ТИПОВОЙ ПРОЕКТ
294-3-28

БАССЕЙН

/В ДЕРЕВОКЛЕЁНЫХ КОНСТРУКЦИЯХ/
С КРЫТЫМИ ВАННАМИ : 50×21 М
С МЕСТАМИ ДЛЯ ЗРИТЕЛЕЙ И ДЕТСКОЙ

АЛЬБОМ-0

МАТЕРИАЛЫ ДЛЯ ПРИВЯЗКИ И ЧЕРТЕЖИ НУЛЕВОГО ЦИКЛА

16312-01
ЦЕНА

Госстрой СССР
ЦЕНТРАЛЬНЫЙ ИНСТИТУТ ТИПОВОГО ПРОЕКТИРОВАНИЯ
Свердловский филиал
620062, г.Свердловск-62, ул.Генеральская, 3а
Заказ № 2285 Инв.№ 16312-01 тираж 120
Сдано в печать 11.06 1980г цена 2-91

ТИПОВОЙ ПРОЕКТ
294-3-28

БАССЕЙН

/В ДЕРЕВОКЛЕЁНЫХ КОНСТРУКЦИЯХ/
С КРЫТЫМИ ВАННАМИ : 50×21 М
С МЕСТАМИ ДЛЯ ЗРИТЕЛЕЙ И ДЕТСКОЙ

АЛЬБОМ-0

СОСТАВ ПРОЕКТА:

АЛЬБОМ 0	МАТЕРИАЛЫ ДЛЯ ПРИВЯЗКИ И ЧЕРТЕЖИ НУЛЕВОГО ЦИКЛА
АЛЬБОМ I /часть 1/	АРХИТЕКТУРНЫЕ И ТЕХНОЛОГИЧЕСКИЕ ЧЕРТЕЖИ
АЛЬБОМ I /часть 2/	КОНСТРУКТИВНЫЕ ЧЕРТЕЖИ. ВИТРАЖИ
АЛЬБОМ II /часть 1/	ОТОПЛЕНИЕ И ВЕНТИЛЯЦИЯ
АЛЬБОМ II /часть 2/	ВОДОСНАБЖЕНИЕ И КАНАЛИЗАЦИЯ
АЛЬБОМ III /часть 1/	АВТОМАТИЗАЦИЯ САНТЕХУСТРОЙСТВ. АВТОМАТИЧЕСКАЯ ПОЖАРНАЯ СИГНАЛИЗАЦИЯ
АЛЬБОМ III /часть 2/	АВТОМАТИЗАЦИЯ САНТЕХУСТРОЙСТВ. ЗАДАНИЕ ЗАВОДУ-ИЗГОТОВИТЕЛЮ
АЛЬБОМ IV /часть 1/	ЭЛЕКТРООБОРУДОВАНИЕ. РАДИО И СВЯЗЬ
АЛЬБОМ IV /часть 2/	ЭЛЕКТРООБОРУДОВАНИЕ. ЗАДАНИЕ ЗАВОДУ-ИЗГОТОВИТЕЛЮ
АЛЬБОМ V	ИЗДЕЛИЯ ЗАВОДСКОГО ИЗГОТОВЛЕНИЯ
АЛЬБОМ VI	ЗАКАЗНЫЕ СПЕЦИФИКАЦИИ
АЛЬБОМ VII	СМЕТЫ
ПРИМЕНЕННЫЙ МАТЕРИАЛ	ТИПОВОЙ ПРОЕКТ 284-4-48 АЛЬБОМ I

РАЗРАБОТАН ЦНИИЭП зрелищных зданий и спортивных сооружений им. Б.С. Мезенцева
Главный инженер института Ю. Герчиков
Главный архитектор проекта М. Гельфер

Технический проект утвержден Госгражданстроем приказом № 120 от 17.I.1978 г.
Рабочие чертежи введены в действие ЦНИИЭП зрелищных зданий и спортивных сооружений им. Б.С. Мезенцева приказом № 161 от 10.IX.1979

Типовой проект 294-3-28 Альбом 0

Типовой проект бассейна /в деревоклееных конструкциях /с крытыми ваннами 90×21 м, с местами для зрителей и детской разработан мастерской № 6 ЦНИИЭП зрелищных зданий и спортивных сооружений им. Б.С. Мезенцева авторским коллективом:

Архитекторы: М. Гельфер, Л. Торгашова,
Конструкторы: А. Лаврова, С. Жак.

В разработке принимали участие:

Архитектор: В. Белов,
Инженеры-конструкторы: В. Полтавская, А. Карпушина, Е. Зайцева, Е. Захарова, А. Шмидт.
Инженеры-металлисты: Н. Буш, П. Соболев,
Инженеры-сантехники: Т. Косова, Г. Конаева, А. Гонитель, Д. Шаров, А. Шуба, М. Гаджиян,
Инженеры-автоматчики: Т. Комарова, Л. Горбачева, Л. Дюванова, В. Андреева.
Инженеры-электрики: Н. Гильман, В. Герман, Н. Лапина, Ю. Раставанова, В. Косарева.
Инженеры-радио и связи: В. Штейнбрехт, Л. Баходдина, В. Борисов.
Инженеры-технологи: Е. Войновская, Р. Бройтман,
Инженеры-сметчики: Л. Мисягина, С. Уткина, Р. Бек.

Типовой проект разработан в соответствии с действующими нормами и правилами и предусматривает мероприятия, обеспечивающие взрывную, взрывопожарную и пожарную безопасность при эксплуатации здания.

Главный архитектор проекта /М. Гельфер/
Главный инженер проекта /Л. Лаврова/

Ведомость чертежей

Наименование чертежей	Лист	Стр.	Прим.
Заглавный лист (начало)	1	2	
Заглавный лист (продолжение)	2	3	
Заглавный лист (продолжение)	3	4	
Заглавный лист (продолжение)	4	5	
Заглавный лист (окончание)	5	6	
Чертежи марки АС			
План подвала в осях „1"–„6"; „А"–„Г"	АС-01	7	
План подвала в осях „6"–„11"; „А"–„Г"	АС-02	8	
Крыльцо главного входа, крыльца №№ 1,2,3,4,5	АС-03	9	
Чертежи марки КС			
План фундаментов с нагрузками	КС-01	10	
План фундаментов в осях „1÷6"; „А"÷„Г" Сечение 7-7	КС-02	11	
План фундаментов в осях „6÷11"; „А÷Г" Сечения 8-8, 9-9.	КС-03	12	
План фундаментов в осях „1÷6"; „Г–Д" Спецификация железобетонных элементов	КС-04	13	
План фундаментов в осях „6÷11"; „Г÷Д" Сечения 10-10; 11-11; 12-12.	КС-05	14	
Развертки фундаментов в осях „А"/1÷11 и по оси „1"	КС-06	15	
Развертки фундаментов по осям „5", „8" по стрелке „А" и в осях 8/1÷11. Сечения	КС-07	16	
Развертка по осям „11", „6" Сечение 13-13. Рамки МР-1; МР-2	КС-08	17	
Развертки фундаментов по осям „А", „6" Армирование ФМ-1. Спецификация	КС-09	18	
Сечения фундаментов 1-1÷6-6	КС-010	19	
План подпольных каналов. Спецификация ж.б. элементов	КС-011	20	
Сечения подпольных каналов 1-1÷9-9	КС-012	21	
План и сечения выбросного и воздухозаборного канала. Перекрытие шахт.	КС-013	22	
План перекрытия на отм. 0.000. Узлы 1; 2. Детали обогреваемой обходной дорожки и скамьи	КС-014	23	
Перекрытие на отм. 0.000. Монолитный участок МУ-1. Сечение 1-1÷4-4	КС-015	24	
Перекрытие на отм. 0.000. МУ-1. Сечение 5-5; 6-6. Армирование по сеч. а-а; б-б. Спецификация	КС-016	25	
Насосно-фильтровальная. План. Фундаменты под оборудование ФО-1÷ФО-4.	КС-017	26	
Насосно-фильтровальная. План металлической площадки. Сечения. Узлы.	КС-018	27	
Насосно-фильтровальная. Металлическая лестница МЛ-1. Сечения, узлы.	КС-019	28	
Машинный зал. План. Выборки металлических и ж.б. изделий.	КС-020	29	
Машинный зал. Разрезы 1-1÷4-4	КС-021	30	
Машинный зал. Конструкции монолитных площадок МП-1÷МП-7	КС-022	31	
Машинный зал. Металлические рамки МР-1÷МР-10; ЗД-1	КС-023	32	
Машинный зал. Опоры Т-1, Т-2 для водоподогревателей.	КС-024	33	
План перемычек подвала	КС-025	34	
Сводная спецификация ж.б. изделий	КС-026	35	
Сводные спецификации дерев. и металл. изделий	КС-027	36	
Выборка металла	КС-028	37	

Нач. маст.	Горбышков		1979	ТП 294-3-28	
Гл. инж. мас.	Покрасс		Бассейн /в деревоклееных конструкциях/ с крытыми ваннами 90×21 м с местами для зрителей и детской		
Гл. арх. пр.	Гельфер			Стадия	Лист	Листов
Гл. инж. пр.	Лаврова			Р	1	5
Проверил	Гельфер		Заглавный лист (начало)	ЦНИИЭП зрелищных зданий и спортивных сооружений им. Б.С. Мезенцева	
Разраб.	Торгашова				

Инв. № подл.

Копия верна

Типовой проект 294-3-28 Альбом 0

2-й этаж

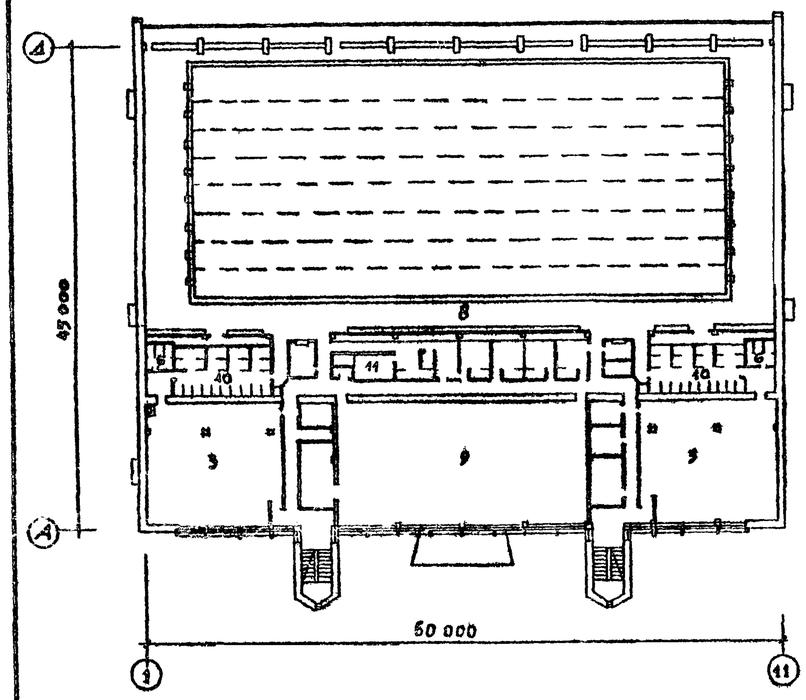

3-й этаж

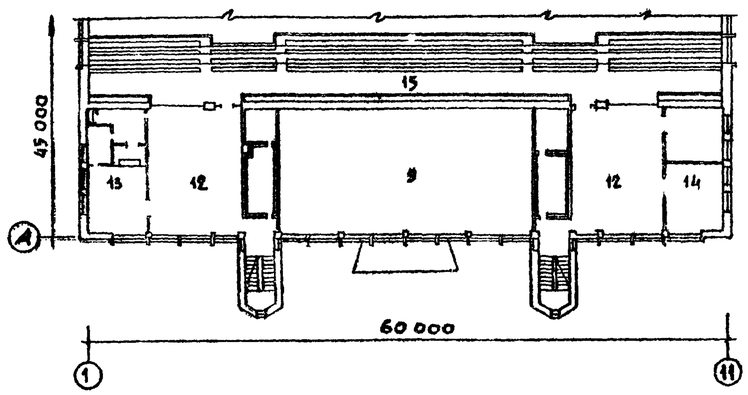

Фасад

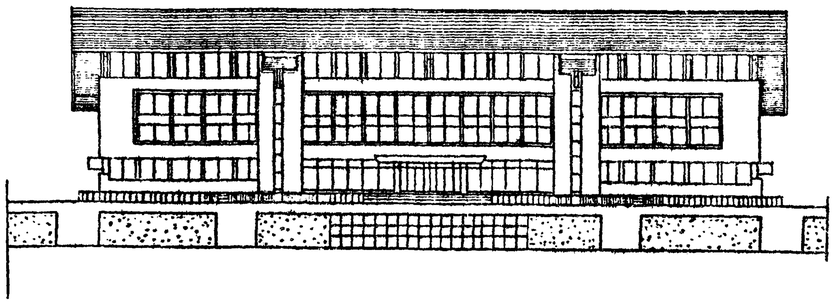

Боковой фасад

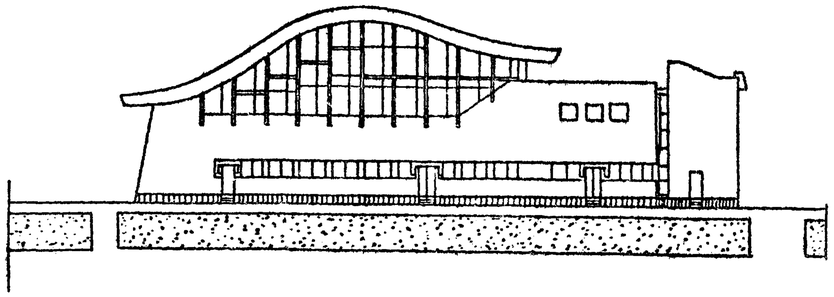

Подвал

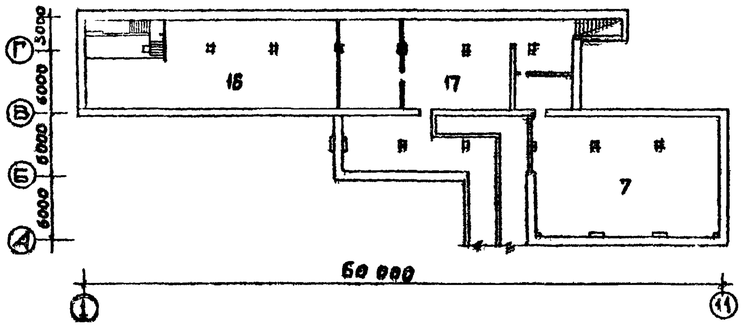

1-й этаж

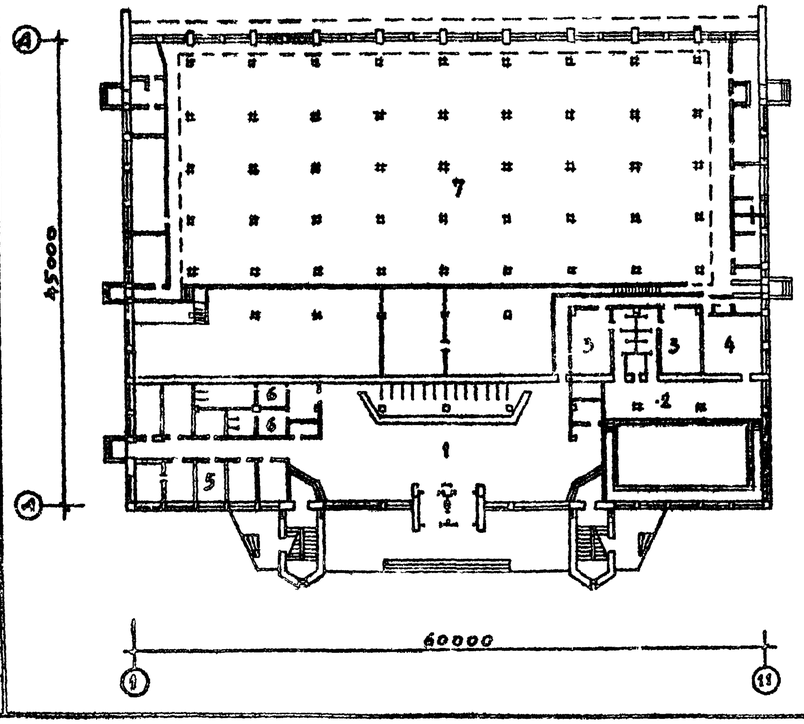

Разрез 1-1

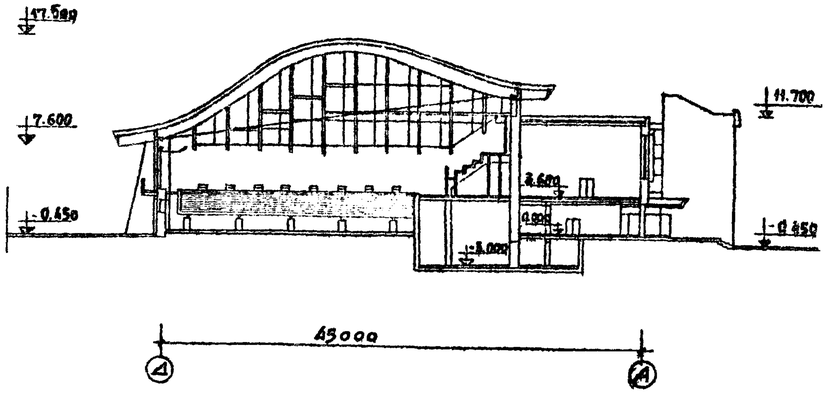

Перечень основных помещений

№ п/п	Наименование помещений
1	Вестибюль
2	Зал детского бассейна
3	Раздевальная
4	Помещение О.Ф.П
5	Административные помещения
6	Санузел
7	Пространство под ванной
8	Зал бассейна с ванной 50×21 м
9	Зал подготовительных занятий
10	Душевые
11	Баня
12	Фойе
13	Буфет
14	Методкабинет
15	Трибуны бассейна
16	Насосно-фильтровальная
17	Машинный зал

			1979	ТП 294-3-28	
Нач. маст.	Горлышков		Бассейн /в деревоклееных конструкциях/ с крытыми ваннами: 50×21 м с местами для зрителей и детской		
Гл. инж. маст	Покрасс			Стадия	Лист	Листов
Гл. арх. пр-та	Гельфер			Р	2	
Гл. инж. пр-та	Даврова					
Проверил	Гельфер		Заглавный лист /продолжение/	ЦНИИЗ	Зрелищных зданий и спортивных сооружений им. Б.С. Мезенцева	
Разработ.	Белов					

Инв. № 1004

Копия верна

Типовой проект 294-3-28 Альбом 0

Участок в рядовой застройке

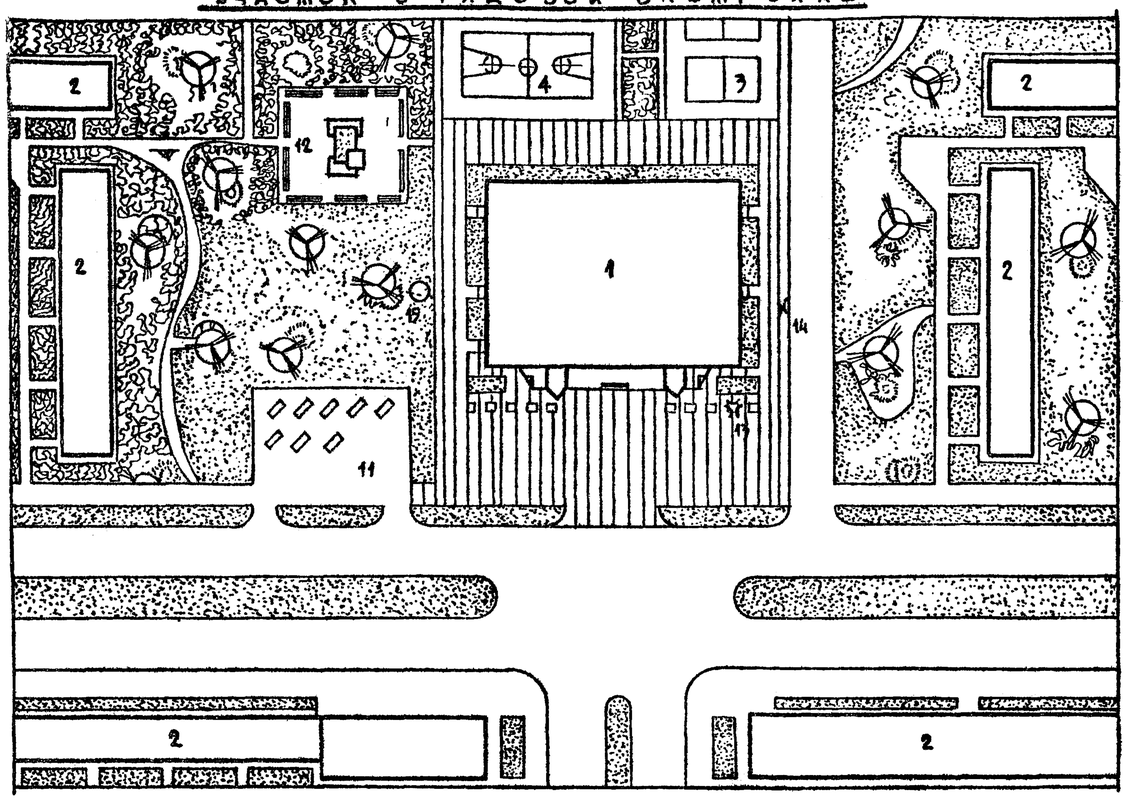

Участок в парке

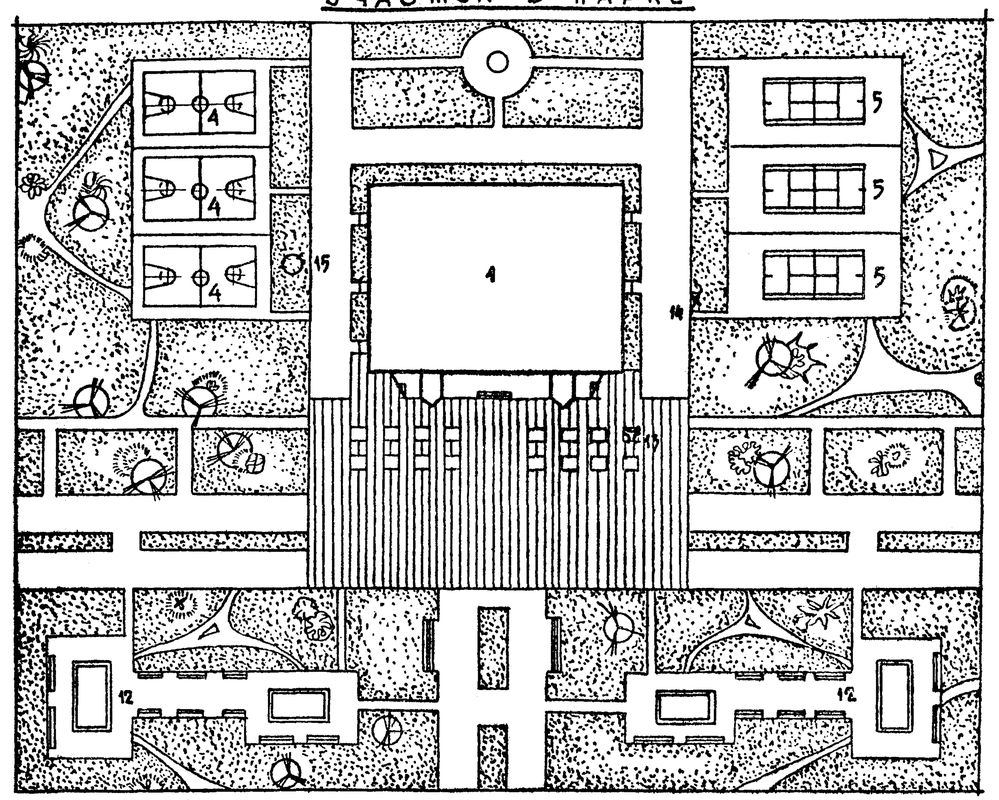

Участок в составе спортцентра

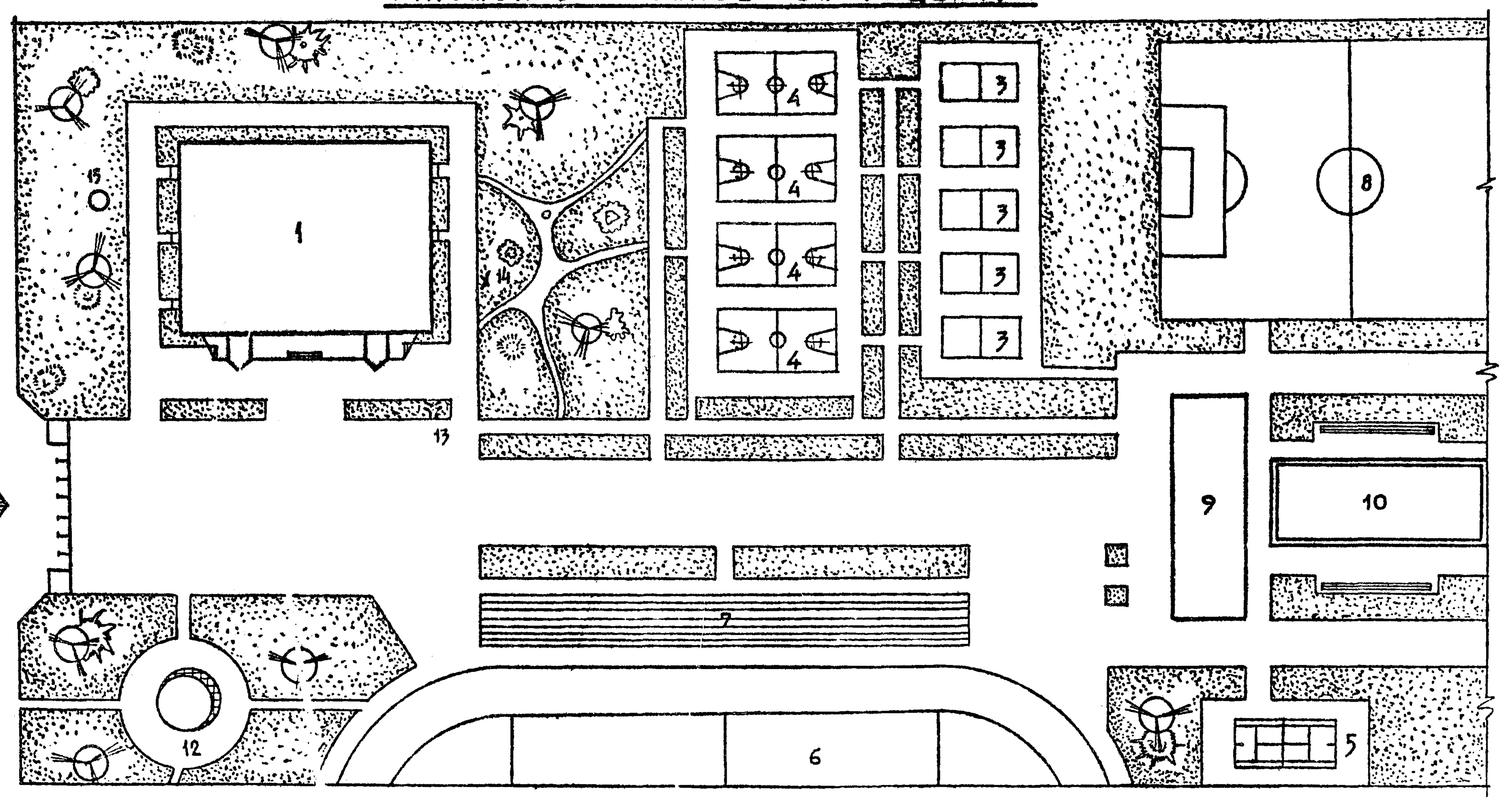

Условные обозначения

- — Газон
- — Декоративный бассейн
- — Деревья

Экспликация

1. Здание бассейна
2. Жилые дома
3. Волейбольная площадка
4. Баскетбольная площадка
5. Теннисная площадка
6. Спортядро
7. Трибуна
8. Футбольное поле
9. Здание спортцентра
10. Открытый бассейн
11. Стоянка машин
12. Площадка отдыха
13. Воздухозаборная шахта
14. Воздуховыбросная шахта.
15. Подземный резервуар.

			1979	ТП 294-3-28	
			Бассейн /в деревоклееных конструкциях/ с крытыми ваннами: 50×21м. с местами для зрителей и детской		
Нач. маст. №	Горлышков			Стадия	Лист	Листов
Гл. инж. маст	Покрас			Р	3	
Гл. арх. пр-та	Гельфе		Заглавный лист (продолжение)	ЦНИИЭП зрелищных зданий и спортивных сооружений им. Б.С. Мезенцева		
Гл. инж. пр-та	Лаврог					
Проверил	Гельфе					
Разработал	Торгашова					

Инв. № подл.

Общая часть

Проект разработан для строительства во II и III климатических районах в Iв климатическом подрайоне с расчетной зимней температурой наружного воздуха $t_н = -20°C$, $t_н = -30°C$, $t_н = -40°C$, для нормальной зоны влажности, исключая районы: сейсмические, вечной мерзлоты, с просадочными грунтами и над горными выработками.

Класс здания – II, степень долговечности – II, степень огнестойкости – II.

Графическая часть проекта разработана для района с зимней температурой наружного воздуха $t_н = -30°C$. Для районов с зимней температурой наружного воздуха $t_н = -20°C$ и $t_н = -40°C$ приводятся решения ограждающих конструкций.

Рельеф площадки – горизонтальный.
Грунты основания – несскальные, однородные, непучинистые, грунтовые воды отсутствуют.

Характеристики и параметры механических свойств грунтов приняты:

Расчетное значение объемной массы, $тс/м^3$, грунта,
залегающего ниже подошвы фундаментов $\gamma = 1,6$
выше подошвы фундаментов $\gamma = 1,7$

Расчетное значение угла внутреннего трения, град:
подпорных стен и стен подвала $\varphi = 30$
основания $\varphi = 20$

Расчетные значения удельного сцепления и модуля деформации грунта, $кгс/см^2$
при $R_0 = 2$ $кгс/м^2$ $C = 0.11$; $E = 190$;
коэффициент Пуассона грунта $\mu = 0.32$.

Вес снегового покрова на $1 м^2$ площади горизонтальной поверхности покрытия принят по III району – 100 $кгс/м^2$.

Нормативный скоростной напор ветра для высоты над поверхностью земли до 10 м принят по III району – 45 $кгс/м^2$.

Тип местности для определения коэффициента, учитывающего изменения скоростного напора ветра по высоте – "Б".

Проект разработан для летних условий производства работ. При производстве работ в зимних условиях руководствоваться указаниями, приведенными ниже.

Инженерное оборудование

Здание оборудовано системами отопления и вентиляции, хозяйственно-питьевым и противопожарным водопроводом, горячим водопроводом, канализацией, внутренним водостоком, электроснабжением, автоматизацией санитарно-технических устройств, автоматической пожарной сигнализацией, телефонизацией, радиофикацией, электрочасофикацией, звукофикацией, технологическим оборудованием буфета, технологическим оборудованием бассейна и спортивного зала.

Конструктивные решения подземной части здания (ниже отм. 0.000)

Фундаменты стен – ленточные из сборных железобетонных фундаментных плит и бетонных блоков стен подвала.

Фундаменты под колонны каркаса – из сборных железобетонных башмаков; под стойки ванны – монолитные железобетонные.

Стены подвала – из сборных стеновых полнотелых блоков на цементном растворе марки "50".

Подпольные каналы – из сборных железобетонных лотков и плит перекрытия.

Кирпичные стены приняты из обыкновенного полнотелого глиняного кирпича пластического прессования марки "100" на цементно-известковом растворе марки "70".

Морозостойкость кирпича (для наружных стен) Мрз 25.

Перекрытие над подвалом – из сборных панелей с круглыми пустотами, обходная дорожка детской ванны из монолитного железобетона.

Лестница в подвал из отдельных ступеней по кирпичным стенам.

Качество применяемых материалов и изделий (прочность, влажность, морозостойкость и т.д.) должны отвечать требованиям действующих нормативных документов.

Указания по производству работ в зимнее время

Проект разработан исходя из условий производства работ в летнее время. При производстве работ в зимних условиях руководствоваться указаниями СНиП III-Б.1-71 раздел 8, СНиП III-В.4-72 раздел 7 и РНиП III-В.1-70 раздел 6.

			1979	ТП 294-3-28	
			Бассейн /в деревоклееных конструкциях/ с крытыми ваннами: 50×21 м, с местами для зрителей и детской.		
Нач.маст.	Горлышкев			Стадия	Лист	Листов
Гл.инж.мас	Покрасс			Р	4	
Гл.арх.пр.	Гельфер					
Гл.инж.пр.	Лаврова		Загаавный лист (продолжение)	Промышленных зданий и спортивных сооружений им. Б.С. Мезентцева	
Провер.	Гельфер				
Разраб.	Торгашова				

Альбом 0

Типовой проект 294-3-28

Инв. № подл.

Альбом 0

Типовой проект 294-3-28

Основные технико-экономические показатели

Наименование показателей	Един. изм.	По типовому пр-ту	По привязке
Площадь застройки	м²	2900	
Строительный объем/общий/	м³	37720	
В т.ч. строительный объем подвала	м³	2770	
Общая площадь	м²	4680	
Рабочая площадь	м²	3820	
$K_1 = \frac{\text{рабочая площадь}}{\text{общая площадь}}$	—	0.82	
$K_2 = \frac{\text{строительный объем}}{\text{рабочая площадь}}$	—	9.87	
Единовременная пропускная способность	чел. в смену	174	
Общая площадь на 1 занимающегося в смену	м²	34.9	
Общая сметная стоимость	тыс. руб.	817.31	
В т.ч. строительно-монтажных работ	—"—	727.65	
В т.ч. технологического оборудования и мебели	—"—	47.26	
Стоимость 1 м³ здания от стоимости стр.-монт. работ	руб	19.29	
Стоимость на един. вместим. от общей сметной стоимости	—"—	1282.0	

Состав проекта
/ комплектация /

Обозначение	Наименование	Примечания
АС – 0	Архитектурная часть ниже отметки 0.000	
АС	Архитектурная часть выше отметки 0.000	
КС – 0	Конструктивная часть ниже отметки 0.000	
КС	Конструктивная часть выше отметки 0.000	
КМ	Строительные конструкции металлические	
ОВ	Отопление и вентиляция	
ВК	Водоснабжение и канализация	
Э	Электрическая часть	
РС	Радио и связь	
АУ	Автоматизация сантехустройств	
ПС	Автоматическая пожарная сигнализация	
ТХ	Технологическая часть буфета, бассейна и спортивного зала	
	Изделия заводского изготовления	
	Заказные спецификации	
	Сметы	

Нач.маст.	Горышков		1979	ТП 294-3-28	
Гл.инж.мас	Покрасс		Бассейн /в деревоклеевых конструкциях/ с крытыми ванными: 50×21 м, с местами для зрителей и детской		
Гл.арх.пр.	Гельфер			Стадия	Лист / Листов
Гл.инж.пр.	Адерова			Р	5
Провер.	Гельфер		Заглавный лист (окончание)	ЦНИИЭП зрелищных зданий и спортивных сооружений им. О.Д. Лежнева	
Разраб.	Торгашова				

Инв. № подл.

Типовой проект 294-3-28

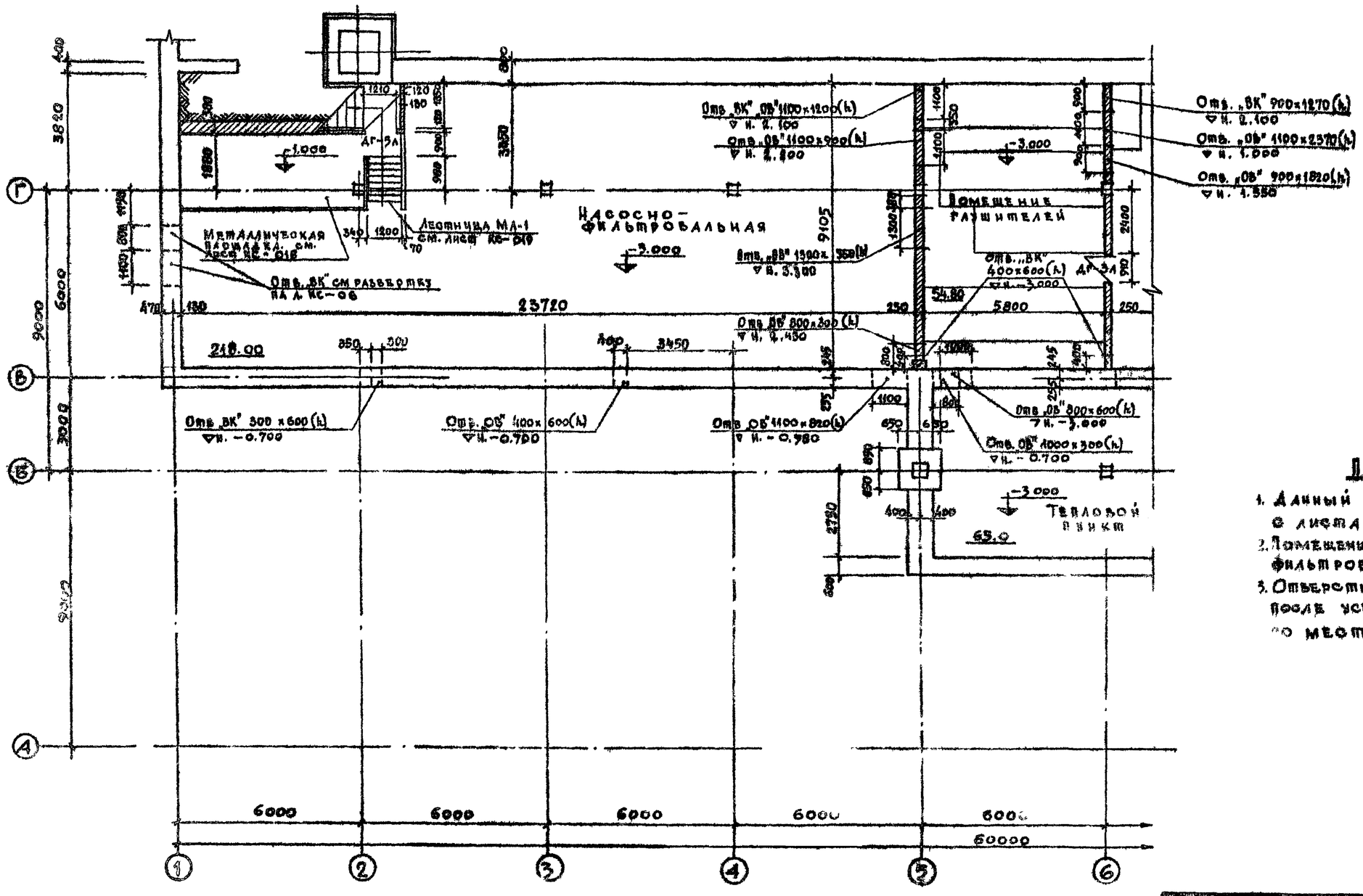

Примечания:

1. Данный лист см. совместно с листами КС-02 ÷ КС-07.
2. Помещения глушителей, машинный зал и насосно-фильтровальную см. чертежи марки КС.
3. Отверстия „ОВ" и „ВК" в стене по оси „Б" после установки венткоробов заделать на месте

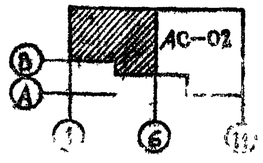

			1979	ТП 294-3-28 АС		
Гл. инж. пр-та	Герчиков		Бассейн в деревоклеенных конструкциях с крытыми дачами: 50×21м с местами для зрителей и детской			
Нач. маст.	Горышков					
Гл. инж. маст.	Покрасс			Стадия	Лист	Листов
Гл. арх-тор	Гельфер			Р	АС-01	3
Гл. инж. пр-та	Лаврова					
Проверил	Гельфер		План подвала в осях „1"-„6", „А"-„Г"	ЦНИИЭП зрелищных зданий и спортивных сооружений им. С.С. Морозова		
Разработал	Торгашова					

Инв. № подл.	Подп. и дата	Взам. инв. №
Отд. № 1 Мирошин		
Отд. № 2 Гонитель		
Отд. № 3 Косова		

Согласовано
Отд. № 4 Гильман

Копия верна

Альбом О

Типовой проект 294-3-28

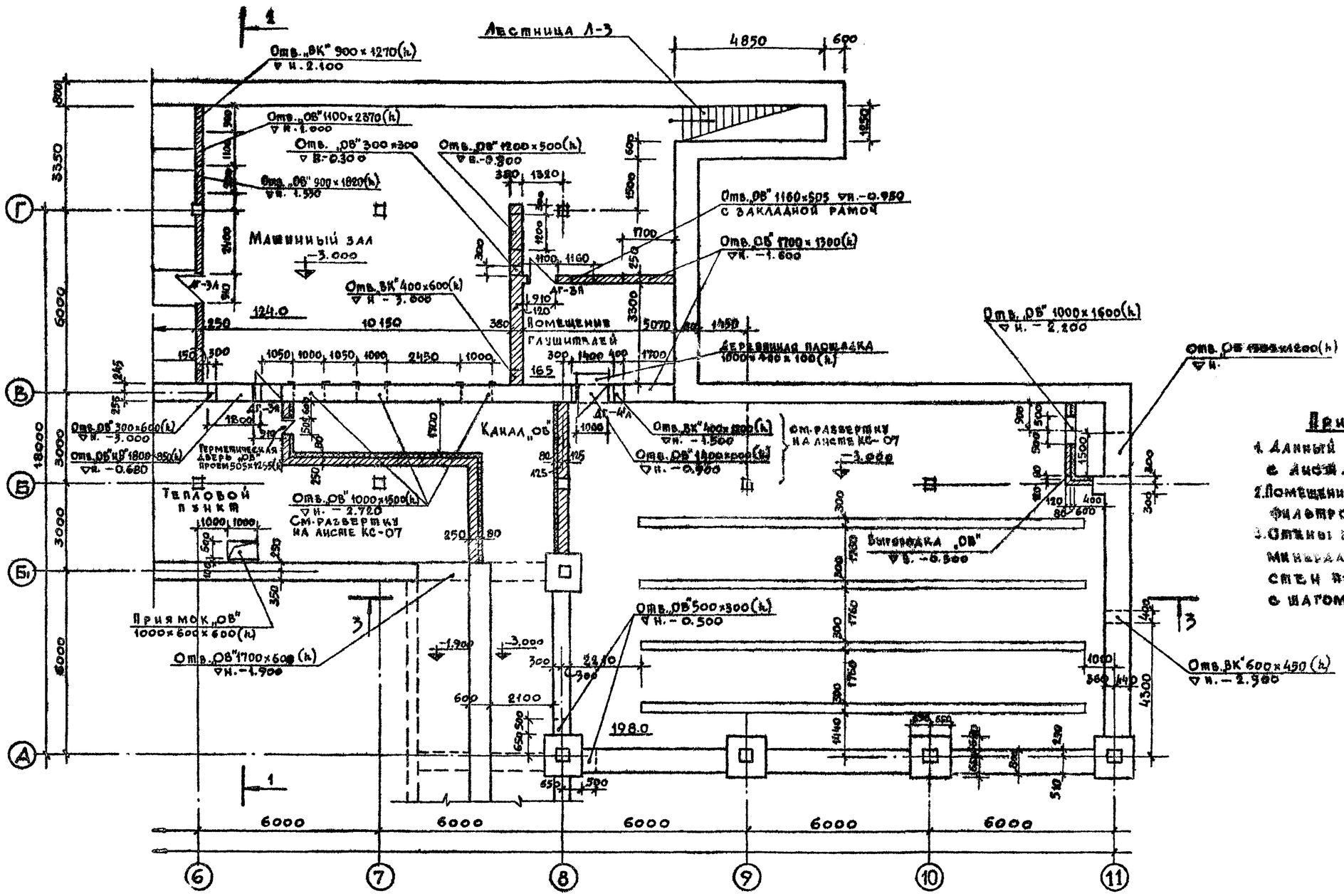

Примечания

1. Данный лист см. совместно с листами КС-02 ÷ КС-07.
2. Помещение глушителей, машинный зал и насосно-фильтровальную см чертежи марки КС.
3. Стены воздухозаборного канала утеплить минераловатными плитами. При кладке стен предусмотреть выпуски ф6 AI с шагом 500 мм, в шахматном порядке.

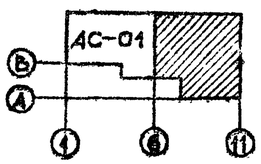

			1979	ТП 294-3-28		АС
Гл. инж. ин-та	Герчиков		Бассейн /в деревоклеёных конструкциях/ с крытыми ваннами: 50 × 21 м с местами для зрителей и детский			
Нач. маст.	Горлышков			Стадия	Лист	Листов
Гл. инж. маст.	Бокрасс			Р	АС-02	
Гл. арх. пр-та	Тельфер		План подвала в осях „6-11", „А-Г"			
Гл. инж. пр-та	Лаврова					
Проверил	Тельфер					
Разработал	Торгашова			ЦНИИЭП зрелищных зданий и спортивных сооружений им. В.С. Мезенцева		

Согласовано

Инв. № подл.	Отд. № 1	Мирошин
	Отд. № 2	Гонитель
	Отд. № 3	Косова
	Отд. № 4	Гильман

Копия верна

Типовой проект 294-3-28. Альбом О

Крыльца N 3,5.

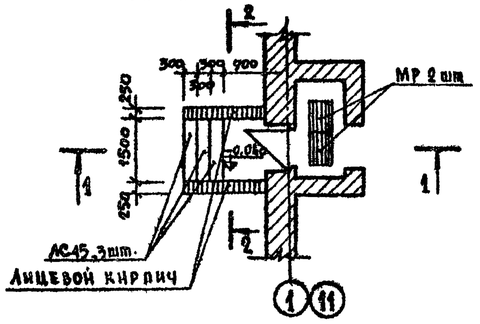

Крыльца N 1,2,4.

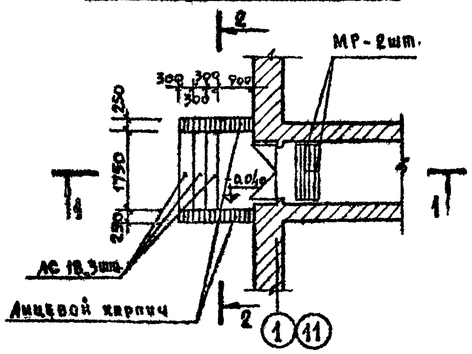

Сечение 1-1

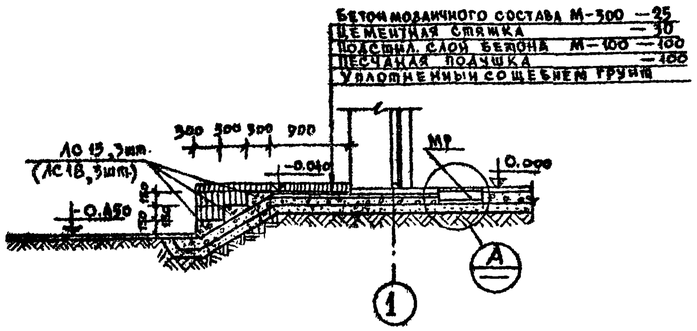

Сечение 2-2

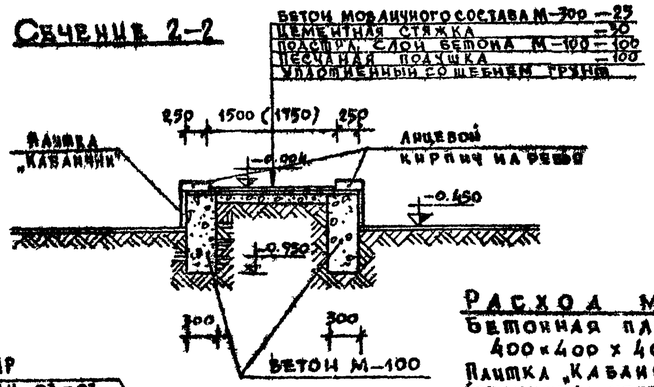

Сечение 3-3

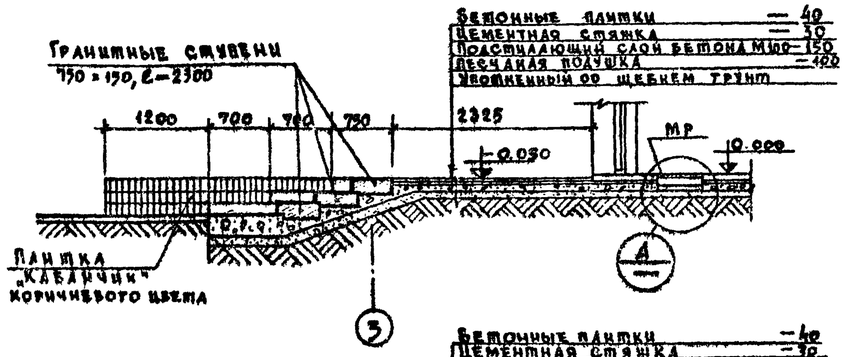

Сечение 4-4

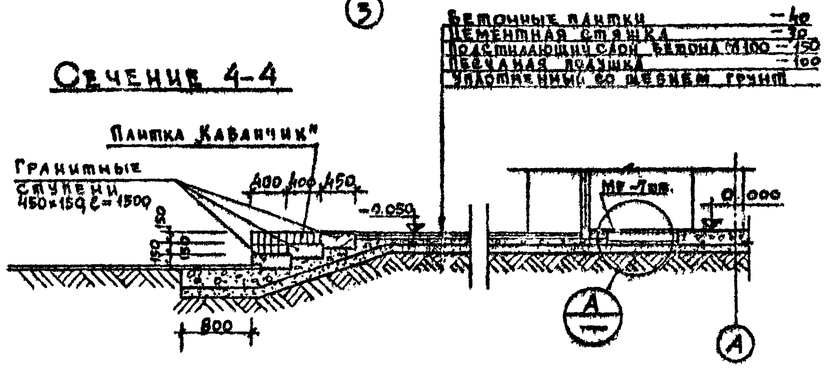

Сечение 5-5

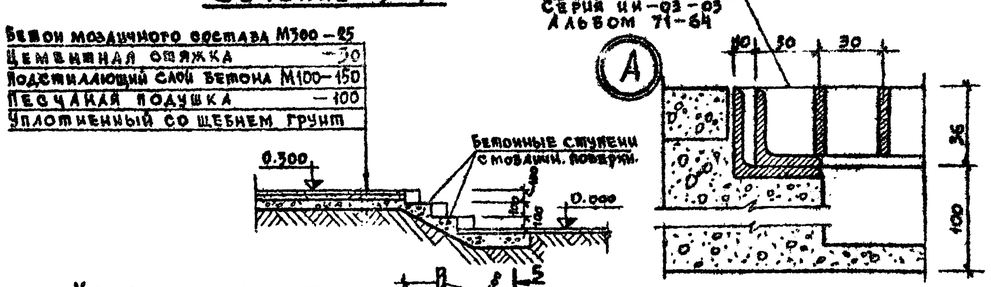

Расход материалов

Бетонная плитка 400×400×40 — 1100 шт.
Плитка „Кабанчик" — 110 м2 (облицовка цоколя всего здания).

Общее количество ступеней

Марка	Кол-во
АС 18	9
АС 15	6
Гранитные 750×150×2300	6
Гранитные 450×150×1500	24

Общее кол. решеток МР-27шт.

Схема расположения крылец

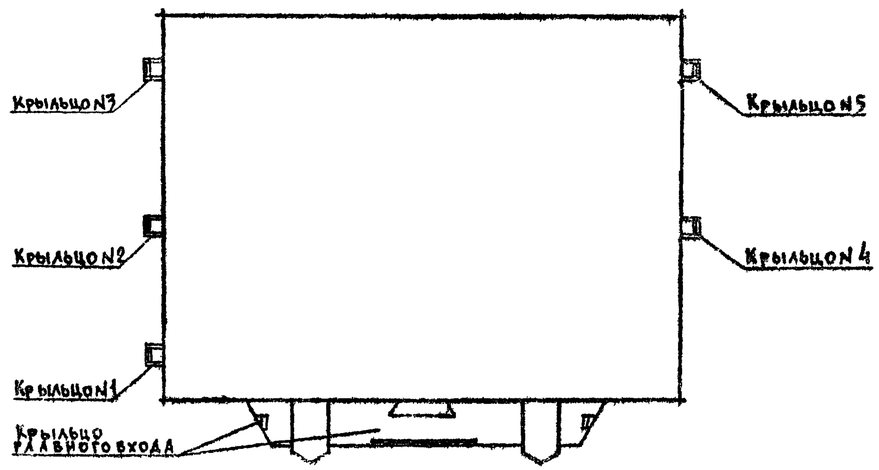

Крыльцо главного входа

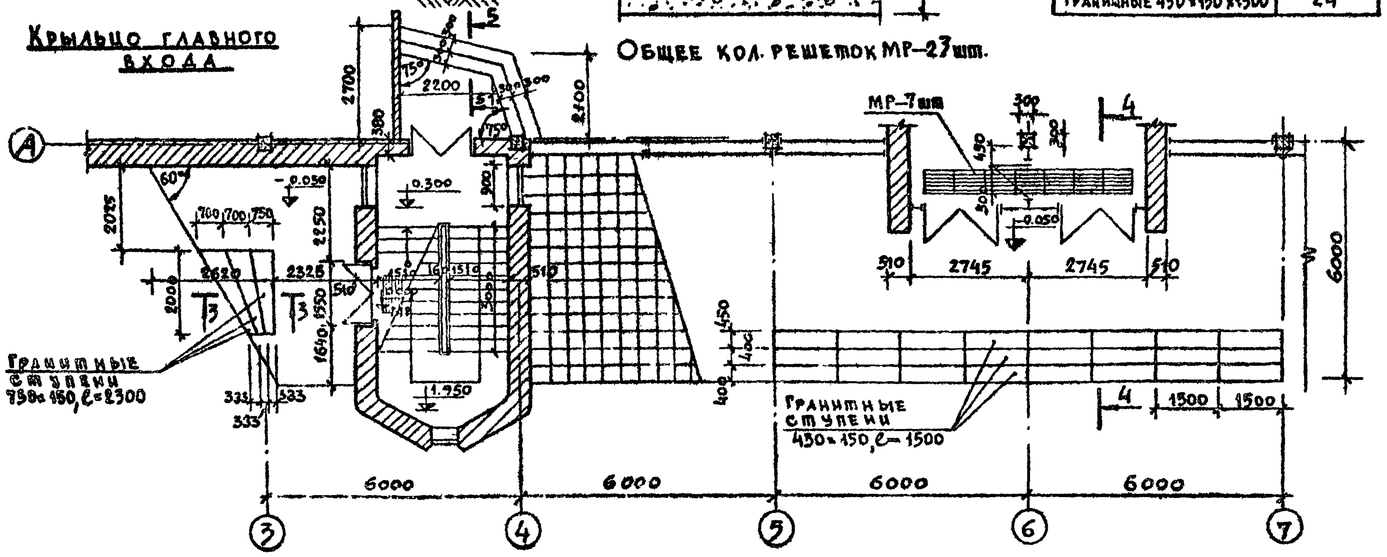

Примечания

1 Данный лист см. совместно с листами АС-1÷АС-4.

			1979	ТП 294-3-28		АС
			Бассейн /в деревоклеенных конструкциях/ с крытыми ванными: 50×21 м с местами для зрителей и детской			
Нач. маст. №6	Горлышков			Стадия	Лист	Листов
Гл. инж. маст.	Покрасс			Р	АС-03	
Гл. арх. пр-ма	Гельфер					
Гл. инж. пр-та	Лаврова		Крыльцо главного входа. Крыльца NN 1,2,3,4,5.	ЦНИИЭП зрелищных зданий и спортивных сооружений им. Б.С. Мезенцева		
Проверил	Гельфер					
Разработ.	Бедов					

Инв. № подл.

Типовой проект 294-3-28 Альбом О

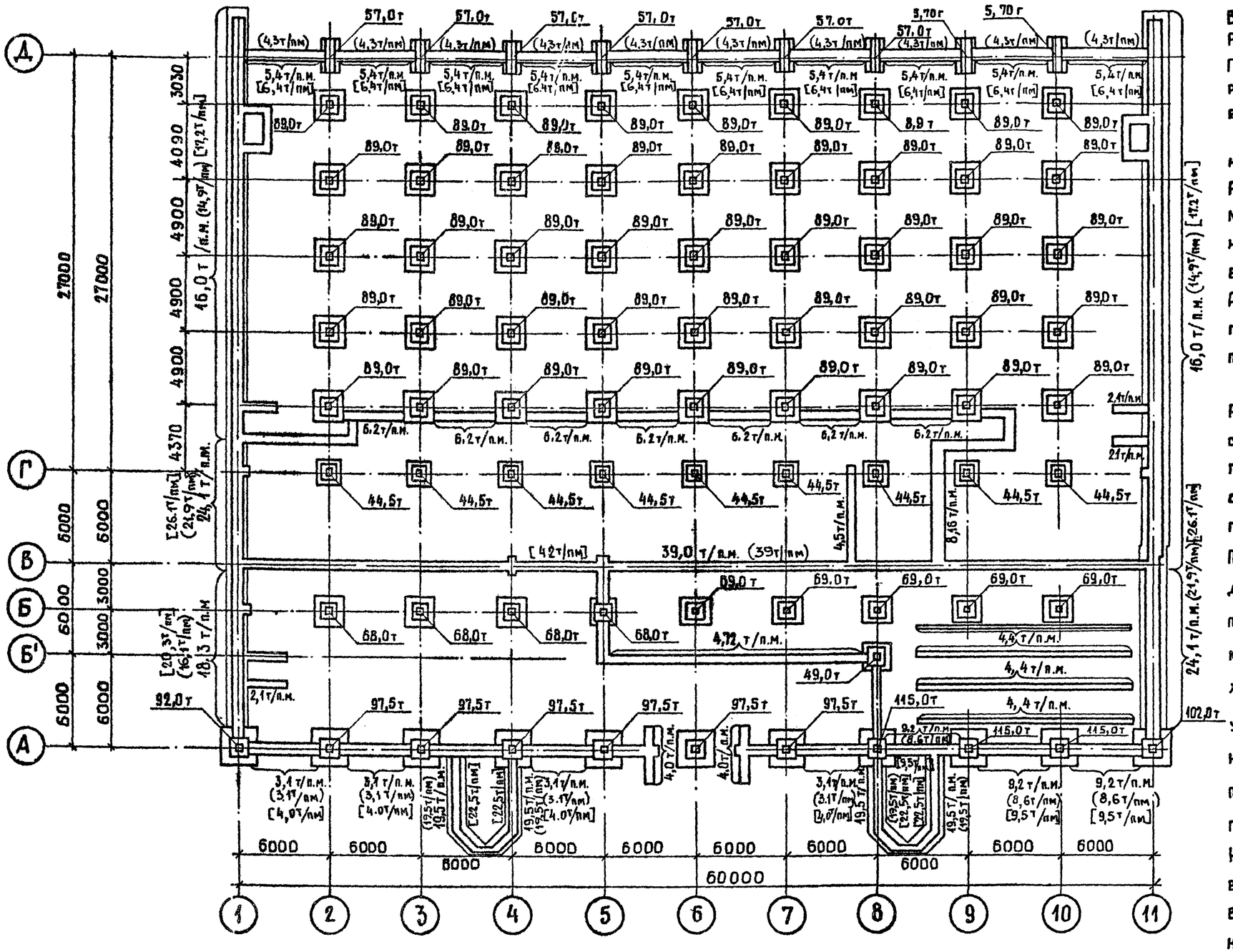

Примечания:

В данном проекте принято:
Рельеф площадки - горизонтальный.
Грунты основания - нескальные, однородные, непучинистые, грунтовые воды отсутствуют.

Характеристики и параметры механических свойств грунтов приняты:
Расчетное значение объемной массы, тс/м³ грунта, залегающего ниже подошвы фундаментов $\gamma = 1.8$, выше подошвы фундаментов $\gamma = 1.7$.
Расчетное значение угла внутреннего трения, град:
подпорных стен и стен подвала $\varphi = 30$
основания $\varphi = 20$
Расчетные значения удельного сцепления и модуля деформации грунта, кгс/м² при $R_0 = 2$ кгс/м²
$c = 0.11$; $E = 190$; коэффициент Пуассона грунта $\mu = 0.32$.

При привязке проекта чертежи фундаментов подлежат переработке с учетом местных гидрогеологических и климатических условий строительства (расчетных характеристик грунта, глубины промерзания, уровня расположения грунтовых вод, расчетной температуры и т.д). При наличии грунтовых вод конструкция гидроизоляции подвала решается при привязке проекта
Нормативные нагрузки на фундаменты даны в уровне пола подвала (при наличии подвала), а в бесподвальной части - в уровне планировочной отметки для температуры наружного воздуха -30°

Условные обозначения:

3,7т/пм	нагрузка на лент. фундамент при $t^{\circ}_{н.в.}$ -30°
(3,1т/пм)	—"— —"— —"— —"— при $t^{\circ}_{н.в}$ -20°
[4,0т пм]	—"— —"— —"— при $t^{\circ}_{н.в}$ -40°

			1979	ТП 294-3-28	КС
			Бассейн в деревоклеенных конструкциях с крытыми ваннами 50 х 21 м с местами для зрителей и детской		
Нач.мас. №5	Горлышков			Стадия	Лист	Листов
Гл. инж. м.	Покрасс			Р	КС-01	28
Гл. арх. пр.	Гельфер					
Гл. инж. пр.	Лаврова					
Проверил	Лаврова		План фундаментов с нагрузками.	ЦНИИЭП зрелищных зданий и спортивных сооружений им. Б.С. Мезенцева		
Разраб	Шашина					

Инв. № подл.

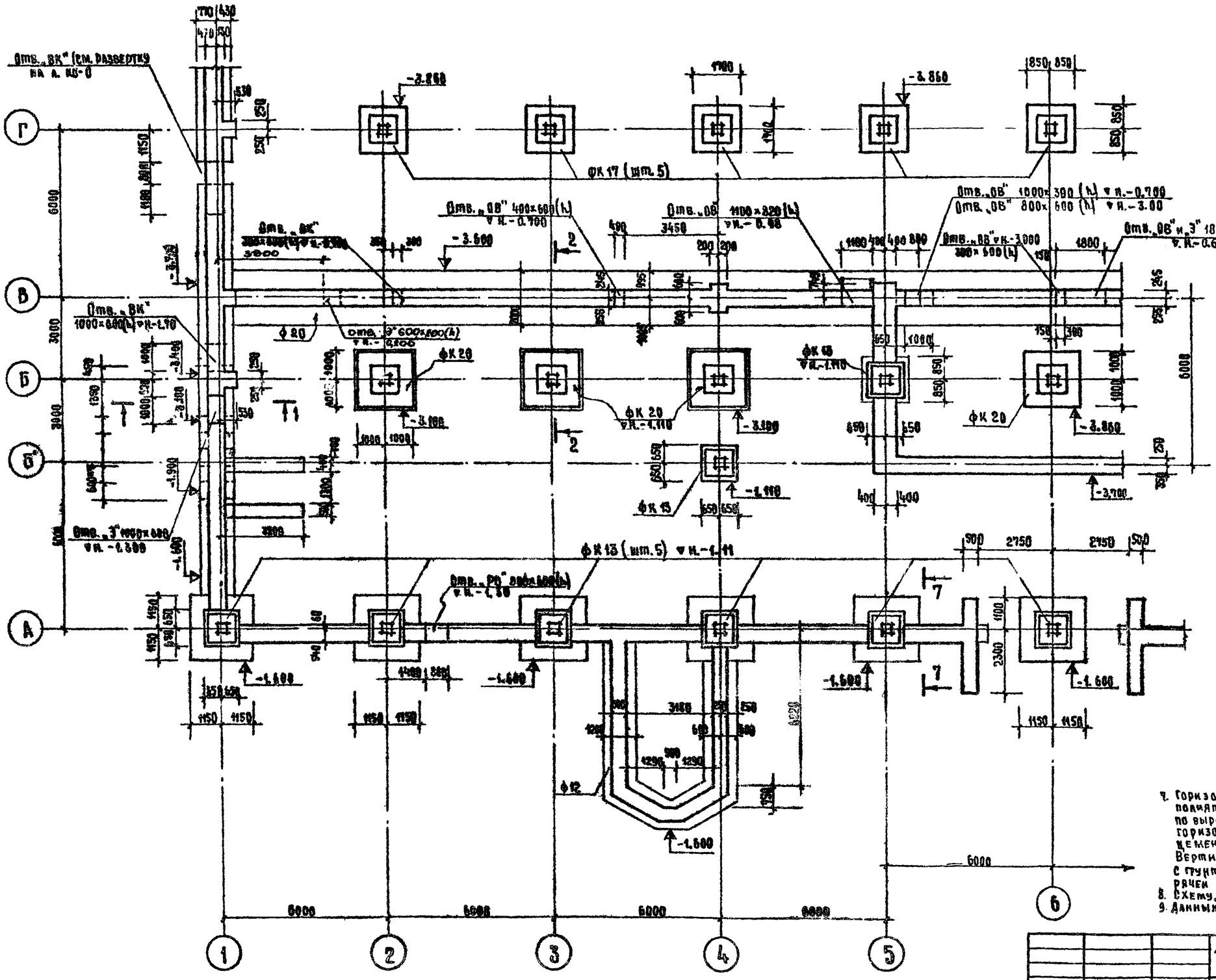
Отв. „ВК" (см. развертку на л. КС-0)
ФК 17 (шт. 5)
Отв. „ВК" 1000×600(h) ▽н.-1.90
Отв. „ВК"
Отв. „ВВ" 400×600(h) ▽н.-0.700
Отв. „ВВ" 1100×320(h) ▽н.-0.48
Отв. „ВВ" 1000×300(h) ▽н.-0.700
Отв. „ВВ" 800×600(h) ▽н.-3.00
Отв. „ВВ" ▽н.-3.000 300×600(h)
Отв. „ВВ" и „З" 1800×400(h) ▽н.-0.600
Отв. „З" 600×400(h) ▽н.-0.200
Отв. „З" 1000×600 ▽н.-1.500
Отв. „Р0" 800×600(h) ▽н.-1.50
ФК 20
ФК 13 (шт. 5) ▽н.-1.11
ФК 20 ▽н.-1.110
ФК 13 ▽н.-1.110
ФК 13
Ф12
-3.860
-3.600
-3.100
-3.180
-3.860
-3.700
-1.110
-1.600
-1.900
-1.500
-3.400
-3.200
6000
3000
2750
2150
500
1150
1150
1150
1150
1150
1150
1150
3180
1290
1290
1290

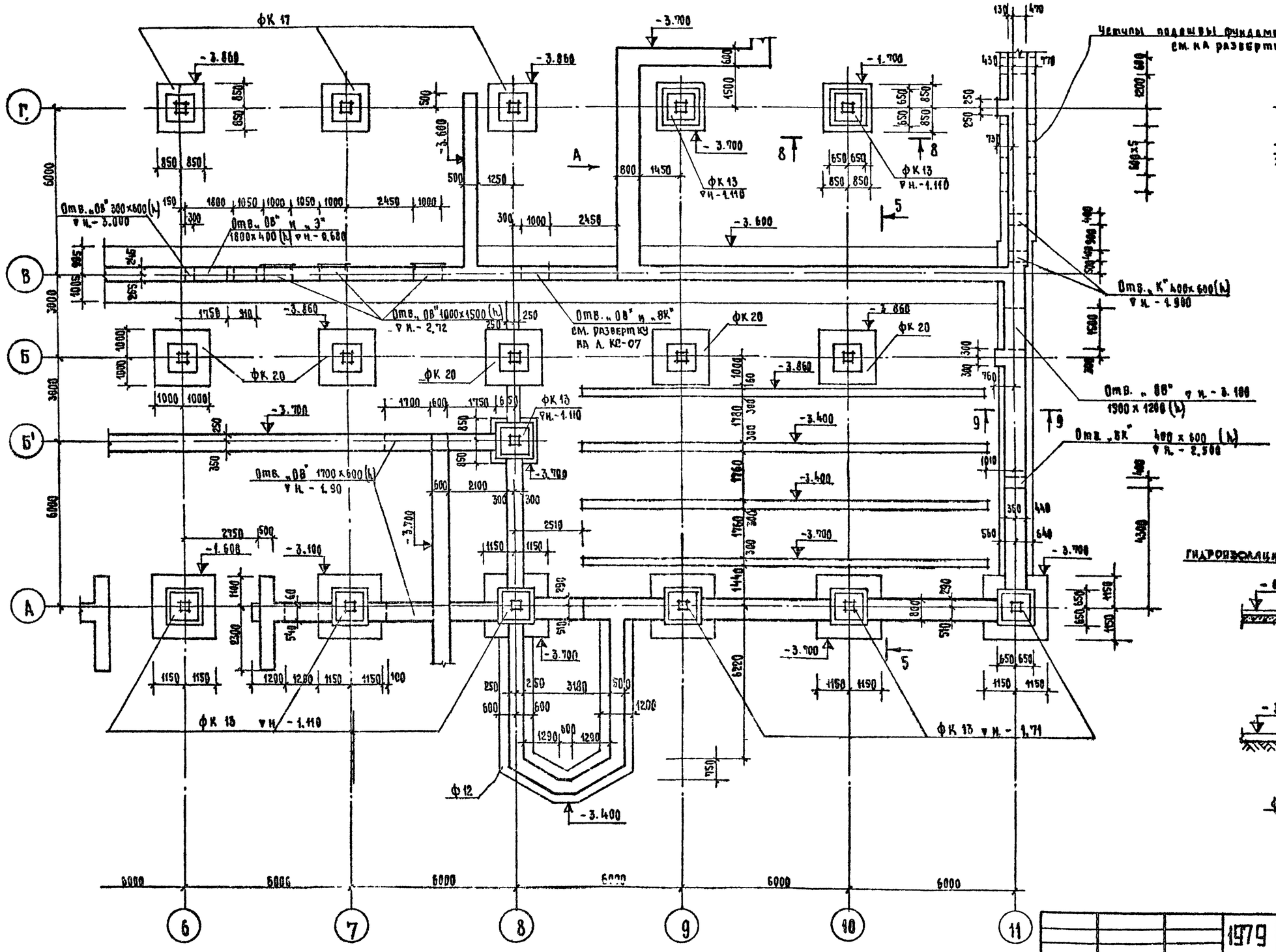

8-8

М1:50

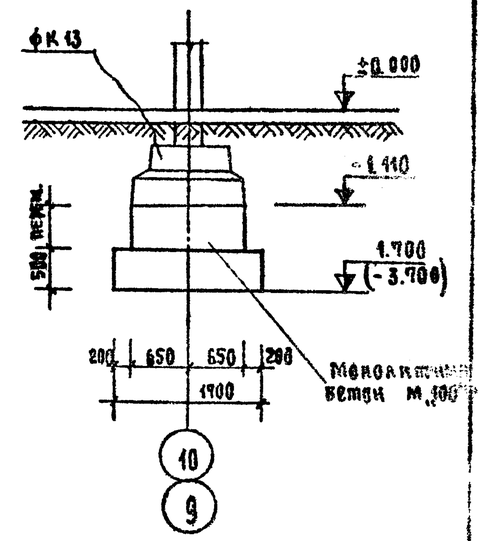

9-9

М1:50

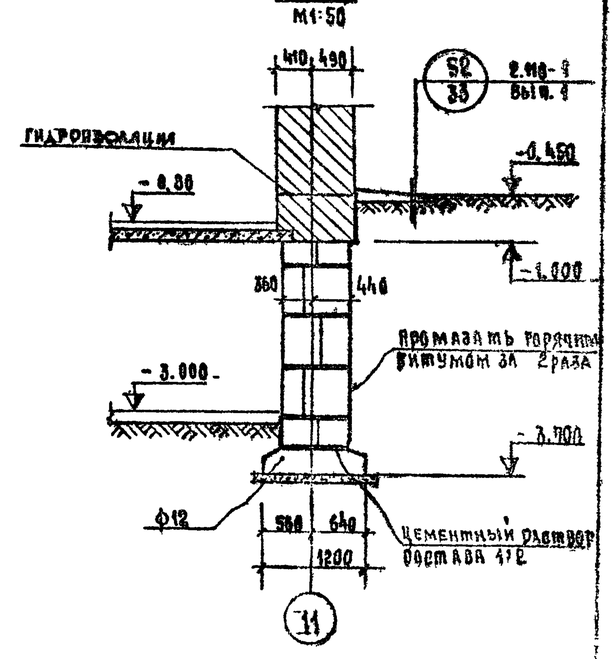

Примечание:

Данный лист читать совместно с листами КС-02 ÷ КС-07

КС-04	КС-05
КС-02	

Нач. маст.	Горлышков		1979	ТП 294-3-28	КС
Гл. инж. мас.	Покрасс		Бассейн в деревянных конструкциях с крытыми ваннами 50×21м с местами для зрителей и детской		
Гл. арх. пр.	Гельфер				
Гл. инж. пр.	Аврова				
Проверил	Аврова		План фундаментов в осях „6-11", „А÷Г". Сечения 8-8, 9-9.	Стадия Р	Лист КС-03
Разработал	Карпушина				Зрелищных зданий и спортивных сооружений им. Б.В. Мезенцева

Альбом 0

Типовой проект 294-3-28

Согласовано

Отд. гл. Гальман

Отд. гл. Марошин

Отд. гл. Гоуктесь

Отд. гл. Кесова

Инв. № подл.

Копия верна

Альбом 0

Типовой проект 294-3-28

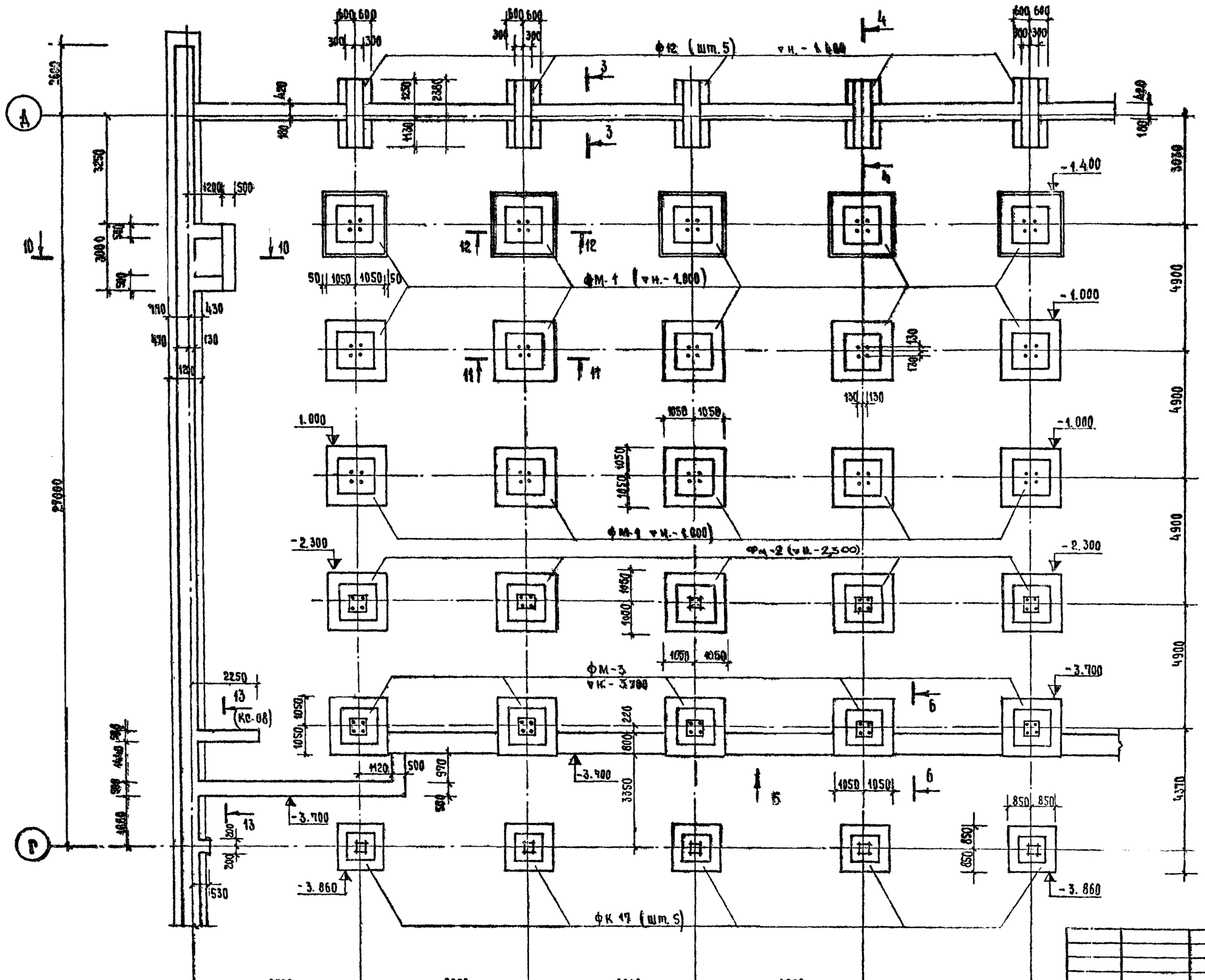

Примечание:

Данный лист читать совместно с листами КС-02 ÷ КС-08.

	КС-05
КС-02	КС-03

Спецификация железобетонных элементов				
Поз. обозначен.	Каталог, ГОСТ	Наименование и марка эл-та	Кол. шт.	Масса т
Плиты ленточных фундаментов				
—	1.112-1 вып. 1	ф 20	50	2.44
—		ф 12	41	1.76
—		ф 12-12	19	0.87
Фундаменты				
—	ИИ-04-1 вып. 1	фК 20	8	4.35
—		фК 17	7	3.08
—		фК 13	14	2.10
Блоки бетонные для стен подвалов				
1	ГОСТ 13579-78	ФБС 24.6.6-Т	112	1.96
2		ФБС 12.6.6-Т	28	0.96
3		ФБС 9.6.6-Т	17	0.79
4		ФБС 24.5.6-Т	196	1.63
5		ФБС 12.5.6-Т	99	0.79
6		ФБС 9.5.6-Т	60	0.59
9		ФБС 24.3.6-Т	161	0.97
10		ФБС 9.3.6-Т	82	0.35
11		ФБС 12.4.3-Т	38	0.31
12		ФБС 12.5.3-Т	52	0.38
13		ФБС 12.6.3-Т	70	0.46
Поз. 7.8 отсутствуют				
Ригель				
—	ИИ-04-3 вып. 4	Р2-72-67	1	1.97
Перемычки				
—	1.139-1 вып. 1	БУ 27	8	0.370
—		БУ 15	24	0.105
—		БУ 19	6	0.130
—		БУ 15	8	0.065

Нач. уч.	Горлышков		1979	ТП 294-3-28 КС
Гл. инж. пр.	Покрасс		Бассейн в деревоклеенных конструкциях с крытыми ваннами: 50×21м с местами для зрителей и детской	
Гл. арх. пр.	Гельфер			
Гл. инж. пр.	Лаврова		Стадия: Р	Лист: КС-04
Проверил	Лаврова		План фундаментов в осях „1-6", „Г-Д". Спецификация железобетонных элементов	Всесоюзный институт „Гипрокислородмаш" им. Б.Е. Мелецева
Разработал	Карпущин			

Инв. № подл.

Копия верна

Типовой проект 294-3-28 Альбом 0

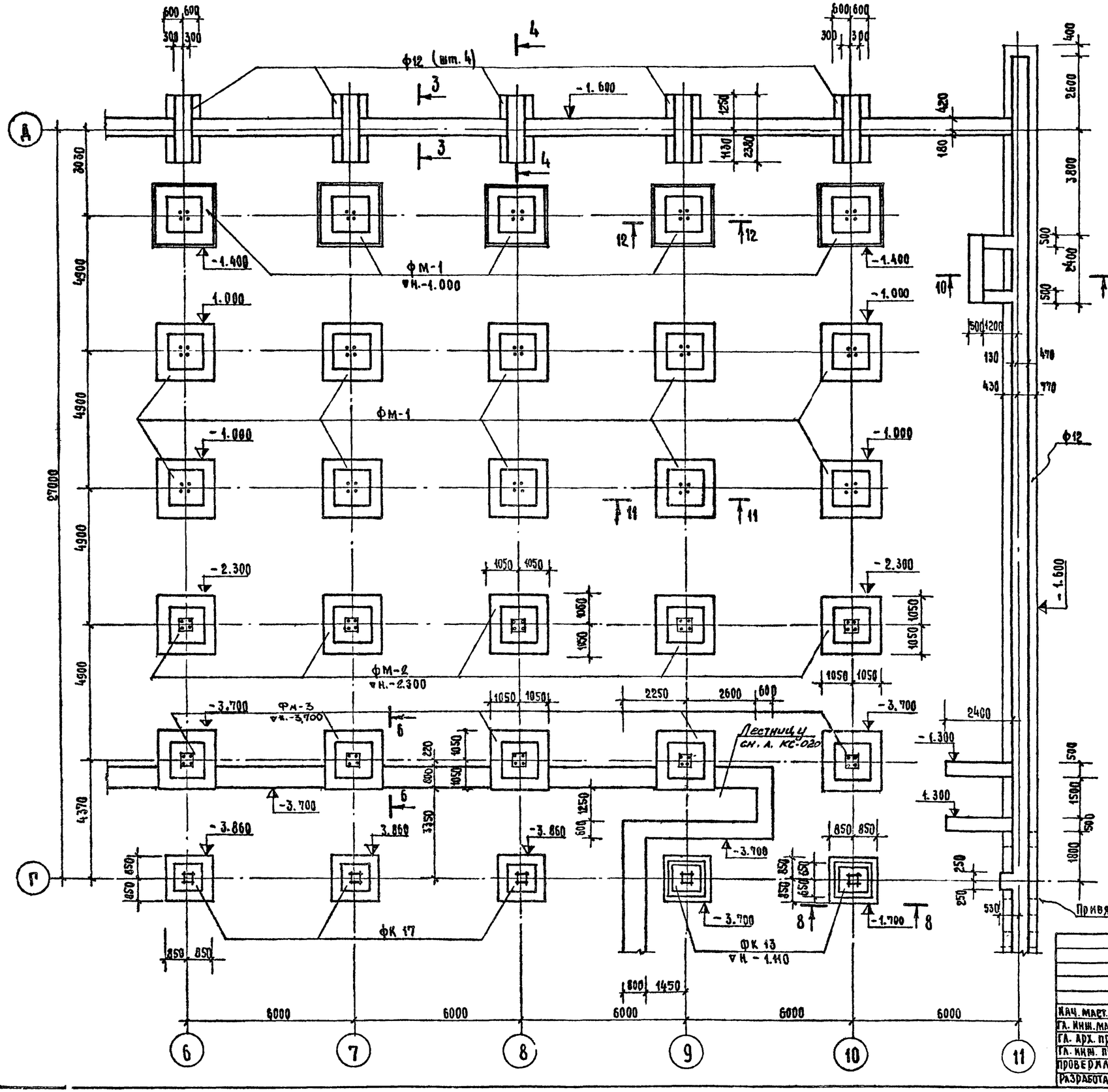

10 – 10
М 1:50

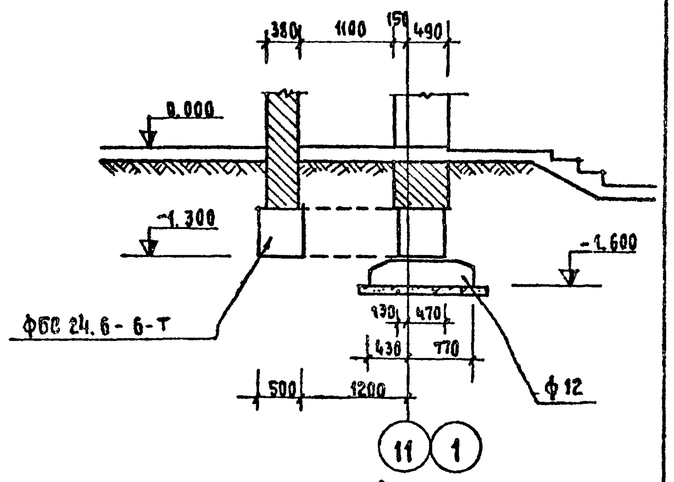

11–11 (12 – 12)
М 1:50

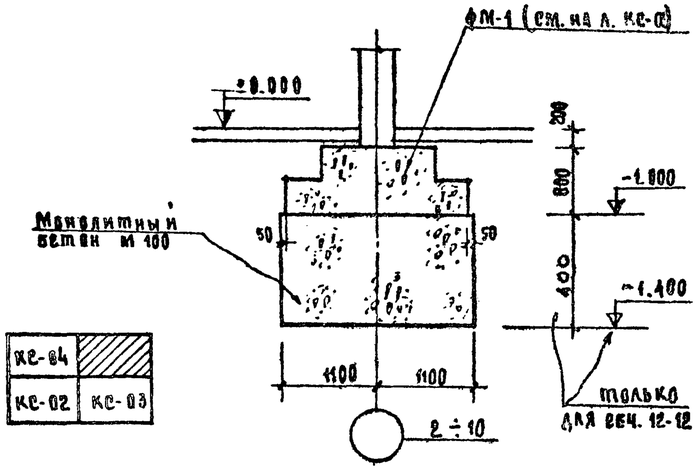

КС-04	
КС-02	КС-03

Примечание:

Данный лист читать совместно с листами КС-02 ÷ КС-08.

Нач. маст.	Горлышков		1979	ТП 294-3-28	КС
Гл. инж. мас	Покраев		Бассейн в деревоклееных конструкциях с крытыми ваннами: 50×21м с местами для зрителей и детских		
Гл. арх. пр	Гельфед			Стадия	Лист	Листов
Гл. инж. пр	Лаврова			Р	КС-05	
Проверил	Лаврова		План фундаментов в осях 6÷11, Г÷Д. Сечения 10-10, 11-11, 12-12.	ЦНИИЭП зрелищных зданий и спортивных сооружений им. В.С. Мезенцева		
Разработал	Карпушина					

Инв. № подл.

Копия верна

Типовой проект 294-3-28 Альбом 0

Развертка в осях „А"/1:6

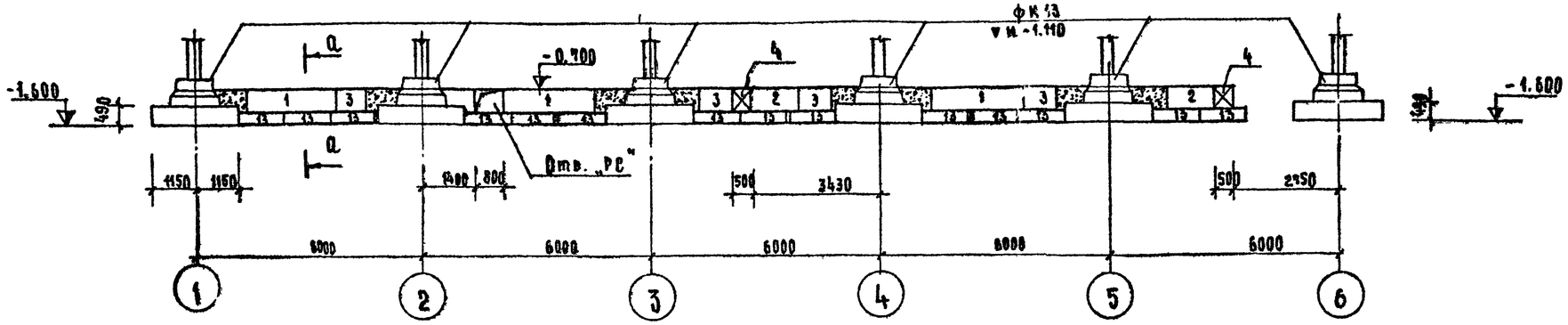

а–а

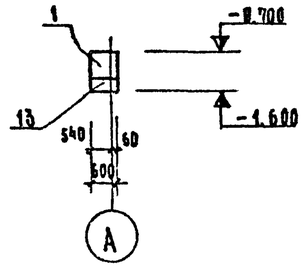

Развертка в осях А/Б:11

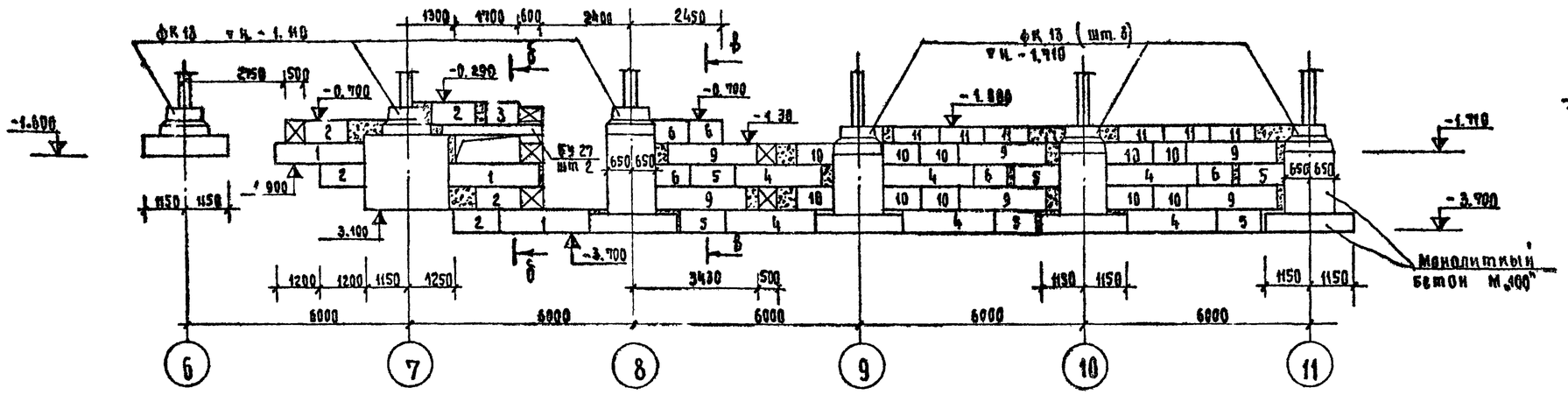

б–б

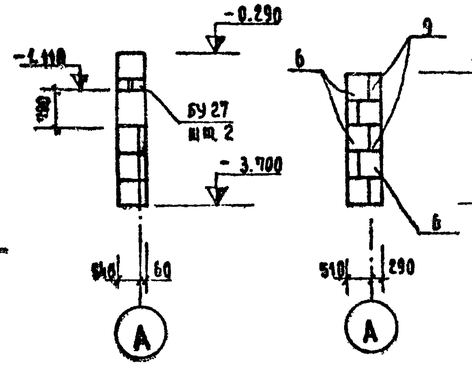

в–в

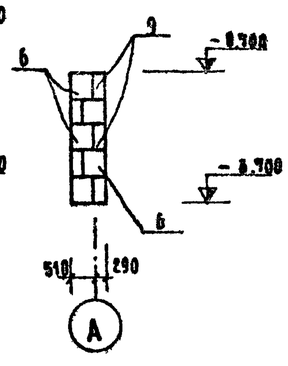

Развертка по оси „1"

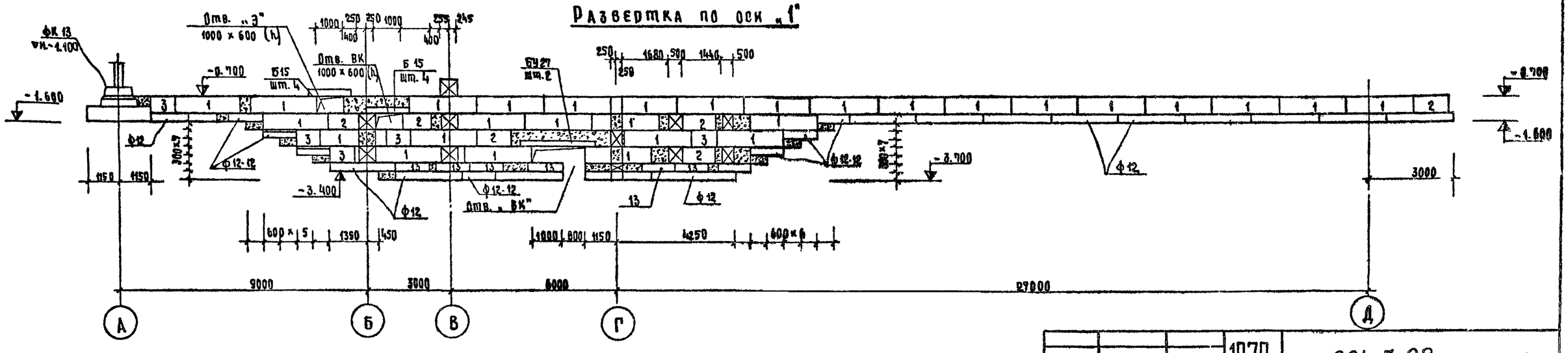

Примечание

1. Лист читать совместно с листами КС-02 ÷ КС-07

Нач. мастер.	Горбышков		1979	ТП 294-3-28	КС
Гл. инж. мастер.	Покрасс		Бассейн в деревоклеенных конструкциях / в крытыми ваннами: 50×21м с местами для зрителей и детской		
Гл. арх. пр.	Гельфер			Стадия	Лист / Листов
Гл. инж. пр.	Лаврова			Р	КС-06
Проверил	Лаврова		Развертки фундаментов в осях „А"/1÷11" и по оси „1"	ЦНИИЭП зрелищных, культурно-спортивных сооружений им. В.Г. Мельникова	
Разработал	Карпушина				

Согласовано: Отд. №1 Мирошин; Отд. №2 Гонштель; Отд. №3 Косова

Согласовано: Отд. №4 Гальман

Инв. № подл. | Подп. и дата

КОПИЯ ВЕРНА

Альбом 0

Типовой проект 294-5-28 Гомитель

Развертка в осях „В" / 1÷9

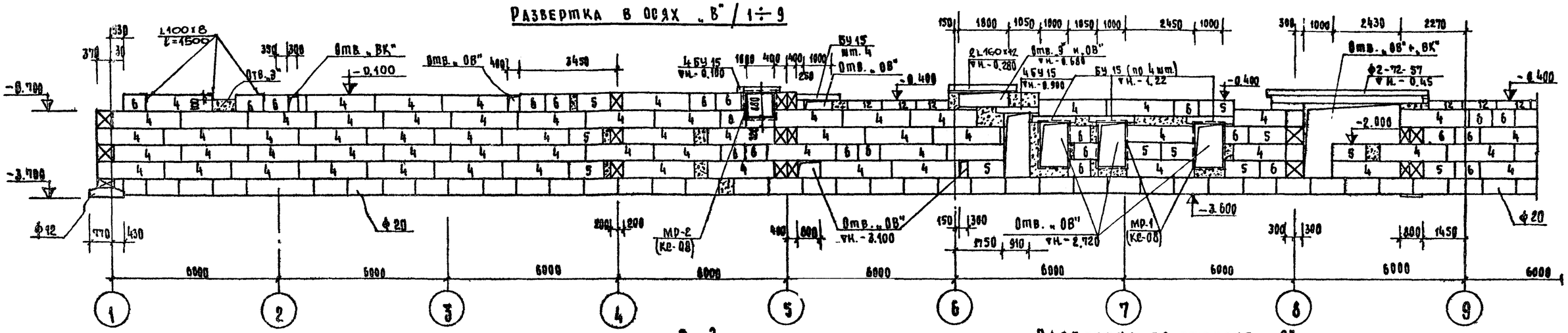

Развертка в осях „В" / 9÷11

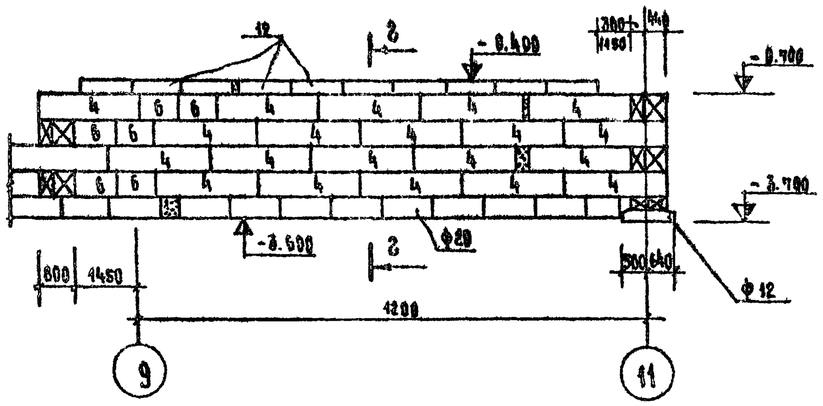

З–З

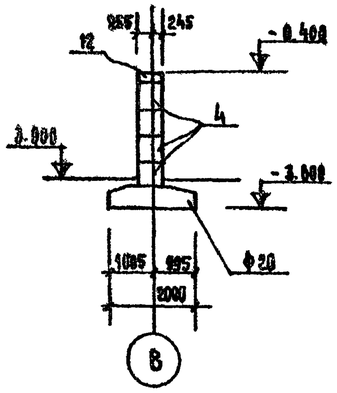

Развертка по стрелке „А"

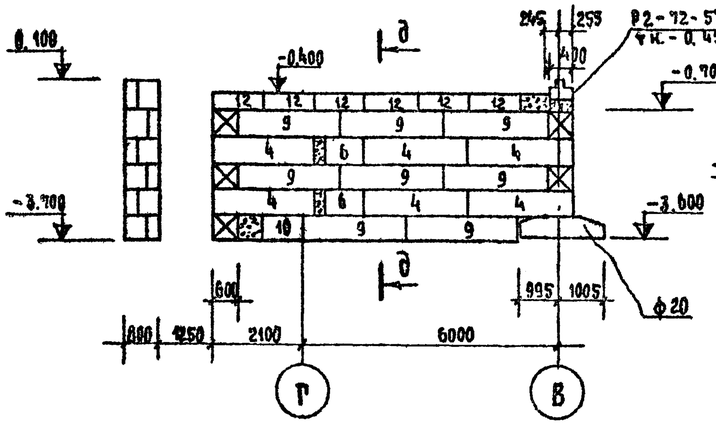

Д–Д

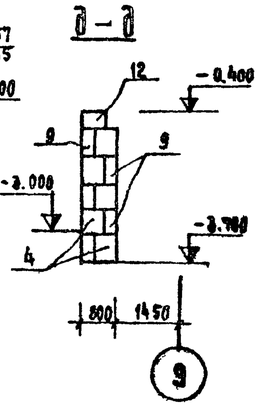

Развертка по оси „5"

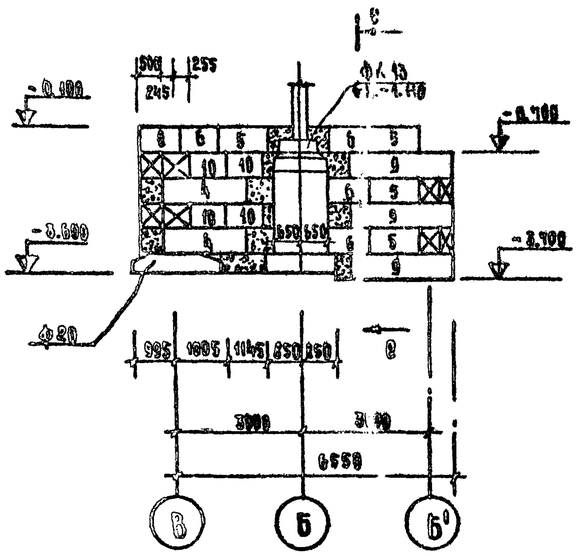

Развертка по оси „6"

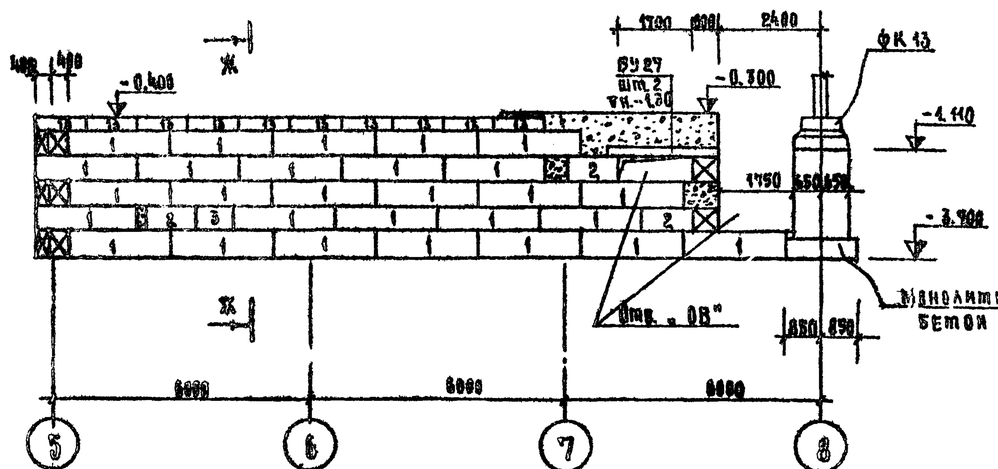

Е–Е

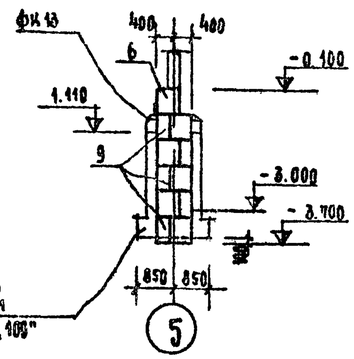

Ж–Ж

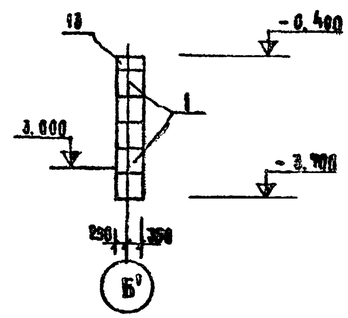

Примечание:

Данный лист читать совместно с листами КС-02 ÷ КС-06.

			1979	ТП 294-5-28		КС
			Бассейн в деревоклееных конструкциях с крытыми ваннами: 50×21м с местами для зрителей и детской			
Нач. ГИПа	Горышков				Стадия	Лист	Листов
Гл. инж. пр.	Покласс				Р	КС-07	
Гл. арх. пр.	Гельфер						
Гл. инж. пр.	Аврова		Развертки фундаментов по осям „5", „6", „В" по стрелке „А" и в осях „В" 1÷11. Вечения.		ЦНИИЭП зрелищных зданий и спортивных сооружений им. О.С. Мезенцева	
Проверил	Аврова					
Разработал	Карпчинка					

Инв. № подл. | Подп. и дата | Взам. инв. №

КОПИЯ ФЕРНА

Развертка по оси „11"

М 1:100

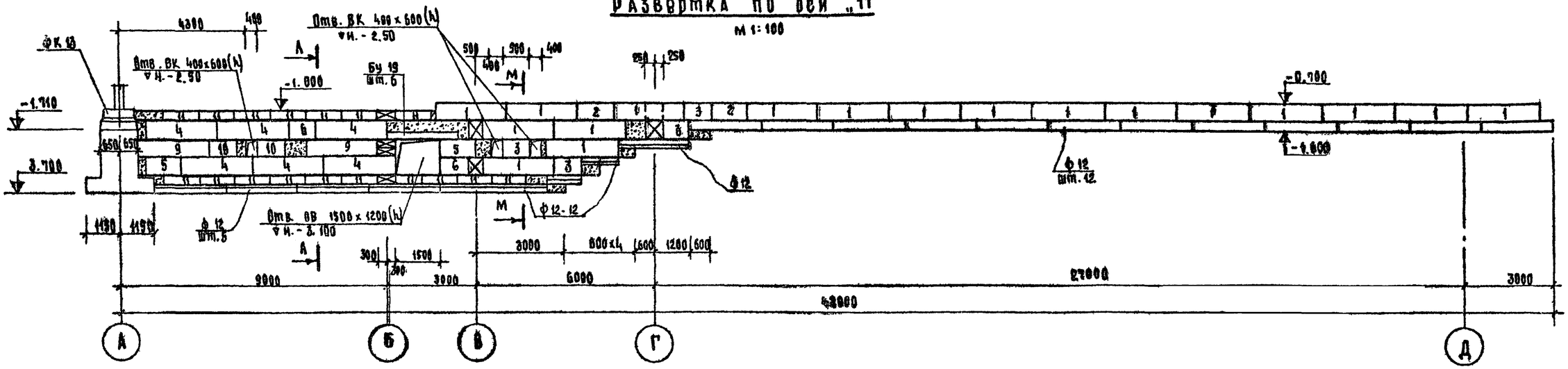

Развертка по оси „8"

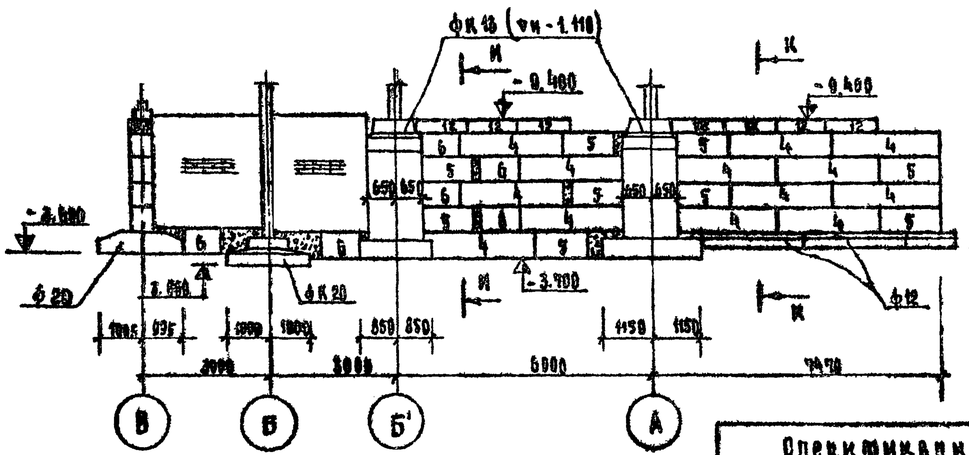

И-И

М 1:100

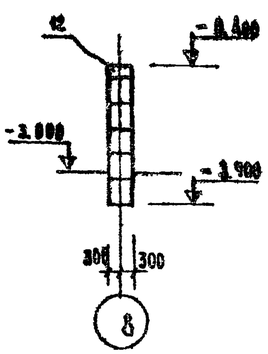

К-К

М 1:100

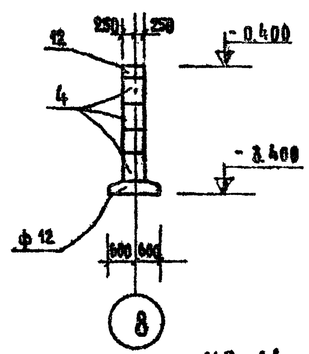

Л-Л

М 1:100

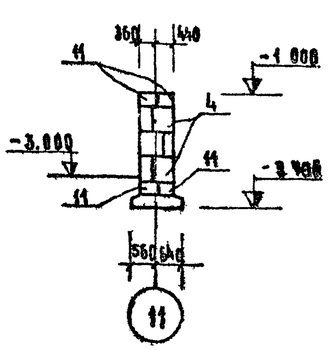

М-М

М 1:100

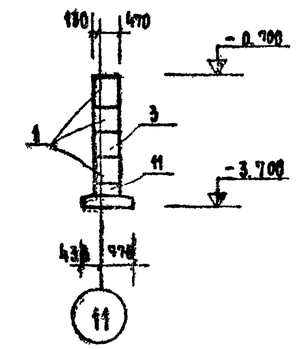

13 - 13 (Кс-04)

М 1:50

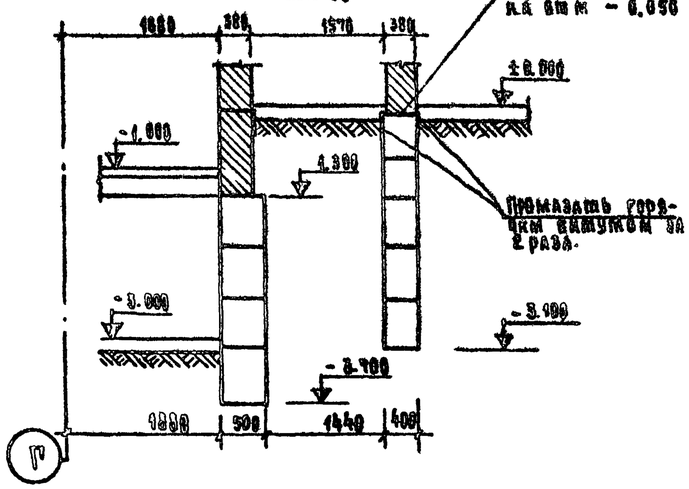

Спецификация стали на 1 изделие

Марка изделия	Кн поз.	Профиль сечение мм	Длина мм	Кол шт.	Масса, кг 1 позиц.	Масса, кг всех	Марки	ГОСТ
МР-11 шт. 3	1	L 50 х 5	1600	2	6.00	12.00	21.38	8509-72
	2	L 50 х 5	1100	2	4.15	8.30		—"—
	3	ф 8 АI	450	6	0.18	1.08		5781-61
МР-12 шт. 1	2	L 50 х 5	1100	2	4.15	8.30	45.90	8509-72
	4	L 50 х 5	980	2	3.70	7.40		—"—
	5	-б- 1 мм	3760	1	—	29.80		3560-57*

Примечание:

Данный лист читать совместно с листами КС-02 ÷ КС-07.

МР-11

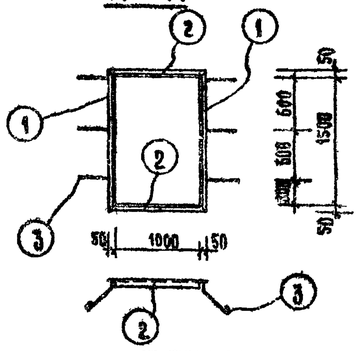

МР-12

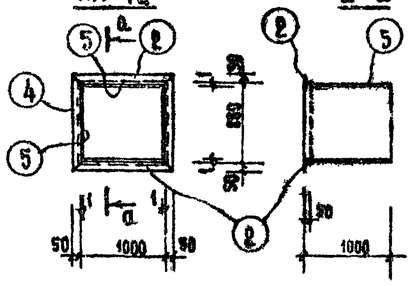

А-А

Нач. маст. Б	Горышков		1979	ТП 294-3-28	КС
Гл. инж. пр.	Покрасс		Бассейн в деревокаркасных конструкциях с крытыми ваннами: 50 х 21 м с местами для зрителей и детской		
Гл. арх. пр.	Гельфер			Стадия	Лист / Листов
Гл. инж. пр.	Лаврова				КС-08
Проверил	Лаврова		Развертки по осям „11", „8" Сечение 13-13 Рамки МР-11, МР-12.	ЦНИИЭП зрелищных зданий и спортивных сооружений им. Б.С. Мезенцева	
Разработал	Карпушина				

Альбом 0

Типовой проект 294-3-28

Согласовано

Инв. № подл. | Подп. и дата | Взам. инв. №

Типовой проект 294-3-28 Альбом 0

Развертка по оси „Д"

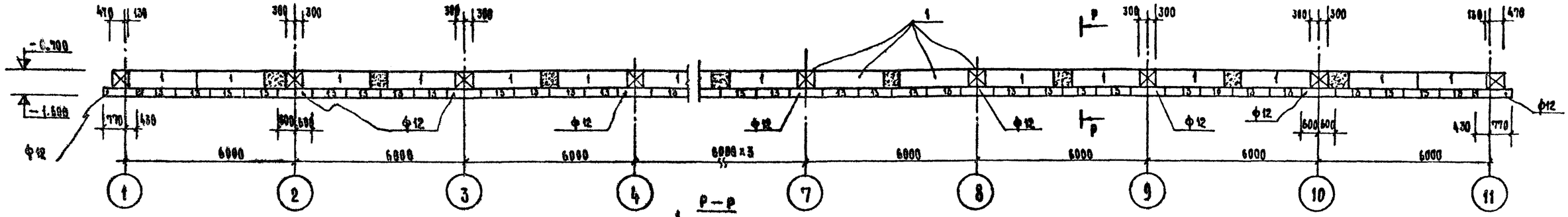

Р—Р

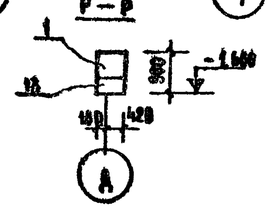

Развертка по стрелке „Б"

М 1:100

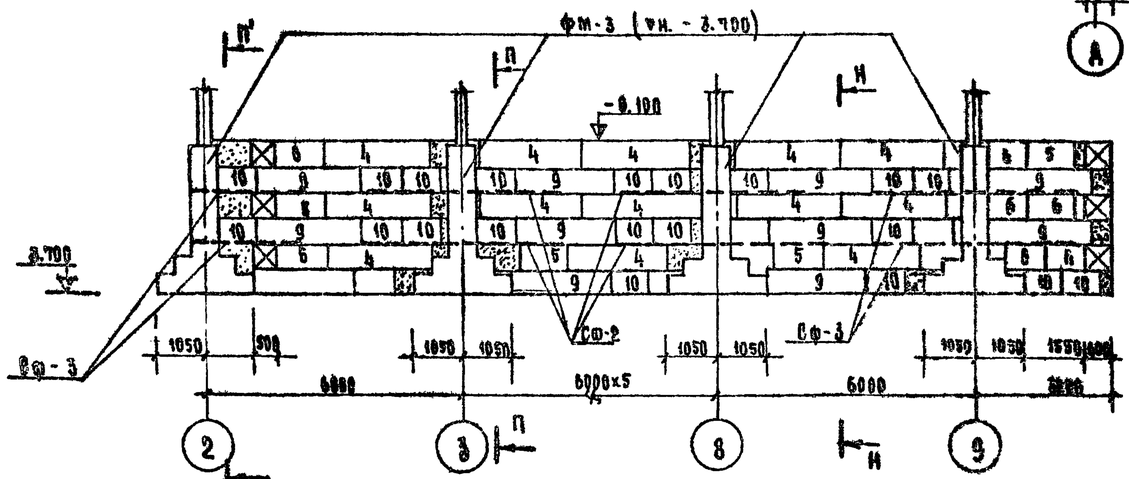

Н—Н

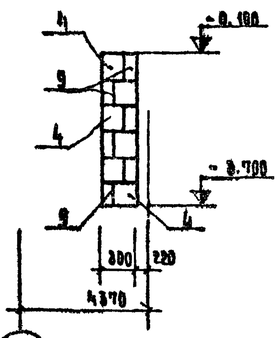

Спецификация арматуры на 1 конструкцию

Наим. констр.	Марка сварн. эл-та	№ поз.	Эскиз позиции	ф мм	Длина 1 поз. мм	Кол. поз. шт. на 1 сб. элем.	Кол. поз. шт. на все	Общ. длина м	ф мм	Длина м	Масса кг	Общ. масса кг
Фм-1 / шт. 27 / Фм-2 / шт. 9 / Фм-3 / шт. 1	Сф-1 шт. 1	1	2000	12 А III	2000	22	22	44.00	25 А III	7.20	27.75	3008.25
									12 А III	44.00	39.10	
									Итого:		66.85	
	Отд. поз.	2	1600 200	25 А III	1800	—	4	7.20				
Развертка по стрелке „Б" (шаг. 4)	Ф-2 шт. 12	3	760	8 А I	760	16	192	145.95	8 А I	486.35	192.20	192.20
		4	4400	8 А I	4400	5	60	264.00				
	Ф-3 шт. 4	3	760	8 А I	760	9	36	27.40				
		5	2450	8 А I	2450	5	20	49.00				

Фм-1

М 1:50

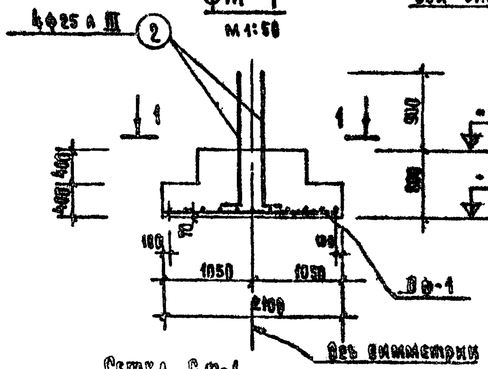

1—1

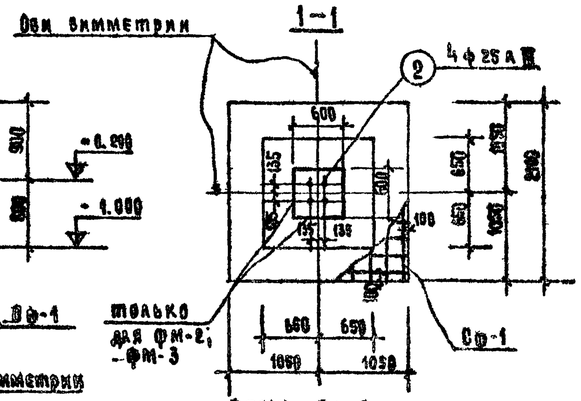

П—П (П'—П')

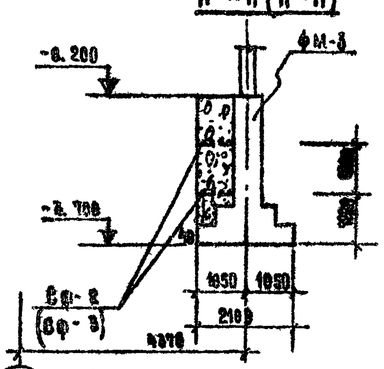

Фм-2; Фм-3

(размеры в скобках для фм-3)

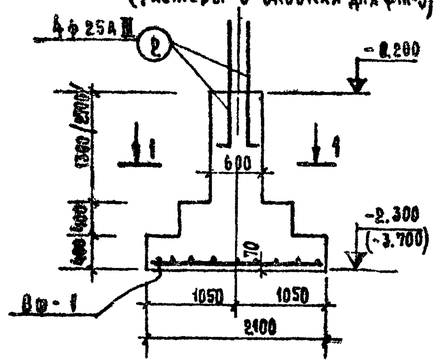

Примечания:

1. Данный лист смотреть совместно с листами КС-02÷КС-08.
2. Для фм-1; фм-2; фм-3 принять бетон М 200*
3. Объем бетона для:

фм-1 — 2,45 м³
фм-2 — 2,92 м³
фм-3 — 3,75 м³

Сетка Сф-1

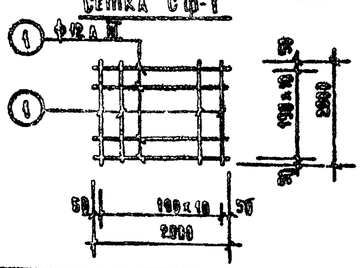

Сетка Сф-2

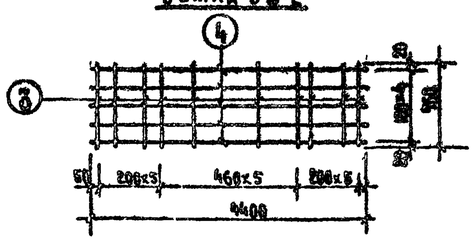

Сетка Сф-3

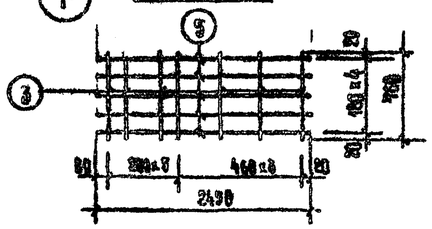

Нач. маст.	Горлышков		1979	ТП 294-3-28	КС
Гл. инж. мас.	Покраев		Бассейн в деревокаменных конструкциях с крытыми ванна-ми: 50×21м с местами для зрителей и детской		
Гл. арх. пр.	Гельфер			Стадия	Лист / Листов
Гл. инж. пр.	Каврова			Р	КС-09
Проверил	Каврова		Развертки фундаментов по осям „А", „Б". Армирование фм-1. Спецификация	ЦНИИЭП зрелищных зданий и спортивных сооружений им. Б.С. Мезенцева	
Разработал	Захарова				

Инв. № подл.

Копия верна

Типовой проект 294-3-28 Альбом 6

1-1
М 1:50

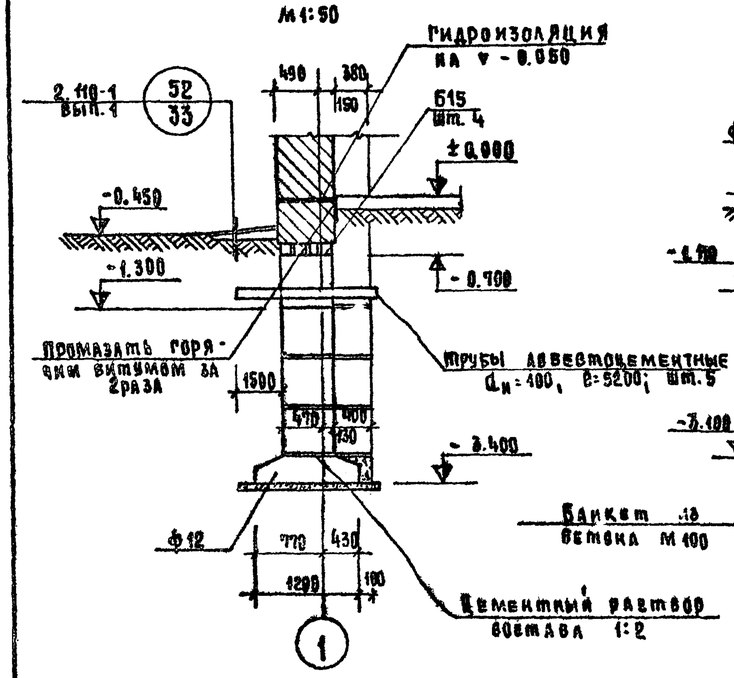

2-2
М 1:50

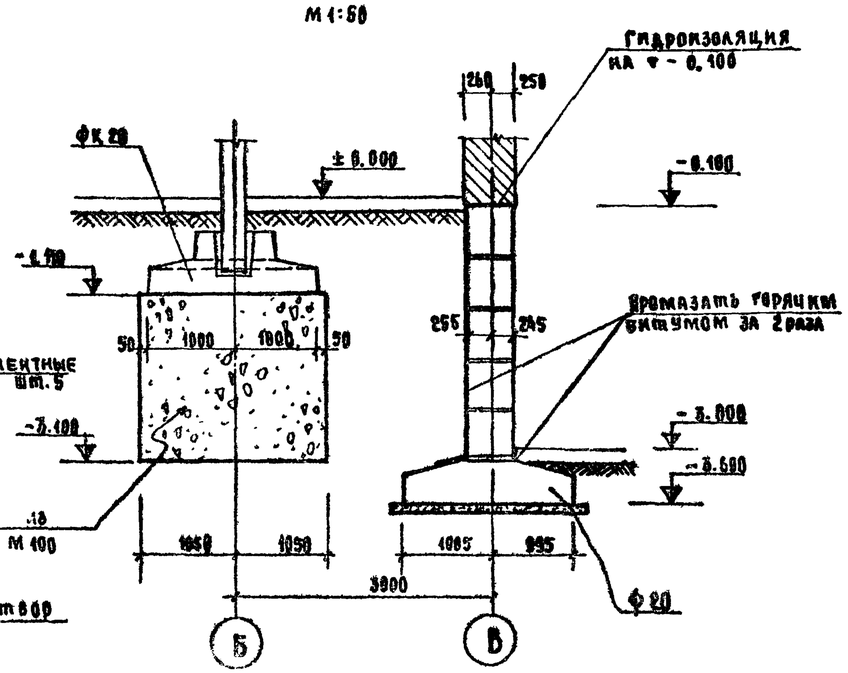

3-3
М 1:50

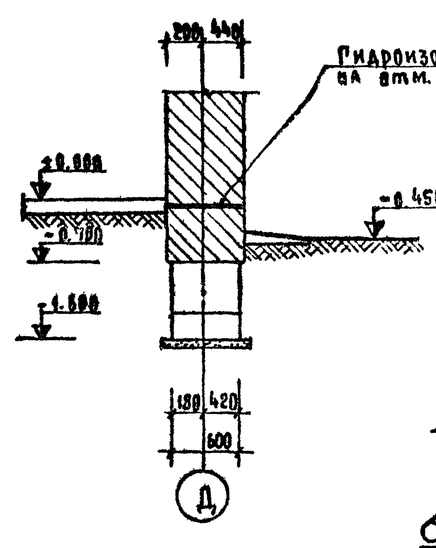

4-4
М 1:50

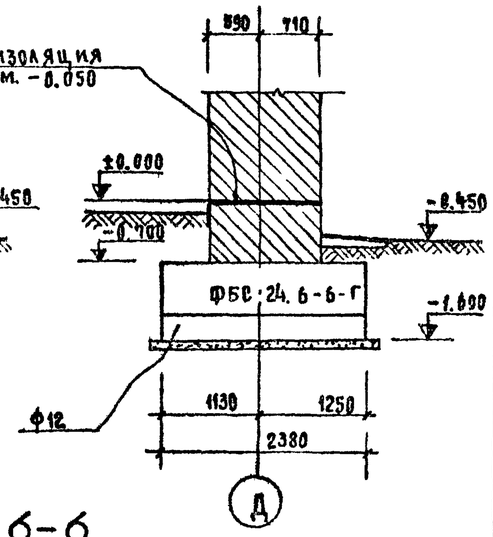

6-6
М 1:50

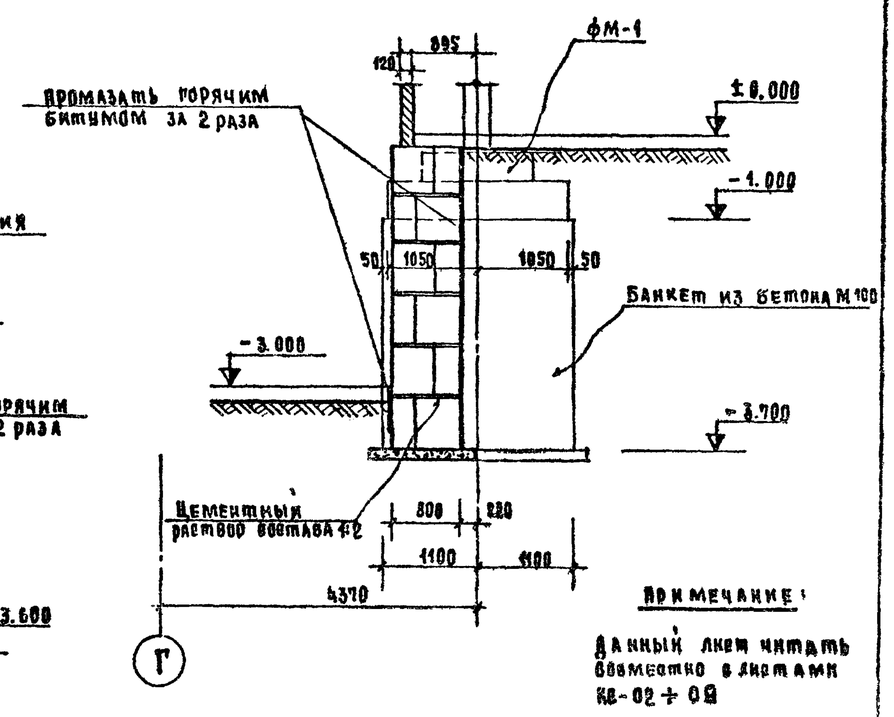

5-5
М 1:50

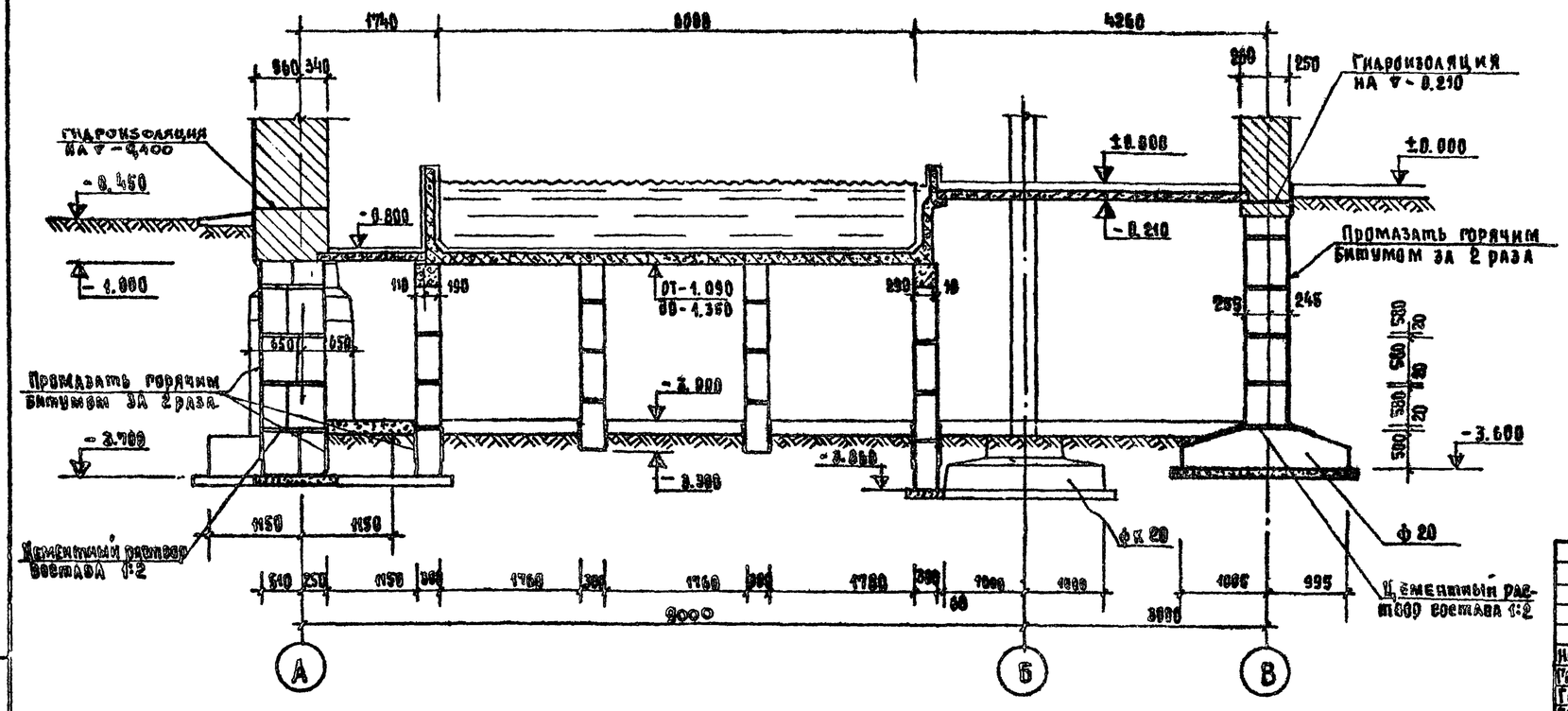

Примечание:

Данный лист читать совместно с листами КС-02 ÷ 09

			1979	ТП 294-3-28		КС
			Бассейн в деревоклененых конструкциях в Крыму, ванными: 50х21м с местами для зрителей и детскими			
Нач. маст.	Горышков			Стадия	Лист	Листов
Гл. инж. п.	Покрасс			Р	КС-010	
Гл. арх. пр.	Гельфер		Сечения фундаментов 1-1 ÷ 6-6	ЦНИИЭП зрелищных зданий и спортивных сооружений им. В.С. Мезенцева		
Гл. инж. пр.	Аврова					
Проверил	Аврова					
Разработал	Карачунина					

Копия верна

Альбом 0

Типовой проект 294-3-28

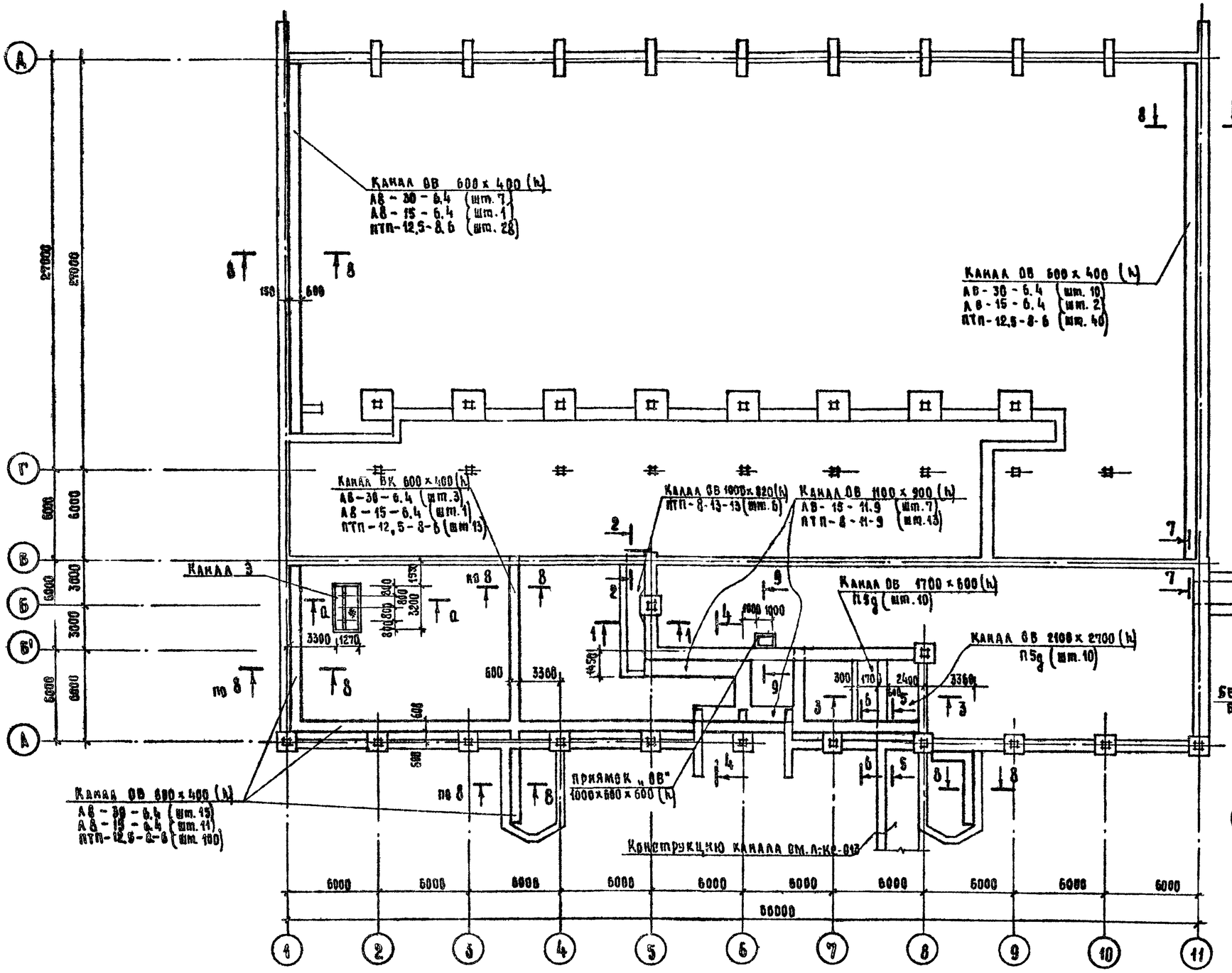

Спецификация железобетонных элементов			
Каталог ГОСТ	Наименование и марка элемента	Кол. шт.	Масса т
Лотки железобетонные			
1.219-2	АВ-30-6.4	35	0.713
	АВ-15-6.4	15	0.353
	АВ-15-11.9	7	0.800
Плиты плоские железобетонные			
1.243-2	ПТП-12.5-8-6	181	0.095
	ПТП-8-13-13	6	0.338
	ПТП-8-11-9	13	0.198
ИС-01-04 вып. 2	П5g	20	0.580

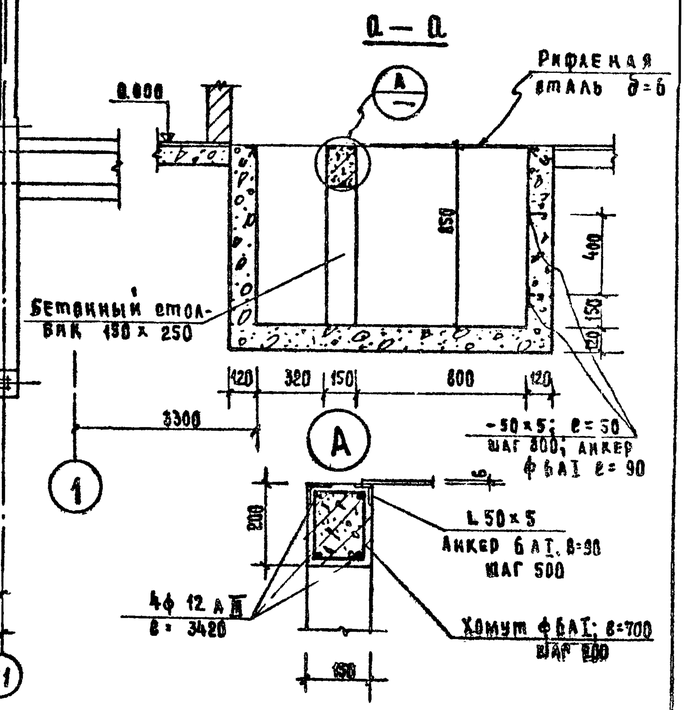

Примечания:

1. Монолитные стенки и днище каналов, приямков выполнять из бетона М 400.
2. Внутренние поверхности воздухозаборного канала замазесить.
3. В местах прохода стояков отопления (вдоль оси „А) установить над арматурой съемные крышки.
4. В местах поворотов и примыкания каналов для опоры плит предусмотреть L 63х6 (для каналов шириной 600 мм) и L 100х8 (для каналов шириной 1100 мм).
5. Конструкции наружных сетей см. лист КС-013.
6. Данный лист читать совместно с листами КС-02 ÷ КС-016.

Изм.	Кол.уч.	Лист	№ док.	Подпись	Дата		
Отд. гл.							
Отд. гл. спец.							
Гл. спец.							
Согласовано:							

Нач. маст.	Корышков		1979	ТП 294-3-28			КС
Гл. инж. пр.	Покрасс		Бассейн в деревоклеенных конструкциях с крытыми ваннами: 50х21 м с местами для зрителей и детей				
Гл. арх. пр.	Гельфер				Стадия	Лист	Листов
Гл. инж. пр.	Лаврова				Р	КС-011	
Проверил	Лаврова		План подпольных каналов. Спецификация ж.б. элементов				
Разработал	Карпушина				Зрелищных зданий и спортивных сооружений им. Б.С. Мезенцева		

Альбом V

Типовой проект 294-3-28

1–1
М1:50

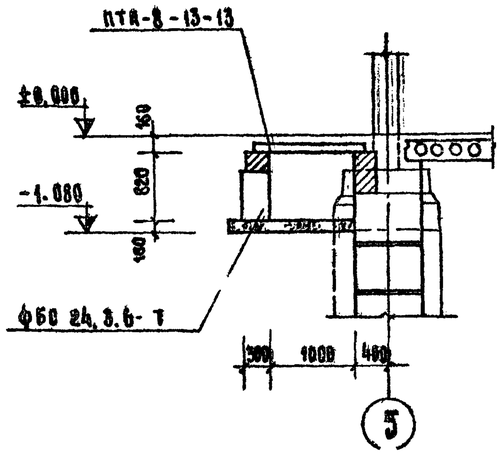

2–2
М1:50

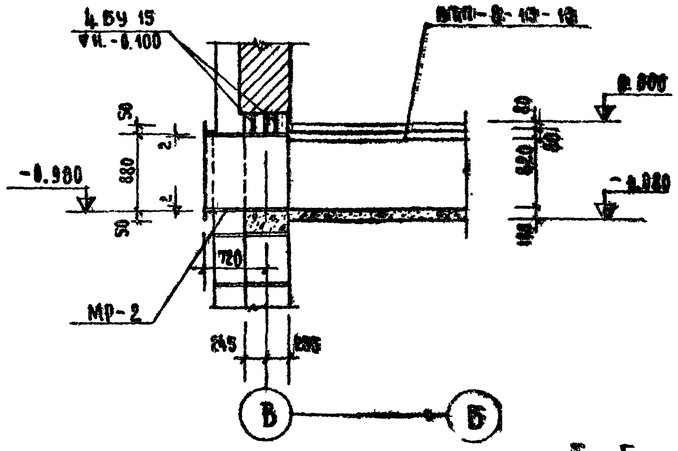

3–3
М1:50

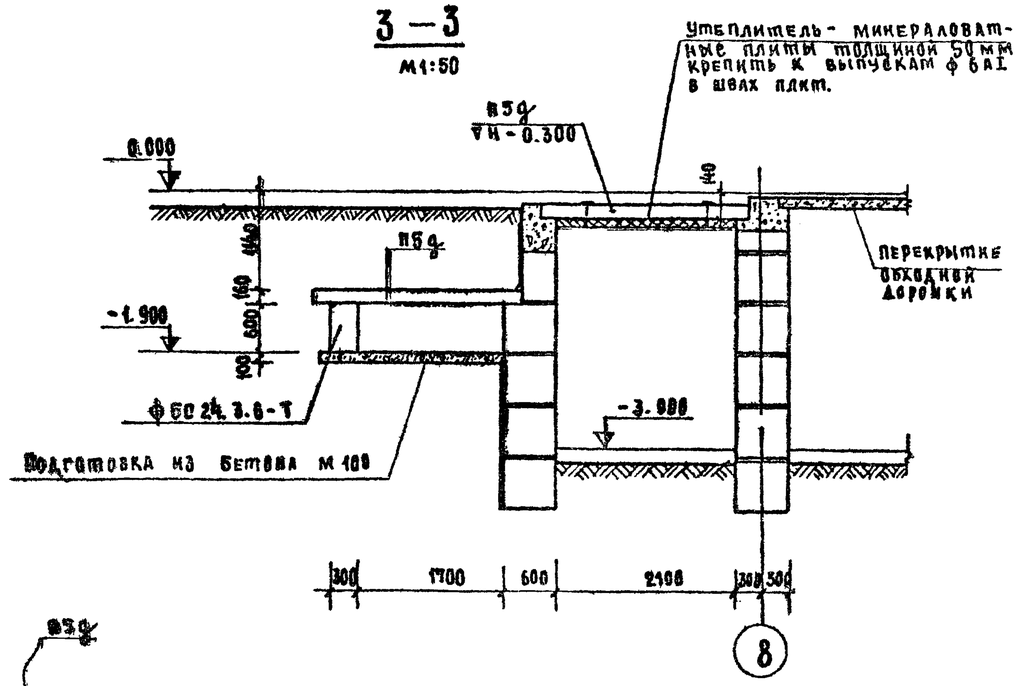

4–4
М1:50

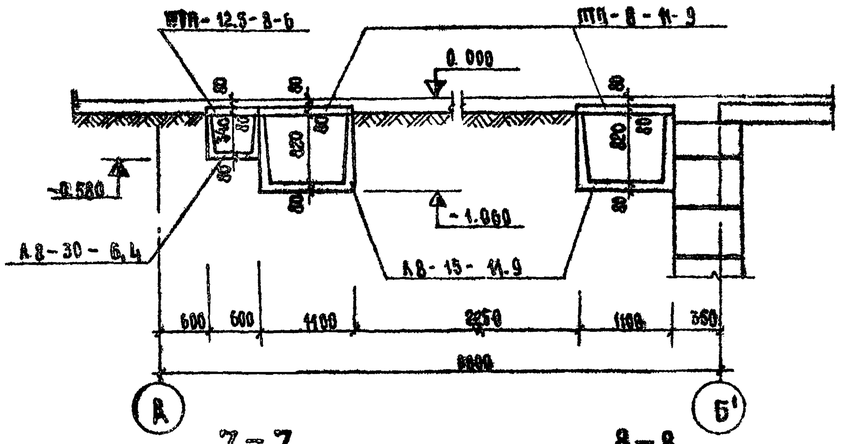

5–5
М1:50

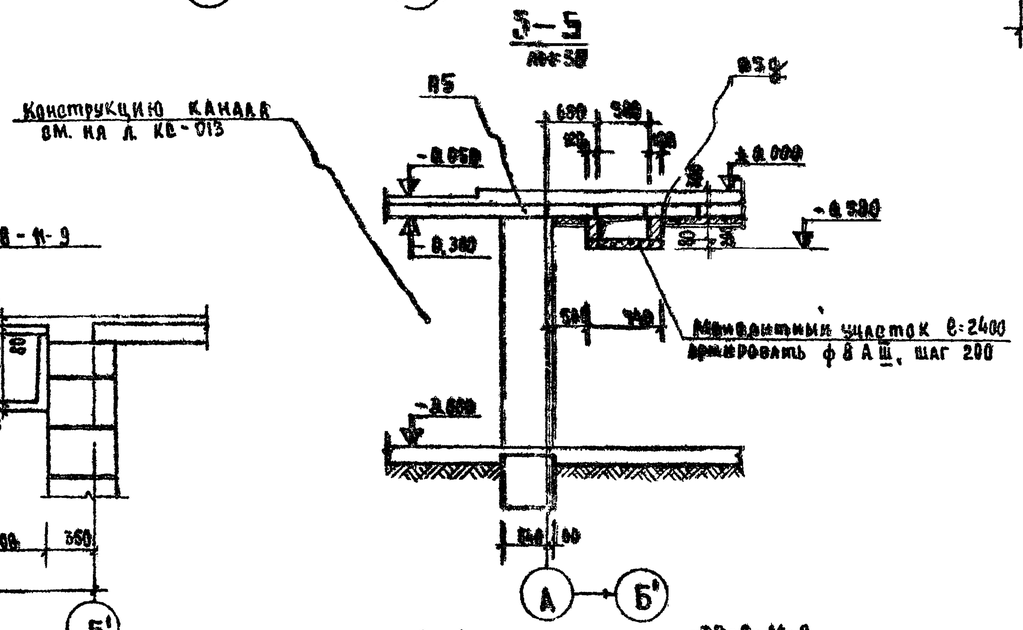

9–9
М1:50

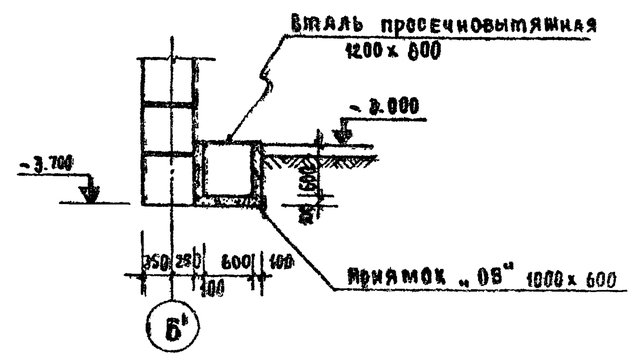

7–7

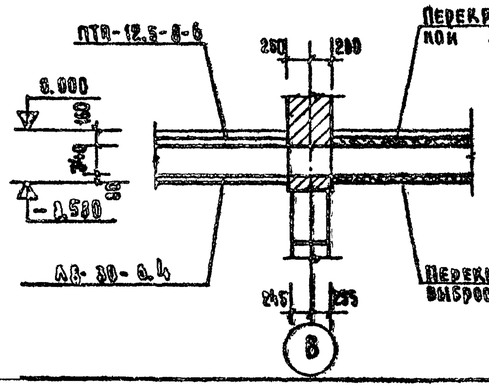

8–8

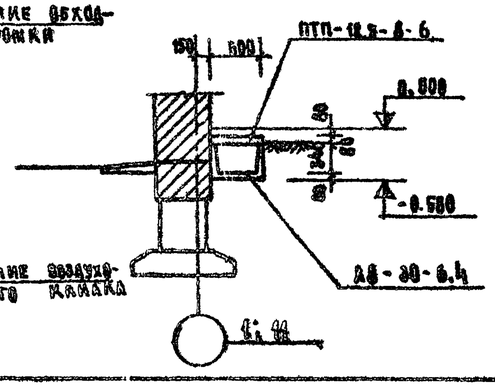

6–6
М1:50

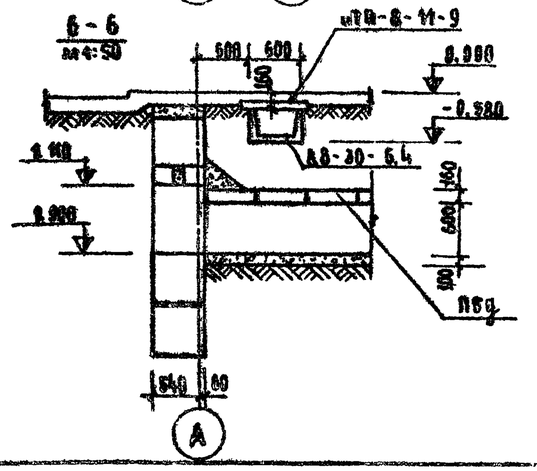

Примечание:

Данный лист читать вместе с листами КС-02 ÷ КС-09, КС-011.

Нач.маст.	Горлышков		1979	ТП 294-3-28	КС
Гл. инж.мас.	Покрасс		Бассейн в деревоклееных конструкциях с крытыми ваннами: 50×21м с местами для зрителей и детской		
Гл. арх. пр.	Гельфер			Стадия	Лист	Листов
Гл. инж. пр.	Лаврова			Р	КС-012	
Проверил	Лаврова		Сечения подпольных каналов 1-1 ÷ 9-9.	Зрелищных зданий и спортивных сооружений им. В.Е. Мезенцева		
Разработал	Карпушина					

Инв. № подл. | Подп. и дата | Взам. инв. №

Согласовано

Гл. инж. проекта Кальмин

Гл. инж. пр. Гонтмахер

Гл. арх. пр. Коева

Копия верна

Типовой проект 294-3-28 Альбом 5

Фрагмент генплана

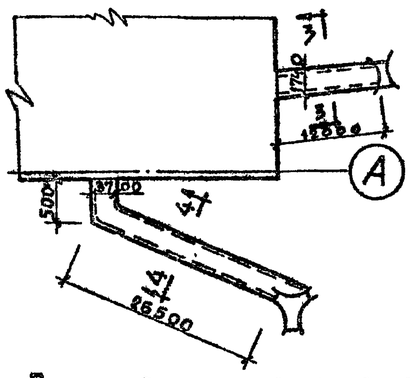

План фундаментов воздухозаборной шахты

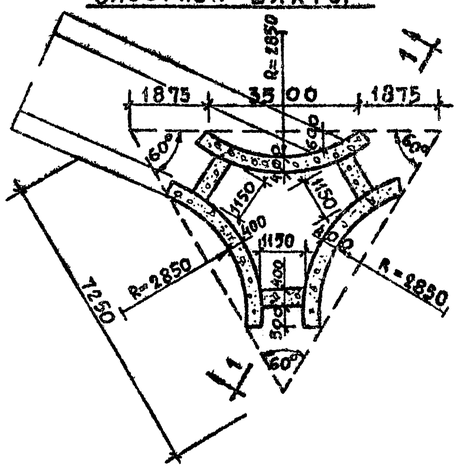

План фундаментов выбросной шахты

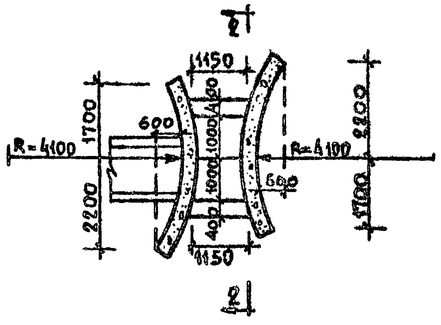

1-1

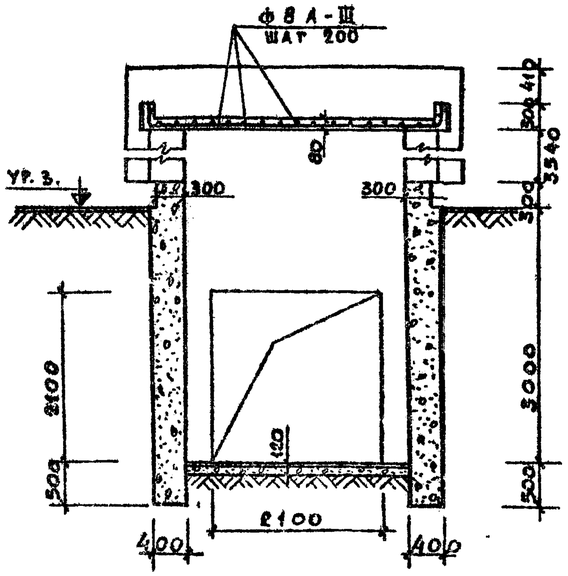

2-2

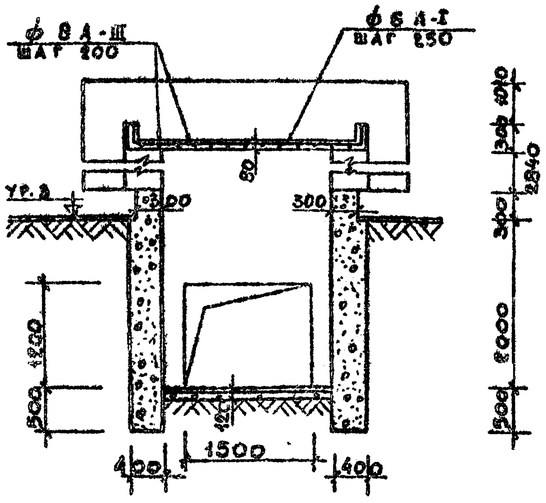

3-3

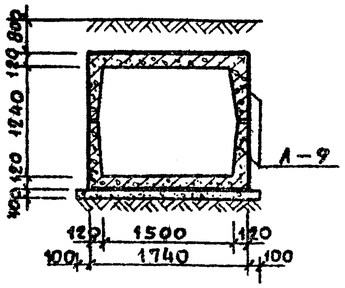

4-4

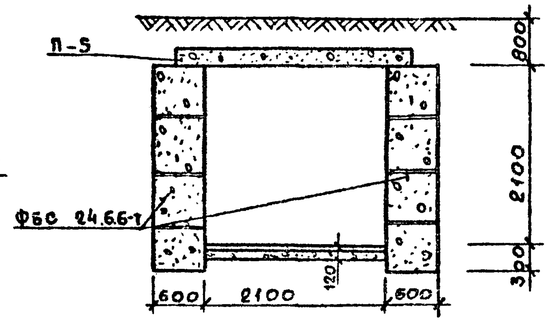

Таблица расхода материалов

Наименов. конструк.	Наименов. элемента	Марка бетона	Расход стали на 1м³ бетона кг	На 1 элемент: бетон м³	На 1 элемент: сталь кг	Лист проекта
Воздухозаборная шахта	Фундаменты монолитн.	150	—	24,8	—	КС-013
	Перекрытие	200	38,0	1,07	40,0	—"—
						—"—
Выбросная шахта	Фундаменты монолитные	150	—	17,1	—	—"—
	Перекрытие	200	40,0	0,38	15,0	—"—

Спецификация ж.б. элементов

Поз. обознач.	Каталог ГОСТ	Наименован. и марка эл-та	Кол. шт.	Масса т
Блоки бетонные для стен каналов				
	ГОСТ 13579-78	ФБС 24.6.6.-Т	104	1,96
Канальные плиты				
	ИС-01-04в2	П-5	9	2,88
Железобетонные лотки				
	ИС-01-04.6.2	А-9	8	2,42

Примечания:

1. Данный лист рассматривать совместно с листами АС-41, АС-42.
2. Расположение шахт дано на схеме генплана.

			1979	ТП 294-3-28	КС	
			Бассейн /в деревоклееных конструкциях/ с крытыми ваннами 50×21 м с местами для зрителей и детской			
Нач. маст.	Горлышков			Стадия	Лист	Листов
Гл. инж. пр.	Покрасс			Р	КС-013	
Гл. арх. пр.	Гельфер					
Гл. инж. пр.	Аброва		План и сечения выбросного и воздухозаборного каналов. Перекрытия шахт.	ЦНИИЭП зрелищных зданий и спортивных сооружений им. В.С. Мезенцева		
Проверил	Полтавская					
Гл. работал	Шашина					

Инв. № подл.

Киевский проект 294-3-28 Альбом 0

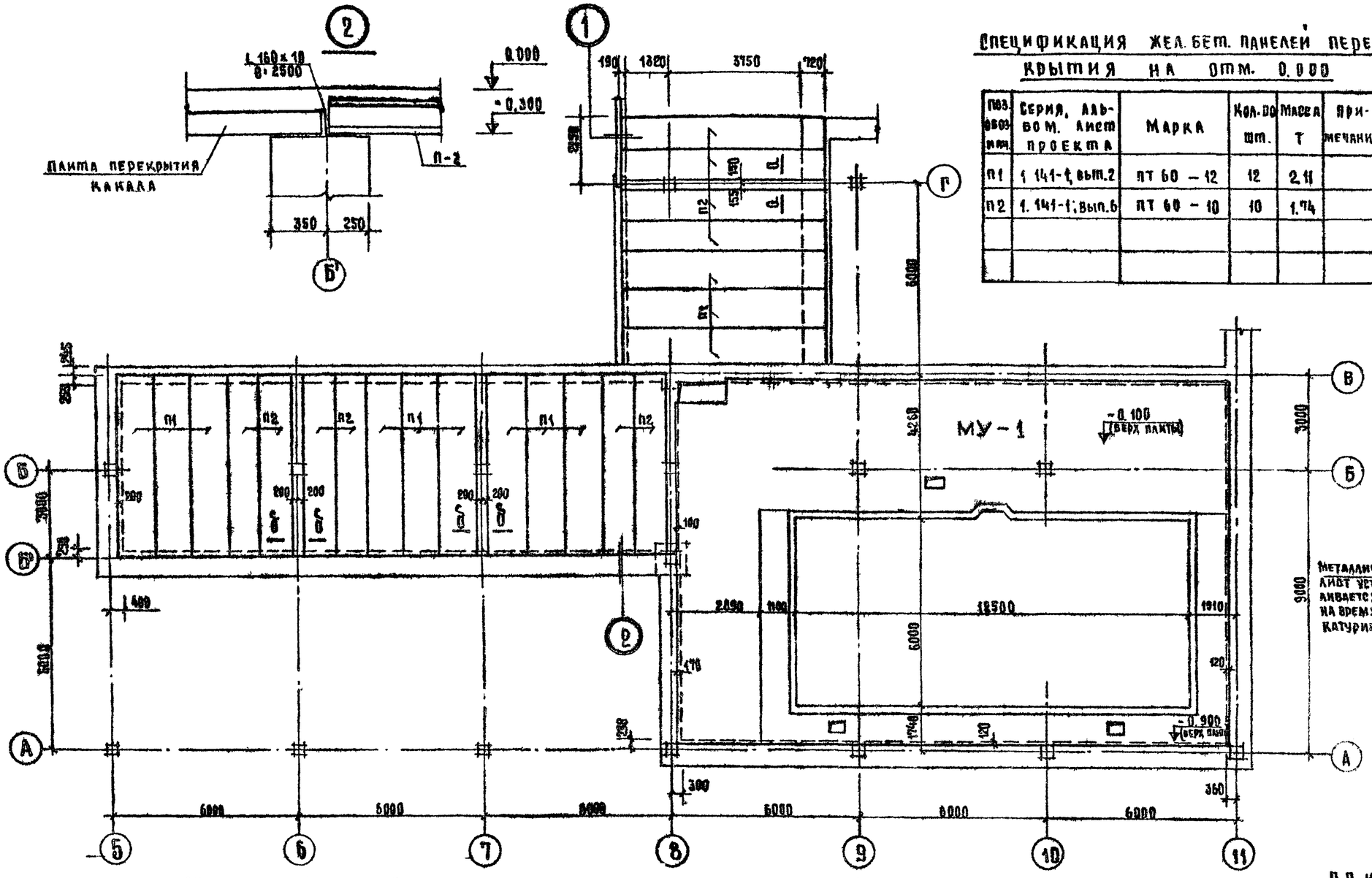

Спецификация жел. бет. панелей перекрытия на отм. 0.000

Поз. обозн.	Серия, альбом, лист проекта	Марка	Кол. до шт.	Масса т	Примечания
П1	1.141-1, вып.2	ПТ 60 – 12	12	2.11	
П2	1.141-1, вып.6	ПТ 60 – 10	10	1.74	

Деталь обогреваемой скамьи

Плитка керамическая для внутренней облицовки стен
Цементный раствор
Штукатурная сетка
Арматурная сетка 100|100|6|6

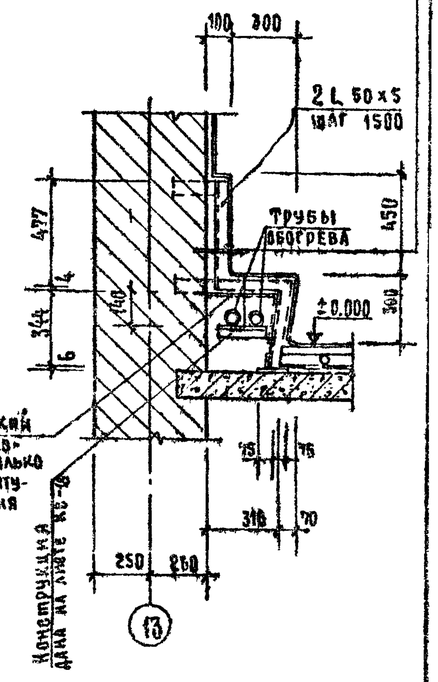

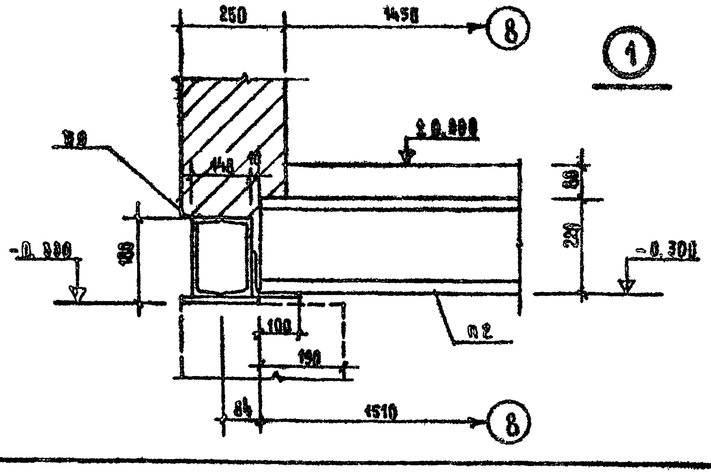

Деталь обходной дорожки на ▽± 0.000

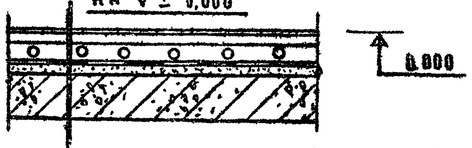

Керамическая плитка (ГОСТ 6787-69) на цементном растворе – 30
1 слой пергамина
Песок и мелкий щебень – 50
Гидроизоляция – 2 слоя гидроизола на битумной мастике – 10
Цементная стяжка – 20
Железобетонная монолитная плита – 110

Примечания.

1. Монолитный участок МУ-1 см. лист КС-015
2. Металлический каркас обогреваемой скамьи в спецификациях не учтен.
3. Армирование по сеч. а–а, б–б дано на листе КС-016

Нач. маст.	Горлышков		1979	ТП 294-3-28	КС
Гл. инж. пр.	Покрасс		Бассейн в деревоклеевых конструкциях с крытыми ваннами: 50×24 м с местами для зрителей и детской		
Гл. арх. пр.	Гельфер			Стадия	Лист	Листов
Гл. инж. пр.	Каврова			Р	КС-014	
Проверил	Каврова		План перекрытия на отм. 0.000 узлы 1; 2, детали обогреваемой обходной дорожки и скамьи.	ЦНИИЭП зрелищных зданий и спортивных сооружений им. Б.С. Мезерницкого		
Разработал	Полтавская					

Инв. № подл. | Подп. и дата | Взам. инв. № | Инв. № дубл. | Подп. и дата | Подпись и дата | Инв. № подл.

Гонкиталь | Косова

Копия верна

Альбом 0

Типовой проект 294-3-28

МУ-1

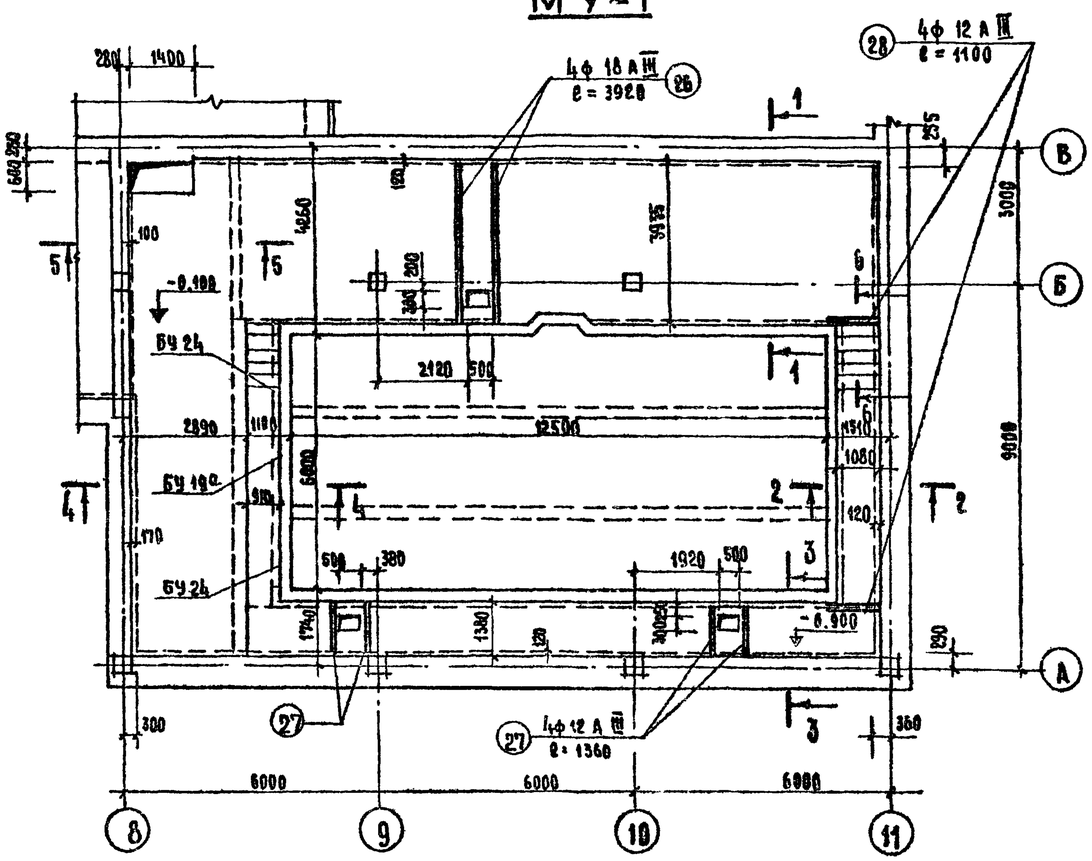

4 — 4

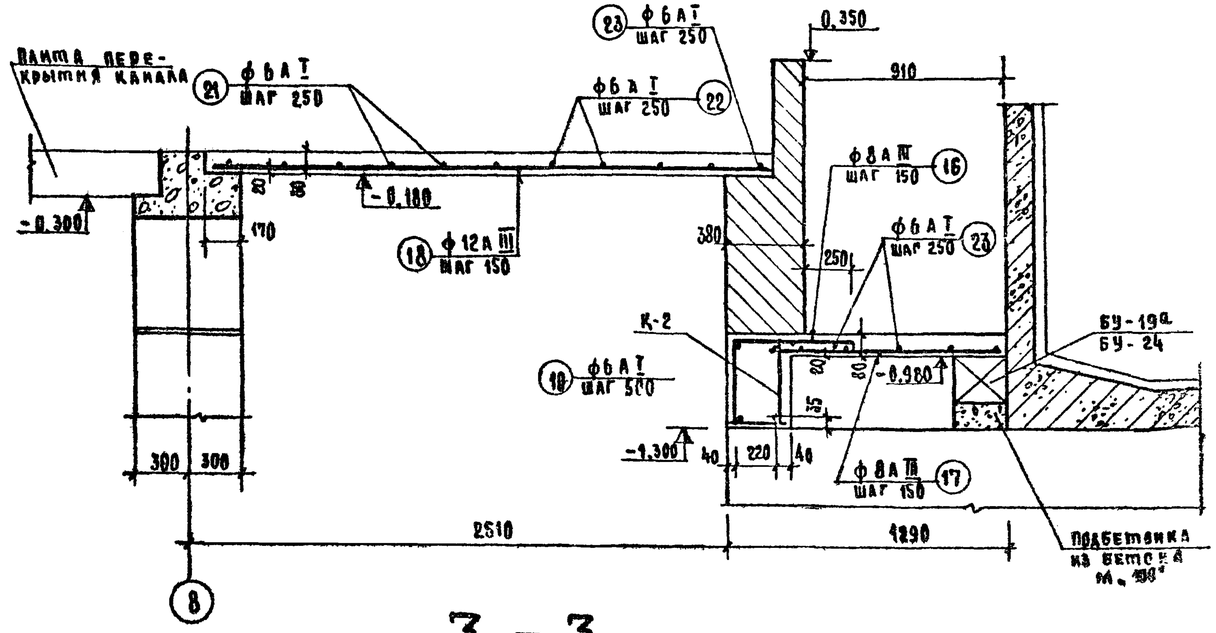

3 — 3

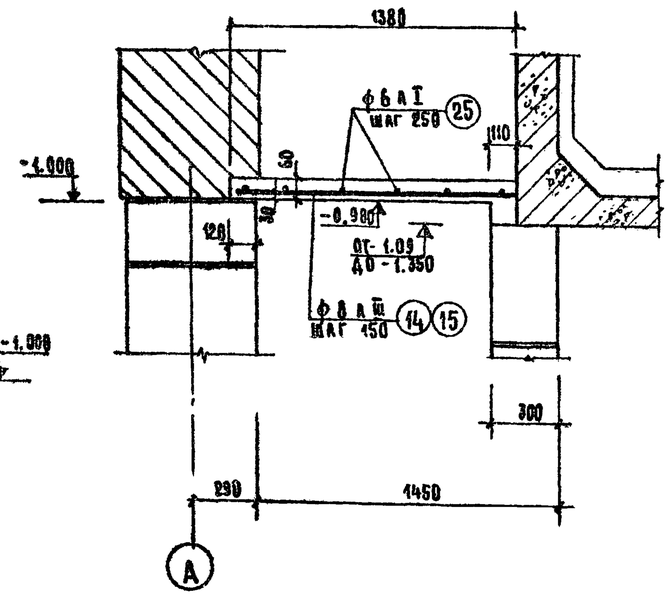

1 — 1

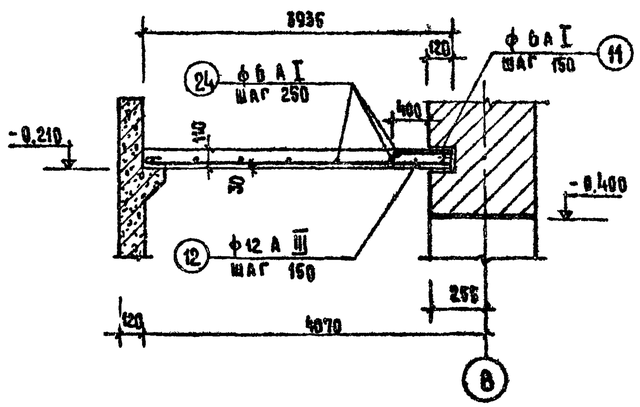

2 — 2

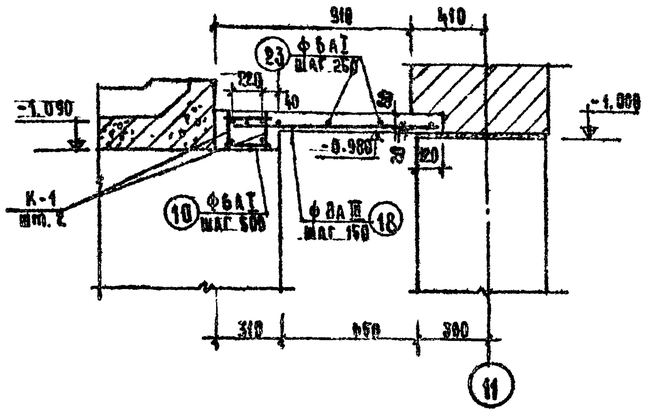

Примечания

1. Данный лист читать совместно с листами КС-014, 015
2. Сечение 1-1, деталь обходной дорожки и обогреваемой скамьи см. КС-016, КС-014

			1979	ТП 294-3-28		КС
			Бассейн в деревоклеевых конструкциях с крытыми ваннами: 50х21м с местами для зрителей и детской			
Нач. маст.	Ворлышков			Стадия	Лист	Листов
Гл. инж. маг.	Покрасс			Р	КС-015	
Гл. арх. пр.	Гельфер					
Гл. инж. пр.	Каврова		Перекрытие на отм. 0.000 монолитный участок МУ-1 Сечения 1-1 ÷ 4-4.	Зрелищных зданий и спортивных сооружений ЦНИИЭП		
Проверил	Полтавская					
Разработал	Суворова					

Инв. № подл. | Взам. инв. № | Подпись и дата

Согласовано

Подпись | Дата | Инв. № подл.

КОПИЯ ВЕРНА

Типовой проект 294-3-28 Альбом 8

5–5

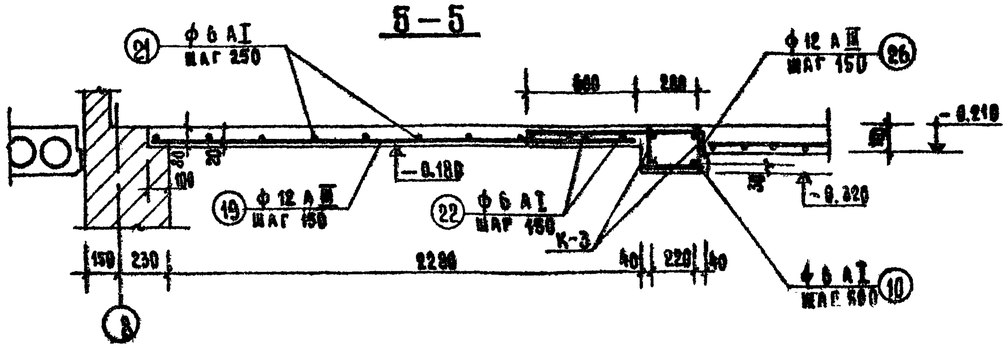

6–6

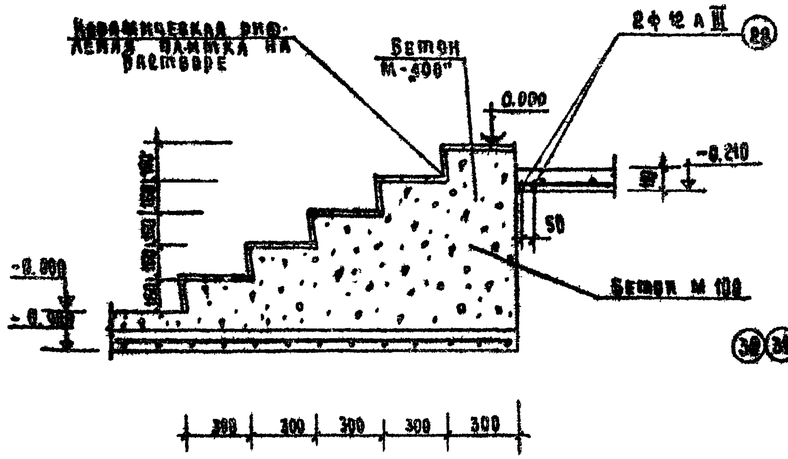

0–0, 6–6

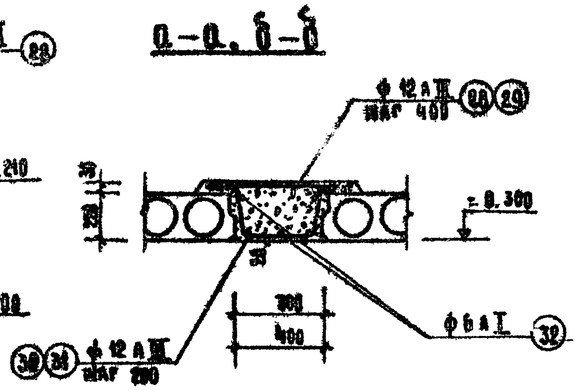

К-1

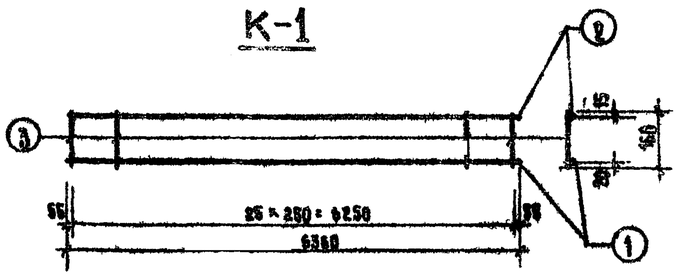

К-2

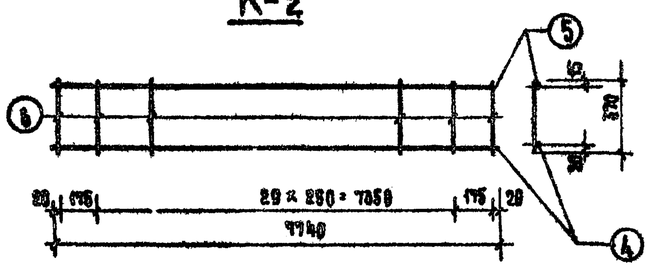

К-3

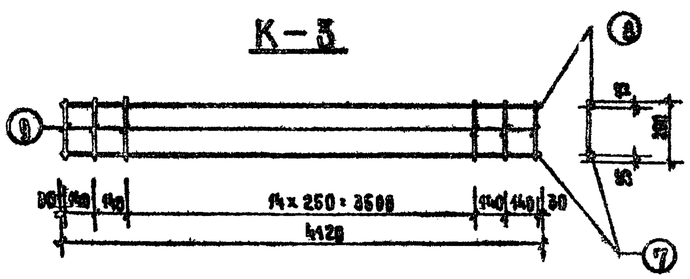

Примечания:

1. Сварку каркасов производить в соответствии с ГОСТ 14098-69.
2. Данный лист читать совместно с листами КС-014, 015

Спецификация арматуры на монолитные уч-ки

Нахлестка констр.	Марка сварного эл-та	NN п.п.	Эскиз	ф мм	Длина мм	Кол. шт. на 1 эл-т	Кол. шт. на все	Общая длина м	Выборка арматуры ф мм	Длина м	Масса кг	Всего
МУ-1	К-1 шт. 2	1	6360	18 АIII	6360	1	2	12.72	6 АI	41.62	9.24	1057.6
		2	6360	12 АIII	6360	1	2	12.72	12 АIII	36.1	32.05	
		3	160	6 АI	160	26	52	8.32	18 АIII	36.1	72.03	
	К-2 шт. 2	4	7740	18 АIII	7740	1	2	15.5				
		5	7740	12 АIII	7740	1	2	15.5		Итого	113.3	
		6	370	6 АI	370	32	64	23.9				
	К-3 шт. 2	7	4120	18 АIII	4120	1	2	7.84				
		8	3920	12 АIII	3920	1	2	7.84				
		9	200	6 АI	200	16	32	6.4				
	Отдельные стержни	10	270	6 АI	270	58	58	15.7	6 АI	680.9	151.15	
		11	630	6 АI	650	98	98	63.7	8 АIII	273.6	108.9	
		12	3920	12 АIII	3920	102	102	399.8	12 АIII	730.1	648.33	
		13	980	8 АIII	980	52	52	51.0	18 АIII	13.7	37.4	
		14	1360	8 АIII	1360	93	93	126.5				
		15	1760	8 АIII	1760	7	7	12.3		Итого	945.8	
		16	620	8 АIII	620	52	52	32.2				
		17	1030	8 АIII	1030	52	52	53.6				
		18	2620	12 АIII	2620	49	49	128.4				
		19	2360	12 АIII	2360	25	25	59.0				
		20	10г 880 150	12 АIII	1100	26	26	28.6				
		21	10960	6 АI	10960	6	6	65.8				
		22	11680	6 АI	11680	7	7	81.76				
		23	7740	6 АI	7740	12	12	92.9				
		24	Обц.	6 АI	—	—	—	260.1				
		25	Обц.	6 АI	—	—	—	89.1				
		26	3920	18 АIII	3920	4	4	15.7				
		27	1360	12 АIII	1360	8	8	10.9				
		28	1100	12 АIII	1100	4	4	4.4				
МУ сечения 0–0, 6–6	Доп. стержни	28	640	12 АIII	640	15	15	9.6	6 АI	85.2	18.6	128.6
		29	640	12 АIII	640	15	30	19.2	12 АIII	125.1	110.0	
		30	170 320	12 АIII	1070	30	30	32.1				
		31	270 370	12 АIII	1070	30	60	64.2		Итого	128.6	
		32	5680	6 АI	5680	5	15	85.2				

Табличка расхода материалов

Наименов. конструк.	Наименов. элемента	Марка бетона	Расход стали на 1 м3 бетона	На 1 эл-т: бетон м3	На 1 эл-т: сталь кг	Кол. шт.	На все эл-ты: бетон м3	На все эл-ты: сталь кг	Лист проекта
МУ-1	Плита	200	81.9	11.54	945.8	1	11.54	945.8	КС-015
	Балка	200	66.9	1.69	113.3		1.69	113.3	
Сеч. 0–0	Балка	200	105.0	0.4	42.0	1	0.4	42.0	КС-016
Сеч. 6–6	Балка	200	82.0	0.53	43.3	2	1.06	86.6	

Гл. инж. проекта	Горяшков		1979	ТП 294-3-28		КС
Гл. инж. мастер.	Покрасс		Бассейн в деревоклеенных конструкциях с крытыми ванными: 50×21 м, с местами для зрителей и детской			
Гл. арх. пр-та	Гельфер				Стадия	Лист	Листов
Гл. инж. пр-та	Лаврова				Р	КС-06	
Проверил	Полтавская		Перекрытие на отм. 0.000 МУ-1. Сечение 5–5 ÷ 6–6; армирование по сеч. 0–0, 0–0. Спецификация		ЦНИИЭП зрелищных зданий и спортивных сооружений им. Б.С. Мезенцева	
Разработал	Суворова					

Инв. № подл.

Альбом I

Типовой проект 294-3-28

План

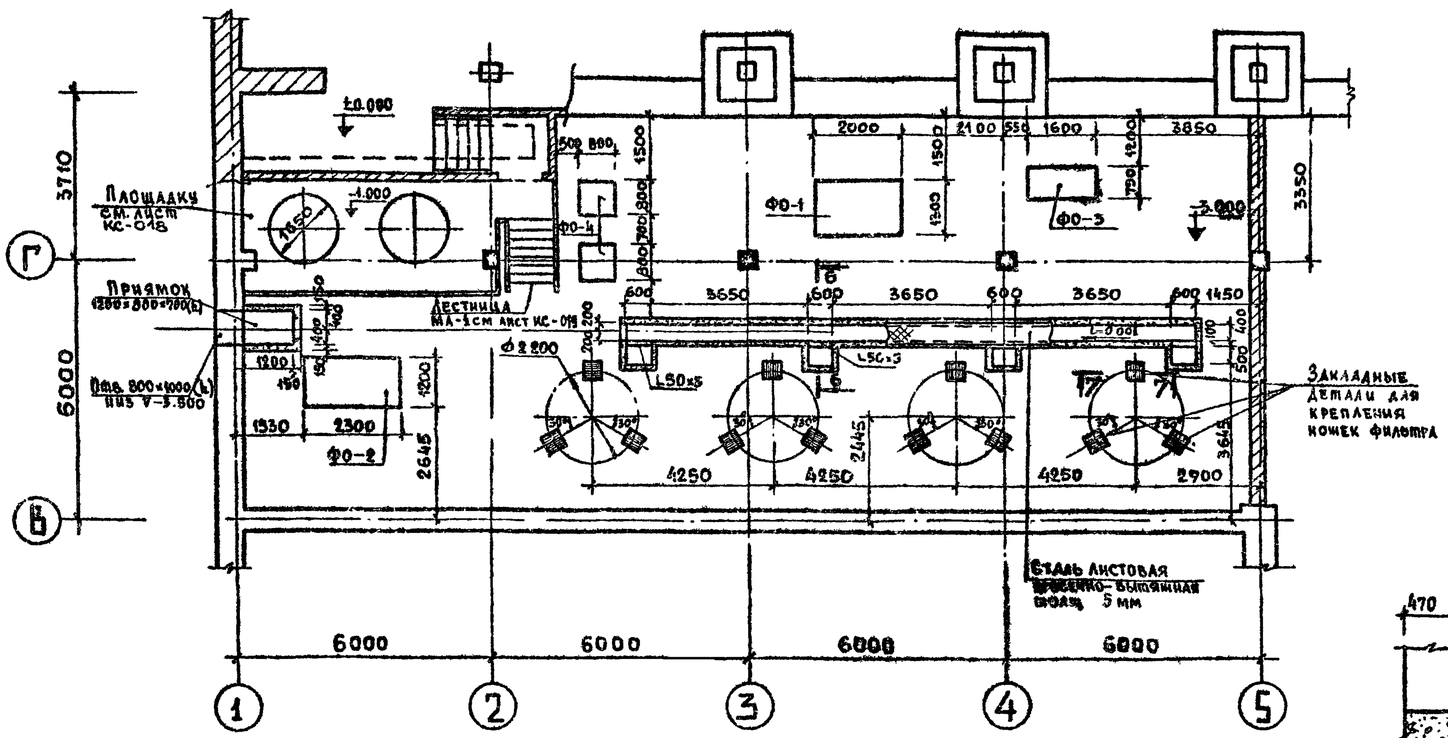

Ф0-1

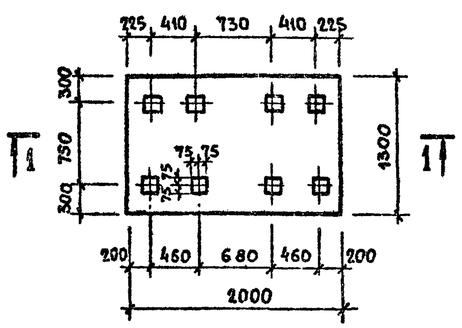

Ф0-2

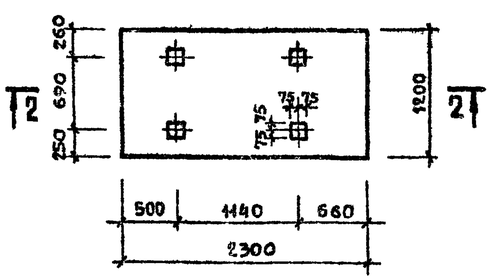

Ф0-3

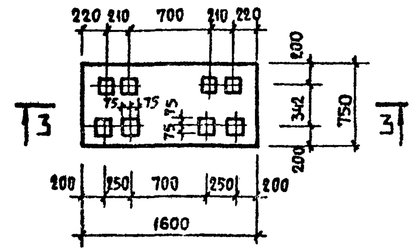

Ф0-4

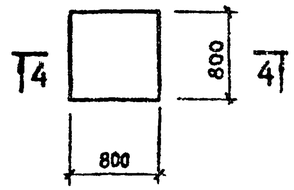

1-1

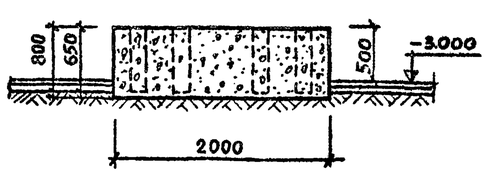

2-2

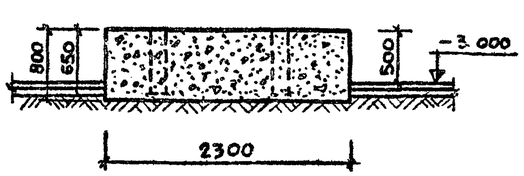

3-3

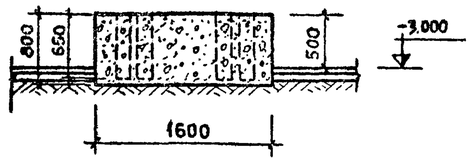

4-4

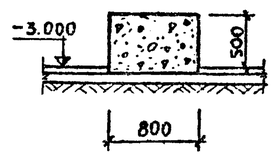

5-5

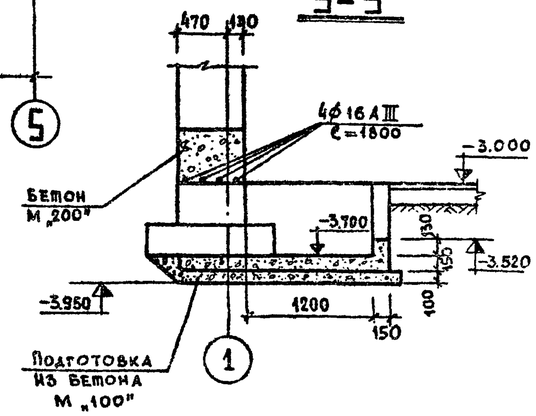

6-6

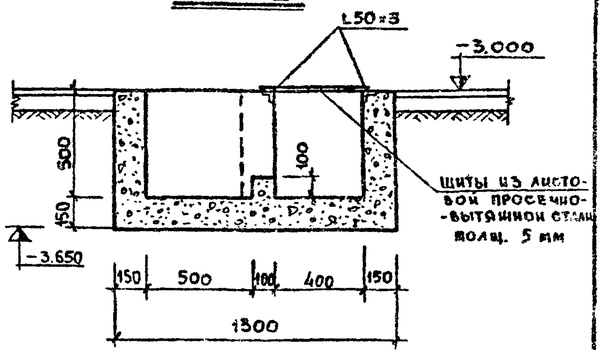

7-7

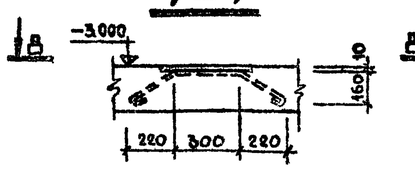

8-8

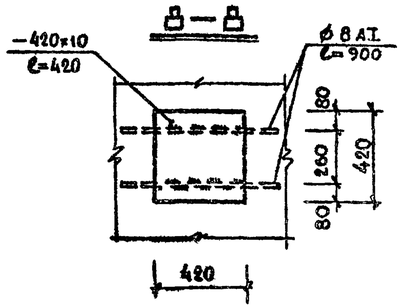

Спецификация металла

N п/п	Профиль	Общая длина м	Масса кг	ГОСТ Серия
1	L 50 × 5	27,50	104,50	ГОСТ 8509-72
2	— δ=10 (420×420)	—	12,87	ГОСТ 103-76
3	ф 16 А III	7.20	11,38	ГОСТ 5781-75
4	ф 8 А I	21.60	8,64	-"-
5	Сталь листовая просечно-вытяжная толщ. 5 мм.	7 м²	114,8	ГОСТ 8706-58

1. Примечания смотри лист КС-018

			1979 ТП 294-3-28 КС		
			Бассейн /в деревоклееных конструкциях/ с крытыми ваннами: 50×21 м, с местами для зрителей и детской		
Нач.маст.№6	Торлышков			Стадия	Лист	Листов
Гл.инж.маст	Покрасс			Р	КС-017	
Гл.арх.пр-та	Гельфер		Насосно-фильтровальная. План. Фундаменты под оборудование Ф0-1÷Ф0-4	ЦНИИЭП зрелищных зданий и спортивных сооружений им. Б.С. Мезенцева	
Гл.инж.пр-та	Лаврова				
Проверил	Лаврова				
Разработ.	Полтавская				

Согласовано: Ватанз Кобова

Инв. № подл. | Подп. и дата

Альбом 0

Типовой проект 294-3-28

План металлической площадки

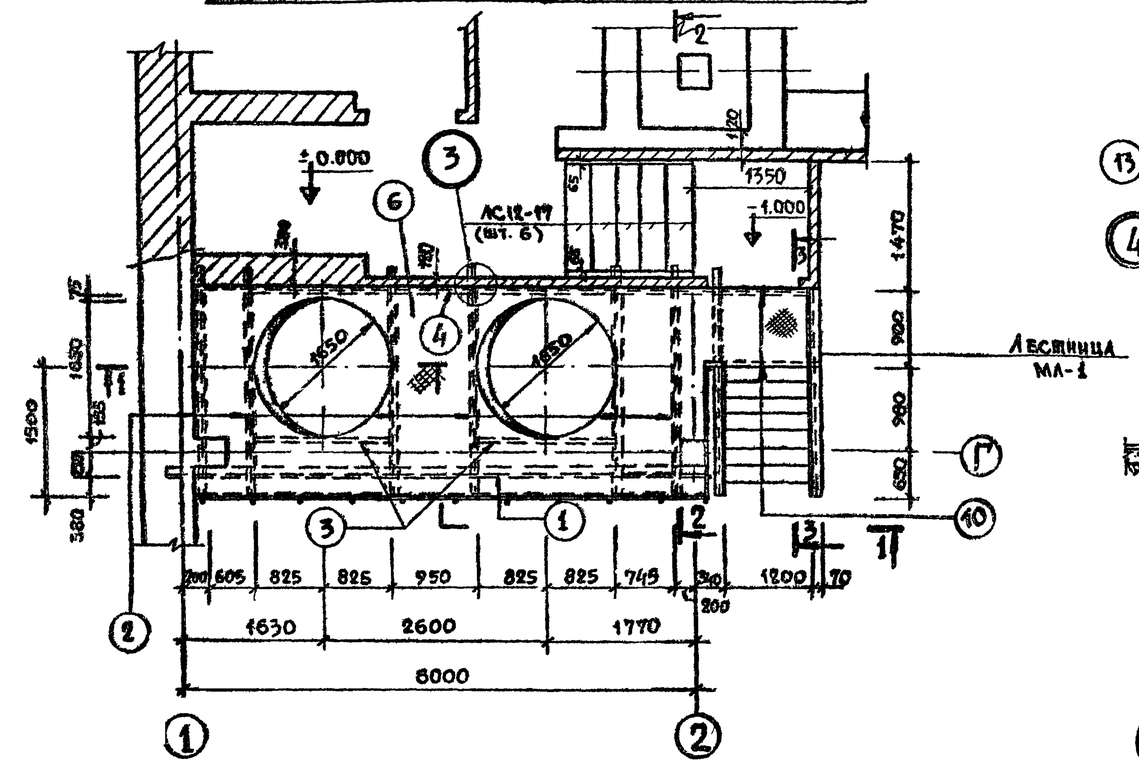

2 — 2

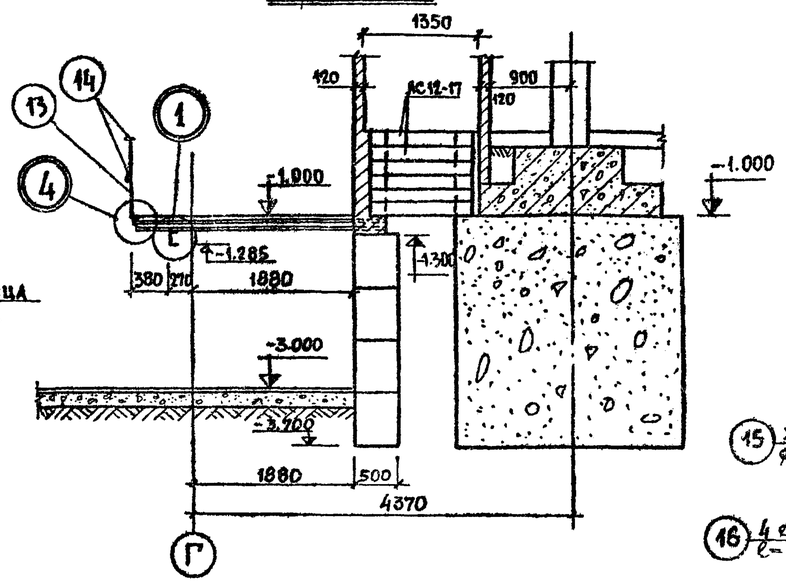

4

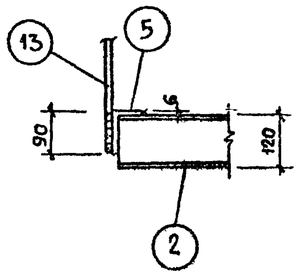

4 — 4

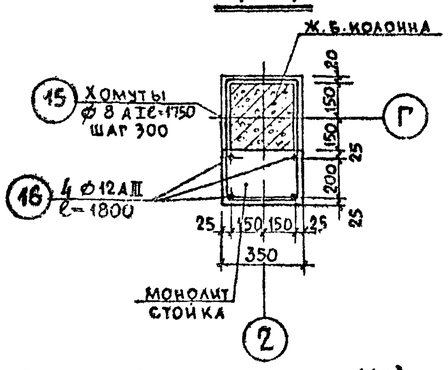

1 — 1

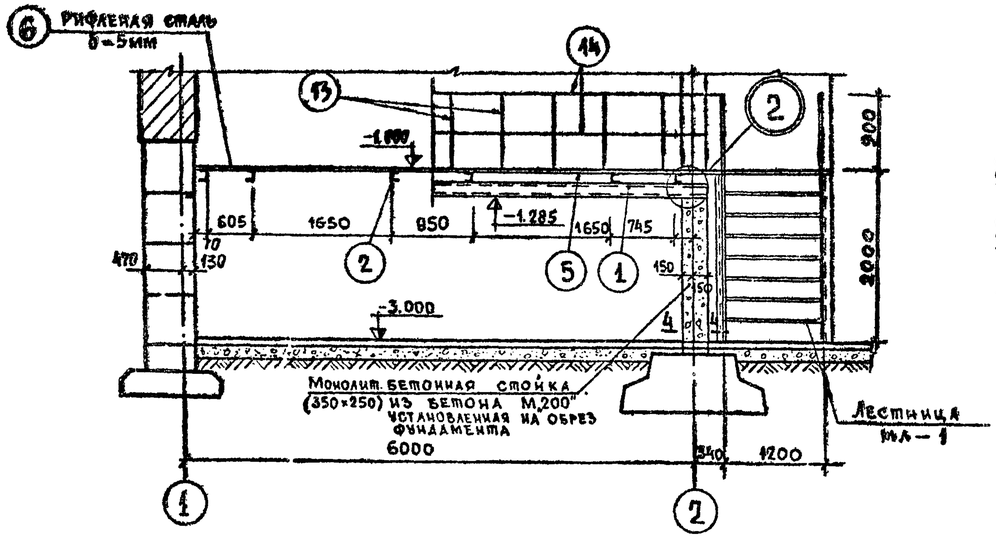

1

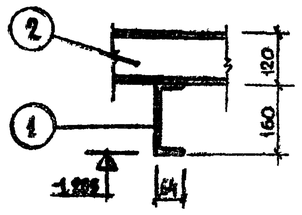

3

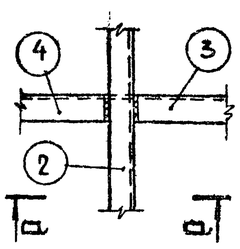

а — а

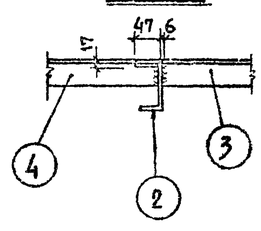

2

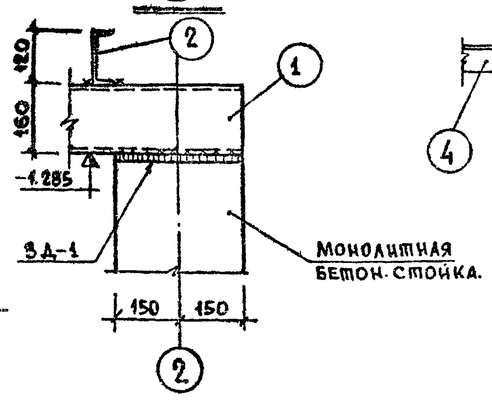

Расход материалов на фундаменты (ФО) и канала

Марка	Марка бетона	На 1 эл-т: бетон м³	На 1 эл-т: сталь кг	Кол-во шт.	Всех: бетон м³	Всех: сталь кг
ФО-1	200	1,96	–	1	1,96	–
ФО-2	200	1,71	–	1	1,71	–
ФО-3	200	0,84	–	1	0,84	–
ФО-4	200	0,38	–	2	0,76	–
Канал и приямок	200	5,96	219,3	–	5,96	219,3
Монолит. стойка	200	0,17	18,32	1	0,17	18,32

Примечания:

1. Лист смотреть совместно с листами КС-017,019.
2. Канал и приямок перекрыть щитами из листовой просечно-вытяжной стали толщиной 5мм в уровень с полом и окантовать по периметру L50×5
3. Внутренние поверхности канала заторкретировать цементным раствором М-„200".
4. Наружные поверхности стен канала и приямков обмазать горячим битумом за 2 раза.

Нач.маст.№6	Горлышков		1979	ТП 294-3-28	КВ
Гл.инж.маст	Покрасс		Бассейн /в деревокаменных конструкциях/ с крытыми ваннами: 50×21м. с местами для зрителей и детской.		
Гл.арх.пр-та	Гельфер			Стадия: Р	Лист: КС-018
Гл.инж.пр-та	Лаврова		Насосно-фильтровальная. План металлической площадки. Сечения и узлы		Листов:
Проверил	Лаврова				
Разработ.	Полтавская				

ЦНИИЭП зрелищных зданий и спортивных сооружений им. К.С. Мельникова

Инв. № подл.

Копиял. Берия

Типовой проект 294-3-28 Альбом 8

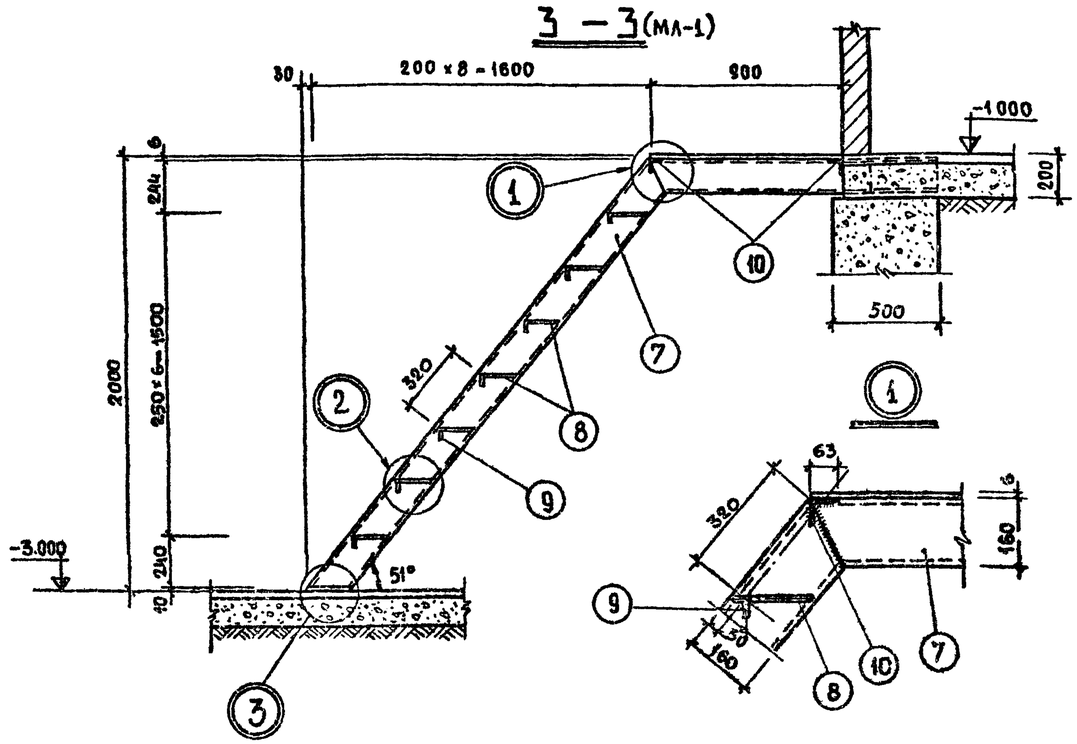

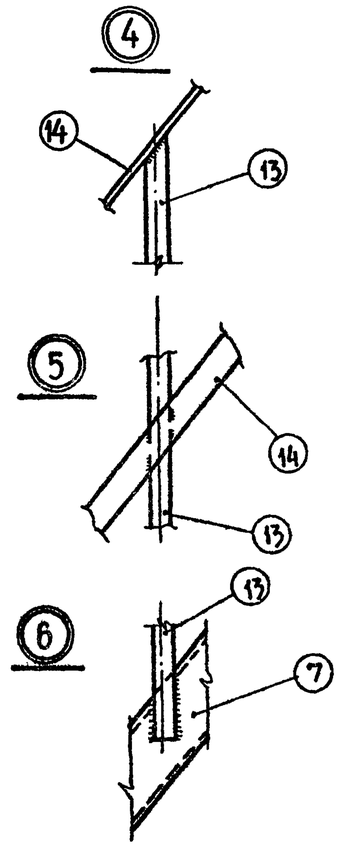

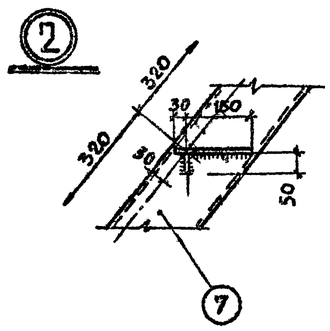

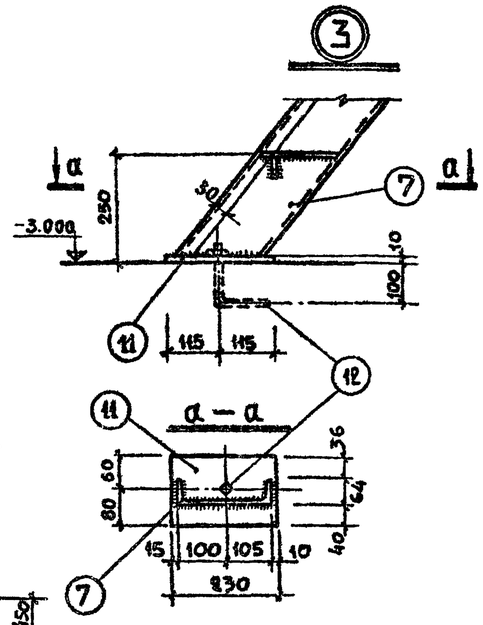

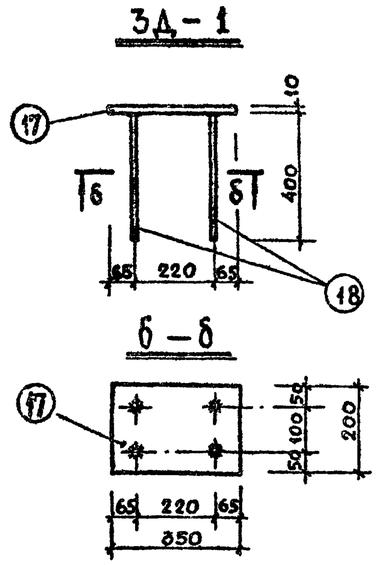

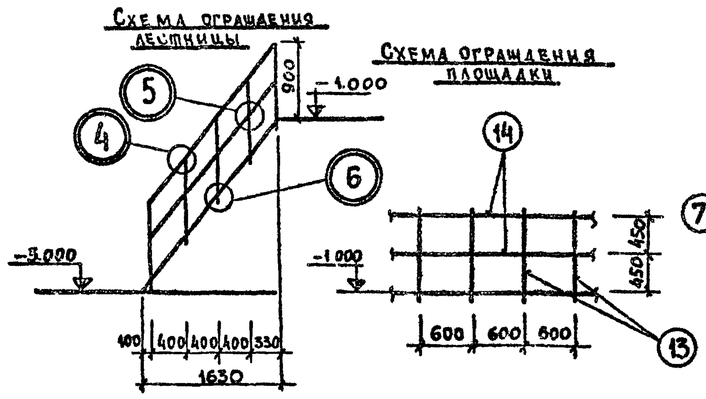

Наим эл-та	NN поз.	Профиль, ф	Длина эл-та мм	Кол-во шт.	Общая длина м	Общая масса кг	Примечан. ГОСТы
Площадка	1	С 16	6300	1	6.30	89,50	8240-72
	2	С 12	2900	6	17.40	181,0	—"—
	3	L 63 × 6	1645	4	6.58	37,62	8509-72
	4	L 63 × 6	940	1	0.94	5,36	—"—
	5	L 90×56 × 6	6000	1	6.00	40,20	8510-72
	6	Рифл. сталь δ = 5 мм	—	—	10.8 м²	458,2	8568-7
Лестница МЛ-1	7	С 16	3000	2	6.0	85,2	8240-72
	8	Рифл. сталь - 180 × 6	1196	7	8.37	75,4	8568-77
	9	- 50 × 6	1196	7	8.37	19,7	103 - 76
	10	L 63 × 6	1196	2	2.39	13,7	8509-72
	11	- 140 × 10	230	2	0.46	5,06	103 - 76
	12	Болт d = 16	250	2	0.50	0,80	
	13	ф 20	1000	11	11.00	27,50	5781 - 75
	14	- 30 × 4	—	—	12.00	11,28	103 - 76
Ограждение площадки	13	ф 20	1000	14	14.0	35,0	5781 - 75
	14	- 30 × 4	—	—	15.0	14,10	103 - 76
Стойка	15	ф 8 А I	1750	7	12.25	4,90	5781 - 75
	16	ф 12 А III	1800	4	7.20	6,48	5781 - 75
	17	- 200 × 10	350	1	0.35	5,50	103 - 76
	18	ф 12 А III	400	4	1.60	1,44	5781 - 75

Примечания:

1. Лист смотреть совместно с листами КС-017; КС-018.
2. Сварку производить электродами Э-42. Толщину сварного шва принимать по наименьшей толщине свариваемых элементов.
3. Все металлические конструкции покрыть антикоррозийным лаком за 2 раза.

Нач. маст. ПС	Горлышков		1979 ТП 294-3-28 КС		
Гл. инж. м.	Покрасс		Бассейн /в деревоклееных конструкциях/ с крытыми ваннами: 50×21 м, с местами для зрителей и детской.		
Гл. арх. пр-та	Гельфер			Стадия	Лист	Листов
Гл. инж. пр-та	Лаврова			Р	КС-019	
Проверила	Полтавская		Насосно-фильтровальная. Металлическая лестница МЛ-1. Сечения. Узлы	Зрелищных зданий и спортивных сооружений им. Б.С. Мезенцева		
Разработал	Шашина					

Инв. № подл.

Типовой проект 294-3-28 Альбом II

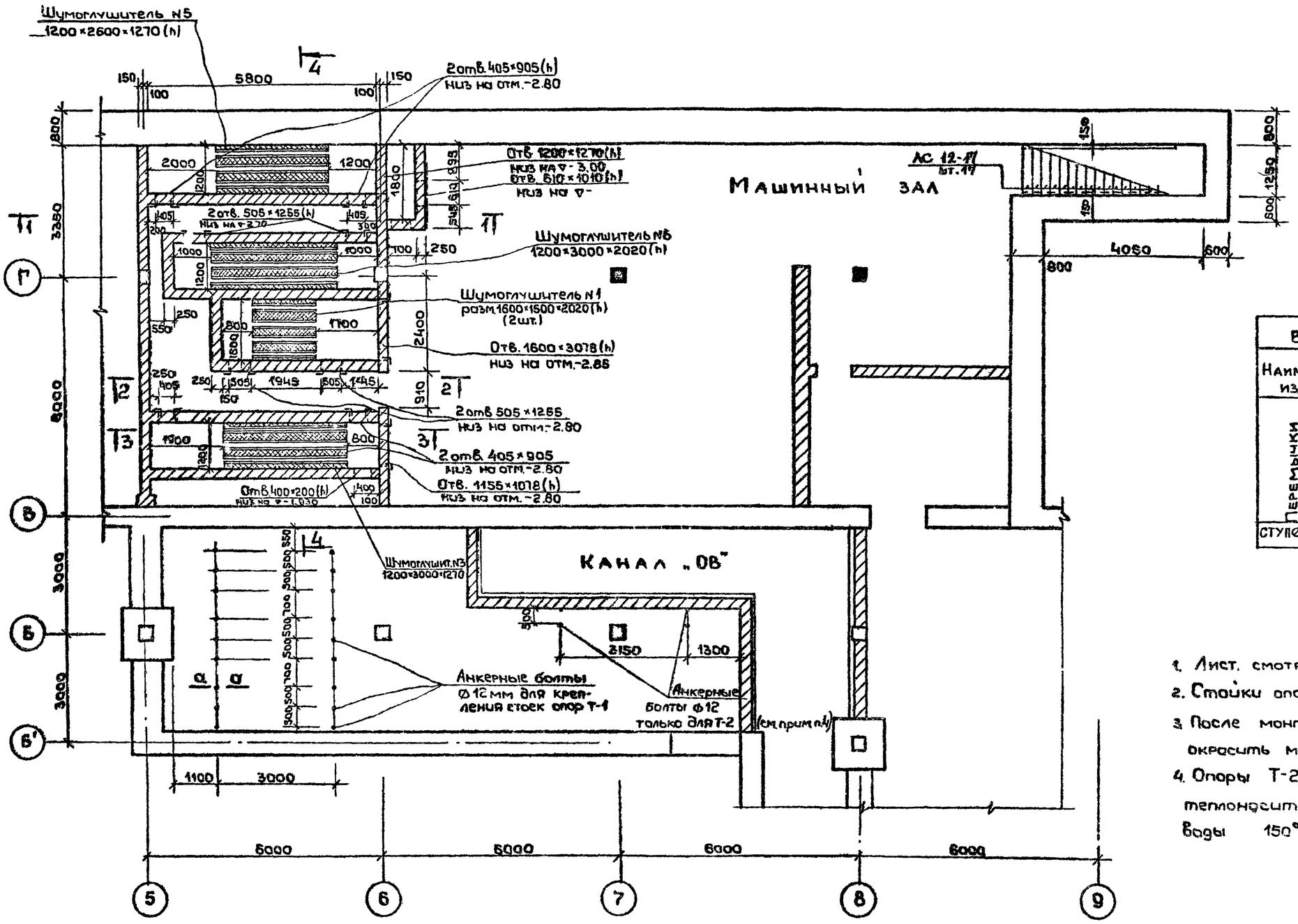

Выборка металлических изделий

Наимен изделия	Марка	Кол-во	Масса кг (1 марки)	N листа
Металлические рамки	МР-1	6	15.2	КС-023
	МР-2	6	20.05	—"—
	МР-3	1	48.7	—"—
	МР-4	2	13.6	—"—
	МР-5	1	24.3	—"—
	МР-6	1	15.05	—"—
	МР-7	1	14.10	—"—
	МР-8	3	15.75	—"—
	МР-9	1	11.8	—"—
	МР-10	2	12.45	—"—

Выборка сб. и б. изделий

Наимен изд	Марка	Кол-во	Масса кг	Каталог серия
Перемычки	Б 18	4	75	1.139-1.83
	БУ-19	8	130	—"—
	БУ 24	2	335	—"—
Ступени	ЛС12-17	17	0,13	1.155-1 в.1

Примечания:

1. Лист. смотреть совместно с листами КС-021÷024
2. Стойки опор Т-1, Т-2 см. лист КС-024.
3. После монтажа металлические элементы окрасить масляной краской за 2 раза.
4. Опоры Т-2 только для варианта теплоносителя при температуре воды 150°-70°.

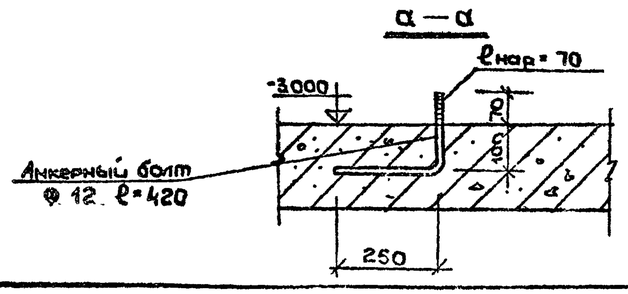

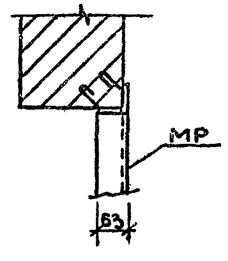

Нач. маст.	В. Грельшков		1979 ТП 294-3-28		КО
Гл. инж. пр.	Покрасс		Бассейн/в деревоклееных конструкциях с крытым ванною 50×21м с местами для зрителей и детской		
Гл. арх. пр.	Гельфер			Стадия	Лист	Листов
Гл. инж. пр.	Лаврова			Р	КС-020	
Провер.	Лаврова		Машинный зал. План; выборку металлических и н. б. изделий.	ЦНИИЭП		
Разраб.	Полтавская					

Инв. N подл. | Подпись и дата | Взам. инв. N

Типовой проект 294-3-28 Альбом II

1 — 1

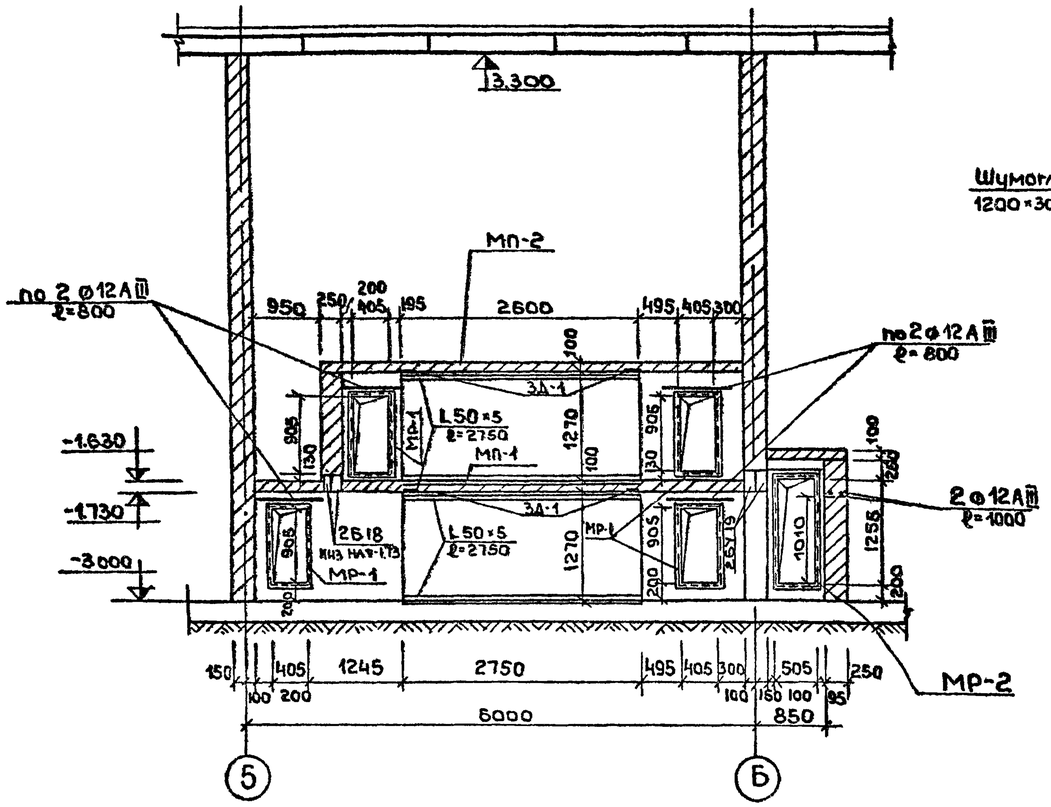

4 — 4

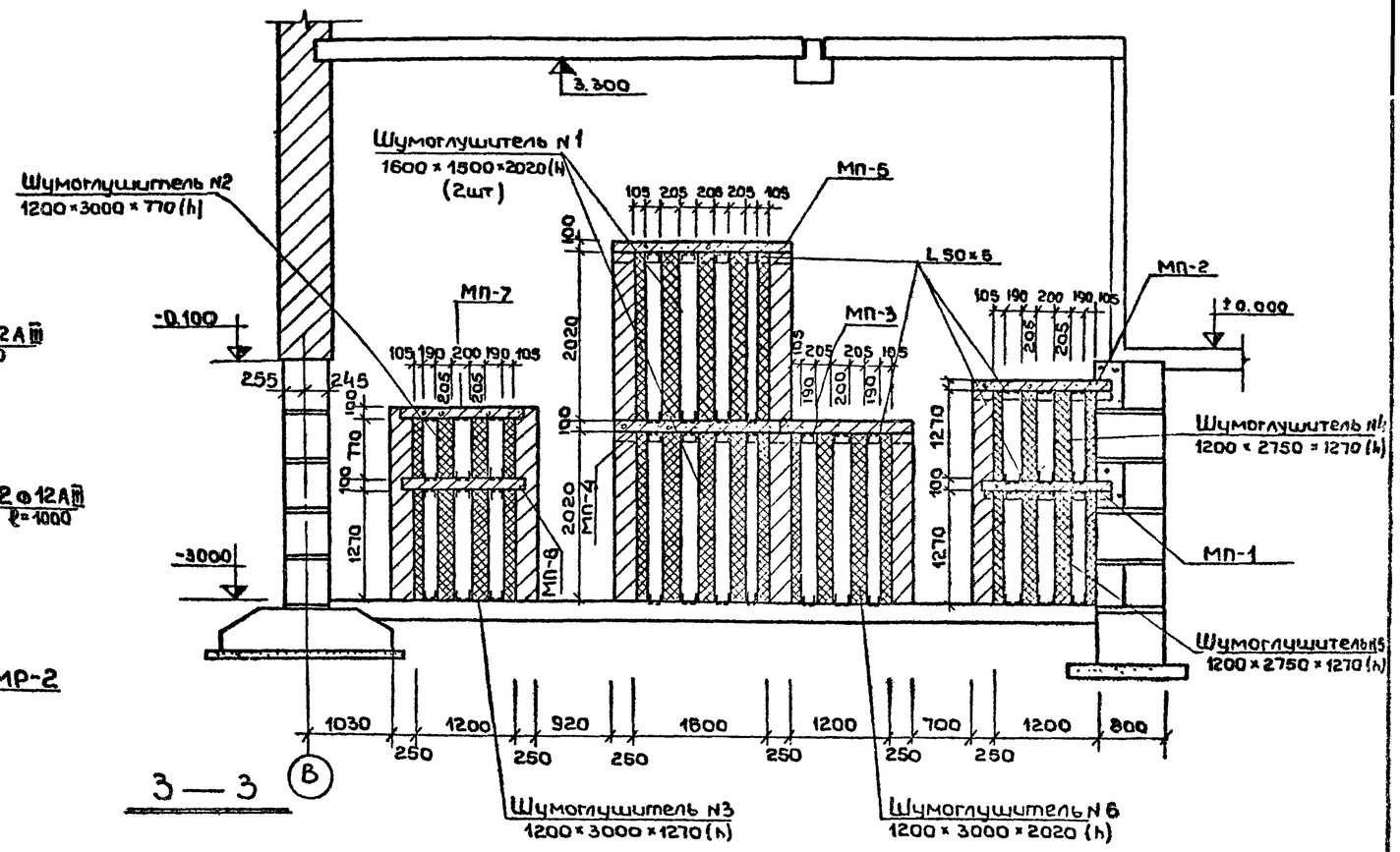

2 — 2

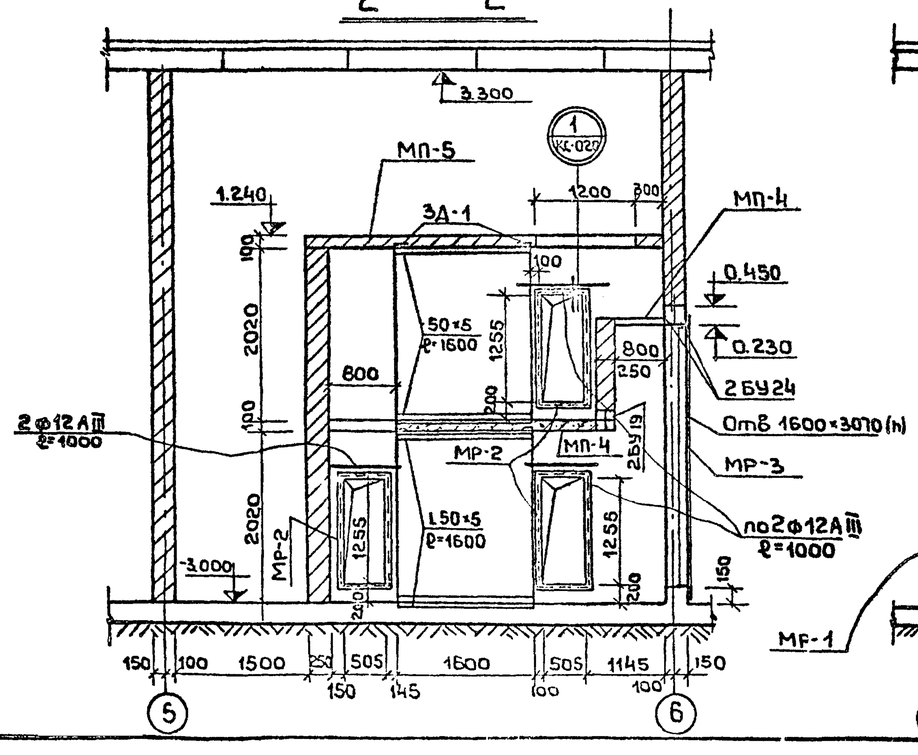

3 — 3

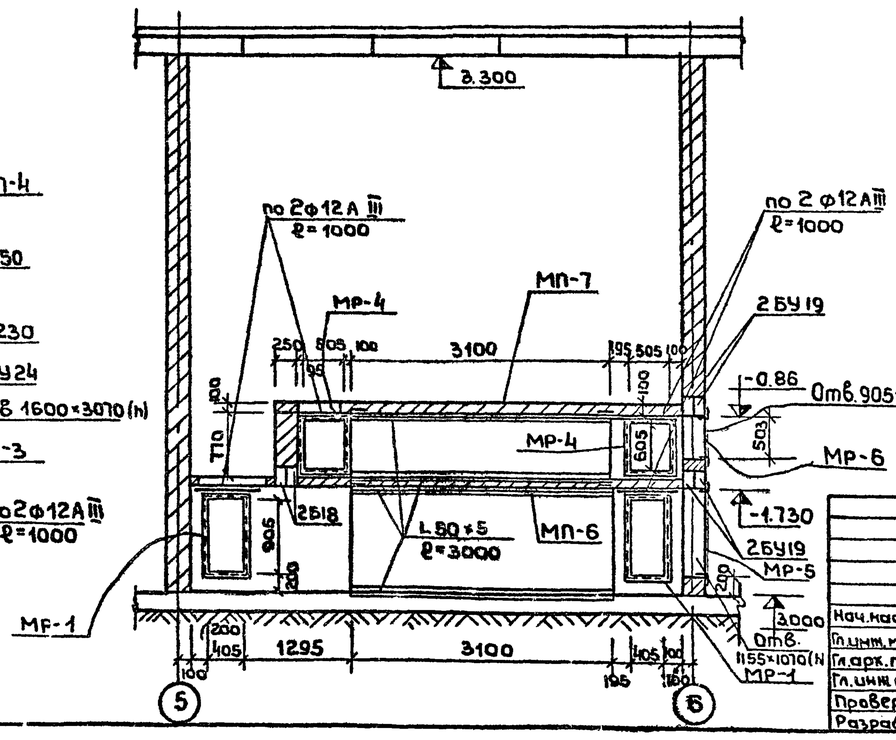

Примечания:

1. План машинного зала дан на листе КС-020
2. Конструкции монолитных площадок см. на листе КС-022
3. Отверстия шумоглушителей N1,2,3 даны при параметрах теплоносителя 150-70° и расчетной наружной температуры -30°С, при других параметрах размеры отверстий уточнить по оборудованию на листах марки „ОВ"

Нач.маст.	Горлышкова		1979	ТП 294-3-28		КС
Гл.инж.мас	Пакрасс		Бассейн в деревоклеевых конструкциях с крытыми ваннами: 50×21м с местами для зрителей и детской			
Гл.арх.пр.	Гельфер				Стадия	Лист	Листов
Гл.инж.пр.	Лаврова				Р	КС-021	
Провер.	Лаврова		Машинный зал				
Разраб.	Полтавская		Разрез 1-1 ÷ 4-4		ЦНИИЭП зрелищных зданий и спортивных сооружений		

Инв. № подл. | Подп. и дата | Взам. инв. №

СОГЛАСОВАНО

Типовой проект 294-3-28 Альбом 0

МП – 1
(низ на ▼ – 1.73)

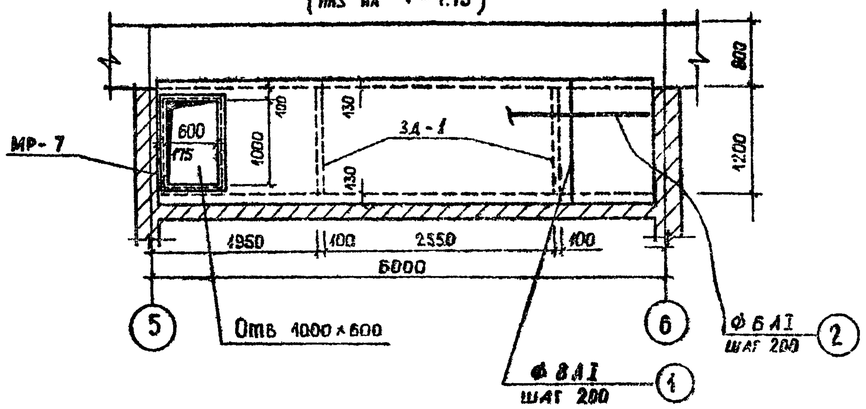

МП – 2
(низ на ▼ – 0.36)

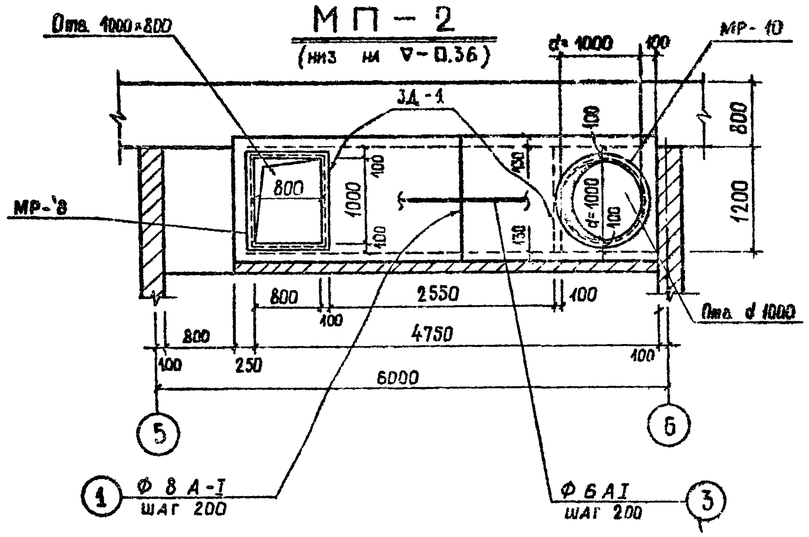

МП – 3

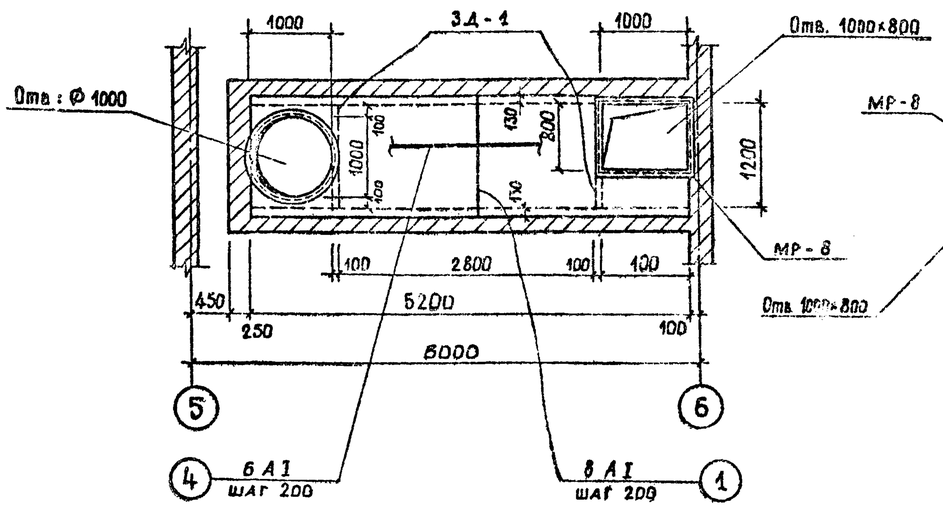

МП – 4
(низ на ▼ – 0.98)

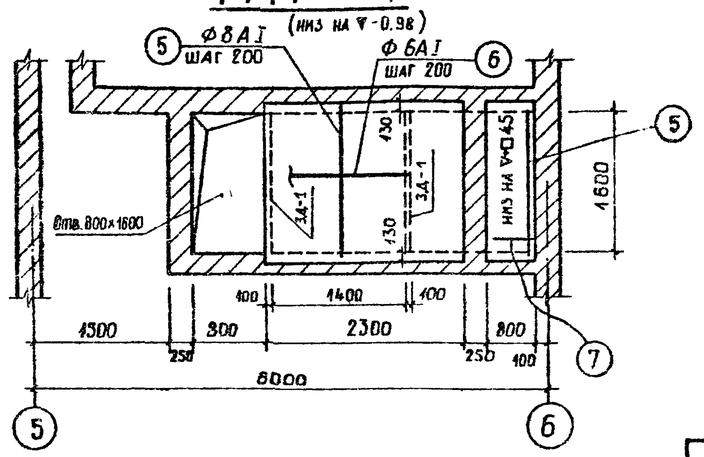

МП – 5
(низ на ▼ 1.14)

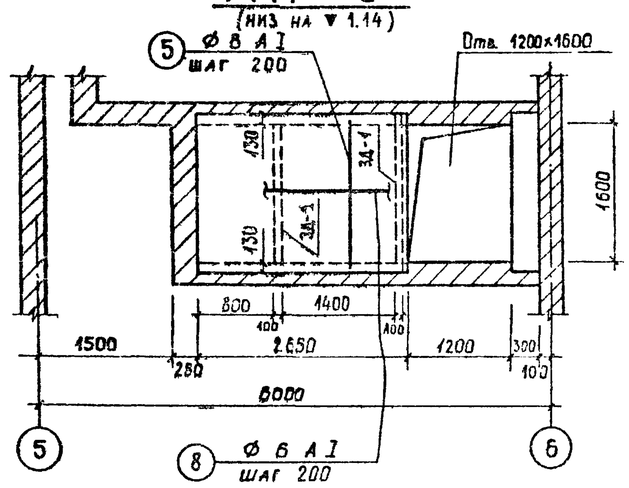

МП – 6
(низ на ▼ – 1.73)

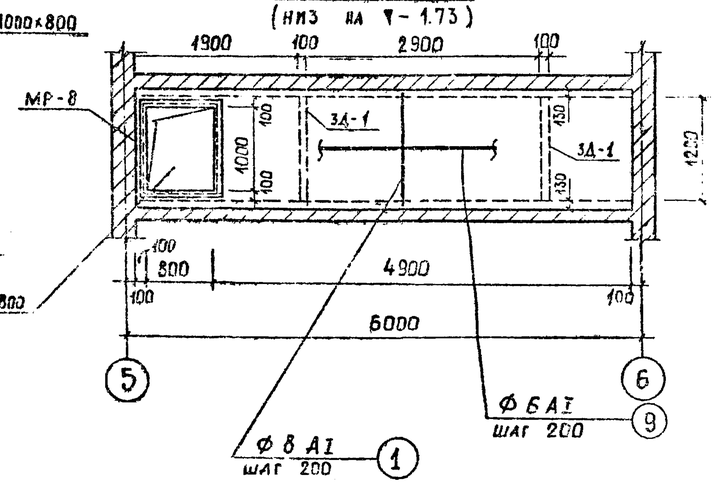

МП – 7
(низ на ▼ – 0.88)

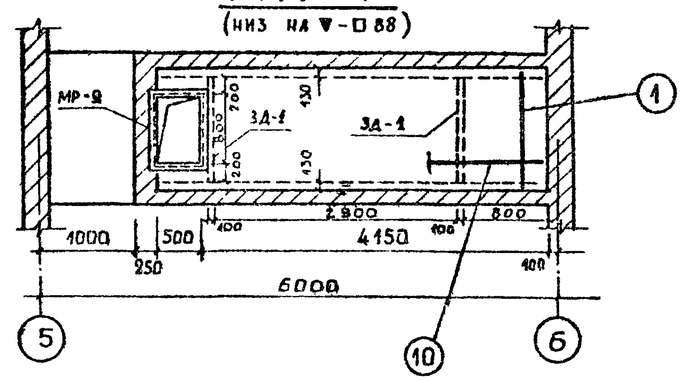

Спецификация арматуры

Наим. эл-та	Марка каркаса закладн.	№№ поз.	Эскиз	⌀ мм	Длина мм	Кол. шт.	Общая длина м
МП-1	Отд. поз.	1	1400	8АI	1400	27	37.8
	–"–	2	5050	6АI	5050	7	35.4
МП-2	–"–	1	1400	8АI	1400	16	22.4
	–"–	3	2700	6АI	2700	7	18.8
МП-3	–"–	1	1400	8АI	1400	17	23.8
	–"–	4	3150	6АI	3150	7	22.1
МП-4	–"–	5	1800	8АI	1800	14	25.2
	–"–	6	2280	6АI	2280	9	20.6
	–"–	7	580	6АI	580	9	5.2
МП-5	–"–	5	1800	8АI	1800	13	23.4
	–"–	8	2430	6АI	2430	9	21.9
МП-6	–"–	1	1400	8АI	1400	25	35.0
	–"–	9	4880	6АI	4880	7	34.2
МП-7	–"–	1	1400	8АI	1400	24	33.6
	–"–	10	4130	6АI	4130	7	28.9

Выборка арм-ры

⌀ мм	Длина м	Масса кг
⌀8АI	201.2	80.5
6АI	187.1	41.2

Примечания:

1. Лист смотреть совместно с листами КС-020, 024, КС-023, КС-024.
2. Сварку производить электродами Э-42.

			1979	ТП 294-3-28	КС
			Бассейн в деревоклеенных конструкциях с крытыми ваннами: 50×21 м с местами для зрителей и детской		
Нач. маст.	Горьшков			Стадия	Лист
Гл. инж. м.	Покрасс			Р	КС-022
Гл. арх. пр.	Гельфер				
Гл. инж. пр.	Лаврова		Машинный зал. Конструкции монолитных площадок МП-1 ÷ МП-7	ЦНИИЭП зрелищных зданий и спортивных сооружений им. Б.С. Мезенцева	
Провер.	Лаврова				
Разраб.	Полтавская				

Согласовано

Инв. № подл. | Подп. и дата | Взам. инв. №

Копия верна

Типовой проект 294-3-28 Альбом 0

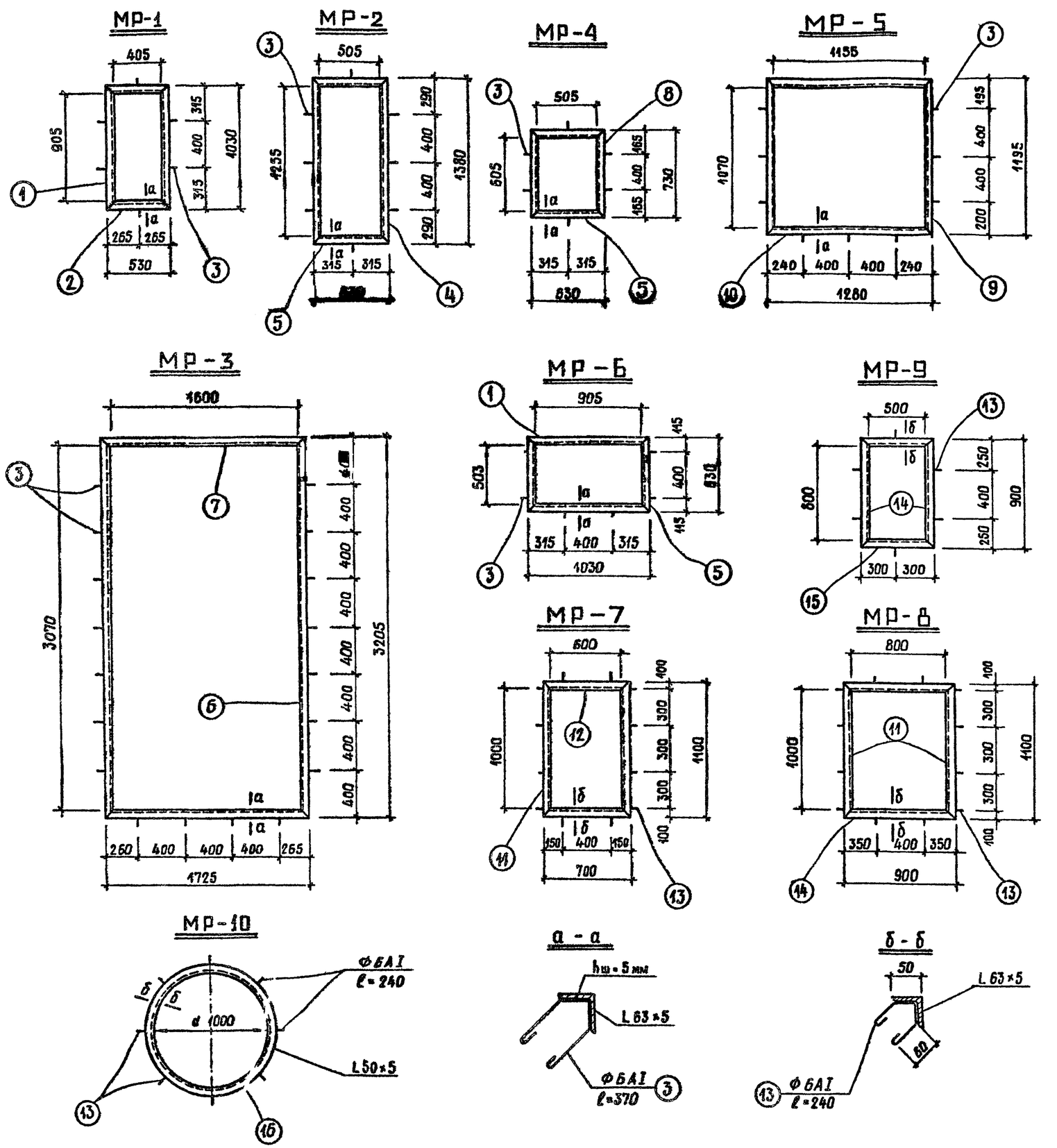

Спецификация стали на металлические изделия								
Марка эл-та	N поз.	Профиль сечение мм	Длина мм	Кол-во шт.	Масса кг 1 поз.	Масса кг всех	Масса кг марки	ГОСТ
МР-1 (шт. 6)	1	L 63×5	1030	2	4.8	9.6	15.2	8509-72
	2	L 63×5	530	2	2.55	5.1		—"—
	3	Ф 6АI	370	6	0.082	0.5		5781-75
МР-2 (шт. 6)	4	L 63×5	1380	2	6.65	13.3	20.05	8509-72
	5	L 63×5	630	2	3.05	6.1		—"—
	3	Ф 6АI	370	8	0.082	0.65		5781-75
МР-3 (шт. 1)	6	L 63×5	3205	2	15.4	30.8	48.7	8509-72
	7	L 63×5	1725	2	8.25	16.5		—"—
	3	Ф 6АI	370	11	0.082	1.4		5781-75
МР-4 (шт. 2)	5	L 63×5	630	2	3.05	6.1	13.6	8509-72*
	8	L 63×5	730	2	3.50	7.0		—"—
	3	Ф 6АI	370	6	0.082	0.5		5781-75
МР-5 (шт. 1)	9	L 63×5	1195	2	5.75	11.5	24.3	8509-72*
	10	L 63×5	1280	2	6.15	12.3		—"—
	3	Ф 6АI	370	9	0.082	0.73		5781-75
МР-6 (шт. 1)	1	L 63×5	1030	2	4.95	9.9	15.05	8509-72*
	5	L 63×5	630	2	2.4	4.8		—"—
	3	Ф 6АI	370	6	0.082	0.5		5781-75
МР-7 (шт. 1)	11	L 50×5	1100	2	4.15	8.3	14.1	8509-72*
	12	L 50×5	700	2	2.65	5.3		—"—
	13	Ф 6АI	240	8	0.05	0.40		5781-75
МР-8 (шт. 3)	11	L 50×5	1100	2	4.15	8.3	15.75	8509-72*
	14	L 50×5	900	2	3.40	6.8		—"—
	13	Ф 6АI	240	8	0.05	0.40		5781-75
МР-9 (шт. 1)	14	L 50×5	900	2	3.4	6.8	11.8	8509-72
	15	L 50×5	600	2	2.25	4.5		—"—
	13	Ф 6АI	240	6	0.05	0.30		5781-75
МР-10 (шт. 2)	16	L 50×5	3140	1	11.8	11.8	12.2	8509-72
	13	Ф 6АI	240	8	0.05	0.40		5781-75
ЗД-1 (шт. 14)	17	-100×6	1200	1	5.65	5.65	5,85	103-76
	13	Ф 6АI	240	4	0.05	0.20		5781-75

Нач. маст.	Горлышков		1979	ТП 294-3-28		КС
Гл. инж. м.	Покрасс		Бассейн/в деревоклеенных конструкциях/ с крытыми ваннами: 50×21 м с местами для зрителей и детской.			
Гл. арх. пр.	Гельфер			Стадия	Лист	Листов
Гл. инж. пр.	Лаврова			Р	КС-023	
Провер.	Лаврова		Машинный зал. Металлические рамки МР-1÷МР-10; ЗД-1	ЦНИИЭП зрелищных зданий и спортивных сооружений им. Б.С. Мезенцева		
Разраб.	Полтавская					

Инв. N подл.

Типовой проект 294-3-28 Альбом 0

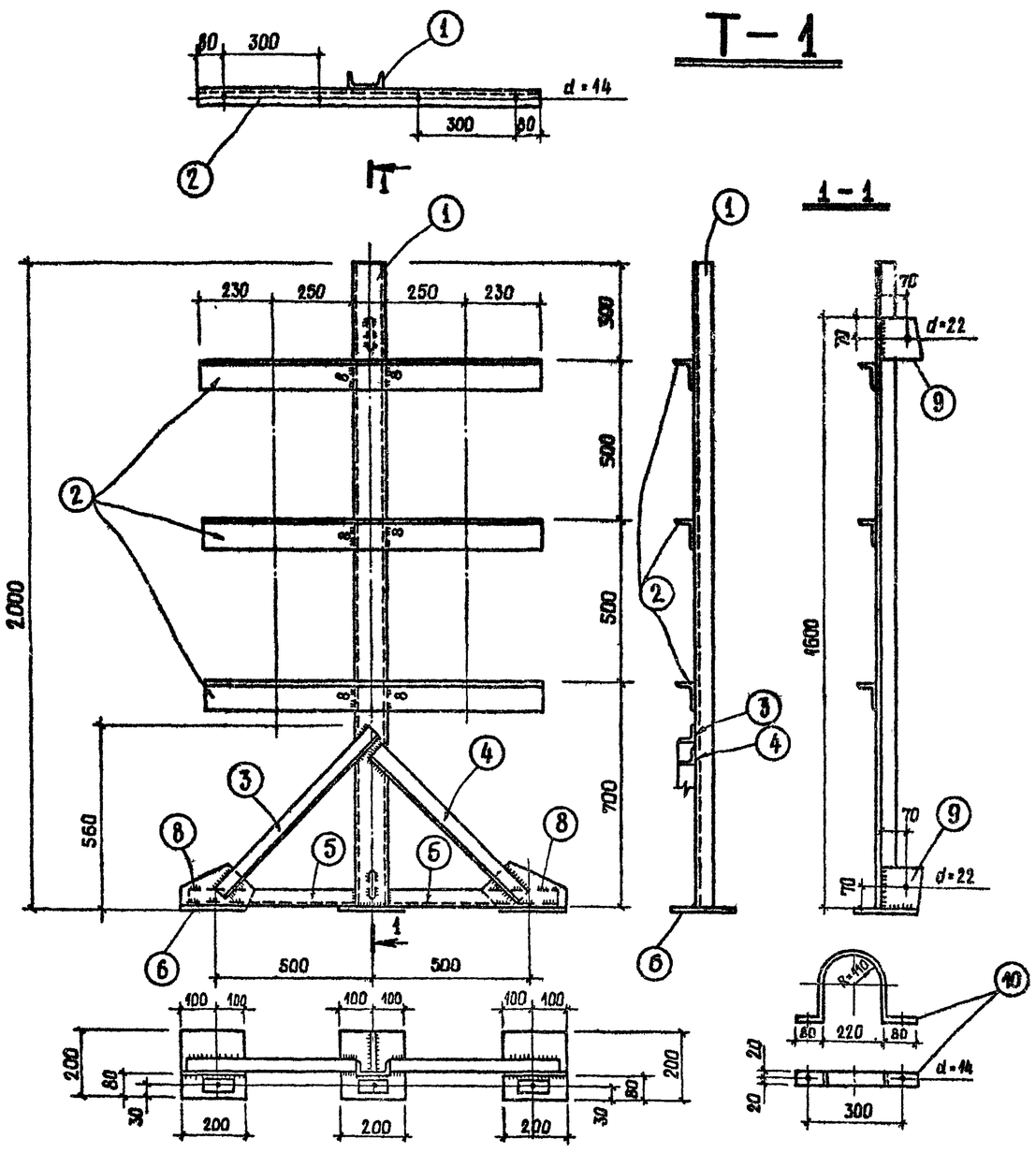

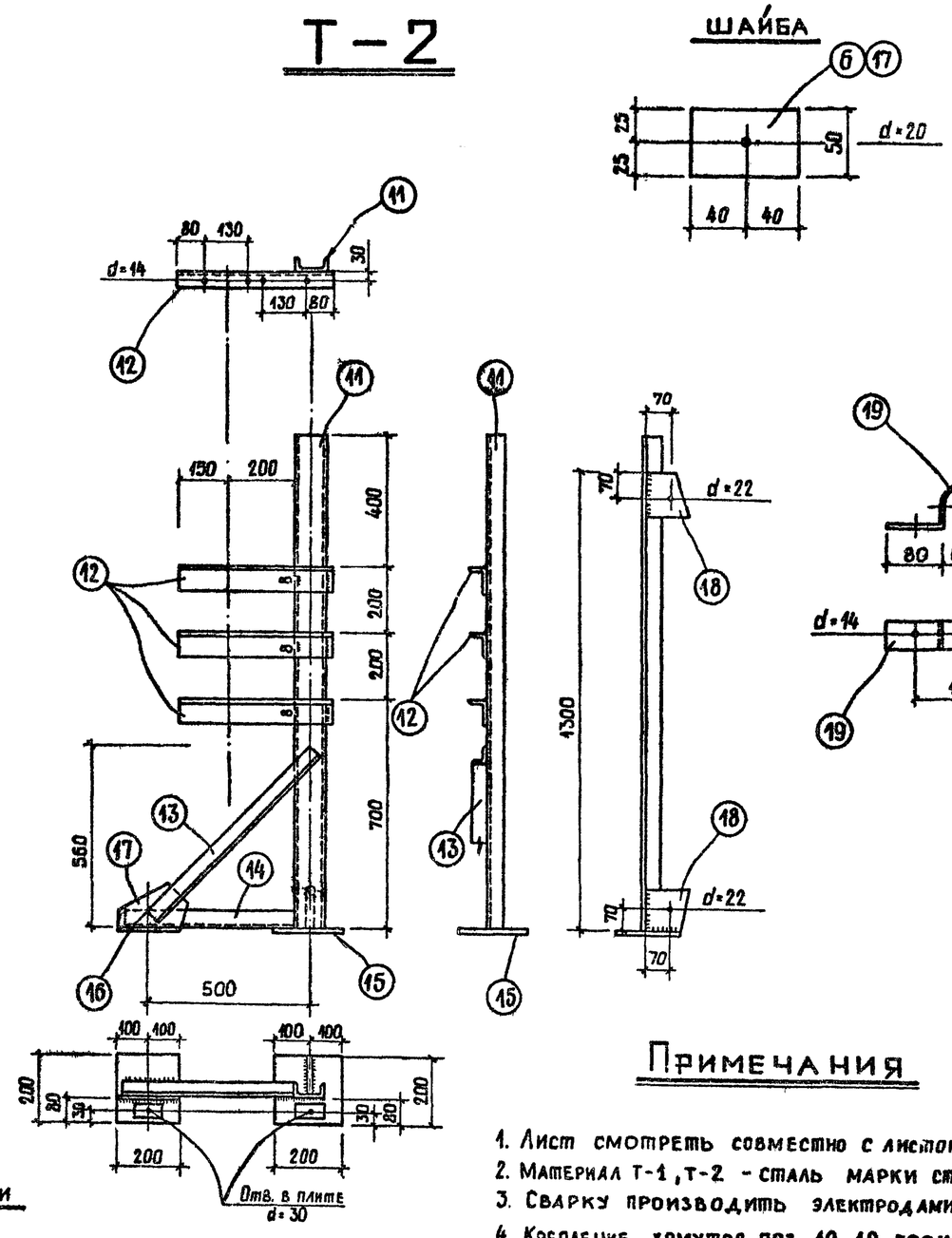

Примечания

1. Лист смотреть совместно с листом КС-020.
2. Материал Т-1, Т-2 - сталь марки Ст.3.
3. Сварку производить электродами типа Э42
4. Крепление хомутов поз. 10, 19 производить на черных болтах ф 12 мм.
5. Толщину неоговоренных швов принимать равной 6 мм.

Спецификация стали на 1 штуку каждой марки

Марка	NN поз.	Сечение	Длина мм	Кол-во шт.	Вес кг: Штуки	Вес кг: Номера	Вес кг: Марки	Примечания ГОСТ
1	2	3	4	5	6	7	8	9
Т-1 (шт.3)	1	С 10	2000	1	18,4	18,4	68.5	8240-72
	2	L 90×56×6	1060	3	7.1	21.3		8510-72
	3	L 45×4	720	1	2.0	2.0		8509-72
	4	L 45×4	640	1	1.8	1.8		-"-
	5	L 45×4	540	2	1.5	3.0		-"-
	6	- 200×12	200	3	3.75	10.3		103-57*
	7	- 50×16	80	3	0.5	1.5		-"-
	8	- 130×8	230	2	1.9	3.8		-"-
	9	- 130×8	130	2	1.06	2.1		-"-
	10	- 40×4	390	6	0.5	3.0		-"-
Т-2 (шт.1)	11	С 8	1500	1	11.7	11.7	36.4	8240-72
	12	L 75×50×5	450	3	2.2	6.6		8510-72
	13	L 45×4	720	1	2.0	2.0		8509-72
	14	L 45×4	540	1	1.5	1.5		-"-
	15	200×12	200	2	3.8	7.6		103-57б
	16	- 50×16	80	2	0.5	1.0		-"-
	17	- 30×6	230	1	1.9	1.9		-"-
	18	- 130×6	130	2	1.1	2.2		-"-
	19	- 40×4	315	3	0.4	1.2		-"-

Нач. маст.	Горлышков		1979	ТП 294-3-28		КС
Гл. инж. м.	Покрасс		Бассейн в деревоклеенных конструкциях с крытыми ваннами 50×21 м с местами для зрителей и детской.			
Гл. арх. пр.	Гельфер			Стадия	Лист	Листов
Гл. инж. пр.	Лаврова			Р	КС-024	
Провер.	Лаврова		Машинный зал. Опоры Т-1, Т-2 для водоподогревателей	Зрелищных зданий и спортивных сооружений им Б.С. Мезенцева		
Разраб.	Полтавская					

Инв. N подл.

Типовой проект 294-3-28 Альбом 0

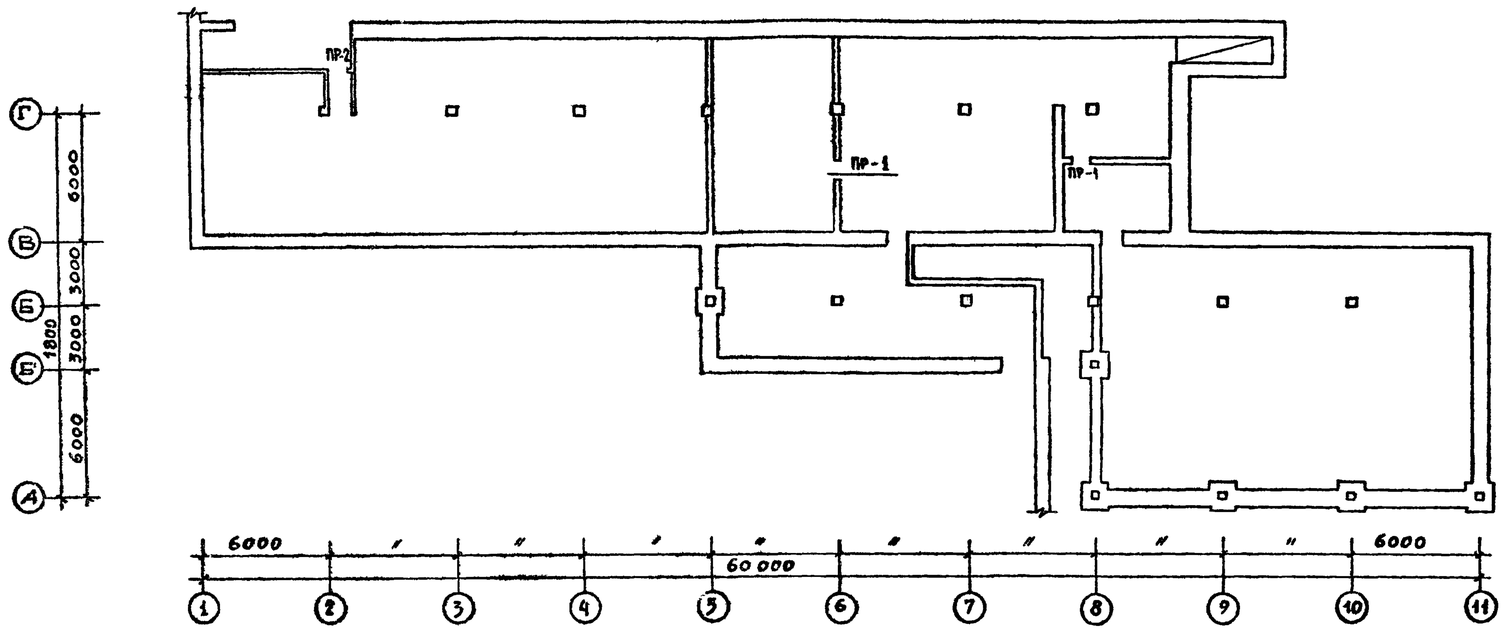

Деталь устройства армокирпичной перемычки

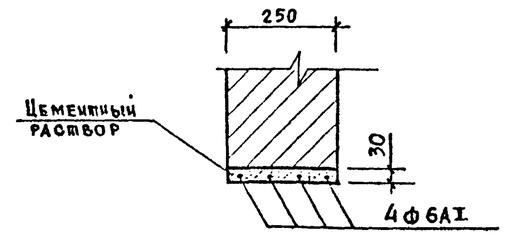

Примечания

1. Планы подвала см. листы АС-01, АС-02.
2. Сборные железобетонные перемычки укладывать по слою свежеуложенного цементного р-ра марки 50.

Спецификация сб. железобетона

Марка эл-та	Масса т	Кол-во шт	Серия или лист
Б 13	0.025	4	1.139-1в.1
Б 15	0.065	1	— " —

Марка проема	Эскиз	Кол-во проемов	Примечания
ПР-1	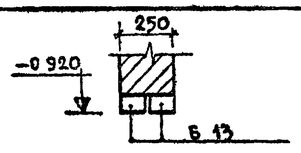	2	
ПР-2	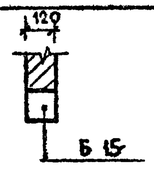	1	

			1979	ТП 294-3-28	КС
			Бассейн /в деревоклееных конструкциях/ с крытыми ваннами: 50×21 м с местами для зрителей и детской.		
Нач.маст.	Горлышков			Стадия	Лист	Листов
Гл.инж.пр.	Покрасс			Р	КС-025	
Гл.арх.пр-та	Гельфер					
Гл.инж.пр-та	Лаврова					
Проверил	Шашина		План перемычек подвала.	ЦНИИЗ	Зрелищных зданий и спортивных сооружений им. Б.С. Мезенцева	
Разработ.	Полтавская					

Инв. № подл.

Копия верна

Типовой проект 294-3-28 Альбом 0

Наименование	Серия	Альбом. выпуск	Марка	Масса эл-та т	Общее кол-во шт.	Примеч.
1	2	3	4	5	6	7
а) ниже отметки 0.000						
Лотки железобет.	1.219-2		Л8-30-6.4	0.713	35	
			Л8-15-6.4	0.353	15	
			Л8-15-11.9	0.80	7	
Плиты перекрытия каналов	1.243-2		ПТП-12.5-8-6	0.095	181	
			ПТП-8-13-13	0.338	6	
			ПТП-8-11-9	0.198	13	
	ИС-11-04	вып.2	П5а	0.58	20	
			~~П-5~~	~~2,88~~	~~9~~	
			~~Л-9~~	~~2,42~~	~~8~~	
Плиты ленточных фундаментов	1.112-1	в. 1	Ф20	2.440	50	
			Ф12	1.760	41	
			Ф12-12	0.870	19	
Фундаменты	ИИ-04-1	в.1	ФК20	4.35	8	
			ФК17	3.08	7	
			ФК13	2.10	14	
Блоки бетонные для стен подвала	ГОСТ 13579-78		ФБС24.6.6-Т	1.96	216	
			ФБС12.5.6-Т	0.96	28	
			ФБС9.5.6-Т	0.70	17	
			ФБС24.5.6-Т	1.63	196	
			ФБС12.5.6-Т	0.79	99	
			ФБС9.5.6-Т	0.59	60	
			ФБС24.3.6-Т	0.97	161	
			ФБС9.3.6-Т	0.35	82	
			ФБС12.4.3-Т	0.31	38	
			ФБС12.5.3-Т	0.38	52	
			ФБС12.6.3-Т	0.46	70	
Ригель	ИИ-04-3	в.4	Р2-72-57	1.97	1	
Перемычки	1.139-1	в. 1	БУ27	0.37	8	
			БУ15	0.405	24	
			БУ19	0.130	14	
			Б15	0.065	9	
			Б18	0.075	4	
			Б13	0.025	4	
			БУ24	0,335	2	
Панели перекрытий	1.141-1	в. 2	ПТ 60-12	2,11	12	
		в. 6	ПТ 60-10	1,74	10	

1	2	3	4	5	6	7
б) выше отметки 0.000						
Колонны	ИИ-04-2	в. 9	КСР-342-14	0.95	12	
		в. 8	КВР-336-14	0.68	6	
		в. 7	КВР-333-14	0.60	6	
	Альбом V		КР-336-14а	1.00	3	
			КНР-336-14а	1.15	5	
			КНР-336-14б	1.15	8	
			КНР-342-14а	1.3	3	
			КВР-336-14а	0.68	3	
			КСР-336-14а	0.83	3	
			КВК-333-14а	0.60	2	
			КСР-333-14а	0.75	6	
			КСК-333-14а	0.75	2	
			ИЖ-1	1,25	3	
			ИЖ-2	0.50	8	
Подоконные доски	Альбом V		ИЖ-9	1,71	4	
			ИЖ-10	0,35	6	
			ИЖ-11	0,235	2	
			ИЖ-12	0,170	14	
			ИЖ-13	0,130	2	
			ИЖ-14	0,245	2	
			ИЖ-15	0,575	13	
Балки	ИИ-04-3	в. 4	Р2-52-57	1.61	4	
			Р40-27	0.75	8	
			Р2-72-57	1.97	26	
	Альбом V		Р2-90-56а	1.95	2	
			НП52-60-4.5а	2.08	6	
			НП5.2-60-4.5б	2.08	6	
			НП5.2-60-4.5в	2.08	4	
			НП5.2-60-4.5г	2.08	4	
			ИЖ-3	1.61	12	
			ИЖ-3а	1.61	4	
			ИЖ-3б	1.61	6	
			ИЖ-3в	1.61	4	
			ИЖ-4	3.00	7	
			ИЖ-5	2.08	6	
			ИЖ-6т	6.35	1	
			ИЖ-6а	6.35	1	
Панели перекрытия	1.141-1	в. 11	ПТ 36-10	1.055	6	
		в. 9	ПТ 36-15	1.70	2	
		в. 6	ПТ 60-10	1.74	10	
		в. 2	ПТ 60-12	2.11	42	
		в. 27	ПК8-88.12	2.40	27	
			ПК8-88.15	3.20	28	

Панели перекрытия	ИИ-04-4	в. 27	ПК8-88.15с	3.16	11	
			ПР8-88.15с	3.38	1	
		в. 17	ПК8-58.15	2.71	11	
			ПК8-58.15с	2.65	8	
			ПР8-58.15с	2.63	13	
			ПК8-58.12	2.04	5	
		в. 20	ПК8-28.15	1.32	28	
			ПК8-28.15с	1.28	11	
			ПК8-28.12	1.00	16	
	Альбом V		ИЖ-7	3.26	28	
Плиты покрыт.	1.465-3	в. 3	ПА III 8 / 1.5×12 - 2	5.10	40	
Опорные плиты	Альбом V		ОП3	0.08	27	
			ИЖ-8	0,245	1	
	ИИ-03-02	Альбом 108	ОП6-4	0.133	17	
			ОП5-2	0.045	20	
Прогон	ИИ-03-02	Альбом 108	П-36	0.43	6	
Лестн. марши	1.251-3	в. 1	ЛМ-17.15	1.54	8	
			ЛМ-17.12	1.28	2	
Проступь	1.251-3	в. 1	ЛН-15	0.04	80	
			ЛН-15в	0.035	8	
			ЛН-15н	0.028	8	
			ЛН-12	0.033	20	
			ЛН-12в	0.028	2	
			ЛН-12н	0.023	2	
Лестн. площ.	1.252-3	в. 1	ЛП-31.13к	1.312	10	
Перемычки	1.139-1	в 1	Б13	0.025	62	
			Б18	0.075	49	
			Б27	0.115	38	
			БУ15	0,105	46	
			БУ19	0,130	55	
			Б10(ИЖ5)	2,08	2	
			БУ27	0,370	4	
			БУ30	0 440	72	

Нач. пласт. мб	Горлышков		1979 ТП 294-3-28 КС		
Гл. инж. мас.	Покрасс		Бассейн в деревоклеенных конструкциях с крытыми ваннами 50×21 м с местами для зрителей и детской.		
Гл. арх. пр.	Гельфер			Стадия	Лист	Листов
Гл. инж. пр.	Лаврова			РЦ	КС-026	
Проверил	Лаврова		Свободная спецификация сборного железобетона.	ЦНИИЭП зрелищных зданий и спортивных сооружений им Б.С. Мезенцева		
Разраб	Полтавская					

Инв. № подл.

Копия верна

Альбом.0

Типовой проект 294-3-28

Сводная спецификация деревянных изделий

Наименование	Серия	Альбом	Марка	Масса элемента кг	Общее колич. шт.
Деревоклеевая панель покрытия	Проект	Альбом V	ПКД-1	481.00	162
			ПКД-2	556.00	32
			ПКД-2а	622.00	16
			ПКД-3	565.00	16
			ПКД-4	691.00	18
			ПКД-5	799.00	8
			ПКД-5а	905.00	4
			ПКД-6	865.00	4

Сводная спецификация деревянных изделий

Наименование изделия	Каталог	Марка изделия	Объем древесины м3	Кол. шт.
1	2	3	4	5
Деревоклеенная арка	Альбом V наст. пр-та	ДКА-1	5.38	9
		ДКА-2	4.26	9
		ДКА-3	5.38	2
		ДКА-4	4.26	2
Деревоклеенная лицевая доска	Альбом V наст. пр-та	ДКД-1т	2.24	1
		ДКД-1н	2.24	1
		ДКД-2т	1.68	1
		ДКД-2н	1.68	1
		ДКД-3	3.28	2
		ДКД-4	0.27	16
		ДКД-5	0.19	2
Деревоклеен балки	Альбом V наст. пр-та	ДКБ-1	0.93	16
		ДКБ-2	0.945	2
		ДКБ-3	0.34	16
		ДКБ-4	0.35	4
Деревоклеенные имоверты	Альбом V наст. пр-та	ДКИ-1	0.32	2
		ДКИ-2	0.73	2
		ДКИ-3	1.15	2
		ДКИ-4	1.30	2
		ДКИ-5	1.43	2
		ДКИ-6	1.47	2
		ДКИ-7	1.38	2
		ДКИ-8	1.17	2
		ДКИ-9	0.87	2
		ДКИ-10	0.54	2
		ДКИ-11	0.28	2

Сводная спецификация деревянных изделий

Наименование изделия	Рост	Сечение мм	Общая длина м	Объем м3
Брус	ГОСТ 8486-66	120 x 120	81.00	1.17
		60 x 40	252.0	0.10
		120 x 220	23.96	0.64
		100 x 60	8.9	0.053
		100 x 235	95.9	2.26
		120 x 140	4.12	0.07
		40 x 40	152.0	0.24
		60 x 150	33.8	0.31
		50 x 200	7.6	0.08
Доски		δ = 19	—	3.78
		40 x 140	141.00	0.79
		40 x 70	21.60	0.06

Сводная спецификация металлич. изделий

Наименование	Серия	Серия альбом лист пр-та	Марка	Масса эл-та кг	Общее кол. шт. по проекту	Общее кол. шт. по привязке
1	2	3	4	5	6	7
а) ниже отметки 0.00						
Обрамляющие рамки	По проекту	КС-023	МР-1	15.20	6	
			МР-2	20.05	6	
			МР-3	48.70	1	
			МР-4	13.60	2	
			МР-5	24.30	1	
			МР-6	15.05	1	
			МР-7	14.10	1	
			МР-8	15.75	3	
			МР-9	11.80	1	
			МР-10	12.20	2	
		КС-08	МР-11	21.38	3	
			МР-12	45.50	1	
Закладные	По проекту	КС-023	ЗД-1	5.850	14	
Машинная заборы	По проекту	КС-024	Т-1	68.50	3	
			Т-2	36.40	1	
Металлическая лестница	По проекту	КС-019	МЛ-1	1118.00	1	

Сводная спецификация металлических изделий

1	2	3	4	5	6	7
б) выше отм. 0.00						
Каркас	КИ-04-8	В.3	МР-2	2.670	83	
			МР-6	2.670	20	
			ММД-4		12	
	По проекту	Альбом И-47	МС-1	25.24	30	
			МС-2	0.70	40	
			МС-3	1.140	12	
			МС-4	10.76	2	
	КИ-04-10	В.7	МДН-1	2.090	7	
			МДН-2	2.410	9	
Анкеры перекрытий	По проекту	КС-7	А-1	1.18	163	
			А-2	0.81	298	
			А-3	0.99	16	
			А-4	0.96	243	
			А-5	1.05	40	
Лестницы Л-1 и Л-2	По проекту	Альбом V И-42	МО-1	44.110	10	
		И-42	МО-2	29.880	2	
		И-43	МО-3	40.530	2	
		И-41	МЛ-2	166.650	2	
		И-55	МЛ-3	141.70	1	
Закладн. детали для крепл. огражд.	По проекту	КС-70	М-2	8.36	60	
		КС-37	М-3	2.62	116	
Перекрытия обходной дорожки	По проекту	Альбом V И-39	МБ-1	158.480	1	
		И-39	МБ-2	165.380	4	
		И-40	МБ-3	111.80	2	
		И-40	МБ-4	118.20	10	
Перекрытия	КИ-04-10	В.5,	ММД-16	0.73	36	
			ММД-18	1.15	36	
		В.7	МДН-12	0.401	49	
			МДН-8	0.66	13	
			МДН-11	0.76	10	
Торцевой фахверх	По проекту		МД-7	5.40	22	

Сводная спецификация металлических изделий

1	2	3	4	5	6	7
Связи шестикости	По проекту		С-1	46.40	12	
			Р-1	31.40	20	
			УД-1пр	7.10	4	
			УД-1лев	7.10	4	
			УД-2пр	10.20	8	
			УД-2лев	10.20	8	
			Стяжная муфта	2.51	20	
Арки	По проекту		МД-1	10.10	22	
			МД-2	41.80	20	
			МД-3	34.80	11	
			МД-3а	34.80	11	
			МД-4	499.80	9	
			МД-5	41.0	22	
			МД-6	19.40	8	
			Стяжная муфта	30.60	9	
Ванна 50x21 м и детская	По проекту		ЗД-1	171.24	2	
			ЗД-2	22.28	35	
			ЗД-3	3.64	48	
			ЗД-4	13.95	5	
			ЗД-5	8.34	40	
			ЗД-6	9.17	12	
			ЗД-7	0.53	14	
			ЗД-8	8.28	4	
			ЗД-9	26.42	6	
			ИМ-1	0.16	24	
			ИМ-2	2.30	8	
			ИМ-3	5.60	6	
			ИМ-4	4.10	6	
			ИМ-5	1.41	150	
			ИМ-6	1.80	100	
			ИМ-7	19.33	4	
			ИМ-8	0.05	42	
			ИМ-9	30.70	1	
			ИМ-10	16.58	2	
			ИМ-11	0.47	6	
	2.270-1	Вып. 2	ММ-2	19.33	1	
			ММ-3	0.05	6	
			М-3	8.28	1	
			М-7	0.64	2	

Примечание.

Данный лист читать совместно с листом КС-028

Нач. маст.	Горлышков	
Гл. инж. маст.	Покраве	
Гл. арх. пр.	Гельфер	
Гл. инж. пр.	Лаврова	
Проверил	Полтавская	
Разработал	Захарова	

1979 ТП 294-3-28 КС

Бассейн в деревоклеенных конструкциях с крытыми ваннами: 50x21 м с местами для зрителей и детской

Стадия	Лист	Листов
Р	КС-027	

Сводные спецификации деревянных и металлических изделий.

ЦНИИЭП зрелищных зданий и спортивных сооружений им. Б.С. Мезенцева

Инв. подл.

Копия верна

Типовой проект 294-3-28 Альбом 0

Сводная выборка металла

Профиль, мм	Общая масса, кг	Марка или класс стали	ГОСТ
1	2	3	4
Ниже отм. 0.000			
Прокатная сталь			
[16	174.700	В. ст. 3 Кп 2	8240 – 72
[12	181.000		
[10	55.200		
[8	11.700		
L 63 × 6	56.680		8509 – 72
L 63 × 5	316.600		
L 90 × 56 × 6	40.200		8510 – 72
L 75 × 50 × 5	6.600		
L 50 × 5	275.000		8509 – 72
L 45 × 4	23.900		
– δ = 16	5.500		103 – 76
– δ = 12	38.5		
– δ = 10	23.430		
– δ = 8	18.00		
– δ = 6	103.00		
– δ = 4	38.600		
– δ = 1	29.800		
Рифленая сталь δ=6мм	75.400		8568 – 77*
Рифленая сталь δ=5мм	458.200		
Сталь листовая просечно-вытяжная δ=5мм	114.800		8706-58
Арматурная сталь			
Ø 25 А III	1248.750	А-III	5781-75
Ø 18 А III	109.430		
Ø 16 А III	11.380		
Ø 12 А III	2777.500		
Ø 8 А III	148.900		
Ø 20 А I	62.500	А-I	
Ø 8 А I	286.300		
Ø 6 А I	288.400		

Сводная выборка металла (продолжение)

1	2	3	4
Выше отм. 0.000			
Прокатная сталь			
L 200 × 25	577.20	В. ст. 3 Кп 2	8509 – 72
L 110 × 8	27.00		
L 100 × 8	340.64		
L 63 × 6	536.00		8509 – 72
L 50 × 5	1543.30		8509 – 72
L 40 × 4	303.00		
L 25 × 3	65.20		8509 – 72
L 140 × 90 × 8	274.30		8509 – 72
L 125 × 80 × 8	146.00		8509 – 72
L 40 × 25 × 4	924.80		
[18	124.00		8240 – 72
[16	1498.80		
[8	400.00		
[6,5	697.00		
[5	920.00		
I 27	545.00		8239 – 72
I 12	800.00		
■ 25 × 25	3603.50		2591 – 71
■ 30 × 30	356.80		
– δ = 25	75.00		103 – 76
– δ = 22	104.00		
– δ = 20	2487.60		
– δ = 14	870.30		
– δ = 12	319.20		
– δ = 10	2249.25		
– δ = 8	1100.00		
– δ = 6	1351.00		
– δ = 4	414.80		
– δ = 1	439.50		
Труба Ø 245	186.00		10704 – 76
Труба Ø 180	77.40		
Труба Ø 95	537.30		
Труба Ø 50	134.40		
Труба Ø 32	126.00		
Труба Ø 152	199.25		
Труба Ø 102	9.54		
Труба Ø 57	8.64		
Труба Ø 45	3.84		
Труба Ø 48	1.74		
Труба Ø 40	124.26		
Литье	097.60		—
Штукатурная сетка	256.00		12184 – 66*
Гайки ф 70	20.00		2590 – 71

Сводная выборка металла (продолжение)

1	2	3	4
Арматурная сталь			
Ø 170	198.00	А-I	2590 – 71
Ø 70	575.60		
Ø 40 А III	2340.00	А-III	5781 – 75
Ø 32 А III	3110.00		
Ø 28 А III	6840.60		
Ø 25 А III	1664.30		
Ø 22 А III	83.75		
Ø 20 А III	100.00		
Ø 18 А III	426.00		
Ø 16 А III	450.00		
Ø 14 А III	21.30		
Ø 12 А III	4466.50		
Ø 10 А III	24220.35		
Ø 8 А III	1712.40		
Ø 40 А I	26.00	А-I	
Ø 25 А I	764.40		
Ø 20 А I	11.28		
Ø 18 А I	1010.00		
Ø 14 А I	1365.30		
Ø 12 А I	1490.15		
Ø 10 А I	3264.00		
Ø 8 А I	1035.75		
Ø 6 А I	3930.30		
Ø 62	4.80	А-I	2590 – 71
Ø 53	7.20		
Ф 4 В I	230.00	В-I	6727-53*

Примечание:

Данный лист читать совместно с листом КС-027

Нач. маст.	Горлышков		1979	ТП 294-3-28	КС
Гл. инж. п.	Покрасс		Бассейн в деревокленных конструкциях с крытыми ваннами: 50×21м с местами для зрителей и детской		
Гл. арх. пр.	Гельфер			Стадия	Лист	Листов
Гл. инж. пр.	Аврова			Р	КС-028	
Проверка	Полтавская		Выборка металла	Зрелищных зданий и спортивных сооружений им. Б.С. Мезенцева		
Разработа	Захарова					