ТИПОВОЙ ПРОЕКТ
708-43.89

# МЕХАНИЗИРОВАННЫЙ ПРИЕМНЫЙ ПУНКТ НА ОДИН ПРОХОДНОЙ ПУТЬ ДЛЯ ВЫГРУЗКИ ЗАПОЛНИТЕЛЕЙ БЕТОНА ИЗ ПОЛУВАГОНОВ

## АЛЬБОМ 7

ЗАДАНИЕ ЗАВОДУ-ИЗГОТОВИТЕЛЮ НА КОМПЛЕКТНЫЕ ЭЛЕКТРОТЕХНИЧЕСКИЕ УСТРОЙСТВА

25738-07
Отпускная цена
на момент реализации
указана в счет-накладной

ТИПОВОЙ ПРОЕКТ
708-43.89

# МЕХАНИЗИРОВАННЫЙ ПРИЕМНЫЙ ПУНКТ НА ОДИН ПРОХОДНОЙ ПУТЬ ДЛЯ ВЫГРУЗКИ ЗАПОЛНИТЕЛЕЙ БЕТОНА ИЗ ПОЛУВАГОНОВ

## АЛЬБОМ 7

Перечень альбомов

| | | |
|---|---|---|
| АЛЬБОМ 1 | ПЗ | Пояснительная записка |
| | ТХ | Технология производства |
| | ТХ.Н | Общие виды нетиповых технологических конструкций |
| | СС | Связь и сигнализация |
| АЛЬБОМ 2 | АР | Архитектурные решения |
| | КМ | Конструкции металлические |
| АЛЬБОМ 3 | КЖ | Конструкции железобетонные |
| АЛЬБОМ 4 | КЖИ | Строительные изделия |
| АЛЬБОМ 5 | ОВ | Отопление и вентиляция |
| | ВК | Водопровод и канализация |
| АЛЬБОМ 6 | ЭМ | Электрооборудование силовое |
| | ЭО | Электроосвещение |
| АЛЬБОМ 7 | | Задание заводу-изготовителю на комплектные электротехнические устройства |
| АЛЬБОМ 8 | СО | Спецификаций оборудоеания |
| АЛЬБОМ 9 | ВМ | Ведомости потребности в материалах |
| АЛЬБОМ 10 | С | Сметы |


РАЗРАБОТАН ИНСТИТУТАМИ:

ВЕДУЩИЙ

ПРОМТРАНСНИИПРОЕКТ

ГЛАВНЫЙ ИНЖЕНЕР ИНСТИТУТА В.И.ПОЛЯКОВ

ГЛАВНЫЙ ИНЖЕНЕР ПРОЕКТА Н.Н.КУЗНЕЦОВ

СОИСПОЛНИТЕЛИ:

ХАРЬКОВСКИЙ ПРОМСТРОЙНИИПРОЕКТ

ГЛАВНЫЙ ИНЖЕНЕР ИНСТИТУТА Н.Ф.ДОВГИИ

ГЛАВНЫЙ ИНЖЕНЕР ПРОЕКТА Л.В.ТУРИНСКИЙ

Ч.О. ТЯЖПРОМЭЛЕКТРОПРОЕКТ

ГЛАВНЫЙ ИНЖЕНЕР ИНСТИТУТА В.В.ГОЛИКОВ

ГЛАВНЫЙ ИНЖЕНЕР ПРОЕКТА Ю.П.БОБРИК



УТВЕРЖДЕН Госстроем СССР
Протокол от 27 октября 1988 г.
Введен в действие Промтрансниипроектом
Приказ от 17 марта 1989 г. № 48

| Позиция | Обозначение | Наименование |
|---|---|---|
| 1 | ОСТ 160.800.485-84 | Устройства комплектные низ- |
| 2 | | ковольтные. Техническая |
| 3 | | документация, передаваемая |
| 4 | | предприятию - изготовителю. |
| 5 | | Требования к комплектности, |
| 6 | | содержанию и оформлению |
| 7 | | |
| 8 | ОЛХ. 684.002-82 | Устройства комплектные |
| | | низковольтные управления |
| | | электроустановками. Руководя- |
| | | щие материалы по |
| | | проектированию. |
| | | |
| | ОЛХ. 084.214-86 | Нормализованная серия |
| | | блоков управления асинхрон- |
| | | ными двигателями с коротко- |
| | | замкнутым ротором 6.5030 |
| | | |
| | ОЛМ. 684.000-85 | Формализованный язык |
| | | записи аппаратов и при- |
| | | боров |

| Изм. | Лист | N докум. | Подп. | Дата |
|---|---|---|---|---|
| Разраб. | | Баранова | | |
| Провер. | | Филиппова | | 02.89 |
| Гл.инж.пр. | | Бобрик | | 02.89 |
| Н.контр. | | Нестеренко | | |
| Утв. | | Никитин | | 02.89 |

708-43.89 ПОПВД

Ведомость ссылочных документов НКУ

Лит. | Лист | Листов 1

ВНИПИ Тяжпромэлектропроект имени Ф.Б. Якубовского Челябинское отделение

Формат А4

Подп. и дата | Взам. инв. N | Инв. N подл.



| Формат | Зона | Позиция | Обозначение | Наименование | Кол. | Примечание |
|---|---|---|---|---|---|---|
| | | | | Документация | | |
| * | | | 001 ВО | Чертеж общего вида | | А4, А3 |
| А2 | | | 001 ЭЧ | Схема электрическая | | |
| | | | | соединений | | |
| А4 | | | 001 ТБ | Перечень надписей | | |
| | | | | Сборочные единицы | | |
| | | | | Панель 1 | | |
| | | | | Н1 | | |
| | | 1 | | Выключатель | | |
| | | | | А3736 ФУ3 | | |
| | | | | U~380В; Ір 400А | | |
| | | | | Уставка 4000А | 1 | QF1 |
| | | 2 | | Выключатель | | |
| | | | | А 3716 ФУ3 | | |
| | | | | U~380В; Ір160А | | QF3 |
| | | | | Уставка 1600А | 2 | QF4 |
| | | 3 | | Выключатель | | |
| | | | | АП50Б-3МТУ3.3 | | |
| | | | | Ір 50А, 10 I н | 1 | QF2 |

| Изм. | Лист | N докум. | Подп. | Дата |
|---|---|---|---|---|
| Разраб. | | Баранова | | |
| Провер. | | Филиппова | | 02.89 |
| Гл.инж.пр. | | Бобрик | | 02.89 |
| Н.контр. | | Нестеренко | | |
| Утв. | | Никитин | | 02.89 |

708-43.89 ПОТБ1

Щит 3Щ1 Технические данные аппаратов

Лит. | Лист 1 | Листов 3

ВНИПИ Тяжпромэлектропроект имени Ф.Б. Якубовского Челябинское отделение

Формат А4

| Наименование | Кол. НКУ | Кол. приведенных пан. | Обозначение чертежа общего вида | Примечание |
|---|---|---|---|---|
| Щит открытый однорядный | 1 | 4 | 001 ВО | |
| одностороннего обслуживания | | | | |
| 3Щ | | | | |
| | | | | |
| Пульт управления ЧП | 1 | 1 | 002 ВО | |

Количество приведенных панелей определено в соответствии с „Инструкцией о порядке учета станций управления" ОЛХ. 684.002-82 стр.107 - щиты речного исполнения пункт а)

| Изм. | Лист | N докум. | Подп. | Дата |
|---|---|---|---|---|
| Разраб. | | Баранова | | |
| Провер. | | Филиппова | | 02.89 |
| Гл.инж.пр. | | Бобрик | | 02.89 |
| Н.контр. | | Нестеренко | | |
| Утв. | | Никитин | | 02.89 |

708-43.89 ПОТБ1

Ведомость комплектных устройств

Лит | Лист | Листов 1

ВНИПИ Тяжпромэлектропроект имени Ф.Б. Якубовского Челябинское отделение

Формат А4

| Наименование | Обозначение | Стр. | Форм. | Примеч. |
|---|---|---|---|---|
| Обложка | | | | |
| Титульный лист | | 1 | А2 | |
| Содержание | ПОО ДС | 2 | А4 | |
| Ведомость комплектных | ПОО ТБ1 | 2 | А4 | |
| устройств | | | | |
| Ведомость ссылочных | ПОО ВД | 2 | А4 | |
| документов | | | | |
| Щит открытый 3Щ | 001 ВО | 3 | А3А4 | л.1...3 |
| Чертеж общего вида | | 4 | А4 | л.4 |
| Щит открытый 3Щ | 001 ТБ1 | 2 | А4 | л.1 |
| Технические данные аппаратов | | 4 | А4 | л.2, 3 |
| Щит открытый 3Щ | 001 ТБ2 | 4 | А4 | л.1 |
| Перечень надписей | | 5 | А4 | л.2, 3 |
| Щит открытый 3Щ | 001 ЭЧ | 6...10 | А2 | |
| Схема электрическая | | | | |
| соединений | | | | |
| Щит открытый 3Щ | 001 ТБ3 | 5 | А4 | |
| Таблица межпанельных | | | | |
| соединений | | | | |
| Пульт ЧП. Чертеж общего вида | 002 ВО | 11 | А3 | |
| Пульт ЧП. Технические | 002 ТБ1 | 11 | А4 | |
| данные аппаратов | | | | |
| Пульт ЧП. Перечень надписей | 002 ТБ2 | 12 | А4 | |
| Пульт ЧП. Схема электриче- | 002 ЭЧ | 12 | А3 | |
| ская соединений | | | | |

10198/7

| Изм. | Лист | N докум. | Подп. | Дата |
|---|---|---|---|---|
| Разраб. | | Баранова | | |
| Провер. | | Филиппова | | 02.89 |
| Гл.инж.пр. | | Бобрик | | 02.89 |
| Н.контр. | | Нестеренко | | |
| Утв. | | Никитин | | 02.89 |

708-43.89 ПОО ДС

Содержание

Лит | Лист | Листов 1

ВНИПИ Тяжпромэлектропроект имени Ф.Б. Якубовского Челябинское отделение

00180 лист 2

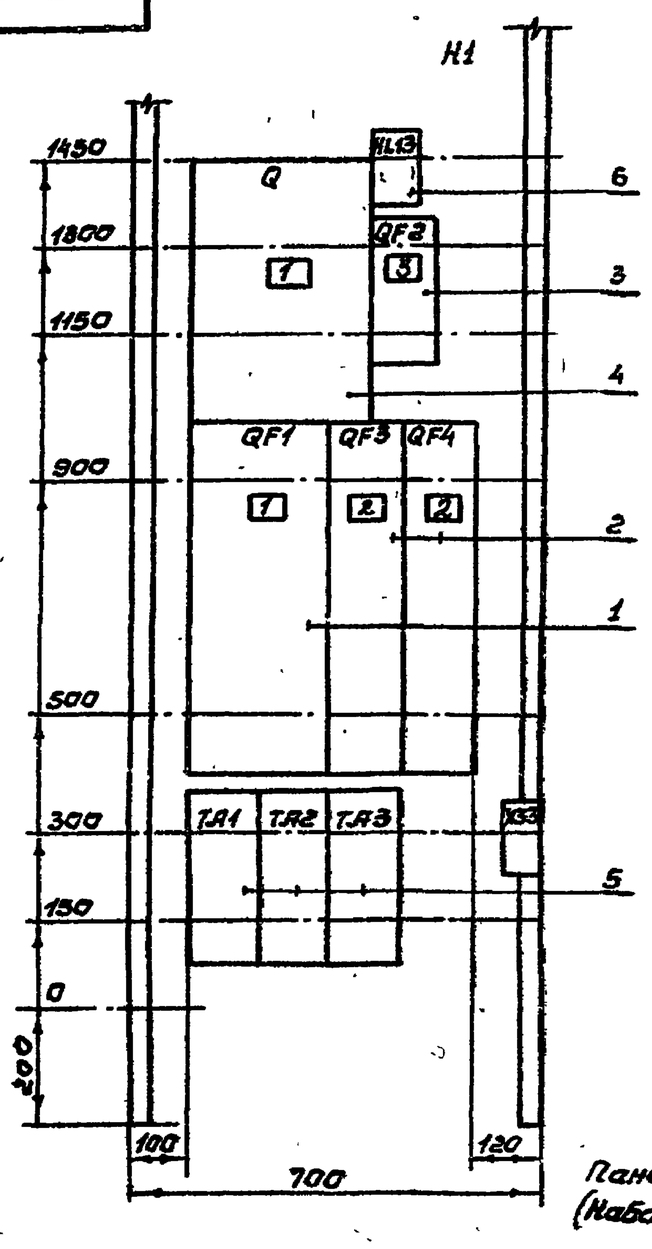


Панель 1 (Набор 1)

00180 лист 3

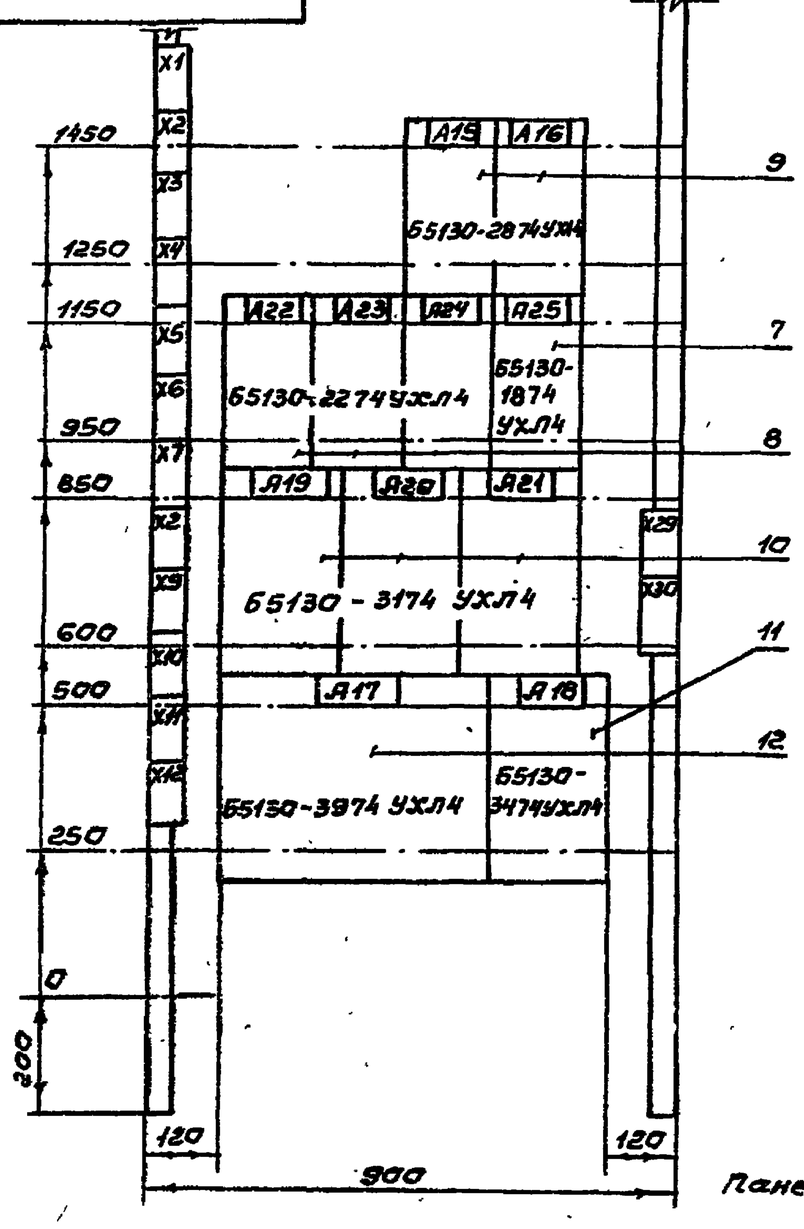


Панель 2

00180 лист 1

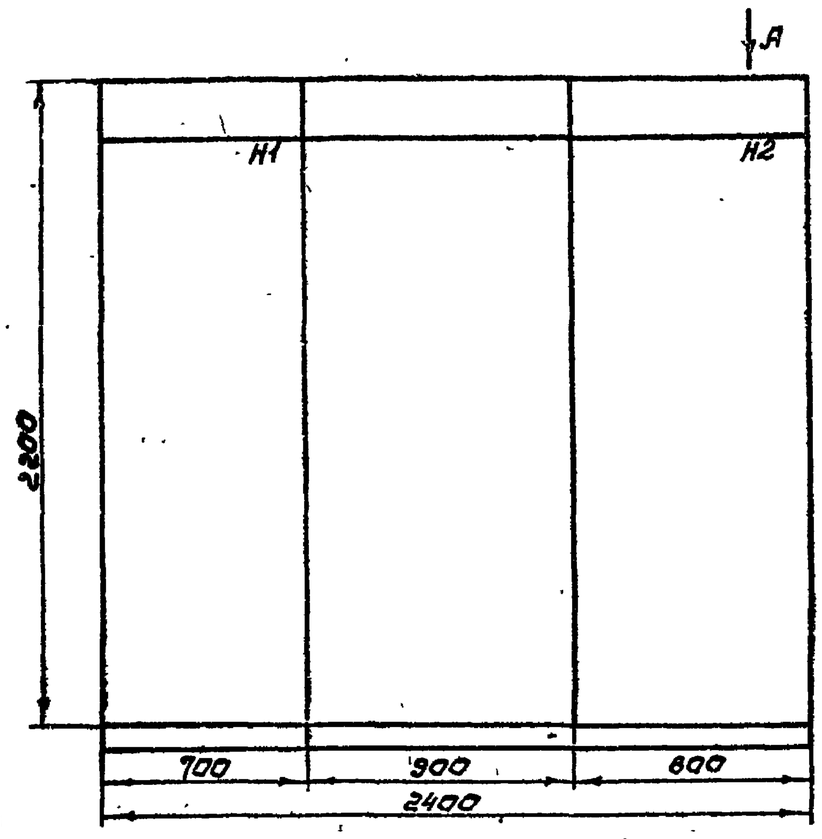


Вид А
М 1:50

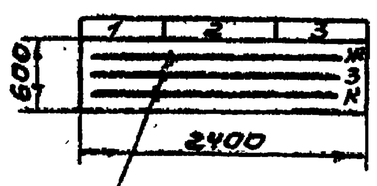


шины силовые
-380В, 291 А Iуд 25 кА

Щит открытый однорядный одностороннего обслуживания.

| | | | |
|---|---|---|---|
| Строка | 1 ЗЩ<br>2 Ввод-380/220В<br>3 Рабочее освещение<br>4 | 15,16-Люкоподъем. 17-Вентилятор<br>18-Конвейер. 19..21-Питатели<br>22. 24-Вибраторы<br>25-Вентилятор в венткамере | 3 Автоматика<br>Сигнализация |
| Панель | 1 | 2 | 3 |

10198/7

708-43.89 00180

| Изм | Лист | № докум. | Подп | Дата |
|---|---|---|---|---|
| Разраб | | Лазебник | | |
| Пров. | | Лазебник | | |
| Т.контр. | | Нестеренко | | |
| Гл.инж.пр. | | Бобрик | | 02.89 |
| Н.контр. | | Нестеренко | | |
| Утв. | | Никитин | | |

Щит открытый ЗЩ
Чертеж общего вида

| Лит. | Масса | Масштаб |
|---|---|---|
| | | |
| Лист 1 | Листов 4 | |

ВНИПИ Тяжпромэлектропроект имени Ф.Б. Якубовского Челябинское отделение

Копировал Белоусова 25738-07 4 Формат А3

| Формат | Зона | Поз. | Обозначение | Наименование | Кол. | Примечание |
|---|---|---|---|---|---|---|
| | | 16 | | Реле ПЭ-37-24У3 | | |
| | | | | U~ 220В | 1 | K5 |
| | | 17 | | Реле ПЭ-37-42У3 | | K1, K2, K8, |
| | | | | U~ 220В | 9 | K9, K10, K12 K13, K14, K17 |
| | | 18 | | Реле ПЭ-37-80У3 | | K3, K4, |
| | | | | U~220В | 3 | K7 |
| | | 19 | | Реле | | |
| | | | | РКВ11-43-111 УХЛ4 | | KT1 |
| | | | | U~ 220В | 2 | KT2 |
| | | 20 | | Реле | | |
| | | | | РКВ 11-43-241 УХЛ4 | | |
| | | | | U~ 220В | 1 | KT4 |
| | | 21 | | Устройство контроля | | Заводом |
| | | | | скорости КС | | не комп- |
| | | | | (K18-UZ, K19-UZ, | | лектуется. Вы- |
| | | | | K20-UZ, K21-UZ) | 4 | полнить |
| | | | | | | отверс- |
| | | | | | | тия и |
| | | | | | | монтаж |
| | | | | | | проводов |
| | | | | Блок зажимов | | |
| | | | | БЗ24-4П25-В/ВУ3-10 | 18 | |

Инв. № подл. | Подп. и дата | Взам. инв. № | Инв. № дубл. | Подп. и дата

| Изм | Лист | № докум. | Подп. | Дата | 708-43.89 | 001ТБ1 | Лист 3 |
|---|---|---|---|---|---|---|---|

Формат А4

| Панель | Надпись | Позиционное обозначение | Место надписи | Текст | Кол | Вид шрифта | Заго-товка |
|---|---|---|---|---|---|---|---|
| 1 | | | Верхнее | ЗЩ | 1 | | |
| | | | обрамле- | Ввод ~380/220В | 1 | | |
| | | | ние щита | Рем. сеть. Освещение | 1 | | |
| 2 | | | То же | 15,16-Люкоподъем.17-Вентилятор | 1 | | |
| | | | —"— | 18-Конвейер.19...21-Питатели | 1 | | |
| | | | —"— | 22...24-Вибраторы | 1 | | |
| | | | —"— | 25-Вентилятор в венткамере | 1 | | |
| 3 | | | —"— | Автоматика | 1 | | |
| | | | —"— | Сигнализация | 1 | | |
| | | | | Панель 1 | | | |
| | | | Табличка | HL13 | 1 | | |
| | 1 | Q, QF1 | То же | Ввод ~380В | 2 | | |
| | 2 | QF3, QF4 | —"— | Рем. сеть | 2 | | |
| | 3 | QF2 | —"— | Освещение | 1 | | |
| | | | —"— | TA1 | 1 | | |
| | | | —"— | TA2 | 1 | | |
| | | | —"— | TA3 | 1 | | |
| | | | | Панель 2 | | | |
| | | | Табличка | A15 | 1 | | |
| | | | То же | A16 | 1 | | |
| | | | —"— | A22 | 1 | | |
| | | | —"— | A23 | 1 | | |
| | | | —"— | A24 | 1 | | |
| | | | —"— | A25 | 1 | | |

Инв. № подл. | Подп. и дата | Взам. инв. № | Инв. № дубл. | Подп. и дата

| Изм | Лист | № докум. | Подп. | Дата | 708-43.89 | 001ТБ2 |
|---|---|---|---|---|---|---|
| Разраб | Баранова | | | | Щит открытый ЗЩ | Лит / Лист 1 / Листов 3 |
| Пров. | Филипкевич | | | 02.89 | Перечень надписей | ВНИПИ Тяжпромэлектропроект имени Ф.Б. Якубовского Челябинское отделение |
| Гл.инж.пр. | Бобрик | | | 02.89 | | |
| Н.контр. | Нестеренко | | | | | |
| Утв. | Никитин | | | | | |

Формат А4

| Формат | Зона | Поз. | Обозначение | Наименование | Кол. | Примечание |
|---|---|---|---|---|---|---|
| | | 4 | | Рубильник | | |
| | | | | Р 34У3 п.п. | | |
| | | | | без камеры! | | |
| | | | | без панели | 1 | Q |
| | | 5 | | Трансформатор | | TA1 |
| | | | | Т-0,66-10-1-400/5У3 | | TA2 |
| | | | | I 400/5 | 3 | TA3 |
| | | 6 | | Арматура | | |
| | | | | АС 120 15 У2 | | |
| | | | | U~ 380В | 1 | HL13 |
| | | | | | | |
| | | | | Панель 2 | | |
| | | | | Блоки | | |
| | | 7 | | Б5130-1874 УХЛ4 | 1 | A25 |
| | | 8 | | Б5130-2274 УХЛ4 | 3 | A22...A24 |
| | | 9 | | Б5130-2874 УХЛ4 | 2 | A15, A16 |
| | | 10 | | Б5130-3174 УХЛ4 | 3 | A19...A21 |
| | | 11 | | Б5130-3474 УХЛ4 | 1 | A18 |
| | | 12 | | Б5130-3974 УХЛ4 | 1 | A17 |
| | | | | | | |
| | | | | Панель 3 | | |
| | | | | Н2 | | |
| | | 13 | | Выключатель | | |
| | | | | АП50Б-2МТУ3.2 | | |
| | | | | Iр 6,3А; 3,5Iн | 1 | SF1 |
| | | 14 | | АП50Б-3МТУ3.2 | | |
| | | | | Iр 16А; 10Iн | 1 | QF5 |
| | | 15 | | Реле ПЭ-37-22У3 | | K6, K11 |
| | | | | U~ 220В | | K16, K18 |
| | | | | | 8 | K19...K21 K22 |

Инв. № подл. | Подп. и дата | Взам. инв. № | Инв. № дубл. | Подп. и дата

| Изм | Лист | № докум. | Подп. | Дата | 708-43.89 | 001ТБ1 | Лист 2 |
|---|---|---|---|---|---|---|---|

Формат А4

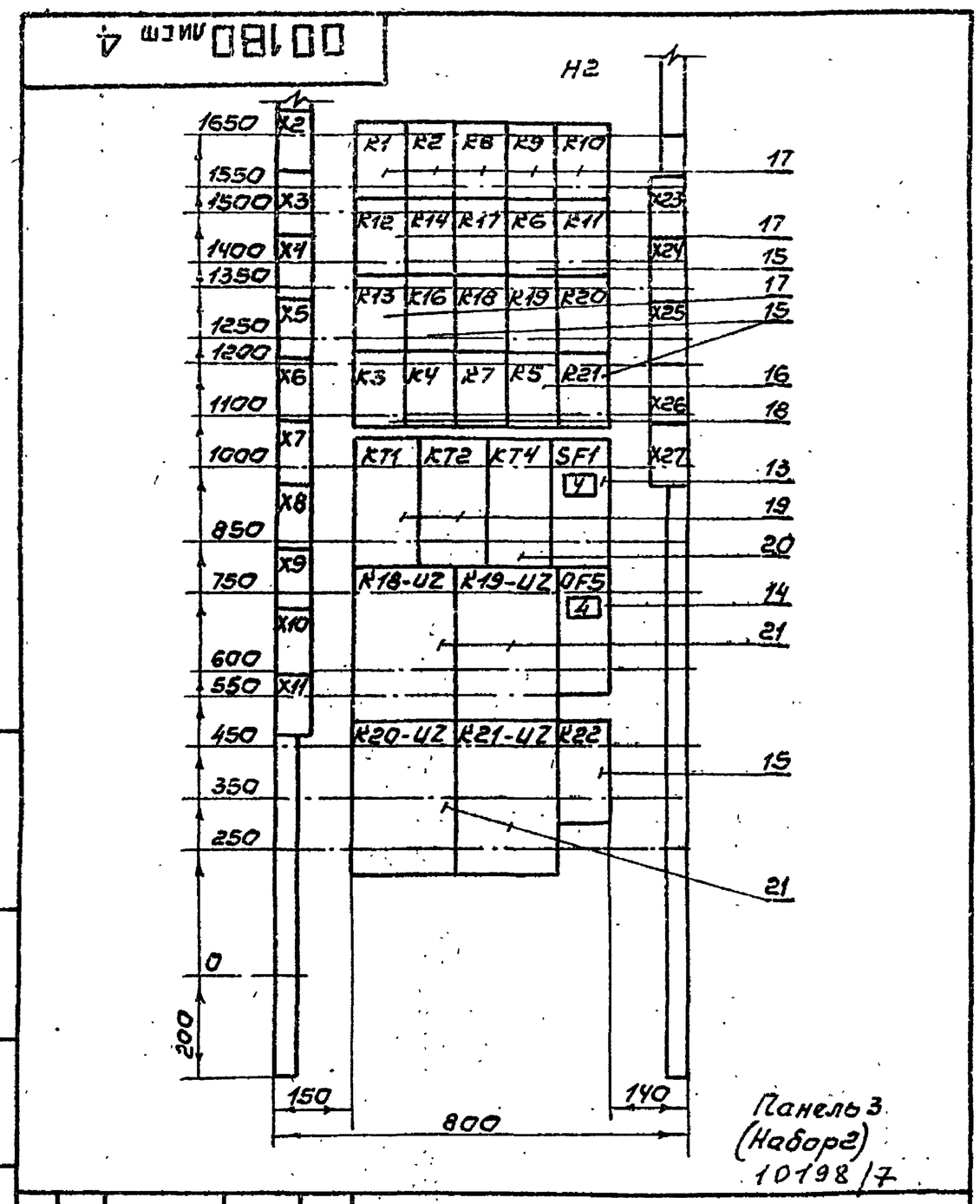


| Изм | Лист | № докум | Подп. | Дата | 708-43.89 | 001ВО |
|---|---|---|---|---|---|---|
| Разраб | Лазебник | | | | Щит открытый ЗЩ | Лит / Масса / Масштаб |
| Пров. | Лазебник | | | | Чертеж общего вида | Лист 4 / Листов 4 |
| Т.контр. | Нестеренко | | | | | ВНИПИ Тяжпромэлектропроект имени Ф.Б. Якубовского Челябинское отделение |
| Гл.инж.пр. | Бобрик | | | 02.89 | | |
| Н.контр. | Нестеренко | | | | | |
| Утв. | Никитин | | | | | |

25738-07 5 Копировал Белоусова

Формат А4

| Откуда идет: Панель | Откуда идет: Блок зажимов, Номер зажима | Куда поступает: Панель | Куда поступает: Блок зажимов, Номер зажима | Генеральная маркировка | Откуда идет: Панель | Откуда идет: Блок зажимов, Номер зажима | Куда поступает: Панель | Куда поступает: Блок зажимов, Номер зажима | Генеральная маркировка |
|---|---|---|---|---|---|---|---|---|---|
| 2 | X1/10 | 3 | X23/8 | 46 | 2 | X4/8 | 3 | X25/7 | 62 |
| 2 | X2/2 | 3 | X23/9 | 47 | 2 | X5/8 | 3 | X3/5 | 22 |
| 2 | X2/3 | 3 | X23/10 | 48 | 2 | X5/9 | 3 | X3/8 | 26 |
| 2 | X2/4 | 3 | X24/2 | 49 | 2 | X6/2 | 3 | X3/9 | 27 |
| 2 | X2/6 | 3 | X24/3 | 50 | 2 | X6/3 | 3 | X3/10 | 28 |
| 2 | X3/2 | 3 | X24/6 | 52 | 2 | X6/8 | 3 | X4/9 | 30 |
| 2 | X3/3 | 3 | X24/7 | 53 | 2 | X6/9 | 3 | X5/3 | 34 |
| 2 | X3/4 | 3 | X24/8 | 54 | 2 | X7/2 | 3 | X5/4 | 35 |
| 2 | X3/5 | 3 | X24/9 | 55 | 2 | X7/3 | 3 | X5/5 | 36 |
| 2 | X3/7 | 3 | X24/10 | 56 | 2 | X7/8 | 3 | X6/2 | 38 |
| 2 | X4/3 | 3 | X25/3 | 58 | 2 | X7/9 | 3 | X6/5 | 42 |
| 2 | X4/4 | 3 | X25/4 | 59 | 2 | X8/2 | 3 | X6/6 | 43 |
| 2 | X4/5 | 3 | X25/5 | 60 | 2 | X8/3 | 3 | X6/7 | 44 |
| 2 | X4/6 | 3 | X25/6 | 61 | 2 | X8/8 | 3 | X23/2 | 3 |

Инв.№подл. | Подп. и дата | Взам.инв.№ | Инв.№дубл. | Подп. и дата

708-43.89 001ТБ3

Изм. | Лист | №докум. | Подп. | Дата

Разраб. Котп
Пров. Бареева
Гл.инж.пр. Бебрик
Н.контр. Нестеренко
Утв. Никитин 02.89

Щит открытый ЗЩ
Таблица межпанельных соединений

Лит | Лист 1 | Листов 2

ВНИИПИ ТЯЖПРОМЭЛЕКТРОПРОЕКТ имени Ф.Б.ЯКУБОВСКОГО
Челябинское отделение

формат А4

| Откуда идет: Панель | Откуда идет: Блок зажимов, Номер зажима | Куда поступает: Панель | Куда поступает: Блок зажимов, Номер зажима | Генеральная маркировка | Откуда идет: Панель | Откуда идет: Блок зажимов, Номер зажима | Куда поступает: Панель | Куда поступает: Блок зажимов, Номер зажима | Генеральная маркировка |
|---|---|---|---|---|---|---|---|---|---|
| 2 | X8/9 | 3 | X23/3 | 6 | 2 | X29/2 | 3 | X3/2 | C1 |
| 2 | X9/2 | 3 | X23/4 | 7 | 2 | X29/3 | 3 | X3/3 | C3 |
| 2 | X9/4 | 3 | X23/5 | 8 | 2 | X29/7 | 3 | X4/6 | C1 |
| 2 | X10/4 | 3 | X2/6 | 18 | 2 | X29/8 | 3 | X4/7 | C3 |
| 2 | X10/6 | 3 | X2/7 | 19 | 2 | X30/2 | 3 | X5/9 | C1 |
| 2 | X11/1 | 3 | X7/1 | 121 | 2 | X30/3 | 3 | X5/10 | C3 |
| 2 | X11/4 | 3 | X8/4 | 121 | 2 | X30/6 | 3 | X2/2 | C1 |
| 2 | X11/6 | 3 | X9/5 | 127 | 2 | X30/7 | 3 | X2/3 | C3 |
| 2 | X12/3 | 3 | X9/9 | 133 | | | | | |

Инв.№подл. | Подп. и дата | Взам.инв.№ | Инв.№дубл. | Подп. и дата

Изм. | Лист | №докум. | Подп. | Дата

708-43.89 001ТБ3 Лист 2

формат А4

| Панель | Надпись | Позиционное обозначение | Место надписи | Текст | Кол. | Вид шрифта | Заготовка |
|---|---|---|---|---|---|---|---|
| | | | Табличка | KT1 | 1 | | |
| | | | То же | KT2 | 1 | | |
| | | | —"— | KT4 | 1 | | |
| | 4 | SF1 | —"— | Авт. и силен. тракта | 1 | | |
| | | | —"— | K18-UZ | 1 | | |
| | | | —"— | K19-UZ | 1 | | |
| | | | —"— | K20-UZ | 1 | | |
| | | | —"— | K21-UZ | 1 | | |
| | 5 | QF5 | —"— | 29. Насос N1 | 1 | | |
| | | | —"— | K22 | 1 | | |

Инв.№подл. | Подп. и дата | Взам.инв.№ | Инв.№дубл. | Подп. и дата

Изм. | Лист | №докум. | Подп. | Дата

708-43.89 001ТБ2 Лист 3

формат А4

| Панель | Надпись | Позиционное обозначение | Место надписи | Текст | Кол. | Вид шрифта | Заготовка |
|---|---|---|---|---|---|---|---|
| | | | Табличка | A19 | 1 | | |
| | | | то же | A20 | 1 | | |
| | | | —"— | A21 | 1 | | |
| | | | —"— | A17 | 1 | | |
| | | | —"— | A18 | 1 | | |
| | | | | Панель 3 | | | |
| | | | Табличка | K1 | 1 | | |
| | | | То же | K2 | 1 | | |
| | | | —"— | K8 | 1 | | |
| | | | —"— | K9 | 1 | | |
| | | | —"— | K10 | 1 | | |
| | | | —"— | K12 | 1 | | |
| | | | —"— | K14 | 1 | | |
| | | | —"— | K17 | 1 | | |
| | | | —"— | K6 | 1 | | |
| | | | —"— | K11 | 1 | | |
| | | | —"— | K13 | 1 | | |
| | | | —"— | K16 | 1 | | |
| | | | —"— | K18 | 1 | | |
| | | | —"— | K19 | 1 | | |
| | | | —"— | K20 | 1 | | |
| | | | —"— | K3 | 1 | | |
| | | | —"— | K4 | 1 | | |
| | | | —"— | K7 | 1 | | |
| | | | —"— | K5 | 1 | | |
| | | | —"— | K21 | 1 | | |

Инв.№подл. | Подп. и дата | Взам.инв.№ | Инв.№дубл. | Подп. и дата

10198/7

Изм. | Лист | №докум. | Подп. | Дата

708-43.89 001ТБ2 Лист 2



формат А4

00134 лист 1

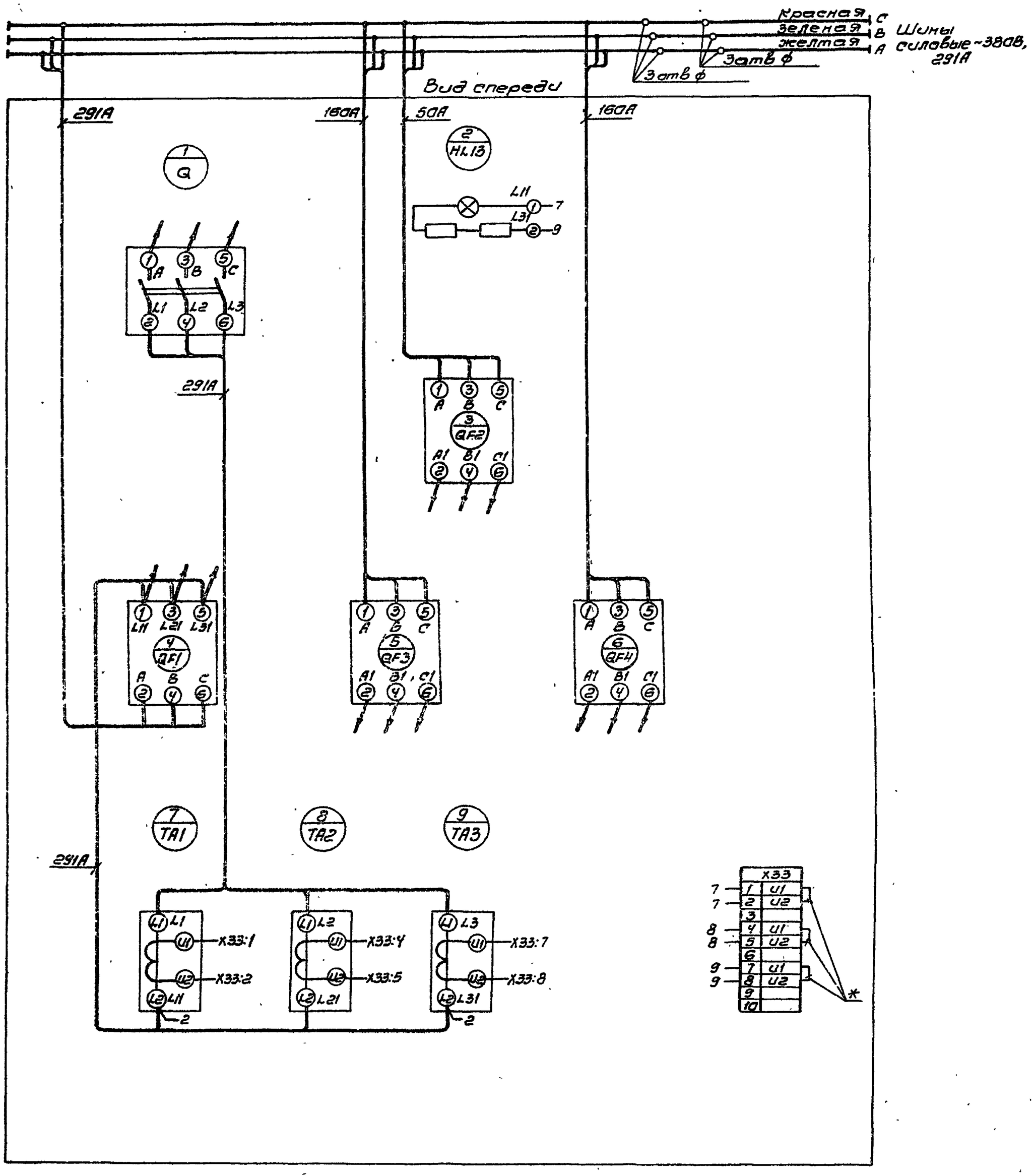


* - при подключении счетчика закоротки снять.

Панель1 (набор1) 10198/7

| | | | | | | | | |
|---|---|---|---|---|---|---|---|---|
| | | | | | 708-43.89 00134 | | | |
| Изм | Лист | №докум | Подп | Дата | Щит открытый ЗЩ Схема электрическая соединений | Лит | Масса | Масштаб |
| Разраб. | | Капп | | | | | | |
| Пров. | | Баранова | | | | Лист: 1 | Листов: 5 | |
| Т.контр. | | Нестеренко | | | | ВНИПИ Тяжпромэлектропроект имени Ф.Б. Якубовского Челябинское отделение | | |
| Гл.инж.пр. | | Бобрик | | 02.89 | | | | |
| Н.контр. | | Нестеренко | | | | | | |
| Утв. | | Никитин | | | | | | |

Инв. № подл. | Подп. и дата | Взам. инв. № | Инв. № дубл. | Подп. и дата

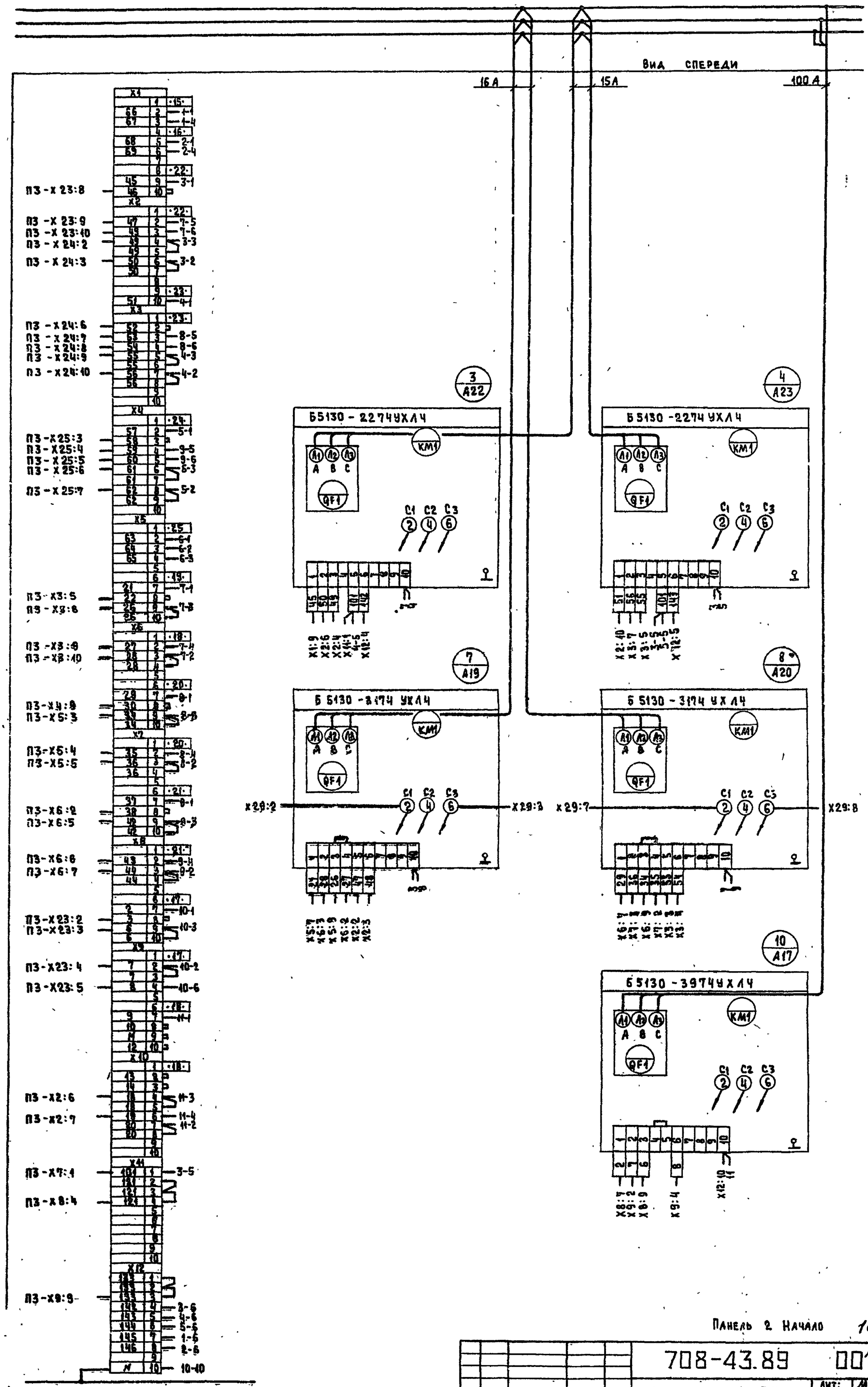


| | | | | | | | | |
|---|---|---|---|---|---|---|---|---|
| | | | | | 708-43.89 | | 00134 | |
| Изм. | Лист | № докум. | Подп. | Дата | Щит открытый ЗЩ Схема электрическая соединений | Лит: | Масса | Масштаб |
| Разраб. | | Копп | | | | Лист: 2 | Листов: 5 | |
| Пров. | | Баранова | | | | ВНИИСИ Тяжпромэлектропроект имени Ф.Б. Якубовского Челябинское отделение | | |
| Т.контр. | | Нестеренко | | | | | | |
| Гл.инж.пр. | | Бобрик | | 02.89 | | | | |
| Н. контр. | | Нестеренко | | | | | | |
| Утв. | | Никитин | | 02.89 | | | | |

Копировал 25738-07 8 Формат А2

Инв. № подл. | Подп. и дата | Взам. инв. № | Инв. № дубл. | Подп. и дата

00134 лист 3

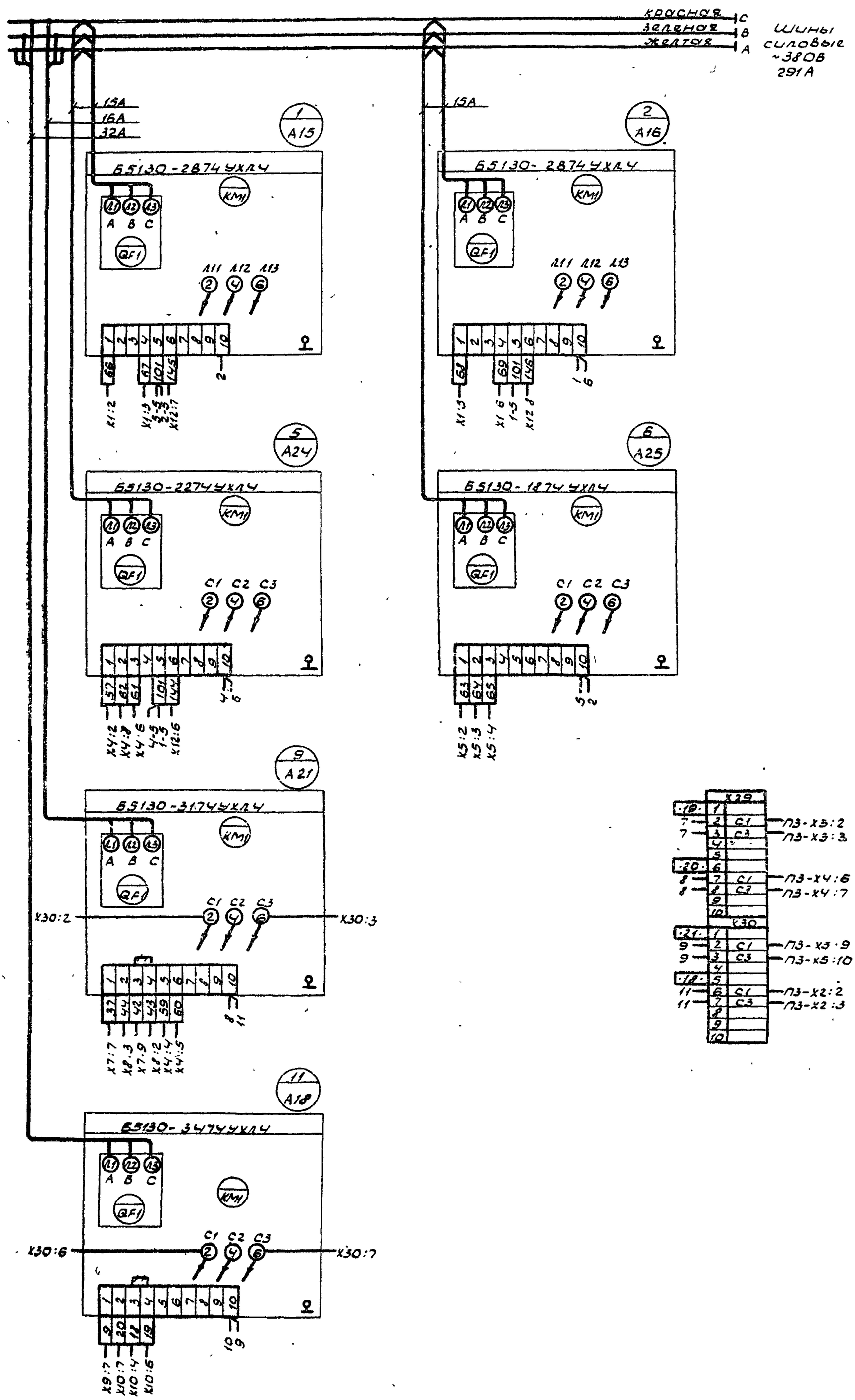


Шина нулевая

Панель 2. Окончание

10198/7

## — демонтировать

| | | | | | | | |
|---|---|---|---|---|---|---|---|
| Изм. | Лист | N докум. | Подп. | Дата | 708-43.89 | 00134 | |
| Разраб. | | Копп | | | Щит открытый ЗЩ. Схема электрическая соединений | Лит. | Масса | Масштаб |
| Провер. | | Сорокева | | | | | | |
| Т.контр. | | Нестеренко | | | | Лист 3 | Листов 5 |
| Гл.инж.пр. | | Бобрик | | 02.89 | | ВНИПИ Тяжпромэлектропроект имени Ф.Б. Якубовского Челябинское отделение | |
| Н.контр. | | Нестеренко | | | | | |
| Утв. | | Никитин | | 02.89 | | | |

Инв.N подл. | Подп. и дата | Взам.инв.N | Инв.N дубл. | Подп. и дата

Копировал Шуляк 25738-07 9 Формат А2

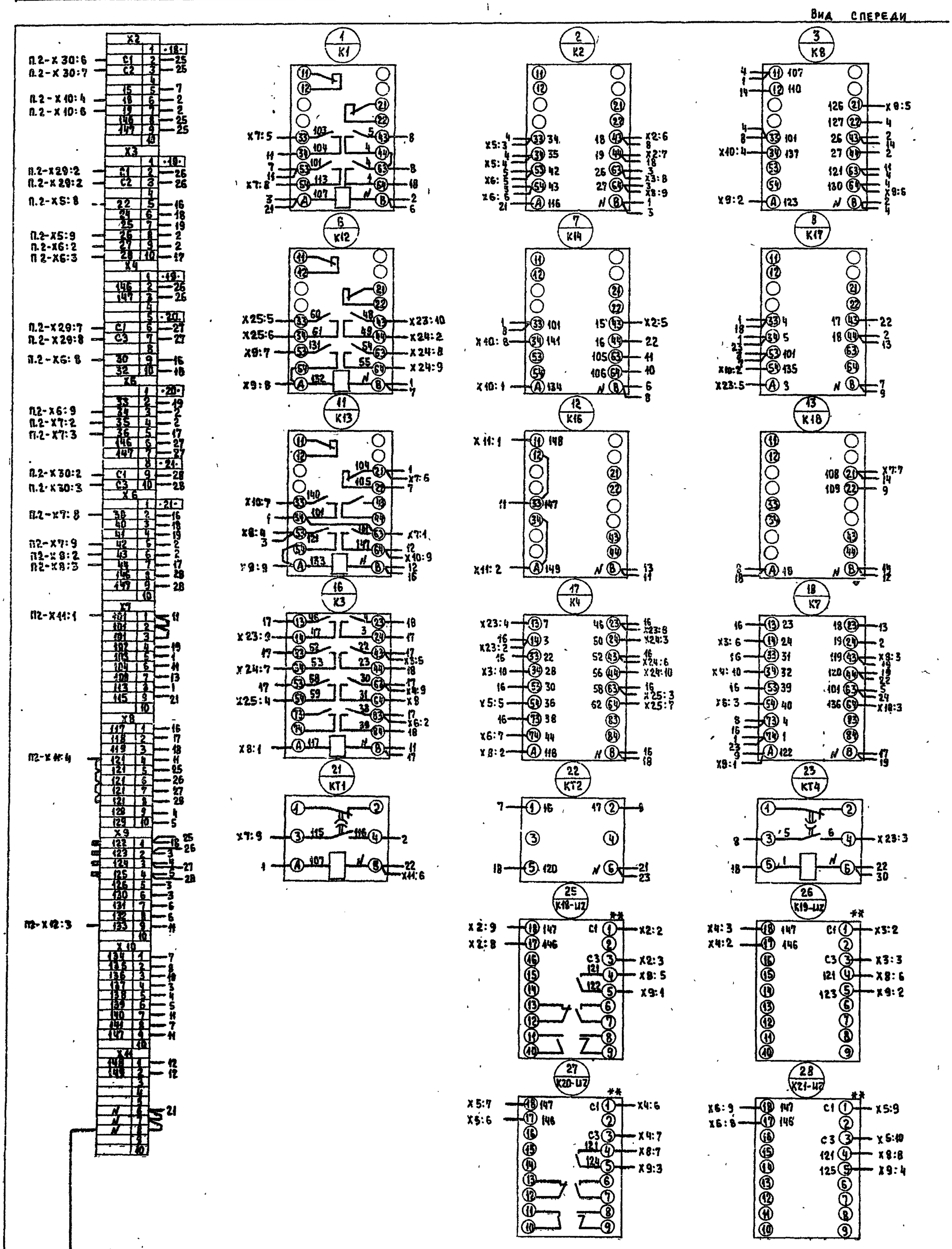


** — Аппараты устанавливаются на монтаже. Провода (каждый ℓ= 2,5 м) подключить к клеммнику, вверить 8 кольцо.

Панель 3 (набор 2) Начало 10198/7

| | | | | | | | |
|---|---|---|---|---|---|---|---|
| Изм. | Лист | № докум. | Подп. | Дата | 708-43.89 00134 | | |
| Разраб. | | Копп | | | Щит открытый ЗЩ Схема электрическая соединений | Лит. | Масса | Масштаб |
| Пров. | | Баранова | | | | | | |
| Т.контр. | | Нестеренко | | | | Лист 4 | Листов 5 | |
| Гл.инж.пр. | | Бобрик | | 02.89 | | ВНИПИ Тяжпромэлектропроект имени Ф.Б. Якубовского Челябинское отделение | | |
| Н.контр. | | Нестеренко | | | | | | |
| Утв. | | Никитин | | 02.89 | | | | |

Копировал 25738-07 10 Формат А2

Инв. № подл. | Подп. и дата | Взам. инв. № | Инв. № дубл. | Подп. и дата

00134 лист 5

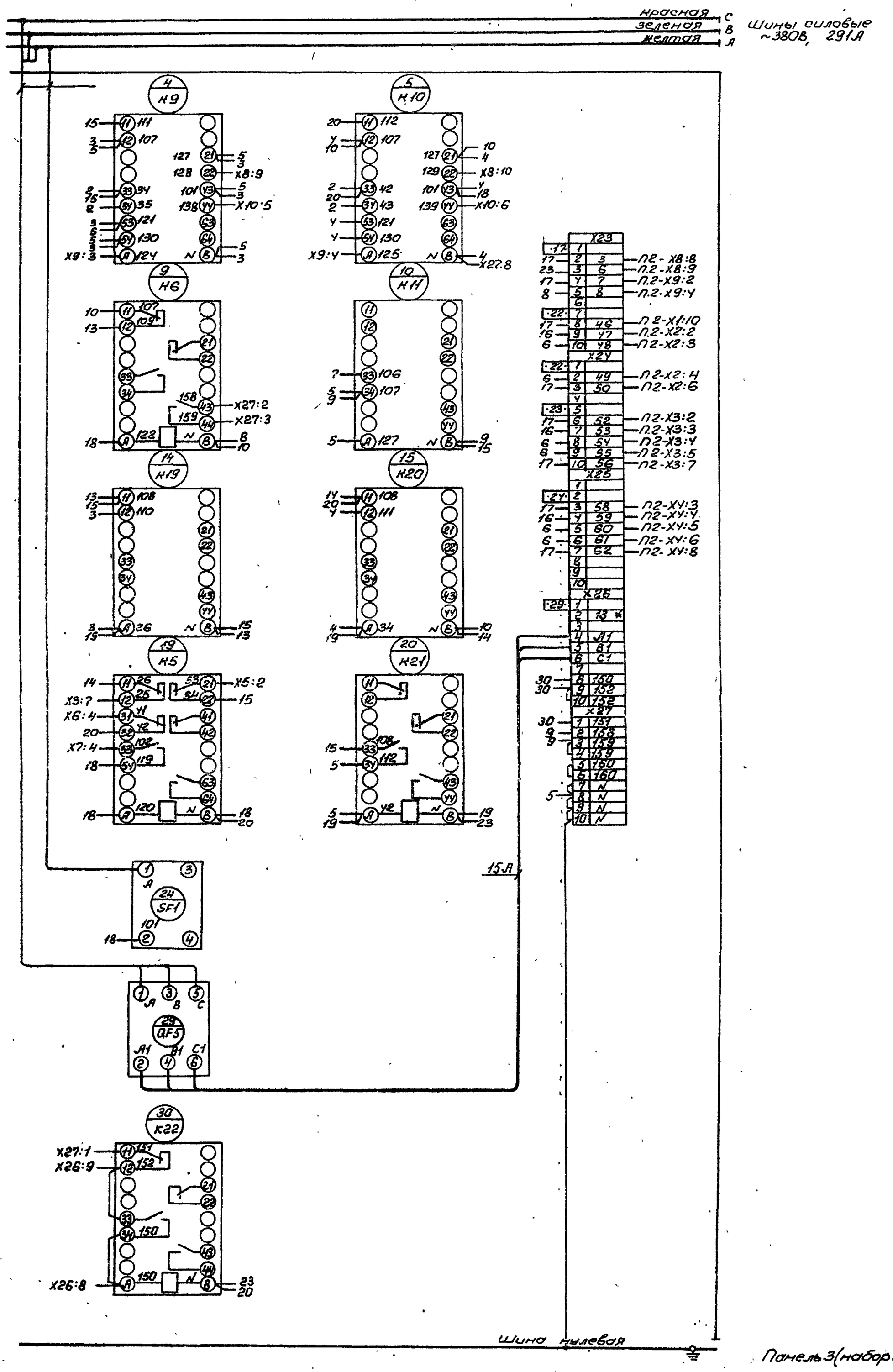


Панель 3(набор 2) Окончание

10198/7

| | | | | | | | |
|---|---|---|---|---|---|---|---|
| | | | | | 708-43.89 | 00134 | |
| Изм. | Лист | №докум. | Подп. | Дата | Щит открытый ЗЩ Схема электрическая соединений | Лит. / Масса / Масштаб | |
| Разраб. | | Копп | | | | | |
| Пров. | | Бораева | | | | Лист 5 / Листов 5 | |
| Т.контр. | | Нестеренко | | | | ВНИПИ Тяжпромэлектропроект имени Ф.Б. Якубовского Челябинское отделение | |
| Гл.инж.пр. | | Бобрин | | 02.89 | | | |
| Н.контр. | | Нестеренко | | | | | |
| Утв. | | Никитин | | | | | |

Инв.№подл. | Подп. и дата | Взам.инв.№ | Инв.№дубл. | Подп. и дата

Копировал Морозова 25738-07 11 Формат А2

| Формат | Зона | Поз. | Обозначение | Наименование | Кол. | Примечание |
|---|---|---|---|---|---|---|
| | | | | Документация | | |
| | | | | | | |
| А3 | | | 002 ВО | Чертеж общего вида | | |
| А3 | | | 002 Э4 | Схема электрическая | | |
| | | | | соединений | | |
| А4 | | | 002 ТБ2 | Перечень надписей | | |
| | | | | | | |
| | | | | | | |
| | | | | | | |
| | | | | Сборочные единицы | | |
| | | | | | | |
| | | | | Н51 | | |
| | | 1 | | Переключатель | | |
| | | | | ПКУ3-12-С5014 У2 | 1 | SA1 |
| | | 2 | | Тумблер | | SA2... |
| | | | | ПТ26-1 | 5 | SA6 |
| | | 3 | | Выключатель | | |
| | | | | КЕ 011У3 | | SB1 |
| | | | | исполн. 4 | | SB3 |
| | | | | черн | 3 | SB5 |
| | | 4 | | Выключатель | | |
| | | | | КЕ 011У3 | | |
| | | | | исполн. 2 | | |
| | | | | красн | 1 | SB2 |

| Формат | Зона | Поз. | Обозначение | Наименование | Кол. | Примечание |
|---|---|---|---|---|---|---|
| | | 5 | | Выключатель | | |
| | | | | КЕ 011У3 | | |
| | | | | исполн. 5 | | |
| | | | | красн. | 1 | SB4 |
| | | 6 | | Арматура | | |
| | | | | АС 12015 У2 | | |
| | | | | U 220В | 1 | HL |
| | | 7 | | Арматура | | |
| | | | | АС12014У2 | | |
| | | | | U 220В | 1 | HL7 |
| | | 8 | | Арматура | | |
| | | | | АС12013У2 | | HL1...HL5 |
| | | | | U 220В | 10 | HL8...HL12 |
| | | 9 | | Арматура | | |
| | | | | АС12011У2 | | |
| | | | | U 220В | 1 | HL6 |
| | | 10 | | Звонок | | |
| | | | | ЗВП 220-М4 | 1 | HAH1 |
| | | | | | | |
| | | | | | | |
| | | | | | | |
| | | | | Блок зажимов | | |
| | | | | БЗ2У-УП25-В/ВУ3-10 | 5 | |

708-43.89 002ТБ1

Пульт 4П
Технические данные аппаратов

Лит. | Лист 1 | Листов 2

ВНИПИ Тяжпромэлектропроект имени Ф.Б.Якубовского Челябинское отделение

Изм. Лист № докум. Подп. Дата
Разраб. Борисова 02.89
Пров. Рыжикова 02.89
Гл.инж.пр. Бобрик 02.89
Утв. Никитин

Формат А4

708-43.89 002ТБ1 Лист 2

Формат А4

002 ВО

Вид А

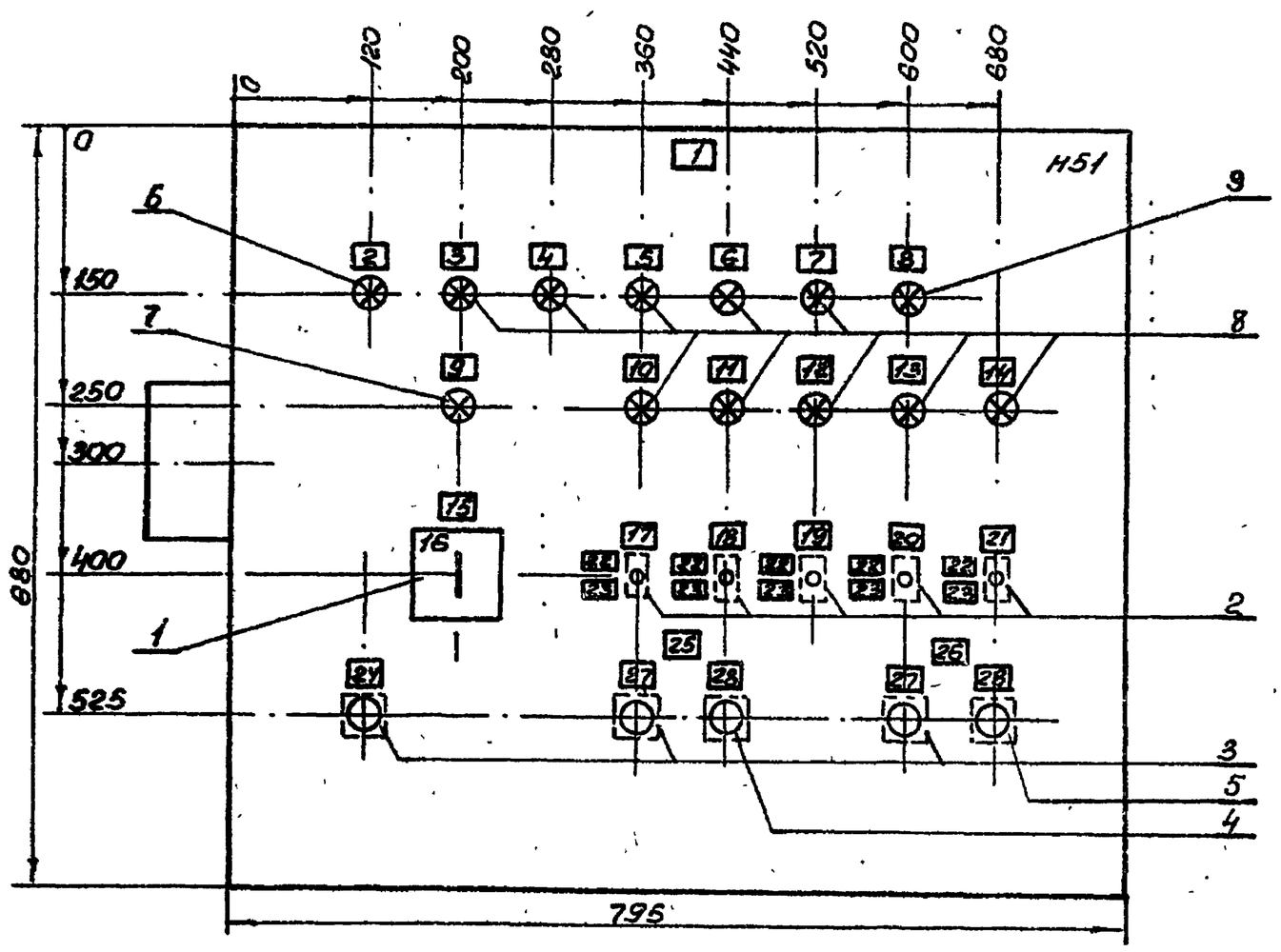


Вид сбоку
М 1:20

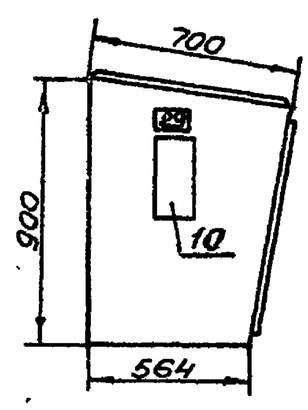


1. В контуре табличек и аппаратов указаны номера надписей по перечню надписей.
2. Степень защиты Ip 30

10198/7

708-43.89 00280

Пульт 4П
Чертеж общего вида

Лит. | Масса | Масштаб

Лист | Листов 1

ВНИПИ Тяжпромэлектропроект имени Ф.Б.Якубовского Челябинское отделение

Изм. Лист № докум. Подп. Дата
Разраб. Лазебник
Пров. Лазебник
Т.контр. Нестеренко
Гл.инж.пр. Бобрик 02.89
Н.контр. Нестеренко
Утв. Никитин

Копировал Морозова 25738-07 12 Формат А3

hE200

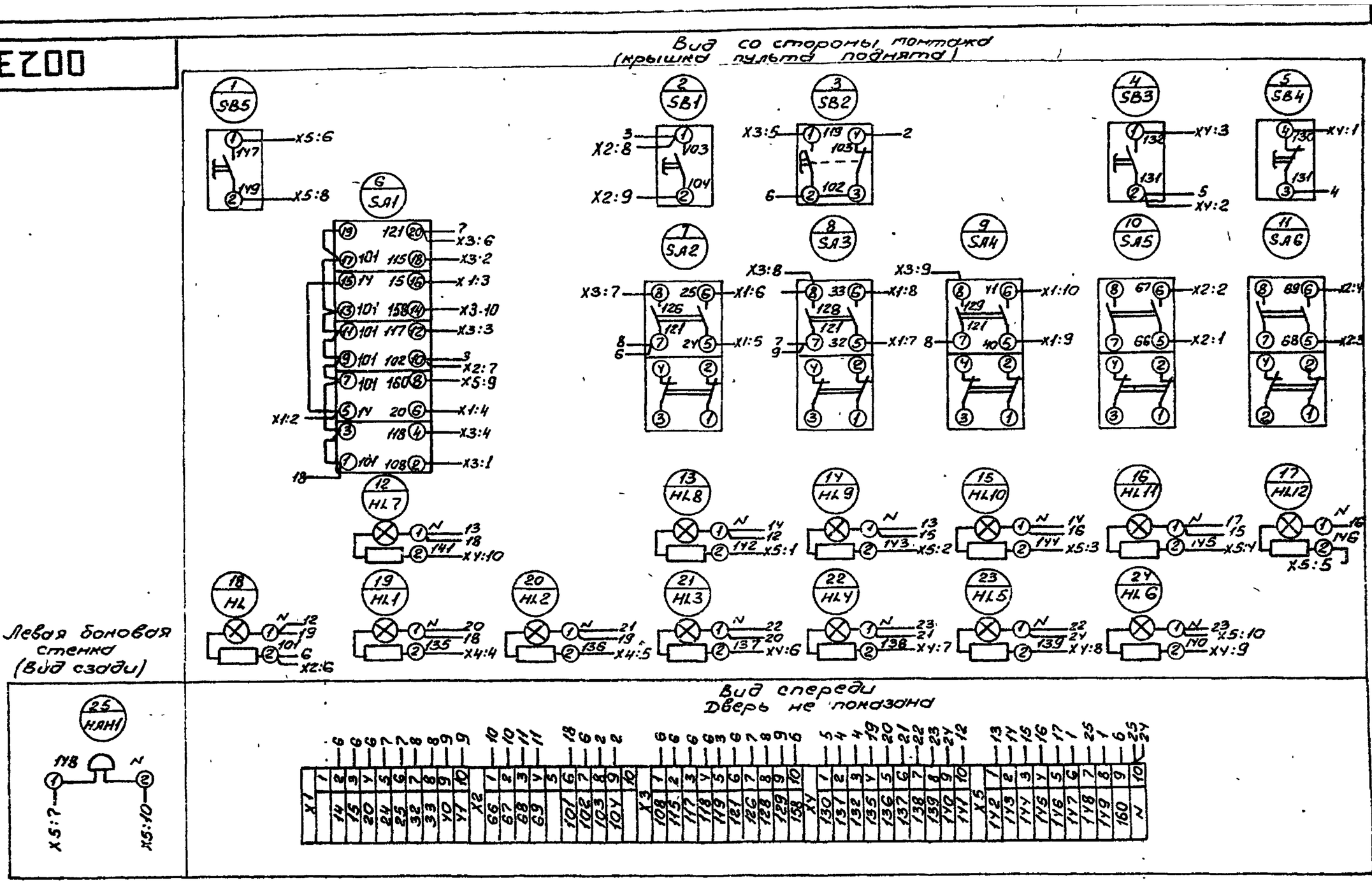


| | | | | |
|---|---|---|---|---|
| Изм. | Лист | № докум. | Подп. | Дата |
| Разраб. | | Копп | | |
| Пров. | | Бордева | | |
| Т. контр. | | Нестеренко | | |
| Гл. инж. пр. | | Бобрик | | 02.89 |
| Н. контр. | | Нестеренко | | |
| Утв. | | Никитин | | 02.89 |

708-43.89 00234

Пульт 4П
Схема электрическая соединений

| Лит. | Масса | Масштаб |
|---|---|---|
| | | |

Лист | Листов 1

ВНИПИ Тяжпромэлектропроект имени Ф.Б. Якубовского Челябинское отделение

Формат А3

| Позиционное обозначение | Место надписи | Текст | Кол. | Вид шрифта | Заготовка |
|---|---|---|---|---|---|
| SA5 | Табличка | Люкоподъемник N 1 | 1 | | |
| SA6 | То же | Люкоподъемник N 2 | 1 | | |
| SA2... SA6 | —"— | Включено | 5 | | |
| SA2.... SA6 | —"— | Отключено | 5 | | |
| SB5 | —"— | Съем звукового сигнала | 1 | | |
| SB1, SB2 | —"— | Тракт приемного пункта | 1 | | |
| SB3, SB4 | —"— | Вибраторы | 1 | | |
| SB1, SB3 | —"— | Пуск | 2 | | |
| SB2, SB4 | —"— | Стоп | 2 | | |
| HAH1 | —"— | Авар. на тракте | 1 | | |

708-43.89 002T62

Лист 2

Формат А4

| Позиционное обозначение | Место надписи | Текст | Кол. | Вид шрифта | Заготовка |
|---|---|---|---|---|---|
| | Табличка | 4П | | | |
| HL | То же | Контр. напряж. | 1 | | |
| HL1 | —"— | 17. Вентилятор | 1 | | |
| HL2 | —"— | 18. Конвейер лент. | 1 | | |
| HL3 | —"— | 19. Питатель лент N 1 | 1 | | |
| HL4 | —"— | 20. Питатель лент. N 2 | 1 | | |
| HL5 | —"— | 21. Питатель лент N 3 | 1 | | |
| HL6 | —"— | Откл. кл выкл. безопасн. | 1 | | |
| HL7 | —"— | Тракт склада включен | 1 | | |
| HL8 | —"— | 22. Вибратор N 1 | 1 | | |
| HL9 | —"— | 23. Вибратор N 2 | 1 | | |
| HL10 | —"— | 24. Вибратор N 3 | 1 | | |
| HL11 | —"— | 26. Люкоподъемник N 1 | 1 | | |
| HL12 | —"— | 27. Люкоподъемник N 2 | 1 | | |
| SA1 | —"— | SA1 Ключ упр. | 1 | | |
| SA1 | На ключе | „Дист. - откл. - мест" | 1 | | |
| SA2 | Табличка | Бункер N 1 | 1 | | |
| SA3 | То же | Бункер N 2 | 1 | | |
| SA4 | —"— | Бункер N 3 | 1 | | |

10198/7

708-43.89 002T62

| Изм. | Лист | № докум. | Подп. | Дата |
|---|---|---|---|---|
| Разраб. | | Бордева | | |
| Пров. | | Филимкевич | | 02.89 |
| Гл. инж. пр. | | Бобрик | | 02.89 |
| Н. контр. | | Нестеренко | | |
| Утв. | | Никитин | | 02.89 |

Пульт 4П
Перечень надписей

| Лит. | Лист | Листов |
|---|---|---|
| | 1 | 2 |

ВНИПИ Тяжпромэлектропроект имени Ф.Б. Якубовского Челябинское отделение

25738-07 (13) Копировал: Морозова

Формат А4.