ТИПОВОЙ ПРОЕКТ
708-43.89

МЕХАНИЗИРОВАННЫЙ ПРИЕМНЫЙ ПУНКТ НА ОДИН ПРОХОДНОЙ ПУТЬ ДЛЯ ВЫГРУЗКИ ЗАПОЛНИТЕЛЕЙ БЕТОНА ИЗ ПОЛУВАГОНОВ

АЛЬБОМ 6

ЭМ Силовое электрооборудование стр. 2-22
ЭО Электрическое освещение стр. 23-43

25738-06

Отпускная цена
на момент реализации,
указана в счет-накладной

Пров. 6.1.93 Кон. Конкуков

ТИПОВОЙ ПРОЕКТ
708-43.89

МЕХАНИЗИРОВАННЫЙ ПРИЕМНЫЙ ПУНКТ НА ОДИН ПРОХОДНОЙ ПУТЬ ДЛЯ ВЫГРУЗКИ ЗАПОЛНИТЕЛЕЙ БЕТОНА ИЗ ПОЛУВАГОНОВ

АЛЬБОМ 6

Перечень альбомов

АЛЬБОМ 1	ПЗ	Пояснительная записка
	ТХ	Технология производства
	ТХ.Н	Общие виды нетиповых технологических конструкций
	СС	Связь и сигнализация
АЛЬБОМ 2	АР	Архитектурные решения
	КМ	Конструкции металлические
АЛЬБОМ 3	КЖ	Конструкции железобетонные
АЛЬБОМ 4	КЖИ	Строительные изделия
АЛЬБОМ 5	ОВ	Отопление и вентиляция
	ВК	Водопровод и канализация
АЛЬБОМ 6	ЭМ	Электрооборудование силовое
	ЭО	Электроосвещение
АЛЬБОМ 7		Задание заводу-изготовителю на комплектные электротехнические устройства
АЛЬБОМ 8	СО	Спецификации оборудования
АЛЬБОМ 9	ВМ	Ведомости потребности в материалах
АЛЬБОМ 10	С	Сметы

РАЗРАБОТАН ИНСТИТУТАМИ:

ВЕДУЩИЙ

ПРОМТРАНСНИИПРОЕКТ

ГЛАВНЫЙ ИНЖЕНЕР ИНСТИТУТА В.М.ЛОПЛЮКОВ

ГЛАВНЫЙ ИНЖЕНЕР ПРОЕКТА И.Н.КУЗНЕЦОВ

СОИСПОЛНИТЕЛИ:

ХАРЬКОВ. КИИ ПРОМСТРОЙНИИПРОЕКТ

ГЛАВНЫЙ ИНЖЕНЕР ИНСТИТУТА И.Ф.ДОВГИЙ

ГЛАВНЫЙ ИНЖЕНЕР ПРОЕКТА А.В.ТУРИНСКИЙ

Ч.О. ТЯЖПРОМЭЛЕКТРОПРОЕКТ

ГЛАВНЫЙ ИНЖЕНЕР ИНСТИТУТА В.В.ГОЛИКОВ

ГЛАВНЫЙ ИНЖЕНЕР ПРОЕКТА Ю.П.БОБРИК

УТВЕРЖДЕН Госстроем СССР
Протокол от 27 октября 1988 г.
Введен в действие Промтрансниипроектом
Приказ от 17 марта 1989 г. № 48

Альбом 6

Содержание альбома

Лист	Наименование	Стр.
	Обложка	
	Титульный лист	
	Содержание альбома	2
	Чертежи основного комплекта ЭМ	
1	Общие данные (начало)	3
2	Общие данные (окончание)	4
3	Питающая и распределительна сеть -380/220В	5
	Схема электрическая принципиальная	
4	Тракт разгрузки. Схема электрическая принципиальная (начало).	6
5	Тракт разгрузки. Схема электрическая принципиальная (продолжение).	7
6	Тракт разгрузки. Схема электрическая принципиальная (окончание).	8
7	29. Насос N1; 30. Вентиль N1.	9
	Схема электрическая принципиальная	
8	29. Насос N1; 30. Вентиль N1.	9
	Схема электрическая подключения	
9	Схема электрическая подключения (начало)	10
10	Схема электрическая подключения (продолжение)	11
11	Схема электрическая подключения (окончание)	12
12	Кабельный журнал (начало).	13
13	Кабельный журнал (окончание).	14
14	План на отм. -5.000. Установка электрооборудования, прокладка труб и кабелей (начало).	15
15	План на отм. -5.000. Установка электрооборудования, прокладка труб и кабелей (продолжение)	16
16	План на отм. -5.000. Установка электрооборудования, прокладка труб и кабелей (окончание)	17
17	Спецификация к листам 18, 19	18
18	План на отм. -0.150; 6.000. Установка электрооборудования, прокладка труб и кабелей.	19
19	План на отм. 3.300; 3.900; 7.200; 12.400. Установка электрооборудования, прокладка труб и кабелей.	20

Лист	Наименование	Стр.
	Чертежи ЭМ.Н, прилагаемые к основному комплекту ЭМ	
1	Габаритный чертеж НКУ	21
	Чертежи ЭМ.Н, прилагаемые к основному комплекту ЭМ	
1	Ведомость изделий МЭЗ	22
	Чертежи ЭМ.ВР, прилагаемые к основному комплекту ЭМ	
1	Ведомость объемов электромонтажных работ	22
	Чертежи основного комплекта ЭО	
1	Общие данные (начало)	23
2	Общие данные (окончание)	24
3	План на отметке 0.000	25
4	План на отметке 3.300. План кровли	26
5	Планы на отметках 7.200; 7.680	27
6	Планы на отметках -5.000; -7.000. Схема N1.	28
7	Планы на отметках -5.000; -7.000. Схема N2	29
8	Планы на отметках -5.000; -7.000 Схема N3	30
9	Планы на отметках -5.000; -7.000. Схема N4	31
10	Разрезы 1-1; 2-2.	32
	Чертежи ЭО.И, прилагаемые к основному комплекту ЭО	
1	Ведомость конструкций и изделий, подлежащих изготовлению в МЭЗ	33
2	Конструкция для установки ЯП50Б на строительном основании.	34
3	Установка щитка ЯОУ-8501÷8504 на строительном основании	34
4	Конструкция для установки трансформатора ОСВМ-0,25 на строительном основании	35
5	Конструкция для установки трансформатора ОСВМ-1 на строительном основании	36
6	Установка ящика ЯТП-0,25 на конструкции	37
7	Концевое крепление троса к металлическому основанию	37

Лист	Наименование	Стр.
8	Коробка с выключателем	38
9	Коробка со штепсельной розеткой	38
10	Комплект установки светильника РКУ01-250 на стене на кронштейне с вылетом 1000мм	39
11	Наружная установка светильника ПСК-60М	39
12	Конструкция для установки светильника НПП03-100 или ПСК-60М на строительном основании	40
13.	Конструкция для установки светильника с лампой накаливания на крюке на перекрытии	41
14	Стойка К987со светильником с лампой накаливания для установки на вибрирующем ограждении	41
15	Установка кронштейна со светильником с лампой накаливания на строительном основании	42
16	Установка прожектора ПКН-1000А на конструкции	42
17	Установка светильника СЗЛ-300-1М на перилах	43
	Чертежи ЭМ.ВР, прилагаемые к основному комплекту ЭО	
1	Ведомость объемов электромонтажных работ	43

Инв.№ подл. | Подпись и дата | Взам.инв.№

Копировал Белоусова Формат А2

Альбом 8

Ведомость рабочих чертежей основного комплекта

Лист	Наименование	Примечание
1	Общие данные (начало)	
2	Общие данные (окончание)	
3	Питающая и распределительная сеть ~380/220 в Схема электрическая принципиальная	
4	Тракт разгрузки. Схема электрическая принципиальная (начало)	
5	Тракт разгрузки. Схема электрическая принципиальная (продолжение)	
6	Тракт разгрузки. Схема электрическая принципиальная (окончание)	
7	29. Насос №1; 30. Вентиль №1. Схема электрическая принципиальная	
8	29. Насос №1; 30. Вентиль №1 Схема электрическая подключений	
9	Схема электрическая подключения (начало)	
10	Схема электрическая подключения (продолжение)	
11	Схема электрическая подключения (окончание)	
12	Кабельный журнал (начало)	
13	Кабельный журнал (окончание)	
14	План на отм. -5.000. Установка электрооборудования, прокладка труб и кабелей (начало)	
15	План на отм. -5.000. Установка электрооборудования, прокладка труб и кабелей (продолжение)	
16	План на отм. -5.000. Установка электрооборудования, прокладка труб и кабелей (окончание)	
17	Спецификация к листам 18,19	
18	План на отм. -0.150; 6.000. Установка электрооборудования, прокладка труб и кабелей.	
19	План на отм. 3.300; 3.900; 7.200; 12.400 Установка электрооборудования, прокладка труб и кабелей.	

Типовой проект выполнен в соответствии с действующими строительными нормами и правилами и предусматривает технические решения, обеспечивающие безопасность при соблюдении установленных правил безопасности эксплуатации здания.

Главный инженер проекта Ю.П. Бобрик

Ведомость ссылочных и прилагаемых документов

Обозначение	Наименование	Примечание
	Ссылочные документы	
5.407-55 1984г.	Установка одиночных ящиков с рубильниками и предохранителями: вып. 1. Монтажные чертежи вып. 2. Чертежи изделий.	
5407-65 1985г.	Ящики с зажимами для присоединения проводников больших сечений к одиночным аппаратам. Чертежи изделий.	
5.407-77 1986г.	Установка кнопок ПКЕ, ПКУ-15, переключателей ПП, сигнальных приборов и автоматов АП-50: вып. 1. Монтажные чертежи вып. 2. Чертежи изделий.	
5.407-88 1987г.	Установка конструкций для прокладки кабелей.	
4.407-223 1977г.	Прокладка проводов и кабелей в коробах (по номенклатуре треста Электромонтажконструкция Главэлектромонтажа).	
5.407-11 1980г.	Заземление и зануление электроустановок. Рабочие чертежи	
	Прилагаемые документы	
эм.н	Габаритный чертеж НКУ	
эм.и	Ведомость изделий МЭЗ	
эм.вр	Ведомость объемов электромонтажных работ.	
эм.со	Спецификация оборудования к основному комплекту рабочих чертежей марки ЭМ.	Альбом 8
эм.вм	Ведомость потребности в материалах к основному комплекту рабочих чертежей марки ЭМ.	Альбом-9

Общие указания

Рабочий проект электрической части приемного пункта выполнен на основании плана типового проектирования Госстроя СССР на 1988 год, раздел 4, пункт т.4.9.1 а.

Исходными данными для проектирования послужили:

1. Технологические чертежи и задание, выданные институтом „Промтрансниипроект" г. Москва.

2. Строительные, сантехнические чертежи и задания, выданные институтом „Прометройниипроект" г. Харьков.

По пожароопасности производств сооружение в целом относится к категории „Д", а электротехнические помещения к категории „Г", по огнестойкости – к степени III а по СНиП 2.01.02-85. Помещения со взрывоопасной средой отсутствуют

По надежности электроснабжения электроприемники приемного пункта относятся к III категории по ПУЭ.

Электроснабжение приемного пункта напряжением ~380/220 в решается при привязке проекта.

Марка, сечение и способ прокладки питающей линии определяются при привязке проекта исходя из расчетного тока, конкретных условий и располагаемой допустимой потери напряжения в линии – 2,6 %. $I_{расч.}$ = 291 А.

Указанная линия должна быть четырехпроводной, т.е. с нулевым рабочим проводом.

Вопросы компенсации реактивной мощности и учета электроэнергии должны решаться при привязке проекта в соответствии с техусловиями энергосистемы.

В проекте предусмотрена возможность применения инвенторного переносного счетчика для контроля за расходом электроэнергии.

Силовое электрооборудование

Основными потребителями электроэнергии являются короткозамкнутые асинхронные двигатели технологического оборудования и вентиляционных установок, электрическое освещение.

10198/6

Привязан

Инв. №

708-43.89-ЭМ

Нач.отд.	Никитин			Механизированный приемный пункт на один проходной путь для выгрузки заполнителей бетона из полувагонов	Стадия	Лист	Листов
Гл.спец.	Нестеренко				Р	1	19
Н.контр.	Нестеренко						
Гл.инж.пр.	Бобрик		02.89	Общие данные (начало)	ЦНИИПромзданий Тяжпромэлектропроект имени Р.Б. Якубовского Челябинское отделение		
Рук.бриг.	Филишкина		02.89				
Инж.	Баранова						

Инв. № подл. | Подпись и дата | Взам. инв. №

25738-06 4

Копировал

Формат А2

Альбом 6

В составе технологического оборудования в проекте применено нестандартизированное оборудование:

-установка для рыхления и выгрузки смерзшихся материалов (УРВСМ), выпуск 5525;

-разгрузчик платформ с сыпучими материалами (РПСМ), выпуск 5526;

-люкопадъемники, выпуск 5527.

В данном проекте выполнены: установка щитов, пультов управления и отдельностоящего оборудования указанных механизмов, питание щитов напряжением ~380/220В, внешние кабельные связи в соответствии с кабельными журналами чертежи 5525.00.000.ЭС; 5526.00.000.ЭС; 5527.000. ЭС.

Внешние связи к аппаратам на портале маневрового устройства, а также к датчикам ограничения хода тележки ВНД1 и ВНД2 (позиции кабельного журнала 25,26,27,65) решаются при привязке проекта в зависимости от генплана, в присвязанного приемный пункт.

Основные технико-экономические показатели

№ п/п	Наименование	Количество				
		УРВСМ выпуск 5525	РПСМ выпуск 5526	Люкопадъемники выпуск 5527	Приемный пункт	Всего по приемному пункту
1	Напряжение электроприемников, В	~380/220				
2	Установленная мощность, кВт	174,1	16,5	3,36	126,35	320
	в том числе:					
	а) силовое электрооборудование, кВт	174,1	16,5	3,36	109,35	303
	б) электрическое освещение, кВт	—	—	—	17	17
3	Потребляемая электрическая мощность					
	Активная, кВт	78	12,4	1,8	56,9	149
	в том числе:					
	а) силовое электрооборудование, кВт	78	12,4	1,8	42,2	134
	б) электрическое освещение, кВт	—	—	—	14,7	15
	Реактивная, квар	66	12,4	1,4	39,2	119
	Полная, кВ·А	102	17,6	2,28	69,1	191
4	Средневзвешенный коэффициент мощности	0,6	0,7	0,5	0,79	0,79
5	Годовой расход электроэнергии, мвт·ч/год	70,8	0,828	0,066	41,9	114
	В том числе					
	а) силовое электрооборудование, мвт·ч/год	70,8	0,828	0,066	21,9	94
	б) электрическое освещение, мвт·ч/год	—	—	—	20	20

* Спецификации и сметы нестандартизированного оборудования приведены в электротехнической части выпусков 5525, 5526, 5527.

Управление электроприводами технологических механизмов

Управление механизмами УРВСМ и РПСМ осуществляется с пультов 1П, 2П и 3П

Тракт разгрузки.

В тракт разгрузки входят следующие механизмы:

1. Конвейер ленточный (М18);
2. Питатели ленточные (М19... М21);
3. Вибраторы (М22... М24);
4. Вентилятор вытяжной (М17).

Схемой предусмотрено дистанционно-автоматическое управление и местное — для опробования после наладки и ремонта.

Дистанционно-автоматическое управление осуществляется следующим образом:

1. Избиратель управления SA1 устанавливается в положение „Дистанционное"
2. Путем включения тумблеров SA2... SA4 выбираются питатели ленточные тех бункеров, в которые предполагается разгрузка заполнителей из полувагонов.
3. Кнопкой SB1 производится пуск тракта. При этом включается предпусковая звуковая сигнализация, затем с выдержкой времени включается конвейер ленточный при условии, что тракт загрузки склада предварительно включен. От срабатывания реле скорости конвейера включаются избранные питатели и отключается предпусковая звуковая сигнализация.
4. При плохой проходимости заполнителей через воронку кнопкой SB3 включаются вибраторы на работающих воронках.
5. Отключение тракта осуществляется кнопкой SB2. При нажатии кнопки отключаются питатели, вибраторы и с выдержкой времени на доработку отключается ленточный конвейер. Аварийное отключение тракта осуществляется установкой избирателя управления SA1 в положение „Отключено".

Аппаратура управления механизмами тракта расположена на пульте 4П. На пульте 4П размещены лампочки сигнализации контроля работы механизмов тракта и аварийной сигнализации.

Молниезащита

В соответствии с „Инструкцией по устройству молниезащиты зданий и сооружений" Минэнерго РД 34.21.122-87 сооружения приемного пункта должны иметь устройства молниезащиты по II категории в местностях со средней грозовой деятельностью 20 и более часов в год. Для защиты от прямых ударов молнии в качестве молниеприемного устройства используются металлические части кровли сооружения. В качестве токоотводов используются металлические конструкции защищаемого сооружения: колонны, фермы, рамы, металлические лестницы. При этом должна быть обеспечена электрическая связь в соединениях конструкций и арматуры, обеспечиваемая, как правило, сваркой. В качестве заземлителей используются железобетонные фундаменты колонн оборудования.

Величина импульсного сопротивления заземлителя должна быть не более 20 ом в грунтах с удельным сопротивлением ≤ 500 ом·м и не более 40 ом в грунтах с удельным сопротивлением более 500 ом·м

При воздействии средне и сильно агрессивных сред на железобетонные фундаменты, а также в случае расположения их в песках или скальных грунтах с влажностью < 3%, использование железобетонных фундаментов в качестве заземлителей не допускается. В этом случае необходимо сооружение искусственных заземлителей, импульсное сопротивление которых должно быть ≤ 20 ом.

Для защиты от заноса высоких потенциалов необходимо внешние наземные металлические конструкции и коммуникации на вводе в здание приемного пункта присоединить к заземляющему устройству с импульсным сопротивлением ≤ 20 ом.

Зануление

Для защиты людей от поражения электрическим током при повреждении изоляции в проекте предусматривается зануление всех нетоковедущих частей электрооборудования, которое должно быть выполнено в полном соответствии с „Правилами устройств электроустановок" (ПУЭ), СНиП 3.05.06-85 и типовым проектом 5.407-11 (шифр А174).

В качестве нулевых защитных проводников используются: нулевые жилы питающих кабелей, осуществляющие связь с глухозаземленной нейтралью трансформатора на подстанции; нулевые рабочие жилы кабелей распределительной сети, сети освещения; а также естественные заземляющие проводники: стальные трубы электропроводки и кабельные конструкции.

~~10~~ 198/6

Привязан				708-~~49~~.89-ЭМ			
				Нач.отд. Никитин	Механизированный приемный пункт на один производственный путь для выгрузки заполнителей с дна полувагонов	Стадия: Р	Лист: 2
				Гл.спец. Нестеренко			
				Н.контр. Нестеренко			
				Гл.инж.пр. Бобрик	Общие данные (окончание)	ВНИПИ Тяжпромэлектропроект имени В.Я. Кужелевского Челябинское отделение	
				Рук.груп. Ванюшкин			
Инв.№				Инж. Березова			

25738-06 5

Копировал Родионова формат А2

Альбом 6

Данные питающей сети	
Аппараты ввода	Тип Iн. А Расцепитель, А
Сборные шины	Напряжение Сечение Расчетный ток, А Установленная мощность, кВт
Станции управления	Тип Расцепитель автомата К-Комбинированный Уставка, А Нагревательный элемент теплового реле Т-тепловой, Уставка, А
Марка сечение проводов Маркировка	

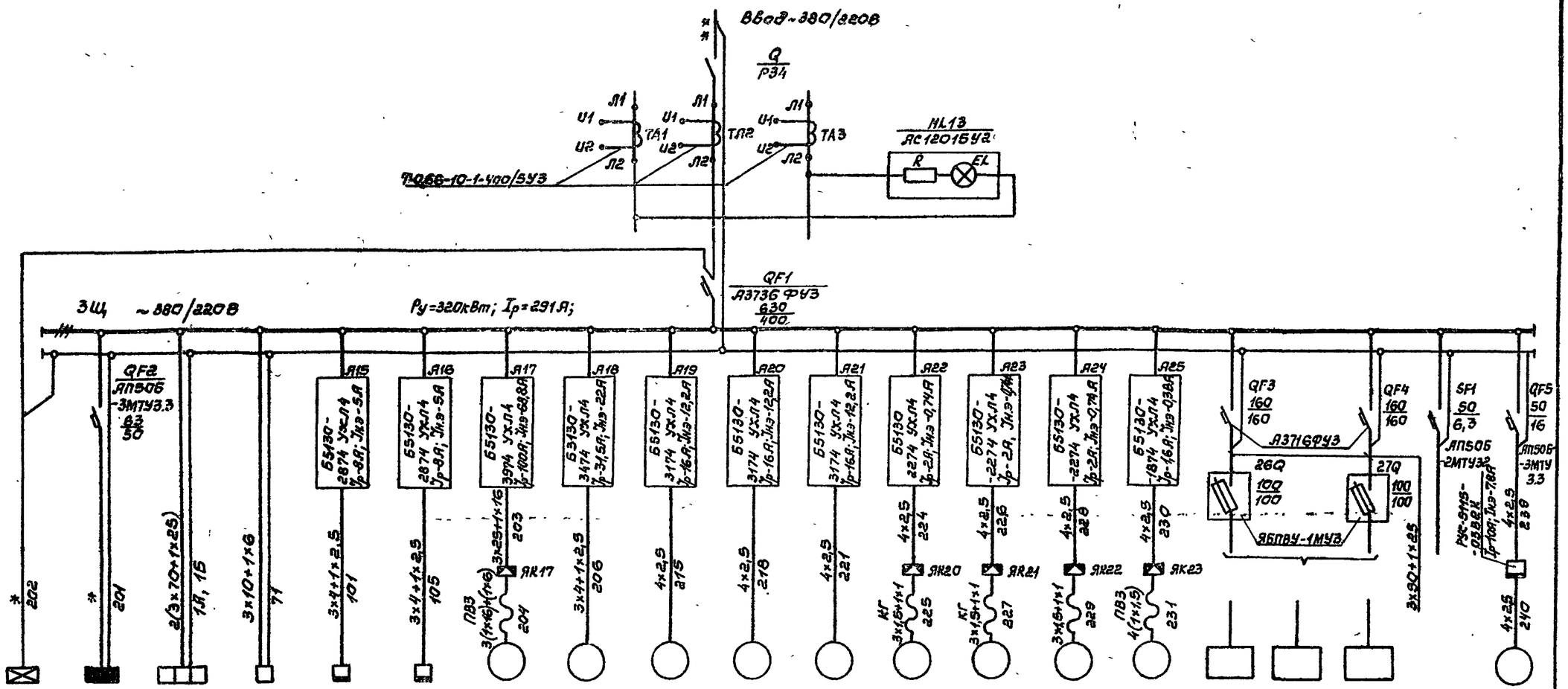

Электроприемник																						
Условное графическое изображение																						
Номер по плану	ЩО-1А*	ЩО-1*	1Щ	2Щ	15Q	16Q	М17	М18	М19	М20	М21	М22	М23	М24	М25	26	27	28		29
Тип			—	—	ЯВЗ-31-142	ЯВЗ-31-142	4А200М4У3	4А132М4У3	4А132S6У3	4А132S6У3	4А132S6У3	ИВ-99	ИВ-99	ИВ-99	4АА50В4					4А100S2
Рн, кВт	4	13	174,1	16,5	1,68	1,68	37	11	5,5	5,5	5,5	0,25	0,25	0,25	0,09	15	4	21		4
Iн	10	25	250	37	5	5	68,8	22	12,2	12,2	12,2	0,74	0,74	0,74						7,8
Iп							481	165	79,2	79,2	79,2									58,5
Наименование механизма по плану	Электрическое освещение		1...10 Установка для разгружения и выгрузки смерзшихся материалов (УРВСМ). Выпуск 3525	12...14 Разгрузчик платформ с сыпучими материалами. (РВСМ) Выпуск 5526	15 Питание люкоподъемника Выпуск 5527	16 Питание люкоподъемника Выпуск 5527	17 Вентилятор вытяжной В1	18 Конвейер ленточный	19 Питатель ленточный №1	20 Питатель ленточный №2	21 Питатель ленточный №3	22 Вибратор №1	23 Вибратор №2	24 Вибратор №3	25 Вентилятор приточный №2	Оборудование, включаемое при ремонте: Сварочный переносной трансформатор	Оборудование, включаемое при ремонте: Электровибратор	Оборудование, включаемое при ремонте: Электрокалорифер	Схема управления и сигнализации	Насос №1
	Аварийное	Рабочее																		

1. Вся сеть выполняется кабелем АВВГ, за исключением случаев, где марка кабеля указана на чертеже.
2. Наибольшая потеря напряжения от ЗЩ до наиболее удаленного электроприемника $\Delta U_c = 2{,}6\%$.
3. * Учтено в чертежах марки ЭО.
4. ** Данные питающей сети определяются при привязке проекта.

10198/6

Привязан				708-43.89-ЭМ			
				Нач.отд. Никитин		Механизированный приемный пункт на один проходной путь для выгрузки заполнителей бетона из полувагонов	Стадия Р · Лист 3 · Листов
				Гл.спец. Нестеренко			
				Н.контр. Нестеренко			
				Гл.инж.пр. Бобрик	02.89	Питающая и распределительная сеть ~380/220В. Схема электрическая принципиальная.	ВНИПИ Тяжпромэлектропроект имени Ф.Б. Якубовского Украинское отделение
Инв.№				Рук.брига Никитенко	02.89		
				Инж. Бараева			

Инв.№ подл. | Подпись и дата | Взам. инв.№

25738-06 6

Копировал Бакшеева Формат А3

Альбом 6

Поз. обозначение	Наименование	Кол.	Примечание
	У механизма		
	Двигатели U~380В, ГОСТ 19523-81		
M17	4А200М4У3; 37кВт; 68,8А; 1470 об/мин.	1	
M18	4А132М4У3; 11кВт; 22А; 1500 об/мин	1	
M19, M20, M21	4А132S6У3; 5,5кВт; 12,2А; 1000 об/мин	3	
M22, M23	Вибратор ИВ-99; 0,25кВт; 1,1А	3	
M24	ГОСТ 21991-76		
M25	4АА50В4У; 0,09кВт; 1400 об/мин	1	Учтено в технологической части проекта
	Устройство выключающее		
1SQ1	ВК200Б	2	
2SQ1	ТУ16-526.351-74		
1SQ2	ВКМ-1-В3ГУ3	2	
2SQ2	ТУ16-526.033-75		
K18-BV...	Датчик ДМ-2М		
K21-BV	ТУ12-У8.014-77		
	Пост 1ПУ, 2ПУ, 6ПУ		
	ПКУ15-21.121-54У2, ТУ16-529.333-83	3	
1SB1, 6SB1, 2SB1	N1 - „КЕ081", „исп. У", „Ч", „Пуск"		
1SB2, 6SB2, 2SB2	N2 - „КЕ141", „исп.5", „К", „Аварийный стоп"		
	Пост 3ПУ...5ПУ		
	ПКУ15.21-141-54У2, ТУ16-529.333-83	3	
3SB1...5SB1	N1, N3 - „КЕ081", „исп.Ч", „Ч", „Пуск"		
3SB3...5SB3			
3SB2...5SB2	N2, N4 - „КЕ141", „исп.5", „К", „Аварийный стоп"		
3SBУ...5SBУ			
HAS1	Сирена СС-1У3; U~220В, 50Гц	1	
	ТУ16-539.383-79		
	Щит ЗЩ		
	Станции управления ОЛХ.084.214-86		
A15, A16	Б5130-2874УХЛ4; QF1-Iр 8А; KK1-Iн.э. 38...6А	2	
A17	Б5130-3974УХЛ4; QF1-Iр 100А; KK1-Iн.э. 68...92А	1	
A18	Б5130-3Y74УХЛ4; QF1-Iр 31,5А; KK1-Iн.э. 21,2...28,7А	1	
A19...A21	Б5130-3174УХЛ4; QF1-Iр 16А; KK1-Iн.э 9,5...14А	3	
A22...A24	Б5130-2274УХЛ4; QF1-Iр 2А; KK1-Iн.э 0,95...1,6А	3	
A25	Б5130-1874УХЛ4; QF1-Iр 1,6А; KK1-Iн.э 0,38...0,65А	1	
SF1	Выключатель АП50Б-2М4У3.2; Iр 6,3А	1	
	3,5Iн; ТУ16-522.139-78		
	Реле U220В; 50Гц; ТУ16-523.452-80		
K6, K11,	ПЭ-37-22У3	7	
K16, K18, K19			
K20, K21			
K5	ПЭ-37-24У3	1	

Поз. обозначение	Наименование	Кол.	Примечание
K1, K2, K8,	ПЭ-37-42У3	9	
K9, K10, K12			
K13, K14, K17			
K3, K4, K7	ПЭ-37-80У3	3	
	Реле U220В, 50Гц; ТУ16-647.036-86		
KT1, KT2	РКВ11-У3-111УХЛ4	2	В в. 30 сек.
KT4	РКВ11-У3-211УХЛ4	1	В в. 180 сек.
K18-U2	Устройства контроля скорости	4	Учтено в технологической части проекта
K19-U2			
K20-U2			
K21-U2			
	Пульт 4П		
SA1	Переключатель ПКУ3-12-С5014-У3Б	1	
	ТУ16-642.046-86		
SA2...SA6	Тумблер ПТ26-1 АГ0.360.209ТУ	5	
	Выключатели ТУ16-524.074-75		
SB1, SB3, SB5	КЕ011-У3, исп. 4, черн.	3	
SB2	КЕ011-У3, исп. 2, красн.	1	
SB4	КЕ011-У3, исп. 5, красн.	1	
	Арматура 220В, ТУ16-535.930-76		
HL	АС120-13У2	1	
HL1...HL5	АС120-13У2	11	
HL7...HL12			
HL6	АС120-11У2	1	
HAH1	Звонок ЗВП220М4; U220В, 50Гц	1	
	ТУ16-739.059-76.		

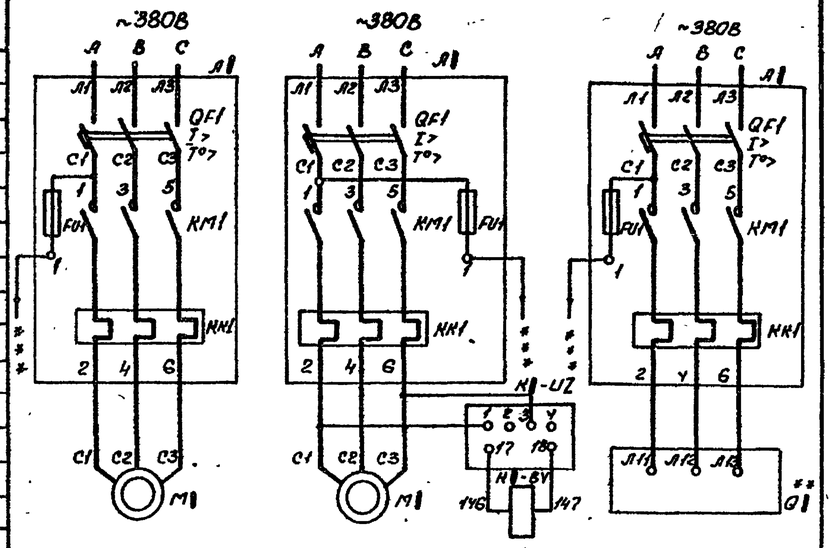

Силовые цепи		Реле скорости	
17. Вентилятор вытяжной В1	18. Конвейер ленточный		Подача питания
22. Вибратор N1	19. Питатель ленточный N1		на люкоподъемники
23. Вибратор N2	20. Питатель ленточный N2		16, 16 по типовому
24. Вибратор N3	21. Питатель ленточный N3		проекту 409-29-71.83
26. Вентилятор приточный П2			Альбом XIII 87

— Знак ! соответствует номеру механизма.
—** Учтены в выпуске 5527.
—*** в цепи управления приводов.

SA1
Избиратель управления

ПКУ3-12-С5014			
Соединение контактов	Дист.	Отл.	Мест.
1-2			X
3-4			X
5-6			X
7-8			X
9-10	X		
11-12	X		
13-14	X		
15-16	X		
17-18	X		X
19-20	X		X

SA2...SA6
Ключ управления

ПТ26-1			
№ контактов		Вкл.	Откл.
1-2		X	*
3-4		X	*
5-6	X		
7-8	X		

* не используется

1SA1, 2SQ1
Устройство выключающее

ВК - 200Б			
Обозначение цепи	Положение рычага		Назначение цепи
	Нажат	Свобода	
1	X		Аварийное отключение
2		X	Сигнализация аварийного отключения

1SQ2, 2SQ2
Устройство выключающее

ВКМ - 1 - В3Г			
Обозначение цепи	Положение рычага		Назначение цепи
	Нажат	Свобод.	
1	X		Аварийное отключение
2		X	Сигнализация аварийного отключения

10198/6

708-43.89-ЭМ

Привязан	Нач. отд.	Никитин		Механизированный приемный пункт на один проходной путь для выгрузки заполнителей бетона из полувагонов
	Гл. спец.	Неверова		
	Н. контр.	Неверова		
	Гл. инж. пр.	Бобрин	02.89	Тракт разгрузки. Схема электрическая принципиальная. (начало).
	Рук. брига.	Филимонов	02.89	
Инв. N	Инж.	Баранова		

Стадия	Лист	Листов
Р	4	

ВНИПИ Тяжпромэлектропроект имени Ф.Б. Якубовского Челябинское отделение

25738-06 7

Копировал Морозова Формат А2

Инв. N подл. | Подпись и дата | Взам. инв. N

Альбом 6

Общие цепи управления и сигнализации

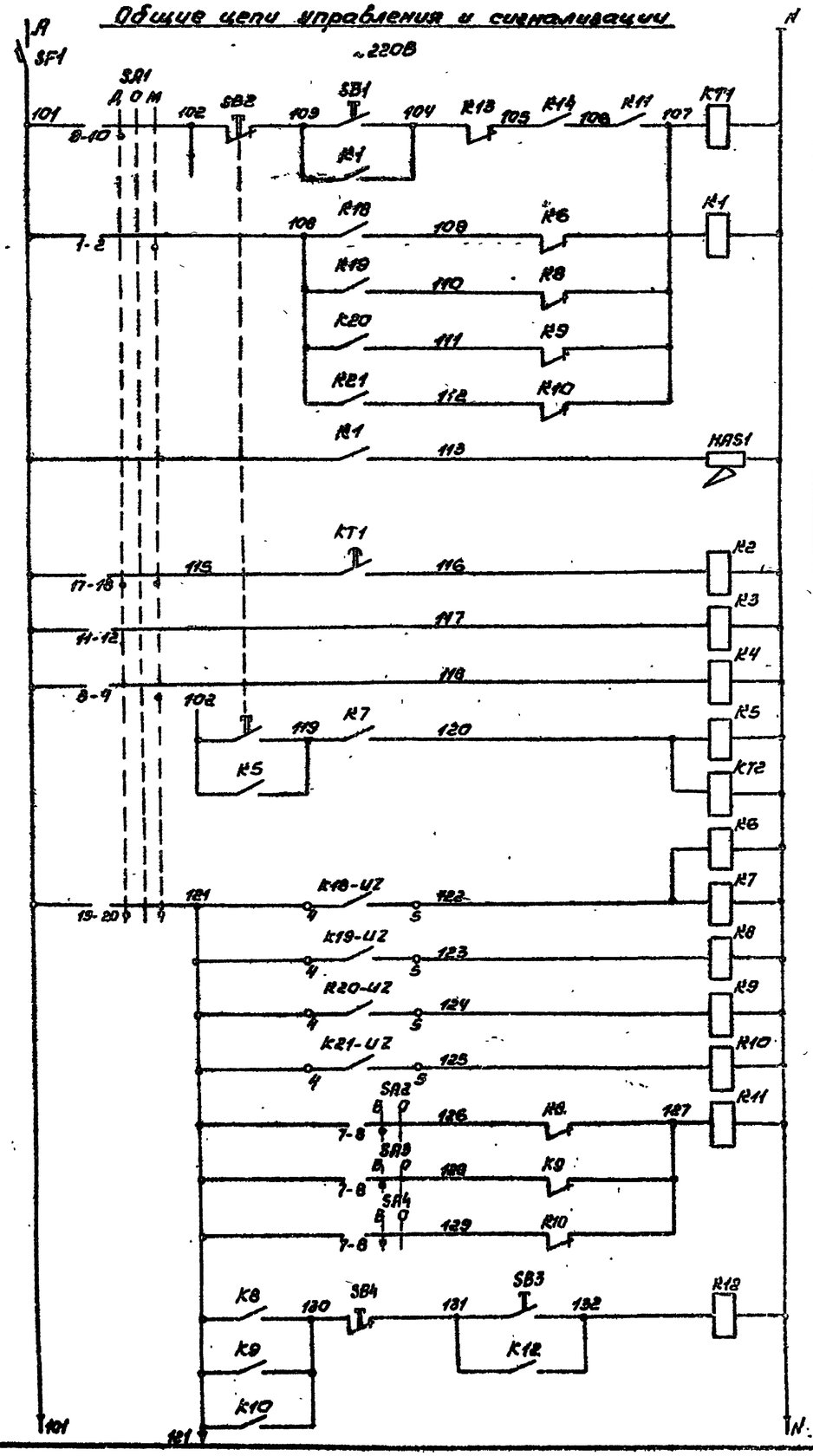

Питание		
Пуск механизмов тракта разгрузки	Дистанционный	
	Местный	Реле времени предпусковой сигнализации
	Предпусковая сигнализация	
	Реле пуска	
Реле-повторители контактов избирателя управления		
Дистанционное отключение механизмов тракта		
Реле-повторители контактов реле скорости	Конвейер ленточный	
	Питатель ленточный N1	
	Питатель ленточный N2	
	Питатель ленточный N3	
Готовность питателей ленточных		
Включение вибраторов		

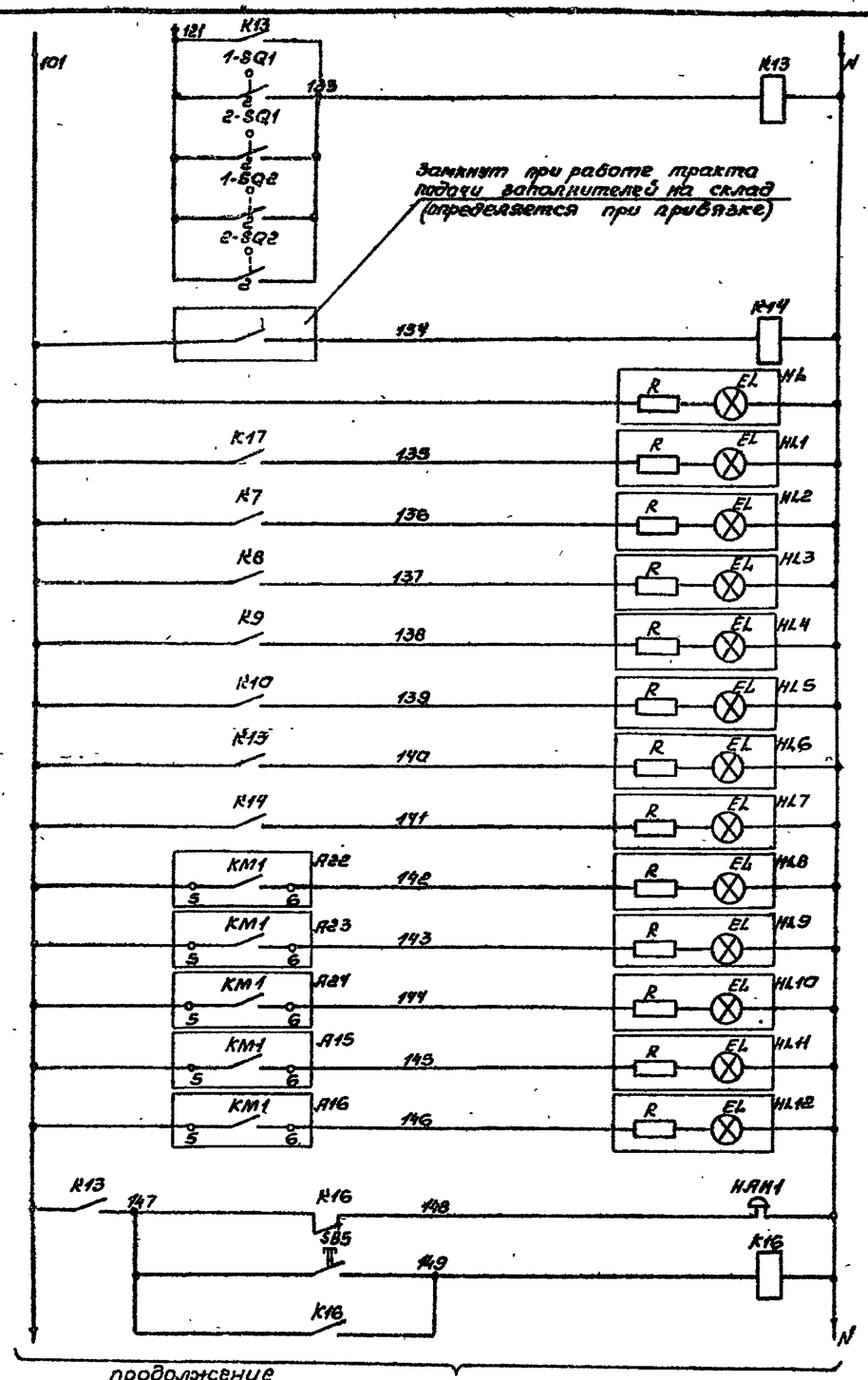

Замкнут при работе тракта подачи заполнителей на склад (определяется при привязке)

Реле запрета пуска ленточного конвейера при отключенных выключателях безопасности		
Контроль работы тракта подачи заполнителей на склад		
Контроль напряжения		
Контроль работы	Вентилятора вытяжного	
	Конвейера ленточного	
	Питателя ленточного N1	
	Питателя ленточного N2	
	Питателя ленточного N3	
Отключение конвейера ленточного выключателями безопасности		
Контроль работы	Приемного тракта склада заполнителей	
	Вибратора N1	
	Вибратора N2	
	Вибратора N3	
	Люко-подъемник N1	
	Люко-подъемник N2	
Звуковая сигнализация		
Съем звуковой сигнализации		

10198/6

продолжение см. лист 7

Инв. N подл. | Подпись и дата | Взам. инв. N

Привязан

Инв. N

Нач. отд.	Никитин		02.89	708-43.89 -ЭМ			
Гл. спец.	Нестеренко			Механизированный приемный бункер на один проходной путь для выгрузки заполнителей бетона из полувагонов	Стадия	Лист	Листов
Н. контр.	Нестеренко				Р	5	
Гл. инж. пр.	Бобрик		02.89	Тракт разгрузки. Схема электрическая принципиальная (продолжение)	ВНИПИ Тяжпромэлектропроект имени Ф.Б. Якубовского Кемеровское отделение		
Рук. гр.	Пинжарин		02.89				
Инж.	Боровева						

25738-06 8

Копировал Белоусова Формат А2

Альбом 6

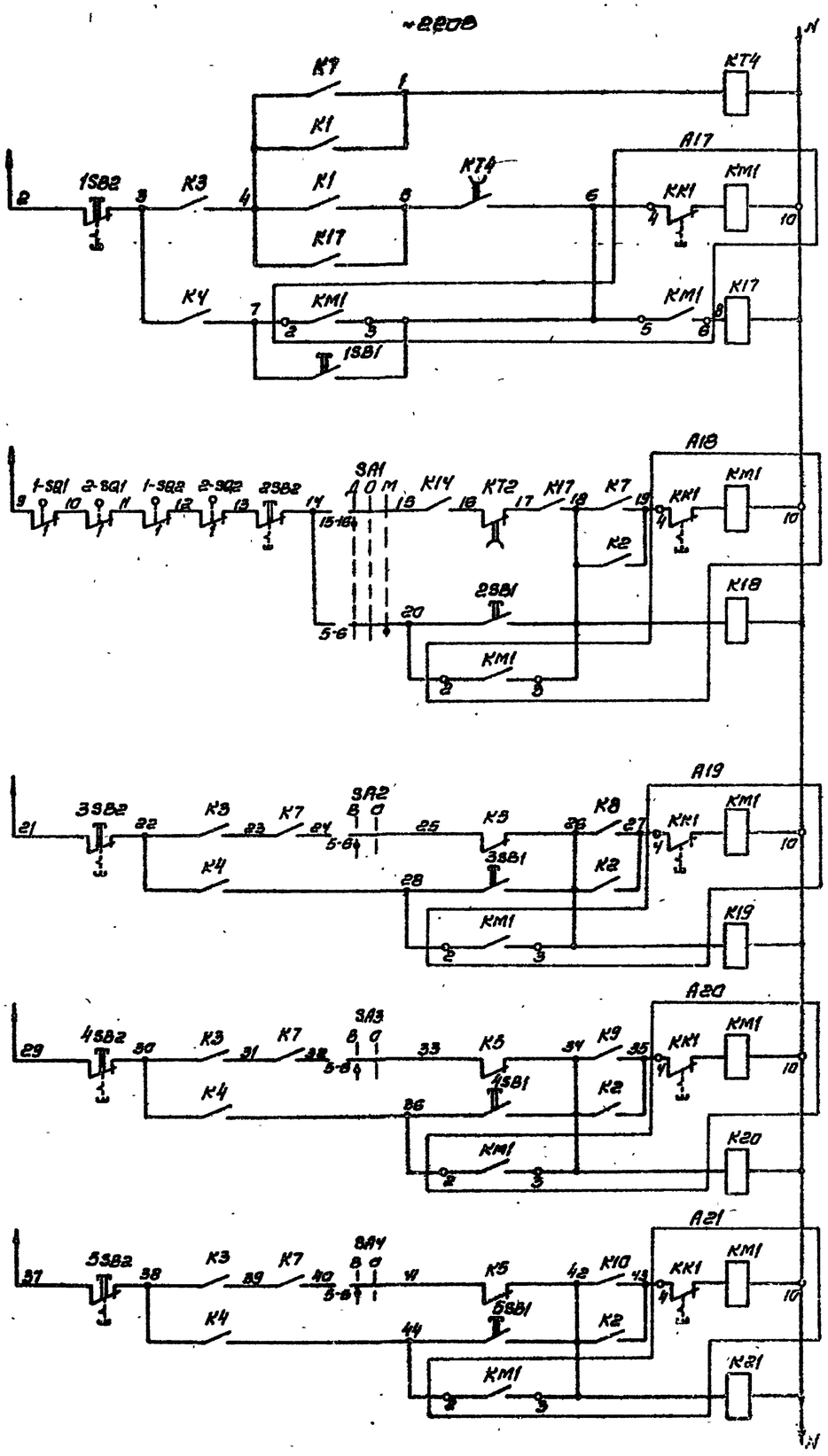

Система	Местность	Управление
Вентилятор вытяжной	Дистанционное	
	Местное	
Конвейер ленточный	Дистанционное	
	Местное	
Питатель ленточный №1	Дистанционное	
	Местное	
Питатель ленточный №2	Дистанционное	
	Местное	
Питатель ленточный №3	Дистанционное	
	Местное	

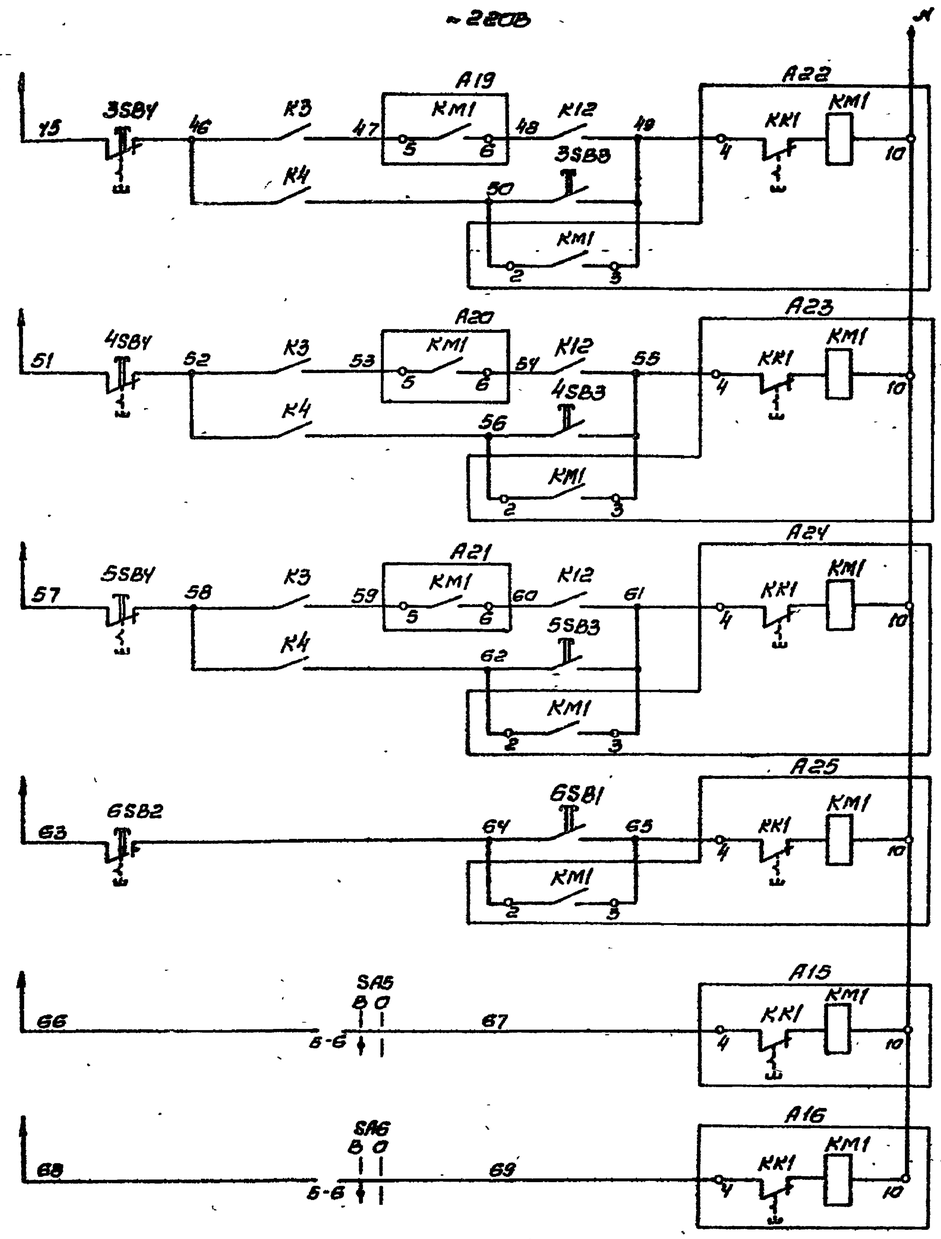

Система	Местность	Управление
Вибратор №1	Местное	
Вибратор №2	Дистанционное	
	Местное	
Вибратор №3	Дистанционное	
	Местное	
Приточная вентиляция в центре	Местное	
Локоподъемник №1	Подача питания на локоподъемник	
Локоподъемник №2		

10198/6

Привязан					708-43.89-ЭМ			
	Нач.отд.	Никитин			Механизированный приемный пункт на всей проходной путь для выгрузки вагонетей бункера из полувагонов	Стадия	Лист	Листов
	Гл.спец.	Нестерова				Р	6	
	Н.контр.	Нестерова						
	Гл.инж.пр.	Добрик		02.89	Тракт разгрузки. Схема электрическая принципиальная (окончание)	ВНИПИ Тяжпромэлектропроект имени Ф.Б. Якубовского Челябинское отделение		
Инв.№	Рук.гр.	Никитенко		02.89				
	Инж.	Беляева						

25738-06 9

Копировал Редькина. Формат А2

Инв.№подл. | Подпись и дата | Взам.инв.№

Альбом 6

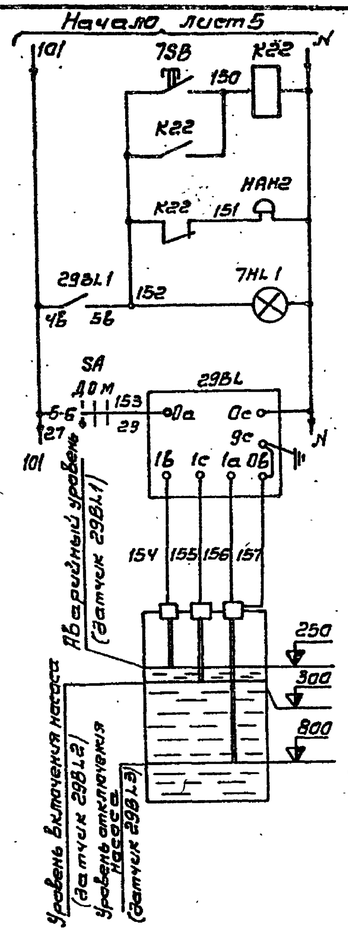

Поз. обозначение	Наименование	Кол.	Примечание
	У механизма		
M29	Двигатель 4А100S2У3; 4 кВт; 7,8А; 3000 об/мин.	1	Поставляется комплектно с насосом
29BL	Сигнализатор уровня ЭРСУ-4УХЛ3 ТУ25-2408-00001-86	1	
	Шкаф 29ШУ		
QF; F1; KM; KK; SA SB1,2; HL	Комплектное устройство РУС5115-0382К ~380В; цепи упр. ~220В; Iр-10А; Iн.з-7,8А ТУ16-536.444-74	1	
YA30	Вентиль 15кч888р СВМ. Электромагнит ~220; 40Вт	1	
SSB	Пост кнопочный ПКЕ222-1У3 ТУ16-526.216-75	1	
	Щит ЗШ		
K22	ПЭ-37-2249 U220В; 50Гц, ТУ16-523.457-80	1	
	В помещении ПУ		
	Пост 7ПУ		
7HL1 7HL2 7SB	ПКУ15-21.131-40У2 ТУ16-529.399-83 N1-АСТК, 220В, „Аварийный уровень". N2-АСТМ, 220В, „Включено". N3-КЕ011, „исп.ч", „Ч", „Съем сигнала".	1	
HA H2	Звонок ЗВП220МЧ; U220В, 50Гц ТУ-739.059-75	1	

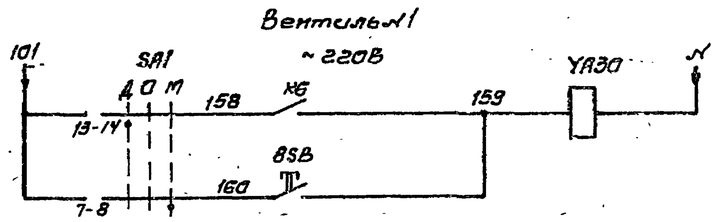

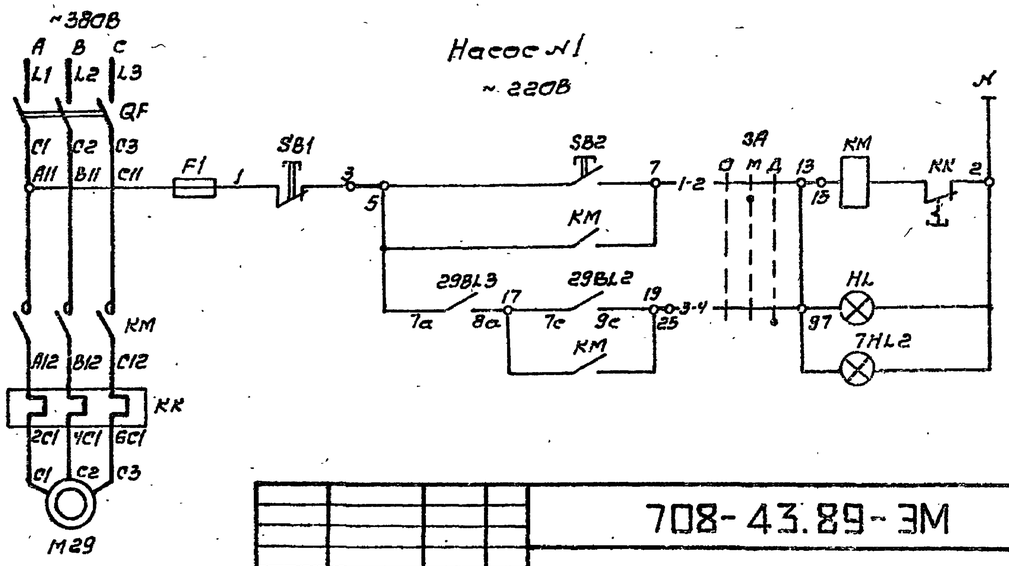

				708-43.89-ЭМ			
Привязан	Нач.отд.	Никитин		Механизированный приемный пункт на один проходной путь для выгрузки заполнителей бетона из полувагонов	Стадия	Лист	Листов
	Гл.спец.	Нестеренко			Р	7	
	Н.контр.	Нестеренко			ВНИПИ Тяжпромэлектропроект имени Ф.Б.Якубовского Челябинское отделение		
	Гл.инж.пр.	Бобрик	02.89	29. Насос N1; 30. Вентиль N1 Схема электрическая принципиальная			
	Рук.брига.	Телешкевич	02.89				
Инв.№	Инж.	Боравева					

Инв.№ подл. | Подпись и дата | Взам. инв.№

Копировал Редькина формат А3

Альбом 6

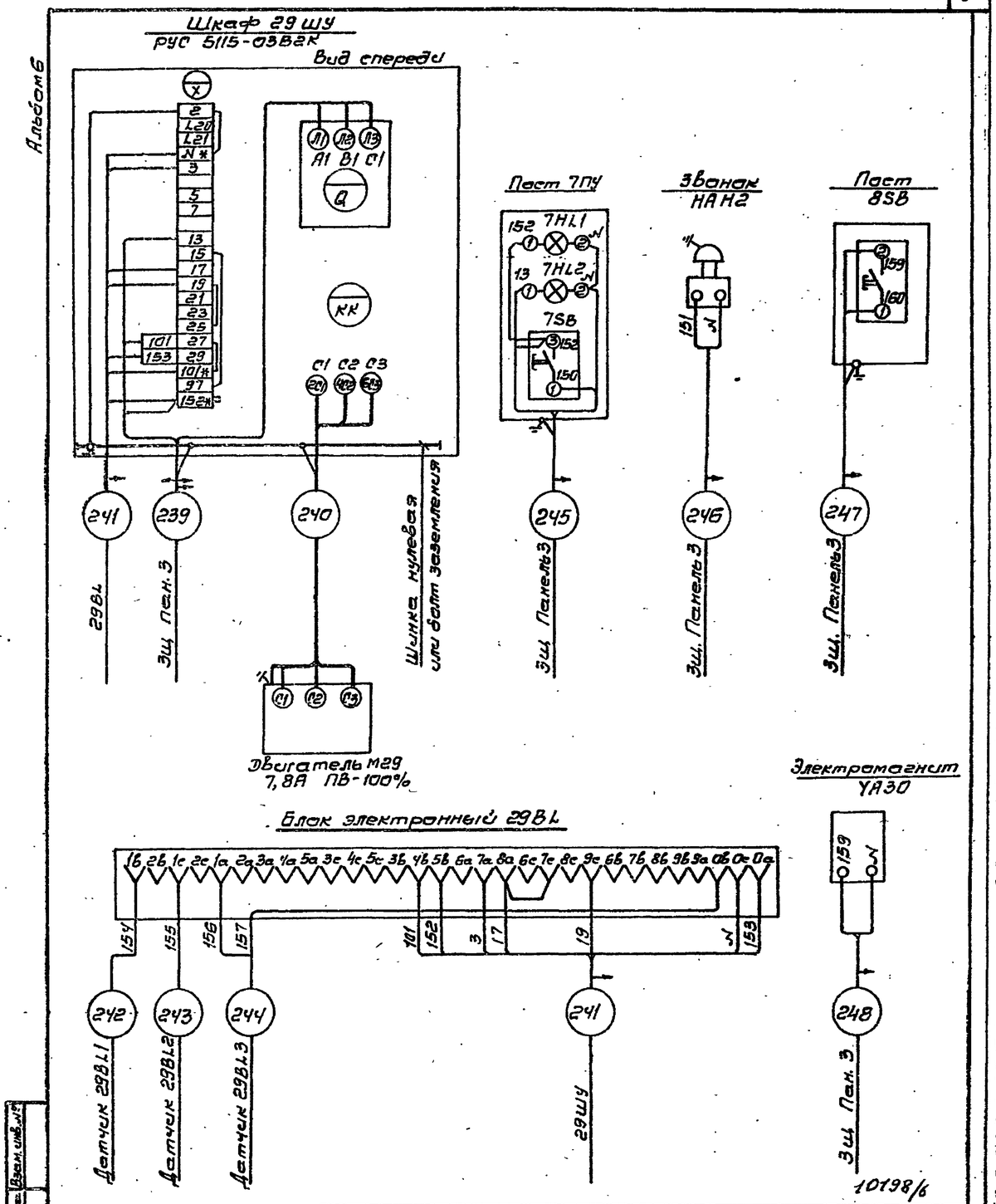

				708-43.89-ЭМ			
Привязан	Нач.отд.	Никитин		Механизированный приемный пункт на один проходной путь для выгрузки заполнителей бетона из полувагонов	Стадия	Лист	Листов
	Гл.спец.	Нестеренко			Р	8	
	Н.контр.	Нестеренко			ВНИПИ Тяжпромэлектропроект имени Ф.Б.Якубовского Челябинское отделение		
	Гл.инж.пр.	Бобрик	02.89	29. Насос N1; 30. Вентиль N1 Схема электрическая подключения.			
	Рук.брига.	Телешкевич	02.89				
Инв.№	Ст.инж.	Боравева					
	Ст.инж.	Лазебник					

Инв.№ подл. | Подпись и дата | Взам. инв.№

25738-06 10

Копировал Редькина формат А3

Альбом 6

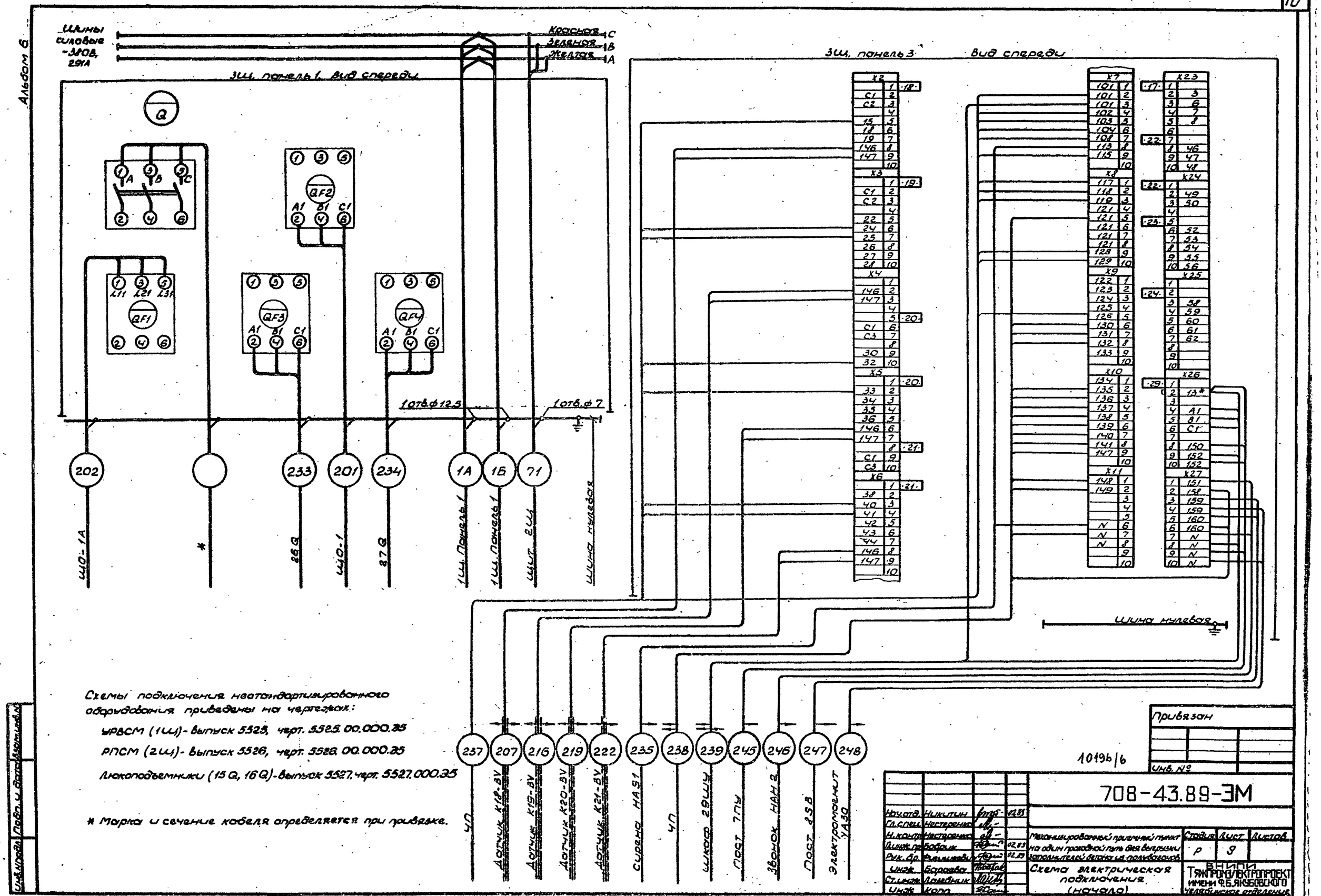

Схемы подключения нестандартизированного оборудования приведены на чертежах:

УРВСМ (1Ш)- выпуск 5525, черт. 5525.00.000.ЭС

РПСМ (2Ш)- выпуск 5526, черт. 5526.00.000.ЭС

Люкоподъемники (15Q, 16Q)- выпуск 5527, черт. 5527.000.ЭС

* Марка и сечение кабеля определяется при привязке.

Инв. № подл. | Подп. и дата | Взам. инв. №

Привязан

Инв. №

10196/6

Нач.отд.	Никитин		12.89
Гл.спец.	Нестренко		
Н.контр.	Нестренко		
Инж.пр.	Бобрик		02.89
Рук.бр.	Фильшин		02.89
Инж.	Баранова		
Ст.инж.	Ламбник		
Инж.	Кара		

708-43.89-ЭМ

Механизированный приемный пункт на один проходной путь без выгрузки заполнителей автомашин полувагонов

Стадия	Лист	Листов
Р	9	

Схема электрическая подключения (начало)

ВНИПИ Тяжпромэлектропроект имени Ф.Б. Якубовского Челябинское отделение

25738-06 11

Копировал Шуляк Формат

Альбом 6

3Щ. Панель 2. Вид спереди

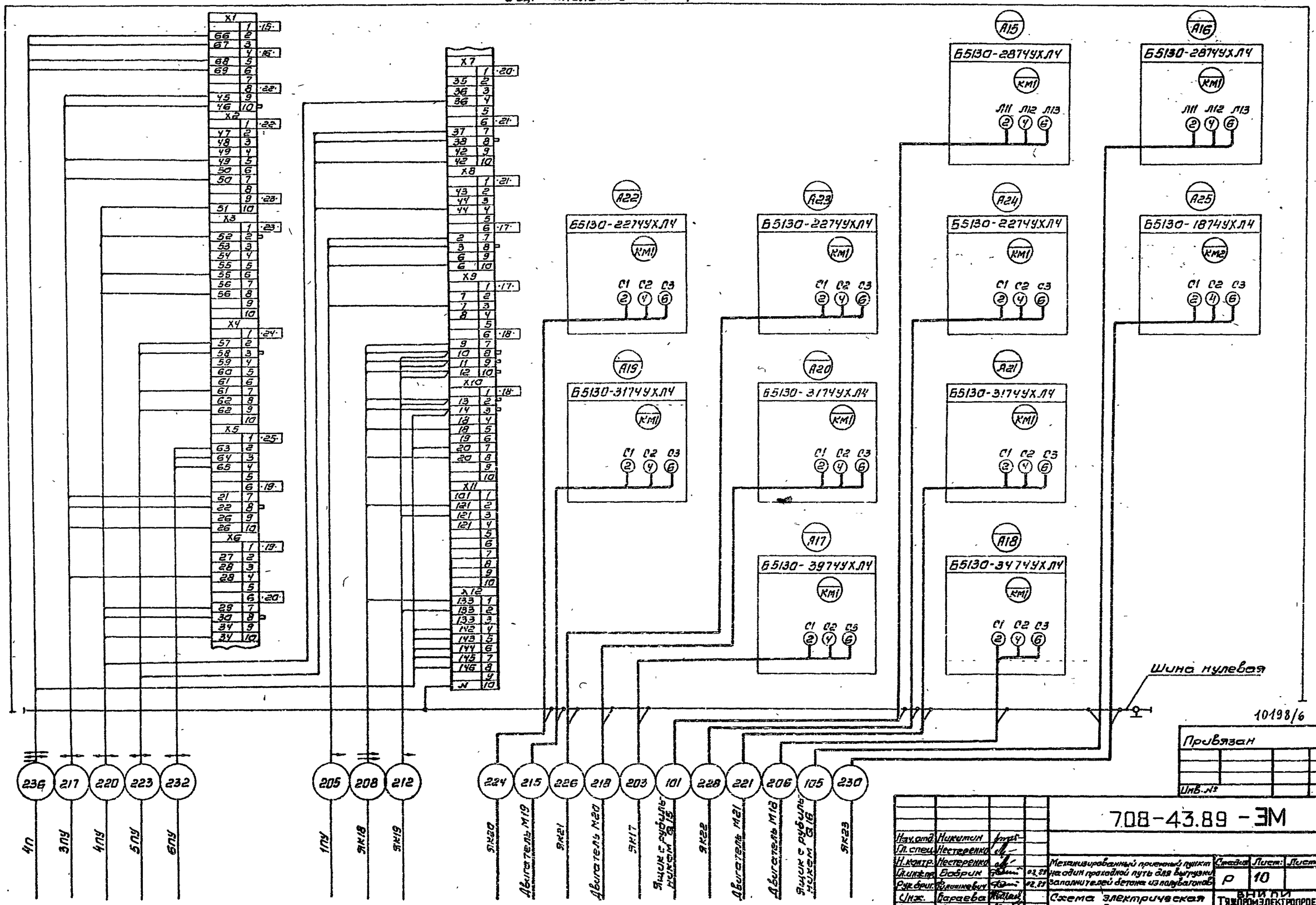

Привязан

Инв. №

Нач. отд.	Никитин			708-43.89 - ЭМ			
Гл. спец.	Нестеренко						
Н. контр.	Нестеренко			Механизированный приемный пункт на один проходной путь для выгрузки заполнителей бетона из полувагонов	Стадия	Лист	Листов
Гл. инж. пр.	Бобрин		03.89		Р	10	
Рук. брига.	Гуляницкий		02.89				
Инж.	Баранова			Схема электрическая подключения. (продолжение)	ВНИПИ Тяжпромэлектропроект имени Ф.Б. Якубовского Украинское отделение		
Ст. инж.	Лазебник						
Инж.	Копп						

25738-06 12

Копировал Редькина — Формат А2

Инв. № подл. | Подпись и дата | Взам. инв. №

Альбом 6

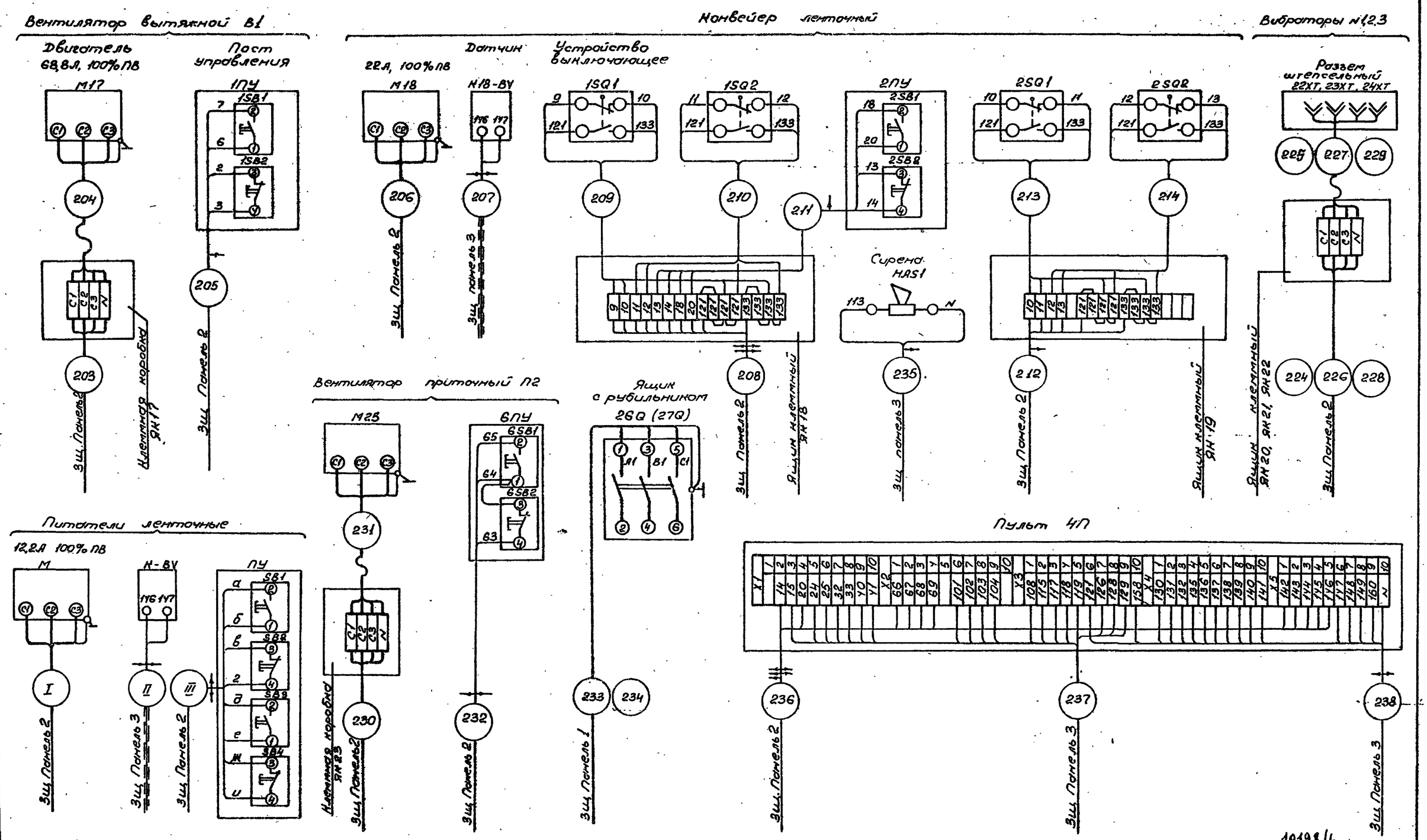

Таблица соответствия

Питатель №	Обозначение: Двигателя М	Датчика скорости К-ВУ	Поста упр. ПУ	Кнопочных постов на ПУ: SB1	SB2	SB3	SB4	Маркировка: Кабелей I	II	III	Цепей: а	б	в	г	д	е	ж	и
1	M19	K19-BV	3ПУ	3SB1	3SB2	3SB3	3SB4	213	216	217	26	28	21	22	Y9	50	Y6	Y6
2	M20	K20-BV	4ПУ	4SB1	4SB2	4SB3	4SB4	218	219	220	34	36	29	30	55	56	51	52
3	M21	K21-BV	5ПУ	5SB1	5SB2	5SB3	5SB4	221	222	223	Y2	44	37	38	61	62	57	58

Привязан

Инв. №

Нач. отд.	Никитин		02.89
Гл. спец.	Нестеренко		
Н. контр.	Нестеренко		
Гл. инж. пр.	Бобрик		02.89
Рук. брига.	Полишкевич		02.89
Инж.	Боровой		
Ст. инж.	Лозебник		
Инж.	Копп		

708-43.89-ЭМ

Механизированный приемный пункт на один проходной путь для выгрузки заполнителей бетона из полувагонов

Стадия | Лист 11 | Листов

Схема электрическая подключения. (окончание)

ВНИПИ Тяжпромэлектропроект имени Чебаевского Челябинское отделение

25738-06 13

Копировал Морозова

Формат А2

Альбом 6

Маркировка кабеля	Трасса: Начало	Трасса: Конец	Кабель по проекту: Марка	Кабель по проекту: Кол-во кабелей, число и сечение жил	Кабель по проекту: Число резервных жил	Кабель по проекту: Длина, м	Кабель проложен: Марка	Кабель проложен: Кол-во кабелей, число и сечение жил	Кабель проложен: Длина, м
	Питающая сеть ~380/220В								
*		щит отходящий 3ш.пан.1							
*		3ш. пан.1							
*		3ш. пан.1							
201	3ш. пан.1	щит освещения ш01	Учтено в чертежах марки ЭО						
202	3ш. пан.1	ш0-1А							
	Установка для рыхления и выгрузки смерзшихся материалов (УРВСМ) Выпуск 3525								
1А	3ш. пан.1	1ш. пан.1	АВВГ	3х70+1х25		13			
1Б	3ш. пан.1	1ш. пан.1	АВВГ	3х70+1х25		13			
2	1ш. пан.1	Ящик клеммный ЯК1	АВВГ	3х4+1х2,5		33			
3	1ш. пан.1	ЯК1	АВВГ	3х4+1х2,5		33			
4	1ш. пан.1	ЯК1	АКВВГ	7х2,5	1	34			
5	1ш. пан.2	ЯК2	АВВГ	3х4+1х2,5		41			
6	1ш. пан.1	ЯК2	АКВВГ	19х2,5	4	42			
7	1ш. пан.1	ЯК3	АВВГ	3х70+1х25		42			
8	1ш. пан.1	ЯК4	АВВГ	3х70+1х25		42			
9	1ш. пан.2	ЯК5	АВВГ	3х4+1х2,5		42			
10	1ш. пан.1	ЯК5	АВВГ	3х4+1х2,5		43			
11	1ш. пан.2	ЯК5	АКВВГ	10х2,5	2	42			
12	1ш. пан.2	ЯК7	АВВГ	3х16+1х10		42			
14	1ш. пан.2	Двигатель М8	АВВГ	3х16+1х10		20			
15	1ш. пан.2	Тормоз УВ8	АВВГ	3х4+1х2,5		20			
16	1ш. пан.2	Эл. маг. муфта УС8	АВВГ	2х4		22			
17	1ш. пан.2	Двигатель М9	АВВГ	3х4+1х2,5		24			
18	1ш. пан.2	Двигатель М9	АВВГ	3х4+1х2,5		24			
19	1ш. пан.2	Двигатель М9	АВВГ	3х4+1х2,5		24			
20	1ш. пан.2	Двигатель М9	АВВГ	3х4+1х2,5		24			
21	1ш. пан.3	ЯК8	АКВВГ	7х2,5	1	31			
22	1ш. пан.3	ЯК9	АКВВГ	7х2,5	—	37			
23	ЯК8	Выкл. безопасн. В-SA21	АВВГ	4х2,5		2			
24	ЯК8	Сирена НА3	АВВГ	2х2,5		2			
25 *	ЯК9	Датчик ВНQ2		5х2,5					
26 *	1ш. пан.3	ЯК10		14х2,5					
27 *	1ш. пан.2	Ящик с рубильн. Q10		3х4+1х2,5					

Маркировка кабеля	Трасса: Начало	Трасса: Конец	Кабель по проекту: Марка	Кабель по проекту: Кол-во кабелей, число и сечение жил	Кабель по проекту: Число резервных жил	Кабель по проекту: Длина, м	Кабель проложен: Марка	Кабель проложен: Кол-во кабелей, число и сечение жил	Кабель проложен: Длина, м
28	1ш. пан.1	Пульт 1П	АКВВГ	19х2,5	3	23			
29	1ш. пан.1	Пульт 1П	АКВВГ	14х2,5	4	25			
30	1ш. пан.2	Пульт 1П	АКВВГ	19х2,5	2	24			
31	1ш. пан.3	Пульт 1П	АКВВГ	19х2,5	3	23			
32	1ш. пан.3	Пульт 1П	АКВВГ	10х2,5	2	23			
33	1ш. пан.2	Пульт 2П	АКВВГ	19х2,5	4	24			
34	1ш. пан.2	Пульт 2П	АКВВГ	14х2,5	3	24			
35	1ш. пан.3	Пульт 2П	АКВВГ	10х2,5	1	23			
65 *	ЯК10	Датчик ВНQ1		4х2,5					
	Разгрузчик платформ с сыпучими материалами (РПСМ). Выпуск 3526								
71	3ш. пан.1	2ш	АВВГ	3х16+1х10		8			
72	2ш	Двигатель М12	АВВГ	3х16+1х10		20			
73	Двигатель М12	Тормоз УВ12	АВВГ	3х2,5		2			
74	2ш	Ящик клемм. ЯК1	АВВГ	3х4+1х2,5		30			
75	2ш	ЯК1	АВВГ	3х4+1х2,5		30			
76	2ш	Пульт 3П	АКВВГ	14х2,5	2	23			
77	2ш	Пульт 3П	АКВВГ	27х2,5	3	23			
79	2ш	ЯК1	АКВВГ	14х2,5	1	30			
80	2ш	ЯК1	АКВВГ	10х2,5	1	30			
81	2ш	ЯК3	АКВВГ	5х2,5	1	24			
82	ЯК3	Выкл. безопасн. 12-SA21	АВВГ	2х2,5		2			
83	ЯК3	Сирена НА1	АВВГ	2х2,5		2			
85	ЯК1	УА 13-2	КВВГ	4х1	—	25			
	Люкоподъемники. Выпуск 3527								
101	3ш. пан.2	Ящик с рубильн. Q15	АВВГ	3х4+1х2,5		35			
105	3ш. пан.2	Ящик с рубильн. Q16	АВВГ	3х4+1х2,5		42			

В графе „длина" кабеля сделана надбавка 6% (на изгибы, повороты и отходы) согласно письму Госстроя СССР от 17.12.79г № 89-Д.

* Марка кабеля и длина определяются, а сечение и жильность уточняются при привязке проекта.

10198/6

Привязан

Инв. №

Нач.отд.	Никитин			
Гл.спец.	Нестеренко			
Н.контр.	Нестеренко			
Гл.инж.пр.	Бобрик		02.89	
Рук.бр.	Филимонов		02.89	
Рук.бр.	Левины			
Инж.	Воронова			

708-43.89-ЭМ

Механизированный приемный пункт на один проходной путь для выгрузки и выдачи исполнительных ваго-нов на полувагоны

Стадия	Лист	Листов
Р	12	

Кабельный журнал (начало)

ВНИПИ Тяжпромэлектропроект имени Ф.Б. Якубовского Челябинское отделение

25738-06 14

Копировал Чижик Формат А2

Инв. № подл. | Подп. и дата | Взам. инв. №

Маркировка кабеля	Трасса: Начало	Трасса: Конец	Кабель по проекту: Марка	Кабель по проекту: Кол-во кабелей, число и сечение жил	Число кабелей	Кабель по проекту: Длина, м	Кабель проложен: Марка	Кабель проложен: Кол-во кабелей, число и сечение жил	Кабель проложен: Длина, м
	Тракт разгрузки								
203	Зщ. пан. 2	Клеммная коробка ЯК17	АВВГ	3х25+1х16		36			
204	ЯК17	Двигатель М17	ПВ3	3 (1х16)+ 1 (1х6)		6 2			
205	Зщ. пан. 2	Пост управления 1ПУ	АКВВГ	4х2,5	1	37			
206	Зщ. пан. 2	Двигатель М18	АВВГ	3х4+1х2,5		44			
207	Зщ. пан. 3	Датчик К18-ВУ	АКВВГЭ	4х2,5	2	40			
208	Зщ. пан. 2	Клеммная коробка ЯК18	АКВВГ	14х2,5	4	43			
209	ЯК18	Выключающее устройство 1SQ1	АВВГ	4х2,5		2			
210	ЯК18	1SQ2	АВВГ	4х2,5		2			
211	ЯК18	Пост управления 2ПУ	АКВВГ	5х2,5	1	3			
212	Зщ. пан. 2	Клеммная коробка ЯК19	АКВВГ	7х2,5	1	35			
213	ЯК19	Выключающее устройство 2SQ1	АВВГ	4х2,5		2			
214	ЯК19	2SQ2	АВВГ	4х2,5		2			
215	Зщ. пан. 2	Двигатель М19	АВВГ	4х2,5		36			
216	Зщ. пан. 3	Датчик К19-ВУ	АКВВГЭ	4х2,5	2	34			
217	Зщ. пан. 2	Пост управления 3ПУ	АКВВГ	10х2,5	2	33			
218	Зщ. пан. 2	Двигатель М20	АВВГ	4х2,5		34			
219	Зщ. пан. 3	Датчик К20-ВУ	АКВВГЭ	4х2,5	2	32			
220	Зщ. пан. 2	Пост управления 4ПУ	АКВВГ	10х2,5	2	35			
221	Зщ. пан. 2	Двигатель М21	АВВГ	4х2,5		40			
222	Зщ. пан. 3	Датчик К21-ВУ	АКВВГЭ	4х2,5	2	38			
223	Зщ. пан. 2	Пост управления 5ПУ	АКВВГ	10х2,5	2	41			
224	Зщ. пан. 2	Ящик клеммный ЯК20	АВВГ	4х2,5		33			
225	ЯК20	Штепсельный разъем вибратора - 22ХТ	КГ	3х1,5+1х1		7			
226	Зщ. пан. 2	Ящик клеммный ЯК21	АВВГ	4х2,5		28			
227	ЯК21	Штепсельный разъем вибратора - 23ХТ	КГ	3х1,5+1х1		7			
228	Зщ. пан. 2	Ящик клеммный ЯК22	АВВГ	4х2,5		33			
229	ЯК22	Штепсельный разъем вибратора - 24ХТ	КГ	3х1,5+1х1		7			

Маркировка кабеля	Трасса: Начало	Трасса: Конец	Кабель по проекту: Марка	Кабель по проекту: Кол-во кабелей, число и сечение жил	Число кабелей	Кабель по проекту: Длина, м	Кабель проложен: Марка	Кабель проложен: Кол-во кабелей, число и сечение жил	Кабель проложен: Длина, м
230	Зщ. пан. 2	Ящик клеммный ЯК23	АВВГ	4х2,5		14			
231	ЯК23	Двигатель М23	ПВ3	4(1х1,5)		8			
232	Зщ. пан. 2	Пост управления 6ПУ	АКВВГ	5х2,5	2	8			
233	Зщ. пан. 1	Ящик с рубильником 26Q	АВВГ	3х50+1х25		30			
234	Зщ. пан. 1	27Q	АВВГ	3х50+1х25		30			
235	Зщ. пан. 3	Сирена HAS1	АВВГ	3х2,5		24			
236	Зщ. пан. 2	Пульт 4П	АКВВГ	19х2,5	5	20			
237	Зщ. пан. 3	Пульт 4П	АКВВГ	19х2,5		20			
238	Зщ. пан. 3	Пульт 4П	АКВВГ	19х2,5	4	20			
239	Зщ. пан. 3	Шкаф управления 29ШУ	АКВВГ	10х2,5	3	53			
240	29ШУ	Двигатель М29	АВВГ	4х2,5		6			
241	29ШУ	Блок электронный 29BL	ПВ3	8(1х1,5)		56			
242	29BL	Датчик 29BL1	ПВ3	1х1,5		2			
243	29BL	Датчик 29BL2	ПВ3	1х1,5		3			
244	29BL	Датчик 29BL3	ПВ3	2(1х1,5)		8			
245	Зщ. пан. 3	Пост управления 7ПУ	АКВВГ	5х2,5	1	20			
246	Зщ. пан. 3	Звонок HAH2	АВВГ	3х2,5	1	20			
247	Зщ. пан. 3	Пост управления 8SB	АВВГ	3х2,5	1	55			
248	Зщ. пан. 3	Электромагнит YA30	АВВГ	3х2,5	1	58			

Сводка кабелей и проводов (длина, м)

Число и сечение жил, напряжение	Марка: АВВГ	Марка: КГ	Марка: КВВГ	Марка: АКВВГЭ		Число и сечение жил, напряжение	Марка: АКВВГ	Марка: ПВ3			
2х2,5; 0,66кВ	6					4х2,5	37				
2х4; 0,66кВ	22					5х2,5	55				
3х2,5; 0,66кВ	159					7х2,5	136				
3х4+1х2,5; 0,66кВ	489					10х2,5	280				
3х16+1х10; 0,66кВ	90					14х2,5	145				
3х25+1х16; 0,66кВ	36					19х2,5	198				
3х50+1х25; 0,66кВ	60					27х2,5	23				
3х70+1х25; 1кВ	110					15; 380В		77			
4х1			25			6; 380В		2			
3х1,5+1х1; 0,66кВ		21				16; 380В		6			
4х2,5; 0,66кВ	238										
4х2,5				144							

10198/6

Альбом 6

Инв. № подл. | Подп. и дата | Взам. инв. №

Привязан

Инв. №

Нач. отд.	Никитин		
Гл. спец.	Нестеренко		
Н. контр.	Нестеренко		
Гл. инж. пр.	Бобрин		02.89
Рук. бриг.	Филиппович		02.89
Рук. груп.	Левин		
Инж.	Боровко		

708-43.89-ЭМ

Механизированный приемный пункт на один проходной путь для выгрузки хризотилового асбеста из полувагонов

Стадия: Р | Лист: 13 | Листов:

Кабельный журнал (окончание)

ВНИПИ Тяжпромэлектропроект имени Ф.Б. Якубовского Челябинское отделение

25738-06 15

Копировал | Формат А2

Альбом 6

Разрез 3-3

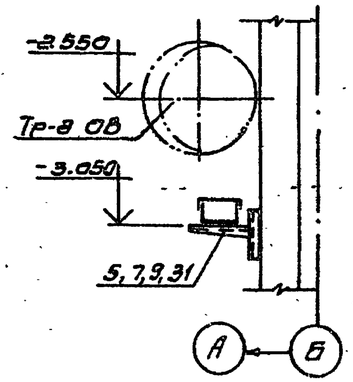

Разрез 4-4

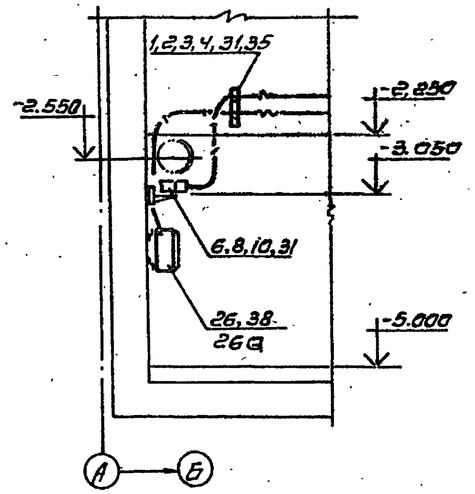

Разрез 5-5

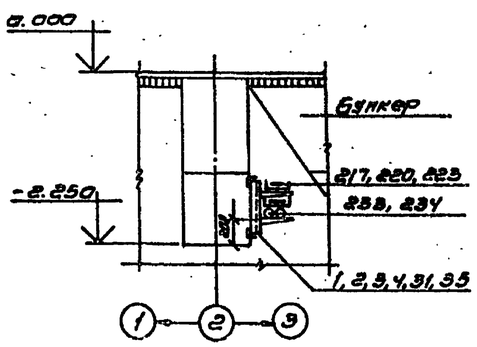

Марка, поз.	Обозначение	Наименование	Кол-во на ежему 1	2	3	4	Масса ед.кг	Примечание
24		Перемычка заземляющая ПГС25-560У2,5	16	16	16	16		
25		Флажок Ф25У2,5	32	32	32	32		
25а		Профиль К101/1У2	2	2	2	2		
25б		Ящик протяжной К65У2	1	1	1	1		
		Изделия по чертежам						
26	5.407-55.1.90	Ящик типа ЯБПВУ-1МУ3(26а, 27а)	2	2	2	2		
27	5.407-77.1.210 МТ	Пост кнопочный типа ПКУ15-21.121-54У2 исп.01 (2ПУ)	1	1	1	1		
28	5.407-77.1.210.МТ	Пост кнопочный типа ПКУ15-21.141.54У2 на стене исп 05 (3ПУ, 4ПУ, 5ПУ)	3	3	3	3		
29	5.407-77.1.290 МТ	Сирена типа СС-195 (на 51)	1	1	1	1		
30	4.407-223-004	Установка кронштейна на стене исп.1	-	3	-	3		
31		исп.3	4	4	4	4		
32	5.407-88.160	Настенная одиночная кабельная конструкция высотой 400мм исп.03	-	4	-	4		
		Стандартные изделия						
		Сгон 15 ГОСТ8969-75	12	12	12	12		
		Муфта переходная ГОСТ8957-75 20х15	9	9	9	9		
		Материалы						
35		Уголок 50х50х5 ГОСТ8509-86	50	50	50	50		Крепл. труб
36		Труба ГОСТ10704-76 Т 26х1,8	50	50	50	50		М
37		Т 32х2,0	40	30	40	30		М
38		Т 48х2,8	9	9	9	9		М
39		Труба ГОСТ3262-75 МР-65х3,0	9	9	9	9		М

Марка, поз.	Обозначение	Наименование	Кол-во на ежему 1	2	3	4	Масса ед.кг	Примечание
		Электрооборудование						
1а		Распределительное устройство РУС5115-03 В2К	1	1	1	1		
1б		Пост управления ПКЕ 222-133	1	1	1	1		
		Изделия заводов ГЭМ						
1		Соединитель переходок К168Ц У71,5	-	8	-	8		
2		Секция прямая НЛ20-П1,87У3	-	3	-	3		
3		Прижим НЛ-ПРУ3	-	10	-	10		
4		Держатель НЛ-ДУ3	-	10	-	10		
5		Короб прямой У1098У3	5	5	5	5		
6		У1105 У3	-	3	-	3		
7		Короб присоединительный У1096У3	2	2	2	2		
8		Короб тройниковый У1110У3	-	1	-	1		
9		Заглушка У1097У3	2	2	2	2		
10		У1113 У3	-	3	-	3		
11		Шланг электромонтажный ШЭМ 22У2	12	12	12	12		м
12		ШЭМ 32У2	5	5	5	5		м
13		Муфта вводная МВ22У2	13	13	13	13		
14		МВ32У2	5	5	5	5		
15		Муфта трубная МТ22У2	8	8	8	8		
16		МТ32У2	5	5	5	5		
17		Коробка КЗНОВ У2 (ЯК19, ЯК20, ЯК21, ЯК22)	4	4	4	4		
18		Коробка КЗН16У2 (ЯК18)	1	1	1	1		
19		Хомутик С437У2	8	8	8	8		
20		Хомутик С438У2	8	8	8	8		
21		Хомутик С439У2	2	2	2	2		
22		Швеллер К235У2	7	7	7	7		Крепл. труб.
23		Стойка К3144ХП2	1	1	1	1		

10198/6

1. Кабельные конструкции (поз.32) установить с шагом 1000мм.
2. Кронштейны (поз.30) установить с шагом 3000мм.

Привязан

Инв.№

Нач.отд.	Никитин		
Гл.спец.	Фролов		
Н.контр.	Фролов		
Гл.инж.пр.	Бобрик		02.87
Рук.груп.	Пришкевич		02.87
Рук.арх.	Лейни		

708-43.89 - ЭМ

Механизированный приемный пункт на один проходной путь для выгрузки заполнителей бетона из полувагонов

Стадия	Лист	Листов
Р	14	

План на отм. -5000. Установка электрооборудования, прокладка труб и кабелей (начало)

ВНИПИ Тяжпромэлектропроект имени Ф.Я.Кубяевского Челябинское отделение

25738-06 16

Копировал Редькина формат

Альбом 6 | Инв.№ подл. | Подпись и дата | Взам. инв.№

Альбом 6

План на отм. -5.000. Схема N1

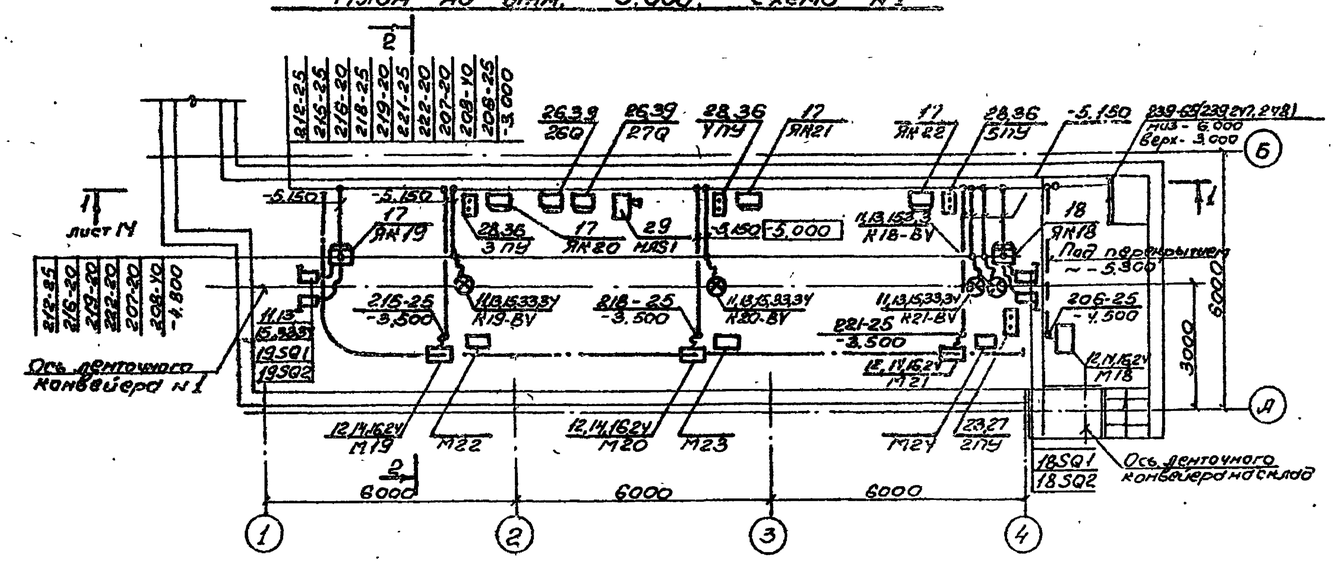

План на отм. -5.000. Схема N1 (Схема N3 по типу)

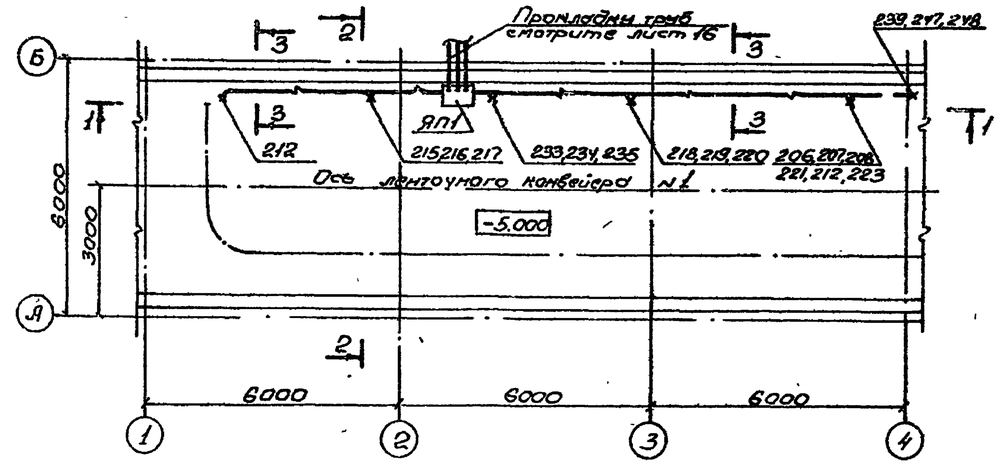

План на отм. -5.000. Схема N2

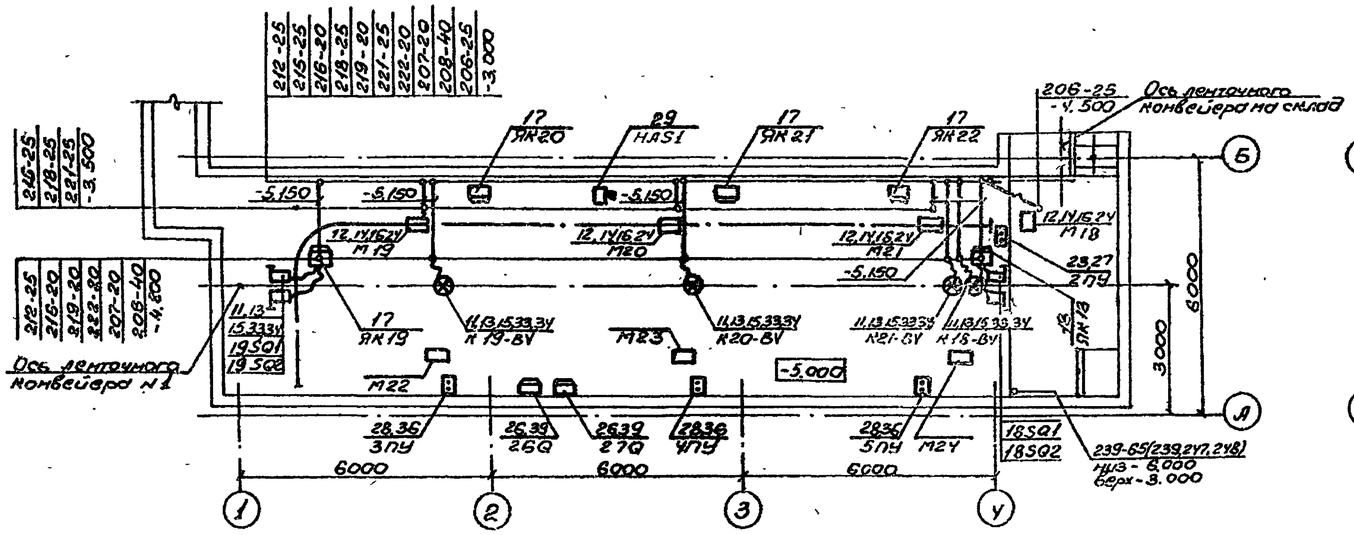

План на отм. -5.000. Схема N4 (Схема N2 по типу)

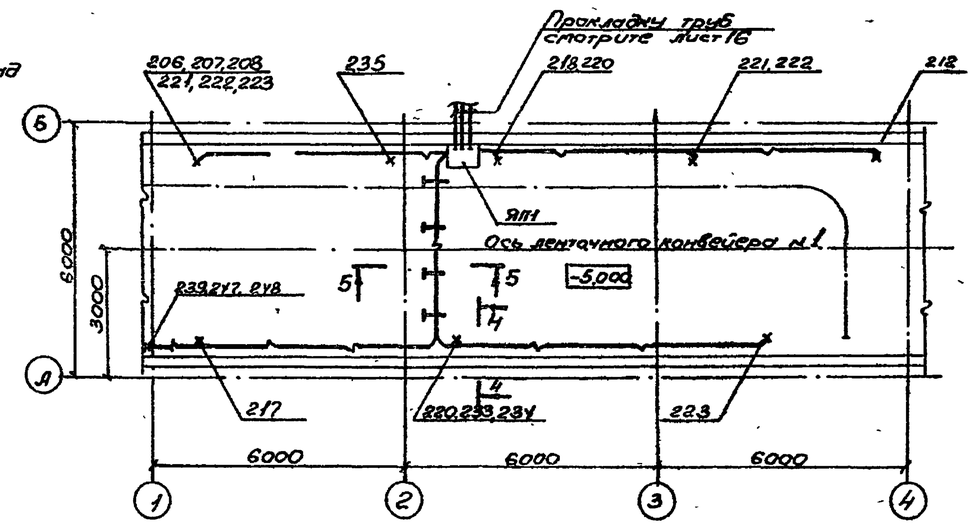

План на отм. -7.000. Схема N1

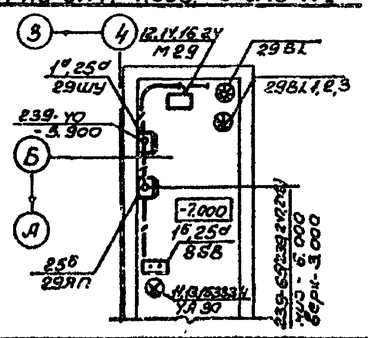

План на отм. -7.000. Схема N2

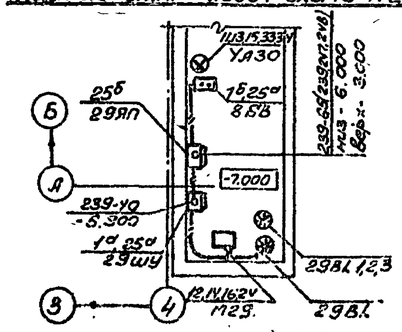

10198/6

Привязан	Нач. отд.	Никитин		02.89	708-43.89-ЭМ		
	Гл. спец.	Фролов			Механизированный приемный пункт на один приводной путь для вагонов заполнителей и бетона из полувагонов	Стадия	Лист	Листов
	Н. контр.	Фролов				Р	15	
	Гл. инж. пр.	Бобрик		02.89	План на отм. -5.000. Установка электрооборудования, прокладка труб и кабелей (начало)	ВНИПИ Тяжпромэлектропроект имени Ф.Е. Дзержинского Комплексное отделение		
Инв. №	Рук. бриг.	Полишкевич		02.89				
	Рук. бриг.	Лайны						

25738-06 17

Формат А2

Инв. № подл. | Подпись и дата | Взам. инв. №

Альбом 6

План на отм. -5.000. Схема N3

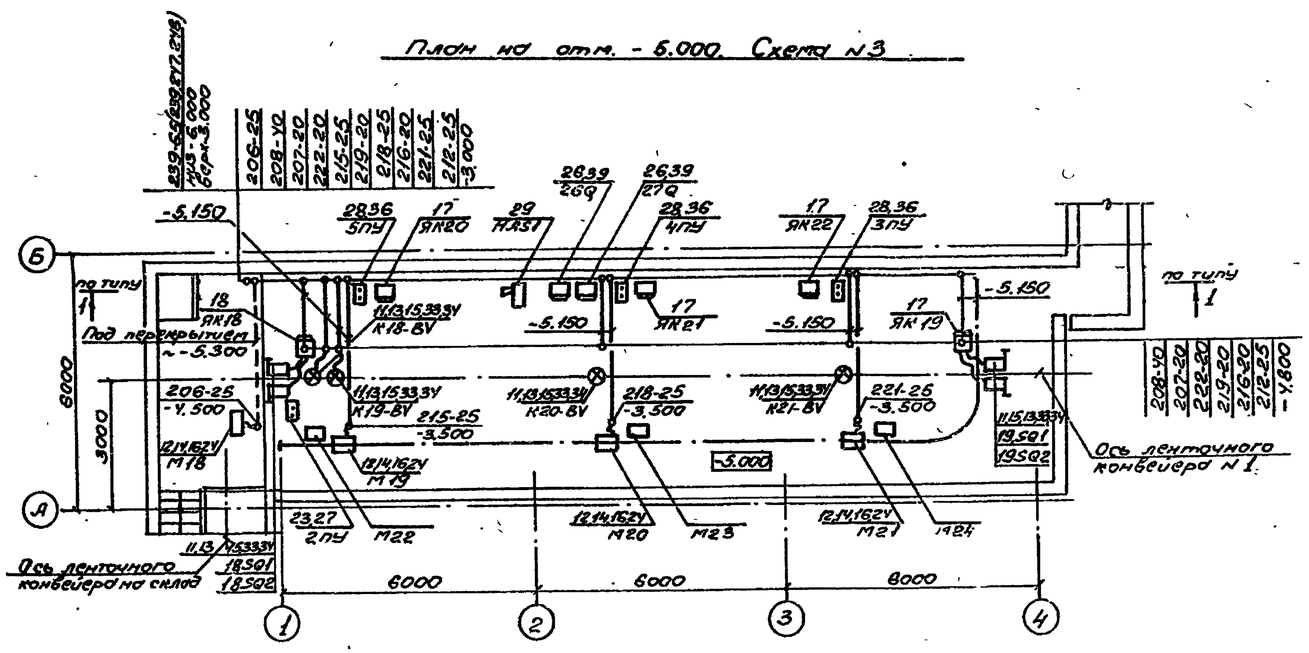

Разрез 1-1

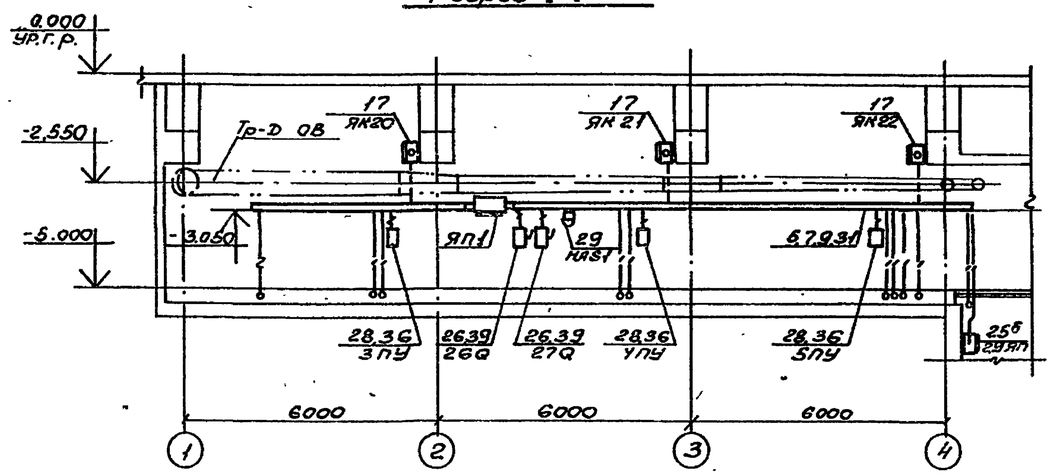

План на отм. -5.000. Схема N4

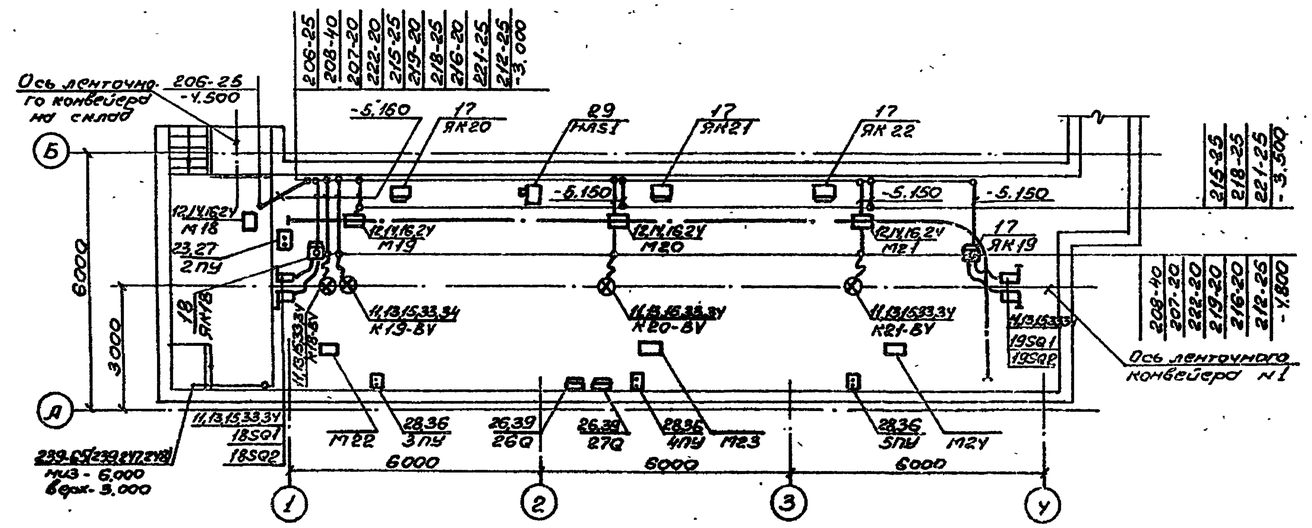

Разрез 2-2

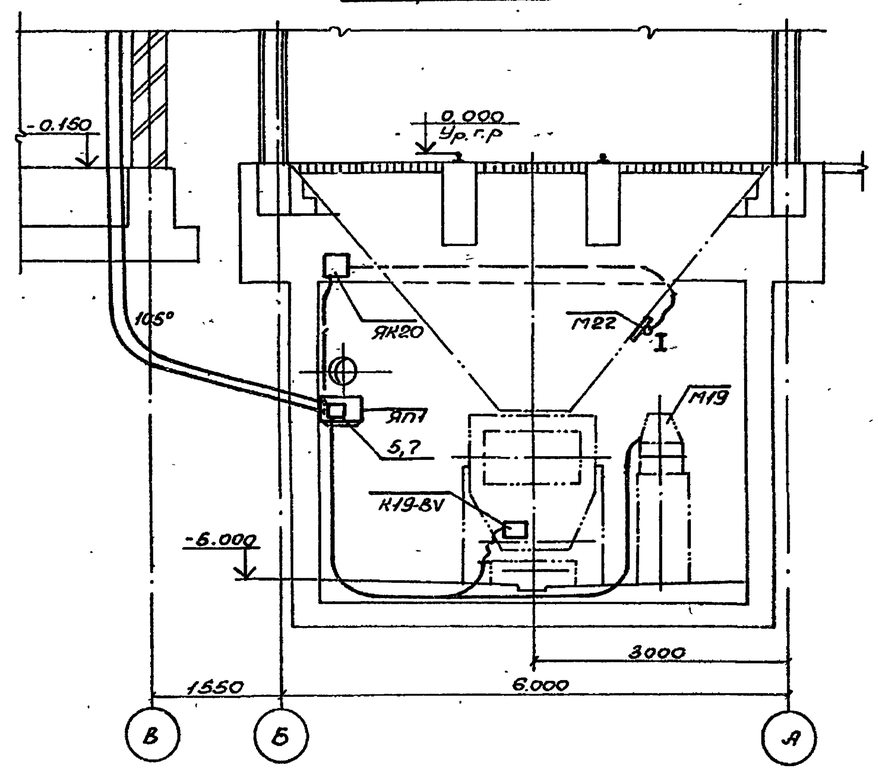

План на отм. -7.000. Схема N3

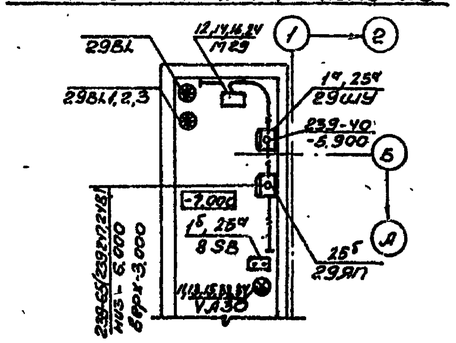

План на отм. -7.000. Схема N4

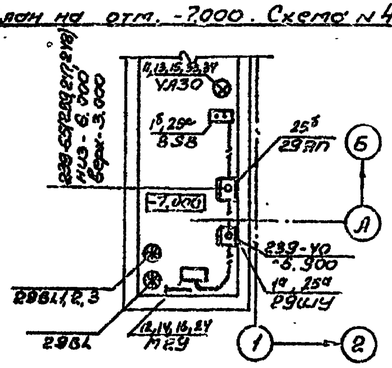

10198/6

Привязан					708-43.89 - ЭМ			
	Нач.отд.	Никитин			Мехотшировенный приемный пункт на один проходной путь для выгрузки заполнителей бетона из самосвалов	Стадия	Лист	Листов
	Гл.спец.	Фролов				Р	16	
	Н.контр.	Фролов						
	Гл.инж.пр.	Бобрин			План на отм. -5.000. Установка электрооборудования прокладка труб и кабелей (технология)	ВНИПИ Транспромэлектропроект имени Ф.Б.Якубовского Комплексное отделение		
	Рук.брига.	Ролишкевич						
	Рук.брига.	Лобыш						
Инв.№								

Инв. № подл. | Подпись и дата | Взам. инв. №

25738-06 18

Копировал Морозова Формат А2

Альбом 6

Марка, поз	Обозначение	Наименование	Кол	Масса ед.кг	Примечание
		Электрооборудование			
1		Щит открытый 1Щ4	1	–	
2		Щит открытый 2Щ4	1		
3		Щит открытый 3Щ4	1		
4		Пульт управления 1П	1		
5		Пульт управления 2П	1		
6		Пульт управления 3П	1		
7		Пульт управления 4П	1		
8		Переключатель универсальный УП5402-И2543	2		8SA2.1 12.5A2.1
		Изделия заводов ГЭМ			
9		Подвеска К1167И4УТ1.5	12		
10		Соединитель перегородок К168И4УТ1.5	42		
11		Секция прямая НЛ20-П1.87У3	12		
12		Секция угловая НЛ-У45У3	2		
13		Прижим НЛ-ПРУ3	56		
14		Держатель НЛ-ДУ3	28		
15		Короб прямой У1105У3	3		
16		Короб угловой У1109У3	1		
17		Шланг электромонтажный ШЭМ22У2	5		м
18		ШЭМ32У2	2		м
19		ШЭМ50У2	3		м
20		Муфта вводная МВ22У2	8		
21		МВ32У2	4		
22		МВ50У2	4		
23		Муфта трубная МТ50У2	2		
24		Скоба К740У3	20		
25		Скоба К739У2	20		
26		Скоба К143У2	31		
27		Скоба К252У2	12		
28		Хомутик С437У2	5		
29		Хомутик С438У2	10		
30		Хомутик С439У2	2		
31		Хомутик С440У2	13		
32		Хомутик С442У2	33		
33		Полоска К1091УХЛ2	86		
34		Пряжка К1071УХЛ2	86		
35		Монтажная лента ЛМ20УХЛ2	15		м
36		Кнопка тип Б	150		
37		Коробка КЗН 08У2 (ЯК 9)	1		
38		Коробка КЗНА 08У2 (ЯК3, ЯК8, ЯК23)	4		
39		Коробка протяжная У936МУ3 (ЯП2)	1		
40		Ящик протяжной К654МУ3 (ЯП1)	1		
41		Ящик протяжной К656У2 (ЯП1, 17ЯП)	2		
42		Швеллер К235У2	3		крепл. труб
43		Профиль зетовый К239У2	7		
44		К241У2	1		
45		Уголок К237У2	10		
46		Стойка К314УХЛ2	1		
47		Сальник трубный У259У2	1		
48		Сальник проходной У262У2	2		
49		Натяжная муфта К804У3	3		
50		Анкер К675У3	3		
51		Перемычка 3032МЛ9-ЧЦ150 ПГС23-560У2.5	12		
52		Фланжок Ф25У2.5	24		
		Изделия по чертежам			
53	5.407-65.13ОС6	Ящик с блоком зажимов для проводов сечением до 25кв мм (ЯК17)	1		
54	5.407-77.1.280 МЧ	Сирена типа СС-145 (НА1, НА3)	2		
55	5.407-77.1.210 МЧ	Пост кнопочный типа ПКУ18-2112.54У2 исп.01 (1ПУ, 6ПУ)	2		
55а		исп.03 7ПУ	1		
56	5.407-88.170	Настенная одиночная кабельная конструкция высотой 600мм исп. 05	14		
57		исп. 13	13		
		Стандартные изделия			
58		Стон 15 ГОСТ 8969-75	3		
59		Муфта переходная ГОСТ 8957-75 20×15	2		
60		25×15	1		
61		40×25	1		
		Материалы			
62		Уголок 50×50×5 ГОСТ 8509-86	132		кг
63		Лента 3×30 ГОСТ 6009-74	40		кг
64		Труба ГОСТ 10704-76 Т26×1,8	15		м
65		Т32×2,0	24		м
66		Т48×2,8	16		м
67		Т60×2,8	35		м
68		Труба ГОСТ 3262-75 МР-65×3,2	97		м
69		Лист асбестоцементный ГОСТ 18124-75 1200×200×8	21		
70		Лист 1,5 ГОСТ 19903-74	50		кг

10198/6

Привязан

Инв.№

708-43.89 - ЭМ

Нач.отд.	Никитин		
Гл.спец.	Фролов		
Н.контр.	Фролов		
Инженер	Добрык		02.89
Рук.гр.	Филиппов		02.89
Рук.гр.	Левин		

Механизированная приемная линия на один проходной пост для выгрузки чрезвычайных грузов на платформах

Спецификация к листам 18, 19

Стадия	Лист	Листов
Р	19	

ВНИПИ Тяжпромэлектропроект имени Ф.Б. Якубовского

25738-06 19

Копировал Шкляк Формат А2

План на отм.-0.150

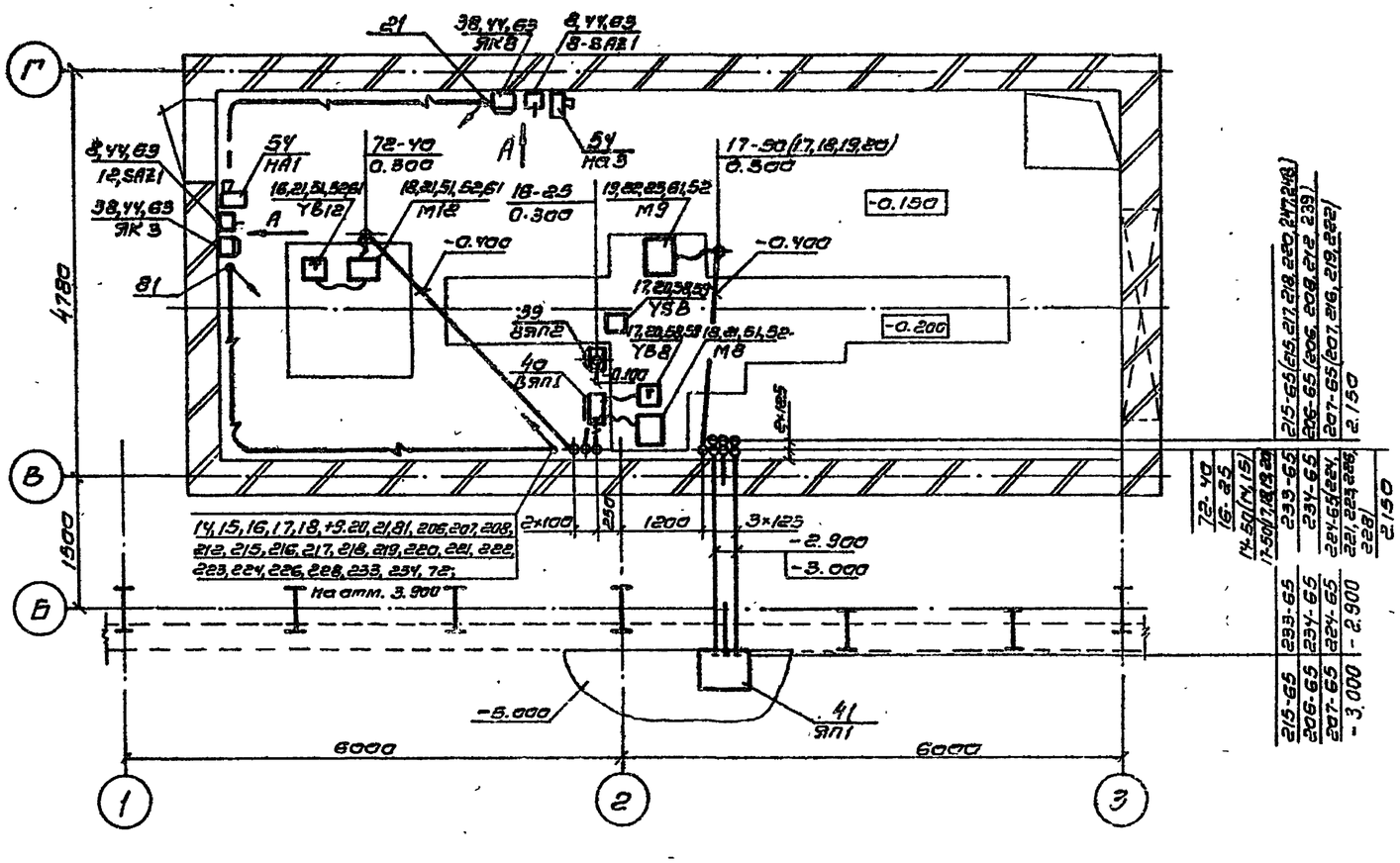

Разрез 1-1

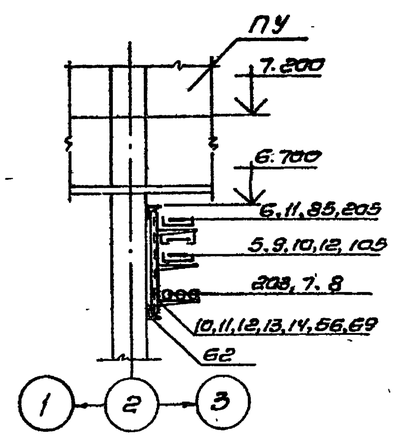

Разрез 2-2

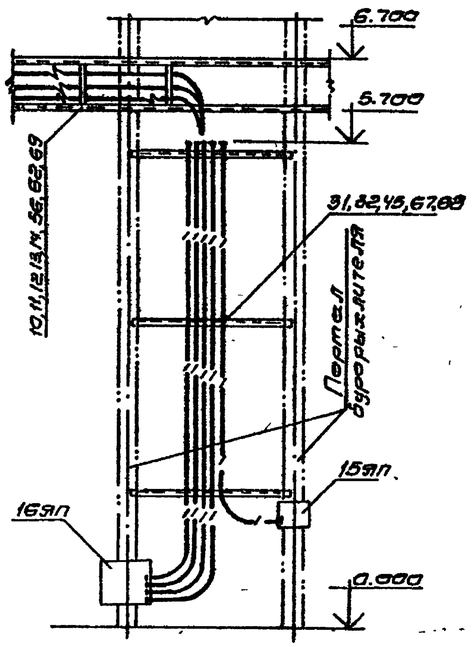

Вид А

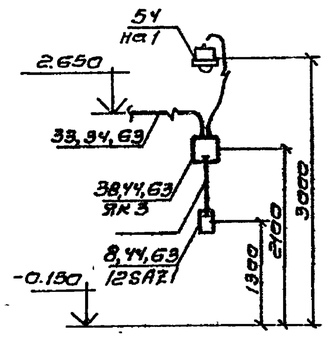

План на отм. 6.000

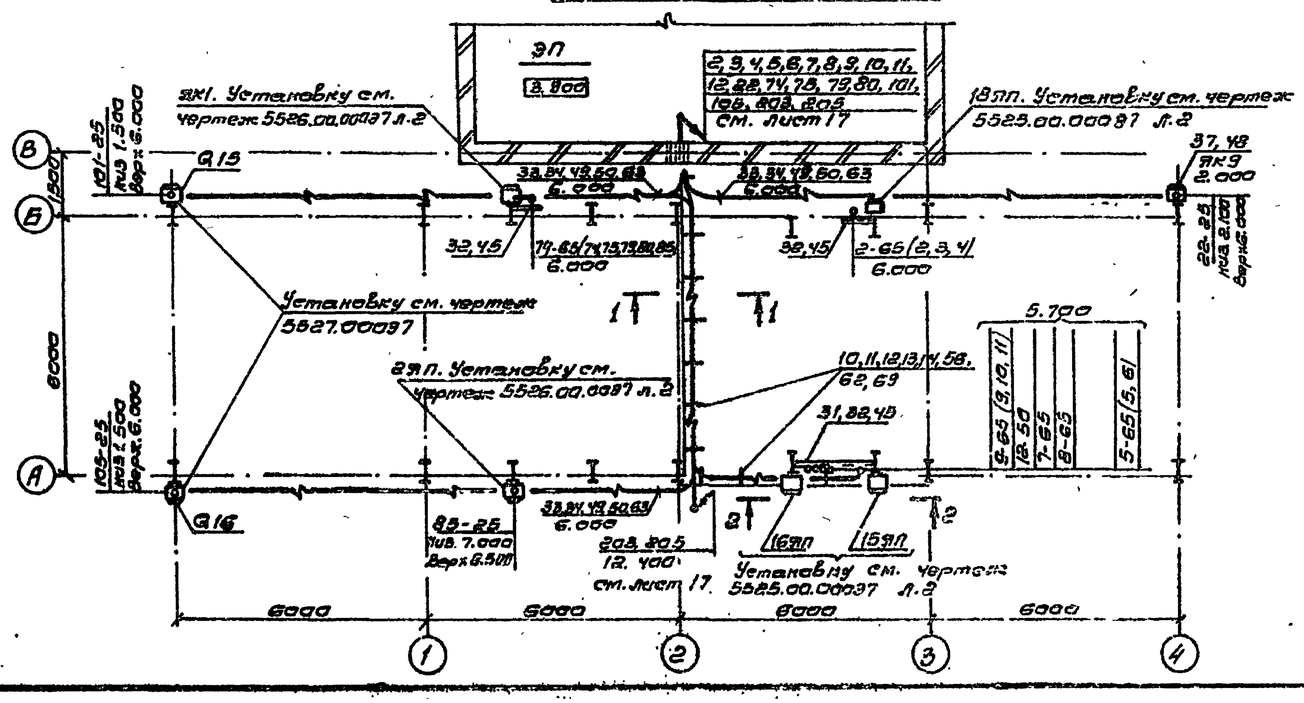

1. Спецификацию смотрите лист 15.
2. Кабельные конструкции (поз. 57) установить с шагом 1000 мм.

10198/6

Привязан					708-43.89 — ЭМ			
	Нач.отд.	Никитин			Механизированный проявочный пункт на один проходной путь для выгрузки запасного парка вагонов из полувагонов	Стадия	Лист	Листов
	Гл. конст.	Фролов				Р	18	
	Н. контр.	Фролов						
	Гл. инж. пр.	Бобрин		01.89	План на отм.-0.150; 6.000. Установка электрооборудования. Прокладка труб и кабелей.	ВНИПИ ТЯЖПРОМЭЛЕКТРОПРОЕКТ имени Ф.Б. ЯКУБОВСКОГО Уралгипротяжмаш		
	Рук. брига.	Пономарев		02.89				
Инв. №	Рук. брига.	Лейнц						

25138-06 20

Копировал Рудыкина формат А2

Альбом 6

План на отм. 3.300; 3.900

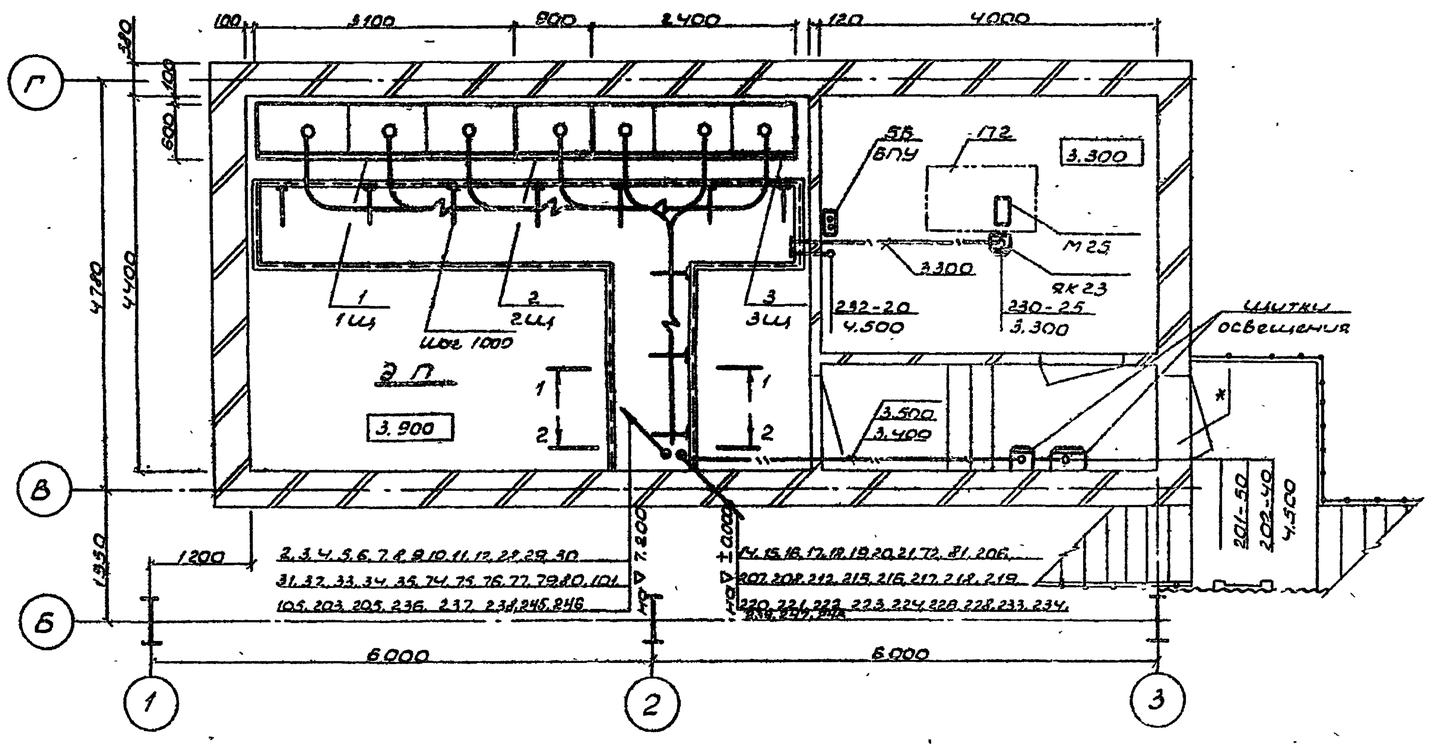

План на отм. 12.400

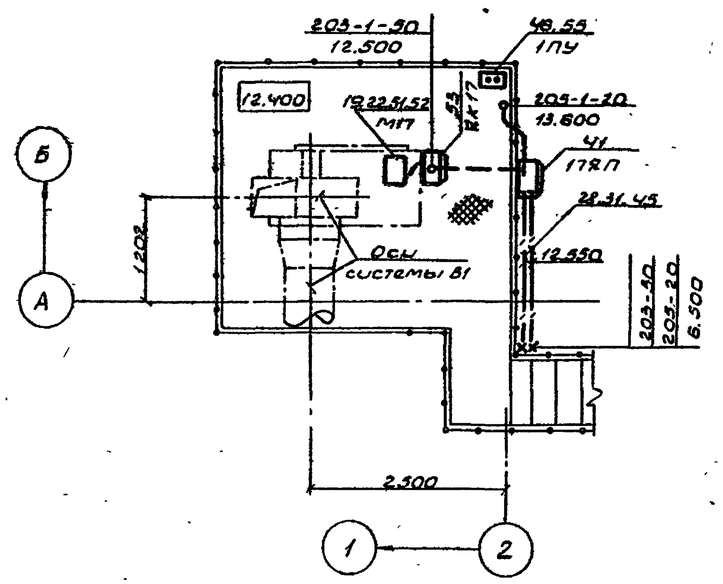

Разрез 1-1

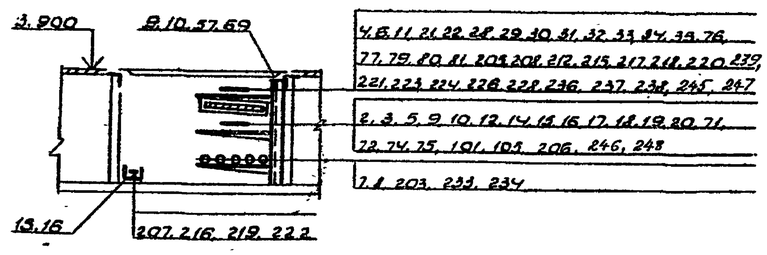

План на отм. 7.200

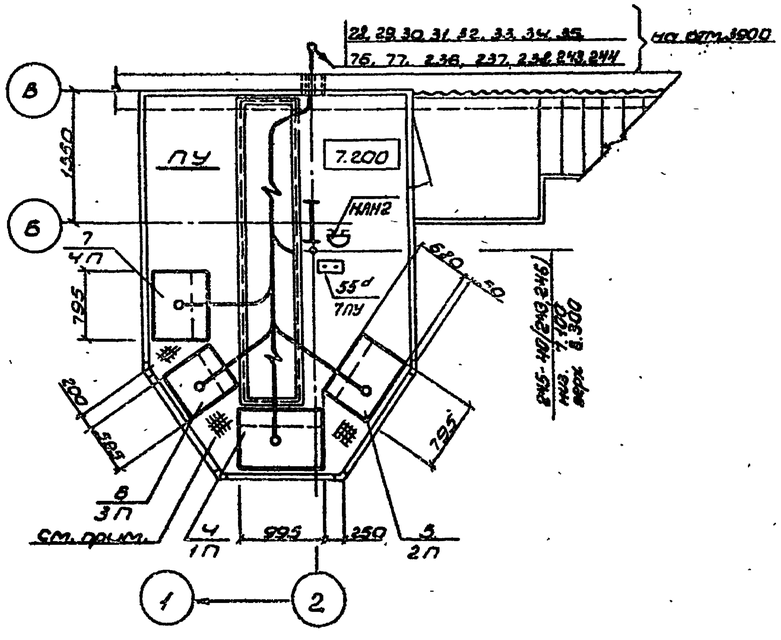

Разрез 2-2

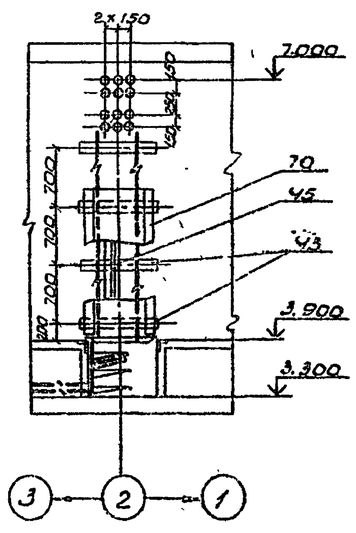

1. Спецификацию смотрите лист 15.
2. Промежутки между пультами управления зашить листом поз. 70.
3. Кабельные конструкции (поз. 56) установить с шагом 1000 мм.

* Монтажный проем совмещен с дверным проемом.

10198/6

Привязан	Нач.отд.	Никитин		12.89	708-43.89- ЭМ		
	Гл.спец.	Фролов					
	Н.контр.	Фролов					
	Гл.инж.	Ворфин		12.89	План на отм.3.900; 3.900; 7.200; 12.400	Стадия	Лист	Листов
	Рук.гр.	Филиппов		12.89	Установка электрооборудования, прокладка труб и кабелей.	Р	19	
Инв.N	Рук.гр.	Лейнер				ВНИПИ Тяжпромэлектропроект имени Ф.Б.Якобовского Ленинградское отделение	

Инв.N подл. | Подп. и дата | Взам.инв.N

25738-06 21

Копировал Шляк Формат А2

Альбом 6

Пульт 1П

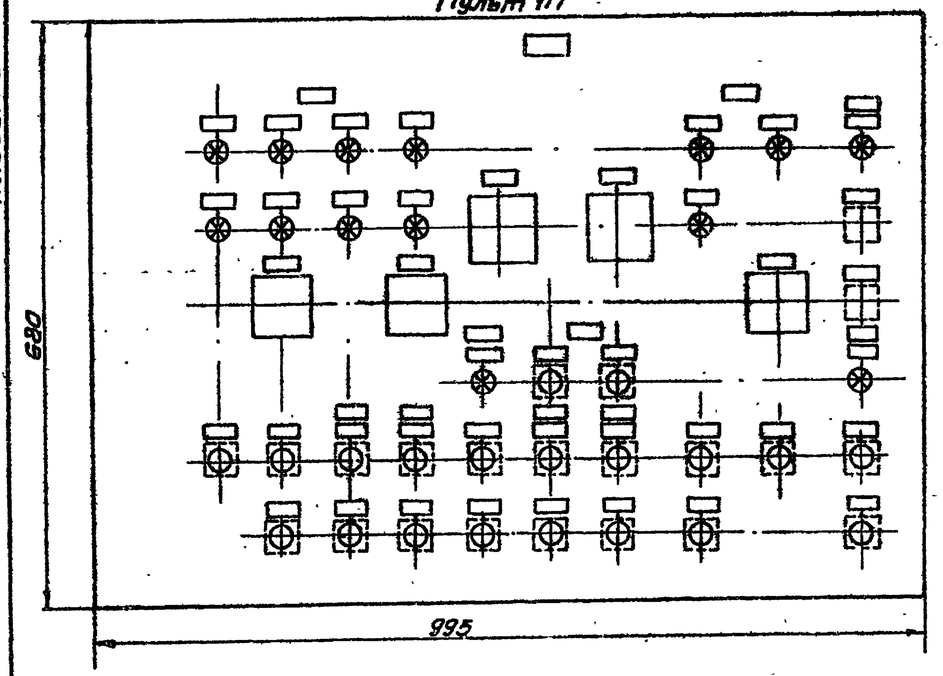

Пульт 2П

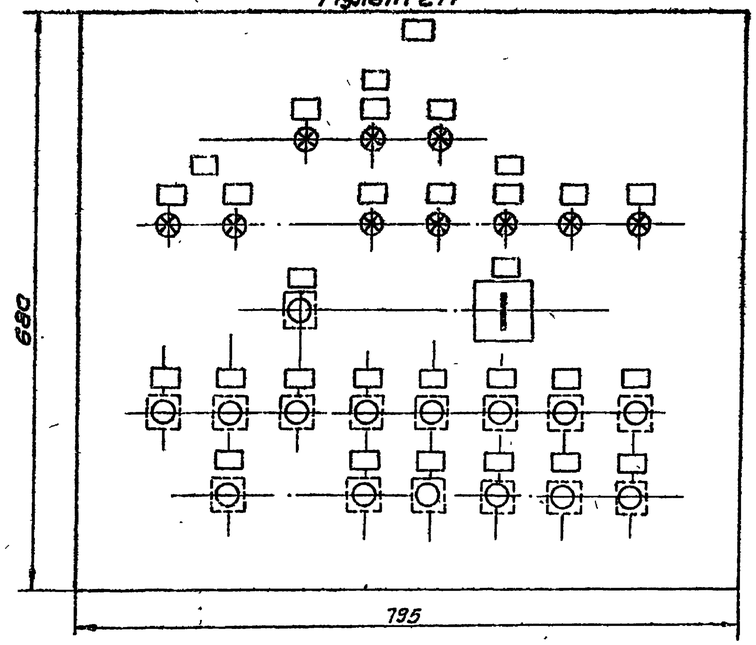

Пульт 3П

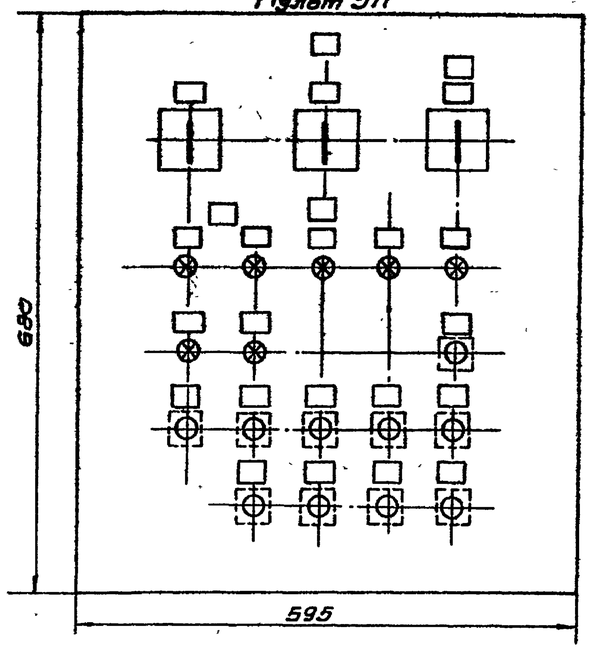

Пульт 4П

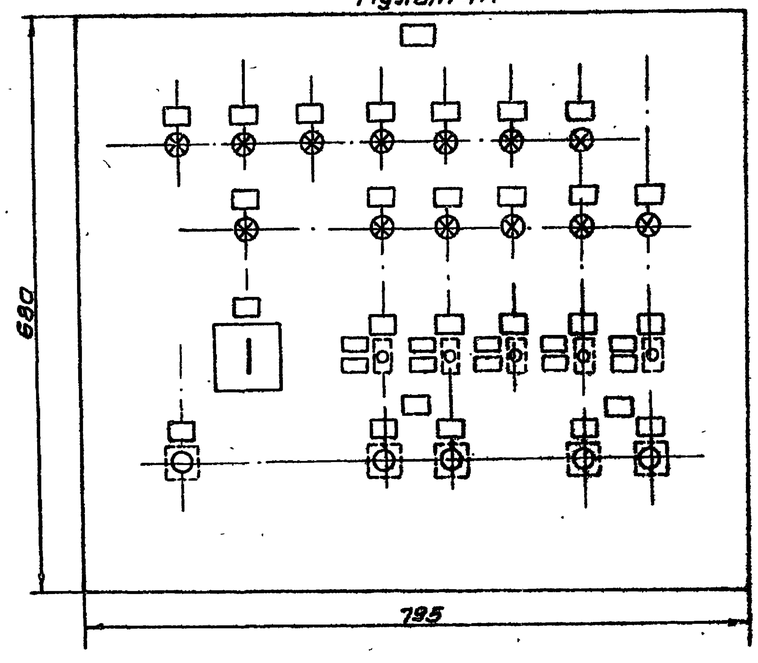

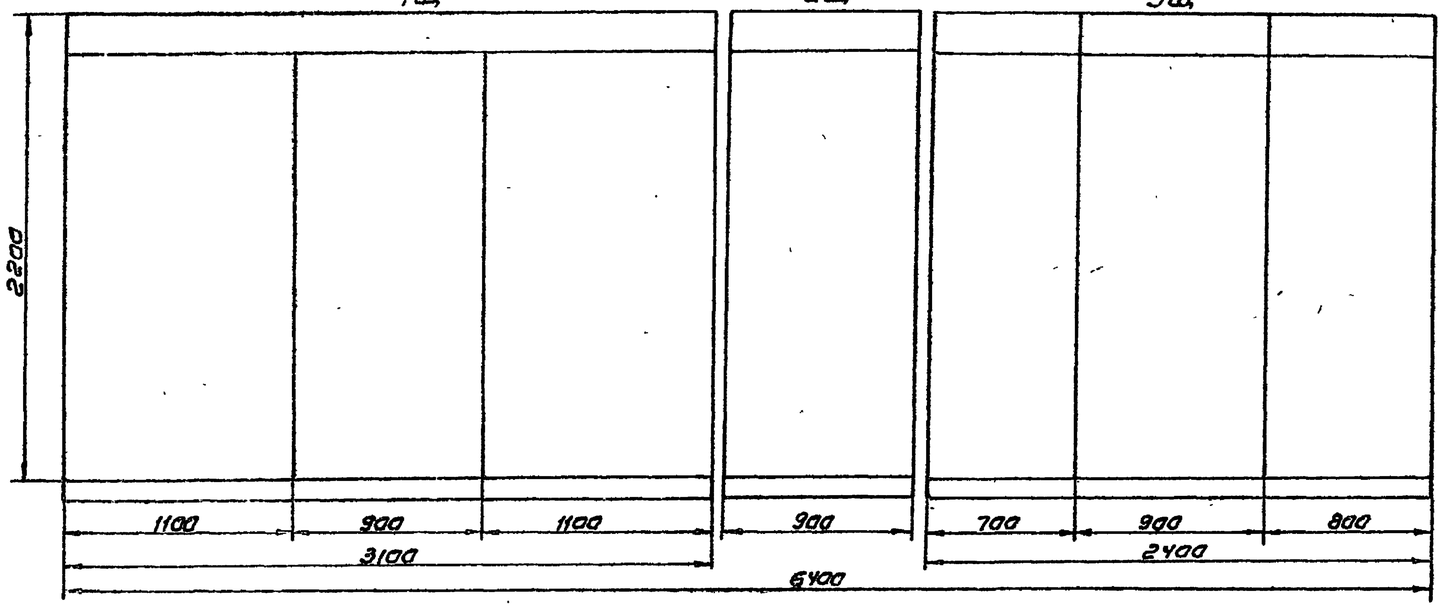

Пульты 1П, 2П, 3П, 4П

10198/6

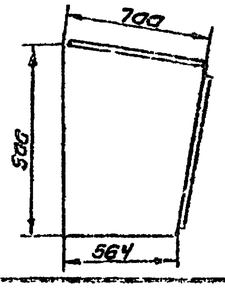

1щ, 1П, 2П - по проекту УРВСМ - выпуск 5525.
2щ, 3П - по проекту РПСМ - выпуск 5526.

Инв. № подл. | Подпись и дата | Взам. инв. №

Привязан

Инв. №

Нач. отд.	Никулин			
Гл. спец.	Нестеренко			
Н. контр.	Нестеренко			
Гл. инж.	Добрин		01.89	
Рук. бюро	Ушаковский		02.89	
Инж.	Власова			

708-43.89-ЭМ.Н

Механизированный приемный пункт на один проходной путь для выгрузки заполнителей бетона из полувагонов

Стадия	Лист	Листов
Р		1

Габаритный чертеж НКУ

ВНИПИ Тяжпромэлектропроект имени Ф.Б. Якубовского Челябинское отделение

25738-06 22

Копировал Радькина Формат А2

Альбом 6

Обозначение чертежа	Наименование	Кол.	Примечание
5.407-55.1.90	Ящик типа ЯБПВУ-1МУ3 (26Q, 27Q)	2	
5.407-65.130СБ	Ящик с блоком зажимов для проводов сечением до 25 кВ мм (ЯК 17)	1	
5.407-77.1.210МЧ	Пост кнопочный типа ПКУ15-21.121.54У2. исп.01 (1ПУ, 2ПУ, 6ПУ)	3	
	исп.03 (7ПУ)	1	
5.407-77.1.210МЧ	Пост кнопочный типа ПКУ15-21.141-54У2 исп.05 (3ПУ, 4ПУ, 5ПУ)	3	
5.407-77.1.290МЧ	Сирена типа СС-195 (КЯ51, НЯ1, НЯ3)	3	
5.407-88.160	Настенная одиночная кабельная конструкция высотой 400мм исп.03	4	
5.407-88.170	Настенная одиночная кабельная конструкция высотой 600 мм		
	исп. 05	14	
	исп. 13	13	
4.407-223-004	Установка кронштейна на стене		
	исп.1	3	
	исп.3	4	

Привязан

Инв. №

Нач.отд.	Никитин			
Гл.спец.	Фролов			
Н.контр.	Фролов			
Гл.инж.пр.	Бобрик			02.89
Рук.брига	Никитевич			02.89
Рук.брига	Ледин			

708-43.89-ЭМ.И

Механизированный приемный пункт на один проходной путь для выгрузки заполнителей бетона из полувагонов

Стадия	Лист	Листов
Р		1

Ведомость изделий МЭЗ

ВНИПИ Тяжпромэлектропроект имени Ф.Б.Якубовского Казанское отделение

Формат А2

Альбом 6

№ строки	Наименование вида работ	Ед. изм	Код вида работ	Код ед. изм.	Количество
1	Машины электрические				
2	Электрические машины массой				
3	в т. до:				
4	0,1	шт		796	3
5	0,25	шт		796	1
6	0,5	шт		796	1
7	Вибраторы	шт		796	3
8	Устройства выключающие	шт		796	2
9	Тросовые				
10	Устройства выключающие	шт		796	2
11	рычажные				
12	Реле скорости с датчиком	шт		796	4
13	Аппараты напряжением				
14	до 1000 В				
15	Посты управления	шт		796	8
16	Сирена	шт		796	2
17	Ящики с рубильником на ток до 100А	шт		796	2
18	Ящик кабельной	шт		796	1
19	Щит станций управления	пан			7
20	Пульты управления	шт		796	4
21	Кабели силовые контроль-				
22	ные и провода				
23	Кабели, прокладываемые по				
24	конструкциям сечением				
25	6 кв. мм. до:				
26	16	км		008	0,75
27	70	км		008	0,17
28	то же, но в трубах				
29	Сечением 6 кв. мм. до:				
30	16	км		008	0,37
31	70	км		008	0,04
32	Кабели контрольные	км		008	1,09
33	Провода сечением 6 кв.мм. до:				
34	16	км		008	0,01
35	70	км		008	0,01
36	Трубы стальные				
37	Трубы стальные	км		008	0,325
38		т			
39	Кабельные разделки	шт		796	188

10198/6

Привязан

Инв. №

Нач.отд.	Никитин			02.89
Гл.спец.	Нестеренко			
Н.контр.	Нестеренко			
Гл.инж.пр.	Бобрик			02.89
Рук.брига	Никитевич			02.89
Инж.	Баранова			

708-43.89-ЭМ.ВР

Механизированный приемный пункт на один проходной путь для выгрузки заполнителей бетона из полувагонов

Стадия	Лист	Листов
Р		1

Ведомость объемов электромонтажных работ

ВНИПИ Тяжпромэлектропроект имени Ф.Б.Якубовского Казанское отделение

25738-06 23

Копировал Белоусова

Формат А2

Альбом 8

Ведомость рабочих чертежей основного комплекта

Лист	Наименование	Примечание
1	Общие данные (начало)	
2	Общие данные (окончание)	
3	План на отметке 0.000.	
4	План на отметке 3.300. План кровли	
5	Планы на отметках 7.200; 7.680.	
6	Планы на отметках -5.000; -7.000. Схема N1	
7	Планы на отметках -5.000; -7.000. Схема N2	
8	Планы на отметках -5.000; -7.000. Схема N3	
9	Планы на отметках -5.000; -7.000. Схема N4	
10	Разрезы 1-1; 2-2.	

Ведомость ссылочных и прилагаемых документов

Обозначение	Наименование	Примечание
	Прилагаемые документы	
ТП 708-43.89 ЭО.И лист 1	Ведомость конструкций и изделий, подлежащих изготовлению в МЭЗ.	
ТП 708-43.89 ЭО.И лист 2	Конструкция для установки АП50Б на строительном основании	
ТП 708-43.89 ЭО.И лист 3	Установка щитка ЯОУ-8501; 8504 на строительном основании	
ТП 708-43.89 ЭО.И лист 4	Конструкция для установки трансформатора ОСВМ-0,25 на строительном основании	
ТП 708-43.89 ЭО.И лист 5	Конструкция для установки трансформатора ОСВМ-1 на строительном основании	
ТП 708-43.89 ЭО.И лист 6	Установка ящика ЯТП-0,25 на конструкции	
ТП 708-43.89 ЭО.И лист 7	Концевое крепление троса к металлическому основанию	
ТП 708-43.89 ЭО.И л.8	Коробка с выключателем	
ТП 708-43.89 ЭО.И лист 9	Коробка со штепсельной розеткой	
ТП 708-43.89 ЭО.И лист 10.	Комплект установки светильника РКУ01-250 на стене на кронштейне с вылетом 1000мм	
ТП 708-43.89 ЭО.И лист 11	Наружная установка светильника ПСХ-60М	
ТП 708-43.89 ЭО.И лист 12	Конструкция для установки светильника НЛП03-100 или ПСХ-60М на строительном основании	
ТП 708-43.89 ЭО.И лист 13	Конструкция для установки светильника с лампой накаливания на крюке на перекрытии	
ТП 708-43.89 ЭО.И лист 14	Стойка К 987 со светильником с лампой накаливания для установки на вибрирующем оборудовании	
ТП 708-43.89 ЭО.И лист 15	Установка кронштейна со светильником с лампой накаливания на строительном основании	
ТП 708-43.89 ЭО.И лист 16	Установка прожектора ПКН-1000А на конструкции	
ТП 708-43.89 ЭО.И лист 17	Установка светильника СЗЛ-300-1М на перилах	
ТП 708-43.89 ЭО.ВР лист 1	Ведомость объемов электромонтажных работ	
ТП 708-43.89 ЭО.СО	Спецификация оборудования по основному комплекту рабочих чертежей марки ЭО	Альбом 8
ТП 708-43.89 ЭО.ВМ	Ведомость потребности в материалах по основному комплекту рабочих чертежей марки ЭО	Альбом 9

Типовой проект разработан в соответствии с действующими нормами и правилами и предусматривает технические решения, обеспечивающие безопасность при соблюдении установленных правил безопасности при эксплуатации здания.
Главный инженер проекта Бобрик Ю.П.

Инв.№ подл. | Подп. и дата | Взам.инв.№

40198/6

Привязан

Инв.№

708-43.89 ЭО

Нач.отд.	Окрянко		
Гл.инж.пр.	Бобрик		12.85
Гл.спец.	Крынский		
Н.контр.	Крынский		
Вед.инж.	Кострова		
Ст.инж.	Кирнеева		

Технические решения, принятые в проекте, не ограничивают прокладку путей для выгрузки, хранения и перемещения грузов на производстве

Стадия	Лист	Листов
Р	1	

Общие данные (начало)

ВНИПИ Тяжпромэлектропроект имени Ф.Б. Якобовского Челябинское отделение

25738-06 24

Копировал Шмяк Формат А2

Альбом 6

Общие указания

Проектом предусматривается внутреннее освещение всех помещений и наружное электроосвещение подъездных путей к зданию.

Величины освещенностей помещений приняты на основании СНиП-II-4-79 „Естественное и искусственное освещение. Нормы проектирования."

В качестве источников света приняты:

для неотапливаемых помещений - лампы накаливания;

для отапливаемых помещений - люминесцентные лампы (электропомещение, ПУ).

Исходя из назначения помещений и их конструктивных особенностей, в качестве осветительных приборов приняты светильники;

ПСХ-60М, НППО3-100, НСП11-100, НСП11-200 - для внутреннего освещения;

НСП11-200 - для освещения вентоборудования, установленного открыто на площадке (отметка 4.300) и на крыше здания;

ПКН-1000Л, РКУ01-250 - для освещения подъездных путей.

Все светильники устанавливаются на высоте, доступной для обслуживания с пола или с лестниц - стремянок; прожекторы обслуживаются с крыши здания.

В проекте предусматривается общее и переносное освещение.

Напряжение сети общего освещения - 380/220В, и 36В, переносного - 36В.

Щитки ЩО-1, ЩО-1А устанавливаются в электропомещении. (см. лист 4).

Щиток рабочего освещения принят типа ЯОУ-8501, аварийного освещения - автоматический выключатель типа АП50Б-3МТ.

Питание сети переносного освещения осуществляется от понижающих трансформаторов 220/36В типа ЯТП-0,25 и ОСВМ-1,0

Запитку щитков предусматривается выполнить от щита ЗЩ:

ЩО-1 от панели 1 QF2;

ЩО-1А от верхних губок вводного автомата QF1.

Потеря напряжения от щитка до наиболее удаленной лампы составляет 2,5%.

Управление освещением помещений осуществляется местными выключателями, установленными у входов в помещения.

Управление наружным (прожекторным) освещением осуществляется автоматическим выключателем АП50Б, установленным на стене здания.

Для удобства обслуживания прожекторов на парапете крыши следует установить автоматический выключатель АП50Б.

Сеть освещения выполняется: внутреннего - кабелем АВВГ на тросе и перфорированной полосе № 202; наружного - кабелем АВВГ в стальных трубах.

Для зануления элементов электрооборудования использовать нулевой рабочий провод.

Основные показатели осветительной установки:

а) освещаемая площадь - 300кВм.

б) Установленная мощность освещения:

рабочего - 13кВт

аварийного - 4кВт.

в) число светильников - 64шт

г) число штепсельных розеток - 10шт.

10198/6

Привязан

Инв. №

Нач. отд.	Скорняков			708-43.89			30
Гл. инж. пр.	Бобрик		02.88	Механизированный приемный пункт на один проходной путь для выгрузки заполнителей бетона из полувагонов	Стадия	Лист	Листов
Гл. спец.	Крюкович				Р	2	
Н. контр.	Крюкович			Общие данные (окончание)	ВНИПИ Тяжпромэлектропроект имени Ф.Б. Якубовского Ленинградское отделение		
Рук. груп.	Хромнова						
Ст. инж.	Хуснеева						

25738-06 25

Копировал Морозова Формат А2

Инв. № подл. | Подпись и дата | Взам. инв. №

План на отм. 0,000

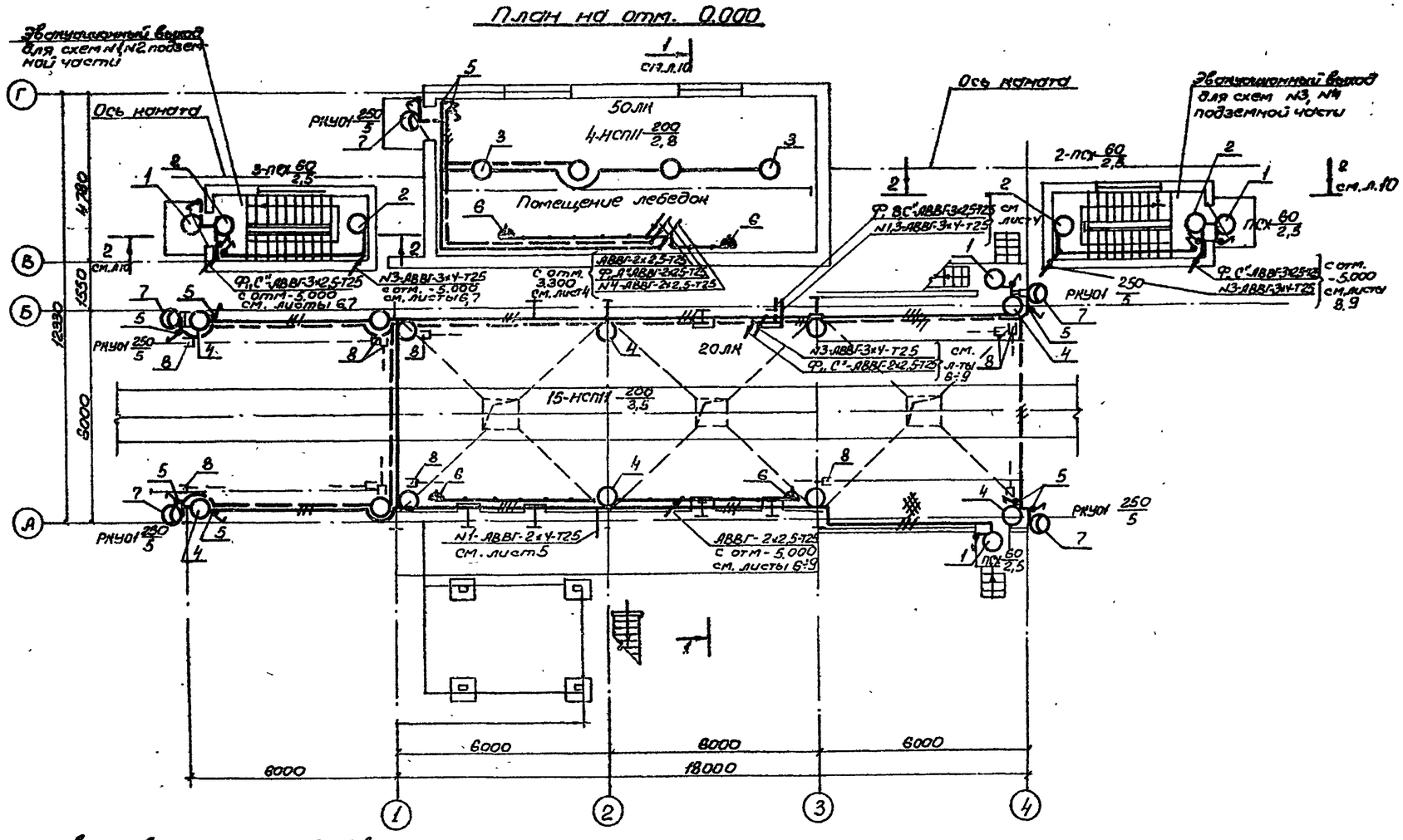

Ведомость узлов установки электрического оборудования на плане расположения

Поз.	Обозначение	Наименование	Кол.	Примечание
1	ТП 708-43.89-ЭО.И лист 11	Комплект наружной установки светильника ПСХ-60М на стене	3	
2	ТП 708-43.89-ЭО.И лист 12	Комплект установки светильника ПСХ-60М на стене	2	
3	ТП 708-43.89-ЭО.И лист 13	Комплект установки светильника НСПН-200 на кронштейне	4	
4	ТП 708-43.89-ЭО.И лист 15	Комплект установки НСПН-200 на кронштейне У116	12	
5	ТП 708-43.89-ЭО.И лист 8	Комплект установки выключателя О-19РУ-17б/220 в коробке	9	
6	ТП 708-43.89-ЭО.И лист 9	Комплект установки штепсельной розетки РШ-п-2-О-1Р+З-01-10/42 в коробке У996	4	
7	ТП 708-43.89-ЭО.И лист 10	Комплект установки светильника РКУ01-250 на кронштейне	5	
8	ТП 708-43.89-ЭО.И л.7	Концевое крепление троса	12	

10198/6

Привязан				Нач. отд.	Скорняков			708-43.89 ЭО
				Гл. инж. пр.	Бобрик		02.89	
				Гл. спец.	Кринский			
				Инженер	Ланинский			Механизированный открытый гараж на одноярусной куче для выгрузки и штабелирования бетона из подземных
				Рук. бриг.	Хренкова			План на отметке 0,000
				Ст. инж.	Хусиева			

Стадия	Лист	Листов
Р	3	

ВНИПИ Тяжпромэлектропроект имени Ф.Б. Якубовского Ленинградское отделение

25738-06 26

Инв. № подл. | Подпись и дата | Взам. инв. №

Формат А2

Альбом 6

План кровли

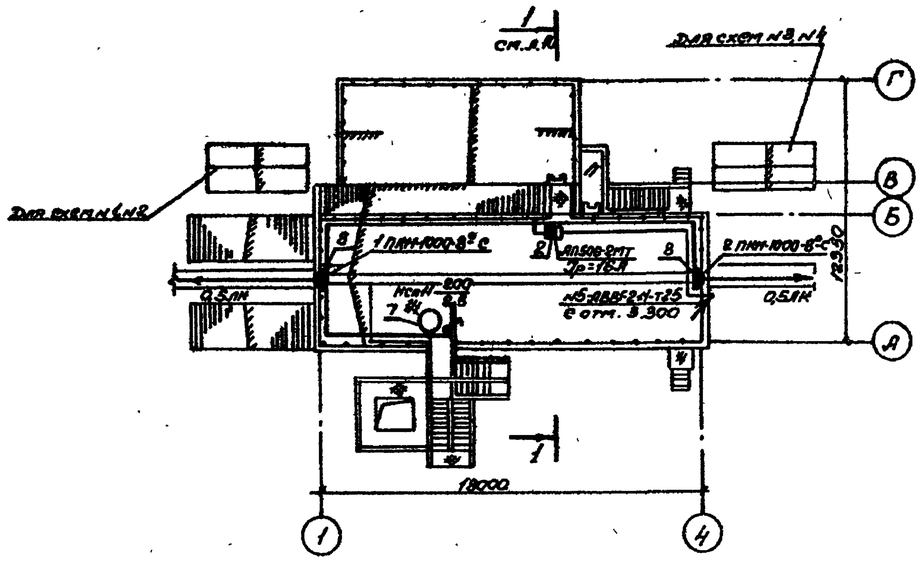

План на отм. 3.300

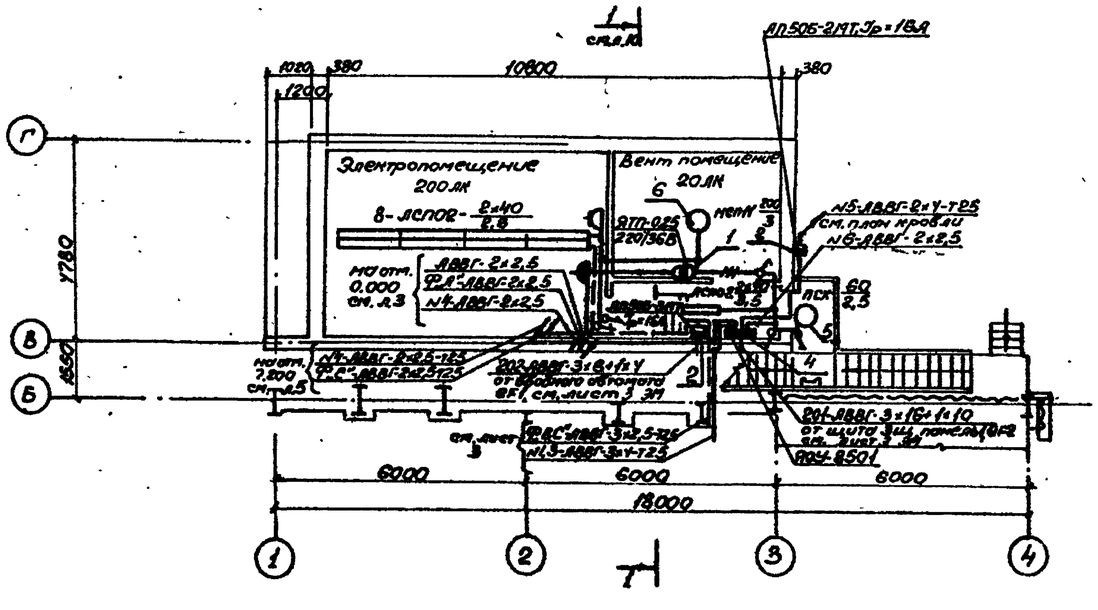

Ведомость узлов установки электрического оборудования на плане расположения

Поз.	Обозначение	Наименование	Кол.	Примечание
1	ТП 708-43.89-ЭО.И	Комплект установки ящика	1	220/36В
	лист 6	с трансформатором ЯТП-0,25		
2	ТП 708-43.89-ЭО.И	Комплект установки автомати-	1	
	лист 2	ческого выключателя АП50Б-2МТ		
3	ТП 708-43.89-ЭО.И	Комплект установки автомати-	1	ЩО-1Л
	лист 2	ческого выключателя АП50Б-3МТ		
4	ТП 708-43.89-ЭО.И	Комплект установки осветительного	1	ЩО-1
	лист 3	щитка ЯОУ-8501		
5	ТП 708-43.89-ЭО.И	комплект установки светиль-	1	
	лист 12	ника ПСХ-60 на стене		
6	ТП 708-43.89-ЭО.И	Комплект установки светиль-	1	
	лист 13	ника НСП11-200 на кронштейне		
7	ТП 708-43.89-ЭО.И	Комплект установки светиль-	1	
	лист 14	ника НСП11-200 на стойке		
8	ТП 708-43.89-ЭО.И	Комплект установки про-	2	
	исп. 2 лист 16	жектора ПКН-1000Л		

10198/6

Привязан					ТП 708-43.89 ЭО		

Альбом 8

План на отм. 7,200; 7,680

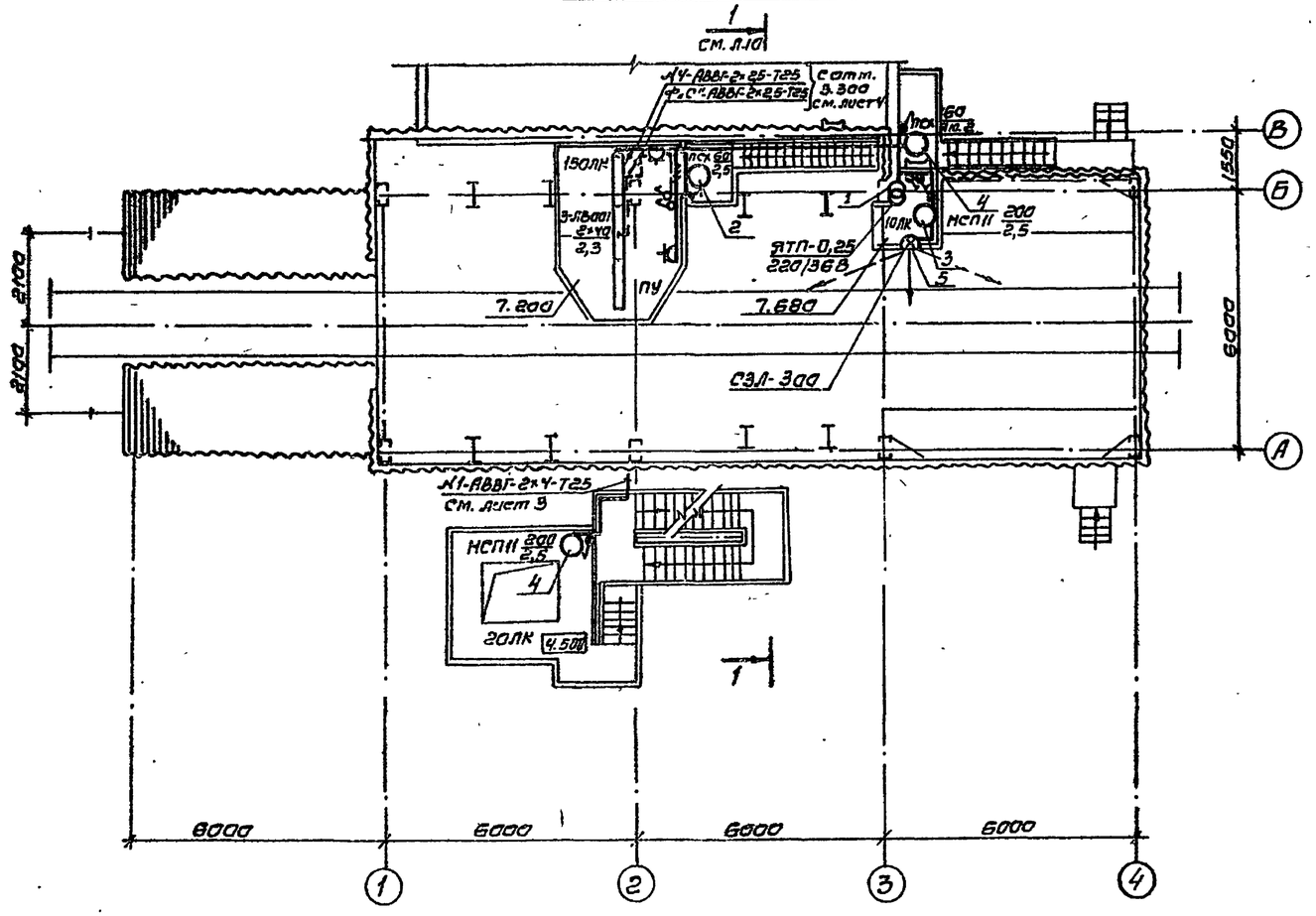

Ведомость узлов установки электрического оборудования на плане расположения

Поз.	Обозначение	Наименование	Кол.	Примечание
1	ТП 708-43.89-30.И	Комплект установки ящика	1	220/36В
	лист 6	с трансформатором ЯТП-0,25		
2	ТП 708-43.89-30.И	комплект установки светиль-	1	
	лист 12	ника ПСХ-60 на стене		
3	ТП 708-43.89-30.И	комплект установки све-	2	
	лист 14	тильника НСПН-200 на стойке		
4	ТП 708-43.89-30.И	Комплект установки светиль-	1	
	лист 11	ника ПСХ-60 на стене		
		(наружная установка)		
5	ТП 708-43.89-30.И	Комплект установки светиль-	1	
	лист 17	ника СЭЛ-300-1М на перилах		

10198/6

						708-43.89 ЭО		
Привязан			Нач.отд.	Окорятов		Механизированный приемный путь на один производственный путь для выгрузки заполнителей бетона из полувагонов	Стадия: Р	Лист: 5	Листов:
			Гл.спец.	Бобрик					
			Гл.спец.	Крупский					
			Н.контр.	Кравчий		Планы на отметках 7.200; 7.680	ВНИПИ Тяжпромэлектропроект имени Ф.Б. Якубовского Ленинградское отделение		
			Рук.брига	Храмкова					
Инв.№			Ст.инж.	Хусенов					

25138-06 28

Копировал Ревякина формат А2

Альбом 6

План на отм. -5.000. Схема №1

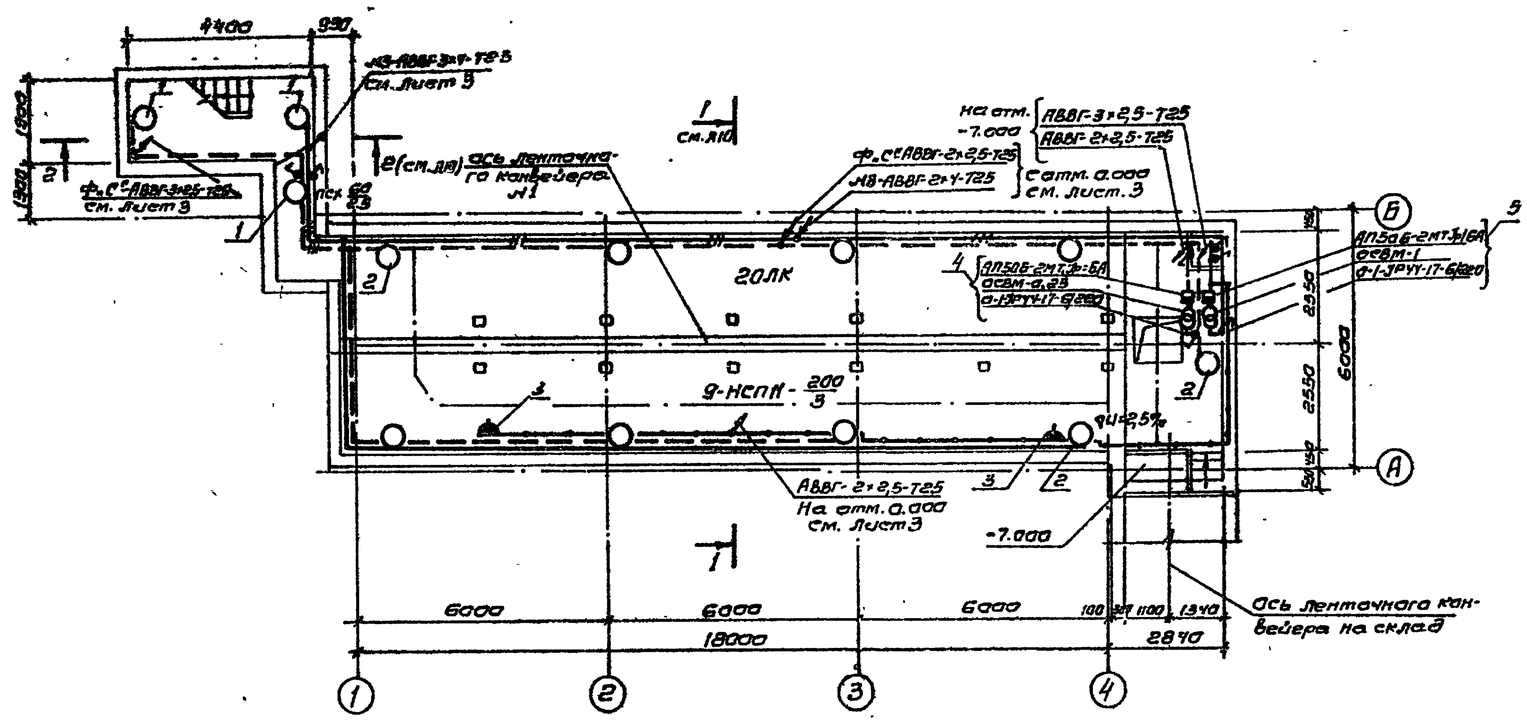

План на отм. -7.000. Схема №1

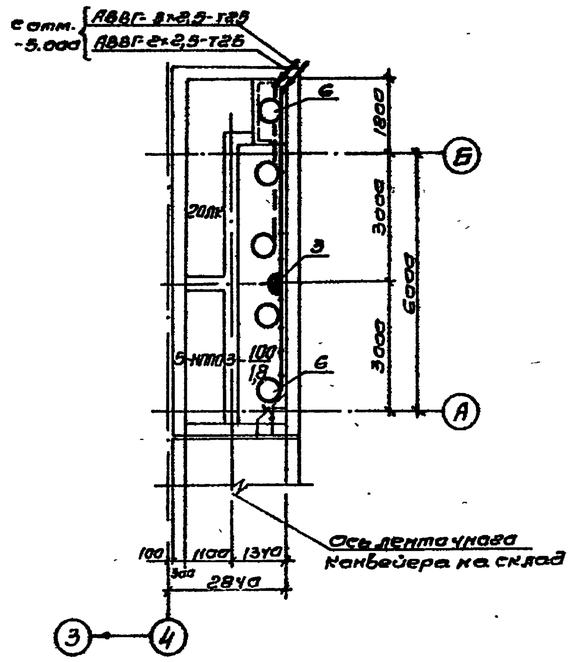

Ведомость узлов установки электрического оборудования на плане расположения

поз.	Обозначение	Наименование	Кол.	Примечание
1	ТП 708-43.89-30.И	Комплект установки светильника ПСХ-60 на стене	3	
	лист 12			
2	ТП 708-43.89-30.И	Комплект установки светильника НСПМ-200 на кронш.	9	
	лист 15			
3	ТП 708-43.89-30.И	Комплект установки штепсельной розетки РШ-П-2-0-1Р43-01-10/42 в коробке У895	3	
	лист 9			
4	ТП 708-43.89 30.И	Комплект установки выключателя 0-1-1РУУ-17-6/220, трансформатора	1	
	лист 4	ОСВМ-0,25, автоматического выключателя АП50Б-2МТ на общей конструкции		
5	ТП 708-43.89-30.И	Комплект установки выключателя 0-1-1РУУ-17-6/220, трансформатора	1	
	лист 3	ОСВМ-1, автоматического выключателя АП50Б-2МТ на общей конструкции		
6	ТП 708-43.89-30.И	Комплект установки светильника	5	
	лист 12	НПО3-100 на консткрукции		

10198/6

Привязан				708-43.89			30	
				Нач.отд. Смирнов				
				Гл.инж.пр. Бобрик				
				Гл.спец. Крутский				
				Н.контр. Крутский				
				Рук.брига. Хромова				
инв.№				Ст.инж. Хистева				

Механизированный приемный пункт на один приемный путь для выгрузки заполнителей бетона из полувагонов

Стадия Р | Лист 6 | Листов

Планы на отметках -5.000; -7.000. Схема №1

ВНИПИ Тяжпромэлектропроект имени Ф.Б. Якубовского

25738-06 29

Копировал Редькина формат А2

Инв.№ подл. | Подпись и дата | Взам.инв.№

Альбом 6

План на отм. -5.000. Схема N 2

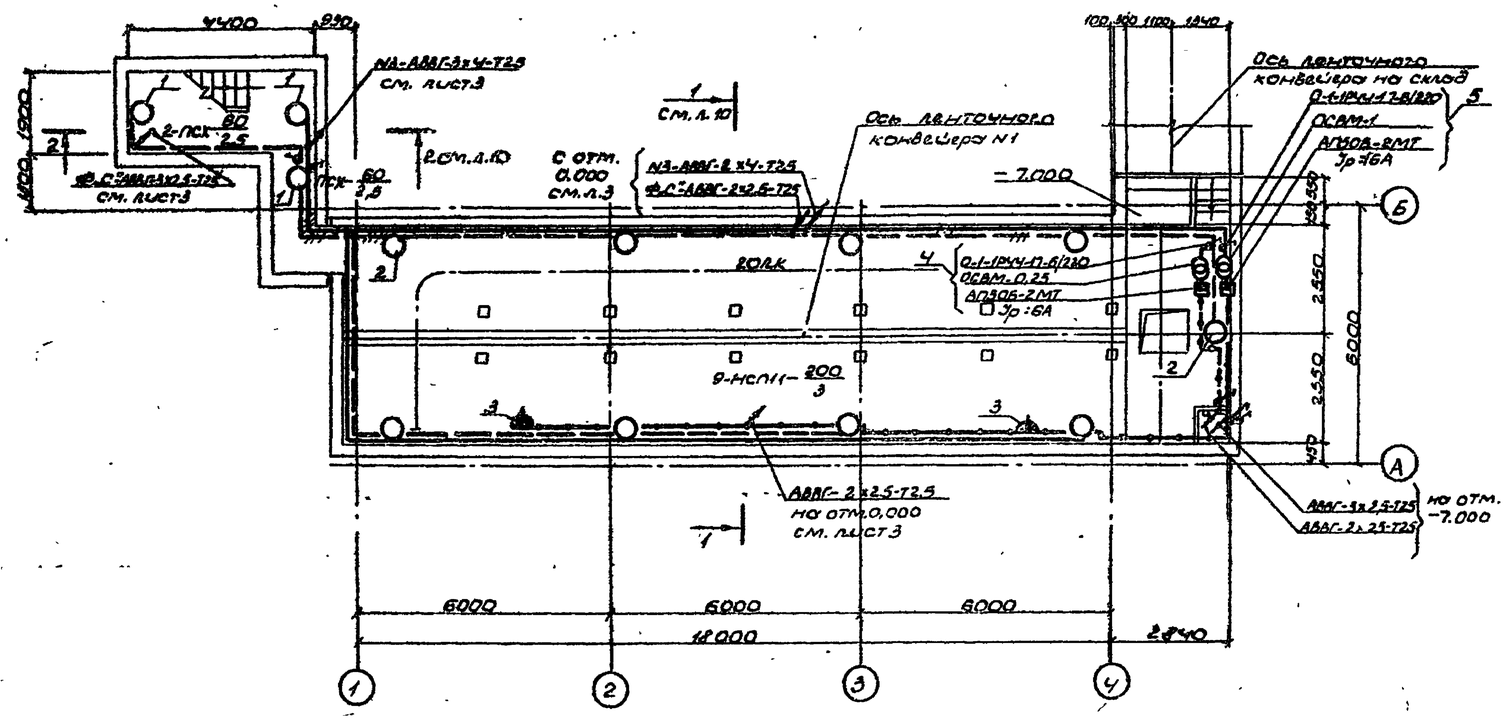

План на отм. -7.000. Схема N 2

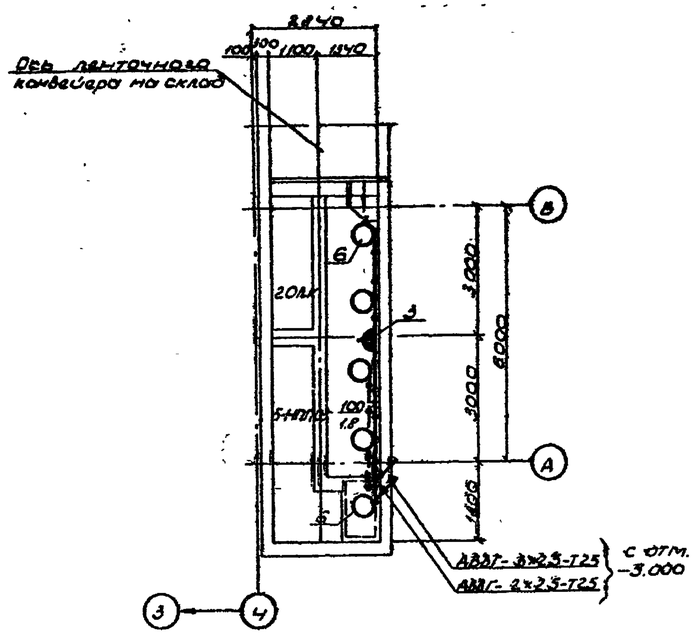

Ведомость узлов установки электрического оборудования на плане расположения

Поз.	Обозначение	Наименование	Кол.	Примечание
1	ТП 708-43.89 - 90.И лист 12	Комплект установки светильника ПСК-60 на стене	3	
2	ТП 708-43-89 90.И лист 15	Комплект установки светильника НСП11-200 на кронштейне	9	
3	ТП 708-43.89 90.И лист 9	Комплект установки штепсельной розетки РШ-П-2-0-1РУ3 - 01-10/42 в коробке У994	3	
4	ТП 708-43.89-90.И лист 4	Комплект установки выключателя 0-1-1РУ4-17-6/220, трансформатора ОСВМ-0,25, автоматического выключателя АП506-2МТ на общей конструкции	1	
5	ТП 708-43.89 90.И лист 5	Комплект установки выключателя 0-1-1РУ4-17-6/220, трансформатора ОСВМ-1, автоматического выключателя АП506-2МТ на общей конструкции	1	
6	ТП 708-43.89-90.И лист 12	Комплект установки светильника НП503-100 на конструкции	5	

10198/6

				708-43.89			30
Привязан				Нач. отд. Скорняков; Гл. инж. проект. Добрик; Гл. спец. Крылова; Н. контр. Тимина; Рук. гр. Крылова; Ст. инж. Кусмарцев	02.85	Механизированный приемный тракт на один проходной путь для выгрузки, погрузки, отгрузки и производства	Стадия Р; Лист 7; Листов
						Планы на отметках -5.000; -7.000. Схема N 2	ВНИПИ Тяжпромэлектропроект имени Ф.Б. Якубовского Челябинское отделение

25738-06 30

Копировал Шмарк Формат А2

Альбом 6

План на отм. -5.000. Схема N3

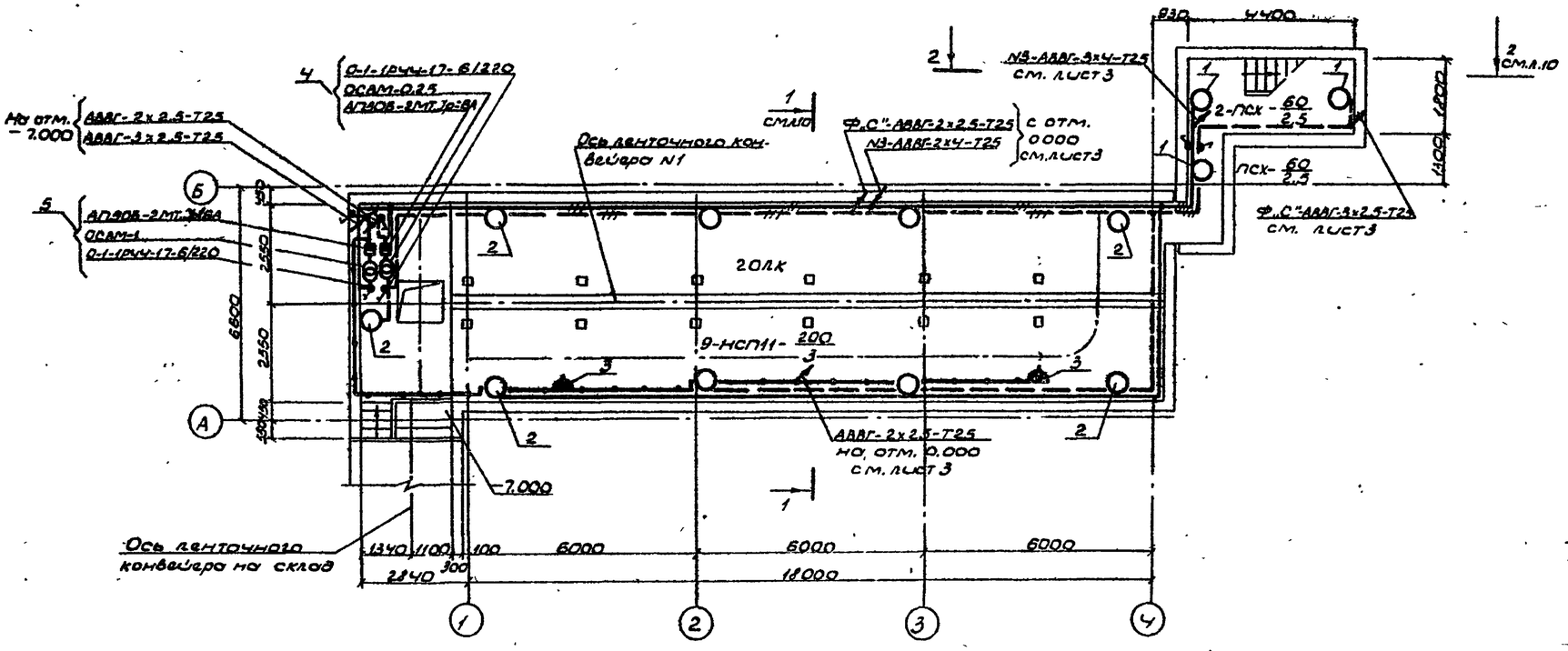

План на отм. -7.000. Схема N3

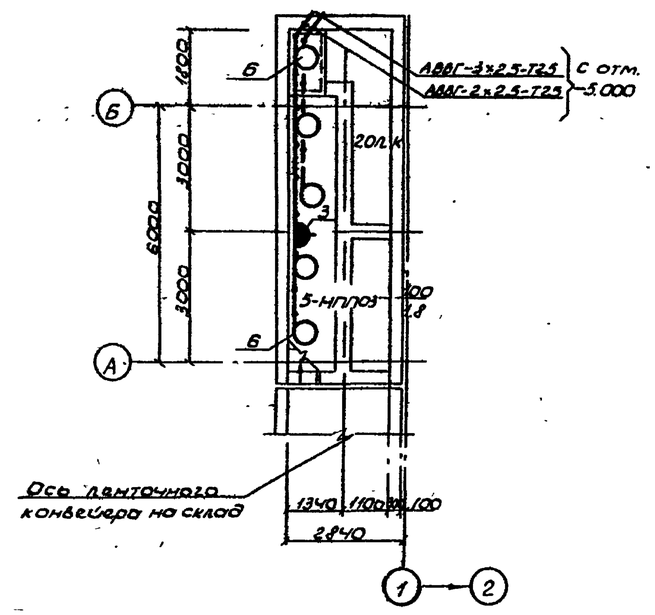

Ведомость узлов установки электрического оборудования на плане расположения

Поз.	Обозначение	Наименование	Кол.	Примечание
1	ТП 708-43.89 ЭО.У лист 12	Комплект установки светильника ПСХ-60 на стене	3	
2	ТП 708-43.89 ЭО.У лист 15	Комплект установки светильника НСП11-200 на кронш.т.	9	
3	ТП 708-43.89 ЭО.У лист 9	Комплект установки штепсельной розетки РШ-П-2-О-1РЧЗ-01-10/42 в коробке УК95	3	
4	ТП 708-43.89 ЭО.У лист 4	Комплект установки выключателя О-1-1РЧЧ-17-6/220, трансформатора ОСВМ-0,25, автоматического выключателя АП50Б-2МТ на общей конструкции	1	
5	ТП 708-43.89 ЭО.У лист 5	Комплект установки выключателя О-1-1РЧЧ-17-6/220, трансформатора ОСВМ-1, автоматического выключателя АП50Б-2МТ на общей конструкции	1	
6	ТП 708-43.89 ЭО.У лист 12	Комплект установки светильника НППО3-100 на конструкции	5	

Привязан

Инв.N подл. | Подп. и дата | Взам.инв.N

10198/6

Нач.отд.	Скорняков			708-43.89 ЭО			
Гл.инж.	Бобрик		02.87	Механизированный приемный пункт на один приводной пункт для выдачи горной массы автотранспортом	Стадия	Лист	Листов
Гл.спец.	Крянский				Р	8	
Н.контр.	Крянский			Планы на отметках -5.000, -7.000. Схема N3	ВНИПИ Тяжпромэлектропроект имени Ф.Б.Якубовского Челябинское отделение		
Рук.гр.	Кропиков						
Ст.инж.	Хусаинов						

25738-06 31

Альбом 6

План на отм. -8.000. Схема N 4

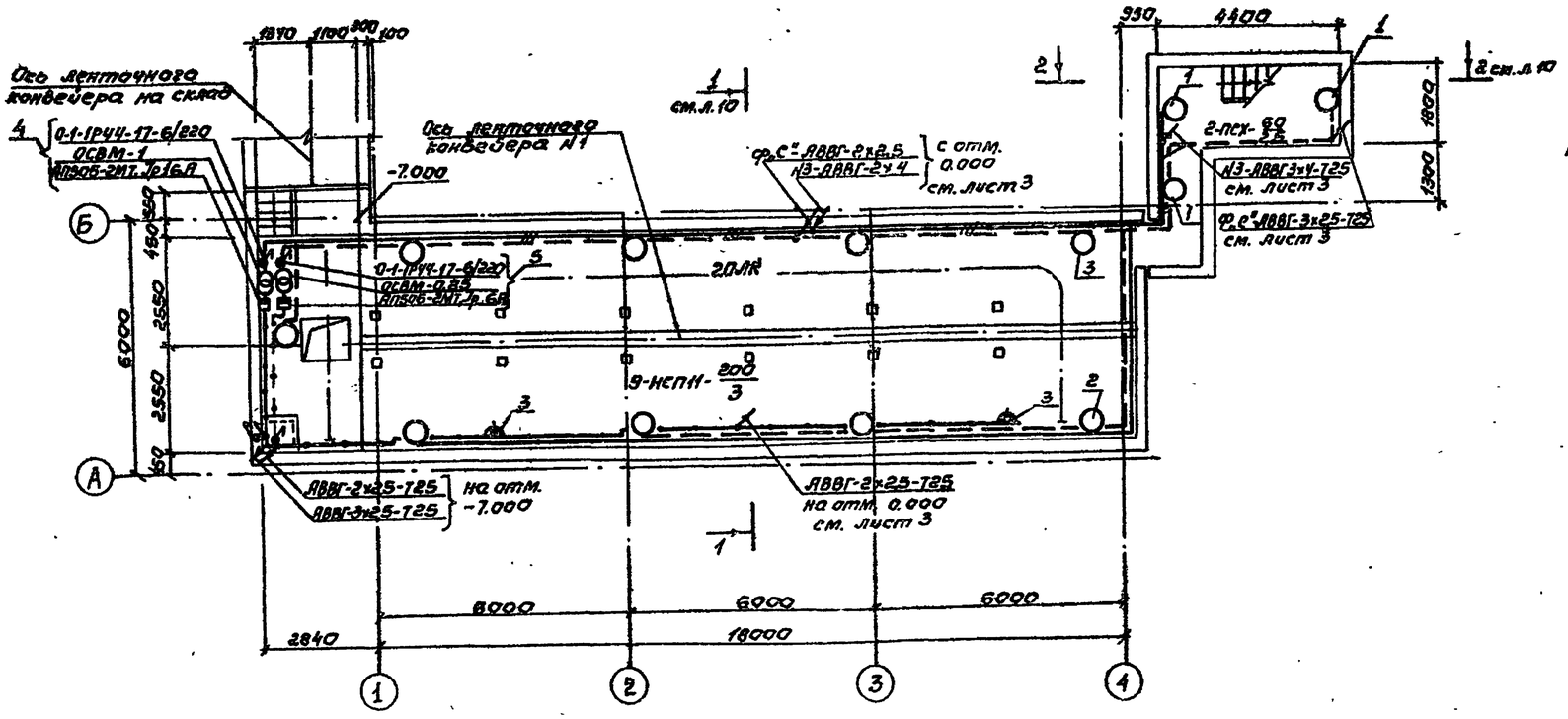

План на отм. -7.000. Схема N 4

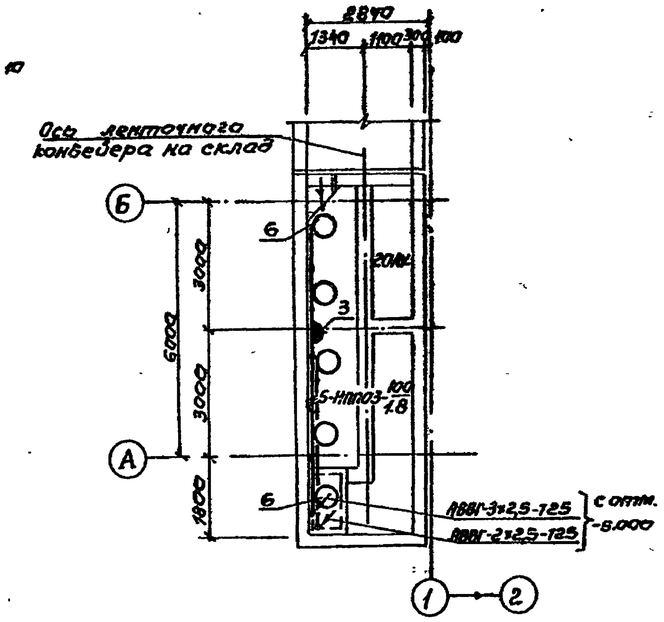

Ведомость узлов установки электрического оборудования на плане расположения

Поз.	Обозначение	Наименование	Кол.	Примечание
1	ТП 708-43.89 ЭО.И	Комплект установки свето-	3	
	лист 12	тильника ПСХ-60 на стене		
2	ТП 708-43.89 ЭО.И	Комплект установки свето-	9	
	лист 15	тильника НСПN-200 на кронш.		
3	ТП 708-43.89 ЭО.И	Комплект установки штепсельной розетки РШ-П-2-О-	3	
	лист 9	1РЧЗ-04-10/42 в коробке У399		
4	ТП 708-43.89 ЭО.И	Комплект. установки выключателя 0-1-1РЧЧ-17-6/220, трансформатора	1	
	лист 4	ОСВМ-0,25, автоматического выключателя АП506-2МТ на общей конструкции		
5	ТП 708-43.89 ЭО.И	Комплект установки выключателя 0-1-1РЧЧ-17-6/220, трансформатора	1	
	лист 8	ОСВМ-1, автоматического выключателя АП506-2МТ на общей конструкции		
6	ТП 708-43.89 ЭО.И	Комплект установки светильника	5	
	лист 12	НПО03-100 на конструкции		

Инв. N подл. | Подпись и дата | Взам. инв. N

10198/6

						708-43.89		30
Привязан								
				Нач.отд.	Корнеков			
				Гл.инж.пр.	Обрик		02.89	
				Гл.спец.	Ринский			
				Н.контр.	Ринский			
				Ст.инж.	Демьянова			
				Ст.инж.	Яснева			

Механизированный применение лунт на один проходной путь для выгрузки заполнителей бетона из полувагонов

Стадия	Лист	Листов
Р	9	

Планы на отметках -9.000; -7.000. Схема N 4.

ВНИПИ Тяжпромэлектропроект им. Ф.Б. Якубовского Уфимское отделение

25738-06 32

Копировал Балыкова Формат А2

Альбом 6

Разрез 1-1

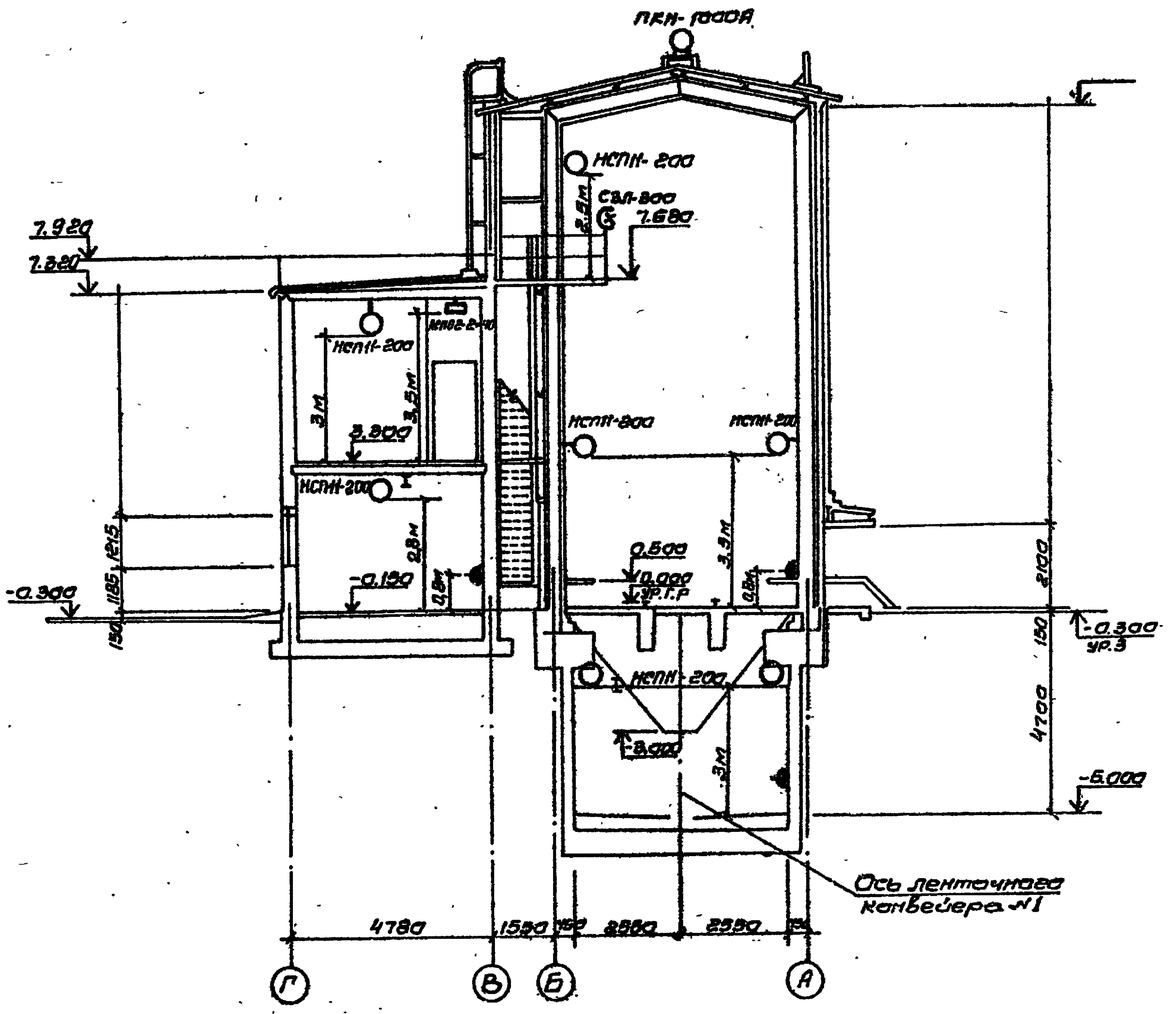

Разрез 2-2

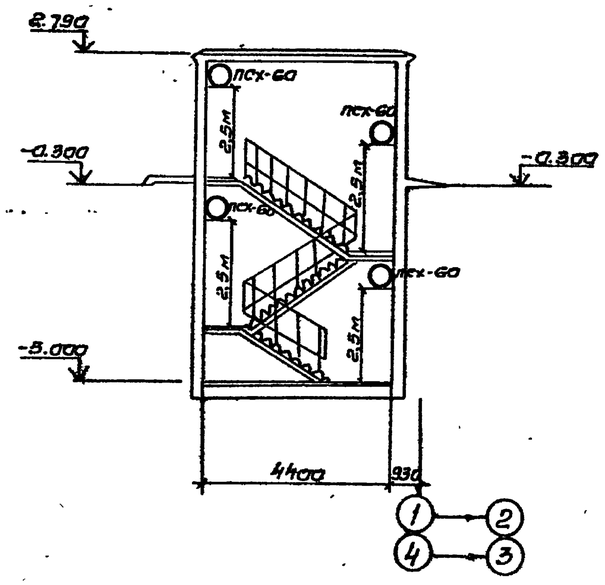

10198/6

				708-43.89				30
Привязан				Механизированный приемный пункт на один проходной путь для выгрузки вагонов-хопперов с автоматическим подвагонным		Стадия	Лист	Листов
						Р	10	
				Разрезы 1-1; 2-2		ВНИПИ Тяжпромэлектропроект имени Ф.Б. Якубовского Челябинское отделение		

Нач.отд. Скорняков
Гл.инж.пр. Вобрик 02.89
Гл.спец. Крупенкий
Н.контр. Крупенкий
Рук.груп. Храмцова
Ст.инж. Хитеева

25738-06 33

Инв.№ подл. | Подпись и дата | Взам.инв.№

Копировал Редькина формат А2

Альбом 6

Обозначение чертежа	Наименование	Кол.	Примечание
ТП 708-43.89-30.И лист 2	Комплект установки автоматического выключателя на строительном основании:		
	АП50Б-2МТ	2	
	АП50Б-3МТ	1	що-1А
ТП 708-43.89-30.И лист 3	Комплект установки осветительного щитка ЯОУ-8501 на стене	1	що-1
ТП 708-43.89 30.И лист 4	Комплект установки выключателя О-1-1РУ4-17-6/220, трансформатора ОСВМ-0,25, автоматического выключателя АП50Б-2МТ на общей конструкции	1	
ТП 708-43.89-30.И лист 5	Комплект установки выключателя О-1-1РУ4-17-6/220, трансформатора ОСВМ-1, автоматического выключателя АП50Б-2МТ на общей конструкции	1	
ТП 708-43.89-30.И лист 6	Комплект установки ящика с трансформатором ЯТП-0,25	2	220/36В
ТП 708-43.89-30.И лист 7	Концевое крепление троса к металлическому основанию	12	
ТП 708-43.89-30.И лист 8	Комплект установки выключателя О-1-1РУ4-17-6/220 в коробке У995	9	
ТП 708-43.89 30.И лист 9	Комплект установки штепсельной розетки РШ-П-2-О-1РУ3-01-10/42 в коробке У995	7	
ТП 708-43.89-30.И лист 10	Комплект установки светильника РКУ01-250 на кронштейне	5	
ТП 708-43.89-30.И лист 11	Комплект наружной установки светильника ПСХ-60М на стене	4	
ТП 708-43.89-30.И лист 12	Комплект установки светильника НППО3-100 на конструкции.	5	
ТП 708-43.89-30.И лист 13	Комплект установки светильника НСП11-200 на крюке	5	
ТП 708-43.89-30.И лист 14	Комплект установки светильника на стойке К987:		
	НСП11-100	1	
	НСП 11-200	2	
ТП 708-43.89-30.И лист 15	Комплект установки светильника НСП11-200 на кронштейне У116	21	
ТП 708-43.89-30.И кл.2 лист 16	Комплект установки прожектора ПКН-1000А на конструкции	2	
ТП 708-43.89-30.И лист 17	Комплект установки светильника СЗЛ-300-1М на перилах ограждения площадки	1	
ТП 708-43.89-30.ВР лист 1	Ведомость объемов электромонтажных работ		

10198/6

Привязан

Инв. №

				708-43.89			ЭО.И
Нач.отд.	Сколенков			Металлизированный приемный пункт на один прожектный путь для выгрузки замкнутой состава из порожняка	Стадия	Лист	Листов
Гл.спец.	Радевич		02.89		Р	1	
Гл.спец.	Кемпский						
Н.контр.	Кемпский			Ведомость конструкций и изделий, подлежащих изготовлению в МЭЗ	ВНИПИ Тяжпромэлектропроект имени Ф.Э. Дзержинского		
Рук.брг.	Хомякова						
Ст.инж.	Кузнецова						

25738-06 34

Копировал Радьмина формат А2

Взам.инв.№ | Подпись и дата | Инв.№ подл.

Альбом 6

Общий вид

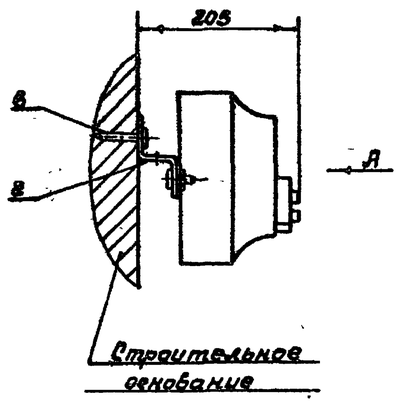

Вид А

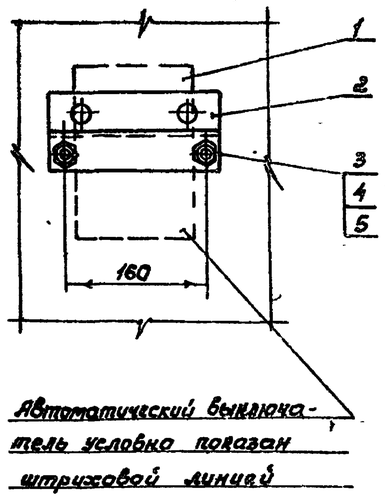

Конструкцию окрасить серой эмалью ПФ 115

Марка поз.	Обозначение	Наименование	Кол.	Масса, ед, кг	Примечание
1		Автоматический выключатель АП50 Б	1	3,5	
2		Профиль УСЭ№ 89 L=200	1	0,6	
3		Болт М10х25; ГОСТ 7798-70	2	0,02782	
4		Гайка М10; ГОСТ 5927-70	2	0,01137	
5		Шайба 10; ГОСТ 11371-78	2	0,00408	
6		Дюбель У658 У3	2		

ТП 708-43.89 - ЭОИ

Нач.отд.	Скорняков			Механизированный приемный пункт на один проходной путь для выгрузки заполнителей бетона из полувагонов	Стадия	Лист	Листов
Гл.инж.пр.	Бобрик		12.89		Р	2	
Гл.спец.	Кримский			Конструкция для установки АП50Б на строительном основании.	ВНИПИ Тяжпромэлектропроект имени Ф.Б. Якубовского Украинское отделение		
Н.контр.	Кримский						
Рук.брига	Хромкова						
Ст.инж.	Успенева						

Привязан

Инв. №

Инв.№подл. | Подпись и дата | Взам.инв.№

Копировал Белоусова Формат А3

Альбом 6

Общий вид

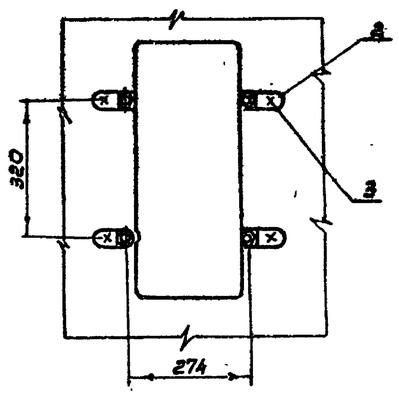

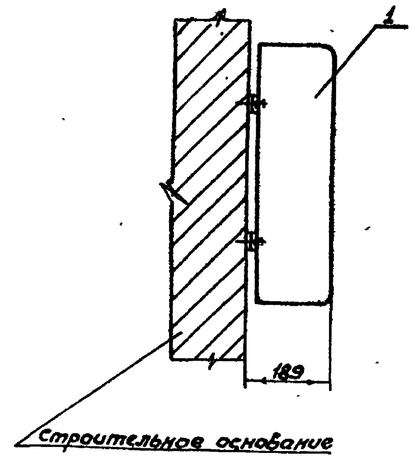

Разметка отверстий для крепления щитков к строительному основанию без конструкции

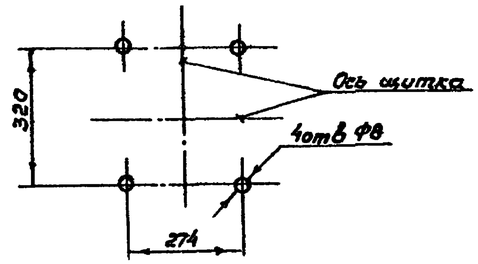

10198/6

Марка, поз.	Обозначение	Наименование	Кол.	Масса, ед, кг	Примечание
1		Щиток ЯОУ-8501	1	13	
2		Закреп К351	4		
3		Дюбель У678 У3	4		

ТП 708-43.89 ЭОИ

Нач.отд.	Скорняков			Механизированный приемный пункт на один проходной путь для выгрузки заполнителей бетона из полувагонов	Стадия	Лист	Листов
Гл.инж.пр.	Бобрик		12.89		Р	3	
Гл.спец.	Кримский			Установка щитка ЯОУ-8501÷8504 на строительном основании	ВНИПИ Тяжпромэлектропроект имени Ф.Б. Якубовского Украинское отделение		
Н.контр.	Кримский						
Рук.брига	Хромкова						
Ст.инж.	Успенева						

Привязан

Инв. №

Инв.№подл. | Подпись и дата | Взам.инв.№

25738-06 35

Копировал Белоусова Формат А3

Альбом 6

Общий вид

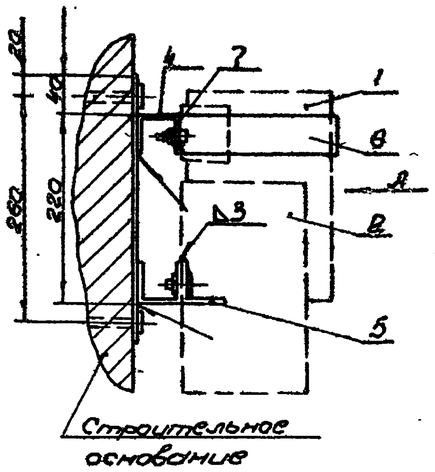

Вид А

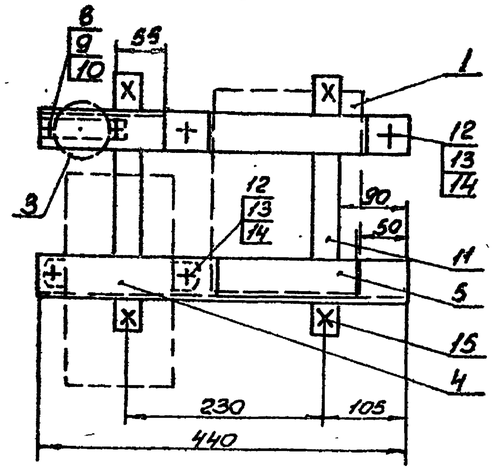

Поз. 6

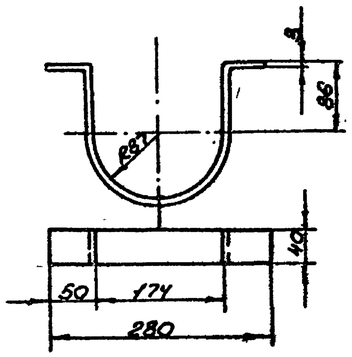

Схема подключения АП50 и выключателя

1. Масса конструкции - 18 кг
2. Конструкцию окрасить серой эмалью ПФ-115.

Марка поз.	Обозначение	Наименование	Кол.	Масса ед. кг	Примечание
1		Трансформатор ОСОВ-0,25	1	8,0	
2		Автоматический выключатель АП50Б	1	3,5	
3		Выключатель 0-1-1РУ4-17-6/220	1	0,14	
4		Швеллер УСЭН53	2	1,3	L=440
5		Уголок УСЭН55	1	0,33	L=170
6		Полоса УСЭН56	1	0,43	L=533
7		Полоса Н200; L=100	1	0,012	
8		Винт М4х12; ГОСТ17473-80	2	0,001534	
9		Гайка М4; ГОСТ5927-70	2	0,00008	
10		Шайба 4; ГОСТ 11371-78	2	0,00030	
11		Лента 30х3; ГОСТ 6009-74			
		L=300	2	0,21	
12		Болт М10х30; ГОСТ7798-70	4	0,06	
13		Гайка М10; ГОСТ5927-70	4	0,01137	
14		Шайба 10; ГОСТ11371-78	4	0,006	
15		Дюбель ДГПШ-4,5х50	4	0,007	
16		Кабель по проекту	2		кол-во в метрах

10198/6

ТП 708-43.89 ЭОИ

Нач. отд.	Сорокенков			Механизированный приемный лоток на один проходной путь для выгрузки заполнителей бетонной смеси	Стадия: Р; Лист: 4; Листов:
Гл. инж. пр.	Бобрик		01.89		
Гл. спец.	Кринский			Конструкция для установки трансформатора ОСВ-0,25 на строительном основании	ВНИПИ Тяжпромэлектропроект имени Ф.Б. Якубовского. Челябинское отделение
Н. контр.	Кринский				
Рук. гр.	Кронова				
Ст. инж.	Чистова				

Привязан

Инв. №

25738-06 36

Копировал Морозова Формат А2

Альбом 8

Общий вид

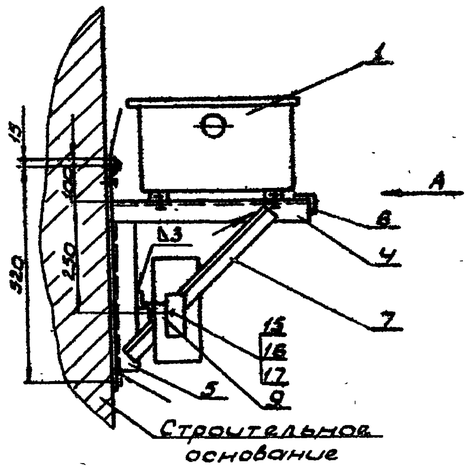

Вид А

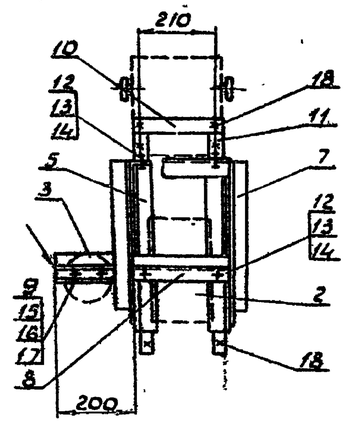

Схема подключения АП50 и выключателя

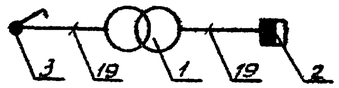

10198/6

Марка, поз.	Обозначение	Наименование	Кол.	Масса ед. кг	Примечание
1		Трансформатор ОСВМ-1.0	1	18.6	
2		Автоматический выключатель АП50Б	1	3.5	
3		Выключатель: О-1-1Р44-17-6/220	1	0.14	
		Уголок УСЭК 33			
4		L = 330	2	0.65	
5		L = 400	2	0.78	
6		L = 240	1	0.5	
7		L = 500	2	0.98	
8		Профиль УСЭК 85	1	1.16	L=440
9		Скоба К130	1	0.1	
		Лента 30×3; ГОСТ 6009-74			
10		L = 240	1	0.2	
11		L = 550	2	0.4	
12		Болт М10×25; ГОСТ 7798-70	6		
13		Гайка М10; ГОСТ 5915-70	6		
14		Шайба 10; ГОСТ 11371-78	6		
15		Винт М4×12; ГОСТ 17473-80	2		
16		Гайка М4; ГОСТ 5915-70	2		
17		Шайба 4; ГОСТ 11371-78	4		
18		Анкель АГПШ 14,5×50	6		
19		Кабель - по проекту	2		Кол-во в метрах

1. Масса конструкции:
   1. исполнение - 26 кг
   2. исполнение - 30.3 кг
2. Конструкцию окрасить серой эмалью ПФ-115.

Инв. № подл. | Подпись и дата | Взам. инв. №

Привязан

Нач. отд.	Скорьякова		
Гл. инж. пр.	Бобрик		02.85
Гл. спец.	Крымский		
Н. контр.	Крымский		
Рук. бригады	Громкова		
Ст. инж.	Гуснева		

ТП 708-43.89 ЭОИ

Механизированный приемный пункт на один проходной путь для выгрузки автомобилей бетоно-смесителей. Конструкция для установки трансформатора ОСВМ-1 на строительном основании

Стадия	Лист	Листов
Р	5	

ВНИПИ Тяжпромэлектропроект имени Ф.Б. Якубовского Челябинское отделение

25738-06 37

Копировал Шмяк

Формат А2

Альбом 6

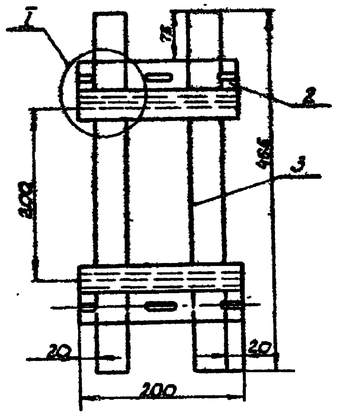

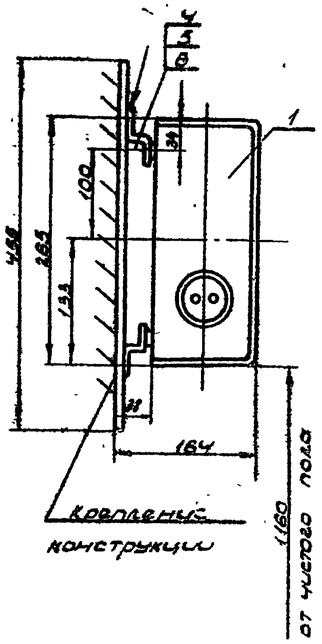

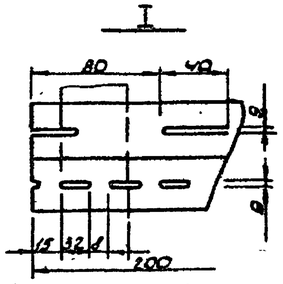

1. При сварке конструкции перекосы не допускаются.
2. Острые кромки притупить.
3. Конструкцию окрасить серой эмалью.

Марка поз.	Обозначение	Наименование	Кол.	Масса ед. кг	Примечание
1		Ящик ЯТП - 0.25	1	9	
2		Профиль монтажный К 241. L = 200	2	0.618	
3		Полоса ГОСТ 103-76 4×40 L = 455	2	1.2	
4		Винт М8×18; ГОСТ 11891-80	4	0.00486	
5		Гайка М8; ГОСТ 5927-70	4	0.00244	
6		Шайба 6; ГОСТ 11371-78	8	0.00085	

ТП 708-43.89 ЭОИ

Привязан

Инв. №

Нач. отд.	Скорняков			
Гл. инж. пр.	Добрык		02.89	
Гл. спец.	Крынский			
Н. контр.	Крынский			
Рук. гр.	Коротков			
Ст. инж.	Киселева			

Металлический приемный пункт на один проводной путь для выгрузки заполнителей бетона из полувагонов

Стадия	Лист	Листов
Р	6	

Установка ящика ЯТП-0.25 на конструкции

ВНИПИ Тяжпромэлектропроект имени Ф.Б. Якубовского Челябинское отделение

Копировал Шулик Формат А3

Альбом 6

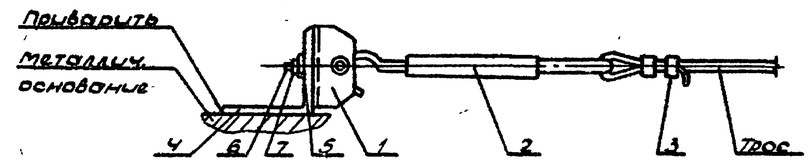

Деталь поз.4

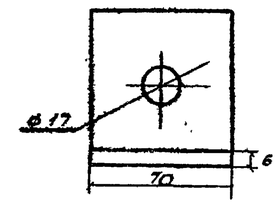

Деталь поз.5

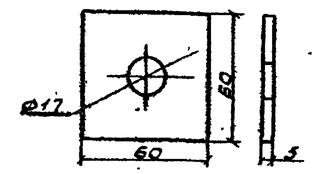

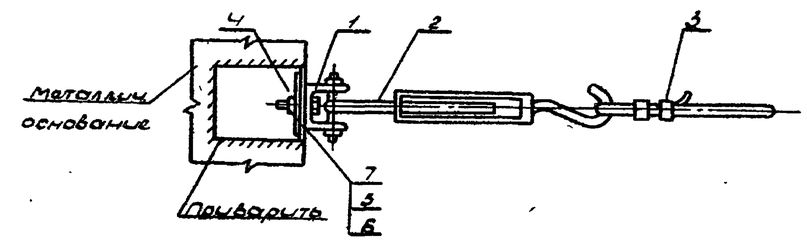

10198/6

Марка, поз.	Обозначение	Наименование	Кол.	Масса ед. кг	Примечание
1		Анкер К 675	1	0.6	
2		Муфта натяжная К 804	1	0.3	
3		Зажим тросовый К 876	2	0.81	
4		Уголок ГОСТ 8509-72 75×75×6 L = 70	1	0.48	
5		Шайба из полосы ГОСТ 103-76 5×60 L = 60	1	0.14	
6		Болт ГОСТ 7798-70 М16×50	1	0.1156	
7		Гайка ГОСТ 5915-70. М16	1	0.3317	

ТП 708-43.89 ЭОИ

Привязан

Инв. №

Нач. отд.	Скорняков			
Гл. инж. пр.	Добрык		02.89	
Гл. спец.	Крынский			
Н. контр.	Крынский			
Рук. гр.	Коротков			
Ст. инж.	Киселева			

Металлический приемный пункт на один проводной путь для выгрузки заполнителей бетона из полувагонов

Стадия	Лист	Листов
Р	7	

Концевое крепление троса к металлическому основанию

ВНИПИ Тяжпромэлектропроект имени Ф.Б. Якубовского Челябинское отделение

Копировал Шулик Формат А3

Альбом 6

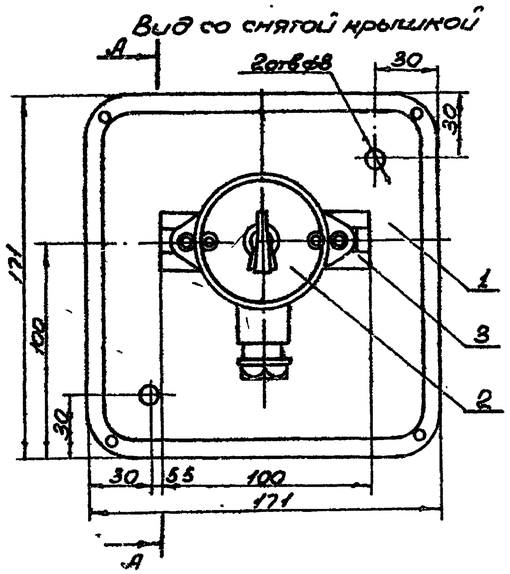

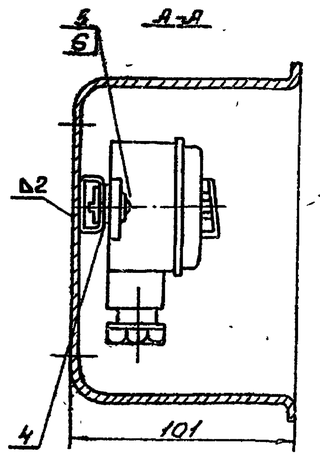

Марка, позиция	Обозначение	Наименование	Кол.	Масса ед. кг	Примечание
1		Коробка У995	1	0,98	
2		Выключатель 0-1-1РУ4-17-6/220	1	0,138	
3		Профиль К101 L=100мм	1	0,057	
4		Гайка закладная К605	2	0,007	
5		Винт М5×20 ГОСТ 17473-80	2	0,0033	
6		Шайба 5 ГОСТ 11371-78	2	0,00014	

ТП 708-43.89 ЭОИ

Привязан

Инв. №

Нач. отд.	Скорняков			Металлизированный проектный блок на один проходной путь для выгрузки заполнителей бетона из полувагонов	Стадия: Р; Лист: 8; Листов:
Гл. инж. пр.	Бобрик		02.89		
Гл. спец.	Кринский				
Н. контр.	Кринский			Коробка с выключателем	ВНИПИ Тяжпромэлектропроект имени Ф.Б. Якубовского Челябинское отделение
Рук. бр.	Храмнова				
Ст. инж.	Чиженко				

Подпись и дата | Взам. инв. №

Формат А3

Альбом 6

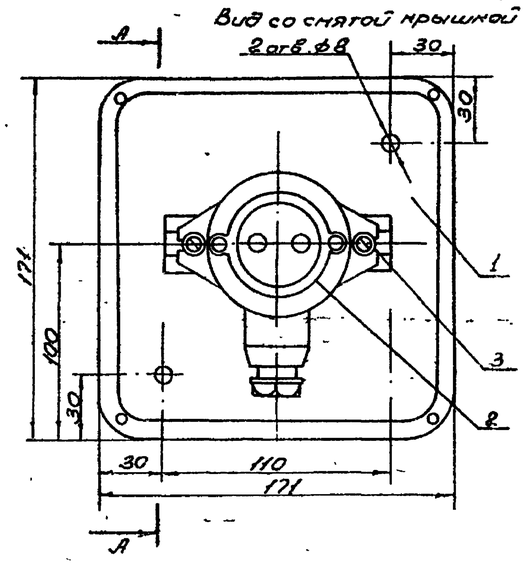

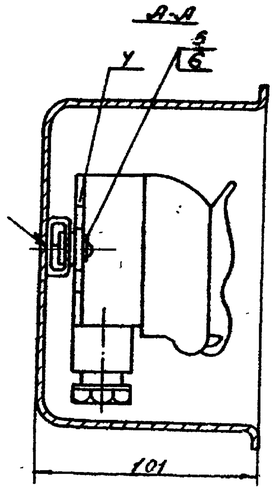

10198/6

Марка, позиция	Обозначение	Наименование	Кол.	Масса ед. кг	Примечание
1		Коробка У995	1	0,98	
2		Розетка штепсельная РШ-П-2.0-1РУ3-01-10/42	1	0,104	
3		Профиль К101, L=110	1	0,63	
4		Гайка закладная К608	2	0,0062	
5		Винт М4×12 ГОСТ 17473-80	2	0,0014	
6		Шайба 4, ГОСТ 11371-78	2	0,000308	

ТП 708-43.89 ЭОИ

Привязан

Инв. №

Нач. отд.	Скорняков			Металлизированный проектный блок на один проходной путь для выгрузки заполнителей бетона из полувагонов	Стадия: Р; Лист: 9; Листов:
Гл. инж. пр.	Бобрик		02.89		
Гл. спец.	Кринский				
Н. контр.	Кринский			Коробка со штепсельной розеткой	ВНИПИ Тяжпромэлектропроект имени Ф.Б. Якубовского Челябинское отделение
Рук. бр.	Храмнова				
Ст. инж.	Чиженко				

Подпись и дата | Взам. инв. №

25738-06 39

Копировал Морозова

Формат А3

Альбом 6

Общий вид

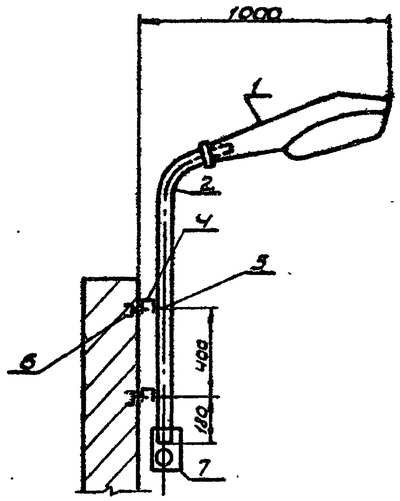

Деталь поз. 2,3

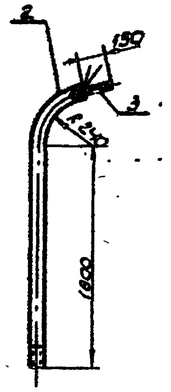

Конструкцию для установки светильника окрасить серой масляной краской два раза.

Марка поз.	Обозначение	Наименование	Кол.	Масса ед.кг	Прим.
1		Светильник РКУ01-250	1		
2		Труба водогазопровод. 730. L=2000мм	1	9.8	ГОСТ 3262-75
3	—	Труба водогазопров. 740. L=180мм	1	0.7	— " —
4		Профиль №285. L=120мм	2	0.8	
5		Хомут. С440	2		
6		Анкель У663.У3	4		
7		Коробка ответвительная. У985	1	0.98	
8		Провод АПВ-1х2 L=2500мм	3		

ТП 708-43.89 ЭОИ

Привязан

Инв.№

Нач.отд.	Скоряков			Механизированный приемный пункт на один проводной путь для выгрузки заполнителей бетона из полувагонов	Стадия	Лист	Листов
Гл.инж.пр.	Бобрик		02.89		Р	10	
Гл.спец.	Крымский			Комплект установки светильника РКУ01-250 на стене на кронштейне с вылетом 1000мм	ВНИПИ Тяжпромэлектропроект имени Ф.Б.Якубовского Челябинское отделение		
Н.контр.	Крымский						
Рук.гр.	Хромова						
Ст.инж.	Чуснева						

Инв.№подл. | Подп. и дата | Взам.инв.№

Копировал Шуляк Формат А3

Альбом 6

Общий вид

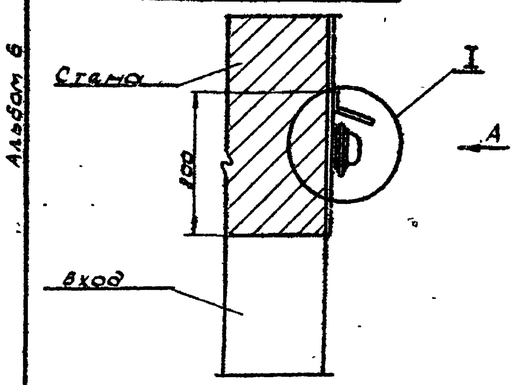

I

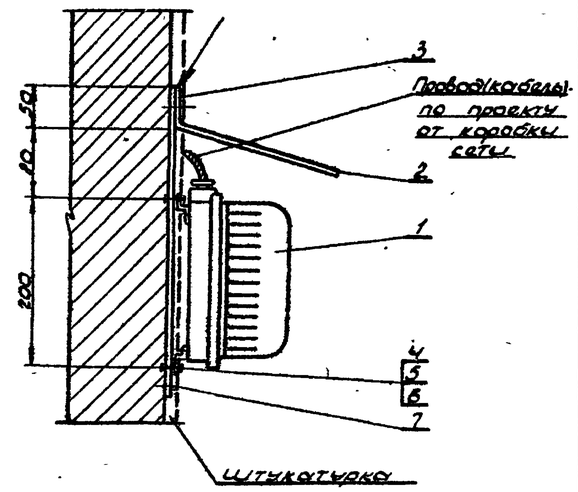

Вид А

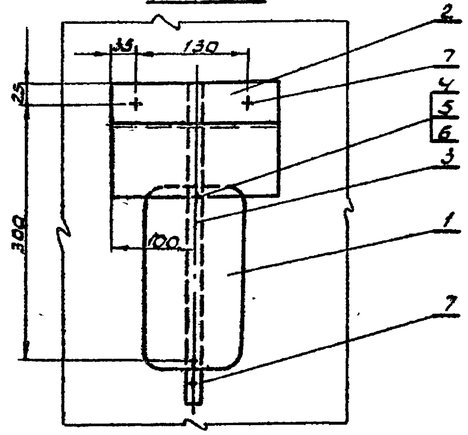

Поз. 2

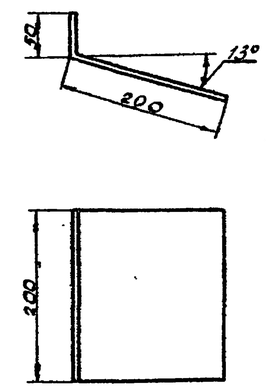

Поз. 3,4

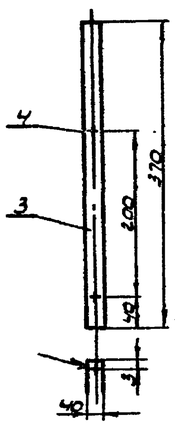

10198/6

Марка поз.	Обозначение	Наименование	Кол.	Масса ед.кг	Примечание
1		Светильник ПСХ-60м	1		
2		Козырек, сталь листовая ГОСТ19903-74. В-2. L=250х200	1	0.8	
3		Лента, ГОСТ6009-74. 40х3 L=370мм	1	0.4	
4		Болт. М8х20. ГОСТ7798-70	2	0.012	
5		Гайка, М8. ГОСТ5915-70	2	0.05	
6		Шайба. 6. ГОСТ11371-78	2	0.002	
7		Анкель. ДГ-11	3		

ТП 708-43.89 ЭОИ

Привязан

Инв.№

Нач.отд.	Скоряков			Механизированный приемный пункт на один проводной путь для выгрузки заполнителей бетона из полувагонов	Стадия	Лист	Листов
Гл.инж.пр.	Бобрик		02.89		Р	11	
Гл.спец.	Крымский			Нормальная установка светильника ПСХ-60м	ВНИПИ Тяжпромэлектропроект имени Ф.Б.Якубовского Челябинское отделение		
Н.контр.	Крымский						
Рук.гр.	Хромова						
Ст.инж.	Чуснева						

Инв.№подл. | Подп. и дата | Взам.инв.№

25738-06 40

Копировал Шуляк Формат А3

Альбом 6

Исполнение 1

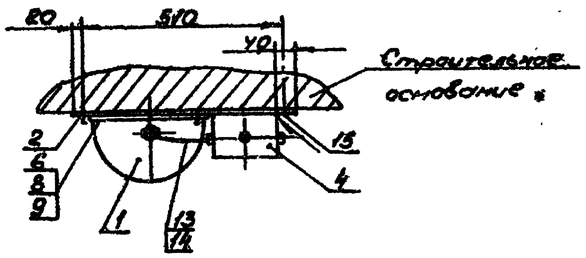

Исполнение 2

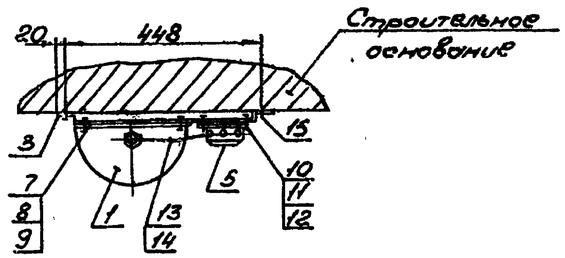

Поз. 2; 6

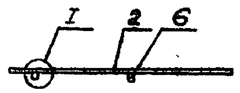

I

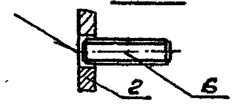

Поз. 2

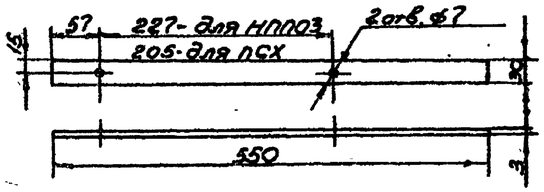

Поз. 3

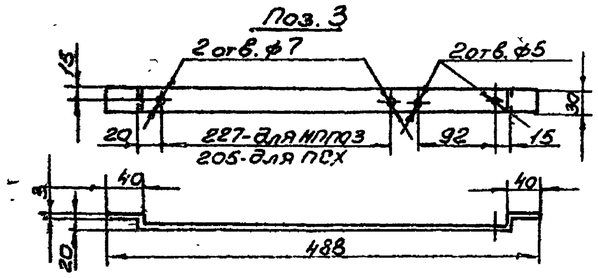

10198/6

Марка, поз.	Обозначение	Наименование	Количество для исполнения 1	2	Масса ед. кг	Примечание
1		Светильник НПП03 или ПСХ	1	1		
		Лента 30×3; ГОСТ 6009-74				
2		L = 550	1	-	0,39	
3		L = 510	-	1	0,37	
4		Коробка У995	1	-		
5		Коробка кор-73		1	0,22	
6		Шпилька М6×20	2	-		ГОСТ 22042-76
7		Болт М6×20; ГОСТ 7798-70	-	2	0,007	
8		Гайка М6; ГОСТ 5915-70	2	2	0,002	
9		Шайба 6; ГОСТ 11371-78	2	2	0,003	
10		Винт М4×16; ГОСТ 17473-80	-	2	0,002	
11		Гайка М4; ГОСТ 5915-70	-	2	0,0006	
12		Шайба 4; ГОСТ 11371-78	-	2	0,0003	
13		Провод АПВ-1×2	1	1		Кол-во в метрах
14		Трубка поливинилхлоридная ХВТ-14	0,5	0,5		
15		Дюбель У658 У3	2	2	0,07	

Схема подключения светильника

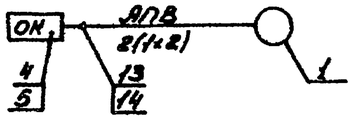

ТП 708-43.89 ЭОИ

Привязан	Нач. отд.	Скорняков		Механизированный приемный пункт на один проходной путь для выгрузки заполнителей бетона из полувагонов	Стадия	Лист	Листов
	Гл. инж. пр.	Бобрик	02.89		Р	12	
	Гл. спец.	Кринский		Конструкция для установки светильника НПП03-100 или ПСХ-60М до строительной основании.	ВНИГПИ Тяжпромэлектропроект имени Ф.Б. Якубовского Новосибирское отделение		
	Н. контр.	Кринский					
	Рук. брг.	Храмкова					
	Гл. инж.	Хусистова					

25738-06 41

Инв. № подл. | Подпись и дата | Взам. инв. №

Копировал Морозова Формат А2

Альбом 6

Общий вид

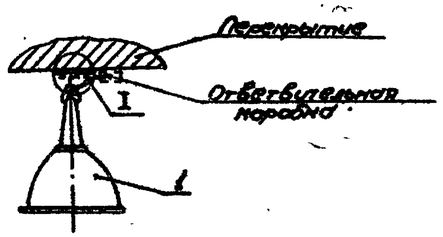

I

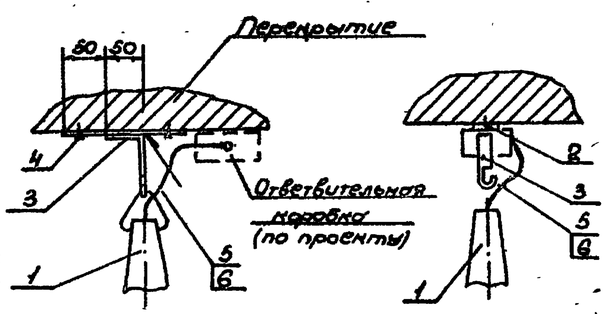

Схема подключения светильника

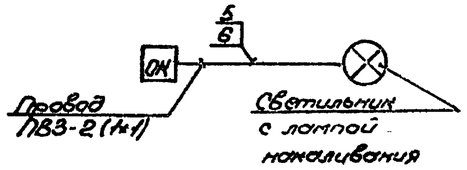

1. С крюка (поз.3) снять планку и крюк согнуть под углом 90°
2. Конструкцию окрасить серой эмалью ПФ-115.

Марка, поз.	Обозначение	Наименование	Кол.	Масса ед.кг	Примечание
1		Светильник с лампой накаливания НСП11	1		
2		Лента 30х3, ГОСТ 8009-74			
		L=150	1	0,11	
3		Крюк У623	1	0,064	
4		Дюбель ДГПШ 4,5х50	2	0,07	
5		Провод ПВ3-1х1	1		Кол-во в метрах
6		Поливинилхлоридная трубка ХВТ-14	0,5		

ТП 708-43.89 ЭОИ

Привязан		Нач.отд.	Скорняков		02.89	Технологический приемный пункт на один проводной путь для выгрузки заполнителей бетона из полувагонов	Стадия Р	Лист 13	Листов
		Гл.инж.пр.	Бобрин						
		Гл.спец.	Кринский			Конструкция для установки светильника с лампой накаливания на кронштейне на перекрытии.	ВНИПИ Тяжпромэлектропроект имени Ф.Б. Якубовского Уралэлектросетьпроект		
		Н.контр.	Кринский						
		Рук.груп.	Кравцова						
Инв.№		Гл.инж.	Хмелева						

Альбом 6

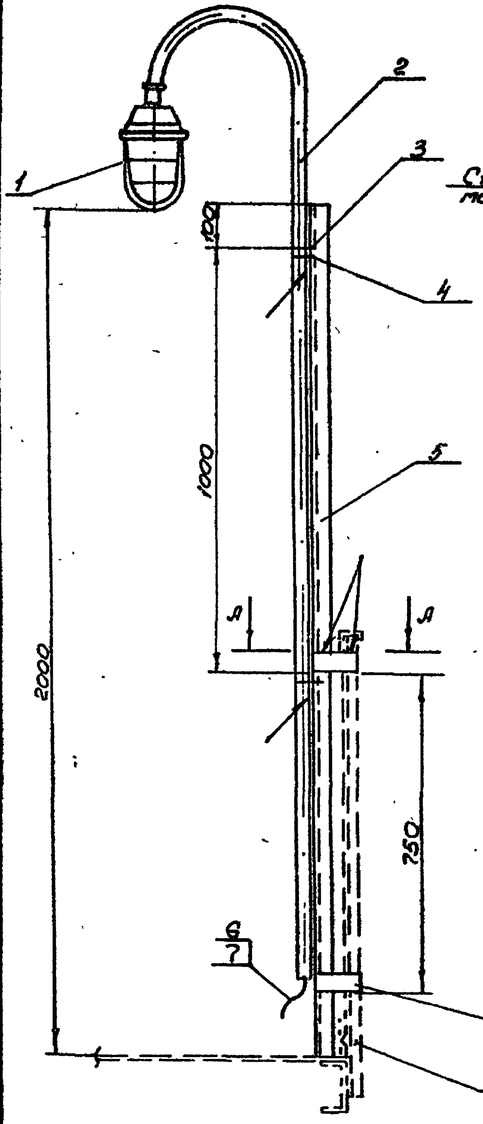

А-А

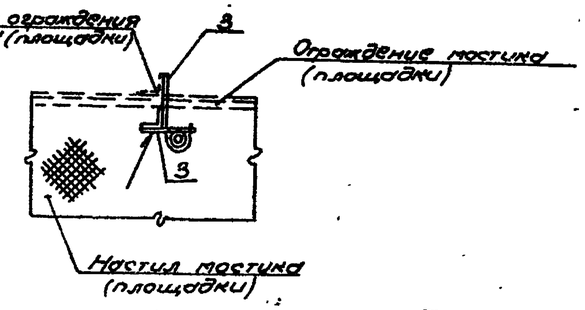

1. Масса конструкции без светильника - 9 кг
2. Конструкцию окрасить серой эмалью ПФ-115.
3. Стойку заземлить проводом АПВ-2(1х2)

10198/6

Марка, поз.	Обозначение	Наименование	Кол.	Масса ед.кг	Примечание
1		Светильник с лампой накаливания НСП11-100	1		
2		Стойка К987	1	3,85	
3		Полоса К106; L=120	4	0,12	
4		Хомутик С 437	2	0,07	
5		Уголок К237; L=2000	1	4,57	
6		Провод АПВ 1х2	6		Кол-во в метрах
7		Поливинилхлоридная трубка ХВТ-14	3		

ТП 708-43.89 ЭОИ

Привязан		Нач.отд.	Скорняков		02.89	Технологический приемный пункт на один проводной путь для выгрузки заполнителей бетона из полувагонов	Стадия Р	Лист 14	Листов
		Гл.инж.пр.	Бобрин						
		Гл.спец.	Кринский			Стойка К987 со светильником с лампой накаливания для установки на виброгасящем ограждении.	ВНИПИ Тяжпромэлектропроект имени Ф.Б. Якубовского Уралэлектросетьпроект		
		Н.контр.	Кринский						
		Рук.груп.	Кравцова						
Инв.№		Гл.инж.	Хмелева						

Формат А3

Копировал Морозова Формат А3

Альбом 6

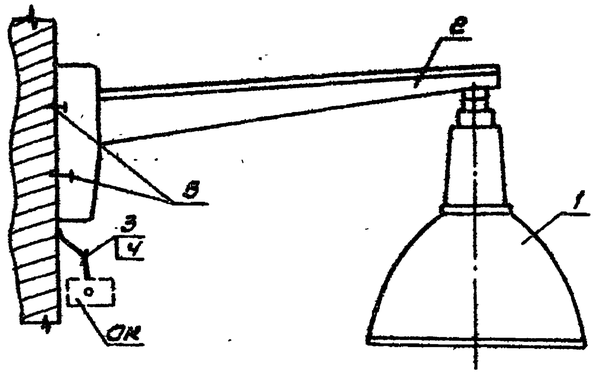

Разметка отверстий для крепления кронштейна к строительному основанию дюбелями

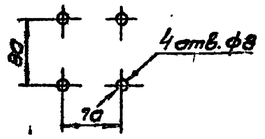

Марка позиция	Обозначение	Наименование	Кол	Масса ед. кг	Примечание
1		Светильник с лампой накаливания НСП11	1	2,8 5,1	100 Вт 200 Вт
2		Кронштейн У116	1	1,45	—
3		Провод АПВ-1×2 L=800мм	3		
4		Трубка поливинилхлоридная ХВТ-14	1		
5		Дюбель У678У3	4	0,0099	

Нач.отд.	Скорняков			
Гл.инж.	Вебрин			03.89
Гл.спец.	Крупский			
Н.контр.	Крупский			
Рук.брига.	Крамова			
Ст.инж.	Хуснеева			

ТП 708-43.89 ЭОИ

Механизированный приемный пункт на один проходной путь для выгрузки заполнителей бетона из полувагонов

Установка кронштейна со светильником с лампой накаливания на строительном основании.

Стадия	Лист	Листов
Р	15	

ВНИПИ Тяжпромэлектропроект имени Ф.Б. Якубовского Челябинское отделение

Привязан

Инв. №

Инв. № подл. | Подпись и дата | Взам. инв. №

Копировал Редькина формат А3

Альбом 6

Фасад

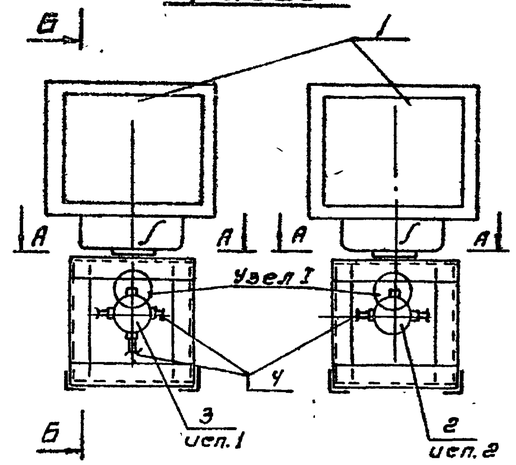

Б - Б

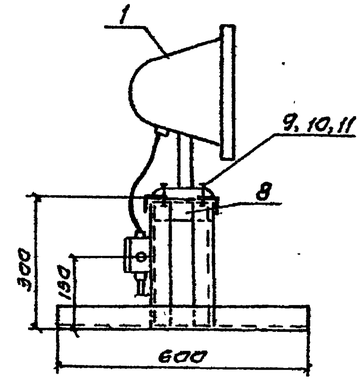

Узел I

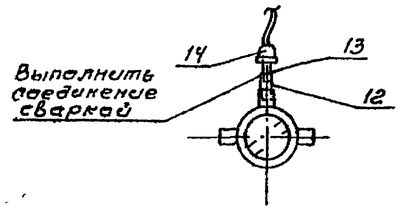

1. Конструкция сварная.
2. Конструкцию окрасить серой нитроэмалью.

10198/6

А - А

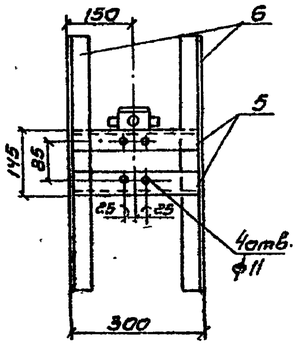

Марка позиция	Обозначение	Наименование	Кол	Масса ед кг	Примечание
1		Прожектор ПКН-1000А	1	9	
2		Коробка ответвительная КТа-40	1	3.5	исп.2
3		Коробка ответвительная ККа-40	1	3.7	исп.1
4		Труба электросварная ГОСТ10704-76 Т40	—	—	
5		Сталь угловая, ГОСТ8509-72 50×50×5, L=300мм	4	1,13	
6		Сталь угловая, ГОСТ8509-72, 50×50×5, L=600	2	2,26	
7		Сталь угловая, ГОСТ8509-72, 50×50×5 L=290мм	4	1,09	
8		Сталь угловая, ГОСТ8509-72, 50×50×5, L=135мм	2	0,51	
9		Болт, М8×25, ГОСТ7798-70	4	0,01507	
10		Гайка, М8, ГОСТ5927-70	4	0,00913	
11		Шайба 8, ГОСТ11371-78	4	0,0023	
12		Труба электросварная ГОСТ10704-76, Т40 L=80мм	1	0,19	
13		Труба электросварная ГОСТ10704-76, Т25 L=60мм	1	0,064	
14		Сальник У258 У2	1	0,039	

Нач.отд.	Скорняков			
Гл.инж.	Вебрин			03.89
Гл.спец.	Крупский			
Н.контр.	Крупский			
Рук.брига.	Крамова			
Ст.инж.	Хуснеева			

ТП 708-43.89 ЭОИ

Механизированный приемный пункт на один проходной путь для выгрузки заполнителей бетона из полувагонов

Установка прожектора ПКН-1000А на конструкции

Стадия	Лист	Листов
Р	16	

ВНИПИ Тяжпромэлектропроект имени Ф.Б. Якубовского Челябинское отделение

Привязан

Инв. №

Инв. № подл. | Подпись и дата | Взам. инв. №

25738-06 43

Копировал Редькина формат А3

Альбом 6

Общий вид

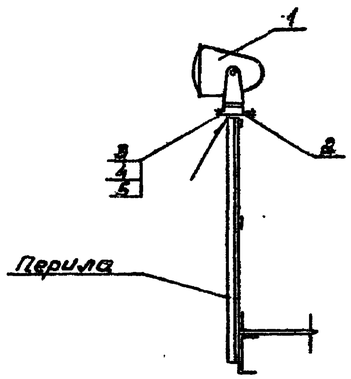

Позиция 2

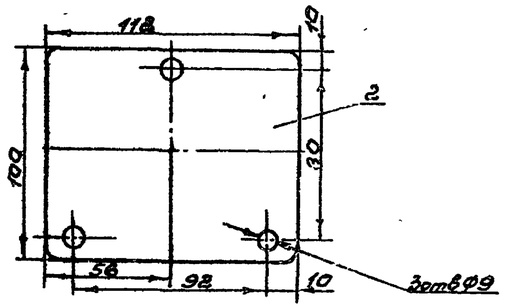

Марка позиция	Обозначение	Наименование	Кол.	Масса ед, кг	Примечание
1		Светильник СЗЛ-300-1М	1	4,5	
2		Сталь листовая, S=3мм	1	0,264	
		ГОСТ19903-74, L=112×100			
3		Болт, М8×20, ГОСТ7798-70	3	0,013	
4		Гайка М8, ГОСТ5927-70	3	0,005	
5		Шайба 8, ГОСТ11371-78	6	0,0023	

708-43.89 ЭО.И

Привязан

Инв. №

Нач.отд.	Скорняков		
Гл.инж.пр.	Бобрик		02.89
Гл.спец.	Кринский		
Н.контр.	Кринский		
Рук.брег.	Хромкова		
Гл.инжен.	Хуснеева		

Механизированный приемный пункт на один проходной путь для выгрузки заполнителей бетона из полувагонов

Стадия Р | Лист 17 | Листов

Установка светильника СЗЛ-300-1М на перилах

ВНИИПИ Тяжпромэлектропроект имени Ф.Б.Якубовского Казанское отделение

Копировал Белоусова Формат А3

Альбом 6

Номера	Наименование вида работ	Ед. изм	Код вида работ	Код ед. изм.	Количество
1	1. Трансформаторы				
2	Трансформаторы малой	шт		796	4
3	мощности				
4					
5	2. Аппараты напряже-				
6	ением до 1000В				
7	Щитки осветительные	шт		796	1
8	Выключатели автоматичес-	шт		796	5
9	кие				
10					
11	3. Оборудование свето-				
12	техническое				
13	Выключатели, розетки	шт		796	50
14	Светильники для ламп	шт		796	50
15	накаливания				
16	Светильники для люми-	шт		796	12
17	несцентных ламп				
18	Прожекторы	шт		796	2
19					
20	4. Кабели				
21	Кабели, прокладываемые				
22	на тросе, на профиле,				
23	сечением до				
24	16кВ.мм	км		008	0,92
25					
26	5. Провода				
27	Провода, прокладывае-				
28	мые в трубах, в поли-				
29	винилхлоридных труб-				
30	ках, сечением до				
31	2,5кВ.мм	км		008	0,145

10198/6

708-43.89 ЭО.ВР

Привязан

Инв. №

Нач.отд.	Скорняков		
Гл.инж.пр.	Бобрик		02.89
Гл.спец.	Кринский		
Н.контр.	Кринский		
Рук.брег.	Хромкова		
Гл.инжен.	Хуснеева		

Механизированный приемный пункт на один проходной путь для выгрузки заполнителей бетона из полувагонов

Стадия Р | Лист 1 | Листов

Ведомость объемов электромонтажных работ

ВНИИПИ Тяжпромэлектропроект имени Ф.Б.Якубовского Казанское отделение

25738-06

Копировал Белоусова Формат А4