ТИПОВОЙ ПРОЕКТ

708-43.89

МЕХАНИЗИРОВАННЫЙ ПРИЕМНЫЙ ПУНКТ НА ОДИН ПРОХОДНОЙ ПУТЬ ДЛЯ ВЫГРУЗКИ ЗАПОЛНИТЕЛЕЙ БЕТОНА ИЗ ПОЛУВАГОНОВ

АЛЬБОМ 5

ОВ Отопление и вентиляция
ВК Водопровод и канализация

25738-05

Отпускная цена
на момент реализации,
указана в счет-накладной

Пров. 14.01.93

Кон. Конеухов

ТИПОВОЙ ПРОЕКТ

708-43.89

МЕХАНИЗИРОВАННЫЙ ПРИЕМНЫЙ ПУНКТ НА ОДИН ПРОХОДНОЙ ПУТЬ ДЛЯ ВЫГРУЗКИ ЗАПОЛНИТЕЛЕЙ БЕТОНА ИЗ ПОЛУВАГОНОВ

АЛЬБОМ 5

Перечень альбомов

АЛЬБОМ 1	ПЗ	Пояснительная записка
	ТХ	Технология производства
	ТХН	Общие виды нетиповых технологических конструкций
	СС	Связь и сигнализация
АЛЬБОМ 2	АР	Архитектурные решения
	КМ	Конструкции металлические
АЛЬБОМ 3	КЖ	Конструкции железобетонные
АЛЬБОМ 4	КЖИ	Строительные изделия
АЛЬБОМ 5	ОВ	Отопление и вентиляция
	ВК	Водопровод и канализация
АЛЬБОМ 6	ЭМ	Электрооборудование силовое
	ЭО	Электроосвещение
АЛЬБОМ 7		Задание заводу-изготовителю на комплектные электротехнические устройства
АЛЬБОМ 8	СО	Спецификации оборудования
АЛЬБОМ 9	ВМ	Ведомости потребности в материалах
АЛЬБОМ 10	С	Сметы

РАЗРАБОТАН ИНСТИТУТАМИ:

ВЕДУЩИЙ

ПРОМТРАНСНИИПРОЕКТ

ГЛАВНЫЙ ИНЖЕНЕР ИНСТИТУТА В.И.ПОЛЯКОВ

ГЛАВНЫЙ ИНЖЕНЕР ПРОЕКТА И.И.КУЗНЕЦОВ

СОИСПОЛНИТЕЛИ:

ХАРЬКОВСКИЙ ПРОМСТРОЙНИИПРОЕКТ

ГЛАВНЫЙ ИНЖЕНЕР ИНСТИТУТА Н.Ф.ДОВГИЙ

ГЛАВНЫЙ ИНЖЕНЕР ПРОЕКТА Л.В.ТУРИНСКИЙ

Ч.О. ТЯЖПРОМЭЛЕКТРОПРОЕКТ

ГЛАВНЫЙ ИНЖЕНЕР ИНСТИТУТА В.В.ГОЛИКОВ

ГЛАВНЫЙ ИНЖЕНЕР ПРОЕКТА Ю.Л.БОБРИК

УТВЕРЖДЕН Госстроем СССР

Протокол от 27 октября 1988 г.

Введен в действие Промтрансниипроектом

Приказ от 17 марта 1989 г. № 48

Альбом 5

Местные отсосы от технологического оборудования

Технологическое оборудование: Поз.	Наименование	Кол.	Характеристика выделяющейся вредности	Объем вытяжки м³/час: На един. оборуд.	Всего	Характеристика местного отсоса: Обозначение	Применяемые документы	Обозначение системы	Примечание
4	Узел разгрузки бункера на ленточный конвейер	3	Пыль щебня и песка	3500	10500	Отсос от укрытия	По технологическим чертежам	В1	
5/п	Узел перегрузки с конвейера на конвейер	1	Пыль щебня и песка	4500	4500	—"—	—"—	В1	

План-схема

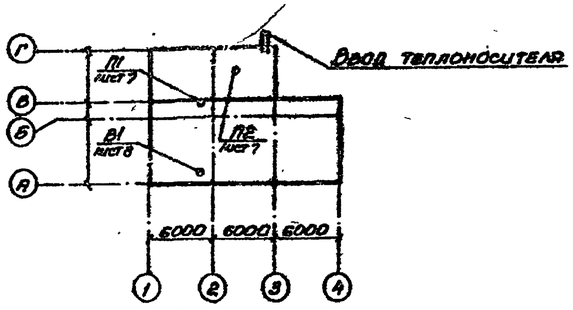

Общие указания (начало)

1. Проект выполнен на основании технологического задания Промтрансниипроекта, архитектурно-строительных чертежей Харьковского Промстройниипроекта, а также СНиП 2.04.05-86, СНиП II-3-79**.
2. Расчетная температура наружного воздуха для отопления и вентиляции зимой −30°С.
3. Внутренние температуры в отапливаемых помещениях приняты:
   - а) В электропомещении и помещении лебедок +5°С
   - б) В пульте управления +22°С
   - в) В вентпомещении +10°С

Проект разработан в соответствии с действующими нормами и правилами и предусматривает мероприятия, обеспечивающие взрывную, взрывопожарную и пожарную безопасность при соблюдении установленных правил безопасности при эксплуатации здания.

Гл. инженер проекта /Турянский Л.В./

Основные показатели по чертежам отопления и вентиляции

Наименование здания (сооружения) помещения	Объем м³	Периоды года при $t_н$ °С	Расход тепла, Вт (ккал/ч): На отопление	На вентиляцию	На горячее водоснабжение	Общий	Расход холода Вт (ккал/ч)	Установленная мощность электродвигателей кВт
Приемное устройство	2926	зимний −30°	20900/18000	8820/7580	—	29720/25580	—	38,09

4. Теплоносителем для систем отопления и вентиляции служит насыщенный пар давлением 0,2 МПа, поступающий из наружной сети паросна́бжения.
   Потеря давления в паропроводах и конденсатопроводах систем отопления и теплоснабжения калориферов составляет 0,06 МПа.
   Схема возврата конденсата определяется при привязке проекта.
5. Проектом предусматривается аспирация мест перегрузки сыпучих материалов.
   Запыленный воздух перед выбросом в атмосферу очищается в циклонах „НИИОГАЗ" типа ЦН-15.
6. Вентиляция помещения лебедок естественная через окна, в электропомещении и пульте управления — механическая.
   Для ассимиляции избыточных тепловыделений в летний период в пульте управления в дополнение к механической приточной вентиляции предусмотрена установка бытового кондиционера.
7. Эксплуатация вентсистем должна осуществляться персоналом, обслуживающим технологическое оборудование.

(Окончание см. на листе 2)

Ведомость рабочих чертежей основного комплекта

Лист	Наименование	Примечание
1.	Общие данные (начало)	
2.	Общие данные (окончание)	
3.	План на отметке −5.000. Разрез 1-1. Схема системы В1. Схема №1	
4.	План на отметке −5.000. Разрез 1-1. Схема системы В1. Схема №2	
5.	План на отметке −5.000. Разрез 1-1. Схема системы В1. Схема №3	
6.	План на отметке −5.000. Разрез 1-1. Схема системы В1. Схема №4	
7.	Планы на отметках −0.150; 3.300; 3.980; 7.200; 13.200. Схема системы отопления и теплоснабжения установки.	
8.	Установка В1.	
9.	Чистка для круглых воздуховодов. Эскиз. Схема системы П2.	

Ведомость ссылочных и прилагаемых документов

Обозначение	Наименование	Примечание
	Ссылочные	
5.904-38	Гибкие вставки к центробежным вентиляторам	
5.904-34 вып. 0,1-1, 1-2	Приточно-рециркуляционные агрегаты производительностью от 1 до 5 тыс. м³/час	
5.904-1 вып. 0,1	Крепление стальных неизолированных воздуховодов	
3.900-9 вып. 0÷4	Опорные конструкции и средства крепления стальных трубопроводов внутренних санитарно-технических систем	
5.904-26 вып. 3	Бункеры и затворы	
	Прилагаемые	
ТП 708-43.89 ОВ СО	Спецификация оборудования	Альбом 8
ТП 708-43.89 ОВ ВМ	Ведомость потребности в материалах	Альбом 9

10198/5

Согласовано: Промтрансниипроект, Харьковское отделение, Гр. инж. Ивлев; Промстройниипроект, Харьковское отделение, Гр. инж. Ивлев; Группа ЭР, Группа КМ, Группа ВК

Инв. №

ГИП	Турянский		
Нач.отд.	Лободенко		1.89
Н.контр.	Стоеборщ		
Гл.спец.	Шатиновский		
Зав.гр.	Слободянюк		
Инж.I кат.	Юсра		
Провер.	Слободянюк		
Разраб.	Рыжова		

Привязан:

ТП 708-43.89 ОВ

Межвизированный приемный пункт на один производной путь для выгрузки заполнителей бетона из полувагонов

Стадия	Лист	Листов
Р	1	9

Общие данные (начало)

Харьковский Промстройниипроект

25738-05 3

Альбом 5

Характеристика отопительно-вентиляционного оборудования

Обозначение системы	Кол. систем	Наименование обслуживаемого помещения (технологического оборудования)	Тип установки	Вентилятор: Тип, исполнение по взрывозащите	Вентилятор: №	Вентилятор: Схема исполнения	Вентилятор: Положение	Вентилятор: L м³/час	Вентилятор: ΔP Па (кгс/м²)	Вентилятор: n об/мин	Электродвигатель: Тип исполнение по взрывозащите	Электродвигатель: N квт	Электродвигатель: n об/мин	Воздухонагреватель: Тип	Воздухонагреватель: №	Воздухонагреватель: Кол.	Воздухонагреватель: t-ра нагрева °С: От	Воздухонагреватель: t-ра нагрева °С: До	Воздухонагреватель: Расход тепла Вт (ккал/ч)	Воздухонагреватель: ΔP Па (кгс/м²)	Фильтр: Тип	Фильтр: №	Фильтр: Кол.	Фильтр: ΔP Па (кгс/м²)	Фильтр: Концентрация мг/м³: Начальная	Фильтр: Концентрация мг/м³: Конечная	Примечание
П1	1	Пульт управления	Бытовой кондиционер БК-1500 КБ1-0,4-1-У3									1,0		—	—	—	—	—	—	—	—	—	—	—	—	—	
П2*	1	Электропомещение, пульт управления	Радиальный	0-ЦП-7-2,5-Д03	2,5	1	4,35	560	260/26	1400	4АА80В4	0,09	1400	ПМЭ-СК-01Я	6	1	-30	18	2820/2580	20/2	Встроенный из ПМЭ-СК-01Я	—	—	—	—	—	
В1	1	Приемное устройство	Пылевой	0-ЦП6-45	8	6	пр.0°	18000	2000/200	1650	4АА200М4	37	1475	—	—	—	—	—	—	—	ЦН-15	4700	4	812/81,2	600	60	

* Агрегат приточно-рециркуляционный АПР2.

Общие указания (окончание).

8. В проекте предусмотрено применение для системы П2 воздуховодов из унифицированных деталей по Инструкции ВСН 353-86.

Воздуховоды системы В1 изготовить из листовой стали δ=2 мм со сплошным сварным швом согласно „Временной нормали на изготовление воздуховодов круглого сечения для систем аспирации".

Участок воздуховода, прокладываемый в грунте, изготовить из труб электросварных прямошовных ГОСТ 10704-76*.

9. Предусмотрено выполнение трубопроводов из стальных электросварных термообработанных труб ГОСТ 10704-76*, за исключением участков с резьбовыми соединениями, которые изготавливаются из водогазопроводных легких труб под накатку резьбы ГОСТ 3262-75*.

10. В системе отопления чугунные секционные радиаторы устанавливать с уплотнителем между секциями из паронита.

11. Воздуховоды системы П2 на участках, указанных на чертеже, теплоизолировать плитами теплоизоляционными из минеральной ваты на синтетическом связующем марки М75 толщ. 40 мм с покровным слоем из стали тонколистовой оцинкованной толщ. 0,5 мм.

Воздуховоды из электросварных труб для системы В1, прокладываемые в грунте, защитить антикоррозионным покрытием весьма усиленного типа следующего состава: битумная грунтовка, 3 слоя битумно-тальковой мастики со стеклохолстом между ними и наружная обертка из гидроизола в один слой.

12. Трубопроводы отопления, прокладываемые вне отапливаемых помещений, теплоизолировать по серии 7.903.9-2 вып.1 цилиндрами теплоизоляционными из минеральной ваты на синтетическом связующем марки 200 толщ. 40 мм ГОСТ 14918-80.

13. Все трубопроводы, кроме подлежащих изоляции и прокладываемых в земле, перед окраской покрыть грунтом ГФ-021 ГОСТ 25129-82.

Нагревательные приборы, неизолированные трубопроводы, воздуховоды и вентиляционное оборудование после монтажа окрасить снаружи эмалью ПФ-115 ГОСТ 6465-76* за один раз.

Трубопроводы и воздуховоды, подлежащие теплоизоляции, покрыть алюминиевой краской, состоящей из лака БТ-577 ГОСТ 5631-79 с добавлением 20% алюминиевой пудры ПАП-2 ГОСТ 5494-71* в два слоя.

14. Проектом предусмотрены следующие мероприятия по управлению и автоматизации систем отопления и вентиляции:

а) Включение установки П1 - местное, П2 - местное и из помещения пульта управления;

б) Блокировка установки В1 с работой приемного конвейера;

в) Установка приборов для измерения параметров теплоносителя и приточного воздуха:

Мероприятия, предусмотренные в пп а÷в, осуществлены в электрической части проекта и проекте КИП и автоматики.

15. Системы отопления и вентиляции после монтажа отрегулировать на заданную проектом производительность.

16. Эффективность пылевой вытяжной вентиляции может быть достигнута только при тщательном укрытии технологического оборудования, которое выполняется в технологической части проекта.

17. Производительность вентиляционных систем на схемах воздуховодов показана расчетная, а в характеристике отопительно-вентиляционного оборудования - с учетом подсосов и утечек в сети.

18. При монтаже санитарно-технических устройств необходимо составлять акты освидетельствования скрытых работ по следующим видам работ:

а) Устройство теплоизоляции и гидроизоляции воздуховодов;

б) Прокладка воздуховодов в грунте.

10198/5

Привязан:

Инв. №

ГИП	Тарновский			ТП 706-49.89	ОВ
Нач.отд.	Гладкая		1.89	Механизированный приемный бункер на один производной путь для выгрузки автоцистерн бетона из полувагонов	
Н.контр.	Скоробогатый				Стадия / Лист / Листов: Р / 2
Гл.спец.	Шевченко				
Рук.пр.	Скоробогатый				
Инж.I кат.	Иванов			Общие данные (окончание)	Харьковский Промстройниипроект
Проверил	Скоробогатый				
Разраб.	Бондар				

25738-05 4

Альбом N 5

Разрез 1-1

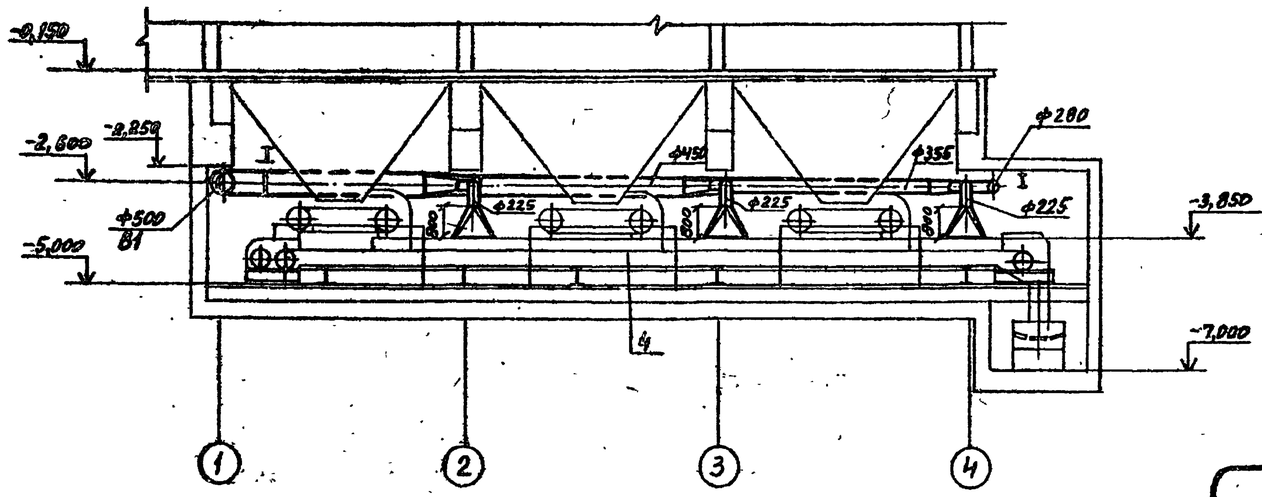

План на отметке -5,000

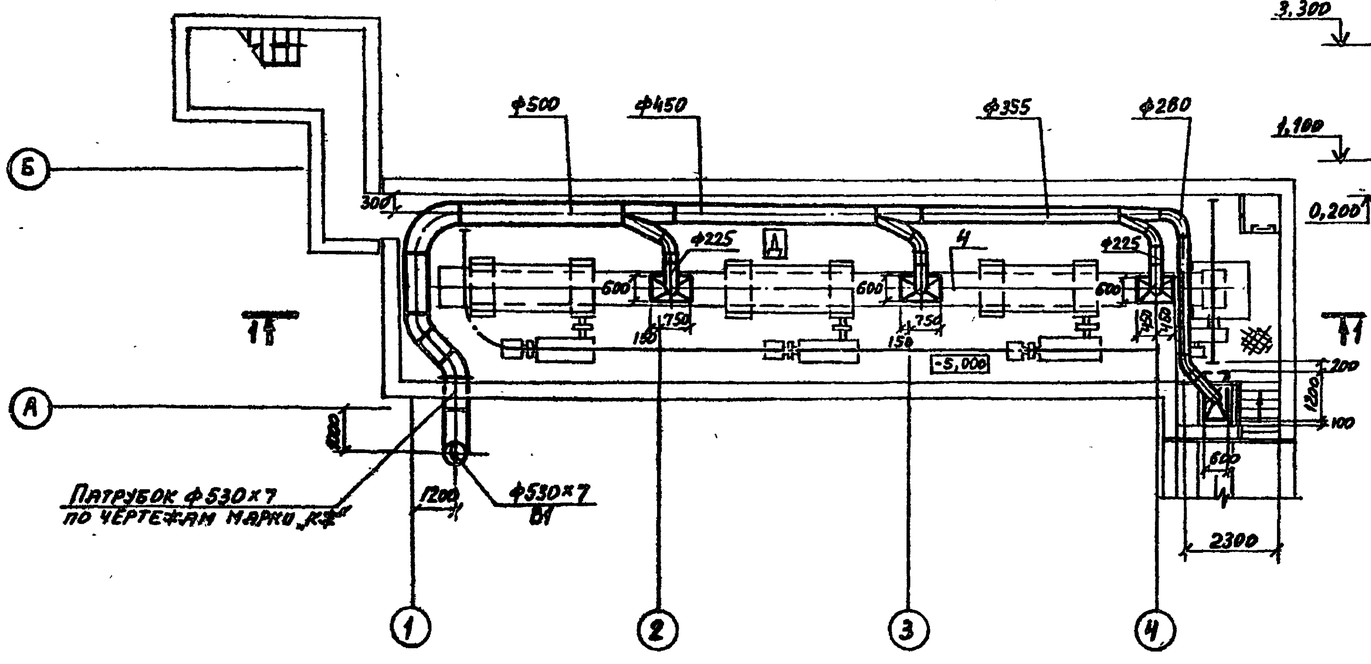

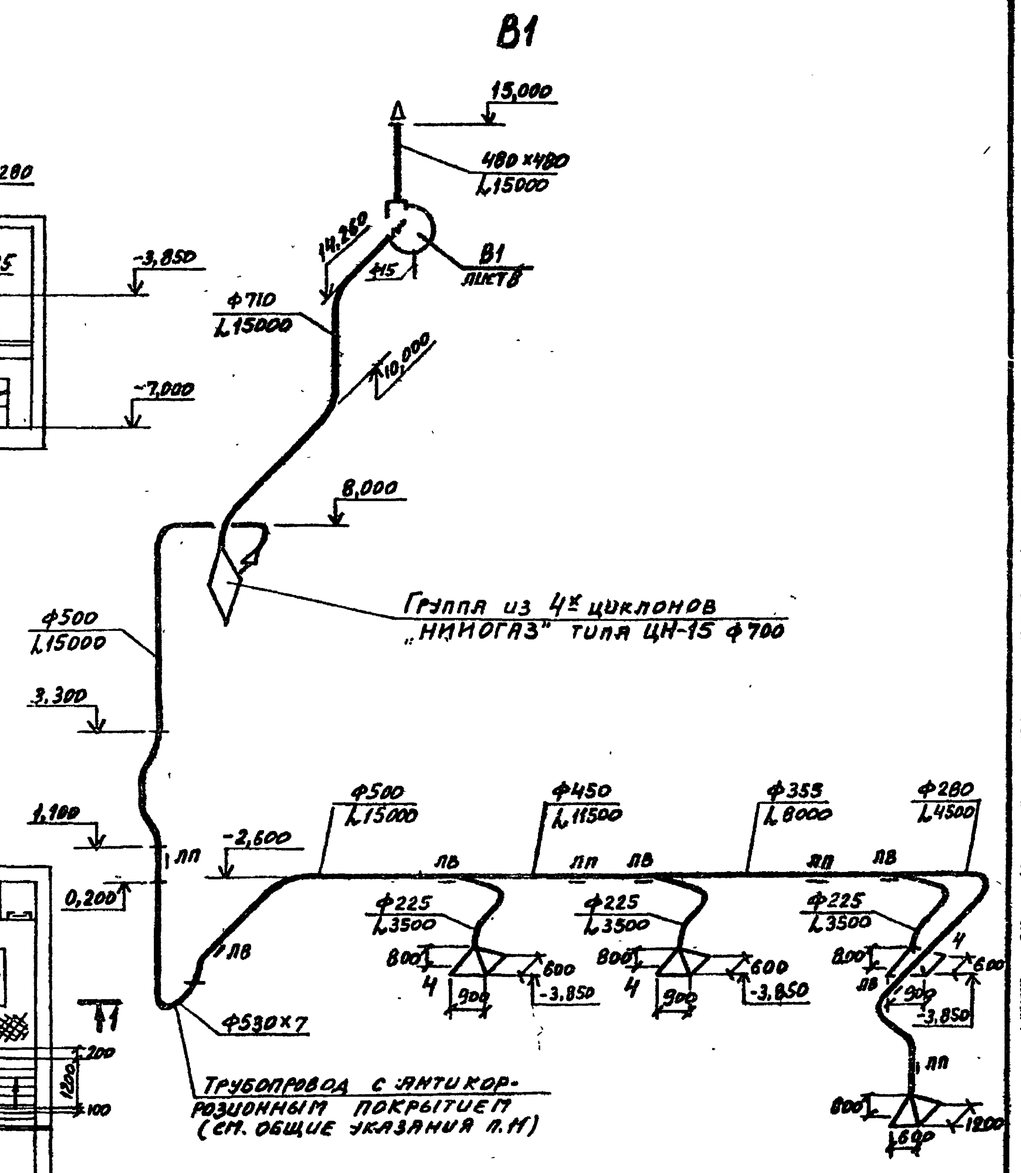

10198/5

ГИП	Туринский			ТП 708-43.89 ОВ	
Нач.отд.	Половнева		1.3.89	Межэтажный приемный пункт на один проходной путь для выгрузки заполнителей бетона из полувагонов.	
Н.контр.	Слободяник				
Гл.спец.	Шепильский				Стадия: Р; Лист: 3; Листов:
Зав.гр.	Слободяник				
Инж.I к.	Цсан				
Провер.	Слободяник			План на отметке -5,000. Разрез 1-1. Схема системы В1. Схема N 1	
Разраб.	Арсимченко				Харьковский Промстройниипроект
Рассчит.	Корчагин				

Привязан:

Инв. N:

25738-05 5

Альбом 5

Разрез 1-1

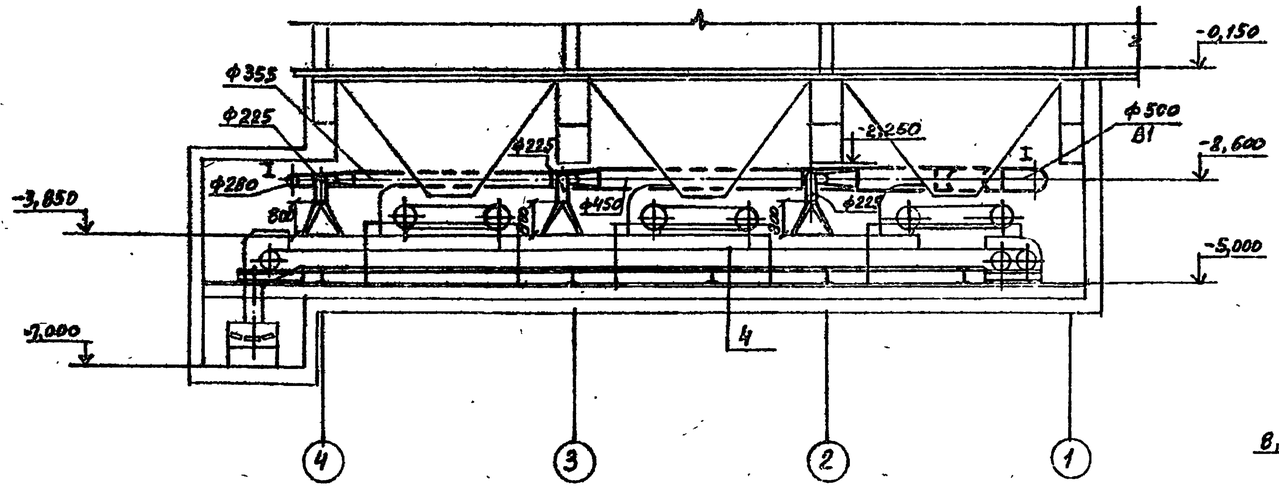

В1

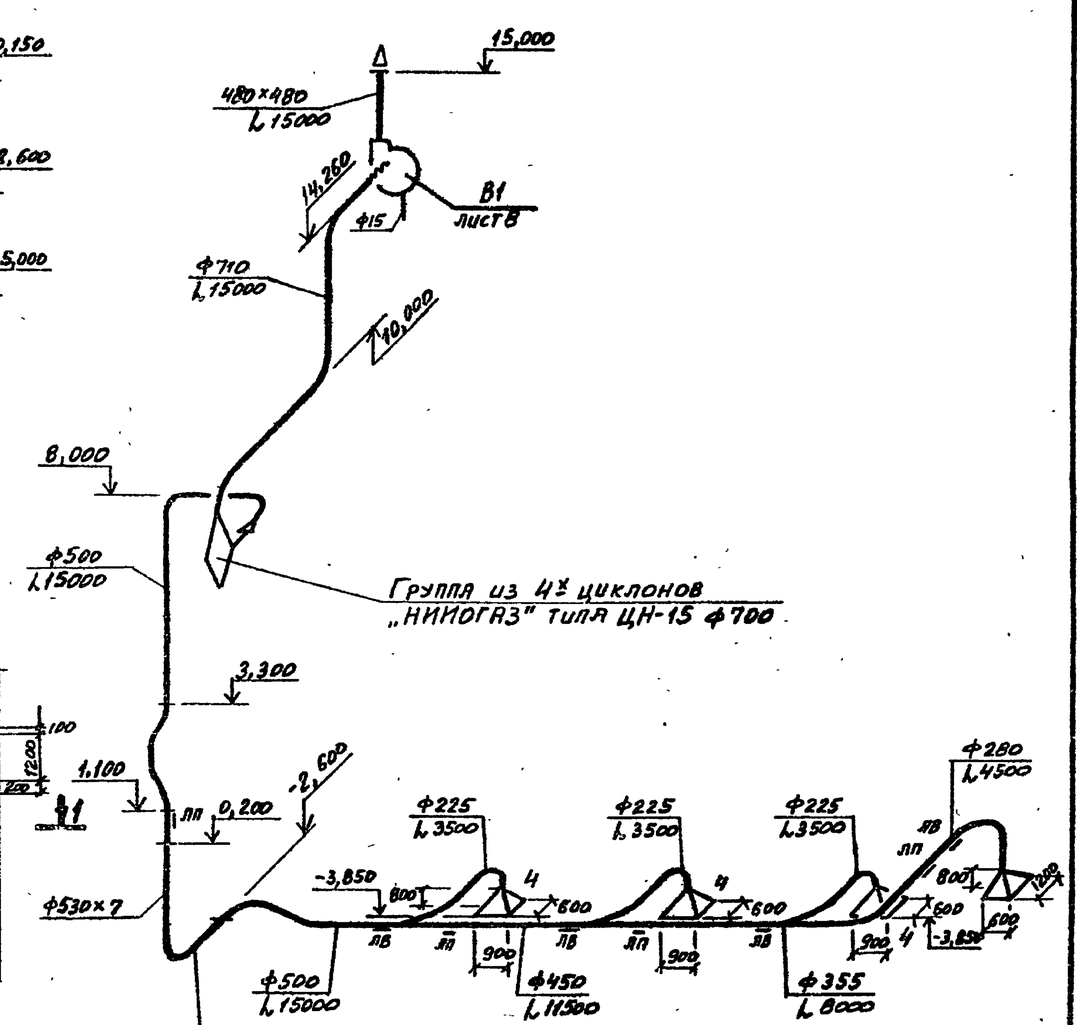

План на отметке -5,000

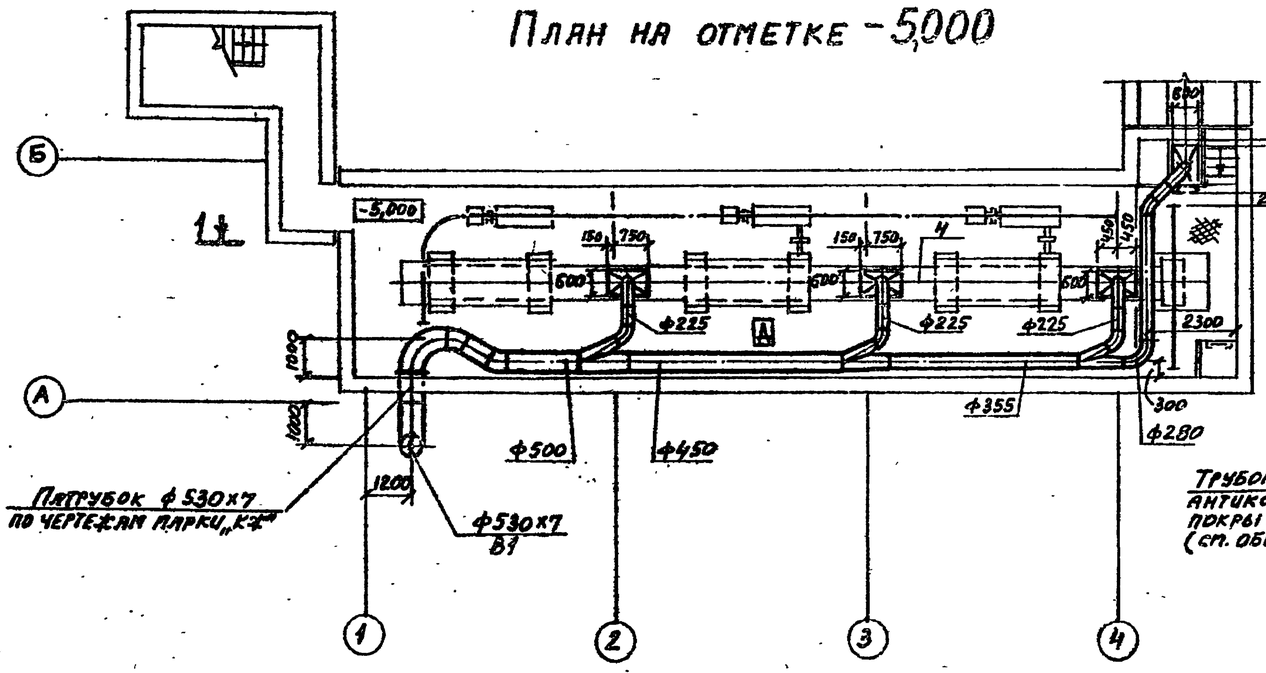

10198/5

ГИП	Туринский		ТП 708-43-89 ОВ		
Нач.отд.	Полоненко		Механизированный приемный пункт на один проходной путь для выгрузки заполнительного бетона из полувагонов		
Н.контр.	Свободина				
Гл.спец.	Шекшинский				
Зав.гр.	Свободина				
Инж.I к.	Искра			Стадия	Лист	Листов
Провер.	Свободина			Р	4	
Разраб.	Лисицына		План на отметке -5,000. Разрез 1-1. Схема системы В1. Схема №4	Харьковский Промстройниипроект		
Консульт.	Корнеева					

Привязан:

Инв. №

25738-05 6

Разрез 1-1

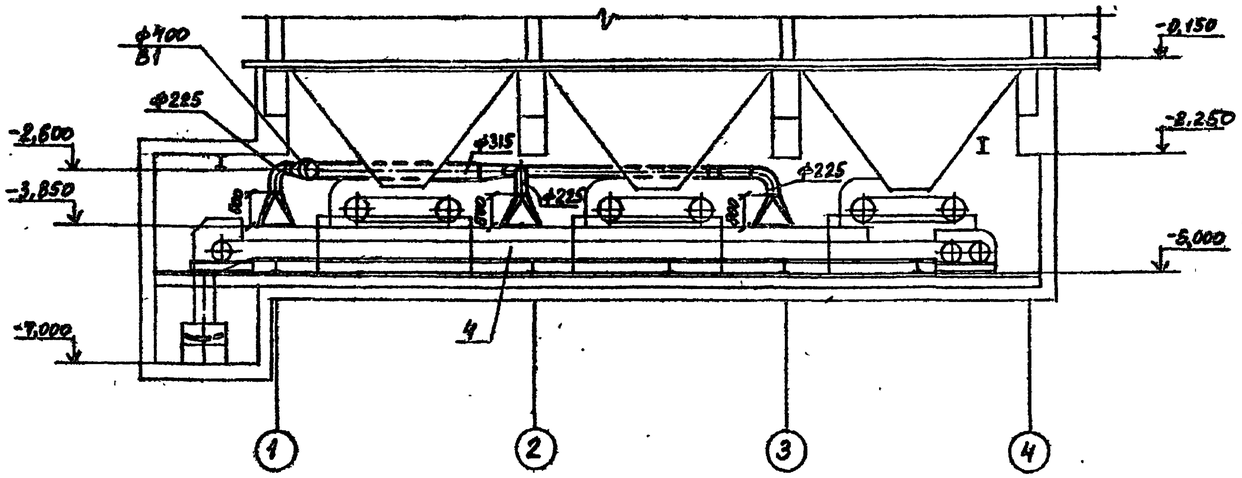

План на отметке -5,000

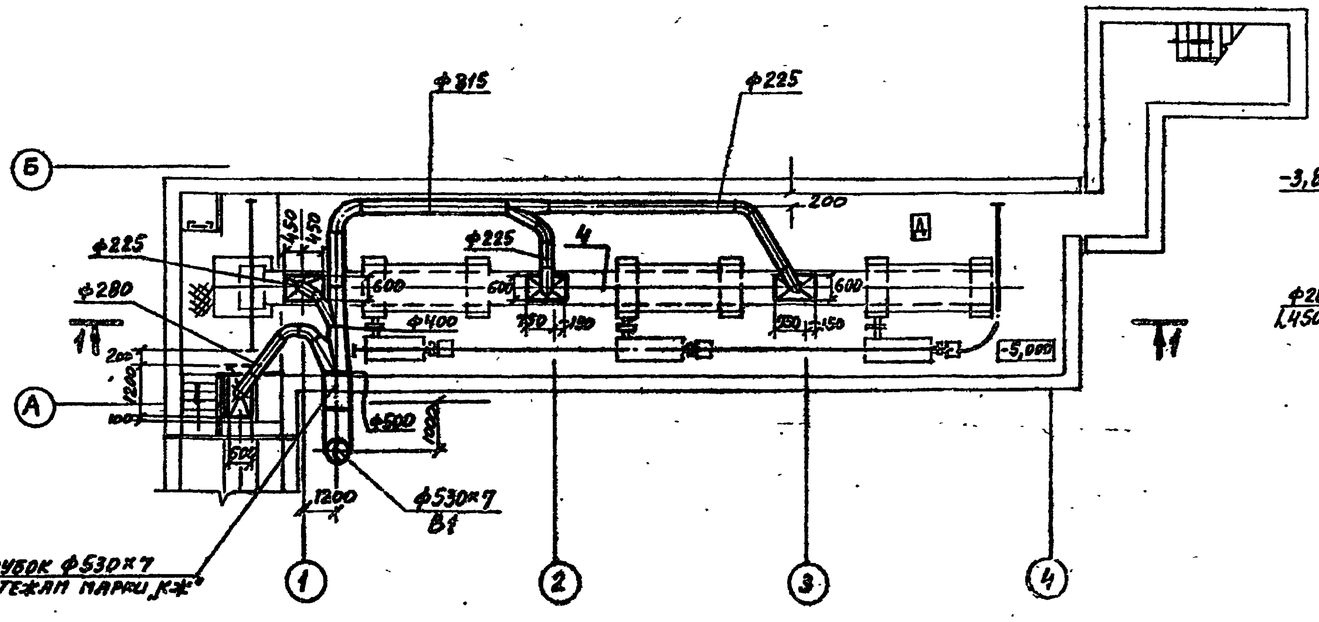

В1

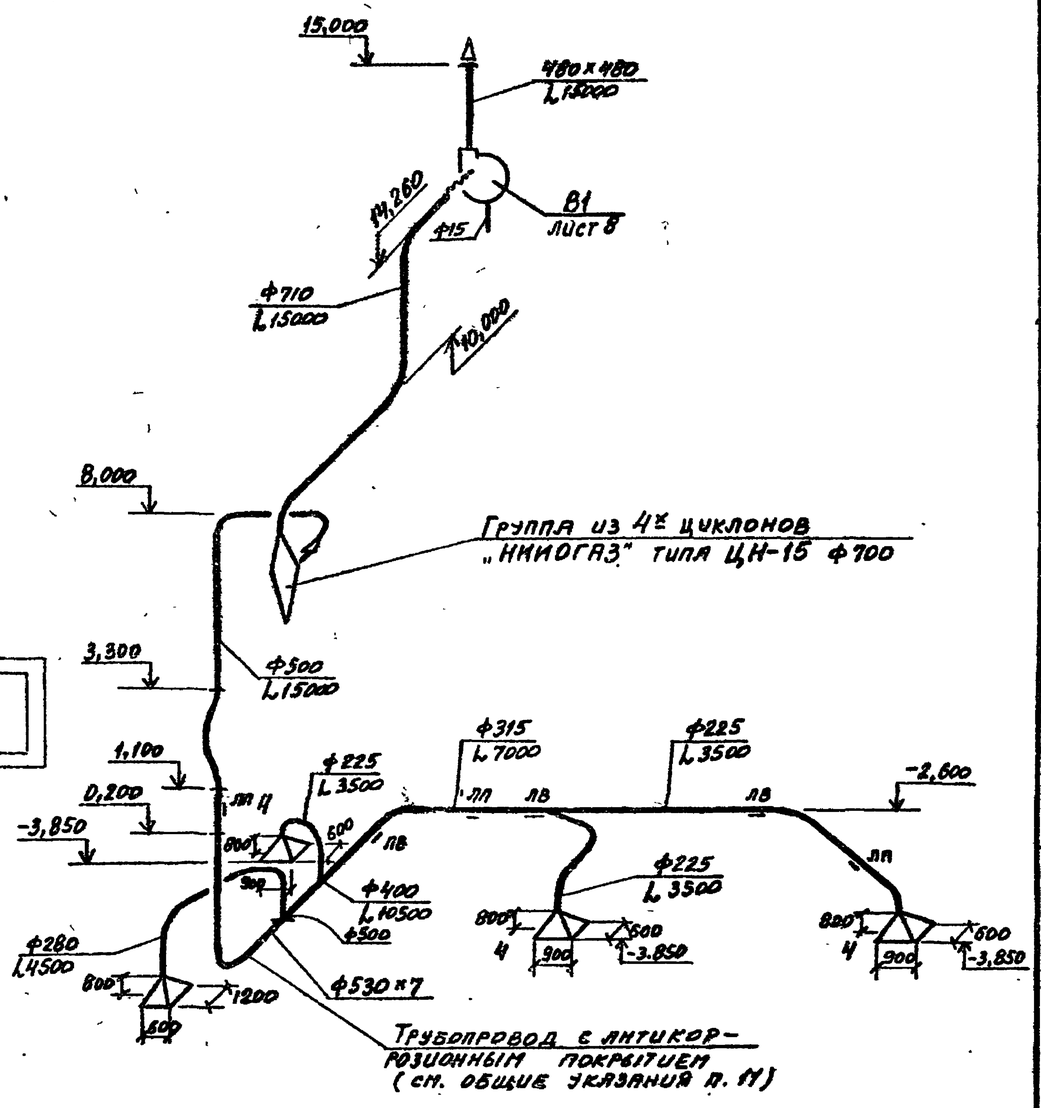

10198/5

				ТП 708-43.89 ОВ			
ГИП	Бринский			Механизированный приемный пункт на один проходной путь для выгрузки заполнителей бетона из полувагонов			
Нач.отд.	Поповнева						
Н.контр.	Слободянюк						
Гл.спец.	Шляпинский				Стадия	Лист	Листов
Зав.гр.	Слободянюк				Р	5	
Инж.I к.	Цскри						
Провер.	Слободянюк			План на отметке -5,000. Разрез 1-1. Система системы В1. Схема N3.	Харьковский Промстройниипроект		
Разраб.	Анциферова						
Рассчит.	Корчевная						

Привязан:

Инв. №

Инв. № подл. | Подпись и дата | Взамен инв. №

25738-05 7

Альбом 5

Разрез 1-1

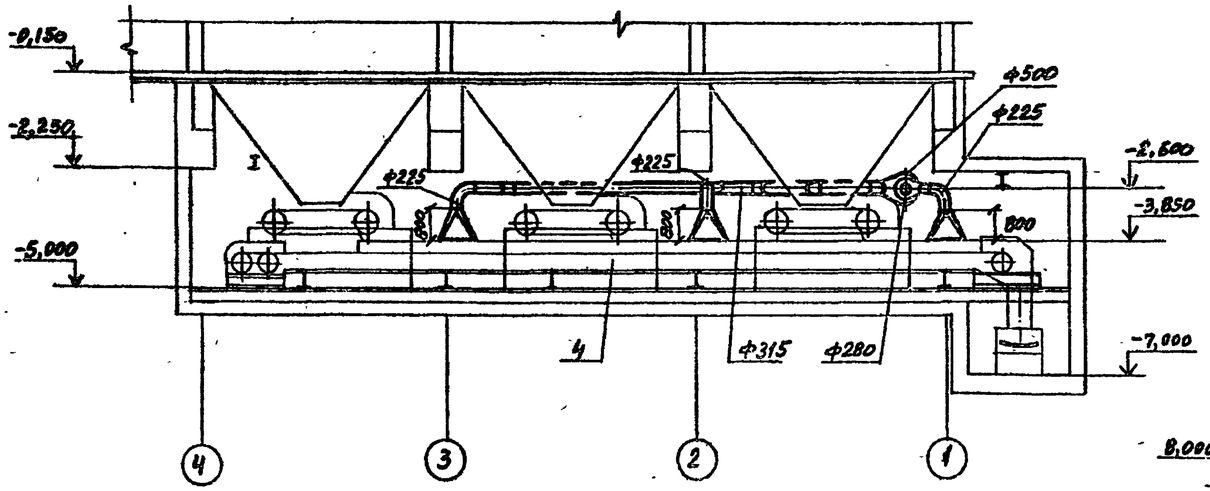

План на отметке -5,000

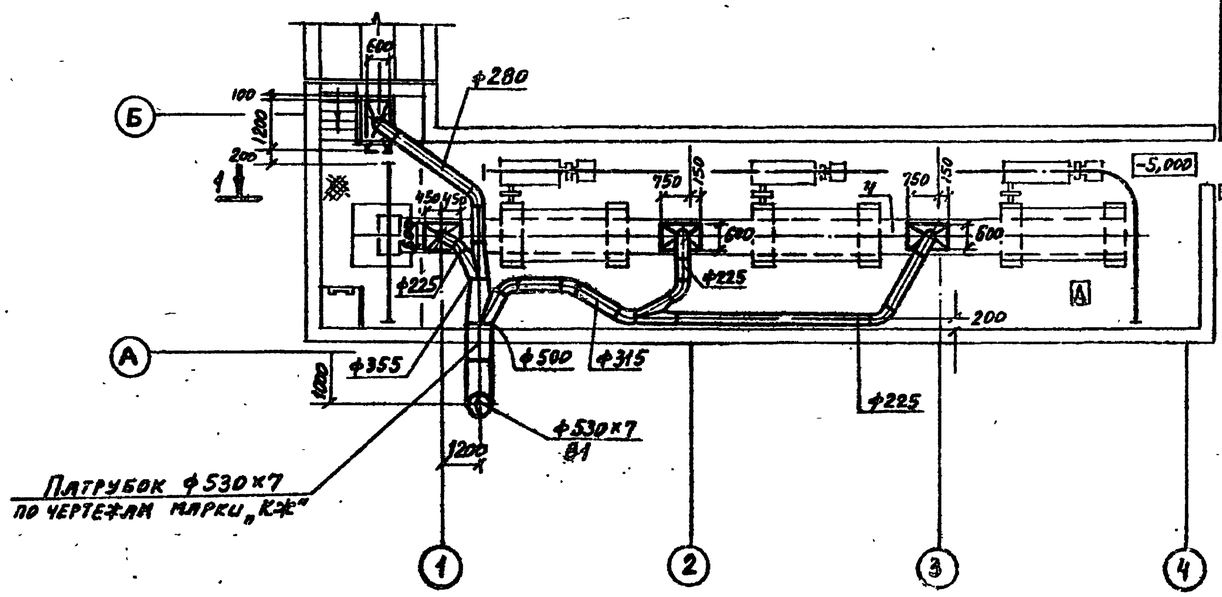

Патрубок Ф530×7 по чертежам марки „К"

В1

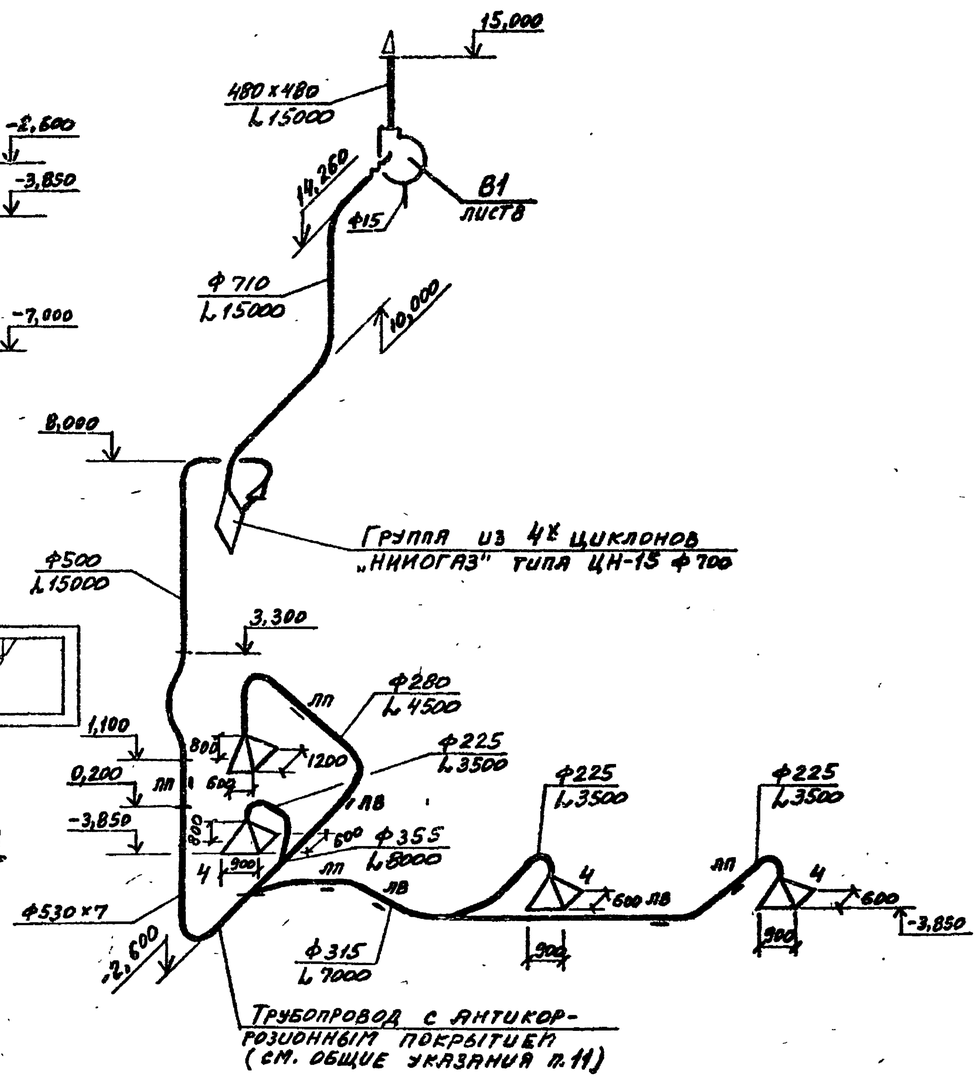

Трубопровод с антикоррозионным покрытием (см. общие указания п.11)

10198/5

ГИП	Гуринский		ТП 708-43.89	08
Нач.отд.	Пановченко		Механизированный приемный пункт на один проходящий путь для выгрузки заполнителей бетона из полувагонов.	
Н.контр.	Слободянин			
Гл.спец.	Шапшинский			Стадия: Р; Лист: 6; Листов:
Зав.гр.	Слободянин			
Инж.Ткп	Искра			
Провер.	Слободянин		План на отметке -5,000 Разрез 1-1 Схема системы В1. Схема N4	Харьковский промстройниипроект
Разраб.	Васильченко			
Рассчит.	Корчевная			

Привязан:

Инв. №

25738-05 8

Альбом 5

План на отметках 3,300; 3,980; 7,200

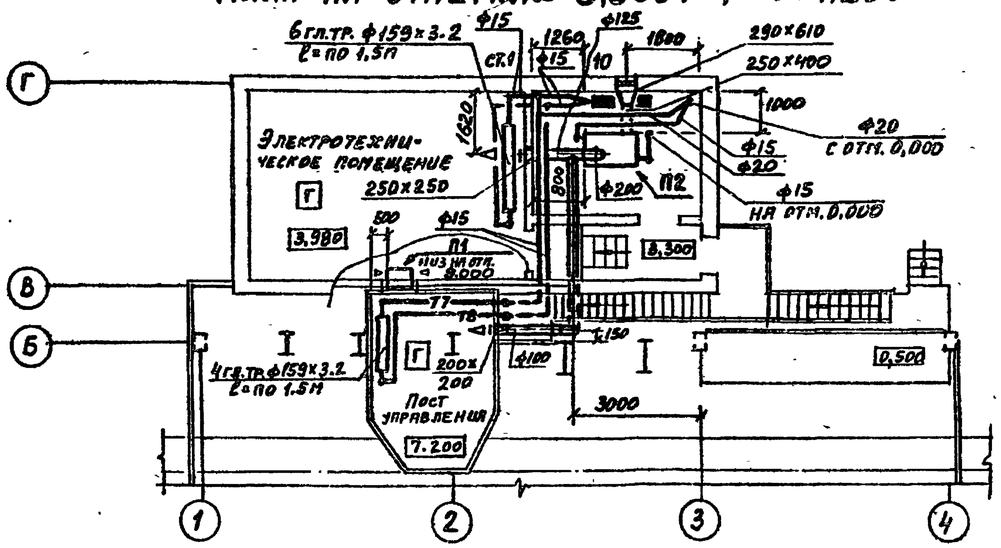

План на отметках -0,150; 13,200

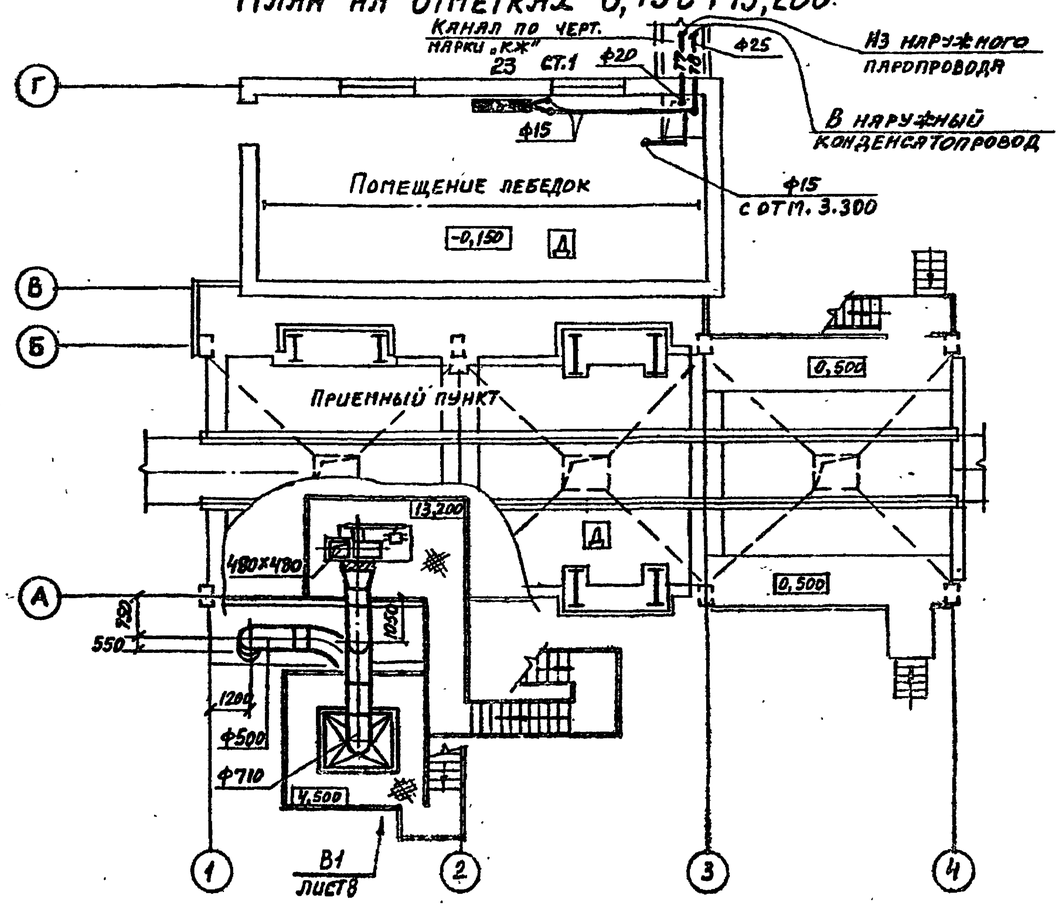

Система отопления и теплоснабжения установки

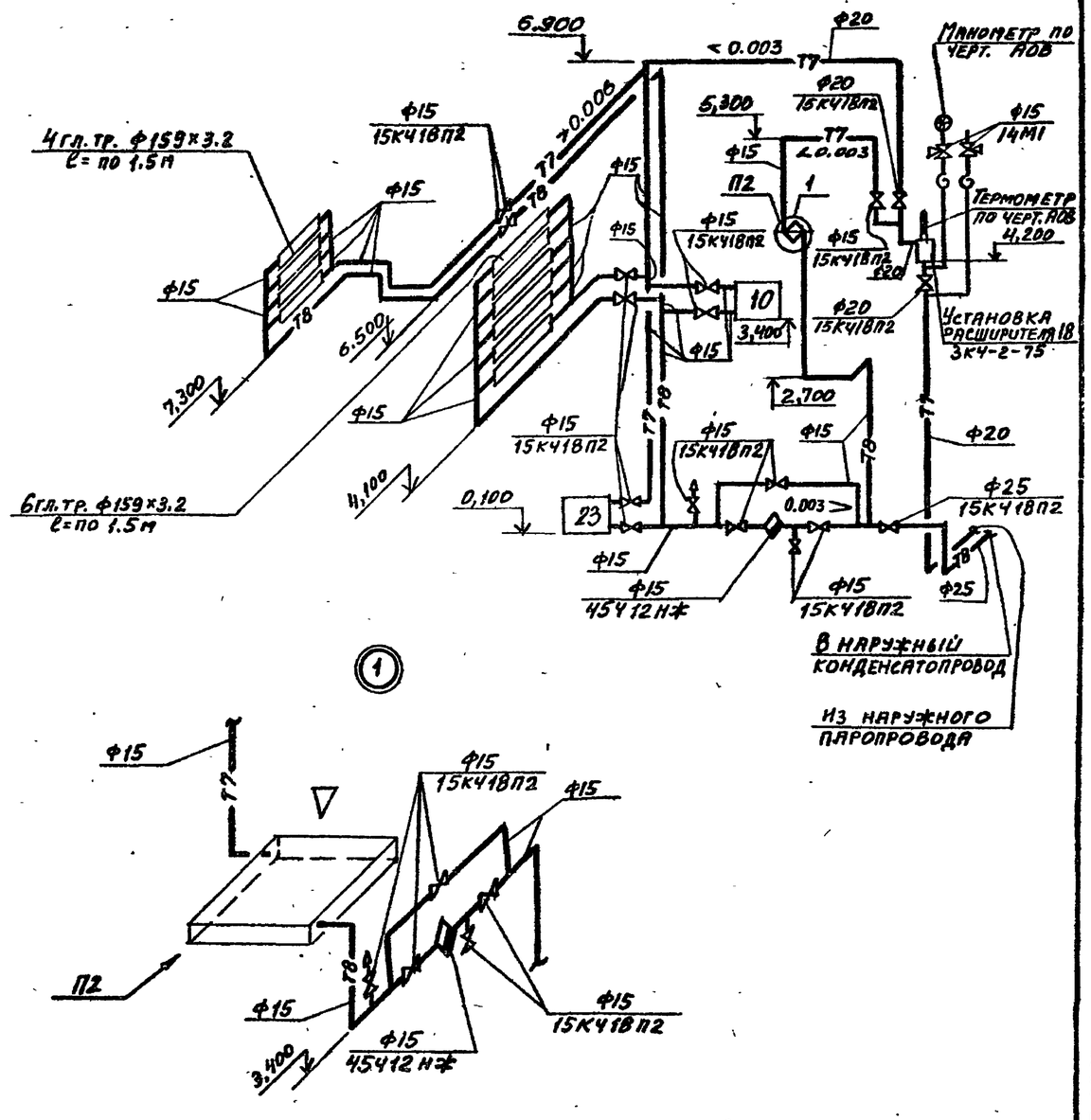

10198/5

ГИП	Туринский		ТП 708-43.89 ОВ	
Нач.отд.	Пономарев		Механизированный приемный пункт на один проходной путь для выгрузки заполнителей бетона из полувагонов.	
Н.контр.	Слободянюк			
Гл.спец.	Шляпинский			
Зав.гр.	Слободянюк			Стадия: Р; Лист: 7; Листов:
Инж.I к.	Оскин			
Провер.	Слободянюк		Планы на отметках -0,150; 3,300; 3,980; 7,200; 13,200. Схема системы отопления и теплоснабжения установки.	Харьковский Промстройниипроект
Разраб.	Власиченко			
Рассчит.	Корнеева			

Привязан:

Инв. №

25738-05 9

Альбом 5

План на отметках 0,000; 4,500; 13,200

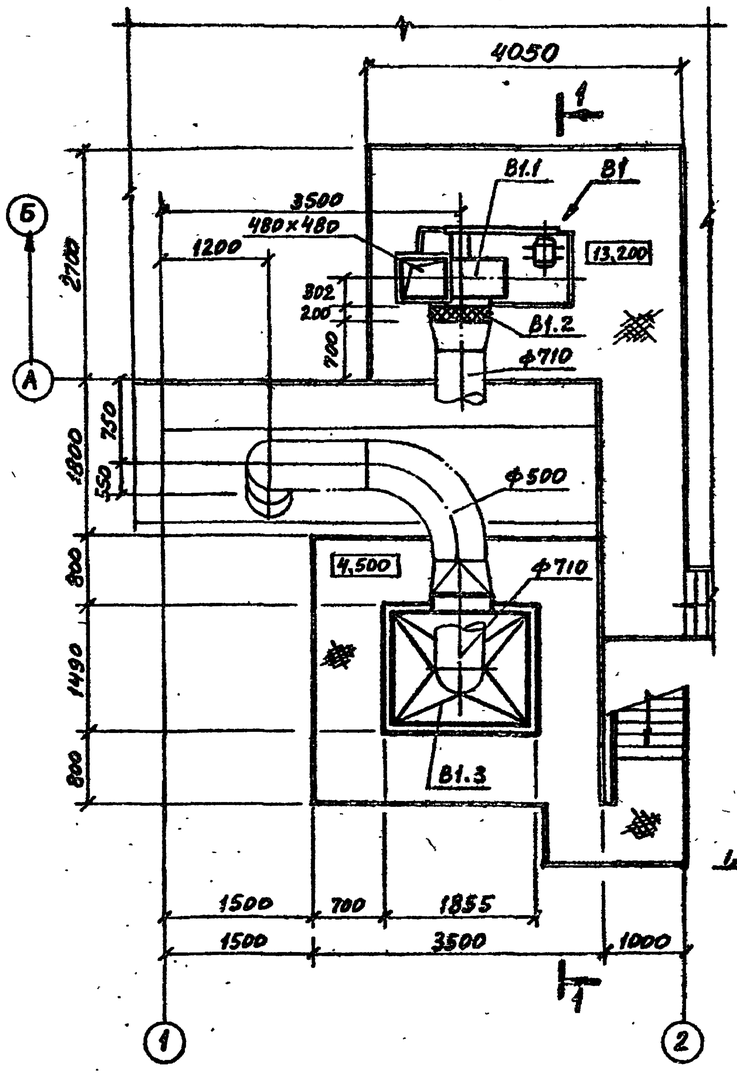

Разрез 1-1

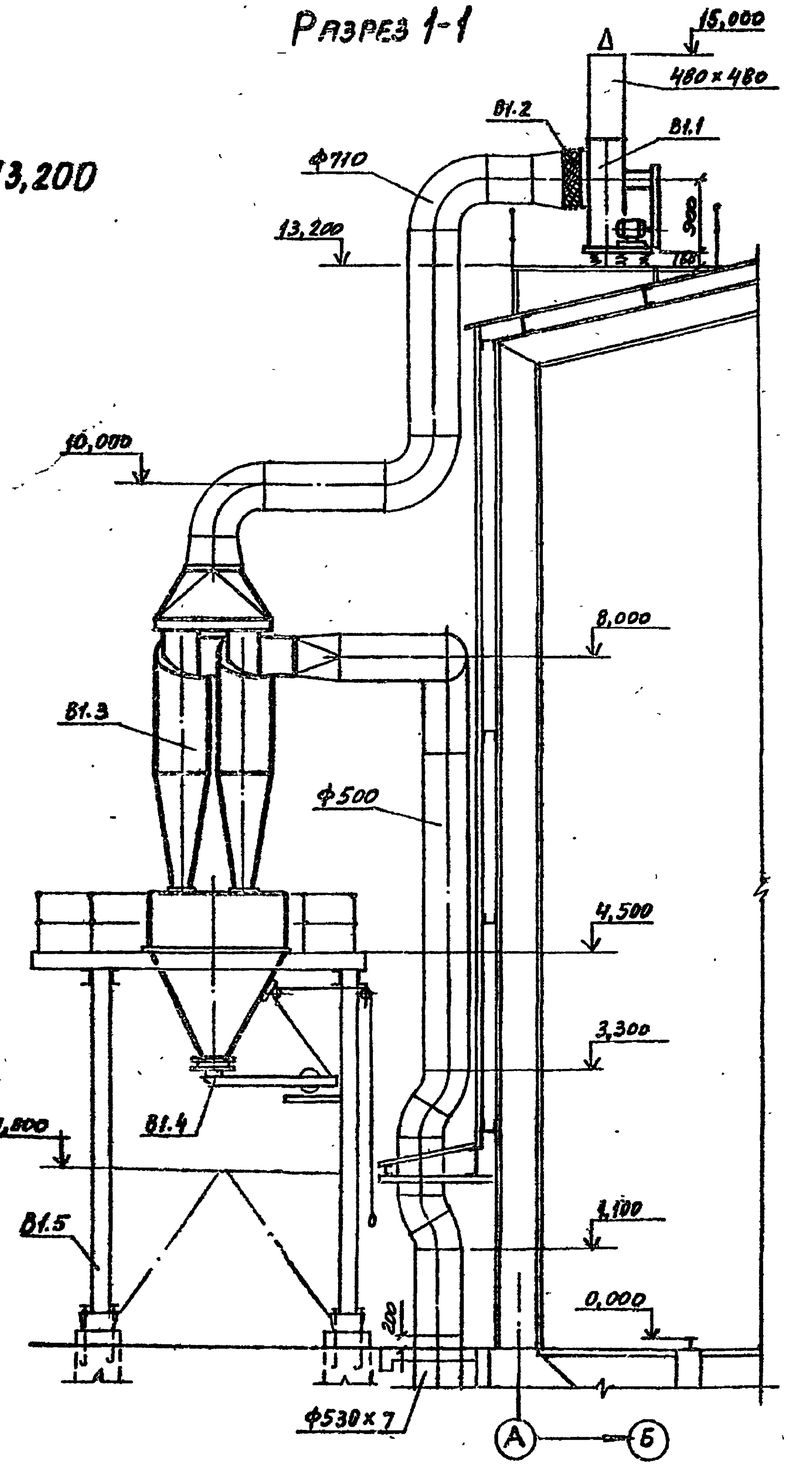

Спецификация отопительно-вентиляционных установок

Марка	Обозначение	Наименование	Кол.	Масса ед., кг	Примечание
		В1			
В1.1		Установка в составе:	1	1065	
		а) Вентилятор радиальный пылевой			
		В-Ц П6-45-8			
		исполнение 6,			
		положение ПрО°			
		б) Электродвигатель			
		4А200М4 N=37 кВт			
		1475 об/мин			
		в) виброизоляторы			
В1.2	5.904-38	Гибкая вставка			
		тип В.00.00-13	1		
В1.3		Группа из 4х циклонов „НИИОГАЗ"			
		типа ЦН-15 ф700			
		с пирамидальным			
		бункером и сборником, тип ЦН-15-700×4СП	1	2030	
В1.4	5.904-26 в. III	Затвор тип 1.3Т	1	62	
В1.5	по черт. марки „КМ"	Постамент	1		

10198/5

Привязан:

Инв. №

ГИП	Туринский			ТП 708-43.89 08
Н.отд.	Половнева		13.09	Механизированный приемный пункт на один проходной путь для выгрузки заполнителей бетона из полувагонов
Н.контр.	Слободянюк			
Гл.спец.	Шепильский			Стадия Р · Лист 8 · Листов
Зав.гр.	Слободянюк			
Инж.I к.	Искра			Установка В1.
Провер.	Слободянюк			Харьковский Промстройниипроект
Реценз.	Васильченко			

25738-05 10

Чистка для круглых воздуховодов. Эскиз.

Общий вид

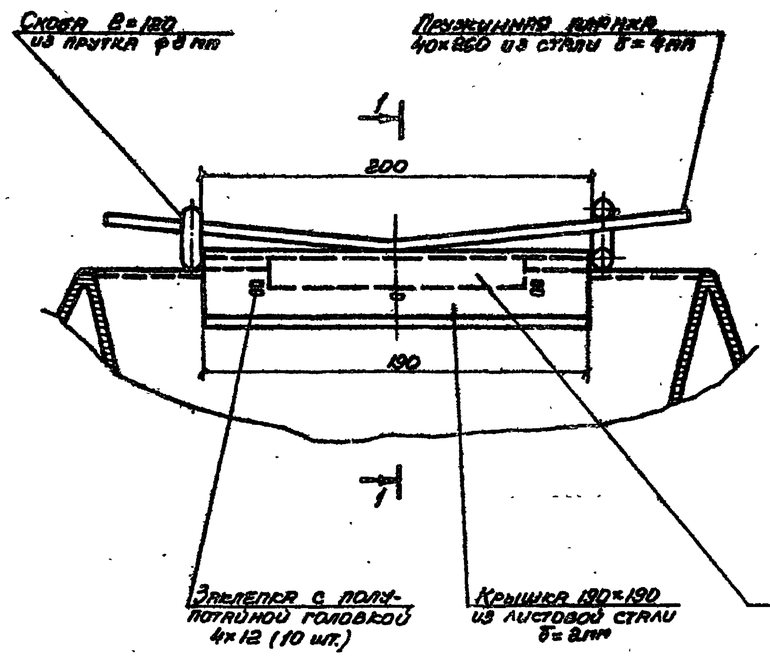

Разрез 1-1

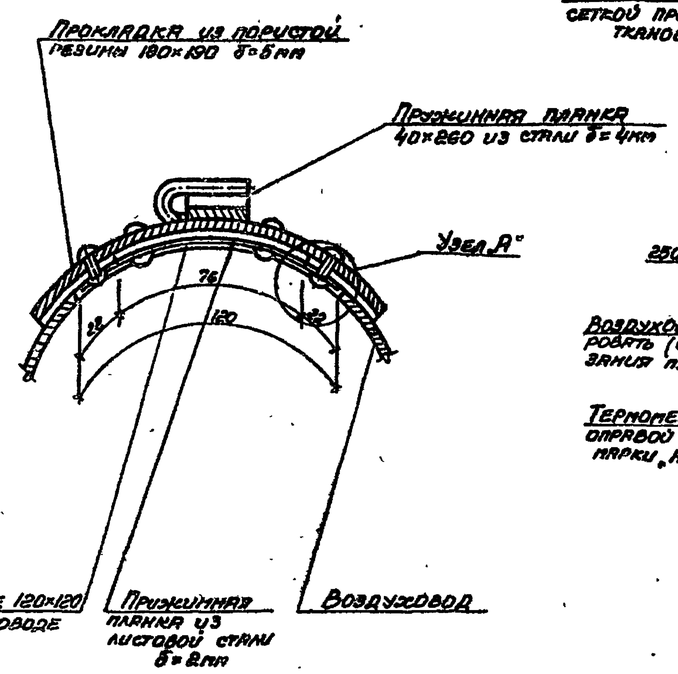

П2

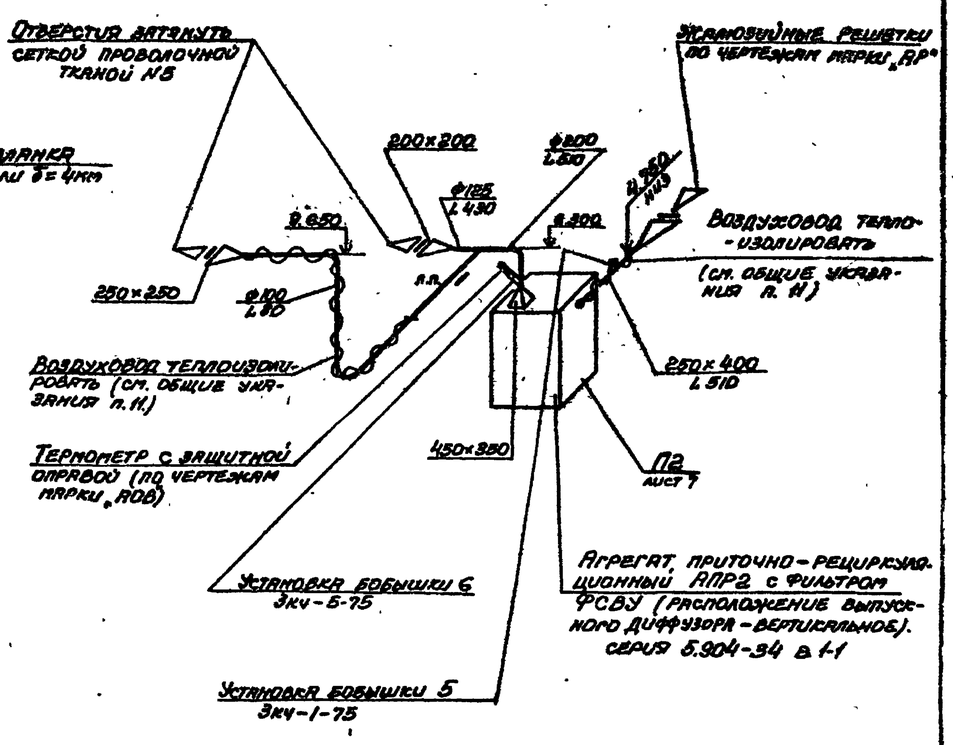

Узел „А"

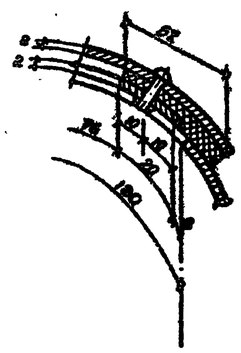

Деталь скобы

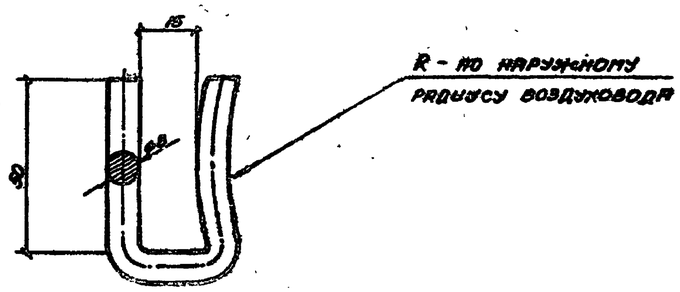

10198/5

ГИП	Бенкович			ТП 706-43.89			ОВ
Нач.отд.	Прыванова		1.89	Микрорайонный приемный пункт на один проходной путь для выгрузки заполнителей бетона из полувагонов			
Н.контр.	Сороковик						
Гл.спец.	Ирмынский				Стадия	Лист	Листов
Зав.пр.	Сороковик				Р	9	
Инж.I кат.	Ильев						
Проверил	Сороковик			Чистка для круглых воздуховодов. Эскиз. Схема системы П2.	Харьковский Промстройниипроект		
Разраб.	Гурьева						
Рассмот.	Коченкова						

Привязан:

Инв. №

25738-05 11

Общие указания.

1. Рабочая документация разработана на основании:
- технологического задания института Промтрансниипроект г. Москва;
- архитектурно-строительных чертежей Харьковского Промстройниипроекта;
- технического проекта, выполненного институтом Харьковский Промстройниипроект;
- строительных норм и правил СНиП 2.04.01-85
2. Подключение производственного водопровода и производственной канализации механизированного приемного пункта предусматривается к одноименным сетям предприятия, на котором намечено строительство механизированного приемного пункта. Наружные сети обеспечивают всех потребителей расходами и напорами.
3. В здании запроектированы следующие сети:
   а) производственный водопровод
   б) производственная канализация (напорная)
4. Производственный водопровод запроектирован для нужд гидрообеспыливания ямы пересыпки и влажной уборки пола. Расчетный расход на гидрообеспыливание 0,28 л/сек (4 форсунки по 0.07 л/сек). Потребный напор на вводе 25 м.
5. Гидрообеспыливание работает при пересыпке с лк №1 на лк №8.
Управление подачей воды - автоматическое с помощью электромагнитных вентилей марки 15кч 888р СВМ Ду 25 мм.
6. Давление у манометра перед форсункой гидрообеспыливания отрегулировать до 2 Ати.
7. Производственная канализация запроектирована для удаления случайных вод из заглубленной части сооружения, для чего предусмотрены лотки и насосная установка с зумпфом. Работа насоса автоматическая в зависимости от уровней воды в приямке. Лотки и приямки смотрите чертежи марки КЖ-01.
8. Ввод производственного водопровода и выпуск производственной канализации предусматриваются по галереи наклонного конвейера №2 и выполняются при проектировании этой галереи.
9. На зимнее время системы водопровода и канализации необходимо опорожнять.
10. При привязке проекта:
   а) откорректировать направление вводов водопровода и выпусков канализации и определить их отметки;
   б) при наличии в воде производственного водопровода механических примесей более 50 мг/л, на вводе установить сетчатые фильтры.
11. Мероприятия наружного пожаротушения выполняются при привязке проекта.

Ведомость чертежей основного комплекта

Лист	Наименование	Примечание
1	Общие данные	
2	Планы на отм. -5.000; -4.000. Разрез 1-1. Схемы системы В3. Схемы №1; №2	
3	Планы на отм. -5.000; -4.000. Разрез 1-1. Схемы системы В3. Схемы №3; №4.	
4	Установки системы 1КЗН; 2КЗН	
5	Установки системы 3КЗН; 4КЗН	
6	Схемы системы КЗН. Схемы №1÷№4	
7	Эскиз форсунки для гидрообеспыливания с соплом ф 2.5 мм	

Ведомость ссылочных и прилагаемых документов

Обозначение	Наименование	Примечание
Прилагаемые документы		
т.п. 408-43.89 ВК.СО	Спецификация оборудования	
т.п. 408-43.89 ВК.ВМ	Ведомость потребности в материалах	

Основные показатели по чертежам водопровода и канализации

Наименование системы	Потребный напор на вводе	Расчетный расход				Установленная мощность электродвигателя кВт	Примечание
		м³/сут	м³/ч	л/с	при пожаре		
Производственный водопровод	25	6.0	1.0	0,28			
Производственная канализация (напорная)	–		8.0			4,0	Расход дан по производительности насоса

10198/5

Привязан:

ТП 408-43.89 ВК

Механизированный приемный пункт на один проходной путь для выгрузки заполнителей бетона из полувагонов

Стадия	Лист	Листов
Р	1	7

Общие данные

ХАРЬКОВСКИЙ ПРОМСТРОЙНИИПРОЕКТ

ГИП	Тарнинский	
Нач.отд.	Поповнева	
Н.контр.	Кузьмина	
Гл.спец.	Ильин	
Зав.пр.	Кузьмина	
Инж.I кат.	Давыдова	
Проверил	Кузьмина	
Разраб.	Давыдова	
Рассчит.	Давыдова	

25738-05 12

Согласовано с Промтрансниипроектом г. Москва, письмо №316 от 9.06.89г.

Согласовано: ГП. Об. Усов; ГП. ВР Малтонка; ГП. ЭСН Иванов

Инв. № подл. | Подпись и дата | Взам. инв. №

Настоящая часть проекта разработана в соответствии с действующими нормами и правилами, предусматривает мероприятия, обеспечивающие взрывную, взрывопожарную и пожарную безопасность при эксплуатации здания.

Главный инженер проекта /Тарнинский/

Условные обозначения

Обозначение	Наименование
—✳—	Форсунка гидрообеспыливания
	Манометр
	Вентиль с электромагнитным приводом
—КЗН—	Производственная канализация (напорная)

Альбом 5

План на отм. -3.000
Схема №1

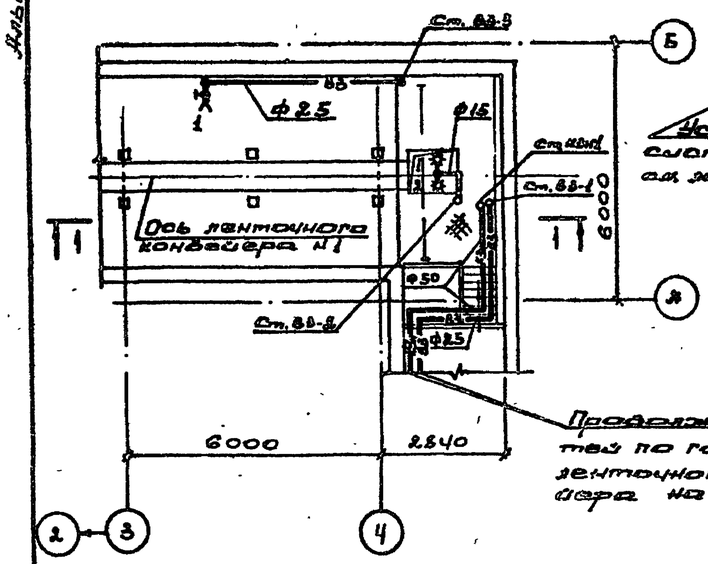

План на отм. -4.000
Схема №1

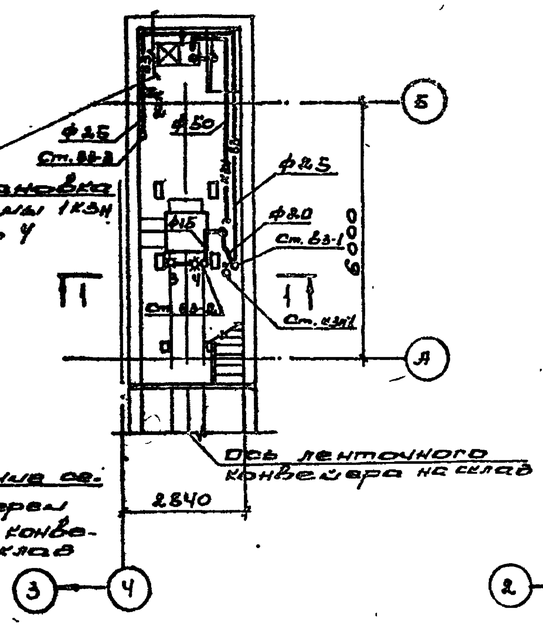

План на отм. -5.000
Схема №2

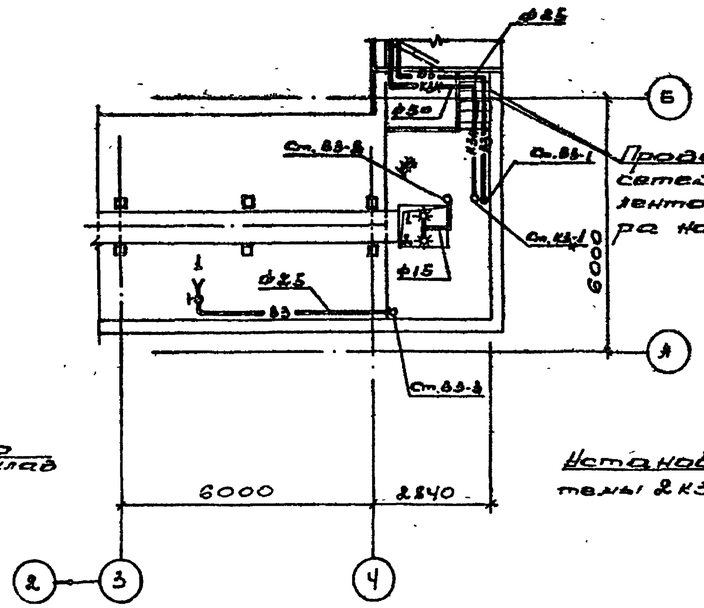

План на отм. -4.000
Схема №2

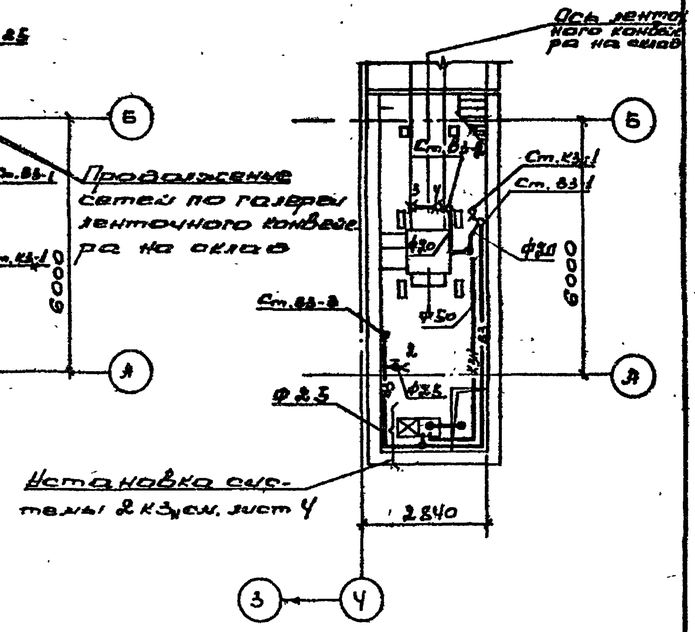

Разрез 1-1
Схема №1

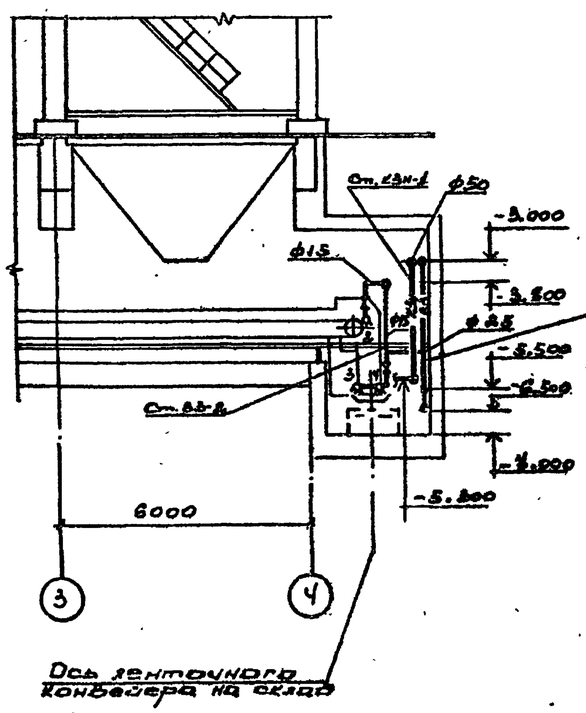

ВЗ
Схема №1

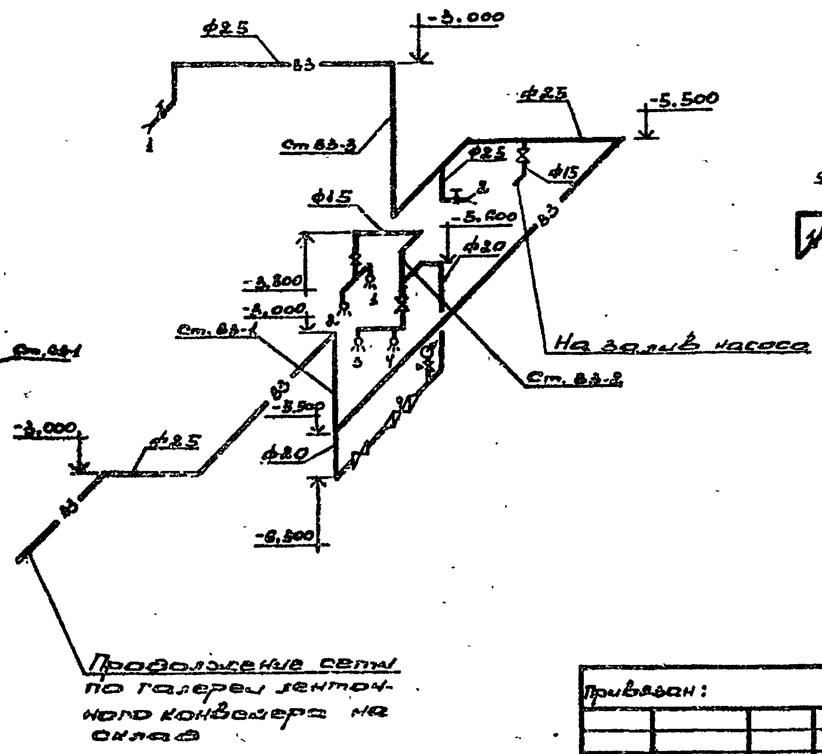

ВЗ
Схема №2

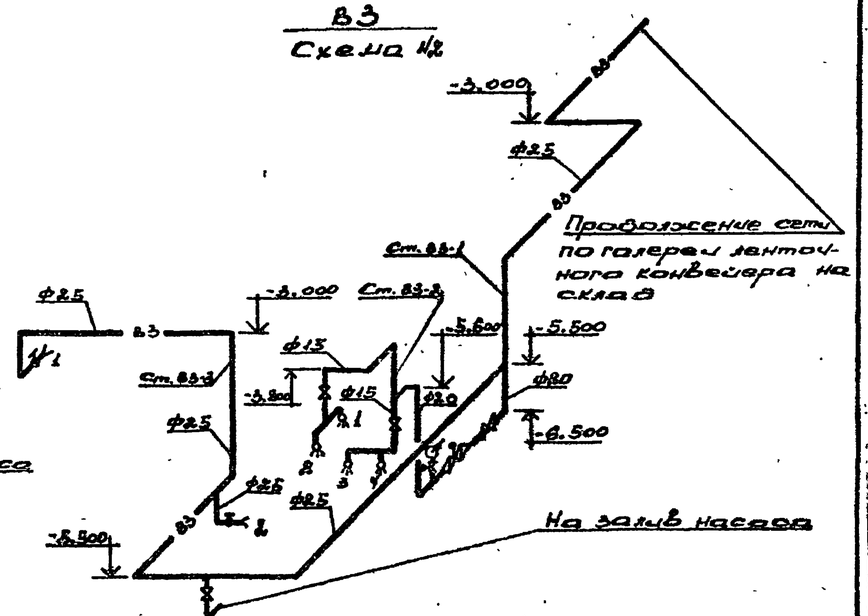

10198/5

				ТП 408-43.89			ВК	
Нач. отд.	Поповнев			Механизированный приемный пункт на один приводной путь для выгрузки заполнителей бетона из полувагонов				
Н. контр.	Кузьмина							
Гл. спец.	Шмаин							
Зав. пр.	Кузьмина							
Инж. I кат.	Давыдов				Стадия	Лист	Листов	
Проверил	Кузьмина				Р	2		
Разраб.	Давыдов			Планы на отм. -5.000; -4.000 Разрез 1-1. Схемы установки Схемы №1; №2	ХАРЬКОВСКИЙ ПРОМСТРОЙНИИПРОЕКТ			
Согласов.	Давыдов							

Привязан:

Инв. №

Инв. № подл. | Подпись и дата | Взам. инв. №

25738-05 13

План на отм. -5,000
Схема №3

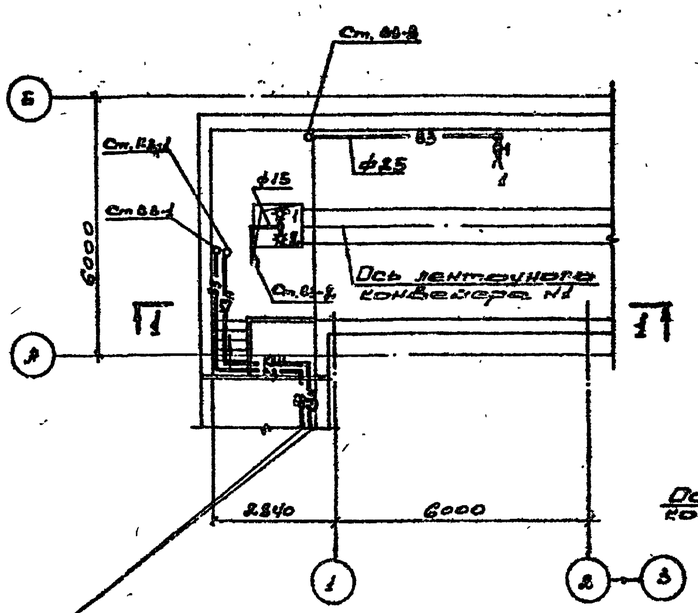

Проволоскение сетей по галереи ленточного конвейера на склад

План на отм. -4,000
Схема №3

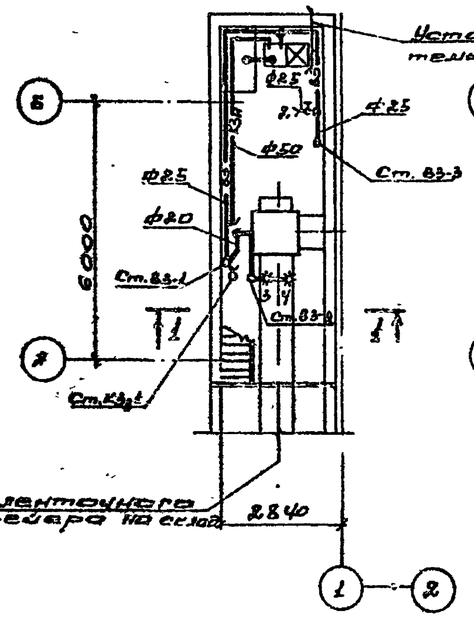

План на отм. -5,000
Схема №4

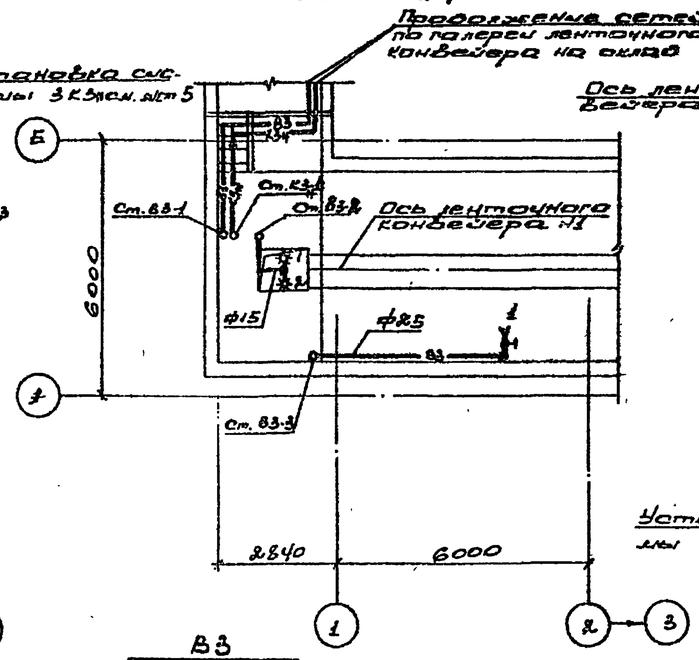

План на отм. -4,000
Схема №4

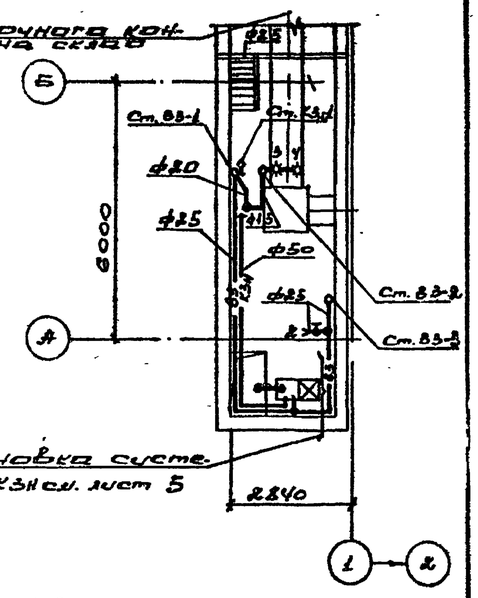

Разрез 1-1
Схема №3

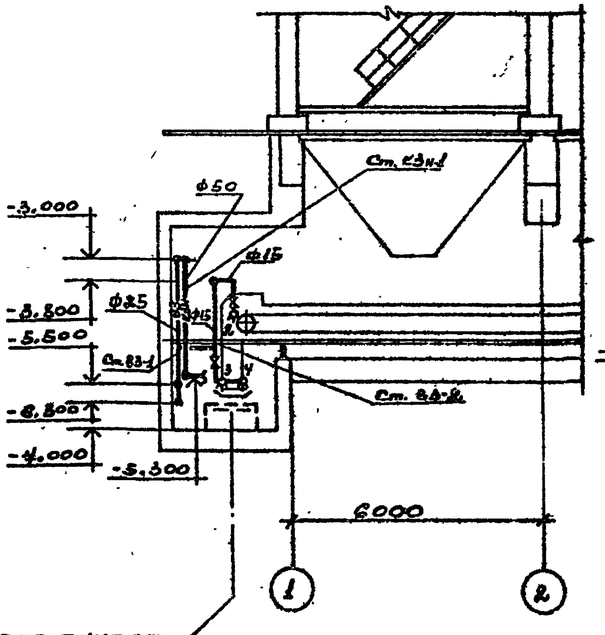

Ось ленточного конвейера на склад

В3
Схема №3

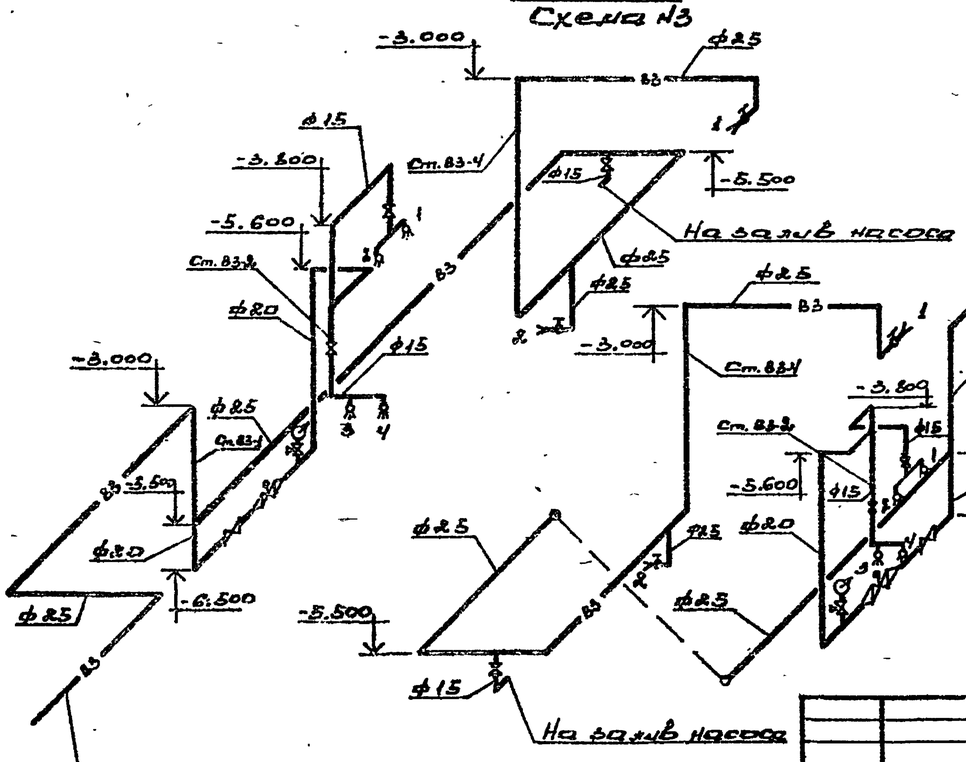

Проволоскение сети по галереи ленточного конвейера на склад

В3
Схема №4

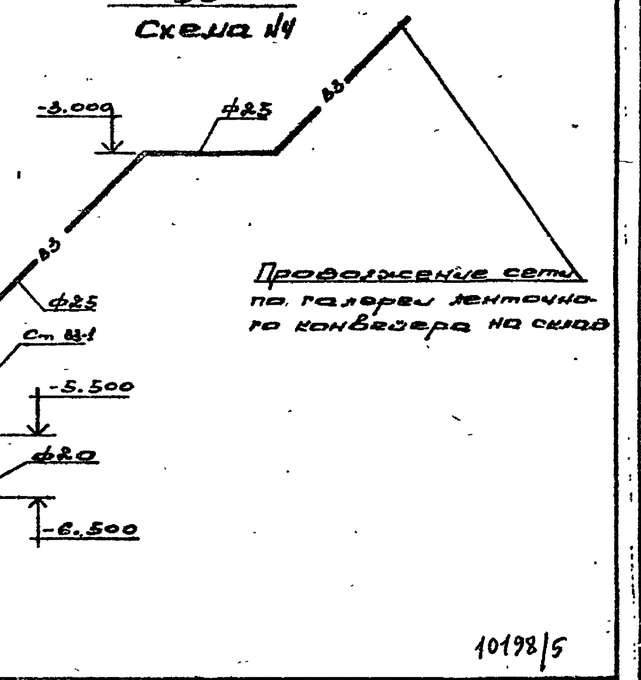

Проволоскение сети по галереи ленточного конвейера на склад

10198/5

Нач. отд.	Половнев			ТП 408-43.89			ВК
Н. контр.	Кушынин			Механизированный приемный бункер на один проходной путь для выгрузки заполнителей бетона из полувагонов			
Гл. спец.	Иткин				Стадия	Лист	Листов
Зав. гр.	Кушынин				Р	3	
Инж. I кат.	Давыдов			Планы на отм. -5,000; -4,000 Разрез 1-1. Схемы систем В3 Схемы №3; №4	ХАРЬКОВСКИЙ ПРОМСТРОЙНИИПРОЕКТ		
Проверил	Кушынин						
Разраб.	Давыдов						
Рассмотр.	Давыдов						

Привязан:

Инв. №

Инв. № подл. | Подпись и дата | Взам. инв. №

25738-05 14

Альбом 5

Установка системы 1КЗн

План

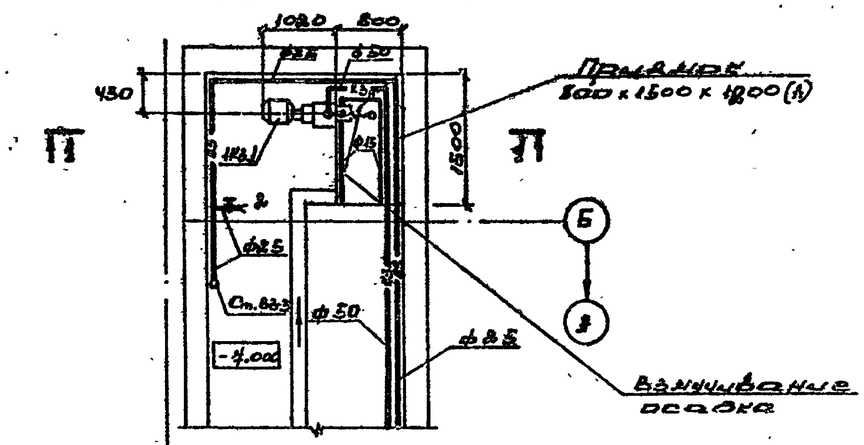

Деталь взмучивания осадка

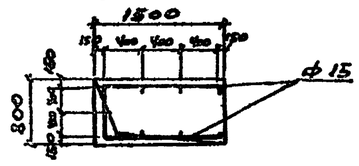

Разрез 1-1

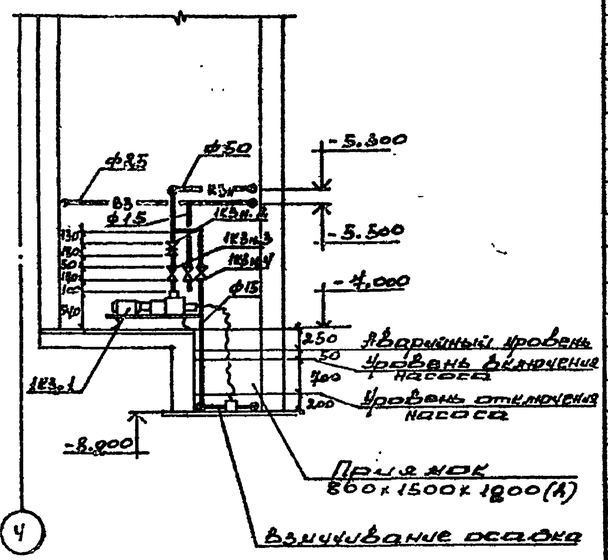

Установка системы 2КЗн

План

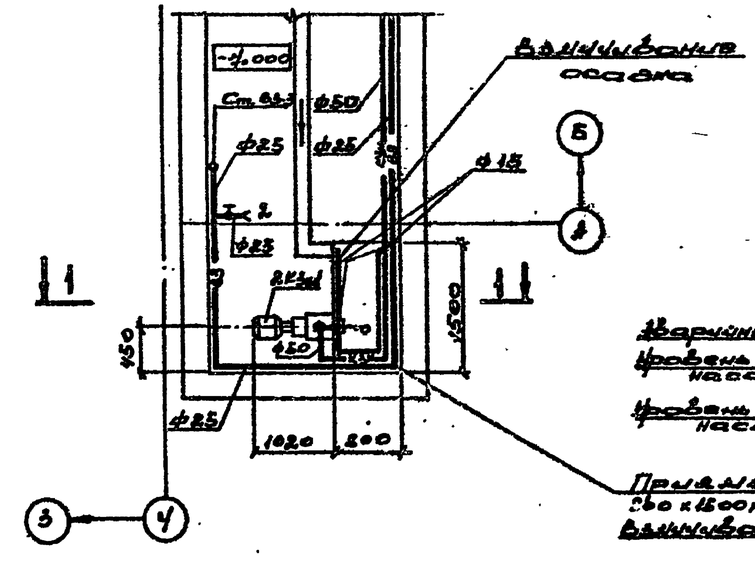

Разрез 1-1

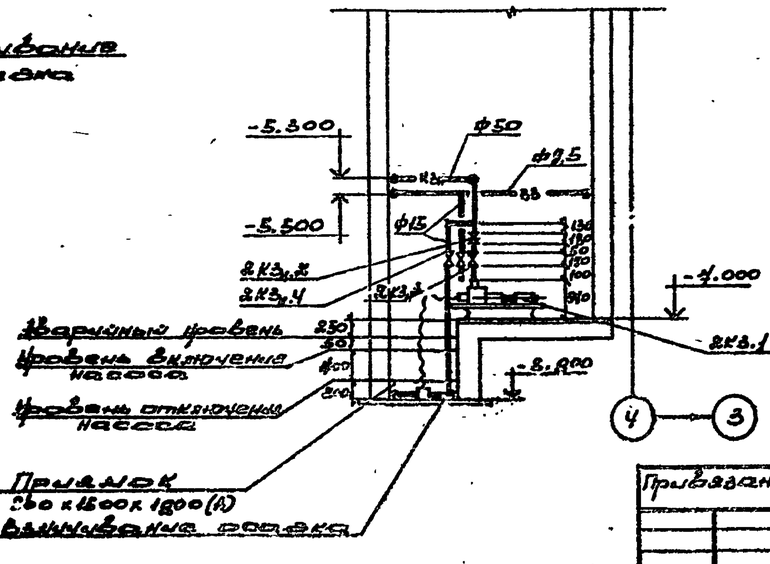

Спецификация установок систем водопровода и канализации

Марка поз.	Обозначение	Наименование	Кол.	Масса ед. кг	Примечание
		1КЗн (схема №1)			
1КЗн.1	Кусинский маш.	Насос центро-			
	достроительный	бежный НЦС-3			
	завод	Q=8м³/час, H=21.4м			
		с электродвига-			
		телем 4А100S2			
		N=4квт, n=3000об/мин	2	150	
1КЗн.2	Семипалатинский	Задвижка кли-			
	арматурный	новая с невыд-			
		вижным штиндо-			
		лем 30ч4нбрз ф50	1	23.1	
1КЗн.3	П.О. „Кролевец-	Клапан обратный			
	промарматура"	поворотный			
		фланцевый			
		19ч21р ф50	1	9.13	
1КЗн.4	П.О. „Кролевец-	Вентиль запор-			
	промарматура"	ный муфтовый			
		15ч41брз ф15	1	0.4	
		2КЗн (схема №2)			
2КЗн.1	Кусинский маш-	Насос центро-			
	достроительный	бежный НЦС-3			
	завод	Q=8м³/час, H=21.4м			
		с электродвига-			
		телем 4А100S2			
		N=4квт, n=3000об/мин	2	150	
2КЗн.2	Семипалатин-	Задвижка кли-			
	ский арматурный	новая с невыд-			
		вижным штинде-			
		лем 30ч4нбрз ф50	1	23.1	
2КЗн.3	П.О. „Кролевец-	Клапан обратный			
	промарматура"	поворотный			
		фланцевый 19ч21р			
		ф 50	1	9.13	
2КЗн.4	П.О. „Кролевец-	Вентиль запор-			
	промарматура"	ный муфтовый			
		15ч41брз ф15	1	0.4	

10198/5

Привязан:

Нач. отд.	Половинко		
Н. контр.	Кушынский		
Гл. спец.	Итекин		
Зав. гр.	Кушынский		
Инж. I кат.	Навыводова		
Проверил	Кушынский		
Разраб.	Навыводова		
Рабочий	Навыводова		

ТП 408-43.89 ВК

Механизированный приемный пункт на один проходной путь для выгрузки заполнителей бетона из полувагонов

Стадия	Лист	Листов
Р	4	

Установки системы 1КЗн, 2КЗн

ХАРЬКОВСКИЙ ПРОМСТРОЙНИИПРОЕКТ

Альбом 5

Установка системы 3КЗН

План

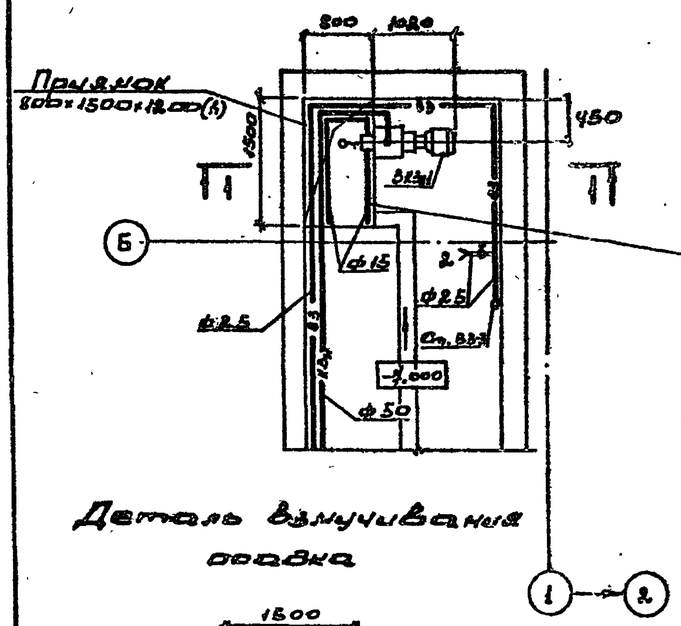

Разрез 1-1

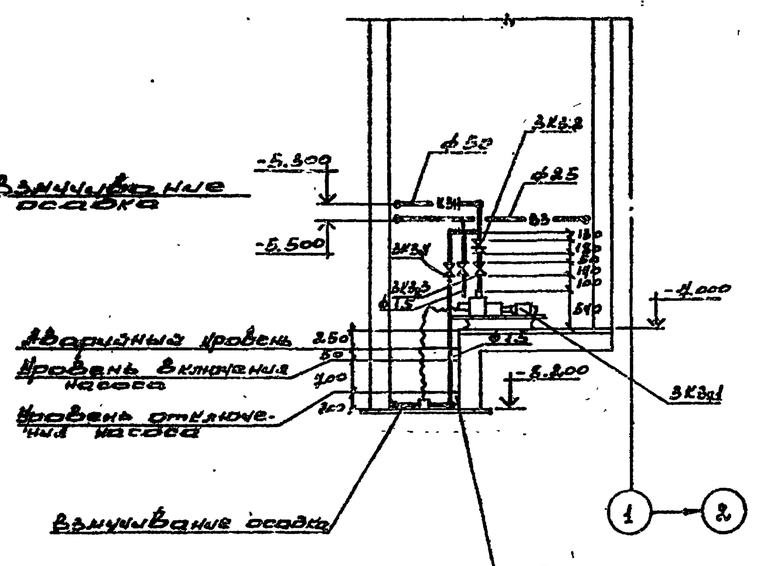

Деталь взмучивания осадка

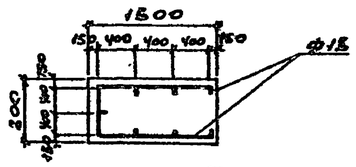

Установка системы 4КЗН

План

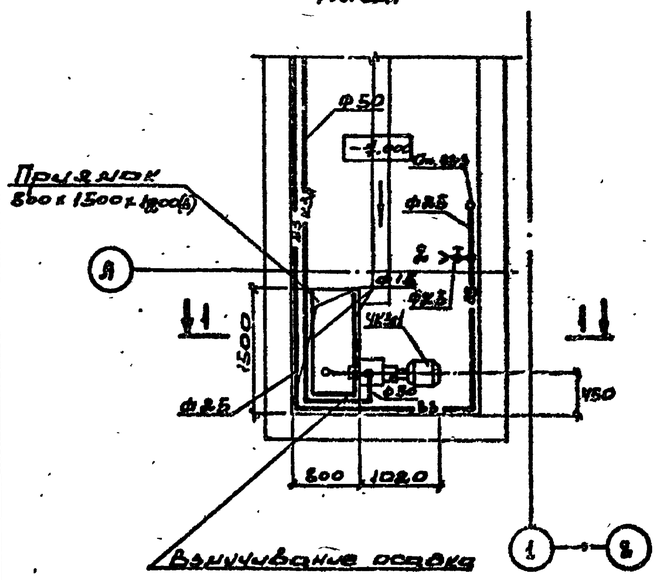

Разрез 1-1

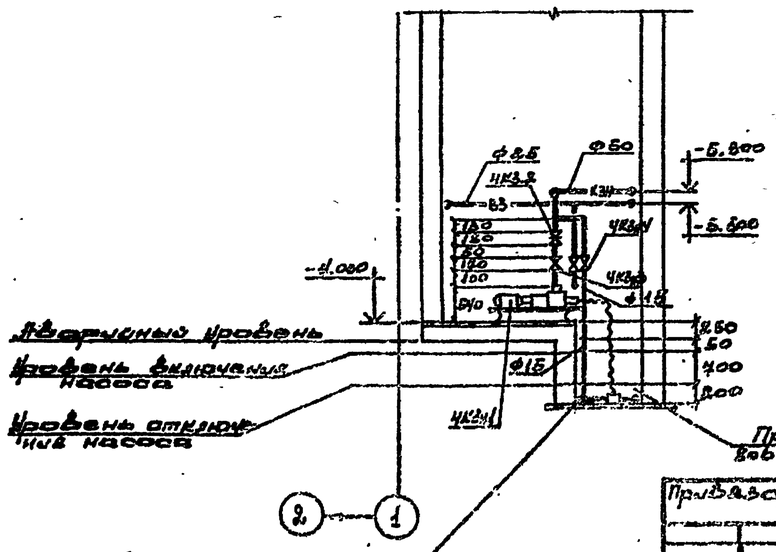

Взмучивание осадка

Спецификация установок систем водопровода и канализации.

Марка поз.	Обозначение	Наименование	Кол.	Масса ед., кг	Примечание
		3КЗН (схема N3)			
3КЗн1	Кусинский машиностроительный завод	Насос центробежный НЦС-3 Q=8м³/час, H=21.4м с электродвигателем 4А100S2 N=4квт, n=3000об/мин	2	150	
3КЗн.2	Семипалатинский арматурный	Задвижка клиновая с невыдвижным шпинделем 30ч4нбр2 ф50	1	23.1	
3КЗн.3	П.О. „Кролевецпромарматура"	Клапан обратный поворотный фланцевый 19ч21р ф50	1	9.18	
3КЗн.4	П.О. „Кролевецпромарматура"	Вентиль запорный муфтовый 15кч18р2 ф15	1	0.4	
		4КЗН (схема N4)			
4КЗн1	Кусинский машиностроительный завод	Насос центробежный НЦС-3 Q=8м³/час, H=21.4м с электродвигателем 4А100S2 N=4квт, n=3000об/мин	2	150	
4КЗн.2	Семипалатинский арматурный	Задвижка клиновая с невыдвижным шпинделем 30ч4нбр2 ф50	1	23.1	
4КЗн.3	П.О. „Кролевецпромарматура"	Клапан обратный поворотный фланцевый 19ч21р ф50	1	9.18	
4КЗн.4	П.О. „Кролевецпромарматура"	Вентиль запорный муфтовый 15кч18р2 ф15	1	0.4	

10198/5

Привязан:

Нач. отд.	Полозова		
Н. контр.	Кацыкин		
Гл. спец.	Ситкин		
Зав. гр.	Кацыкин		
Инж. I кат.	Давыдова		
Проверил	Кацыкин		
Разраб.	Давыдова		
Рабочий	Харьковская		

ТП 408-43.89 ВК

Механизированный приемный пункт на один проходной путь для выгрузки заполнителей бетона из полувагонов

Стадия	Лист	Листов
Р	5	

Установки системы 3КЗН, 4КЗН

ХАРЬКОВСКИЙ ПРОМСТРОЙНИИПРОЕКТ

Инв. N подл. | Подпись и дата | Взам. инв. N

Альбом 5

1КЗн
Схема №1

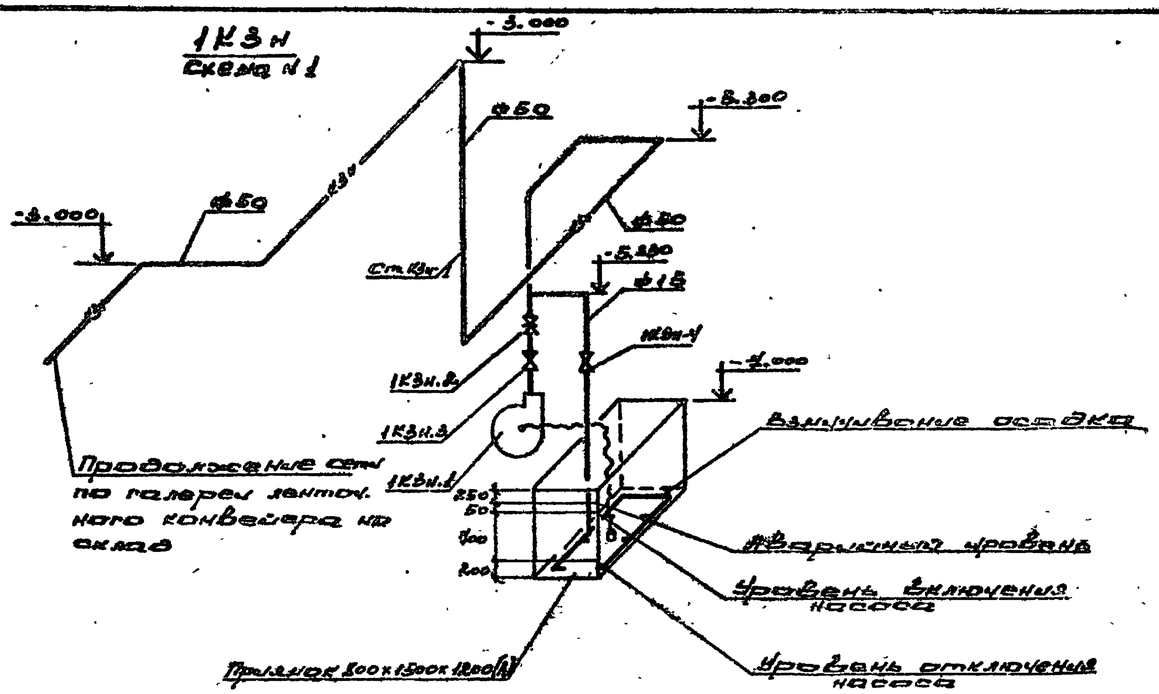

2КЗн
Схема №2

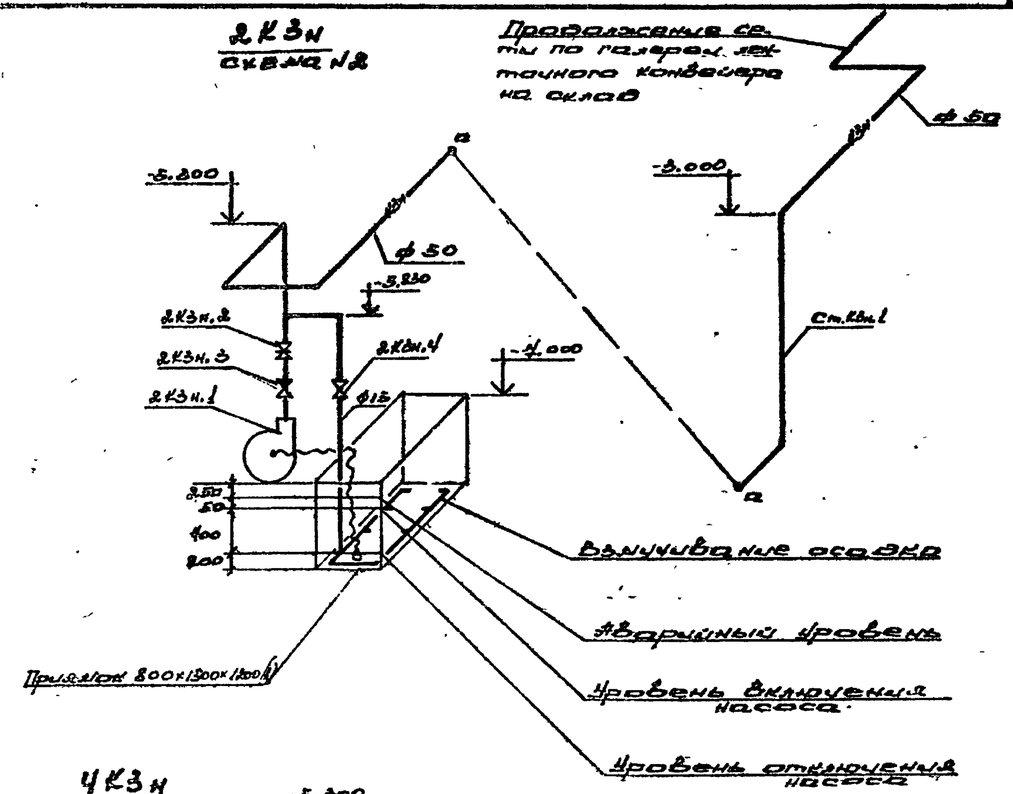

3КЗн
Схема №3

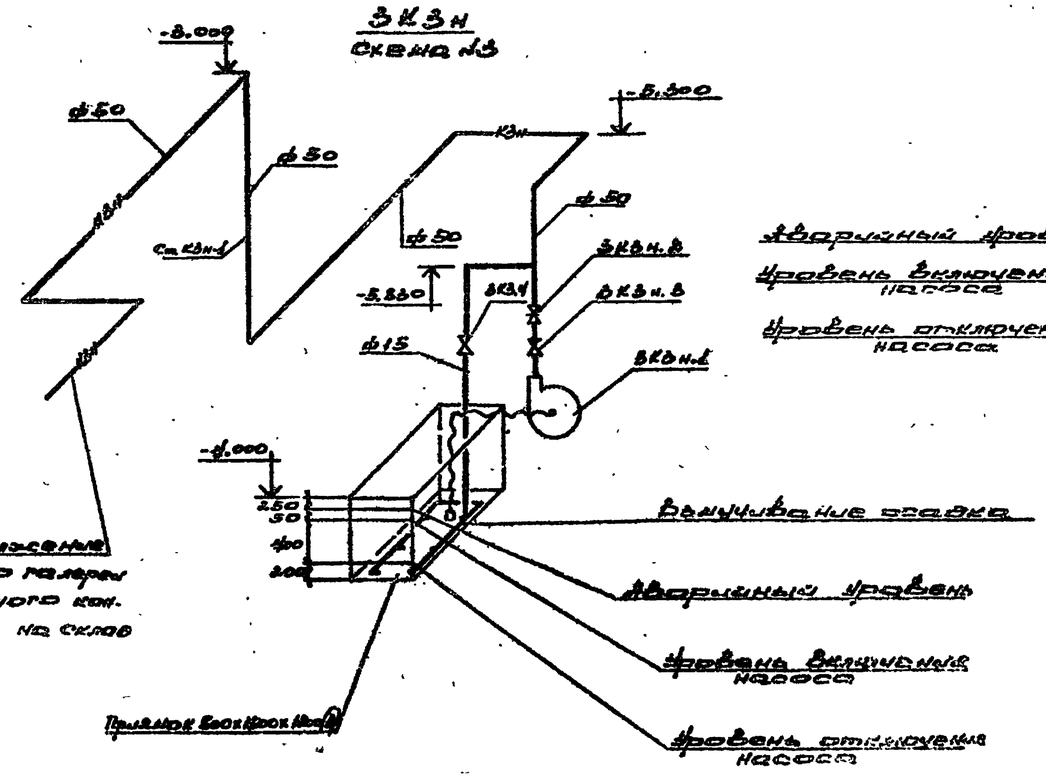

4КЗн
Схема №4

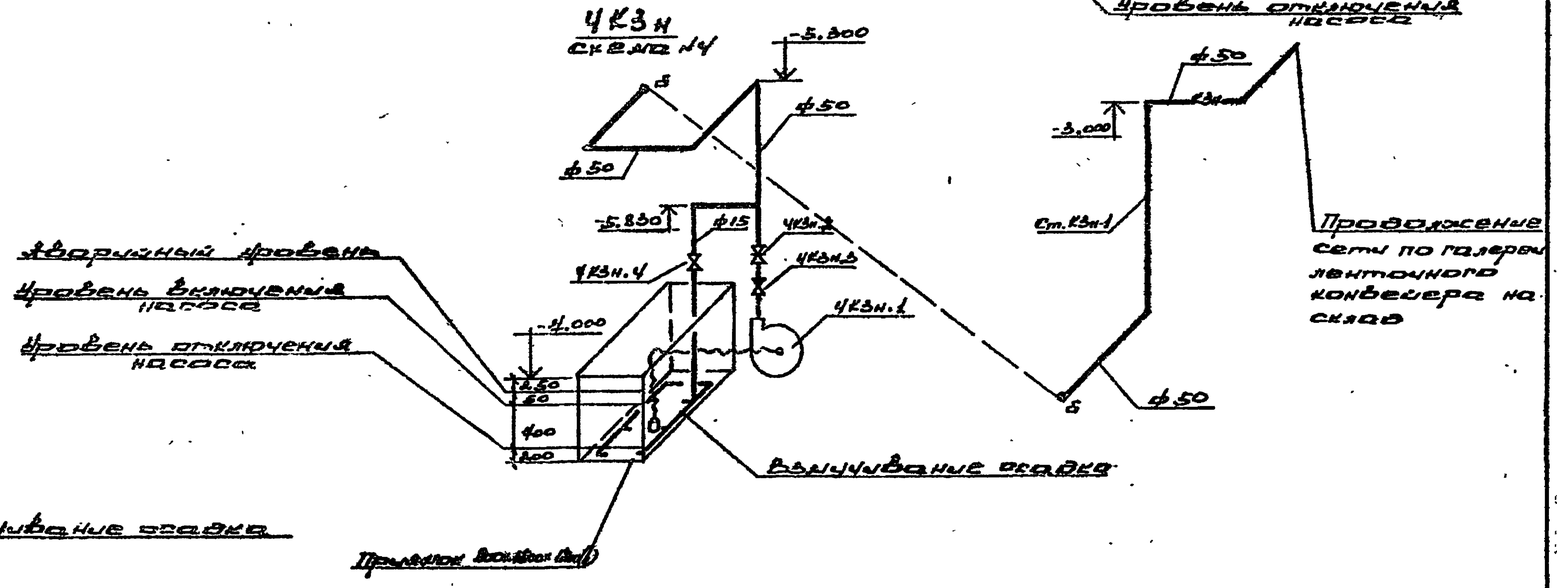

10198/5

Нач. отд.	Подвысоцкий			ТП 408-43.89 ВК			
Н. контр.	Кулыгина			Технологические проемы и трубы для выгрузки заполнителей бетона из полуприцепов			
Гл. спец.	Чижкин						
Стар. пр.	Кулыгина						
Инж. I кат.	Давыдов						
Проверил	Кулыгина				Стадия	Лист	Листов
Разработал	Давыдов				Р	6	
Рабочий	Давыдов			Схемы системы КЗн. Схемы №1 ÷ №4	ХАРЬКОВСКИЙ ПРОМСТРОЙНИИПРОЕКТ		

Привязан:

Инв. №

Инв. № подл. | Подпись и дата | Взам. инв. №

25738-05 17

Альбом 5

1-1

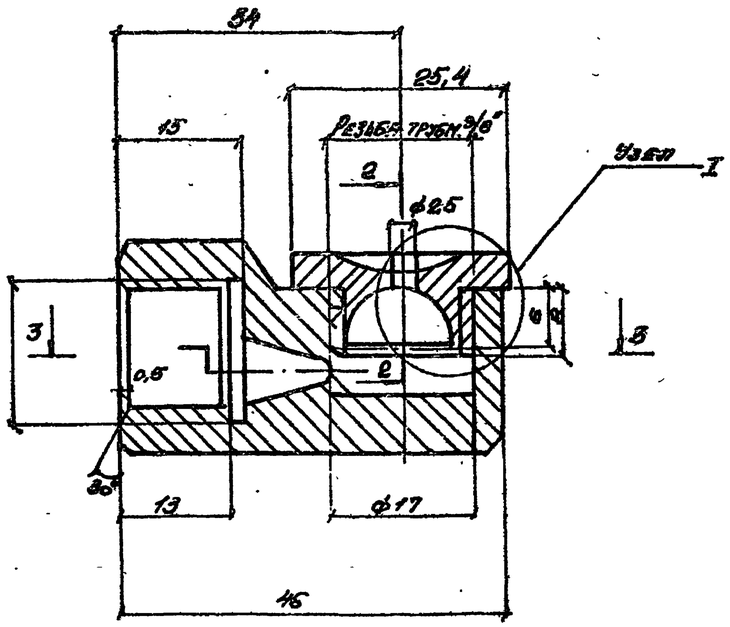

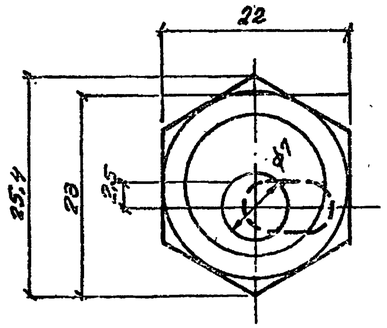

2-2

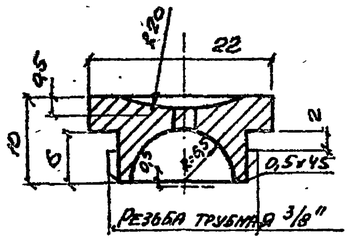

Узел 1

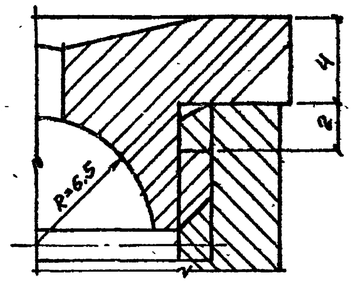

План

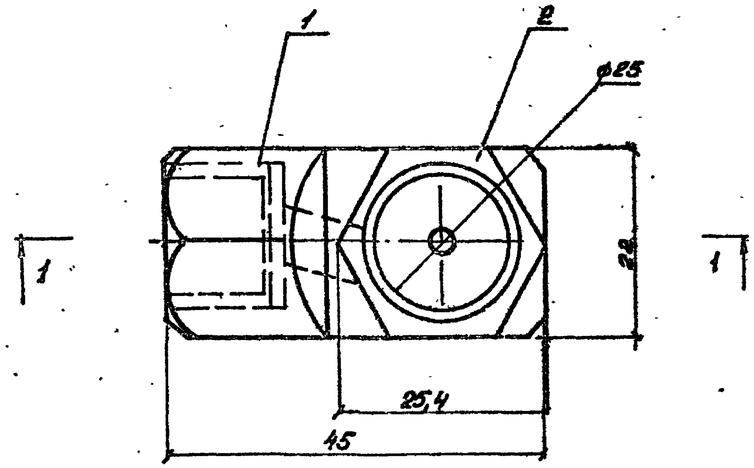

3-3

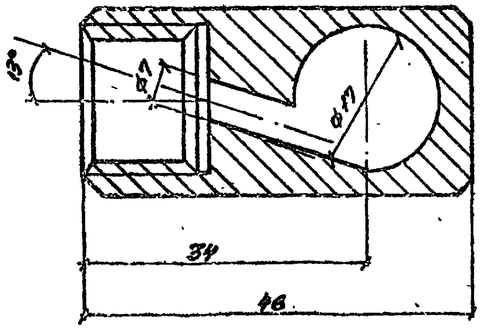

Примечание

1. Материал форсунки – латунь Л-62, масса – 0,15 кг.

10198/5

Инж. отд.	Поповичев			ТП 708-43.89 ВН			
Н. контр.	Кушилина			Механизированный прицепной пост на базе гидронасоса ГУТЕ для выгрузки заполнителей бетона из полувагонов			
Гл. спец.	Иткин				Стадия	Лист	Листов
Зав. гр.	Кушилина				Р	7	
Инж. II к.	Крылова						
Провер.	Кушилина			Эскиз форсунки для гидрообезпыливания с соплом ф2,5 мм	Зарьковский промстройниипроект		
Рецензент.	Кортова						
Рассмот.	Дрежков						

Привязан:

Инв. №

Инв. № подл. | Подпись и дата | Взам. инв. №