ТИПОВОЙ ПРОЕКТ

708-43.89

МЕХАНИЗИРОВАННЫЙ ПРИЕМНЫЙ ПУНКТ НА ОДИН ПРОХОДНОЙ ПУТЬ ДЛЯ ВЫГРУЗКИ ЗАПОЛНИТЕЛЕЙ БЕТОНА ИЗ ПОЛУВАГОНОВ

АЛЬБОМ 4

КЖИ Строительные изделия

25738-04

Отпускная цена
на момент реализации
указана в счет-накладной

				Привязан:
Инв. №				

ТИПОВОЙ ПРОЕКТ
708-43.89

МЕХАНИЗИРОВАННЫЙ ПРИЕМНЫЙ ПУНКТ НА ОДИН ПРОХОДНОЙ ПУТЬ

ДЛЯ ВЫГРУЗКИ ЗАПОЛНИТЕЛЕЙ БЕТОНА ИЗ ПОЛУВАГОНОВ

АЛЬБОМ 4

Перечень альбомов

АЛЬБОМ 1	ПЗ	Пояснительная записка
	ТХ	Технология производства
	ТХ.Н	Общие виды нетиповых технологических конструкций
	СС	Связь и сигнализация
АЛЬБОМ 2	АР	Архитектурные решения
	КМ	Конструкции металлические
АЛЬБОМ 3	КЖ	Конструкции железобетонные
АЛЬБОМ 4	КЖ.И	Строительные изделия
АЛЬБОМ 5	ОВ	Отопление и вентиляция
	ВК	Водопровод и канализация
АЛЬБОМ 6	ЭМ	Электрооборудование силовое
	ЭО	Электроосвещение
АЛЬБОМ 7		Задание заводу-изготовителю на комплектные электротехнические устройства
АЛЬБОМ 8	СО	Спецификация оборудования
АЛЬБОМ 9	ВМ	Ведомости потребности в материалах
АЛЬБОМ 10	С	Сметы

РАЗРАБОТАН ИНСТИТУТАМИ:

ВЕДУЩИЙ

ПРОМТРАНСНИИПРОЕКТ

ГЛАВНЫЙ ИНЖЕНЕР ИНСТИТУТА В.И. ПОЛЯКОВ

ГЛАВНЫЙ ИНЖЕНЕР ПРОЕКТА Н.Н. КУЗНЕЦОВ

СОИСПОЛНИТЕЛИ:

ХАРЬКОВСКИЙ ПРОМСТРОЙНИИПРОЕКТ

ГЛАВНЫЙ ИНЖЕНЕР ИНСТИТУТА Н.Ф. ДОВГИЙ

ГЛАВНЫЙ ИНЖЕНЕР ПРОЕКТА Л.В. ТУРИНСКИЙ

Ч.О. ТЯЖПРОМЭЛЕКТРОПРОЕКТ

ГЛАВНЫЙ ИНЖЕНЕР ИНСТИТУТА В.В. ГОЛИКОВ

ГЛАВНЫЙ ИНЖЕНЕР ПРОЕКТА Ю.П. БОЗРИК

УТВЕРЖДЕН ГОССТРОЕМ СССР
Протокол от 27 октября 1988 г.
Введен в действие Промтрансниипроектом
Приказ от 17 марта 1989 г. N 48

10198/4

Альбом 4

Лист	Наименование	Примечание
	Ведомость чертежей	2.3
	Техническое описание	4
	Балки Б1, Б2	5...7
	Подушка опорная ОП1	8
	Каркас пространственный КП1, КП2	9
	Каркас пространственный КП3, КП4	9
	Каркас пространственный КП5, КП6	10
	Каркас пространственный КП7	10
	Каркас пространственный КП8	11
	Каркас пространственный КП9	12
	Каркас пространственный КП10	13
	Каркас пространственный КП11	14
	Каркас пространственный КП12	15
	Каркас пространственный КП13	16
	Каркас плоский Кр1, Кр2	17
	Каркас плоский Кр3, Кр4	17
	Каркас плоский Кр5	18
	Каркас плоский Кр6, Кр7	18

Лист	Наименование	Примечание
	Каркас плоский Кр8	19
	Каркас плоский Кр9	19
	Каркас плоский Кр10	20
	Каркас плоский Кр11	21
	Каркас плоский Кр12	22
	Каркас плоский Кр13	23
	Каркас плоский Кр14	24
	Каркас плоский Кр15	25
	Каркас плоский Кр16	26
	Сетка арматурная С1, С2	27
	Сетка арматурная С3, С5	27
	Сетка арматурная С4	28
	Сетка арматурная С6, С7	28
	Сетка арматурная С8, С9	29
	Сетка арматурная С10	29
	Сетка арматурная С11, С12	30
	Сетка арматурная С13, С14	30
	Сетка арматурная С15, С16	31

10198/4

Нач. отд.	Бродский		02.89	ТП 708-43.89 КЖ.И			
Н. контр.	Зорин		02.89				
Гл. спец.	Зорин		02.89		Стадия	Масса	Масштаб
Зав. гр.	Иванова				Р	—	—
Провер.	Иванова				Лист 1	Листов 2	
Разраб.	Белая			Ведомость чертежей	Харьковский Промстройниипроект		

Инв. № подл. | Подпись и дата | Взам. инв. №

Альбом 4

Лист	Наименование	Примечание
	Сетка арматурная С17, С18	31
	Сетка арматурная С19, С20	32
	Сетка арматурная С21, С22	32
	Сетка арматурная С23, С24	33
	Сетка арматурная С25, С26	33
	Сетка арматурная С27, С28	34
	Сетка арматурная С29	34
	Сетка арматурная С30	35
	Сетка арматурная С31, С32	35
	Изделие закладное МН1, М1...М3	36
	Изделие закладное МН2	36
	Изделие закладное МН3	37
	Изделие закладное МН4	37
	Изделие закладное МН5	38
	Изделие закладное МН6	38
	Ограждение лестничного марша ОМ14-1Н	39
	Ограждение лестничного марша ОМ17-1Н	39
	Ограждение кровли О-1	40

Инв. № подл. | Подпись и дата | Взам. инв. №

10193/4

Альбом 4

Техническое описание

I. Железобетонные изделия

1. Сборные железобетонные конструкции должны удовлетворять требованиям ГОСТ 13015.0-83*:
   - по показателям фактической прочности бетона (в проектном возрасте и отпускной);
   - к маркам сталей для закладных изделий, в том числе для монтажных петель;
   - по отклонениям толщины защитного слоя бетона до арматуры;
   - по значениям действительных отклонений геометрических параметров.
2. Конструкции должны удовлетворять требованиям по прочности, жесткости и трещиностойкости, установленным в проекте.
3. Бетоны должны удовлетворять требованиям, установленным стандартами на бетоны конкретных видов по ГОСТ 26633-85 „Бетон тяжелый. Технические условия".
4. Поставка изделий потребителю производится по достижению бетоном отпускной прочности, величина которой устанавливается в соответствии с требованиями ГОСТ 13015.0-83*, и должна быть не менее 70% проектного класса по прочности на сжатие в теплый период года и 90% – в холодный период.
   Продолжительность теплого и холодного периодов года указывается проектной организацией при привязке проекта в соответствии с ГОСТ 13015.0-83 (изменение N 1).

II. Изделия арматурные и закладные

1. Для изготовления арматурных и закладных изделий следует применять сталь марок, указанных в таблице:

Вид арматуры и документы, регламентирующие ее качество	Класс армат.	Марка стали при расчетной наружной температуре до минус 30° включительно и в отапливаемых зданиях
Стержневая горячекатаная гладкая по ГОСТ 5781-82	AI	ВСт3кп2
Стержневая горячекатаная периодического профиля по ГОСТ 5781-82	AIII	25Г2С

1. Для прокатных профилей применять сталь ВСт3пс6-1 по ТУ 14-1-3023-80.
2. Сварные арматурные и закладные изделия должны удовлетворять требованиям ГОСТ 10922-75. Сварку соединений производить в соответствии с ГОСТ 14098-85 и СНиП 3.03.01-87. Тип швов для арматурных изделий принять К1-Кт, кроме оговоренных в проекте.
3. При расчетной наружной температуре до минус 40° включительно марки стали для арматуры и закладных изделий принимать по приложениям 1 и 2 СНиП 2.03.01-84.

10198/4

Нач. отд.	Бродский		02.89
Н. контр.	Зорин		02.89
Гл. спец.	Зорин		02.89
Зав. гр.	Иванова		
Провер.	Иванова		
Разраб.	Белан		

ТП 708-43.89 КЖИ-ТО

Техническое описание

Стадия	Масса	Масштаб
Р	–	–
Лист	Листов 4	

ХАРЬКОВСКИЙ ПРОМСТРОЙНИИПРОЕКТ

Инв. N подл. | Подпись и дата | Взам. инв. N

Альбом 4

Б1; Б2 (Опалубка)

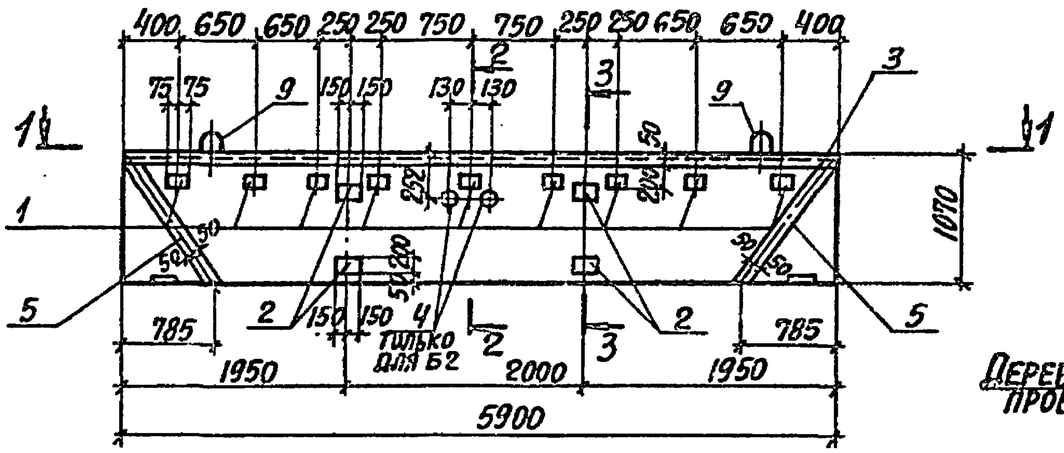

2-2

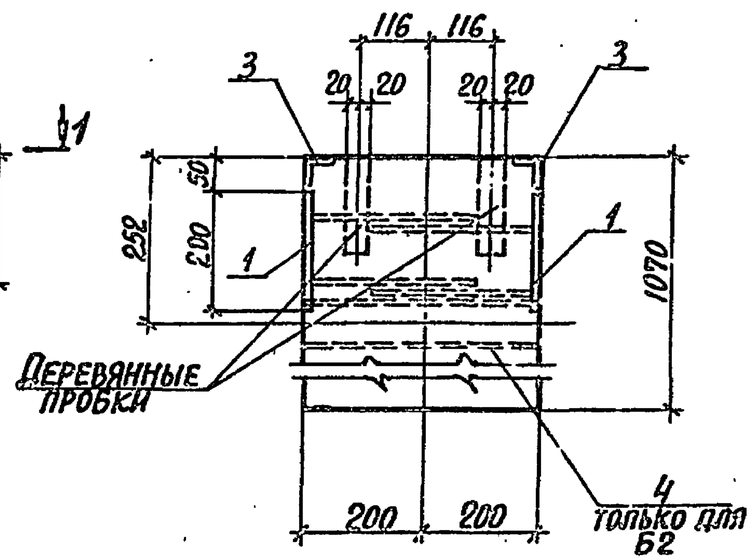

3-3

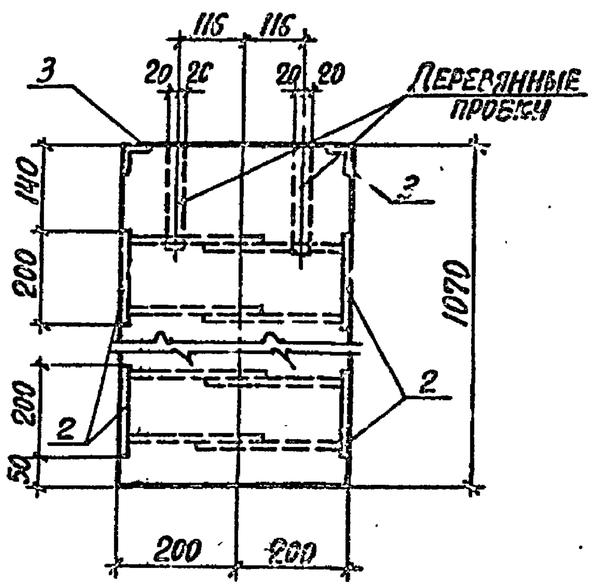

1-1

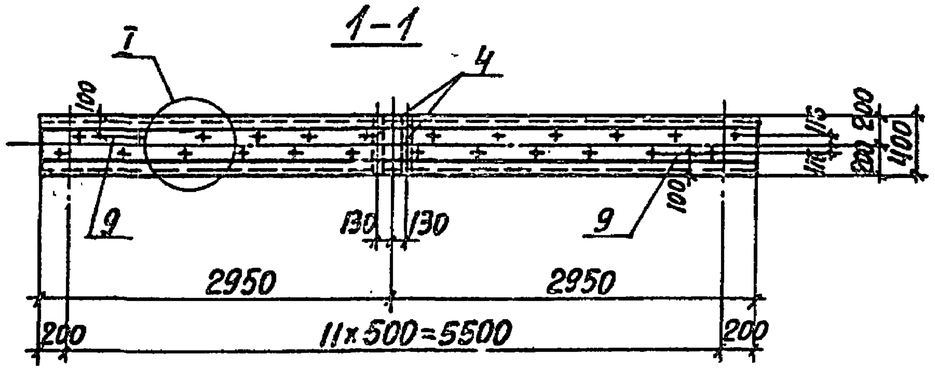

Балки Б1,Б2 рассчитаны на временную нагрузку от подвижного состава железных дорог с показателем К=14 тс/м пути по СНиП 2.05.03-84.

I

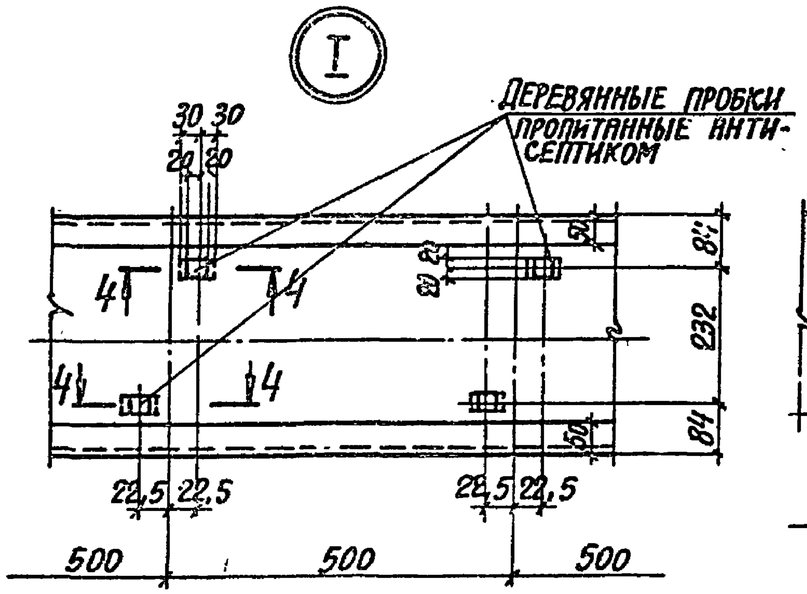

4-4

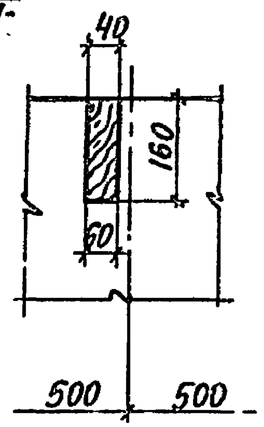

10198/4

Нач. отд.	Бродский		02.89	ТП 708-43.89	КЖ.И-Б1,Б2	
Н. контр.	Зорин		02.89			
Гл. спец.	Зорин		02.89	Балки Б1,Б2	Стадия: Р	Масса: 6250 кг	Масштаб: —
Зав. гр.	Иванова				Лист 1 / Листов 4	
Проверил	Журавлевич				Харьковский Промстройниипроект	
Разраб.	Белан					
Разраб.	Гнатенко					

Инв. № подл. | Подпись и дата | Взам. инв. №

Альбом II

Б1, Б2 (Армирование)

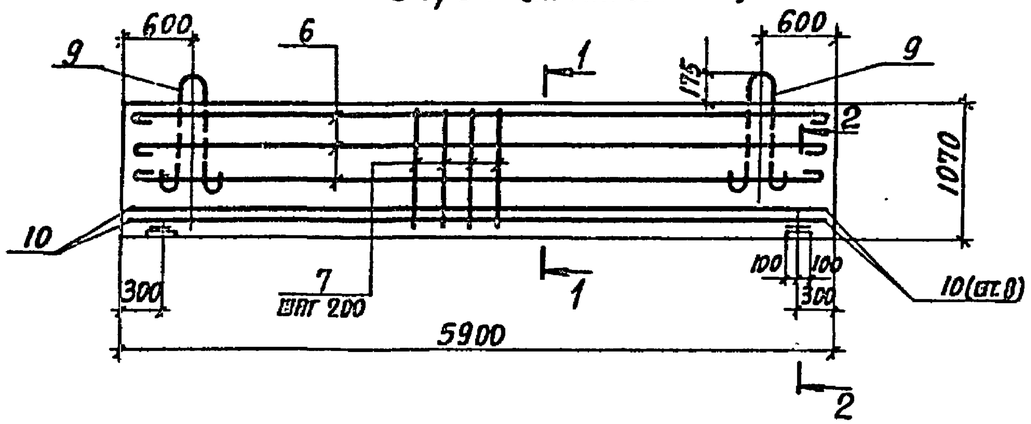

1-1

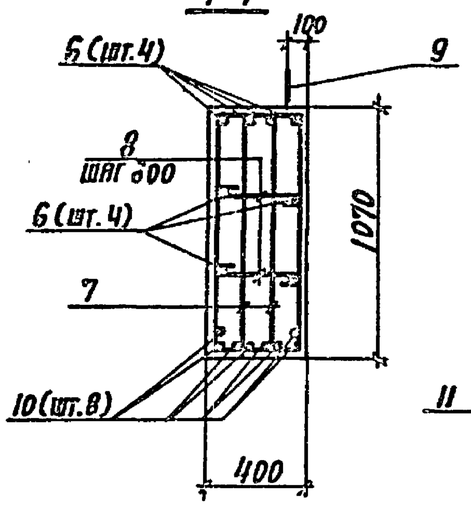

2-2

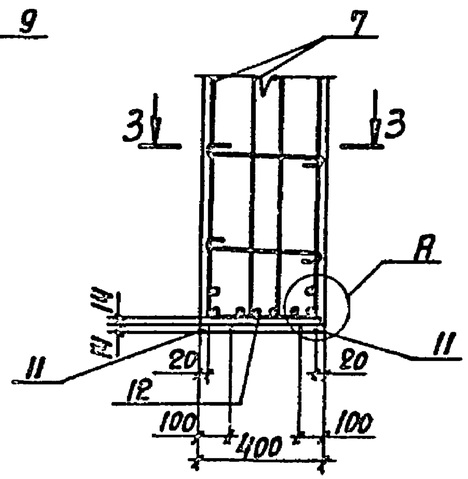

3-3

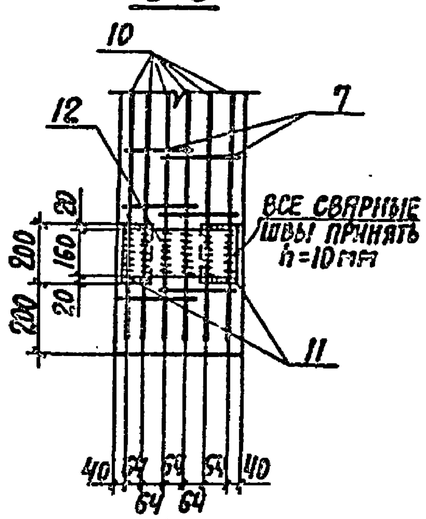

А

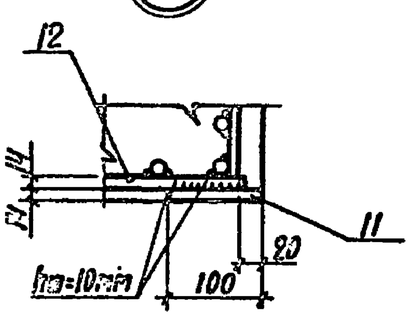

Марка поз.	Обозначение	Наименование	Кол. на сборн. конструкцию Б1	Кол. на сборн. конструкцию Б2	Масса ед., кг	Примечание
		Документация				
	ТП708-43.89 КЖ.II-ТО	Техническое описание				
		Сборочные единицы				
		Изделия закладные				
1	3.400-6/76	МИ 1-20	18	18		
2	3.400-6/76	МИ 1-26	8	8		
3	3.400-6/76	МИ 4-16, ℓ=п.м.	11,8	11,8		
4	ТП708-43.89 КЖ.II-МН 2	МН 2	–	2		
5	3.400-6/76	МИ 1-8, ℓ=п.м	5,8	5,8		
		Детали				
6		ф12АI, ГОСТ 5781-82, ℓ=6000	8	8	5,3	
7		ф10АI, ГОСТ 5781-82, ℓ=2700	60	60	1,7	
8		ф8АI, ГОСТ 5781-82, ℓ=500	20	20	0,2	
9		ф25АI, ГОСТ 5781-82, ℓ=2400	2	2	9,2	
10		ф32АIII, ГОСТ 5781-82, ℓ=5850	8	8	36,9	
11		–100×14 ГОСТ 19903-74*, ℓ=200	4	4	2,2	
12		–160×14 ГОСТ 19903-74*, ℓ=350	2	2	6,3	
		Материалы				
		Бетон класса В25	2,5	2,5		м³

Стержни поз.10 приварить к поз.12 швом h=10мм, ℓ=160мм с 2х сторон.

10198/4

ТП 708-43.89 КЖ.II-Б1,Б2

Лист 2

Инв.№ подл. | Подпись и дата | Взам. инв.№

Альбом 4

Ведомость расхода стали на элемент, кг

Марка элемента	Изделия арматурные												Всего
	Арматура класса									Прокат марки			
	А-I						А-III			ВСт3пс6-1			
	ГОСТ 5781-82									ГОСТ 19903-74*			
	Ф8	Ф10	Ф12	Ф25		Итого	Ф32		Итого	δ=14		Итого	
Б1	4,0	100,0	42,7	18,5		165,2	295,3		295,3	21,5		21,5	482,0
Б2	4,0	100,0	42,7	18,5		165,2	295,3		295,3	21,5		21,5	482,0

Изделия закладные													Всего	Общий расход
Арматура класса				Прокат марки										
А-III				ВСт3пс6-1										
ГОСТ 5781-82				ГОСТ 19903-74*			ГОСТ 8509-86			ГОСТ 3262-75*				
Ф8	Ф10		Итого	δ=8		Итого	L50×5		Итого	труба 100×4		Итого		
12,9	20,8		33,7	68,3		68,3	44,8		44,8				146,8	628,8
14,2	20,8		35,0	68,3		68,3	44,8		44,8	8,5		8,5	156,6	638,6

Ведомость деталей

Поз.	Эскиз
6	
7	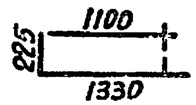
8	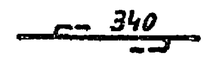
9	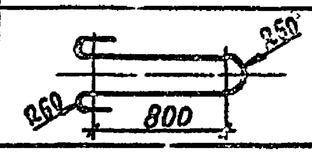

10198/4

Инв. № подл. | Подпись и дата | Взам. инв. №

Альбом 4

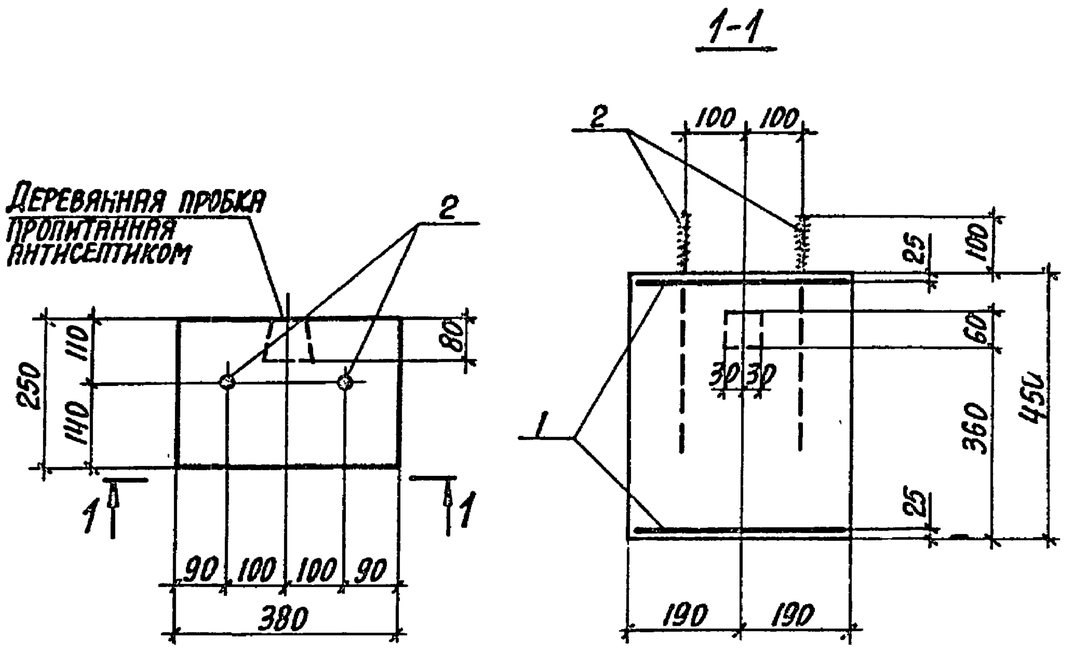

Марка, поз.	Обозначение	Наименование	Кол.	Масса ед., кг	Примеч.
		Документация			
	ТП708-43.89 КЖ.И-ТО	Техническое описание			
		Сборочные единицы			
1	ТП708-43.89 КЖ.И-С30	Сетка арматурная С30	2	0,0	
2	ГОСТ24379.1-80	Болт 2.1М20х400 ВСт3пс2	2	2,10	
		Материалы			
		Бетон класса В15			0,04м³

Ведомость расхода стали на элемент, кг

Марка элемента	Изделия арматурные			Изделия закладные					Общий расход
	Арматура класса АIII ГОСТ5781-82		Всего	Болты по ГОСТ 24379.1-80 ВСт3кп2				Всего	
				Шпилька	Гайка	Шайба	Анкер плитв		
	Ф8			М20					
ОП1	1,6		1,6	2,22	0,50	0,14	1,5	4,36	5,96

10198/4

Нач. отд.	Бродский		02.89
Н. контр.	Зорин		02.89
Гл. спец.	Зорин		02.89
Зав. гр.	Иванова		
Проверил	Журавлева		
Разраб.	Белан		

ТП 708-43.89 КЖ.И-ОП1

Подушка опорная ОП1

Стадия	Масса	Масштаб
Р	100кг	-
Лист	Листов 1	

ХАРЬКОВСКИЙ ПРОМСТРОЙНИИПРОЕКТ

Инв. № подл. | Подпись и дата | Взам. инв. №

Альбом 4

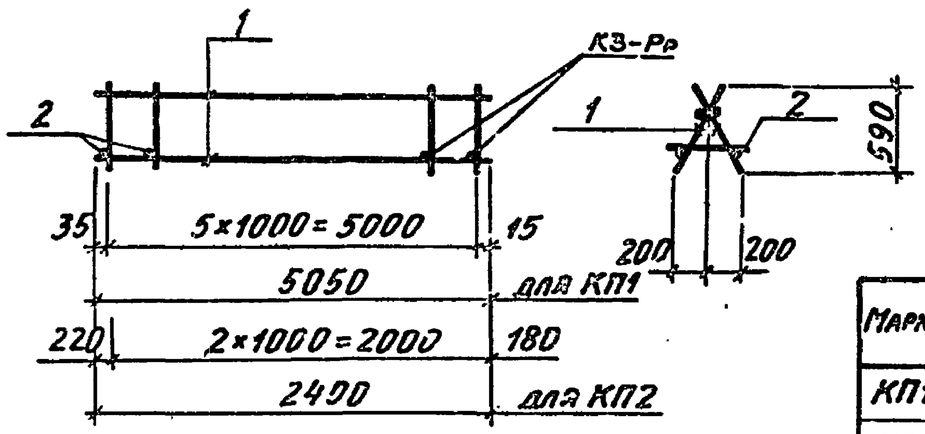

Марка	Масса, ед., кг
КП1	63,1
КП2	29,7

Поз.	Обозначение	Наименование	Кол.	Масса ед., кг	Примечание
		Документация			
	ТП708-43.89 КЖИ-ТО	Техническое описание			
		К.71			
		Сборочные единицы			
1	ТП708-43.89 КЖИ Кр1, Кр2	Каркас плоский Кр1	2	31,0	
		Детали			
2		ф8АI ГОСТ 5781-82, ℓ=450	6	0,18	
		КП2			
		Сборочные единицы			
1	ТП708-43.89 КЖИ Кр1, Кр2	Каркас плоский Кр2	2	14,61	
		Детали			
2		ф8АI ГОСТ 5781-82, ℓ=450	3	0,18	

Нач. отд.	Бродский		02.89
Н. контр.	Зорин		02.89
Гл. конст.	Зорин		02.89
Зав. гр.	Иванова		
Провер.	Радько		
Разраб.	Литвиненко		

ТП 708-43.89 КЖИ-КП1, КП2

Каркас пространственный КП1, КП2

Стадия	Масса	Масштаб
Р	см. табл.	–

Лист | Листов 1

ХАРЬКОВСКИЙ ПРОМСТРОЙНИИПРОЕКТ

Инв. № подл. | Подпись и дата | Взам. инв. №

Альбом 4

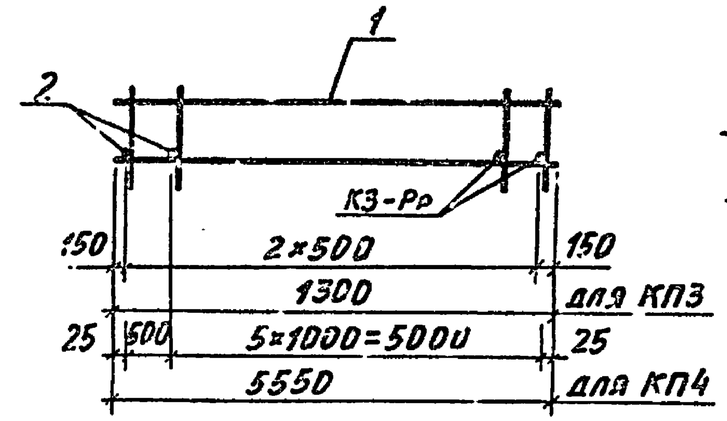

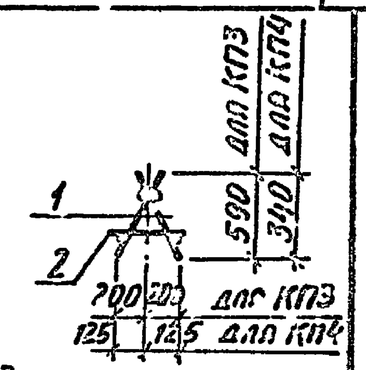

Марка	Масса, ед., кг
КП3	8,1
КП4	62,7

Поз.	Обозначение	Наименование	Кол.	Масса ед., кг	Примечание
		Документация			
	ТП708-43.89 КЖИ-ТО	Техническое описание			
		КП3			
		Сборочные единицы			
1	ТП708-43.89 КЖИ Кр3, Кр4	Каркас плоский Кр3	2	3,8	
		Детали			
2		ф8АI, ГОСТ 5781-82, ℓ=400	3	0,16	
		КП4			
		Сборочные единицы			
1	ТП708-43.89 КЖИ Кр3, Кр4	Каркас плоский Кр4	2	31,0	
		Детали			
2		ф6АI, ГОСТ 5781-82, ℓ=300	7	0,1	

10198/4

Нач. отд.	Бродский		02.89
Н. контр.	Зорин		02.89
Гл. конст.	Зорин		02.89
Зав. гр.	Иванова		
Провер.	Чепелева		
Разраб.	Личкатая		

ТП 708-43.89 КЖИ-КП3, КП4

Каркас пространственный КП3, КП4

Стадия	Масса	Масштаб
Р	см. табл.	–

Лист | Листов 1

ХАРЬКОВСКИЙ ПРОМСТРОЙНИИПРОЕКТ

Инв. № подл. | Подпись и дата | Взам. инв. №

Альбом 4

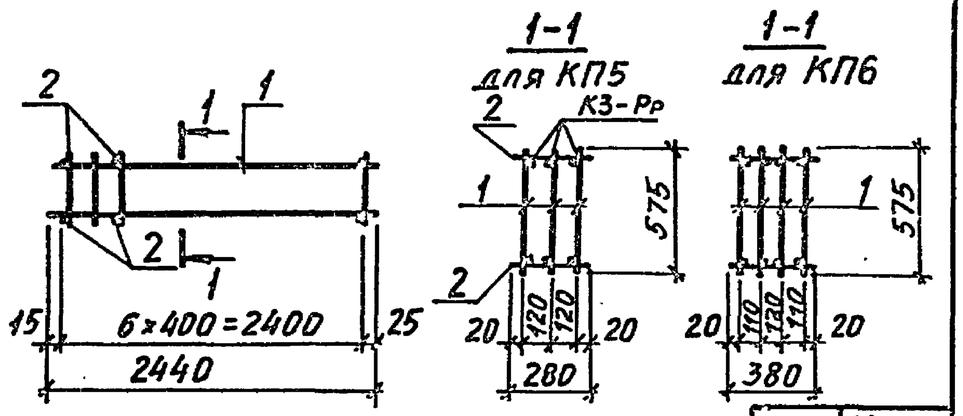

Марка	Масса ед., кг
КП5	35,2
КП6	46,8

Поз.	Обозначение	Наименование	Кол.	Масса ед., кг	Примечание
		Документация			
	ТП708-43.89 КЖ.И-ТО	Техническое описание			
		КП5			
		Сборочные единицы			
1	ТП708-43.89 КЖ.И-Кр5	Каркас плоский Кр5	3	11,2	
		Детали			
2		⌀8АI, ГОСТ5781-82, ℓ=280	14	0,11	
		КП6			
		Сборочные единицы			
1	ТП708-43.89 КЖ.И-Кр5	Каркас плоский Кр5	4	11,2	
		Детали			
2		⌀8АI, ГОСТ5781-82, ℓ=380	14	0,15	

Взам. инв. № | Подпись и дата | Инв. № подл.

Нач. отд.	Бродский		02.89
Н. контр.	Зорин		02.89
Гл. спец.	Зорин		02.89
Зав. гр.	Иванова		
Провер.	Радько		
Разраб.	Личкатая		

ТП 708-43.89 КЖ.И-КП5, КП6

Каркас пространственный КП5, КП6

Стадия	Масса	Масштаб
Р	см. табл.	

Лист | Листов 1

ХАРЬКОВСКИЙ ПРОМСТРОЙНИИПРОЕКТ

Альбом 4

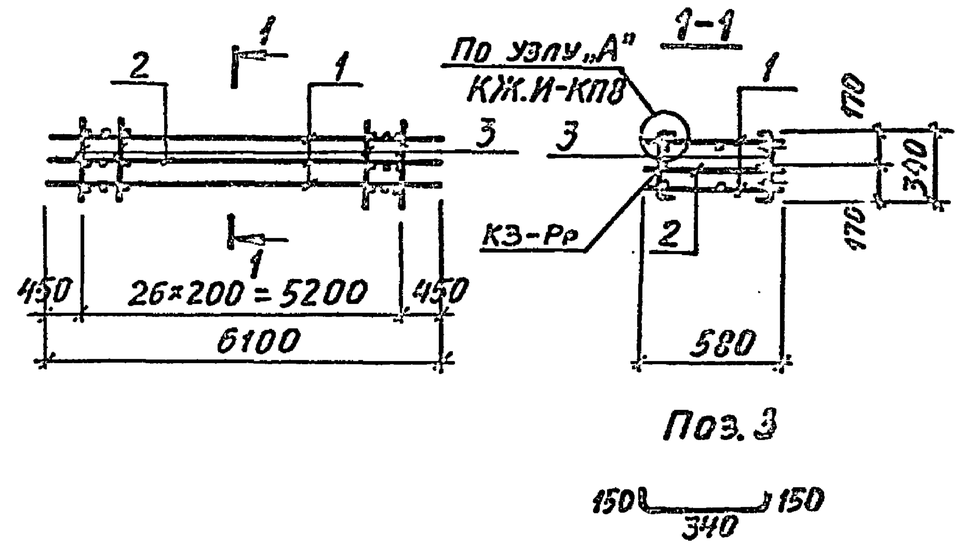

Поз.	Обозначение	Наименование	Кол.	Масса ед., кг	Примечание
		Документация			
	ТП708.43-89 КЖ.И-ТО	Техническое описание			
		Сборочные единицы			
1	ТП708-43.89 КЖ.И-Кр6; Кр7	Каркас плоский Кр6	2		
2	То же	То же Кр7	1		
		Детали			
3		⌀8АI, ГОСТ 5781-82, ℓ=340	54	0,27	

10198/4

Взам. инв. № | Подпись и дата | Инв. № подл.

Нач. отд.	Бродский		02.89
Н. контр.	Зорин		02.89
Гл. спец.	Зорин		02.89
Зав. гр.	Иванова		
Провер.	Иванова		
Разраб.	Артеменко		

ТП 708-43.89 КЖ.И-КП7

Каркас пространственный КП7

Ст. 1 ед.	Масса	Масштаб
Р	115,8 кг	–

Лист | Листов 1

ХАРЬКОВСКИЙ ПРОМСТРОЙНИИПРОЕКТ

Альбом 4

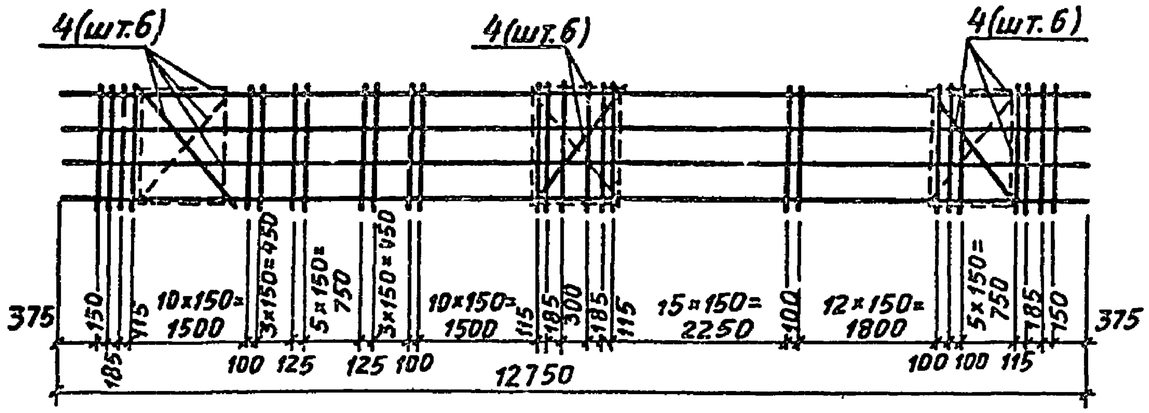

Поз.	Обозначение	Наименование	Кол.	Масса ед., кг	Примечание
		Документация			
	ТП708-43.89 КЖ.И-ТО	Техническое описание			
		Сборочные единицы			
1	ТП708-43.89 КЖ.И-Кр8	Каркас плоский Кр 8	2	284,6	
2	ТП708-43.89 КЖ.И-Кр9	То же Кр 9	2	121,5	
		Детали			
3		⌀14АIII, ГОСТ5781-82, ℓ=1050	164	1,27	
4		⌀14АIII, ГОСТ5781-82, ℓ=1450	18	1,75	
5		⌀10АI, ГОСТ5781-82, ℓ=880	42	0,6	

1-1

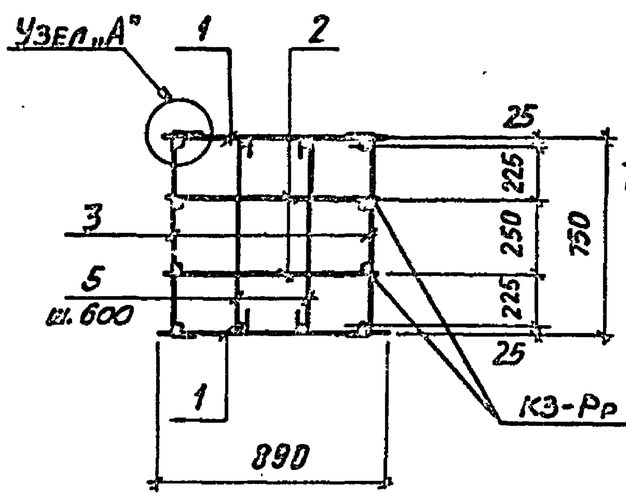

2-2

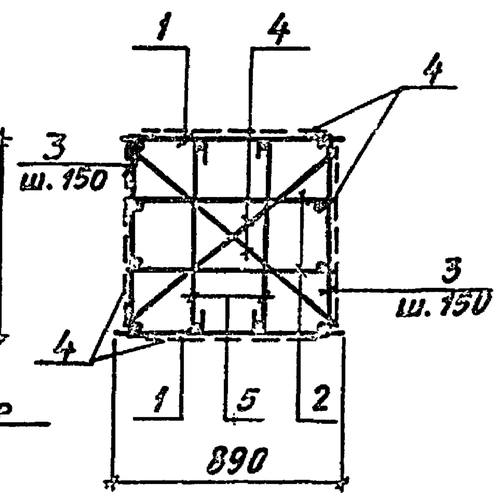

Поз. 3

Поз. 5

Узел „А"

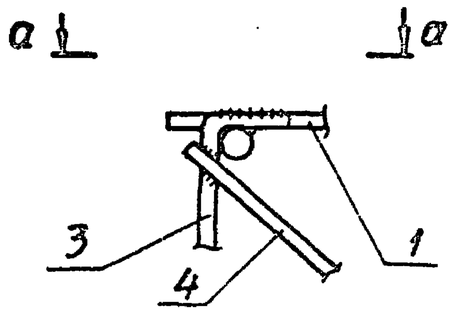

а-а

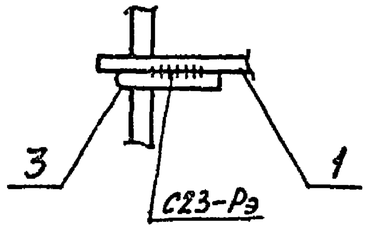

10198/4

Нач. отд.	Бродский		02.89
Н. контр.	Зорин		02.89
Гл. спец.	Зорин		02.89
Зав. гр.	Иванова		
Провер.	Иванова		
Разраб.	Артеменко		

ТП 708-43.89 КЖИ-КП8

Каркас пространственный КП8

Стадия	Масса	Масштаб
Р	1051,6кг	–
Лист	Листов 1	

ХАРЬКОВСКИЙ ПРОМСТРОЙНИИПРОЕКТ

Инв. № подл. | Подпись и дата | Взам. инв. №

Альбом 4

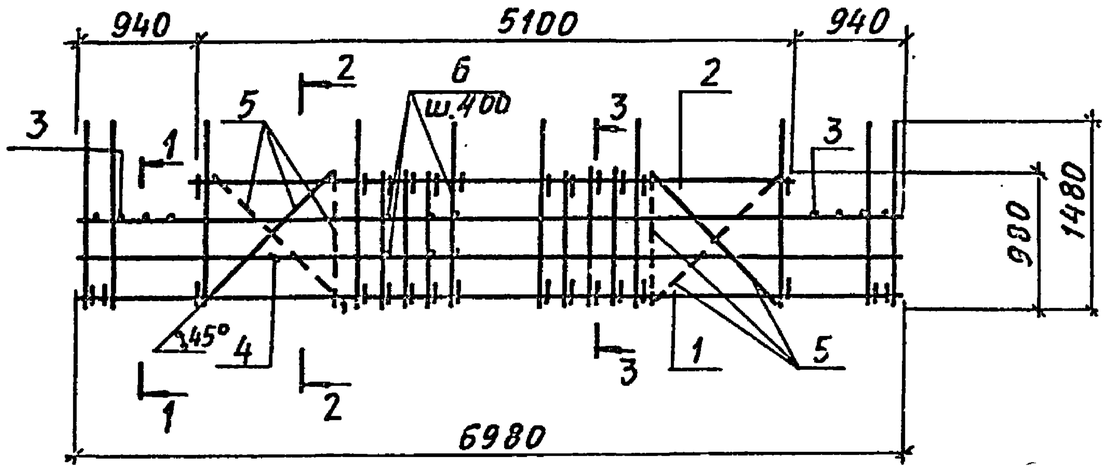

Поз.	Обозначение	Наименование	Кол.	Масса	Приме-
		Документация			
	ТП708-43.89 КЖ.И-ТО	Техническое описание			
		Сборочные единицы			
		Сетки арматурные			
1	ТП708-43.89КЖ.И-С31, С32	С31	1		
2	То же	С32	1		
3	ГОСТ 23279-85	$2C\ \frac{16AIII}{8AI}\ 95\times140\ \frac{650+150}{75}$	2	12,6	
4	ТП708-43.89 КЖ.И-Кр12	Каркас плоский Кр12	2		
		Детали			
5		ф12AI ГОСТ5781-82 ℓ=1320	16	1,2	
6		ф12AI ГОСТ5781-82 ℓ=1100	52	1,0	

1-1

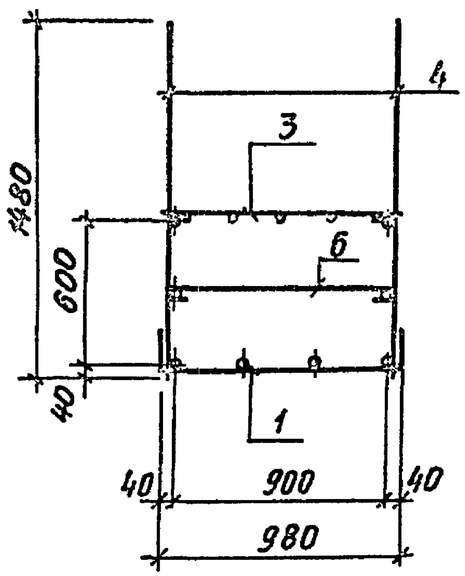

2-2

По узлу „А"
КЖ.И-КП8

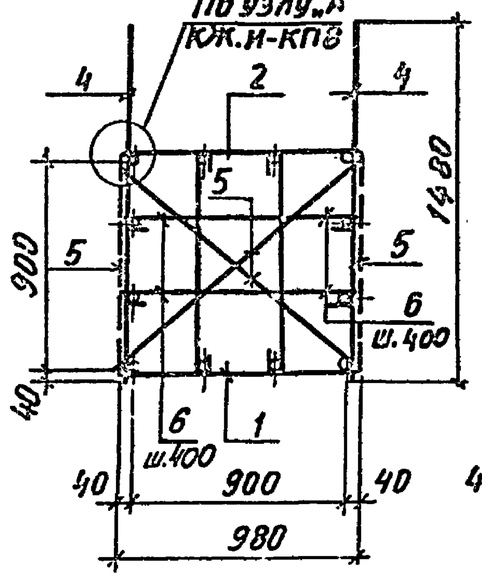

3-3

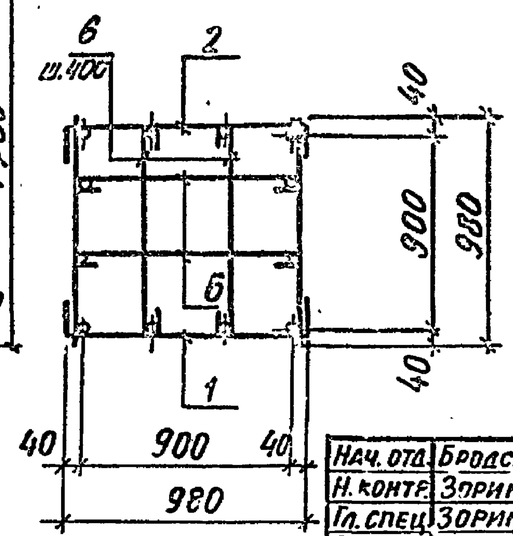

Поз.6

10198/4

Нач. отд.	Бродский		02.89
Н. контр.	Зорин		02.89
Гл. спец.	Зорин		02.89
Зав. гр.	Иванова		
Провер.	Иванова		
Разраб.	Литвиненко		

ТП 708-43.89 КЖ.И-КП9

Каркас пространственный КП9

Стадия	Масса	Масштаб
Р	8994 кг	–

Лист | Листов 1

Харьковский Промстройниипроект

Инв. № подл. | Подпись и дата | Взам. инв. №

Альбом 4

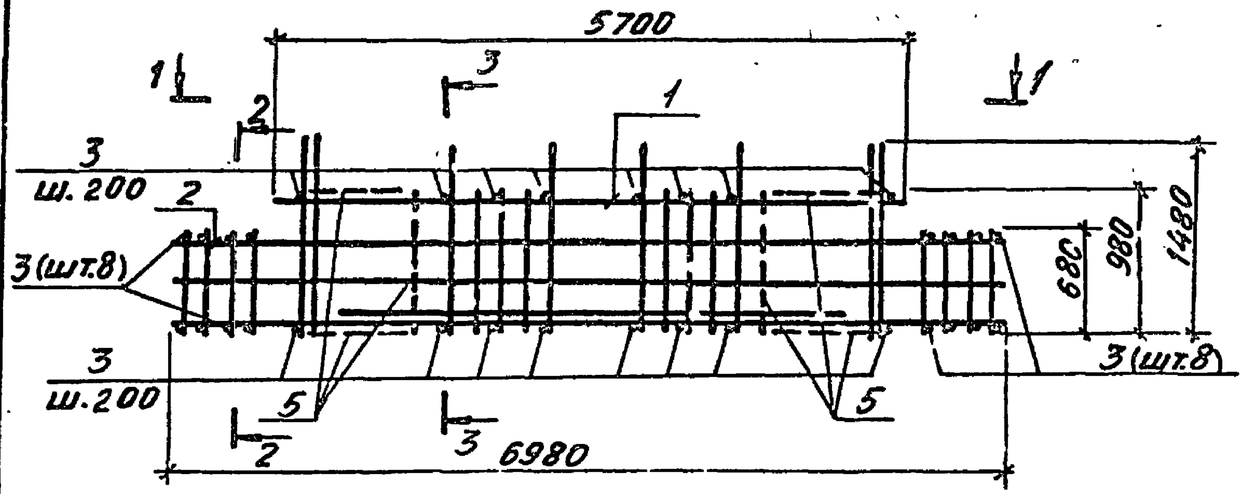

Поз.	Обозначение	Наименование	Кол.	Масса ед., кг	Примечание
		Документация			
	ТП 708-43.89 КЖИ-ТО	Техническое описание			
		Сборочные единицы			
1	ТП 708-43.89 КЖИ-Кр10,Кр11	Каркас плоский Кр10	2		
2	Тоже	Кр11	4		
		Детали			
3		ф12АI ГОСТ 5781-82, ℓ=1045	70	0,92	
4		ф8АI ГОСТ 5781-82, ℓ=840	20	0,33	
5		ф12АI ГОСТ 5781-82, ℓ=1150	8	1,0	

1-1

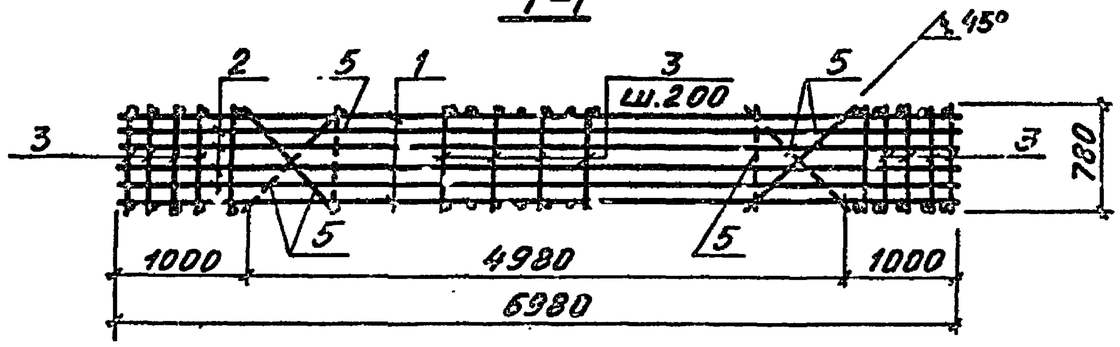

Поз.3

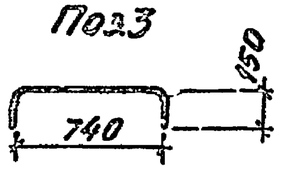

Поз.4

2-2

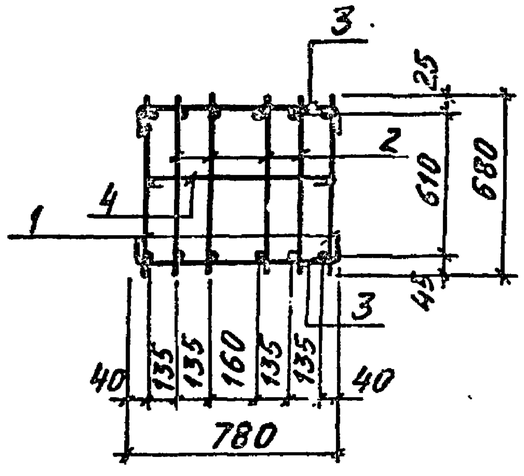

По узлу „А"
КЖ.И-КП8

3-3

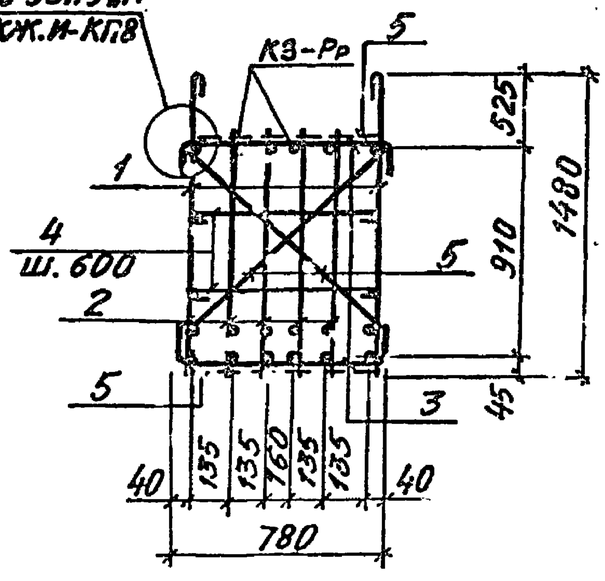

10198/4

Нач.отд.	Бродский		02.89	ТП 708-43.89	КЖИ-КП10
Н.контр.	Зорин		02.89		
Гл.спец.	Зорин		02.89		
Зав.гр.	Иванова			Каркас пространственный КП10	Стадия: Р; Лист: 8952; Масштаб: -
Провер.	Иванова				Лист; Листов 1
Разраб.	Литвиненко				Харьковский Промстройниипроект

Инв. № подл. | Подпись и дата | Взам. инв. №

Альбом 4

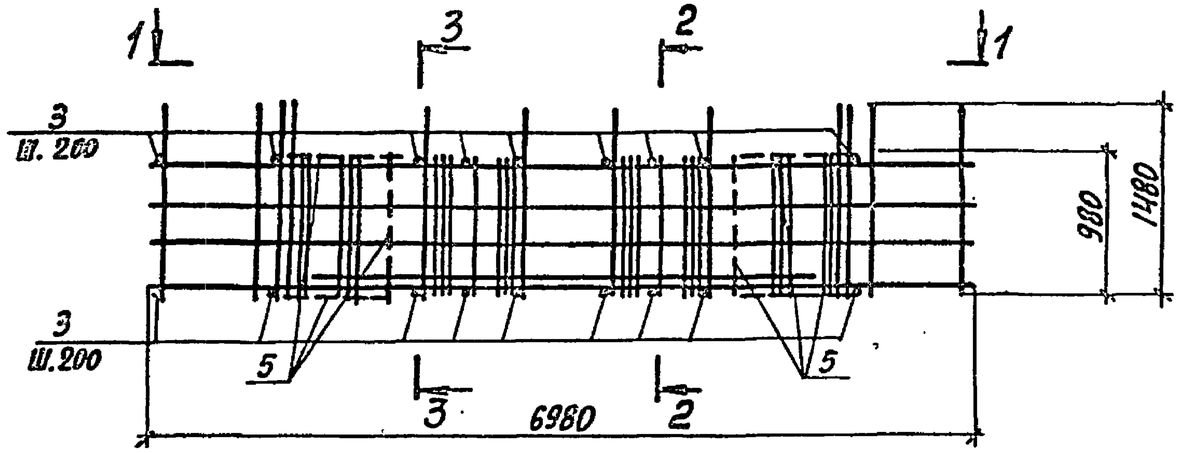

1-1

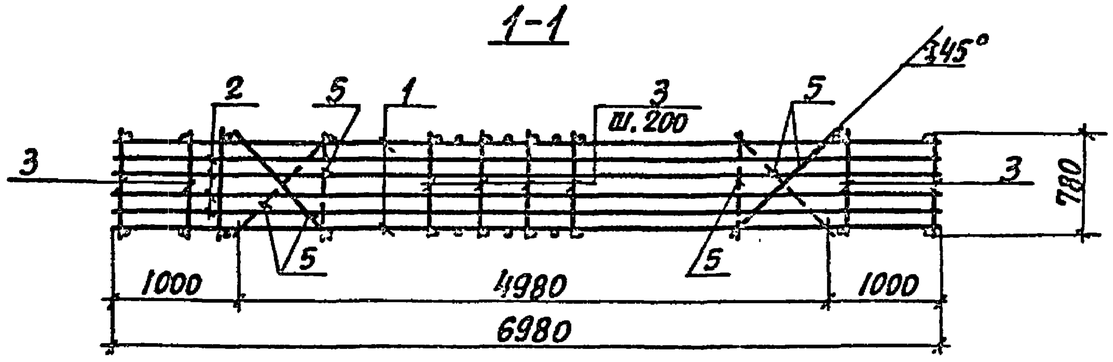

2-2

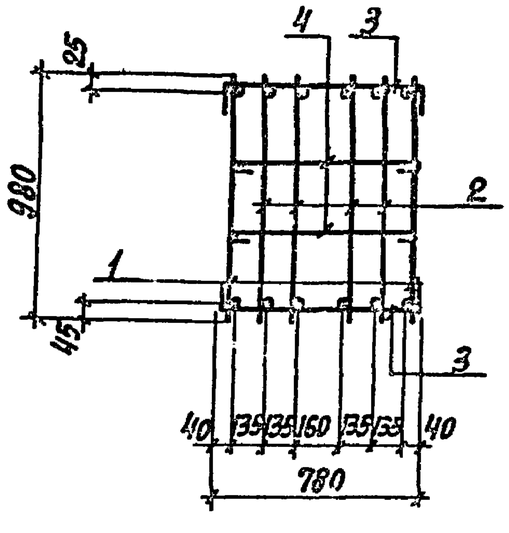

3-3

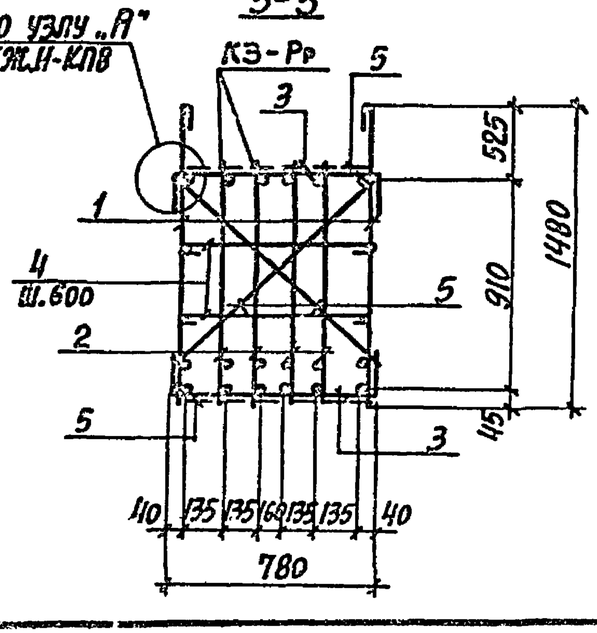

Поз.	Обозначение	Наименование	Кол.	Масса ед., кг	Примечание
		Документация			
	ТП 708-43.89 КЭ.И-ТО	Техническое описание			
		Сборочные единицы			
1	ТП708-43.89 КЖ.И-Кр13	Каркас плоский Кр13	2		
2	ТП708-43.89 КЖ.И-Кр14	Кр14	4		
		Детали			
3		Ф12АI ГОСТ 5781-82, ℓ=1040	70	0,92	
4		Ф8АI ГОСТ 5781-82, ℓ=840	20	0,33	
5		Ф12АI ГОСТ 5781-82, ℓ=1130	8	1,0	

Поз. 3

Поз. 4

10198/4

Нач. отд.	Бродский		02.89
Н. контр.	Зорин		02.89
Гл. спец.	Зорин		02.89
Зав. гр.	Иванова		
Провер.	Иванова		
Разраб.	Литвиненко		

ТП 708-43.89 КЖ.И-КП11

Каркас пространственный КП11

Стадия	Масса	Масштаб
Р	1084,2 кг	—

Лист 1 Листов 1

Харьковский Промстройниипроект

Инв. № подл. | Подпись и дата | Взам. инв. №

Альбом 4

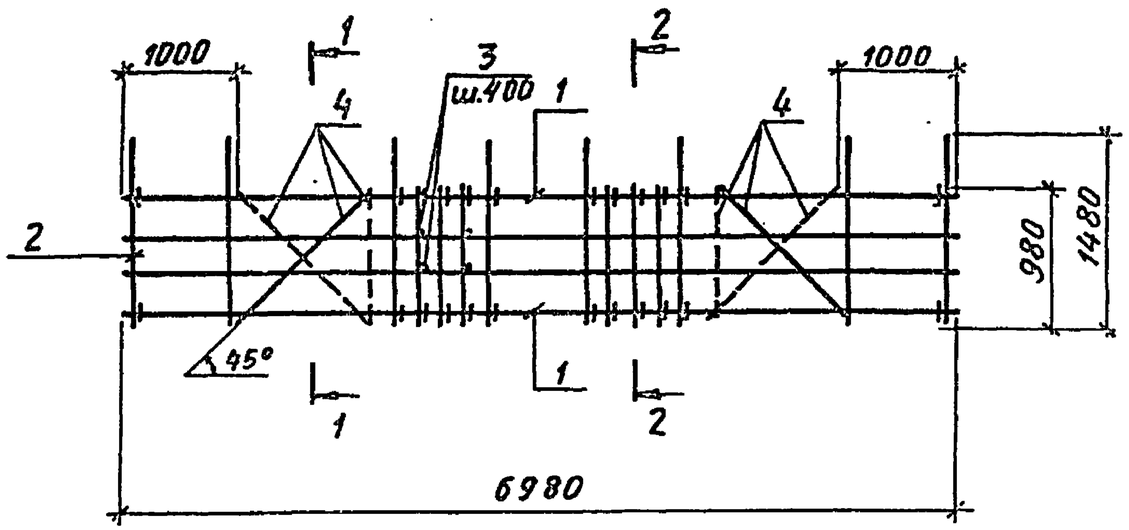

Поз.	Обозначение	Наименование	Кол.	Масса ед., кг	Примечание
		Документация			
	ТП 708-43.89 КЖИ-ТО	Техническое описание			
		Сборочные единицы			
1	ТП 708-43.89 КЖ.И-С31	Сетка арматурная С31	2		
2	ТП 708-43.89 КЖ.И-Кр12	Каркас плоский Кр12	2		
		Детали			
		⌀12АI ГОСТ 5781-82			
3		ℓ = 1100	70	1,0	
4		ℓ = 1320	8	1,2	

1-1

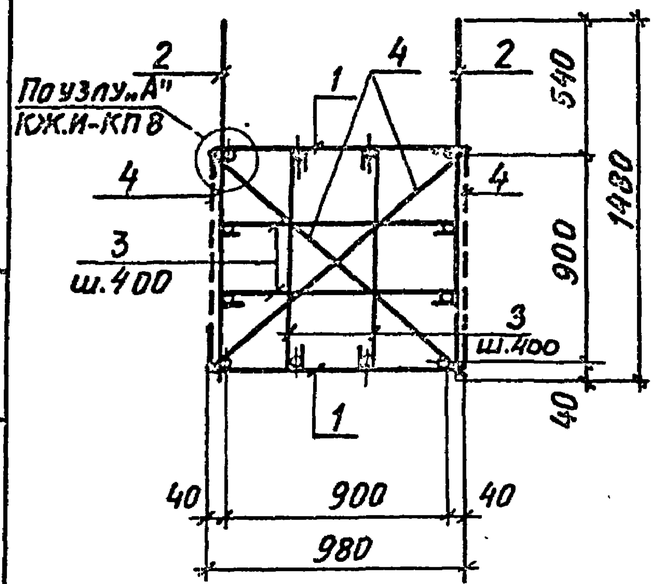

2-2

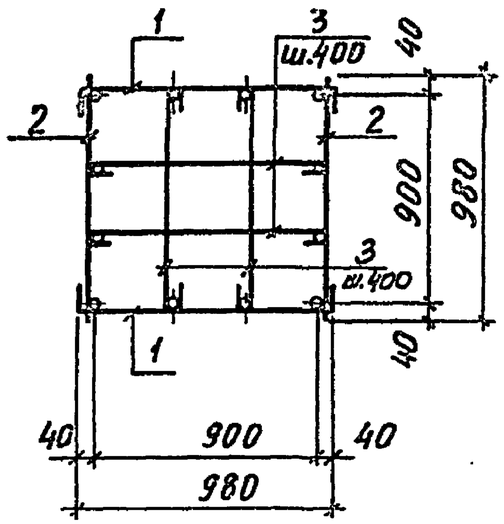

поз. 3

10198/4

Нач. отд.	Бродский		02.89
Н. контр.	Зорин		02.89
Гл. спец.	Зорин		02.89
Зав. гр.	Иванова		
Провер.	Иванова		
Разраб.	Литвиненко		

ТП 708-43.89 КЖ.И-КП12

Каркас пространственный КП12

Стадия	Масса	Мас. масш.
Р	989,8кг	—
Лист	Листов 1	

Харьковский Промстройниипроект

Инв. № подл. | Подпись и дата | Взам. инв. №

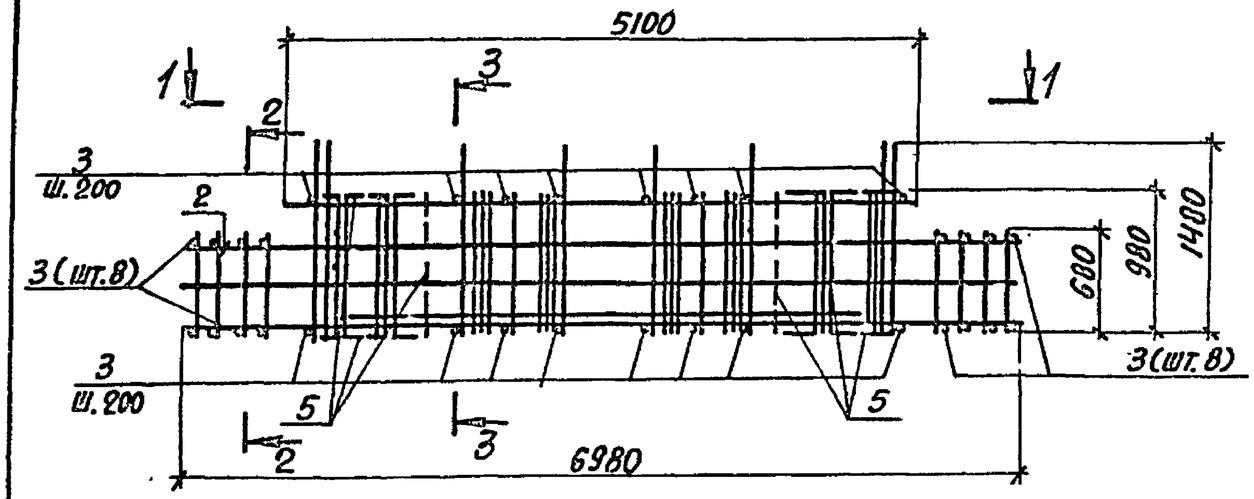

Поз.	Обозначение	Наименование	Кол.	Масса ед., кг	Приме-чание
		Документация			
	ТП708-43.89 КЖ.И-ТО	Техническое описание			
		Сборочные единицы			
1	ТП708-43-89 КЖ.И-Кр15	Каркас плоский Кр15	2		
2	ТП708-43.89 КЖ.И-Кр16	Кр16	4		
		Детали			
3		ф12АI ГОСТ 5781-82, ℓ=1040	70	0,92	
4		ф8АI ГОСТ 5781-82, ℓ=840	20	0,33	
5		ф12АI, ГОСТ 5781-82, ℓ=1130	8	1,0	

1-1

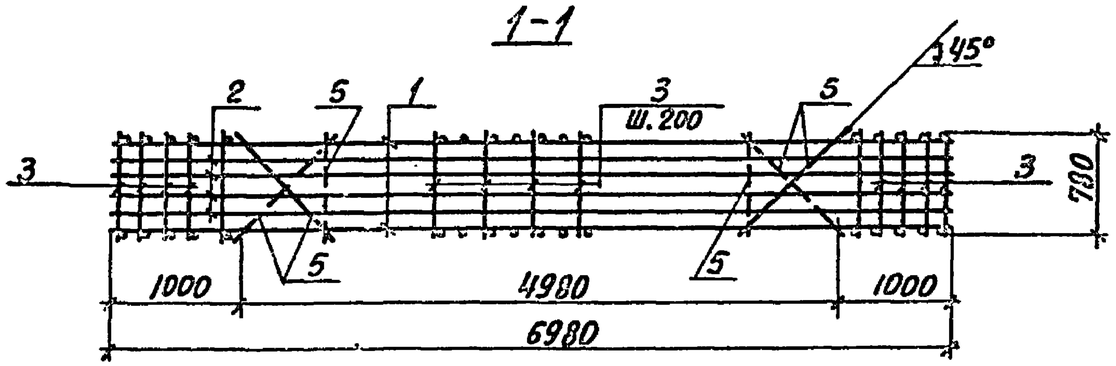

Поз. 3

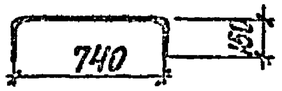

Поз. 4

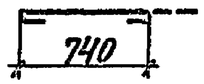

2-2

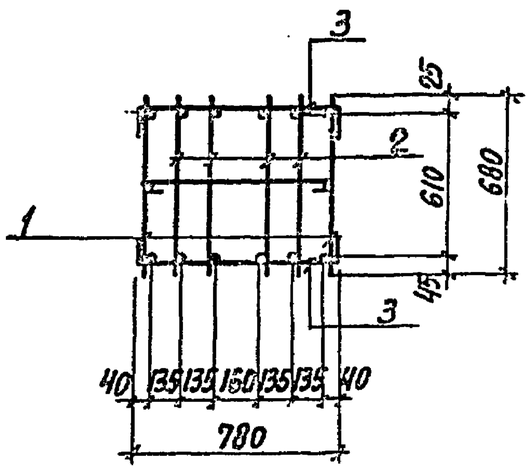

3-3

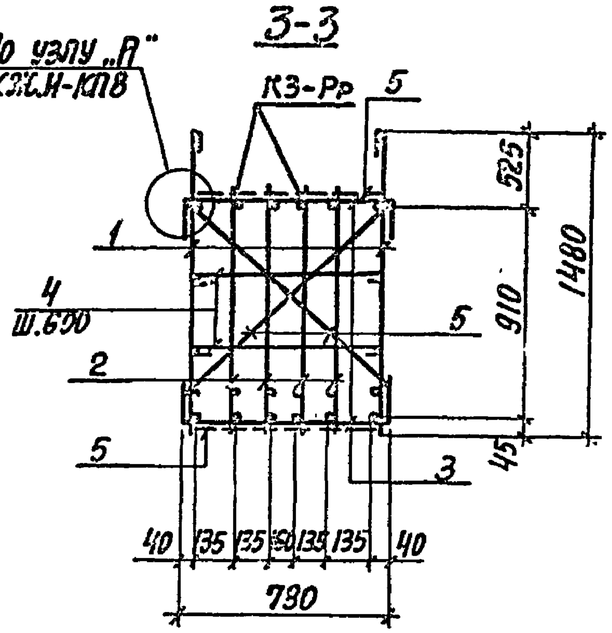

10198/4

Нач. отд.	Бродский		02.89	ТП 708-43.89 КЖ.И-КП13	
Н. контр.	Зорин		02.89		
Гл. спец.	Зорин		02.89		
Зав. гр.	Иванова			Каркас пространственный КП13	Стадия: Р; Масса: 981,6кг; Масштаб: –
Провер.	Иванова				Лист; Листов 1
Разраб.	Белан				Харьковский Промстройниипроект

Инв. № подл. | Подпись и дата | Взам. инв. №

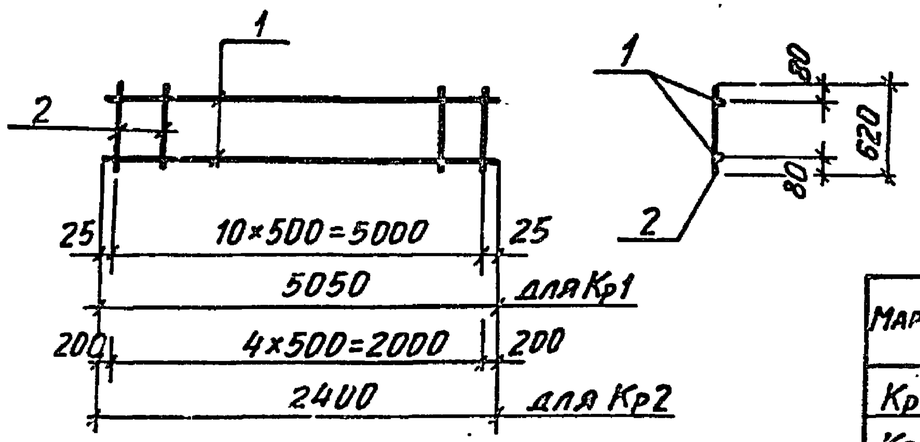

Марка	Масса ед., кг
Кр 1	31,0
Кр 2	14,6

Поз.	Обозначение	Наименование	Кол.	Масса ед., кг	Примечание
		Документация			
	ТП708-43.89 КЖИ-ТО	Техническое описание			
		Кр 1			
		Детали			
1		ф20АI ГОСТ5781-82, ℓ=5050	2	12,47	
2		ф12АI ГОСТ5781-82, ℓ=620	11	0,55	
		Кр 2			
		Детали			
1		ф20АI ГОСТ5781-82 ℓ=2400	2	5,93	
2		ф12АI ГОСТ5781-82, ℓ=620	5	0,55	

Взам. инв. № | Подпись и дата | Инв. № подл.

Нач. отд.	Бродский		02.89
Н. контр.	Зорин		02.89
Гл. конст.	Зорин		02.89
Зав. гр.	Иванова		
Провер.	Радько		
Разраб.	Литвиненко		

ТП 708-43.89 КЖИ-Кр1, Кр2

Каркас плоский Кр1, Кр2

Стадия	Масса	Масштаб
Р	см. табл.	

Лист | Листов 1

ХАРЬКОВСКИЙ ПРОМСТРОЙНИИПРОЕКТ

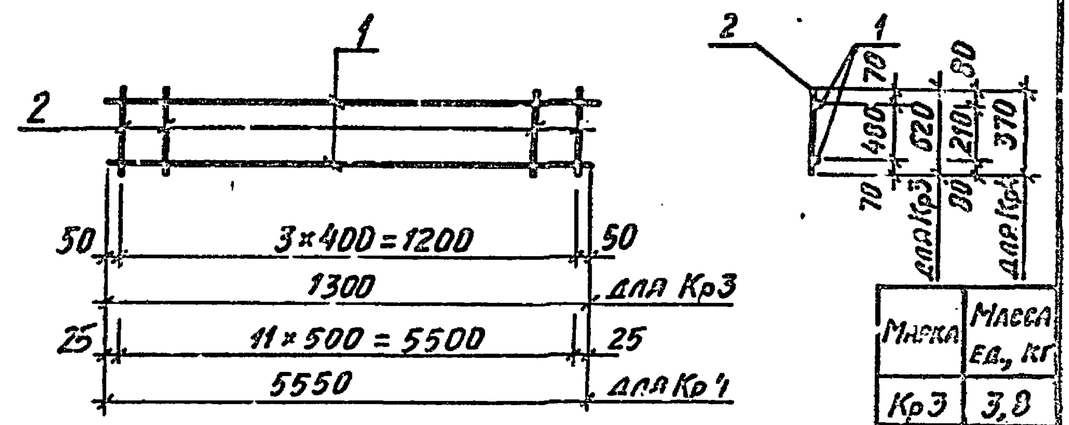

Марка	Масса ед., кг
Кр 3	3,8
Кр 4	31,4

Поз.	Обозначение	Наименование	Кол.	Масса ед., кг	Примечание
		Документация			
	ТП708-43.89 КЖИ-ТО	Техническое описание			
		Кр 3			
		Детали			
1		ф12АI, ГОСТ 5781-82, ℓ=1300	2	1,15	
2		ф10АI, ГОСТ5781-82, ℓ=620	4	0,36	
		Кр 4			
		Детали			
1		ф20АI, ГОСТ5781-82, ℓ=5550	2	13,7	
2		ф12АI, ГОСТ5781-82, ℓ=370	12	0,33	

10198/4

Взам. инв. № | Подпись и дата | Инв. № подл.

Нач. отд.	Бродский		02.89
Н. контр.	Зорин		02.89
Гл. конст.	Зорин		02.89
Зав. гр.	Иванова		
Провер.	Чепелева		
Разраб.	Личкатал		

ТП 708-43.89 КЖИ-Кр3, Кр4

Каркас плоский Кр3, Кр4

Стадия	Масса	Масштаб
Р	см. табл.	—

Лист | Листов 1

ХАРЬКОВСКИЙ ПРОМСТРОЙНИИПРОЕКТ

Альбом 4

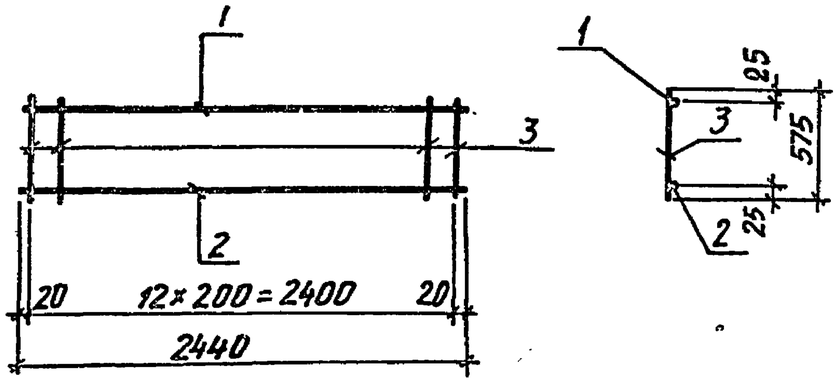

Поз.	Обозначение	Наименование	Кол.	Масса ед., кг	Примечание
		Документация			
	ТП708-43.89 КЖ.И-ТО	Техническое описание			
		Кр 5			
		Детали			
1		Ф12АI, ГОСТ5781-82, ℓ=2440	1	2,17	
2		Ф20АIII, ГОСТ5781-82, ℓ=2440	1	6,0	
3		Ф8АI, ГОСТ5781-82, ℓ=575	13	0,23	

Нач.отд.	Бродский		02.89
Н.контр.	Зорин		02.89
Гл.спец.	Зорин		02.89
Зав.гр.	Иванова		
Провер.	Радько		
Разраб.	Лучкатая		

ТП 708-43.89 КЖ.И-Кр 5

Каркас плоский Кр 5

Стадия	Масса	Масштаб
Р	11,2	
Лист	Листов 1	

ХАРЬКОВСКИЙ ПРОМСТРОЙНИИПРОЕКТ

Инв.№ подл. | Подпись и дата | Взам.инв.№

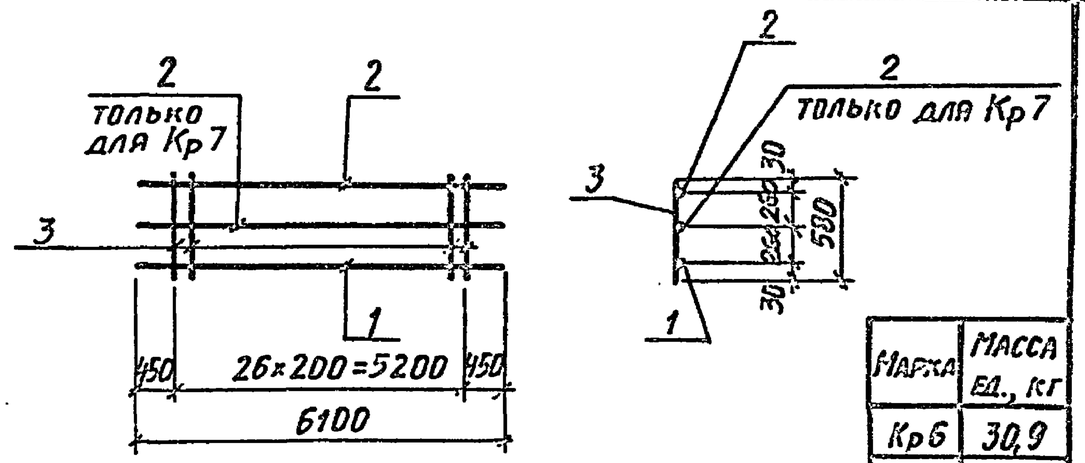

Марка	Масса ед., кг
Кр6	30,9
Кр7	40,5

Поз.	Обозначение	Наименование	Кол.	Масса ед., кг	Примечание
		Документация			
	ТП708-43.89 КЖ.И-ТО	Техническое описание			
		Кр 6			
		Детали			
1		Ф20АIII, ГОСТ5781-82, ℓ=6100	1	15,1	
2		Ф16АIII, ГОСТ5781-82, ℓ=6100	1	9,6	
3		Ф8АI, ГОСТ5781-82, ℓ=580	27	0.23	
		Кр 7			
		Детали			
1		Ф20АIII, ГОСТ5781-82, ℓ=6100	1	15,1	
2		Ф16АIII, ГОСТ5781-82, ℓ=6100	2	9,6	
3		Ф8АI, ГОСТ5781-82, ℓ=580	27	0.23	

10198/4

Нач.отд.	Бродский		02.89
Н.контр.	Зорин		02.89
Гл.спец.	Зорин		02.89
Зав.гр.	Иванова		
Провер.	Иванова		
Разраб.	Артеменко		

ТП 708-43.89 КЖ.И-Кр6, Кр7

Каркас плоский Кр6, Кр7

Стадия	Масса	Масштаб
Р	см. табл.	—
Лист	Листов 1	

ХАРЬКОВСКИЙ ПРОМСТРОЙНИИПРОЕКТ

Инв.№ подл. | Подпись и дата | Взам.инв.№

Альбом 4

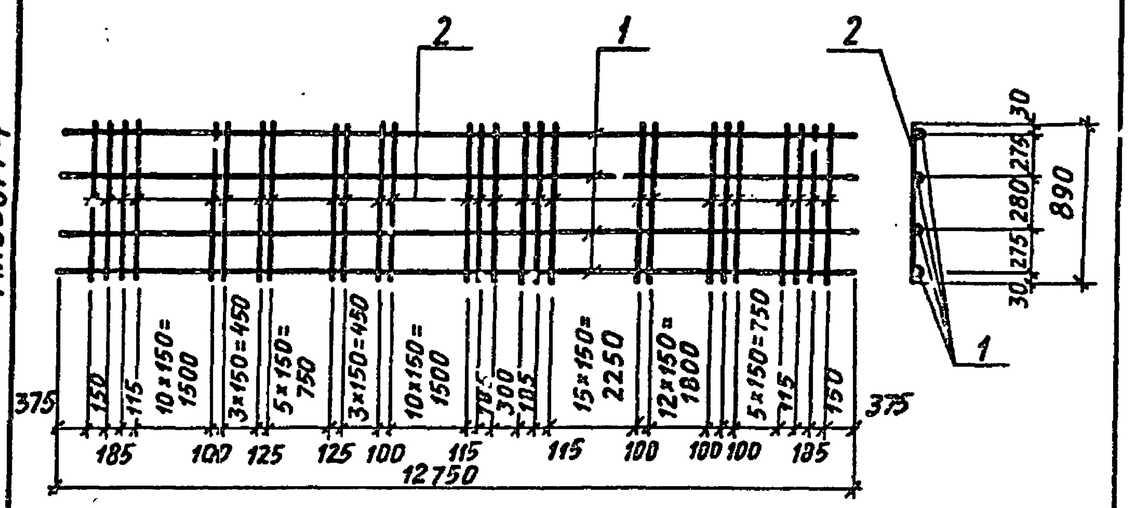

Поз.	Обозначение	Наименование	Кол.	Масса ед., кг	Примечание
		Документация			
	ТП708-43.89 КЖИ-ТО	Техническое описание			
		Детали			
1		⌀25АIII, ГОСТ5781-82, ℓ=12750	4	49,1	
2		⌀14АIII, ГОСТ5781-82, ℓ=890	82	1,08	

Нач.отд.	Бродский		02.89
Н.контр.	Зорин		02.89
Гл.спец.	Зорин		02.89
Зав. гр.	Иванова		
Провер.	Иванова		
Разраб.	Артеменко		

ТП 708-43.89 КЖ.И-Кр 8

Каркас плоский Кр 8

Стадия	Масса	Масштаб
Р	284,6кг	

Лист | Листов 1

ХАРЬКОВСКИЙ ПРОМСТРОЙНИИПРОЕКТ

Инв. № подл. | Подпись и дата | Взам. инв. №

Альбом 4

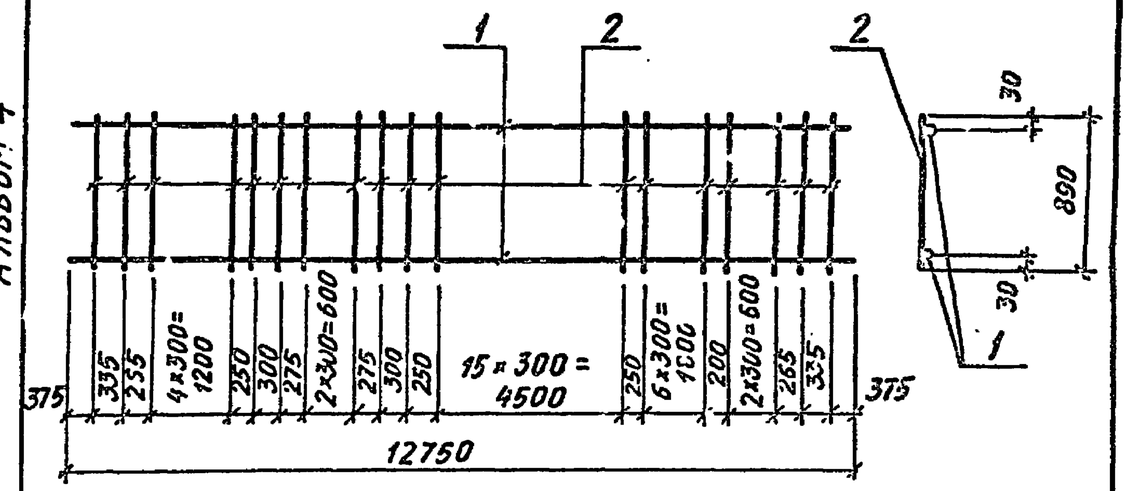

Поз.	Обозначение	Наименование	Кол.	Масса ед., кг	Примечание
		Документация			
	ТП708-43.89 КЖИ-ТО	Техническое описание			
		Детали			
1		⌀25АIII ГОСТ5781-82 ℓ=12750	2	49,1	
2		⌀10АI, ГОСТ5781-82, ℓ=890	42	0,55	

10198/4

Нач.отд.	Бродский		02.89
Н.контр.	Зорин		02.89
Гл.спец.	Зорин		02.89
Зав. гр.	Иванова		
Провер.	Иванова		
Разраб.	Артеменко		

ТП 708-43.89 КЖ.И-Кр 9

Каркас плоский Кр 9

Стадия	Масса	Масштаб
Р	121,3кг	–

Лист | Листов 1

ХАРЬКОВСКИЙ ПРОМСТРОЙНИИПРОЕКТ

Инв. № подл. | Подпись и дата | Взам. инв. №

Альбом 4

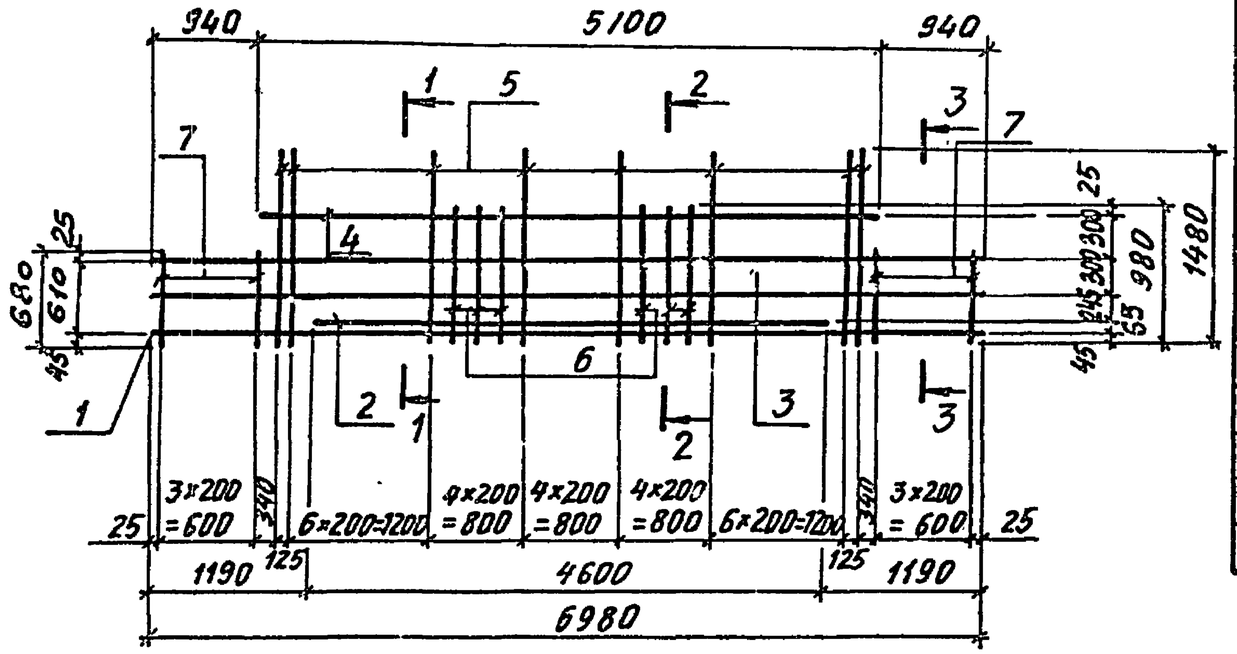

Поз.	Обозначение	Наименование	Кол.	Масса ед., кг	Примечание
		Документация			
	ТП 708-43.89 КЖИ-ТО	Техническое описание			
		Детали			
1		⌀36А III ГОСТ 5781-82 ℓ=6980	1	55,8	
2		⌀32А III ГОСТ 5781-82, ℓ=4600	1	29,0	
		⌀16А III ГОСТ 5781-82			
3		ℓ = 6980	2	11,0	
4		ℓ = 5100	1	8,1	
		⌀12А I ГОСТ 5781-82			
5		ℓ = 1560	21	1,4	
6		ℓ = 980	6	0,9	
7		ℓ = 680	8	0,6	

1-1

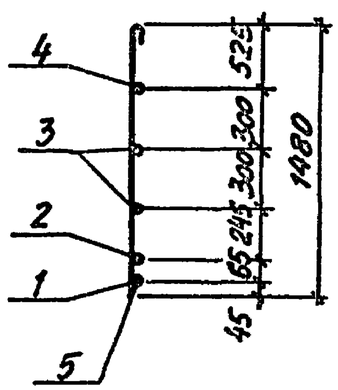

2-2

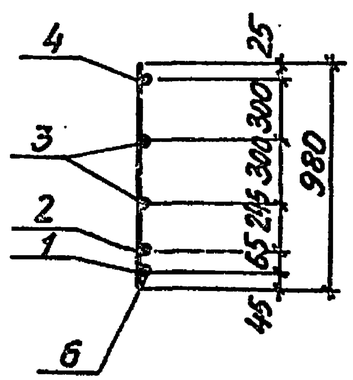

3-3

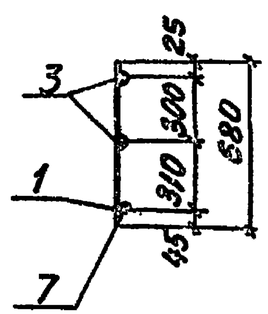

10198/4

Нач.отд.	Бродский		02.89	ТП 708-43.89		КЖИ-Кр10	
Н. контр.	Зорин		02.89				
Гл. конст.	Зорин		02.89				
Зав.гр.	Иванова			Каркас плоский Кр 10	Сталь	Масса	Масштаб
Провер.	Иванова				Р	154,5кг	–
Разраб.	Литвиненко				Лист	Листов 1	
					Харьковский Промстройпроект		

Инв.№ подл. | Подпись и дата | Взам. инв.№

Альбом 4

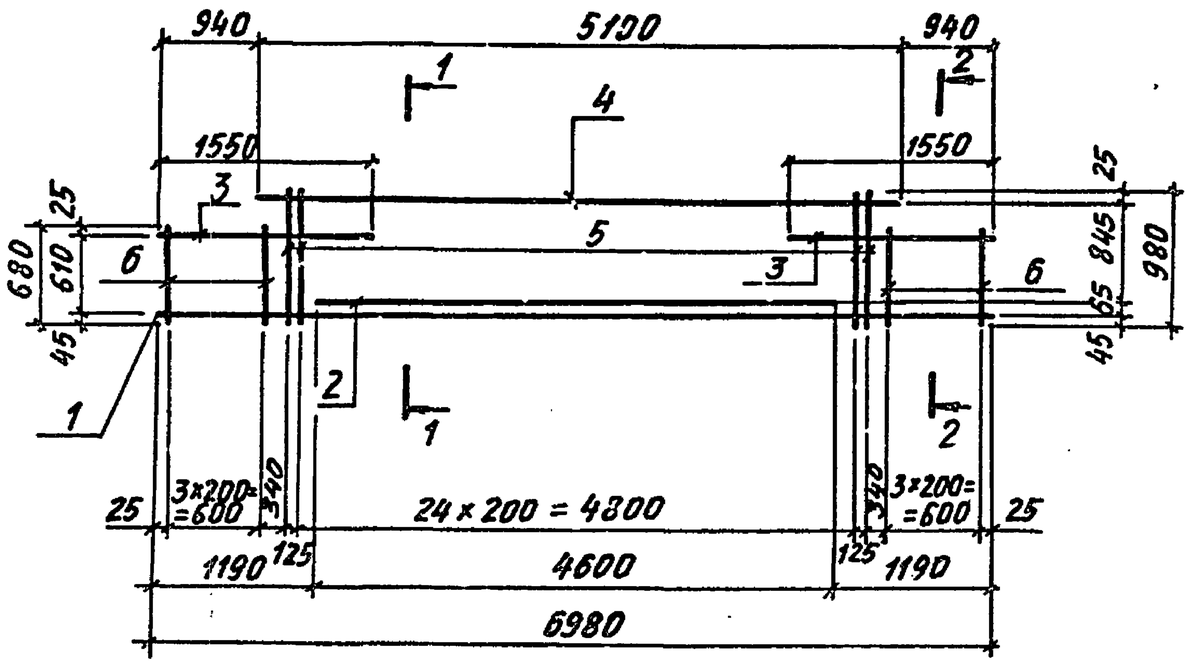

1-1

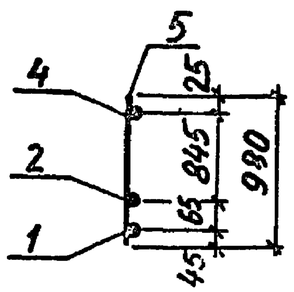

2-2

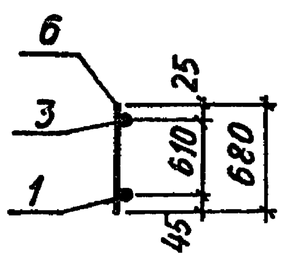

Поз.	Обозначение	Наименование	Кол.	Масса ед., кг	Примечание
		Документация			
	ТП708-43.89 КЖ.И-ТО	Техническое описание			
		Детали			
1		ф36АIII ГОСТ5781-82 ℓ=6960	1	55,8	
2		ф32АIII ГОСТ5781-82, ℓ=4600	1	29,0	
		ф16АIII ГОСТ 5781-82			
3		ℓ=1550	2	2,4	
4		ℓ=5100	1	8,1	
		ф12АI ГОСТ 5781-82			
5		ℓ=980	27	0,9	
6		ℓ=680	8	0,6	

10198/4

Нач.отд.	Бродский		02.89
Н.контр.	Зорин		02.89
Гл.конст.	Зорин		02.89
Зав.гр	Иванова		
Провер.	Иванова		
Разраб.	Литвиненко		

ТП 708-43.89 КЖ.И-Кр11

Каркас плоский Кр11

Стадия	Масса	Масштаб
Р	126,8кг	–
Лист	Листов 1	

ХАРЬКОВСКИЙ ПРОМСТРОЙНИИПРОЕКТ

Инв.№подл. | Подпись и дата | Взам.инв.№

Альбом 4

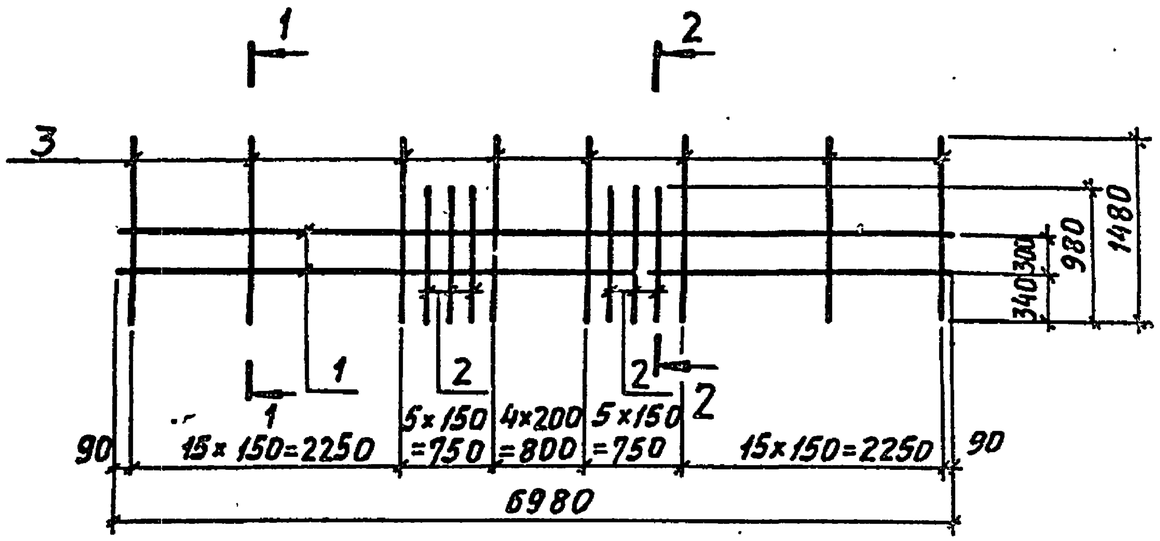

Поз.	Обозначение	Наименование	Кол.	Масса ед., кг	Примечание
		Документация			
	ТП708-43.89 КЖ.И-ТО	Техническое описание			
		Детали			
1		⌀32А III ГОСТ 5781-82 ℓ=6980	2	44,0	
		⌀16А III ГОСТ 5781-82			
2		ℓ=980	8	1,5	
3		ℓ=1480	37	2,3	

1-1

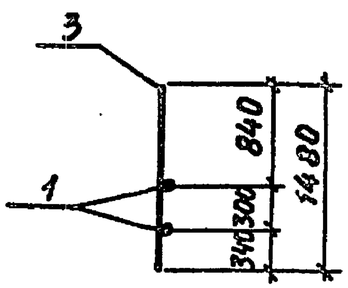

2-2

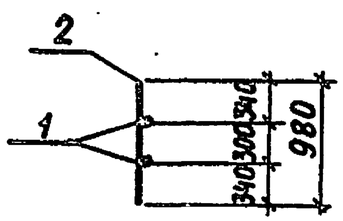

10198/4

Нач.отд.	Бродский		02.89
Н.контр.	Зорин		02.89
Гл.спец.	Зорин		02.89
Зав.гр.	Иванова		
Провер.	Иванова		
Разраб.	Литвиненко		

ТП 708-43.89 КЖ.И-Кр12

Каркас плоский Кр 12

Стадия	Масса	Масштаб
Р	185,1т	—
Лист	Листов 1	

ХАРЬКОВСКИЙ ПРОМСТРОЙНИИПРОЕКТ

Инв.№ подл. | Подпись и дата | Взам.инв.№

Альбом 4

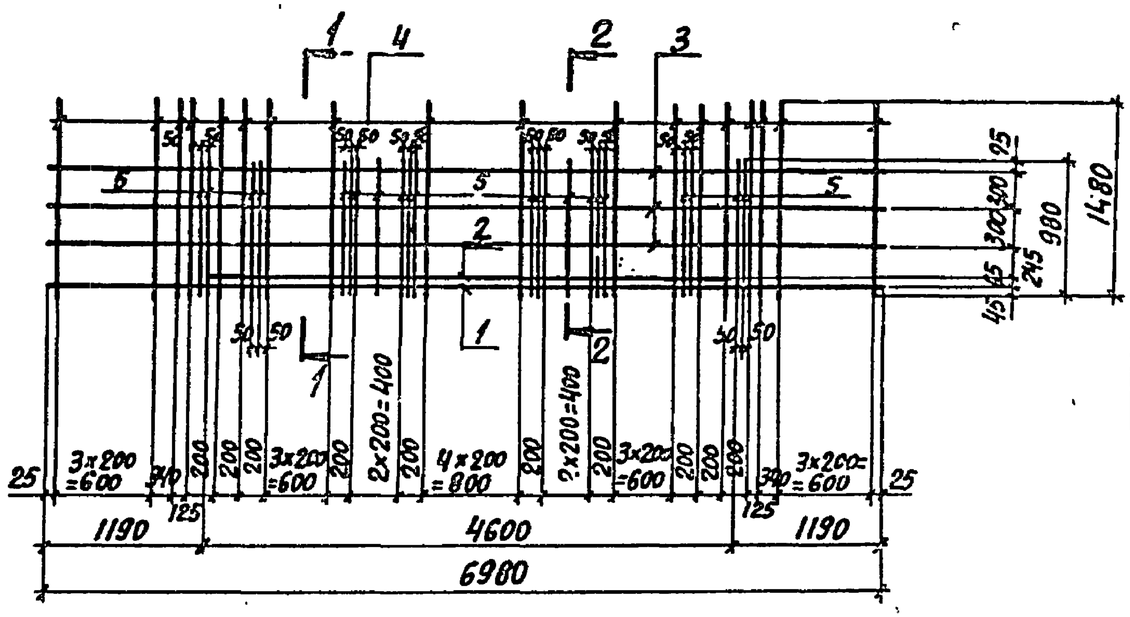

Поз.	Обозначение	Наименование	Кол.	Масса ед., кг	Примечание
		Документация			
	ТП 708-43.89 КЖ.И-ТО	Техническое описание			
		Детали			
1		Ф36АIII ГОСТ 5781-82, ℓ=6980	1	55,8	
2		Ф32АIII ГОСТ 5781-82, ℓ=4600	1	29,0	
		Ф16АIII ГОСТ 5781-82			
3		ℓ=6980	3	11,0	
		Ф12АI ГОСТ 5781-82			
4		ℓ=1560	29	1,4	
5		ℓ=980	22	0,9	

1-1

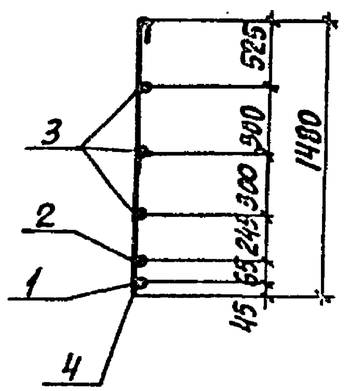

2-2

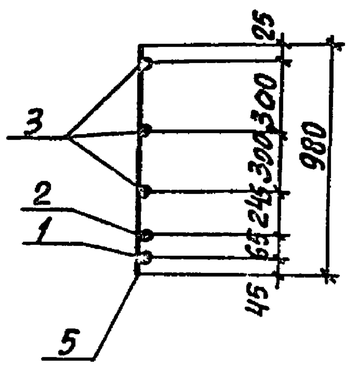

10198|4

Нач.отд.	Бродский		02.89	ТП 708-43.89	КЖ.И-Кр13
Н.контр.	Зорин		02.89		
Гл.конст.	Зорин		02.89	Каркас плоский Кр13	Стадия: Р; Масса: 170,2кг; Масштаб: –
Зав.гр.	Иванова				Лист; Листов 1
Провер.	Иванова				Харьковский Промстройниипроект
Разраб.	Литвиненко				

Инв. № подл. | Подпись и дата | Взам. инв. №

Альбом 4

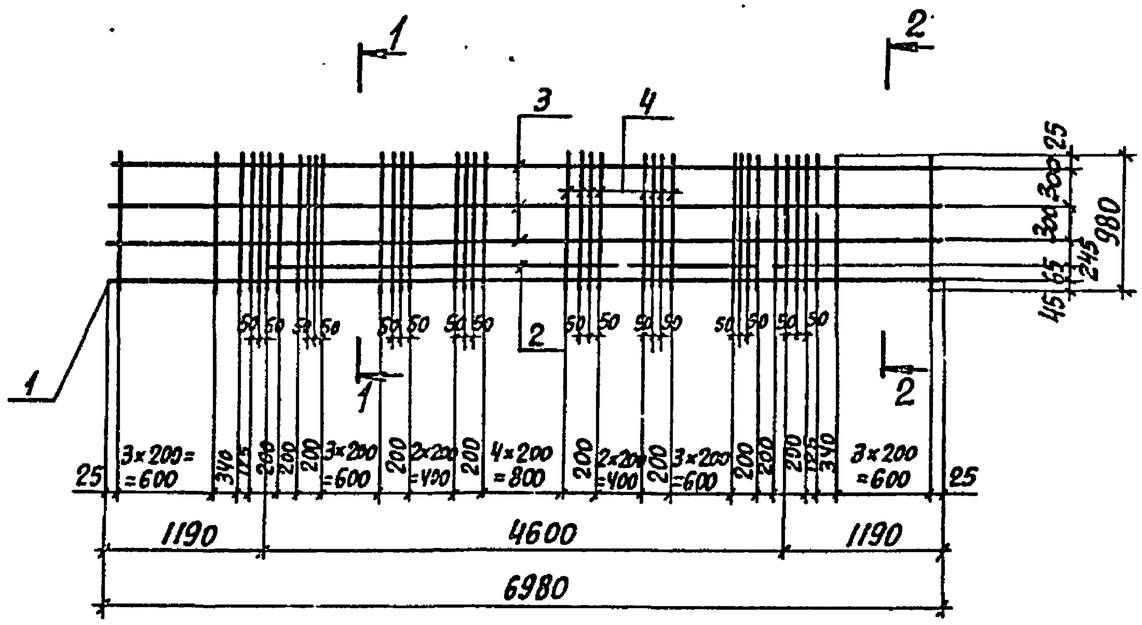

1-1

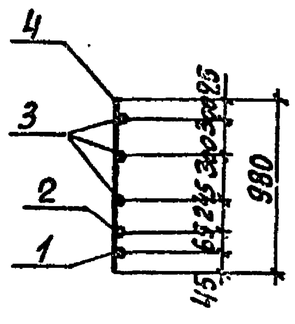

2-2

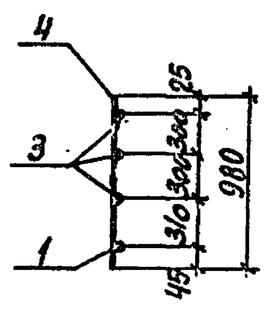

Поз.	Обозначение	Наименование	Кол.	Масса ед., кг	Примечание
		Документация			
	ТП 708-43.89 КЖ.И-ТО	Техническое описание			
		Детали			
1		Ф36АIII ГОСТ 5781-82, ℓ=6980	1	55,8	
2		Ф32АIII ГОСТ 5781-82, ℓ=4600	1	29,0	
3		Ф16АIII ГОСТ 5781-82, ℓ=5980	3	11,0	
4		Ф12АI ГОСТ 5781-82, ℓ=980	51	0,9	

10198/4

Нач. отд.	Бродский		02.89
Н. контр.	Зорин		02.89
Гл. конст.	Зорин		02.89
Зав. гр.	Иванова		
Провер.	Иванова		
Разраб.	Литвиненко		

ТП 708-43.89 КЖ.И-Кр14

Каркас плоский Кр14

Стадия	Масса	Масштаб
Р	162,2	–

Лист | Листов 1

ХАРЬКОВСКИЙ ПРОМСТРОЙНИИПРОЕКТ

Инв. № подл. | Подпись и дата | Взам. инв. №

Альбом 4

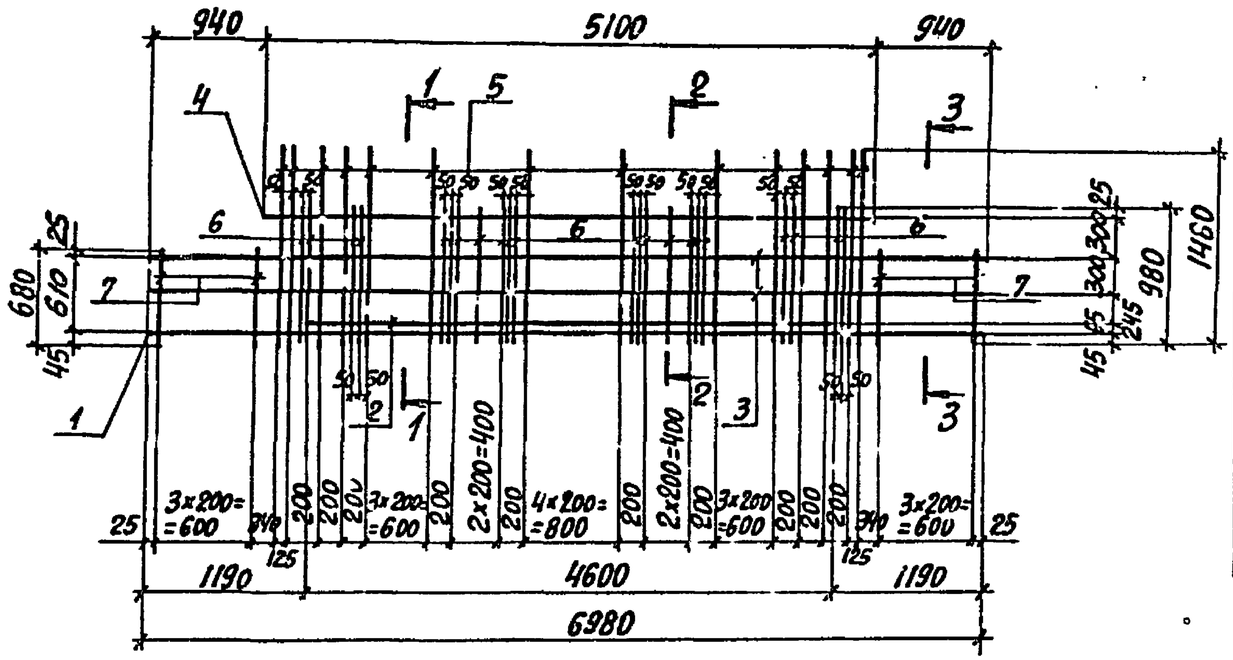

Поз.	Обозначение	Наименование	Кол.	Масса ед., кг	Примечание
		Документация			
	ТП 708-43.89 КЖ.И-ТО	Техническое описание			
		Детали			
1		Ф36 А III ГОСТ 5781-82, ℓ=6980	1	55,8	
2		Ф32 А III ГОСТ 5781-82, ℓ=4600	1	29,0	
		Ф16 А III ГОСТ 5781-82			
3		ℓ=6980	2	11,0	
4		ℓ=5100	1	8,1	
		Ф12 А I ГОСТ 5781-82			
5		ℓ=1560	21	1,4	
6		ℓ=980	22	0,9	
7		ℓ=680	8	0,6	

1-1

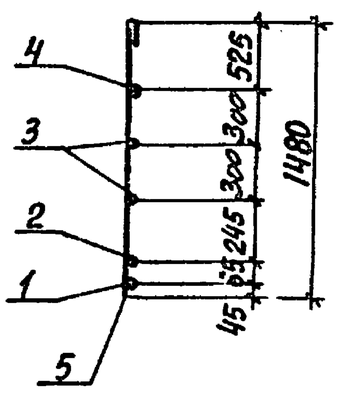

2-2

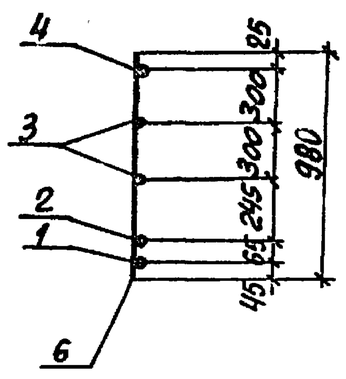

3-3

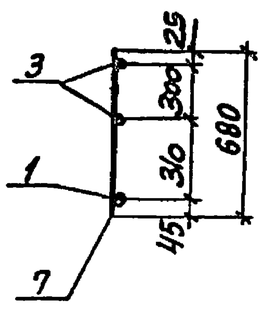

10198/4

Нач.отд.	Бродский		02.89	ТП 708-43.89 КЖ.И-Кр15			
Н.контр.	Зорин		02.89				
Гл.конст.	Зорин		02.89				
Зав.гр.	Иванова			Каркас плоский Кр 15	Стадия	Масса	Масштаб
Провер.	Иванова				Р	168,9кг	–
Разраб.	Литвиненко				Лист	Листов 1	
					Харьковский Промстройниипроект		

Инв.№ подл. | Подпись и дата | Взам.инв.№

Альбом 4

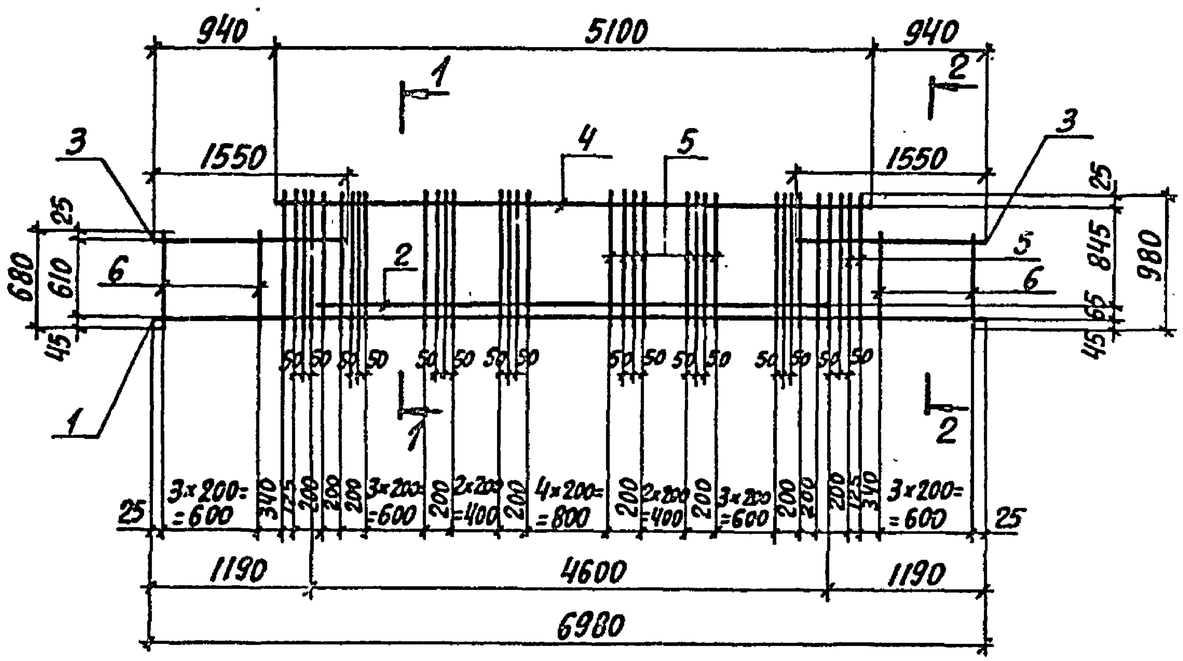

1-1

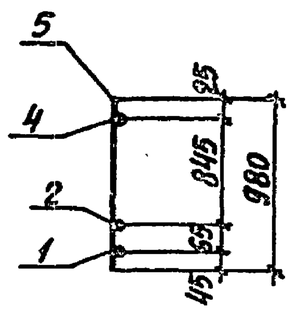

2-2

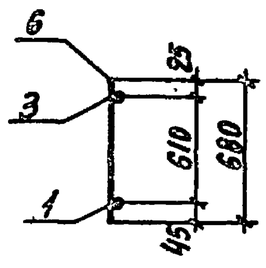

Поз.	Обозначение	Наименование	Кол.	Масса ед., кг	Примечание
		Документация			
	ТП708-43.89 КЖИ-ТО	Техническое описание			
		Детали			
1		⌀36AIII ГОСТ 5781-82, ℓ=6980	1	55,8	
2		⌀32AIII ГОСТ 5781-82, ℓ=4600	1	29,0	
		⌀16AIII ГОСТ 5781-82			
3		ℓ=1550	2	2,4	
4		ℓ=5100	1	8,1	
		⌀12AI ГОСТ 5781-82			
5		ℓ=980	43	0,9	
6		ℓ=680	8	0,6	

10198/4

Нач.отд.	Бродский		02.89
Н.контр.	Зорин		02.89
Гл.конст.	Зорин		02.89
Зав.гр.	Иванова		
Провер.	Иванова		
Разраб.	Литвиненко		

ТП 708-43.89 КЖ.И-Кр16

Каркас плоский Кр16

Стадия	Масса	Масштаб
Р	141,2кг	–
Лист	Листов 1	

Харьковский Промстройниипроект

Инв.№ подл. | Подпись и дата | Взам.инв.№

Альбом 4

С1

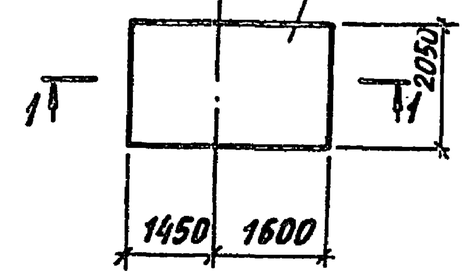

С2

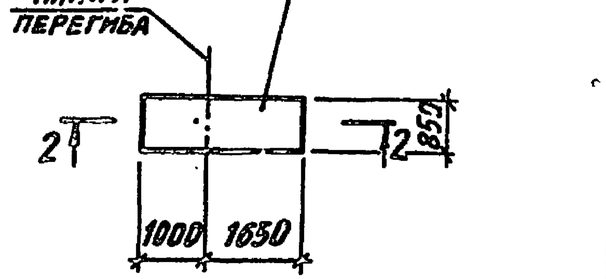

1-1 (в согнутом виде)

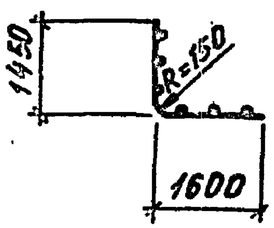

2-2 (в согнутом виде)

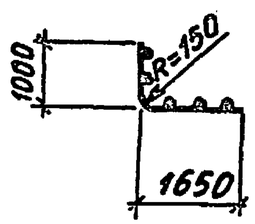

Радиус закругления дан по внутренней грани стержней сетки

Марка	Масса ед., кг
С1	103,2
С2	40,1

Нач. отд.	Бродский		02.89
Н. контр.	Зорин		02.89
Гл. констр.	Зорин		02.89
Зав. гр.	Иванова		
Провер.	Радько		
Разраб.	Литвиненко		

ТП 708-43.89 КЖИ-С1, С2

Сетка арматурная С1, С2

Стадия	Масса	Масштаб
Р	см. табл.	—

Лист Листов

ХАРЬКОВСКИЙ ПРОМСТРОЙНИИПРОЕКТ

Инв. № подл. | Подпись и дата | Взам. инв. №

Альбом 4

С3

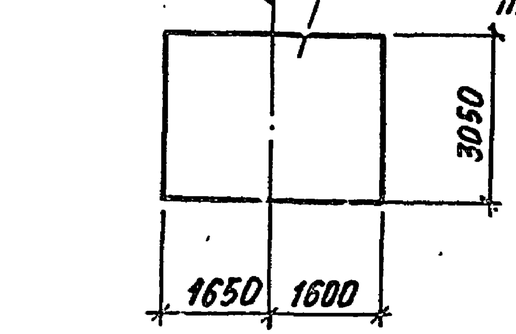

С5

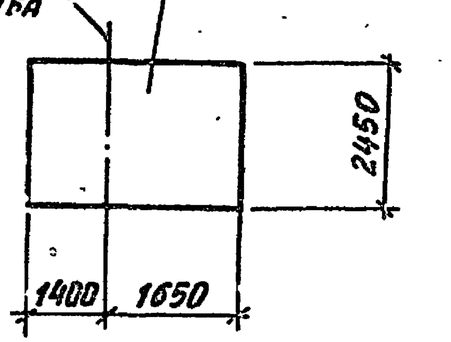

1-1 (в согнутом виде)

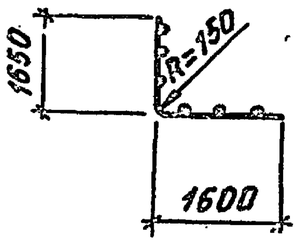

2-2 (в согнутом виде)

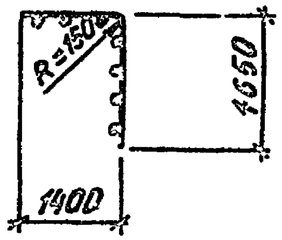

Радиус закругления дан по внутренней грани стержней сетки

Марка	Масса ед., кг
С3	160,4
С5	86,8

10198/4

Нач. отд.	Бродский		02.89
Н. контр.	Зорин		02.89
Гл. констр.	Зорин		02.89
Зав. гр.	Иванова		
Провер.	Радько		
Разраб.	Литвиненко		

ТП 708-43.89 КЖИ-С3, С5

Сетка арматурная С3, С5

Стадия	Масса	Масштаб
Р	см. табл.	—

Лист Листов 1

ХАРЬКОВСКИЙ ПРОМСТРОЙНИИПРОЕКТ

Инв. № подл. | Подпись и дата | Взам. инв. №

Альбом 4

С4

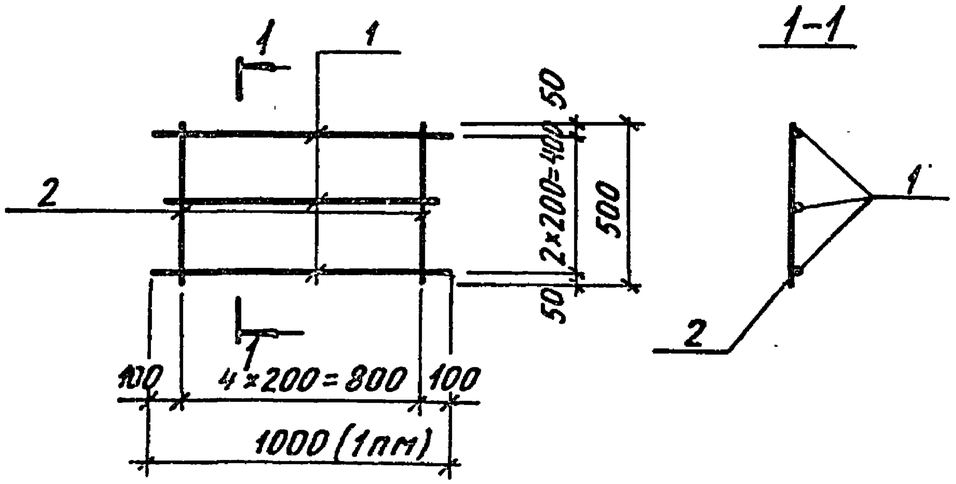

Поз.	Обозначение	Наименование	Кол.	Масса ед., кг	Примечание
		Документация			
	ТП708-43.89 КЖИ-ТО	Техническое описание			
		Детали			
1		ф 6АI ГОСТ 5781-82, l=1пм	3	0,22	
2		ф 10АI ГОСТ 5781-82, l=500	5	0,31	

Инв. № подл. | Подпись и дата | Взам. инв. №

Нач. отд.	Бродский		02.89
Н. контр.	Зорин		02.89
Гл. конст.	Зорин		02.89
Зав. гр.	Иванова		
Провер.	Радько		
Разраб.	Литвиненко		

ТП 708-43.89 КЖИ-С4

Сетка арматурная С4

Стадия	Масса	Масштаб
Р	2,21кг	

Лист | Листов

Харьковский Промстройниипроект

Альбом 4

С6

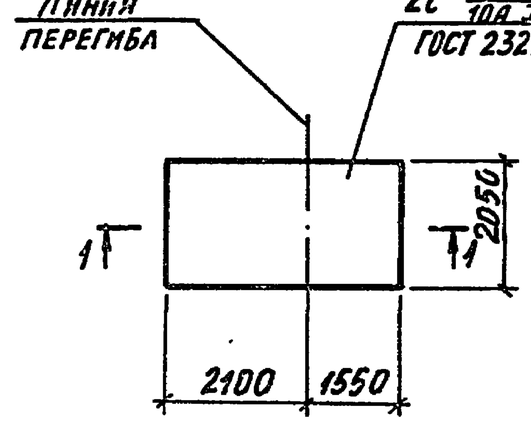

С7

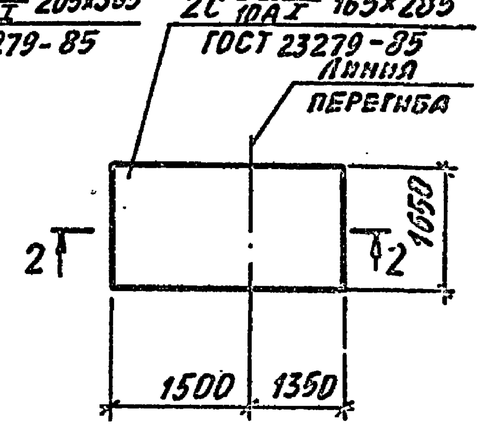

1-1 (в согнутом виде)

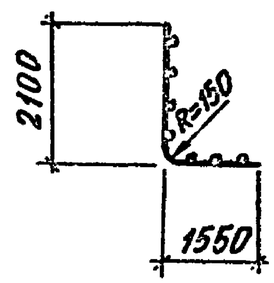

2-2 (в согнутом виде)

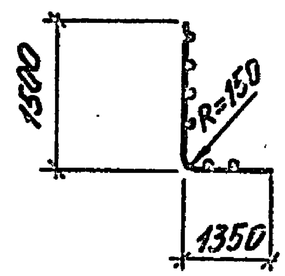

Радиус закругления дан по внутренней

Марка	Масса ед., кг
С6	143,7
С7	42,1

10198/4

Инв. № подл. | Подпись и дата | Взам. инв. №

Нач. отд.	Бродский		02.89
Н. контр.	Зорин		02.89
Гл. конструктор	Зорин		02.89
Зав. гр.	Иванова		
Провер.	Радько		
Разраб.	Литвиненко		

ТП 708-43.89 КЖИ-С6, С7

Сетка арматурная С6, С7

Стадия	Масса	Масштаб
Р	см. табл.	–

Лист | Листов 1

Харьковский Промстройниипроект

Альбом 4

С8

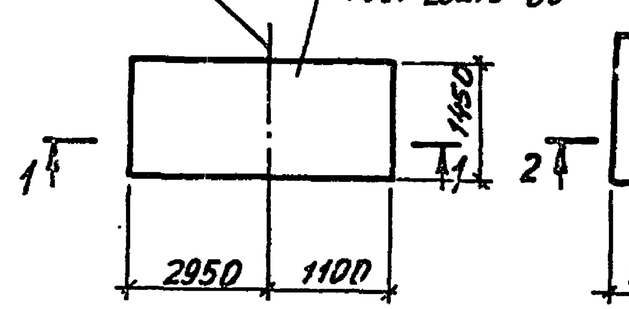

С9

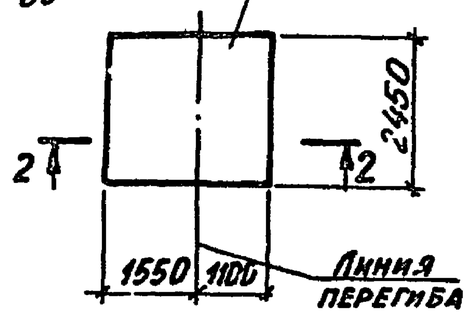

1-1 (в согнутом виде)

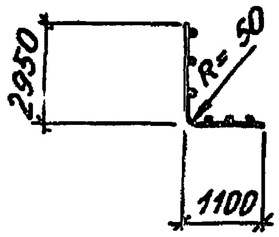

2-2 (в согнутом виде)

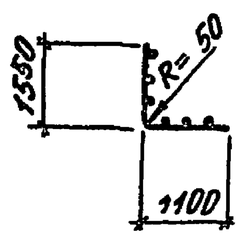

Радиус закругления дан по внутренней грани стержней сетки

Марка	Масса ед., кг
С8	47,6
С9	76,4

Нач. отд.	Бродский		02.89
Н. контр.	Зорин		02.89
Гл. конст.	Зорин		02.89
Зав. гр.	Иванова		
Провер.	Радько		
Разраб.	Литвиненко		

ТП 708-43.89 КЖИ-С8, С9

Сетка арматурная С8, С9

Стадия	Масса	Масштаб
Р	см. табл.	–

Лист | Листов

ХАРЬКОВСКИЙ ПРОМСТРОЙНИИПРОЕКТ

Взам. инв. № | Подпись и дата | Инв. № подл.

Альбом 4

С10

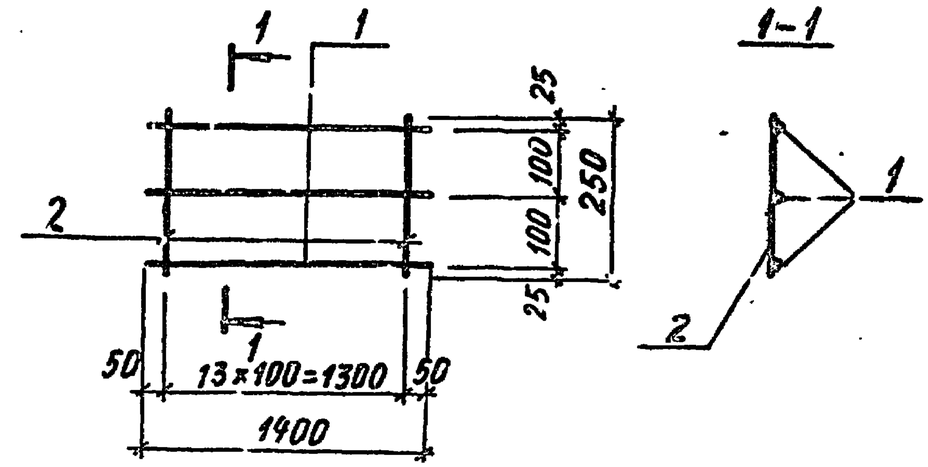

Поз.	Обозначение	Наименование	Кол.	Масса ед., кг	Примечание
		Документация			
	ТП 708-43.89 КЖИ-ТО	Техническое описание			
		Детали			
1		⌀6АI ГОСТ 5781-82 ℓ=1400	3	0,31	
2		⌀6АI ГОСТ 5781-82, ℓ=250	14	0,05	

10198/4

Нач. отд.	Бродский		02.89
Н. контр.	Зорин		02.89
Гл. конст.	Зорин		02.89
Зав. гр.	Иванова		
Провер.	Иванова		
Разраб.	Гнатенко		

ТП 708.-43.89 КЖИ-С10

Сетка арматурная С10

Стадия	Масса	Масштаб
Р	1,63кг	

Лист | Листов 1

ХАРЬКОВСКИЙ ПРОМСТРОЙНИИПРОЕКТ

Взам. инв. № | Подпись и дата | Инв. № подл.

Альбом 4

С11

$2С\frac{12АIII}{12АIII}235\times425\frac{25}{75}$ ГОСТ 23279-85

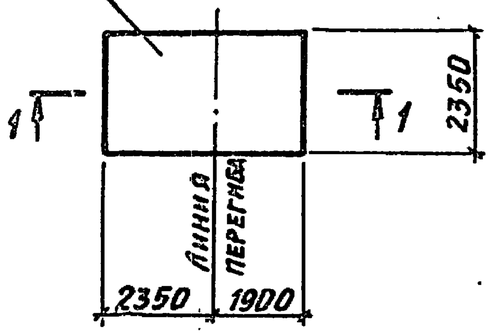

С12

$2С\frac{12АIII}{10АI}235\times305\frac{25}{75}$ ГОСТ 23279-85

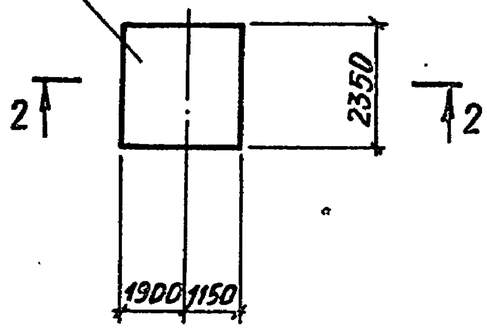

1-1 (в согнутом виде)

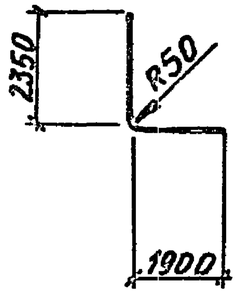

2-2 (в согнутом виде)

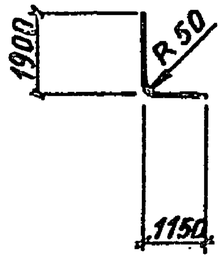

Радиус закругления дан по внутренней грани стержней сетки

Марка	Масса ед., кг
С11	91,4
С12	55,8

Нач. отд.	Бродский		02.89
Н. контр.	Зорин		02.89
Гл. спец.	Зорин		02.89
Зав. гр.	Иванова		
Провер.	Радько		
Разраб.	Гнатенко		

ТП 708-43.89 КЖИ-С11,С12

Сетка арматурная С11, С12

Стадия	Масса	Масштаб
Р	см. табл.	

Лист | Листов

ХАРЬКОВСКИЙ ПРОМСТРОЙНИИПРОЕКТ

Инв. № подл. | Подпись и дата | Взам. инв. №

Альбом 4

С13

$2С\frac{12АIII}{12АIII}250\times205\frac{25}{50}$ ГОСТ 23279-85

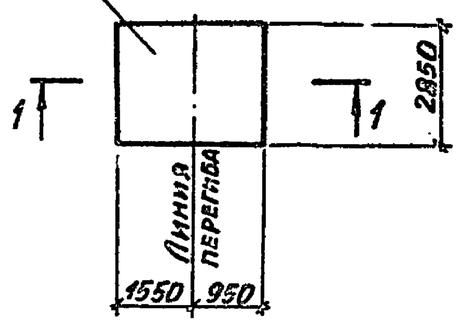

С14

$3С\frac{8АI}{12АIII}265\times305$ ГОСТ 23279-85

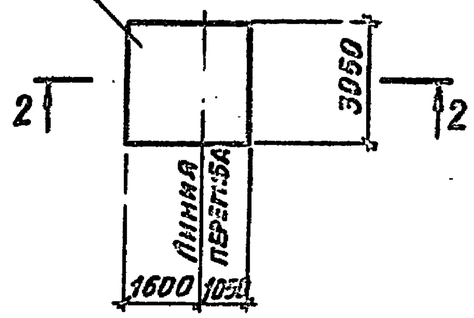

1-1 (в согнутом виде)

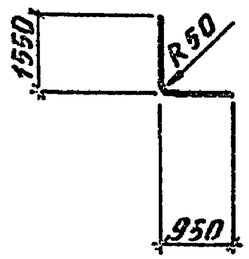

2-2 (в согнутом виде)

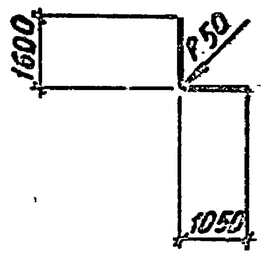

Радиус закругления дан по внутренней грани стержней сетки

Марка	Масса ед., кг
С13	66,3
С14	54,5

10198/4

Нач. отд.	Бродский		02.89
Н. контр.	Зорин		02.89
Гл. спец.	Зорин		02.89
Зав. гр.	Иванова		
Провер.	Радько		
Разраб.	Гнатенко		

ТП 708-43.89 КЖИ-С13,С14

Сетка арматурная С13, С14

Стадия	Масса	Масштаб
Р	см. табл.	-

Лист | Листов 1

ХАРЬКОВСКИЙ ПРОМСТРОЙНИИПРОЕКТ

Инв. № подл. | Подпись и дата | Взам. инв. №

Альбом 4

С15

$1С\frac{12АIII}{8АI}\ 95\times245\ \frac{25}{75}$

ГОСТ 23279-85

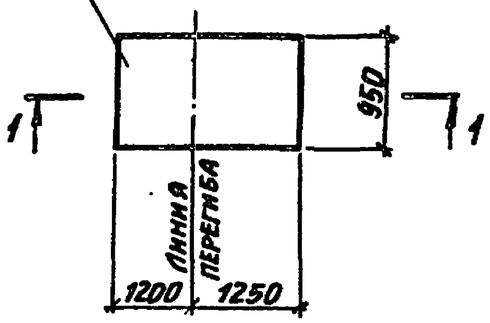

1-1
(в согнутом виде)

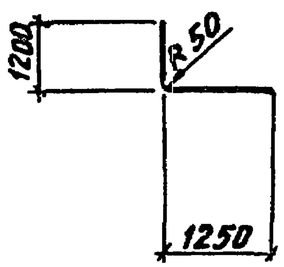

С16

$2С\frac{12АIII}{12АIII}\ 135\times485\ \frac{25}{75}$

ГОСТ 23279-85

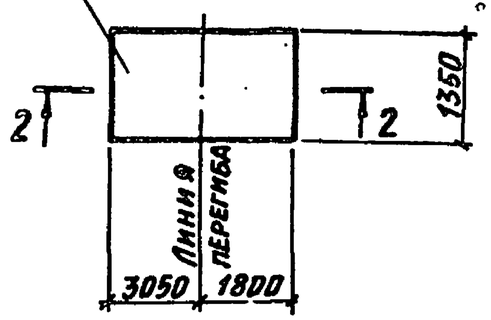

2-2
(в согнутом виде)

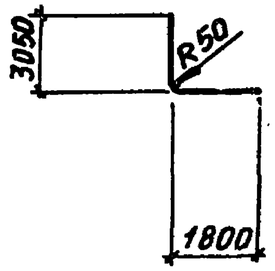

Марка	Масса ед., кг
С15	15,7
С16	60,2

Радиус закругления дан по внутренней грани стержней сетки

Нач. отд.	Бродский		02.89
Н. контр.	Зорин		02.89
Гл. спец.	Зорин		02.89
Зав. гр.	Иванова		
Провер.	Радько		
Разраб.	Гнатенко		

ТП 708-43.89 КЖИ-С15, С16

Сетка арматурная С15, С16

Стадия	Масса	Масштаб
Р	см. табл.	

Лист Листов

ХАРЬКОВСКИЙ ПРОМСТРОЙНИИПРОЕКТ

Инв. № подл. | Подпись и дата | Взам. инв. №

Альбом 4

С17

$4С\frac{6АI}{10АIII}\ 95\times245\ \frac{25}{25}$

ГОСТ 23279-85

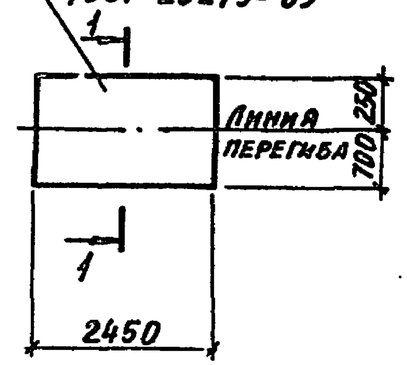

1-1
(в согнутом виде)

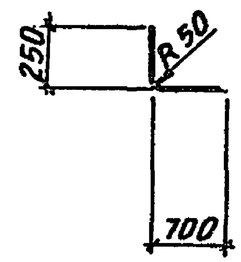

С18

$4С\frac{6АI}{10АIII}\ 115\times585\ \frac{25}{75}$

ГОСТ 23279-85

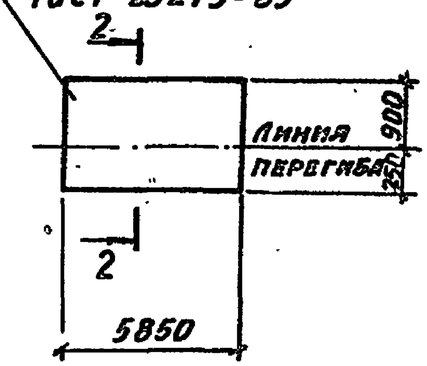

2-2
(в согнутом виде)

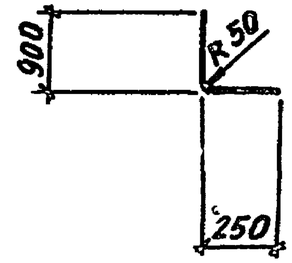

Марка	Масса ед., кг
С17	10,3
С18	29,1

Радиус закругления дан по внутренней грани стержней сетки

10198/4

Нач. отд.	Бродский		02.89
Н. контр.	Зорин		02.89
Гл. спец.	Зорин		02.89
Зав. гр.	Иванова		
Провер.	Радько		
Разраб.	Гнатенко		

ТП 708-43.89 КЖИ-С17, С18

Сетка арматурная С17, С18

Стадия	Масса	Масштаб
Р	см. табл.	–

Лист Листов 1

ХАРЬКОВСКИЙ ПРОМСТРОЙНИИПРОЕКТ

Инв. № подл. | Подпись и дата | Взам. инв. №

Альбом 4

С19

$2C\ \frac{12AIII}{6AI}\ 220\times210\ \frac{50}{100}$
ГОСТ 23279-85

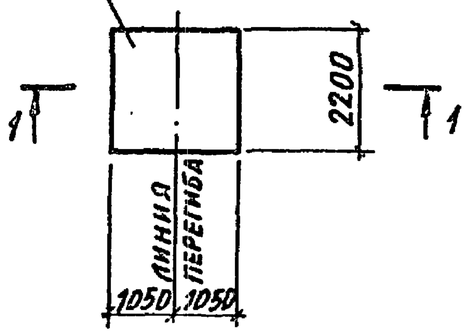

1-1
(в согнутом виде)

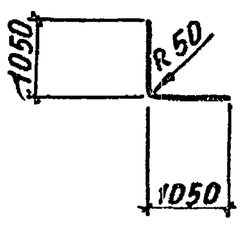

С20

$2C\ \frac{6AI}{12AIII}\ 230\times495\ \frac{475}{50}$
ГОСТ 23279-85

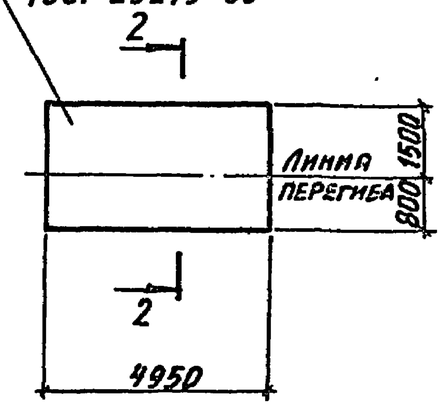

2-2
(в согнутом виде)

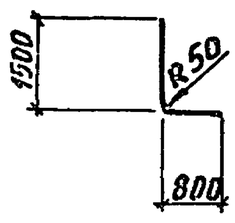

Радиус закруглений дан по внутренней грани стержней сетки

Марка	Масса ед., кг
С19	25,9
С20	56,1

Нач.отд.	Бродский		02.89
Н.контр.	Зорин		02.89
Гл.спец.	Зорин		02.89
Зав.гр.	Иванова		
Провер.	Чепелева		
Разраб.	Гнатенко		

ТП 708-43.89 КЖИ-С19,С20

Сетка арматурная С19, С20

Стадия	Масса	Масштаб
Р	см. табл.	

Лист | Листов 1

ХАРЬКОВСКИЙ ПРОМСТРОЙНИИПРОЕКТ

Инв. № подл. | Подпись и дата | Взам. инв. №

Альбом 4

С21

$2C\ \frac{12AIII}{6AI}\ 245\times255\ \frac{25+325}{25}$

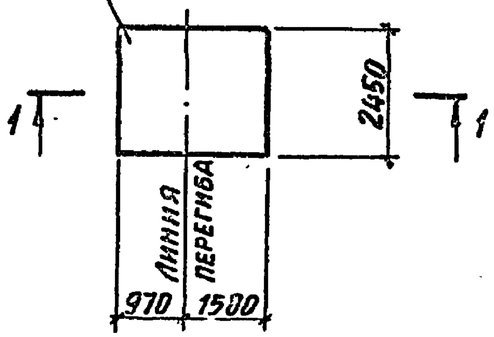

1-1
(в согнутом виде)

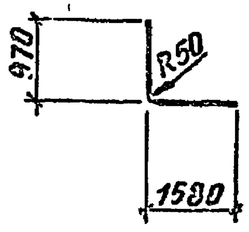

С22

$2C\ \frac{10AI}{12AIII}\ 235\times335\ \frac{75}{75}$

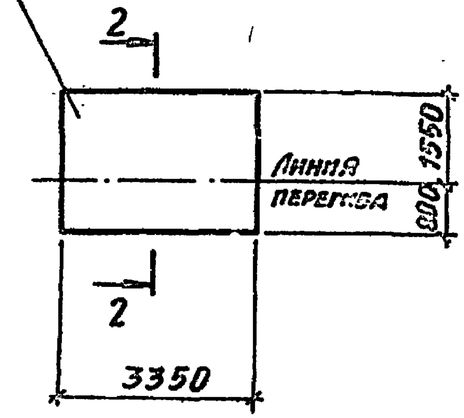

2-2
(в согнутом виде)

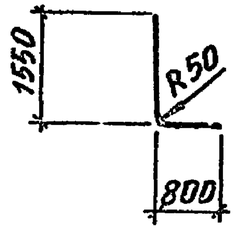

Радиус закруглений дан по внутренней грани стержней сетки

Марка	Масса ед., кг
С21	35,9
С22	44,4

10198/4

Нач.отд.	Бродский		02.89
Н.контр.	Зорин		02.89
Гл.спец.	Зорин		02.89
Зав.гр.	Иванова		
Провер.	Чепелева		
Разраб.	Гнатенко		

ТП 708-43.89 КЖИ-С21,С22

Сетка арматурная С21, С22

Стадия	Масса	Масштаб
Р	см. табл.	–

Лист | Листов 1

ХАРЬКОВСКИЙ ПРОМСТРОЙНИИПРОЕКТ

Инв. № подл. | Подпись и дата | Взам. инв. №

Альбом 4

С23

$2C\ \frac{12AIII}{10AI}\ 145\times350\ \frac{50}{25}$ / ГОСТ 23279-85

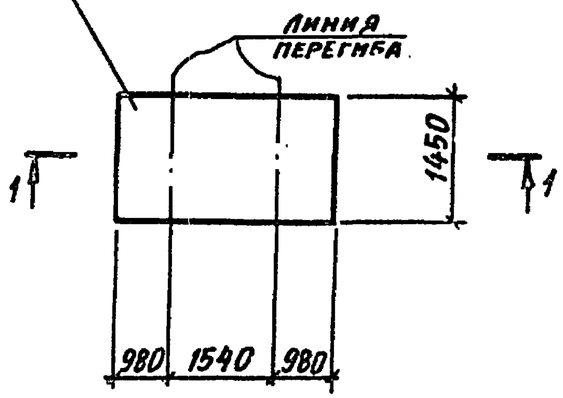

1-1
(в согнутом виде)

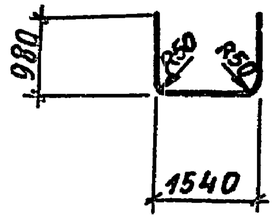

С24

$2C\ \frac{10AIII-200}{10AIII-200}\ 255\times315\ \frac{50+300}{75}$ / ГОСТ 23279-85

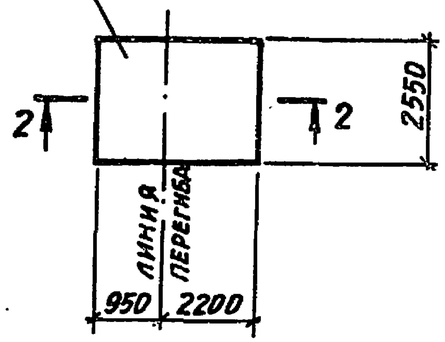

2-2
(в согнутом виде)

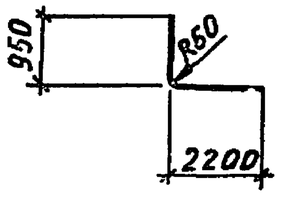

Радиус закруглений дан по внутренней грани стержней сетки

Марка	Масса ед., кг
С23	30,7
С24	18,9

Нач. отд.	Бродский		02.89
Н. контр.	Зорин		02.89
Гл. спец.	Зорин		02.89
Зав. гр.	Иванова		
Провер.	Чепелева		
Разраб.	Гнатенко		

ТП 708-43.89 КЖИ-С23, С24

Сетка арматурная С23, С24

Стадия	Масса	Масштаб
Р	см. табл.	

Лист | Листов 1

ХАРЬКОВСКИЙ ПРОМСТРОЙНИИПРОЕКТ

Инв. № подл. | Подпись и дата | Взам. инв. №

Альбом 4

С25

$2C\ \frac{12AIII}{6AI}\ 155\times195\ \frac{75}{75}$ / ГОСТ 23279-85

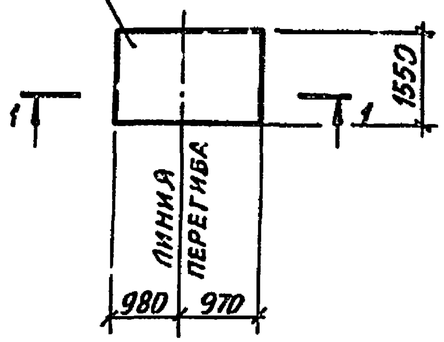

1-1
(в согнутом виде)

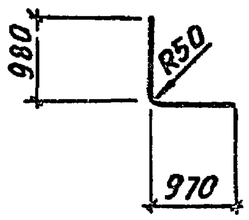

С26

$2C\ \frac{12AIII}{6AI}\ 125\times255\ \frac{75}{25}$ / ГОСТ 23279-85

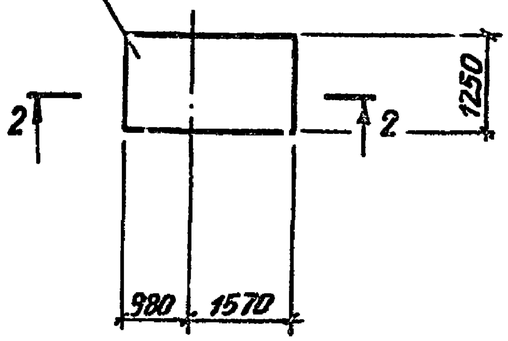

2-2
(в согнутом виде)

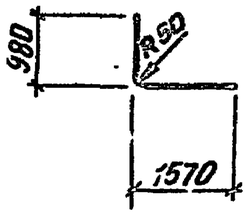

Радиус закруглений дан по внутренней грани стержней сетки

Марка	Масса ед., кг
С25	17,2
С26	19,5

10198/4

Нач. отд.	Бродский		02.89
Н. контр.	Зорин		02.89
Гл. спец.	Зорин		02.89
Зав. гр.	Иванова		
Провер.	Чепелева		
Разраб.	Гнатенко		

ТП 708-43.89 КЖИ-С25, С26

Сетка арматурная С25, С26

Стадия	Масса	Масштаб
Р	см. табл.	–

Лист | Листов 1

ХАРЬКОВСКИЙ ПРОМСТРОЙНИИПРОЕКТ

Инв. № подл. | Подпись и дата | Взам. инв. №

Альбом 4

С 27

$2C\ \frac{10AI}{12AIII}\ 235\times480\ \frac{100}{75}$

ГОСТ 23279-85

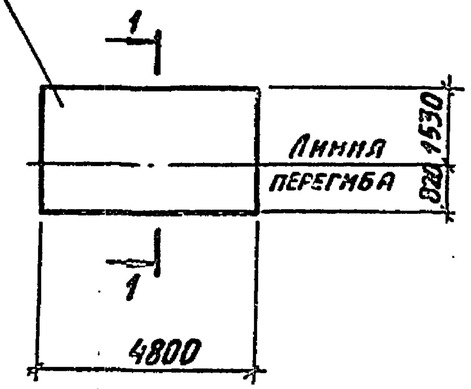

1-1
(в согнутом виде)

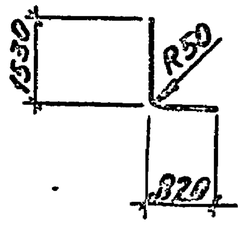

С 28

$2C\ \frac{6AI}{12AIII}\ 165\times245$

ГОСТ 23279-85

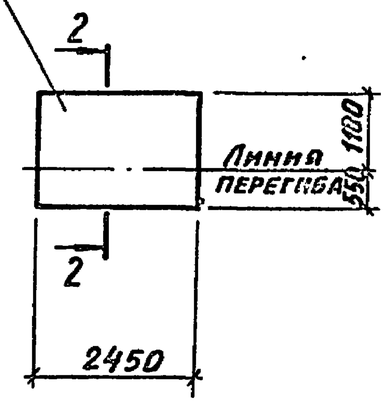

2-2
(в согнутом виде)

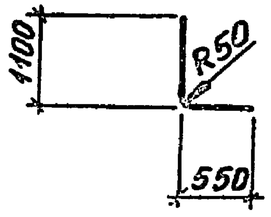

Радиус закруглений дан по внутренней грани стержней сетки

Марка	Масса ед., кг
С27	85,6
С28	23,9

Нач. отд.	Бродский		02.89
Н. контр.	Зорин		02.89
Гл. спец.	Зорин		02.89
Зав. гр.	Иванова		
Провер.	Чепелева		
Разраб.	Гнатенко		

ТП 708-43.89 КЖИ-С27,С28

Сетка арматурная С27, С28

Стадия	Масса	Масштаб
Р	см. табл.	

Лист | Листов 1

ХАРЬКОВСКИЙ ПРОМСТРОЙНИИПРОЕКТ

Инв. № подл. | Подпись и дата | Взам. инв. №

Альбом 4

С29

$2C\ \frac{12AIII}{6AI}\ 255\times380\ \frac{100}{75}$

ГОСТ 23279-85

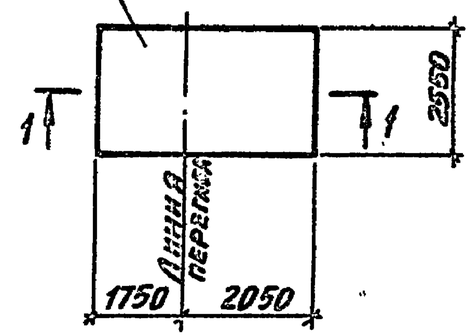

1-1
(в согнутом виде)

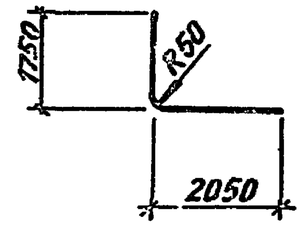

Радиус закруглений дан по внутренней грани стержней сетки

10198/4

Нач. отд.	Бродский		02.89
Н. контр.	Зорин		02.89
Гл. спец.	Зорин		02.89
Зав. гр.	Иванова		
Провер.	Чепелева		
Разраб.	Гнатенко		

ТП 708-43.89 КЖИ-С29

Сетка арматурная С29

Стадия	Масса	Масштаб
Р	54,6кг	–

Лист | Листов 1

ХАРЬКОВСКИЙ ПРОМСТРОЙНИИПРОЕКТ

Инв. № подл. | Подпись и дата | Взам. инв. №

Альбом 4

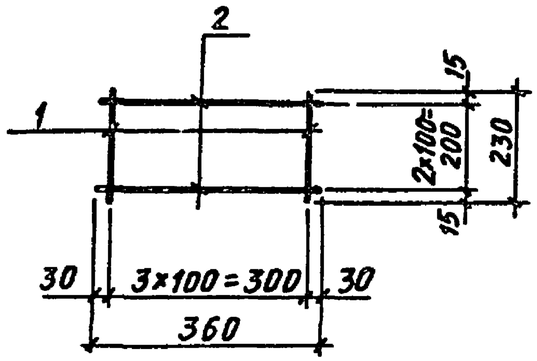

Поз.	Обозначение	Наименование	Кол.	Масса, ед., кг	Примечание
		Документация			
	ТП708-43.89 КЖ.И-ТО	Техническое описание			
		Детали			
1		Ф8АIII ГОСТ5781-82, ℓ=230	4	0,09	
2		Ф8АIII, то же, ℓ=360	3	0,14	

Инв. № подл. | Подпись и дата | Взам. инв. №

Нач. отд.	Бродский		02.89
Н. контр.	Зорин		02.89
Гл. констр.	Зорин		02.89
Зав. гр.	Иванова		
Провер.	Журавлева		
Разраб.	Белан		

ТП 708-43.89 КЖИ-С30

Сетка арматурная С30

Стадия	Масса	Масштаб
Р	0,8кг	–

Лист | Листов 1

ХАРЬКОВСКИЙ ПРОМСТРОЙНИИПРОЕКТ

Альбом 4

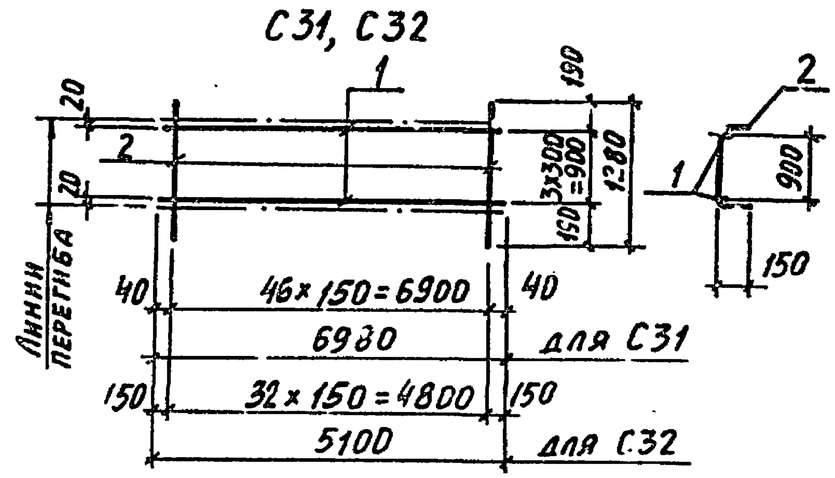

Марка	Масса ед., кг
С31	270,0
С32	194,4

Поз.	Обозначение	Наименование	Кол.	Масса ед., кг	Примечание
		Документация			
	ТП708-43.89 КЖ.И-ТО	Техническое описание			
		Сетка С31			
		Детали			
1		Ф32АIII ГОСТ5781-82, ℓ=6980	4	43,0	
2		Ф16АIII ГОСТ5781-82, ℓ=1250	47	2,0	
		Сетка С32			
		Детали			
1		Ф32АIII ГОСТ5781-82, ℓ=5100	4	32,2	
2		Ф16АIII ГОСТ5781-82, ℓ=1250	53	2,0	

10198/4

Инв. № подл. | Подпись и дата | Взам. инв. №

Нач. отд.	Бродский		02.89
Н. контр.	Зорин		02.89
Гл. конст.	Зорин		02.89
Зав. гр.	Иванова		
Провер.	Иванова		
Разраб.	Литвиненко		

ТП 708-43.89 КЖИ-С31, С32

Сетка арматурная С31, С32

Стадия	Масса	Масштаб
Р	см. табл.	–

Лист | Листов 4

ХАРЬКОВСКИЙ ПРОМСТРОЙНИИПРОЕКТ

Альбом 4

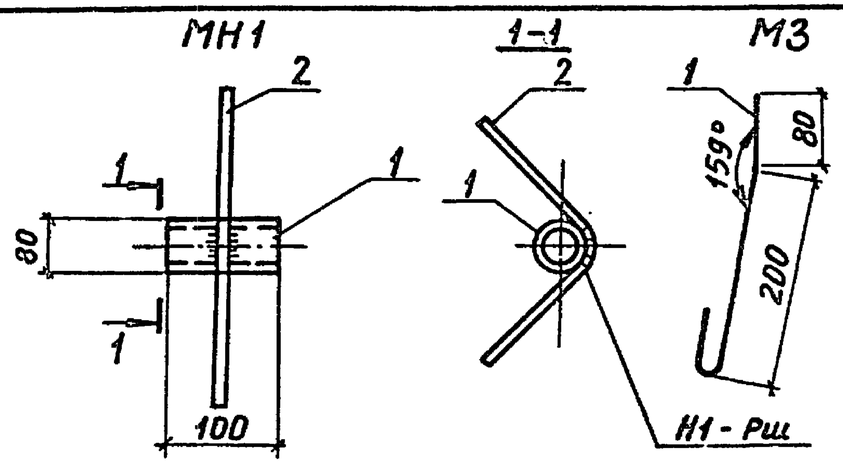

Марка	Масса ед., кг
МН1	1,04
М1	14,6
М2	5,2
М3	0,1

Поз.	Обозначение	Наименование	Кол.	Масса ед., кг	Примечание
		Документация			
	ТП708-43.89 КЖИ-ТО	Техническое описание			
		МН1			
		Детали			
1		Тр.80×4, ГОСТ3262-75*, ℓ=100	1	0,8	
2		⌀8АIII, ГОСТ5781-82, ℓ=600	1	0,24	
		М1			
		Детали			
1		Тр.219×8, ГОСТ8732-78*, ℓ=350	1	14,6	
		М2			
		Детали			
1		Тр.100×4, ГОСТ3262-75*, ℓ=480	1	5,2	
		М3			
		Детали			
1		⌀6АI, ГОСТ5781-82, ℓ=320	1	0,1	

Взам.инв.№ | Подпись и дата | Инв.№подл.

Нач.отд.	Бродский		02.89
Н.контр.	Зорин		02.89
Гл.спец.	Зорин		02.89
Зав.гр.	Иванова		
Провер.	Журавлева		
Разраб.	Белан		

ТП 708-43.89 КЖИ-МН1, М1...М3

Изделия закладные МН1, М1... М3

Стадия	Масса	Масштаб
Р	см. таблицу	

Лист | Листов 1

ХАРЬКОВСКИЙ ПРОМСТРОЙНИИПРОЕКТ

Альбом 4

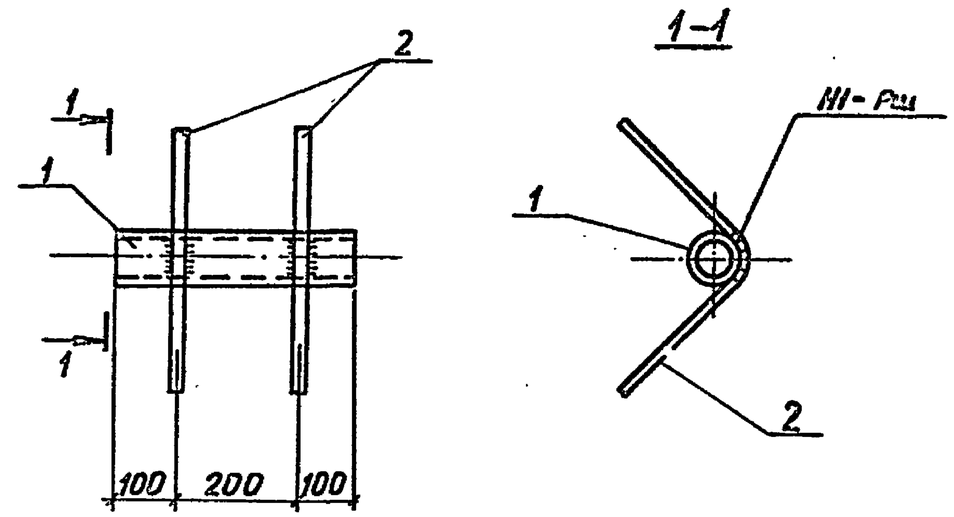

Поз.	Обозначение	Наименование	Кол.	Масса ед., кг	Примечание
		Документация			
	ТП708-43.89 КЖИ-ТО	Техническое описание			
		Детали			
1		Тр.100×4, ГОСТ3262-75*, ℓ=390	1	4,2	
2		⌀8АIII, ГОСТ5781-82, ℓ=800	2	0,32	

10198/4

Взам.инв.№ | Подпись и дата | Инв.№подл.

Нач.отд.	Бродский		02.89
Н.контр.	Зорин		02.89
Гл.спец.	Зорин		02.89
Зав.гр.	Иванова		
Провер.	Журавлева		
Разраб.	Белан		

ТП 708-43.89 КЖИ-МН2

Изделие закладное МН2

Стадия	Масса	Масштаб
Р	4,8 кг	

Лист | Листов 1

ХАРЬКОВСКИЙ ПРОМСТРОЙНИИПРОЕКТ

Альбом 4

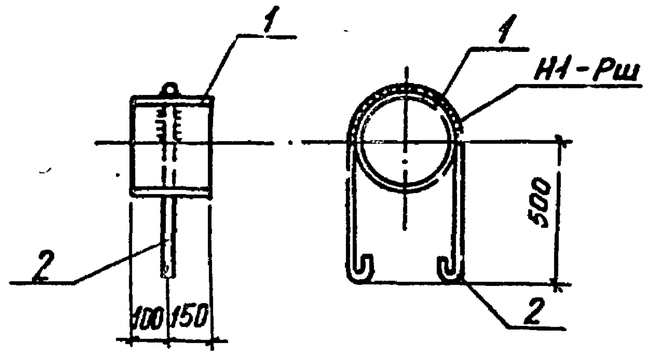

Поз.	Обозначение	Наименование	Кол.	Масса ед., кг	Примечание
		Документация			
	ТП 708-43.89 КЖ.И-ТО	Техническое описание			
		Детали			
1		Тр.ф299х8 ГОСТ 8732-78, ℓ=250	1	14,2	
2		ф10АI ГОСТ 5781-82, ℓ=1700	1	1,0	

Нач.отд.	Бродский		02.89
Н.контр.	Зорин		02.89
Гл.конст.	Зорин		02.89
Зав. гр.	Иванова		
Провер.	Радько		
Разраб.	Литвиненко		

ТП 708-43.89 КЖ.И-МН3

Изделие закладное МН3

Стадия	Масса	Масштаб
Р	15,2кг	

Лист | Листов 1

ХАРЬКОВСКИЙ ПРОМСТРОЙНИИПРОЕКТ

Инв.№ подл. | Подпись и дата | Взам. инв.№

Альбом 4

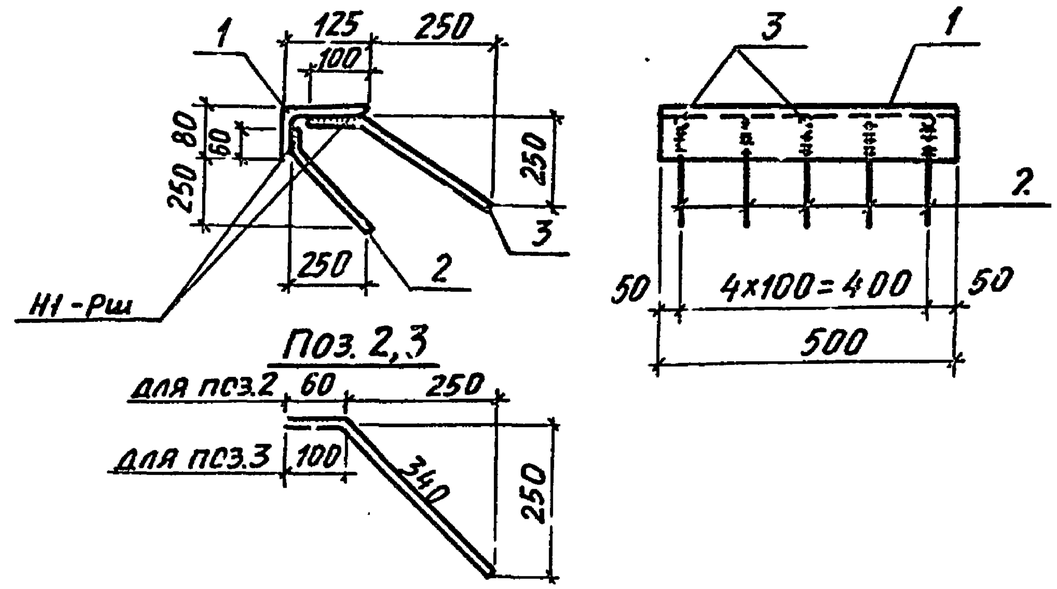

Поз.	Обозначение	Наименование	Кол.	Масса ед., кг	Примечание
		Документация			
	ТП 708-43.89 КЖ.И-ТО	Техническое описание			
		Детали			
1		Уголок 125х80х10 ГОСТ 8510-86			
		ВСт3кп2 ГОСТ 380-71*			
		ℓ=500	1	7,75	
2		ф10АIII ГОСТ 5781-82, ℓ=400	5	0,25	
3		ф10АIII ГОСТ 5781-82, ℓ=440	5	0,27	

10198/4

Нач.отд.	Бродский		02.89
Н.контр.	Зорин		02.89
Гл.конст.	Зорин		02.89
Зав. гр	Иванова		
Провер.	Иванова		
Разраб.	Литвиненко		

ТП 708-43.89 КЖ.И-МН4

Изделие закладное МН4

Стадия	Масса	Масштаб
Р	10,4кг	

Лист | Листов 1

ХАРЬКОВСКИЙ ПРОМСТРОЙНИИПРОЕКТ

Инв.№ подл. | Подпись и дата | Взам. инв.№

Альбом 4

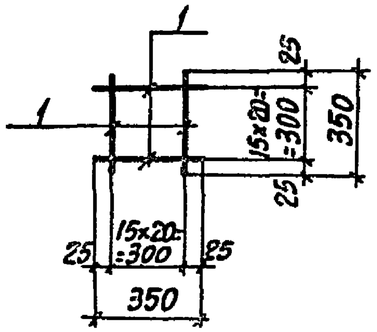

Поз.	Обозначение	Наименование	Кол.	Масса ед., кг	Примечания
		Документация			
	ТП 708-43.89 КЖ.И-ТО	Техническое описание			
		Детали			
1		Ф4АI, ГОСТ 5781-82, ℓ=350	42	0,03	

Нач.отд.	Бродский		02.89
Н.контр.	Зорин		02.89
Гл.конст.	Зорин		02.89
Зав.гр.	Иванова		
Провер.	Радько		
Разраб.	Литвиненко		

ТП 708-43.89 КЖ.И-МН5

Изделие закладное МН5

Стадия	Масса	Масштаб
Р	1,3кг	

Лист Листов 1

ХАРЬКОВСКИЙ ПРОМСТРОЙНИИПРОЕКТ

Инв.№ подл. | Подпись и дата | Взам.инв.№

Альбом 4

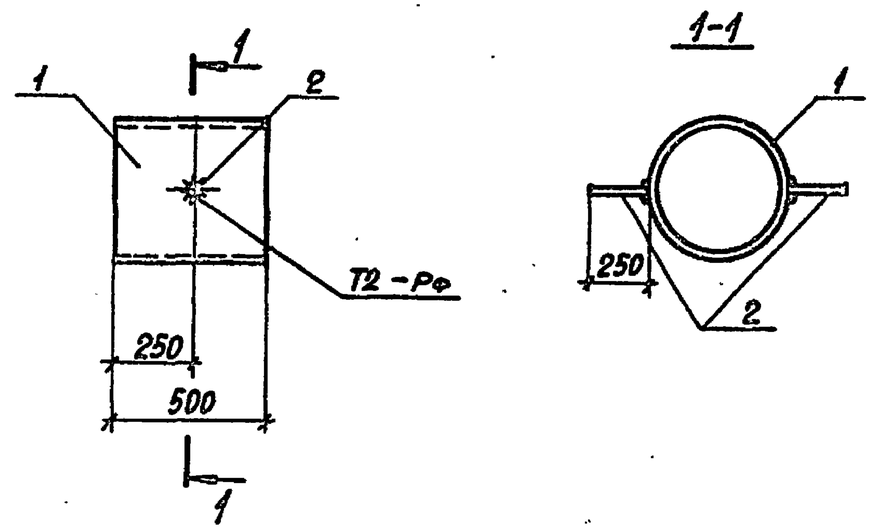

Поз.	Обозначение	Наименование	Кол.	Масса ед., кг	Примечания
		Документация			
	ТП 708-43.89 КЖ.И-ТО	Техническое описание			
		Детали			
1		Труба ф530×7			
		ГОСТ 10704-76*, ℓ=500	1	45,1	
2		ф8АIII, ГОСТ 5781-82, ℓ=250	2	0,1	

10198/4

Нач.отд.	Бродский		02.89
Н.контр.	Зорин		02.89
Гл.конст.	Зорин		02.89
Зав.гр.	Иванова		
Провер.	Журавлева		
Разраб.	Гнатенко		

ТП 708-43.89 КЖ.И-МН6

Изделие закладное МН6

Стадия	Масса	Масштаб
Р	45,3кг	

Лист Листов 1

ХАРЬКОВСКИЙ ПРОМСТРОЙНИИПРОЕКТ

Инв.№ подл. | Подпись и дата | Взам.инв.№

Альбом 4

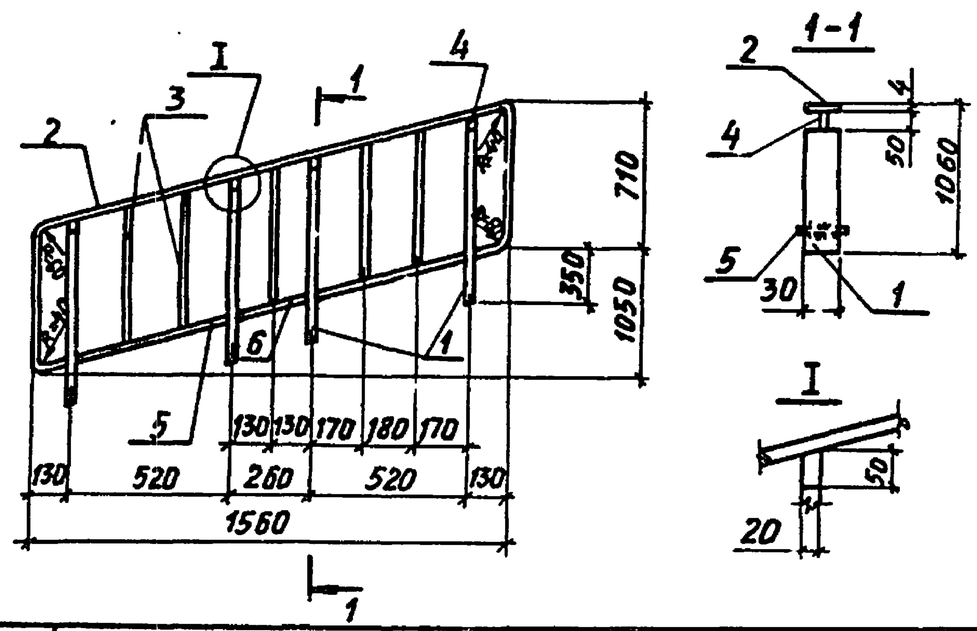

Поз.	Обозначение	Наименование	Кол.	Масса ед. кг	Примечание
		Документация			
	ТП 708-43.89 КЖ.И-ТО	Техническое описание			
		Детали			
1		-20×30, ГОСТ 19903-74*; ℓ=1005	4	4,7	
2		-40×4, ГОСТ 19903-74*; ℓ=3530	1	4,4	
3		⌀8AI, ГОСТ 5781-82, ℓ=700	5	0,16	
4		-20×6, ГОСТ 19903-74*; ℓ=50	4	0,05	
5		-40×4, ГОСТ 19903-74*; ℓ=603	2	0,76	
6		-40×4, ГОСТ 19903-74*; ℓ=302	1	0,38	

Взам. инв.№ | Подпись и дата | Инв. № подл.

Нач. отд.	Капитульский	
Н. контр.	Учитель	
Гл. спец.	Учитель	
Зав. гр.	Чежиборская	
Вед. инж.	Рапопорт	
Провер.	Рапопорт	
Разраб.	Власова	

ТП 708-43.89 КЖ.И-ОМ14-1Н

Ограждение лестничного марша ОМ14-1Н

Стадия	Масса	Масштаб
Р	26,1кг	
Лист	Листов 1	

ХАРЬКОВСКИЙ ПРОМСТРОЙНИИПРОЕКТ

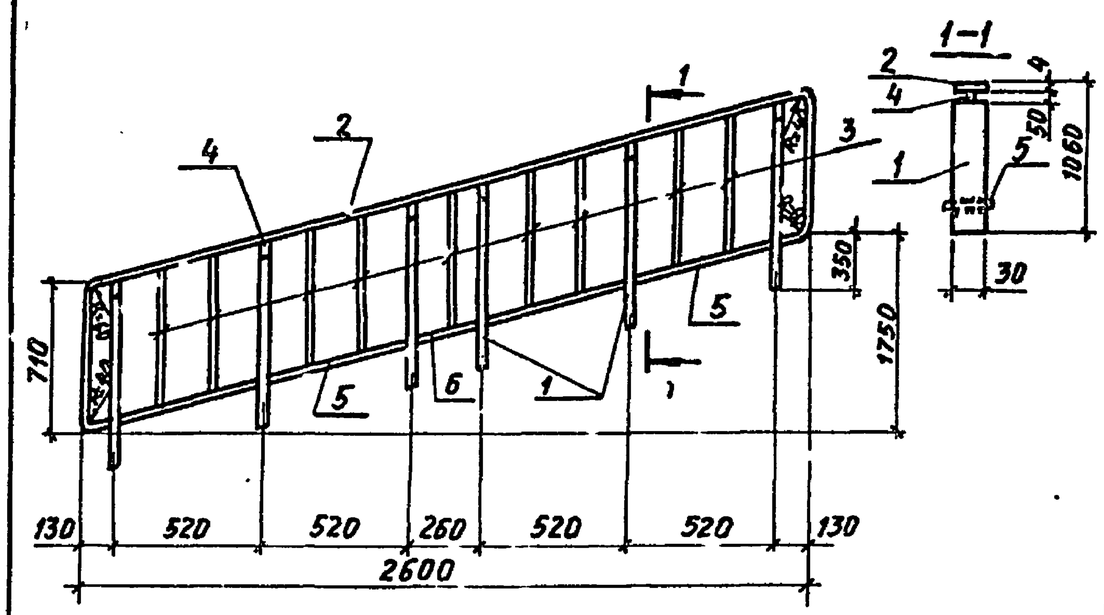

Поз.	Обозначение	Наименование	Кол.	Масса ед. кг	Примечание
		Документация			
	ТП 708-43.89 КЖ.И-ТО	Техническое описание			
		Детали			
1		-20×30, ГОСТ 19903-74*; ℓ=1005	6	4,7	
2		-40×4, ГОСТ 19903-74*; ℓ=4760	1	6,0	
3		⌀8AI, ГОСТ 5781-82; ℓ=700	9	0,16	
4		-20×6, ГОСТ 19903-74*; ℓ=50	6	0,05	
5		-40×4, ГОСТ 19903-74*; ℓ=603	4	0,76	
6		-40×4, ГОСТ 19903-74*; ℓ=302	1	0,38	

10198/4

Взам. инв.№ | Подпись и дата | Инв. № подл.

Нач. отд.	Капитульский	
Н. контр.	Учитель	
Гл. спец.	Учитель	
Зав. гр.	Чежиборская	
Вед. инж.	Рапопорт	
Провер.	Рапопорт	
Разраб.	Власова	

ТП 708-43.89 КЖ.И-ОМ17-1Н

Ограждение лестничного марша ОМ17-1Н

Стадия	Масса	Масштаб
Р	39,4кг	
Лист	Листов 1	

ХАРЬКОВСКИЙ ПРОМСТРОЙНИИПРОЕКТ

Альбом 4

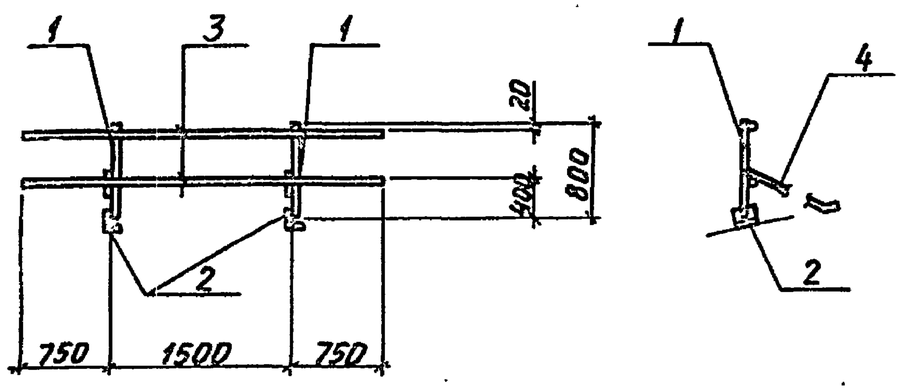

Поз.	Обозначение	Наименование	Кол.	Масса ед., кг	Примечание
		Документация			
	ТП 708-43.89 КЖ.И-ТО	Техническое описание			
		Детали			Вес марки дан на 3,0 пог. м
1		∟63×5, ГОСТ 8509-86, ℓ=800	2	3,8	
2		∟100×8, ГОСТ 8509-86, ℓ=100	2	1,2	
3		⌀16 АI, ГОСТ 5781-82, ℓ=3000	2	4,7	
4		⌀16 АI, ГОСТ 5781-82, ℓ=1700	2	2,7	

Взам. инв.№ | Подпись и дата | Инв. № подл.

Нач. отд.	Калитульская	
Н. контр.	Учитель	
Гл. спец.	Учитель	
Зав. гр.	Межиборская	
Вед. инж.	Рапопорт	
Провер.	Рапопорт	
Разраб.	Власова	

ТП 708-43.89 КЖ.И-01

Ограждение кровли О-1

Стадия	Масса	Масштаб
Р	25кг	
Лист	Листов 1	

ХАРЬКОВСКИЙ ПРОМСТРОЙНИИПРОЕКТ

10198/4