ТИПОВОЙ ПРОЕКТ

708-43.89

МЕХАНИЗИРОВАННЫЙ ПРИЕМНЫЙ ПУНКТ НА ОДИН ПРОХОДНОЙ ПУТЬ ДЛЯ ВЫГРУЗКИ ЗАПОЛНИТЕЛЕЙ БЕТОНА ИЗ ПОЛУВАГОНОВ

АЛЬБОМ 2

АР Архитектурные решения

КМ Конструкции металлические

25738-02

Отпускная цена
на момент реализации
указана в счет-накладной

Пров. 14.01.93

Кол.

ТИПОВОЙ ПРОЕКТ

708-43.89

МЕХАНИЗИРОВАННЫЙ ПРИЕМНЫЙ ПУНКТ НА ОДИН ПРОХОДНОЙ ПУТЬ ДЛЯ ВЫГРУЗКИ ЗАПОЛНИТЕЛЕЙ БЕТОНА ИЗ ПОЛУВАГОНОВ

АЛЬБОМ 2

Перечень альбомов

АЛЬБОМ 1	ПЗ	Пояснительная записка
	ТХ	Технология производства
	ТХ.Н	Общие виды нетиповых технологических конструкций
	СС	Связь и сигнализация
АЛЬБОМ 2	АР	Архитектурные решения
	КМ	Конструкции металлические
АЛЬБОМ 3	КЖ	Конструкции железобетонные
АЛЬБОМ 4	КЖ.И	Строительные изделия
АЛЬБОМ 5	ОВ	Отопление и вентиляция
	ВК	Водопровод и канализация
АЛЬБОМ 6	ЭМ	Электрооборудование силовое
	ЭО	Электроосвещение
АЛЬБОМ 7		Задание заводу-изготовителю на комплектные электротехнические устройства
АЛЬБОМ 8	СО	Спецификации оборудования
АЛЬБОМ 9	ВМ	Ведомости потребности в материалах
АЛЬБОМ 10	С	Сметы

РАЗРАБОТАН ИНСТИТУТАМИ:

ВЕДУЩИЙ

ПРОМТРАНСНИИПРОЕКТ

ГЛАВНЫЙ ИНЖЕНЕР ИНСТИТУТА В.И.ПОЛЯКОВ

ГЛАВНЫЙ ИНЖЕНЕР ПРОЕКТА Н.Н.КУЗНЕЦОВ

СОИСПОЛНИТЕЛИ:

ХАРЬКОВСКИЙ ПРОМСТРОЙНИИПРОЕКТ

ГЛАВНЫЙ ИНЖЕНЕР ИНСТИТУТА Н.Ф.ДОВГИЙ

ГЛАВНЫЙ ИНЖЕНЕР ПРОЕКТА Л.В.ТУРИНСКИЙ

Ч.О. ТЯЖПРОМЭЛЕКТРОПРОЕКТ

ГЛАВНЫЙ ИНЖЕНЕР ИНСТИТУТА В.В.ГОЛИКОВ

ГЛАВНЫЙ ИНЖЕНЕР ПРОЕКТА Ю.Л.БОБРИК

УТВЕРЖДЕН Госстроем СССР

Протокол от 27 октября 1988 г.

Введен в действие Промтрансниипроектом

Приказ от 17 марта 1989 г. № 48

Альбом 2

Ведомость основных комплектов рабочих чертежей

Обозначение	Наименование	Примечание
т.п. 708-43.89-АР	Архитектурные решения	
т.п. 708-43.89-КЖ	Конструкции железобетонные	
т.п. 708-43.89-КМ	Конструкции металлические	
т.п. 708-43.89-ОВ	Отопление и вентиляция	
т.п. 708-43.89-ВК	Внутренние водопровод и канализация	

Ведомость рабочих чертежей основного комплекта

Лист	Наименование	Примечание
1	Общие данные (начало)	
2	Общие данные (продолжение)	
3	Общие данные (окончание)	
4	Планы на отм. -7,000; -5,000. Схемы N1, N2	
5	Планы на отм. -7,000; -5,000. Схемы N3, N4	
6	Планы на отм. -0,150; 0,500; 3,300; 3,980.	
7	План на отм. 7,200; 7,680. План кровли. Схемы расположения элементов заполнения оконных проемов	
8	Разрезы 1-1, 2-2. Узлы 1...3	
9	Разрезы 3-3...7-7	
10	Фасады 1-4; 4-1; А-Г; Г-А	
11	Узлы 4...17	
12	Узлы 18...26	

Типовой проект разработан в соответствии с действующими нормами и правилами и предусматривает мероприятия, обеспечивающие пожарную безопасность при эксплуатации здания

Главный инженер проекта /Туринский/

Ведомость ссылочных и прилагаемых документов

Обозначение	Наименование	Примечание
	Ссылочные документы	
ГОСТ 12506-81	Окна деревянные для производственных зданий	
ГОСТ 8717.1-84	Ступени железобетонные и бетонные	
ГОСТ 14624-84	Двери деревянные для производственных зданий	
ГОСТ 16233-77	Листы асбестоцементные волнистые унифицированного профиля и детали к ним	
ГОСТ 8484-82	Плиты подоконные железобетонные для производственных зданий	
ГОСТ 9573-82*	Плиты теплоизоляционные из минеральной ваты на синтетическом связующем	
ГОСТ 7251-77	Линолеум поливинилхлоридный на тканевой подоснове. Технические условия.	
ГОСТ 7380-77	Стекло витринное неполированное	
ГОСТ 7174-75	Рельсы железнодорожные типа Р50	
ГОСТ 24379.0-80; 1-80	Болты фундаментные	
1.038.1-1 в.1	Перемычки железобетонные для зданий с кирпичными стенами	
1.400-15 в.0	Унифицированные закладные изделия ж.б. конструкций для крепления технологических коммуникаций и устройств	
2.436-17 в.1	Узлы окон с деревянными переплетами по ГОСТ 12506-81	
1.050.1-2 в.2	Сборные ж.б. марши, площадки и проступи для многоэтажных общественных зданий производственных и вспомогательных зданий промышленных предприятий	
1.450-1 в.0	Лестницы из сборных железобетонных ступеней по стальным косоурам	
2.460-1 в.1	Типовые архитектурно-строительные детали одноэтажных промышленных неотапливаемых зданий с покрытиями из асбестоцементных волнистых листов	
2.430-2 в.1	Типовые архитектурно-строительные детали одноэтажных промышленных неотапливаемых зданий со стенами из асбестоцементных волнистых листов	
2.460-18 в.2	Узлы покрытий одноэтажных производственных зданий с рулонными кровлями и железобетонными плитами	
2.430-20 в.1,2	Узлы стен из кирпича одноэтажных зданий промышленных предприятий	
	Прилагаемые документы	
708-43.89-АР.ВМ	Ведомости потребности в материалах	

Ведомость толщин стен и утеплителя (при t°=-30°C)

Наименование помещения	Наружные стены	Утеплитель		
		Кровля	Пол	Стены
Помещение лебедок, электротехническое помещение, венпомещение	380	40	—	—
Пост управления	—	140	140	100

Материалы наружных стен и характеристику утеплителя см. п.п. 1.8; 1.12 общих данных.

Ведомость спецификаций

Лист	Наименование	Примечание
6	Спецификация элементов заполнения проемов	
6	Спецификация перемычек	
2	Спецификация сборных железобетонных ступеней	
2	Спецификация ограждений	
2	Спецификация стальных изделий	
2	Спецификация асбестоцементных листов, деталей к ним и элементов крепления	

Ситуационный план

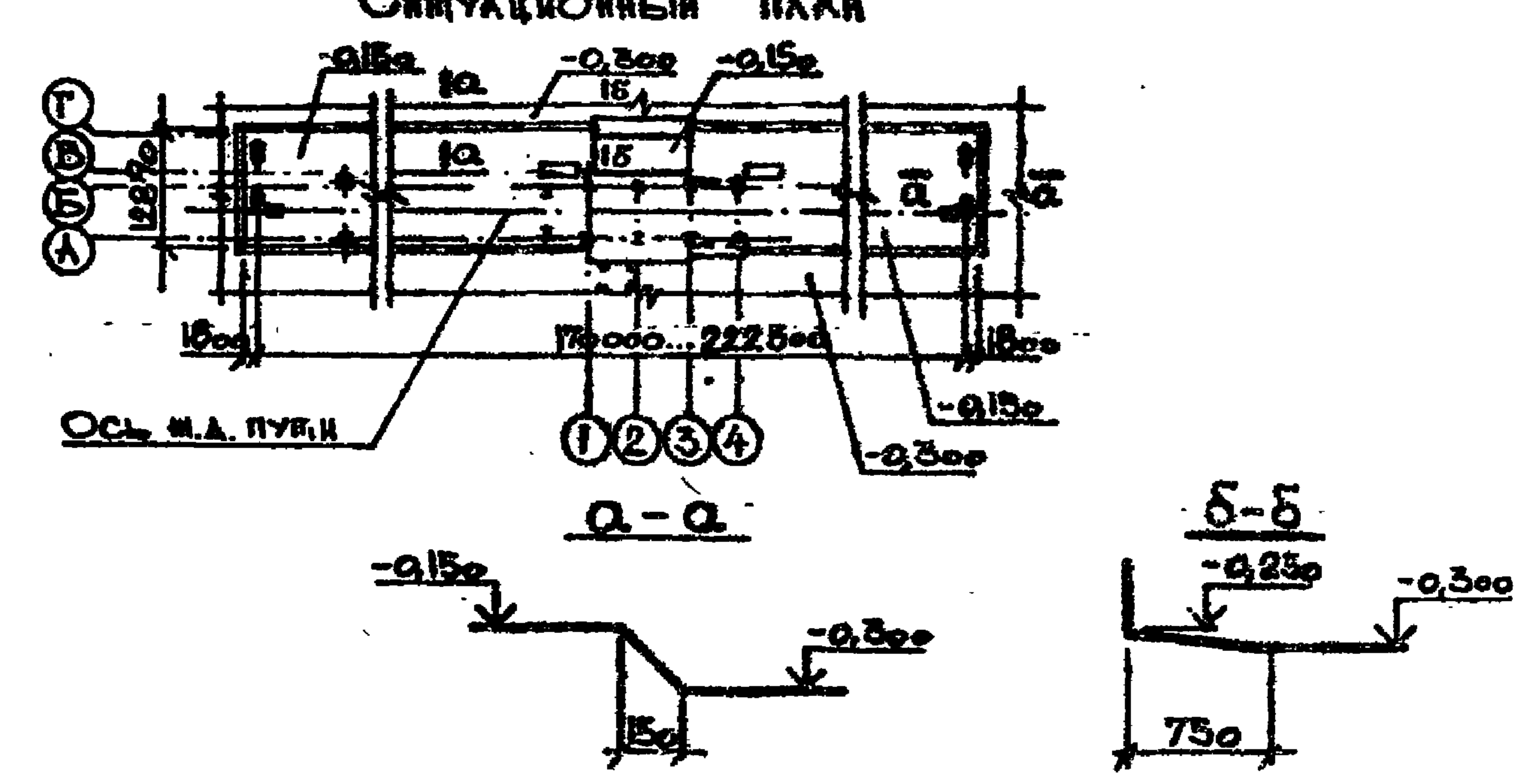

10198/2

Гип	Туринский		02.89	ТП 708-43.89 — АР
Нач. отд.	Бродский		02.89	
Н. контр.	Кожевников		02.89	Механизированный приемный пункт на один проходной путь для выгрузки заполнителей бетона из полувагонов
Гл. арх.	Кожевников		02.89	
Гл. спец.	Зорин		02.89	Стадия: Р; Лист: 1; Листов: 12
Зав. гр.	Берлин		02.89	
Арх. II кат.	Марголина		02.89	
Провер.	Берлин		02.89	Общие данные (начало)
Разраб.	Марголина		02.89	Харьковский Промстройниипроект

Привязан:

Инв. N

Взам. инв. N; Подпись и дата; Инв. N подл.

Согласовано: Группа КЖ; Группа ОВ; Группа ВК; Техотдел — Рябошапка; Искра; Лавникова; Ларионова

Альбом 2

Спецификация сборных железобетонных ступеней

Марка, поз.	Обозначение	Наименование	Кол.	Масса ед.кг	Примечание
Схемы N1, N2					
АС 9.17	ГОСТ 8717.1-84-03.0.00-06	Ступень основная	10	97	
АС 9.17-1	ГОСТ 8717.1-84-04.0.00-06	Ступень основная	16	97	
АСВ 9.17	ГОСТ 8717.1-84-05.0.00-06	Ступень верхняя фризовая	3	85	
АСН 9.14	ГОСТ 8717.1-84-07.0.00-06	Ступень нижняя фризовая	2	54	
АСП 9.17	ГОСТ 8717.1-84-06.0.00-06	Площадочный вкладыш	1	75	
Схемы N3, N4					
АС 9.17-А	ГОСТ 8717.1-84-03.0.00-06	Ступень основная	10	97	
АС 9.17-1А	ГОСТ 8717.1-84-04.0.00-15	Ступень основная	16	97	
АСВ 9.17-А	ГОСТ 8717.1-84-05.0.00-15	Ступень верхняя фризовая	3	85	
АСН 9.14	ГОСТ 8717.1-84-07.0.00-06	Ступень нижняя фризовая	2	54	
АСП 9.17	ГОСТ 8717.1-84-06.0.00-06	Площадочный вкладыш	1	75	

Спецификация ограждений

Марка, поз.	Обозначение	Наименование	Кол.	Масса ед.кг	Примечание
ОМН 18-1	1.050.1-2.208.0	Ограждение	1	14,2	
ОМ 17-1Н	ТП 708-43.89 КНИ-ОМ17-1Н	Ограждение	2	39,4	
ОМ 14-1Н	ТП 708-43.89 КНИ-ОМ14-1Н	Ограждение	1	26,1	

Спецификация асбестоцементных листов, деталей к ним и элементов крепления

Марка, поз.	Обозначение	Наименование	Кол.	Масса ед.кг	Примечание
Асбестоцементные изделия					
УВ-6-2500	ГОСТ 16233-77	Листы стеновые	94	39	
УВ-6-2000	ГОСТ 16233-77	Листы стеновые	91	32	
УВ-75-1750	ГОСТ 16233-77	Листы кровельные	133	35	
РУ-1	ГОСТ 16233-77	Равнобокая угловая деталь	9	14,7	
РУ-2	ГОСТ 16233-77	Равнобокая угловая деталь	12	16,8	
РУ-3	ГОСТ 16233-77	Равнобокая угловая деталь	13	21,2	
ПУ	ГОСТ 16233-77	Переходная деталь	12	7,0	
КУ-1	ГОСТ 16233-77	Коньковая деталь	19	8,0	
КУ-2	ГОСТ 16233-77	Коньковая деталь	19	8,0	
ТУ	ГОСТ 16233-77	Требенка	77	3,1	
Крепежные элементы					
М1	2.430-2 вып.1	Крепление стеновых листов	300	0,169	
М2	2.460-1 вып.1	Крепление кровельных листов	285	0,289	
МГ1	2.460-1 вып.1	Крепление кровельных листов	40	0,177	для завесов и козырька
МВ2	2.460-1 вып.1	Крепление асбестоцементных деталей	6	0,027	
М8	2.460-1 вып.1	Крепление асбестоцементных деталей	36	0,057	
МГ4	2.460-1 вып.1	Крепление асбестоцементных деталей	62	0,287	
МГ6	2.460-1 вып.1	Крепление асбестоцементных деталей	86	0,285	
МВ1	2.430-2 вып.1	Крепление асбестоцементных деталей	46	0,035	

Инв. N подл. | Подпись и дата | Взам. инв. N

Ведомость отделки помещений

Наименование или номер помещения	Потолок		Стены или перегородки		Примечание
	Площадь	Вид отделки	Площадь	Вид отделки	
Подземное помещение	19,03	Затирка. Известковая окраска	23,97	Затирка. Известковая окраска	
Приемный пункт	—	—	37,82	Известковая окраска кирпичных участков стен	
Помещение лебедок эвакуационный выход, вентпомещение	106	Затирка. Известковая окраска	376	Затирка. Известковая окраска	
Электротехническое помещение	32	Затирка. Водоэмульсионная окраска	88	Штукатурка цем.-известковая. Водоэмульсионная окраска	

Экспликация полов (начало)

Наименование или номер помещения по проекту	Тип пола по проекту	Схема пола или номер узла по серии	Элементы пола и их толщина	Площадь пола, м²
1	2	3	4	5
Подземное помещение	1	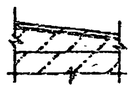	Покрытие-бетон класса В15- 20 мм. Гидроизоляционный слой - 2 слоя гидроизола ГОСТ 7415-84 на битумной мастике с посыпкой верхнего слоя песком крупностью 1,5-5 мм на мастике - 8 мм. Стяжка - бетон класса В7,5 по уклону к лотку. Основание - м.б. днище	115,4
Эвакуационный выход	2	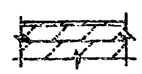	Покрытие - бетон класса В15- 20 мм. Стяжка - бетон класса В7,5 - 48 мм. Основание - монолитная ж.б. плита	9,11
Приемный пункт	3	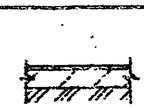	Покрытие - бетон класса В15- 20 мм. Подстилающий слой - бетон класса В 12,5 - 100 мм. Основание - слой щебня крупностью 40-60 мм, залитый в грунт	14,5
Помещение лебедок	4	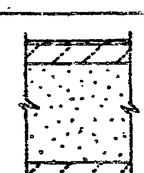	Покрытие - бетон класса В15- 20 мм. Подстилающий слой - бетон класса В 12,5 - 100 мм. Засыпка - песок утрамбованный послойно - 480 мм. Основание - м.б. днище	40,33

Экспликация полов (окончание)

1	2	3	4	5
Вентпомещение, тамбур эвакуационный выход	5	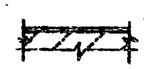	Покрытие - бетон класса В15- 20 мм. Основание - м.б. плита	16,75
Электротехническое помещение, пост управления	6	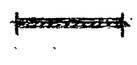	Покрытие - линолеум на вязкой основе по ГОСТ 7251-77 на клее N88-Н - 4 мм. Основание - стальной лист	42,59

Типы полов замаркированы на чертежах планов, приведенных на листах 4...7

Спецификация стальных изделий

Марка, поз.	Обозначение	Наименование	Кол.	Масса ед.кг	Примечание
МН 117-3	1.400-15 вып.0	Закладной элемент	14	2,2	
МН 139-6	1.400-15 вып.0	Закладной элемент	4	4,6	
МН 129-6	1.400-15 вып.0	Закладной элемент	п.м. 1	10,7	
МН 101-3	1.400-15 вып.0	Закладной элемент	6	0,5	
МН 553	1.400-15 вып.0	Закладной элемент	п.м. 12,56	4,1	
МН 415-2	1.400-15 вып.0	Закладной элемент	п.м. 0,5	5,6	
Болт 1.1М12х300	ГОСТ 24379.0-80|1-80	Закладной элемент	4	0,35	
Р50	ГОСТ 7174-75	Рельс железнодорожный	п.м. 38	51,63	
М1	ТП 708-43.89 КНИ-МН1,М1...М3	Закладной элемент	1	14,6	
М2	ТП 708-43.89 КНИ-МН1,М1...М3	Закладной элемент	18	5,2	
М3	ТП 708-43.89 КНИ-МН1,М1...М3	Закладной элемент	10	0,1	
О-1	ТП 708-43.89 КНИ-О-1	Кровельное ограждение	п.м. 51,1	25,0	

Условные обозначения

Марка полов ☐ Номер типа по проекту

10198/2

Привязан:

Инв. N

ГИП	Журинский		0289	ТП 708-43.89-АР
Нач.отд.	Бродский			
Н.контр.	Конельников			Механизированный приемный пункт на один проходной путь для выгрузки заполнителей бетона из полувагонов
Гл.арх.	Конельников			
Гл.спец.	Зорин			Стадия: Р; Лист: 2; Листов:
Зав.гр.	Берлин			
Арх.	Мартолина			Общие данные (продолжение)
Провер.	Берлин			Харьковский Промстройниипроект
Разраб.	Мартолина			

25738-02 4

Альбом 2

1. Общие указания.

1.1. Типовой проект „Механизированный приемный пункт на один проходной путь для выгрузки заполнителей бетона из полувагонов" разработан на основании плана типового проектирования Госстроя СССР на 1988 год, раздел 4, тема Т4.9.1. Исходными данными для проектирования являются технологическое задание на разработку архитектурно-строительной и санитарно-технической частей проекта института Промтрансниипроект Госстроя СССР (г. Москва) и задание на электротехническую часть Челябинского отделения института Тяжпромэлектропроект Минмонтажспецстроя СССР.

1.2. По пожароопасности производств сооружение в целом отнесено к категории „А", а электротехническое помещение и пост управления к категории „Г". Степень огнестойкости сооружения приемного пункта – IIIа, а здания с помещениями лебедок, электротехническим и вентиляционным – II.

1.3. Проект разработан применительно к условиям строительства, изложенным в пункте 2.3 СН 227-82 с учетом дополнений Постановления Госстроя СССР от 26.09.74 года N 201.

1.4. За условную отметку 0,000 принята отметка головки рельса железнодорожного пути. Отметка чистого пола приемного пункта, помещения лебедок и планировки земли по торцам сооружения –0,150, что соответствует абсолютной отметке ▭.

1.5. Помещение лебедок, электротехническое помещение, вентпомещение и пост управления – отапливаемые.

1.6. Рабочие чертежи подземной части приемного пункта разработаны для 4х схем компановки технологического оборудования:

Схема N1 – тракт выдачи заполнителей бетона из подземной части приемного пункта расположен в районе оси 4, а выход ленточных конвейеров на склад – слева относительно направления надвига полувагонов и платформ.

Схема N2 – тракт выдачи заполнителей бетона из подземной части приемного пункта расположен в районе оси 4, а выход ленточных конвейеров на склад – справа относительно направления надвига полувагонов и платформ.

Схема N3 – тракт выдачи заполнителей бетона из подземной части приемного пункта расположен в районе оси 1, а выход ленточных конвейеров на склад – слева относительно направления надвига полувагонов и платформ.

Схема N4 – тракт выдачи заполнителей бетона из подземной части приемного пункта расположен в районе оси 1, а выход ленточных конвейеров на склад – справа относительно направления надвига полувагонов и платформ.

1.7. Из подземной части приемного пункта запроектирован эвакуационный выход.

1.8. Стены помещения лебедок, электротехнического помещения, вентпомещения и эвакуационного выхода приняты из красного кирпича марки 75 на растворе марки 25.

1.9. Гидроизоляцию кирпичных стен на отм. –0,180 и –0,030 выполнить из цементного раствора состава 1:2 толщиной 30мм.

1.10. При кладке кирпичных стен в откосах проемов заложить деревянные антисептированные пробки размером 120×120×65 через 8 рядов кладки по высоте (но не менее 2х с каждой стороны проема) для крепления оконных и дверных коробок.

1.11. Отмостка принята асфальтовая (толщина покрытия 25мм) по щебеночному основанию шириной 750мм.

1.12. Утеплитель кровли для отапливаемых помещений – плитный пенобетон γ=400 кг/м³ (ГОСТ 5742-76). Для утепления кровли, пола и стен поста управления приняты минераловатные плиты теплоизоляционные γ=75 кг/м³ (ГОСТ 9573-82*).

1.13. Выравнивающий слой по утеплителю кровли электротехнического помещения, вентпомещения и поста управления принят в виде стяжки из цементно-песчаного раствора марки 100 толщиной 15мм.

1.14. Водоизоляционный ковер кровель электротехнического помещения, вентпомещения и эвакуационного выхода состоит из 4х слоев биостойкого рубероида марки РКП-350Б (ГОСТ 10923-82) на битумной мастике с защитным слоем толщиной 10мм из травия крупностью 5-10мм, втопленного в антисептированную битумную мастику марки ▭ (ГОСТ 2889-80).

1.15. Для создания уклона кровли электротехнического помещения и вентпомещения от 20мм до 100мм принят бетон класса В 3,5.

1.16. Кровля приемного пункта выполняется из асбестоцементных волнистых листов унифицированного профиля (ГОСТ 16233-77) по стальным прогонам.

1.17. Кладку кирпичных стен помещения лебедок, электротехнического помещения, вентпомещения и эвакуационного выхода вести под расшивку швов снаружи, и с подрезкой – изнутри, за исключением электропомещения, где кладку изнутри вести впустошовку.

1.18. Наружные оконные и дверные откосы оштукатурить цементно-песчаным раствором состава 1:3.

1.19. Кладку кирпичных стен, в местах монтажных проемов, вести на растворе марки 10.

1.20. В помещении поста управления на отм. 7,200 на постоянных рабочих местах уложить деревянные щиты или теплоизолирующие коврики согласно СНиП II-3-79**.

1.21. В помещении эвакуационного выхода стальные конструкции лестницы оштукатурить цементно-песчаным раствором толщиной 30мм по стальной сетке.

1.22. Указания по отделке помещений смотрите лист 2.

1.23. Столярные изделия окрасить алкидной эмалью за 2 раза.

1.24. Отделочные работы и чистые полы выполнять после монтажа оборудования, укладки труб электропроводки и прочих коммуникаций в соответствии со СНиП 3.04.01-87.

1.25. Указания по защите строительных конструкций от коррозии смотрите в чертежах марки КЖ и КМ типового проекта.

1.26. При производстве работ, а также при изготовлении, монтаже и транспортировке конструкций и деталей необходимо соблюдение строительных норм и правил производства и приемки работ, а также требований СНиП III-4-80 „Техника безопасности в строительстве".

1.27. Перечень основных видов работ, по которым необходимо составлять акты освидетельствования скрытых работ:

1. устройство оснований под полы;
2. устройство отмостки;
3. устройство кровли.

2. Указания по применению проекта.

2.1. При привязке проекта в условиях отличных от указанных в пункте 1.3 общих указаний соответствующие конструкции приемного пункта должны быть проверены на возможность эксплуатации их в новых условиях, а при необходимости в проект должны быть внесены коррективы.

2.2. Поскольку проект разработан для 4х технологических схем, при привязке проекта, не относящиеся к привязываемой схеме чертежи, должны быть из проекта исключены. При этом расход материалов и сметы корректировке не подлежат, так как объемы и номенклатура работ всех схем одинаковы.

10198/2

ГИП	Туринский		02.89	ТП 708-43.89 – АР
Нач. отд.	Бродский			Механизированный приемный пункт на один проходной путь для выгрузки заполнителей бетона из полувагонов
Н. контр.	Кожевников			
Гл. арх.	Кожевников			
Гл. спец.	Зорин			Стадия: Р; Лист: 3; Листов:
Зав. гр.	Берлин			
Арх. Ткач.	Марголина			
Провер.	Берлин			Общие данные (окончание)
Разраб.	Марголина			Харьковский промстройниипроект

Привязан:

Инв. N

Инв. N подл. | Подпись и дата | Взам. инв. N

25738-02 5

Альбом 2

План на отм. -5,000. Схема N1

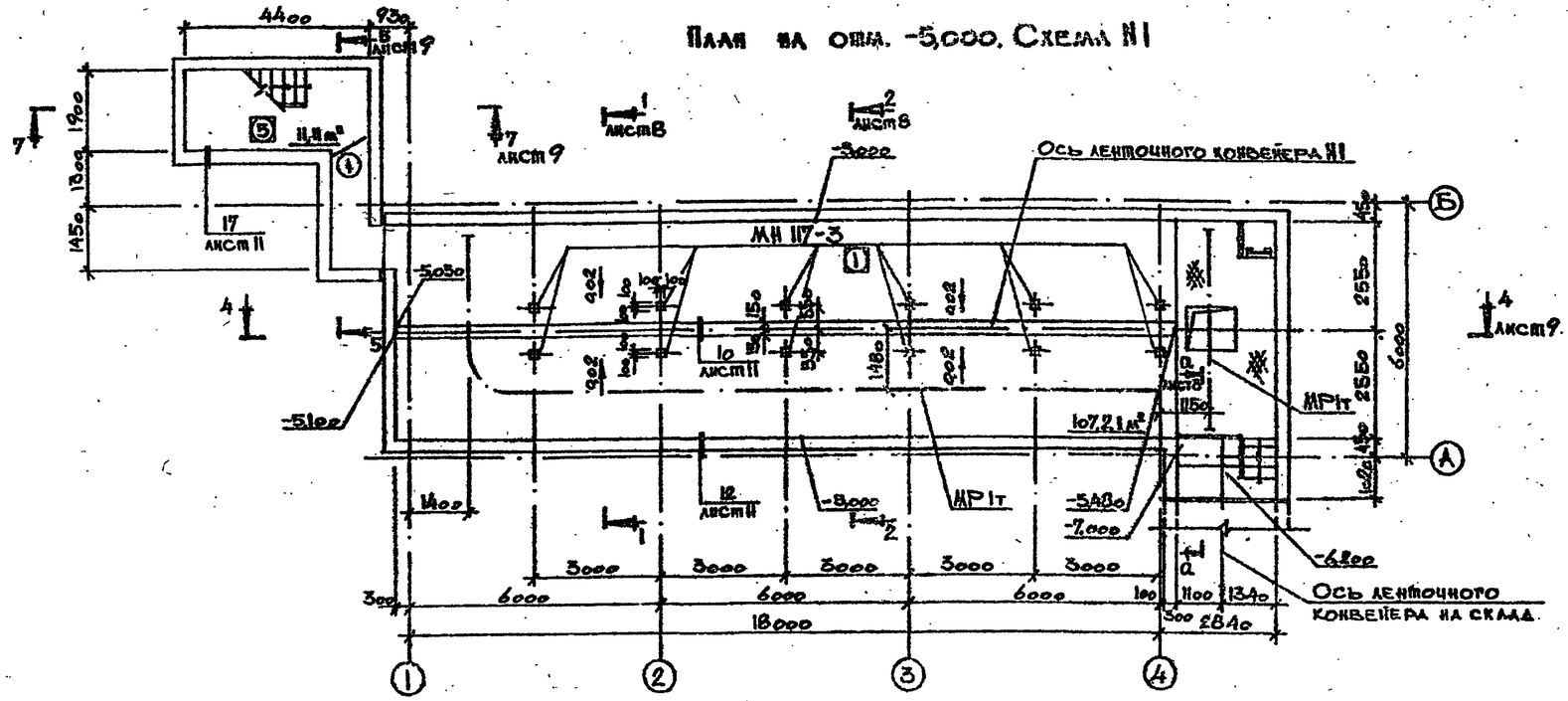

План на отм. -7,000. Схема N1

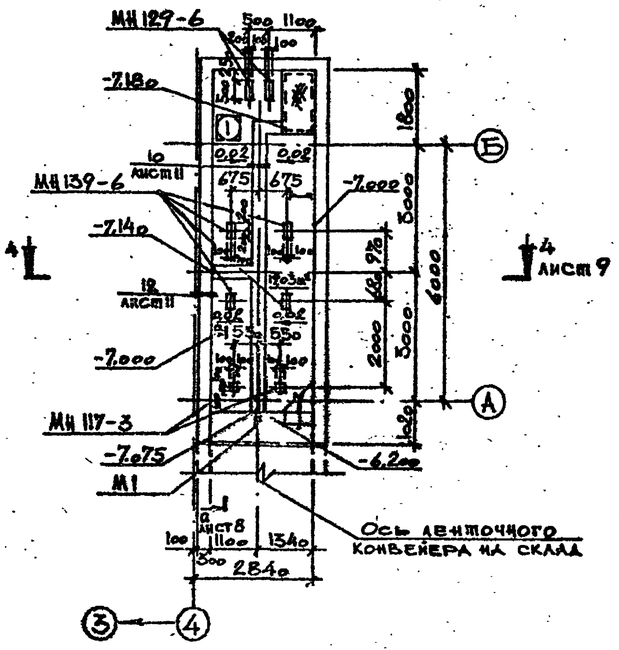

План на отм. -5,000. Схема N2

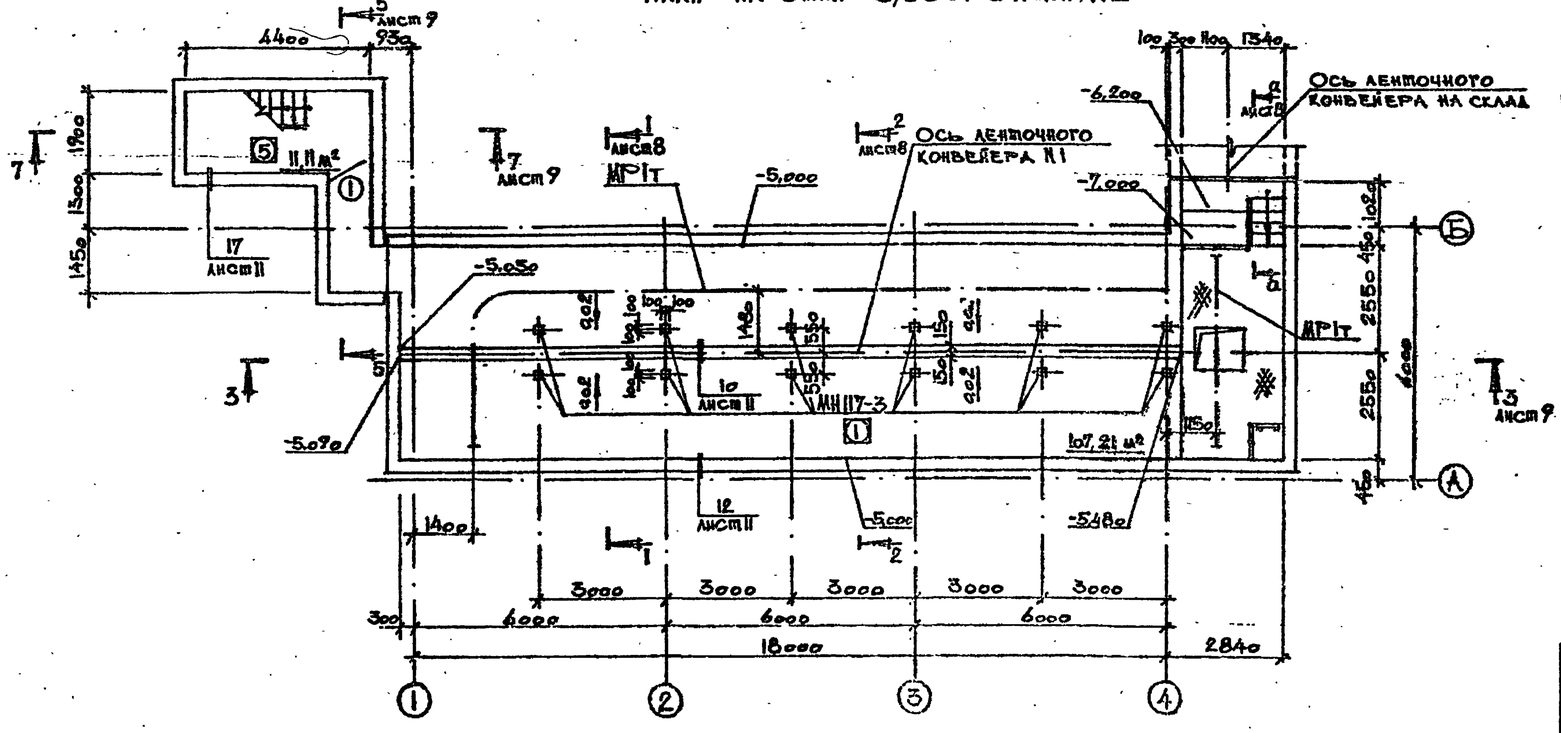

План на отм. -7,000. Схема N2

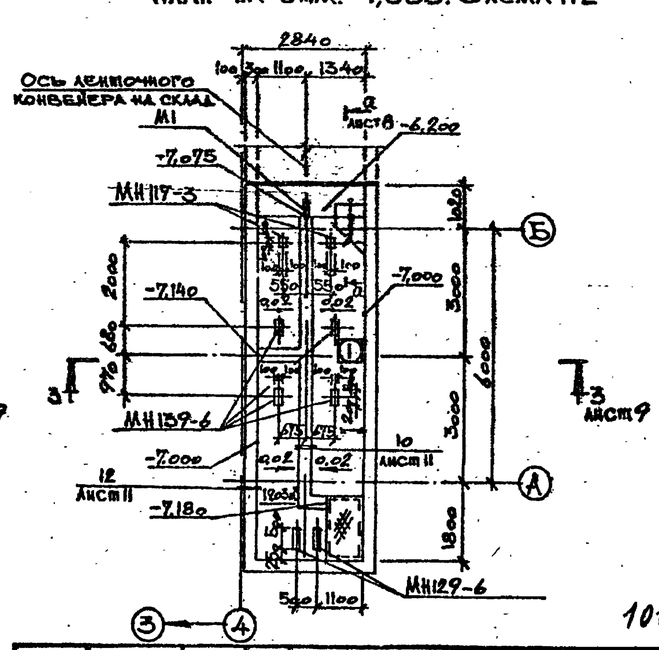

10198/2

Инв. N подл. | Подпись и дата | Взам. инв. N

Привязан:

Инв. N

ГИП	Журинский		6287
Нач.отд.	Бродский		
Н.контр.	Кожевников		
Гл.арх.	Кожевников		
Гл.спец.	Зорин		
Зав.гр.	Бердин		
Арх.ркат	Марголина		
Провер.	Бердин		
Разраб.	Марголина		

ТП 708-43.89 - АР

Механизированный приемный бункер на одно проходной путь для выгрузки заполнителей бетона из полувагонов

Стадия	Листов	Листов
Р	4	

Планы на отм. -7,000; -5,000 Схемы N1, N2

ХАРЬКОВСКИЙ ПРОМСТРОЙНИИПРОЕКТ

Альбом 2

План на отм. -5,000. Схема N3

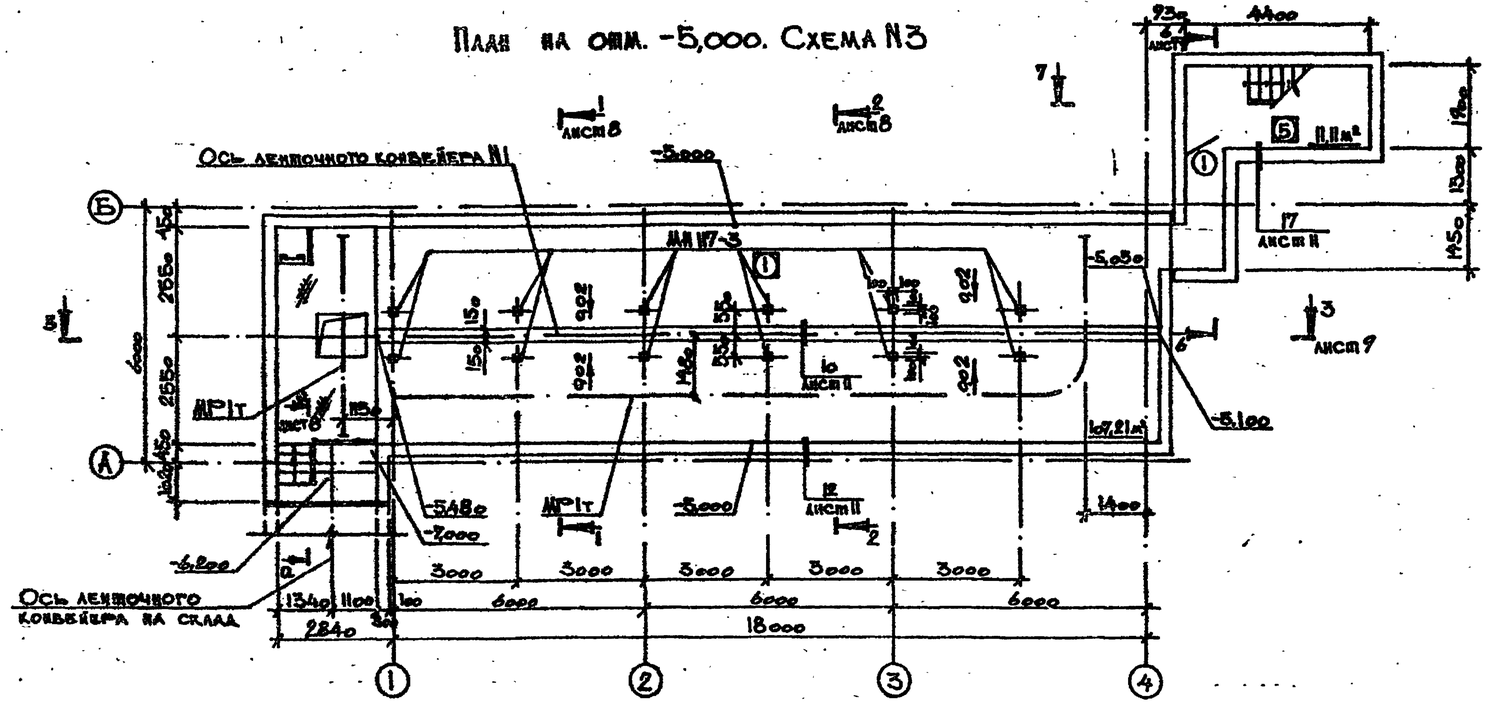

План на отм. -7,000. Схема N3

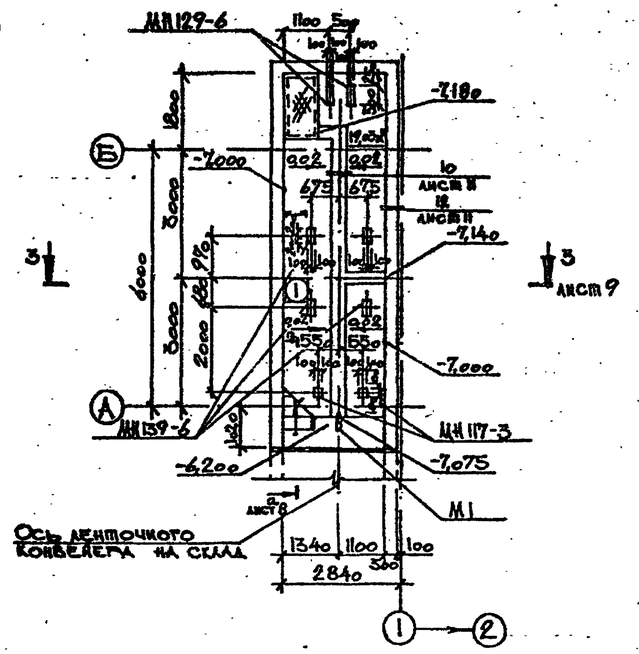

План на отм. -5,000. Схема N4

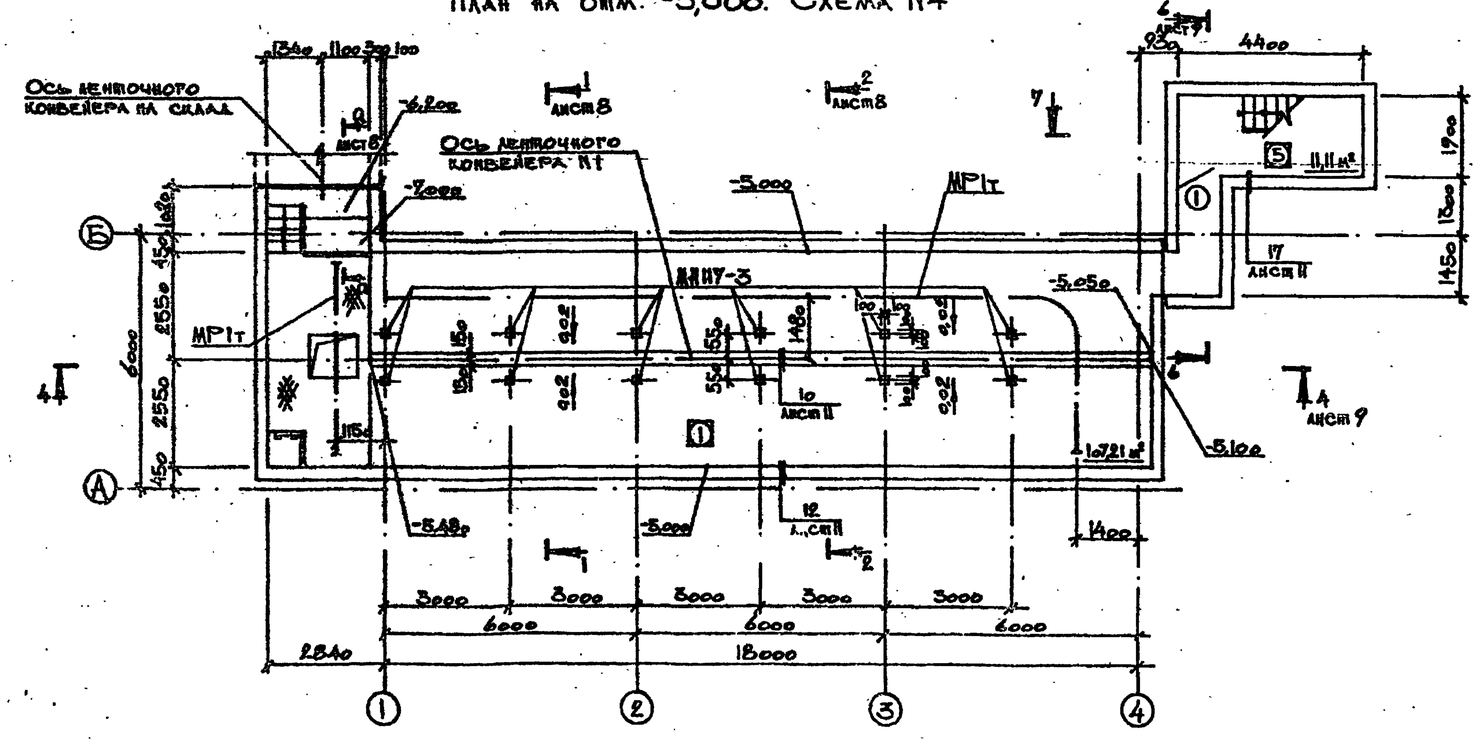

План на отм. -7,000. Схема N4

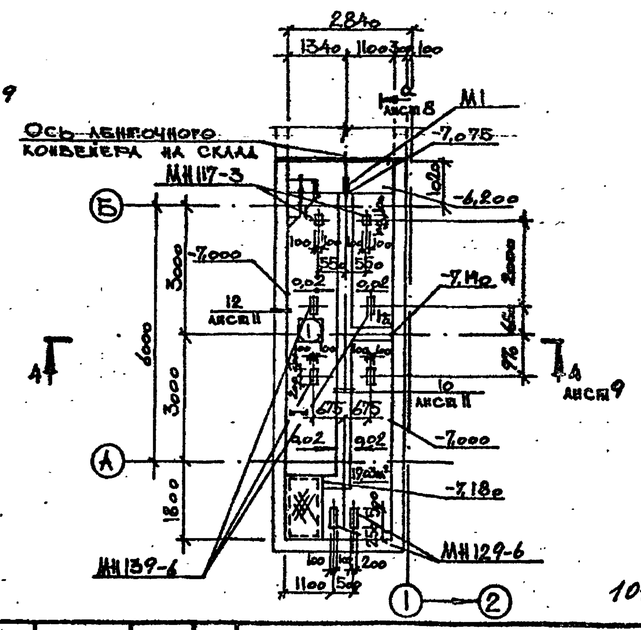

10198/2

ГИП	Туринский		02.87
Нач. отд.	Бродский		
Н. контр.	Кожевников		
Гл. арх.	Кожевников		
Гл. спец.	Зорин		
Зав. гр.	Берлин		
Арх. Ткач	Марголина		
Провер.	Берлин		
Разраб.	Марголина		

ТП 708-43.89 — АР

Механизированный приемный пункт на один проходной путь для выгрузки заполнителей бетона из полувагонов

Стадия	Лист	Листов
Р	5	

Планы на отм. -7,000; -5,000
Схемы N3, N4

ХАРЬКОВСКИЙ ПРОМСТРОЙНИЙПРОЕКТ

Привязан:

Инв. N

Инв. N подл. | Подпись и дата | Взам. инв. N

25738-02 7

Альбом 2

План на отм. 3,300; 3,980

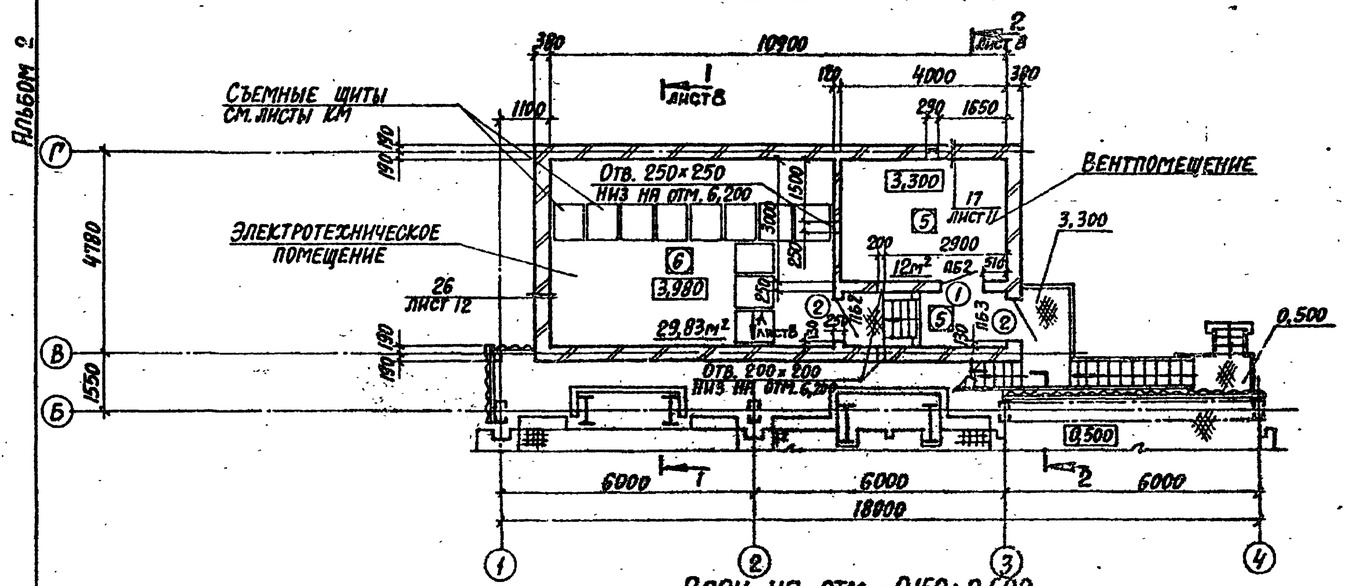

План на отм. -0,150; 0,500

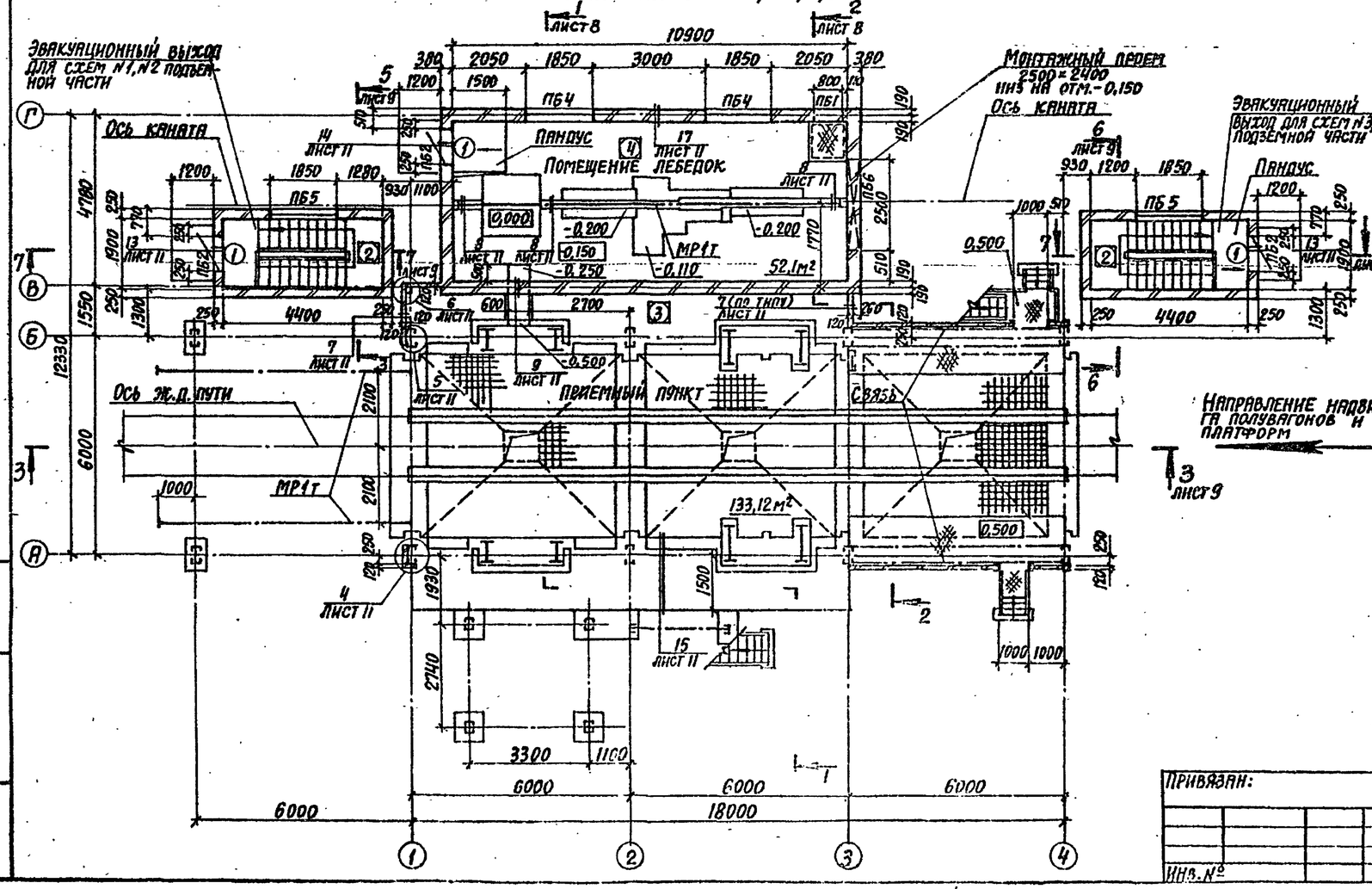

Спецификация элементов заполнения проемов

Марка, поз.	Обозначение	Наименование	Кол. на этаж: Подвал	1	2	3	Всего	Масса ед., кг	Примечание
1	ГОСТ 14624-84	Дверной блок ДНГ 21-9П	1	2	1	—	4	—	
2	ГОСТ 14624-84	Дверной блок ДНГ 24-10П	—	—	2	1	3	—	см. примечание
ОК-1	ГОСТ 12506-81	Оконный блок ПНО 12-18.1	—	3	—	—	3	—	
	ГОСТ 8484-82	Плита подоконная ПО 18.30.35-Т	—	3	—	—	3	48,0	
ОК-2	ТУ 36-1517-84	Жалюзийная решетка СТД 301 УХЛ3	—	—	1	—	1	0,98	
	Лист 7	Деревянная рама РД-1	—	—	1	—	1	—	

Спецификация перемычек

Марка, поз.	Обозначение	Наименование	Кол. на этаж: Подвал	1	2	3	Всего	Масса ед., кг	Примечание
1	1.038.1-1.1 020000	2ПБ10-1	—	3	—	—	3	43	
2	1.038.1-1.1 020000-02	2ПБ13-1	—	5	7	—	12	54	
3	1.038.1-1.1 060000-04	3ПБ25-8	—	8	—	—	8	162	
4	1.038.1-1.1 050000	2ПБ29-4	—	3	—	—	3	120	

Ведомость проемов дверей

Марка, поз.	Размер проема в кладке
1	910×2070
2	1010×2370

Ведомость перемычек (начало)

Тип	Схема сечения
ПБ1	1

Ведомость перемычек (окончание)

Тип	Схема сечения
ПБ2	2
ПБ3	2
ПБ4	3
ПБ5	3
ПБ6	4

Двери в проеме поз. 2 выполнить с уплотняющими прокладками, самозапирающиеся, открывающиеся без ключа с внутренней стороны.

10198/2

ГИП	Туринский		02.89
Нач.отд.	Бродский		
Н.контр.	Кожевников		
Гл.арх.	Кожевников		
Гл.спец.	Зорин		
Зав.гр.	Берлин		
Арх.II кат.	Марголина		
Провер.	Берлин		
Разраб.	Марголина		

ТП 708-43.89 АР

Механизированный приемный пункт на один проходной путь для выгрузки заполнителей бетона из полувагонов

Стадия	Лист	Листов
Р	6	

Планы на отм. -0,150; 0,500; 3,300; 3,980.

Харьковский промстройниипроект

Привязан:

Инв. №

Инв. № подл. | Подпись и дата | Взам. инв. №

25738-02 8

Формат А2

Альбом 2

План на отм. 7,200; 7,680

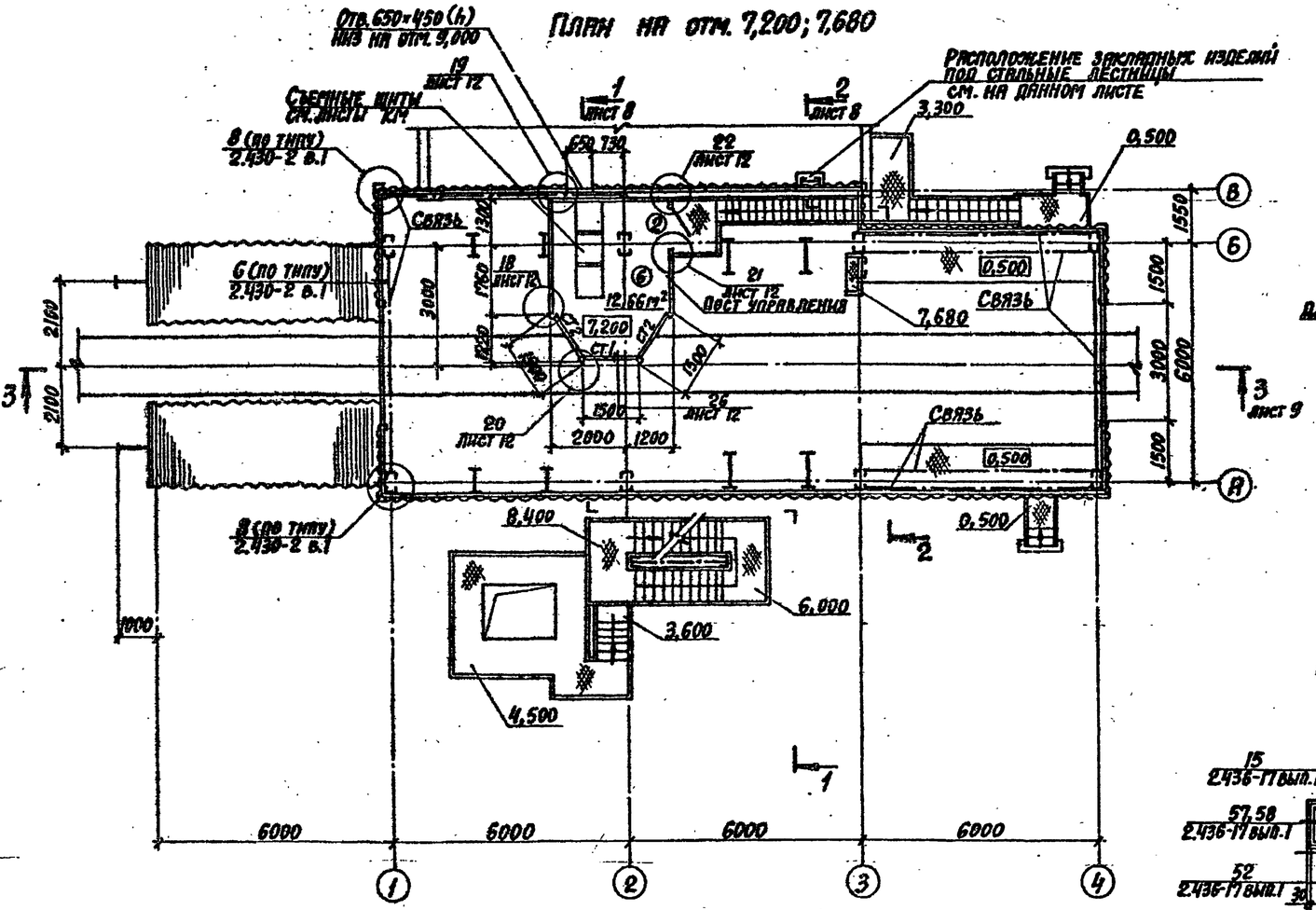

План кровли

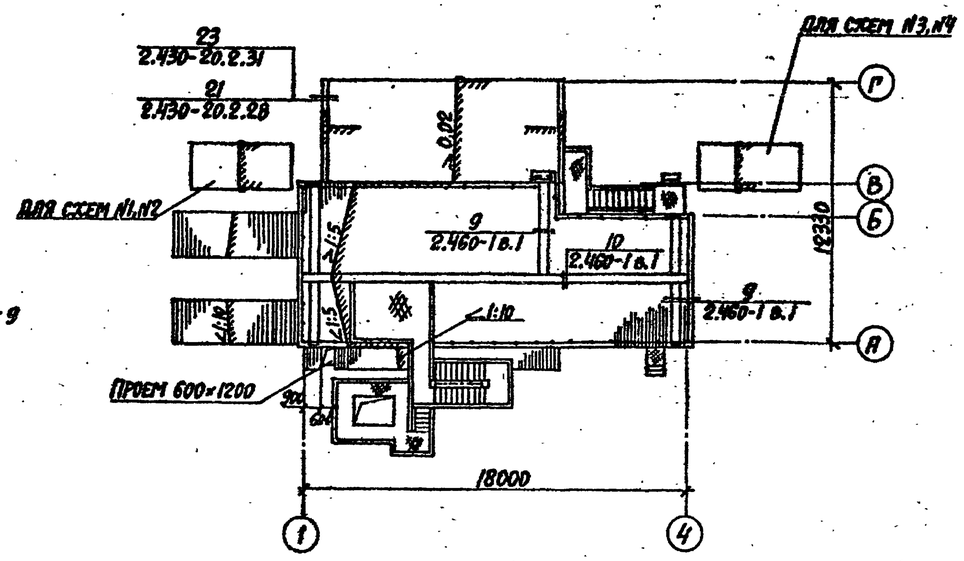

Схемы расположения элементов заполнения оконных проемов

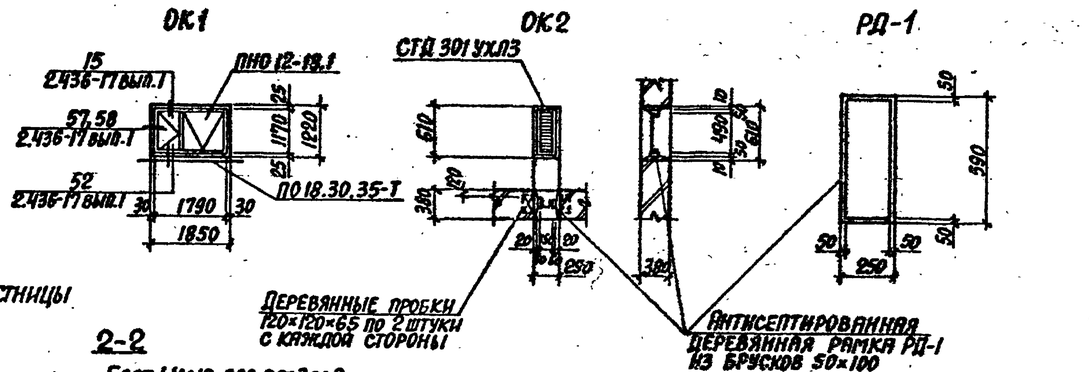

Габариты стекол окон поста управления

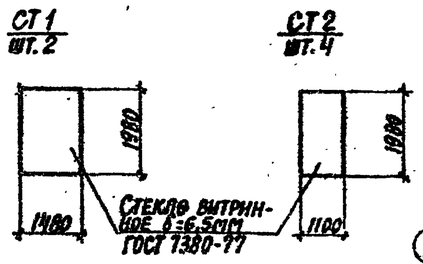

Расположение закладных изделий под стальные лестницы

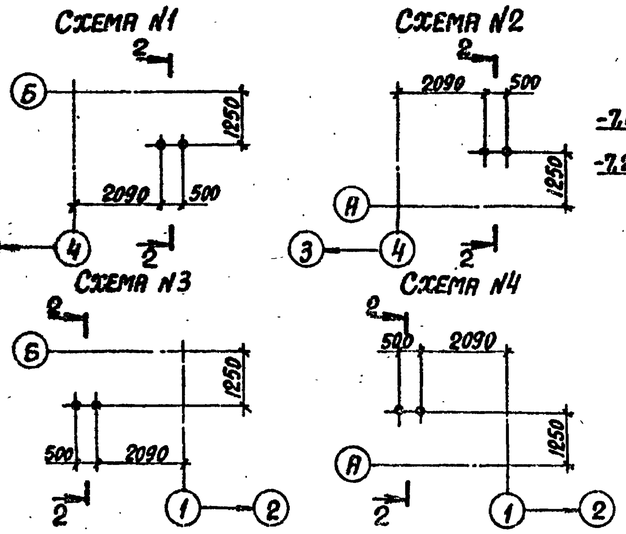

Расположение закладных изделий под стальные лестницы

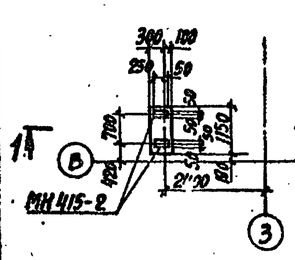

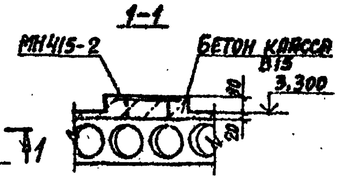

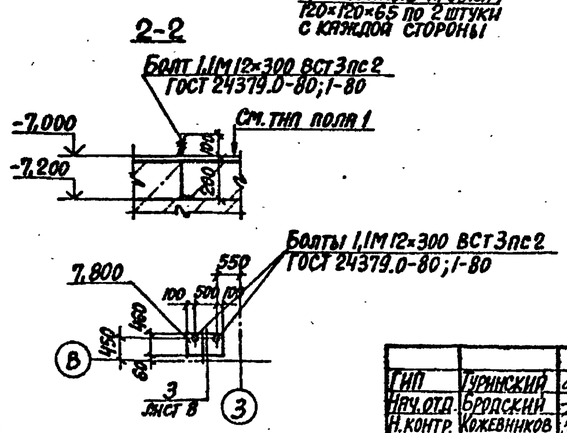

10198/2

ГИП	Гуринский			ТП 708-43.89 АР		
Нач. отд.	Бродский			Механизированный приемный пункт на один проходной путь для выгрузки заполнителей бетона из полувагонов		
Н. контр.	Кожевников					
Гл. арх.	Кожевников					
Гл. спец.	Зорин				Стадия	Лист	Листов
Зав. гр.	Берлин				Р	7	
Арх. I кат.	Марголина						
Провер.	Берлин			План на отм. 7,200; 7,680. План кровли. Схемы расположения элементов заполнения оконных проемов.	Харьковский Промстройниипроект	
Разраб.	Марголина					

Привязан:

Инв. №

Инв. № подл. | Подпись и дата | Взам. инв. №

25738-02 9

Альбом 2

Разрез 1-1

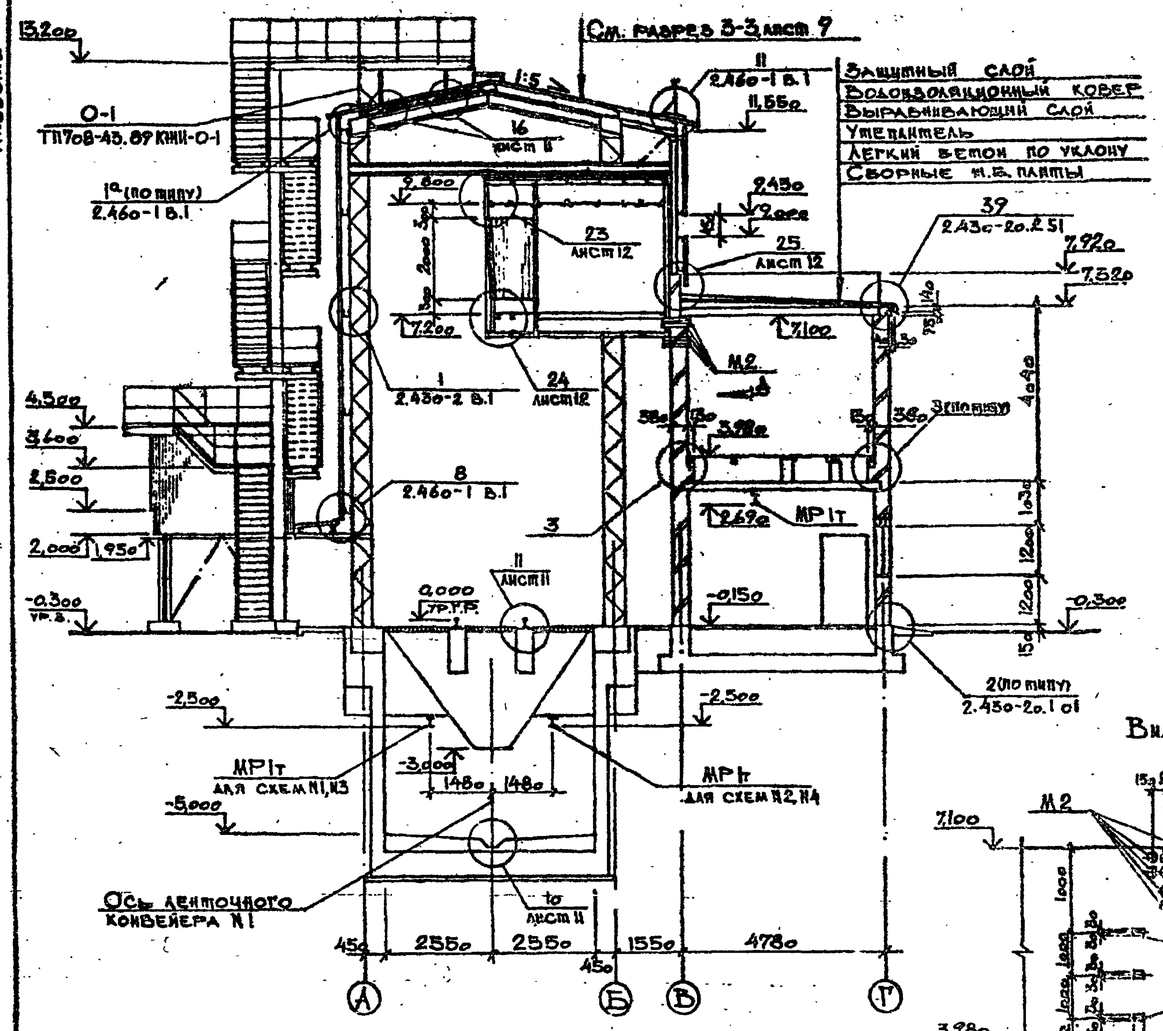

Разрез 2-2

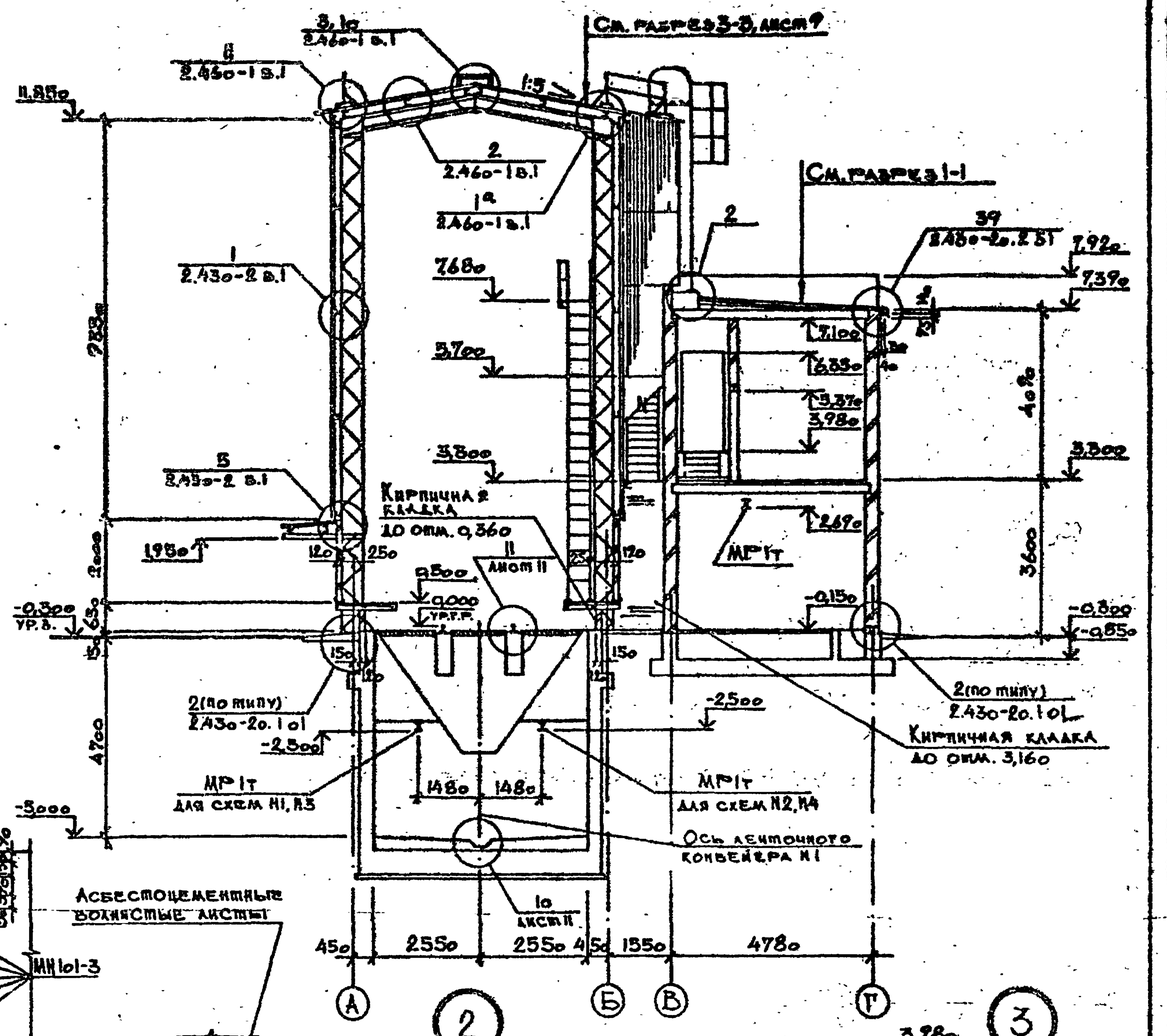

10198/2

ГИП	Туринский		02.89
Нач.отд.	Бродский		
К.констр.	Конвенников		
Гл.арх.	Конвенников		
Гл.спец.	Зорин		
Зав.гр.	Берлин		
Арх.Надз.	Марголина		
Провер.	Берлин		
Разраб.	Марголина		

Привязан:

Инв. N

ТП 708-43.89-АР

Механизированный приемный бункер на одну проходной путь для выгрузки заполнителей бетона из полувагонов

Стадия	Лист	Листов
Р	8	

Разрезы 1-1, 2-2
Узлы 1...3

ХАРЬКОВСКИЙ ПРОМСТРОЙНИИПРОЕКТ

25738-02 10

Альбом 2

Асбестоцементные волнистые листы унифицированного профиля по стальным прогонам

Разрез 3-3

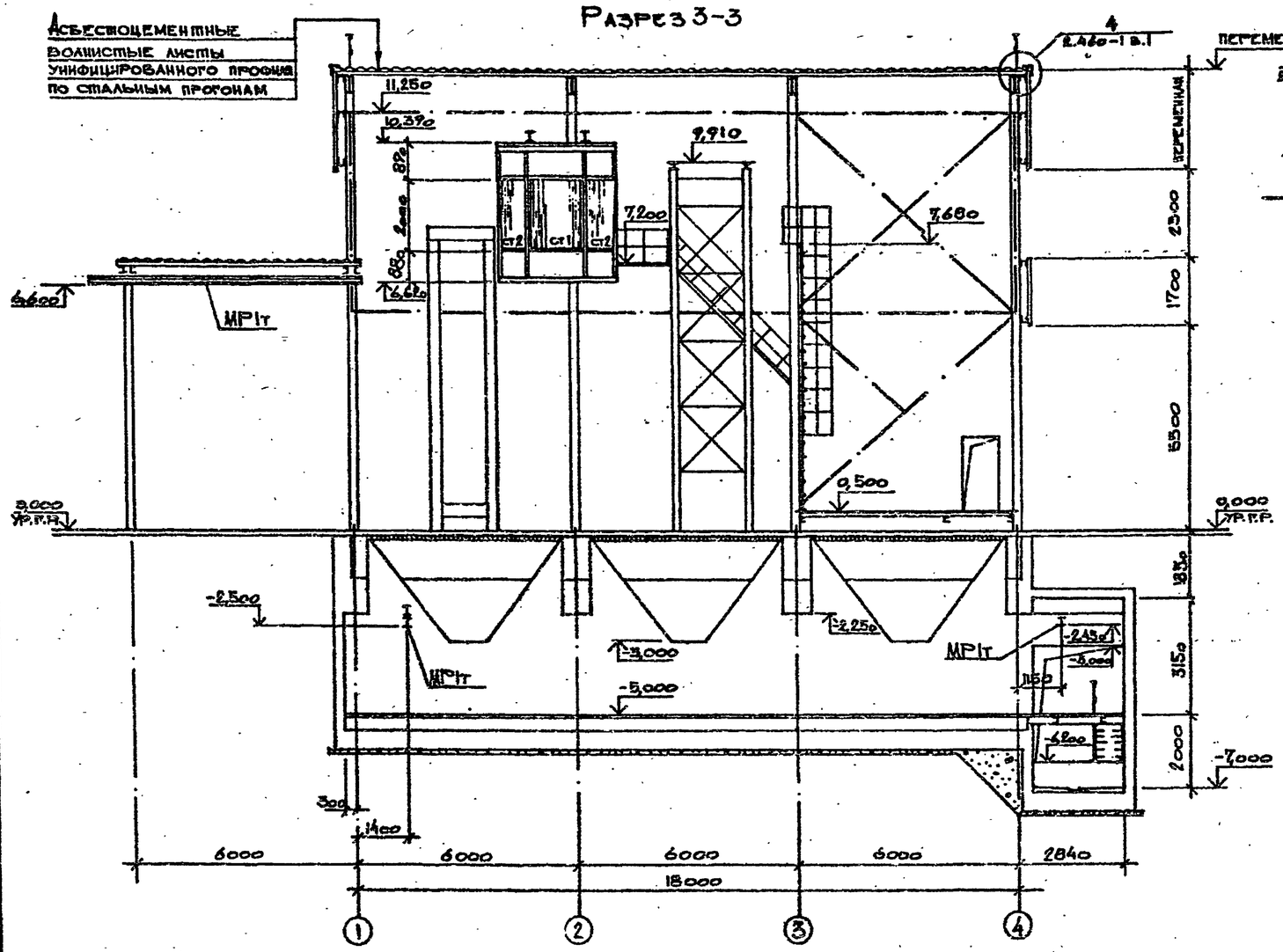

Разрез 4-4

Остальное — см. разрез 3-3

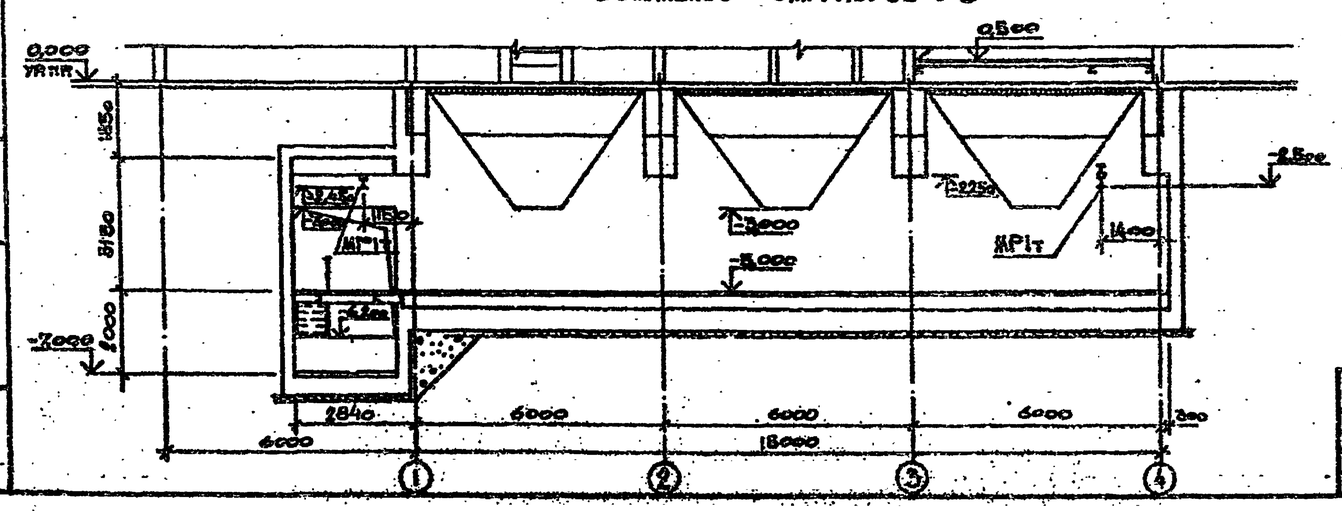

Разрез 5-5

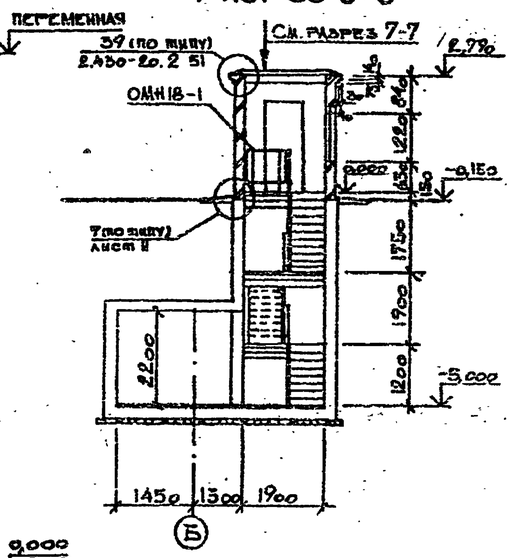

Разрез 6-6

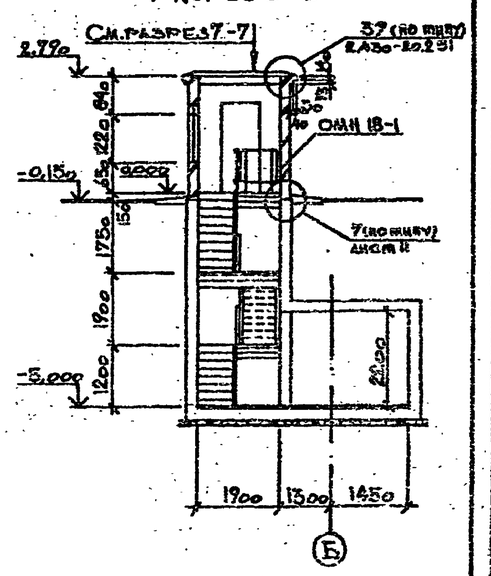

Разрез 7-7

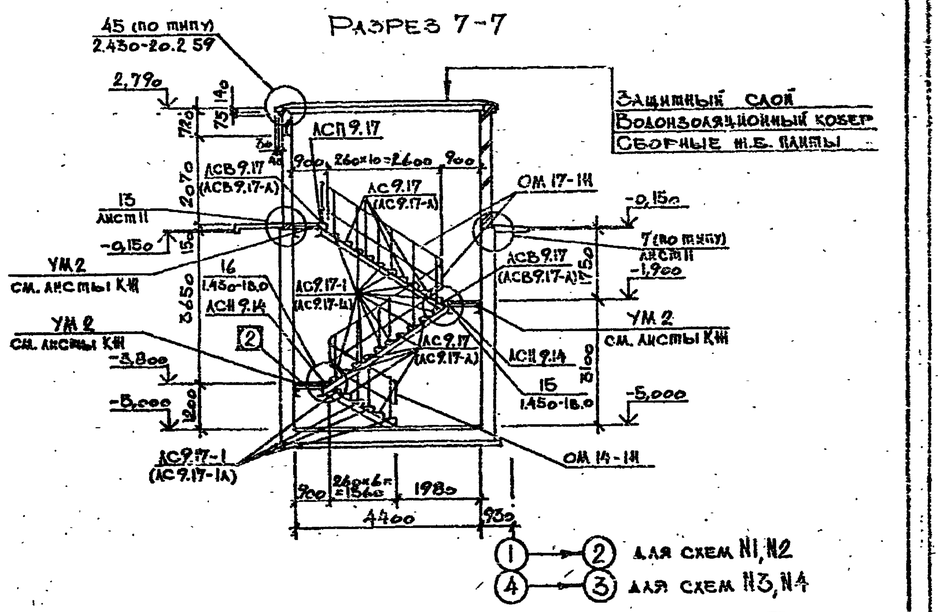

В разрезе 9-9 в скобках замаркированы сборные железобетонные ступени для схем N3, N4. АСП 9.17 и АСН 9.14 применяются для всех схем.

10198/2

ГИП	Шутинский		02.87	ТП 708-43.89-АР
Нач. отд.	Бродский			Механизированный приемный пункт на одну проходную путь для выгрузки бетонной смеси из полувагонов
Н. конс.	Комендантов			
Гл. арх.	Комендантов			
Гл. спец.	Зорин			Стадия: Р; Лист: 9; Листов:
Зав. гр.	Быразов			
Арх. Дет.	Мартынова			Разрезы 3-3... 7-7
Провер.	Быразов			Харьковский Промстройниипроект
Разраб.	Мартынова			

Привязан:

Инв. N

Инв. N подл. | Подпись и дата | Взам. инв. N

25738-02 11

Альбом 2

Фасад 1-4

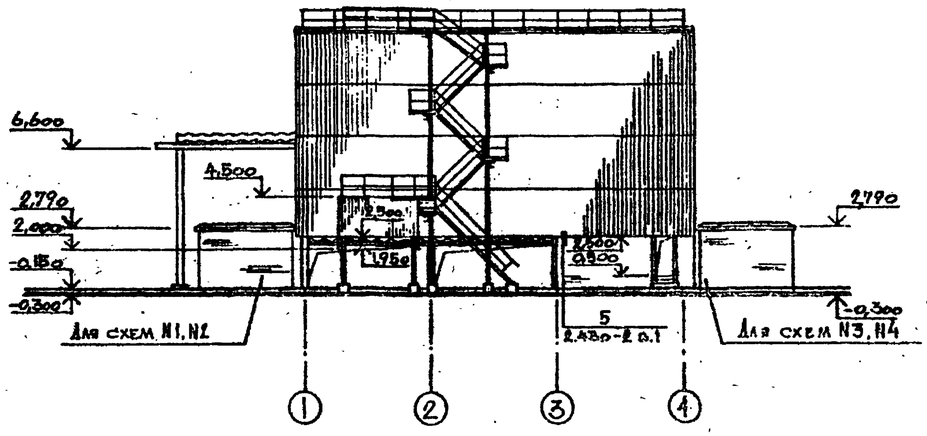

Фасад А-Г

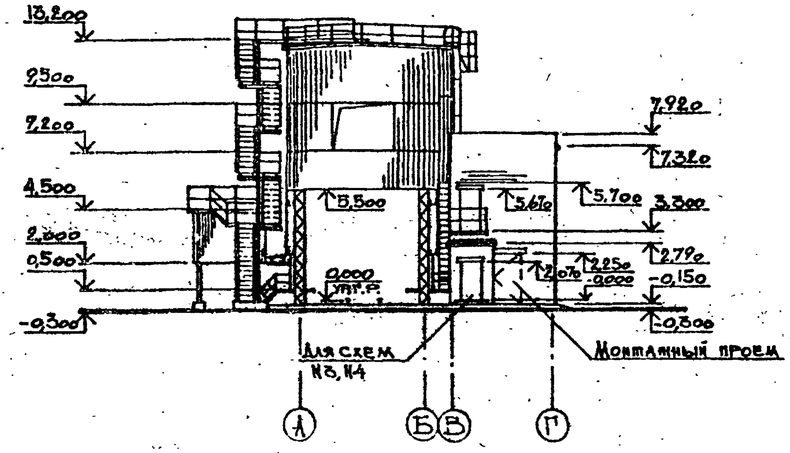

Фасад 4-1

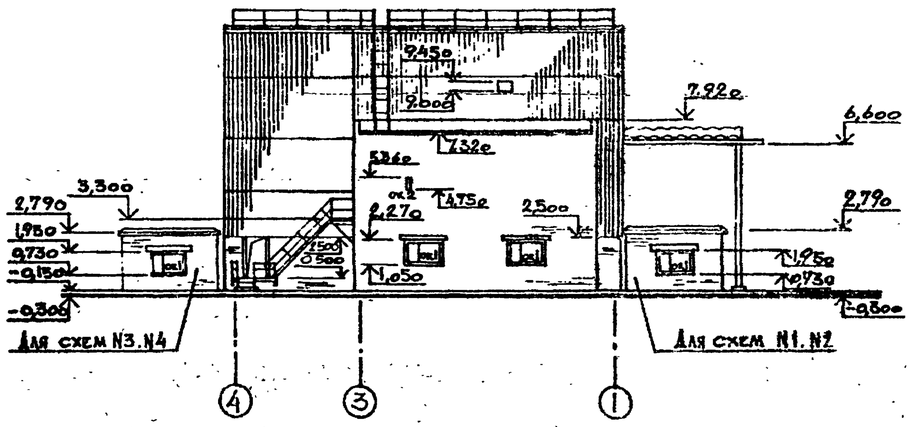

Фасад Г-А

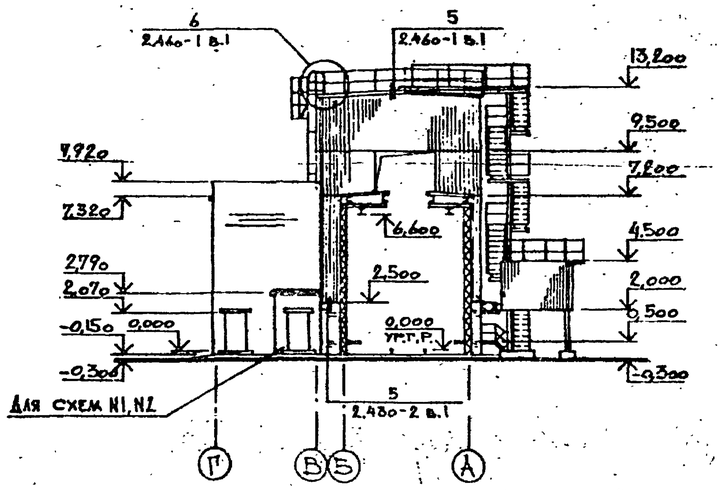

10198/2

ГИП	Туринский		0289	ТП 708-43.89-АР
Нач. отд.	Брадский			Механизированный приемный пункт на один проходной путь для выгрузки заполнителей бетона из полувагонов
Н. констр.	Коневников			
Гл. арх.	Конвенцков			
Гл. спец.	Зорин			Стадия Р; Лист 10; Листов
Зав. гр.	Берлин			
Арх. Пкан	Мартолина			
Провер.	Берлин			Фасады 1-4; 4-1; А-Г; Г-А
Разраб.	Мартолина			Харьковский Промстройниипроект

Привязан:

Инв. N

Инв. N подл. | Подпись и дата | Взам. инв. N

25738-02 12

Альбом 2

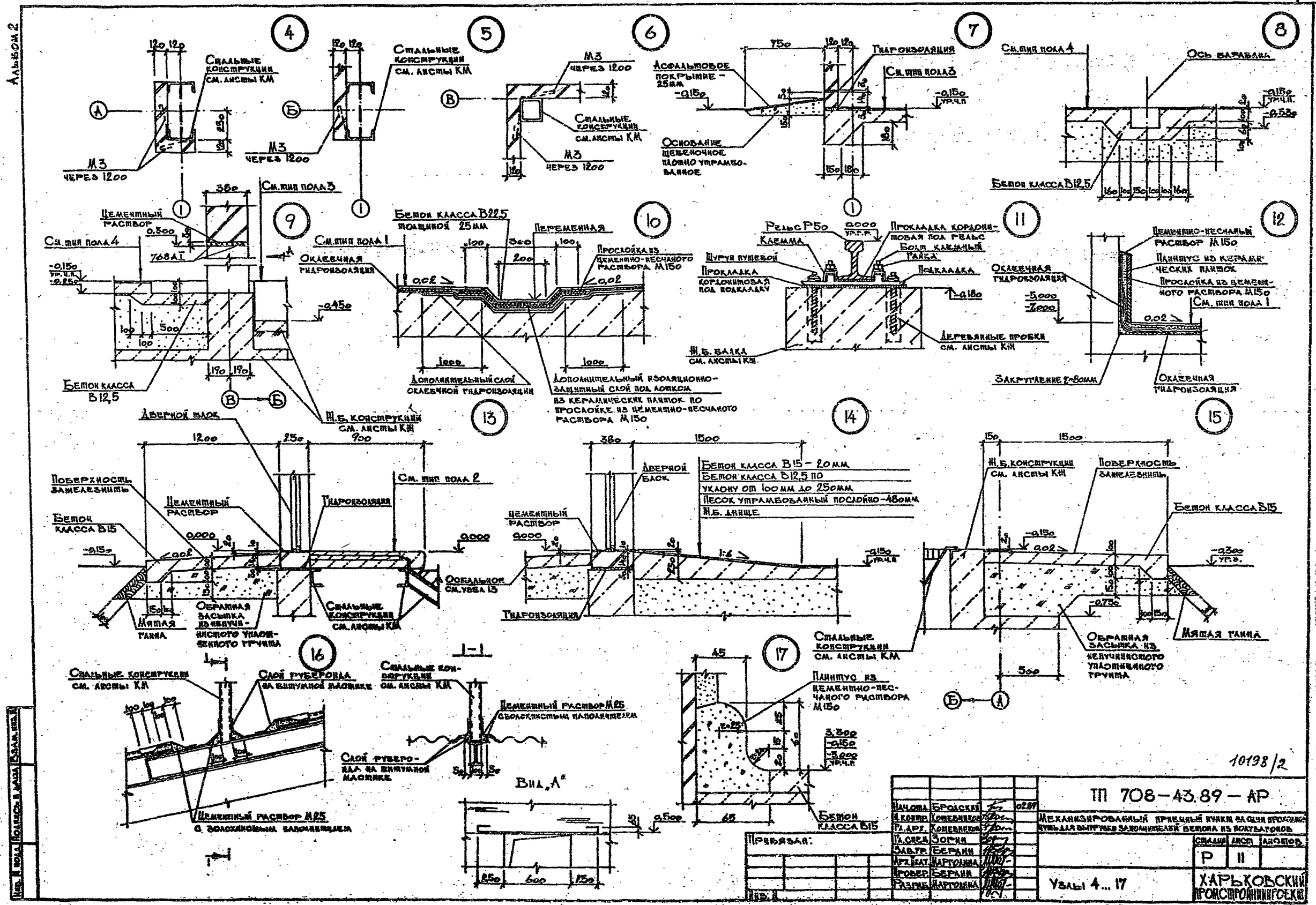

10198/2

Нач.отд.	Бродский		02.89	ТП 708-43.89 - АР
Н.контр.	Котевников			Механизированный приемный пункт на один проходной путь для выгрузки заполнителей бетона из полувагонов
Гл.арх.	Котевников			
Гл.спец.	Зорин			Стадия: Р; Лист: 11; Листов:
Зав.гр.	Берлин			
Арх.кат.	Марголина			
Провер.	Берлин			Узлы 4...17
Разраб.	Марголина			ХАРЬКОВСКИЙ ПРОМСТРОЙНИИПРОЕКТ

Привязан:

Инв. №

Подпись и дата

Взам. инв. №

25738-02 13

Альбом 2

18

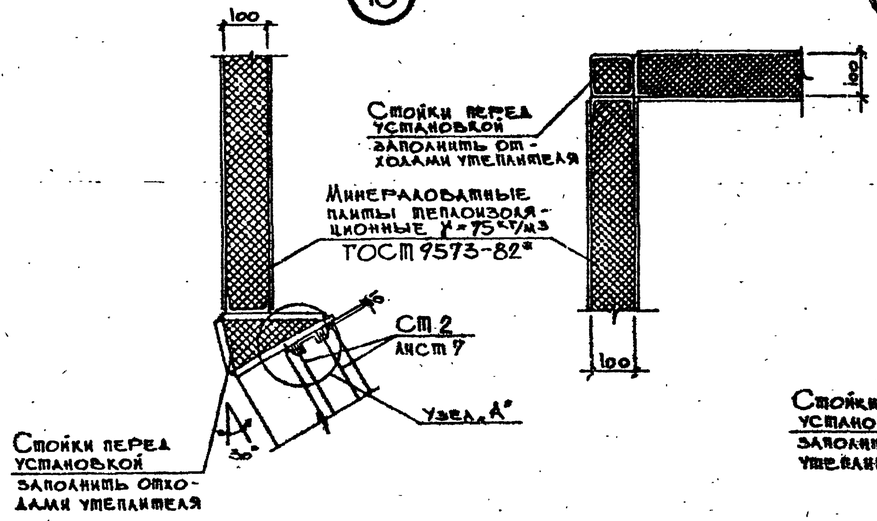

19

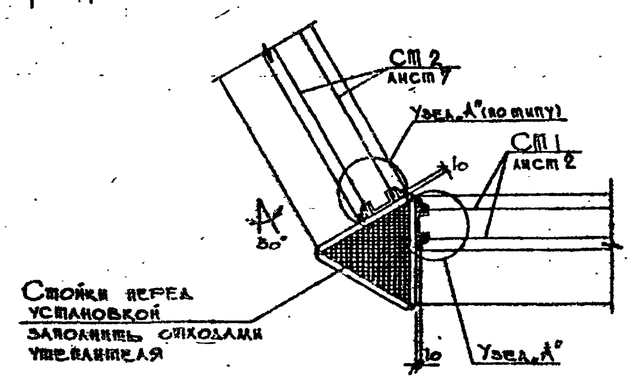

20

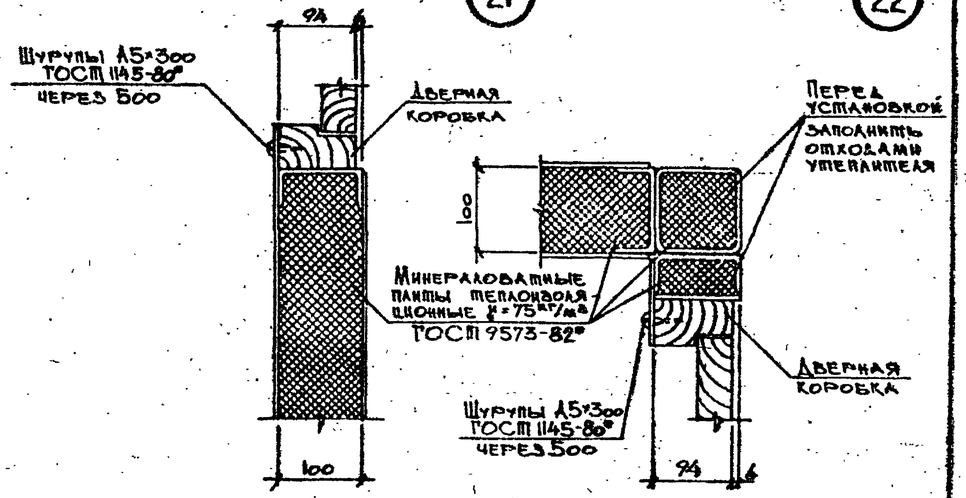

21

22

23

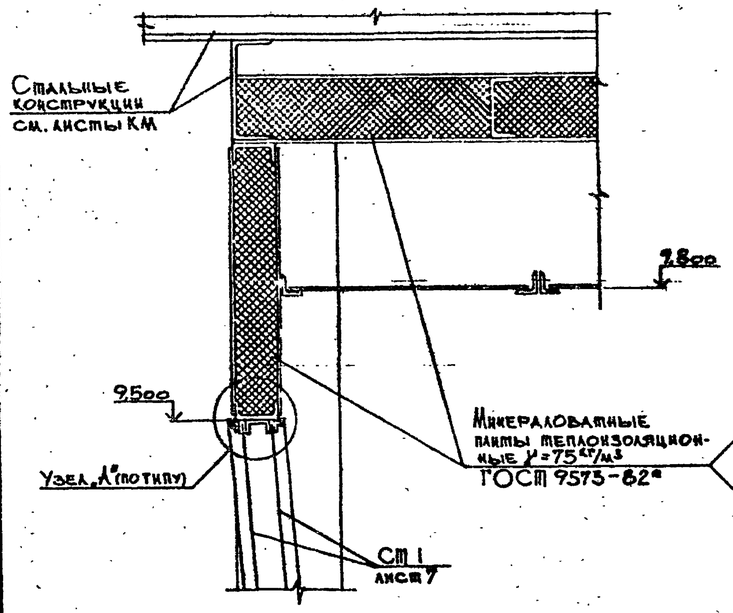

24

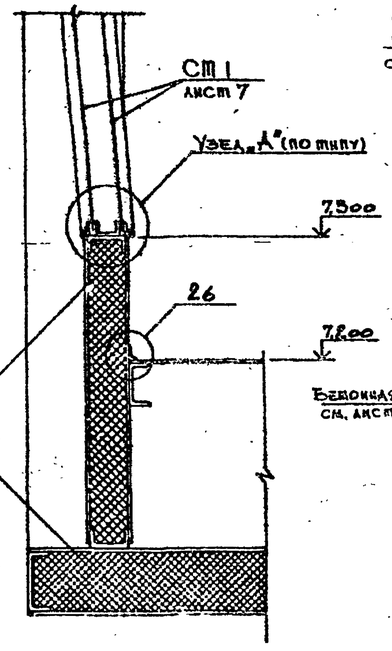

25

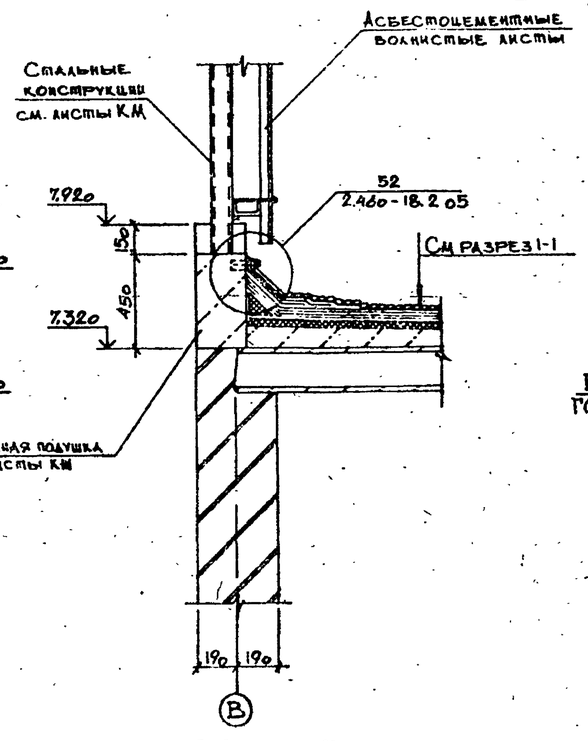

26

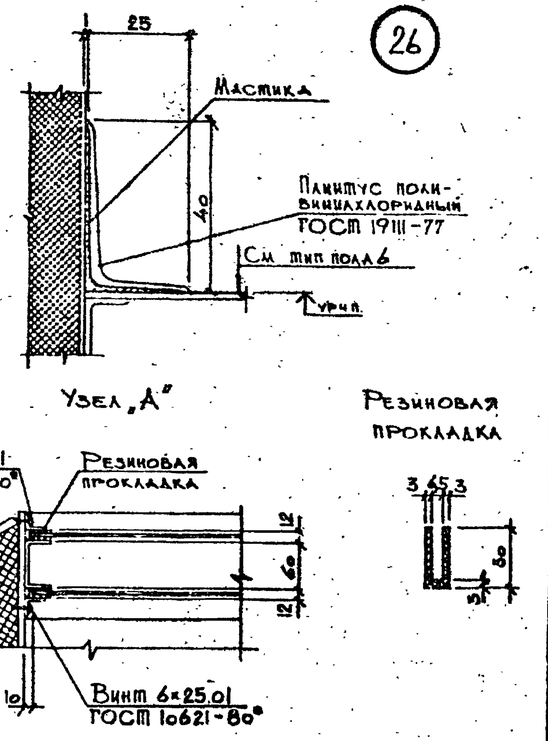

10198/2

Инв. № подл. | Подпись и дата | Взам. инв. №

Привязан:

Инв. №

Нач. отд.	Бродский		02.89	ТП 708-43.89 – АР
Н. контр.	Коневников			Механизированный приемный пункт на один проходной путь для выгрузки заполнителей бетона из полувагонов
Гл. арх.	Коневников			
Гл. спец.	Зорин			
Зав. гр.	Берлин			
Архитект.	Марголина			Стадия Р; Лист 12; Листов
Провер.	Берлин			
Разраб.	Марголина			Узлы 18...26 — Харьковский Промстройниипроект

25738-02 14

Ведомость рабочих чертежей основного комплекта

Альбом 2

Лист	Наименование	Примечание
1	Общие данные (начало).	
2	Общие данные (продолжение).	
3	Общие данные (окончание).	
4	Техническая спецификация металла (начало).	
5	Техническая спецификация металла (продолжение).	
6	Техническая спецификация металла (окончание).	
7	Техническая спецификация металла. Лестницы, площадки, ограждения.	
8	Схемы покрытия и балок на отм. 10.300.	
9	Схемы площадок.	
10	Разрезы к листам 8 и 9.	
11	Разрезы к листам 8 и 9.	
12	Схемы фахверков.	
13	Схемы бункеров.	
14	Схемы надбункерных решеток. Разрезы.	
15	Схема лестницы у оси 2.	
16	Разрезы к листу 15. Схемы балок и монорельса у оси „В" и „Г".	
17	Схемы постамента под циклоны и коллуров.	
18	Схема балок на отм. 3.980 и пожарной лестницы у ряда „В".	
19	Схемы конструкций кабины оператора.	
20	Разрезы к листу 10.	
21	Схемы монорельсов.	
22	Схемы площадок.	
23	Узлы 1,2.	
24	Узлы 3÷5.	
25	Узлы 6÷8.	
26	Узлы 9÷11.	
27	Узлы 12, 13.	
28	Узлы 14; 15.	
29	Узел 16.	

Ведомость ссылочных и прилагаемых документов

Обозначение	Наименование	Примечание
	Ссылочные документы	
Серия 1.426.2-3 Вып. 2.	Стальные подкрановые балки. Пути подвесного транспорта пролетом 3,4 и 6 м. Чертежи КМ.	
Серия 1.450.3-3 Вып. 0.	Стальные лестницы, площадки, стремянки и ограждения. Материалы для проектирования.	
Серия 4.904-46 Вып. 5.	Циклоны НИИОГАЗ ЦН-11 диаметрами 400, 500, 630, 800 мм. Постаменты. Рабочие чертежи.	
Серия 2.440-1 Вып. 1.	Узлы стальных конструкций производственных зданий. Рамные и шарнирные узлы балочных клеток и примыкания ригелей к колоннам.	

Нагрузки

Место по оси	Наименование нагрузок	Единица изм.	Нормативная нагрузка	Коэффициент перегрузки	Расчетная нагрузка	Примечание
	Временные нагрузки					
	Ветровая нагрузка	кгс/м²	0.23	1.4	0.32	
	Снеговая нагрузка	кгс/м²	1.0	1.6	1.6	
	Равномерно-распределенная нагрузка на перекрытия: а) обслуживающих площадок	кгс/м²	4.0	1.2	4.8	

Согласовано: ГР АР Мартовина; ГР КМ Иванова; Гр ОВ Искра

Инв. № подл. | Подпись и дата | Взамен инв. №

Типовой проект разработан в соответствии с действующими нормами, правилами, инструкциями и государственными стандартами, а также предусматривает мероприятия по безопасной эксплуатации зданий (сооружений) с пожароопасным и взрывоопасным характером производства.

Главный инженер проекта /Тугинский/

10198/2

Инв. №			
ГИП	Тугинский		
Нач. отд.	Капитульон		
Н. контр.	Учитель		
Гл. спец.	Учитель		
Зав. гр.	Мелиоровский		
Вед. инж.	Рапопорт		
Провер.	Рапопорт		
Разраб.	Власова		

Привязан:

ТП 708-43.89 - КМ

Механизированный приемный пункт на один проходной путь для выгрузки запомнителей бетона из полувагонов

Стадия	Лист	Листов
Р	1	

Общие данные (начало)

Харьковский Промстройниипроект

25738-02 15

Альбом 2

Общие указания.

1. Общие положения.

1.1. Чертежи стальных конструкций марки „КМ" разработаны на основании технологического задания института „ПРОМТРАНСНИИПРОЕКТ" и являются исходным материалом для разработки деталировочных чертежей марки „КМД".

1.2. Чертежи стальных конструкций марки „КМ" составляют часть проекта. Общий состав проекта и общие данные приведены на листе АР-1.

1.3. Чертежи стальных конструкций выполнены в соответствии со следующими нормативными документами:

СНиП II-23-81* „Нормы проектирования. Стальные конструкции".

СНиП 2.01.07-85 „Нормы проектирования. Нагрузки и воздействия".

СНиП 2.03.11-85 „Нормы проектирования. Защита строительных конструкций от коррозии".

СНиП III-4-80 „Правила производства и приемки работ. Техника безопасности в строительстве".

СНиП 3.03.01-87 „Несущие и ограждающие конструкции".

„Правила учета степени ответственности зданий и сооружений при проектировании конструкций".

При этом класс ответственности сооружения принят II, в связи с чем при расчете конструкций применен коэффициент надежности по назначению $\gamma_н = 0.95$.

1.4. Чертежи стальных конструкций включают в себя:

- бункера с надбункерными решетками для приема заполнителей бетона;
- площадки с лестницами для обслуживания полувагонов вдоль фронта разгрузки и сантехнического оборудования;
- металлоконструкции для подвески люкоподъемников;
- помещение оператора, выполненное из сборных утепленных щитов;
- ригели стенового фахверка;
- балки монолитных участков железобетонных перекрытий;
- монорельсы.

2. Материал конструкций.

2.1. Материал и сечения конструкций приняты на основании рекомендаций по применению сокращенного сортамента металлопроката в строительных конструкциях от 25.05.87г. и дополнений к ним от 18.04.88г и приведены в ведомостях элементов на листах проекта и в технической спецификации.

3. Изготовление и монтаж

3.1. Все конструкции сварные. Для соединения элементов конструкций применять автоматическую под слоем флюса или полуавтоматическую сварку плавящимся электродом в среде углекислого газа.

Сварочные материалы определяются по таблице 55 СНиП II-23-81*. Режим и порядок сварки определяются технологическим процессом, разработанным заводом изготовителем. В случае перехода на ручную сварку конструкций применять электроды по ГОСТу 9467-75 в зависимости от групп конструкций и марок сталей.

3.2. Заводские соединения выполнять встык без накладок с применением, как правило, двусторонней сварки и равнопрочными основному металлу.

3.3. Монтаж конструкций производить на болтах грубой точности по ГОСТу 15587-70* класса 5.8 в соответствии с таблицей 57 СНиП II-23-8 и монтажной электросварке. Применение для болтов автоматных сталей не допускается.

3.4. Гайки болтов после проверки правильности положения смонтированных конструкций должны быть плотно затянуты и предохранены от откручивания постановкой пружинных шайб.

Все неоговоренные болты М 20.

3.5. Минимальные толщины швов в зависимости от вида сварки и толщины свариваемых элементов, принимать по расчету, но не менее указанных в таблице 38 главы СНиПа II-23-81 „Стальные конструкции. Нормы проектирования".

3.6. Изготовление и монтаж стальных конструкций производить в соответствии с требованиями главы СНиПа 3.03.01-87 „Несущие и ограждающие конструкции" и дополнительными техническими требованиями ПОР, согласованными с проектной организацией.

3.7. В узлах и деталях приведены принципиальные решения соединения элементов конструкций. Количество и диаметр болтов, длина и толщина сварных швов определяются при разработке деталировочных чертежей марки „КМД" на основании расчетных усилий, указанных в таблице сечений или на схемах конструкций.

Все элементы, для которых в таблицах не приведены расчетные усилия, крепить не менее чем на двух болтах или на усилие N = 50 тс.

3.8. Все элементы коробчатого сечения должны иметь в торцах заглушки из листа 94, приваренного сплошным швом.

4. Антикоррозионная защита.

4.1. При изготовлении конструкций полной заводской готовности антикоррозионную защиту выполнять эмалью ПФ-1189 по ТУ 6-10-1710-79 – 2 слоя. Толщина 30-60 мкм.

5. Перечень основных видов работ, по которым необходимо составить акты освидетельствования скрытых работ.

5.1. Установка металлоконструкций, закрываемых кирпичной кладкой, бетоном.

5.2. Огрунтовка металлоконструкций, изготовляемых на площадке.

5.3. Устройство стыков перед нанесением антикоррозионной защиты.

5.4. Герметизация швов (стыков) коробчатых конструкций.

10198/2

Инв.№ подл. | Подпись и дата | Взам. инв.№

				ТП 708-43.89 - КМ	
Нач.отд.	Капитульский			Механизированный приемный пункт на один проходной путь для выгрузки заполнителей бетона из полувагонов	
Н.контр	Учитель				
Гл.спец.	Учитель				
Зав.гр.	Меньборская				Стадия: Р; Лист: 2; Листов:
Вед.инж.	Рапопорт				
Провер.	Рапопорт				
Разраб.	Власова			Общие данные. (продолжение)	Харьковский Промстройниипроект

Привязан

Инв. №

25738-02 16

ВЕДОМОСТЬ МЕТАЛЛОКОНСТРУКЦИЙ ПО ВИДАМ ПРОФИЛЕЙ

Наименование конструкций по номенклатуре прейскуранта	Позиции по прейскуранту	№№ строк	Код конструкций	Масса конструкций, т: Всего стали повышенной и высокой прочности	По видам профилей: Балки и швеллеры	Широкополочные двутавры	Крупносортная сталь	Среднесортная сталь	Мелкосортная сталь	Толстолистовая сталь δ≥4 мм	Универсальная сталь	Тонколистовая сталь δ<4 мм	Гнутые и гнутосварные профили	Трубы	Прочие	Всего	Всего с учетом 1% на массу наплавленного металла	Количество (шт)	Серия типовых конструкций
1	2	3	4	5	6	7	8	9	10	11	12	13	14	15	16	17	18	19	20
Типовые конструкции		1																	
Лестницы		2					0.1			0.2			0.7		0.7	1.7	1.7		
Площадки		3					0.3						0.3		0.2	0.8	0.8		
Ограждения		4							0.2				1.1			1.3	1.3		
Нетиповые конструкции		5																	
Монорельсы		6			2.0		0.1			0.3						2.4	2.4		
Бункеры		7					1.4			13.4						14.8	15.0		
Балки		8			1.7					0.2						1.9	1.9		
Прогоны		9			1.4		0.1						2.4			3.9	4.0		
Колонны		10			5.6		0.6			2.6						8.8	8.9		
Помещение оператора		11			0.9		0.4		0.1	0.4		2.0	0.9			4.7	4.8		
Связи		12			0.6		1.5		0.1	0.2			1.5			3.9	4.0		
Фахверк		13					0.1		0.2				2.4			2.7	2.7		
Каркас лестниц		14			0.7		0.5			0.2			0.5		0.3	2.2	2.2		
Съемные щиты		15			0.4		0.1			0.2					1.2	1.9	1.9		
Площадки		16			0.8		0.1			0.3					1.2	2.4	2.4		
Постаменты		17			1.4		0.2						0.2		0.2	2.0	2.0		
Стремянка		18					0.2		0.1	0.1						0.4	0.4		
Итого с учетом 3% на уточнение массы в чертежах КМД		19			15.5		5.7		0.7	18.1		2.0	10.0		3.8	55.8	56.4		
Итого с учетом отходов 3.7%		20			16.1		5.9		0.7	18.8		2.1	10.4		3.9	57.9			
Приведенная к обычным профилям масса металла с учетом 3% на уточнение массы в чертежах КМД и 3.7% на отходы.		21			16.1		5.9		0.7	18.8		2.1	11.9		3.9	59.4			
Разница приведенной и натуральной массы		22														1.5			
Распределение массы металла по пределам текучести с учетом 3% на уточнение массы в чертежах КМД и 3.7% на отходы		23	МПА	кгс/мм²															
		24	185 – 235	19-24												30.1			
		25	225 – 255	23-26												26.6			
		26	265 – 345	32-35												1.2			
Приведенная к стали углеродистой обыкновенного качества по ГОСТ 380-71 масса металла с учетом 3% на уточнение массы в чертежах КМД и 3.7% на отходы		27														58.4			
Всего приведенная масса металла с учетом 3% на уточнение массы в чертежах КМД и 3.7% на отходы.		28														59.9			

Альбом 2

10198/2

Нач. отд.	Капитульский		ТП 708-43.89 КМ
Н. контр.	Учитель		Механизированный приемный пункт на один проходной путь для выгрузки заполнителей бетона из полувагонов
Гл. спец.	Учитель		Стадия: Р; Лист: 3; Листов:
Зав. гр.	Межиборская		
Вед. инж.	Рапопорт		
Провер.	Рапопорт		Общие данные (окончание)
Разраб.	Власова		Харьковский Промстройниипроект

Привязан:

Инв. №

Инв. № подл. | Подпись и дата | Взамен инв. №

25738-02 17

Альбом 2

Вид профиля и ГОСТ	Марка металла и ГОСТ	Обозначение и размер профиля (мм)	Номер по порядку	Код: Марки металла	Код: Профиля	Код: Размера профиля	Количество (шт)	Длина (мм)	Масса металла по элементам конструкций, (т): Монорельсы	Бункеры	Балки	Прогоны	Колонны	Помещение оператора	Связи	Фахверк	Каркас лестниц	Съемные щиты	Площадки	Постаменты под циклоны	Стремянки	Общая масса (т)	Масса потребности в металле по кварталам (заполняется изготовителем) (т): I	II	III	IV	Заполняется ВЦ
									Код элемента конструкций																		
1	2	3	4	5	6	7	8	9																			
Широкополочные двутавры с параллельными гранями полок по ГОСТ 26020-83 Нормальные двутавры	ВСт3пс6-1	I 26Б1	1						0.7		0.9											1.6					
		I 35Б1	2								0.7											0.7					
	Итого:		3						0.7		1.6											2.3					
Всего профиля:			4						0.7		1.6											2.3					
Балки двутавровые ГОСТ 8239-72*	ВСт3кп2	I 10	5											0.5								0.5					
	Итого:		6											0.5								0.5					
	ВСт3сп5-1	I 20	7						1.2											0.4		1.6					
	Итого:		8						1.2											0.4		1.6					
Всего профиля:			9						1.2					0.5						0.4		2.1					
Швеллеры горячекатаные ГОСТ 8240-72	ВСт3кп2	[10	10											0.3				0.2				0.5					
		[14	11									1.3	0.4	0.1					1.1			2.9					
	Итого:		12									1.3	0.4	0.4				0.2	1.1			3.4					
	ВСт3пс6-1	[16	13									1.8						0.2				2.0					
		[20	14																	1.0		1.0					
	Итого:		15									1.8						0.2		1.0		3.0					
	ВСт3пс6	[24	16										5.0		0.6		0.7					6.3					
	Итого:		17										5.0		0.6		0.7					6.3					
Всего профиля:			18									3.1	5.4	0.4	0.6		0.7	0.4	1.1	1.0		12.7					
Сталь угловая равнополочная ГОСТ 8509-72*	ВСт3кп	L 25×3	19											0.1								0.1					
	Итого		20											0.1								0.1					
	ВСт3кп2	L 50×5	21										0.6	0.3	0.6		0.2			0.1		1.8					
		L 63×5	22									0.1		0.1	0.2	0.1	0.2			0.1		0.8					
	Итого:		23									0.1	0.6	0.4	0.8	0.1	0.4			0.2		2.6					
	ВСт3пс6	L 75×6	24												0.7		0.1	0.1	0.1		0.2	1.2					
	Итого:		25												0.7		0.1	0.1	0.1		0.2	1.2					
	ВСт3пс6-1	L 90×7	26							0.5					0.3							0.8					
		L 100×7	27						0.1	0.8												0.9					
	Итого:		28						0.1	1.3					0.3							1.7					
Всего профиля:			29						0.1	1.3		0.1	0.6	0.5	1.8	0.1	0.5	0.1	0.1	0.2	0.2	5.4					

10198/2

Инв. № подл. | Подпись и дата | Взамен инв. №

Привязан.

Инв №

Нач отд.	Капитульский	
Н. контр	Учитель	
Гл. спец	Учитель	
Зав. гр.	Нежиборская	
Вед. инж	Рапопорт	
Провер.	Рапопорт	
Разраб.	Власова	

ТП 708-43.89 КМ

Механизированный приемный пункт на один проходной путь для выгрузки заполнителей бетона из полувагонов

Стадия	Лист	Листов
Р	4	

Техническая спецификация металла (начало)

Харьковский Промстройниипроект

25738-02 18

Альбом 2

Вид профиля и ГОСТ	Марка металла и ГОСТ	Обозначение и размер профиля (мм)	Номер по порядку	Код: Марки металла	Код: Профиля	Код: Размера профиля	Количество (шт)	Длина (мм)	Масса металла по элементам конструкций, (т) — Код элемента конструкций: Монорельсы	Бункеры	Балки	Прогоны	Колонны	Помещение оператора	Связи	Фахверк	Каркас лестниц	Съемные щиты	Площадки	Постаменты под циклоны	Стремянки	Общая масса (т)	Масса потребности в металле по кварталам (заполняется изготовителем) (т): I	II	III	IV	Заполняется ВЦ
1	2	3	4	5	6	7	8	9																			
Сталь листовая горячекатаная ГОСТ 19903-74*	ВСт3кп	S 1.5	30											1.1								1.1					
		S 3	31											0.8								0.8					
	Итого:		32											1.9								1.9					
	ВСт3кп2	S 4	34																		0.1	0.1					
		S 5	35											0.4								0.4					
		S 6	36															0.2	0.2			0.4					
		S 8	37							4.8			0.2		0.2		0.2		0.1			5.5					
	Итого:		38							4.8			0.2	0.4	0.2		0.2	0.2	0.3		0.1	6.4					
	ВСт3пс6-1	S 8	39							8.2												8.2					
		S 10	40						0.1		0.2		0.1									0.4					
		S 14	41										0.9									0.9					
		S 20	42						0.2				0.1									0.3					
	Итого:		43						0.3	8.2	0.2		1.1									9.8					
	ВСт3 сп5	S 25	44										0.1									0.1					
	Итого:		45										0.1									0.1					
	09Г2С-12	S 36	46										0.5									0.5					
		S 50	47										0.6									0.6					
	Итого:		48										1.1									1.1					
Всего профиля:			49						0.3	13.0	0.2		2.5	2.3	0.2		0.2	0.2	0.3		0.1	19.3					
Профили гнутые швеллеры равнополочные ГОСТ 8278-83	ВСт3 кп	Гн [60×32×3	50											0.1								0.1					
		Гн [100×50×3	51											0.4	0.8					0.2		1.4					
	Итого:		52											0.5	0.8					0.2		1.5					
	ВСт3кп2	Гн [120×60×4	53												0.3		0.1					0.4					
		Гн [140×60×4	54											0.5		2.0	0.3					2.3					
		Гн [160×80×4	55									0.5										0.5					
	Итого:		57									0.5		0.5	0.3	2.0	0.4					3.7					
Всего профиля:			58									0.5		1.0	1.1	2.0	0.4			0.2		5.2					

10198/2

Инв. № подл. | Подпись и дата | Взамен инв. №

Привязан:

Инв. №

Нач. отд.	Капитульский	
Н. контр.	Учитель	
Гл. спец.	Учитель	
Зав. гр.	Межиборская	
Вед. инж.	Рапопорт	
Провер.	Рапопорт	
Разраб.	Власова	

ТП 708-43.89 КМ

Механизированный приемный пункт на один проходной путь для выгрузки заполнителей бетона из полувагонов

Стадия	Лист	Листов
Р	5	

Техническая спецификация металла (продолжение)

ХАРЬКОВСКИЙ ПРОМСТРОЙНИИПРОЕКТ

25738-02 19

Альбом 2

Вид профиля и ГОСТ	Марка металла и ГОСТ	Обозначение и размер профиля (мм)	Номер по порядку	Код: марка металла	Код: профиля	Код: размера профиля	Количество (шт)	Длина (мм)	Масса металла по элементам конструкций, (т): Монтажные элементы	Бункеры	Балки	Прогоны	Колонны	Помещение оператора	Связи	Фахверк	Каркас лестниц	Съемные щиты	Площадки	Постаменты под цилиндры	Стремянки	Общая масса (т)	Масса поставки в металле по кварталам (заполняется изготовителем) (т): I	II	III	IV	Заполняется ВЦ
									Код элемента конструкций																		
1	2	3	4	5	6	7	8	9																			
Сталь круглая ГОСТ 2590-71*	ВСт3кп2	Ø16	59												0.1	0.2						0.3					
		Ø18	60																		0.1	0.1					
	Итого:		61												0.1	0.2					0.1	0.4					
Всего профиля:			62												0.1	0.2					0.1	0.4					
Сталь листовая рифленая ГОСТ 8568-77*	ВСт3кп2	S4	63															1.2	1.2			2.4					
	Итого:		64															1.2	1.2			2.4					
Всего профиля:			65															1.2	1.2			2.4					
Профили гнутые замкнутые сварные квадратные ТУ 36-2287-80	ВСт3сп2	Гн □100×4	66											0.1	0.3	0.3	0.1					0.8					
	Итого:		67											0.1	0.3	0.3	0.1					0.8					
Всего профиля:			68											0.1	0.3	0.3	0.1					0.8					
Листы стальные просечно-вытяжные ГОСТ 8706-78	ВСт3кп2	ПВ 506	69														0.3			0.2		0.5					
	Итого:		70														0.3			0.2		0.5					
Всего профиля:			71														0.3			0.2		0.5					
Лестницы, площадки, ограждения.			72																			3.8					
Масса всего металла:			73						2.3	14.3	1.8	3.7	8.5	4.8	4.1	2.6	2.2	1.9	2.7	2.0	0.4	55.1					
В том числе по маркам стали: ГОСТ 16523-70*	ВСт3кп		74											2.5	0.8					0.2		3.5					
ГОСТ 380-71*	ВСт3кп2		75							4.8		1.9	1.2	2.2	1.4	2.3	1.3	1.6	2.6	0.4	0.2	19.9					
	ВСт3пс6		76										5.0		1.3		0.8	0.1	0.1		0.2	7.5					
	ВСт3сп2		77											0.1	0.3	0.3	0.1					0.8					
	ВСт3сп5		78										0.1									0.1					
ТУ 14-1-3025-80	ВСт3пс6-1		79						1.1	9.5	1.8	1.8	1.1		0.3			0.2		1.0		16.8					
	ВСт3сп5-1		80						1.2											0.4		1.6					
ГОСТ 19281-73	09Г2С-12		81										1.1									1.1					
Площадь окрашиваемой поверхности, м²			82																			2435					
Масса поставки элементов по кварталам (т) (заполняется заказчиком.)		I																									
		II																									
		III																									
		IV																									

1. Техническая спецификация составлена без учета металла на отходы и припуски при обработке.
2. Техническая спецификация металла на лестницы, площадки и ограждения см. лист 7.

Привязан:

Инв. №

Инв. № подл. | Подпись и дата | Взам. инв. №

10198/2

Нач. отд.	Капитуланский		ТП 708-43.89 КМ
Н. контр.	Учитель		Механизированный приемный пункт на один проходной путь для выгрузки заполнителей бетона из полувагонов
Гл. спец.	Учитель		Стадия: Р; Лист: 6; Листов:
Зав. гр.	Неменборская		
Вед. инж.	Рапопорт		Техническая спецификация металла (окончание)
Провер.	Рапопорт		Харьковский Промстройниипроект
Разраб.	Власова		

25738-02 20

Альбом 2

Вид профиля и ГОСТ	Марка металла и ГОСТ	Обозначение и размер профиля (мм)	Номер по порядку	Код: марки металла	Код: профиля	Код: размера профиля	Количество (шт)	Длина (мм)	Масса металла по элементам конструкций, (т): лестницы и лестничные марши (526242)	площадки (526243)	ограждения лестниц и площадок (526244)	Общая масса (т)	Масса потребности в металле по кварталам (заполняется изготовителем) (т): I	II	III	IV	Заполняется ВЦ
1	2	3	4	5	6	7	8	9	526242	526243	526244						
Сталь угловая равнополочная ГОСТ 8509-72*	ВСт3кп	L 25×3	1								0.2	0.2					
	Итого:		2								0.2	0.2					
	ВСт3кп2	L 50×5	3							0.1		0.1					
	Итого:		4							0.1		0.1					
	ВСт3пс6	L 75×6	5						0.1	0.2		0.3					
	Итого:		6						0.1	0.2		0.3					
Всего профиля:			7						0.1	0.3	0.2	0.6					
Профили гнутые швеллеры равнополочные ГОСТ 8278-83	ВСт3кп2	Гн С 160×50×4	8							0.3		0.3					
		Гн С 180×50×4	9						0.7			0.7					
	Итого:		10						0.7	0.3		1.0					
Всего профиля:			11						0.7	0.3		1.0					
Сталь холодногнутая швеллеры неравнополочные ГОСТ 8281-80	ВСт3кп	Гн С 50×40×12×2.5	12								0.7	0.7					
	Итого:		13								0.7	0.7					
Всего профиля:			14								0.7	0.7					
Профили корытные равнополочные холодногнутые ЦМПУ 2-130-70	ВСт3кп	Гн ⌊ 90×30×25×3	15								0.4	0.4					
	Итого:		16								0.4	0.4					
Всего профиля:			17								0.4	0.4					
Сталь листовая горячекатаная ГОСТ 19903-74*	ВСт3кп2	S6	18						0.2			0.2					
	Итого:		19						0.2			0.2					
Всего профиля:			20						0.2			0.2					
Сталь листовая рифленая ГОСТ 8568-77	ВСт3кп2	S4	21						0.3	0.1		0.4					
	Итого:		22						0.3	0.1		0.4					
Всего профиля:			23						0.3	0.1		0.4					
Настил решетчатый типа „Батайск"	ВСт3кп	СР	24						0.4	0.1		0.5					
	Итого:		25						0.4	0.1		0.5					
Всего профиля:			26						0.4	0.1		0.5					
Масса всего металла:			27						1.7	0.8	1.3	3.8					
В том числе по маркам стали: ГОСТ 16523-76*	ВСт3кп		28						0.4	0.1	1.3	1.8					
ГОСТ 380-71*	ВСт3кп2		29						1.2	0.5		1.7					
	ВСт3пс6		30						0.1	0.2		0.3					
Масса поставки элементов по кварталам, (т) заполняется заказчиком		I															
		II															
		III															
		IV															

1. Техническая спецификация составлена без учета металла на отходы и припуски при обработке.
2. Номенклатуру типовых элементов по серии 1.450.3-3 см. листы 2 и 16.

Взамен инв.№ | Подпись и дата | Инв.№подл.

101.98/2

Привязан:

Инв.№

Нач.отд.	Капитульский	
Н.контр.	Учитель	
Гл.спец.	Учитель	
Зав.ГИ	Межотовская	
Вед.инж.	Рапопорт	
Провер.	Рапопорт	
Разраб.	Власова	

ТП 708-43.89 КМ

Механизированный приемный пункт на один проходной путь для выгрузки заполнителей бетона из полувагонов

Стадия	Лист	Листов
Р	7	

Техническая спецификация металла. Лестницы, площадки, ограждения.

ХАРЬКОВСКИЙ ПРОМСТРОЙНИИПРОЕКТ

25738-02 21

Альбом 2

План покрытия

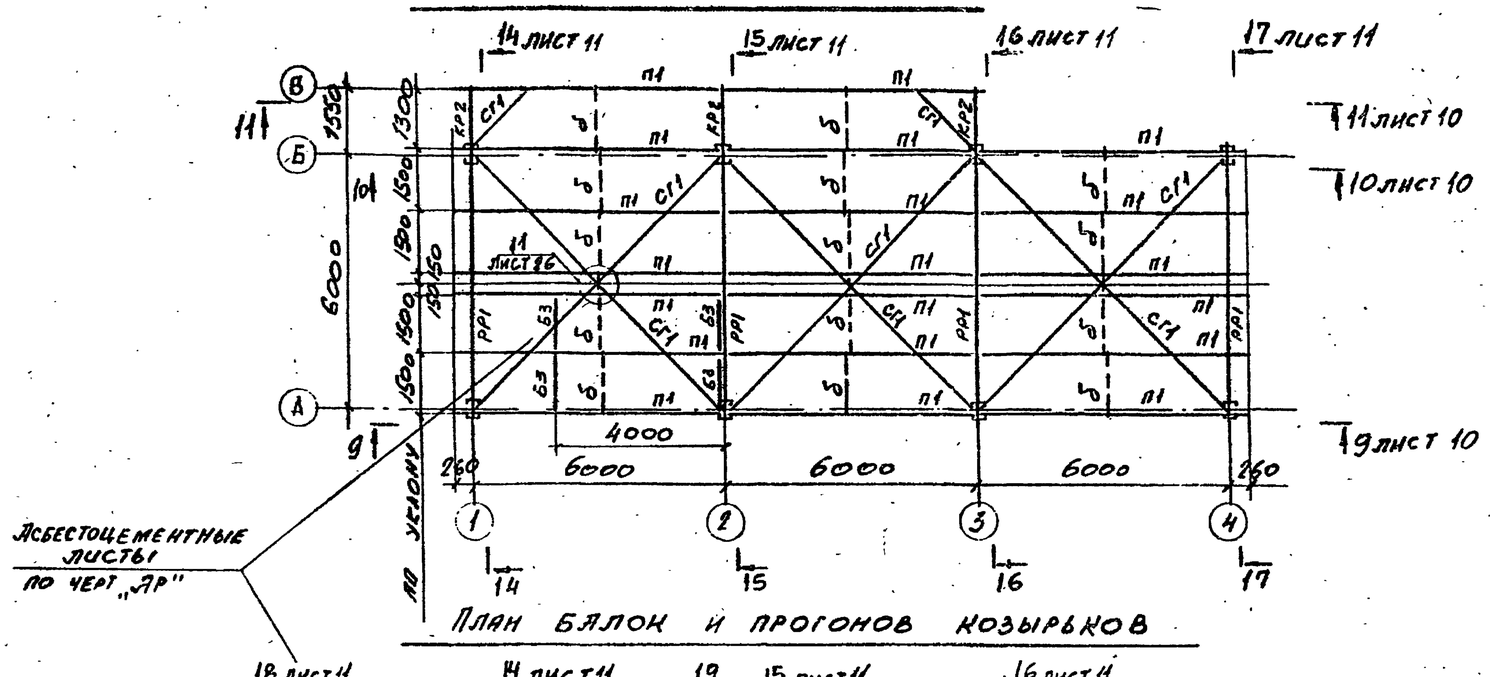

План балок и прогонов козырьков

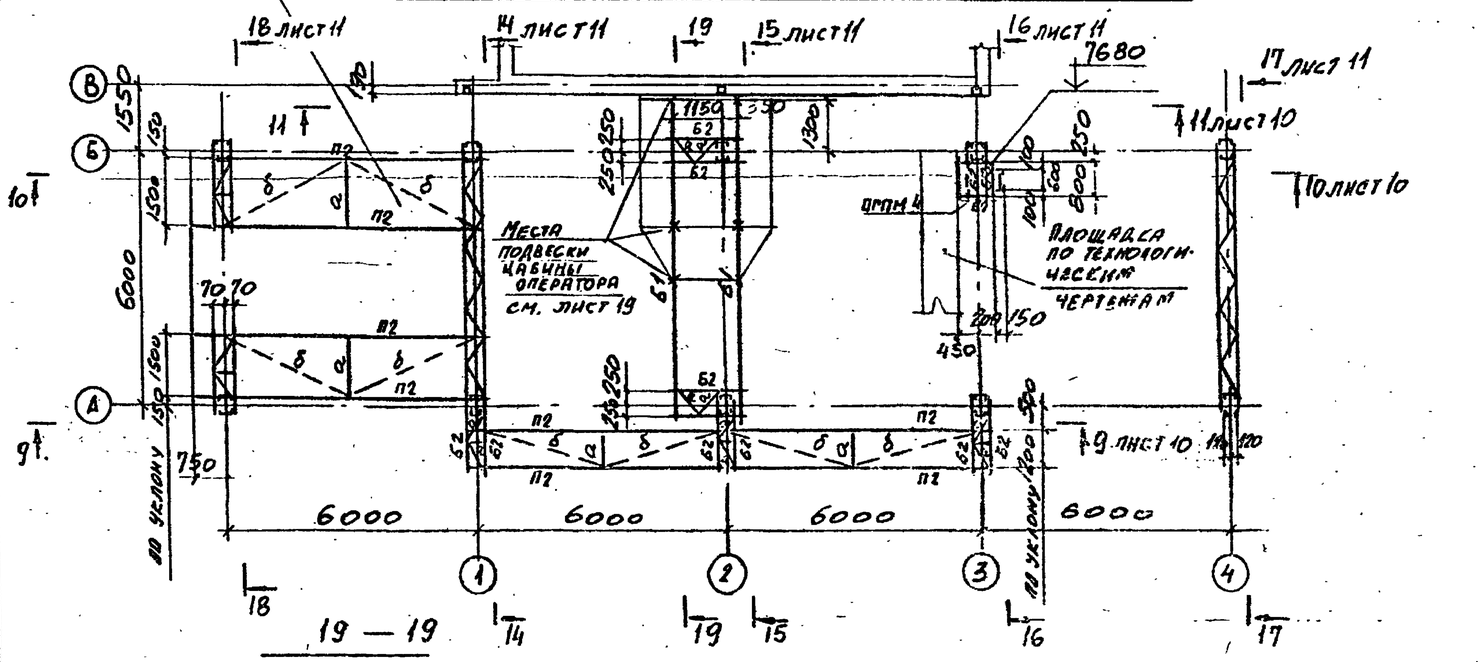

19 — 19

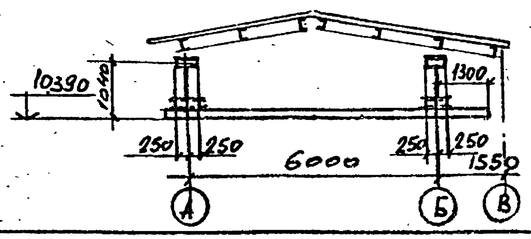

Ведомость элементов для листов 8÷12

Марка	Сечение: Эскиз	Сечение: Поз	Сечение: Состав	Расчетные усилия: M т.с.м	Расчетные усилия: N т.с	Расчетные усилия: Q т.с	Марка металла	Примечание
МР1	I		I 20			1.41	ВСт3сп5-1	
РР1	I		I 26Б1	4.5		2.3	ВСт3пс6-1	
К1	500		2[24	7.3	8.6	1.8	ВСт3пс6	Решетка из L50×5
К2	500		2[14		2.5		ВСт3кп2	—"—
Б1	I		I 35Б1	7.6		3.1	ВСт3пс6-1	
Б2	[		[14	1.1			ВСт3кп2	
Б3	2 1	1 2	[16 -200×8	Конструктивно			ВСт3пс6-1 ВСт3кп2	
Б4	2 10 3 1	1 2 3	[20 Гн[140×60×4 L 50×5	Конструктивно			ВСт3пс6-1 ВСт3кп2 —"—	
Р1	480		2[24	4.3		3.3	ВСт3пс6	Решетка из L50×5
Р2	480		2Гн[100×50×3	По гибкости			ВСт3кп	—"—
Р3	□		Гн□ 100×4	—"—			ВСт3сп	
Р4	+		2L 75×6	—"—			ВСт3пс6	
СГ1	L		L 75×6	—"—			—"—	
СВ1	480		2Гн[100×50×3	—"—			ВСт3кп	Решетка из L50×5
СВ2	L		L 90×7	—"—			ВСт3пс6-1	
СВ3	L		L 75×6	—"—			ВСт3пс6	
РФ1	[		Гн[140×60×4	M_x 0,5 / M_y 0,3		R_x 0,33 / R_y 0,2	ВСт3кп2	
ТФ1	□		Гн□ 100×4		0,5		ВСт3сп2	
ТФ2	[]		2Гн[160×80×4				ВСт3кп2	
ТФ3	[		Гн[140×60×4	Конструктивно			—"—	
КР1	1 2	1 2	[14 L 75×6	Конструктивно			ВСт3кп2 ВСт3пс6	
КР2			2L 75×6	—"—			ВСт3пс6	
П1	[		[16	M_x 1,22 / M_y 0,38			ВСт3кп2	
П2	[		Гн[160×80×4	M_x 0,8 / M_y 0,02			—"—	
а	L		L 63×5	По гибкости			—"—	
б			Ф 16	Конструктивно			—"—	
в	480		2L 63×5	По гибкости			—"—	Решетка из L60×5
АН	—		Рифл. ст. S4	Конструктивно			—"—	

10198/2

Нач. отд.	Капитульский		
Н. контр.	Учитель		
Гл. спец.	Учитель		
Зав. гр.	Жениворская		
Вед. инж.	Рапопорт		
Провер.	Рапопорт		
Разраб.	Пащенко		

Привязан:

Инв. №

ТП 708-43.89 КМ

Механизированный приемный пункт на один проходной путь для выгрузки заполнителей бетона из полувагонов

Стадия	Лист	Листов
Р	8	

Схемы покрытия и балок на отм. 10.300.

Харьковский Промстройниипроект

25738-02 22

План монорельсов на отм 6.600, площадок на отм. 3300 и 0.500

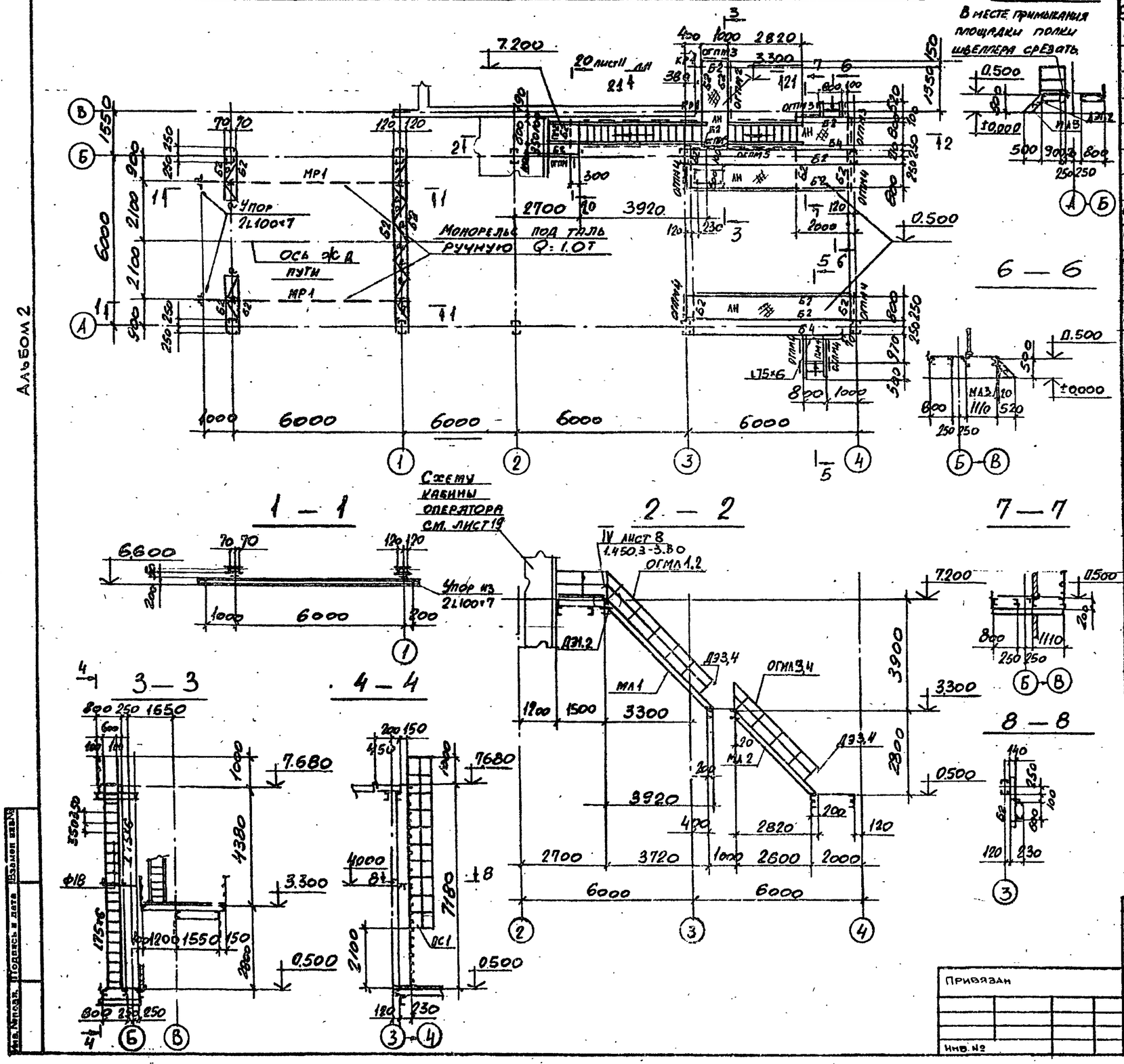

Альбом 2

Ведомость элементов по серии 1.450.3 - 3 листы 9.14

Марки ровка по схеме	Марка по серии	Наименование	Кол-во штук	Масса, кг 1 эл-та	Масса, кг всех	№ листа серии (стр)	Примечания
МЛ1	МЛХФ45-42.8	Марш лестничный	1	228.0	228.0	19	Марки с индексом „И" выполнить по типу соответствующей марки без индекса
МЛ2	МЛХФ45-30.8	— " —	1	162.0	162.0	19	
МЛ3	МЛХФ45-6.8	— " —	3	30.0	90.0	18	
ПМ1	ПМХФ-9.8	Площадка лестничная	1	46.6	46.6	26	
ПМ2	ПМХФ-15.8	— " —	1	71.2	71.2	27	
ОГМЛ1	ОГлМЛХ45-10.42	Ограждение марша лестничного	1	27.9	27.9	35	
ОГМЛ2	ОГлМЛХ45-10.42	— " —	1	27.9	27.9	35	
ОГМЛ3	ОГлМЛХ45-10.30	— " —	1	21.2	21.2	35	
ОГМЛ4	ОГлМЛХ45-10.30	— " —	1	21.2	21.2	35	
ОГПМ1	ОГПМХЭБ-10.15	Ограждение площадок лестничных	2	16.7	33.4	38	
ОГПМ2	ОГПМХЭБ-10.18	— " —	1	18.7	18.7	38	
ОГПМ3	ОГПМХЭБ-10.12	— " —	5	12.5	62.5	38	
ОГПМ4	ОГПМХЭБ-10.9	— " —	7	10.5	73.5	38	
ОГПМ5	ОГПМХЭБ-10.42	— " —	2	39.3	78.6	39	
ДЭ1	ДХ 4	Дополнительные элементы	2	1.2	2.4	42	
ДЭ2	ДХ 5	— " —	2	1.2	2.4	42	
ДЭ3	ДХ 8	— " —	2	0.26	0.5	42	
ДЭ4	ДХ 9	— " —	2	0.26	0.5	42	
ОС1	ОГС-60.4	Ограждение стремянки	1	52.6	52.6	40	
		Итого:			1021.1		

Ведомость элементов см лист 8.

10198/2

Нач. отд.	Капитульский	
Н. контр.	Учитель	
Гл. спец.	Учитель	
Зав. гр.	Жениборская	
Вед. инж.	Рапопорт	
Провер.	Рапопорт	
Разраб.	Пащенко	

Привязан

Инв. №

ТП 708-43.89 КМ

Механизированный приемный пункт на один проходной путь для выгрузки заполнителей бетона из полувагонов

Стадия	Лист	Листов
Р	9	

Схемы площадок

Харьковский Промстройниипроект

25738-02 23

Альбом 2

9 — 9 лист 8
ряд А

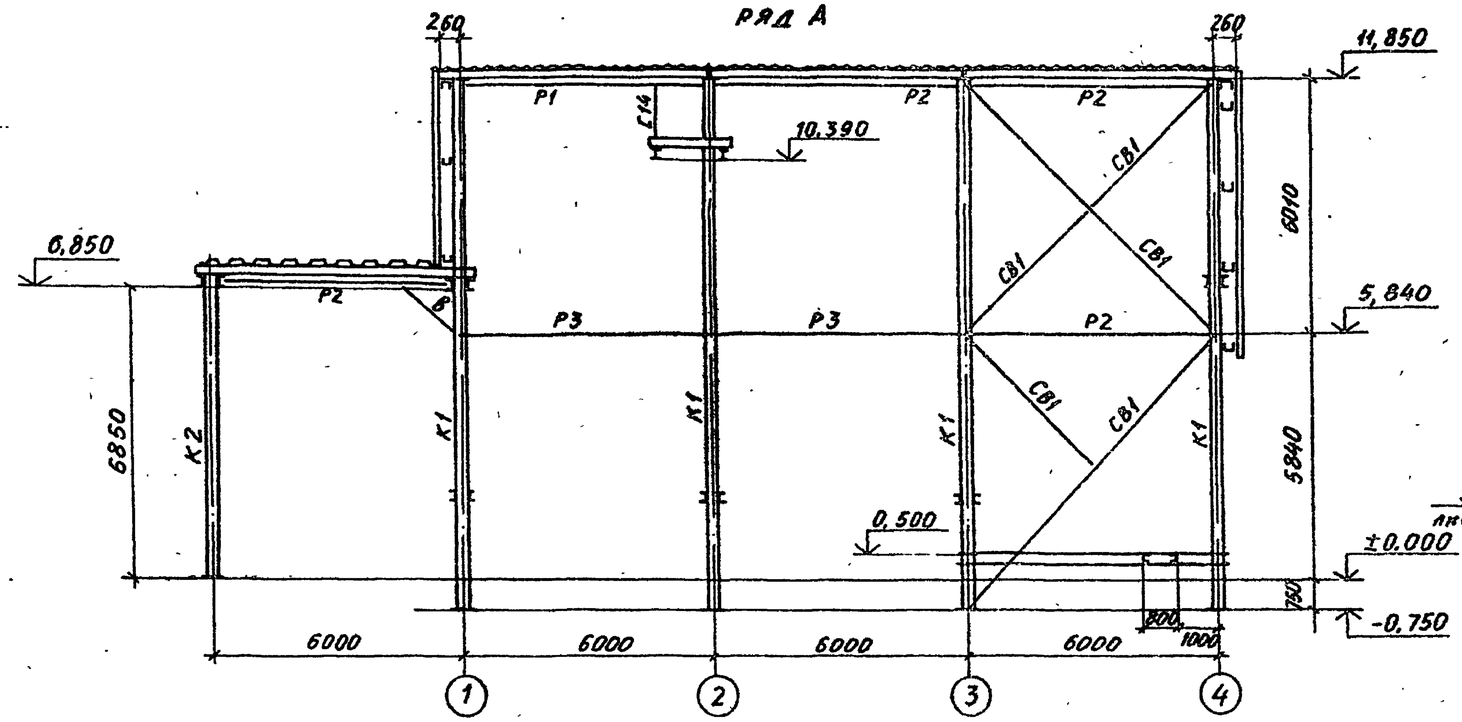

11 — 11 лист 8

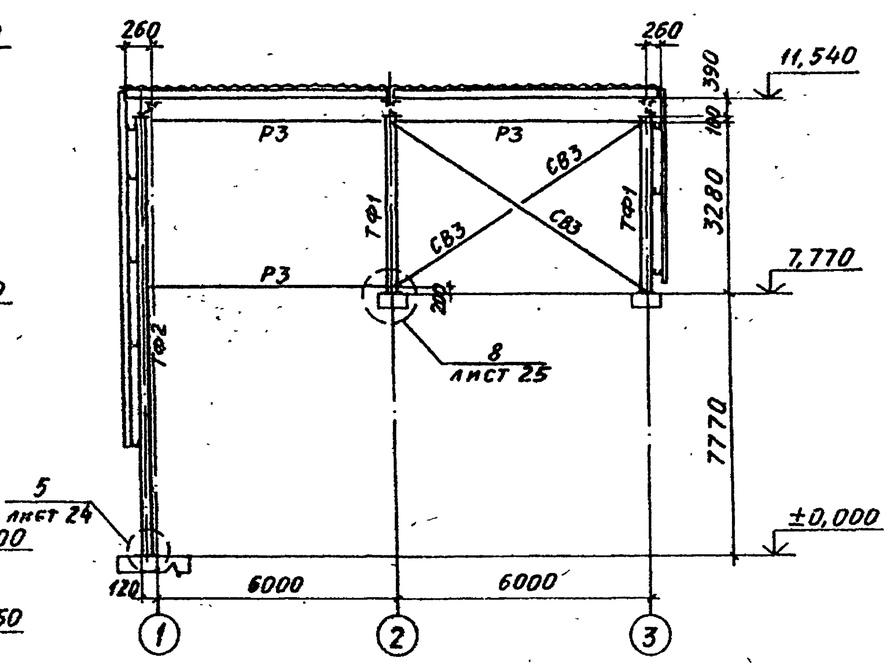

А — А

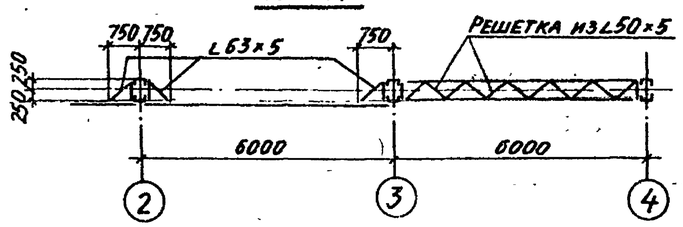

10 — 10 лист 8
ряд Б

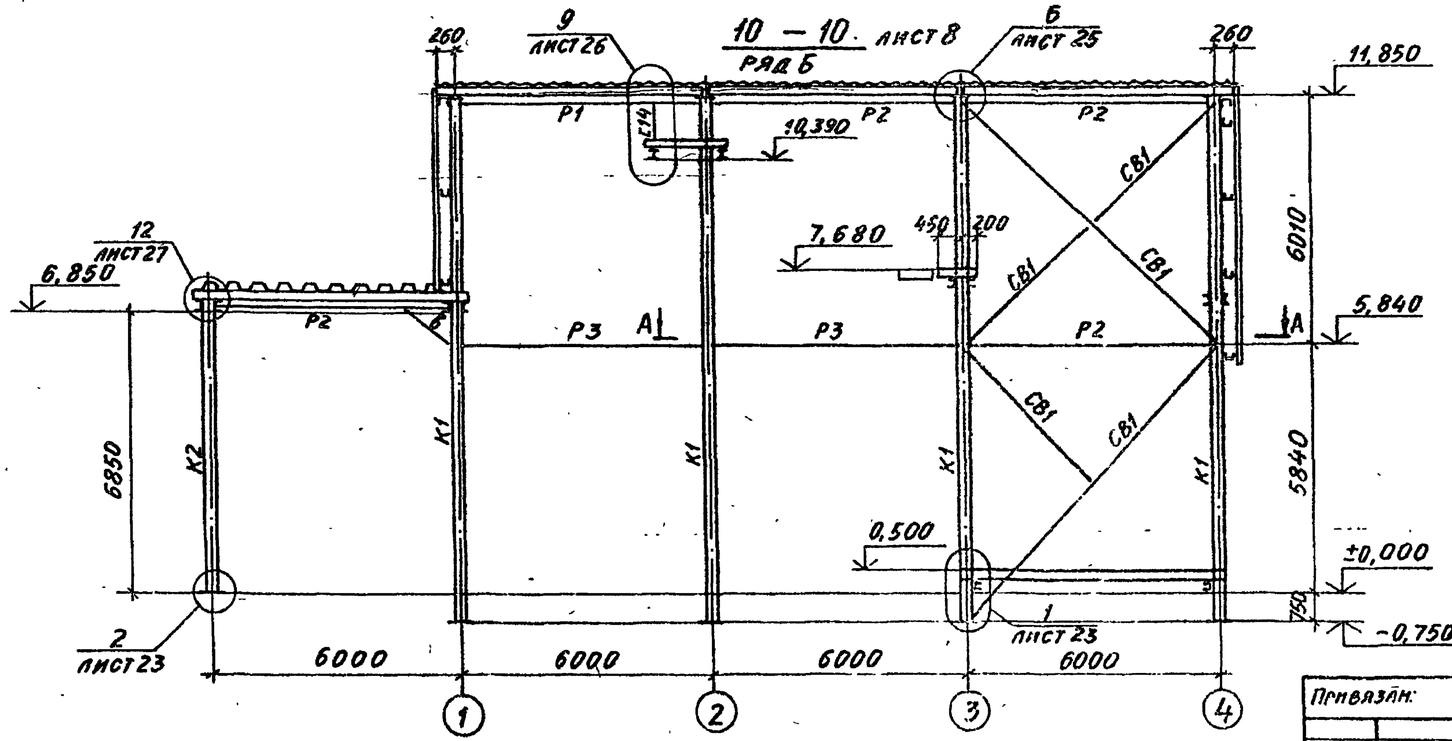

Ведомость элементов см. лист 8

10198/2

Инв.№подл. | Подпись и дата | Взам. инв.№

Привязан:

Инв.№

Нач. отд.	Капитульский		ТП 708-43.89	КМ
Н. контр.	Учитель		Механизированный приемный пункт на дни проходной путь для выгрузки заполнителей бетона из полувагонов	
Гл. спец.	Учитель			Стадия: Р; Лист: 10; Листов: .
Зав. гр.	Рекубовская		Разрезы к листам 8 и 9	ХАРЬКОВСКИЙ ПРОМСТРОЙНИИПРОЕКТ
Вед. инж.	Рапопорт			
Провер.	Рапопорт			
Разраб.	Пащенко			

25738-02 24

Альбом 2

14 — 14 лист 8

ось 1

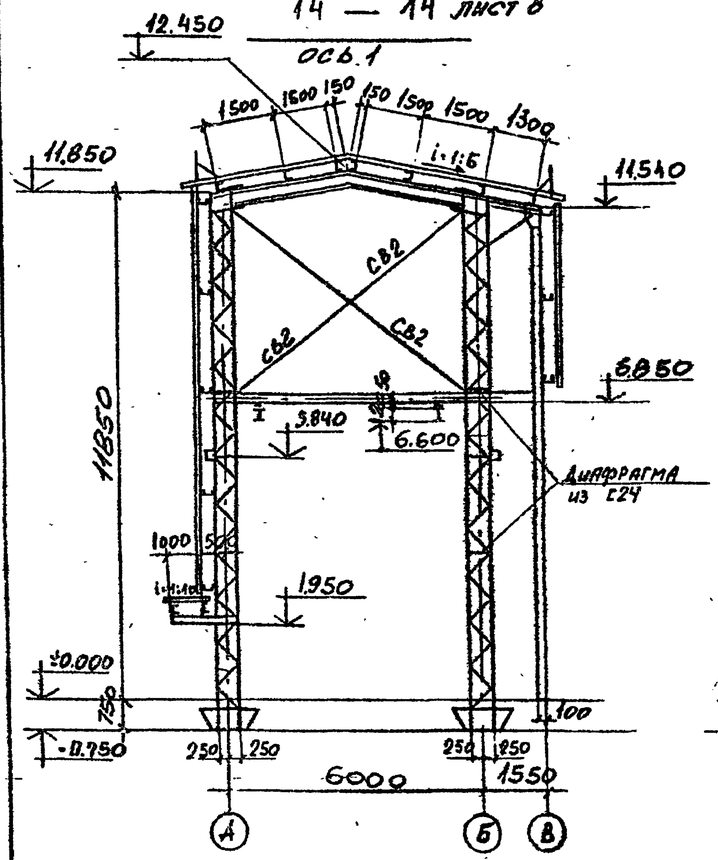

15 — 15 лист 8

ось 2

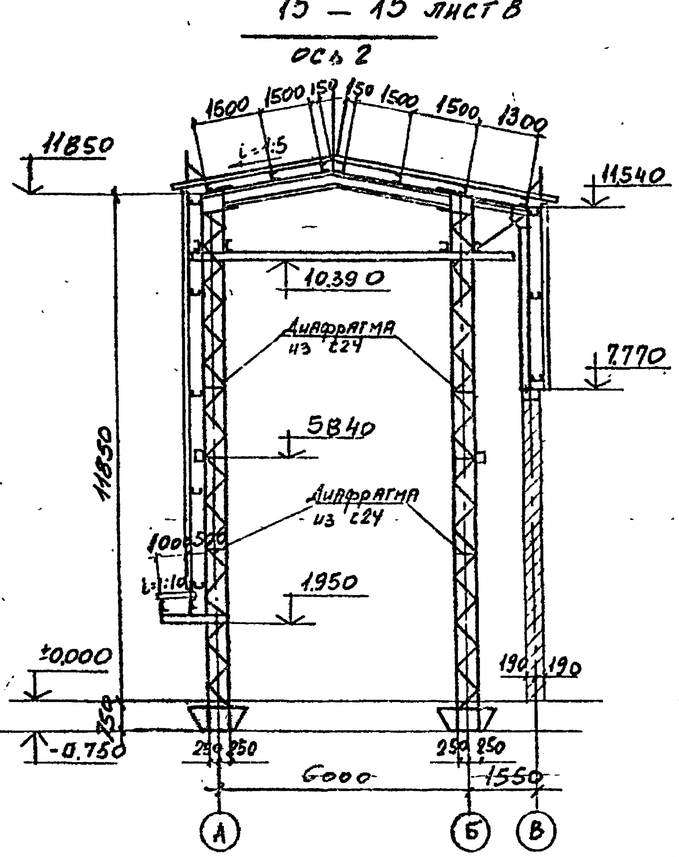

16 — 16 лист 8

ось 3

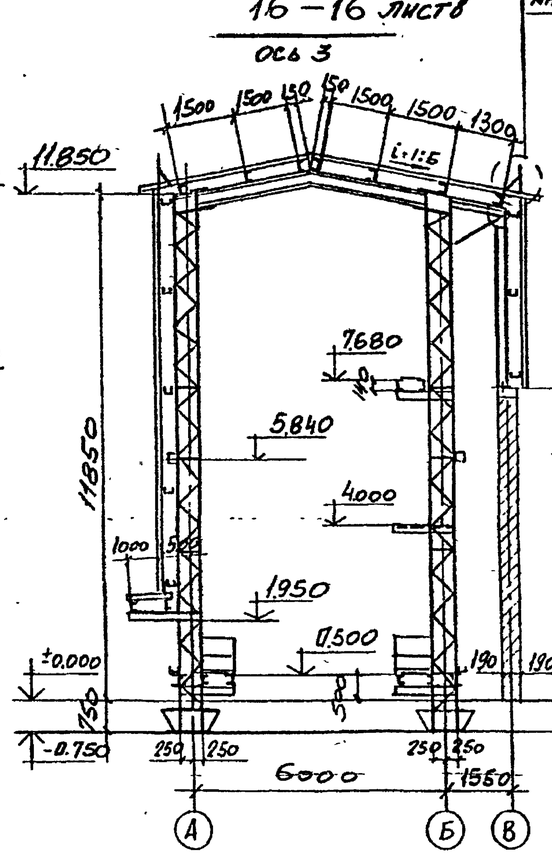

Деталь ограждения см. чертежи марки „КЖ"

17 — 17 лист 8

ось 4

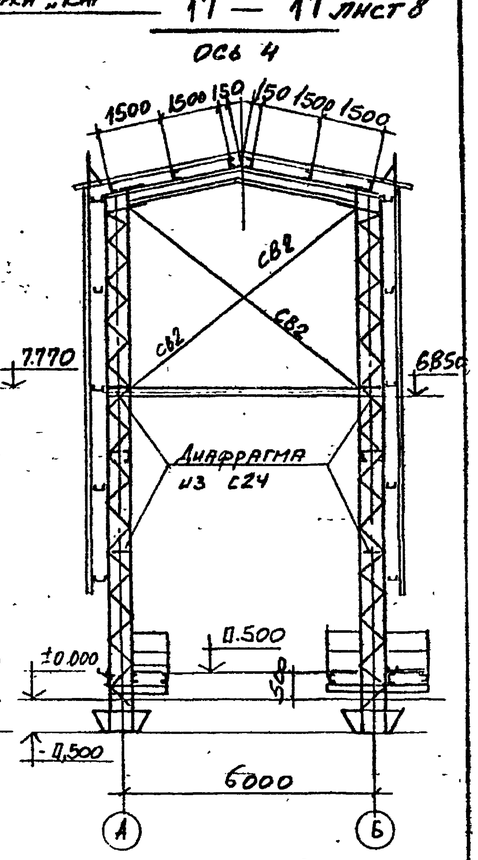

18 — 18 лист 8

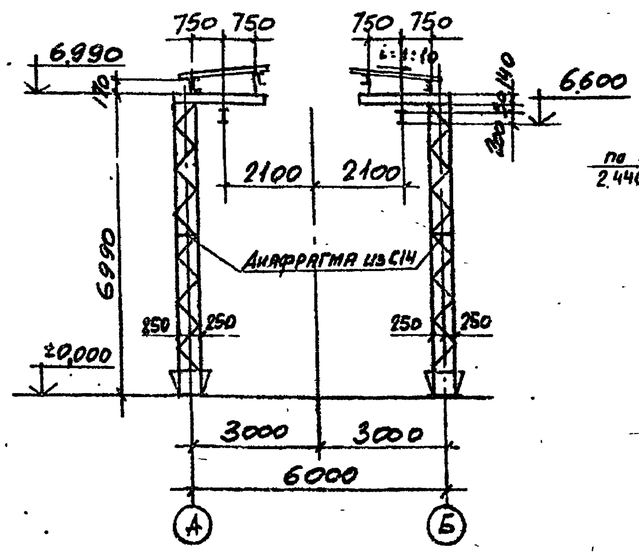

21 — 21 лист 9

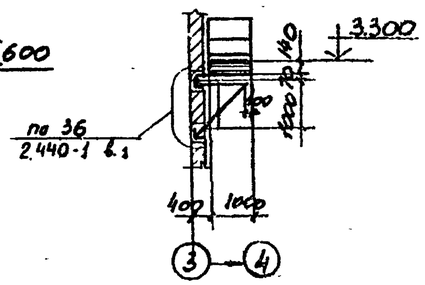

20 — 20 лист 9

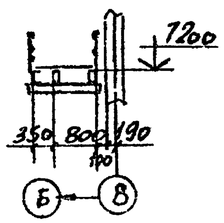

Ведомость элементов см. лист 8.

10198/2

			ТП 708-43.89 КМ		
Нач. отд.	Капитульский		Механизированный приемный пункт на один проходной путь для выгрузки запонниделей бетона из полувагонов		
Н. контр.	Учитель				
Гл. спец.	Учитель				
Зав. гр.	Меннеборская			Стадия	Лист	Листов
Вед. инж.	Рапопорт			Р	11	
Провер.	Рапопорт		Разрезы к листам 8 и 9.	ХАРЬКОВСКИЙ ПРОМСТРОЙНИИПРОЕКТ	
Разраб.	Пащенко				

Привязан

Инв. №

Взам. инв. № | Подпись и дата | Инв. № подл.

25738-02 25

Альбом 2

Схема фахверка по ряду А

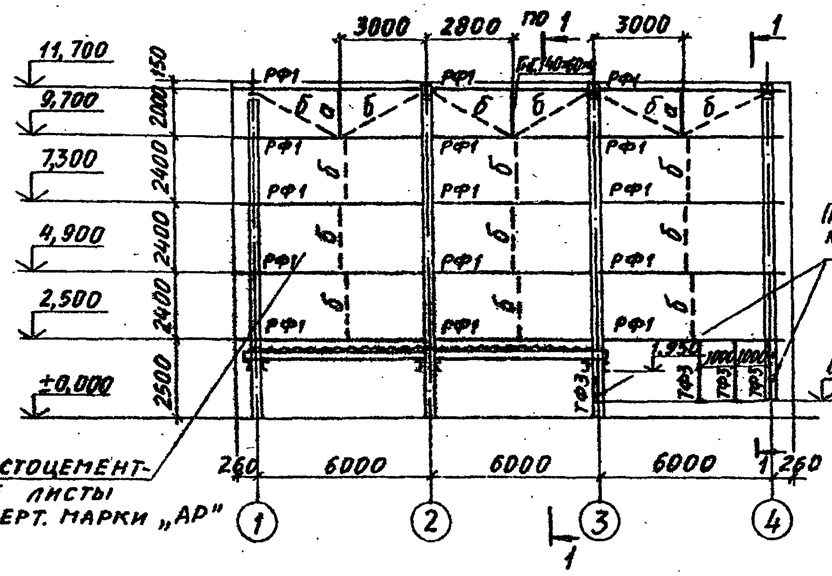

1 – 1

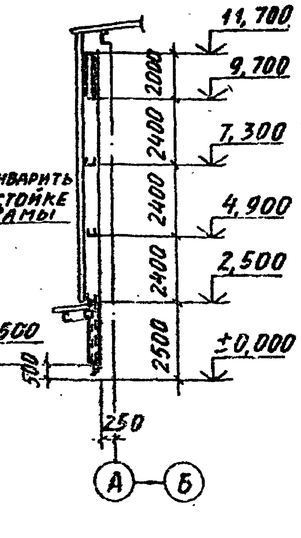

Схема фахверка по оси 4

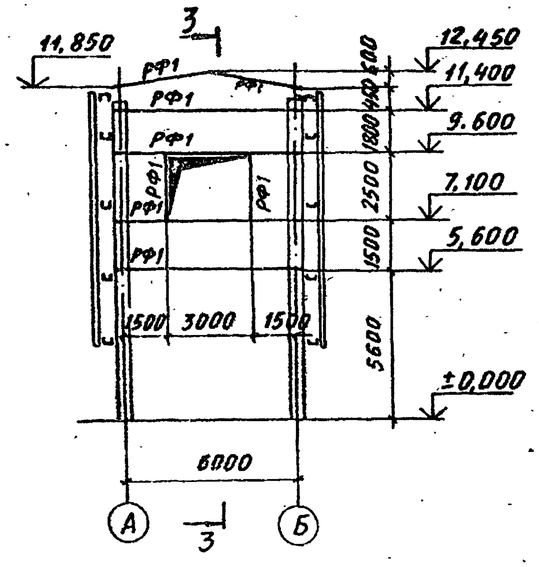

Схема фахверка по ряду В

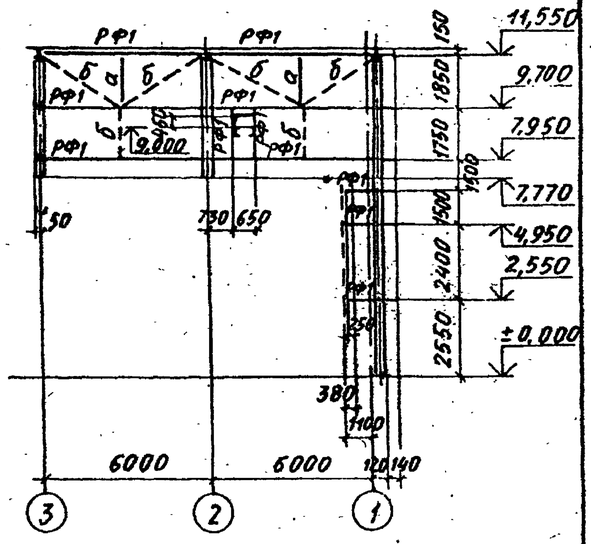

Схема фахверка по ряду Б

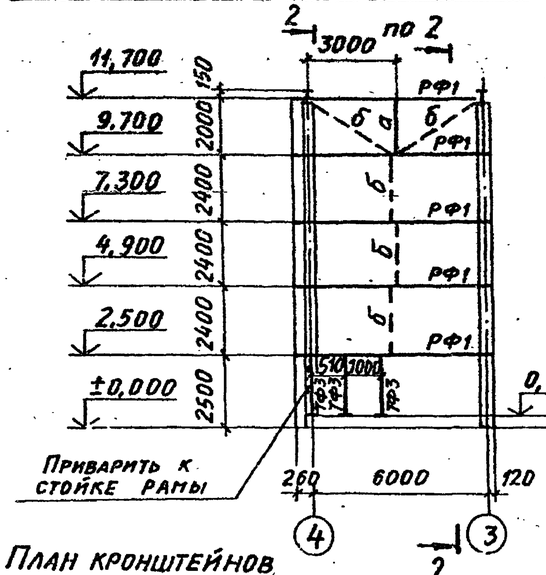

3 – 3

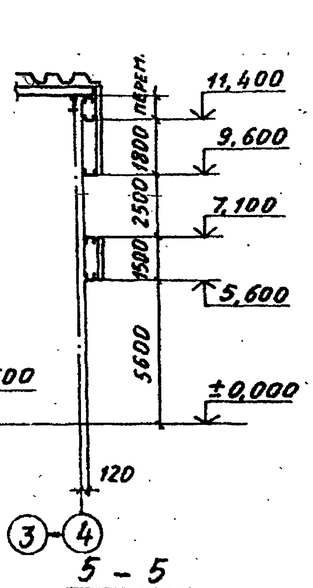

2 – 2

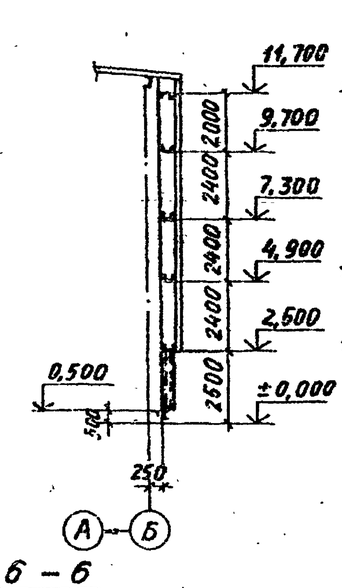

Схема фахверка по оси 1

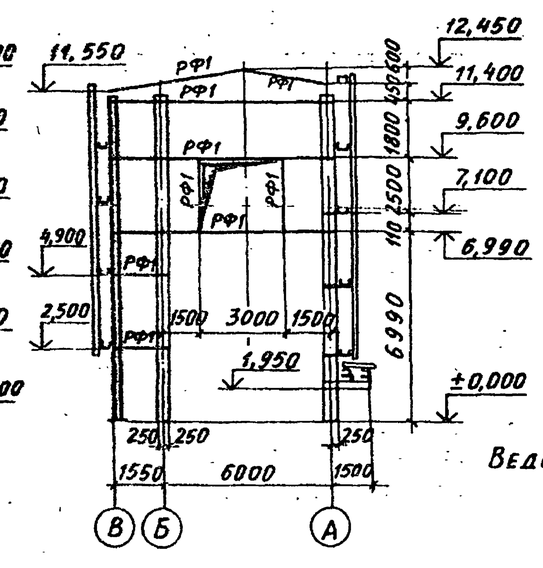

Схема фахверка по оси 3

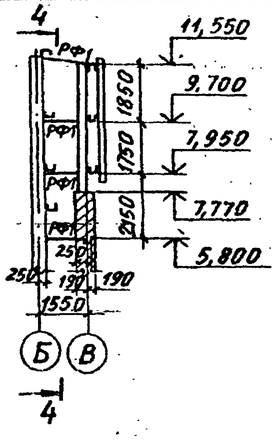

4 – 4

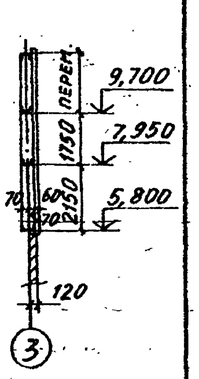

Ведомость элементов см. лист 8

План кронштейнов на отм. 9,000

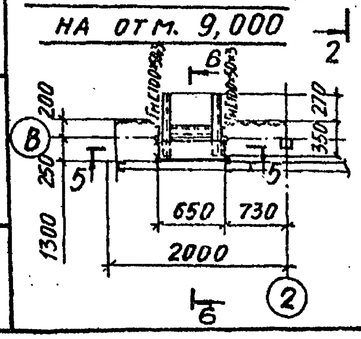

5 – 5

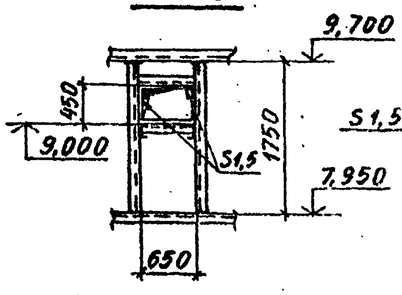

6 – 6

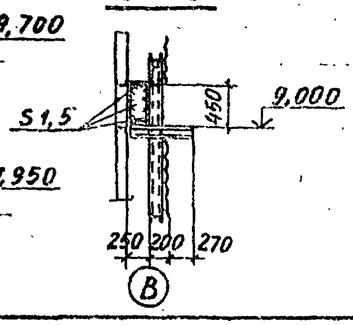

Инв. № подл. | Подпись и дата | Взам. инв. №

Привязан:

Инв. №

Нач. отд.	Капитульский		
Н. контр.	Учитель		
Гл. спец.	Учитель		
Зав. гр.	Межиборская		
Ред. инж.	Раппопорт		
Провер.	Раппопорт		
Разраб.	Пащенко		

ТП 708-43.89 КМ

Механизированный приемный пункт на один проходной путь для выгрузки заполнителей бетона из полувагонов

Стадия	Лист	Листов
Р	12	

Схемы фахверков

ХАРЬКОВСКИЙ ПРОМСТРОЙНИИПРОЕКТ

10198/2

25738-02 26

Альбом 2

План надбункерных решеток.

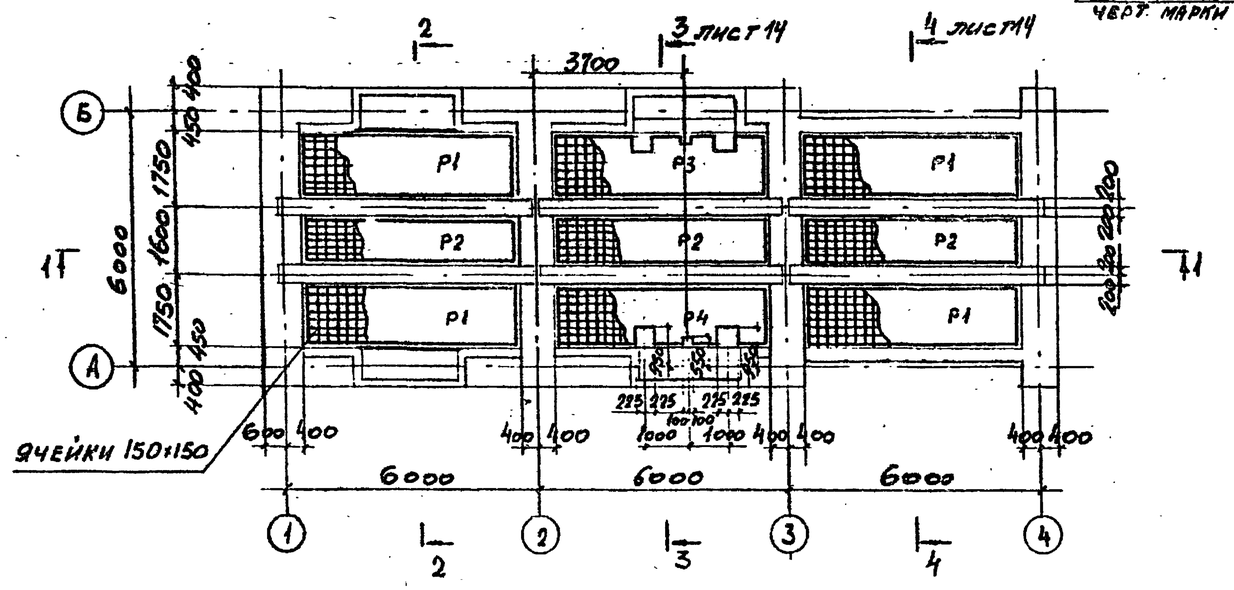

1 — 1

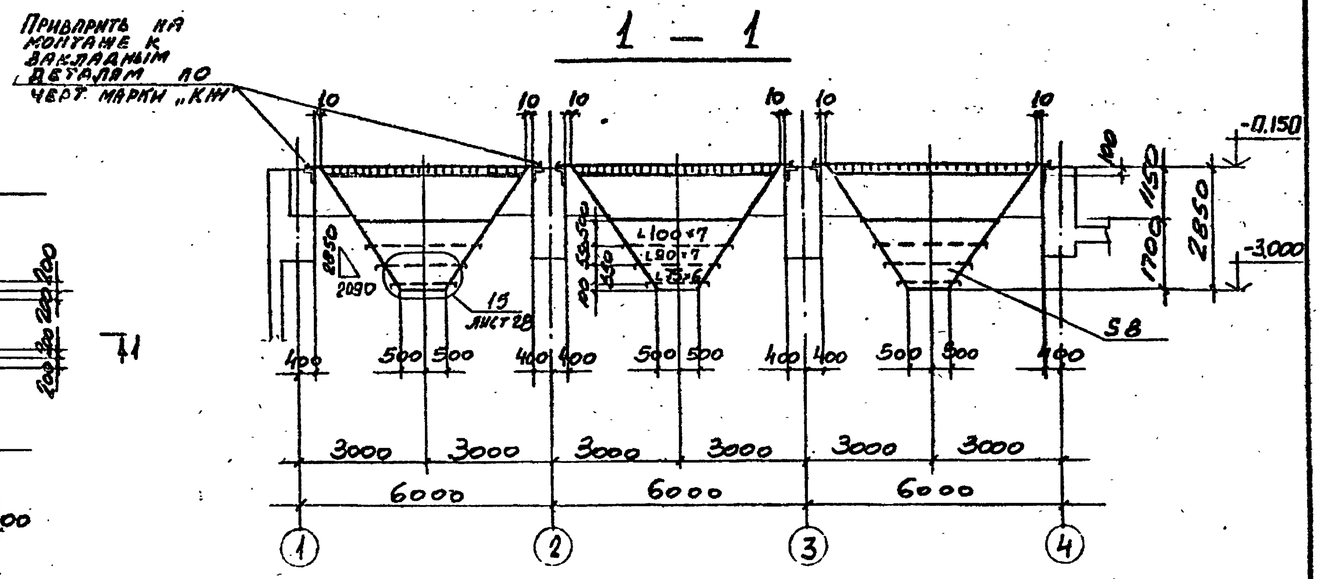

2 — 2

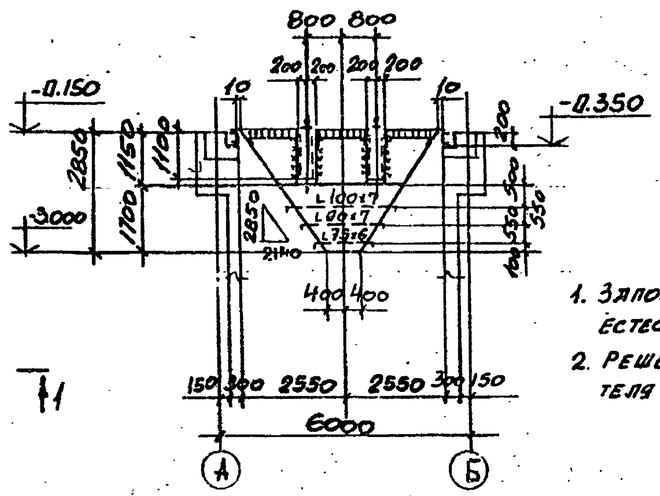

а — а

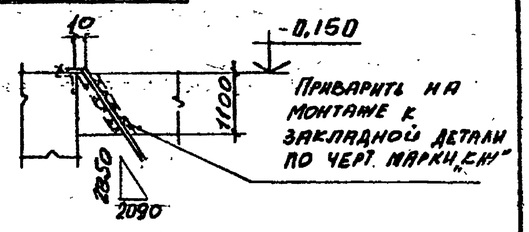

1. Заполнитель - объемный вес $\gamma = 1.6 т/м^3$ угол естественного откоса $\varphi = 40°$.
2. Решетки рассчитаны на слой заполнителя толщиной 500 мм.

План бункеров.

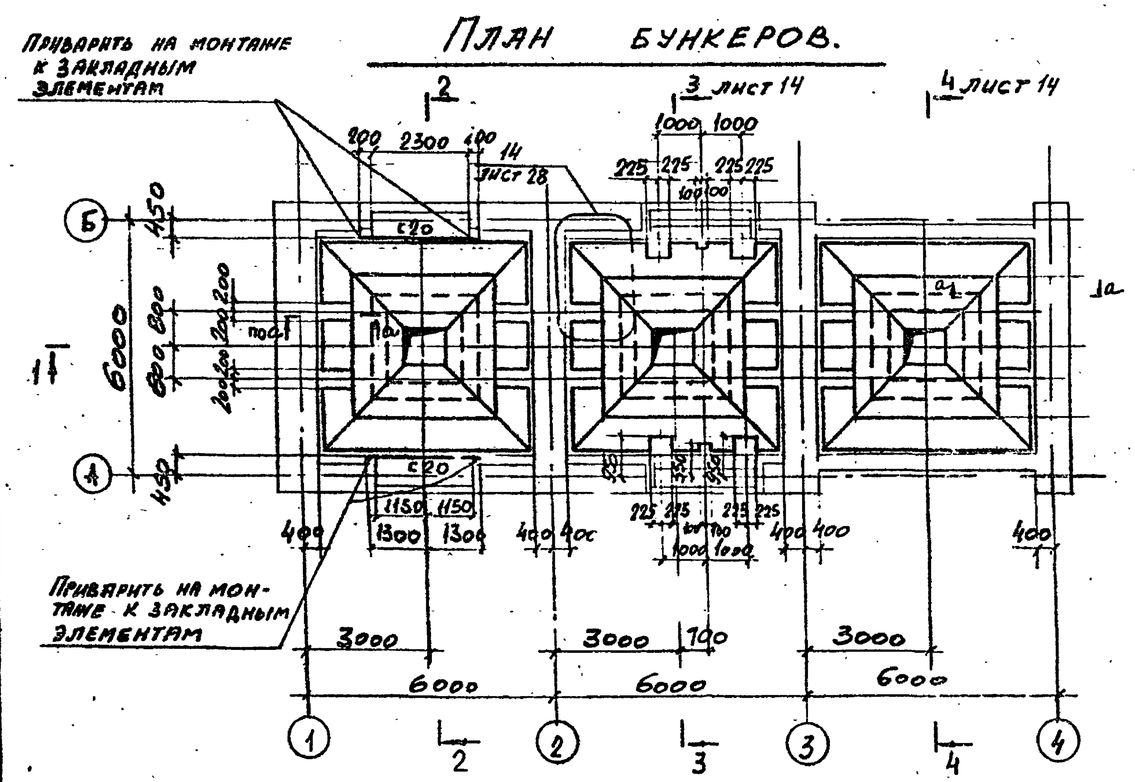

10198/2

Нач. отд.	Капитульский		ТП 708-43.89 КМ
Н. контр.	Учитель		Механизированный приемный пункт на один проходной путь для выгрузки заполнителей бетона из полувагонов
Гл. спец.	Учитель		
Зав. гр.	Меньковская		Стадия Р; Лист 13; Листов
Вед. инж.	Рапопорт		
Провер.	Рапопорт		Схемы бункеров.
Разраб.	Пащенко		Харьковский промстройниипроект

Привязан:

Инв. №

Инв. № подл. | Подпись и дата | Взам. инв. №

Альбом 2

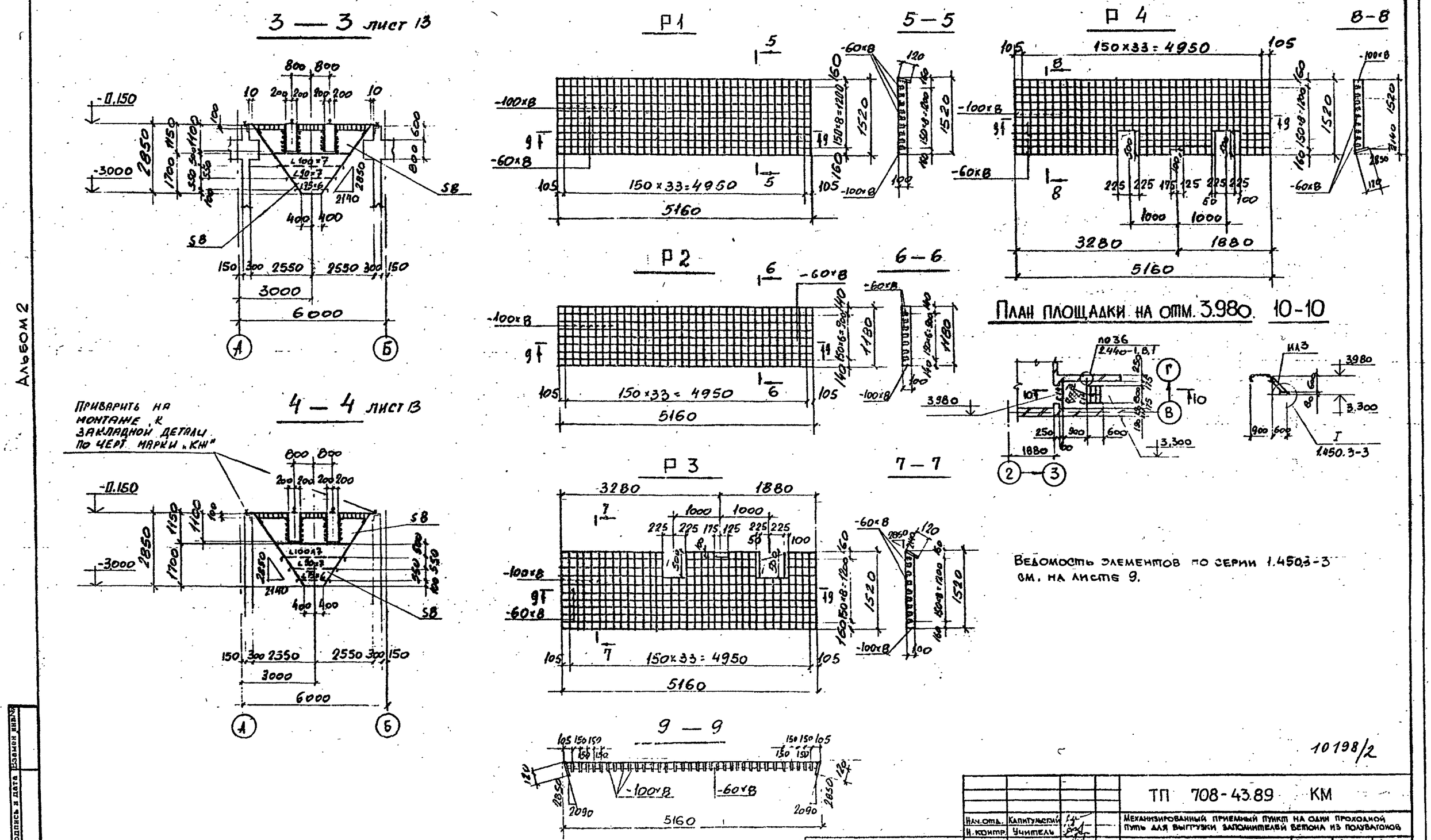

Ведомость элементов по серии 1.450.3-3 см. на листе 9.

10198/2

Нач. отд.	Капитульский		ТП 708-43.89 КМ	
Н. контр.	Учитель		Механизированный приемный пункт на один проходной путь для выгрузки заполнителей бетона из полувагонов	
Гл. спец.	Учитель			Стадия: Р; Лист: 14; Листов:
Зав. гр.	Меньшовская			
Вед. инж.	Рапопорт			
Провер.	Рапопорт		Схемы надбункерных решеток. Разрезы.	Харьковский Промстройниипроект
Разраб.	Пащенко			

Привязан:

Инв. №

Инв. №подл. | Подпись и дата | Взамен инв. №

25738-02 28

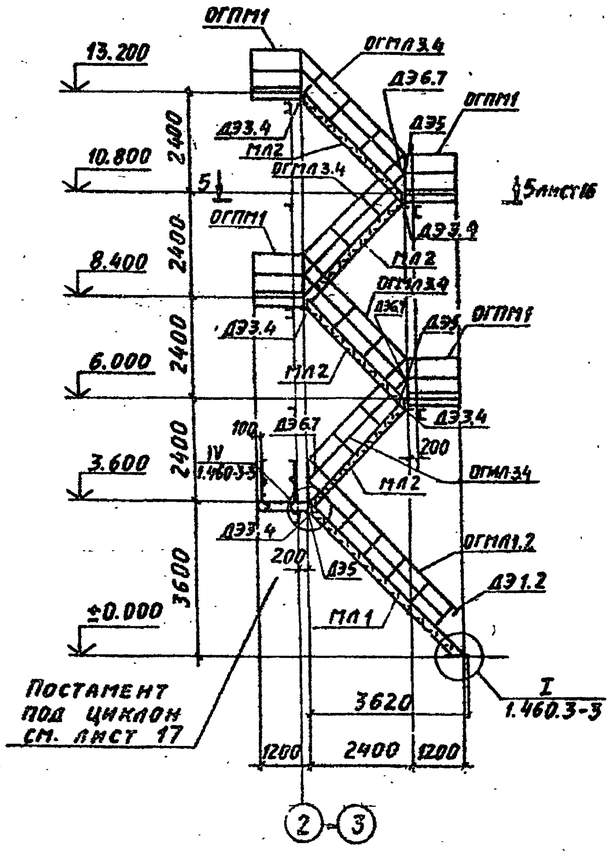

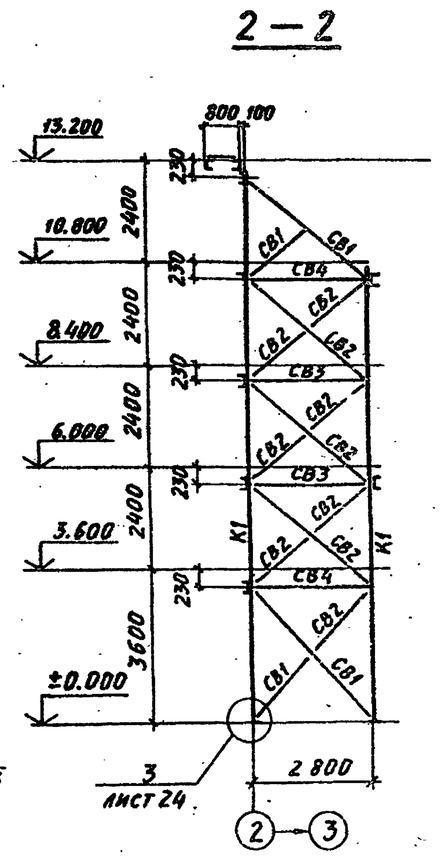

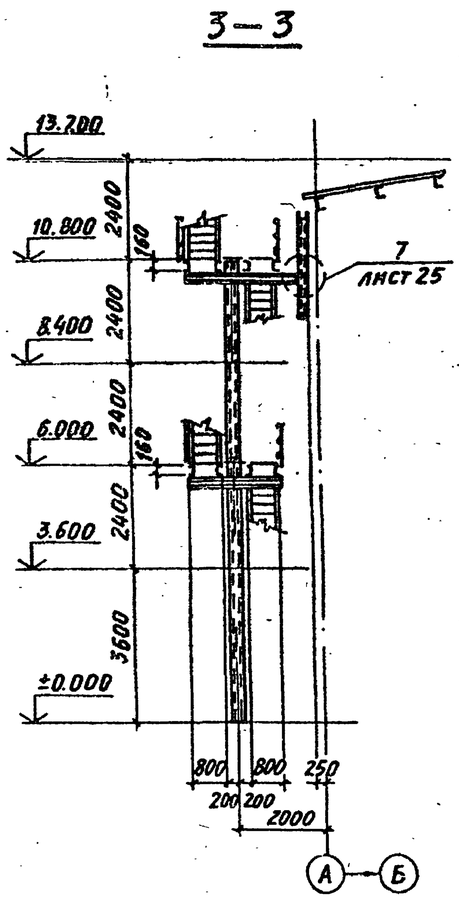

Ведомость элементов для листов 15 и 16

Марка	Сечение: Эскиз	поз.	Состав	Расчетные усилия: M тс.м	N тс	Q тс	Марка металла	Примечание
К1	[		[24		5,1		ВСт3пс6	
Б1	[		Гн[140×60×4	0,5		0,5	ВСт3кп2	
Б2	[		[14	0,42		0,84	ВСт3кп2	
СВ1	L		L63×5	по гибкости			ВСт3кп2	
СВ2	L		L50×5	— " —			ВСт3кп2	
СВ3	L		L75×6	— " —			ВСт3пс6	
СВ4	⊔		[24	— " —			ВСт3кп2	
С1	□		Гн□100×4	— " —			ВСт3сп2	
ЛН	—		Прос. выт. ст ПВ-406	конструктивно			ВСт3кп2	
МР1	I		I20			1,4	ВСт3сп5-1	
БМ1	I		I26Б1	2,0		1,0	ВСт3пс6-1	

План площадок на отм. 10.800 и 13.200

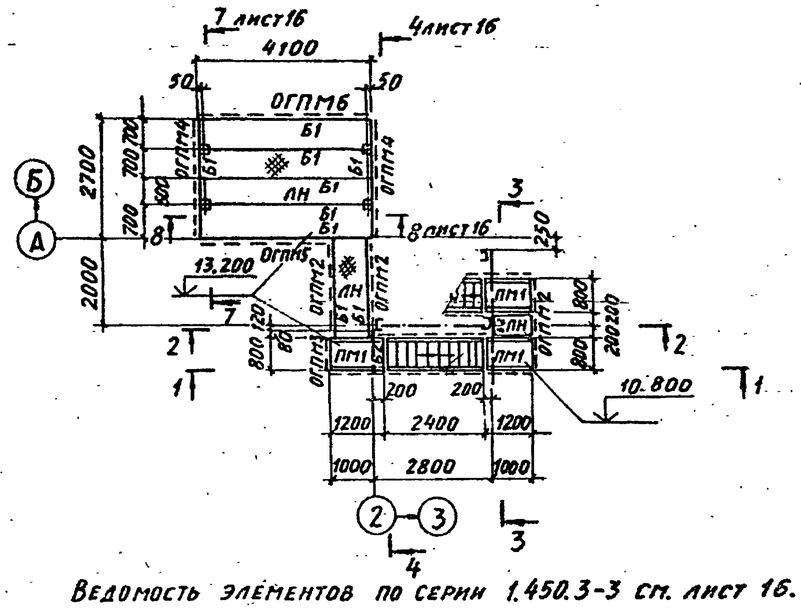

Ведомость элементов по серии 1.450.3-3 см. лист 16.

План площадок на отм. 3.600 и 4.500

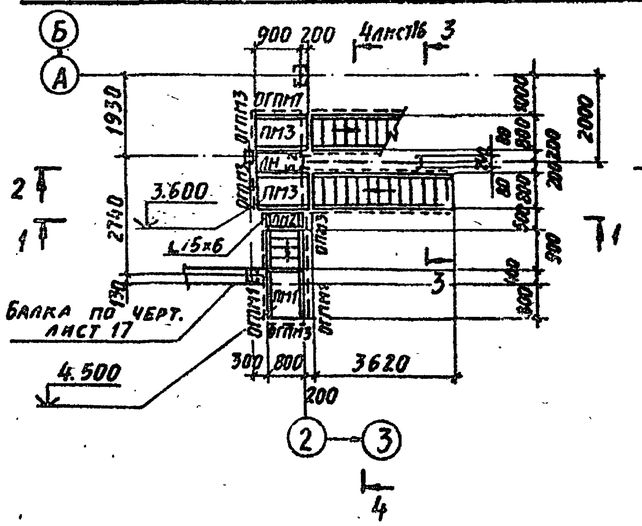

План площадок на отм. 6000 и 8400

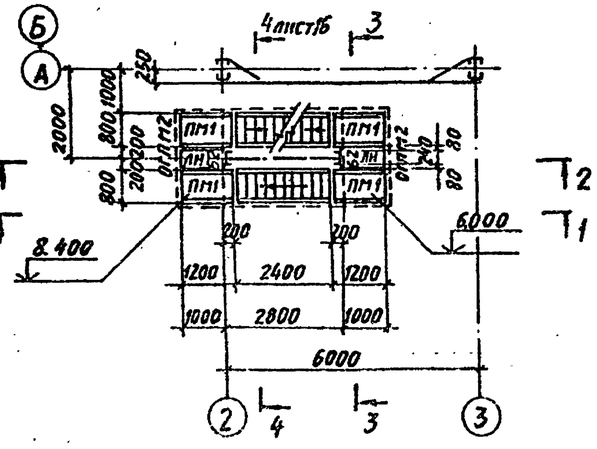

10198/2

Нач. отд.	Капитульский		
Н. контр.	Учитель		
Гл. спец.	Учитель		
Зав. гр.	Межиборская		
Вед. инж.	Рапопорт		
Провер.	Рапопорт		
Разраб.	Пащенко		

Привязан:

Инв. №

ТП 708-43.89 КМ

Механизированный приемный пункт на один проходной путь для выгрузки заполнителей бетона из полувагонов

Стадия	Лист	Листов
Р	15	

Схема лестницы у оси 2

ХАРЬКОВСКИЙ ПРОМСТРОЙНИИПРОЕКТ

Альбом 2

Инв. № подл. | Подпись и дата | Взам. инв. №

Альбом 2

4 – 4 лист 15

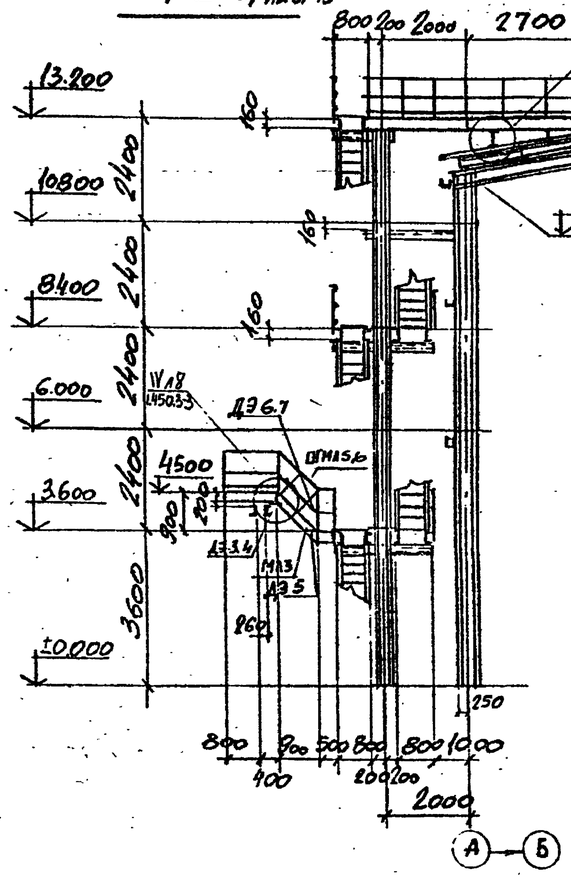

7 – 7 лист 15

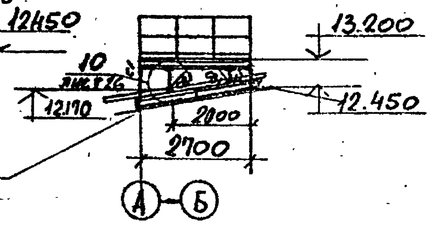

8 – 8 лист 15

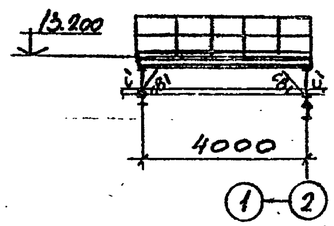

План монорельса на отм. 2690

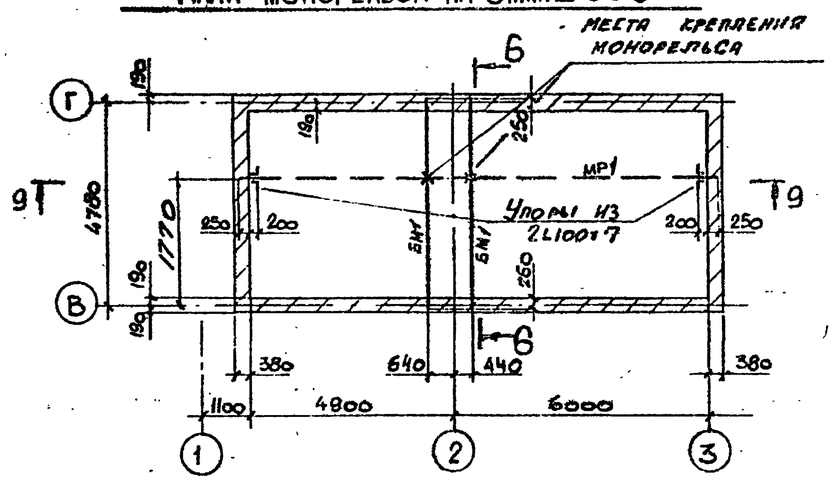

5 – 5 лист 15

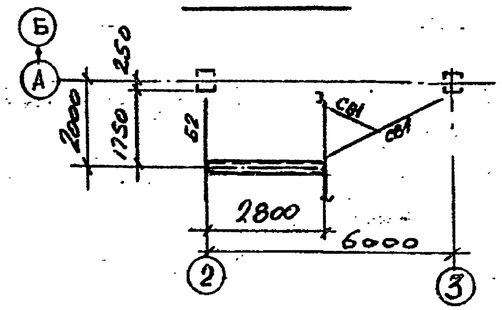

9–9

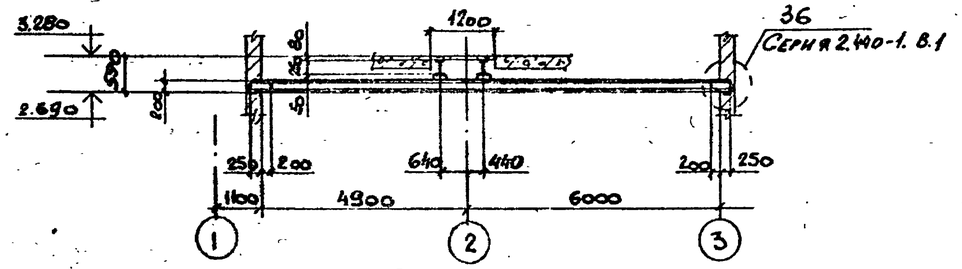

Б–Б

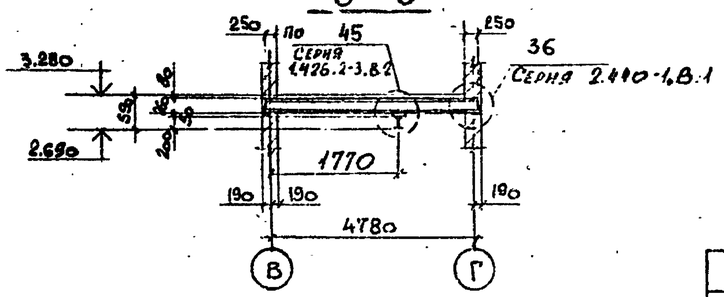

Ведомость элементов по серии 1.450.3-3 листы 15÷18, 22

Маркировка по схеме	Марка по серии	Наименование	К-во штук	Масса, кг 1 эл-та	Масса, кг всех	№ листа серии (стр)	Примечания
МЛ1	МЛ1РБ 45-36.В	Марш лестничный	1	192.9	193.0	19	Марки с индексом „И" выполнить по типу соответствующей марки без индекса
МЛ2	МЛ1РБ45-24.В	— " —	4	128.8	515.2	19	
МЛ3	МЛ1РБ45-12.8	— " —	2	63,5	127.0	18	
ПМ1	ПМ1РБ-12.В	Площадка лестничная	8	44.0	352.0	26	
ПМ2	ПМ1РБ- 9.8	— " —	1	35,3	35.3	26	
ПМ3	ПМ1РБ - 12.8	— " —	2	44	88.0	26	
ОГМЛ1	ОГпМЛ45-10.36	Ограждение марша лестничного	1	24.4	24.4	35	
ОГМЛ2	ОГпМЛ45-10.36	— " —	1	24.4	24.4	35	
ОГМЛ3	ОГпМЛ45-10.24	— " —	4	19.8	79.2	35	
ОГМЛ4	ОГпМЛ45-10.24	— " —	4	19,8	79.2	35	
ОГМЛ5	ОГпМЛ45-10.12	— " —	2	7.5	15.0	34	
ОГМЛ6	ОГпМЛ45-10.12	— " —	2	7.5	15.0	34	
ОГПМ1	ОГПМ×36-10,12	Ограждение площадок лестничных	8	12.5	100.0	38	
ОГПМ2	ОГПМ×36-10,24	— " —	6	22.8	136.8	39	
ОГПМ3	ОГПМ×36-10.9	— " —	5	10.5	52.5	38	
ОГПМ4	ОГПМ×36-10,30	— " —	4	29,0	116.0	39	
ОГПМ5	ОГПМ×36-10, 80	— " —	2	29.0	58.0	39	
ОГПМ6	ОГПМ×36-10.42	— " —	1	39,3	39.3	39	
ОГПМ7	ОГПМ×36-10,12	— " —	3	12.5	37.5	38	
ОГПМ8	ОГПМ×36-10,36	— " —	1	33.1	33.1	39	
ДЭ1	Дх8	Дополнительные элементы	2	0,26	0.52	42	
ДЭ2	Дх9	— " —	2	0.26	0.52	42	
ДЭ3	Дх4	— " —	7	1.2	8.4	42	
ДЭ4	Дх5	— " —	7	1.2	8.4	42	
ДЭ5	мх2	— " —	5	14,3	71.5	41	
ДЭ6	Дх14	— " —	5	0.63	3,2	42	
ДЭ7	Дх15	— " —	5	0,63	3,2	42	
ОС1	ОК-24,4	Ограждение стремянки	1	23.6	23.6	40	
		Итого:			2240,2		

Ведомость элементов см лист 15

10198/2

Инв. № подл. | Подпись и дата | Взам. инв. №

Нач. отд.	Капитульский		ТП 708-43.89 КМ
Н. контр.	Учитель		Механизированный приемный пункт на один проходной путь для выгрузки заполнителей бетона из полувагонов
Гл. спец.	Учитель		Стадия Р; Лист 16; Листов
Зав. гр.	Меняборская		
Вед. инж.	Рапопорт		Разрезы к листу 15. Схемы балок и монорельса у оси „В" и „Г".
Провер.	Рапопорт		ХАРЬКОВСКИЙ ПРОМСТРОЙНИИПРОЕКТ
Разраб.	Пащенко		

Привязан:

Инв. №

25738-02 30

Альбом 2

Схема постамента под циклоны

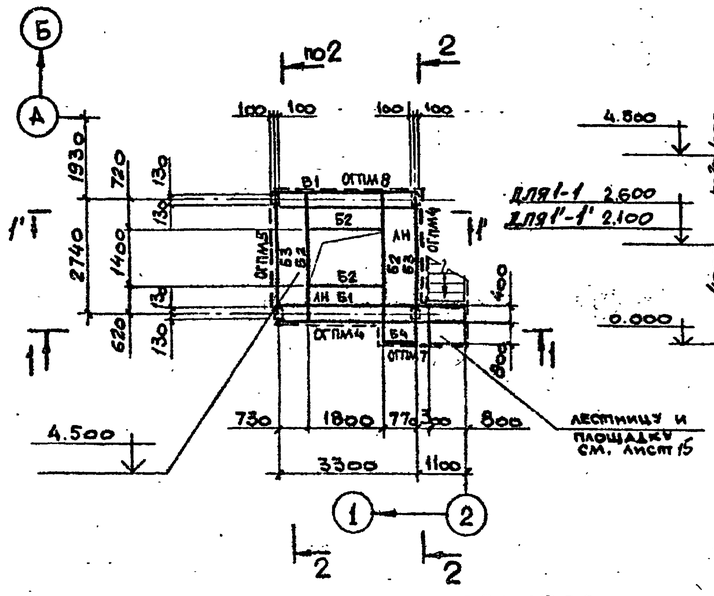

1 – 1; 1'–1'

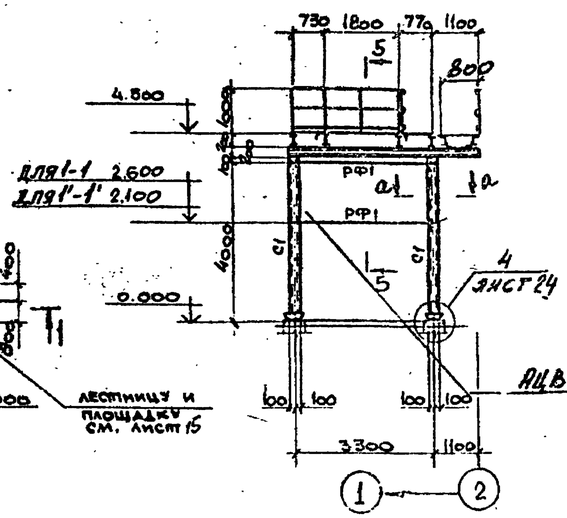

2 – 2

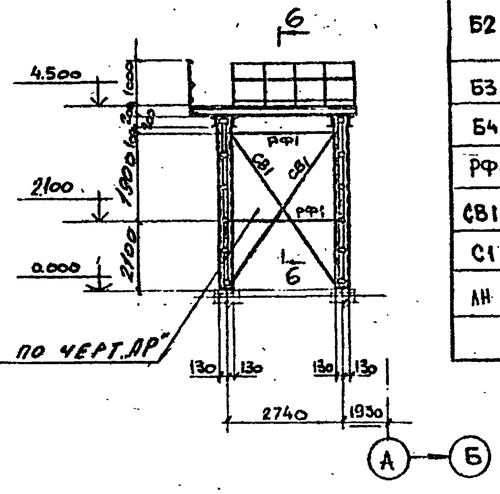

План косоуров и балок на отм. 0.000;-1.900
Схема 1,2

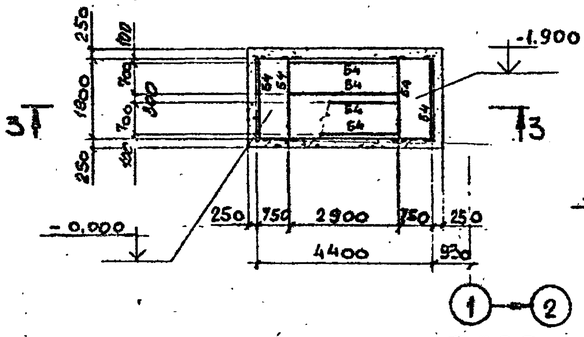

План косоуров и балок на отм. 0.000;-1.900
Схема 3.4

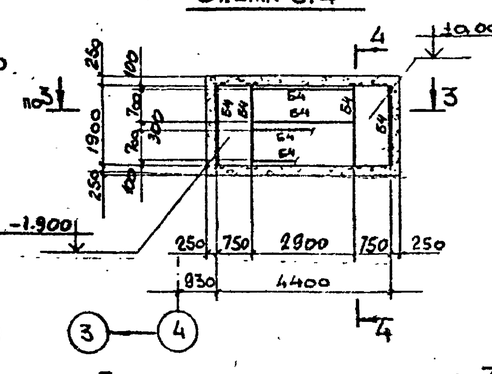

3 – 3

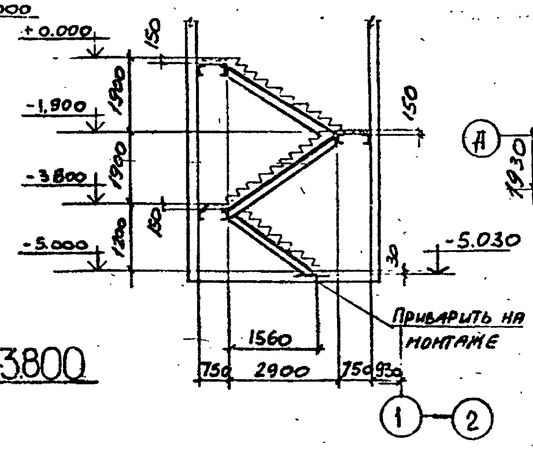

План косоуров и балок на отм. -3.800
Схема 1.2

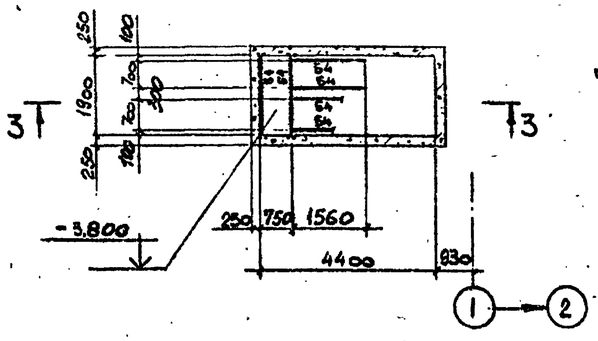

План косоуров и балок на отм. -3.800
Схема 3.4

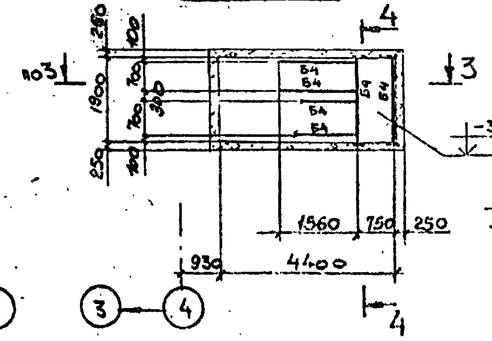

4 – 4

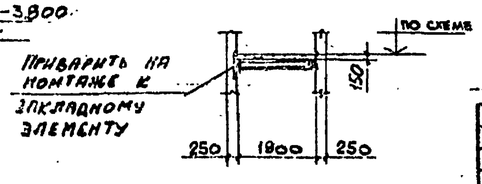

Ведомость элементов

Марка	Сечение: Эскиз	Сечение: поз.	Сечение: Состав	Расчетные усилия: M тс·м	Расчетные усилия: N тс	Расчетные усилия: Q тс	Марка металла	Примечание
Б1	260		2[20	1.4		5.9	ВСт3пс6-1	
Б2	I 2 1	1	I20	3.9		4.8	ВСт3сп5-1	
		2	L50x5	конструктивно			ВСт3кп2	
Б3	I		I20	3.9		4.8	ВСт3сп5-1	
Б4	[		[14	0.7		1.3	ВСт3кп2	
РФ1	[		ГнС140x60x4	0.07		0.08	ВСт3кп	
СВ1	L		L63x5	по гибкости			ВСт3кп2	
С1	260		2[20	1.4	5.9	0.9	ВСт3пс6-1	
ЛН	—		ПВ406	конструкт.			ВСт3кп2	

5 – 5

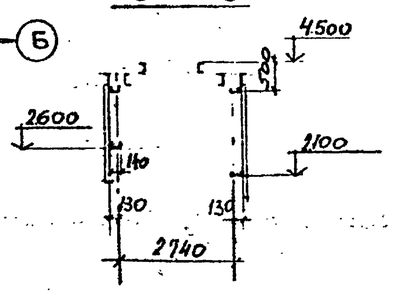

6 – 6

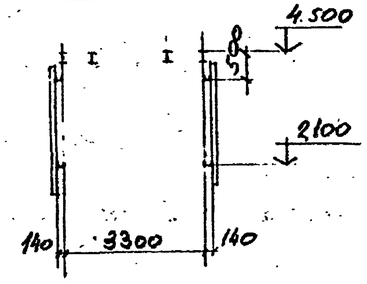

а – а

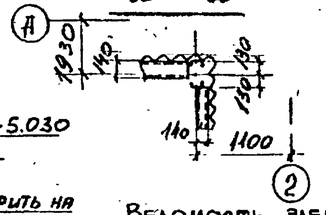

Ведомость элементов по серии 1.450.3-3 см. на листе. 16

Конструкции постамента выполнены по аналогии с серией 4.904-46. вып. V

10198/2

Нач. отд.	Капитульский		
II контр.	Учитель		
Гл. спец.	Учитель		
Зав. гр.	Межиборская		
Вед. инж.	Рапопорт		
Провер.	Рапопорт		
Разраб.	Власова		

Привязан:

Инв. №

ТП 708-43.89 КМ

Механизированный приемный пункт на один проходной путь для выгрузки заполнителей бетона из полувагонов

Стадия	Лист	Листов
Р	17	

Схемы постамента под циклоны и косоуров

Харьковский Промстройниипроект

25738-02 31

Альбом 2

План съемных щитов и балок на отм. 3.980

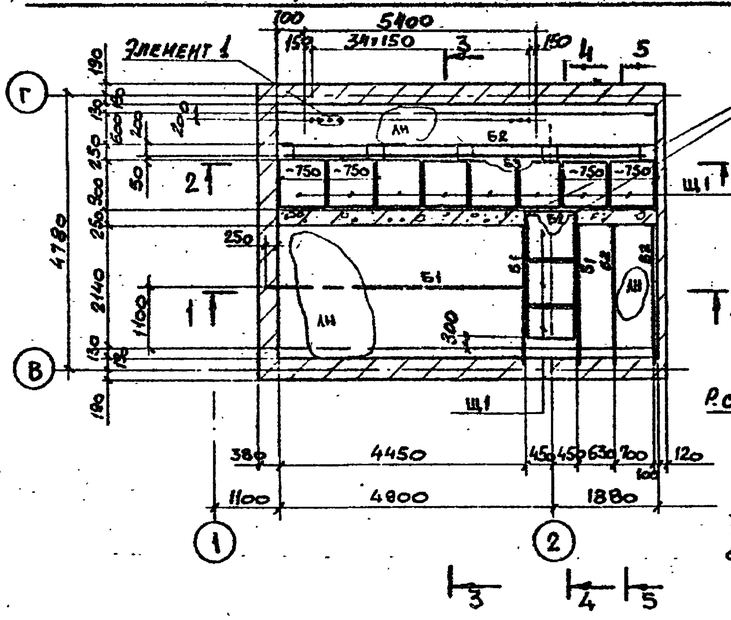

3-3

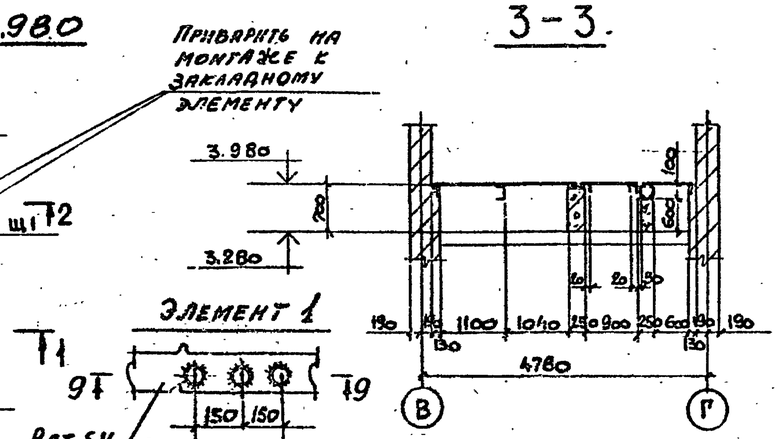

9-9

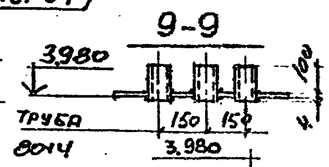

4-4

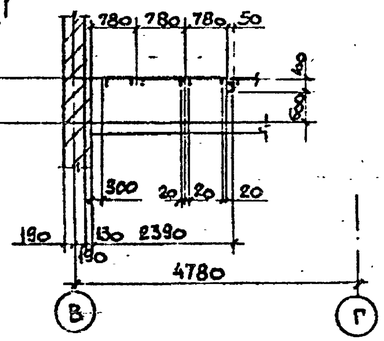

6-6

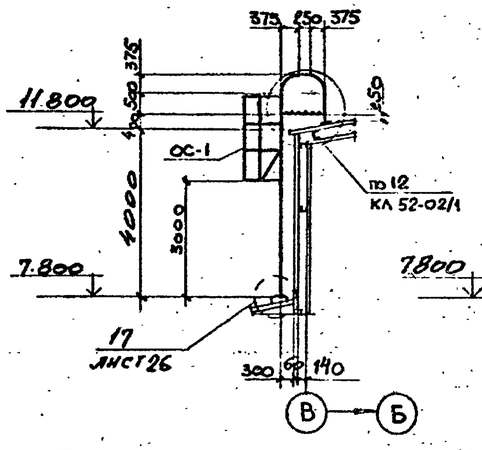

7-7

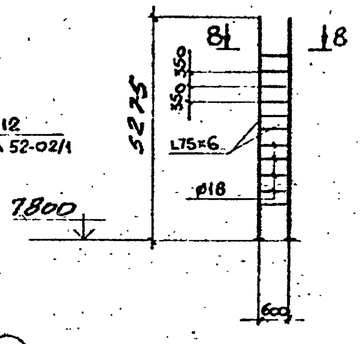

1-1

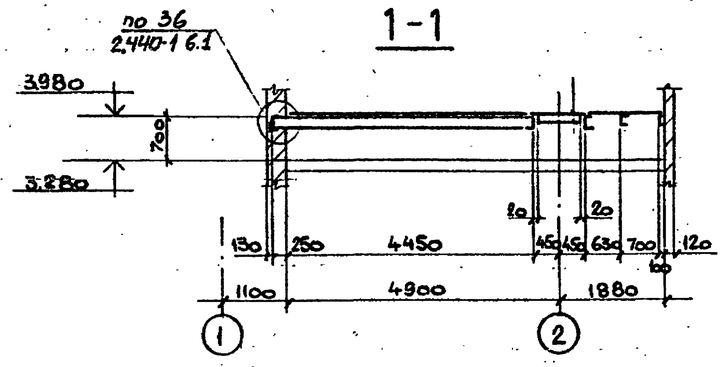

2-2

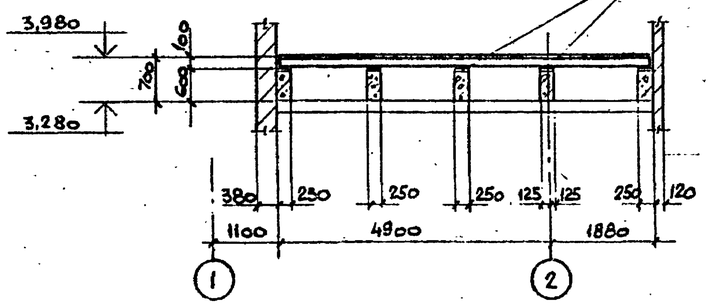

5-5

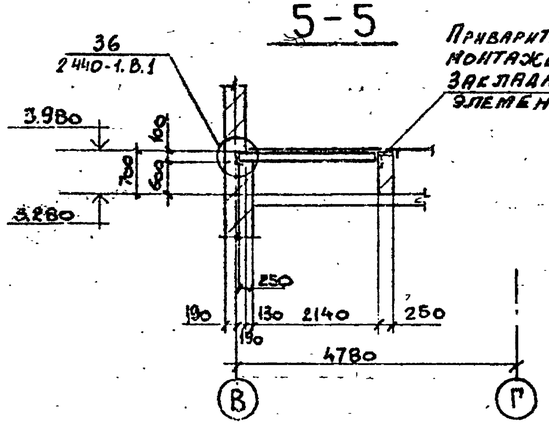

План пожарной лестницы у ряда "В" 8-8

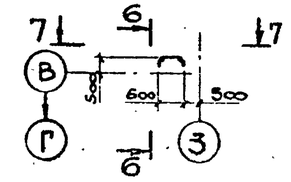

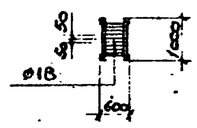

Деталь щита Щ1 см. лист 19.
Ведомость элементов по серии 1.450.3-3 см. лист 16.

Ведомость элементов

Марка	Сечение: Эскиз	поз.	Сечение: Состав	Расчетные усилия: M тс·м	N тс	Q тс	Марка металла	Примечание
Б1	[		[16	1.7		1.5	ВСт3-пс6-1	
Б2	[		[10	0.3		0.5	ВСт3кп2	
Б3	2 [1	1	[10	0.3		0.5	ВСт3кп2	
		2	L 50×5				ВСт3пс6	
ЛН	—		Рифл. ст. 54	конструкт.			ВСт3кп2	Ребра - 80×6 через ~750

10198/2

Привязан:

Инв. №

Нач. отд.	Капитульский		
Н. контр.	Учитель		
Гл. спец.	Учитель		
Зав. гр.	Немиборская		
Вед. инж.	Рапопорт		
Провер.	Рапопорт		
Разраб.	Власова		

ТП 708-43.89 КМ

Механизированный приемный пункт на один проходной путь для выгрузки заполнителей бетона из полувагонов

Стадия	Лист	Листов
Р	18	

Схема балок на отм. 3.980 и пожарной лестницы у ряда "В"

Харьковский Промстройниипроект

Взамен инв. №

Подпись и дата

Инв. № подл.

Альбом 2

План балок покрытия.

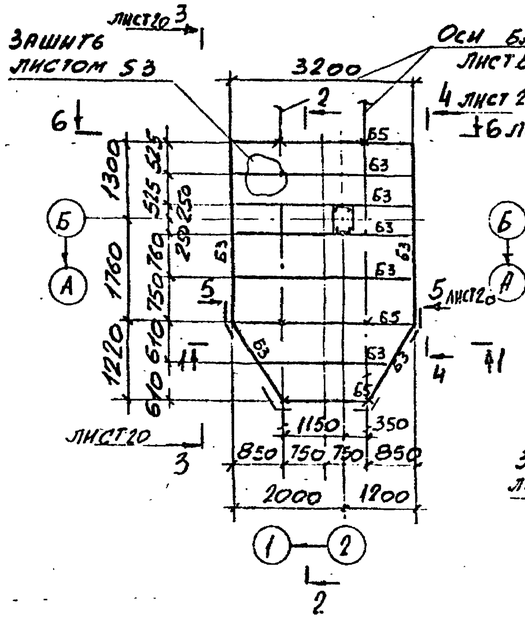

План балок подвесного потолка.

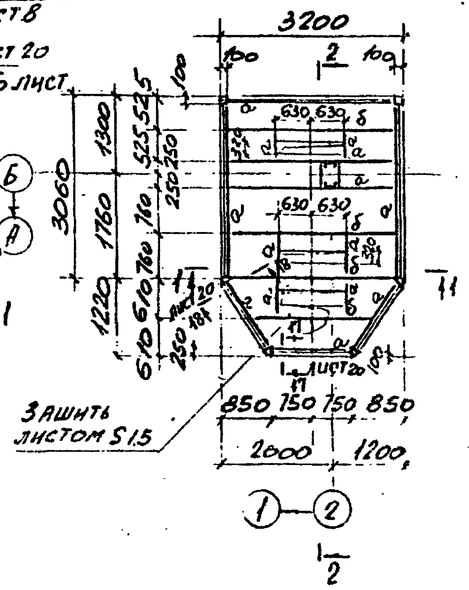

План балок на отм. 7200

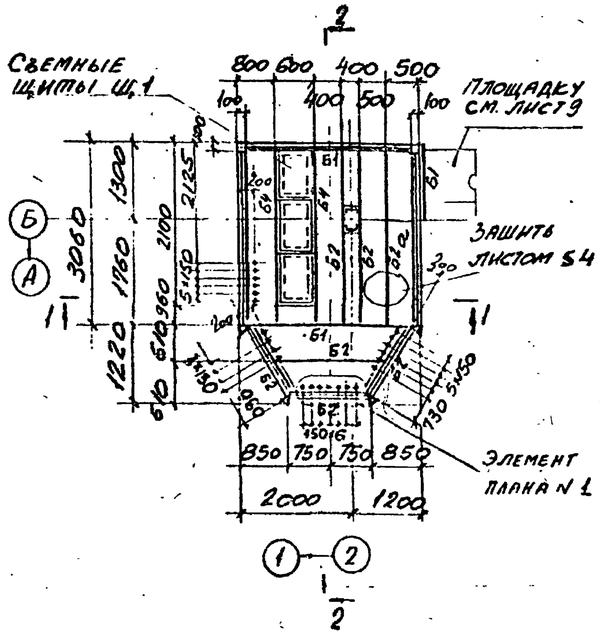

План балок первого пола

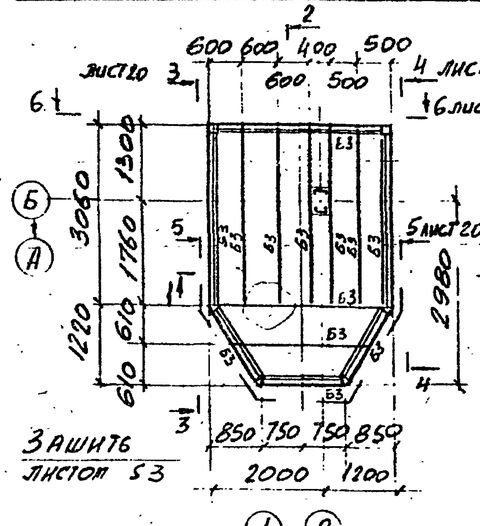

1 — 1

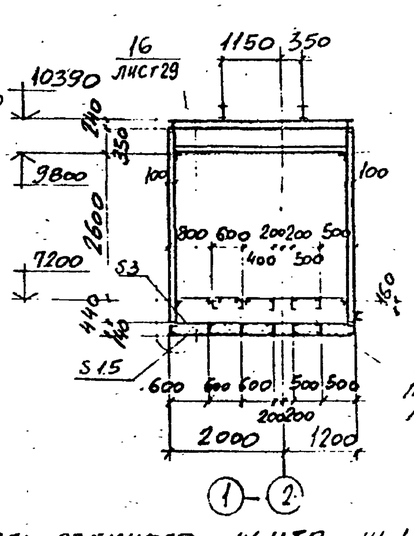

2 — 2

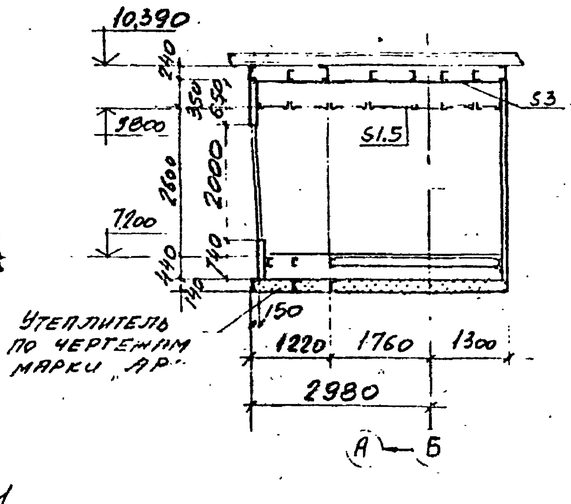

Деталь съемного щита Щ1

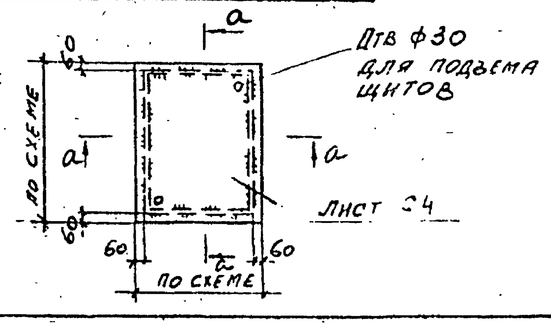

а — а

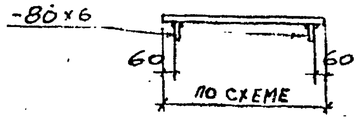

Ведомость элементов.

Марки	Сечение эскиз	поз	Состав	Расчетные усилия М тс.м	N т.с	Q тс	Марка металла	Примечание
Б1	[		[14	1,4		1,7	ВСт3кп2	
Б2	[		[10	0,41		0,53	— "—	
Б3	[		Гн [140х60х4	0,1		0,11	ВСт3кп	
Б4	2 [1	1 2	[10 L 50х5	0,41		0,53	ВСт3кп2	
С1	□		Гно 100х4		4,5		ВСт3сп2	
С2	◁		-S=5		4,5		ВСт3кп2	
С3	▽		-S=5		4,5		— "—	
а	L		L 50х5	конструктивно			ВСт3кп2	
б	⊥L		2L 50х5	—	"—		— "—	
в	[		Гнс 60х32х3	—	"—		ВСт3кп	
Б5	[		[24	3,4		4,5		

Элемент плана N 1

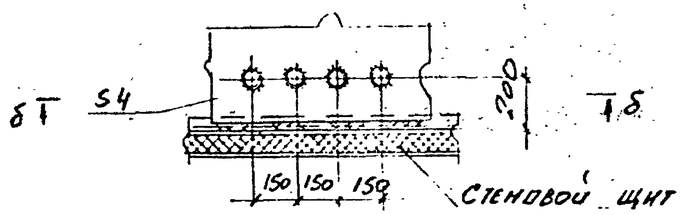

б — б

а — а

10198/2

				ТП 708-43.85 КМ	
Нач. отд.	Капитульский			Механизированный приемный пункт на один проходной пункт для выгрузки заполнителей бетона на полувагонов.	
Н. контр.	Учитель				
Гл. спец.	Учитель				
Зав. гр.	Меньборская				Стадия: Р; Лист: 19; Листов:
Вед. инж.	Рапопорт				
Провер.	Рапопорт				
Разраб.	Пащенко			Схемы конструкций кабины оператора	Харьковский Промстройниипроект

Привязан:

Инв. №

Взамен инв. № | Подпись и дата | Инв. № подл.

25738-02 33

Альбом 2

3 — 3
Лист 19

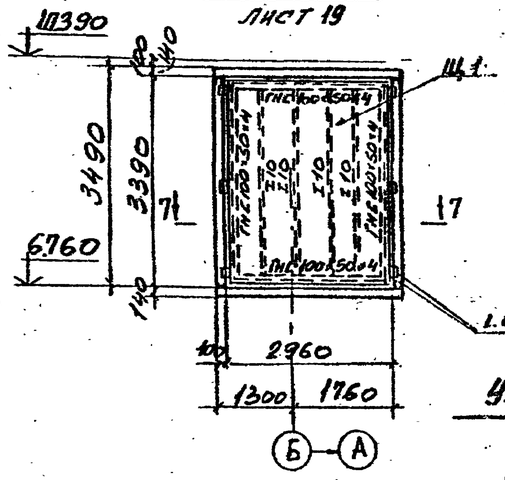

4 — 4
Лист 19

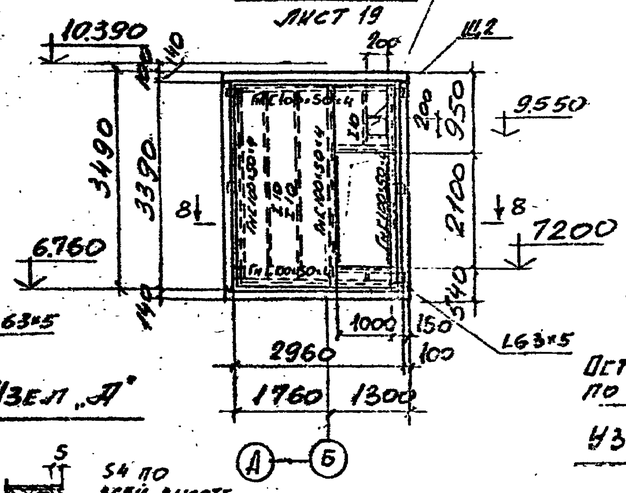

5 — 5
Лист 19

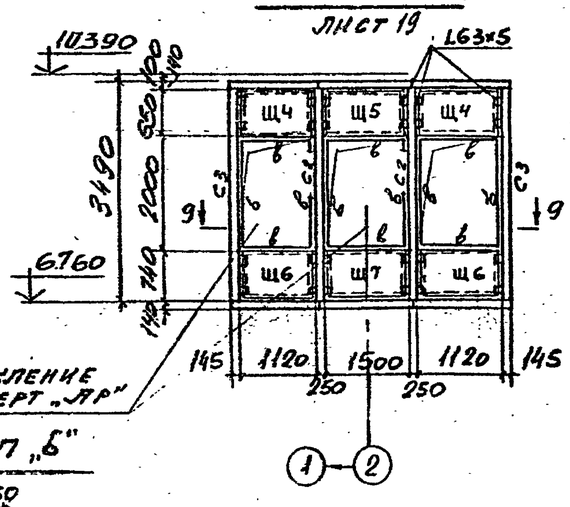

6 — 6
Лист 19

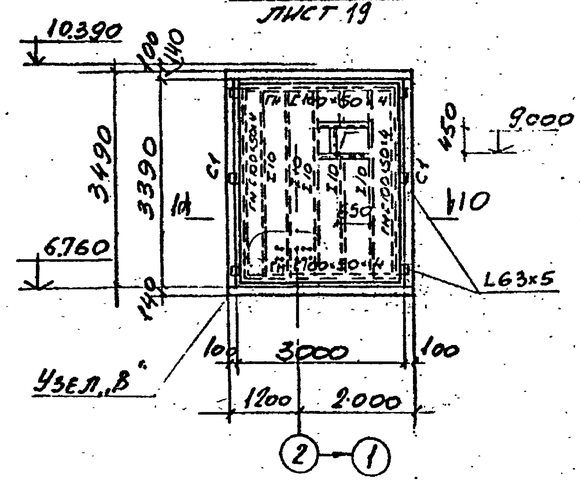

Узел „А"

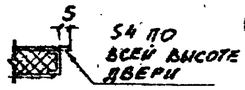

Остекление по черт „АР"

Узел „Б"

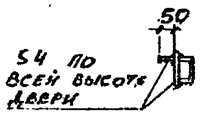

7 — 7

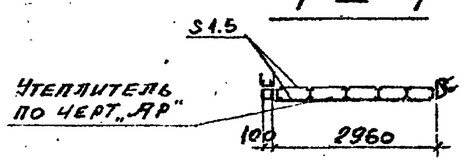

8 — 8

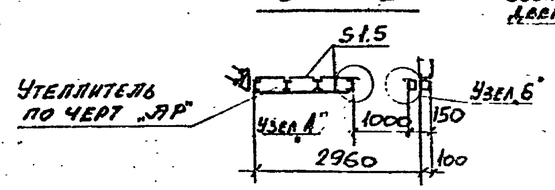

9 — 9

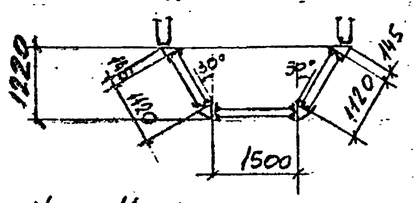

10 — 10

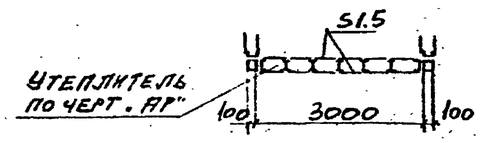

Щит Щ4, Щ5, Щ6, Щ7

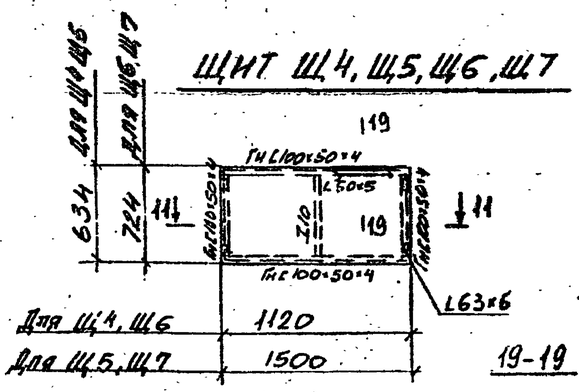

17 — 17
Лист 19

12 — 12

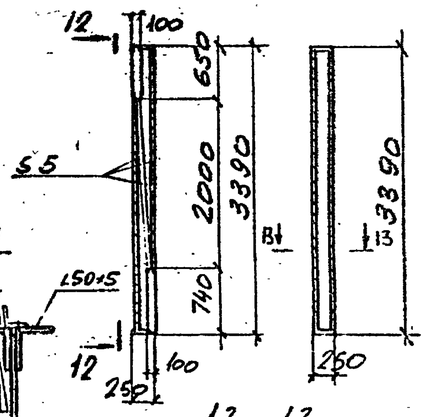

18 — 18
Лист 19

14 — 14

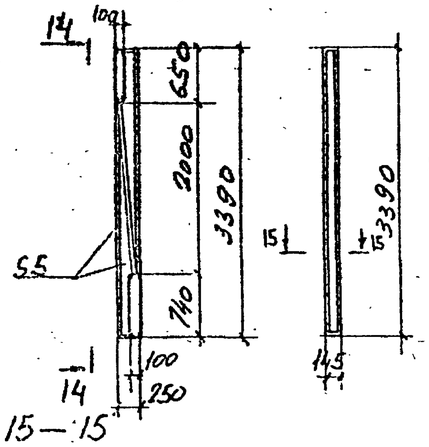

16 — 16

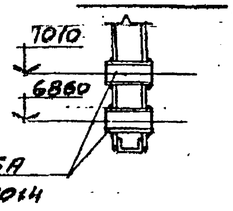

Узел „В"

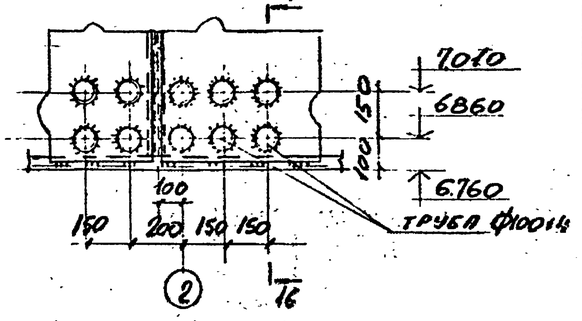

19 — 19

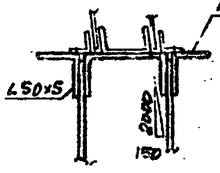

11 — 11

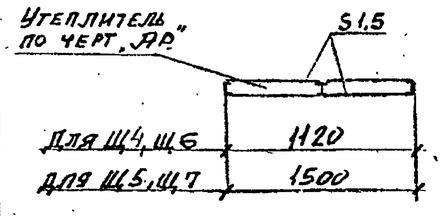

13 — 13

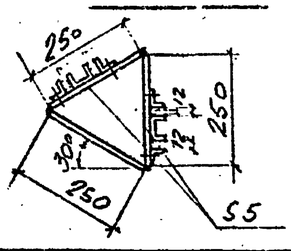

15 — 15

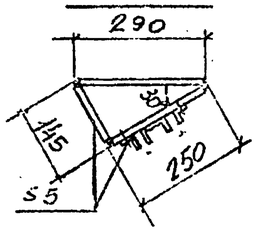

Привязан:

Инв. №

Нач. отд.	Капитанец		
Н. контр.	Учител		
Гл. спец.	Учитель		
Зав. гр.	Мешковская		
Вед. инж.	Рапопорт		
Провер.	Рапопорт		
Разраб.	Пащенко		

ТП 708-43.89 КМ

Механизированный приемный пункт на один проходной путь для выгрузки вапомителей бетона из полувагонов

Стадия	Лист	Листов
	20	

Разрезы к листу 10.

Харьковский Промстройниипроект

25738-02 34

Взамен инв.№ | Подпись и дата | Инв.№подл.

План монорельсов на отм.-2500,-2450. Схема №1.

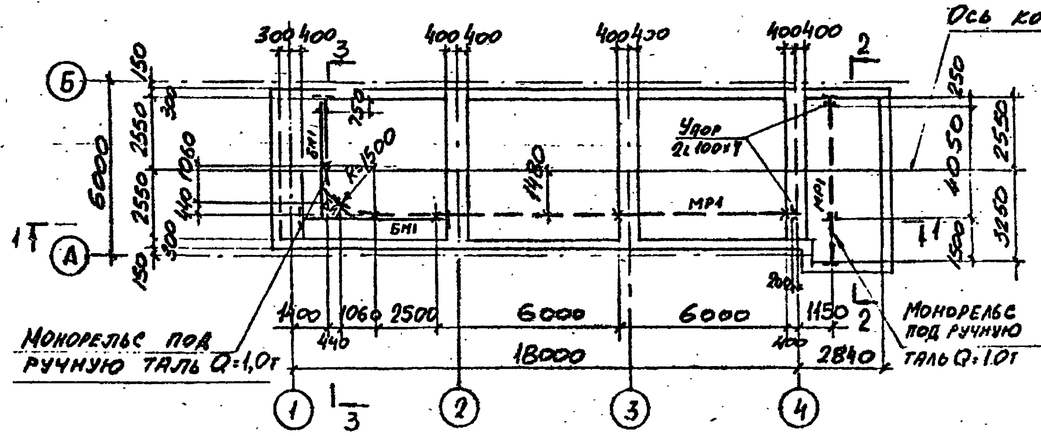

План монорельсов на отм.-2500,-2450. Схема №3

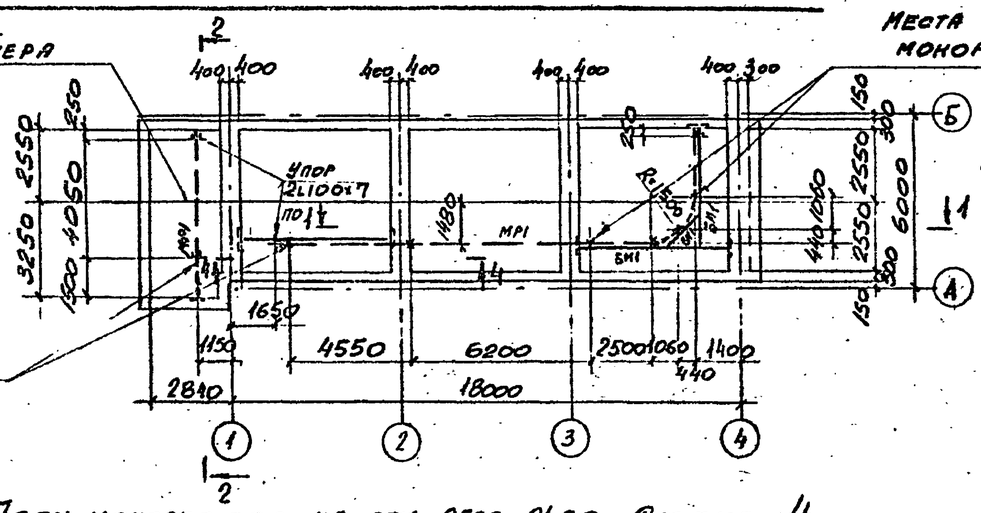

4 — 4

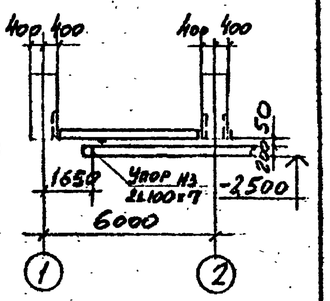

План монорельсов на отм.-2500,-2450. Схема №2.

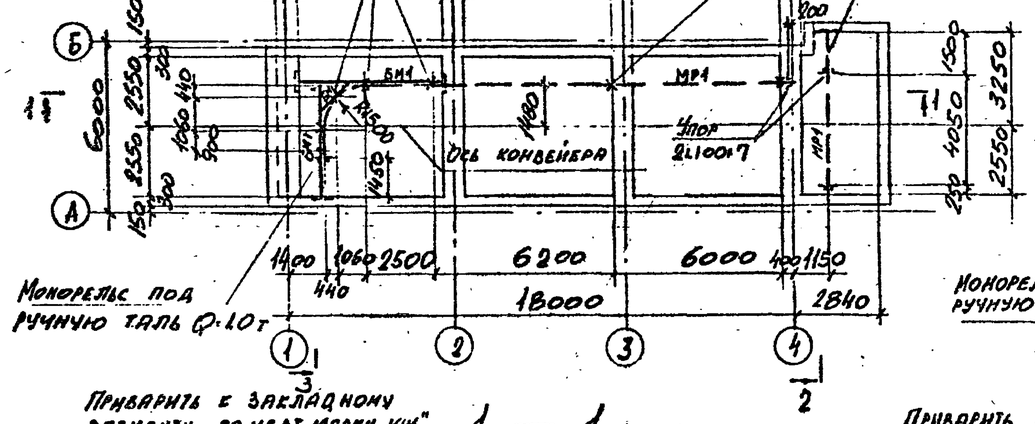

План монорельсов на отм.-2500,-2450. Схема №4

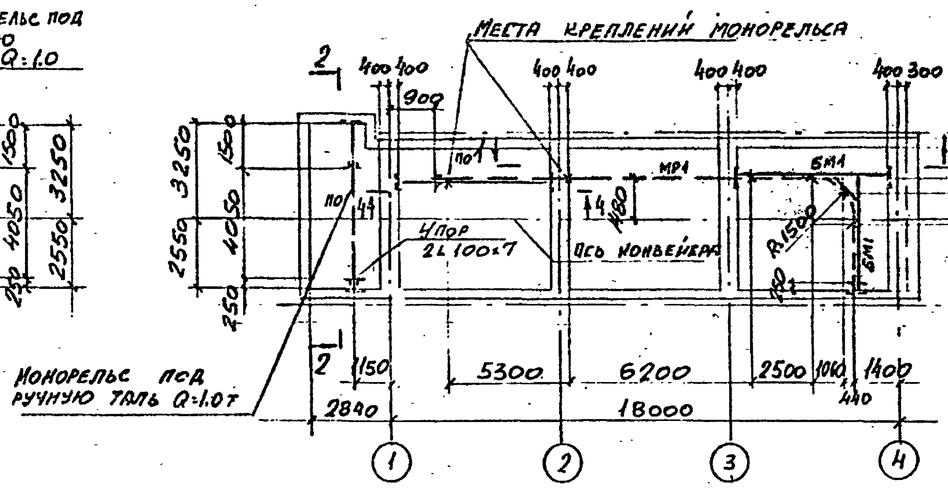

3 — 3

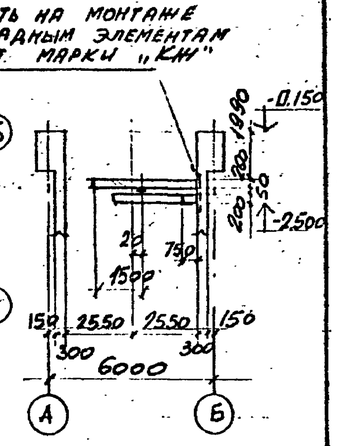

1 — 1

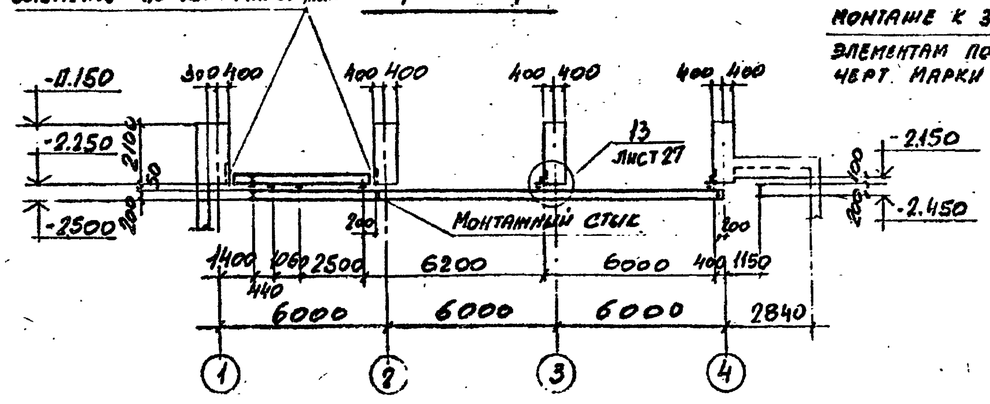

2 — 2

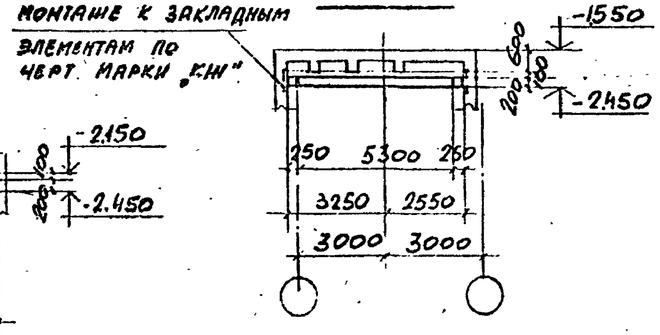

Ведомость элементов см лист 22

10198/2

				ТП 708-43.89 КМ	
Нач. отд.	Капитульский			Механизированный приемный пункт на один проходной путь для выгрузки заполнителей бетона из полувагонов	
Н. контр.	Учитель				Стадия / Лист / Листов
Гл. спец.	Учитель				Р / 21 /
Зав. гр.	Мешковская			Схемы монорельсов	Харьковский Промстройниипроект
Вед. инж.	Рапопорт				
Провер.	Рапопорт				
Разраб.	Пащенко				

Привязан:

Инв. №

Альбом 2

Инв. № подл. | Подпись и дата | Взамен инв. №

25738-02 35

Альбом 2

План площадки на отм.-5000. Схема N 1

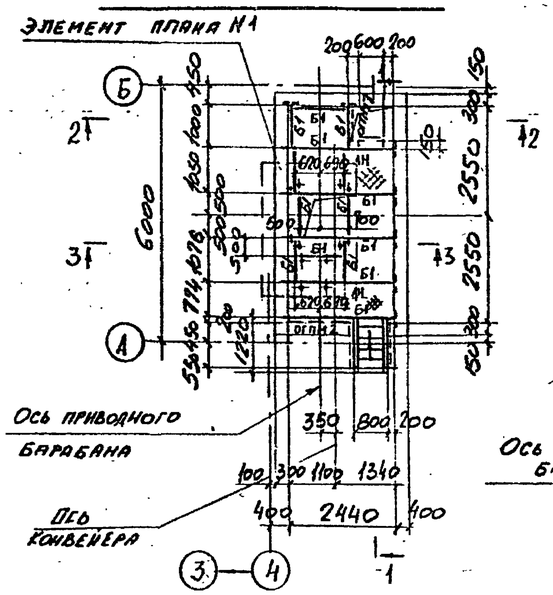

План площадки на отм.-5000. Схема N 3

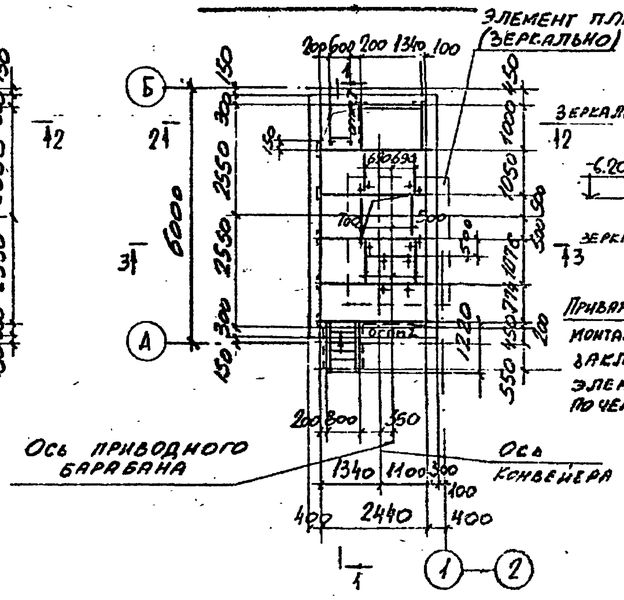

1 — 1

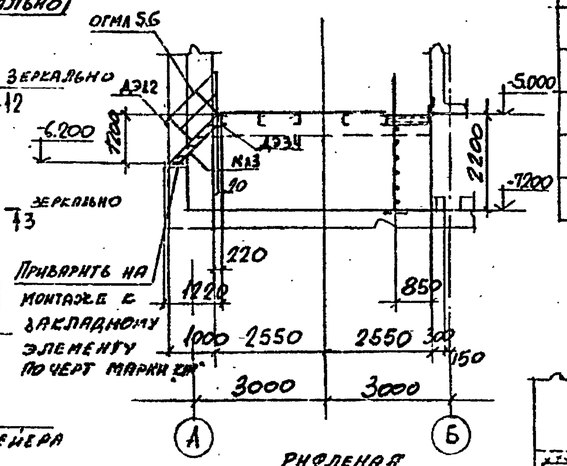

Ведомость элементов для листов 21,22

Марка	Сечение: Эскиз	Сечение: Поз	Сечение: Состав	Расчетные усилия: M тс м	Расчетные усилия: N тс	Расчетные усилия: Q тс	Марка металла	Примечание
МР1	I		I20			1.4	ВСт3сп5-1	
БМ1	I		I 26Б1	2,1		1.4	ВСт3пс6-1	
Б1	[		[14	0,7		0,5	ВСт3кп2	
ЛН	—		Рифленая сталь S4	Конструктивно				

Элемент плана N1

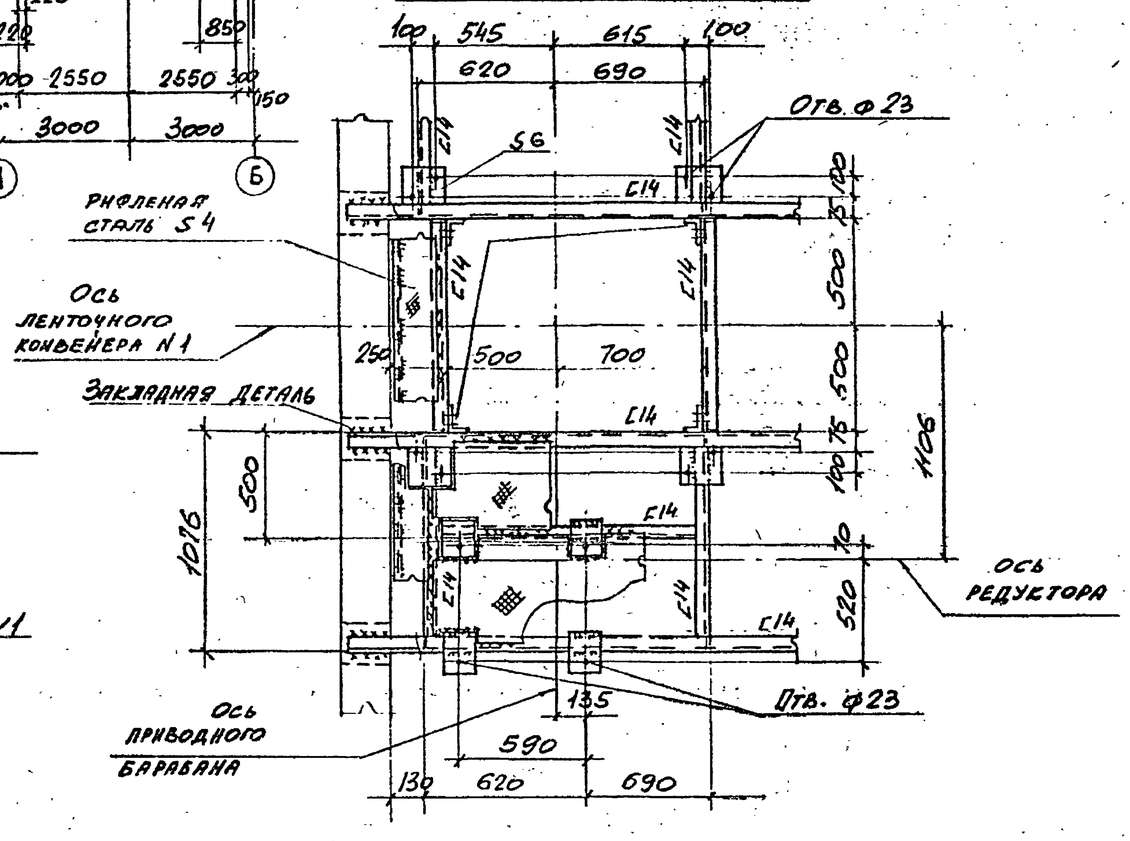

План площадки на отм-5000. Схема N2.

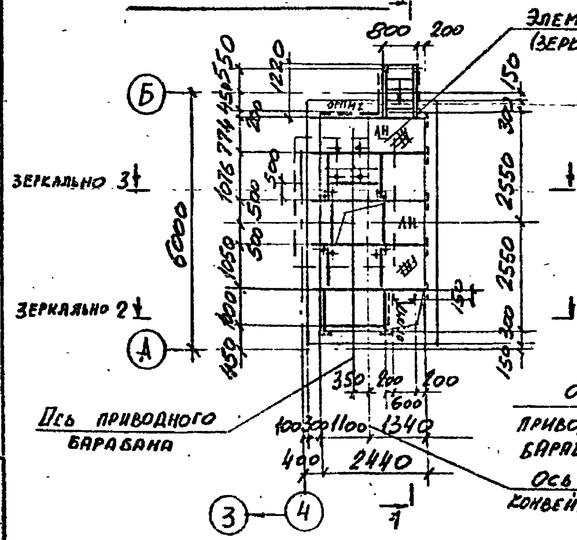

План площадки на отм.-5000 Схема N4

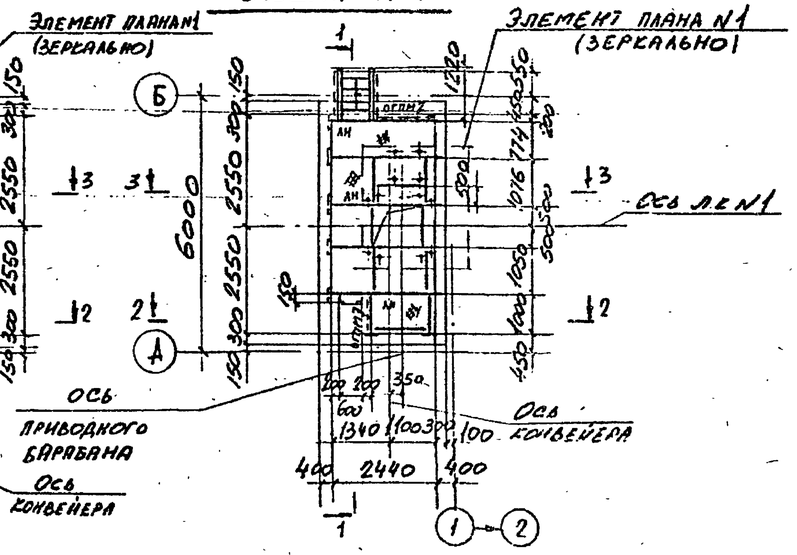

2 — 2

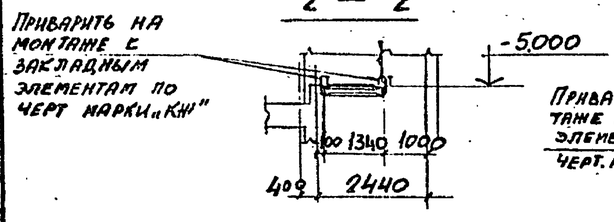

3 — 3

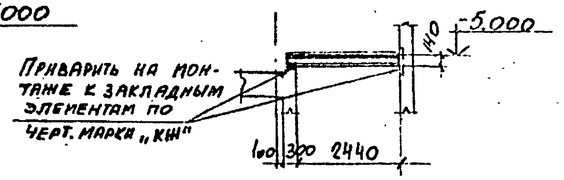

Ведомость элементов по серии 1.450.3-3 см лист 16.

10198/2

Нач. отд.	Капитульский		
Н контр.	Учитель		
Гл. спец.	Учитель		
Зав. гр.	Межиборская		
Вед. инж.	Рапопорт		
Провер.	Рапопорт		
Разраб.	Пащенко		

Привязан

Инв. №

ТП 708-43.89 КМ

Механизированный приемный пункт на один проходной путь для выгрузки заполнителей бетона из полувагонов

Стадия	Лист	Листов
Р	22	

Схемы площадок

Харьковский Промстройниипроект

Инв. № подл. | Подпись и дата | Взамен инв. №

25738-02 36

Альбом 2

1 — 1

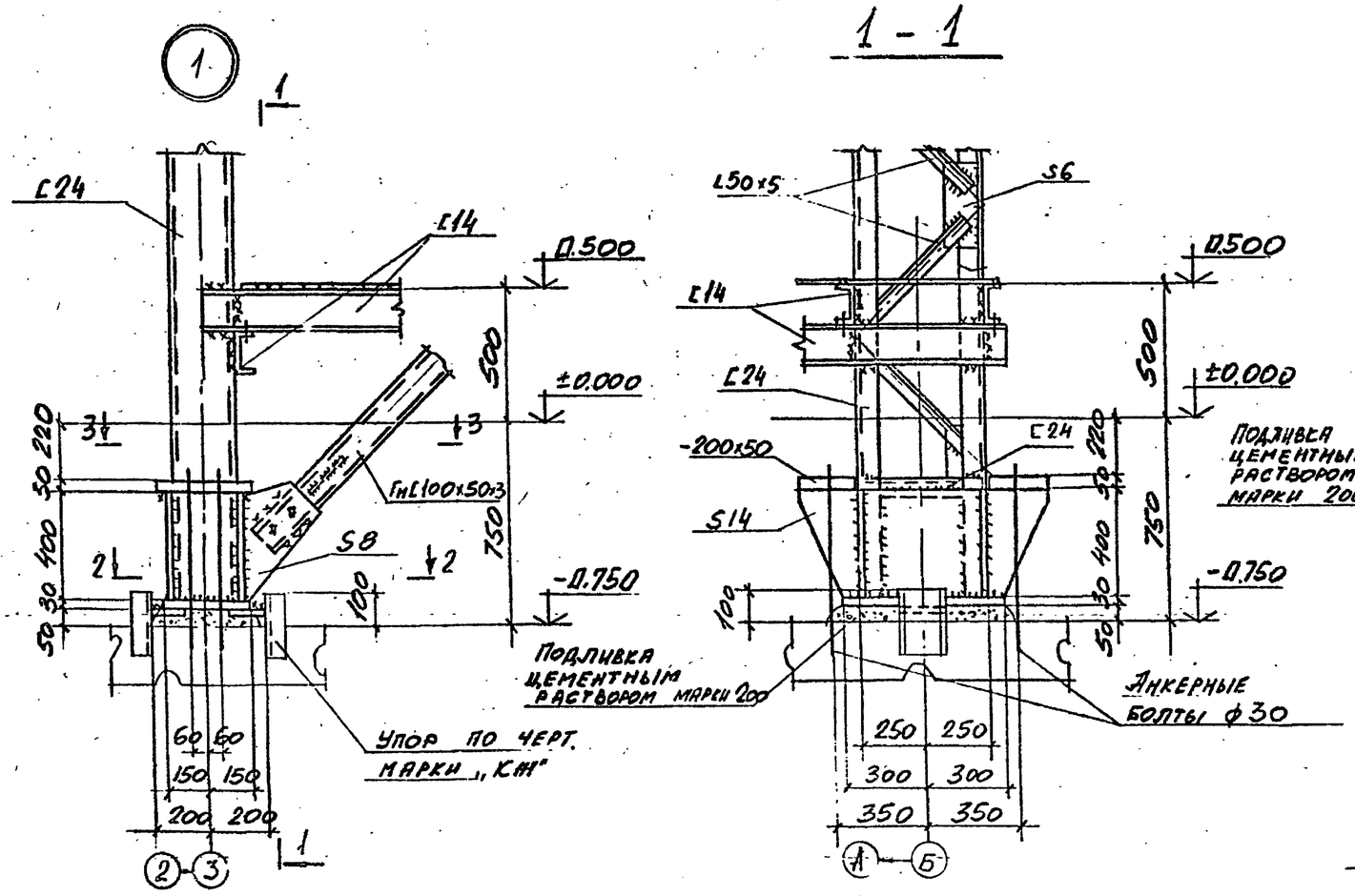

2

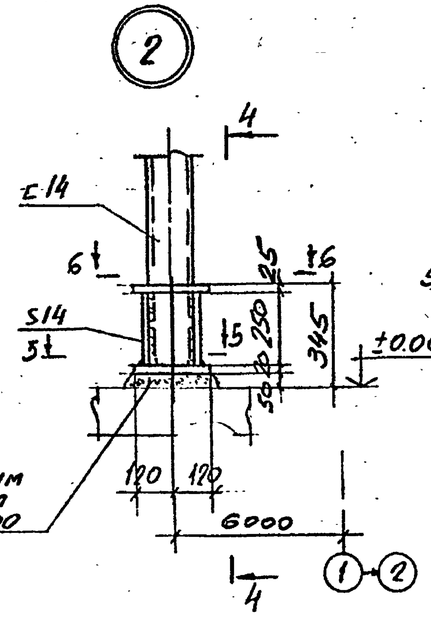

4 — 4

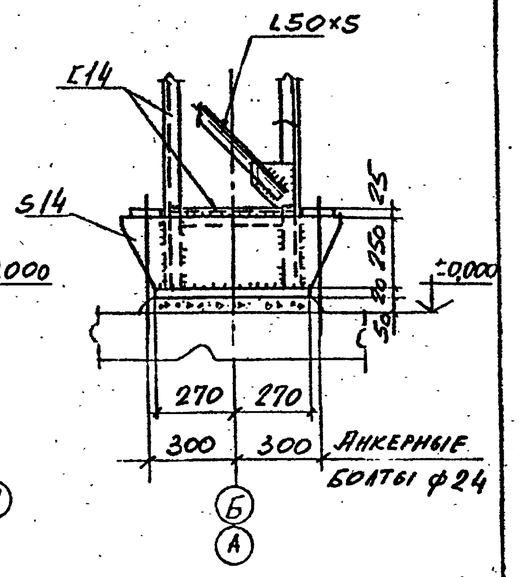

5 — 5

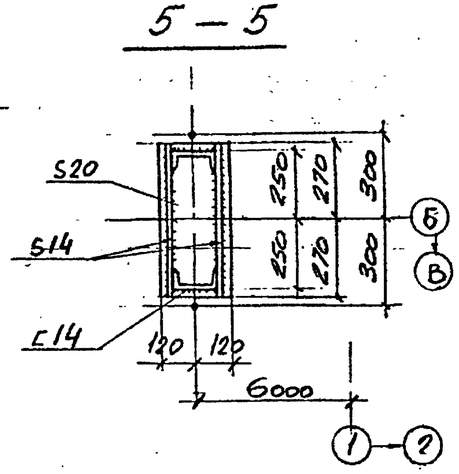

6 — 6

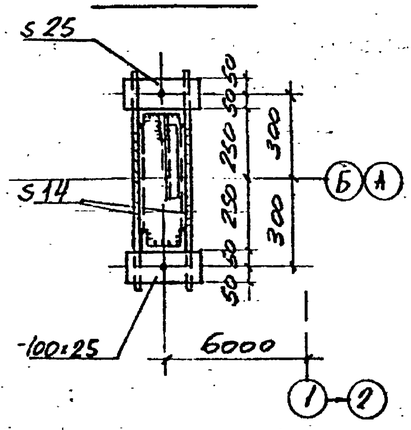

2 — 2

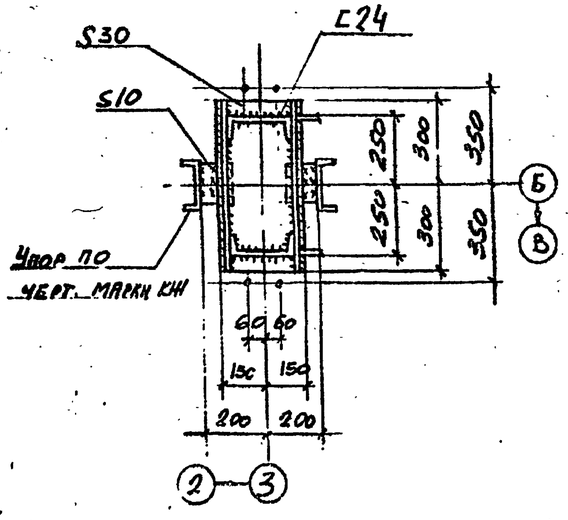

3 — 3

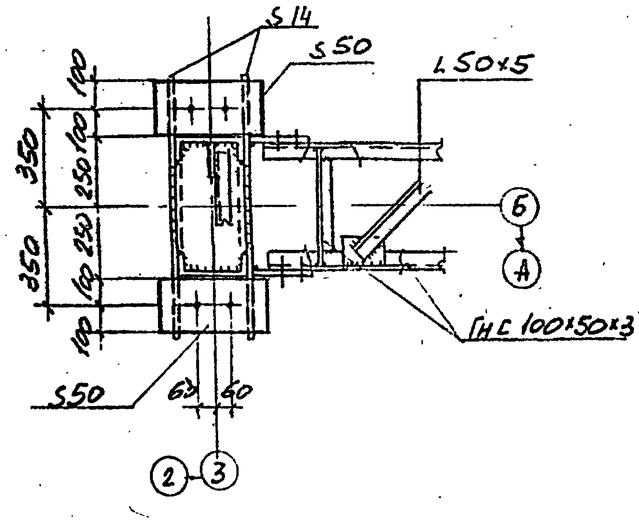

10198|2

				ТП 708-43.89 КМ	
				Механизированный приемный пункт на один проходной пункт для выгрузки заполнителей бетона из полувагонов	
				Стадия: Р	Лист: 23
Привязан:	Нач.отд.	Калюжный			Листов:
	Н.контр.	Учитель			
	Гл.спец.	Учитель			
	Зав.гр.	Меняйловская			
	Вед.инж.	Рапопорт			
	Провер.	Рапопорт		Узлы 1,2	ХАРЬКОВСКИЙ ПРОМСТРОЙНИИПРОЕКТ
Инв.№	Разраб.	Пащенко			

25738-02 37

Инв.№подл. | Подпись и дата | Взам.инв.№

Альбом 2

3

2 — 2

4

5 — 5

6 — 6

1 — 1

3 — 3

4 — 4

5

7 — 7

8 — 8

Подливка цементным раствором марки 200

Анкерные болты Ф30

Подливка цементным раствором марки 200

Анкерные болты Ф20

Шайба-80×16

10198/2

					ТП-708-43.89 КМ	
Нач.отд.	Калитульский			Механизированный приемный пункт на один проходной пункт для выгрузки заполнителей бетона на полувагонах		
Н.контр.	Учитель					
Гл.спец.	Учитель				Стадия	Лист	Листов
Зав.гр.	Немировская				Р	24	
Вед.инж.	Рапопорт						
Провер.	Рапопорт						
Разраб.	Пащенко			Узлы 3÷5	ХАРЬКОВСКИЙ ПРОМСТРОЙНИИПРОЕКТ		

Привязан:

Инв.№

Инв.№подл. | Подпись и дата | Взамен инв.№

25738-02 38

Альбом 2

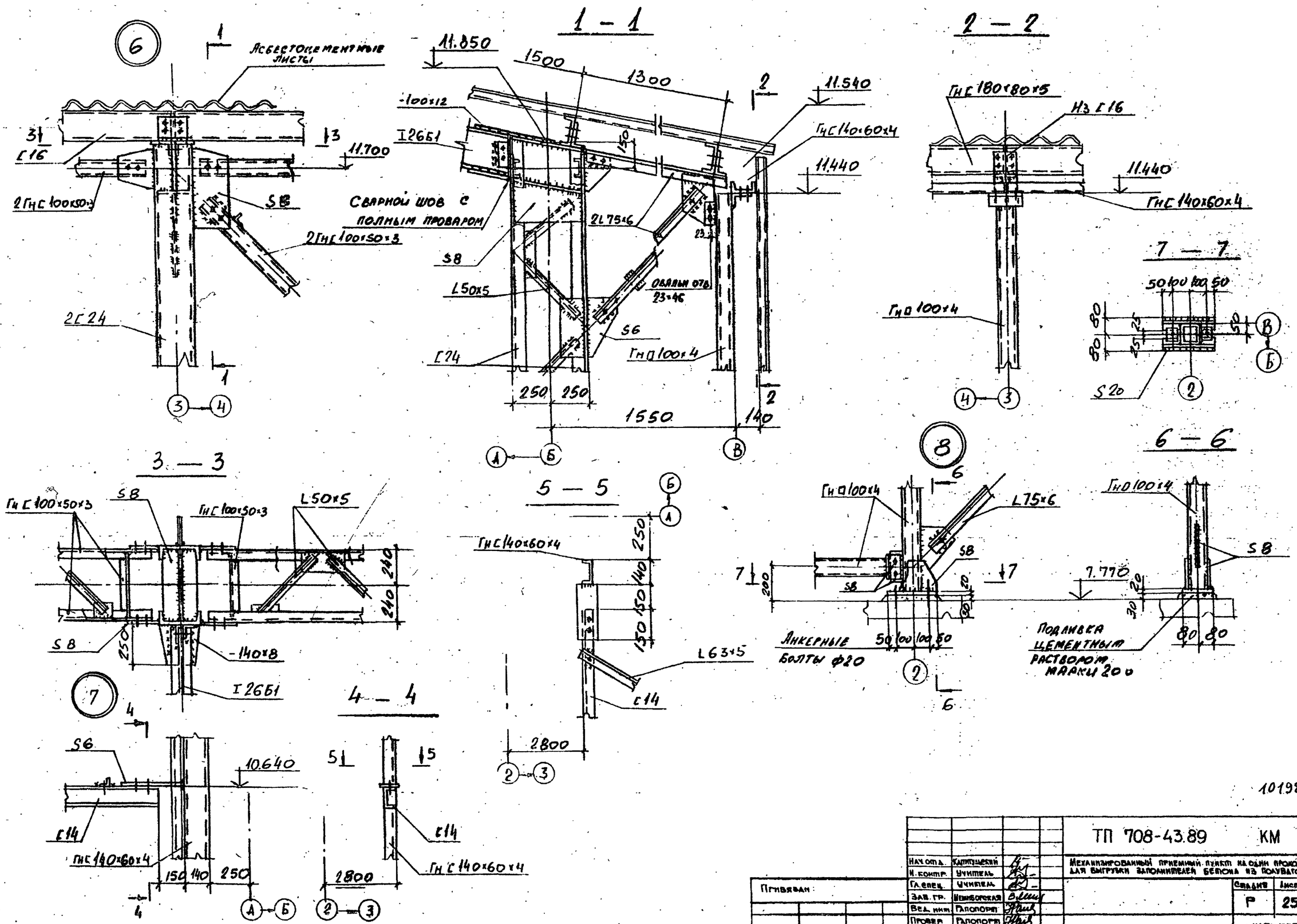

10198/2

Нач. отд.	Капитуцкий		ТП 708-43.89 КМ			
Н. контр.	Учитель		Механизированный приемный пункт на один проходной путь для выгрузки заполнителей бетона из полувагонов.			
Гл. спец.	Учитель					
Зав. гр.	Межиборская			Стадия	Лист	Листов
Вед. инж.	Рапопорт			Р	25	
Провер.	Рапопорт					
Разраб.	Пащенко		Узлы 6÷8	Харьковский Промстройниипроект		

Привязан:

Инв. №

Инв. № подл. | Подпись и дата | Взамен инв. №

25738-02 39

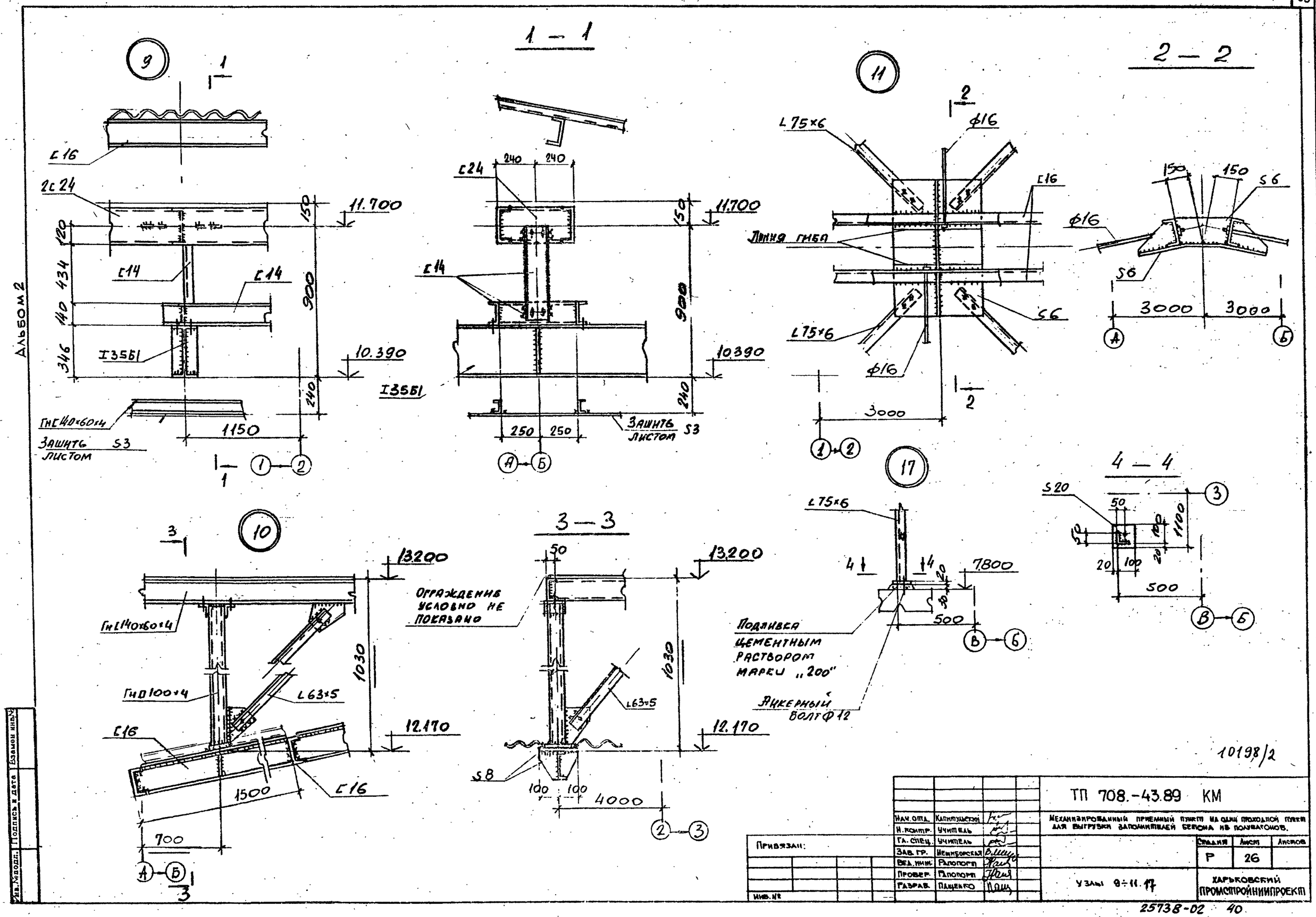

Нач. отд.	Капитульский		
Н. контр.	Учитель		
Гл. спец.	Учитель		
Зав. гр.	Межиборская		
Вед. инж.	Рапопорт		
Провер.	Рапопорт		
Разраб.	Пащенко		

Привязан:

Инв. №

ТП 708.-43.89 КМ

Механизированный приемный пункт на один проходной пункт для выгрузки заполнителей бетона из полувагонов.

Стадия	Лист	Листов
Р	26	

Узлы 9÷11.17

ХАРЬКОВСКИЙ ПРОМСТРОЙНИИПРОЕКТ

25738-02 40

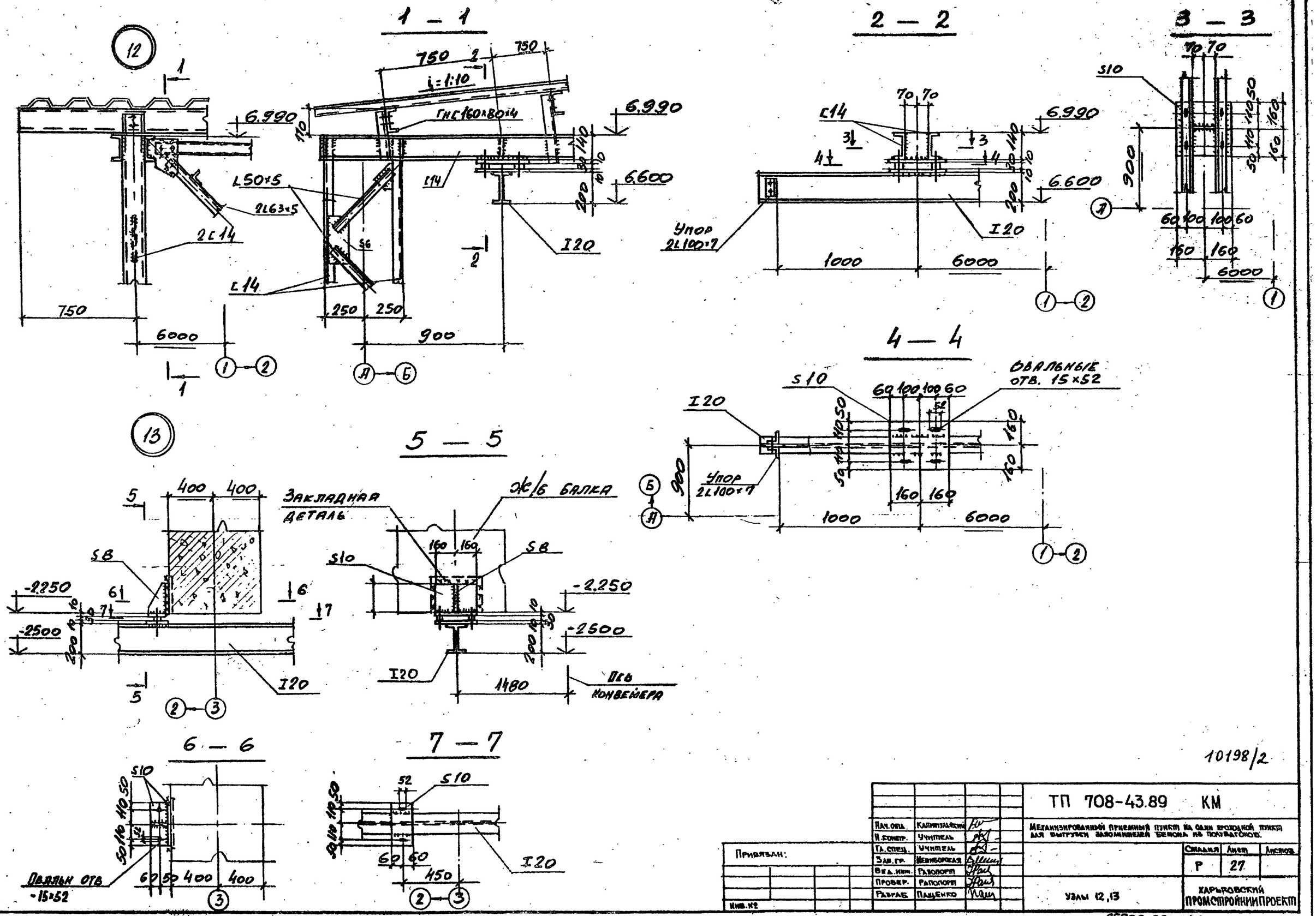
1 — 1
2 — 2
3 — 3
4 — 4
5 — 5
6 — 6
7 — 7
12
13
i=1:10
ГНС160×80×4
L50×5
2L63×5
2C14
C14
I20
S6
S8
S10
Упор 2L100×7
Закладная деталь
Ж/б балка
Ось конвейера
Овальные отв. 15×52
Овальн отв -15×52
6.990
6.600
750
6000
900
1000
1480
450
-2.250
-2.500
10198/2
ТП 708-43.89 КМ
Механизированный приемный пункт на один проходной пункт для выгрузки заполнителей бетона из полувагонов.
Нач. отд. Калитульский
Н. контр. Учитель
Гл. спец. Учитель
Зав. гр. Мешиборская
Вед. инж. Рапопорт
Провер. Рапопорт
Разраб. Пащенко
Стадия Р
Лист 27
Листов
Узлы 12,13
Харьковский Промстройниипроект
Привязан:
Инв. №
Подпись и дата
Взамен инв. №
25738-02 41

Альбом 2

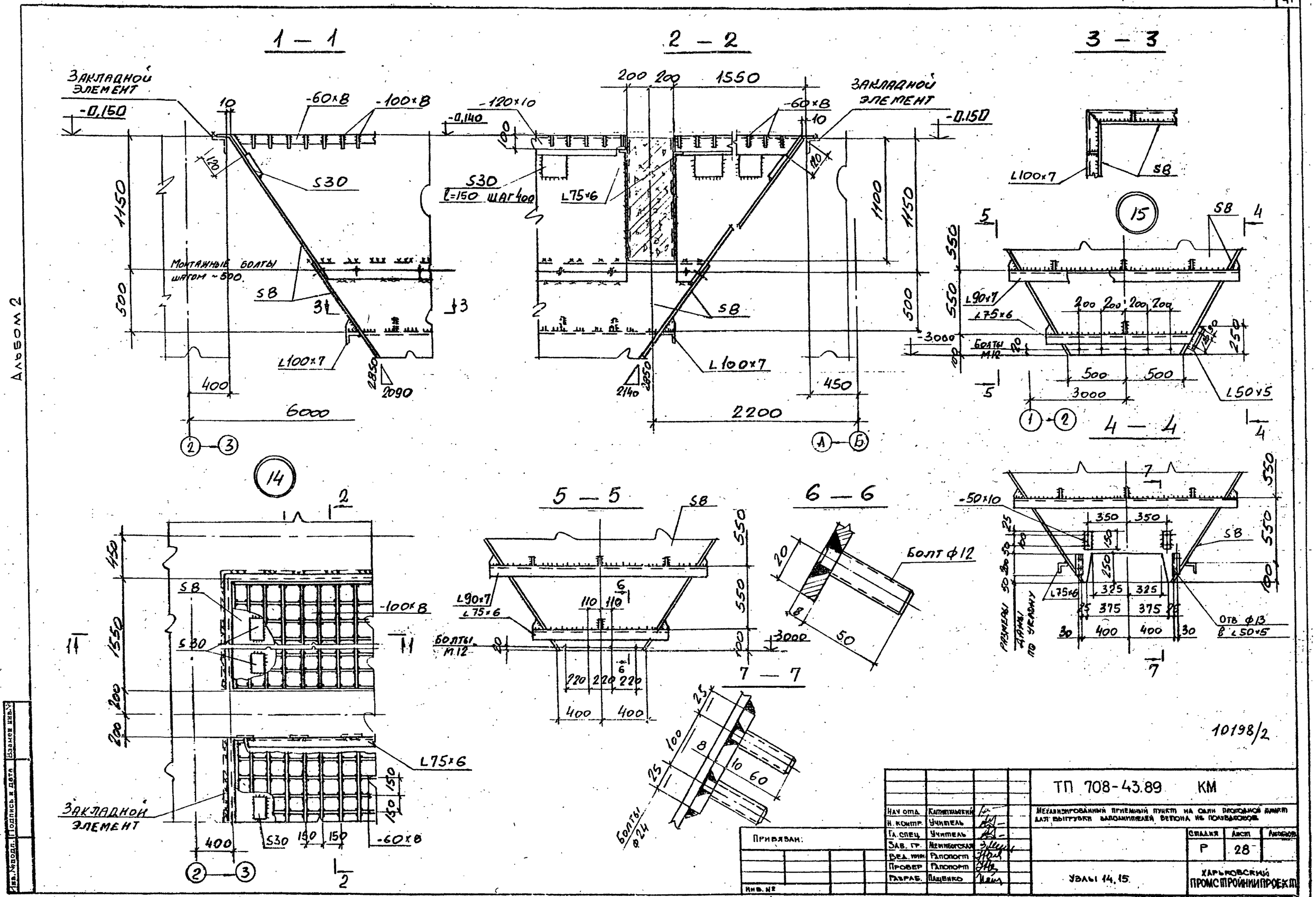
1 — 1
2 — 2
3 — 3
4 — 4
5 — 5
6 — 6
7 — 7
Закладной элемент
-0,150
-0,140
-60×8
-100×8
-120×10
S30
S8
L100×7
L75×6
L90×7
L50×5
Монтажные болты шагом ~500.
Болты М12
Болт ф12
Отв ф13 в L50×5
Размеры даны по уклону
-50×10
Болты ф24
10198/2
ТП 708-43.89 КМ
Механизированный приемный пункт на один проходной пункт для выгрузки заполнителей бетона из полувагонов
Нач отд. Капитульский
Н. контр. Учитель
Гл. спец. Учитель
Зав. гр. Межибогская
Вед. инж. Рапопорт
Провер. Рапопорт
Разраб. Пащенко
Привязан:
Инв. №
Стадия Р
Лист 28
Узлы 14, 15
Харьковский промстройниипроект
Альбом 2
Инв. № подл. | Подпись и дата | Взамен инв. №
25738-02 42

Альбом 2

(16)

1 — 1

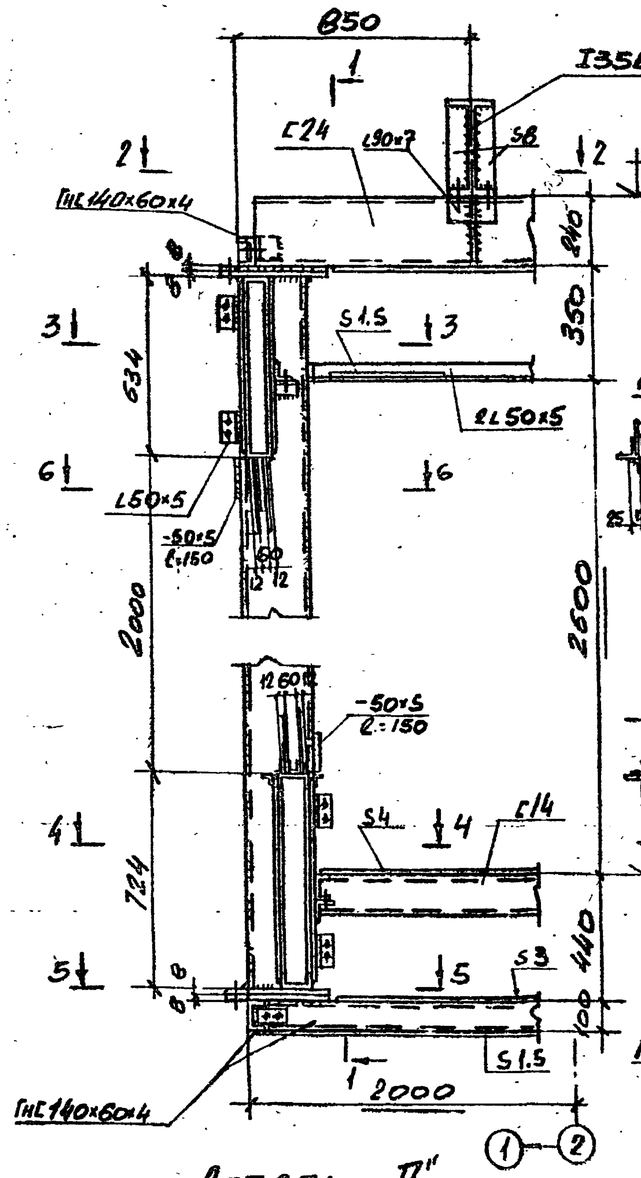

а-а

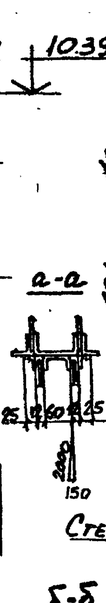

2 — 2

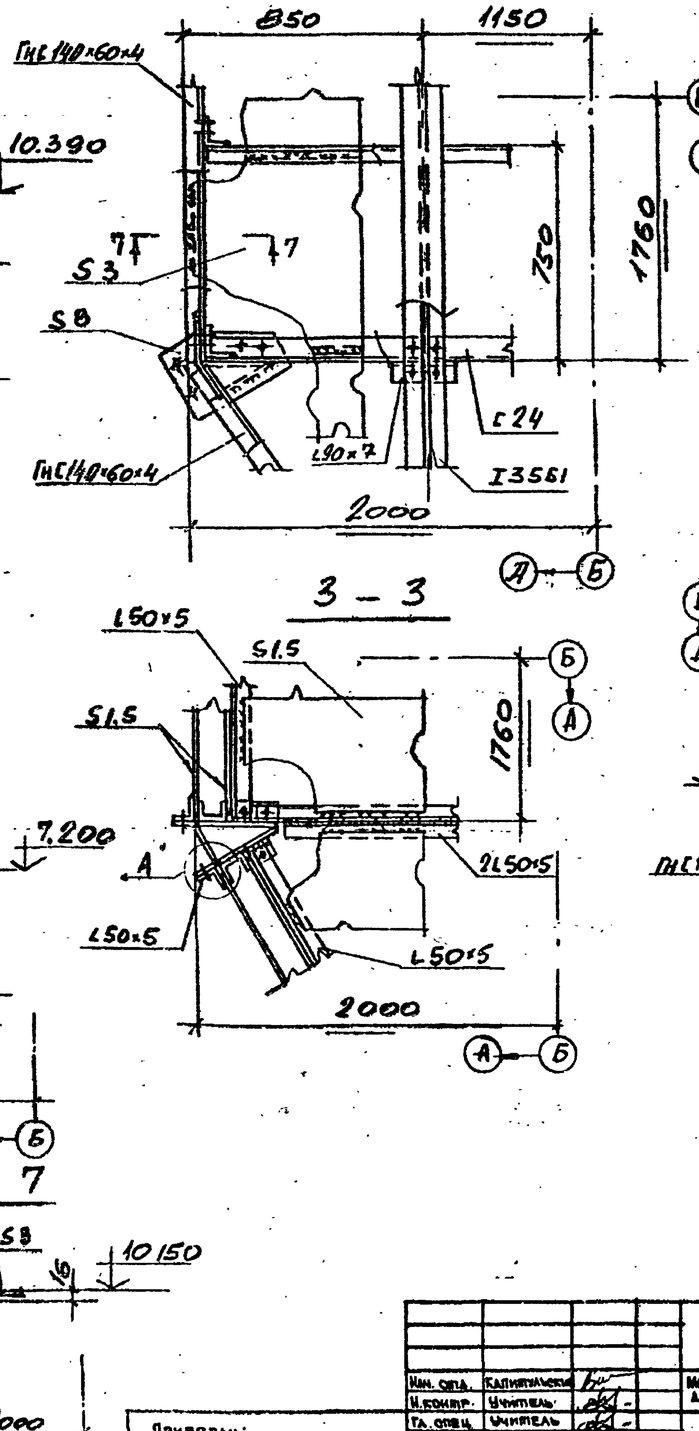

4 — 4

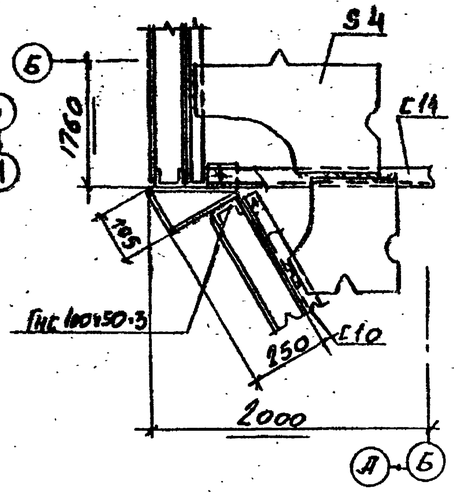

3 — 3

5 — 5

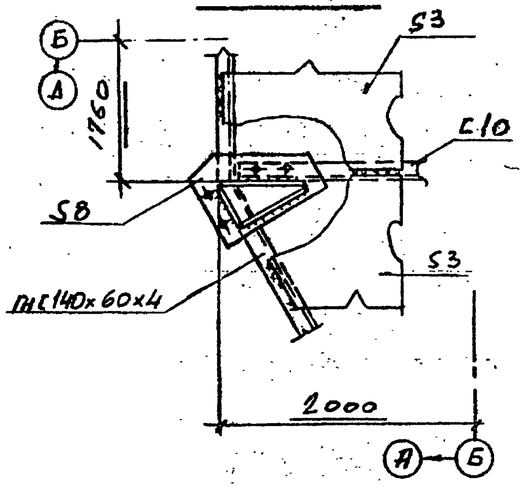

Деталь „А"

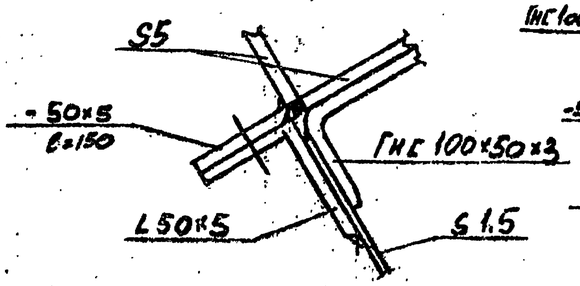

б — б

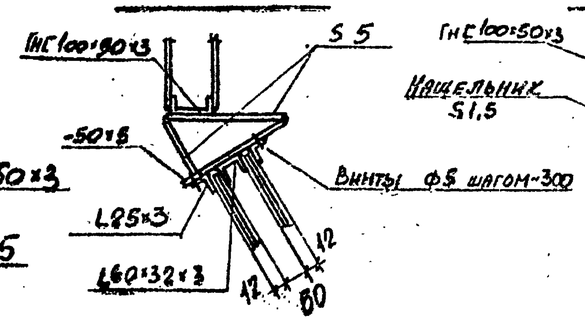

7 — 7

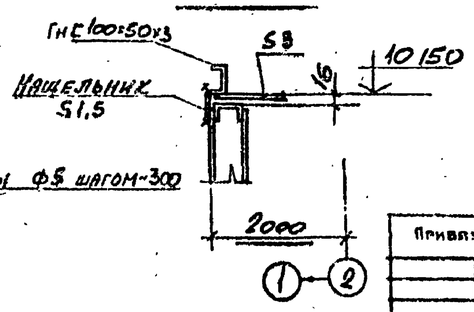

10198/2

						ТП 708-43.89. КМ	
				Нач. отд.	Капитальская	Механизированный приемный тупик на один пропускной путь для выгрузки вагонеток с бетоном на полигонах	
				Н. контр.	Учитель		
				Гл. спец.	Учитель		
				Зав. гр.	Мешковская		Стадия: Р; Лист: 29; Листов:
				Вед. инж.	Рапопорт		
				Провер.	Рапопорт	Узел 16	Харьковский Промстройниипроект
				Разраб.	Пащенко		

Привязан:

Инв. №

Узел №16 вводится в Альбом 2

25738-02 (43)