ГОСУДАРСТВЕННЫЙ КОМИТЕТ СОВЕТА МИНИСТРОВ СССР ПО ДЕЛАМ СТРОИТЕЛЬСТВА
(ГОССТРОЙ СССР)

ТИПОВЫЕ ТЕХНОЛОГИЧЕСКИЕ КАРТЫ

РАЗДЕЛ 07

АЛЬБОМ 07.29

МОНТАЖ ГАЗОПРОВОДОВ

Цена 0-72

С О Д Е Р Ж А Н И Е

А Л Ь Б О М 07. 29

МОНТАЖ ГАЗОПРОВОДОВ

I. Установка газовых плит	Стр. 2 - IO
2. Установка газовых проточных водонагревателей	Стр.II - 22
3. Монтаж трубопроводов внутреннего газопровода	Стр.23 -32
4. Пневматическое испытание внутреннего газопровода	Стр.33- 38

07.29.00

УСТАНОВКА ГАЗОВЫХ ПРОТОЧНЫХ ВОДОНАГРЕВАТЕЛЕЙ

I. Область применения

Карта применяется при установке проточных газовых водонагревателей.

II. Технико-экономические показатели монтажного процесса

I. Трудоемкость установки одного водонагревателя КГИ-56 со сверлением отверстий для креплений в кирпичной или шлакобетонной стене (необлицованной) (в чел/час) - 2,8

в том числе установка вытяжной трубы длиной до 2-х метров с двумя отводами (в чел/час) - I,3

2. Выработка на одного рабочего в смену:

а) в физических величинах (комплектов) - 2,5

б) в денежном выражении (рублях) - I28

III. Организация и технология монтажного процесса

I. Водонагреватели доставляют на объект в обрешетке или контейнерах в полном комплекте. Подъем к месту установки производят автогидроподъемником (см.лист I) или на вертикальном строительном подъемнике (см.лист 2) через оконный проем кухни. Для удобства принятия груза с подъемного механизма с внутренней стороны помещения к окну; на уровне подоконника, устанавливают козлы шириной 250-300 мм.

Установка газовых проточных водонагревателей		ТТК 7.04.05.02	
1968	Пояснительная записка	Альбом III	Лист

Проектный институт Проектпромвентиляция
Зам гл инженера Нач отдела Гл специалист
Гл инж проекта Инженер Ст. техник
Гл. инж. Ведущий инженер
Б. Вайс Ю. Соломатин Т. Юшкова

07.29.02

2. Установка водонагревателей производится после окончания монтажа газопровода и водопровода и полной готовности всех строительных и подготовительно-отделочных работ, т.е. перед последней окраской помещения.

3. Подготовка рабочего места при установке проточных газовых водонагревателей предусматривает:

а) освобождение места установки от посторонних предметов;

б) обеспечение освещением и возможности подключения электроинструмента.

4. Общий вид установки водонагревателя на несгораемой стене и основные размеры привязки его к строительным конструкциям (монтажное положение) приведены на листе 3.

5. Способы крепления водонагревателей на несгораемой и полусгораемой стенах и детали этих креплений приведены на листе 4.

6. Деталировка патрубка, который устанавливается на дымоходе в стене для присоединения газоотводящей трубы водонагревателя приведена на листе 5.

7. График производства работ приведен на листе 7.

IУ. Организация и методы труда рабочих

I. Установка водонагревателя выполняется звеном в составе:

слесаря-сантехника 5 разряда,
-"- 3 "

2. Последовательность рабочих операций при установке

01.29.02

водонагревателя:

а) на кирпичной стене (см.лист 6):

- разметка мест креплений,
- сверление отверстий,
- установка дюбелей,
- снятие кожуха водонагревателя (для КГИ-56),
- установка водонагревателя на место и закрепление его шурупами,
- присоединение газопровода и водопровода к водонагревателю,
- установка кожуха (для КГИ-56),
- установка газоотводящей трубы.

б) на бетонной стене:

- разметка мест креплений,
- пристрелка креплений с помощью СПП-3м,
- установка водонагревателя на место,
- присоединение газопровода и водопровода к водонагревателю,
- установка газоотводящей трубы.

ПРИМЕЧАНИЕ: При монтаже водонагревателя на полусгораемой стене после установки дюбелей производят крепление к стене скоб с прокладкой листового асбеста (см.лист 4).

У. Материально-технические ресурсы

1. Водонагреватель газовый проточный КГИ-56 - I комп.
2. Заготовка трубная Ø I" для подсоединения к газопровозду - I "

Проектный институт Проектстройвентиляция	Зам гл инженера Мон отдела Гл специалист	Гл инж проекта Инженер Ст техник	Гл. инж. Ройкин Ст. Дорогорский Инженер Гринберг

Установка газовых проточных водонагревателей		ТТК 7.04.05.02	
1968	Пояснительная записка	Альбом III	Лист

07.29.02

3. То же, Ø I/2 для подсоединения к водопроводу - I комп.
4. Шурупы 8х50 (при установке на несгораемой стене)-2 шт.
(при установке на полусгораемой стене) - 6 "
5. Скоба крепления - I "
6. То же, опорная скоба - I "
7. Палец - 2 "
8. Защитный лист из кровельной стали 650х890 - I "
9. Асбест листовой 620 х 850 - I "
10. Трубы и колена из кровельной стали для вытяжки - I комп.
II. Белила свинцовые - 25 гр.
I2. Лен чесанный - I5 "

УI. Набор инструментов и приспособлений

I. Бородок слесарный I20 мм ГОСТ 72I4-54 - I шт.
2. Зубило слесарное 200 мм ГОСТ 72II-54 - I "
3. Машина сверлильная электрическая Ø до I0 мм с кабелем ГОСТ 8523-63 - I комп.
4. Сверла 8-9 мм ГОСТ 887-60 - I0 шт.
5. Ключ трубный рычажный № I ЯКТИ 68I3-39 - I "
6. То же, № 2 -"- - 2 "
7. То же, разводной до I9 мм ГОСТ 7275-62 - 2 "
8. Молоток слесарный 800 гр. ГОСТ 23I0-54 - I "
9. Отвертка в 200хI ГОСТ 5423-54 - 2 "
I0. Плоскогубцы комбинированные 200 ГОСТ 5547-52 - I "
II. Уровень металлический 300 мм ГОСТ 9416-60 - I "
I2. Метр складной металлический ГОСТ 7253-54 - I "

Установка газовых проточных водонагревателей		ТТК Т.04.05.02	
1968	Пояснительная записка	Альбом III	Лист

Инженер Ушкин | Ст. техник Гринчук | Инженер Ушкин | Инженер Ушкин

07.29.00

13. Ящик инструментальный переносный ВНИИ Монтажспецстроя ММСС СССР - I шт.

УП. Техника безопасности

I. Состояние инструмента должно соответствовать п.п. 4.18-4.21 СНиП Ш-А.II-62 "Техника безопасности в строительстве".

2. К работе с электрифицированным инструментом допускаются лица, прошедшие производственное обучение и имеющие соответствующее удостоверение на право пользования им.

3. При работе электрифицированным инструментом должны соблюдаться требования отделов 3 и 4 СНиП Ш-А.II-62.

4. Подъем и перемещение оборудования должно производиться с соблюдением требований отдела 23 СНиП Ш-А.II-62.

Гл. инж. проекта	Инженер	Ст. техник	
Гл. инж. проекта	Инженер	Ст. техник	
Гл. инж. проекта	Инженер	Ст. техник	

07.29.02

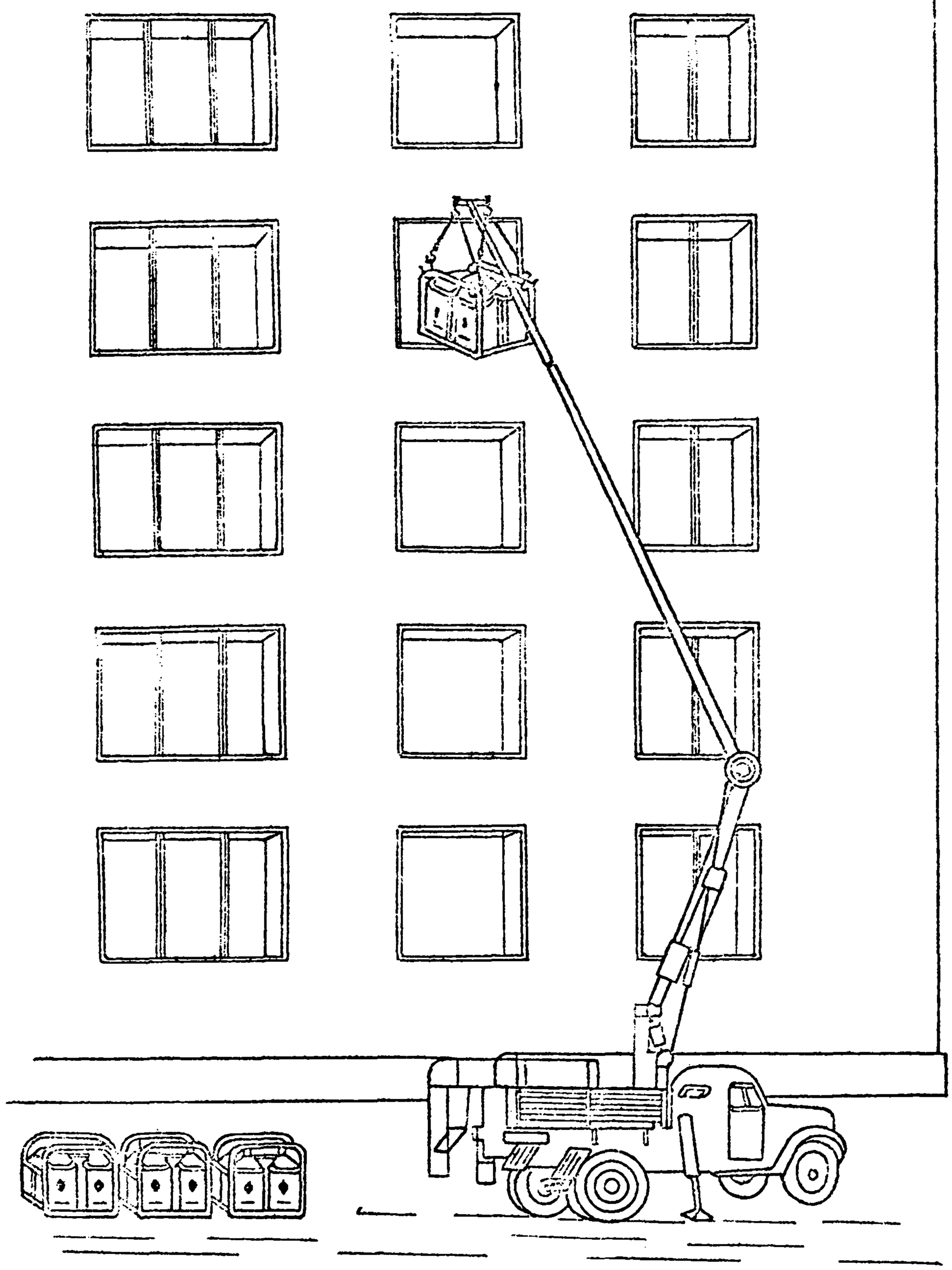

Проектный институт	Зам.гл.инж	Гл.инж.проекта	Б. Гойс
Проектпромвентиляция	Нач. отдела	Рук. группы	Л. Соломонов
	Гл. специалист	Ст. техник	Т. Юшкова

Установка газовых проточных водонагревателей

ТТК 7.04.05.02

1968 Подъем водонагревателей в контейнере к месту установки автогидроподъемником

Альбом III

Лист 1

Проектный институт Проектпромвентиляция	Зам. гл. инженера		П. Рабкин	Гл. инж. проекта		Б. Вайс
	Нач. отдела		С. Доморацкий	Рук. группы		Л. Соломатин
	Гл. специалист		А. Грунгауз	Ст. техник		Т. Юшкова

Установка газобых противопожарных водонагревателей

Подъем водонагревателей к местам установки подвесным вертикальным монтажом

1963

ТТК 704-05.02

Лист 2

Арх. Серия III

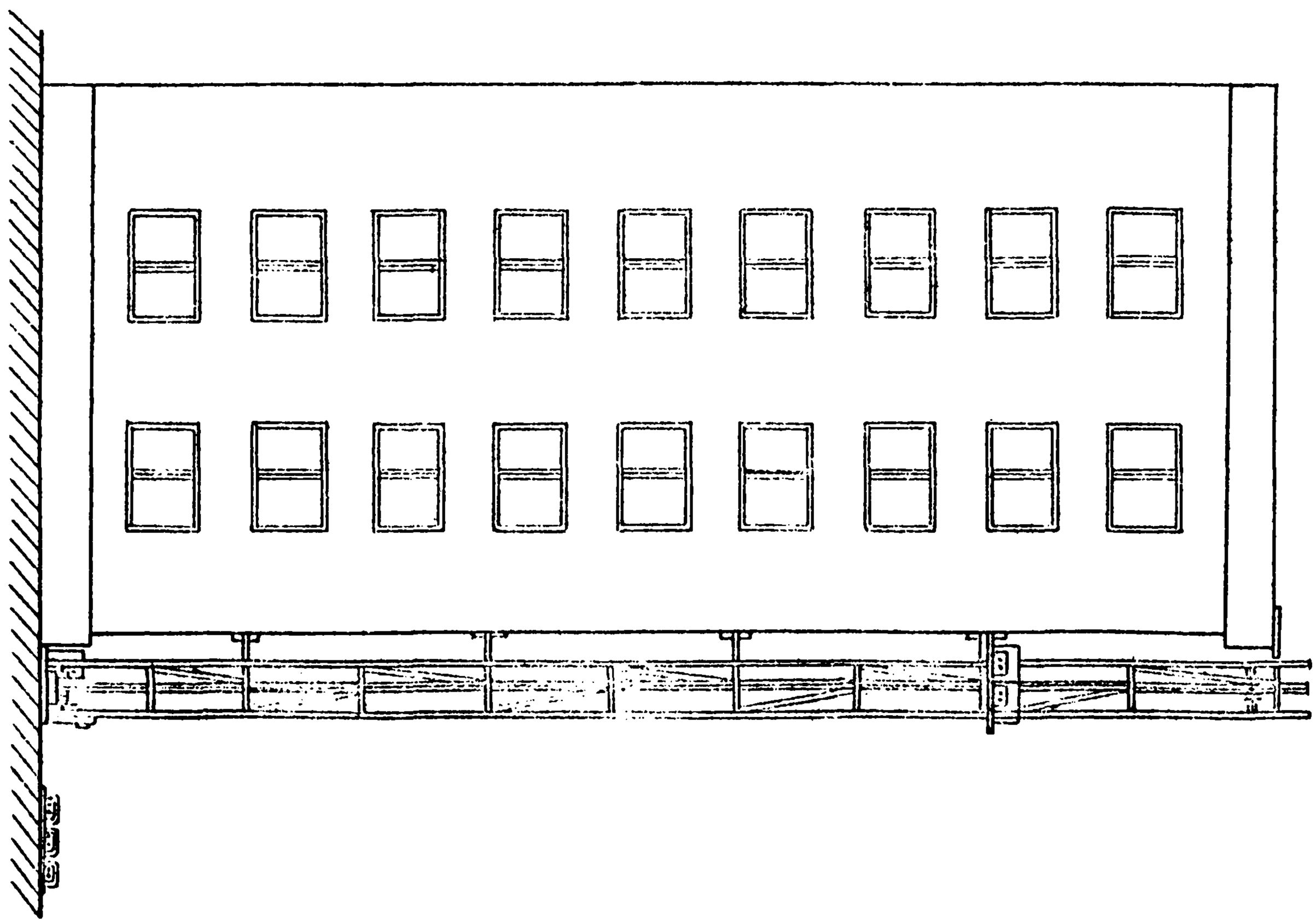

01.29.01

07.29.02

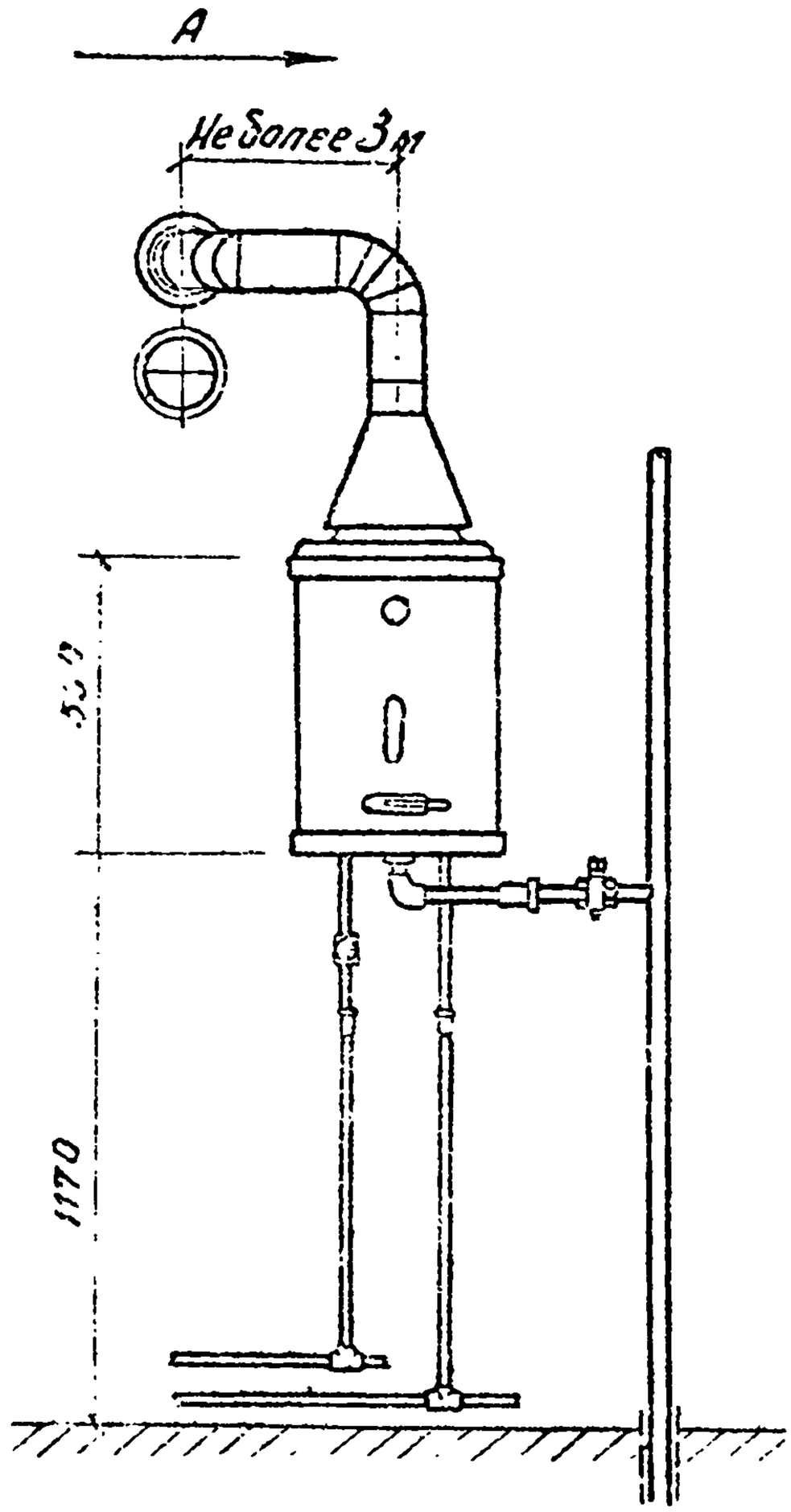

Вид по стрельке А

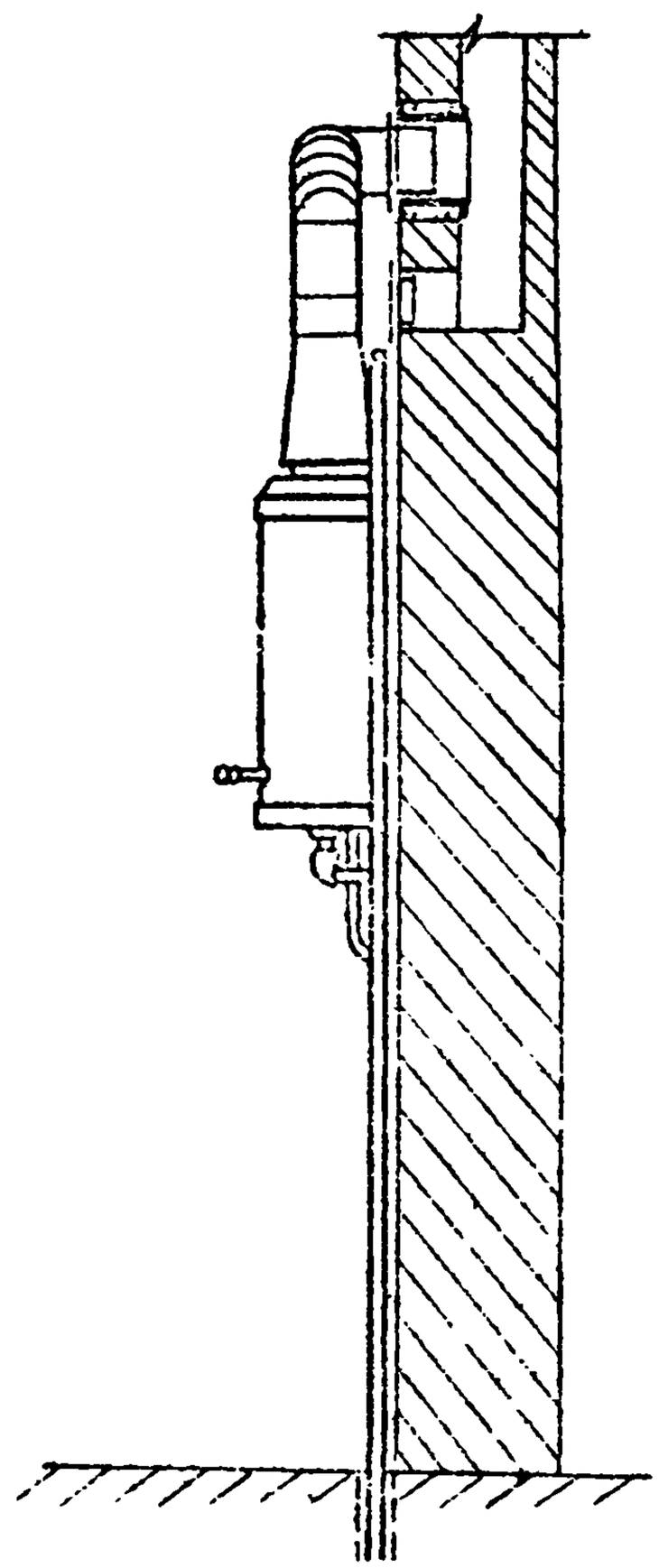

Проектный институт	Главный инженер проекта	Б. Войс	
	Гл. инж. проекта	П. Саломатин	
	Рук. группы		
	Ст. техник	Т. Юшкова	
	Зам гл. инж.	П. Дабкин	
	Нач. отдела	С. Домрадуский	
	Гл. специалист	А. Грингауз	

Установка газовых проточных водонагревателей		ТТВ 704.05.02	
1068	Монтажное положение водонагревателя	Альбом II	Лист 3

Проектный институт Проектпромвентиляция	Зам гл. инж.		Г. Рюкин	Гл. инж. проекта		Б. Вайс
	Нач отдела		С. Доморацкий	Рук. группы		А. Соломатин
	Гл специалист		А. Грингауз	Ст. техник		Т. Юшкова

01.29.01

Крепление к несгораемой стене

а) к кирпичной

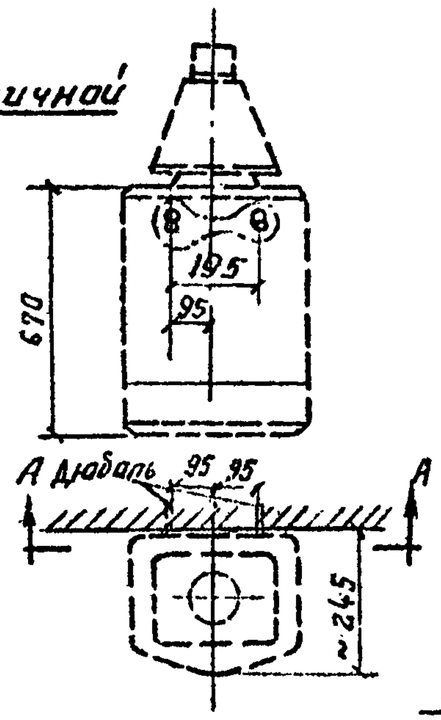

Крепление к полусгораемой стене.

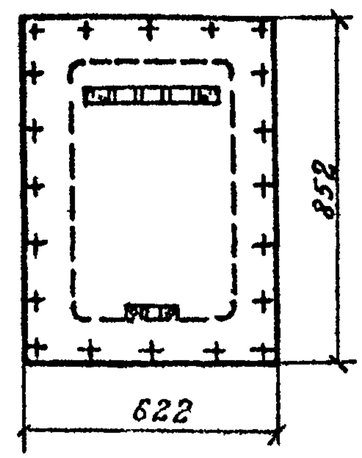

Опорная скоба

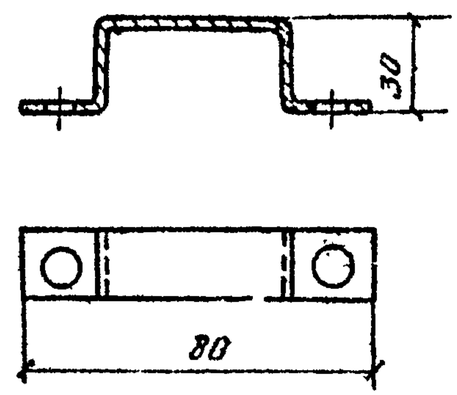

Скоба крепления

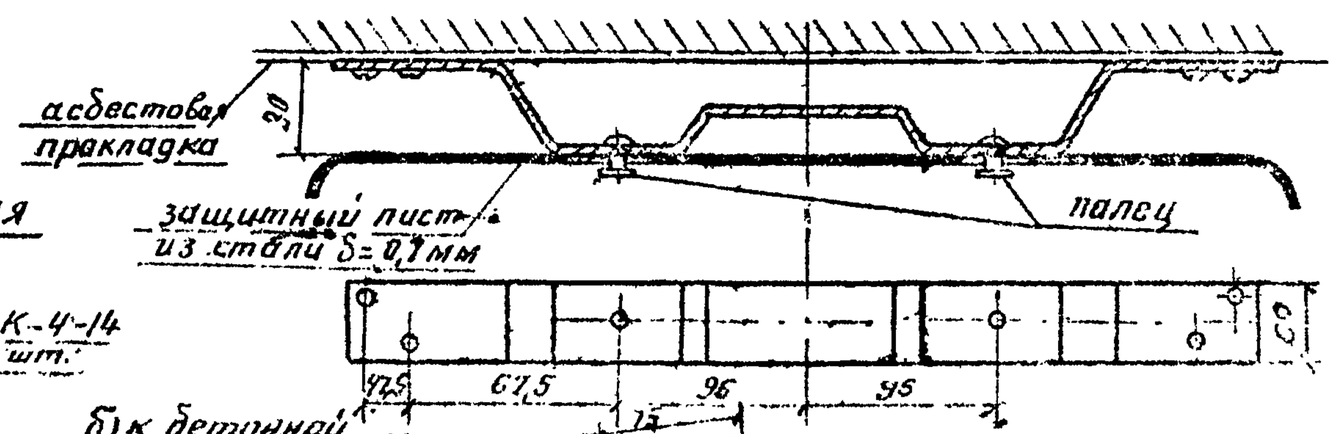

Деталь крепления

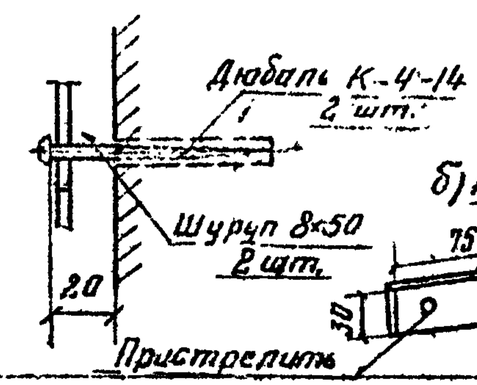

б) к бетонной

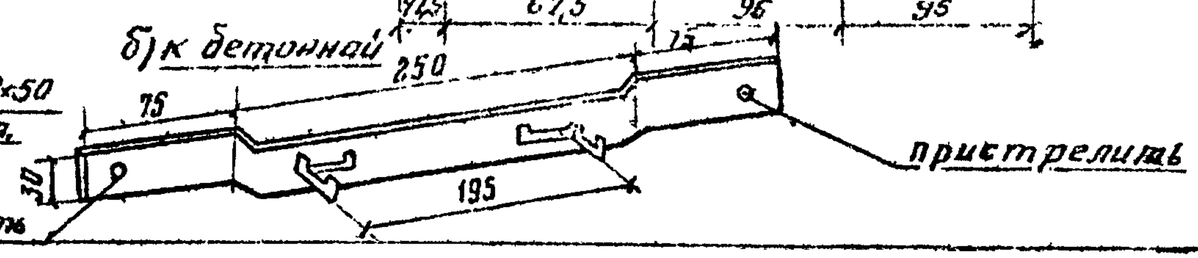

1968	Установка газовых пластинчатых водонагревателей	ТТК 7.04.05.02	
	Способы крепления водонагревателей на несгораемой и полусгораемой стенах	Альбом III	Лист 4

07.29 02

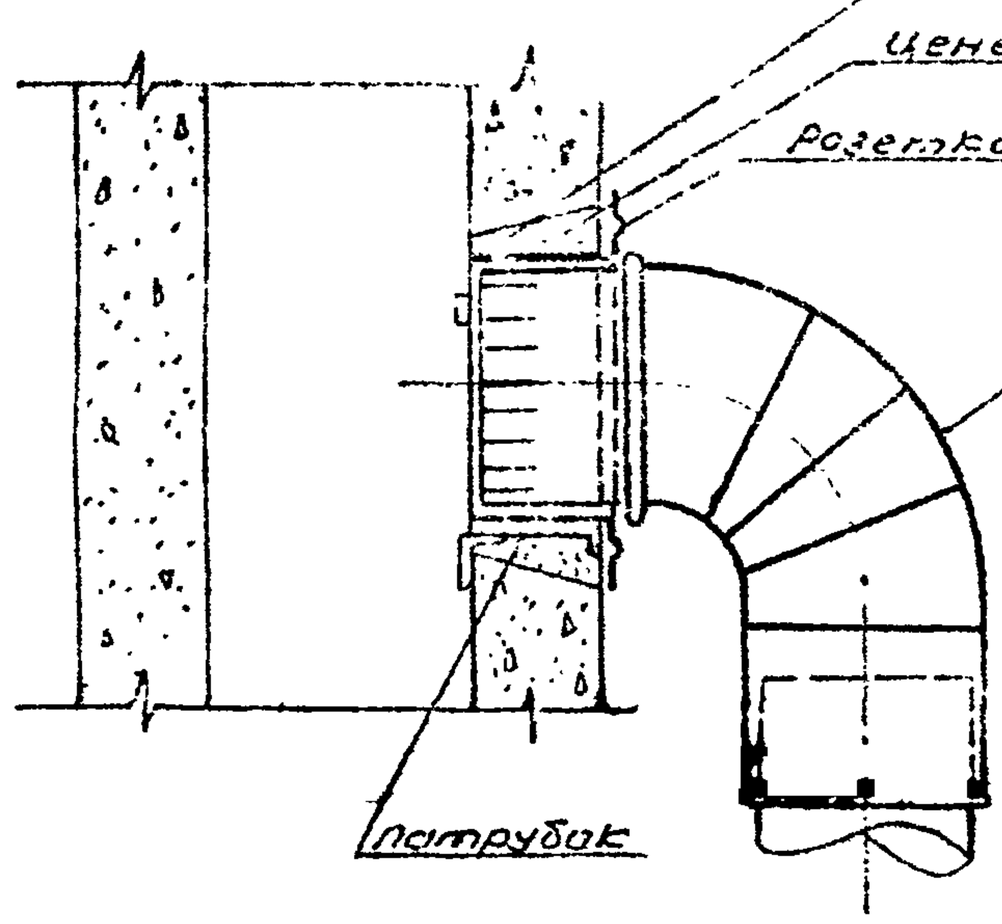

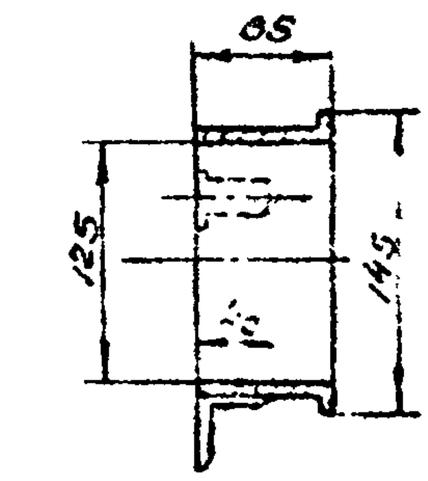

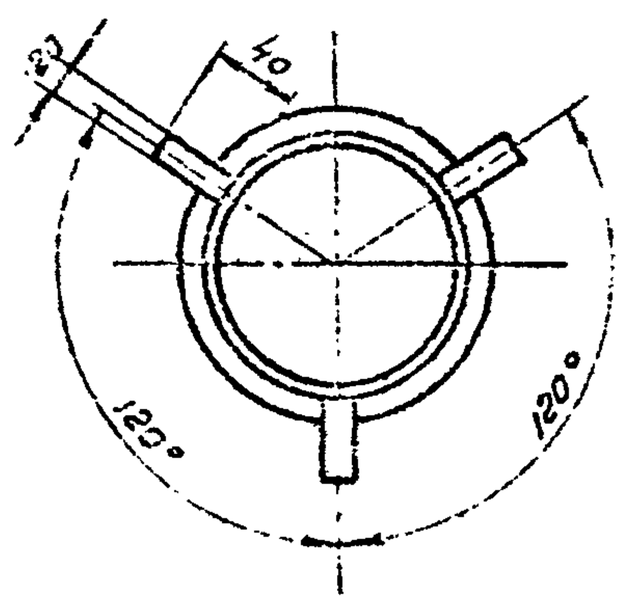

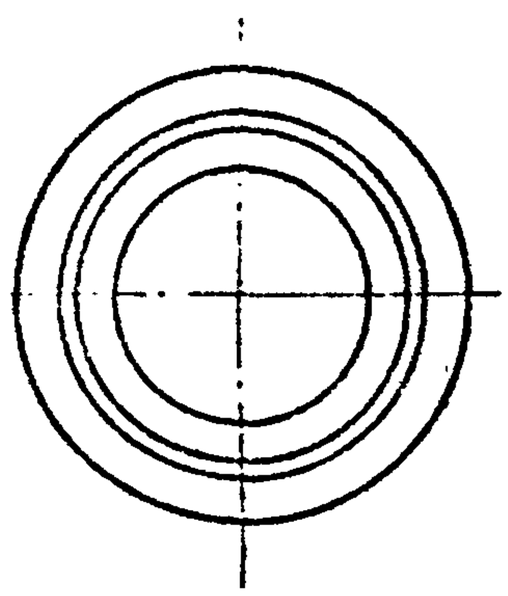

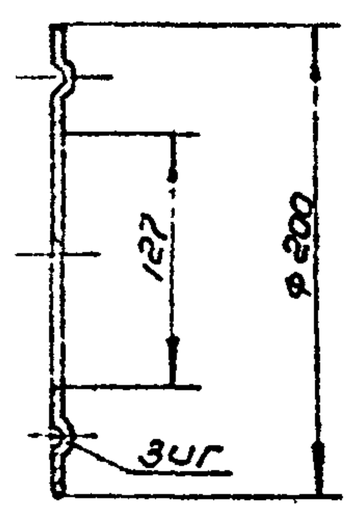

Гл. инженер проекта Т. Кошкова
Гл. специалист А. Ермакова
Ст. техник Н. Ежова

Установка газовых проточных водонагревателей.		Т.П.К. 7.04.05.02	
1968	Присоединение газоотводящей трубы к дымоходу.	Альбом III	Лист 5

Проектный институт Проектпромвентиляция	Зам. гл. инж. Нач. отдела Гл. специалист	Г. Рабкин С. Доморацкий А. Грингауз	Гл. инж. проекта Рук. группы Ст. техник		Б. Вайс Л. Соломатин Т. Юшкова

Установка водонагревателей	Установка газовых проточных водонагревателей. Схема электрическая. Установка. Схема трубопроводов. Общие виды	20-50-02 ТТХ	8

1258

Т.П. 29.01

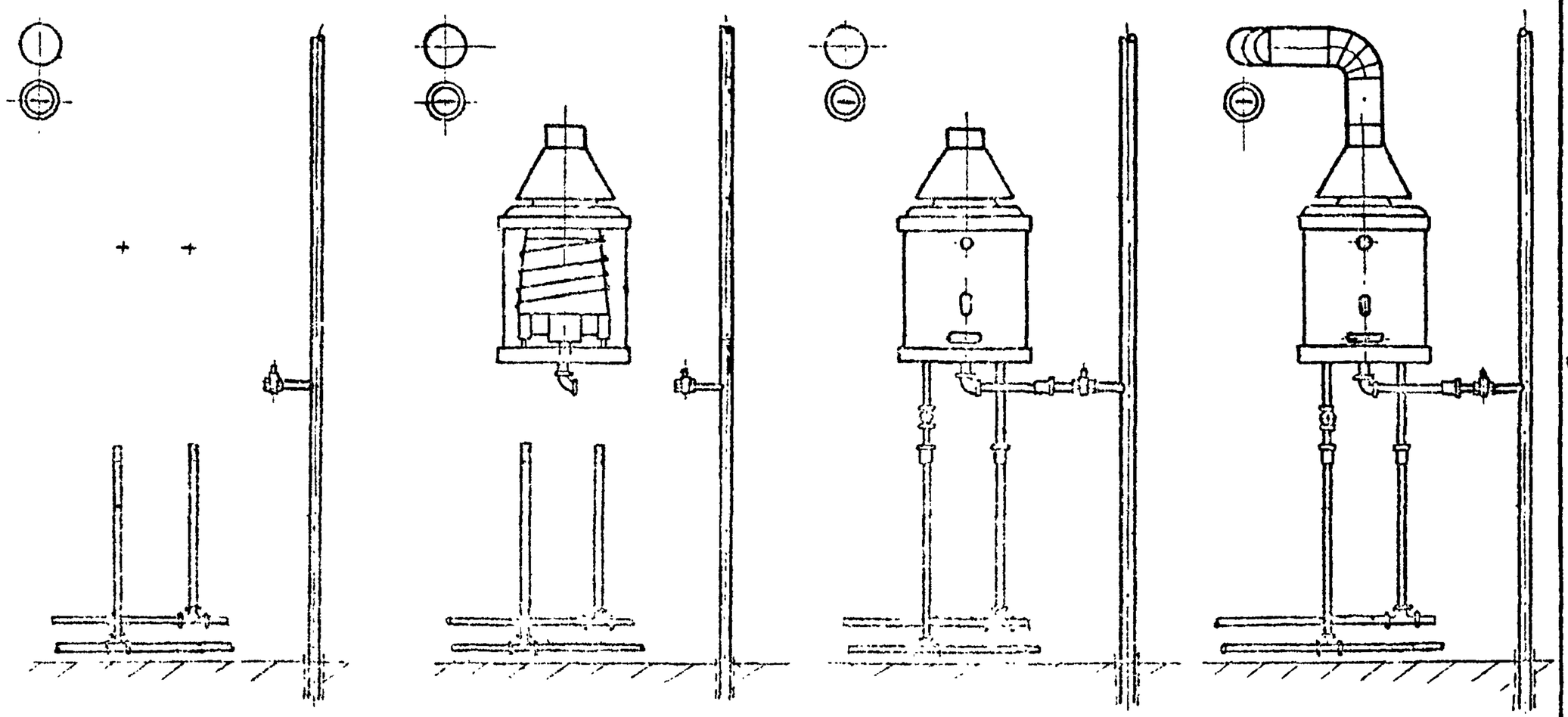

Разметка мест креплений, сверление отверстий и установка дюбелей.

Снятие кожуха (при водонагревателе КГИ-56). Установка водонагревателя на место, крепление его шурупами.

Присоединение газопровода и водопровода к водонагревателю. Установка кожуха (при водонагревателе КГИ-56).

Установка газоотводящей трубы.

Проектный институт Проектпромвентиляция	Зам. гл. инж.		Г. Рабкин	Гл. инж. проекта	Б. Вайс
	Нач. отдела		С. Доморацкий	Рук. группы	Л. Соломатин
	Гл. специал.		А. Грингауз	Техник	Л. Студенова

1968

Установка газовых проточных водонагревателей

График производства работ

Альбом III

ТТМ 7.04

NN п/п	Операции	Время в чел./час.		
		1	2	3
1	Установка водонагревателя на кирпичной или шлакобетонной стене (необлицованной) со сверлением отверстий, установка газоотводящей трубы ℓ - до 2х м с 2мя отводами		2,8	

07.23.02

Отпечатано
в Новосибирском филиале ЦИТП
630064 г. Новосибирск, пр. Карла Маркса 1

Выдано в печать: „09" февраля 1977 г.
Заказ 2972 Тираж 700