ГОСУДАРСТВЕННЫЙ КОМИТЕТ СОВЕТА МИНИСТРОВ СССР ПО ДЕЛАМ СТРОИТЕЛЬСТВА

(ГОССТРОЙ СССР)

ТИПОВЫЕ ТЕХНОЛОГИЧЕСКИЕ КАРТЫ

РАЗДЕЛ 07

АЛЬБОМ 07.26

МОНТАЖ СИСТЕМ ВОДОПРОВОДА И КАНАЛИЗАЦИИ

Цена 1р.80к.

07.26

ТТК 7.03.01; 7.03.02 и 7,06.01

ТИПОВЫЕ ТЕХНОЛОГИЧЕСКИЕ КАРТЫ НА МОНТАЖ ВНУТРЕННИХ САНИТАРНО-ТЕХНИЧЕСКИХ СИСТЕМ

СОДЕРЖАНИЕ ТТК

Альбом I. Монтаж систем водопровода и канализации

Альбом II. Монтаж систем центрального отопления и горячего водоснабжения, а также инструменты, приспособления, средства малой механизации и вспомогательные работы

Альбом III. Монтаж воздушного отопления, газопровода и отопительных котельных.

Альбом I

РАЗРАБОТАНЫ

ПИ "Проектпромвентиляция"

УТВЕРЖДЕНЫ

и введены в действие Главпромвентиляцией Минмонтажспецстроя СССР приказ № 126 от 12 ноября 1968 г.

Центральный институт типовых проектов

07.26.08

УСТАНОВКА РАКОВИН И МОЕК

I. Область применения

Карта применяется при установке раковин и моек.

II. Технико-экономические показатели монтажного процесса

	Чугунная эмалированная раковина с отъемной спиной	Чугунная эмалированная мойка на подстолье
I. Трудоемкость установки	I.05 чел/час	2.75 чел/час
2. Выработка на I-го рабочего в смену:		
а/ в физических величинах (штуках)	6.7	2.5
б) в денежном выражении (в рублях)	6I.I0	42.68

III. Организация и технология монтажного процесса

I. Раковины и мойки в обрешетке поднимаются на этажи при помощи вертикального строительного подъемника и через оконные проемы подаются в зону их установки.

2. Установку раковин и моек производят после окончания монтажа трубопроводов водопровода и канализации, перед последней окраской помещения.

3. Монтажные положения установки раковины и мойки указаны на листах I и 3.

4. Последовательность установки раковин и моек приведена на листах 2 и 4.

Проектный институт Проектстройвентиляция

Зам. гл. инженера Нач. отдела Гл. специалист

Гл. инж. проекта Ст. инженер Ст. техник

Гл. инж. Ростовский Грингауз

Гл. инж. проекта Самотин Юшкова

Гл. инж. Вайс

1968	Установка раковин и моек	ТТК 7.02.02.06	
	Пояснительная записка	Альбом I	Лист

07.26.08

5. Подготовка рабочего места для установки раковин и моек предусматривает:

а) освобождение места установки от посторонних предметов;

б) обеспечение рабочего места освещением и возможностью подключения электроинструмента.

6. График производства работ см. лист 5

IУ. Организация работ и методы труда рабочих

I. Установку раковин и моек выполняет слесарь-сантехник 4-го разряда.

2. Последовательность рабочих операций при установке:

Раковины -

а) разметка по шаблону отверстий для установки средств креплений;

б) сверление отверстий электродрелью и установка в них хлорвиниловых втулок под шурупы;

в) установка на место корпуса раковины на шурупах с присоединением выпуска к сифону;

г) заделка выпуска раковины в раструбе сифона;

д) монтаж подводки водопровода;

е) установка спинки раковины на шурупах;

ж) установка водоразборного крана.

Мойки -

а) установка подстолья;

б) установка мойки на подстолье;

в) присоединение водопровода к мойке;

г) присоединение мойки к канализации.

07.26.08

3. Методы труда.

а) при установке раковины.

С помощью шаблона размечают места установки креплений для установки раковины. Электродрелью сверлят отверстия и закладывают в них хлорвиниловые втулки. Устанавливают выпуск раковины в раструбе сифона и крепят тело раковины на стене шурупами. Заделывают раструбное соединение. Устанавливают спинку раковины. Затем устанавливают водоразборной кран.

б) при установке мойки.

Устанавливают мойку на деревянное подстолье. Затем к мойке присоединяют подводку водопровода, устанавливают сифон и подсоединяют к канализации.

У. Материально-технические ресурсы

		Мойка	Раковина
I.	Мойка чуг.эмалированная	I шт.	-
2.	Раковина -"- с отъемной спинкой	-	I шт.
3.	Смеситель	I "	-
4.	Водоразборный кран	-	I "
5.	Полиэтиленовый бутылочный сифон	I "	-
6.	Чугунный 2-х оборотный сифон	-	I "
7.	Шурупы 8 х 60	-	6 "
8.	" 5 х 30	4 "	-
9.	Смоляная прядь	0.07	0.03 км
I0.	Суриковая замазка	0.07	0.03 "
II.	Хлорвиниловые втулки	-	6 шт.

Проектный институт Проектсантехмонтажпромстройпроект

Зам. гл. инженера проекта Новгородцев

Гл. специалист Ромгазуз

С. Ф. Ромгаузуз

Гл. инж. проекта Инженер Ст. техник

Гл. инженер отдела

Установка раковин и моек

ТТК 7.03.02.06

1968 Пояснительная записка

Альбом I Лист

07.26.08

УI. Набор инструмента

I.	Бородок слесарный I20 мм	ГОСТ 72I4-54	- I шт.
2.	Зубило слесарное 400 мм	ГОСТ 72II-54	- I "
3.	Дрель электрическая до I5 мм с кабелем и устройством для понижения тока С-480		- I "
4.	Сверла ø 5-9 мм		- I0 "
5.	Ключ трубный рычажный № I	ОСТ НКТМ-39	- I "
6.	-"- № 2	-"-	- I "
7.	" арматурный (с мягким зажимом)	-"-	- I "
8.	" разводной до I9 мм	ГОСТ 7275-62	- I "
9.	Конопатки 290 мм	ПКК Сантехпроект (Проектпромвентиляция)	- I "
I0.	Чеканка I30 мм	-"-	- I "
II.	Молоток слесарный 800 гр	ГОСТ 23I0-54	- I "
I2.	Отвертка В-200хI	ГОСТ 5423-54	- 4 "
I3.	Плоскогубцы комбинированные 200 мм	ГОСТ 5547-52	- I "
I4.	Уровень металлический 300 мм	ГОСТ 94I6-60	- I "
I5.	Метр стальной складной	ГОСТ 7253-54	- I "
I6.	Отвес 0-200	ГОСТ 7948-63	- I "
I7.	Ящик инструментальный переносный	ГОСТ 7948-63	- I "

УП. Техника безопасности

I. При работе электрифицированным и слесарным инструментом должны соблюдаться требования 3-4 разделов СНиП Ш-А.II-62 "Техника безопасности в строительстве".

07.26.08

2. К работе с электрифицированным инструментом допускаются лица, прошедшие производственное обучение и имеющие соответствующие удостоверения на право работы им.

Гл. инженер	Нач. отдела	Гл. специалист	С. Работин	Гл. инж. проекта	Ст. техник
	С. Доморощий	А. Грингауз	Нагеемо		

Проектный институт Проектстройвентиляция

1968	Установка раковин и моек	Альбом I	Лист

ТТС 7.03.02.06

Пояснительная записка

07.26.08

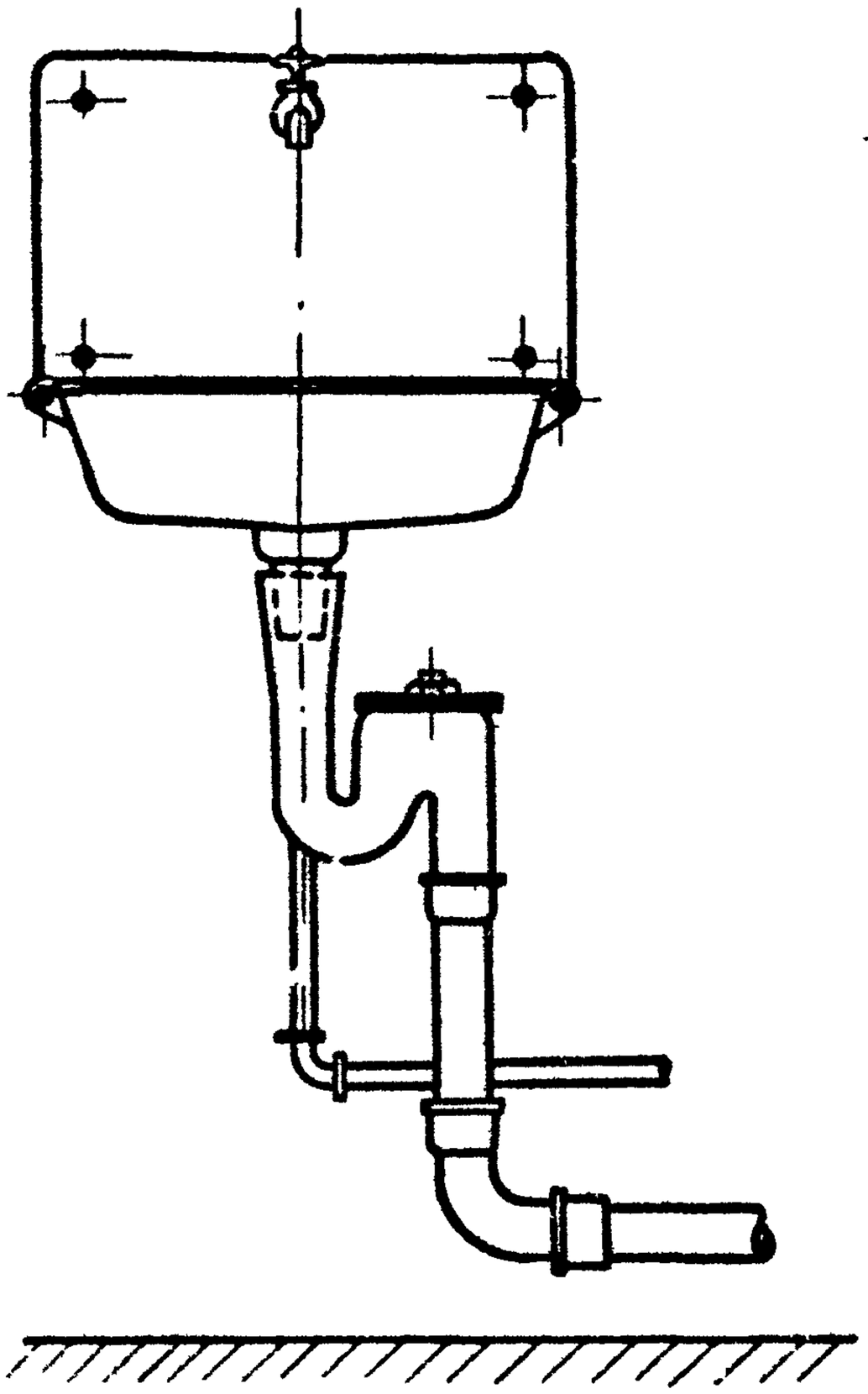

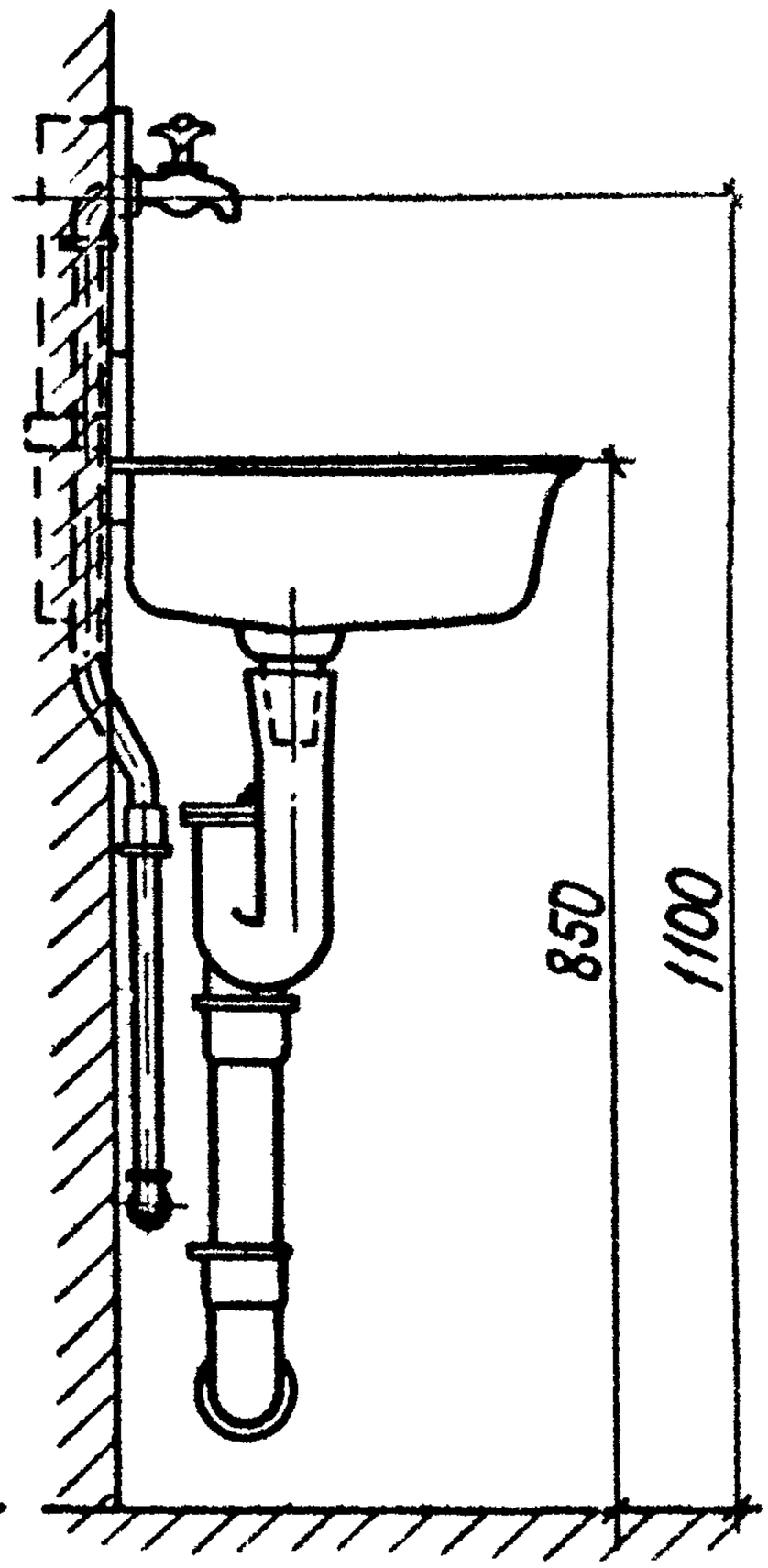

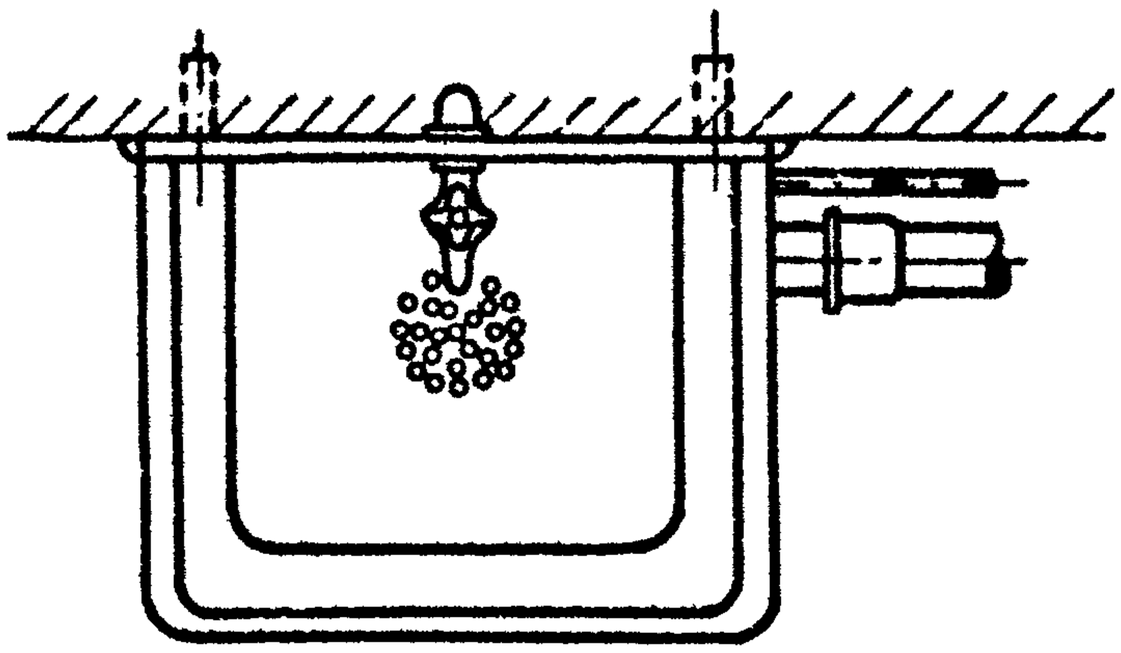

Установка раковин и моек		ТТК 7.03.02.06	
1968	Монтажное положение чугунной раковины с отъемной спинкой	Альбом I	Лист 1

Проектный институт Проектвентиляция	Зам. гл. инж.		Б. Рабкин	Гл. инж. проекта		Б. Вайс
	Нач. отдела		С. Доморацкий	Ст. инженер		В. Залкин
	Гл. специалист		А. Грингауз	Ст. техник		Т. Юшкова

Установка раковин и моек.

Последовательность установки раковины.

1968

ТТХ 7.03.02.06 Альбом I Лист 2

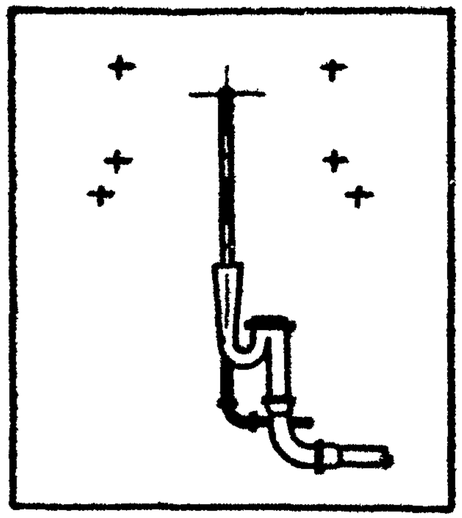

Разметка отверстий по шаблону.

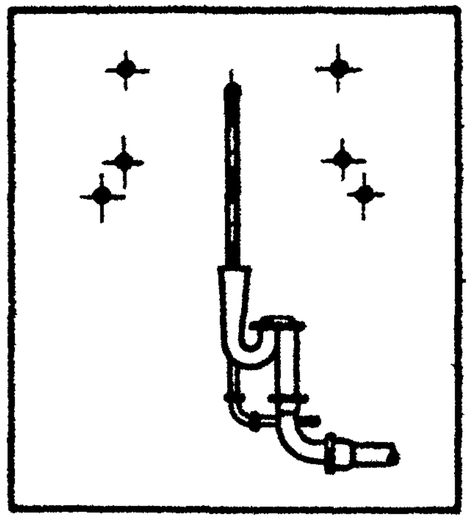

Сверление отверстий и установка хлорвиниловых втулок.

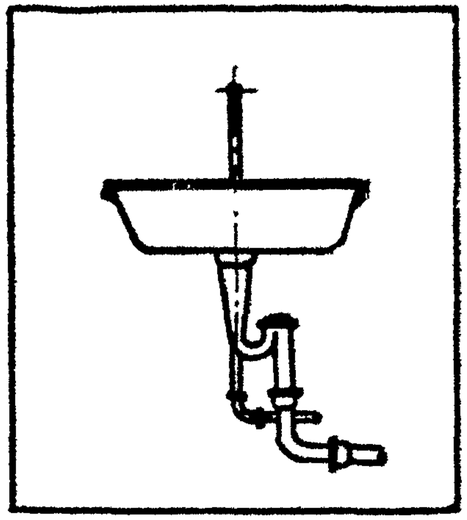

Установка раковины и присоединение ее к сифону.

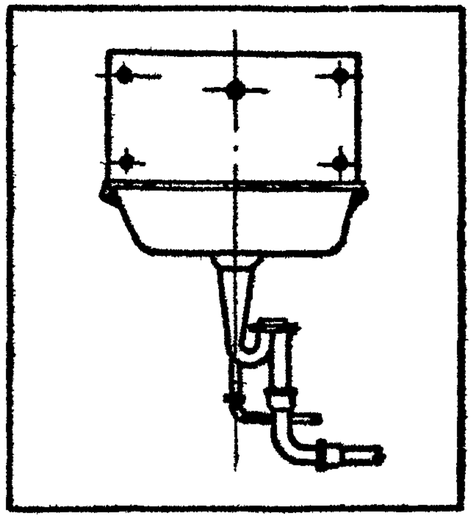

Установка спинки.

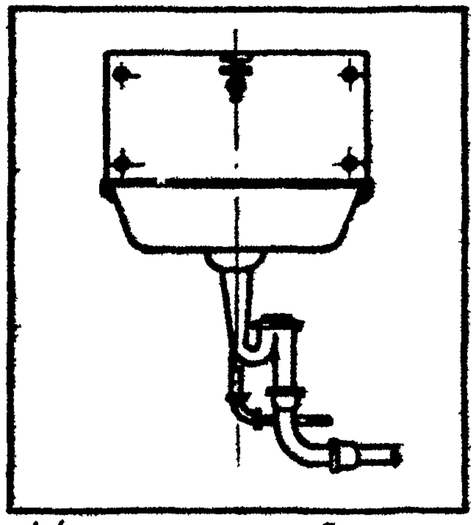

Установка водоразборного крана.

07.26.08

07.26.08

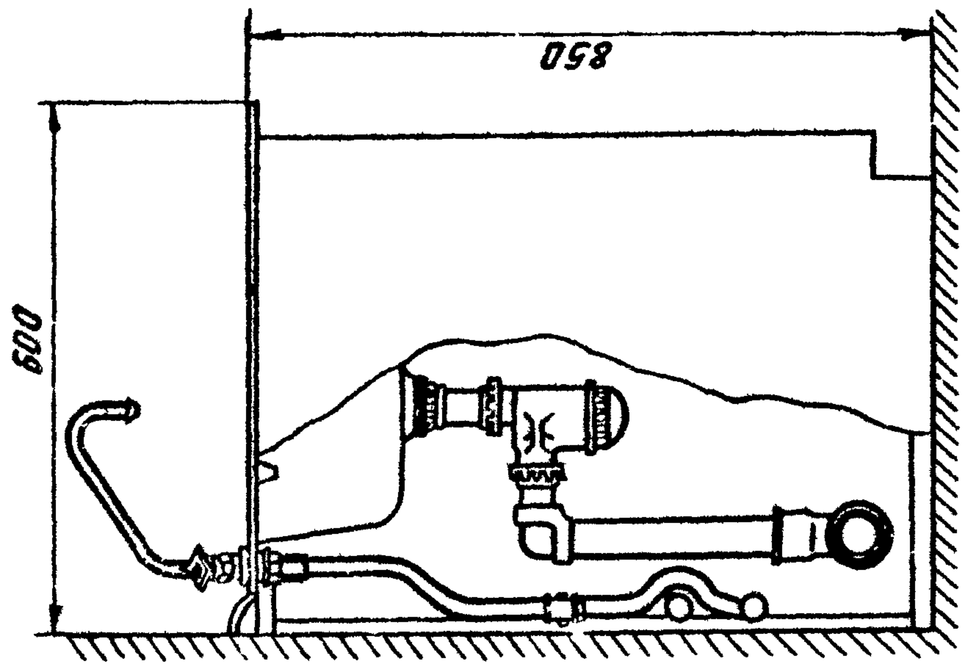

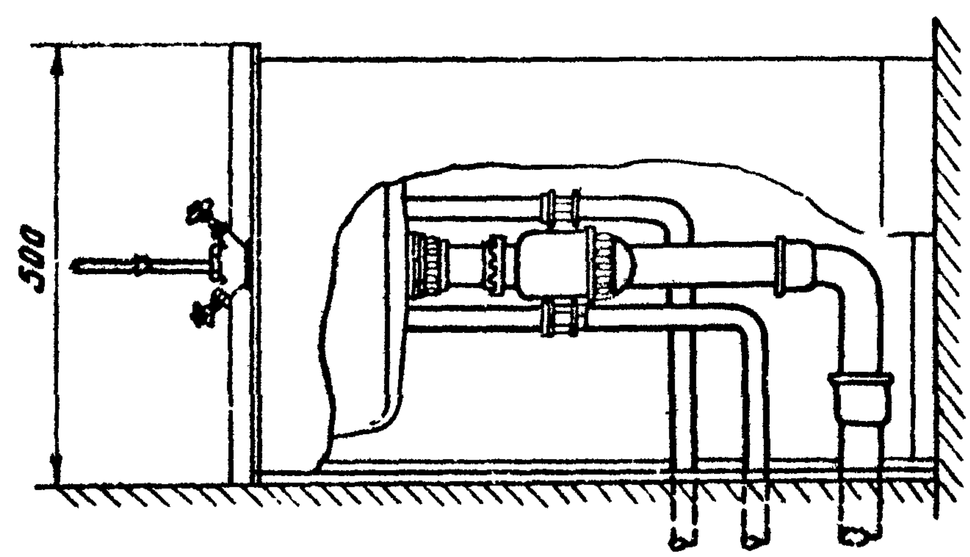

Установка раковин и моек.		ТТК 7.03.02.06	
1968	Монтажное положение мойки на деревянной подстолье	Альбом I	Лист 3

07.26.08

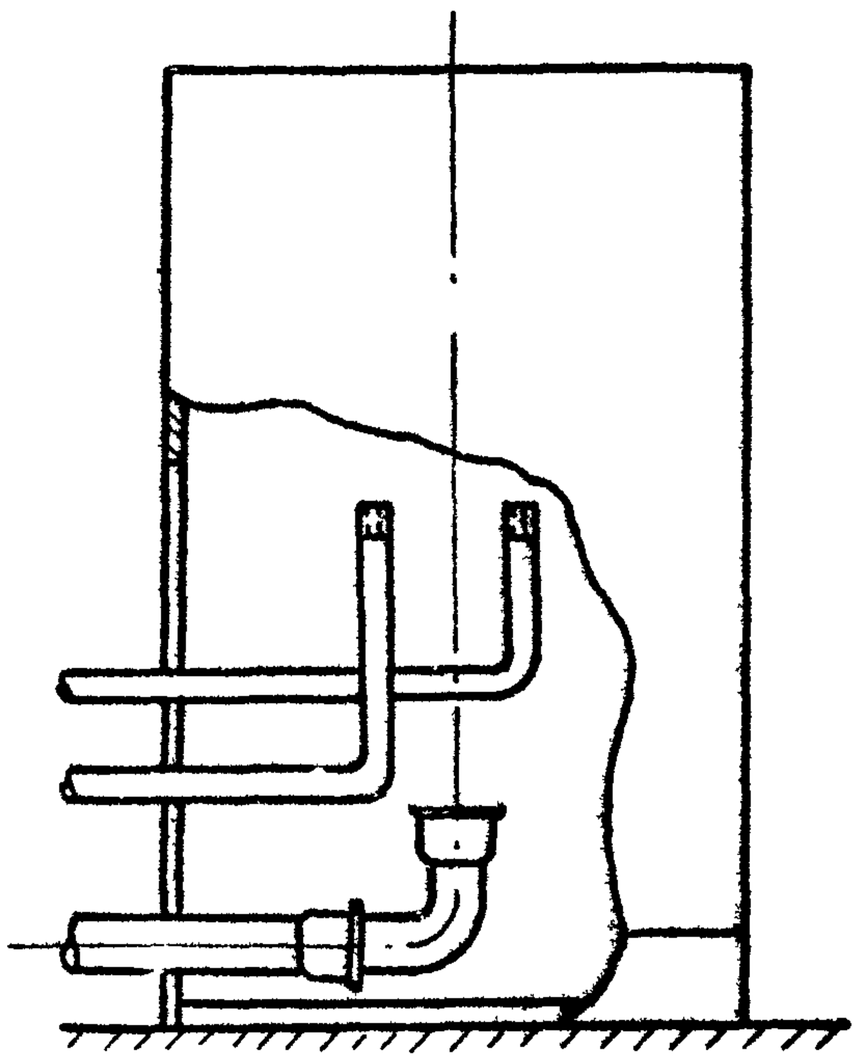

Установка подстолья

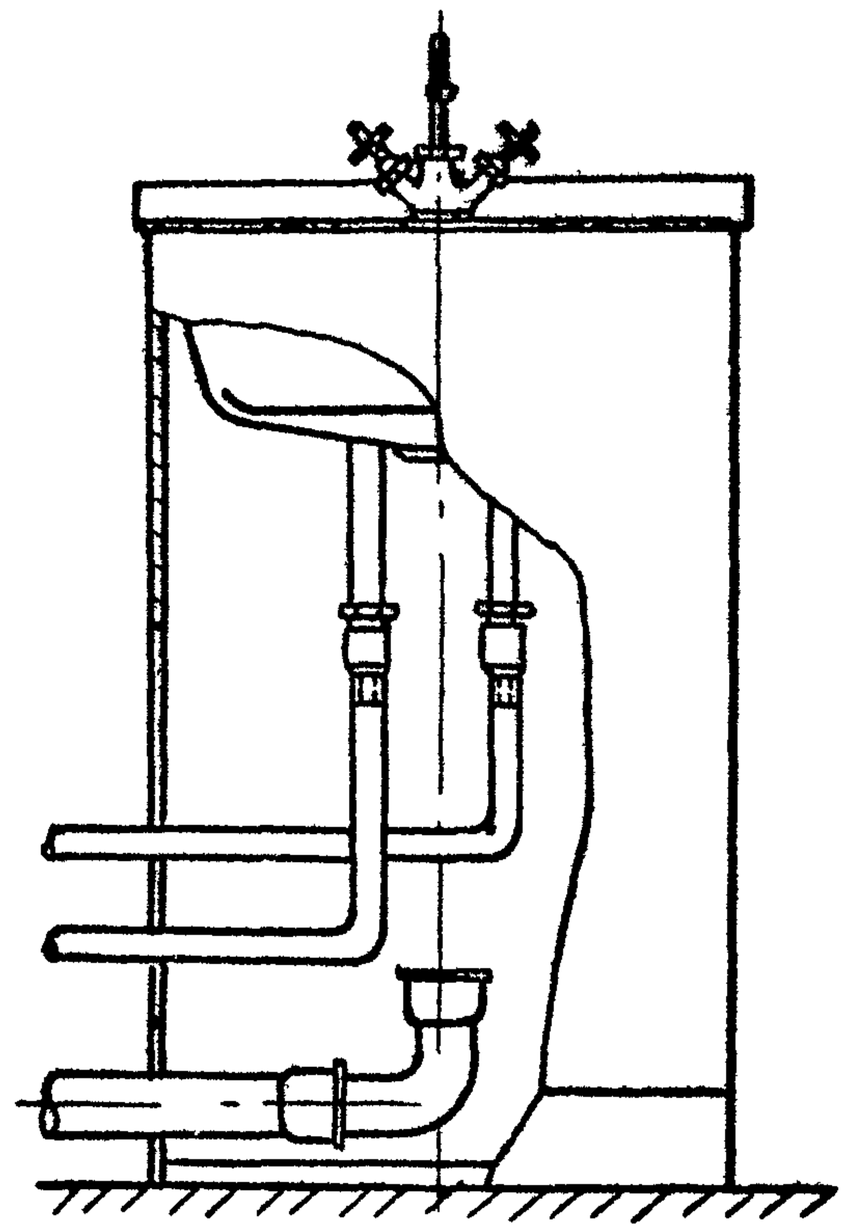

Установка мойки

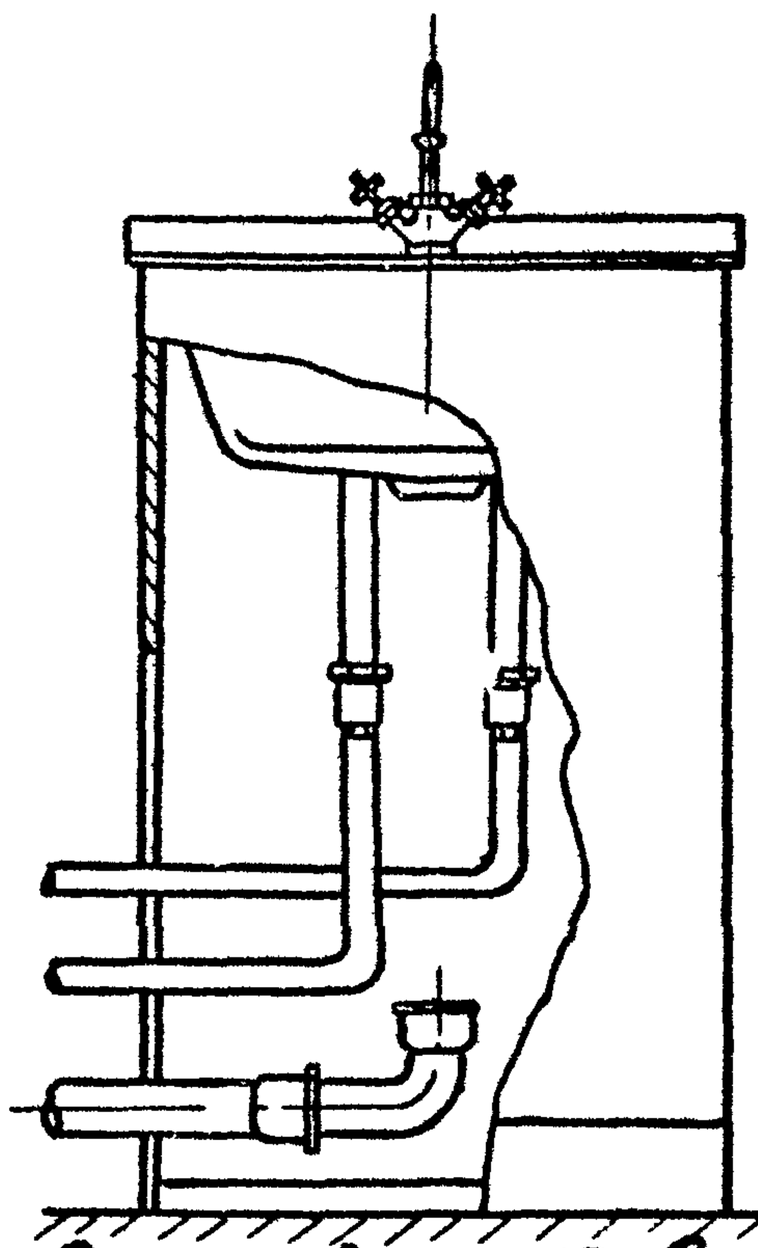

Присоединение водопровода к мойке

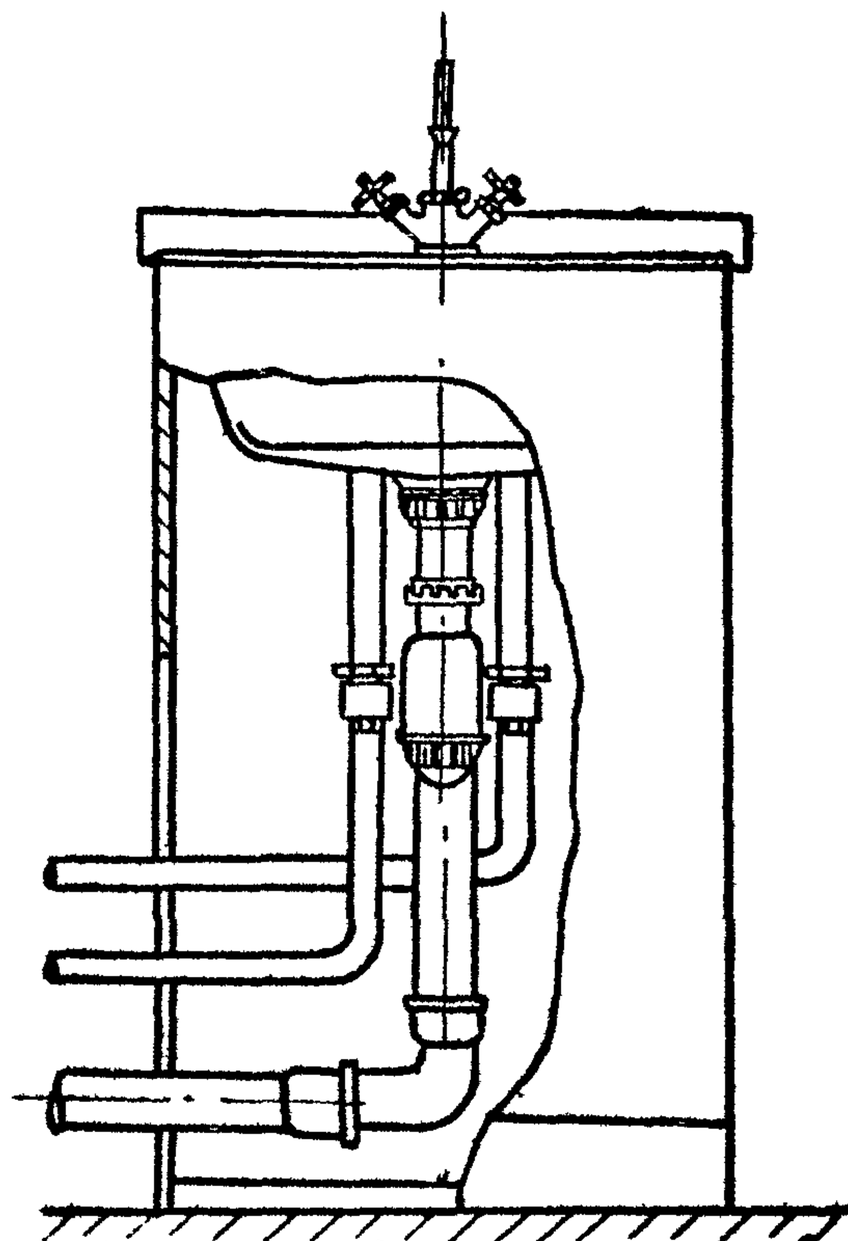

Присоединение мойки к канализации

Проектный институт	Проектпроотвентиляция	Зам. гл. инж.	Нач. отдела	Гл. специалист	Гл. инж. проекта	Ст. инженер	Ст. техник	Гл.	Зайцев
									Зайцев
									Юшкова
		Гл.	Доморацкий	Грингауз	Гл.	Ст.	Ст.		

Установка раковин и моек		ТТК 7.03.02.06	
1968	Последовательность установки мойки	Альбом I	Лист 4

Мойка.

NN п/п	Операции	Время в чел./час.			
		1	2	3	4
1	Установка мойки чугунной эмалированной на подстолье с присоединением к трубопроводам и установкой арматуры		2,75		

Раковина.

NN п/п	Операции	Время в чел./час.			
		1	2	3	4
1	Установка раковины чугунной эмалированной с отъемной спинкой с присоединением к трубопроводам и установкой арматуры	1,05			

Отпечатано
в Новосибирском филиале ЦНТП
630064 г. Новосибирск, пр Карла Маркса 1
Выдано в печать "17" окт 1977 г.
Заказ 2623 Тираж 1000