ТИПОВОЙ ПРОЕКТ
704-2-59.91

СКЛАД ГОРЮЧЕ - СМАЗОЧНЫХ МАТЕРИАЛОВ НА 30 м³ ОТКРЫТОГО ХРАНЕНИЯ

Альбом 2

Помещение заправщика

ПЗ	Пояснительная записка	стр. 3
АС	Архитектурно-строительные решения	стр. 4÷10
ЭМ	Силовое электрооборудование	стр. 11÷14
СС	Связь и сигнализация	стр. 15÷16
СО	Спецификации оборудования	стр. 17÷25
ВМ	Ведомости потребности в материалах	стр. 26÷28

25118-02

ЦЕНА
Отпускная цена
на момент реализации
указана в счет-накладной

ТИПОВОЙ ПРОЕКТ
704-2-59.91

СКЛАД ГОРЮЧЕ-СМАЗОЧНЫХ МАТЕРИАЛОВ НА 30 м³ ОТКРЫТОГО ХРАНЕНИЯ

АЛЬБОМ 2

ПЕРЕЧЕНЬ АЛЬБОМОВ

Альбом 1 СКЛАД РЕЗЕРВУАРНОГО ХРАНЕНИЯ
- ПЗ ПОЯСНИТЕЛЬНАЯ ЗАПИСКА
- ТХ ТЕХНОЛОГИЯ ПРОИЗВОДСТВА
- АС АРХИТЕКТУРНО-СТРОИТЕЛЬНЫЕ РЕШЕНИЯ
- ВК ВОДОПРОВОД И КАНАЛИЗАЦИЯ
- ЭС ЭЛЕКТРОСНАБЖЕНИЕ
- СО СПЕЦИФИКАЦИИ ОБОРУДОВАНИЯ
- ВМ ВЕДОМОСТИ ПОТРЕБНОСТИ В МАТЕРИАЛАХ

Альбом 2 ПОМЕЩЕНИЕ ЗАПРАВЩИКА
- ПЗ ПОЯСНИТЕЛЬНАЯ ЗАПИСКА
- АС АРХИТЕКТУРНО-СТРОИТЕЛЬНЫЕ РЕШЕНИЯ
- ЭМ СИЛОВОЕ ЭЛЕКТРООБОРУДОВАНИЕ
- СС СВЯЗЬ И СИГНАЛИЗАЦИЯ
- СО СПЕЦИФИКАЦИИ ОБОРУДОВАНИЯ
- ВМ ВЕДОМОСТИ ПОТРЕБНОСТИ В МАТЕРИАЛАХ

Альбом 3 СМЕТЫ

Примененные типовые материалы т.п. 704-1-159.83„ Резервуар стальной горизонтальный цилиндрический для хранения нефтепродуктов емк. 5м³" Альбом I÷VII. Поставщик - Казтиппроект.

РАЗРАБОТАН ИНСТИТУТОМ "СОЮЗГИПРОЛЕСХОЗ"

ГЛАВНЫЙ ИНЖЕНЕР ИНСТИТУТА В.М. НАГАЕВ

ГЛАВНЫЙ ИНЖЕНЕР ПРОЕКТА А.В. МАРИЧЕВА

УТВЕРЖДЕН И ВВЕДЕН В ДЕЙСТВИЕ ИНСТИТУТОМ "СОЮЗГИПРОЛЕСХОЗ"
ПРИКАЗ ОТ 5 декабря 1991 г. № 89

Альбом 2

Содержание альбома № 2

№ листов	Наименование и обозначение документов. Наименование листа	Стр.
	Титульный лист	
	Содержание альбома	
	Пояснительная записка	3
	Архитектурно-строительные решения АС	
1	Общие данные (начало)	4
2	Общие данные (окончание)	5
3	План, разрезы 1-1 и 2-2. Детали	6
4	Фасады. Планы кровли и полов	7
5	Ведомости перемычек, проемов дверей. Спецификации	8
6	Схемы расположения фундаментов	9
7	Схема расположения плит покрытия	10
	Силовое электрооборудование ЭМ	

№ листов	Наименование и обозначение документов Наименование листа	Стр.
1	Общие данные	11
2	План расположения электрооборудования и	12
	прокладки электрических сетей	
3	Схема электрическая принципиальная питаю-	13
	щей и распределительной сетей	
4	Сборка пусковой и защитной аппаратуры	14
	Связь и сигнализация СС	
1	Общие данные	15
2	Пожарная и охранная сигнализация	16
	Спецификации оборудования СО	17-25
	Ведомости потребности в материалах ВМ	26-28

Типовой проект 704-2-59.91

25118-02 3

Копировал Фиедуев

Формат А3

Альбом 2

1. Основание для разработки.

Помещение заправщика разработано в составе типового проекта склада горюче-смазочных материалов на 30м³, разработанного в соответствии с тематическим планом Госстроя СССР на 1991год раздел ТФЗ и заданием Госкомлеса СССР от 15 января 1991 года взамен типового проектного решения № 704-2-025.86.

2. Назначение и область применения.

Помещение заправщика предназначается для установки в нем шкафов с пусковой аппаратурой для управления прием-раздаточными агрегатами, пускателей для топливо-заправочных колонок, а также электроаппаратуры для управления наружным электроосвещением.

Область применения I-IV строительно-климатических зон.

3. Исходные расчетные данные.

Рельеф-спокойный, грунтовые воды отсутствуют; грунты непучинистые, непросадочные с нормативными характеристиками согласно СН-227-82 п. 2,3.

сейсмичность - не свыше 6 баллов, территория без подработки горными выработками, скоростной напор ветра для I географического района, вес снегового покрова для III района по СНиП 2.01.07-85.

Сметная стоимость строительства определяется для I территориального района, подрайон I-а в соответствии с СН 227-82.

Сметная документация составлена в нормах и ценах 1984г. с переводом в цены 1991г. согласно индексам.

4. Архитектурно-строительные решения.

Здание - однопролетное, одноэтажное, неотапливаемое, квадратной формы с размерами в осях 2,0×2,0 м и высотой до низа покрытия - 2,37 м.

Характеристика здания:

Степень огнестойкости - II.

Конструктивная часть:

- стены - кирпичные;
- фундаменты - ленточные, бутобетонные;
- кровля - рулонная, совмещенная;
- пол - асфальтобетонный.

ГИП	Маричева		
Нач.отд.	Рогачев		
Н.контр.	Маричева		
Гл.спец.	Глебова		
Зав.гр.	Синадский		
Зав.гр.	Разуваева		

привязан

Инв. №

ТП 704-2-59.91 ПЗ

Склад горюче-смазочных материалов на 30м³ открытого хранения

Помещение заправщика	Стадия	Лист	Листов
	Р		1
Пояснительная записка	СОЮЗГИПРОЛЕСХОЗ		

25118-02 4

Копировал Фиедуя

Формат А3

Альбом 2

Ведомость рабочих чертежей основного комплекта

Лист	Наименование	Примечание
1	Общие данные (начало)	
2	Общие данные (окончание)	
3	План, разрезы 1-1 и 2-2	
4	Фасады	
5	План кровли, план полов. Ведомости перемычек, проемов дверей	
6	Схема расположения фундаментов	
7	Схема расположения плит покрытия	

Ведомость основных комплектов рабочих чертежей

Обозначение	Наименование	Примечание
АС	Архитектурно-строительные решения	
ЭМ	Силовое электрооборудование	
СС	Связь и сигнализация	

Ведомость спецификаций

Лист	Наименование	Примечание
5	Спецификация элементов заполнения проемов. Спецификация перемычек	
6	Спецификация к схеме расположения фундаментов	
7	Спецификация к схеме расположения плит покрытия.	

Ведомость ссылочных и прилагаемых документов

Обозначение	Наименование	Примечание
Ссылочные документы		
ГОСТ 11214-86	Окна и балконные двери деревянные с двойным остеклением для жилых и общественных зданий.	
ГОСТ 14624-84	Двери деревянные для производственных зданий	
Серия 1.038.1-1 вып. 1	Перемычки железобетонные для зданий с кирпичными стенами	
Серия 2.430-20 вып. 4	Типовые архитектурно-строительные детали промышленных зданий с кирпичными стенами	
1.141-1 вып. 60	Плиты перекрытий железобетонные, многопустотные	
Прилагаемые документы		
Альбом 2 АС.ВМ	Ведомости потребности в материалах	

Типовой проект разработан в соответствии с действующими нормами и правилами и предусматривает мероприятия, обеспечивающие взрывную, взрывопожарную и пожарную безопасность при эксплуатации здания.

Главный инженер проекта А.В.Маричева

Инв.№ подл. | Подп. и дата | Взам.инв.№

Инв.№				
ГИП	Маричева			
Нач.отд.	Рогачев			
Н.контр.	Евстигнеев		1991	
Зав.гр.	Синавский		1991	
Зав.гр.	Сафина			

Привязан

ТП 704-2-59.91 АС

Склад горюче-смазочных материалов на 30 м³ открытого хранения

Помещение заправщика

Стадия	Лист	Листов
Р	1	7

Общие данные (начало)

СОЮЗГИПРОЛЕСХОЗ

25118-02 5

Альбом 2

Ведомость отделки помещений

Наименование или номер помещения	Потолок		Стены или перегородки		Низ стен или перегородок /панель/			Примечание
	Площадь м²	Вид отделки	Площадь м²	Вид отделки	Площадь м²	Вид отделки	Высота	
Помещение заправщика	4,0	Затирка швов Известковая подделка	16,3	Расшивка швов Известковая подделка	—	—	—	—

Общие данные

1. Архитектурно-строительная часть проекта разработана на основании задания на проектирование.
2. Степень огнестойкости - II.
3. За условную отметку 0,000 принят уровень чистого пола первого этажа здания, что соответствует абсолютной отметке [ ]
4. Кладку наружных стен выполнять из обыкновенного глиняного кирпича марки „75" на растворе марки - 25.
5. Горизонтальная гидроизоляция кирпичных стен на отм. -0,030 и -0,200 из цементного раствора состава 1:2 толщиной - 30мм.
6. Планировочная отм. земли - 0,150.
7. Вокруг здания устраивается асфальтовая отмостка толщиной - 25мм, шириной - 750мм на щебеночном основании.

Наружная отделка

Кладку стен выполнять с подбором кирпича под расшивку швов с наружной стороны.
Цоколь штукатурится цементным раствором марки „50" с последующей покраской силикатной краской.
Дверные и оконные откосы штукатурятся известково-цементным раствором.
Все столярные изделия, металлические решетки окрашиваются масляной краской за два раза.

Ведомость объемов сборных бетонных и железобетонных конструкций

N	Наименование группы элементов конструкций	Код	Кол-во м³	Примечание
1	Плиты перекрытий	584200	1,02	
2	Перемычки	582800	0,195	

Технические характеристики

Наименование	Един. изм.	Количество
Строительный объем	м²	20,5
Площадь застройки	м²	7,6
Общая площадь	м²	4,0

Мероприятия по производству работ в зимнее время.

Зимние условия для возведения кирпичной кладки определяются среднесуточной температурой наружного воздуха -5°С. и ниже и минимальной суточной температурой 0°С и ниже.
Кладку из кирпича в зимних условиях допускается возводить двумя способами: на растворах с противоморозными химическими добавками, замораживанием растворов и прогревом кладки. При способе кладки на растворах с противоморозными химическими добавками следует применять растворы марки не ниже М 50 с добавками. При способе замораживания растворов кладка должна выполняться на растворе марки не ниже „М25" без химических добавок.
В зимнее время при отрицательной температуре стяжку под кровлю следует делать из литого песчаного асфальтобетона.

Подп. и дата | Взам. инв. №

Инв. № подл.

ГИП	Маричева		
Нач.отд.	Рогачев		
Н.контр.	Евстигнеев		1991
Зав.гр.	Синадский		1991

Привязан

Инв. №

ТП 704-2-59.91 АС

Склад горюче-смазочных материалов на 30м³ открытого хранения

Помещение заправщика	Стадия	Лист	Листов
	Р	2	

Общие данные (окончание)

СОЮЗГИПРОЛЕСХОЗ

25118-02 6

Копировал Фиалка

Формат А3

Альбом 2

Разрез 1-1

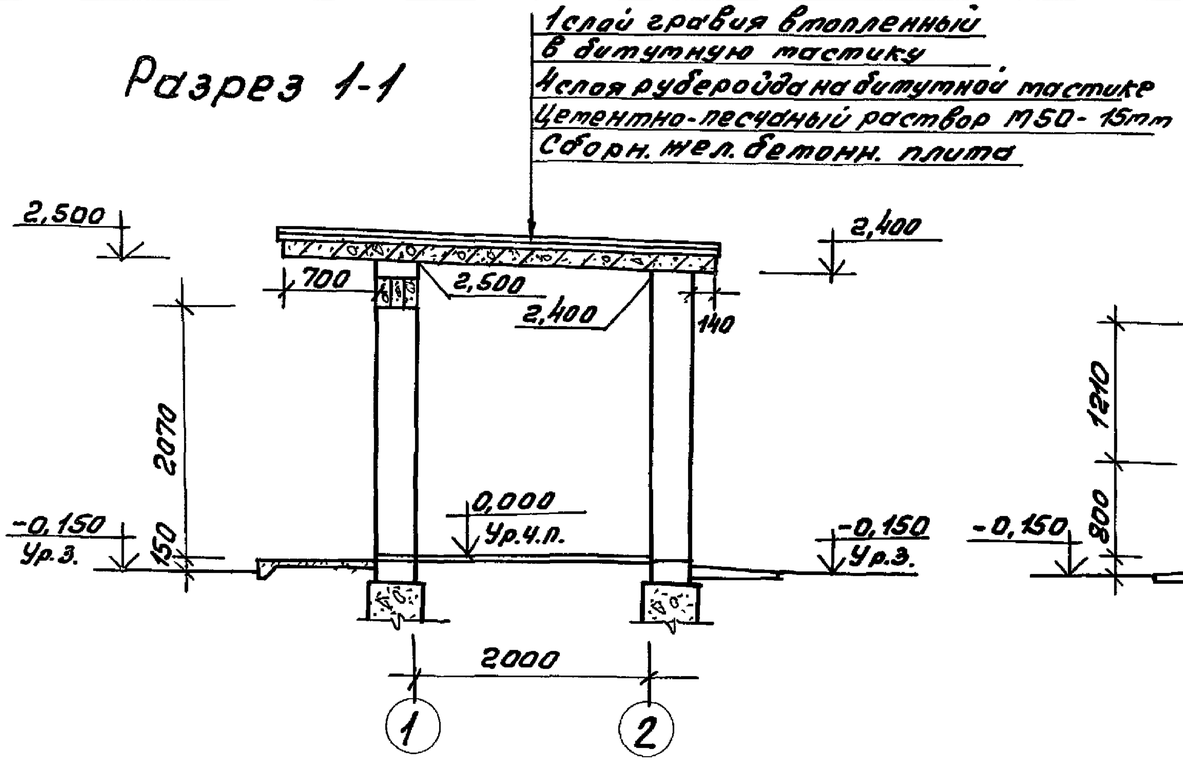

Разрез 2-2

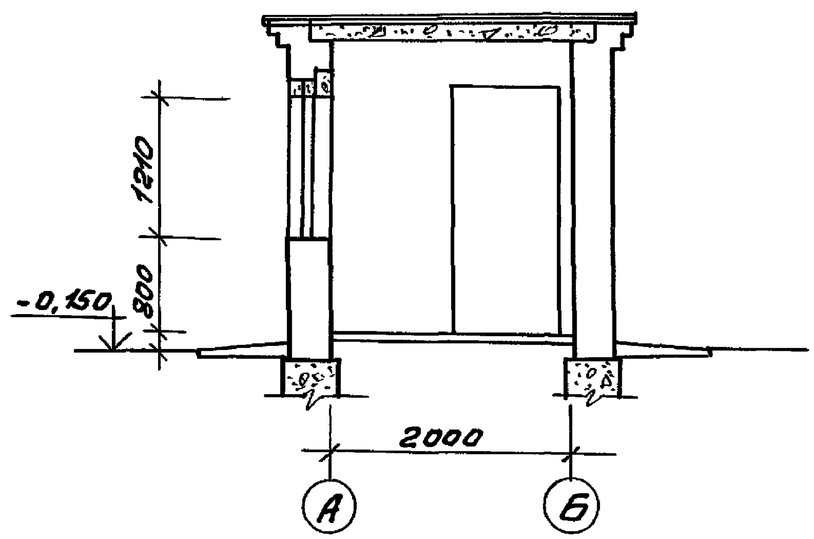

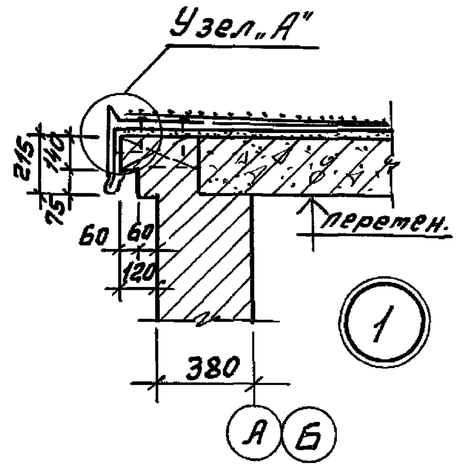

План

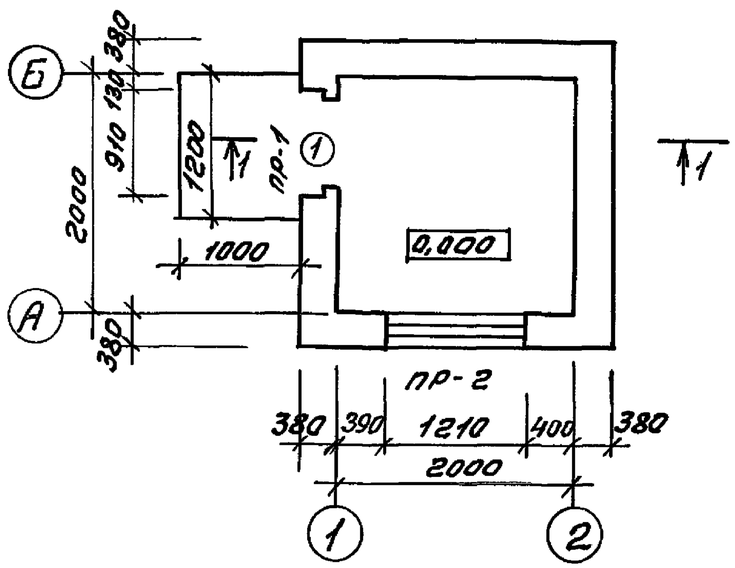

Узел „А"

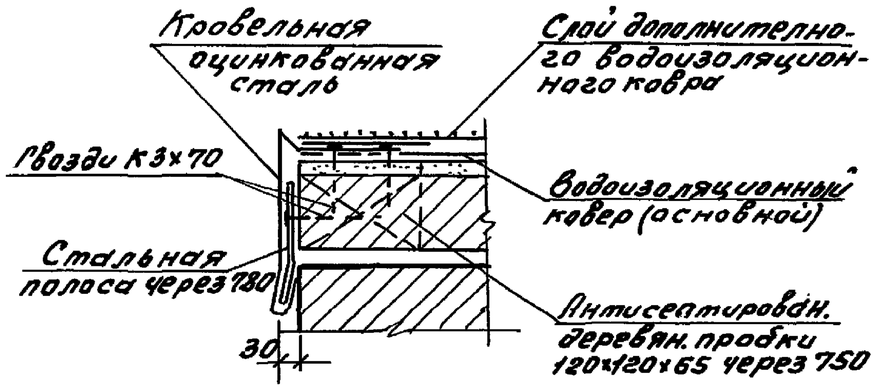

ГИП	Марчева			ТП 704-2-59.91		АС
Нач.отд.	Рогачев					
Н.контр.	Евстигнеев		1991	Склад горюче-смазочных материалов на 30м3 открытого хранения		
Зав.гр.	Синадский		1991			
Привязан				Помещение заправщика	Стадия: Р	Лист: 3 / Листов:
Инв.№				План, разрезы 1-1 и 2-2. Детали.	СОЮЗГИПРОЛЕСХОЗ	

Инв.№ подл. | Подп. и дата | Взам.инв.№

25118-02 7

Копировал Фишман

Формат А3

Альбом 2

Фасад Б-А

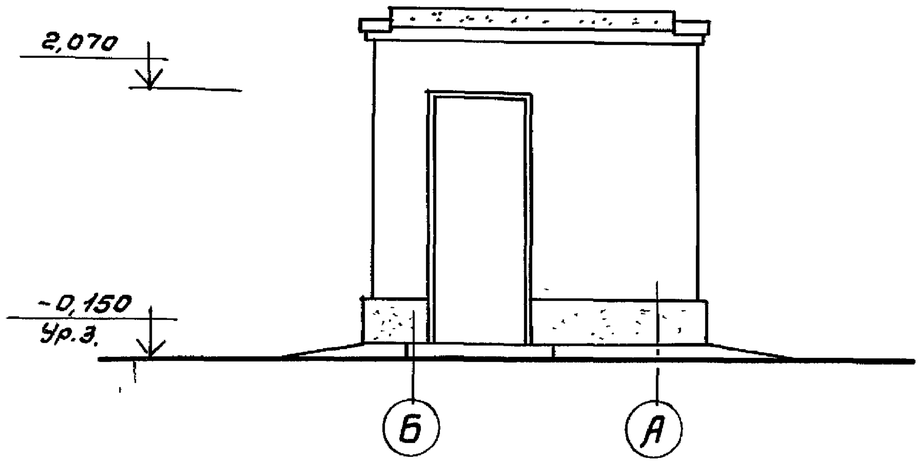

Фасад 2-1

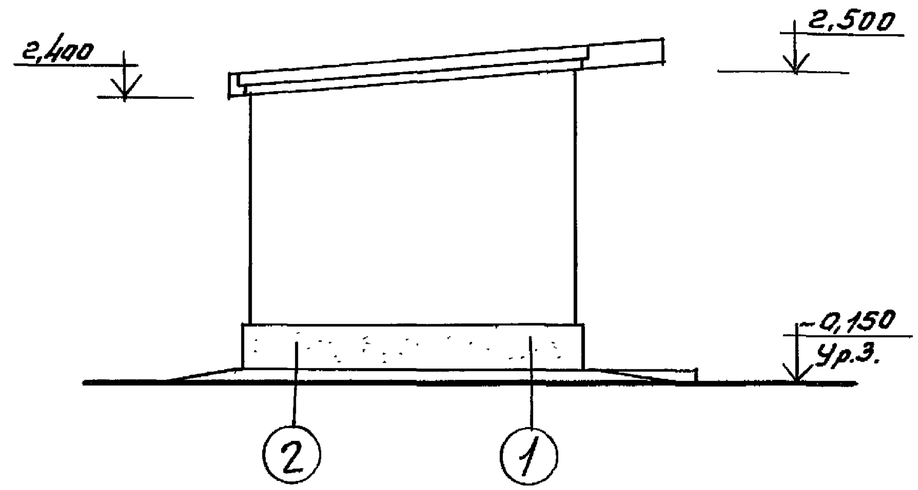

Фасад 1-2

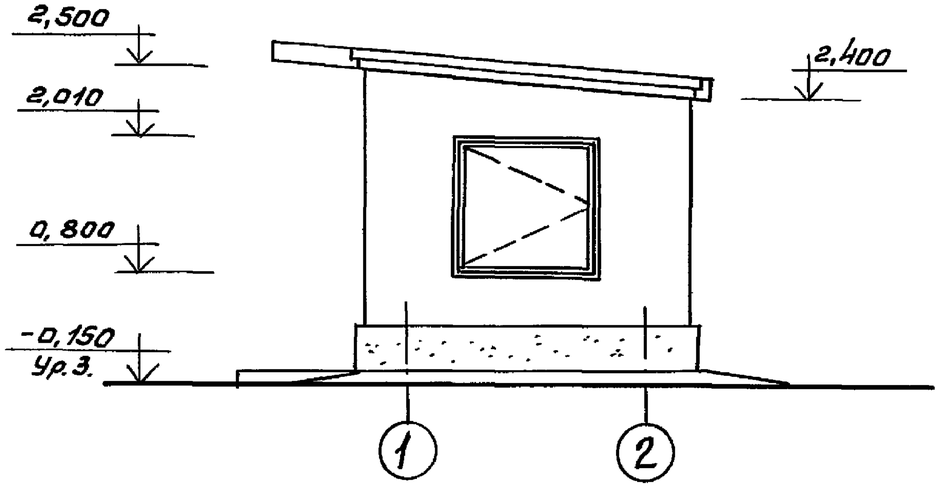

Фасад А-Б

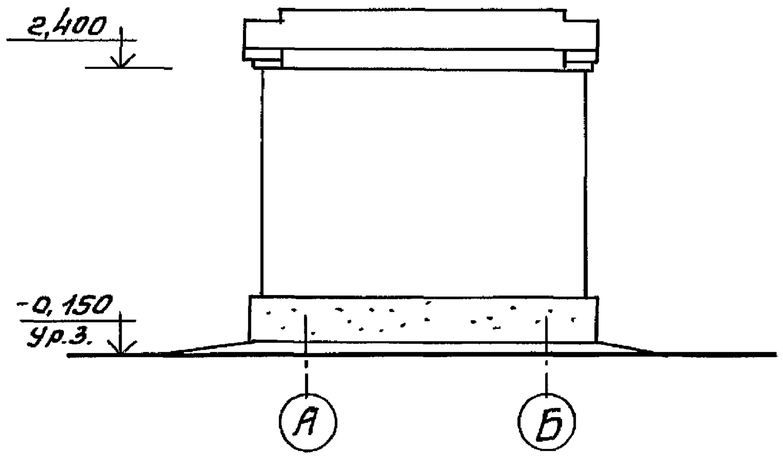

ГИП	Маричева			ТП 704-2-59.91	АС
Нач.отд.	Рогачев				
Н.контр.	Евстигнеев		1991		
Зав.гр.	Синадский		1991	Склад горюче-смазочных материалов на 30 м³ открытого хранения	
				Помещение заправщика	Стадия: Р; Лист: 4; Листов:
				Фасады.	СОЮЗГИПРОЛЕСХОЗ

Привязан

Инв. №

Инв.№подл. | Подп. и дата | Взам. инв.№

25118-02 8

Копировал Чередов

Формат А3

Альбом 2

План кровли

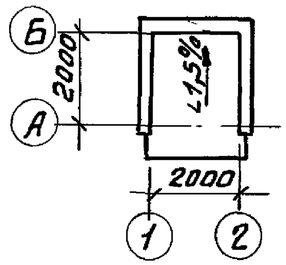

План полов

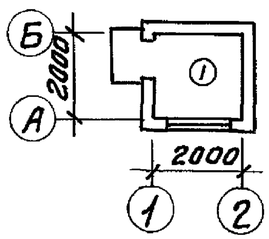

Схема расположения элементов заполнения оконных проемов

ОК-1

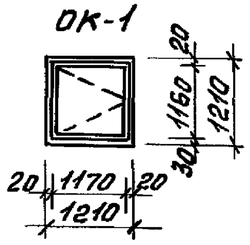

Ведомость проемов дверей

Марка позиция	Размер проема в кладке мм
1	910 × 2070

Ведомость перемычек

Марка позиция	Схема сечения
пр 1	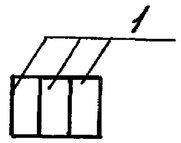
пр 2	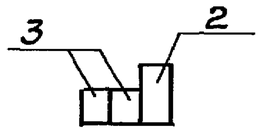

Экспликация полов

Наименование помещения	Тип пола по проекту	Схема пола	Элементы пола и их толщина	Площадь пола м²
Помещение заправщика	1		Асфальтобетон – 40мм бетонный подстилающий слой /бетон класса В7,5/-80 грунт уплотненный щебнем или гравием крупностью 40-60мм	4,0

Спецификация элементов заполнения проемов

Марка позиции	Обозначение	Наименование	Кол-во	Масса	Примечание
1	ГОСТ 14624-84	Дверь ДНГ 21-9	1		
ОК 1	ГОСТ 11214-86	Окно ОС 12-12В	1		

Спецификация перемычек

Марка поз.	Обозначение	Наименование	Кол-во	Масса ед. кг	Примечание
1	Серия 1.038.1-1; в.-1	3ПБ13-37-п	3		ПР-1
2	То же	3ПБ16-37-п	1		ПР-2
3		2ПБ16-2-п	2		

ГИП	Маричев		
Нач.отд.	Рогачев		
Н.контр.	Евстигнеев		1991
Зав.гр.	Синадский		1991

ТП 704-2-59.91 АС

Склад горюче-смазочных материалов на 30м³ открытого хранения

Помещение заправщика

Стадия	Лист	Листов
Р	5	

Планы кровли и полов. Ведомости перемычек, проемов дверей. Спецификации

СОЮЗГИПРОЛЕСХОЗ

Привязан

Инв. №

25118-02 9

Копировал

Формат А3

Альбом 2

Схема расположения фундаментов

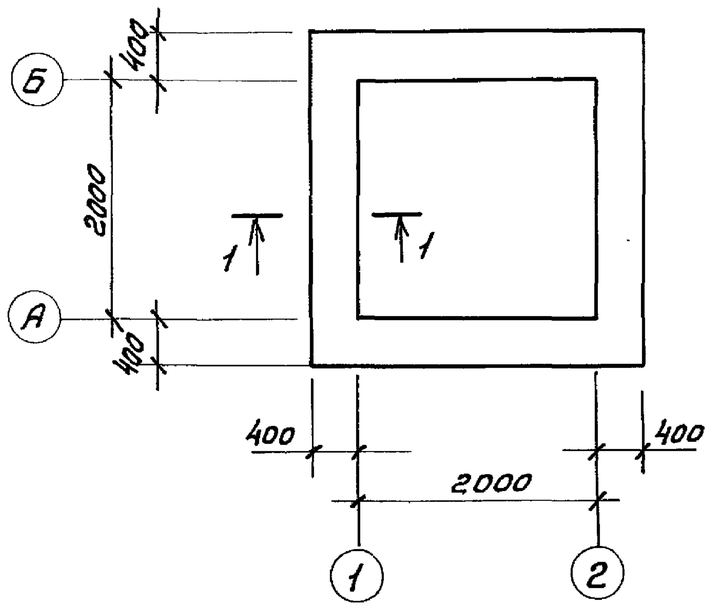

1-1

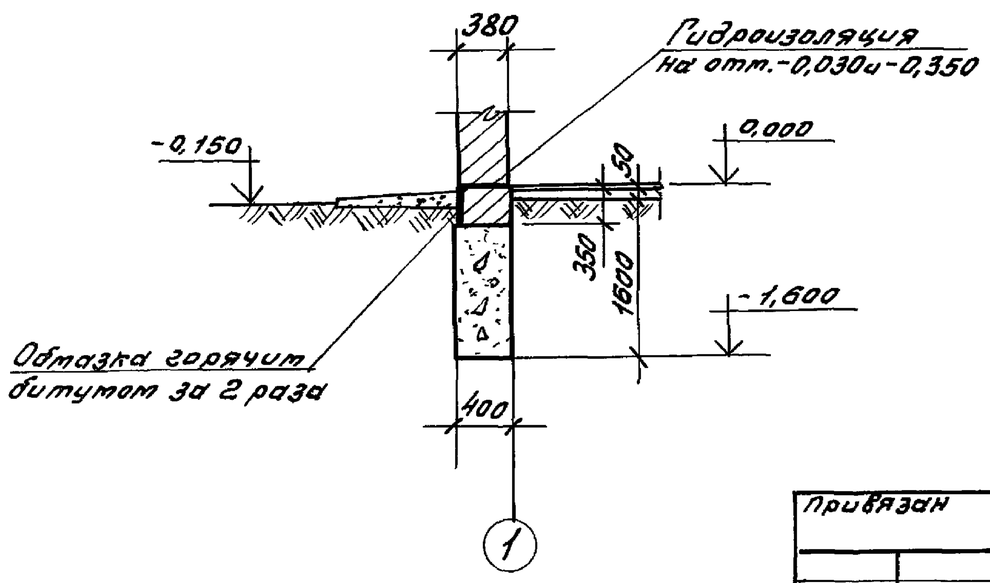

Спецификация к схеме расположения фундаментов

Марка поз.	Обозначение	Наименование	Кол.	Масса ед.кг	Примечание
		Материалы			
		Бетон класса В7,5 F50			9,10 $м^3$
		Бут марки 200			4,03 $м^3$

Нормативные нагрузки на отметке -0,030

№ сечения	Нагрузки кН/м (тс/м)
1-1	21,60 (2,16)

1. Характеристику грунтов см. пояснительную записку.
2. За относительную отметку 0,000 принята отметка чистого пола склада, что соответствует абсолютной отметке
3. Фундаменты выполняются из бутобетона (бут марки 200, бетон класса В 7,5).
4. Гидроизоляция стен на отм.-0,030и 0,350 состоит из слоя цементного раствора состава 1:2 толщиной 30мм.
5. Кладку стен ниже отм.-0,030 выполнять из кирпича марки 100 на растворе марки 50.
6. Под фундаменты устраивается подготовка из щебня толщиной 100мм.
7. Кирпичные стены, соприкасающиеся с грунтом, обмазать горячим битумом за 2 раза.

ГИП	Маричева		
Нач.отд.	Рогачев		
Н.контр.	Четодурова		
Зав.гр.	Сафина		
Инж.I к.	Стерликова		

ТП 704-2-59.91 АС

Склад горюче-смазочных материалов на 30 $м^3$ открытого хранения

Помещение заправщика	Стадия	Лист	Листов
	Р	6	

Схема расположения фундаментов

СОЮЗГИПРОЛЕСХОЗ

Привязан

Инв. №

25118-02 10

Копировал Тишуз

Формат А3

Альбом 2

Схема расположения плит покрытия

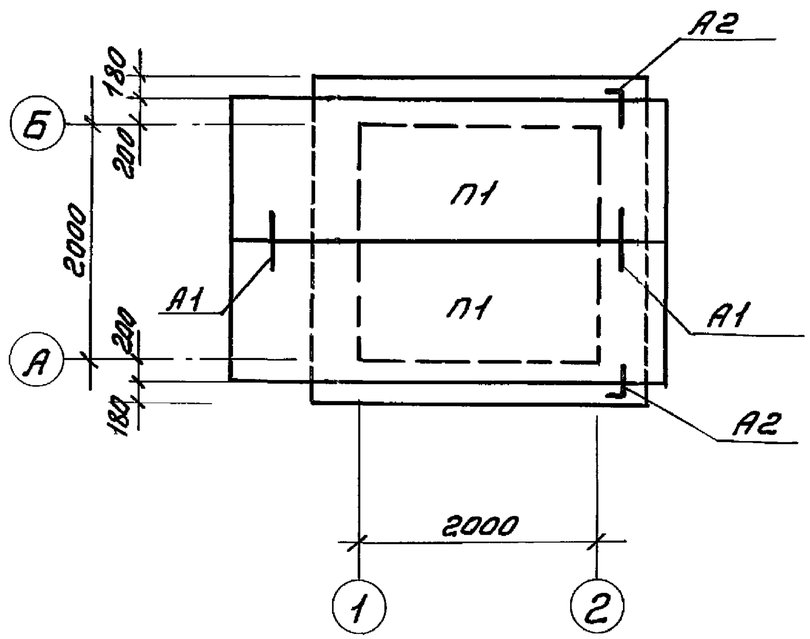

Ведомость элементов

Поз.	Эскиз
А1	600; 150
А2	500; 150; 200

Спецификация к схеме расположения плит покрытия

Марка поз.	Обозначение	Наименование	Кол.	Масса ед. кг.	Примечание
		Плиты			
		покрытия			
П1	1.141-1 вып. 60	ПК 36 12-4Т	2	1980	
		Анкер			
А1		ф10АI; ГОСТ 5781-82*; ℓ=750	2	0,5кг	
А2		ф10АI; ГОСТ 5781-82*; ℓ=850	4	0,53кг	

1. Сварку производить электродами типа Э-42 по ГОСТ 9467-75*. Сварные швы h = 6 мм.
2. Анкера защищаются от коррозии слоем цементного раствора.
3. Швы между панелями, а так же между панелями и стеной тщательно заполнить цементным раствором марки не ниже 100 или бетоном класса не ниже В 12,5.

ГИП	Марчева		
Нач.отд.	Рогачев		
Н.контр.	Четадурова		
Зав.гр.	Сафина		
Инж.I к.	Стерликова		

ТП 704-2-59.91 АС

Склад горюче-смазочных материалов на 30 м3 открытого хранения

Помещение заправщика

Стадия	Лист	Листов
Р	7	

Схема расположения плит покрытия.

СОЮЗГИПРОЛЕСХОЗ

Привязан

Инв. №

Инв. № подл. | Подп. и дата | Взам. инв. №

25118-02 11

Копировал Тисунов

Формат А3

Альбом 2

Ведомость рабочих чертежей основного комплекта эм

Лист	Наименование	Примечание
1	Общие данные	
2	План расположения электрооборудования и	
	прокладки электрических сетей	
3	Схема электрическая принципиальная питающей и распределительной сетей	
4	Сборка пусковой и защитной аппаратуры	

Ведомость ссылочных и прилагаемых документов

Обозначение	Наименование	Примечание
	Ссылочные документы	
4.407-36/70	Детали и узлы внутренних	
	силовых и осветительных электропроводок в сельскохозяйственных производственных помещениях	
5.407-11	Заземление и зануление электроустановок	
	Прилагаемые документы	
Альбом 2 эм.со	Спецификация оборудования	
Альбом 2 эм.вм	Ведомость потребности в материалах	

Типовой проект разработан в соответствии с действующими нормами и правилами и предусматривает мероприятия, обеспечивающие взрывную, взрывопожарную и пожарную безопасность при эксплуатации зданий и сооружений.

Главный инженер проекта А.В.Маричева

Общие указания

В помещении заправщика на сборке размещается пусковая и защитная аппаратура приемо-раздаточных агрегатов и топливораздаточных колонок, расположенных на открытой площадке склада. Здесь же установлен щиток освещения территории (прожекторного и охранного).

В качестве вводного аппарата принят ящик с рубильником и предохранителями. Ввод от воздушной линии 380/220В к сборке предусмотрен кабелем. У ввода в помещение выполняется повторное заземление нулевого провода питающей сети с сопротивлением не более 10 Ом.

Количество электродов уточняется при привязке проекта.

Инв. №				Привязан	
ГИП	Маричева			ТП 704-2-59.91 ЭМ	
Нач.отд.	Рогачев				
Н.контр.	Разуваева				
Зав.гр.	Разуваева			Склад горюче-смазочных материалов на 30 м³ открытого хранения	
Инж.	Рутянцева		1991	Помещение заправщика	Стадия Р, Лист 1, Листов 4
				Общие данные	СОЮЗГИПРОЛЕСХОЗ

25118-02 12

Альбом 2

План

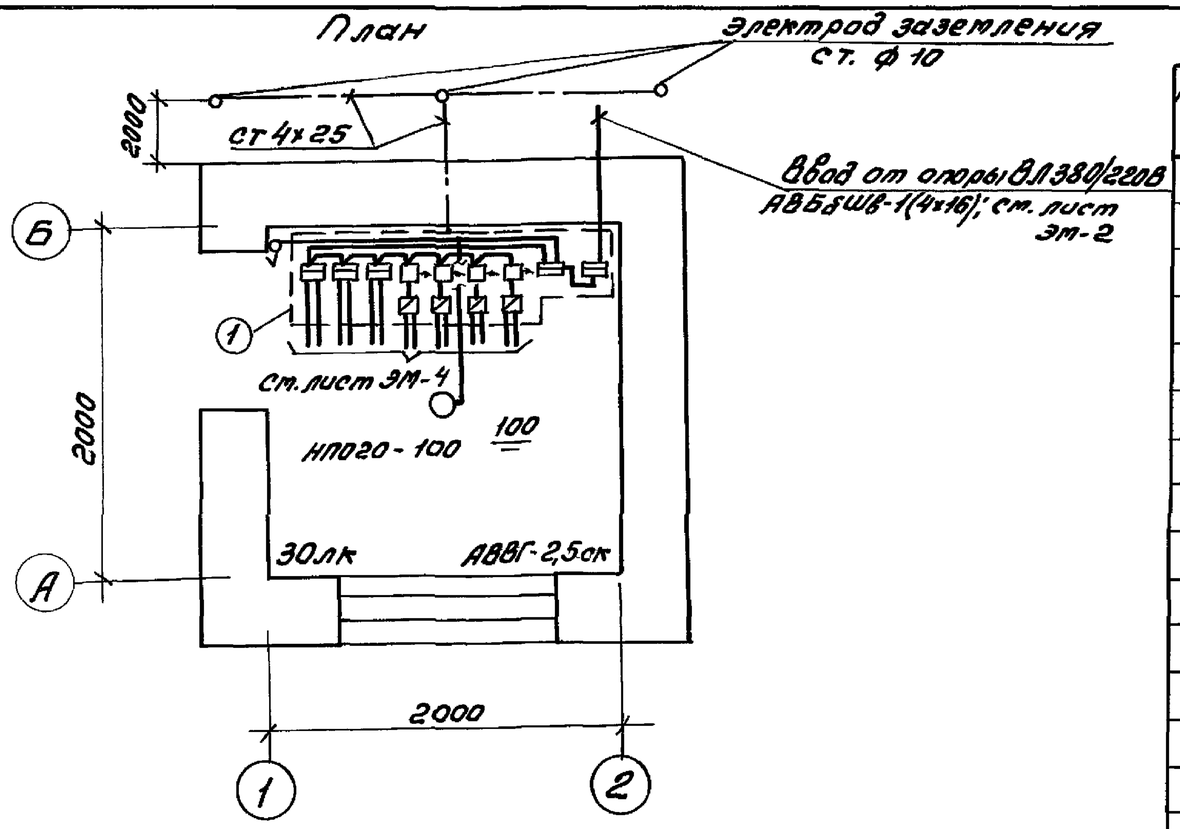

Марка (поз.)	Обозначение	Наименование	Кол.	Масса ед.кг	Примечание
		Электрооборудование			
1		Сборка пусковой и	1		
		защитной аппаратуры			
2		Светильник НП020-100	1		
		Электроустановочные			
		изделия			
3		Выключатель нормаль-	1		
		ного исполнения, 250В, 6А, инд. 02020			
		Изделия ГЭМ			
4		Коробка ответви-	2		
		тельная КОР 73			
		Материалы			
5		Кабель АВВГ-1(2х2,5)-0,66	10м		
		ГОСТ 16442-80			
6		Полоса 4х2,5 ГОСТ 103-76	7,2кг		
7		Круг ф10, L=2,5м	3	1,55	4,65
		ГОСТ 2590-88			
8		Труба обыкновенная	15м		
		газовая Ду=50, L=1,5м			
		ГОСТ 3262-75			

Групповая сеть выполняется кабелем АВВГ открыто на скобах. Высота установки выключателя-1,5м над полом.

Металлические нетоковедущие части электрооборудования сборки подлежат занулению с помощью нулевого рабочего провода питающей сети.

Корпус сборки присоединить к заземлителю повторного заземления стальной полосой 4х25.

Выводы кабелей со сборки в траншеи выполнить в отрезках стальных труб ф50мм, длиной 1,5м (силовой и контрольный кабели одного агрегата проложить в общей трубе).

ГИП	Маричева		
Нач.отд.	Рогачев		
Н.контр.	Разувагева		
Зав.гр.	Разувагева		
Инж.	Рутянцева		1991

ТП 704-2-59.91 ЭМ

Склад горюче-смазочных материалов на 30м³ открытого хранения.

Помещение заправщика

Стадия	Лист	Листов
Р	2	

План расположения электрооборудования и прокладки электрических сетей.

СОЮЗГИПРОЛЕСХОЗ

Привязан

Инв. №

Инв. № подл. | Подп. и дата | Взам. инв. №

25118-02 13

Копировал Гнедина

Формат А3

Альбом 2

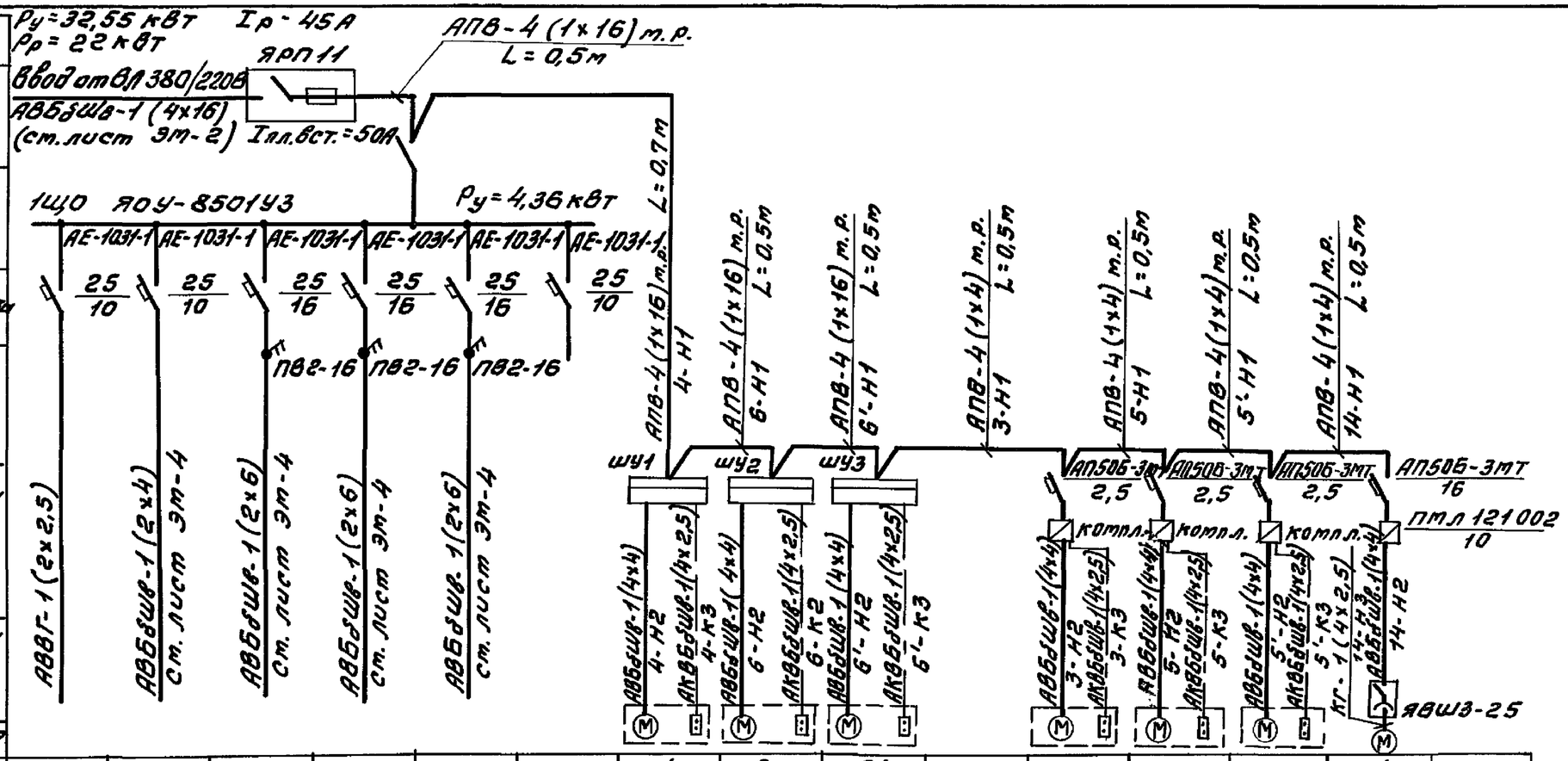

ГИП	Маричева		
Нач.отд.	Рогачев		
Н.контр.	Разувдаева		
Зав.гр.	Разувдаева		
Инж.	Румянцева		1991

ТП 704-2-59.91 ЭМ

Склад горюче-смазочных материалов на 30м³ открытого хранения

Помещение заправщика

Стадия	Лист	Листов
Р	3	

Схема электрическая принципиальная питающей и распределительной сетей.

СОЮЗГИПРОЛЕСХОЗ

Привязан

Инв.№

Изат. инв.№ | Подп. и дата | Инв.№ подл.

25118-02 14

Копировал Тиелуд

Формат А3

Альбом 2

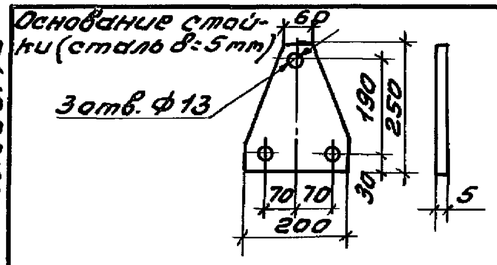

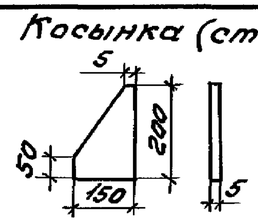

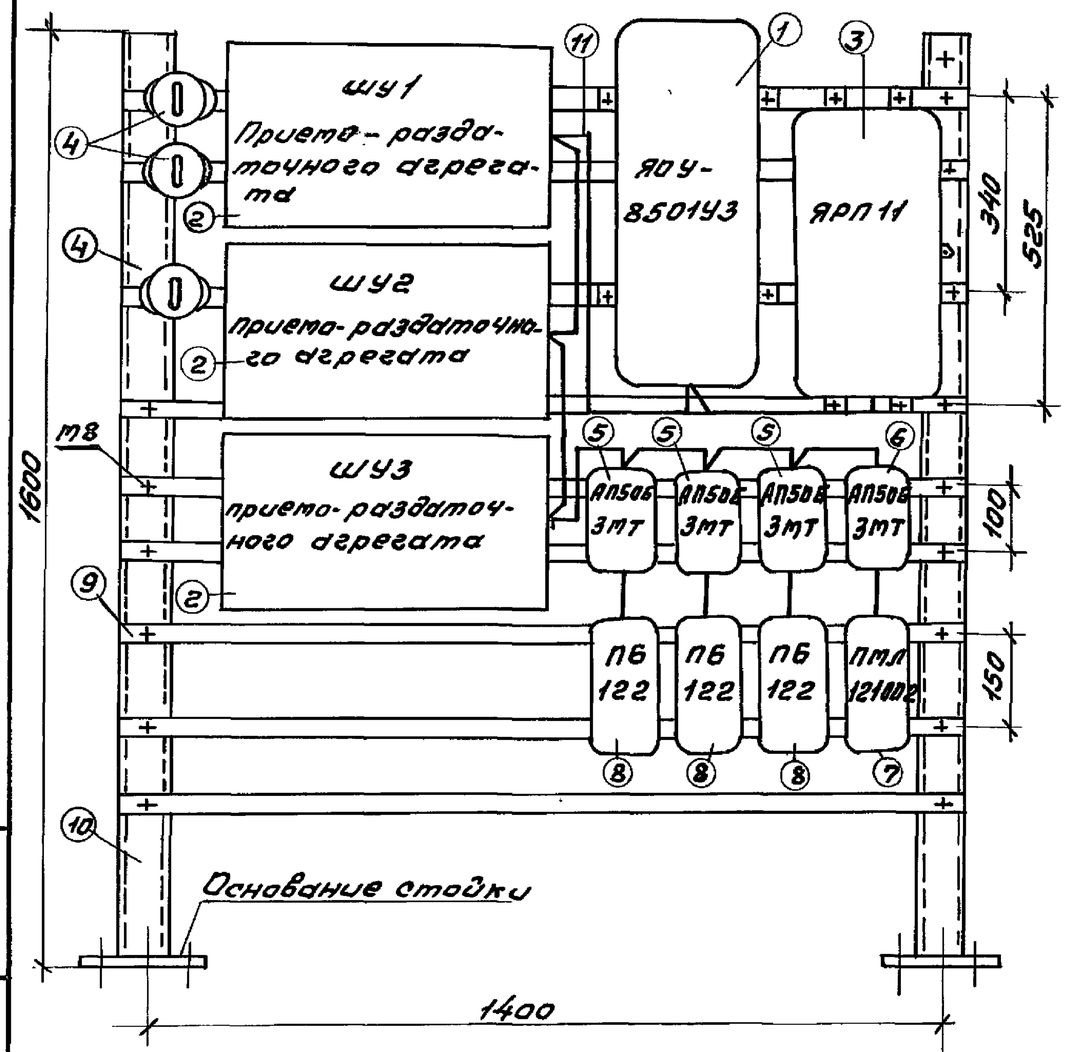

Марка (поз.)	Обозначение	Наименование	Кол.	Масса ед.кг	Примечание
		Электрооборудование			
1	ТУ16-536.683-81	Щиток ЯОУ-850Ц3	1		
2		Шкаф управления	3		компл.
3	ТУ16-526.315-73	Ящик ЯРП11-311-32Ц3	1		
4	ТУ16-642.051-86	Пакетный выключатель ПВ2-16	3		
5	ТУ16-522.139-78	Автоматический выключатель. I Р54, 2,5×10	3		
		АП50Б-3МТ			
6		То же, 16×10; АП50Б-3МТ	1		
7	ТУ16-526.437-78	Пускатель магнитный ПМЛ121002, с РТЛ на 8,5А	1		
8		Пускатель магнитный П6-122	3		компл.
		Изделия ГЭМ			
9		Профиль монтажный К101	7,3кг		
10		То же, К225	10,4кг		
11		Рукав, гибкий металлический Д=25мм, К1081	7		
		Стандартные изделия			
12		Болт М8 с гайкой и шайбой	18		
13		То же, М12	6		
14		То же, М16	2		
		Материалы			
15		Провод АПВ-1×16-0,66	8м		
		ГОСТ 6323-79			
16		То же, 1×4-0,66	8м		

Монтаж электропроводки на сборке выполняется проводом АПВ в металлорукаве.

Места крепления шкафов ШУ1÷ШУ3 уточняются по месту.

Основание стойки и косынка приваривают-ся к стойке.

Сборка крепится болтами М12 к полу и М16 к стене.

ГИП	Маричева		
Нач.отд.	Рогачев		
Н.контр.	Разуваева		
Зав.гр.	Разуваева		
Инж.	Рутянцева		1991

ТП 704-2-59.91 ЭМ

Склад горюче-смазочных материалов на 30м³ открытого хранения

Помещение заправщика

Сборка пусковой и защитной аппаратуры

Стадия	Лист	Листов
Р	4	

СОЮЗГИПРОЛЕСХОЗ

Привязан

Инв.№

Взам.инв.№ | Подп. и дата | Инв.№подл.

25118-02 15

Копировал Фибер

Формат А3

Альбом 2

Ведомость рабочих чертежей основного комплекта марки СС

Лист	Наименование	Примечание
1	Общие данные	
2	Пожарная и охранная сигнализация	

Ведомость ссылочных и прилагаемых документов

Обозначение	Наименование	Примечание
	Ссылочные документы	
СНиП 2.04.09-84	Пожарная автоматика	
	зданий и сооружений	
	Прилагаемые документы	
Альбом 2 СС.СО	Спецификация оборудования	
Альбом 2 СС.ВМ	Ведомость потребности в	
	материалах	

Условные обозначения

№ п/п	Наименование	Обозначение
1	Прибор охранной сигнализации	
2	Извещатель ручного действия	
3	Коробка универсальная	

Типовой проект разработан в соответствии с действующими нормами и правилами и предусматривает мероприятия, обеспечивающие взрывную, взрывопожарную и пожарную безопасность при эксплуатации зданий и сооружений.

Главный инженер проекта А.В.Маричева

Общие указания

Пожарная сигнализация запроектирована в соответствии с ВСН 2-75 „Перечень зданий и помещений предприятий лесхоза СССР."

В помещении заправщика на потолке устанавливаются тепловые извещатели типа ИП 104-1 и извещатель ручного действия типа ИПР — на наружной стене помещения заправщика на высоте 1,5 м от уровня земли.

Проектируемый шлейф пожарной сигнализации включается в станцию пожарной сигнализация предприятия, где будет привязываться склад ГСМ.

Охранная сигнализация. Проект разработан в соответствии с ВСН-08-83 Гослесхоза СССР.

Для охраны открытой площадки применены радиоволновые приборы типа „Фон-1", для подключения которых предусмотрен прибор типа УОТС-1-1.
Питание прибора осуществляется от ЩО1 на напряжение 220В.

Проектом предусматривается также установка звукового и светового оповещания (сигнального поста типа ПС-1) на наружной стене помещения заправщика на высоте 2,5 м от поверхности земли.

Инв. №				
ГИП	Маричева			
Нач.отд.	Рогачев			
Н.контр.	Разуваева			
Зав.гр.	Разуваева			
Инж.	Ладыгина			1991 г.

Привязан

ТП 704-2-59.91 СС

Склад горюче-смазочных материалов на 30 м³ открытого хранения

Помещение заправщика	Стадия	Лист	Листов
	Р	1	2
Общие данные	СОЮЗГИПРОЛЕСХОЗ		

Инв. № подл. | Подп. и дата | Взам. инв. №

Копировал Гнездова

Формат А3

Альбом 2

Схема генплана М 1:500

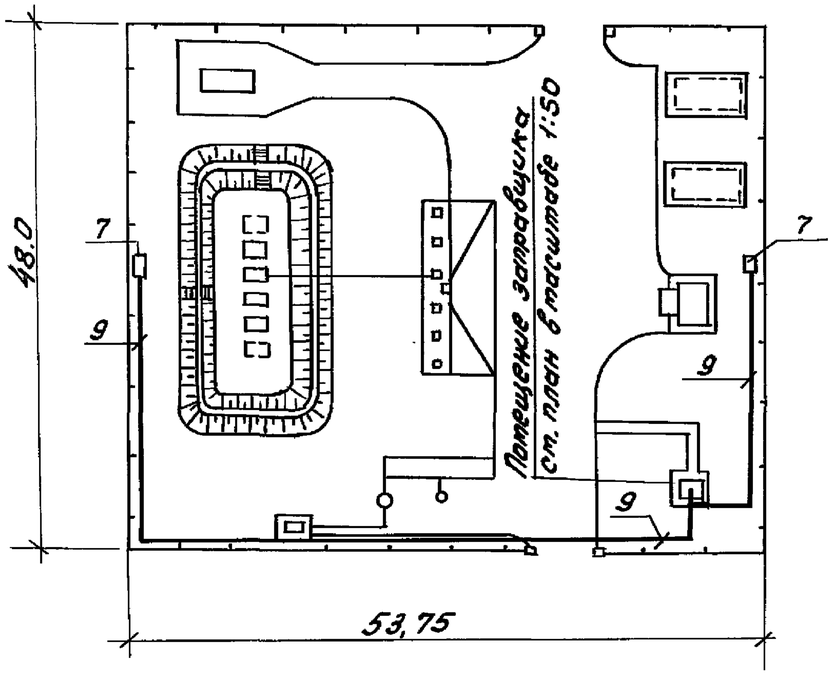

Помещение заправщика М1:50

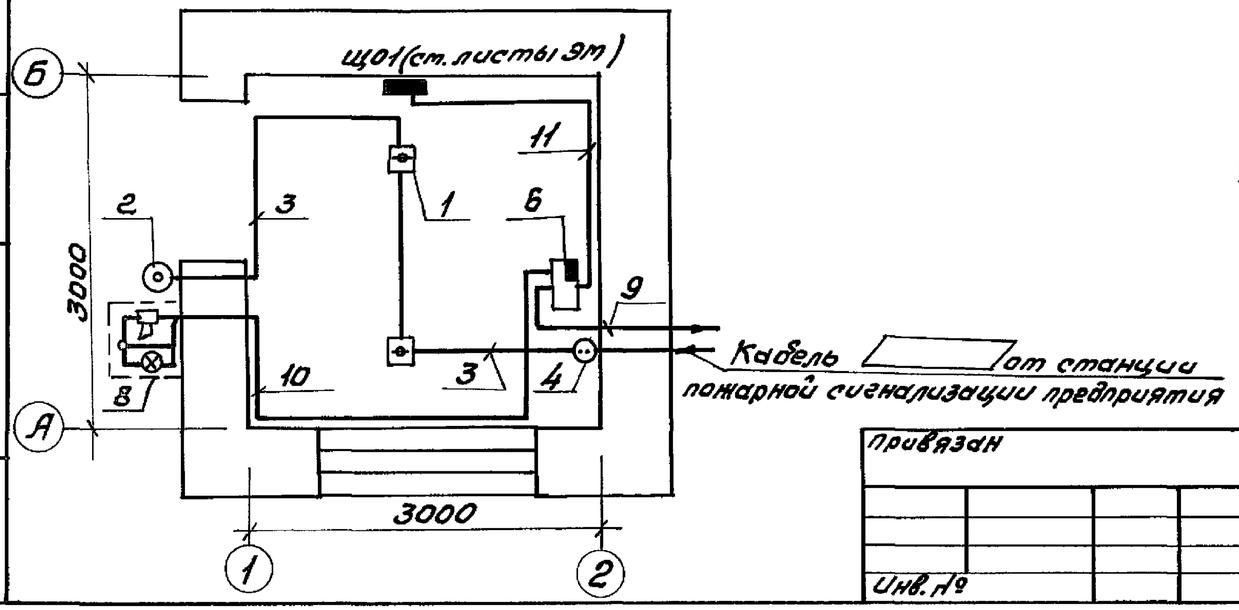

Поз.	Обозначение	Наименование	Кол.	Масса ед.кг	Примечание
		Пожарная сигнализация			
1	ТУ25-09.1-83	Извещатель ИП104-1	2		
2	ТУ95.14.19-86	Извещатель ИПР	1		
3		Провод ЛТВ-П-2×0,6	10м		
4	ТУ45-866Е.0.326.017	Коробка УК-2п	1		
5	ГОСТ 3262-75	Труба Д-М-25×3,2	2м	2,39	
		Охранная сигнализация			
6	ТУ25-15.1159-82	Прибор охранной сиг-	1		
		нализации УОТС-1-1			
7	ТУ25-7728.001-88	Извещатель радиоволн-	2		
		новый ИО407-4.Фон-1"			
8	ТУ16-535.194-75	Пост сигнальный ПС-1	1		
		с сиреной			
9	ТУ16-505.755-75	Кабель ПРППМ-2×1,2	150м		
10	ГОСТ 16442-80	Кабель АВВГ-4×2,5	10м		
11	ГОСТ 16442-80	Кабель АВВГ-2×2,5	5м		
12	ОЖО.467.180	Резистор МЛТ-0,25-1,3	1		

ГИП	Маричева		
Нач.отд.	Рогачев		
Н.контр.	Разуваева		
Зав.гр.	Разуваева		
Инж.	Ладыгина		1991г

ТП 704-2-59.91 СС

Склад горюче-смазочных материалов на 30м³ открытого хранения

Помещение заправщика

Стадия	Лист	Листов
Р	2	

Пожарная и охранная сигнализация.

СОЮЗГИПРОЛЕСХОЗ

Привязан

Инв. №

Инв.№подл. | Подп. и дата | Взам.инв.№

25118-02 17

Копировал

Формат А3

Альбом 2

Позиция	Наименование и техническая характеристика оборудования и материалов. Завод-изготовитель (для импортного оборудования - страна, фирма)	Тип, марка оборудования. Обозначение документа и номер опросного листа	Единица измерения		Код завода-изготовителя	Код оборудования, материала	Цена единицы оборудования, тыс. руб.	Количество	Масса единицы оборудования, кг.
			Наименование	Код					
1	2	3	4	5	6	7	8	9	10
	1. Оборудование и материалы, поставляемые заказчиком								
	1.1. Оборудование и изделия, распределяемые по линии комплектующих организаций								
	1.1.1. Ящик с 3х полюсным рубильником и предохранителями. Ток плавких вставок 50А	ЯРП11-311-3243 ТУ16-526.315-73	шт.	796		34 3400		1	
	1.1.2. Автоматический выключатель, 3х полюсный, IP54, 2,5×10	АП50Б-3МТ ТУ16-522.139-78	шт.	796		34 2148		3	
	1.1.3 То же, 16×10	АП50Б-3МТ ТУ16-522-139-78	шт.	796		34 2148		1	
	1.1.4. Пускатель магнитный, 380В, с РТЛ на среднее значение тока 8,5А	ПМЛ1210028 ТУ16-526.437-78	шт.	796		34 2700		1	
		РТЛ-101404 ТУ16-523.549-78	шт.	796				1	

Инв. №

ГИП	Марчева		
Нач.отд.	Розачев		
Н.контр.	Разуваева		
Зав.гр.	Разуваева		
Инж.	Рутянцева		1991

Привязан

ТП 704-2-59.91 ЭМ.СО

Спецификация оборудования.

Стадия	Лист	Листов
Р	1	5

СОЮЗГИПРОЛЕСХОЗ

Инв.№подл. | Подпись и дата | Взам.инв.№

Копировал Пикуля

Формат А3

Альбом 2

Позиция	Наименование и техническая характеристика оборудования и материалов. Завод-изготовитель (для импортного оборудования-страна, фирма)	Тип, марка оборудования. Обозначение документа и номер опросного листа	Единица измерения		Код завода-изготовителя	Код оборудования, материала	Цена единицы оборудования, тыс.руб	Количество	Масса единицы оборудования, кг
			Наименование	Код					
1	2	3	4	5	6	7	8	9	10
	1.1.5. Пакетный выключатель, 2х полюсный, IP30	ПВ2-16	шт.	796		34 2461		3	
		ТУ16-642.051							
		-86							
	1.1.6. Щиток освещения с ПВ3-60 на вводе и 6	ЯОУ-8501	шт.	796		34 3414		1	
	автоматическими выключателями с расцепи-	ТУ16-536.683-							
	телями на ток: 16А-3 шт. 10А-3шт.	-81							
	1.1.7. Светильник для лампы накаливания	НП020-100/	шт.	796		34 6111		1	
	мощностью до 100Вт	Р2'0-01УХЛ4							
	1.1.8. Лампа накаливания 220В, 100Вт	Б220-230-100	шт.	796				1	
		ГОСТ 2239-79							

Инв.№ подл. | Подпись и дата | Взам.инв.№

Привязан

Инв.№

ТП 704-2-59.91 ЭМ.СО

Лист 2

Копировал Учегова

Формат А3

Альбом 2

Позиция	Наименование и техническая характеристика оборудования и материалов. Завод-изготовитель (для импортного оборудования - страна, фирма)	Тип, марка оборудования. Обозначение документа и номер опросного листа	Единица измерения		Код завода-изготовителя	Код оборудования, материала	Цена единицы оборудования, тыс. руб.	Количество	Масса единицы оборудования, кг
			Наименование	Код					
1	2	3	4	5	6	7	8	9	10
	Кабельные изделия								
	Заводы МЭТП								
	1.1.9. Кабель с алюминиевыми жилами, без защитного	ГОСТ16442-80							
	покрова, сечением 2×2,5-0,66	АВВГ	км	008				0,01	
	Провод с алюминиевой жилой	ГОСТ6323-79							
	1.1.10. 1×16-0,66	АПВ	км	008				0,008	
	1.1.11. 1×4-0,66	АПВ	км	008				0,008	

Взам. инв. №

Подп. и дата

Инв. № подл.

Привязан

Инв. №

ТП 704-2-59.91 ЭМ.СО

Лист 3

25118-02 20

Копировал Пекуя

Формат А3

Альбом 2

Позиция	Наименование и техническая характеристика оборудования и материалов. Завод-изготовитель (для импортного оборудования - страна, фирма)	Тип, марка оборудования. Обозначение документа и номер опросного листа	Единица измерения		Код завода-изготовителя	Код оборудования, материала	Цена единицы оборудования, тыс.руб.	Количество	Масса единицы оборудования, кг
			Наименование	Код.					
1	2	3	4	5	6	7	8	9	10
	2. Оборудование и материалы, поставляемые подрядчиком								
	2.1. Материалы, поставляемые Генподрядчиком								
	Прокат черных металлов								
	2.1.1. Полоса 4х25	ГОСТ 103-76	т	168				0,0012	
	2.1.2. Круг 10	ГОСТ 2590-88	т	168				0,005	
	Трубы								
	2.1.3. Труба обыкновенная газовая Ду=50	ГОСТ 3262-75	т	006				15	

Инв.№ подл. | Подп. и дата | Взам.инв.№

Привязан

Инв.№

ТП 704-2-59.91 ЭМ.СО

Лист 4

25118-02 21

Копировал Фитуся

Формат А3

Альбом 2

Позиция	Наименование и техническая характеристика оборудования и материалов. Завод-изготовитель (для импортного оборудования - страна, фирма)	Тип, марка оборудования. Обозначение документа и номер опросного листа	Единица измерения		Код завода-изготовителя	Код оборудования, материала	Цена единицы оборудования, тыс. руб.	Количество	Масса единицы оборудования, кг
			Наименование	Код					
1	2	3	4	5	6	7	8	9	10
	2.2. Изделия, поставляемые электромонтажной								
	организацией								
	Изделия заводов Главэлектромонтажа								
	2.2.1. Коробка ответвительная	КОР 73У3	шт.	796				2	
		ТУ36 УССР 667-							
		-75							
	2.2.2. Профиль С-образный	К101/1У2	шт.	796				14	
		ТУ36-1434-82							
	2.2.3. То же	К225У2	шт.	796				2	
		ТУ36-1434-82							
	2.2.4. Ввод гибкий	К108/1У3	шт.	796				8	
		ТУ36-1684-85							
	Электроустановочные устройства								
	2.2.5. Выключатель однополюсный, нормального	инд. 02020	шт.	796				1	
	исполнения, 250В, 6А	ГОСТ 7397-88Е							

Инв. № подл. | Подп. и дата | Взам. инв. №

Привязан

Инв. №

ТП 704-2-59.91 ЭМ.СО

Лист 5

25118-02 22

Копировал Фиекуш

Формат А3

Альбом 2

Позиция	Наименование и техническая характеристика оборудования и материалов. Завод-изготовитель (для импортного оборудования - страна, фирма)	Тип, марка оборудования. Обозначение документа и номер опросного листа	Единица измерения		Код завода-изготовителя	Код оборудования, материала	Цена единицы оборудования, тыс.руб.	Количество	Масса единицы оборудования, кг
			Наименование	Код					
1	2	3	4	5	6	7	8	9	10
	1. Оборудование и материалы, поставляемые заказчиком.								
	1.1. Оборудование и изделия, распределяемые по линии комплектующих организаций.								
	Пожарная сигнализация								
	1.1.1. Извещатель пожарный тепловой $t_{сраб.} = 72 \pm 2°C$	ИП 104-1 ТУ25-09.1-83	шт.	796		99 9111		2	
	1.1.2. Извещатель пожарный ручного действия	ИПР ТУ95.1419-86	шт.	796		43 7000		1	
	Охранная сигнализация								
	1.1.3. Прибор охранной сигнализации ППКОП 012-31А	УОТС-1-1 ТУ25-15.1159--82	шт.	796		43 7130		1	
	1.1.4. Извещатель охранный объемный радиоволновый	Ио 407-4 „Фон-1"	шт.	796		43 7210		2	

Инв. № подл. | Подп. и дата | Взам. инв. №

Инв. №				Привязан
ГИП	Маричева			ТП 704-2-59.91 СС.СО
Нач.отд.	Рогачев			
Н.контр.	Разуваева			
Зав.гр.	Разуваева			Спецификация оборудования
Инж.	Ладыгина		1991г.	

Стадия	Лист	Листов
Р	1	4

СОЮЗГИПРОЛЕСХОЗ

25118-02 23

Копировал: Гривцова

Формат А3

Альбом 2

Позиция	Наименование и техническая характеристика оборудования и материалов. Завод-изготовитель (для импортного оборудования - страна, фирма)	Тип, марка оборудования. Обозначение документа и номер опросного листа	Единица измерения		Код завода-изготовителя	Код оборудования, материала	Цена единицы оборудования, тыс. руб.	Количество	Масса единицы оборудования, кг
			Наименование	Код					
1	2	3	4	5	6	7	8	9	10
	1.1.5. Пост сигнальный с лампой накаливания и сиреной	ПС-1	шт.	796				1	
		ТУ16-535.							
		194-75							
	1.1.6. Резистор	МЛТ-0,25-1,3	шт.	796				1	
		ОЖ0.467.180							

Привязан

Инв. №

Инв. № подл. | Подп. и дата | Взам. инв. №

ТП 704-2-59.91 СС. СО

Лист 2

25118-02 24

Копировал Фиедуз

Формат А3

Альбом 2

Позиция	Наименование и техническая характеристика оборудования и материалов. Завод-изготовитель (для импортного оборудования - страна, фирма)	Тип, марка оборудования. Обозначение документа и номер опросного листа	Единица измерения		Код завода-изготовителя	Код оборудования, материала	Цена единицы оборудования, тыс. руб.	Количество	Масса единицы оборудования, кг
			Наименование	Код					
1	2	3	4	5	6	7	8	9	10
	Кабели, провода								
	Пожарная сигнализация								
	1.1.7. Провод абонентский плоский 2×0,6	ЛТВ-П	м	006		35 7882		10	
	Охранная сигнализация								
	1.1.8. Кабель однопарный 2×1,2	ПРППМ	м	006		35 7711		150	
		ТУ16-505.755							
		-80							
	1.1.9 Кабель силовой 4×2,5-0,66	АВВГ	м	006		35 2222		10	
		ГОСТ 16442-80							
	1.1.10. То же, 2×2,5-0,66	АВВГ	м	006		35 2222		5	

Инв.№ подл. | Подп. и дата | Взам. инв.№

Привязан

Инв.№

ТП 704-2-59.91 СС.СО

Лист 3

25118-02 25

Копировал Пигуль

Формат А3

Альбом 2

Позиция	Наименование и техническая характеристика оборудования и материалов. Завод-изготовитель (для импортного оборудования - страна, фирма)	Тип, марка оборудования. Обозначение документа и номер опросного листа	Единица измерения		Код завода-изготовителя	Код оборудования, материала	Цена единицы оборудования, тыс. руб.	Количество	Масса единицы оборудования, кг
			Наименование	Код					
1	2	3	4	5	6	7	8	9	10
	2. Оборудование и материалы, поставляемые подрядчиком								
	Пожарная сигнализация								
	2.1. Коробка универсальная разветвительная	УК-2п	шт.	796				1	
		ТУ45 866Е.0.							
		326.017							
	2.2. Труба водогазопроводная обыкновенная Д-М-25×3,2	ГОСТ3262-75	м	006				2	

Привязан

Инв. №

ТП 704-2-59.91 СС.СО

Лист 4

25118-02 26

Копировал Фиедуля

Формат А4

Согл. инв. №

Взам. инв. №

Подп. и дата

Инв. № подл.

Альбом 2

№ строки	Наименование материала и единица измерения	Код материала	Код ед. изм.	Кол.	Примечание
1					
2	Пиломатериалы,				
3	Качественные, $м^3$	536110	113	0,3	
4	Круглый лес, $м^3$	531400	113	0,45	
5					
6	Кирпич керамический,				
7	полнотелый, тыс. шт.	574120	798	2,91	
8	Цемент, приведенный				
9	к марке „400", т	573000	168	0,45	
10					
11	Рубероид, $м^2$	577402		51,4	
12					
13	Стекло строительное, $м^2$	591000	055	3,2	

Взам. инв. № | Подп. и дата | Инв. № подл.

Привязан

Инв. №

ГИП	Маричева		
Нач.отд.	Рогачев		
Н.контр.	Евстигнеев		1991
Зав.гр.	Синадский		1991
Вед.инж.	Рязанова		1991

ТП 704-2-59.91 АС1.ВМ

ВМ по рабочим чертежам основного комплекта марки АС.

Стадия	Лист	Листов
Р		1

СОЮЗГИПРОЛЕСХОЗ

Копировал Фомина Формат А4

№ строки	Наименование материала и единица измерения	Код материала	Код ед. изм.	Кол.	Примечание
1	Сортовой прокат обыкновенно-				
2	го качества	093000			
3	Сталь арматурная класса А-1		168	0,01	
4	Сталь мелкосортная	093300	168	0,008	
5	ф 10		168	0,002	
6	Катанка	093400	168	0,002	
7	Сталь арматурная класса А-III	093004	168	0,025	
8	Сталь мелкосортная	093300	168	0,005	
9	Катанка	093400	168	0,02	
10	Итого сортового проката				
11	обыкновенного качества		168	0,034	
12	Металлоизделия промышленного				
13	назначения (метизы)	120000			
14	Проволока стальная низкоугле-				
15	родистая периодического	121400	168	0,012	
16	профиля ВР-1				
17	Итого металлоизделий промыш-				
18	ленного назначения	121300			
19		121400			
20		122400			

Взам. инв. № | Подп. и дата | Инв. № подл.

Привязан

Инв. №

ГИП	Маричева		
Нач.отд.	Рогачев		
Н.контр.	Четвёрова		
Зав.гр.	Сафина		
Инж. I к.	Стерликова		

ТП 704-2-59.91 АС2.ВМ

ВМ по рабочим чертежам основного комплекта марки АС. Сборные конструкции

Стадия	Лист	Листов
Р	1	3

СОЮЗГИПРОЛЕСХОЗ

Копировал Фомина Формат А4

Альбом 2

№ строки	Наименование материала и единица измерения	Код материала	Ед. изм.	Кол.	Примечание
1		125000			
2		127600	168	0,012	
3	Итого стали, приведенной к				
4	стали класса А-1		168	0,062	
5	Всего стали, приведенной к				
6	классу А-1 и Ст.3		168	0,062	
7	Всего сортового проката обык-				
8	новенного качества, стали серто-				
9	вой конструкционной, листового				
10	проката, металлоизделий протяж-				
11	ленного назначения в натураль-				
12	ной массе		168	0,046	
13	в том числе по укрупненному				
14	сортаменту				
15	Сталь мелкосортная	093300	168	0,013	
16	Катанка	093400	168	0,021	
17	Всего приведенной стали к				
18	классу А-1 и Ст3		168	0,062	
19	в том числе:				
20	на изготовление монолитных				
21	железобетонных и бетонных				
22	конструкций		168	0,002	
23	на изготовление сборных железо-				
24	бетонных и бетонных конструкций		168	0,05	
25	Щебень	571110	113	0,972	

Взам. инв. №

Подп. и дата

Инв. № подл.

Привязан

Инв. №

ТП 704-2-59.91 АС2.ВМ Лист 2

Копировал Фиерова Формат А4

№ строки	Наименование материала и единица измерения	Код материала	Ед. изм.	Кол.	Примечание
1	Песок строительный природный	571140	113	0,729	
2	Камень бутовый	571150	113	2,8	
3	Цемент	573000			
4	Портландцемент	573110			
5	м300	573151	168	1,986	
6	м400	573112	168	0,418	
7	Цемент, приведенный к				
8	марке 400 (Всего)		168	2,205	
9	в том числе: на:				
10	изготовление монолитных				
11	железобетонных и бетонных				
12	конструкций		168	1,787	
13	изготовление сборных желе-				
14	зобетонных и бетонных				
15	конструкций		168	0,418	
16					
17					
18					
19					
20					
21					
22					
23					
24					
25					

Взам. инв. №

Подп. и дата

Инв. № подл.

Привязан

Инв. №

ТП 704-2-59.91 АС2.ВМ Лист 3

Копировал Фиерова Формат А4

Альбом 2

№ строки	Наименование материала и единица измерения	Код материала	Ед. изм.	Кол.	Примечание
1	1. Трубы				
2					
3	Труба обыкновенная				
4	газовая Ду=50, м	138500	006	15	
5					
6	Прокат черных металлов				
7					
8	Полоса, ГОСТ 103-76	093300	166	1,2	
9	4х25, кг				
10	Круг, ГОСТ 2590-88				
11	10, кг	093300	166	5	
12					
13					
14					
15					
16					
17					
18					
19					
20					

Взам. инв. №

Подп. и дата

Инв. № подл.

Привязан

Инв. №

ГИП	Марчева		
Нач.отд.	Рогачев		
Н.контр.	Разуваева		
Зав.гр.	Разуваева		
Инж.	Рутянцева		1991

ТП 704-2-59.91 ЭМ.ВМ

ВМ по рабочим чертежам основного комплекта марки ЭМ.

Стадия	Лист	Листов
Р		1

СОЮЗГИПРОЛЕСХОЗ

Копировал Тищуя Формат А4

№ строки	Наименование материала и единица измерения	Код материала	Ед. изм.	Кол.	Примечание
1					
2	1. Трубы				
3					
4	Трубы защитные				
5	для электропроводок				
6	Труба водогазопроводная				
7	ГОСТ 3262-75 обыкновенная				
8	неоцинкованная с полностью				
9	сплющенным гратом, с				
10	резьбой и муфтой				
11	Д-М-25х3,2 м	138500	006	2	
12	кг	138500	166	4,8	
13					
14					
15					
16					
17					
18					
19					
20					

Взам. инв. №

Подп. и дата

Инв. № подл.

Привязан

Инв. №

ГИП	Марчева		
Нач.отд.	Рогачев		
Н.контр.	Разуваева		
Зав.гр.	Разуваева		
Инж.	Ладыгина		1991г

ТП 704-2-59.91 СС.ВМ

ВМ по рабочим чертежам основного комплекта марки СС.

Стадия	Лист	Листов
Р		1

СОЮЗГИПРОЛЕСХОЗ

25118-02

Копировал Тищуя Формат А4