ТИПОВОЙ ПРОЕКТ
252-9-63

МЕЖБОЛЬНИЧНЫЙ ПАТОЛОГОАНАТОМИЧЕСКИЙ КОРПУС С ОТДЕЛЕНИЕМ БЮРО СУДЕБНО-МЕДИЦИНСКОЙ ЭКСПЕРТИЗЫ

В КОНСТРУКЦИЯХ СЕРИИ ИИ-04

АЛЬБОМ - VII

Н-1 НЕСТАНДАРТИЗИРОВАННОЕ ОБОРУДОВАНИЕ

16932-07

цена 0-91

Отпечатано
в Новосиб. ском филиале ЦИТП
630064 г. Новосибирск пр Карла Маркса 1
Выдано в печать: 16 VII 1981 г.
Заказ 1862 Тираж 150

ТИПОВОЙ ПРОЕКТ
252-9-63

МЕЖБОЛЬНИЧНЫЙ ПАТОЛОГОАНАТОМИЧЕСКИЙ КОРПУС С ОТДЕЛЕНИЕМ БЮРО СУДЕБНО-МЕДИЦИНСКОЙ ЭКСПЕРТИЗЫ В КОНСТРУКЦИЯХ СЕРИИ ИИ-04

АЛЬБОМ - VII

СОСТАВ ПРОЕКТА :

АЛЬБОМ - I	1.1-1	АРХИТЕКТУРНО-СТРОИТЕЛЬНАЯ ЧАСТЬ
	4.1-1	ТЕХНОЛОГИЯ
	4.2-1	ХОЛОДОСНАБЖЕНИЕ
АЛЬБОМ - II		САНИТАРНО-ТЕХНИЧЕСКАЯ ЧАСТЬ
	2.1-0	ОТОПЛЕНИЕ И ВЕНТИЛЯЦИЯ
	3.1-1	ВОДОПРОВОД И КАНАЛИЗАЦИЯ
АЛЬБОМ - III	5.1-1	ЭЛЕКТРООБОРУДОВАНИЕ
	5.2-1	КИП И АВТОМАТИКА САНТЕХУСТРОЙСТВ
	6.1-1	УСТРОЙСТВО СВЯЗИ И РАДИОФИКАЦИЯ
	6.2-1	ПОЖАРНАЯ СИГНАЛИЗАЦИЯ
АЛЬБОМ - IV	7.1-1	СМЕТЫ
АЛЬБОМ - V	9.1-1	ИЗДЕЛИЯ БЕТОННЫЕ И ЖЕЛЕЗОБЕТОННЫЕ
	9.6-1	ИЗДЕЛИЯ ДЕРЕВЯННЫЕ
	9.8-1	ИЗДЕЛИЯ МЕТАЛЛИЧЕСКИЕ
АЛЬБОМ - VI	9.8-2	ВИТРАЖИ
АЛЬБОМ - VII	Н-1	НЕСТАНДАРТИЗИРОВАННОЕ ОБОРУДОВАНИЕ
АЛЬБОМ - VIII	Н-2	ЗАДАНИЕ ЗАВОДУ ИЗГОТОВИТЕЛЮ ПО ЩИТАМ АВТОМАТИКИ

РАЗРАБОТАН
ПРОЕКТНЫМ ИНСТИТУТОМ
МИНЗДРАВА РСФСР

ГЛАВНЫЙ ИНЖЕНЕР ИНСТИТУТА /О. ХОЛМОГОРОВ/
ГЛАВНЫЙ АРХИТЕКТОР ПРОЕКТА /О. ФЕДОРОВ/

ТЕХНИЧЕСКИЙ ПРОЕКТ
УТВЕРЖДЕН
ГОССТРОЕМ РСФСР
ПОСТАНОВЛЕНИЕ N 4 ОТ 25.I.1980 Г.
РАБОЧИЕ ЧЕРТЕЖИ ВВЕДЕНЫ В ДЕЙСТВИЕ
ПРОЕКТНЫМ ИНСТИТУТОМ МИНЗДРАВА РСФСР
ПРИКАЗ N178/пр ОТ 17.07.80

Содержание альбома

Обозначение	Наименование	№ листов
1	2	3
703. 00. 00 000СБ	Бак для хлорирования инфицированных стоков. Сборочный чертеж.	3
703. 00. 00. 001	Бобышка	4
703. 00. 00. 002	Труба	
703. 00. 00. 003	Фланец	
703. 00. 00. 000	Бак для хлорирования инфицированных стоков. Спецификация.	
703. 01. 00 000	Бак. Спецификация.	
703. 02. 00. 000	Люк. Спецификация. Лист 1	5
703. 02. 00. 000	Люк. Спецификация. Лист 2	
703. 03. 00. 000	Указатель уровня. Спецификация.	
703. 01. 00. 000СБ	Бак. Сборочный чертеж.	6
703. 01. 00. 001	Крышка	
703. 01. 00. 002	Стенка	
703. 01. 00. 003	Стенка	7
703. 01. 00. 004	Стенка.	
703. 02 00. 000СБ	Люк. Сборочный чертеж	
703. 02. 00. 004	Ручка	8
703. 03. 00. 002	Прокладка	
703. 02. 00. 001	Корпус	
703. 02. 00. 003	Крышка	9
703. 02. 00. 005	Прокладка	
703. 02. 00. 002	Скоба	
703. 02. 00. 006	Ось	
703. 03. 00. 001	Кожух защитный	10
703. 03. 00. 003	Бобышка.	
703. 03. 00. 000СБ	Указатель уровня. Сборочный чертеж	

				252-9-63-Н1		
Разраб.	Щенева		30.VI	Содержание альбома	Стадия	Лист	Листов
Пров	Цейтлин		30.VI		Р	1	
Н. контр.	Пекарев		30.VI		Проектный институт Минздрава РСФСР г. Москва		

Копировал: Зеретягина

Формат А2

Типовой проект № 252-9-63 Альбом VII

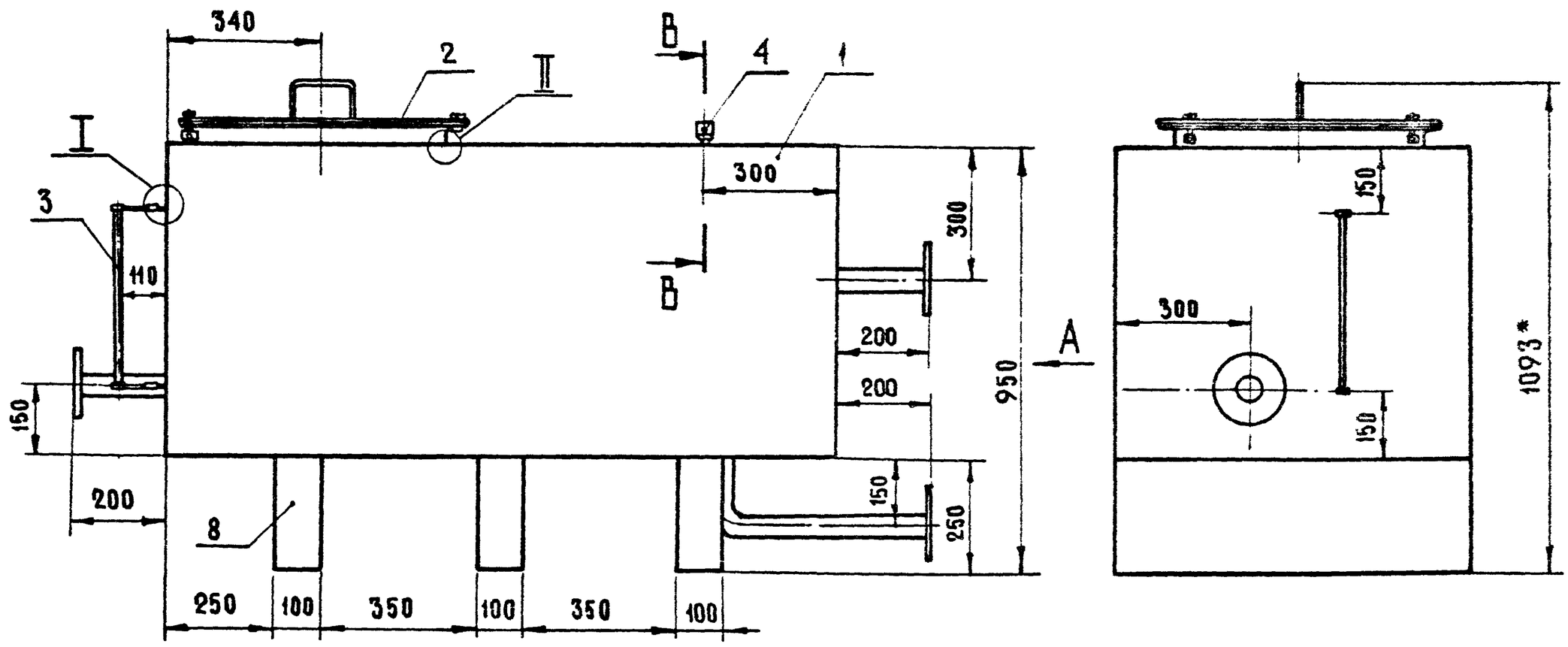

Вид А

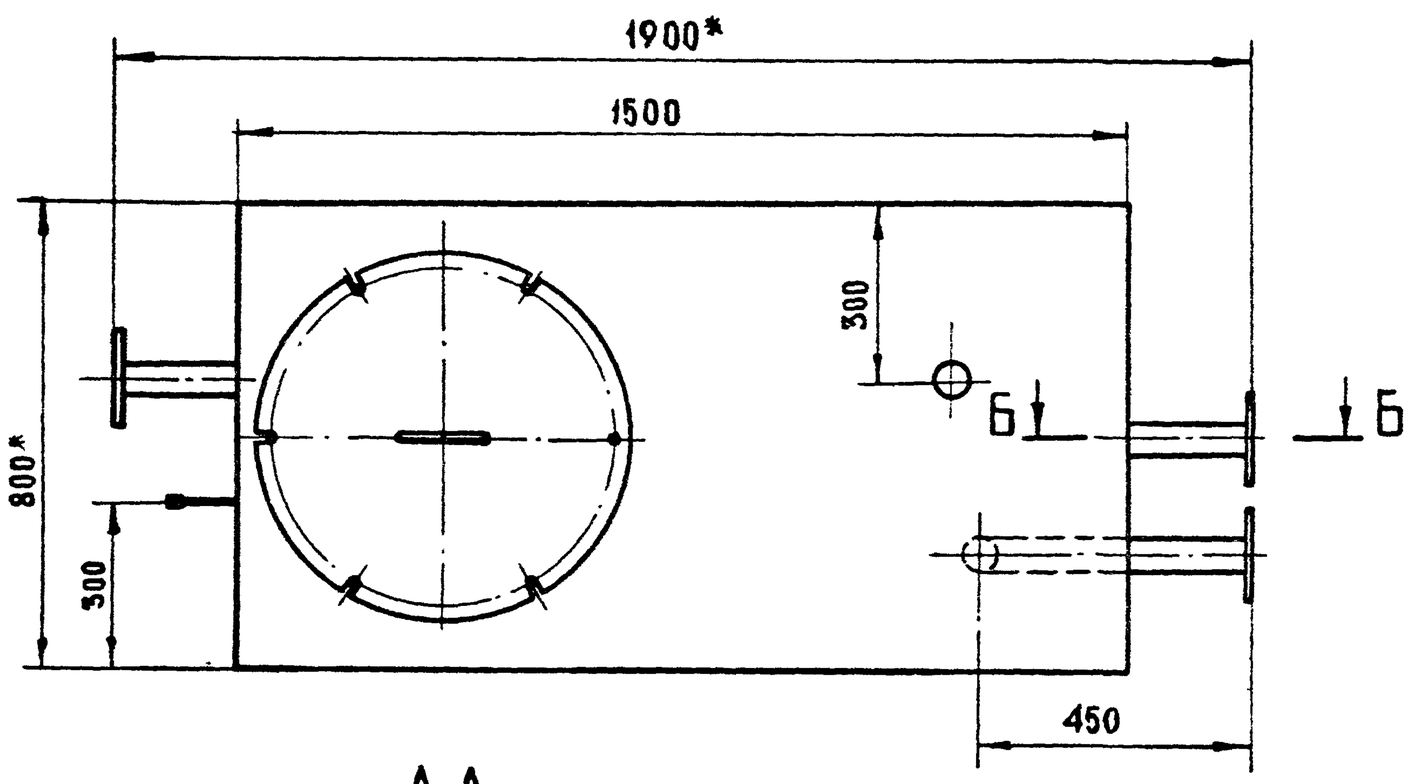

А-А
М1:1

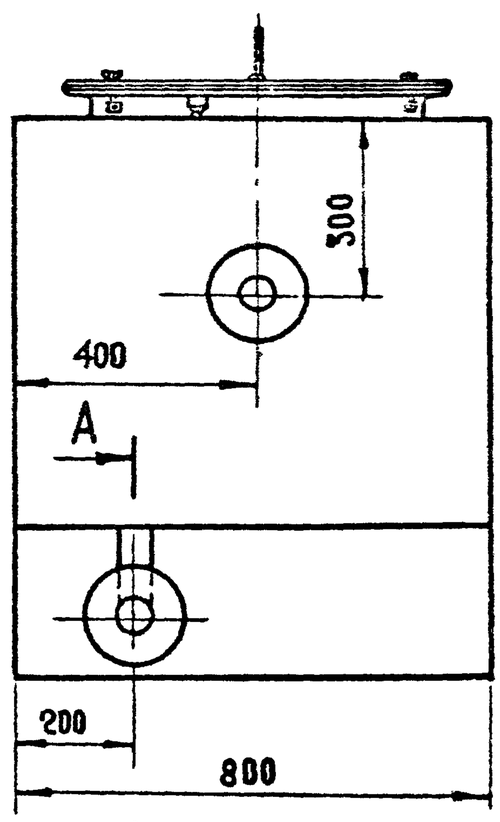

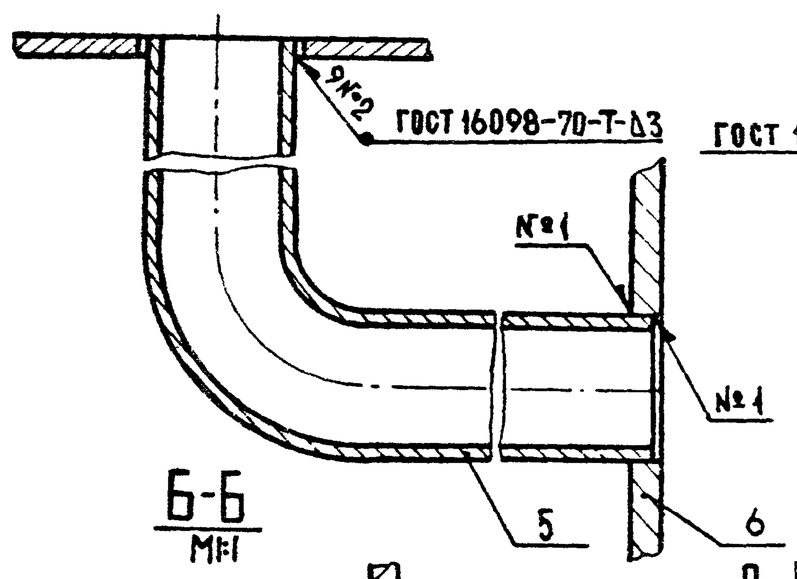

Б-Б
М1:1

I
М1:1

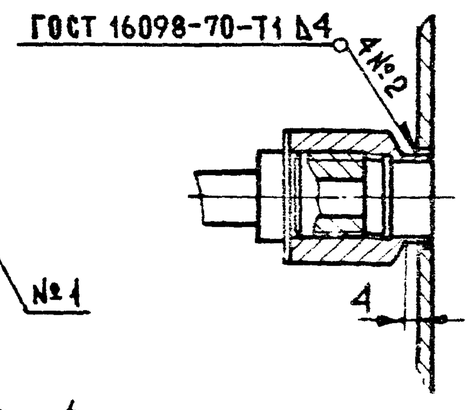

II
М1:1

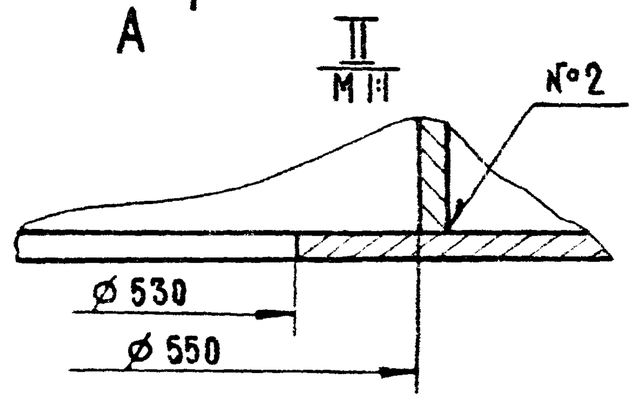

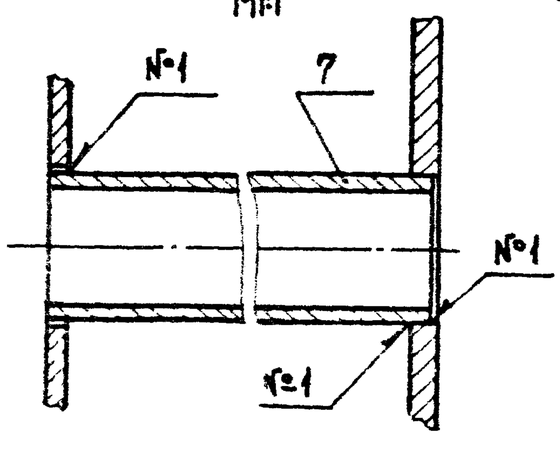

В-В
М1:1

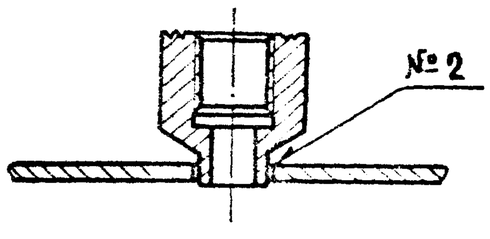

1.* Размеры для справок.
2. Сварку производить электродом Э-02Х19Н9Б по ГОСТ 10052-72.
3. Неуказанные предельные отклонения размеров: охватывающих – по H14; охватываемых – по h14; прочих – ±IT14/2.

Изм.	Лист	N докум.	Подп.	Дата	703.00.00.000 СБ.		
Разраб.		Щенёва			Бак для хлорирования инфицированных стоков. Сборочный чертеж	Лит.	Масса	Масштаб
Пров.		Цейтлин				И	190	1:10
Н. контр.						Лист	Листов 1	
Н. контр.		Пекорск				Проектный институт МИНЗДРАВА РСФСР г. Москва		

Копировал Косюк

Формат А2

Инв. № подл. | Подп. и дата | Взам. инв. №

Типовой проект № 252-9-63 Альбом VII

703.00.00.001

Rz 80 (√)

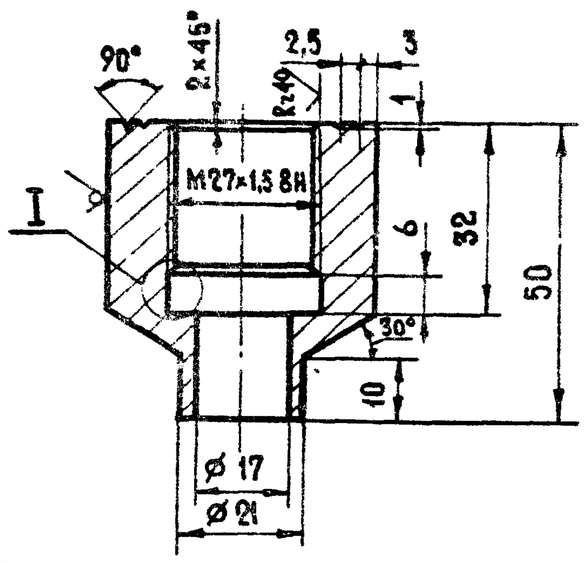

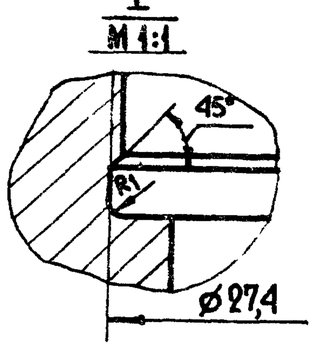

Предельные отклонения размеров: охватывающих - по H14, охватываемых по h14, прочих - ±IT14/2.

Изм.	Лист	N докум.	Подп.	Дата	703.00.00.001		
Разраб.		Щенёва		30.VI	Бобышка	Лит И	Масса 0,32 / Масштаб 1:1
Пров.		Цейтлин		30.VI		Лист / Листов 1	
Н.контр.		Пекарев		30.VI	Круг 45 ГОСТ 2590-71 / Сталь 12Х18Н10Т ГОСТ 5632-72	Проектный институт Минздрава РСФСР г. Москва	

Формат 11

703.00.00.003

Rz 320 (√)

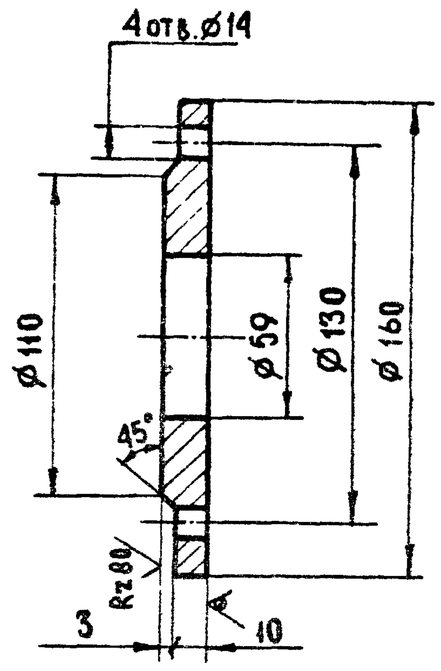

Предельные отклонения размеров: охватывающих - по H14; охватываемых по h14, прочих - ±IT14/2

Изм.	Лист	N докум.	Подп.	Дата	703.00.00.003.		
Разраб.		Щенёва		30.VI	Фланец	Лит И	Масса 1,15 / Масштаб 1:2
Пров.		Цейтлин		30.VI		Лист / Листов 1	
Н.контр.		Пекарев			Лист Б-ПН-13 ГОСТ 19903-74 / Сталь 12Х18Н10Т ГОСТ 7350-77	Проектный институт Минздрава РСФСР г. Москва	

Формат 11

703.00.00.002

(√)

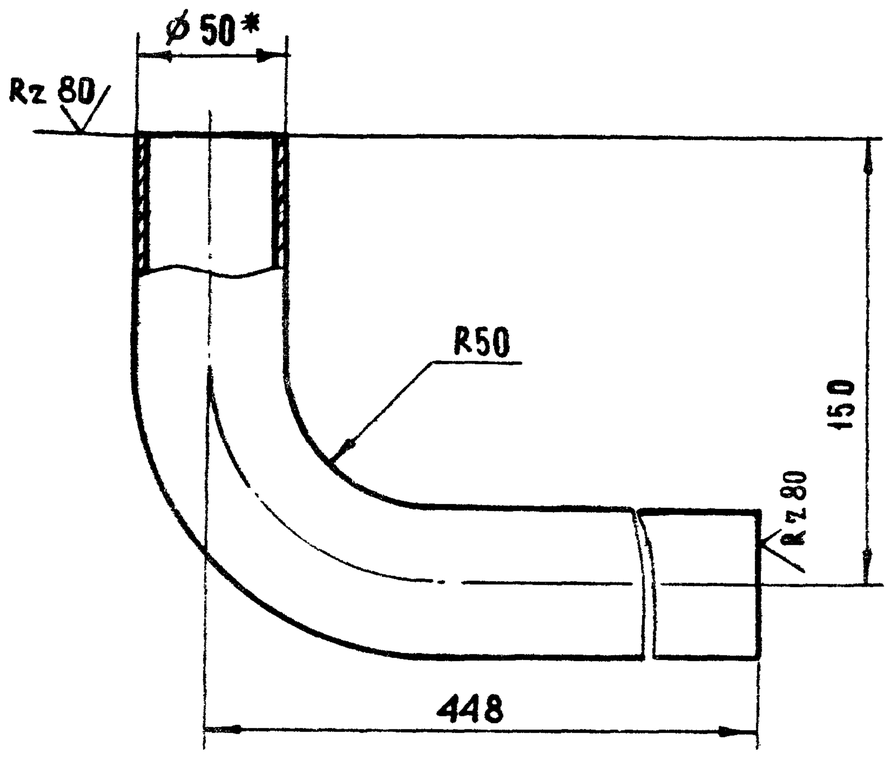

1. *Размер для справок.
2. Длина развёртки L = 760 мм.
3. Предельные отклонения размеров - ±IT14/2

Изм.	Лист	N докум.	Подп.	Дата	703.00.00.002		
Разраб.		Щенёва		30.VI	Труба	Лит. И	Масса 2,56 / Масштаб 1:2
Пров.		Цейтлин		30.VI		Лист / Листов 1	
Н.контр.		Пекарев		30.VI	Труба 50×3-12Х18Н10Т ГОСТ 9941-72	Проектный институт Минздрава РСФСР г. Москва	

Формат 11

Формат	Зона	Поз.	Обозначение	Наименование	Кол.	Примечание
				Документация		
22			703.00.00.000 СБ	Сборочный чертеж		
				Сборочные единицы		
11		1	703.01.00.000	Бак	1	
11		2	703.02.00.000	Люк	1	
11		3	703.03.00.000	Указатель уровня	1	
				Детали		
11		4	703.00.00.001	Бобышка	1	
11		5	703.00.00.002	Труба	1	
11		6	703.00.00.003.	Фланец	3	
Б.4		7	703.00.00.004	Труба		
				Труба 50×3×203-12Х18Н10Т		
				ГОСТ 9941-72	2	0,68 кг
Б.4		8	703.00.00.005	Брусок		
				Порода хвойная		
				ГОСТ 8486-66		
				250×800×100	3	

Изм.	Лист	N докум.	Подп.	Дата	703.00.00.000		
Разраб.		Щенёва			Бак для хлорирования инфицированных стоков.	Лит. И	Лист / Листов 1
Пров.		Цейтлин				Проектный институт Минздрава РСФСР г. Москва	
Н.контр.		Пекарев					

Копировал Кобзик Формат 11

Альбом VII

Типовой проект 252-9-63

Формат	Зона	Поз.	Обозначение	Наименование	Кол.	Примечание
				Документация		
12			703.01.00.000 СБ	Сборочный чертеж		
				Детали		
11		1	703.01.00.001	Крышка	1	
11		2	703.01.00.002	Стенка	1	
11		3	703.01.00.003	Стенка	1	
11		4	703.01.00.004	Стенка	1	
Б4		5	703.01.00.005	Стенка		
				Б-ПН-4 ГОСТ19903-74		
				Лист Сталь 12Х18Н10Т ГОСТ 7350-77		
				1478 h14 × 691 h14	1	31,86 кг

Подпись и дата | Инв. N дубл. | Взам. инв. N | Подп. и дата | Инв. N подл.

Изм.	Лист	N докум.	Подп.	Дата	703.01.00.000			
Разраб.		Щенева		30.VI	Бак	Лит.	Лист	Листов
Пров.		Цейтлин		30.VI				1
Н. контр.		Пекарев		30.VI		Проектный институт Минздрава РСФСР г. Москва		

Формат 11

Формат	Зона	Поз.	Обозначение	Наименование	Кол.	Примечание
				Документация		
12			703.02.00.000 СБ	Сборочный чертеж		
				Детали		
12		1	703.02.00.001.	Корпус	1	
11		2	703.02.00.002.	Скоба	5	
11		3	703.02.00.003.	Крышка	1	
11		4	703.02.00.004	Ручка	1	
11		5	703.02.00.005	Прокладка	1	
11		6	703.02.00.006	Ось	5	
				Стандартные изделия		
		7		Болт 7002-0577		
				ГОСТ 14724-69	5	
		8		Болт-М12×1,25.8g×30.88.35Х.011		
				ГОСТ 7798-70	1	
		9		Гайка М12×35		
				ГОСТ 3032-76	6	

Подп. и дата | Инв. N дубл. | Взам. инв. | Подп. и дата | Инв. N подл.

Изм.	Лист	N докум.	Подп.	Дата	703.02.00.000.			
Разраб.		Щенева		30.VI	Люк	Лит.	Лист	Листов
Пров.		Цейтлин		30.VI		И	1	2
Н. контр.		Пекарев		30.VI		Проектный институт Минздрава РСФСР г. Москва		

Формат 11

Формат	Зона	Поз.	Обозначение	Наименование	Кол.	Примечание
		10		Шайба 10×21.011		
				ГОСТ 11371-78	10	
		11		Шайба 12×21.011		
				ГОСТ 11371-78	6	
		12		Шплинт 2,5×20-216		
				ГОСТ 397-79	10	

Подп. и дата | Инв. N дубл. | Взам. инв. N | Подп. и дата | Инв. N подл.

Изм.	Лист	Докум. N	Подп.	Дата	703.02.00.000	Лист 2

Формат 11

Формат	Зона	Поз.	Обозначение	Наименование	Кол.	Примечание
				Документация		
12			703.03.00.000 СБ.	Сборочный чертеж		
				Детали		
11		1	703.03.00.001.	Кожух защитный	1	
11		2	703.03.00.002	Прокладка	2	
11		3	703.03.00.003.	Бобышка	2	
				Стандартные изделия		
		4		Устройство запорное указателя уровня жидкости тип I, исполнение Д		
				ГОСТ 9652-68	1	
		5		Стекло для замера уровня жидкости Д-20 L = 380		
				ГОСТ 8446-74	1	

Подп. и дата | Инв. N дубл. | Взам. инв. N | Подп. и дата | Инв. N подл.

Изм.	Лист	N докум.	Подп.	Дата	703.03.00.000.			
Разраб.		Щенева		30.VI	Указатель уровня	Лит.	Лист	Листов
Пров.		Цейтлин		30.VI		И	1	1
Н. контр.		Пекарев		30.VI		Проектный институт Минздрава РСФСР г. Москва		

Копировал Косяк

Формат 11

Типовой проект 252-9-63 Альбом VII

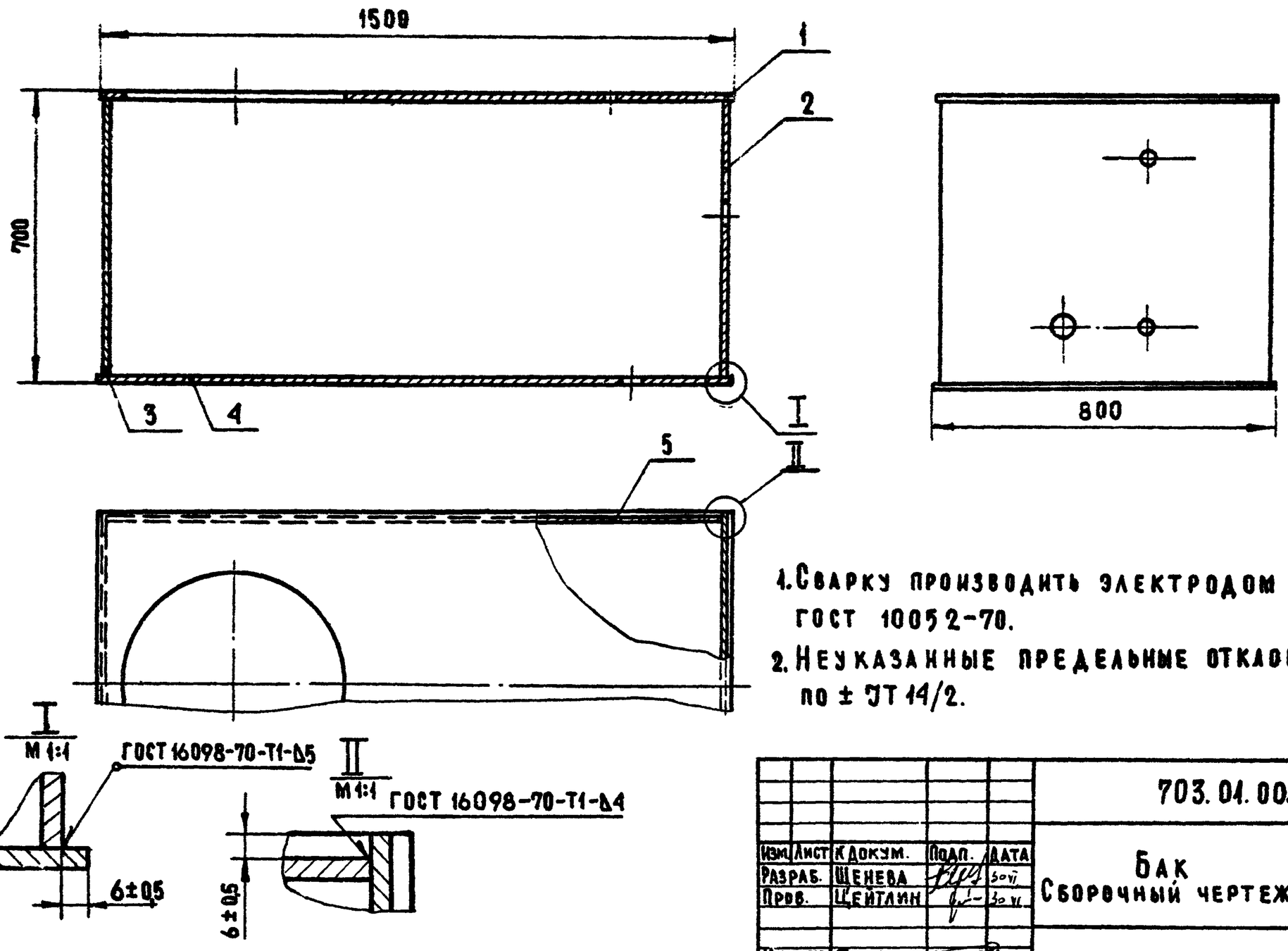

1. Сварку производить электродом Э-02Х19Н9Б по ГОСТ 10052-70.
2. Неуказанные предельные отклонения размеров по ± JT 14/2.

					703.04.00.000 СБ.			
Изм.	Лист	N докум.	Подп.	Дата	Бак Сборочный чертеж	Лит.	Масса	Масштаб
Разраб.		Щенева		30.VI		И	152	1:10
Пров.		Цейтлин		30.VI		Лист	Листов 1	
Н.контр.		Пекарев		30.VI		Проектный институт Минздрава РСФСР г. Москва		

Формат 12

703.04.00.002

(√)

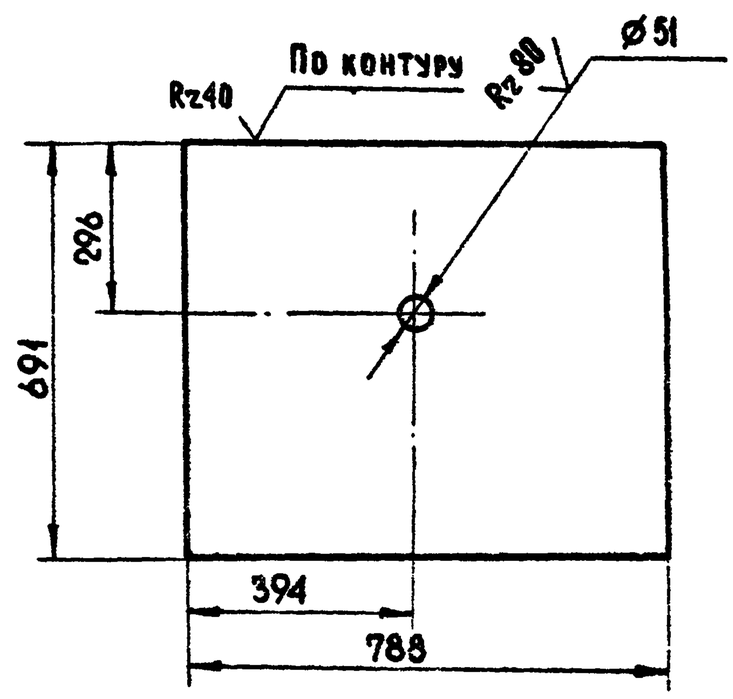

Предельные отклонения размеров: охватывающих – по H14; охватываемых – по h14; прочих – ± JT14/2.

					703.04.00.002.			
Изм.	Лист	N докум.	Подп.	Дата	Стенка	Лит.	Масса	Масштаб
Разраб.		Щенева		30.VI		И	21	1:10
Пров.		Цейтлин		30.VI		Лист	Листов 1	
Н.контр.		Пекарев		30.VI	Лист 6-ПН-6 ГОСТ 19903-74 Сталь 12Х18Н10Т ГОСТ 7350-77	Проектный институт Минздрава РСФСР г. Москва		

Формат 11

703.04.00.001

(√)

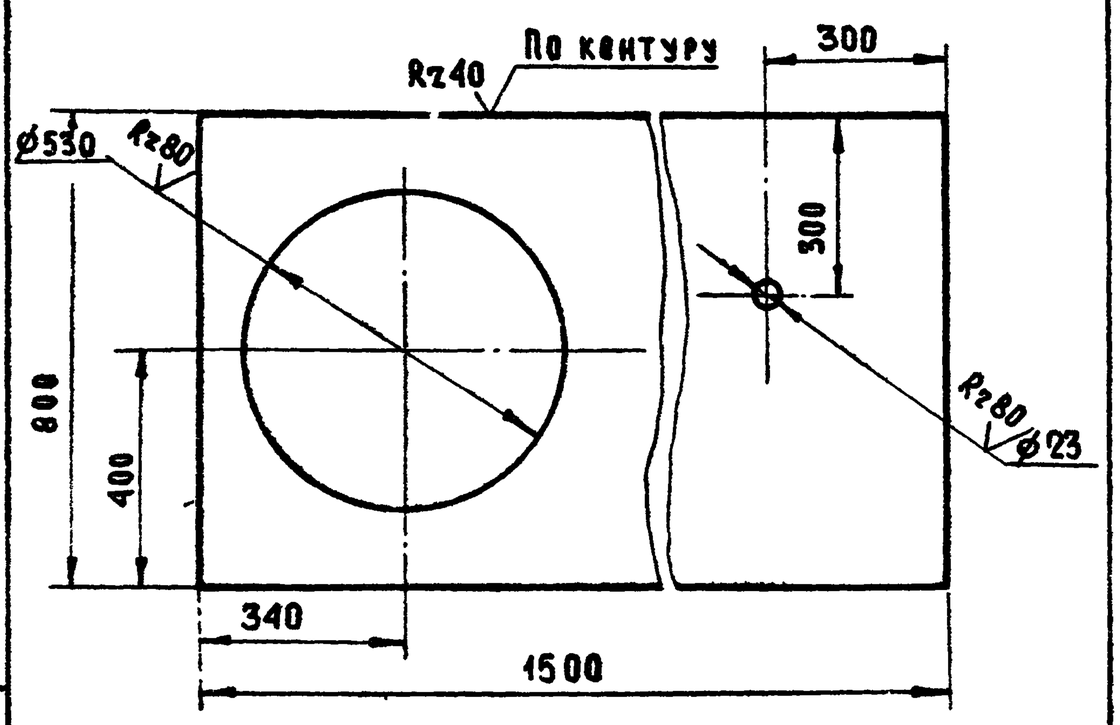

Предельные отклонения размеров охватывающих – по H14; охватываемых – по h14; прочих – ± JT14/2.

					703.04.00.001.			
Изм.	Лист	N докум.	Подп.	Дата	Крышка	Лит.	Масса	Масштаб
Разраб.		Щенева		30.VI		И	30,5	1:10
Пров.		Цейтлин		30.VI		Лист	Листов 1	
Н.контр.		Пекарев		30.VI	Лист 6-ПН-4 ГОСТ 19903-74 Сталь 12Х18Н10Т ГОСТ 7350-77	Проектный институт Минздрава РСФСР г. Москва		

Формат 4

Инв. N подл. | Подп. и дата | Взам. инв. N | Инв. N дубл. | Подп. и дата

Копировал Кабзюк

703.01.00.003

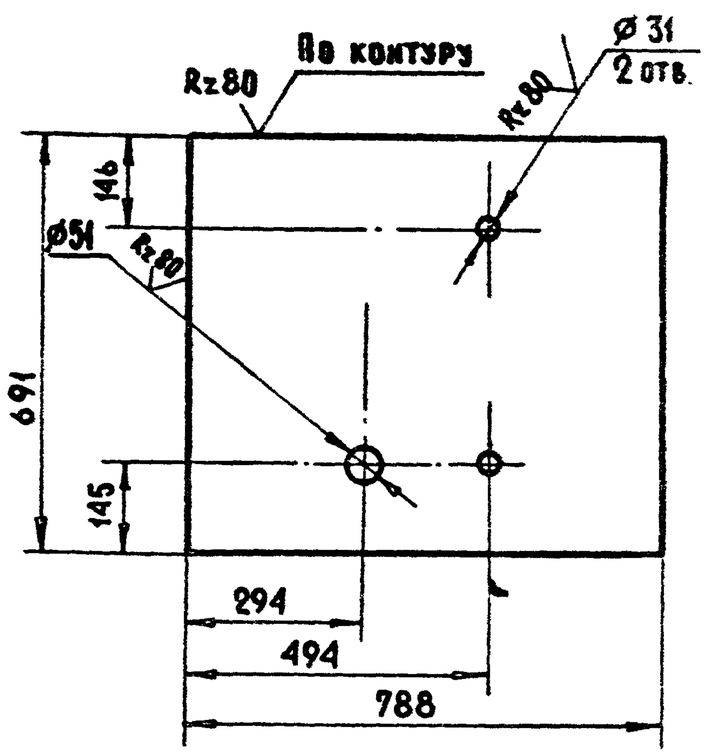

Предельные отклонения размеров: охватывающих — по H14; охватываемых по h14, прочих — ± IT14/2.

Изм. Лист	N докум.	Подп.	Дата	703.01.00.003	
Разраб.	Щенёва		30.VI	Стенка	Лит. И; Масса 21; Масштаб 1:10
Пров.	Цейтлин		30.VI		Лист; Листов 1
Т. контр.				Б-ПН-5 ГОСТ 19903-74 / Сталь 12Х18Н10Т ГОСТ 7350-77	Проектный институт Минздрава РСФСР г. Москва
Н. контр.	Пекарев		30.VI		

Формат II

Инв. N подл. | Подп. и дата | Взам. инв. N | Инв. N дубл. | Подп. и дата

703.01.00.004

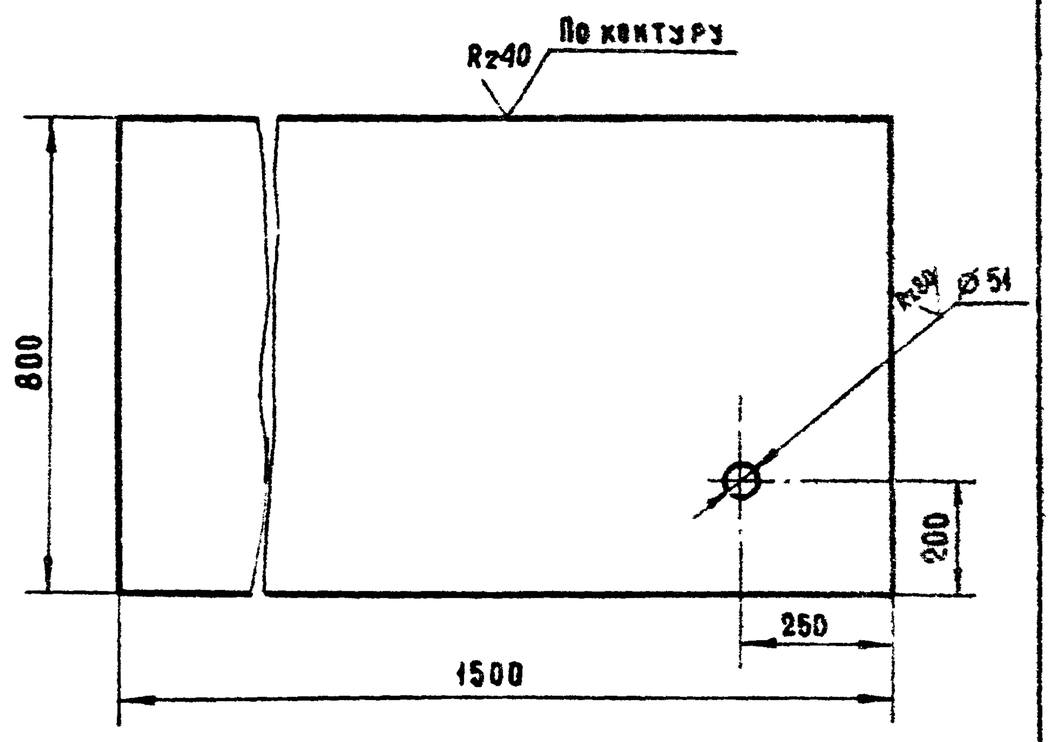

Предельные отклонения размеров: охватывающих — по H14; охватываемых — по h14, прочих — ± IT14/2

Изм. Лист	N докум.	Подп.	Дата	703.01.00.004	
Разраб.	Щенёва		30.VI	Стенка	Лит. И; Масса 46,5; Масштаб 1:10
Пров.	Цейтлин		30.VI		Лист; Листов 1
				Б-ПН-5 ГОСТ 19903-74 / Сталь 12Х18Н10Т ГОСТ 7350-77	Проектный институт Минздрава РСФСР г. Москва
Н. контр.	Пекарев		30.VI		

Формат II

703.02.00.000СБ

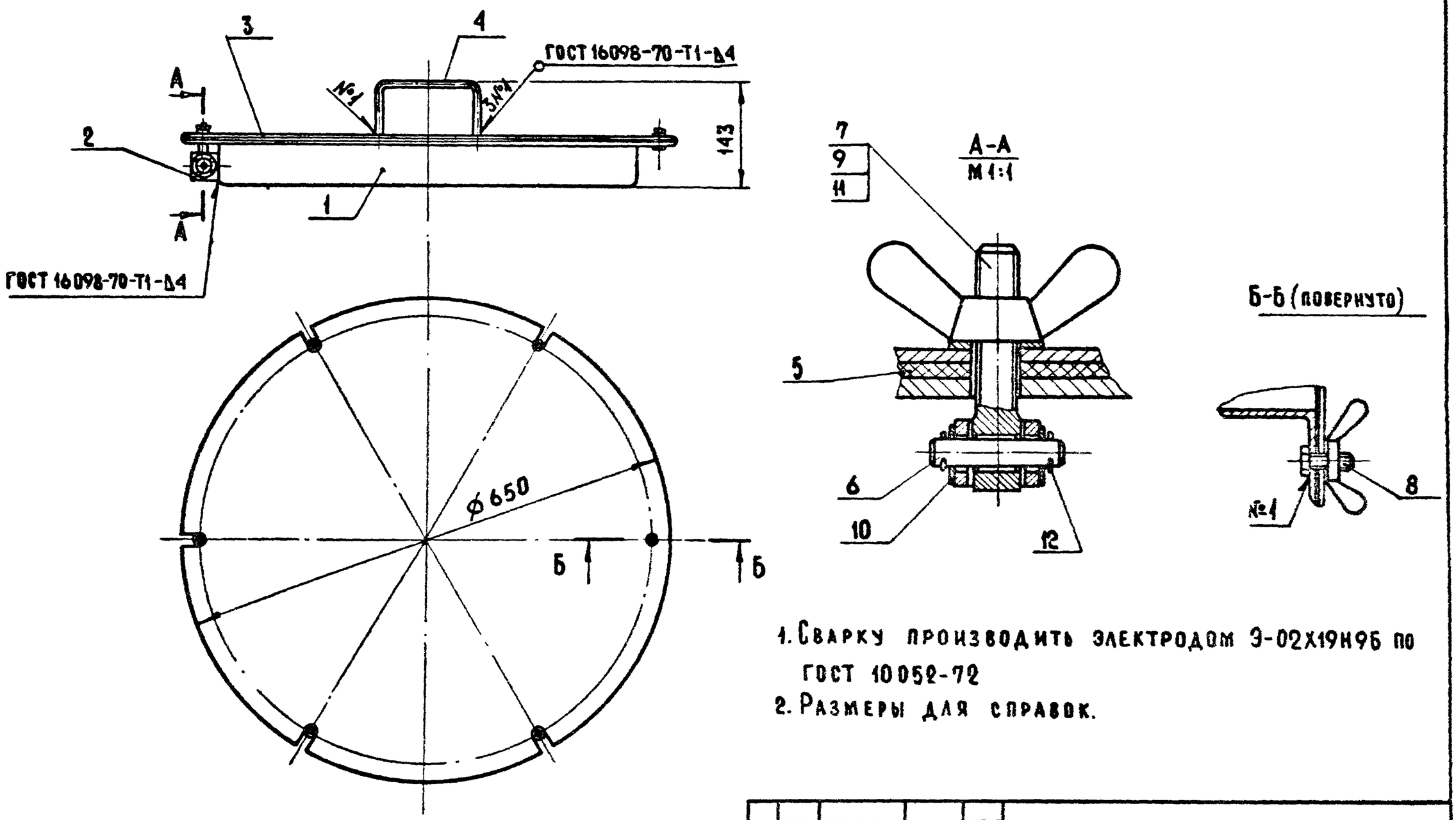

1. Сварку производить электродом Э-02Х19Н9Б по ГОСТ 10052-72
2. Размеры для справок.

Изм. Лист	N докум.	Подп.	Дата	703.02.00.000СБ	
Разраб.	Щенёва		30.V	Люк Сборочный чертеж	Лит. И; Масса 22; Масштаб 1:5
Пров.	Цейтлин		30.V		Лист; Листов 1
					Проектный институт Минздрава РСФСР г. Москва
Н. контр.	Пекарев		30.V		

Копировал: Кобюк

Формат 12

Типовой проект 252-9-63 Альбом VII

703.03.00.002

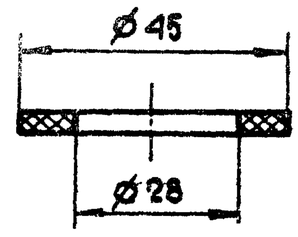

Изм.	Лист	№ докум.	Подп.	Дата	703.03.00.002			
Разраб.		Щенёва		30.VI	Прокладка	Лит. И	Масса 0.003	Масштаб 1:1
Пров.		Цейтлин		30.VI		Лист	Листов 1	
Н. контр.		Пекарев		30.VI	Резиновая пластина МБ-М-2 ГОСТ 7338-77	Проектный институт Минздрава РСФСР г. Москва		

Формат 11

703.02.00.004

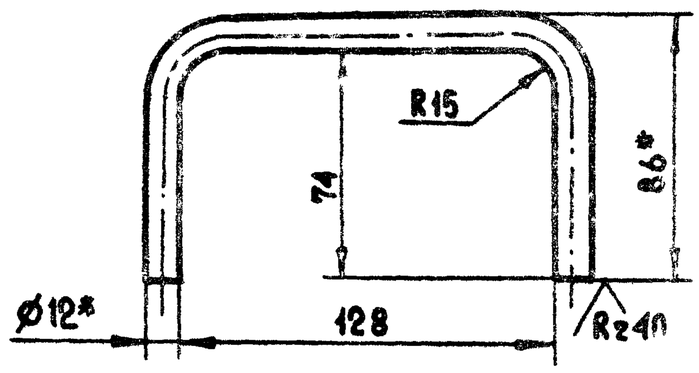

1. *Размеры для справок
2. Предельные отклонения размеров – ± JT14/2

Изм.	Лист	№ докум.	Подп.	Дата	703.02.00.004			
Разраб.		Щенёва		30.VI	Ручка	Лит. И	Масса 0,29	Масштаб 1:2
Пров.		Цейтлин		30.VI		Лист	Листов 1	
Н. контр.		Пекарев		30.VI	Круг 12 ГОСТ 2590-71 / Сталь 12Х18Н10Т ГОСТ 5632-72	Проектный институт Минздрава РСФСР г. Москва		

Формат 11

703.02.00.004

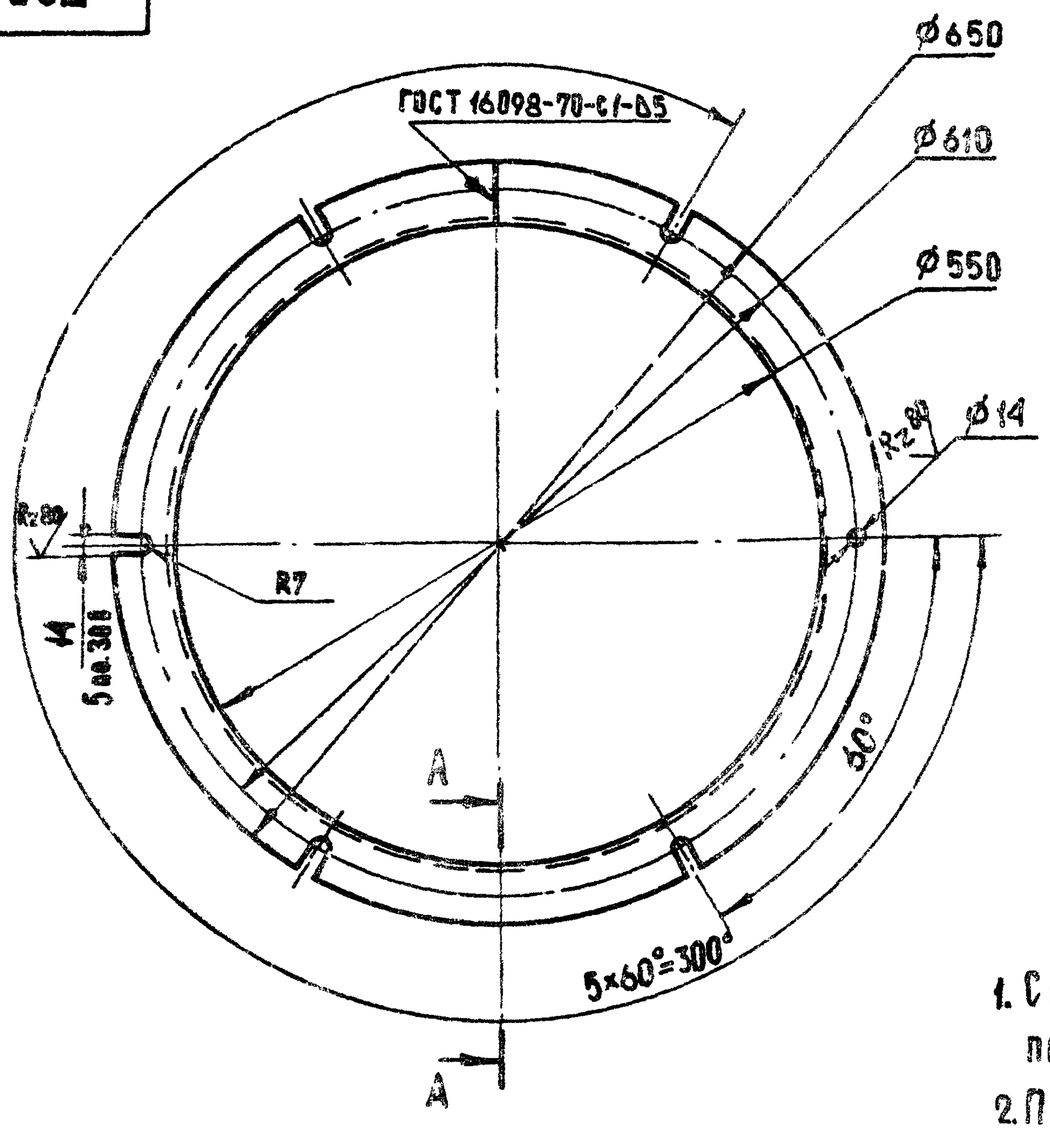

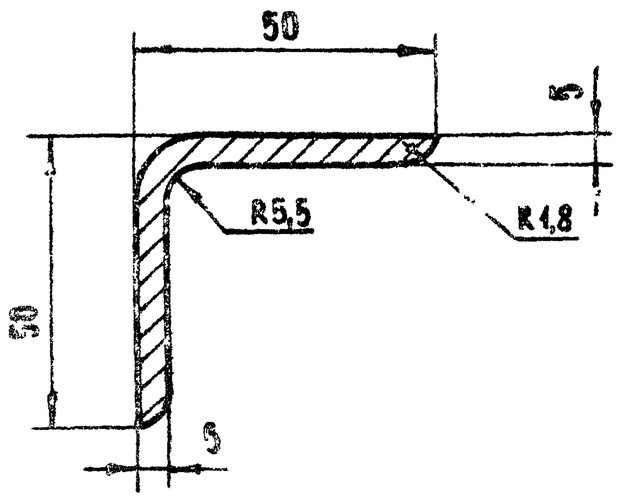

1. Сварку производить электродом Э-02Х19Н9Б по ГОСТ 10052-72.
2. Предельные отклонения размеров: охватывающих – по H14, охватываемых – по h14; прочих – ± JT14/2.

Изм.	Лист	№ докум.	Подп.	Дата	703.02.00.001			
Разраб.		Щенёва		30.VI	Корпус	Лит. И	Масса 7,2	Масштаб 1:5
Пров.		Цейтлин		30.VI		Лист	Листов 1	
Н. контр.		Пекарев		30.VI	Сталь 12Х18Н10Т ГОСТ 5632-72	Проектный институт Минздрава РСФСР г. Москва		

Копировал Кобзюк

Формат 12

Инв. № подл. | Подп. и дата | Взам. инв. № | Инв. № дубл. | Подп. и дата

703.02.00.003

Rz40 (√)

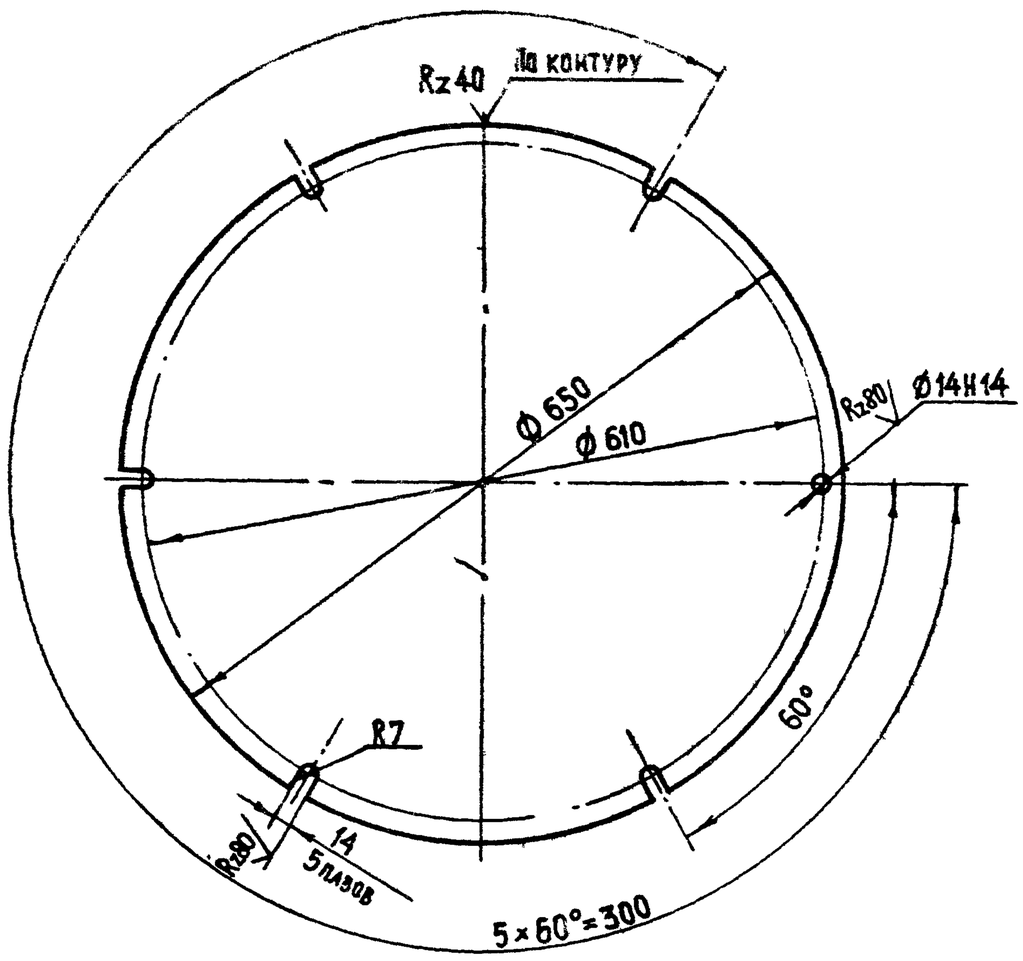

1. Смещение осей пазов и отверстия от номинального расположения не более 1мм (допуск зависимый)
2. Неуказанные предельные отклонения размеров по ± IT14/2

Изм.	Лист	№ докум.	Подпись	Дата	703.02.00.003			
Разраб.		Щенева		30.VI	Крышка	Лит. И	Масса 10,4	Масштаб 1:5
Провер.		Цейтлин		30.VI		Лист	Листов 1	
Н. контр.		Пекарев		30.VI	Лист Б-ПН-4 ГОСТ 19903-74 / Сталь 12Х18Н10Т ГОСТ 7350-77	Проектный институт Минздрава РСФСР г. Москва		

Копировал Веретягина Формат 11

703.02.00.005

-g-

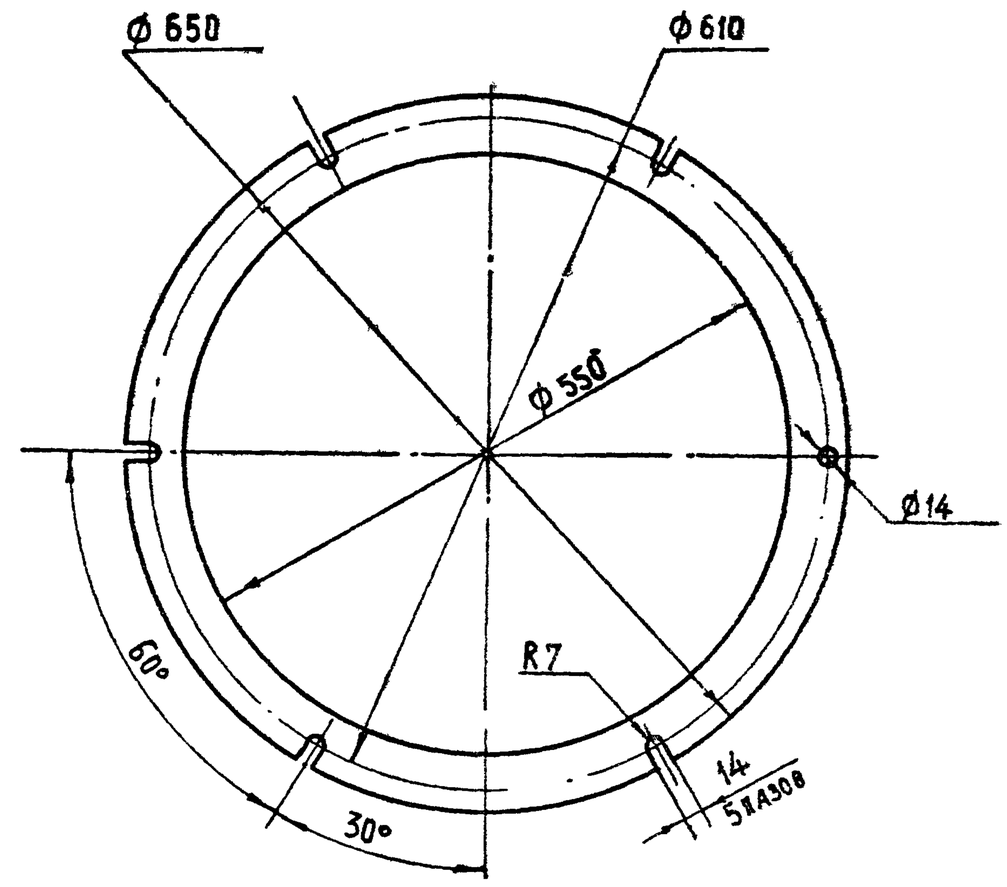

Изм.	Лист	№ докум.	Подпись	Дата	703.02.00.005			
Разраб.		Щенева		30.VI	Прокладка	Лит. И	Масса 0,2	Масштаб 1:5
Провер.		Цейтлин		30.VI		Лист	Листов 1	
Н. контр.		Пекарев		30.VI	Картон прокладочный-1,5 ГОСТ 9347-74	Проектный институт Минздрава РСФСР г. Москва		

Копировал Веретягина Формат 11

703.02.00.002

Rz40 (√)

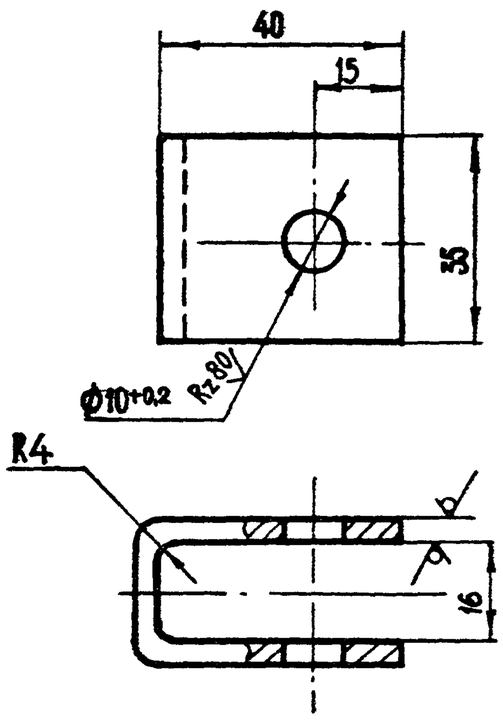

Неуказанные предельные отклонения размеров: охватывающих – по H14; охватываемых – по h14, прочих – ± IT14/2.

Изм.	Лист	№ докум.	Подпись	Дата	703.02.00.002			
Разраб.		Щенева		30.VI	Скоба	Лит. И	Масса 0,1	Масштаб 1:1
Провер.		Цейтлин		30.VI		Лист	Листов 1	
Н. контр.		Пекарев		30.VI	Лист Б-ПН-4 ГОСТ 19903-74 / Сталь 12Х18Н10Т ГОСТ 7350-77	Проектный институт Минздрава РСФСР г. Москва		

Формат 11

703.02.00.006

Rz40 (√)

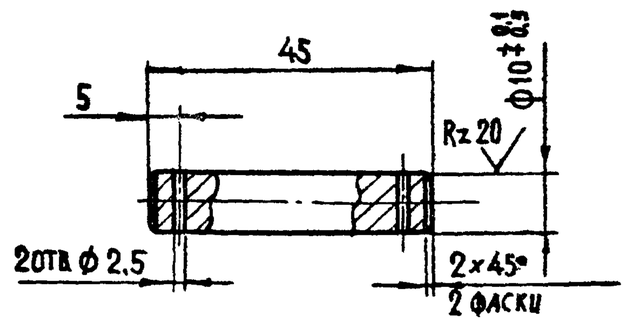

Неуказанные предельные отклонения размеров: охватывающих – по H14; охватываемых – по h14, прочих – ± IT14/2.

Изм.	Лист	№ докум.	Подпись	Дата	703.02.00.006			
Разраб.		Щенева		30.VI	Ось	Лит. И	Масса 0,30	Масштаб 1:1
Провер.		Цейтлин		30.VI		Лист	Листов 1	
Н. контр.		Пекарев		30.VI	Круг 12 ГОСТ 2590-71 / Сталь 12Х18Н10Т ГОСТ 5632-72	Проектный институт Минздрава РСФСР г. Москва		

Копировал Веретягина Формат 11

Инв. № подл. | Подп. и дата | Взам. инв. № | Инв. № дубл. | Подп. и дата

703.03.00.001

Rz40 √(√)

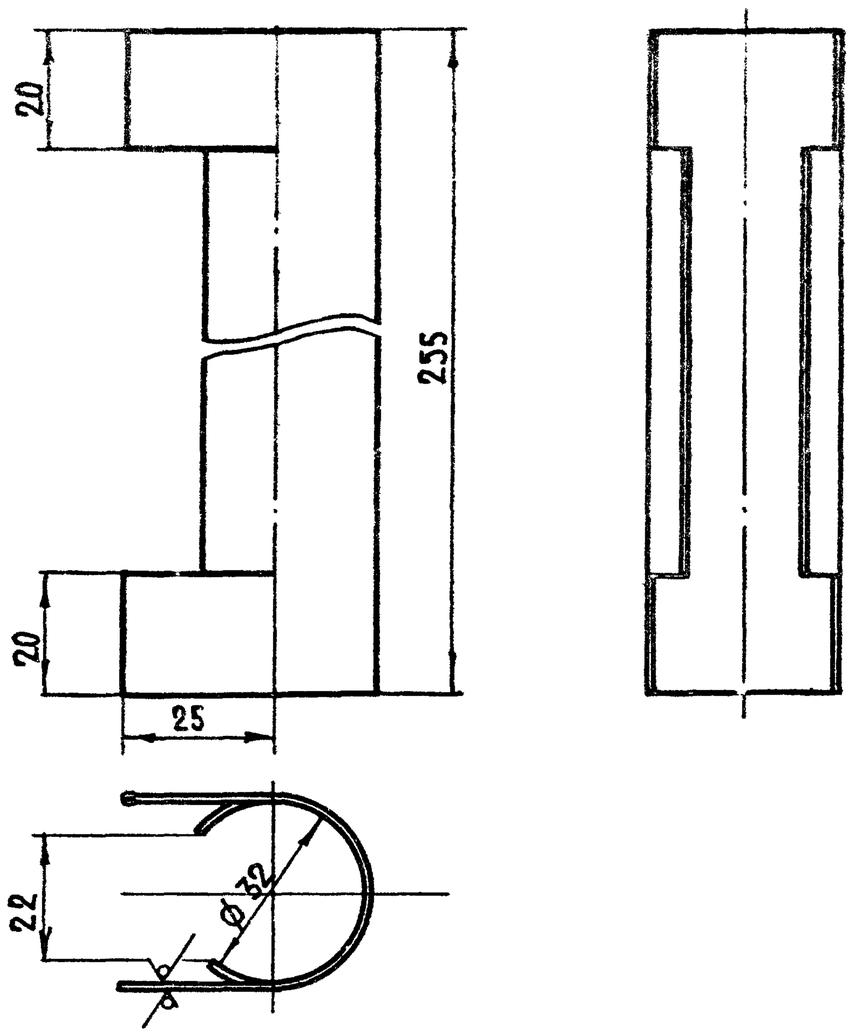

Предельные отклонения размеров ± IT14/2

Изм. Лист	№ докум.	Подпись	Дата	703.03.00.001			
Разраб.	Щенева		30.VI	Кожух защитный	Лит. И	Масса 1,2	Масштаб 1:1
Пров.	Цейтлин		30.VI		Лист	Листов 1	
Н.контр.	Пекарев		30.VI	Лист Б-ПН-1,5 ГОСТ 19903-74 / Сталь 12х18Н10Т ГОСТ 7350-77	Проектный институт Минздрава РСФСР г. Москва		

Формат 11

703.03.00.003

Rz80 √(√)

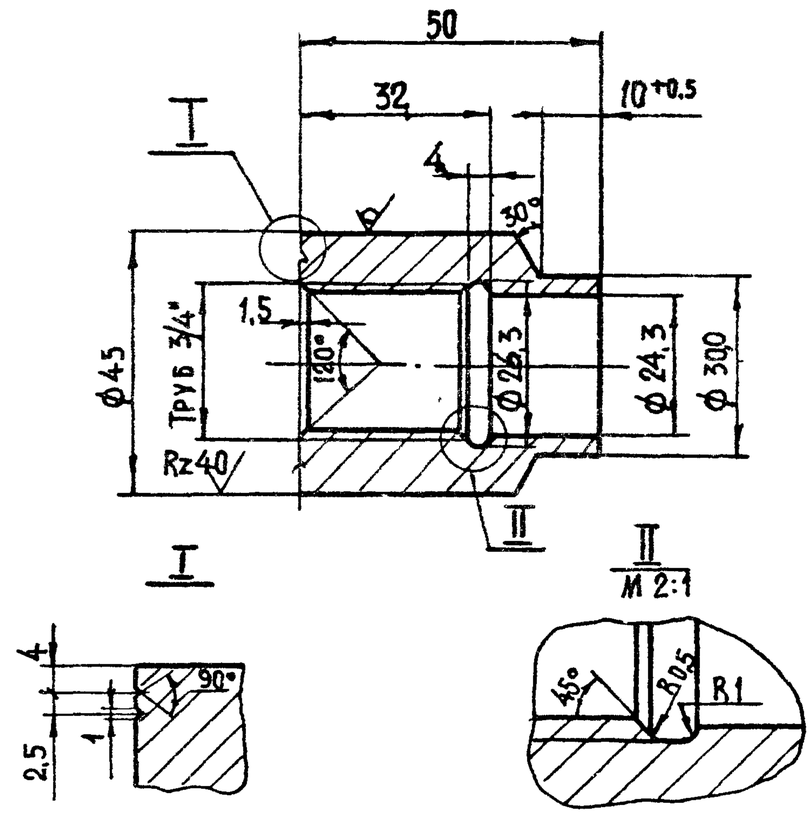

Неуказанные предельные отклонения размеров: охватывающих – по H14; охватываемых – по h14; прочих – ± IT14/2

Изм. Лист	№ докум.	Подпись	Дата	703.03.00.003			
Разраб.	Щенева		30.VI	Бобышка	Лит. И	Масса 0,35	Масштаб 1:1
Пров.	Цейтлин		30.VI		Лист	Листов 1	
Н.контр.	Пекарев		30.VI	Круг 45 ГОСТ 2590-71 / Сталь 12х18Н10Т ГОСТ 5632-72	Проектный институт Минздрава РСФСР г. Москва		

Формат 11

Инв. № подл. | Подп. и дата | Взам. инв. № | Инв. № дубл. | Подп. и дата

703.03.00.000СБ

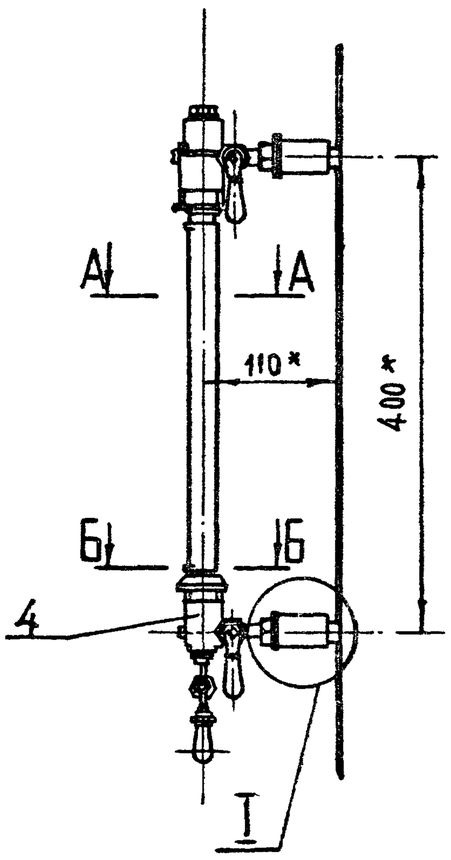

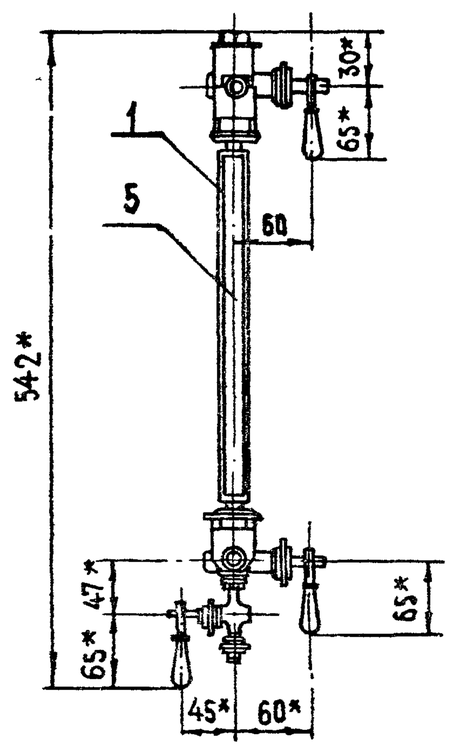

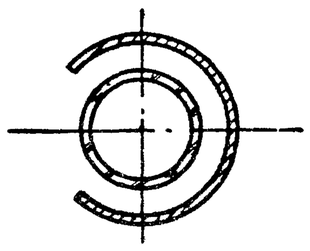

А-А
М 1:1

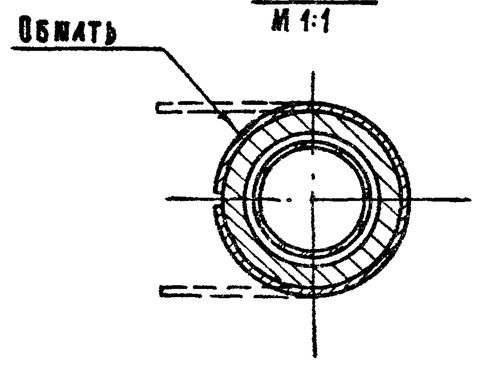

Б-Б
М 1:1

I
М 1:2

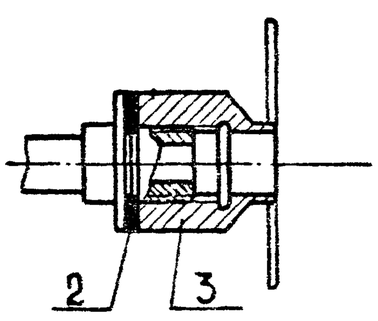

*Размеры для справок

Изм. Лист	№ докум.	Подпись	Дата	703.03.00.000СБ			
Разраб.	Щенева		30.VI	Указатель уровня Сборочный чертеж	Лит. И	Масса 5,4	Масштаб 1:5
Пров.	Цейтлин		30.VI		Лист	Листов 1	
Н.контр.			30.VI		Проектный институт Минздрава РСФСР г. Москва		

Копиров. Веретягина

Формат 12