# ТИПОВОЙ ПРОЕКТ
# 252-9-63

# МЕЖБОЛЬНИЧНЫЙ ПАТОЛОГОАНАТОМИЧЕСКИЙ КОРПУС С ОТДЕЛЕНИЕМ БЮРО СУДЕБНО-МЕДИЦИНСКОЙ ЭКСПЕРТИЗЫ

## В КОНСТРУКЦИЯХ СЕРИИ ИИ-04

## АЛЬБОМ - I

1.1-1 - АРХИТЕКТУРНО-СТРОИТЕЛЬНАЯ ЧАСТЬ
4.1-1 - ТЕХНОЛОГИЯ
4.2-1 - ХОЛОДОСНАБЖЕНИЕ

16932-01
цена 3-57

Отпечатано
в Новосибирском филиале ЦИТП
630064 г. Новосибирск пр. Карла Маркса 1
Выдано в печать: "16" VII 1981 г.
Заказ 1856 Тираж 150

# ТИПОВОЙ ПРОЕКТ
# 252-9-63

# МЕЖБОЛЬНИЧНЫЙ ПАТОЛОГОАНАТОМИЧЕСКИЙ КОРПУС С ОТДЕЛЕНИЕМ БЮРО СУДЕБНО-МЕДИЦИНСКОЙ ЭКСПЕРТИЗЫ

## В КОНСТРУКЦИЯХ СЕРИИ ИИ-04

## АЛЬБОМ-I

СОСТАВ ПРОЕКТА :

| | | |
|---|---|---|
| АЛЬБОМ - I | 1.1-1 | АРХИТЕКТУРНО-СТРОИТЕЛЬНАЯ ЧАСТЬ |
| | 4.1-1 | ТЕХНОЛОГИЯ |
| | 4.2-1 | ХОЛОДОСНАБЖЕНИЕ |
| АЛЬБОМ - II | | САНИТАРНО-ТЕХНИЧЕСКАЯ ЧАСТЬ: |
| | 2.1-1 | ОТОПЛЕНИЕ И ВЕНТИЛЯЦИЯ |
| | 3.1-1 | ВОДОПРОВОД И КАНАЛИЗАЦИЯ |
| АЛЬБОМ - III | 5.1-1 | ЭЛЕКТРООБОРУДОВАНИЕ |
| | 5.2-1 | КИП И АВТОМАТИКА САНТЕХУСТРОЙСТВ |
| | 6.1-1 | УСТРОЙСТВО СВЯЗИ И РАДИОФИКАЦИИ |
| | 6.2-1 | ПОЖАРНАЯ СИГНАЛИЗАЦИЯ |
| АЛЬБОМ - IV | 7.1-1 | СМЕТЫ |
| АЛЬБОМ - V | 9.1-1 | ИЗДЕЛИЯ БЕТОННЫЕ И ЖЕЛЕЗОБЕТОННЫЕ |
| | 9.6-1 | ИЗДЕЛИЯ ДЕРЕВЯННЫЕ |
| | 9.8-1 | ИЗДЕЛИЯ МЕТАЛЛИЧЕСКИЕ |
| АЛЬБОМ - VI | 9.8-2 | ВИТРАЖИ |
| АЛЬБОМ - VII | Н-1 | НЕСТАНДАРТИЗИРОВАННОЕ ОБОРУДОВАНИЕ |
| АЛЬБОМ - VIII | Н-2 | ЗАДАНИЕ ЗАВОДУ ИЗГОТОВИТЕЛЮ ПО ЩИТАМ АВТОМАТИКИ |


РАЗРАБОТАН
ПРОЕКТНЫМ ИНСТИТУТОМ
МИНЗДРАВА РСФСР

ГЛАВНЫЙ ИНЖЕНЕР ИНСТИТУТА /О.ХОЛМОГОРОВ/
ГЛАВНЫЙ АРХИТЕКТОР ПРОЕКТА /О.ФЕДОРОВ/

ТЕХНИЧЕСКИЙ ПРОЕКТ
УТВЕРЖДЕН
ГОССТРОЕМ РСФСР
ПОСТАНОВЛЕНИЕ N 4 ОТ 25.I.1980г.
РАБОЧИЕ ЧЕРТЕЖИ ВВЕДЕНЫ В ДЕЙСТВИЕ
ПРОЕКТНЫМ ИНСТИТУТОМ МИНЗДРАВА РСФСР
ПРИКАЗ N 178/пр. ОТ 17.07.80

Типовой проект 252-9-63

| Лист | Наименование | Стран. | Примечан |
|---|---|---|---|
| | **Архитектурно-строительная часть** | | |
| АС-1 | Общие данные /начало/ | 3 | |
| АС-2 | Общие данные /окончание/ | 4 | |
| АС-3 | Лист привязки | 5 | |
| АС-4 | Лист привязки | 6 | |
| АС-5 | Спецификация /начало/ | 7 | |
| АС-6 | Спецификация /продолжение/ | 8 | |
| АС-7 | Спецификация /продолжение/ | 9 | |
| АС-8 | Спецификация /окончание/ | 10 | |
| АС-9 | План техподполья | 11 | |
| АС-10 | План 1 этажа | 12 | |
| АС-11 | План 2 этажа | 13 | |
| АС-12 | План перегородок с сантехническими отверстиями. 1 этаж. Ведомость отделки помещений | 14 | |
| АС-13 | План перегородок с сантехническими отверстиями. 2 этаж. План кровли. | 15 | |
| АС-14 | Разрезы 1-1; 2-2. План вентшахт и фонаря верхнего света | 16 | |
| АС-15 | Фасады в осях А-Ж; Ж-А; 1-6; 6-1 | 17 | |
| АС-16 | Схема расположения элементов фундаментов. Сечения. | 18 | |
| АС-17 | Схема расположения сборных элементов входа №1. Спецификация. | 19 | |
| АС-18 | Схема расположения сборных элементов входов №2,3,4,5. Спецификация. | 20 | |
| АС-19 | Схемы расположения элементов каркаса на отм. 0.000; 3.300. Развертки | 21 | |
| АС-20 | Схемы расположения элементов каркаса на отм. 6.600. Развертка 3-3. Спецификация | 22 | |
| АС-21 | Схема расположения плит перекрытия на отм. 0.000. Спецификация. | 23 | |
| АС-22 | Схема расположения плит перекрытия на отм. 3.300. Спецификация. | 24 | |
| АС-23 | Схема расположения плит покрытия | 25 | |

| Лист | Наименование | Стран. | Примечан |
|---|---|---|---|
| | **Архитектурно-строительная часть** | | |
| АС-24 | Схема расположения стеновых панелей по оси 1. Спецификация | 26 | |
| АС-25 | Схема расположения стеновых панелей по осям 2,5,6 | 27 | |
| АС-26 | Схема расположения стеновых панелей по осям А-Ж | 28 | |
| АС-27 | Схемы расположения элементов конструкции лестниц №1 и №2. Спецификация | 29 | |
| АС-28 | Холодильные камеры №1,2,3 План. Разрезы. | 30 | |
| АС-29 | Холодильные камеры №1,2,3. Фундаменты под оборудование. Сетчатое ограждение. Узлы | 31 | |
| АС-30 | Приточная венткамера. План. Сечения. Спецификация | 32 | |
| АС-31 | Вытяжная венткамера. План. Сечения. Спецификация | 33 | |
| АС-32 | Схема расположения элементов подвесного потолка на отм. 2.400 и 2.500. Сечения. Узлы | 34 | |
| АС-33 | Схема расположения элементов подвесного потолка на отм. 5.700 | 35 | |
| АС-34 | Монолитные диафрагмы ДМ-1; ДМ-2 | 36 | |
| АС-35 | Холодильные камеры №1,2,3. Детали стен и перекрытий | 37 | |
| | **Технология** | | |
| ТО-1 | Общие данные | 38 | |
| ТО-2 | План 1-го этажа с расстановкой технологического оборудования | 39 | |
| ТО-3 | План 2-го этажа с расстановкой технологического оборудования | 40 | |
| ТО-4 | Спецификация технологического оборудования (начало) | 41 | |
| ТО-5 | Спецификация технологического оборудования (окончание) | 42 | |
| | **Холодоснабжение** | | |
| ТОХ-1 | Общие данные | 43 | |
| ТОХ-2 | Планы охлаждаемых камер и машинных отделений. Разрез А-А; Б-Б | 44 | |
| ТОХ-3 | Принципиальные схемы. Разрезы I-I; II-II | 45 | |
| | | | |

| | | | |
|---|---|---|---|
| Рук. маст. | Дембовский | | 8.07.86 |
| Гл. арх. пр. | Федоров | | 8.07.86 |
| Исполнит. | Зорасова | | 8.07.86 |
| Провер. | Белокопытов | | 8.07.86 |

252-9-63

Межбольничный патологоанатомический корпус с отделением бюро судебно-медицинской экспертизы

Патологоанатомический корпус

| Стадия | Лист | Листов |
|---|---|---|
| Р | 1 | 1 |

Содержание альбома

Проектный институт Минздрава РСФСР г. Москва

Копировал: Веретягина

Формат 22

Инв. № подл. | Подпись и дата | Взам. инв. №

Типовой проект 252-9-63 Альб.

## Авторский коллектив

Архитекторы: Федоров О.В, Белокопытова О.П
Технологи: Дербаремдикер С.И, Гречишкина Ю
Сантехники: Антонова В.В., Зильберман Б.Я
Сметчики: Аксельрод Л.В
Инженеры: Кротова Л.И, Максимова Л.К
Электрики: Барченков В.В, Селина В.П., Осетинский Е.Н., Монахов В.С

## Ведомость рабочих чертежей основного комплекта

| Лист | Наименование | Примечания |
|---|---|---|
| АС-1 | Общие данные /начало/ | |
| АС-2 | Общие данные /окончание/ | |
| АС-3 | Лист привязки | |
| АС-4 | Лист привязки | |
| АС-5 | Спецификация /начало/ | |
| АС-6 | Спецификация /продолжение/ | |
| АС-7 | Спецификация /продолжение/ | |
| АС-8 | Спецификация /окончание/ | |
| АС-9 | План техподполья | |
| АС-10 | План 1 этажа | |
| АС-11 | План 2 этажа | |
| АС-12 | План перегородок с сантехническими отверстиями. 1 этаж. Ведомость отделки помещений | |
| АС-13 | План перегородок с сантехническими отверстиями. 2 этаж. План кровли. | |
| АС-14 | Разрезы 1-1; 2-2. План вентшахт и фонаря верхнего света | |
| АС-15 | Фасады в осях А-Ж; Ж-А; 1-6; 6-1 | |
| АС-16 | Схема расположения элементов фундаментов. Сечения. | |
| АС-17 | Схема расположения сб. эл-тов входа №1 Спецификация | |
| АС-18 | Схема расположения сборных элементов входов № 2; 3; 4; 5. Спецификация. | |
| АС-19 | Схемы расположения эл-тов каркаса на отм. 0,000; 3.300; развертки | |
| АС-20 | Схемы расположения элементов каркаса на отм. 6.600. Развертка 3-3. Спецификация. | |
| АС-21 | Схема расположения плит перекрытия на отм. 0.000. Спецификация | |
| АС-22 | Схема расположения плит перекрытия на отм. 3.300. Спецификация. | |
| АС-23 | Схема расположения плит покрытия | |
| АС-24 | Схема расположения стеновых панелей по оси 1. Спецификация | |
| АС-25 | Схема расположения стеновых панелей по осям 2; 5; 6 | |
| АС-26 | Схема расположения стеновых панелей по осям А; Ж | |
| АС-27 | Схемы расположения элементов конструкций лестниц №1 и №2. Спецификация. | |
| АС-28 | Холодильные камеры №1; 2; 3. План. Разрезы. | |
| АС-29 | Холодильные камеры №1; 2; 3. Фундаменты под оборудование. Сетчатое ограждение. Узлы. | |
| АС-30 | Приточная венткамера. План. Сечения. Спецификация. | |
| АС-31 | Вытяжная венткамера План. Сечения. Спецификация | |
| АС-32 | Схема расположения элементов подвесного потолка на отм. 2,400 и 2,500. Сечения. Узлы | |
| АС-33 | Схема расположения элементов подвесного потолка на отм. 5.700 | |
| АС-34 | Монолитные диафрагмы ДМ-1; ДМ-2 | |
| АС-35 | Холодильные камеры №1,2,3. Детали стен и перекрытий | |

## Ведомость основных комплектов рабочих чертежей

| Обозначение | Наименование | Примечания |
|---|---|---|
| Р1. 1-1 | Архитектурно-строительная часть | |
| Р2. 1-1 | Отопление и вентиляция | |
| Р3. 1-1 | Водопровод и канализация | |
| Р4 1-1 | Технология | |
| Р4 2-1 | Холодоснабжение | |
| Р5 1-1 | Электрооборудование | |
| Р5. 2-1 | КИПиАвтоматика санитарно-технических устройств | |
| Р6. 1-1 | Устройства связи и радиофикации | |
| Р6. 2-1 | Пожарная сигнализация | |
| Р7. 1-1 | Сметы. | |

## Ведомость ссылочных и прилагаемых документов

| Обозначение | Наименование | Примечания |
|---|---|---|
| | Ссылочные документы | |
| ТУ-13205 СД гидрохолод 1.136. 10 | Двери деревянные внутренние | |
| 1.135-1 альб. I, II | Двери деревянные входные и служебные | |
| ГОСТ 11214-78 | Окно | |
| серия 1.136-4 в.1 | Подоконные доски | |
| 2.244-1 вып. 2 | Детали полов общественных зданий | |
| ИИ-04-1 вып. 6 | Фундаменты железобетонные | |
| ИИ-04-2 вып. 13 | Колонны сборные железобетонные | |
| ИИ-04-3 вып. 4; 4.1; 5 | Ригели сборные железобетонные | |
| ИИ-04-6 вып. 5 ч I | Диафрагмы жесткости | |
| ИИ-04-4 вып. 19; 20; 21; 22 | Панели перекрытий железобетонные | |
| 3.006-2 вып. II-2 | Канальные плиты | |
| ИИ-04-5 вып. 5; 6; 7; 8; 9; 12; 13 | Панели наружных стен | |
| ИИ-04-7 вып. 1 | Проступи железобетонные | |
| 1.138-10 вып. 1; 2 | Перемычки сборные железобетонные | |
| ИИ-04-4 вып. 23 | Фризовые камни | |
| ИИ-04-7 вып. 1 | Лестничные марши | |
| 1.155-1 вып. 1 | Ступени бетонные и железобетонные | |
| 1. 231-1 вып. 1, 2 | Панели перегородок гипсобетонные | |
| ИИ-04-8 вып. 4 | Ограждения лестниц | |
| ИИ-03-03 дл. 71-64 | Металлическая решетка | |
| 1. 256-1 | Металлические изделия | |
| 1. 269-2 | Ступени ж/бетонные наружных крылец | |
| | Прилагаемые документы | |
| Р-9 1-1 | Изделия железобетонные | |
| Р-9 6-1 | Изделия деревянные | |
| Р-9 8-1 | Изделия металлические | |
| Р-9 8-2 | Витражи. | |
| Н-1 | Нестандартизированное оборудование | |
| Н-2 | Задание заводу изготовителю по щитам автоматики. | |

Настоящий проект выполнен в соответствии с действующими нормами и правилами (в том числе по взрывопожарной безопасности)

Главный архитектор проекта /Фёдоров/

Главный инженер проекта привязки

Согласовано: Гл. инж. ОР-та Кро; Технич. отд. ВЕАО

Инв. № подл. | Подпись и дата | Взамен инв. №

Привязан

Инв. №

252-9-63-1.1-1 АС

| | | | | |
|---|---|---|---|---|
| Гл. арх. пр. | Масленникова | | 16.7.86 | Межбольничный патологоанатомический корпус с отделением бюро судебно-медицинской экспертизы |
| Гл. конш. | Михайлов | | 8.07.86 | |
| Рук. мас. | Дембовский | | 8.07.86 | Патологоанатомический корпус — Стадия: Р; Лист: 1; Листов: 35 |
| Гл. инж. п. | Лурик | | 8.07.86 | |
| Гл. арх. пр. | Федоров | | 8.07.86 | Общие данные /начало/ |
| Исполн. | Юрасова | | 8.07.86 | Проектный институт Минздрава РСФСР г. Москва |
| Проверил | Белокопытова | | 8.07.86 | |

Копировал Веретягина. Формат А2

Типовой проект 252-9-63 Альбом

## Общие указания

Рабочие чертежи типового проекта межбольничного патолого анатомического корпуса с отделением бюро судебно-медицинской экспертизы в конструкциях ИИ-04 разработаны на основании технического проекта утвержденного Госстроем РСФСР - постановление №4 от 25 января 1980г.

Типовой проект разработан для строительства во II и III климатических районах и 1В климатическом подрайоне, исключая районы сейсмические, вечной мерзлоты, просадочных грунтов, горных выработок. Расчетные зимние температуры -20°, -30°, -40°С. Зона влажности нормальная. Геологические условия - спокойный рельеф, грунтовые воды отсутствуют, грунты непучинистые со следующими нормативными характеристиками: $\varphi$=20°; $C^н$=0.11 кг/см² $\gamma$=1.8 т/м³ Скоростной напор ветра на высоте 10м=45кгс/м² Вес снегового покрова на 1м² горизонтальной поверхности 100кгс/м². Графическая часть проекта разработана для расчетной температуры наружного воздуха -30°С. Класс здания II, степень огнестойкости II.

Здание оборудуется следующими санитарно-техническими системами: центральным отоплением, приточно-вытяжной вентиляцией, холодным и горячим водоснабжением, электроснабжением, слаботочными устройствами (радиофикацией, телефонизацией, пожарной сигнализацией) и внутренними водостоками. Здание может быть привязано на свободной территории, в черте города или на территории больничного комплекса

## Конструктивная часть

Конструктивная схема здания принята каркасно-панельная. Пространственная жесткость обеспечивается совместной работой горизонтальных дисков перекрытия и диафрагм жесткости. Каркас здания (колонны, ригели, диафрагмы жесткости) из сборного железобетона. Наружные стеновые панели запроектированы в двух вариантах: из легкого и ячеистого бетона. Толщина стеновых панелей приводится в зависимости от расчетной t° наружного воздуха в таблице №1. Панели плит перекрытия запроектированы также в двух вариантах из тяжелого и легкого бетона. Кровля - совмещенная, невентилируемая с внутренним водостоком. Утеплитель - пенобетон с $\gamma$=400кг/м³ Толщина утеплителя в зависимости от t° наружного воздуха дана в табл. №2. Подвесные потолки коридоров и траурного зала выполнять из плит улучшенной сухой штукатурки по серии 1.245-1.

Подвесные потолки у наружных входов - штукатурные, с утеплением из минераловатных плит с $\gamma$=250 кг/м³

Работы в зимних условиях производить с соблюдением требований СНиП III-15-76; СНиП III-В4-72.

Для звукоизоляции траурного зала предусмотрена отделка травертином $\delta$=20мм на всю высоту зала, а со стороны вентикамеры от отм 3.30 до отм 6.25 гипсовыми плитами $\delta$=18мм на деревянных брусках 50×30мм с обязательным устройством воздушного промежутка в 50мм.

### Таблица №1

| Материал стен | Толщина наружных стен при t° наружного воздуха (мм) | | |
|---|---|---|---|
| | −20° | −30° | −40° |
| Наружные стеновые панели из легкого бетона с $\gamma$=900 кг/м³ | 250 | 300 | 350 |
| Наружные стеновые панели из ячеистого бетона с $\gamma$=600 кг/м³ | 250 | 250 | 300 |
| Цокольные стеновые панели из легкого бетона с $\gamma$=1100 кг/м³ | 250 | 250 | 300 |

### Таблица расчетных нагрузок на фундаменты

$t_н$=-20, -30, -40°С

| N фундамента по схеме | Усилия | | |
|---|---|---|---|
| | $N^н$ т | $M^н$ тм | $Q^н$ т |
| 1 | 125.0 | — | — |
| 2 | 103.0 | — | — |
| 3 | 55.0 | — | — |
| 4 | 68.0 | — | — |
| 5 | 98.0 | — | — |
| | | | |

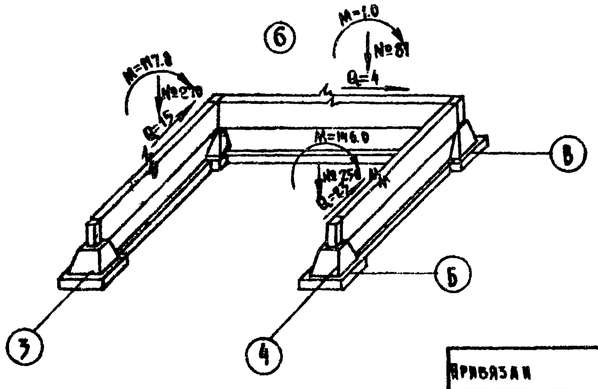


## Схема фундаментов

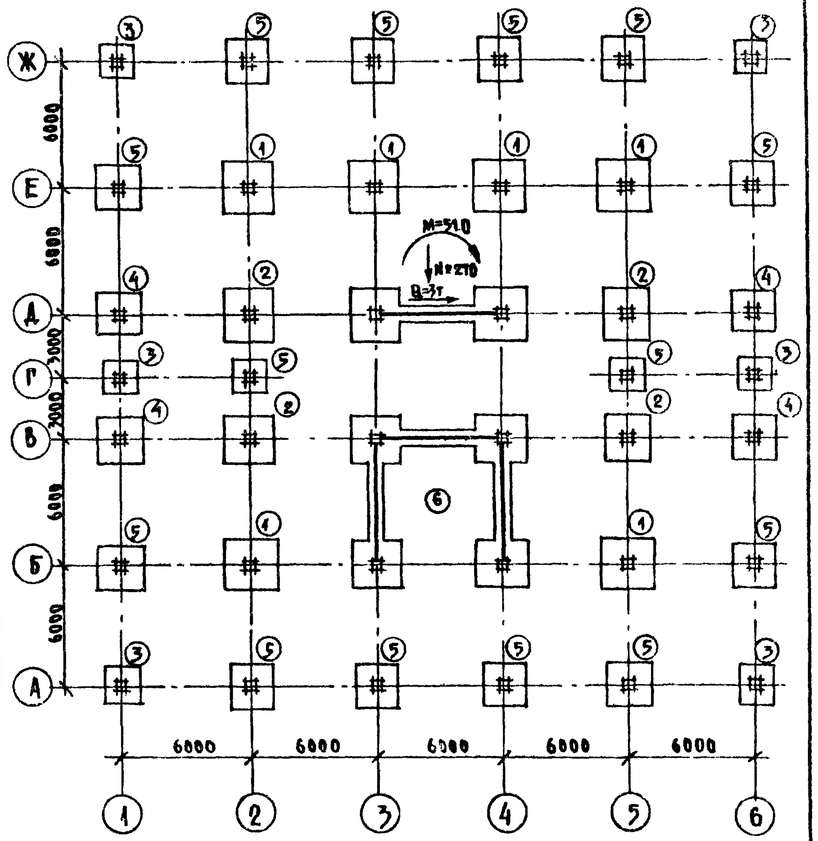


### Таблица №2

| Материал | Толщина утеплителя при t° наружного воздуха /мм/ | | |
|---|---|---|---|
| | −20° | −30° | −40° |
| Кровля - пенобетон $\gamma$=400кг/м³ $\lambda$=0.12 | 180 | 220 | 250 |
| Подвесной потолок над входом - минераловатная плита $\gamma$=250 кг/м³ | 100 | 150 | 180 |
| Приточная камера - минераловатные плиты $\gamma$=250кг/м³ | 50 | 50 | 80 |

Согласовано: Р. Кросова; Ст. Бурлов; Ф. Кенарян

Привязан

Инв. №

| | | | |
|---|---|---|---|
| Гл. арх. ин. | Масленникова | | 8.07.80 |
| Гл. кон. ин. | Михайлова | | 8.07.80 |
| Рук. маст. | Дембовский | | 8.07.80 |
| Гл. инж. м. | Аурик | | 8.07.80 |
| Гл. арх. пр. | Федоров | | 8.07.80 |
| Исполнит. | Красова | | 8.07.80 |
| Проверил | Белоконытова | | 8.07.80 |

252-9-63-1.1-1 АС

Межбольничный патологоанатомический корпус с отделением бюро судебно-медицинской экспертизы

Патологоанатомический корпус

| Стадия | Лист | Листов |
|---|---|---|
| Р | 2 | 35 |

Общие данные (окончание)

Проектный институт Минздрава РСФСР г. Москва

Копировал: Петрова

Формат 22

Типовой проект 252-9-63 Альбом

## Схема генплана

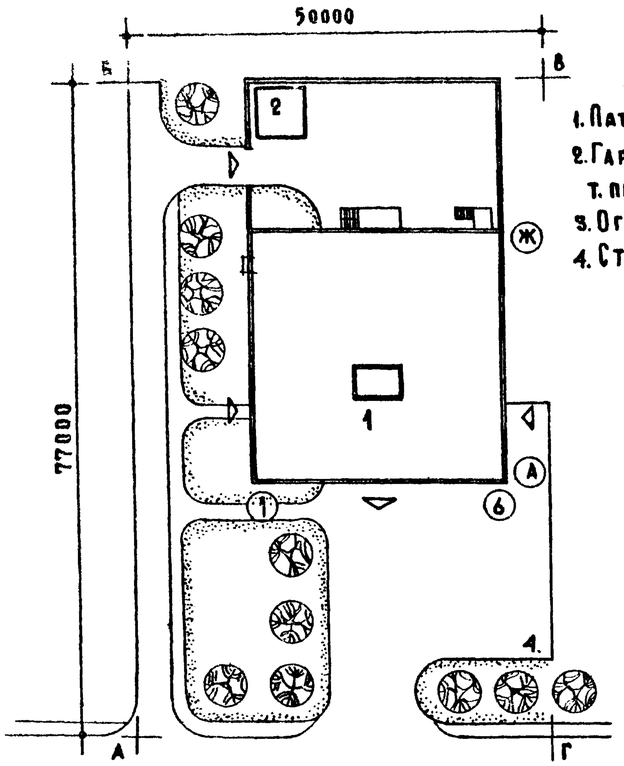


### Экспликация

1. Патологоанатомич. корпус
2. Гараж на 2 автомашины т. пр. №8 503-78 тип 1 (основн. бокс).
3. Ограда т. пр.
4. Стоянка автомашин.

## План техподполья

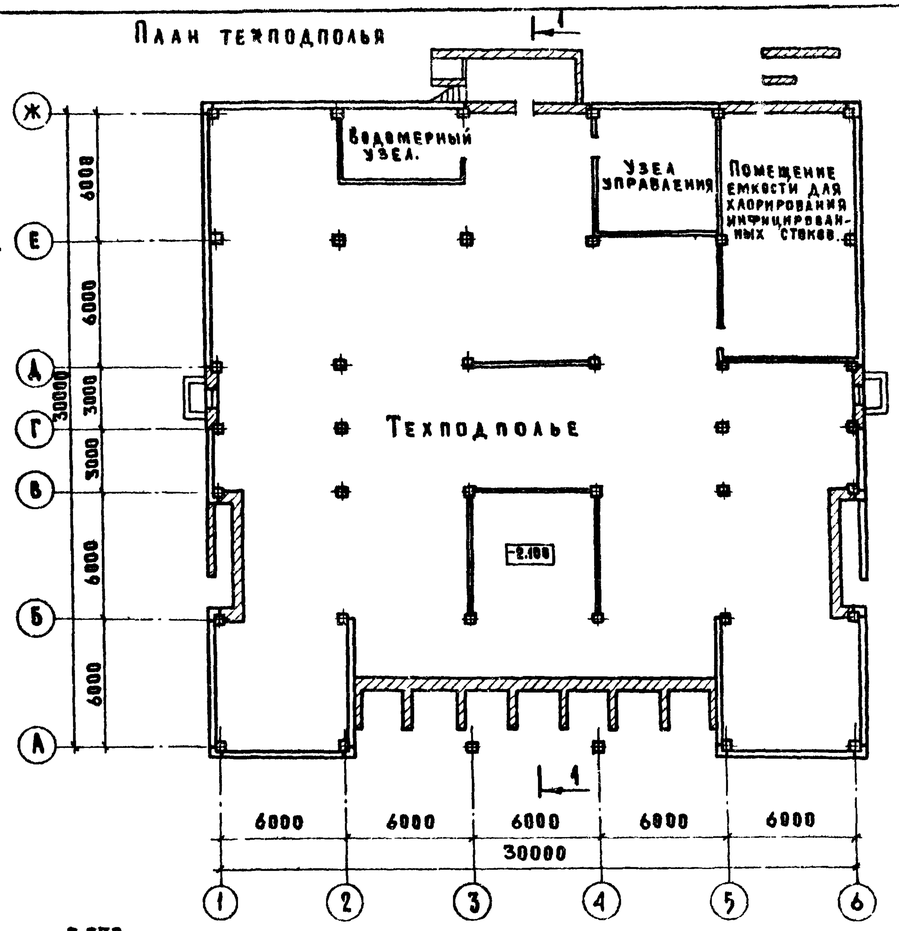


## Разрез 1-1

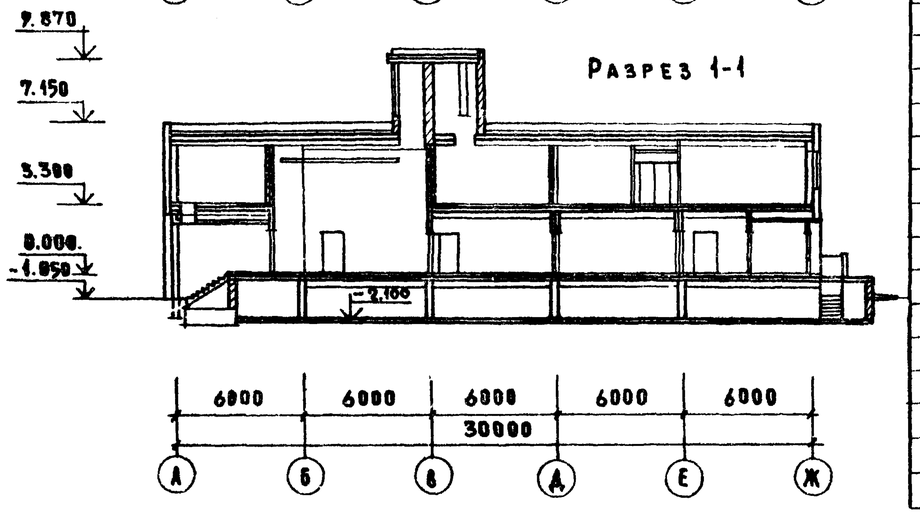


## Характеристика конструкций

| Наименование | Конструкция. |
|---|---|
| Кровля | Рулонная |
| Окна и двери | Блоки деревянные |
| Потолки | Частично подшивные |
| Витражи | Стальные из профильного стекла. |
| Полы | Линолеум, керамич. плитка, цементные, мозаичные. |
| Наружн. отд. | Панели и кирпичн. вставки облицованные ковровой плиткой |
| Внутренняя отд. | Масл. и водоэмульс. покраска, облиц. гл. плиткой и травертином т. 20 мм |
| Фундаменты | ж/б стаканного типа и ленточные |
| Наружн. стены | Панели стеновые и цокольные, сборные. |
| Ригели Перемычки Лестницы Диафрагмы Колонны | Сборные железобетонные |
| Перегородки | Сборные из гипсобетонных панелей и кирпича |
| Перекрытия | Сборные железобетонные. |

## Технико-экономические и эксплуатационные показатели.

| № | Наименование показателей | Ед. изм | Показат. |
|---|---|---|---|
| 1. | Количество этажей | этаж | 2 |
| | Площадь застройки | га | 0,1 |
| | Строительный общ. | м³ | 6166 |
| | Строительн. объем подземн. части | м³ | – |
| | Полезная площадь | м² | 1409 |
| | Рабочая площадь | м² | 1014,7 |
| | Отнош. рабочей пл. к полезн. $K_1$ | – | 0,72 |
| | Отнош. объема зд. к раб. пл. $K_2$ | – | 6,0 |
| | Средний вес монтаж. элемен. | т | 2,0 |
| | Максимальный вес монт. элемен. | т | 5,49 |
| | Потребность в бетоне и ж/б на 1м² полез. пл. | м³ | 0,64 |
| | Потр. в металле на 1м² полез. площ. | | |
| | Всего: | кг. | 40,0 |
| | На сборные жел. бет. изделия. | кг. | 64,7 |
| | Затраты труда на 1м² полезн. площ. | чел-дни | 4,43 |
| | Сметная стоимость строительства | тыс руб | 305,12 |
| | Стоимость: | | |
| | строительных работ | " | 209,01 |
| | монтажных работ | " | 25,53 |
| | мебели и оборудования | " | 67,08 |
| | Стоимость стр. монт. работ на 1м³ зд. | руб | 38,04 |
| | Общая площадь здания | м³ | |
| | Потребная мощн. электроэнерг. | квт. | 99,8 |
| | Максимальная электронагр. | ква | 105 |
| | Суточный расход воды | м³ | 16,0 |
| | Расход воды для хозяйст. целей | л/сек | 8,25 |
| | для внутрен. пож. тушения. | л/сек | 2,5 |
| | Напор на вводе для хоз. целей. | м | 14,0 |
| | Напор на вводе для пожаротуш. | м | 18,0 |
| | Расчетный расход тепла. | | |
| | на отопление | | |
| | при $t_н$ −20°С | ккал/ч | 100500 |
| | при $t_н$ −30°С | " | 118600 |
| | при $t_н$ −40°С | " | 132500 |
| | на приточн. вент. | | |
| | при $t_н$ − 20°С | " | 179000 |
| | при $t_н$ − 30°С | " | 231000 |
| | при $t_н$ − 40°С | " | 282000 |
| | на гор. водоснабжение. | " | 175.000 |
| | Удельный расход тепла | ккал/ч м² | 65 |

### Область применения.

II и III климатические районы, IВ климатический подрайон с расчетными зимними температурами −20°, −30° (основное решение); −40°С, нормальная зона влажности; обычные геологические условия. Скоростной напор ветра на высоте 10м $q$ − 45 кгс/м². Вес снегового покрова на 1м² горизонтальной поверхности земли − $P_0$ = 100 кгс/м².

### Инженерное оборудование.

Здание оборудуется: центральным отоплением, приточно-вытяжной вентиляцией, холодным и горячим водоснабжением канализацией, электроэнергией, радио, телефоном, автоматической пожарной и охранной сигнализации.

Согласовано: Технич. отд. Бехов

Инв. № подл. | Подпись и дата | Взам. инв. №

Привязан

Инв. №

| | | | |
|---|---|---|---|
| Гл. арх. ин. | Масленникова | | 16.7.80 |
| Рук. маст. | Дембовский | | 8.07.80 |
| Гл. арх. пр. | Федорова | | 8.07.80 |
| Гл. инж. пр. | Кротова | | 8.07.80 |
| Исполн. | Юрасова | | 8.07.80 |
| Проверил | Белоконытова | | 8.07.80 |

252-9-63-1.1-1 АС

Межбольничный патологоанатомический корпус с отделением бюро судебно-медицинской экспертизы

| Патологоанатомический корпус | Стадия | Лист | Листов |
|---|---|---|---|
| | Р | 3 | 35 |
| Лист привязки | Проектный институт Минздрава РСФСР г. Москва | | |

Копировал: Кобзик

Формат 22

Альбом

Типовой проект 252-9-63

## План 1 этажа

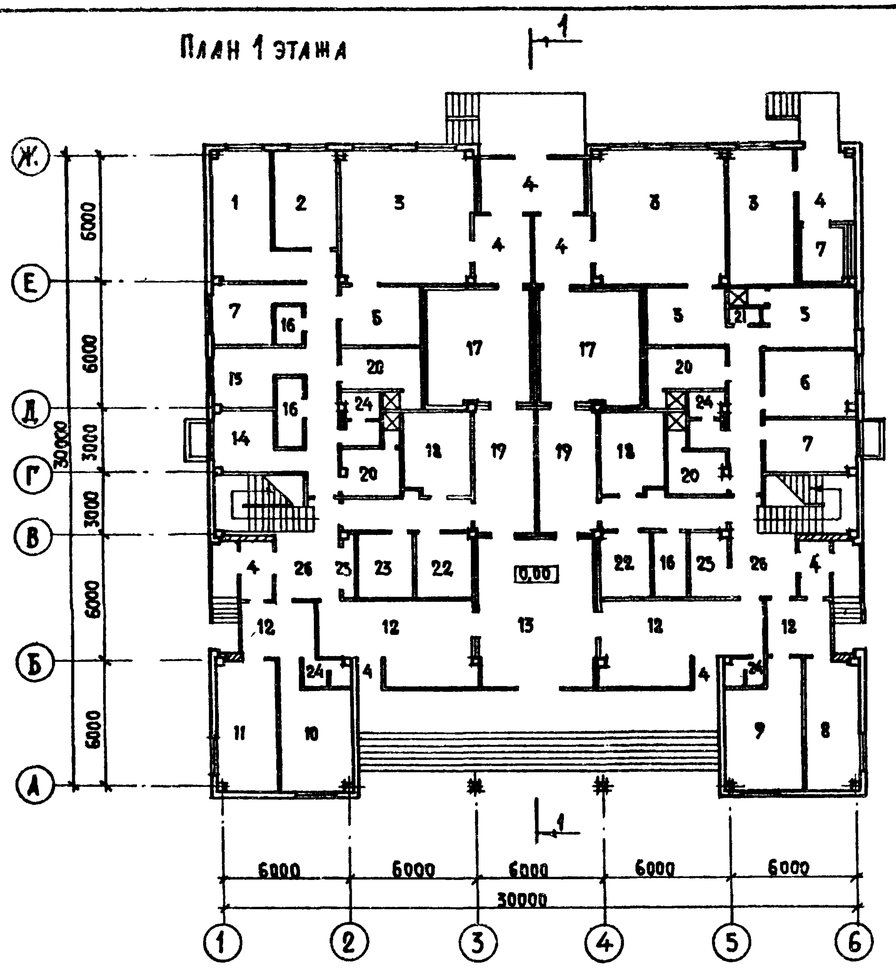


## План 2 этажа

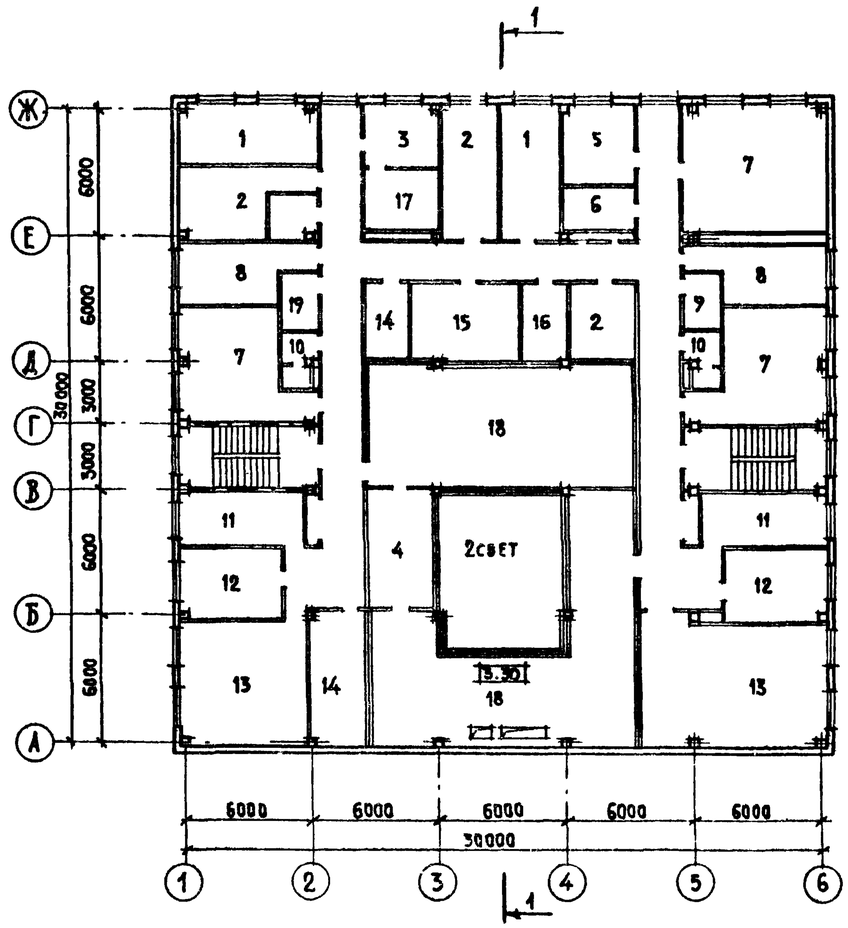


## Экспликация.

### 1 этаж.

1. Архив
2. Фиксационная
3. Секционная
4. Тамбур
5. Предсекционная
6. Фиксационная
7. Комната персонала
8. Регистратура
9. Сигнализационная
10. Смотровая
11. Процедурная
12. Ожидальные
13. Траурный зал
14. Комната персонала
15. Кабинет врача
16. Бельевая
17. Холодильные камеры
18. Машинные отделения.
19. К-та одевания трупов
20. Гардеробы с душем
21. Санпропускник
22. Хран. пох. принадл.
23. Справочная
24. Санузел
25. Электощитовая
26. Вестибюли

### 2 этаж

1. К-ты врачей
2. Хранение реактивов
3. Фотолаборатория
4. Помещение ремонта вентиляторов
5. К-та старшего лаб.
6. Хранение ядов
7. Лаборатория
8. Моечная
9. К-та гигиены
10. Санузел
11. К-т заведующ.
12. Канцелярия
13. К-та занятий
14. Инвентарная
15. Архив
16. Бельевая
17. Прявывочная
18. Вентканеры
19. К-та уборочного инв.

## Фасад в осях 1-6

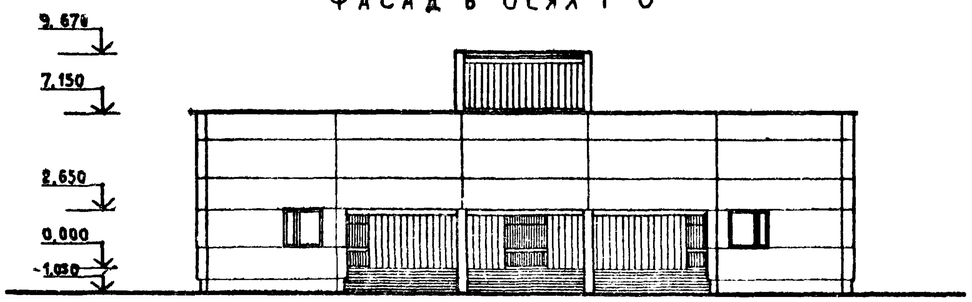


Согласовано: Технический отдел, Лунаск; Нормоконтроль, Белов

Инв. № подл. | Подпись и дата | Взам. инв. №

Привязан

Инв. №

| | | | |
|---|---|---|---|
| Гл. арх-та | Масленикова | | 6.78 |
| Рук. маст. | Дембовский | | 8.78 |
| Гл. арх. пр. | Федоров | | 8.78 |
| Гл. инж. пр. | Кретова | | 8.78 |
| Исполнит. | Юрасова | | 8.78 |
| Проверил | Великопытова | | 8.78 |

**252-9-63-1.1-1 АС**

Мембольничный патологоанатомический корпус с отделением бюро судебно-медицинской экспертизы

Патологоанатомический корпус

| Стадия | Лист | Листов |
|---|---|---|
| Р | 4 | 35 |

Лист привязки

Проектный институт Минздрава РСФСР г. Москва

Копировал: Веретягина

Формат 22

| Обозначение | Обозначение | Наименование | Количество шт. Техн. подполье | 1 эт. | 2 эт. | Всего | Масса ед. кг | Примечания |
|---|---|---|---|---|---|---|---|---|
| | | **Бетонные блоки** | | | | | | |
| ФБ-1 | ГОСТ 13579-78 | ФБС 24.5.6.-Т | 10 | — | — | 10 | 1630 | |
| ФБ-2 | То же | ФБС 12.5.6-Т | 25 | — | — | 25 | 790 | |
| ФБ-3 | То же | ФБС 9.5.6-Т | 32 | — | — | 32 | 590 | |
| ФБ-4 | То же | ФБС 24.4.6-Т | 9 | — | — | 9 | 1300 | |
| ФБ-5 | То же | ФБС 12.4.6-Т | 2 | — | — | 2 | 640 | |
| ФБ-6 | То же | ФБС-9.4.6-Т | 17 | — | — | 17 | 470 | |
| ФБ-7 | То же | ФБС 24.3.6-Т | 6 | — | — | 6 | 970 | |
| ФБ-8 | То же | ФБС 9.3.6-Т | 99 | — | — | 99 | 350 | |
| | | **Фундаменты** | | | | | | |
| БК-13-3 | ИИ-04-1 вып.6 | БК-13-3 | 16 | — | — | 16 | 3190 | |
| Ф-17-3 | То же | Ф-17-3 | 8 | — | — | 8 | 4170 | |
| Ф-21-3 | То же | Ф-21-3 | 16 | — | — | 16 | 5490 | |
| | | **Ригели** | | | | | | |
| Р1 | ИИ-04-3 вып.5 | Р-52-57Т | 10 | 9 | — | 19 | 1610 | |
| Р2 | То же | Р-40-27Т | 4 | 6 | 4 | 14 | 750 | |
| Р3 | ИИ-04-3 вып.4 ч.I | Р2-72-57 | 17 | 16 | 6 | 39 | 1950 | |
| Р4 | ИИ-04-3 вып.5 | Р2-72-27Т | 4 | 4 | — | 8 | 870 | |
| Р5 | ИИ-04-3 вып.4 ч.I | Р2-52-57 | — | — | 10 | 10 | 1950 | |
| Р6 | ИИ-04-3 вып.5 | Р-40-57Т | — | — | 8 | 8 | 1610 | |
| Р7 | ИИ-04-3 вып.4 ч.I | Р2-72-27 | — | — | 4 | 4 | 870 | |
| Р8 | ИИ-04-3 вып.5 | Р2-52-57Т | — | — | 2 | 2 | 1950 | |
| Р9 | ИИ-04-3 вып.4 ч.I | Р-40-57 | — | 4 | — | 4 | 1610 | |
| Р10 | То же | Р-52-57 | 2 | — | — | 2 | 1610 | |
| | | **Диафрагмы жесткости** | | | | | | |
| Д-1 | ИИ-04-6 вып.5 ч.I | Д-28-33л | — | 4 | — | 4 | 2330 | |
| Д-2 | То же | Д1-28-33л | — | 2 | — | 2 | 2400 | |
| Д-3 | То же | Д1-28-33 | — | 2 | — | 2 | 3080 | |
| Д-4 | То же | Д2-28-33 | — | — | 2 | 2 | 3270 | |
| Д-5 | То же | Д-28-33 | — | — | 2 | 2 | 2900 | |

| Поз. обозначение | Обозначение | Наименование | Количество шт. Техн. подполье | 1 эт | 2 эт | Всего | Масса ед. кг | Примечания |
|---|---|---|---|---|---|---|---|---|
| | | **Колонны** | | | | | | |
| К1 | ИИ-04-2 вып.13 и альбому V | К3К-33(20)-1 | 2 | — | — | 2 | 2140 | |
| К2 | То же | К3К-33(20)-2 | 2 | — | — | 2 | 2140 | |
| К3 | То же | К3Р-33(20)-16А-3 | 1 | — | — | 1 | 2180 | |
| К4 | То же | К3Р-33(20)-16Б-4 | 1 | — | — | 1 | 2180 | |
| К5 | То же | К3Р-33(20)-15Б-16А-5 | 1 | — | — | 1 | 2180 | |
| К6 | То же | К3Р-33(20)-18 | 1 | — | — | 1 | 2180 | |
| К7 | То же | К3Р-33(20)-19 | 1 | — | — | 1 | 2180 | |
| К8 | То же | К3Р-33(20)-20 | 2 | — | — | 2 | 2180 | |
| К9 | То же | К3К-33(20)-21 | 1 | — | — | 1 | 2140 | |
| К10 | То же | К3К-33(20)-10 | 1 | — | — | 1 | 2140 | |
| К11 | То же | К3К-33(20)-11 | 1 | — | — | 1 | 2140 | |
| К12 | То же | К3К-33(20)-12 | 1 | — | — | 1 | 2140 | |
| К13 | То же | К3К-33(20)-13 | 1 | — | — | 1 | 2140 | |
| К14 | То же | К3К-33(20)-14 | 1 | — | — | 1 | 2140 | |
| К15 | То же | К3К-33(20)-16А-15 | 1 | — | — | 1 | 2140 | |
| К16 | То же | К3Р-33(20)-16А-16 | 1 | — | — | 1 | 2180 | |
| К17 | То же | К3Р-33(20)-16А-17 | 1 | — | — | 1 | 2180 | |
| К18 | ИИ-04-2 вып 13 | К3Р-33(20) | 6 | — | — | 6 | 2180 | |
| К19 | ИИ-04-2 вып 13 и альбому V | К3Р-33(20)-7 | 2 | — | — | 2 | 2180 | |
| К20 | То же | К3Р-33(20)-16А | 4 | — | — | 4 | 2180 | |
| К21 | То же | К3Р-33(20)-9 | 1 | — | — | 1 | 2180 | |
| К22 | То же | К3Р-33(20)-8 | 1 | — | — | 1 | 2180 | |
| К23 | То же | К3Р-33(20)-6-26 | 2 | — | — | 2 | 2180 | |
| К24 | То же | К3Р-33(20)-16Б-22 | 1 | — | — | 1 | 2180 | |
| К25 | То же | К3Р-33(20)-16А-23 | 1 | — | — | 1 | 2180 | |
| К26 | То же | К3Р-33(20)-15Б-16А-24 | 1 | — | — | 1 | 2180 | |
| К27 | То же | К3К-33(20)-16А-25 | 1 | — | — | 1 | 2140 | |

Альбом

Типовой проект 252-9-63

Согласовано: ГАП АСМ Федоров; Нормоконтроль Александрин 7.07.80

Инв. № подл. | Подпись и дата | Взам. инв. №

Привязан:

Инв. №

| | | | |
|---|---|---|---|
| ГА. конст. III | Михайлов | | 7.07.80 |
| ГА. инж. М | Аурик | | 7.07.80 |
| ГА. конст. М | Мишалевский | | 7.07.80 |
| ГИП | Кротова | | 7.07.80 |
| Исполнит | Гоакова | | 7.07.80 |
| Проверил | Максимова | | 7.07.80 |

252-9-63-11-1 АС

Межвольничный патологоанатомический корпус с отделением бюро судебно-медицинской экспертизы

Патологоанатомический корпус

Спецификация (начало)

| Стадия | Лист | Листов |
|---|---|---|
| Р | 5 | 35 |

Проектный институт Минздрава РСФСР г. Москва

Копировал: Ревизова

Формат 22

| Поз. обозначение | Обозначение | | Наименование | Количество шт. Техн. подполье | 1 эт | 2 эт | Всего | Масса ед. кг | Примечания |
|---|---|---|---|---|---|---|---|---|---|
| | | | **Плиты перекрытий** | | | | | | |
| | Плиты из тяжелого бетона | Плиты из легкого бетона | | | | | | | |
| П-1 | ИИ-04-4 вып.19 | ИИ-04-4 вып.21 | ПК 6-58-15п | — | — | 10 | 10 | 2665 | |
| П-2 | То же | То же | ПК 8-58-15п | 6 | 7 | 1 | 14 | 2665 | |
| П-3 | То же | То же | ПК 8-58-15с | 5 | — | — | 5 | 2645 | |
| П-4 | То же | То же | ПК 12,5-58-15с | 1 | 5 | — | 6 | 2645 | |
| П-5 | То же | То же | ПР 8-58-15с | 11 | 7 | 12 | 30 | 2625 | |
| П-6 | То же | То же | ПР 12,5-58-15с | 8 | 12 | — | 20 | 2625 | |
| П-7 | То же | То же | ПК 6-58-12 | — | — | 30 | 30 | 2040 | |
| П-8 | То же | То же | ПК 8-58-12 | 16 | 22 | 1 | 39 | 2040 | |
| П-9 | То же | То же | ПК 12,5-58-12 | 7 | 13 | — | 20 | 2040 | |
| П-10 | То же | То же | ПК 6-58-15 | — | — | 39 | 39 | 2710 | |
| П-11 | То же | То же | ПК 8-58-15 | 20 | 16 | — | 37 | 2710 | |
| П-12 | То же | То же | ПК 12,5-58-15 | 5 | 8 | — | 13 | 2710 | |
| П-13 | То же | То же | ПК 6-58-15с | — | — | 15 | 15 | 2645 | |
| П-14 | То же | То же | ПК 12,5-58-15п | 5 | 5 | — | 10 | 2665 | |
| П-15 | ИИ-04-4 вып.20 | ИИ-04-4 вып.22 | ПК 8-28-12 | 2 | — | — | 2 | 1000 | |
| П-16 | То же | То же | ПК 8-28-15 | 4 | — | — | 4 | 1320 | |
| П-17 | 3.006-2 вып II-2 | | П 10g-3 | 4 | 4 | — | 8 | 190 | |
| П-18 | ИИ-04-4 вып.21 | ИИ-04-4 вып.22 | ПК 12,5-28.15 | 9 | — | — | 9 | 1320 | |
| П-19 | То же | То же | ПК 12,5-28.15с | 2 | — | — | 2 | 1190 | |
| П-20 | 3.006-2 вып. II-2 | | П 20g-3 | 11 | — | — | 11 | 640 | |
| П-21 | | То же | П 7g-3 | 3 | — | — | 3 | 150 | |
| | | | **Лестничные марши** | | | | | | |
| | ИИ-04-7 вып.1 | | АМ-58-14-17 | — | 4 | | 4 | 2290 | |
| | | | **Площадки** | | | | | | |
| | То же | | АП-15-14 | — | 2 | | 2 | 585 | |
| | | | **Проступи** | | | | | | |
| | То же | | СТ-1 | — | 20 | | 20 | 48 | |
| | То же | | СТ-2 | — | 10 | | 10 | 40 | |
| | То же | | СТ-3 | — | 22 | | 22 | 50 | |
| | То же | | СТ-4пр | — | 5 | | 5 | 50 | |
| | То же | | СТ-4л | — | 5 | | 5 | 50 | |
| | | | **Ступени** | | | | | | |
| | 4.155-1 вып.1 | | АС 12-17 | 30 | — | — | 30 | 130,0 | |

| Поз. обозначение | Обозначение | | | Наименование | Количество шт. Техн. подполье | 1 эт | 2 эт | Всего | Масса ед. кг | Примечания |
|---|---|---|---|---|---|---|---|---|---|---|
| | | | | **Перемычки** | | | | | | |
| ПР-1 | 1.138-10 вып.2 | | | 2ПР8-24.38.14 | 35 | — | — | 35 | 330 | |
| ПР-2 | То же | | | 2ПР7-23.38.14 | 14 | — | — | 14 | 310 | |
| ПР-3 | То же | | | 1ПР2-15.12.14 | 10 | — | — | 10 | 75,0 | |
| ПР-4 | То же | | | 1ПР1-12.12.6 | 2 | — | — | 2 | 25,0 | |
| | То же | | | 1ПР3-22.12.14 | — | — | 4 | 4 | 100,0 | |
| | | | | **Стеновые панели** | | | | | | |
| | $t_н$=-20°С | $t_н$=-30°С | $t_н$=-40°С | | | | | | | |
| ПС-1 | ИИ-04-5 вып.5 | ИИ-04-5 вып.6 | ИИ-04-5 вып.7 | НП-60-12 | — | — | — | 20 | 2380 | |
| ПС-2 | То же | То же | То же | Н-60-15 | — | — | — | 33 | 2990 | |
| ПС-3 | То же | То же | То же | Н-60-18 | — | — | — | 11 | 3500 | |
| ПС-4 | То же | То же | То же | Н-30-18 | — | — | — | 2 | 1800 | |
| ПС-5 | То же | То же | То же | Н-3-18 | — | — | — | 18 | 170 | |
| ПС-6 | То же | То же | То же | Н-12-18 | — | — | — | 33 | 710 | |
| ПС-7 | То же | То же | То же | Н-18-18 | — | — | — | 8 | 1060 | |
| ПС-8 | То же | То же | То же | Н-58-15пр | — | — | — | 1 | 2820 | |
| ПС-9 | То же | То же | То же | Н-58-15л | — | — | — | 1 | 2820 | |
| ПС-10 | То же | То же | То же | НУ-1-9 | — | — | — | 2 | 200 | |
| ПС-11 | То же | То же | То же | НУ-1-12 | — | — | — | 4 | 270 | |
| ПС-12 | То же | То же | То же | НУ-1-15 | — | — | — | 14 | 330 | |
| ПС-13 | То же | То же | То же | НУ-1-18 | — | — | — | 14 | 400 | |
| ПС-14 | ИИ-04-5 вып.12 | | ИИ-04-5 вып.13 | Ц-60-15 | — | — | — | 14 | 2960 | |
| ПС-15 | То же | | То же | Ц-30-15 | — | — | — | 2 | 1970 | |
| ПС-16 | То же | | То же | ЦУ-1-15 | — | — | — | 10 | 320 | |
| ФК-1 | ИИ-04-4 вып. 23 | | | ФК-15-4 | — | — | — | 80 | 100 | |

Привязан:

Инв. №

| | | | |
|---|---|---|---|
| Гл. констр. | Михайлов | | 7.07.86 |
| Гл. инж. м. | Аурик | | 7.07.86 |
| Гл. констр. м. | Мышлевский | | 7.07.86 |
| ГИП | Кретова | | 7.07.86 |
| Исполнит. | Голкова | | 7.07.86 |
| Проверил | Максимова | | 7.07.86 |

252-9-63-1.1-1 АС

Межбольничный патологоанатомический корпус с отделением бюро судебно-медицинской экспертизы

Патологоанатомический корпус

Спецификация (продолжение)

| Стадия | Лист | Листов |
|---|---|---|
| Р | 6 | 35 |

Проектный институт Минздрава РСФСР г. Москва

Копировал: Ребизова Формат 22

Типовой проект 252-9-63 Альбом 1

Согласовано: Госкомтруд СССР, Госстрой СССР, Минздрав СССР

Инв. № подл. | Подпись и дата | Взам. инв. №

| Поз. обозначение | Обозначение | Наименование | Количество шт. Технич. подполье | 1эт. | 2эт. | Всего | Масса ед. кг. | Примечание |
|---|---|---|---|---|---|---|---|---|
| | | **Монтажные детали** | | | | | | |
| | ИИ-04-8 вып. 3 | ММД-4 | 22 | 10 | — | 32 | 8.50 | |
| | то же | ММД-6 | — | 24 | 12 | 36 | 1.04 | |
| | ИИ-04-10 вып. 5 | ММД-13 | — | 8 | 8 | 16 | 1.02 | |
| | то же | ММД-14 | 48 | 48 | 24 | 120 | 1.13 | |
| | то же | ММД-15 | 4 | 4 | 4 | 12 | 1.70 | |
| | то же | ММД-16 | 12 | 16 | 32 | 60 | 0.73 | |
| | то же | ММД-17 | 4 | 6 | 8 | 18 | 1.29 | |
| | то же | ММД-18 | 24 | 28 | 24 | 76 | 1.15 | |
| | то же | ММД-23 | 24 | 30 | 44 | 98 | 0.39 | |
| | то же | ММД-25 | 18 | 24 | 14 | 56 | 0.32 | |
| | то же | ММД-26 | 14 | 12 | 6 | 32 | 0.10 | |
| | то же | ММД-30 алев. | 7 | 6 | 3 | 16 | 3.78 | |
| | то же | ММД-30 пр. | 7 | 6 | 3 | 16 | 3.78 | |
| | Альбом V р.9.1-1-КЖИ-012-46 | МД-1 | 32 | — | — | 32 | 2.44 | |
| | ИИ-04-10 вып. 5 | ММД-28 | — | — | — | 4 | 1.22 | |
| | | **Монтажные детали для стеновых панелей из легкого бетона** | | | | | | |
| | ИИ-04-10 вып. 6 | ММН-1 | — | — | — | 76 | 1.68 | |
| | то же | ММН-3 | — | — | — | 238 | 0.46 | |
| | то же | ММН-4 | — | — | — | 192 | 0.47 | |
| | то же | ММН-6 | — | — | — | 40 | 0.63 | |
| | то же | ММН-7 | — | — | — | 50 | 2.06 | |
| | то же | ММН-10 | — | — | — | 8 | 13.40 | |
| | то же | ММН-14 | — | — | — | 188 | 0.24 | |
| | то же | ММН-15 | — | — | — | 2 | 2.10 | |
| | то же | ММН-17 | — | — | — | 4 | 1.57 | |
| | | **Монтажные детали для стеновых панелей из ячеистого бетона** | | | | | | |
| | ИИ-04-10 вып. 6 | ММН-2 | — | — | — | 76 | 1.70 | |
| | то же | ММН-3 | — | — | — | 314 | 0.46 | |
| | то же | ММН-4 | — | — | — | 116 | 0.47 | |
| | то же | ММН-6 | — | — | — | 40 | 0.63 | |
| | то же | ММН-8 | — | — | — | 8 | 2.20 | |
| | то же | ММН-10 | — | — | — | 42 | 13.40 | |
| | то же | ММН-14 | — | — | — | 188 | 0.24 | |
| | то же | ММН-15 | — | — | — | 2 | 2.10 | |
| | то же | ММН-17 | — | — | — | 4 | 1.57 | |
| | | **Ограждения лестниц** | | | | | | |
| | ИИ-04-8 вып. 1 | ЛО-17 | | | | 4 | 52 | |
| | то же | ЛОП-12 | | | | 2 | 25.09 | |
| | | **Металлические изделия и закладные детали** | | | | | | |
| | Альбом V р.9.1-1 КЖИ-008-29 | С-1 | 6 | — | — | 6 | 54.60 | |
| | то же 008-28 | С-2 | 10 | — | — | 10 | 46.32 | |
| | то же 008-25 | С-3 | 4 | — | — | 4 | 20.9 | |

| Поз. обозначение | Обозначение | Наименование | Количество шт. Технич. подполье | 1эт. | 2эт. | Всего | Масса ед. кг. | Примечание |
|---|---|---|---|---|---|---|---|---|
| | Альбом V р.9.1-1 то же 008-30 | С-4 | 8 | — | — | 8 | 84.88 | |
| | то же 008-31 | С-5 | — | 6 | — | 6 | 12.02 | |
| | то же 008-32 | С-6 | — | 3 | — | 3 | 4.83 | |
| | то же КЖИ-008-33 | С-7 | — | — | — | 10 | 27.9 | |
| | то же 008-34 | С-8 | — | — | — | 13 | 31.8 | |
| | то же 008-35 | С-9 | — | — | — | 2 | 23.7 | |
| | то же 008-36 | С-10 | 4 | — | — | 4 | 25.8 | |
| | то же 008-37 | С-11 | 2 | — | — | 2 | 8.7 | |
| | то же 008-38 | С-12 | 4 | — | — | 4 | 25.1 | |
| | то же 009-39 | К-1 | 4 | — | — | 4 | 45.45 | |
| | то же 009-40 | К-2 | 16 | — | — | 16 | 0.97 | |
| | то же 010-41 | МР-1 | — | 8 | — | 8 | 2.80 | |
| | то же 010-42 | МР-2 | — | 4 | — | 4 | 1.51 | |
| | то же 011-43 | ЗД-1 | — | — | 28 | 28 | 1.73 | |
| | то же 011-44 | ЗД-2 | — | — | 4 | 4 | 2.48 | |
| | то же 011-45 | ЗД-3 | — | — | 6 | 6 | 2.95 | |
| | Альбом V р 9.8-1 КМП-001-01 | МР-3 | 2 | — | — | 2 | 38.80 | |
| | то же-002-02 | МР-4 | — | — | 6 | 6 | 9.66 | |
| | то же-002-03 | МР-5 | — | — | 1 | 1 | 18.08 | |
| | то же-002-04 | МР-6 | — | — | 1 | 1 | 13.94 | |
| | то же-002-05 | МР-7 | — | — | 2 | 2 | 13.66 | |
| | то же-002-06 | МР-8 | — | — | 1 | 1 | 21.14 | |
| | то же-002-07 | МР-9 | — | — | 1 | 1 | 23.30 | |
| | то же 003-08 | МК-1 | — | 6 | — | 6 | 1.25 | |
| | то же 003-09 | МК-2 | — | 8 | — | 8 | 8.53 | |
| | то же 003-10 | МК-3 | — | 2 | — | 2 | 6.63 | |
| | то же 003-11 | МК-4 | — | 4 | — | 4 | 15.34 | |
| | то же 003-12 | МК-5 | — | 2 | — | 2 | 1.82 | |
| | то же 004-13 | ИР-1 | — | 2 | — | 2 | 5.94 | |
| | то же 004-14 | ИР-2 | — | 1 | — | 1 | 5.82 | |
| | то же 004-15 | ИР-3 | — | 1 | — | 1 | 9.44 | |
| | то же 005-16 | УО-1 | — | — | — | 2 | 1.17 | |
| | то же 005-17 | УО-2 | — | — | — | 1 | 1.34 | |
| | то же 005-18 | УО-3 | — | — | — | 1 | 1.34 | |
| | то же 005-19 | УО-4 | — | — | — | 1 | 0.60 | |
| | то же 005-20 | УО-5 | — | — | — | 1 | 0.60 | |

Типовой проект 252-9-63 Альбом I

Согласовано

Согласовано: Гл. арх. пр. Федорова; Нормоконтр. Александрова 7.07.86

Инв. N подл. | Подпись и дата | Взам. инв. N

Привязан

Инв. N

| | | | |
|---|---|---|---|
| Гл. инж. пр. | Михайлов | | 7.07.86 |
| Гл. инж. пр. | Аурик | | 7.07.86 |
| Гл. инж. пр. | Мишняевский | | 7.07.86 |
| ГИП | Кротова | | 7.07.86 |
| Исполнит. | Столярова | | 7.07.86 |
| Проверил | Максимова | | 7.07.86 |

252-9-63-1.1-1 АС

Межбольничный патологоанатомический корпус с отделением бюро судебно-медицинской экспертизы

Патологоанатомический корпус

| Стадия | Лист | Листов |
|---|---|---|
| Р | 7 | 35 |

Спецификация (продолжение)

Проектный институт Минздрава РСФСР г. Москва

Копировал: Ребизова

Формат А2

| Поз. обозначение | Обозначение | Наименование | Кол-во на эт. 1 | Кол-во на эт. 2 | Всего | Примечание |
|---|---|---|---|---|---|---|
| ПГ-1 | 1.231-1 вып.2 | ПГС 3,5-33-7,6 | 2 | | 2 | |
| ПГ-2 | 1.231-1 вып.1 | ПГ-33-61 Г | | 5 | 5 | |
| ПГ-3 | | ПГ-33-59 | 1 | 1 | 2 | |
| ПГ-4 | | ПГ-33-57Р | 1 | 3 | 4 | |
| ПГ-5 | | ПГ-33-43,4 | | 2 | 2 | |
| ПГ-6 | | ПГ-33-43,4б | 1 | 3 | 4 | |
| ПГ-7 | | ПГС-3,3-33-42 | 1 | | 1 | |
| ПГ-8 | | ПГ-33-41 | 1 | 1 | 2 | |
| ПГ-9 | | ПГ-33-41А | 1 | | 1 | |
| ПГ-10 | | ПГ-33-41б | | 2 | 2 | |
| ПГ-11 | | ПГ-33-39б | 2 | | 2 | |
| ПГ-12 | | ПГ-33-38 | 1 | | 1 | |
| ПГ-13 | | ПГ-33-37б | 2 | 1 | 3 | |
| ПГ-14 | | ПГ-33-34А | | 2 | 2 | |
| ПГ-15 | | ПГ-33-34б | 1 | 1 | 2 | |
| ПГ-16 | | ПГ-33-34Р | 1 | | 1 | |
| ПГ-17 | | ПГ-33-31,3 | 2 | | 2 | |
| ПГ-18 | | ПГ-33-31,3б | 1 | | 1 | |
| ПГ-19 | | ПГ-33-31 | 4 | | 4 | |
| ПГ-20 | | ПГ-33-31А | 1 | | 1 | |
| ПГ-21 | | ПГ-33-31б | | 1 | 1 | |
| ПГ-22 | | ПГ-33-31Р | 1 | | 1 | |
| ПГ-23 | | ПГ-33-30 | 6 | 3 | 9 | |
| ПГ-24 | | ПГС-3,5-33-30б | 3 | | 3 | |
| ПГ-25 | | ПГ-33-30Р | 1 | | 1 | |
| ПГ-26 | | ПГ-33-27 | 2 | 1 | 3 | |
| ПГ-28 | | ПГ-33-26 | 2 | 2 | 4 | |
| ПГ-29 | | ПГ-33-26А | 1 | | 1 | |
| ПГ-31 | | ПГ-33-26Р | | 2 | 2 | |
| ПГ-32 | | ПГ-33-20,3 | 2 | 8 | 10 | |
| ПГ-33 | | ПГ-33-20,3б | | 2 | 2 | |
| ПГ-34 | | ПГ-33-20,3Р | 2 | | 2 | |
| ПГ-35 | | ПГ-33-20 | 1 | | 1 | |
| ПГ-37 | | ПГС-3,5-33-20б | 1 | | 1 | |
| ПГ-38 | | ПГ-33-19 | 2 | 1 | 3 | |
| ПГ-39 | | ПГС-3,5-33-19б | 2 | | 2 | |

| Поз. обозначение | Обозначение | Наименование | Кол-во на эт. 1 | Кол-во на эт. 2 | Всего | Примечание |
|---|---|---|---|---|---|---|
| ПГ-40 | 1.231-1 вып.1 | ПГ-33-18 | 2 | 1 | 3 | |
| ПГ-41 | | ПГС-3,5-33-18 | 2 | 2 | 1 | |
| ПГ-42 | | ПГС-3,5-33-18А | 2 | | 2 | |
| ПГ-43 | | ПГ-33-18б | | 1 | 1 | |
| ПГ-44 | | ПГС-3,5-33-18б | 1 | 2 | 3 | |
| ПГ-45 | | ПГ-33-17б | 1 | | 1 | |
| ПГ-46 | | ПГ-33-16 | | 2 | 2 | |
| ПГ-47 | | ПГС-3,5-33-16 | | 1 | 1 | |
| ПГ-48 | | ПГ-33-16А | 1 | | 1 | |
| ПГ-49 | | ПГ-33-16Р | 1 | | 1 | |
| ПГ-50 | | ПГ-33-15,2Р | 1 | | 1 | |
| ПГ-51 | | ПГ-33-15 | 4 | 1 | 5 | |
| ПГ-52 | | ПГ-33-15А | | 3 | 3 | |
| ПГ-53 | | ПГС-3,5-33-15 | 2 | | 2 | |
| ПГ-54 | | ПГ-33-14,2 | | 1 | 1 | |
| ПГ-55 | | ПГС-3,5-33-14,2 | | 1 | 1 | |
| ПГ-56 | | ПГ-33-14 | 2 | 2 | 4 | |
| ПГ-57 | | ПГС-3,5-33-14 | 4 | | 4 | |
| ПГ-58 | | ПГС-3,5-33-14Я | 1 | | 1 | |
| ПГ-59 | | ПГ-33-14Р | 3 | | 3 | |
| ПГ-60 | | ПГ-33-13 | 1 | 2 | 3 | |
| ПГ-61 | | ПГ-33-13А | 2 | | 2 | |
| ПГ-62 | | ПГ-33-9 | 5 | 8 | 13 | |
| ПГ-63 | | ПГС-3,5-33-9 | 1 | 1 | 2 | |
| ПГ-64 | | ПГ-33-9А | | 1 | 1 | |
| ПГ-65 | | ПГС-3,5-33-9Р | 6 | | 6 | |
| ПГ-66 | | ПГ-33-9Р | 4 | | 4 | |
| ПГ-67 | | ПГ-33-8 | 1 | 4 | 5 | |
| ПГ-68 | | ПГ-33-7 | 2 | 3 | 5 | |
| ПГ-69 | | ПГС-3,5-33-7 | 2 | 2 | 1 | |
| ПГ-70 | | ПГ-33-7Р | 1 | 1 | 2 | |
| ПГ-71 | | ПГ-33-6,2 | 3 | | 3 | |
| ПГ-72 | | ПГ-33-6 | 7 | 3 | 10 | |

| Поз. обозначение | Обозначение | Наименование | Кол-во на эт. 1 | Кол-во на эт. 2 | Всего | Примечание |
|---|---|---|---|---|---|---|
| ПГ-73 | 1.231-1 вып.1. | ПГС 3,5-33-6 | 3 | 4 | 7 | |
| ПГ-74 | | ПГ-33-6Р | 5 | | 5 | |
| ПГ-75 | | ПГ-33-5 | 5 | 5 | 10 | |
| ПГ-76 | | ПГ-33-5Р | 3 | | 3 | |
| ПГ-77 | 1.231-1 вып 2 | ПГ-33-12,6 | 2 | | 2 | |
| ПГ-78 | | ПГ-33-10,9 | 27 | 24 | 51 | |
| ПГ-79 | | ПГ-33-10,6 | 7 | | 7 | |
| ПГ-80 | | ПГ-33-9,9 | 4 | 3 | 7 | |
| ПГ-81 | | ПГ-33-9,6 | 5 | | 5 | |
| ПГ-82 | | ПГС-5,5-33-7,9 | 11 | 6 | 17 | |
| | Деревянные изделия. | | | | | |
| ОС 18-18 | Серия 1.136-3.6-1 | ОС 18-18 | 17 | 26 | 43 | |
| ОС 09-09 | " | ОС 09-09 | 2 (тех подп.) | 3 | 5 | |
| ДО 24-15 | Серия 1.136-10 | ДО 24-15 | 2 | 2 | 4 | |
| ДГ 24-15 | | ДГ 24-15 | | 1 | 1 | |
| ДГ 24-19 | | ДГ 24-19 | 1 | 1 | 2 | |
| ДГ 21-12 | | ДГ 21-12 | 2 | | 2 | |
| ДГ 21-10 | | ДГ 21-10 | 37 | 27 | 64 | |
| ДГ 21-9 | | ДГ 21-9 | 12 | 3 | 15 | |
| ДГ 21-7 | | ДГ 21-7 | 25 | 13 | 38 | |
| ДУ 77 | 1.135-1 Альбом II | ДУ 77 | 5 | | 5 | |
| ДВ 9 2/8 | 1.135-1 Альбом I | ДВ 9 2/8 | 4 | | 4 | |
| ДЛ 8 | 1.135-1 Альбом I | ДЛ 8 | 4 | | 4 | |
| ИД-1 | см. лист | ИД-1 | 1 | | 1 | |
| ПС-1 | ТУ-13205 СД. по чертеж. Гипрохолода. | ПС-1 | 5 | | 5 | |
| ДО 24-19 | Серия 1.136-10 | ДО 24-19 | | 1 | 1 | |
| ДЛ 8 | 1.135-1 Альбом II | ДЛ 8 | 4 (тех подп.) | | 4 | |
| АО 22-20 | Серия 1.136-1 в.1 | АО 22-20 | 17 | 26 | 43 | |

Привязан

Инв. №

| | | | |
|---|---|---|---|
| Гл. конструктор | Михайлов | | 8.07.80 |
| Рук. маст. | Демьовский | | 8.07.80 |
| Гл. инж. м. | Лурик | | 8.07.80 |
| Гл. инж. пр. | Кротова | | 8.07.80 |
| Исполн. | Юрасова | | 8.07.80 |
| Проверил | Белокопытова | | 8.07.80 |

252-9-63 1.1-1 АС

Межбольничный патологоанатомический корпус с отделением бюро судебно-медицинской экспертизы

Патологоанатомический корпус

Спецификация

| Стадия | Лист | Листов |
|---|---|---|
| Р | 8 | 35 |

Проектный институт Минздрава РСФСР г. Москва

Копировал Кобзюк

Формат 22

Типовой проект 252-9-63 Альбом

Согласовано: ГИП ОВ Кобец; Гл. инж. проекта Волкенштейн

Инв. № подл. | Подпись и дата | Взам. инв. №

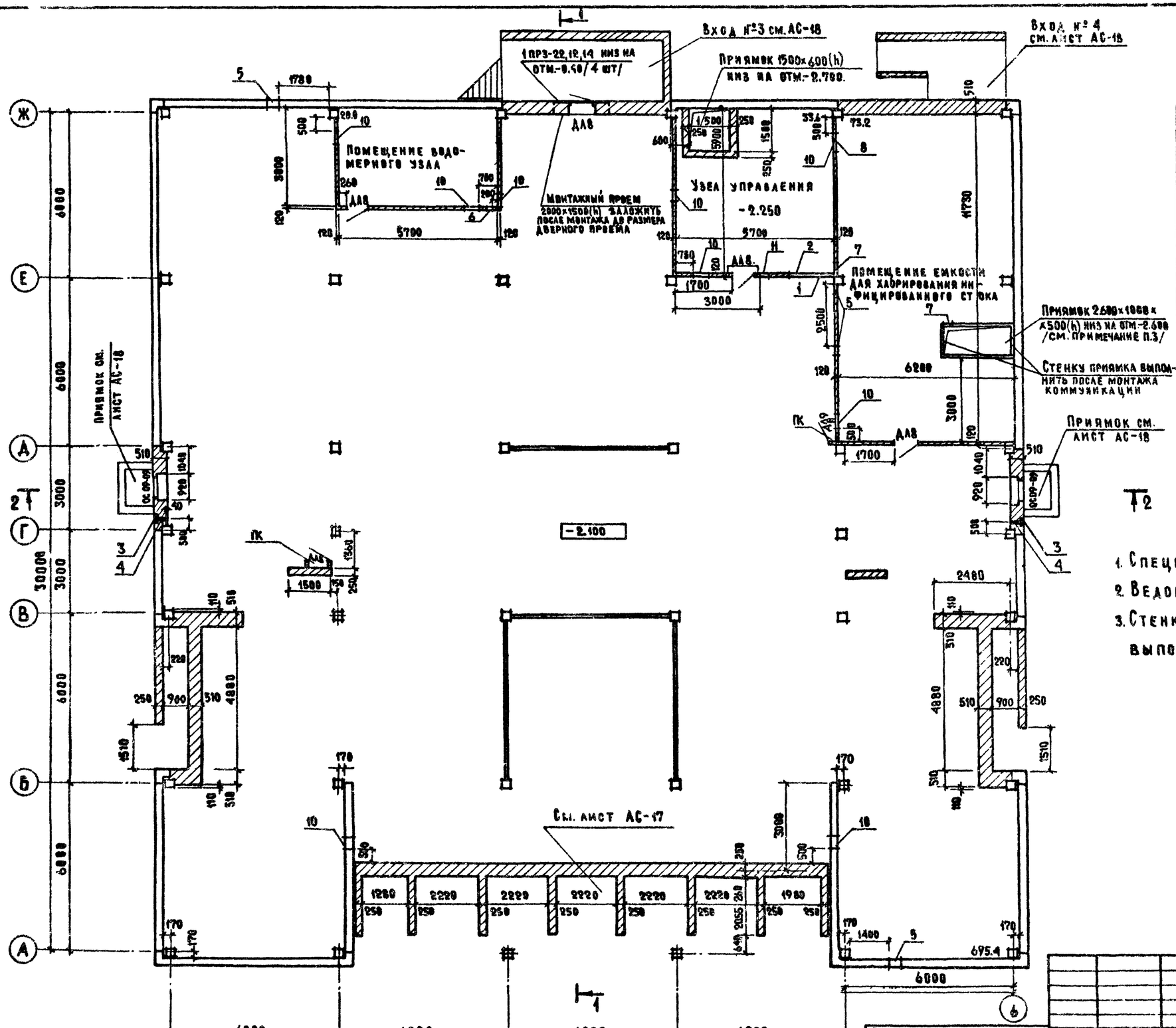


## Экспликация отверстий

| Тип отв. | Размеры, мм В | Размеры, мм Н | Отм. низа м. | Назначение |
|---|---|---|---|---|
| 1 | 850 | 300 | -0.910 | О.В. и ВК |
| 2 | 800 | 300 | -0.650 | " |
| 3 | 230 | 375 | -0.850 | В.К. |
| 4 | 100 | 100 | -0.780 | " |
| 5 | 400 | 400 | -0.850 | " |
| 6 | 200 | 200 | -0.850 | " |
| 7 | 600 | 600 | -2.500 | |
| 8 | 800 | 400 | -2.100 | О.В. |
| 9 | 800 | 400 | -2.000 | " |
| 10 | 500 | 300 | -0.910 | " |
| 11 | 300 | 300 | -0.650 | " |

## Примечания:

1. Спецификацию дверей и окон см. АС-8.
2. Ведомость отделочных работ см. АС-12.
3. Стенки и днище приямка толщиной 100 мм. выполнить из бетона М-100.

Привязан:

Инв. №

| | | | |
|---|---|---|---|
| Гл. арх. и-та | Маслекников | | 18.7.80 |
| Гл. конс. и-та | Михайлов | | 5.07.80 |
| Рук. маст. | Дембовский | | 8.07.80 |
| Гл. арх. пр. | Федоров | | 11.10 |
| Исполнит. | Нурасова | | 11.10 |
| Проверил. | Белокопытов | | 11.10 |

252-9-63 — 1.1-1 АС

Межбольничный патологоанатомический корпус с отделением бюро судебно-медицинской экспертизы

Патологоанатомический корпус

План техподполья

| Стадия | Лист | Листов |
|---|---|---|
| Р | 9 | 35 |

Проектный институт Минздрава РСФСР г. Москва

Копировал Кобзюк

Формат 22

Типовой проект 252-9-63 Альбом

Согласовано: Гип Кр. Гнп Асм. Гнп Вк. Нач. эл.тех. отд. Главный инж. проекта

Инв. № подл. | Подп. и дата | Взам. инв. №

Типовой проект 252-9-63 Альб

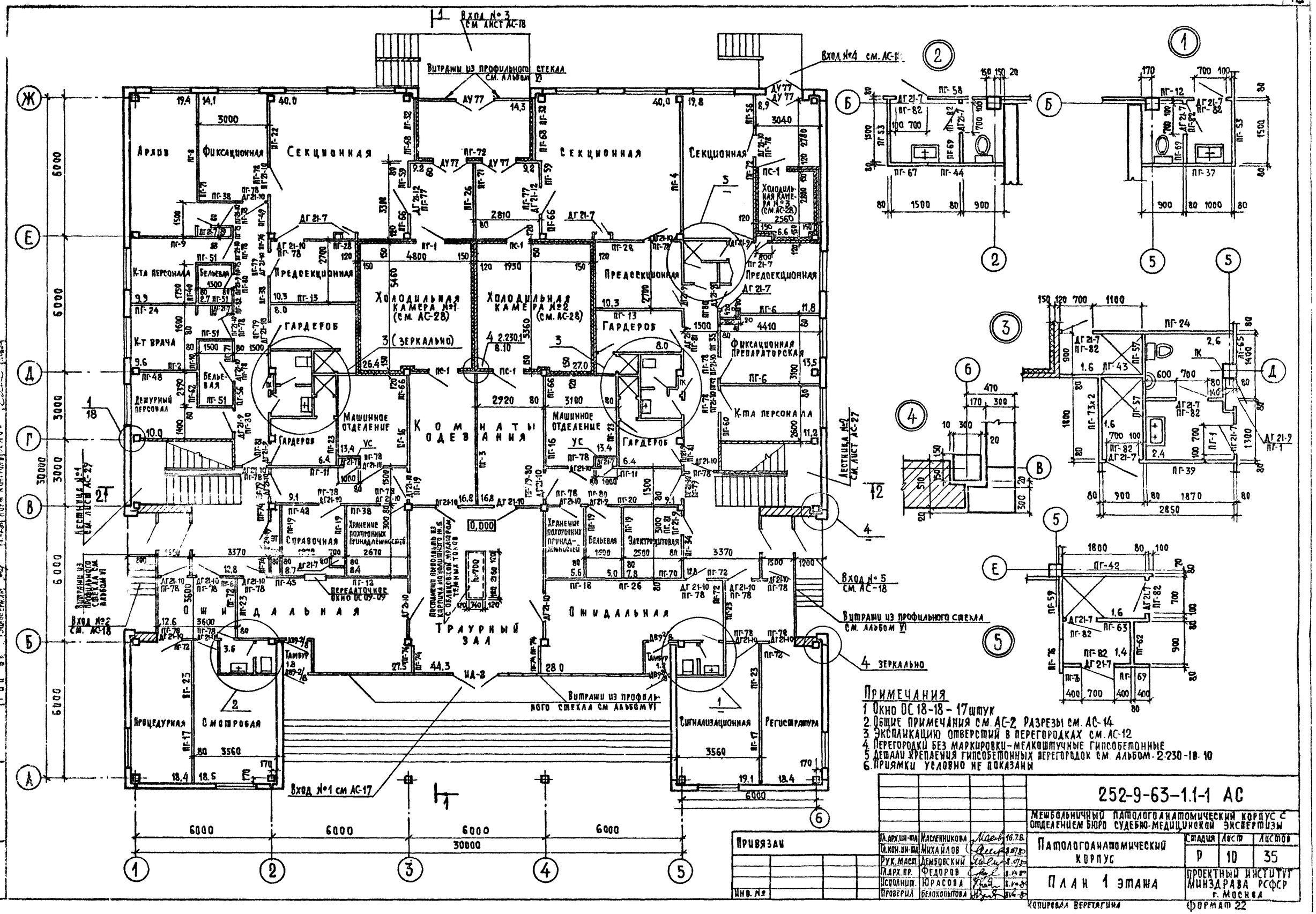


## Примечания

1. Окно ОС 18-18 – 17 штук
2. Общие примечания см. АС-2. Разрезы см. АС-14
3. Экспликацию отверстий в перегородках см. АС-12
4. Перегородки без маркировки – мелкоштучные гипсобетонные
5. Детали крепления гипсобетонных перегородок см. альбом 2-230-18-10
6. Приямки условно не показаны

| | | | |
|---|---|---|---|
| Гл. арх. ин-та | Масленникова | | 16.7.8. |
| Гл. кон. ин-та | Михайлов | | 8.07.80 |
| Рук. маст. | Дембовский | | 8.07.80 |
| Гл. арх. пр. | Федоров | | 8.07.80 |
| Исполнит. | Юрасова | | 8.07.80 |
| Проверил | Белокопытова | | 8.07.80 |

Привязан

Инв. №

**252-9-63-1.1-1 АС**

Мешбольничный патологоанатомический корпус с отделением бюро судебно-медицинской экспертизы

Патологоанатомический корпус

План 1 этажа

| Стадия | Лист | Листов |
|---|---|---|
| Р | 10 | 35 |

Проектный институт Минздрава РСФСР г. Москва

Копировал Веретягина

Формат 22

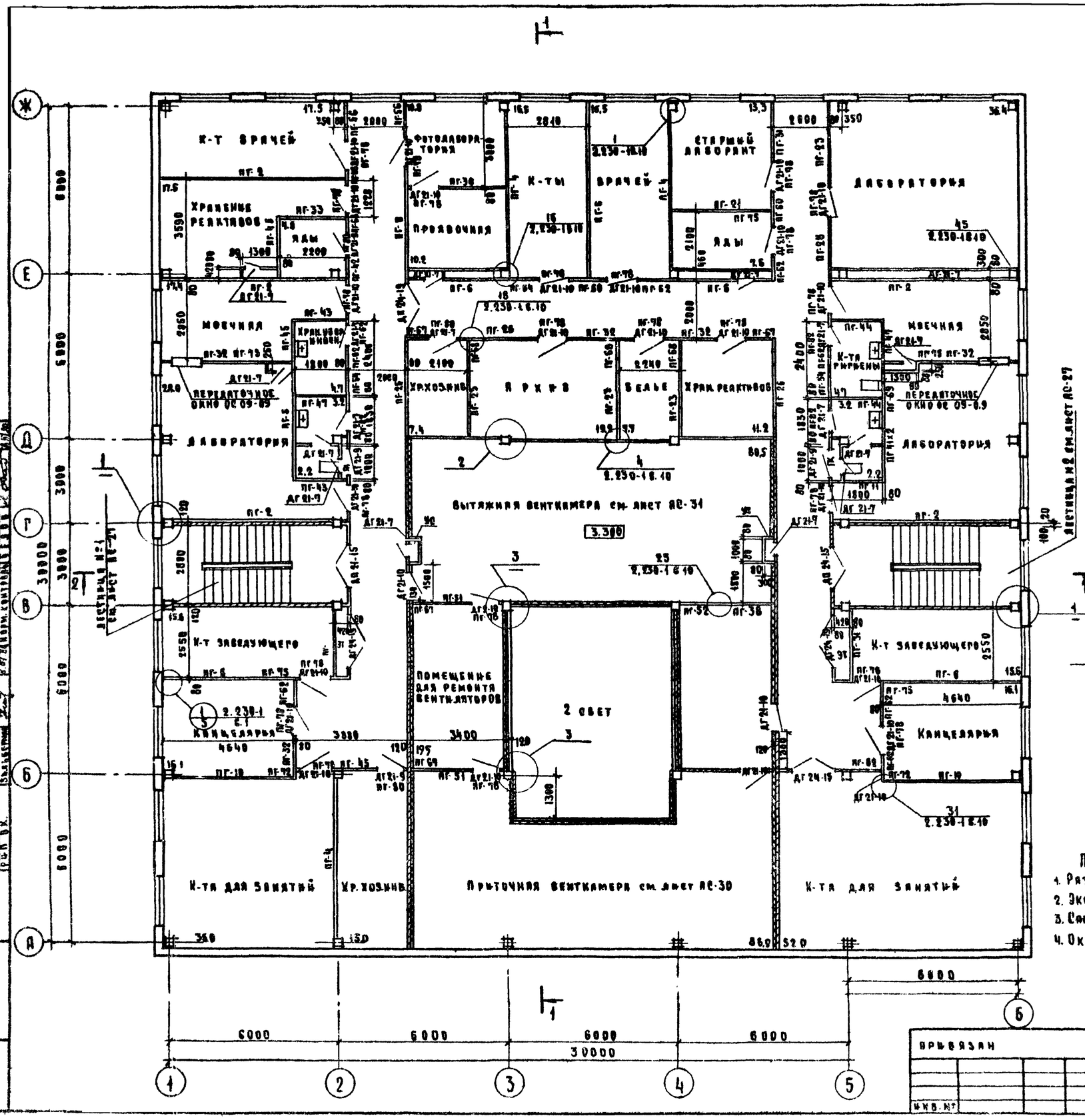


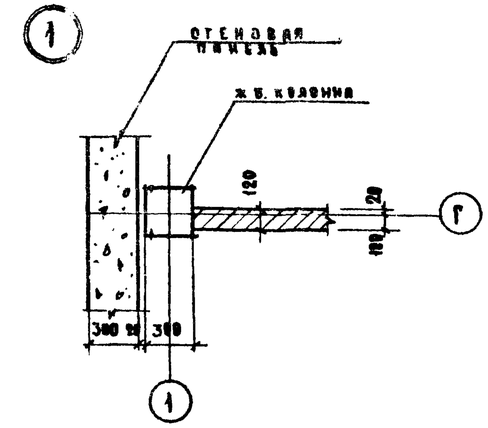


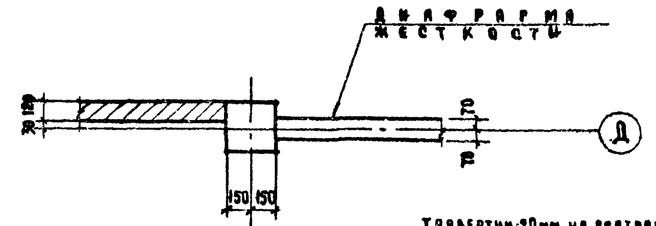


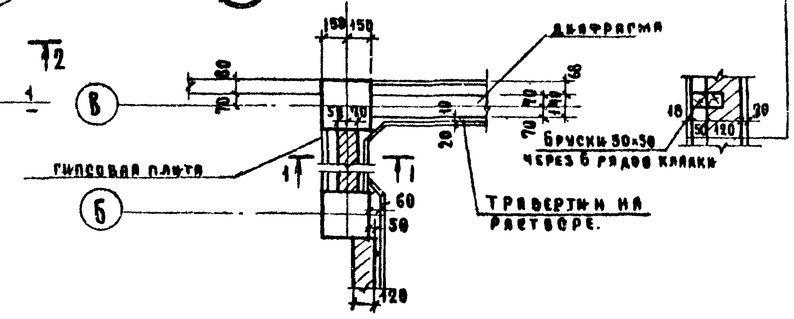


ТРАВЕРТИН-20мм. НА РАСТВОРЕ-10мм
КИРПИЧНАЯ ПЕРЕГОРОДКА-120мм
ВОЗДУШНЫЙ ПРОМЕЖУТОК-50мм
ГИПСОВЫЕ ПЛИТЫ - 18 мм
НА ДЕРЕВЯННОМ КАРКАСЕ
ИЗ БРУСКОВ 50×30

Примечания:
1. Разрезы см. АС-14
2. Экспликацию отверстий в перегородках см. АС-13
3. Сантехнические двери над унитазами устанавливать на 800мм от пола
4. Окна ОС 18-18-26 штук

| | | | |
|---|---|---|---|
| Гл.архит.пр. | Малеванников | | 16.7.80 |
| Гл.кон.инж. | Михайлов | | 8.07.80 |
| Рук.маст. | Домбовский | | 8.07.80 |
| Гл.арх.пр. | Федоров | | 8.07.80 |
| Исполн. | Юрасова | | 8.07.80 |
| Провер. | Белоконь | | 8.07.80 |

Привязан

Инв. №

252-9-63 — 1.1-1 АС

Межбольничный патолого анатомический корпус с отделением бюро судебно медицинской экспертизы

Патолого анатомический корпус

План 2 этажа

| Стадия | Лист | Листов |
|---|---|---|
| Р | 11 | 35 |

Проектный институт Минздрава РСФСР г. Москва

Копировал: Охапкина

Формат 22

Типовой проект 252-9-63 Альбом

Типовой проект 252-9-63 Альбом 7

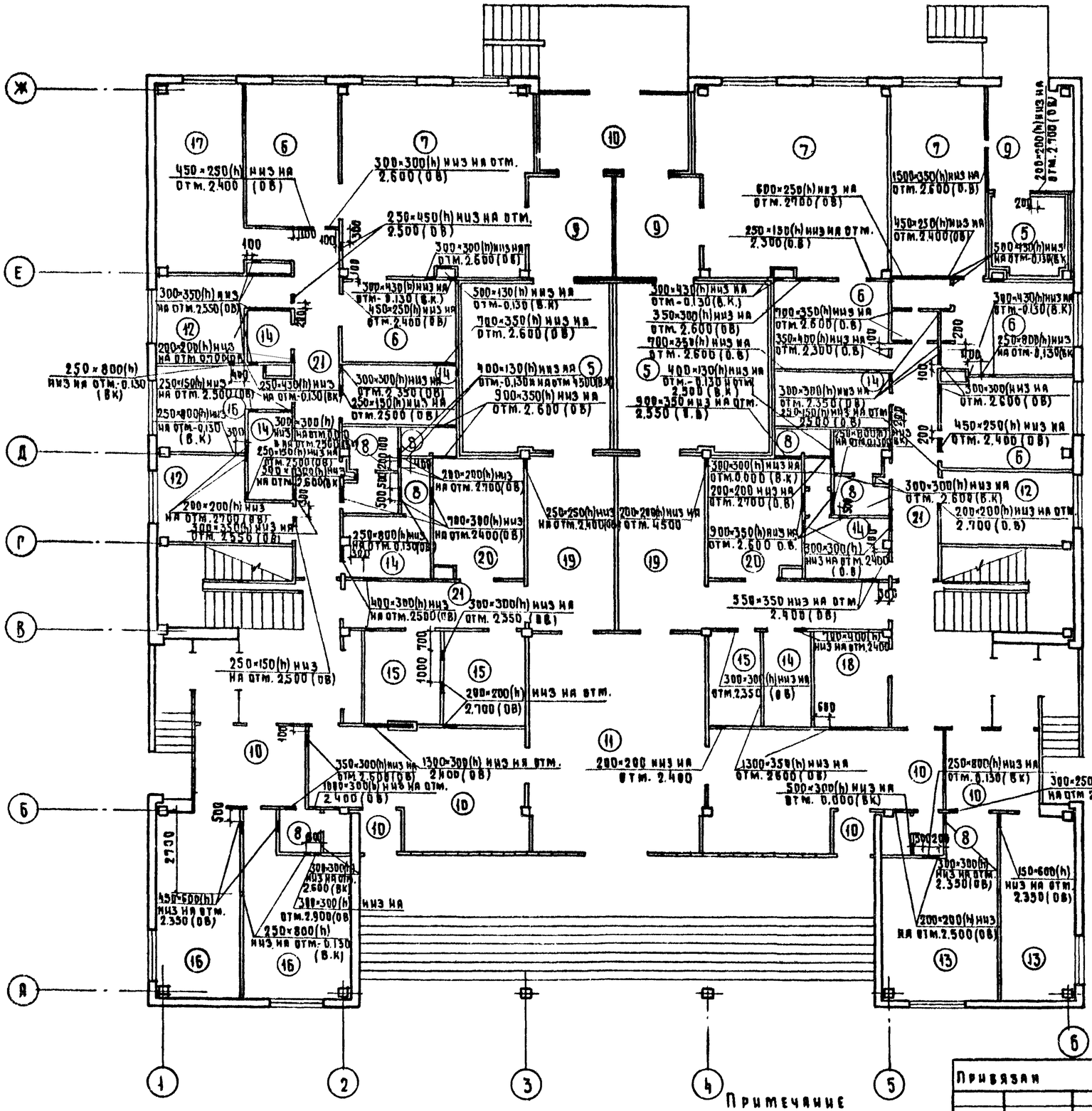


## Ведомость отделки помещений

| № помещения | Наименование | Пол: площадь на этаж м² | Пол: № узлов по 2.244-1 в.2 | Пол: покрытие | Потолок | Стены и перегородки |
|---|---|---|---|---|---|---|
| | **Техподполье** | | | | | |
| 1 | Помещение водомерного узла | 127.6 | 193 | Керамическая плитка | Известковая побелка | Улучшенная масляная покраска |
| 2 | Узел управления | | | | | |
| 3 | Помещение емкости для хлорирования и фицированного стока | | | | | |
| 4 | Техподполье | 695.4 | 216 | Бетонное покрытие | | |
| | **1 этаж** | | | | | |
| 5 | Хлорацильные камеры | 128.8 | см АС-35 | Керамическая плитка | Водоэмульсионная покраска | Глазурованная плитка |
| 6 | Фиксацион. фикционная препараторс. | | 177 | | | |
| | Предсекционные | | | | | |
| 7 | Секционные | 99.8 | 179 | Керамическая плитка | | " |
| 8 | Санузлы, душевые | 22.9 | | | | Глазурованная плитка h=1.8м |
| 9 | Тамбуры при холодильных камерах | 27.3 | 180 | Мозаичные марки 200 | | Улучшенная масляная покраска |
| 10 | Вестибюль при лаборатории, тамбуры входов | 130.6 | " | " | | Высококачеств. масляная краска |
| 11 | Траурный зал | 44.3 | " | " | | Облицовка тонкостенной 10мм-20мм |
| 12 | Комната персонала дежурный персонал | 132.1 | 173 | Линолеум | | Улучшенная масляная покраска |
| 13 | Регистратура сигнализационная | | | | | |
| 14 | Гардеробы, бельевая | | | | | |
| 15 | Справочная, хранение похор. принадл. дежж. | | | | | |
| 16 | Смотровая прозектория, кабинет врача | 65.9 | " | " | | Высококачественная масляная покраска |
| 17 | Архив | | | | | |
| 18 | Электрощитовая | 7.8 | 179 | Керамическая плитка | Клеевая побелка | Улучшенная масляная покраска |
| 19 | Комнаты одевания | 33.6 | 177 | Керамическая плитка | Водоэмульсионная покраска | Глазурованная плитка h=1.8м. |
| 20 | Машинные отделения | 26.8 | | | | Масляная покраска |
| 21 | Коридоры лестницы | 67.2 | | | | Высококачеств. масляная покр. |
| 22 | Площадки перед входами | 53.4 | 180 | Мозаичное марки 200 | | |
| | **2 этаж** | | | | | |
| 23 | Кабинеты врачей к-та ст. лаборанта | 350 | 40 | Линолеум | Водоэмульсионная покраска | Высококачественная масляная покраска |
| 24 | К-ты заведующих канцелярия, коридоры | | | | | |
| 25 | К-ты для занятия персонала | | | | | |
| 26 | Фотолаборатория проявочная | 24 | 65 | Керамическая плитка | | Глазурованная плитка h=1.8м |
| 27 | Помещение хранения реактивов | 79.2 | 40 | Линолеум | | Улучшенная масляная покраска |
| 28 | Помещения хозяйственного ин-ра | | | | | |
| 29 | Архив помещ. хранения ядов, белье | | | | | |
| 30 | Моечная к-та гигиены к-та хр. уборщ. ин-ра с/узлы | 55 | 70 | Керамическая плитка | | Глазурованная плитка h=1.8м. |
| 31 | Вытяжная вент. камера | 80 | 86 | Бетонное марки 200 | Известковая побелка | Улучшенная масляная покраска |
| 32 | Лаборатории | 92.4 | 69 | Керамическая плитка | | |
| 33 | Лестницы | 36.3 | | Мозаичные марки 200 | Водоэмульсионная покраска | Высококачественная масляная покраска |
| 34 | Помещ. ремонта вентиляторов, приточная вент. камера | 105.5 | 65 | Керамическая плитка | Масляная покраска | |

**Примечание**

В полях над техподпольем (177; 179; 173; 180) подложить керамзитобетон $\gamma = 1200$ кг/м³, $\lambda = 0.45$

Привязан

| | | | |
|---|---|---|---|
| Гл. кон. ин. | Михайлов | | 8.07.63 |
| Рук. маст. | Дембовский | | 8.07.63 |
| Гл. арх. пр. | Федоров | | 8.07.63 |
| Исполнит. | Юрасова | | 8.07.63 |
| Провер. | Белокопытов | | 8.07.63 |

Инв. №

252-9-63-1.1-1 АС

Межвольничный патологоанатомический корпус с отделением бюро судебно медицинской экспертизы

| Патологоанатомический корпус | Стадия | Лист | Листов |
|---|---|---|---|
| | Р | 12 | 35 |
| План перегородок с сантехническими отверстиями 1 этаж. Ведомость отделки помещений | Проектный институт Минздрава РСФСР г. Москва | | |

Копировал Охапкина

Формат 22

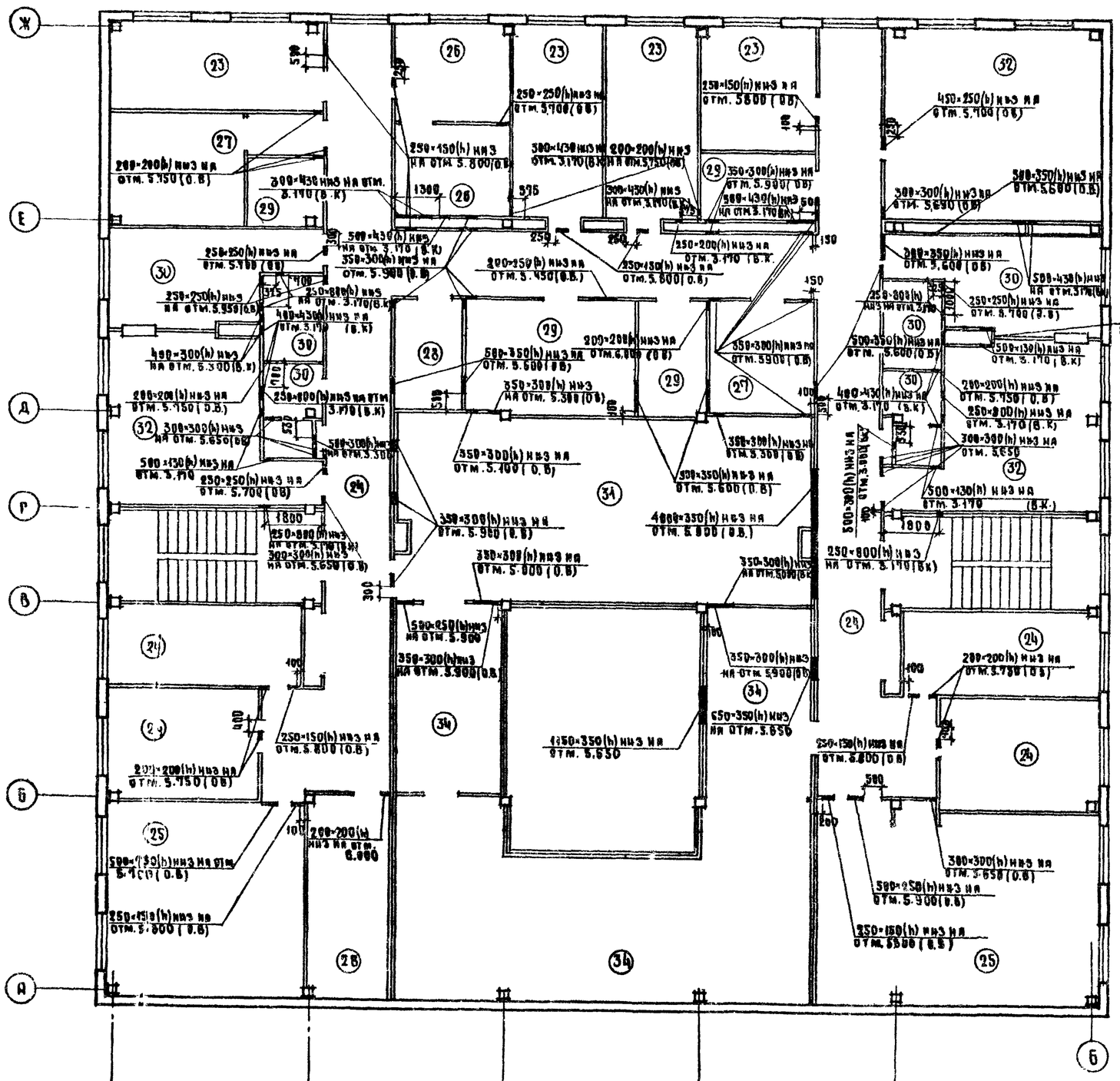

## План кровли

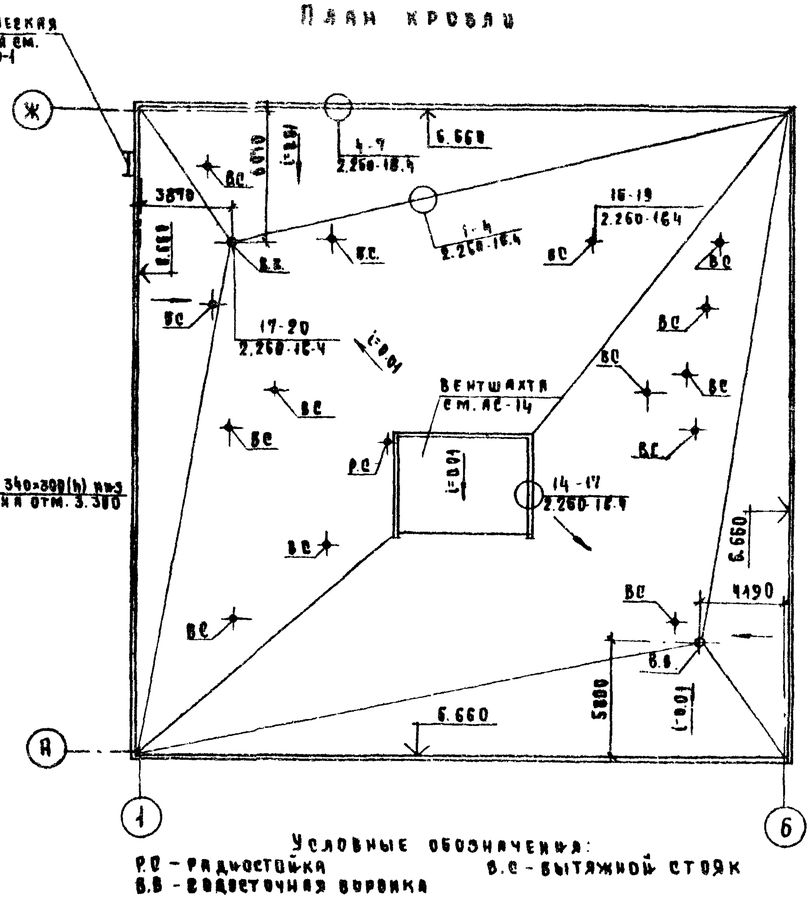


## Установка радиостойки

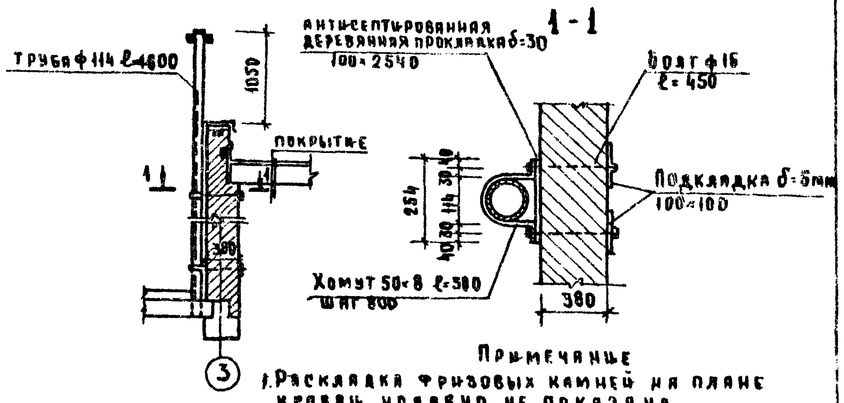


### Примечание

1. Раскладка фризовых камней на плане кровли условно не показана.

| | | | | | | | |
|---|---|---|---|---|---|---|---|
| Привязан | | | | | | | |
| Инв. № | | | | | | | |
| Гл. инж. пр. | Михайлов | | 8.02.90 | 252-9-63-1.1-1 АС | | | |
| Рук. маст. | Дембовский | | 8.02.90 | Межвольничный патологоанатомический корпус с отделением бюро судебно-медицинской экспертизы | | | |
| Гл. арх. пр. | Федоров | | 8.02.90 | Патологоанатомический корпус | Стадия | Лист | Листов |
| Исполнит. | Юрасова | | 8.02.90 | | Р | 43 | 35 |
| Провер. | Бондаренко | | 8.02.90 | План перегородок с сантехническими отверстиями. 2 этаж. План кровли | Проектный институт Минздравя РСФСР г. Москва | | |

Типовой проект 252-9-63 Альбом I

Согласовано: ГИП ОБ Кобицкая; Нач. контроль Александрович; Гл. АСМ Кротова; Гл. ВК Бондаренко

Согласовано: Дирж. пр. ВДМ Бз; Гл. АСМ Кротова; Гл. ВК Бондаренко

Инв. № подл. | Подпись и дата

Альбом I

Типовой проект 252-9-63

Разрез 1-1

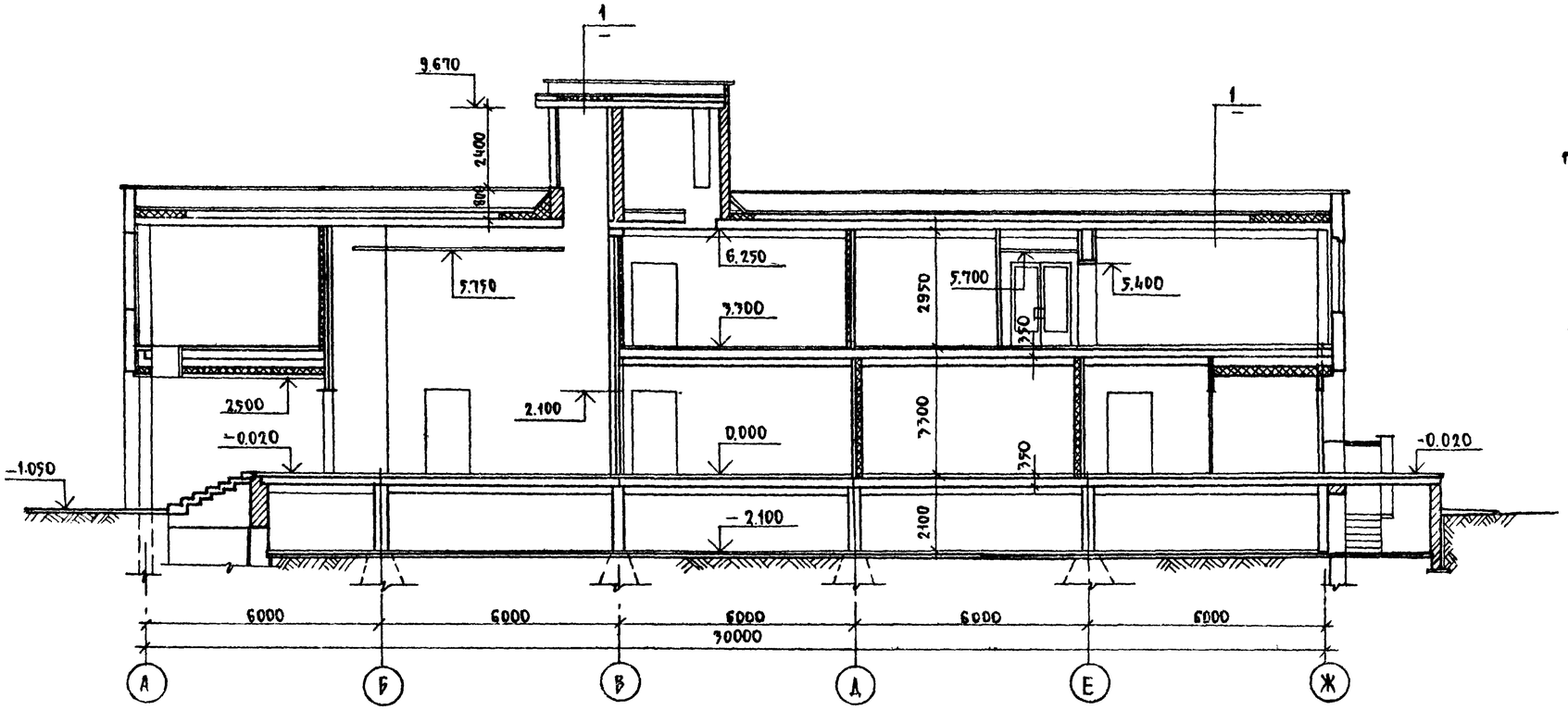


План вентшахты и фонаря верхнего света траурного зала

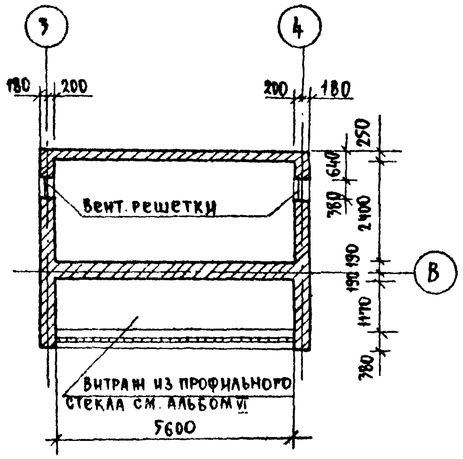


Разрез 2-2

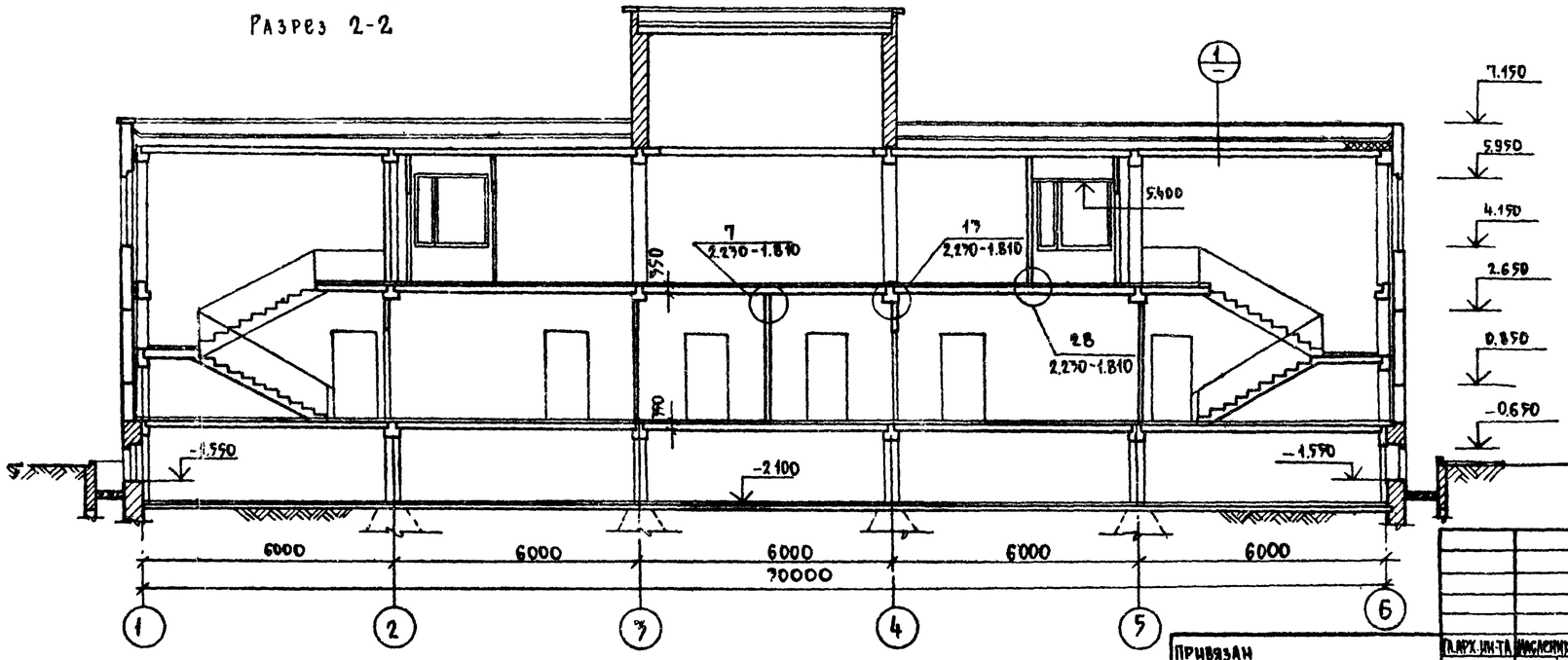


Защитный слой гравия на антисептированной битумной мастике
4 слоя гидроизола на битумной мастике /ГОСТ 7415-74*/
Стяжка из цементно-песчаного р-ра М-50 - 15 мм
Утеплитель-плиты из ячеистого бетона γ=400 кг/м3 - 220 мм
Пароизоляция - 1 слой рубероида
Сборная ж.б. плита

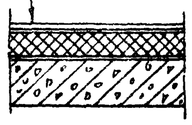

1

Привязан

Инв. №

| | | | |
|---|---|---|---|
| Гл. арх. ин-та | Маслянникова | | 16.7.80 |
| Гл. конс. ин-та | Михайлов | | 8.07.80 |
| Рук. маст. | Дембовский | | 8.07.80 |
| Гл. арх. пр-та | Федоров | | 8.07.80 |
| Гл. технолог. | Юрасова | | 8.07.80 |
| Проверил | Блокопытова | | 8.07.80 |

252-9-63-1.1-1 АС

Межбольничный патолого анатомический корпус с отделением бюро судебно-медицинской экспертизы

Патолого анатомический корпус

| Стадия | Лист | Листов |
|---|---|---|
| Р | 14 | 35 |

Разрезы 1-1, 2-2
План вентшахт и фонаря верхнего света

Проектный институт Минздрава РСФСР г. Москва

Копировал Ясюстягина

Типовой проект 252-9-63 Альбом

Фасад в осях А-Ж

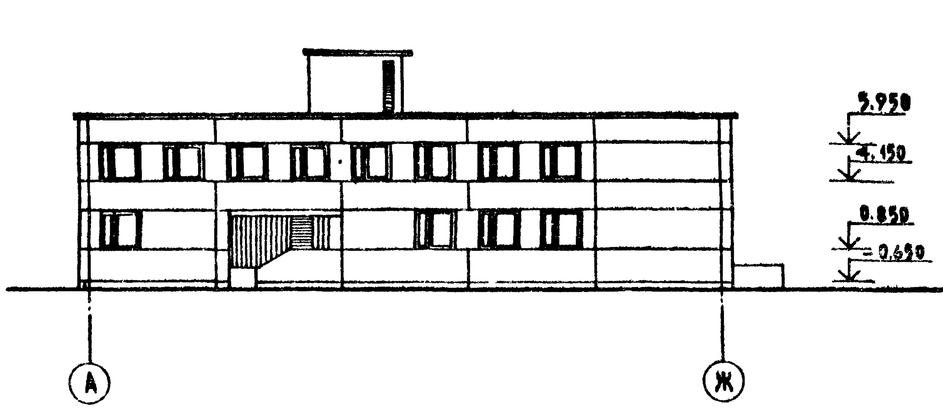


Фасад в осях 1-6

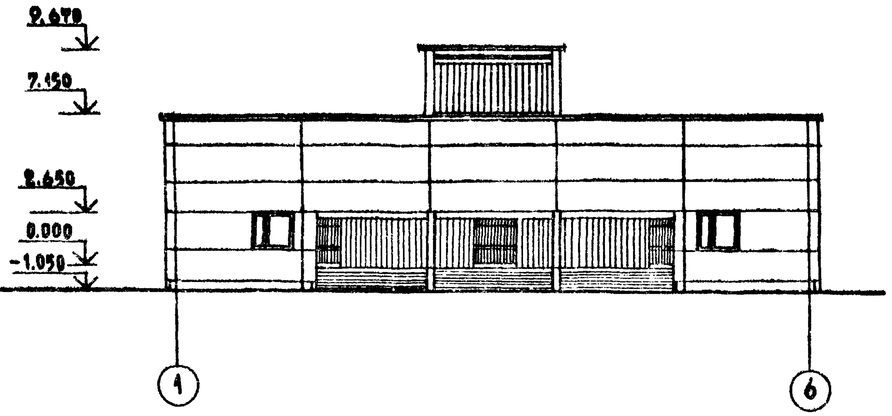


Фасад в осях Ж-А

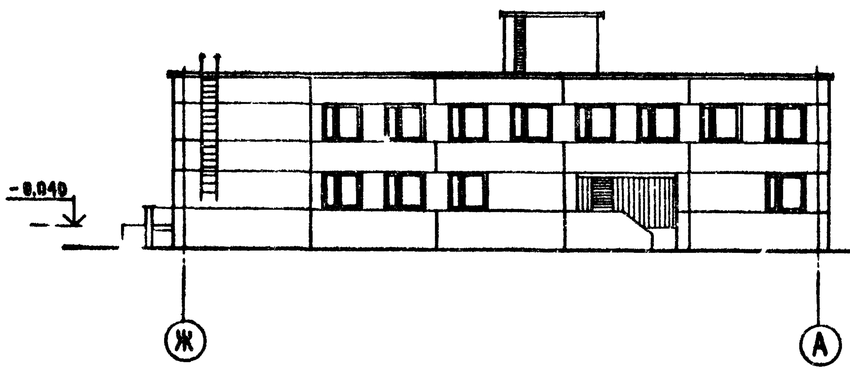


Фасад в осях 6-1

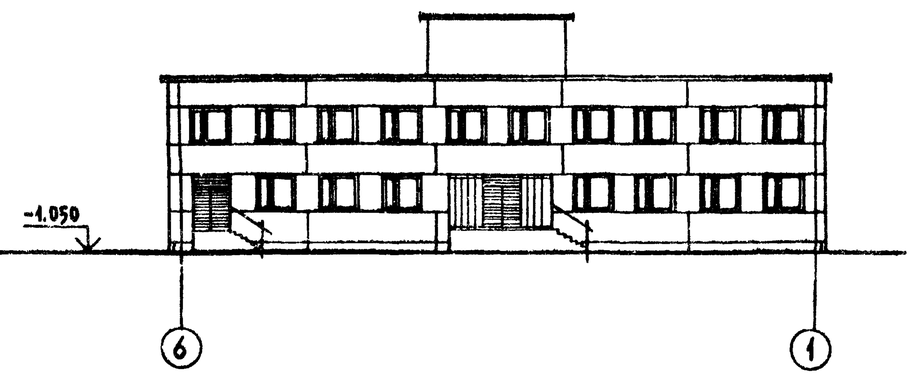


Стеновые и цокольные панели облицевать в заводских условиях ковровой керамической плиткой до ▽2.65 темного тона, выше - белого цвета.
Выходящую на фасад кирпичную кладку облицевать ковровой керамической плиткой под цвет стеновых панелей.

| | | | |
|---|---|---|---|
| Гл. арх. пр. | Масленникова | | 6.79 |
| Рук. маст. | Дембовский | | 8.07.80 |
| Гл. арх. пр. | Федоров | | 8.07.80 |
| Гл. инж. пр. | Кротова | | 8.07.80 |
| Исполнит. | Клыкова | | 8.07.80 |
| Проверил | Белокопытов | | 8.07.80 |

Привязан.

Инв. №

252-9-63 1.1-1 АС

Межведомственный патологоанатомический корпус с отделением бюро судебно-медицинской экспертизы

Патологоанатомический корпус

| Стадия | Лист | Листов |
|---|---|---|
| Р | 15 | 35 |

Фасады в осях А-Ж, Ж-А, 1-6; 6-1

Проектный институт Минздрава РСФСР г. Москва

Копировал: Кобзюк

Формат 22

Типовой проект 252-9-63 Альбом I

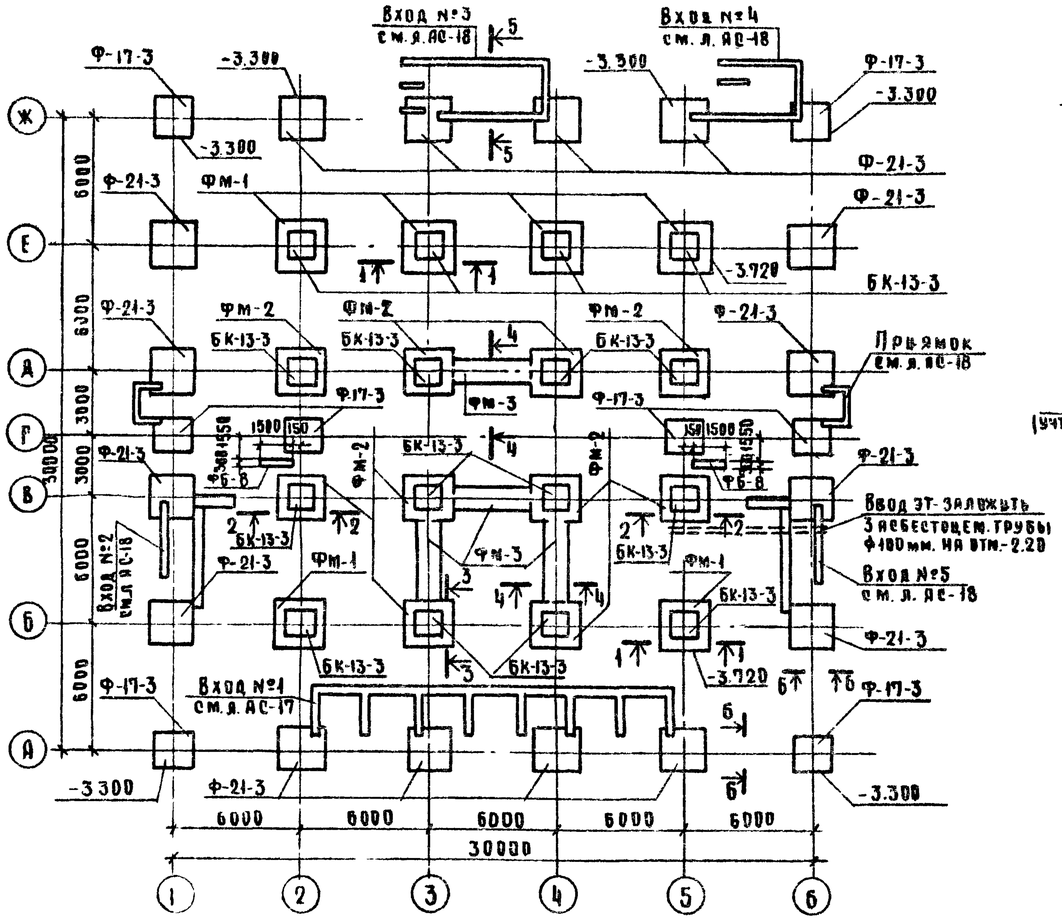


## Сечение 5-5

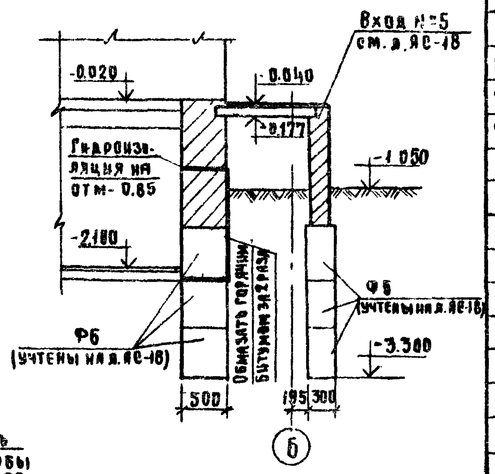


## Сечение 6-6

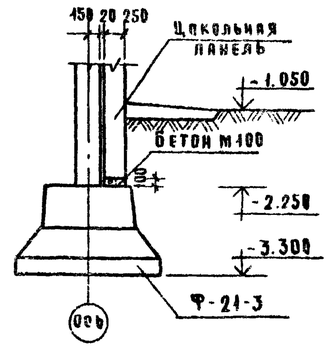


## Спецификация элементов

| Поз. обознач. | Обозначение | Наименование | Кол. | Масса ед., кг. | Примеч. |
|---|---|---|---|---|---|
| | | Фундаменты | | | |
| БК-13-3 | ИИ-04-1 в. 6 | БК-13-3 | 16 | 3190.0 | |
| Ф-17-3 | тоже | Ф-17-3 | 8 | 4470.0 | |
| Ф-21-3 | тоже | Ф-21-3 | 16 | 5490.0 | |
| | | | | | |
| | | Блоки стен подвала | | | |
| ФБ-8 | ГОСТ 13579-78 | ФБС 9.3.6-т | 12 | 350 0 | |
| | | | | | |
| | | Фундаменты монолитные | | | |
| | | ФМ-1 | 6 | | |
| | | Сборочные единицы и детали | | | |
| | Альбом V р. 9.8-1 | Сетка С-1 | 1 | 54.60 | |
| | | Материал | | | |
| | | Бетон М 200 м³ | 2.30 | | |
| | | ФМ-2 | 10 | | |
| | | Сборочные единицы и детали | | | |
| | Альбом V р. 9.8-1 | Сетка С-2 | 1 | 46,32 | |
| | | Материал | | | |
| | | Бетон М 200 м³ | 1,94 | | |
| | | ФМ-3 | 4 | | |
| | | Сборочные единицы и детали | | | |
| | Альбом V р. 9.8-1 | Сетка С-3 | 1 | 20,9 | |
| | тоже | Сетка С-4 | 2 | 84,88 | |
| | | Материал | | | |
| | | Бетон М 200 м³ | 2.87 | | |
| | | | | | |

## Сечение 1-1

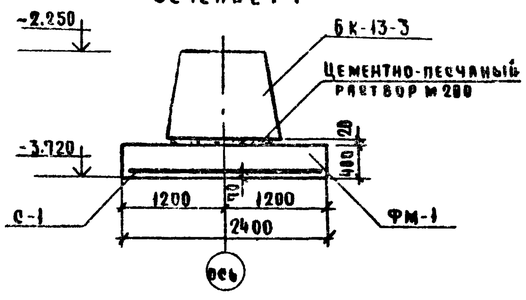


## Сечение 2-2

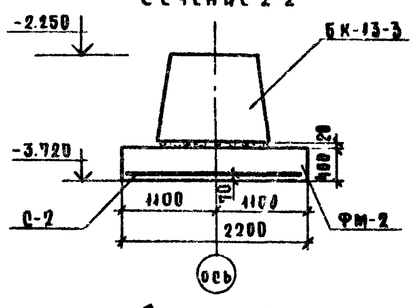


## Сечение 3-3

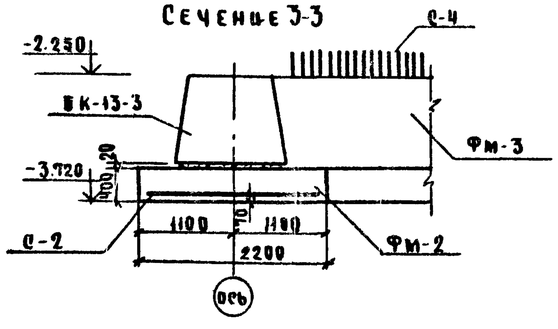


## Сечение 4-4

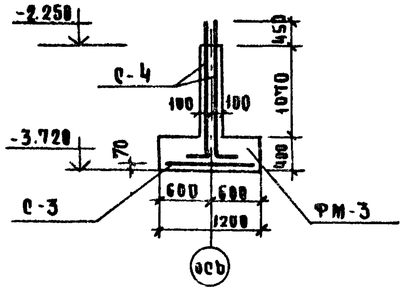


## Примечания.

1. План техподполья см. лист АС-9
2. Фундаменты разработаны для наружной $t_н$=-30°
3. Фундаменты разработаны для следующих условных данных: площадка строительства горизонтальная, грунтовые воды отсутствуют
4. Размеры подошв фундаментов назначены для следующих условных характеристик грунта $\gamma$=1.8 т/м³, $\varphi$=20°, С=0.11.
5. Монтаж фундаментов производить по естественному основанию
6. Засыпку пазух производить только после устройства пола техподполья и окончания монтажа перекрытия над техподпольем.
7. По периметру здания устраивается отмостка, шириной 1м. из литого асфальта по бетонной подготовке.

| | | | |
|---|---|---|---|
| Гл.конструктор | Михайлов | | 7.07.80 |
| Рук.маст. | Дембовский | | 7.07.80 |
| Нормоконт. | Александров | | 7.07.80 |
| Гл.конст.пр. | Мишняевский | | 7.07.80 |
| Гл.инж.пр. | Кротова | | 7.07.80 |
| Рук.гр.инж. | Максимова | | 7.07.80 |
| Исполнит. | Столярова | | 7.07.80 |
| Проверил | Кропова | | 7.07.80 |

Привязан

Инв. №

**252-9-63 — 11-1 АС**

Межобластничный патологоанатомический корпус с отделением бюро судебно-медицинской экспертизы

Патологоанатомический корпус

Схема расположения элементов фундаментов; сечения.

| Стадия | Лист | Листов |
|---|---|---|
| Р | 16 | 35 |

Проектный институт Минздрава РСФСР г. Москвы

Согласовано: Федоров

Согласовано: ГАП АСМ; Гл. инж. пр. ОВ Антонова; Гл. инж. пр. ВК Эйльерман; Гл. инж. пр. ЭТО Селина

Инв. № подл. | Подпись и дата | Взам. инв. №

Конкрывал: С. Алкина

Формат 2Е

Типовой проект 252-9-63 Альбом

## План

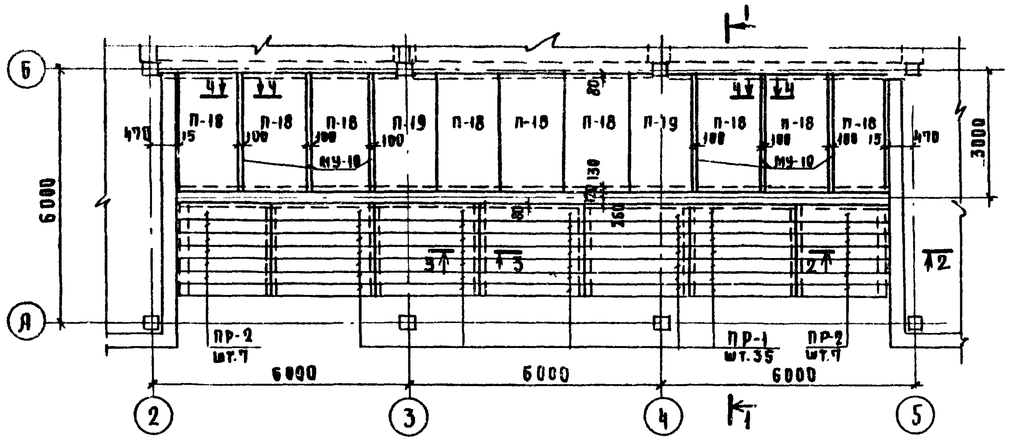


## План фундаментов

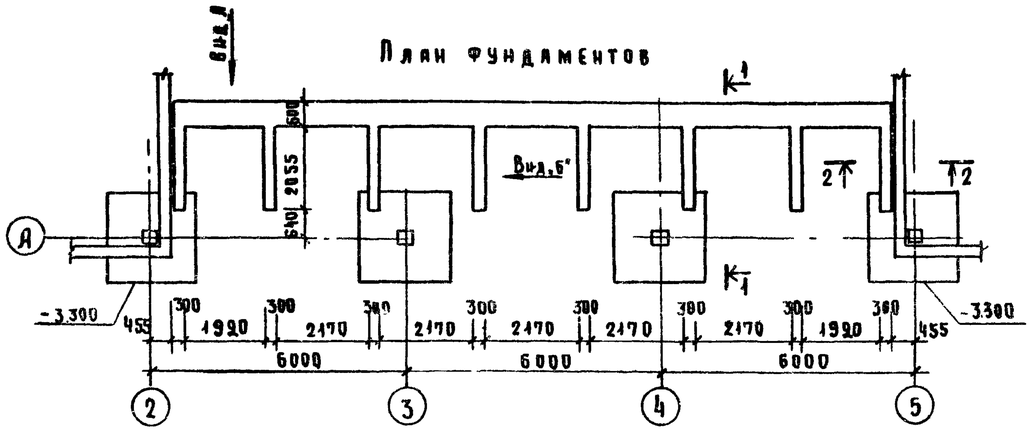


## Вид по „А"

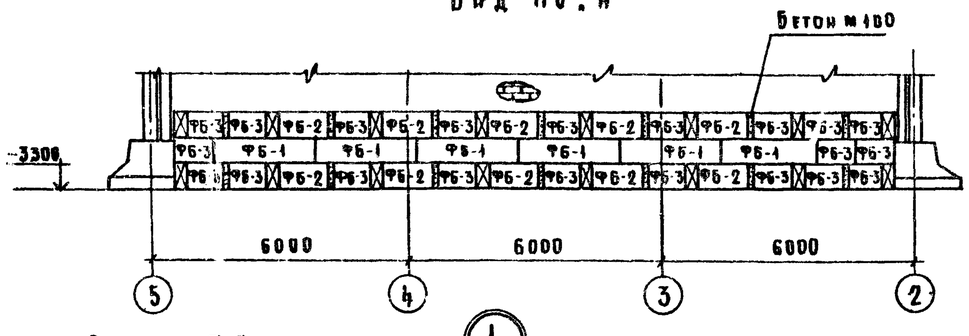


## Вид по „Б"

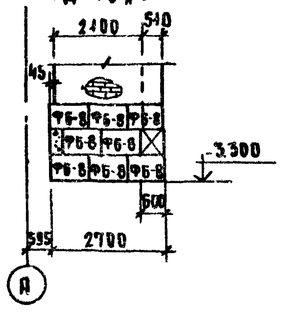


## Сечение 1-1

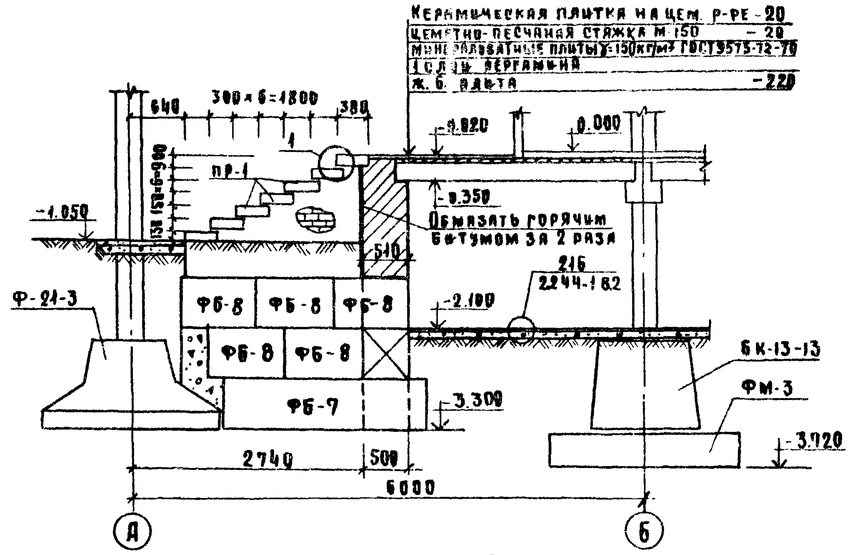


## Сечение 2-2

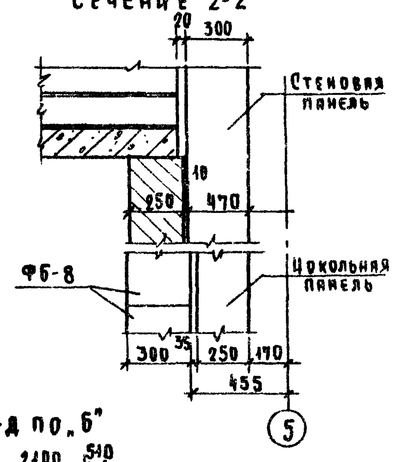


## Сечение 3-3

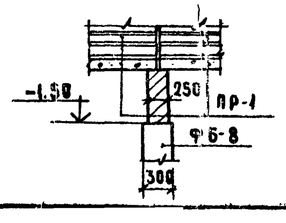


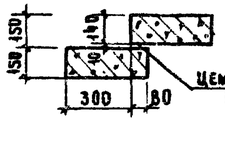


## Сечение 4-4

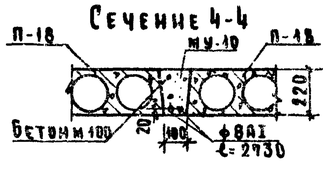


## Спецификация элементов

| Поз. обозн. | Обозначение | Наименование | Кол. | Масса ед., кг | Примеч. |
|---|---|---|---|---|---|
| | | Блоки стен подвала | | | |
| ФБ-1 | ГОСТ 13579-78 | ФБС 24.5.6-Т | 6 | 1530.0 | |
| ФБ-2 | ТО ЖЕ | ФБС 12.5.6-Т | 10 | 790.0 | |
| ФБ-3 | ТО ЖЕ | ФБС 9.5.6-Т | 21 | 590.0 | |
| ФБ-7 | ТО ЖЕ | ФБС 24.3.6-Т | 4 | 970.0 | |
| ФБ-8 | ТО ЖЕ | ФБС 9.3.6-Т | 52 | 350.0 | |
| | | Перемычки | | | |
| ПР-1 | 1.138-10 вып 2 | 2ПР8-24.38.14 | 35 | 330.0 | |
| ПР-2 | ТОЖЕ | 2ПР7-23.38.14 | 14 | 310.0 | |
| | | Плиты перекрытия | | | |
| П-18 | ИИ-04-4 вып.20 | ПК 12.5-28.15 | 9 | 1328.0 | |
| П-19 | ТОЖЕ | ПК 12.5-28.15с | 2 | 1190.0 | |
| | | Монолитный участок МУ-10 | 6 | | |
| | | ф8АI ℓ=2930 | 2 | 2.16 | |
| | | Бетон М100 м³ | 0.37 | | |

## Примечания

1. Данный лист см. совместно с л. АС-10.
2. Поверхности кирпичных стен, соприкасающиеся с землей, обмазать горячим битумом за 2 раза

Согласовано: Гл. инж. пр. Ольгинова; Гл. инж. пр. вх. Эльборин; Гл. инж. пр. это Селина; ГАП АСИ Федоров

Привязан

Инв. №

| | | | |
|---|---|---|---|
| Рук. маст. | Дембовский | | 7.07.80 |
| Нормоконт. | Александров | | 7.07.80 |
| Гл. констр. | Машкевич | | 7.07.80 |
| Гл. инж. пр. | Кротова | | 7.07.80 |
| Рук. гр. инж. | Максимова | | 7.07.80 |
| Исполнит. | Столярова | | 7.07.80 |
| Проверил | Кротова | | 7.07.80 |

252-9-63 — 4.1-1 АС

Межбольничный патологоанатомический корпус с отделением бюро судебно-медицинской экспертизы

Патологоанатомический корпус

| Стадия | Лист | Листов |
|---|---|---|
| Р | 19 | 35 |

Схема расположения сборных элементов. Спецификация.

Проектный институт Минздрава РСФСР г. Москва

Копировал: Охапкина

Формат А2

Ж.080 и проект 252-9-63, альбом I

## Вход №3

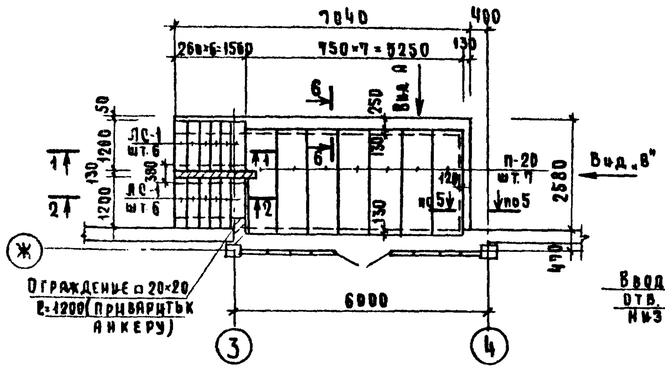


## Вход №4

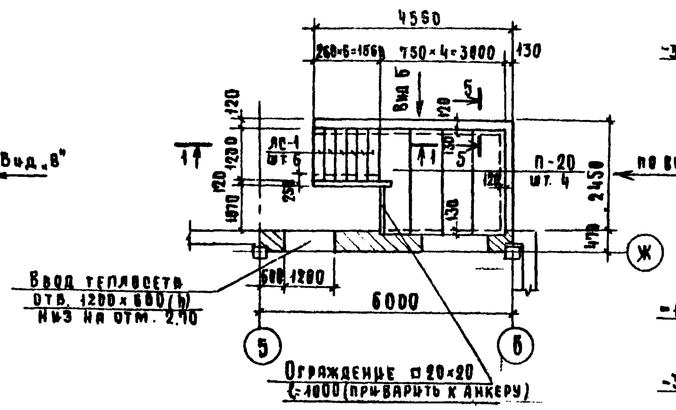


## Развертка стены по оси Ж

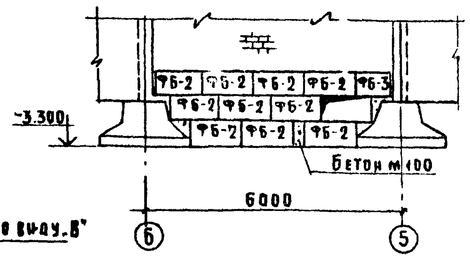


## Вид А

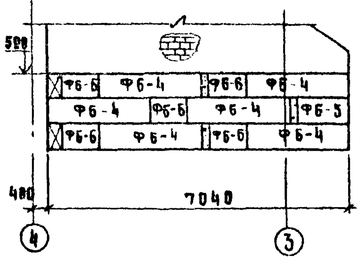


## Вид Б

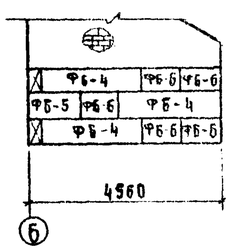


## Вид В

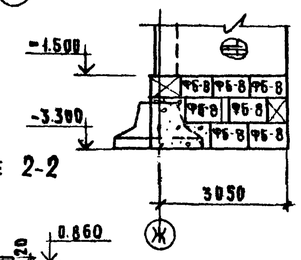


## Вид Г

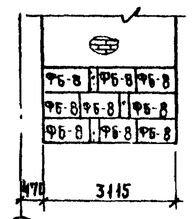


## Вид Д

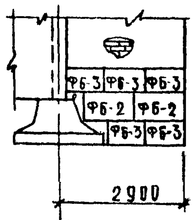


## Вид Е

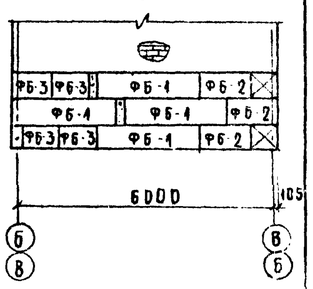


## Вход №2
## Вход №5 (зеркально)

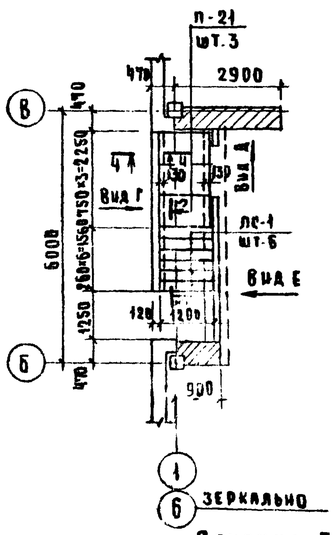


## Сечение 1-1

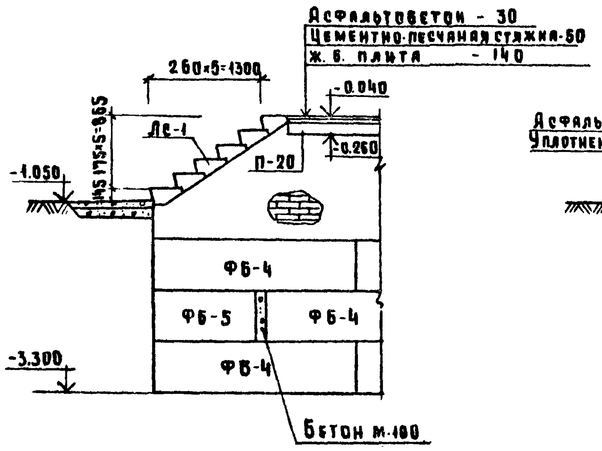


## Сечение 2-2

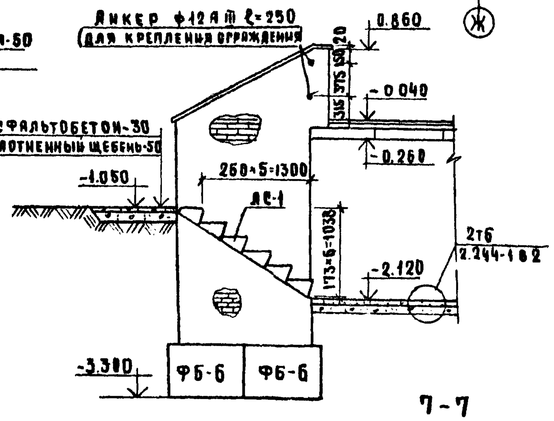


## Сечение 3-3

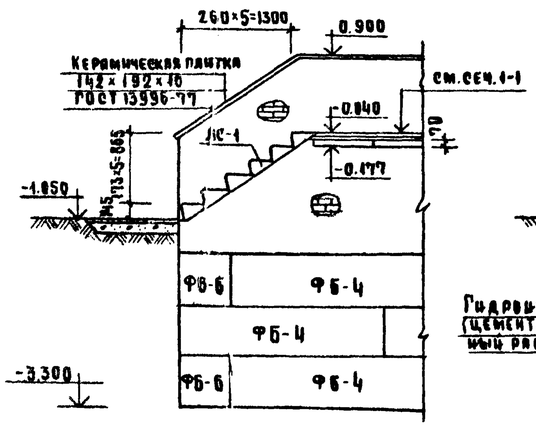


## Сечение 4-4

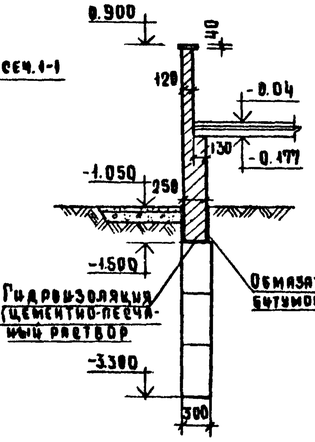


## Сечение 5-5
## Сечение 6-6

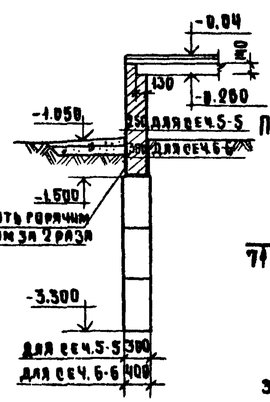


## План оконного приямка

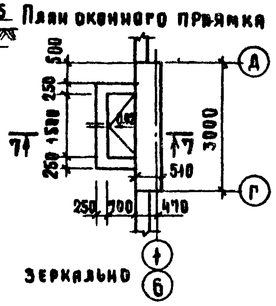


## 7-7

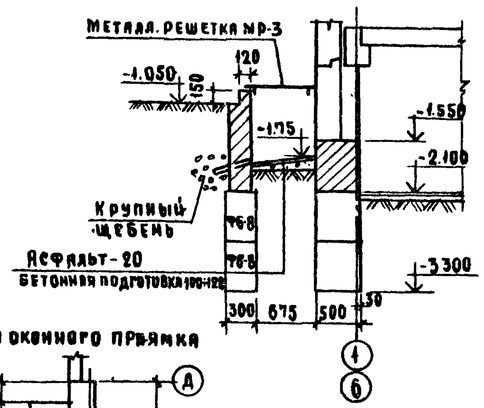


## Спецификация элементов

| Поз. обозн. | Обозначение | Наименование | Кол. | Масса ед. кг | Примеч. |
|---|---|---|---|---|---|
| | | Блоки стен подвала | | | |
| Ф6-1 | ГОСТ 13579-78 | ФБС 24.5.6-Т | 4 | 1630.0 | |
| Ф6-2 | тоже | ФБС 12.5.6-Т | 15 | 790.0 | |
| Ф6-3 | тоже | ФБС 9.5.6-Т | 11 | 590.0 | |
| Ф6-4 | тоже | ФБС 24.4.6-Т | 9 | 1300.0 | |
| Ф6-5 | тоже | ФБС 12.4.6-Т | 2 | 640.0 | |
| Ф6-6 | тоже | ФБС 9.4.6-Т | 17 | 470.0 | |
| Ф6-7 | тоже | ФБС 24.3.6-Т | 2 | 970.0 | |
| Ф6-8 | тоже | ФБС 9.3.6-Т | 35 | 350.0 | |
| | | Плиты каналов | | | |
| П-20 | 3.006-2 вып. II-2 | П 20д-3 | 11 | 6400 | |
| П-21 | тоже | П 7д-3 | 3 | 150.0 | |
| | | Ступени | | | |
| ЛС-1 | 1.155-1 вып.1 | ЛС 12-17 | 30 | 130.0 | |
| | | Металлические изделия | | | |
| МР-3 | Альбом V 9.9.8-1 | Решетка МР-3 | 2 | 38.8 | |
| | ГОСТ 8133-71 | Ограждение □ 20×20 ℓ=1200 | 4 | 3.8 | |

Привязан

Инв. №

| | | | |
|---|---|---|---|
| Рук. маст. | Дембовский | | 7.07.80 |
| Нормоконт. | Александр | | 7.07.80 |
| Гл. конст. | Мишняевский | | 7.07.80 |
| Гл. инж. пр. | Кротова | | 7.07.80 |
| Рук. группы | Максимова | | 7.07.80 |
| Исполнит. | Столярова | | 7.07.80 |
| Проверил | Кротова | | 7.07.80 |

252-9-63 1.1-1 ЛС

Межбольничный патологоанатомический корпус с отделением бюро судебно-медицинской экспертизы

Патолого анатомический корпус

| Стадия | Лист | Листов |
|---|---|---|
| Р | 18 | 35 |

Схема расположения сборных элементов входов № 2, 3, 4. 5. Спецификация

Проектный институт Минздрава РСФСР г. Москва

Копировал Охапкина

Формат А3

## Схема расположения элементов каркаса на ▽0.000

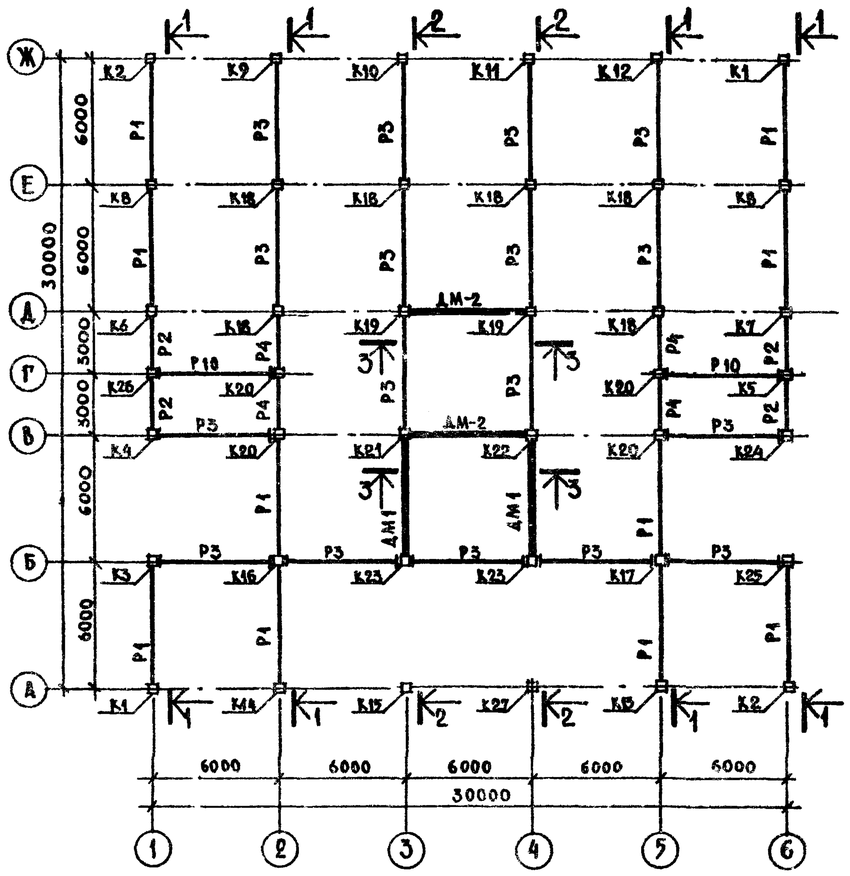


## Схема расположения элементов каркаса на ▽3.300

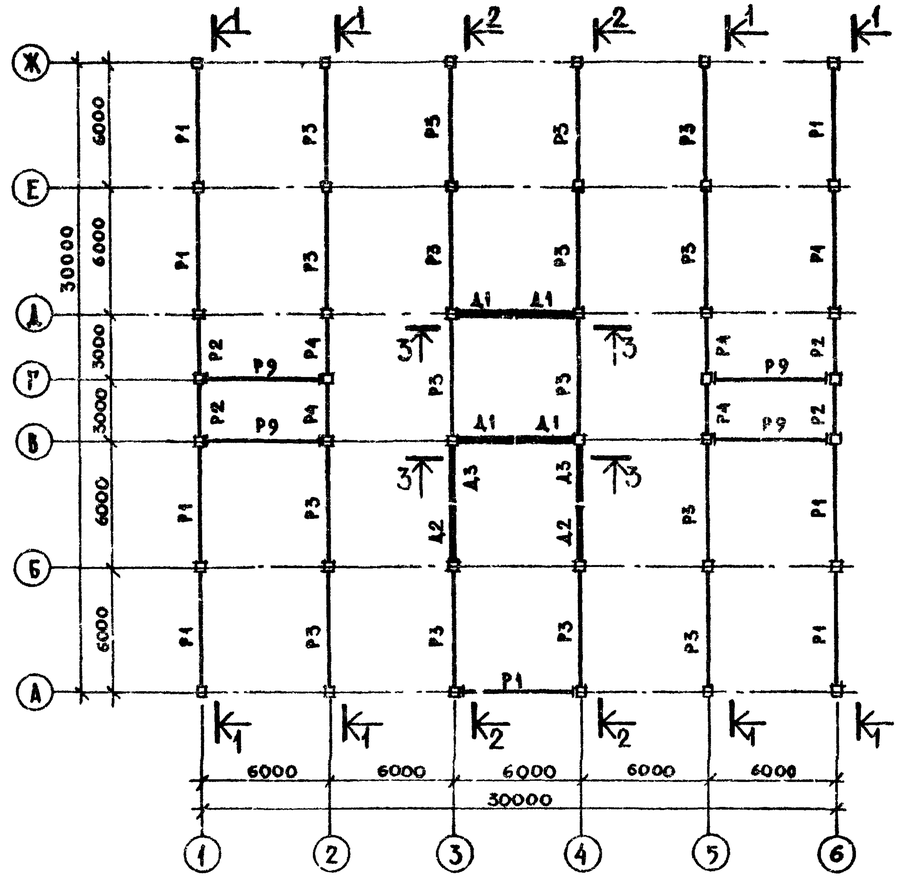


## 1—1

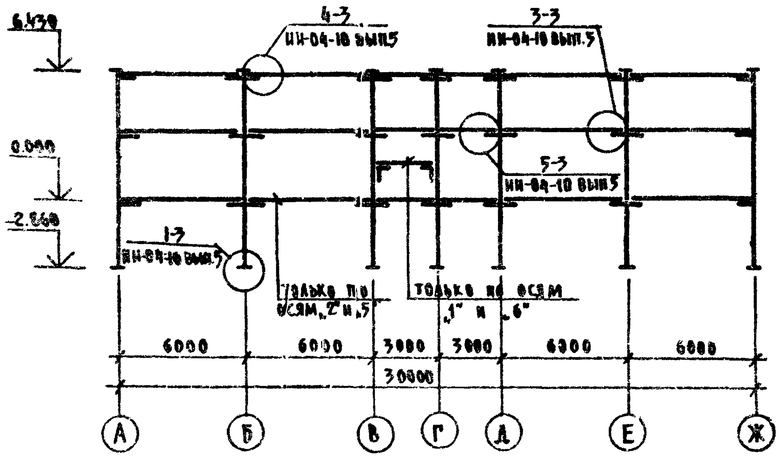


## 2—2

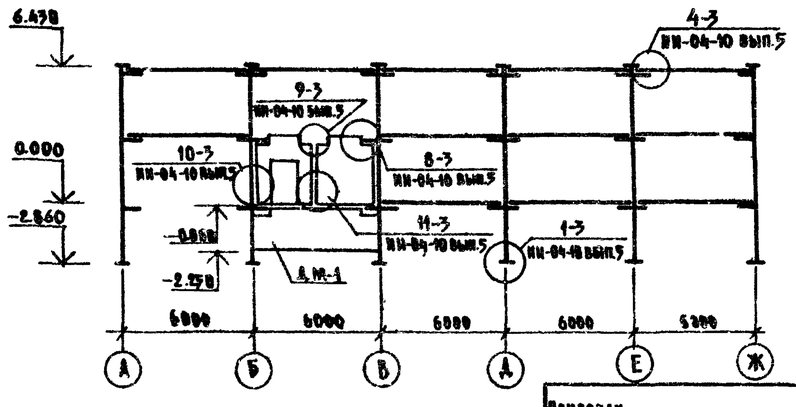


## Примечания

1 Данный лист см совместно с листом АС-20

2 Условные обозначения см. лист АС-20

Привязки

Инв. №

| | | | |
|---|---|---|---|
| Гл. инж. пр. | Михайлов | | 7.07.80 |
| Гл. инж. м. | Аурик | | 7.07.80 |
| Гл. конс. м. | Мишневский | | 7.07.80 |
| Гл. инж. пр. | Кротова | | 7.07.80 |
| Исполнит. | Савина | | 7.07.80 |
| Проверил | Максимова | | 7.07.80 |

252-9-63-1.1-1 АС

Межбольничный патологоанатомический корпус с отделением бюро судебно-медицинской экспертизы

Патологоанатомический корпус

| Стадия | Лист | Листов |
|---|---|---|
| Р | 19 | 35 |

Схемы расположения элементов каркаса на ▽0.000 и 3.300. Развертки

Проектный институт Минздрава РСФСР г. Москва

Согласовано: Типовой проект 252-9-63 Альбом 7

Гл. инж. пр. Гл. арх. пр. Гл. инж. ВТА

Инв. № подл. | Подпись и дата | Взам. инв. №

Копировал: Л. Петрова

Формат 22

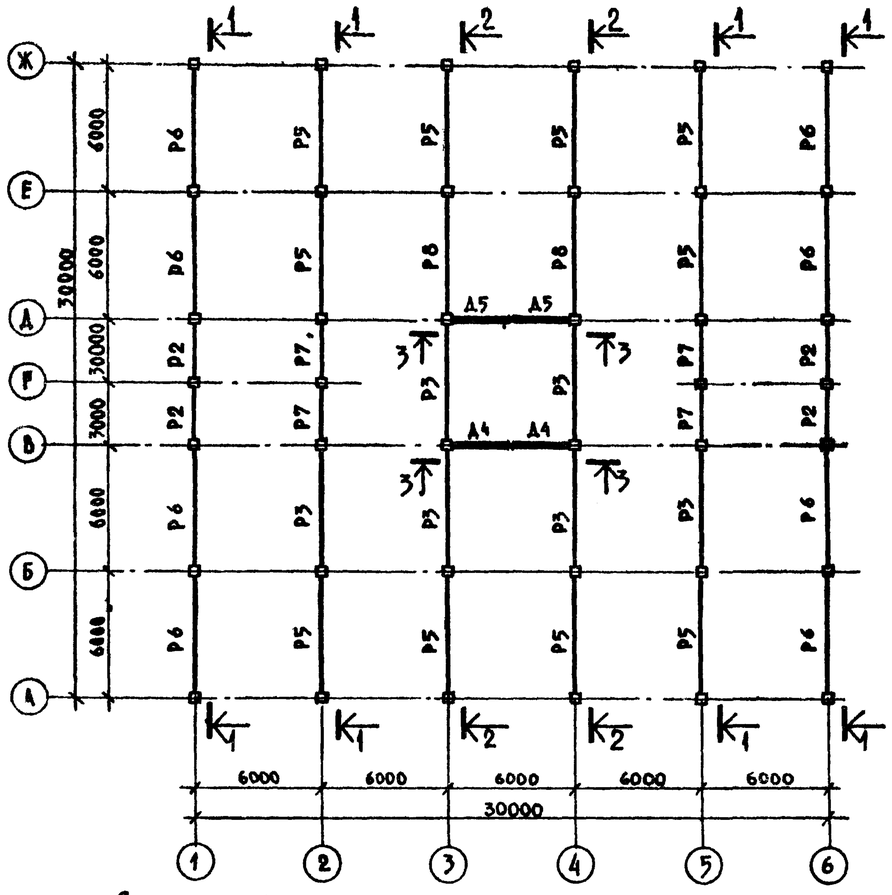


## Спецификация элементов каркаса

| Поз. обозначение | Обозначение | Наименование | Кол. | Масса ед. кг | Примечание |
|---|---|---|---|---|---|
| | | **Колонны** | | | |
| К1 | ИИ-04-2 вып.13 альбом V | КЗК-33(20)-1 | 2 | 2140 | |
| К2 | то же | КЗК-33(20)-2 | 2 | 2140 | |
| К3 | то же | КЗР-33(20)-16А-3 | 1 | 2180 | |
| К4 | то же | КЗР-33(20)-16Б-4 | 1 | 2180 | |
| К5 | то же | КЗР-33(20)-15Б-16А-5 | 1 | 2180 | |
| К6 | то же | КЗР-33(20)-18 | 1 | 2180 | |
| К7 | то же | КЗР-33(20)-19 | 1 | 2180 | |
| К8 | то же | КЗР-33(20)-20 | 2 | 2180 | |
| К9 | то же | КЗК-33(20)-21 | 1 | 2140 | |
| К10 | то же | КЗК-33(20)-10 | 1 | 2140 | |
| К11 | то же | КЗК-33(20)-11 | 1 | 2140 | |
| К12 | то же | КЗК-33(20)-12 | 1 | 2140 | |
| К13 | то же | КЗК-33(20)-13 | 1 | 2140 | |
| К14 | то же | КЗК-33(20)-14 | 1 | 2140 | |
| К15 | то же | КЗК-33(20)-16А-15 | 1 | 2140 | |
| К16 | то же | КЗР-33(20)-16А-16 | 1 | 2180 | |
| К17 | ИИ-04-2 вып.13 альбом V | КЗР-33(20)-16А-17 | 1 | 2180 | |
| К18 | ИИ-04-2 вып.13 | КЗР-33(20) | 6 | 2180 | |
| К19 | ИИ-04-2 вып.13 альбом V | КЗР-33(20)-7 | 2 | 2180 | |
| К20 | то же | КЗР-33(20)-16А | 4 | 2180 | |
| К21 | то же | КЗР-33(20)-9 | 1 | 2180 | |
| К22 | то же | КЗР-33(20)-8 | 1 | 2180 | |
| К23 | то же | КЗР-33(20)-6-26 | 2 | 2180 | |
| К24 | то же | КЗР-33(20)-16Б-22 | 1 | 2180 | |
| К25 | то же | КЗР-33(20)-16А-23 | 1 | 2180 | |
| К26 | то же | КЗР-33(20)-15Б-16А-24 | 1 | 2180 | |
| К27 | то же | КЗК-33(20)-16А-25 | 1 | 2140 | |
| | | **Ригели** | | | |
| Р1 | ИИ-04-3 в.5 | Р-52-57Т | 19 | 1610 | |
| Р2 | то же | Р-40-27Т | 14 | 750 | |
| Р3 | ИИ-04-3 вып.4 ч.I | Р2-72-57 | 39 | 1950 | |
| Р4 | ИИ-04-3 вып.5 | Р2-72-27Т | 6 | 870 | |
| Р5 | ИИ-04-3 вып.4 ч.I | Р2-52-57 | 10 | 1950 | |
| Р6 | ИИ-04-3 вып.5 | Р-40-57Т | 8 | 1610 | |
| Р7 | ИИ-04-3 вып.4 ч.I | Р2-72-27 | 4 | 870 | |
| Р8 | ИИ-04-3 вып.5 | Р2-52-57Т | 2 | 1950 | |
| Р9 | ИИ-04-3 вып.4 ч.I | Р-40-57 | 4 | 1610 | |
| Р10 | то же | Р-52-57 | 2 | 1610 | |
| | | **Диафрагмы жесткости** | | | |
| Д1 | ИИ-04-6 вып.5 ч.I | Д-28-33П | 4 | 2330 | |
| Д2 | то же | Д1-28-33П | 2 | 2100 | |
| Д3 | то же | Д1-28-33 | 2 | 3080 | |
| Д4 | то же | Д2-28-33 | 2 | 3270 | |
| Д5 | то же | Д-28-33 | 2 | 2900 | |
| | | **Монолитные диафрагмы жесткости** | | | |
| ДМ-1 | лист АС-34 | ДМ-1 | 2 | 4820 | |
| ДМ-2 | то же | ДМ-2 | 2 | 4320 | |
| | | **Монтажные детали** | | | |
| — | ИИ-04-8 вып.3 | ММД-4 | 32 | 8,50 | |
| — | то же | ММД-6 | 36 | 1.04 | |
| — | ИИ-04-10 вып.5 | ММД-13 | 16 | 1.02 | |
| — | то же | ММД-14 | 120 | 1.13 | |
| — | то же | ММД-15 | 12 | 1.70 | |

### 3-3

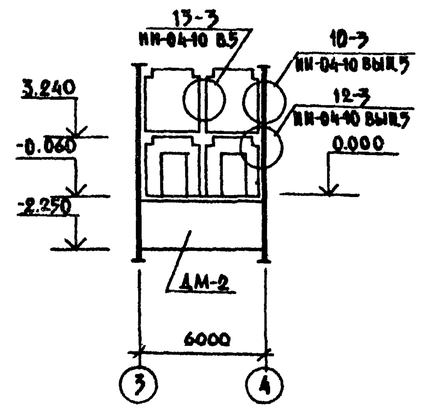


### Условные обозначения

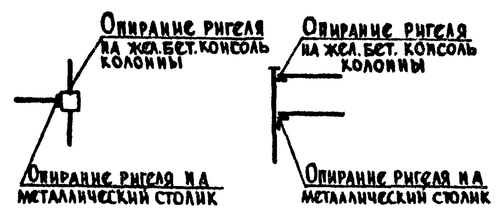


### Примечания

1. В основной марке колонн исключить закладные детали МС-6, МС-7, МС-8, МС-9 для навески стеновых панелей. Установку закладных деталей для навески стеновых панелей выполнять в соответствии с чертежами альбом V.
2. Данный лист см. совместно с листом АС-19

| | | | |
|---|---|---|---|
| ГА.КОНС.ИН | МИХАЙЛОВ | | 7.07.80 |
| ГА.ИНЖ.М. | ЛУРИК | | 7.07.80 |
| ГА.КОНС.МА | МИШНАЕВСКИЙ | | 7.07.80 |
| ГА.ИНЖ.ПР. | КРОТОВА | | 7.07.80 |
| ИСПОЛНИТ | СЛОНИМ | | 7.07.80 |
| ПРОВЕРИЛ | МАКСИМОВА | | 7.07.80 |

Привязан

Инв. №

252-9-63-1.1-1 АС

Межбольничный патологоанатомический корпус с отделением бюро судебно-медицинской экспертизы

Патологоанатомический корпус

| Стадия | Лист | Листов |
|---|---|---|
| Р | 20 | 35 |

Схема расположения элементов каркаса на ▽6.600 Развертка 3-3 Спецификация

Проектный институт Минздрава РСФСР г. Москва

Копировал Г.В. Петрова Формат 22

Типовой проект 252-9-63 Альбом

Согласовано: Гл.инж.пр. В.К. Виноградов; Гл.арх. пр. Федоров; Гл.инж. Ф.Ф. Ф.07.80; Нормоконтроль Александ. 7.07.80

Согласовано: Инв. № подл. | Подпись и дата | Взам. инв. №

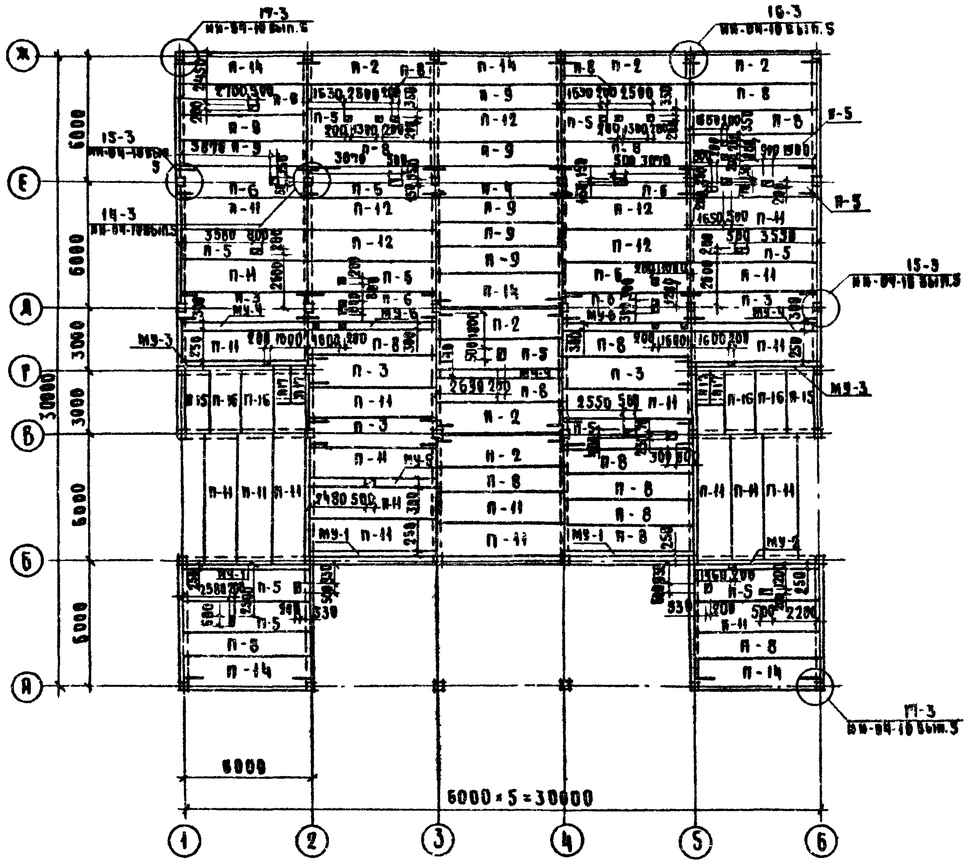


## Спецификация элементов

| Поз. обозначение | Обозначение | Наименование | Количество на отм. 0.000 | Количество на отм. 3.300 | Количество в покрыт. | Масса ед. кг. | Примечание |
|---|---|---|---|---|---|---|---|
| | | Плиты перекрытия | | | | | |
| П-1 | ИИ-04-4 вып.13 | ПК 6-58-15п | — | — | 10 | 2666.0 | |
| П-2 | —— // —— | ПК 8-58-15п | 6 | 7 | 1 | 2665.0 | |
| П-3 | —— // —— | ПК 8-58-15с | 5 | — | — | 2645.0 | |
| П-4 | —— // —— | ПК 12.5-58-15с | 1 | 5 | — | 2645.0 | |
| П-5 | —— // —— | ПР 8-58-15с | 11 | 7 | 12 | 2625.0 | |
| П-6 | —— // —— | ПР 12.5-58-15с | 8 | 12 | — | 2625.0 | |
| П-7 | —— // —— | ПК 6-58-12 | — | — | 30 | 2040.0 | |
| П-8 | —— // —— | ПК 8-58-12 | 16 | 22 | 1 | 2040.0 | |
| П-9 | —— // —— | ПК 12.5-58-12 | 7 | 13 | — | 2040.0 | |
| П-10 | —— // —— | ПК 6-58-15 | — | — | 39 | 2710.0 | |
| П-11 | —— // —— | ПК 8-58-15 | 20 | 16 | — | 2710.0 | |
| П-12 | —— // —— | ПК 12.5-58-15 | 5 | 8 | — | 2710.0 | |
| П-13 | —— // —— | ПК 6-58-15с | — | — | 15 | 2645.0 | |
| П-14 | —— // —— | ПК 12.5-58-15п | 5 | 5 | — | 2665.0 | |
| П-15 | ИИ-04-4 вып. 20 | ПК 8-28-12 | 2 | — | — | 1000.0 | |
| П-16 | —— // —— | ПК 8-28-15 | 4 | — | — | 1320.0 | |
| П-17 | 3.006-2 вып. Ё-2 | П 10ф-3 | 4 | — | — | 190.0 | |
| | | | | | | | |
| | | | | | | | |
| | | Соединительные эл-ты | | | | | |
| | ИИ-04-10 вып.5 | ММД-16 | 12 | 16 | 32 | | |
| | —— // —— | ММД-17 | 4 | 6 | 6 | | |
| | —— // —— | ММД-18 | 24 | 28 | 24 | | |
| | —— // —— | ММД-23 | 24 | 30 | 44 | | |
| | —— // —— | ММД-25 | 18 | 24 | 14 | | |
| | —— // —— | ММД-26 | 14 | 12 | 6 | | |
| | —— // —— | ММД-30 лев. | 7 | 6 | 3 | | |
| | —— // —— | ММД-30 пр. | 7 | 6 | 3 | | |

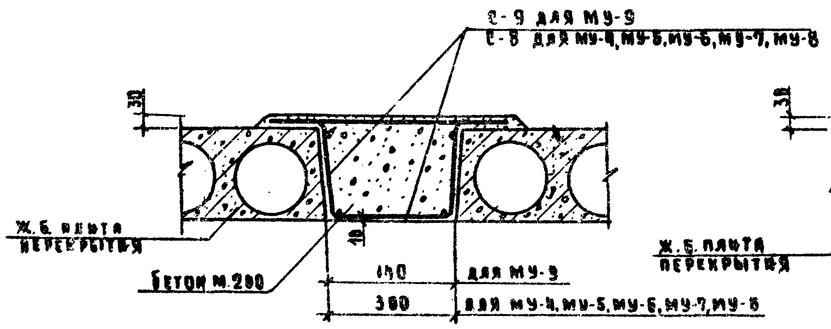


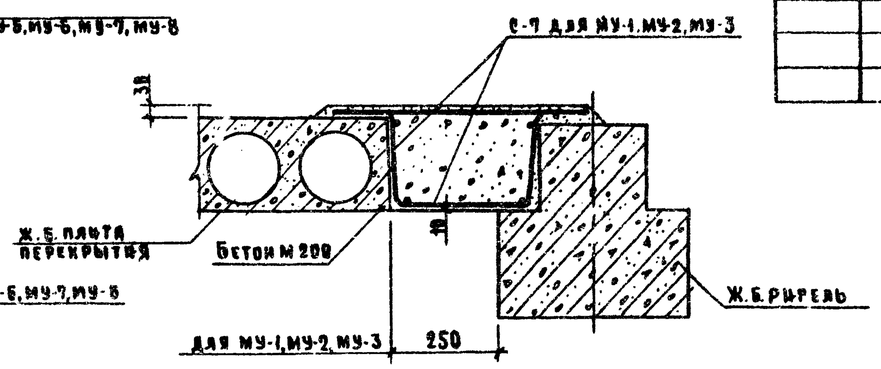


## Примечания:

1. Данный лист смотреть совместно с листом АС-22
2. Спецификацию на монолитные участки МУ-1 ÷ МУ-6, МУ-9 смотреть на листе АС-22
3. Конструкции металлических сеток С-7, С-8, С-9 и расход металла на них смотреть альбом V

| | | | |
|---|---|---|---|
| Инж. пр. | Михайлов | | 7.07.80 |
| Рук. груп. | Дембовский | | 7.07.80 |
| Нормоконтр. | Александров | | 7.07.80 |
| Гл. конс. пр. | Мишиневский | | 7.07.80 |
| ГИП | Кротова | | 7.07.80 |
| Рук. техн. | Максимова | | 7.07.80 |
| Исполнит. | Цибельман | | 7.07.80 |
| Проверил | Кротова | | 7.07.80 |

Привязан

Инв. №

252-9-63 1.1-1 АС

Межбольничный патологоанатомический корпус с отделением бюро судебно-медицинской экспертизы

Патологоанатомический корпус

| Стадия | Лист | Листов |
|---|---|---|
| Р | 21 | 35 |

Схема расположения плит перекрытия на отм. 0.000 Спецификация.

Проектный институт Минздрава РСФСР г. Москва

Копировал: Вахнина

Формат 22

Типовой проект 252-9-63 Альбом

Согласовано: ГАП АСМ Федорова; Нач. отд. Ивановская; Гл. спец. Ильинская; Нач. отд. Селина

Согласовано: ГИП ОВ; ГИП ВК; ГИП ЭТО

Взам. инв. №; Подпись и дата; Инв. № подл.

Типовой проект 252-9-63 Альбом

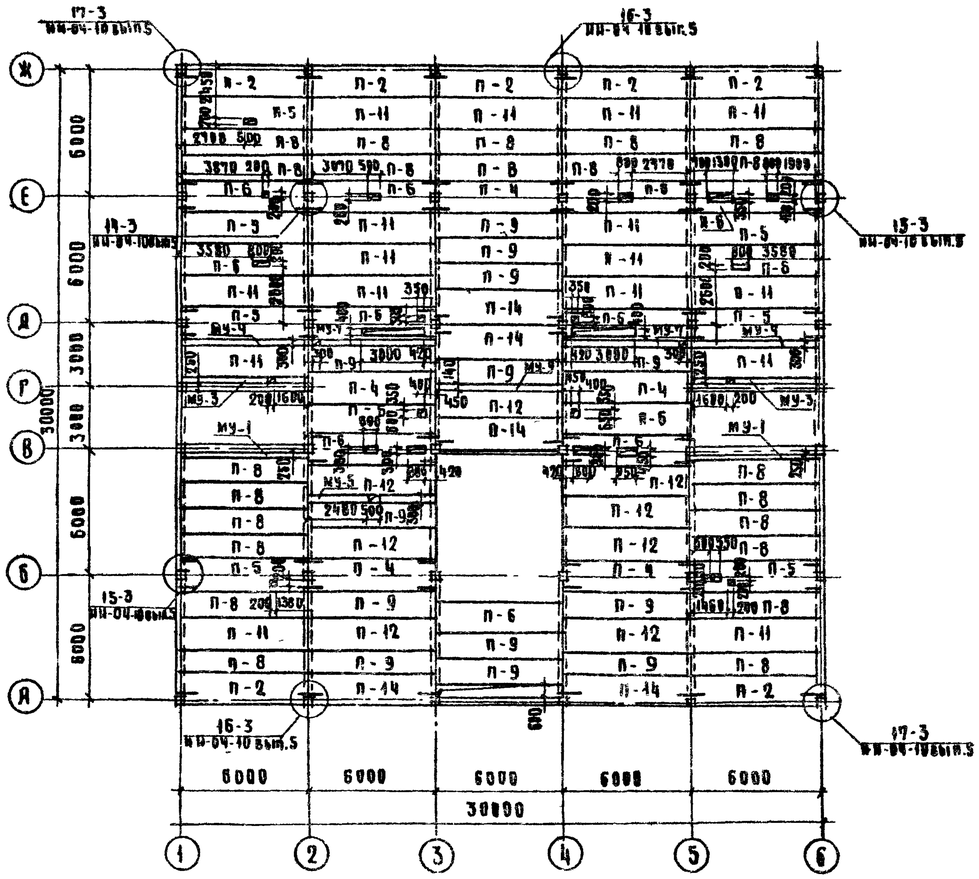


## Спецификация монолитных участков

| Поз. обозначение | Обозначение | Наименование | Кол. шт. | Масса ед. кг. | Примечание |
|---|---|---|---|---|---|
| | | Монолитный участок МУ-1 | 5 | | |
| | | Сборочные элементы и детали | | | |
| | Альбом V | С-7 | 1 | 27,9 | |
| | ГОСТ 5781-75 | Ф-6 А-I ℓ= 640 | 16 | 2.3 | |
| | | Бетон М 200 м.³ | 0,5 | | |
| | | Монолитный участок МУ-2 | 1 | | |
| | | Расход материалов смотри МУ-1 | | | |
| | | Монолитный участок МУ-3 | 4 | | |
| | | Расход материалов смотри МУ-1 | | | |
| | | Монолитный участок МУ-4 | 4 | | |
| | | Сборочные элементы и детали | | | |
| | Альбом V | С-8 | 1 | 31.8 | |
| | ГОСТ 5781-75 | Ф6 А-I ℓ= 590 | 16 | 2,1 | |
| | | Бетон М-200 м.³ | 0.4 | | |
| | | Монолитный участок МУ-5 | 2 | | |
| | | Расход материалов смотри МУ-4 | | | |
| | | Монолитный участок МУ-6 | 2 | | |
| | | Расход материалов смотри МУ-4 | | | |
| | | Монолитный участок МУ-7 | 4 | | |
| | | Расход материалов смотри МУ-4 | | | |
| | | Монолитный участок МУ-8 | 1 | | |
| | | Расход материалов смотри МУ-4 | | | |
| | | Монолитный участок МУ-9 | 2 | | |
| | | Сборочные элементы и детали | | | |
| | Альбом V | С-9 | 1 | 23,7 | |
| | ГОСТ 5781-75 | Ф6А-I ℓ=430 | 16 | 1,5 | |
| | | Бетон М 200 м.³ | 0,2 | | |

## Примечания:

1. Данный лист смотреть совместно с листом АС-21
2. Спецификацию плит перекрытия и монтажных деталей смотреть на листе АС-21
3. Конструкции металлических сеток С-7, С-8, С-9 и расход металла на них смотреть альбом V
4. Выпуски арматуры для подвесных потолков смотреть лист АС-32.

Согласовано: ГИП ОВ Анцонова; ГИП ВК Эльбрман; ГИП ЭТО Сёмина; ГИП АР АСМ Федоров

| | | | |
|---|---|---|---|
| Разработан | Мытарев | | |
| Рук. АСМ | Дембовский | | 7.07.86 |
| Нормоконтр. | Алексеев | | 7.07.86 |
| Гл. конструктор | Пинаев | | 7.07.86 |
| ГИП | Кротова | | 7.07.86 |
| Рук. группы | Максимова | | 7.07.86 |
| Исполн. | Кибельман | | 7.07.86 |
| Провер. | Кротова | | 7.07.86 |

Привязан

Инв. №

252-9-63 1.1-1 АС

Межбольничный патологоанатомический корпус с отделением бюро судебно медицинской экспертизы

Патологоанатомический корпус

| Стадия | Лист | Листов |
|---|---|---|
| Р | 22 | 35 |

Схема расположения плит перекрытия на отм. 3.300 Спецификация

Проектный институт Минздрава РСФСР г. Москва

Копировал Охапкина

Формат 22

## Схема расположения плит покрытия.

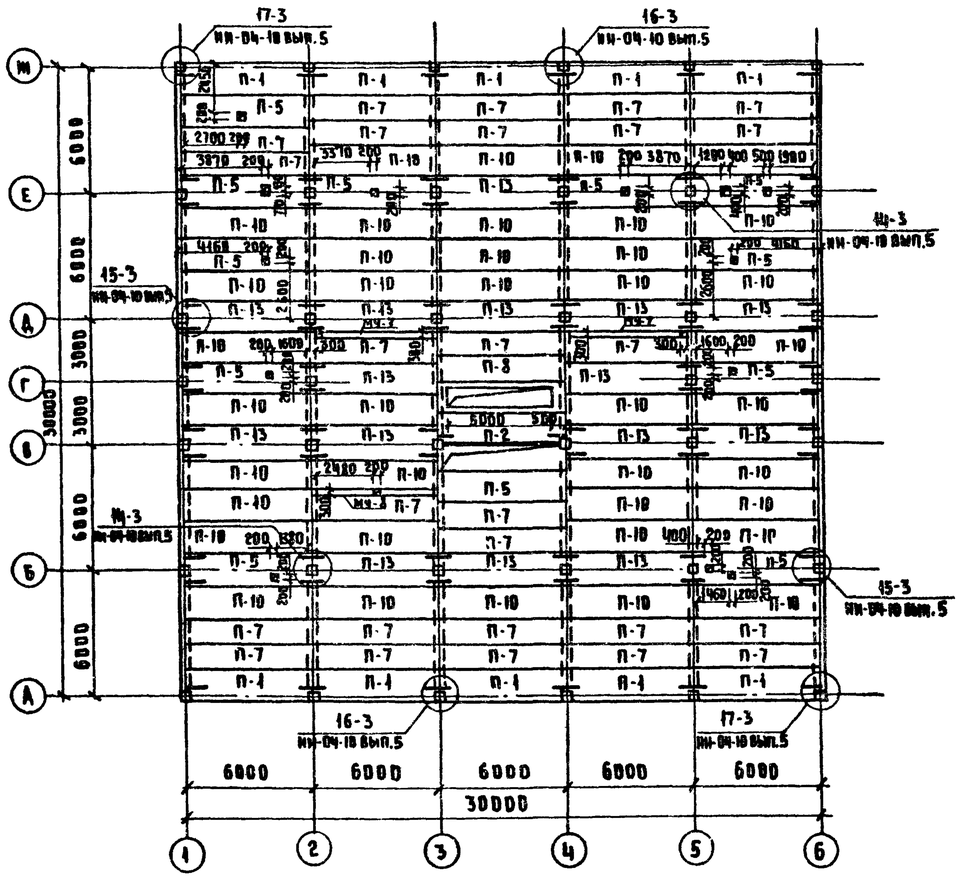


## Схема расположения плит покрытия вентшахты и светового фонаря.

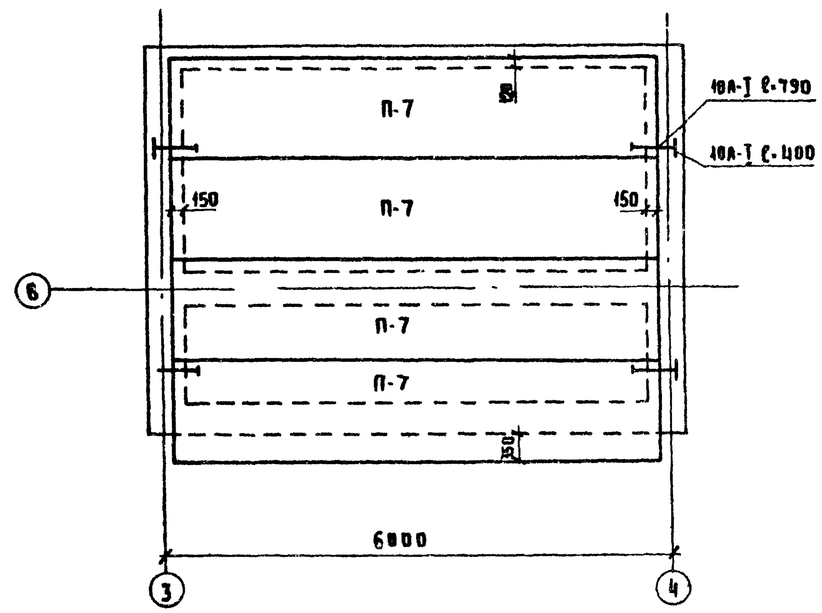


1. Данный лист смотреть совместно с листами АС-21, АС-22.
2. Спецификацию плит перекрытия и монтажных деталей смотреть на листе АС-21.
3. Расход материалов на монолитные участки МУ-7, МУ-8 смотреть на листе АС-22.
4. Конструкции металлических сеток С-7, С-8 и расход металла на них смотреть Альбом V.
5. Выпуски арматуры для подвесных потолков смотреть лист АС-33.

| | | | |
|---|---|---|---|
| Гл.инж.пр. | Михайлов | | 7.07.80 |
| Рук.АСМ | Дембовский | | 7.07.80 |
| Н.контр. | Александри | | 7.07.80 |
| Гл.спец.АСМ | Мишиаевский | | 7.07.80 |
| ГИП | Кротова | | 7.07.80 |
| Рук.гр.инж. | Максимова | | 7.07.80 |
| Исполн. | Шкельмак | | 7.07.80 |
| Проверил | Максимова | | 7.07.80 |

Привязан

Инв.№

252-9-63-1.1-1 АС

Мембольничный патолого-анатомический корпус с отделением бюро судебно-медицинской экспертизы

Патолого-анатомический корпус

| Стадия | Лист | Листов |
|---|---|---|
| Р | 23 | 35 |

Схема расположения плит покрытия.

Проектный институт Минздрава РСФСР г. Москва

Копировал: Резникова

Формат 22

Согласовано: ГИП ОВ, ГИП ВК, ГИП ЭТО, ГАП АСМ

Типовой проект 252-9-63 Альб.

Инв.№ подл. | Подпись и дата | Взам.инв.№

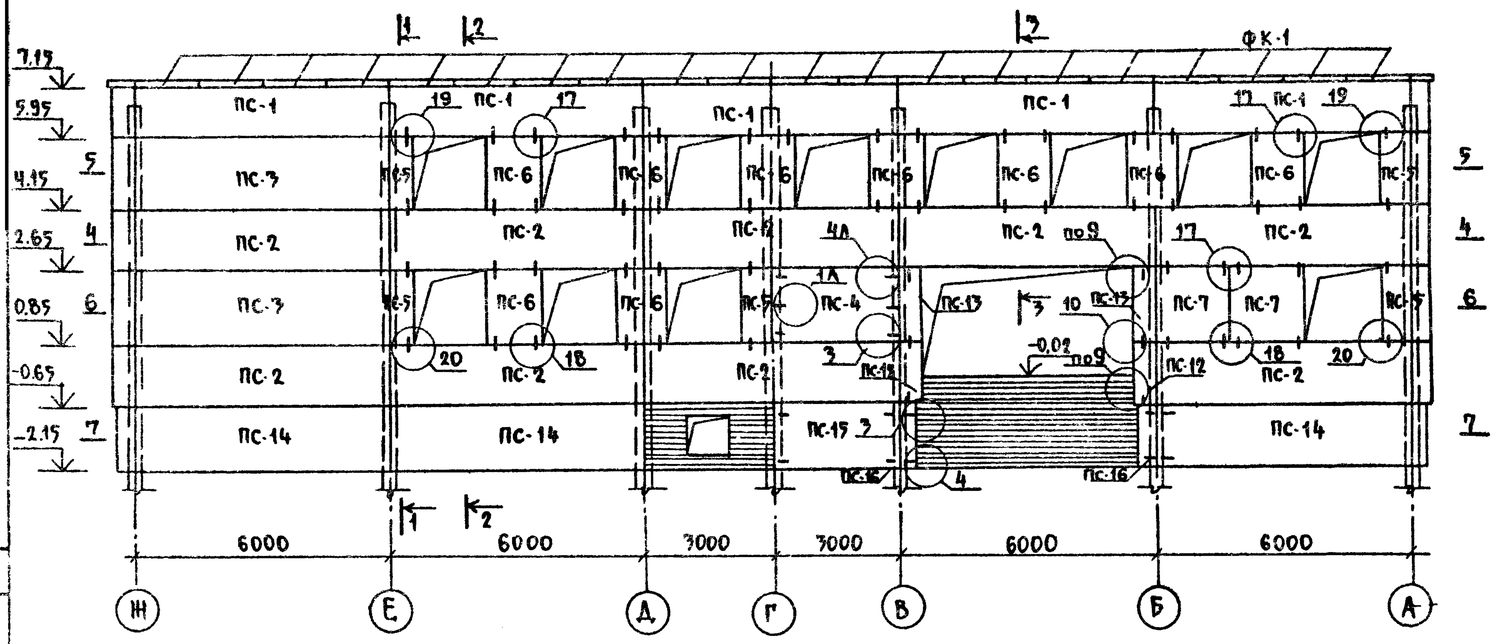


4-4

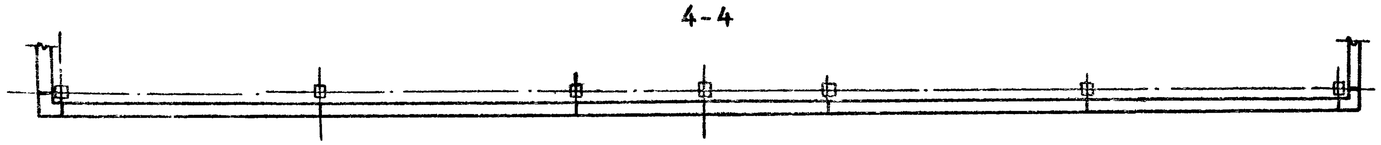

5-5

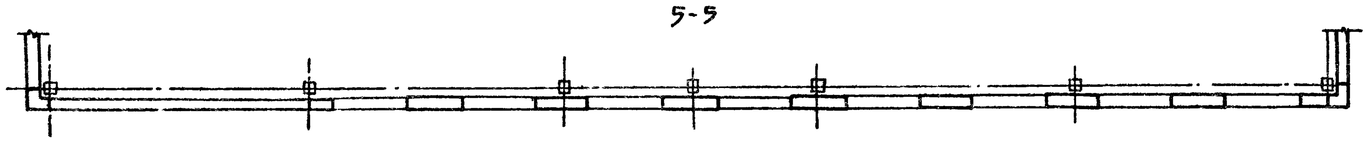

6-6

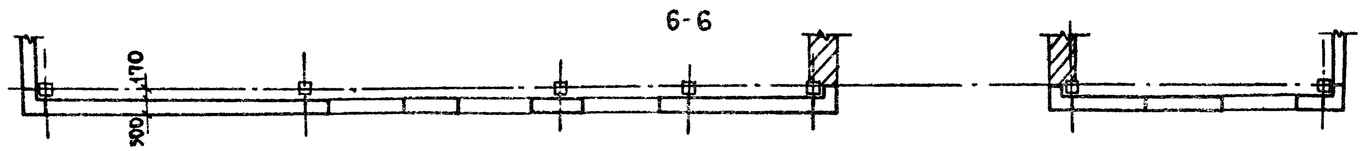


7-7

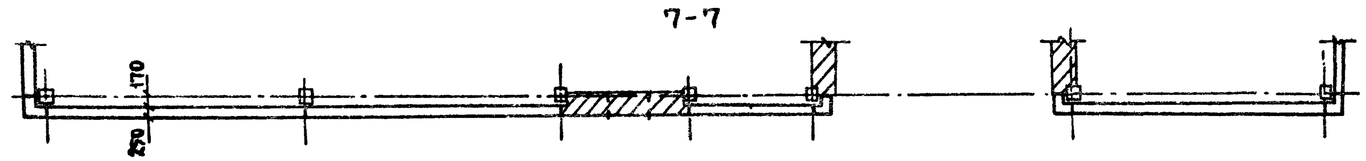


## Спецификация элементов

| Поз. обозначение | Обозначение | Наименование | Кол. | Масса ед. кг | Примечания |
|---|---|---|---|---|---|
| | | Стеновые панели | | | |
| ПС-1 | ИИ-04-5 вып. 6 | НП-60-12 | 20 | 2390 | |
| ПС-2 | тоже | Н-60-15 | 33 | 2990 | |
| ПС-3 | тоже | Н-60-18 | 11 | 3590 | |
| ПС-4 | тоже | Н-30-18 | 2 | 1800 | |
| ПС-5 | тоже | Н-3-18 | 18 | 170 | |
| ПС-6 | тоже | Н-12-18 | 33 | 710 | |
| ПС-7 | тоже | Н-18-18 | 8 | 1060 | |
| ПС-8 | тоже | Н-58-15ПР | 1 | 2820 | |
| ПС-9 | тоже | Н-58-15Л | 1 | 2820 | |
| ПС-10 | тоже | НУ-1-9 | 2 | 200 | |
| ПС-11 | тоже | НУ-1-12 | 4 | 270 | |
| ПС-12 | тоже | НУ-1-15 | 14 | 330 | |
| ПС-13 | тоже | НУ-1-18 | 14 | 400 | |
| ПС-14 | ИИ-04-5 вып. 12 | Ц-60-15 | 14 | 2960 | |
| ПС-15 | тоже | Ц-30-15 | 2 | 1570 | |
| ПС-16 | тоже | ЦУ-1-15 | 10 | 320 | |
| ФК-1 | ИИ-04-4 вып. 23 | ФК-15-4 | 80 | 100 | |
| | | Монтажные детали | | | |
| | ИИ-С4-10 вып. 6 | ММН-1 | 76 | 1.68 | |
| | тоже | ММН-3 | 238 | 0.46 | |
| | тоже | ММН-4 | 192 | 0.47 | |
| | тоже | ММН-6 | 40 | 0.63 | |
| | тоже | ММН-7 | 50 | 2.06 | |
| | тоже | МММН-10 | 8 | 13.40 | |
| | тоже | МММН-14 | 188 | 0.24 | |
| | тоже | МММН-15 | 2 | 2.10 | |
| | тоже | МММН-17 | 4 | 1.57 | |

## Примечания:

1. Данный лист см. совместно с листами АС-25; АС-26
2. Узлы крепления стеновых панелей выполнять по альбому ИИ-04-10 вып. 6, узлы крепления цокольных панелей-по альбому ИИ-04-5 доп. к вып. 4.

Типовой проект 252-9-63 Альбом

Согласовано: ГАП АСМ Юфедоров 7.07.80; ГИП ОВ Антонова 7.07.80

Согласовано

Взам. инв. №

Подпись и дата

Инв. № подл.

Привязан

Инв. №

| | | |
|---|---|---|
| ГА конс. инж. | Михайлов | 7.07.80 |
| Рук. АСМ | Дембовский | 7.07.80 |
| Нормоконтр. | Александри | 7.07.80 |
| Гл. конс. мас. | Мишнаевский | 7.07.80 |
| ГИП | Кротова | 7.07.80 |
| Рук. гр. инж. | Максимова | 7.07.80 |
| Исполнит. | Голкова | 7.07.80 |
| Проверил | Кротова | 7.07.80 |

252-9-63-1.1-1 АС

Межбольничный патологоанатомический корпус с отделением бюро судебно-медицинской экспертизы

Патологоанатомический корпус

| Стадия | Лист | Листов |
|---|---|---|
| Р | 24 | 35 |

Схема расположения стеновых панелей по оси 1. Спецификация

Проектный институт Минздрава РСФСР г. Москва

Копировал: Веретягина

Формат 22

Схема расположения стеновых панелей по оси 6

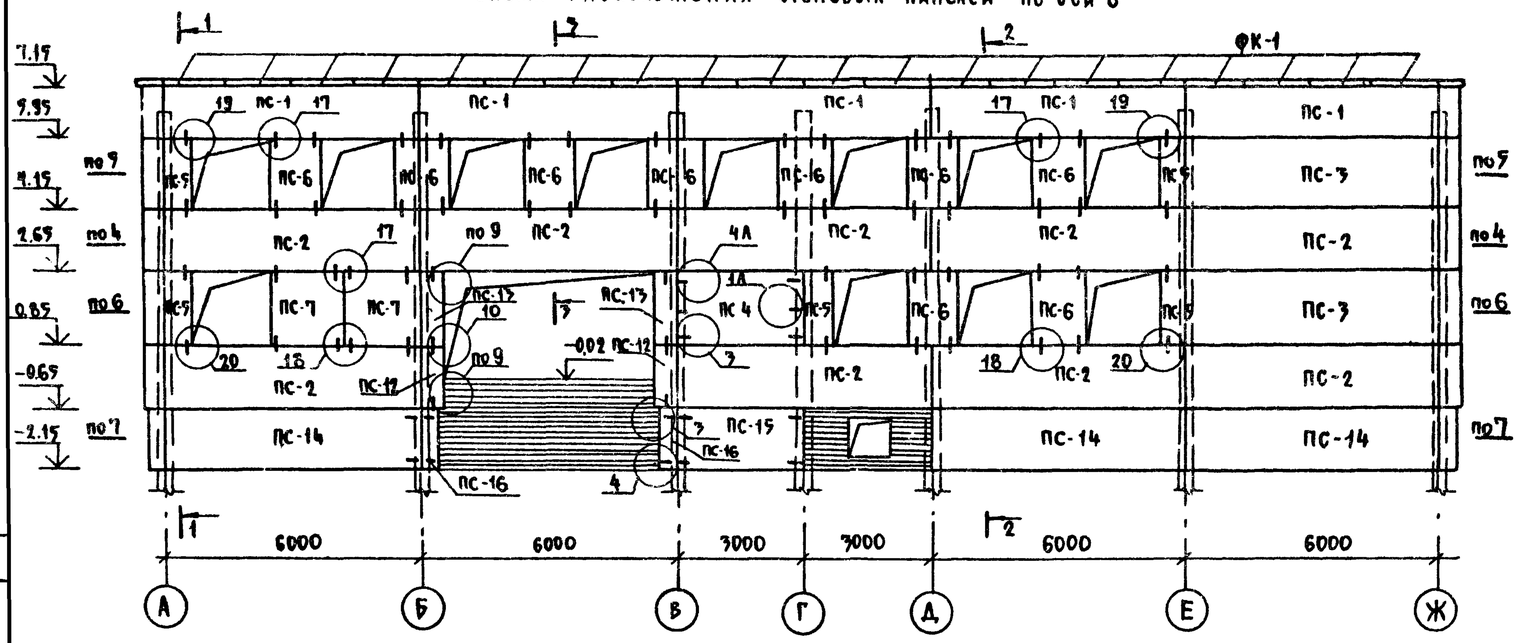


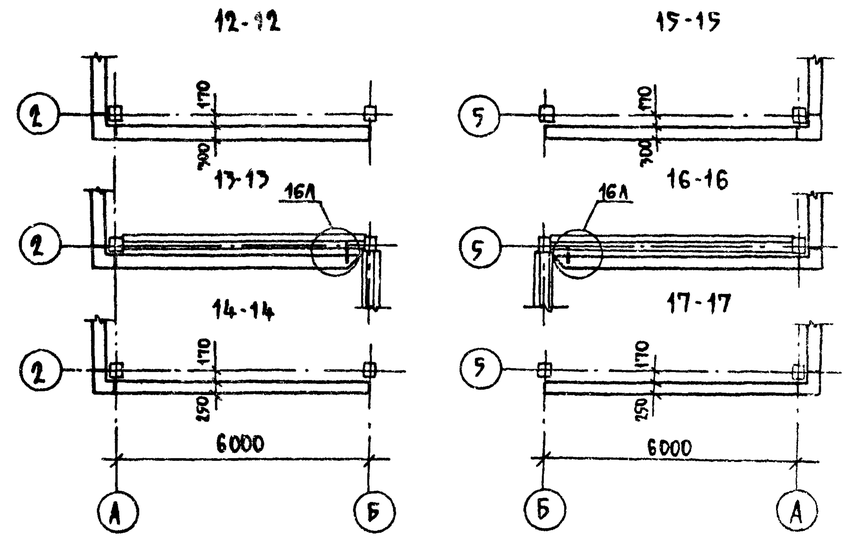


Схемы расположения стеновых панелей

по оси 2

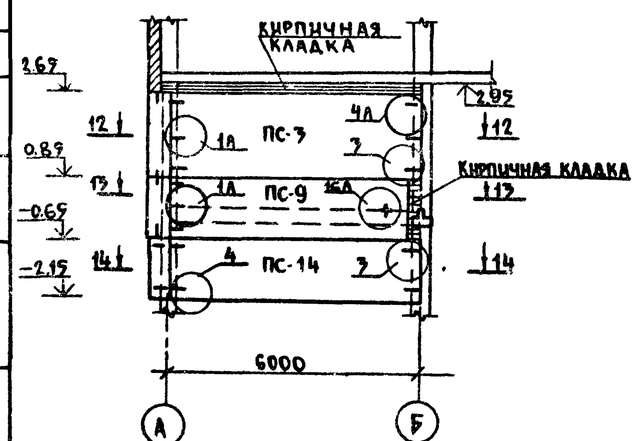


по оси 5

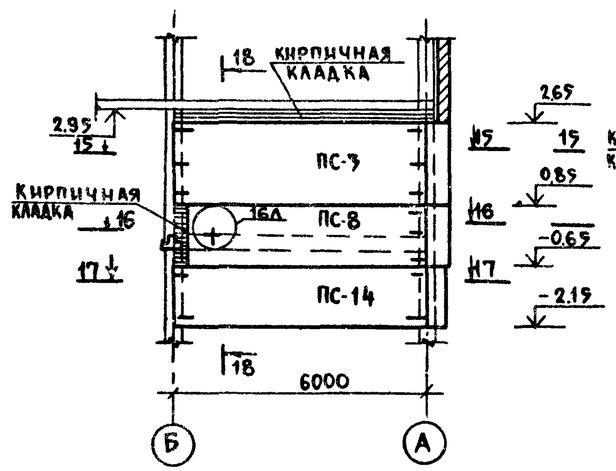


18-18

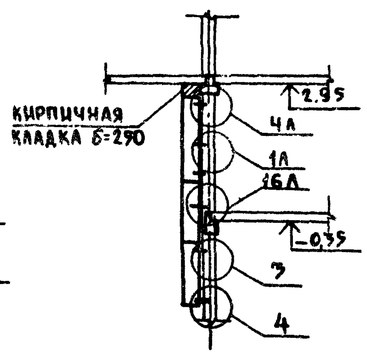


## Примечания:

1. Данный лист см. совместно с листами АС-24; АС-26
2. Узлы крепления стеновых панелей выполнять по альбому ИИ-04-10 вып. 6;
   Узлы крепления цокольных панелей-по альбому ИИ-04-5 доп. к вып.4

| | | | | | | | |
|---|---|---|---|---|---|---|---|
| | | | | 252-9-63-1.1-1 АС | | | |
| Гл.конс.пр. | Михайлов | | 7.07.80 | Межбольничный патологоанатомический корпус с отделением бюро судебно-медицинской экспертизы | | | |
| Рук.АСМ | Дембовский | | 7.07.80 | | | | |
| Нормоконтр. | Александри | | 7.07.80 | Патологоанатомический корпус | Стадия | Лист | Листов |
| Гл.конс.м | Ошмяевский | | 7.07.80 | | Р | 25 | 35 |
| ГИП | Кротова | | 7.07.80 | | | | |
| Рук.гр.инж. | Максимова | | 7.07.80 | Схема расположения стеновых панелей по осям 2; 5; 6 | Проектный институт №7 Минздрава РСФСР г Москва | | |
| Исполнит. | Голкова | | 7.07.80 | | | | |
| Проверил | Кротова | | 7.07.80 | | | | |

Привязан

Инв. №

Альбом

Типовой проект 252-9-63

Согласовано

Согласовано: Федорова 7.07.80; Гап АСМ; Гип ОВ

Инв. № подл. | Подпись и дата | Взам. инв. №

Копировал Веретягина

Формат 22

Альбом I

Типовой проект 252-9-63

## Схема расположения стеновых панелей по оси А

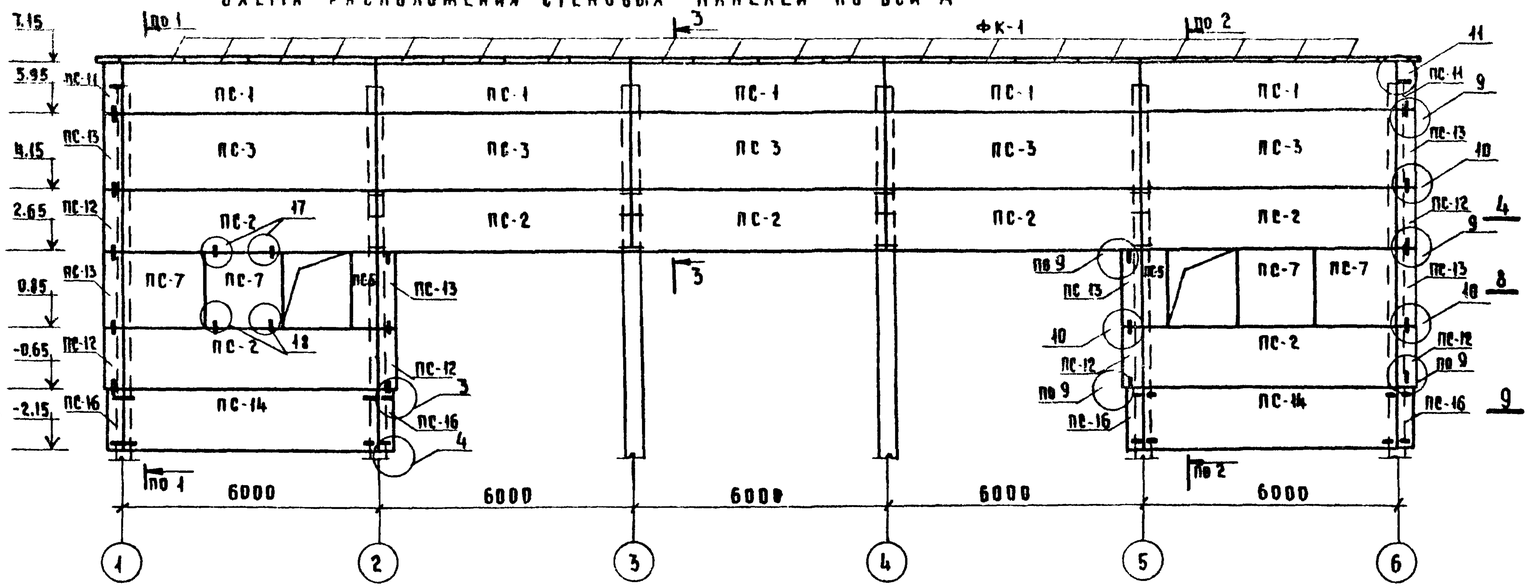


1-1

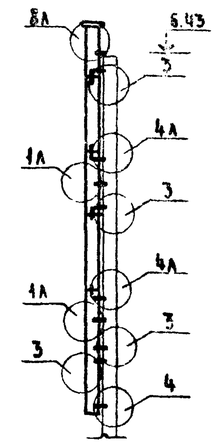


2-2

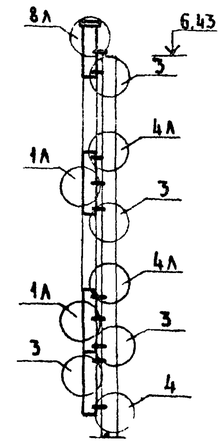


3-3

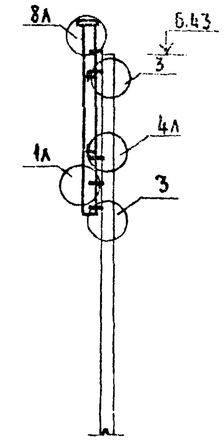


## Схема расположения стеновых панелей по оси Ж.

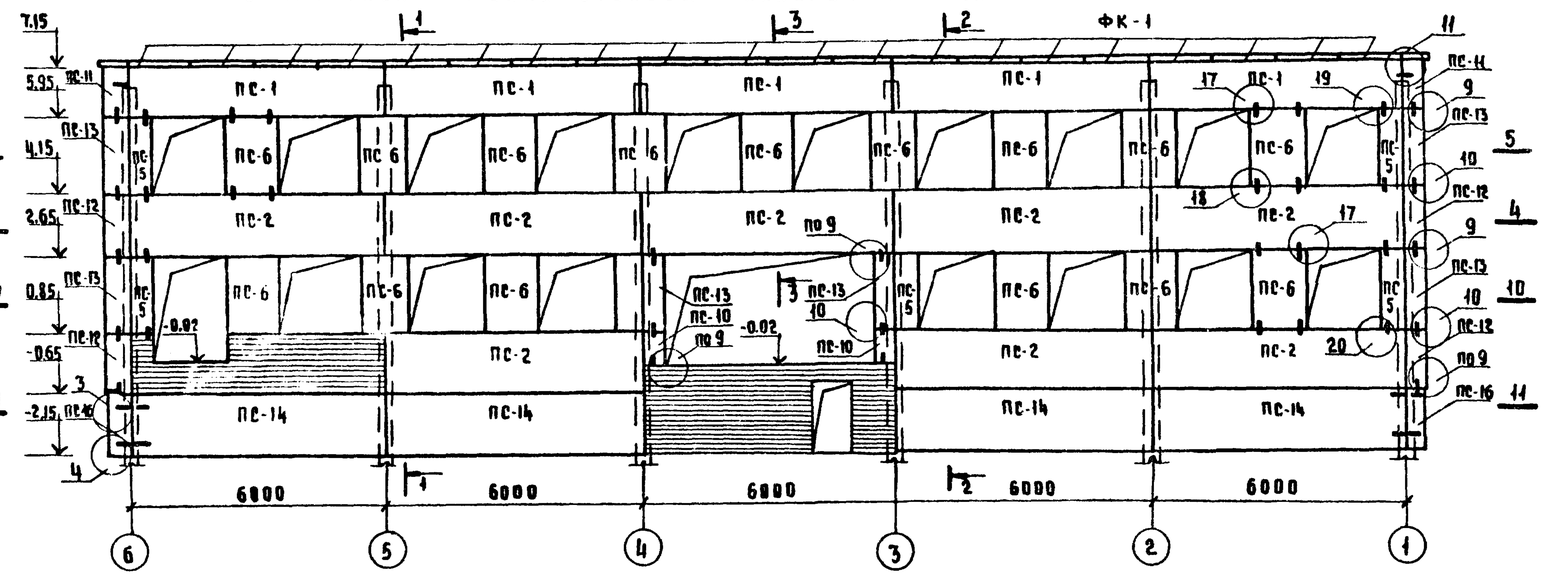


8-8

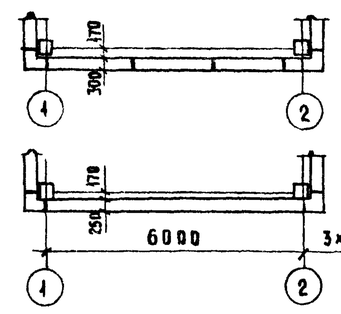


9-9

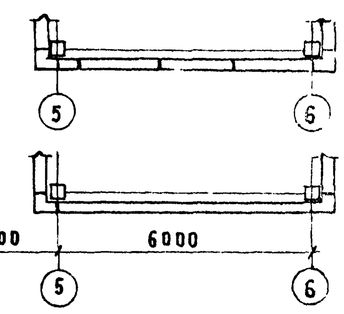


10-10

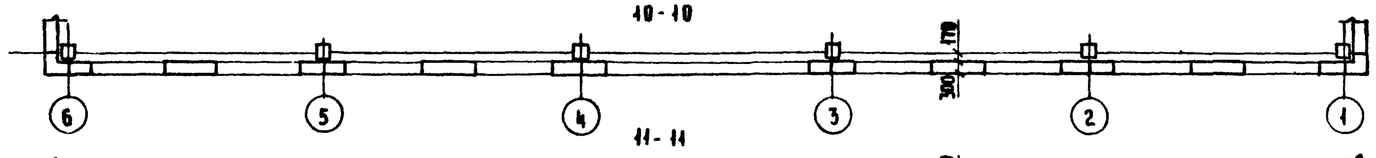


11-11

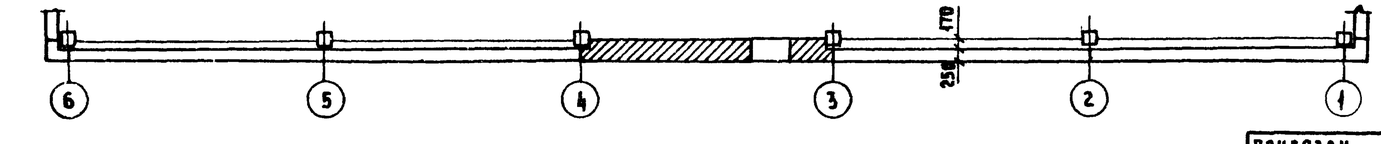


1. Данный лист см. совместно с листами АС-24, АС-25.
2. Узлы крепления стеновых панелей выполнять по альбому ИИ-04-10 вып. 6, узлы крепления цокольных панелей - по альбому ИИ-04-5 доп. к вып. 4.

Согласовано: ГАП АСМ Осьборов 7.07.80; Гл. инж. проекта Антонова 7.07.80

Инв. № подл. | Подпись и дата | Взам. инв. №

Привязан

Инв. №

| | | | |
|---|---|---|---|
| Гл. инж. | Михайлов | | 7.07.80 |
| Рук. АСМ | Демьовский | | 7.07.80 |
| Н. контр. | Александри | | 7.07.80 |
| Гл. конс. мас | Мишкелевский | | 7.07.80 |
| ГИП | Кротова | | 7.07.80 |
| Рук. гр. инж. | Максимова | | 7.07.80 |
| Исполн. | Голкова | | 7.07.80 |
| Проверил | Максимова | | 7.07.80 |

252-9-63-1.1-1 АС

Межбольничный патологоанатомический корпус с отделением бюро судебно-медицинской экспертизы.

Патологоанатомический корпус

| Стадия | Лист | Листов |
|---|---|---|
| Р | 26 | 35 |

Схемы расположения стеновых панелей по осям А; Ж.

Проектный институт Минздрава РСФСР г. Москва

Копировал: Ребизова

Формат 22

Схема расположения элементов конструкции лестницы № 1

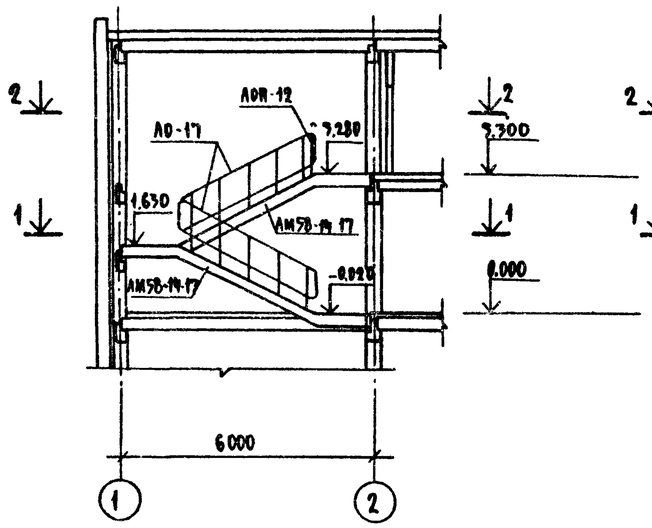


1 - 1

Схема расположения элементов конструкции лестницы № 2

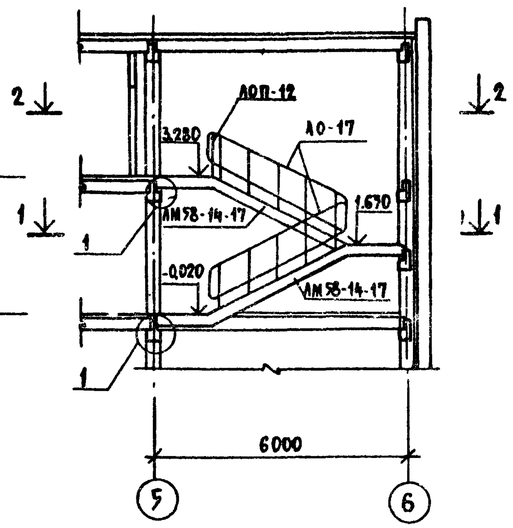


2 - 2

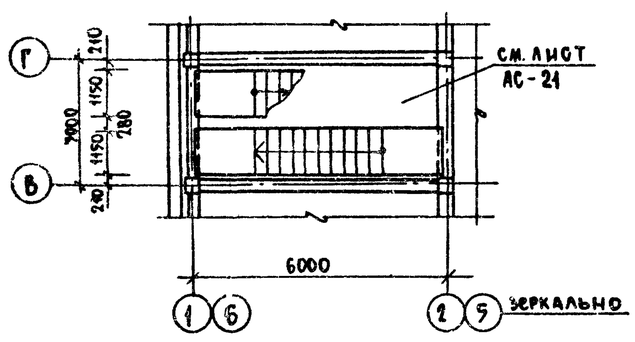


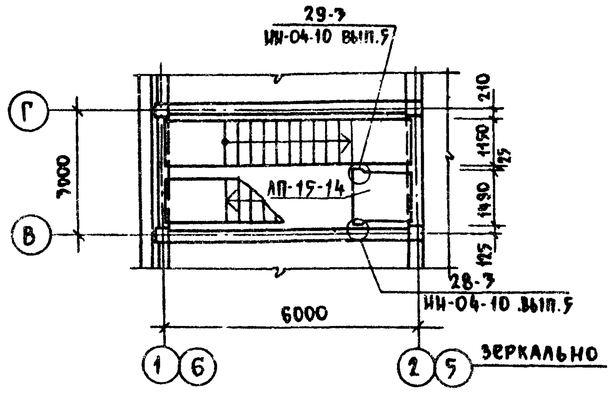


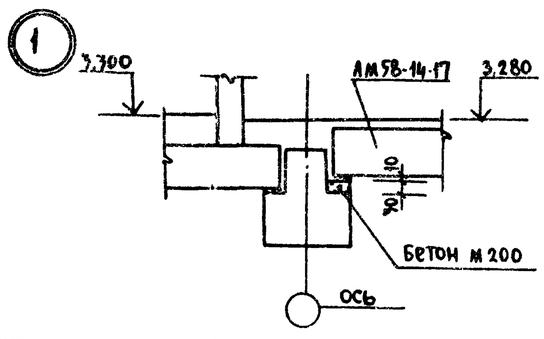


Раскладка проступей промежуточной площадки

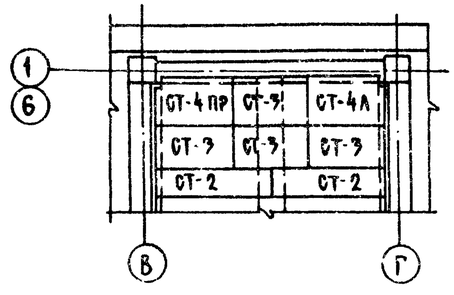


## Спецификация элементов

| Поз. обозначение | Обозначение | Наименование | Кол-во лестн. № 1 | Кол-во лестн. № 2 | Масса ед., кг | Примечание |
|---|---|---|---|---|---|---|
| | | **Лестничные марши** | | | | |
| — | ИИ-04-7 вып.1 | АМ 58-14-17 | 2 | 2 | 2290 | |
| | | **Площадки** | | | | |
| — | ИИ-04-7 вып.1 | АП-15-14 | 1 | 1 | 585 | |
| | | **Проступи** | | | | |
| — | ИИ-04-7 вып.1 | СТ-1 | 20 | 20 | 48 | |
| — | —"— | СТ-2 | 5 | 5 | 40 | |
| — | —"— | СТ-3 | 11 | 11 | 50 | |
| — | —"— | СТ-4пр | 2 | 3 | 50 | |
| — | —"— | СТ-4л | 3 | 2 | 50 | |
| | | **Ограждения лестниц** | | | | |
| — | ИИ-04-8 вып.4 | ЛО-17 | 2 | 2 | 52 | |
| — | —"— | ЛОП-12 | 1 | 1 | 25,09 | |
| | | **Монтажные детали** | | | | |
| — | ИИ-04-10 вып.5 | ММД-28 | 2 | 2 | 1,22 | |

### Примечания

1. Данный лист см. совместно с планами этажей АС-10; АС-11

Привязан

Инв. №

| | | | |
|---|---|---|---|
| Гл.инж.м | Аурик | | 7.07.86 |
| Гл.конс.м | Мишнаевский | | 7.07.86 |
| Гл.арх.пр. | Федоров | | 7.07.86 |
| Гл.инж.пр | Кротова | | 7.07.86 |
| Исполнит | Слонин | | 7.07.86 |
| Проверил | Максимова | | 7.07.86 |

252-9-63-1.1-1 АС

Межбольничный патологоанатомический корпус с отделением бюро судебно-медицинской экспертизы

Патологоанатомический корпус

| Стадия | Лист | Листов |
|---|---|---|
| Р | 27 | 35 |

Схема расположения элементов конструкций лестниц № 1 и № 2. Спецификация

Проектный институт Минздрава РСФСР г. Москва

Копировал: Веретягина Формат 22

Типовой проект 252-9-63 Альбом I

Согласовано: Электростатика, Технич. отдел, Александр; Гипрокомунэнергосетьпроект

Согласовано: Подпись и дата; Взам. инв. №; Инв. № подл.

Типовой проект 252-9-63 Альбом I

## План холодильных камер N1 и N2

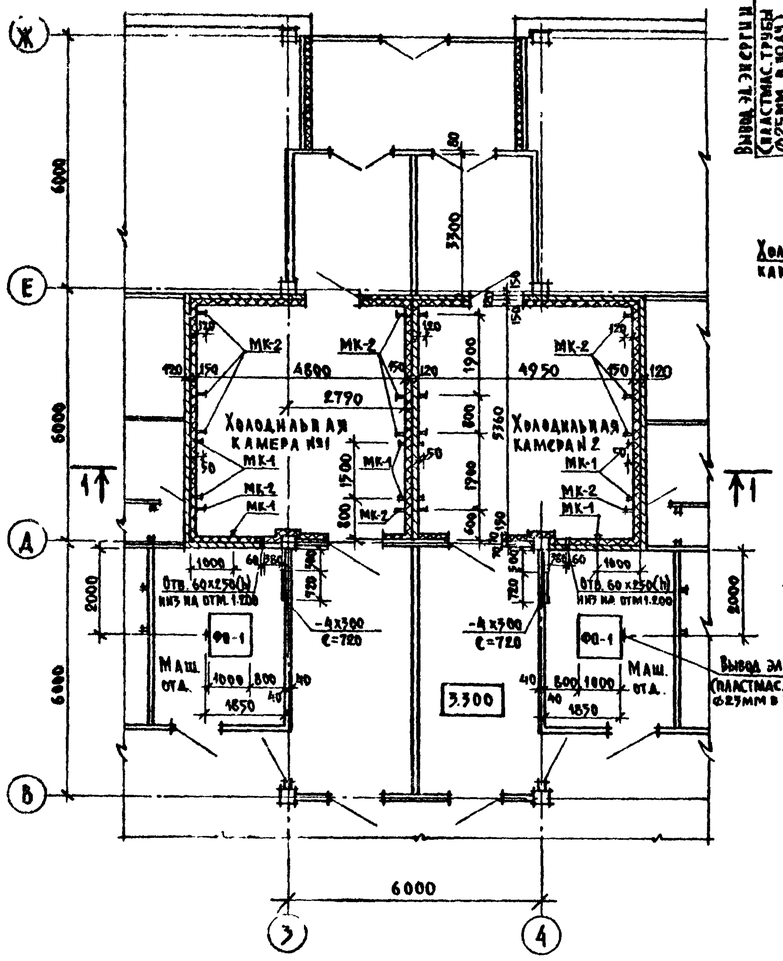


## План холодильной камеры N3

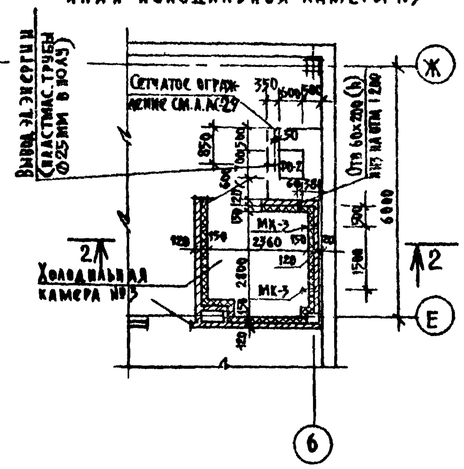


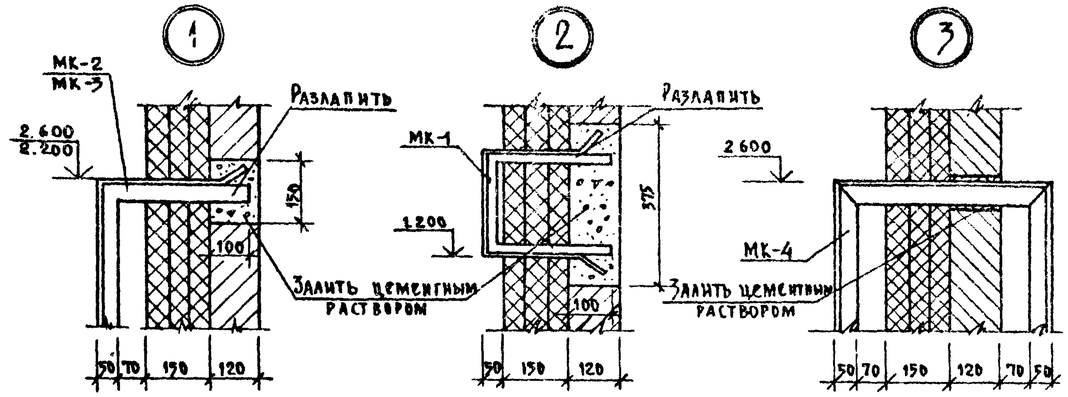


## Разрез 2-2

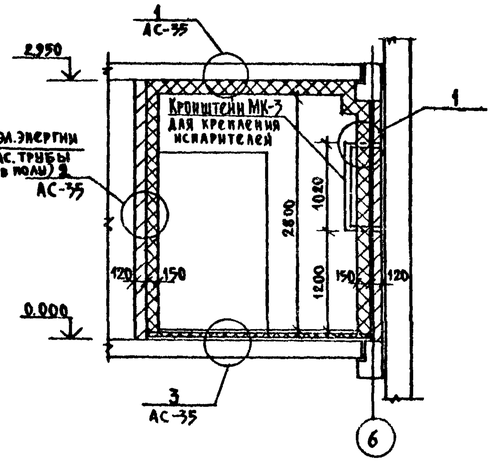


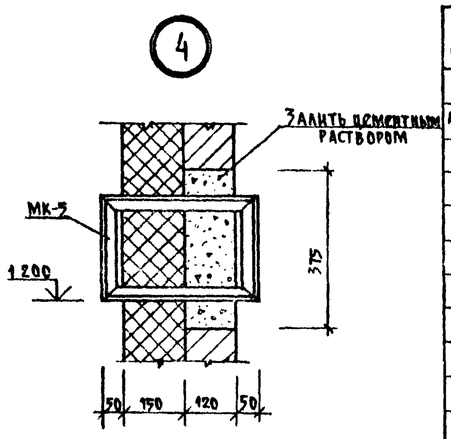


## Разрез 1-1

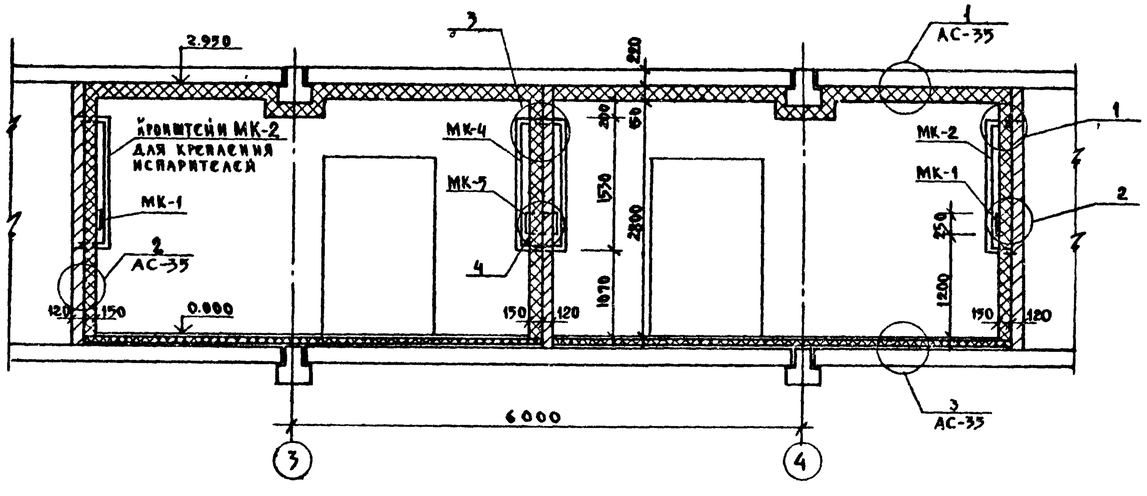


## Перечень элементов

| Поз. обознач. | Наименование | Кол. | Общая масса кг | Примеч. |
|---|---|---|---|---|
| | Металлические изделия | | | |
| Альбом V р.9.8-1 | МК-1 | 6 | 1.25 | |
| То же | МК-2 | 8 | 8.53 | |
| То же | МК-3 | 2 | 6.63 | |
| То же | МК-4 | 4 | 15.34 | |
| То же | МК-5 | 2 | 1.82 | |
| | -4х300 ГОСТ 103-76 ℓ=720 | 2 | 13.6 | |
| | Материалы | | | |
| | Деревянные бруски 50х50 м3 | 0.92 | | |
| | Минераловатные плиты ГОСТ 10140-71 м2 | 60.14 | | |
| | Арматурные изделия | | | |
| | Тканая сетка ГОСТ 5336-67* м2 | 211.4 | 562.2 | |
| | Анкер ф10АI ГОСТ 5781-75 ℓ=600 | 206 | 76.6 | |
| | ф6АI ГОСТ 5781-75 п.м | 623.6 | 138.4 | |

## Примечания

1. План 1го этажа см. лист АС-10.
2. Расстановку оборудования см. технологическую часть
3. Изоляцию потолка, стен и пола см. лист АС-35.
4. Тепло и пароизоляция должны быть непрерывны по всей поверхности холодильных камер.
5. Стены камер и тамбуров после устройства изоляции облицевать глазурованной плиткой.
6. Рамки МК-4 устанавливать по ходу кладки.

Согласовано: ГИП То, ТАП Асм — 7.07.80; Главный инженер Федоров — 7.07.80

Привязан

Инв. №

| | | | |
|---|---|---|---|
| Рук. маст. | Дембовский | | 7.07.80 |
| Нормокон. | Александри | | 7.07.80 |
| Гл. конст. м. | Мишиаевский | | 7.07.80 |
| Гл. инж. пр. | Кротова | | 7.07.80 |
| Рук. гр. инж. | Максимова | | 7.07.80 |
| Исполнит. | Столярова | | 7.07.80 |
| Проверил | Кротова | | 7.07.80 |

252-9-63-1.1-1 АС

Межбольничный патологоанатомический корпус с отделением бюро судебно-медицинской экспертизы

Патологоанатомический корпус

Холодильные камеры N1,2,3. Планы, разрезы

| Стадия | Лист | Листов |
|---|---|---|
| Р | 28 | 3 |

Проектный институт Минздрава РСФСР г. Москва

Копировал: Петрова

Формат 22

Типовой проект 252-9-63 Альб

## ФО-1

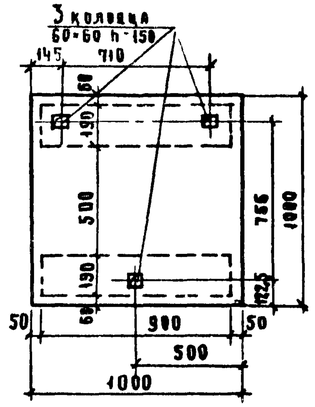


## ФО-2

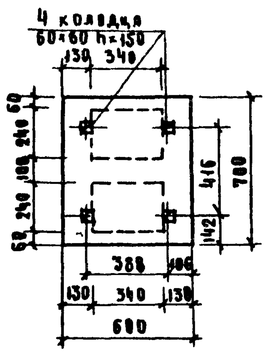


## План сетчатого ограждения

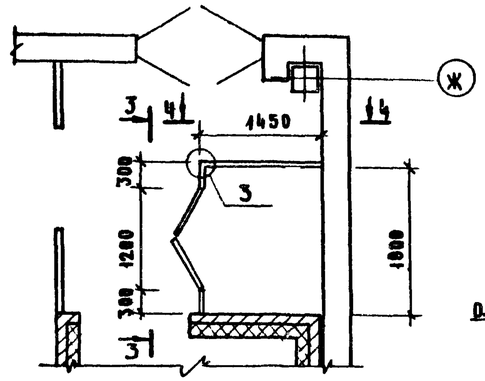


## 3-3

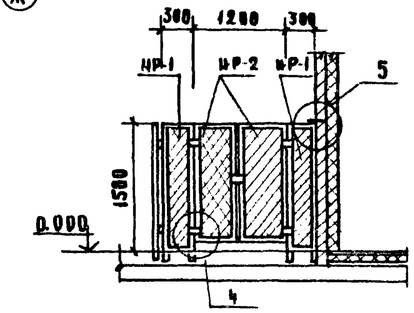


## 5

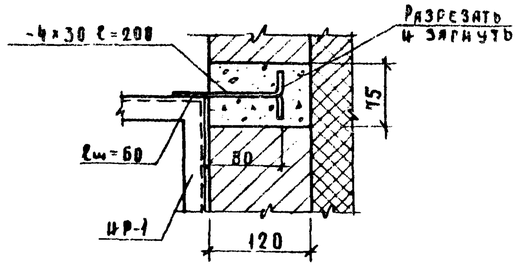


## 1-1

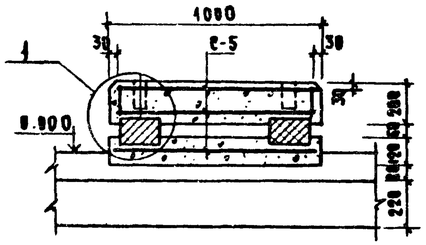


## 2-2

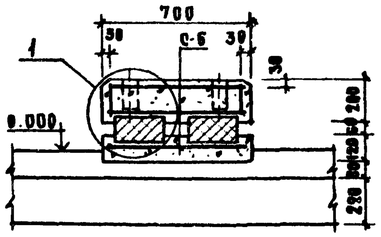


## 4

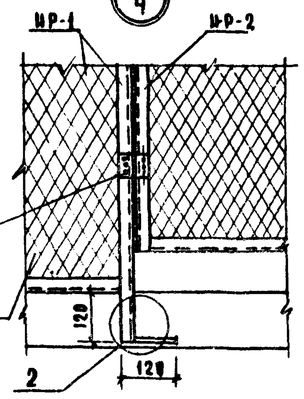


## 1

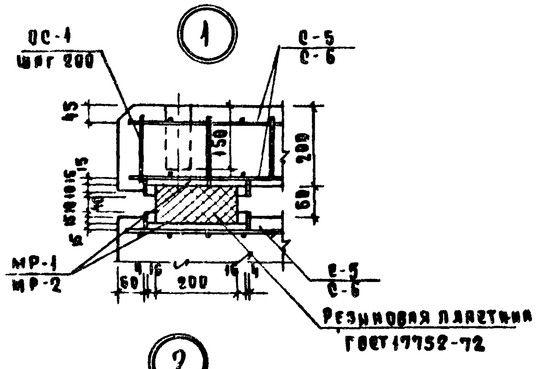


## 3

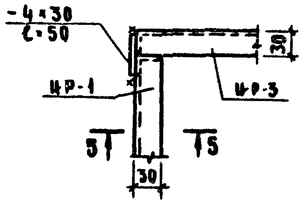


## 5-5

## 4-4

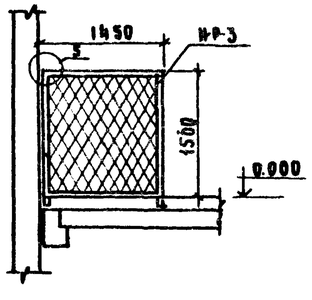


## 2

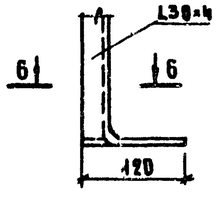


## 6-6

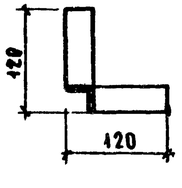


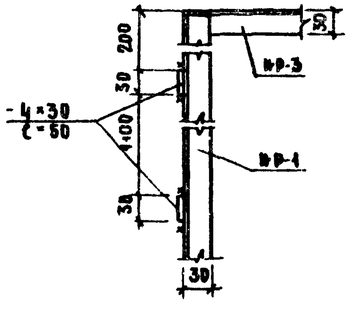


## Примечания

1. Фундаменты под оборудование выполняются из бетона М 100
2. Колодцы для болтов при бетонировании закладываются деревянными пробками
3. Анкерные болты заливаются цементным раствором состава 1:3 после выверки станины на фундаменте.
4. Резиновые пластины могут быть склеены из 3х слоев по 30мм. прочность шва клейки не менее 1/3 прочности резины
5. В тех случаях, когда устройство нижней бетонной плиты не представляется возможным непосредственно в бетонной подготовке чистого пола, её заменить деревянным щитом с гнездами для резиновых пластин и установить на готовом полу.
6. Сварку при монтаже сетчатого ограждения вести электродами Э-42 по ГОСТ 5264-69

## Перечень элементов

| Поз. обозн. | Наименование | Кол. | Масса ед. кг. | Примеч. |
|---|---|---|---|---|
| | Фундаменты под оборудование | | | |
| | ФО-1 | 2 | | |
| | Бетон М 100 м³ | 0.32 | | |
| Альбом V Р.9.8-1 | Мет. сетка С-5 | 3 | 12.02 | |
| тоже | Соед. стержень ОС-1 | 12 | 1.08 | |
| тоже | Рамка МР-1 | 4 | 2.80 | |
| | Резиновая пластина 900×200×90 ГОСТ 17725-72 | 2 | | |
| | | | | |
| | ФО-2 | 1 | | |
| | Бетон М 100 м³ | 0.43 | | |
| Альбом V Р.9.8-1 | Мет. сетка С-6 | 3 | 4.83 | |
| тоже | Соед. стержень ОС-1 | 9 | 0.81 | |
| тоже | Рамка МР-2 | 4 | 1.51 | |
| тоже | Резиновая пластина 200×300×90 ГОСТ 17725-72 | 2 | | |
| | | | | |
| | Сетчатое ограждение | | | |
| Альбом V Р. 9.8-1 | ИР-1 | 2 | 5.94 | |
| тоже | ИР-2 | 1 | 5.82 | |
| тоже | ИР-3 | 1 | 9.44 | |
| | Петля дверная ПН3-85 ГОСТ 5088-78 | 4 | | |
| | Сетка М60-30 ГОСТ 9336-69 шириной 1470 м | 3.20 | | |

Согласовано

Согласовано

Техуса. отд. Цербаткин 7.07.86; Гл. инж. проекта Федоров 7.07.86

Инв. № подл. | Подпись и дата | Взам. инв. №

Привязан

Инв. №

| | | | |
|---|---|---|---|
| Рук. мастер. | Лемковский | | 7.07.86 |
| Нормоконтр. | Александр | | 7.07.86 |
| Гл. инж. пр. | Мошилевский | | 7.07.86 |
| Гл. инж. пр. | Кротова | | 7.07.86 |
| Рук. группы | Максимов | | 7.07.86 |
| Исполн. | Стеляров | | 7.07.86 |
| Проверил | Кротова | | 7.07.86 |

252-9-63-1.1-1 АС

Межбольничный патологоанатомический корпус с бюро судебно-медицинской экспертизы

Патологоанатомический корпус

| Стадия | Лист | Листов |
|---|---|---|
| Р | 29 | 35 |

Холодильные камеры №№ 1,2,3 Фундаменты под оборудование Сетчатое ограждение. Узлы.

Проектный институт Минздрава РСФСР г. Москва

Копировал Охапкина

Формат 22

Типовой проект 252-9-63, альбом I

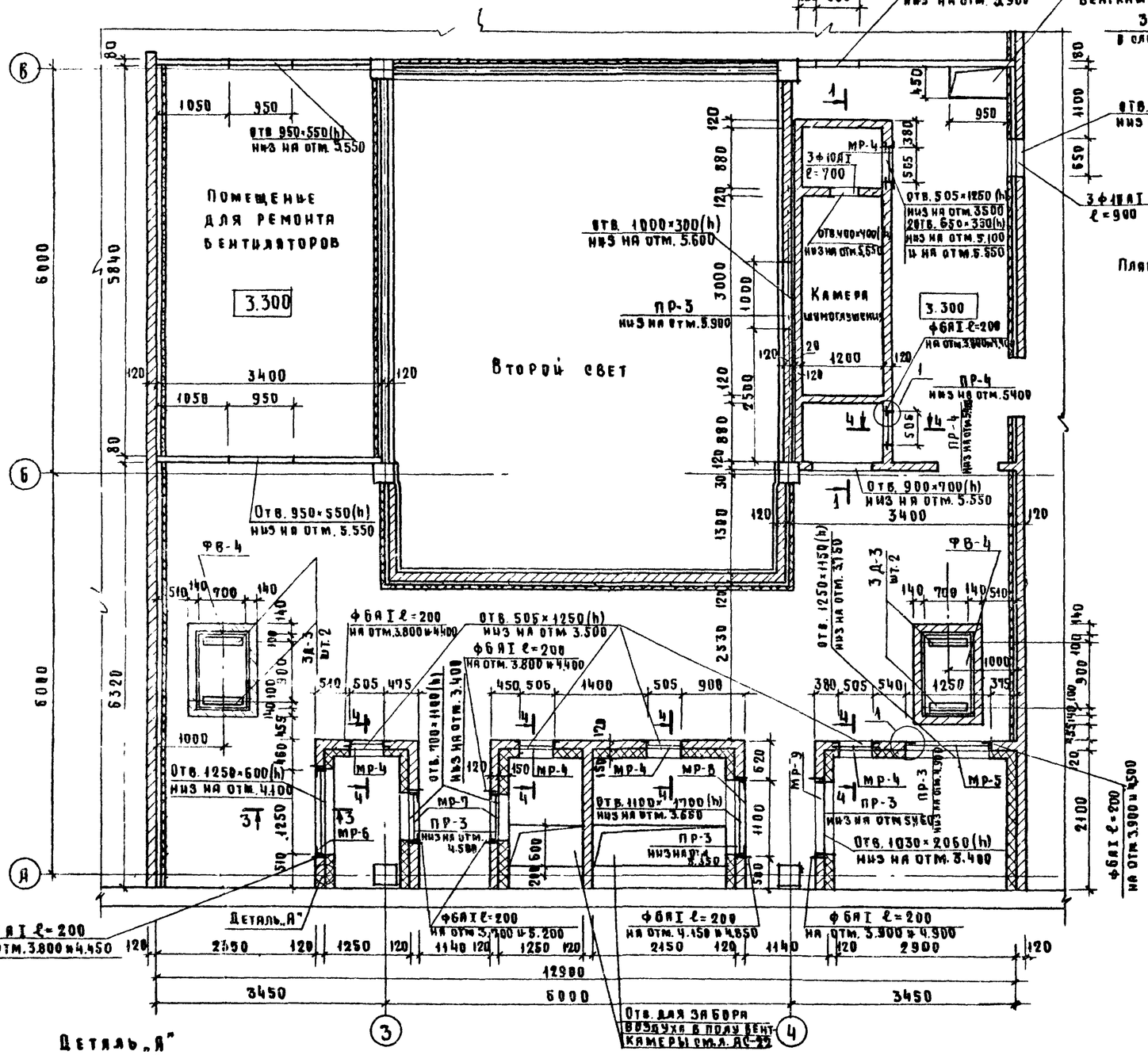


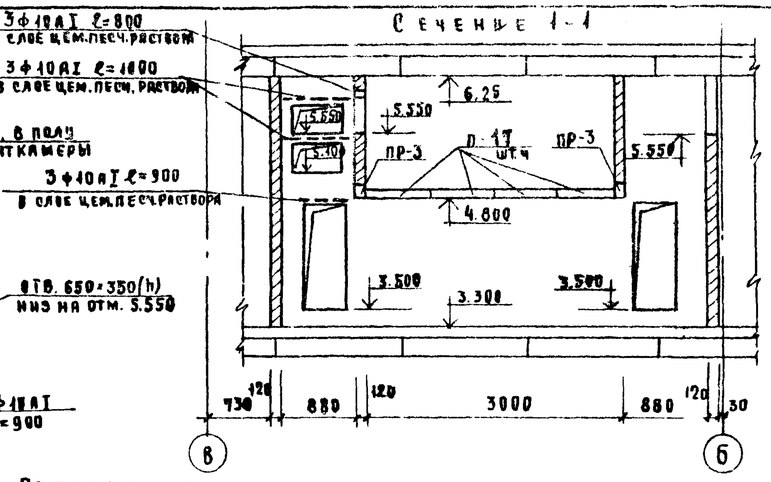


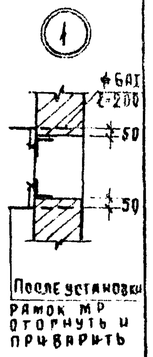


План покрытия камеры шумоглушения

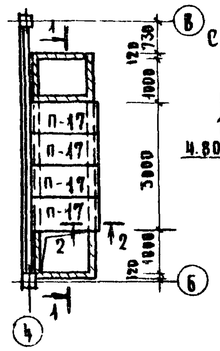


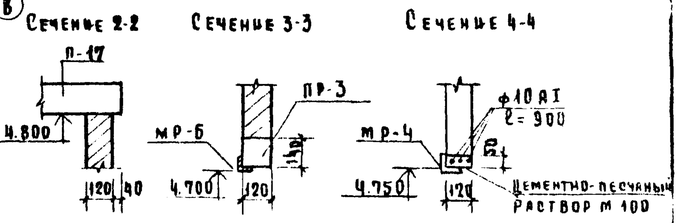


## Спецификация элементов

| Поз. обозн. | Обозначение | Наименование | Кол. | Масса ед. кг | Примеч. |
|---|---|---|---|---|---|
| | | Плиты каналов | | | |
| П-17 | 3.006-2 вып. II-2 | ПК 10 g-3 | 4 | 198.00 | |
| | | Перемычки | | | |
| ПР-3 | 1.138-10 вып. 1 | 1ПР2-15.12.14 | 10 | 75.00 | |
| ПР-4 | Тоже | 1ПР1-12.12.6 | 2 | 25.00 | |
| | | Металлические изделия | | | |
| МР-4 | Альбом V | Рама МР-4 | 6 | 9.66 | |
| МР-5 | Тоже | Рама МР-5 | 1 | 18.08 | |
| МР-6 | Тоже | Рама МР-6 | 1 | 13.94 | |
| МР-7 | Тоже | Рама МР-7 | 2 | 13.66 | |
| МР-8 | Тоже | Рама МР-8 | 1 | 24.14 | |
| МР-9 | Тоже | Рама МР-9 | 1 | 23.30 | |

## Деталь „А"

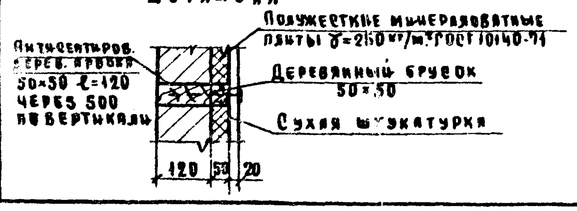


## Примечания

1. Конструкция фундаментов под вентиляторы дана на л. АС-31
2. Звукоизоляцию стен венткамеры выполнить по л. АС-31
3. Деревянные пробки установить по ходу кирпичной кладки

| | | | |
|---|---|---|---|
| Рук. маст. | Дембовский | | 7.07.86 |
| Нормоконтр. | Александрия | | 7.07.86 |
| Гл. инж. пр. | Кротова | | 7.07.86 |
| Рук. гр. инж. | Максимова | | 7.07.86 |
| Исполнит. | Столярова | | 7.07.86 |
| Проверил | Кротова | | 7.07.86 |

Привязан

Инв. №

252-9-63 1.1-1 АС

Межбольничный патологоанатомический корпус с отделением бюро судебно-медицинской экспертизы

Патологоанатомический корпус

| Стадия | Лист | Листов |
|---|---|---|
| Р | 30 | 35 |

Приточная венткамера

План. Сечения. Спецификация

Проектный институт Минздрава РСФСР г. Москва

Копировал: Охапкина

Формат 22

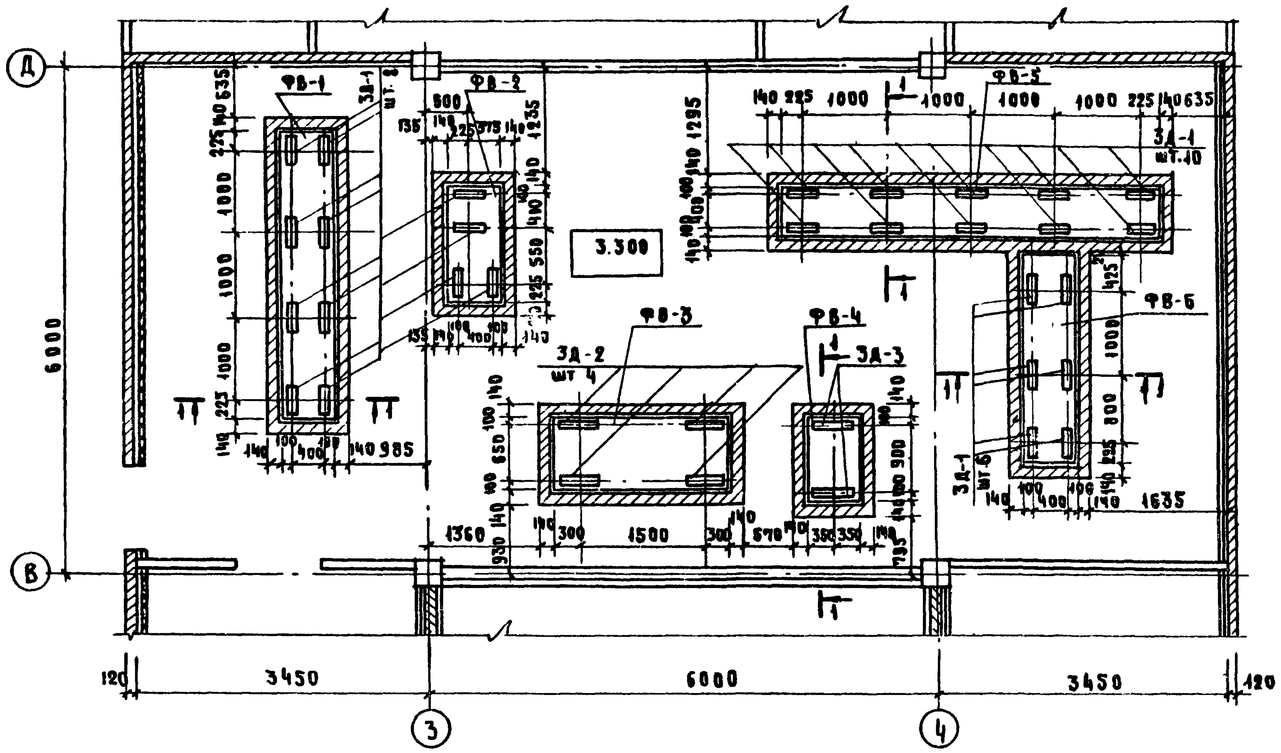


## Сечение 1-1

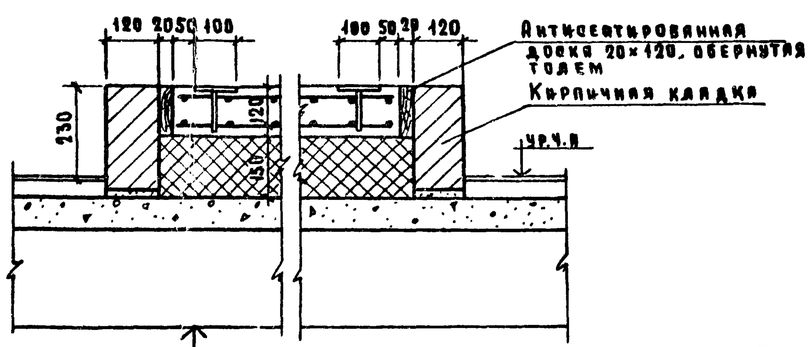


Монолитная ж.б. плита, армированная сеткой 100/100/5/5 по ГОСТу 8478-66 — 120
1 слой рубероида на битумной мастике-5
Минераловатные жесткие плиты $\gamma = 150$ кг/м³ ГОСТ 9573-72 — 150
Песок — 65
Ж.б. плита — 220

Примечание: деталь звукоизоляции стен венткамеры выполнять по л. АС-11

## Спецификация элементов

| Поз. обозн. | Обозначение | Наименование | Кол. | Масса ед. кг | Примеч. |
|---|---|---|---|---|---|
| | | Монолитные фундаменты под вентиляторы | | | |
| | | ФВ-1 | 1 | | |
| | | Сборочные единицы и детали | | | |
| | ГОСТ 8478-66 | Сетка 100/100/5/5 б=570 ℓ=3420 | 2 | 12.3 | |
| ЗД-1 | Альбом V | Закладная деталь ЗД-1 | 8 | 1.73 | |
| | | Материал | | | |
| | | Бетон М 200 м³ | 0,248 | | |
| | | ФВ-2 | 1 | | |
| | | Сборочные единицы и детали | | | |
| | ГОСТ 8478-66 | Сетка 100/100/5/5 б=570 ℓ=1250 | 2 | 4.5 | |
| ЗД-1 | Альбом V | Закладная деталь ЗД-1 | 4 | 1.73 | |
| | | Материал | | | |
| | | Бетон М 200 м³ | 0,092 | | |
| | | ФВ-3 | 1 | | |
| | | Сборочные единицы и детали | | | |
| | ГОСТ 8478-66 | Сетка 100/100/5/5 б=820 ℓ=1770 | 2 | 6.4 | |
| ЗД-2 | Альбом V | Закладная деталь ЗД-2 | 4 | 2.48 | |
| | | Материал | | | |
| | | Бетон М 200 м³ | 0.184 | | |
| | | ФВ-4 | 3 | | |
| | | Сборочные единицы и детали | | | |
| | ГОСТ 8478-66 | Сетка 100/100/5/5 б=670 ℓ=4070 | 2 | 3.9 | |
| ЗД-3 | Альбом V | Закладная деталь ЗД-3 | 2 | 2.95 | |
| | | Материал | | | |
| | | Бетон М 200 м³ | 0,092 | | |
| | | ФВ-5 | 1 | | |
| | | Сборочные единицы и детали | | | |
| | ГОСТ 8478-66 | Сетка 100/100/5/5 б=570 ℓ=4420 | 2 | 15.9 | |
| ЗД-1 | Альбом V | Закладная деталь ЗД-1 | 10 | 1.73 | |
| | | Материал | | | |
| | | Бетон М 200 м³ | 0.320 | | |
| | | ФВ-6 | 1 | | |
| | | Сборочные единицы и детали | | | |
| | ГОСТ 8478-66 | Сетка 100/100/5/5 б=570 ℓ=2420 | | 8.7 | |
| ЗД-1 | Альбом V | Закладная деталь ЗД-1 | 6 | 1.73 | |
| | | Материал | | | |
| | | Бетон М 200 м³ | 0.176 | | |

Согласовано: Тип ОВ — Ливоков; Гл. арх. пр. — Федоров; 7.07.80

Типовой проект 252-9-63 Альб.

Инв. № подл. | Подпись и дата | Взам. инв. №

Привязан

Инв. №

| | | | |
|---|---|---|---|
| Рук. м. | Шемовский | | 7.07.80 |
| Нормоконтр. | Александр | | 7.07.80 |
| Гл. конст. м. | Мишаевский | | 7.07.80 |
| Гл. инж. пр. | Кротова | | 7.07.80 |
| Рук. гр. | Максимова | | 7.07.80 |
| Исполнит. | Столярова | | 7.07.80 |
| Проверил | Кротова | | 7.07.80 |

252-9-63 — 1.1-1 АС

Межбольничный патологоанатомический корпус с отделением бюро судебно-медицинской экспертизы

Патологоанатомический корпус

| Стадия | Лист | Листов |
|---|---|---|
| Р.ч. | 31 | 35 |

Вытяжная венткамера План. Сечение. Спецификация.

Проектный институт Минздрава РСФСР г. Москва

Копировал: Охапкина

Формат 22

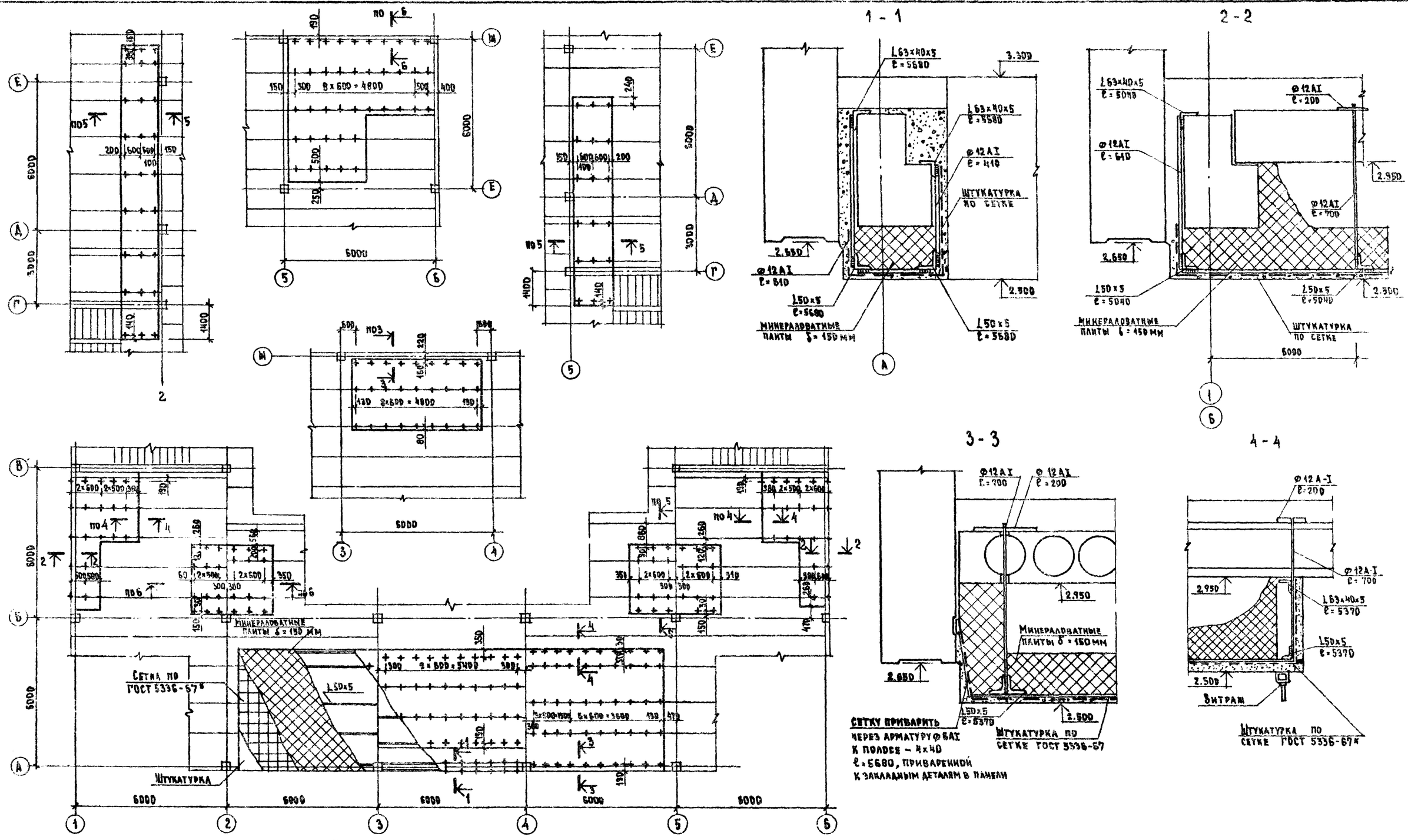


## Примечания:

1. Монтаж подвесного потолка вести после монтажа и закрепления конструкции металлического витража.
2. В плитах перекрытия сверлить отверстия для анкеров подвесного потолка в пустотах, не затрагивая несущих ребер.
3. Толщина утеплителя в подвесных потолках
   при температуре -30° – 150 мм
   при температуре -20° – 100 мм
   при температуре -40° – 180 мм
4. Сечения 5-5, 6-6, 7-7 смотреть на листе АС-33.

| | | | | | | | |
|---|---|---|---|---|---|---|---|
| Привязан | | | | | 252-9-63 | 1.1-1 | АС |
| | | | | | Межбольничный патологоанатомический корпус с отделением бюро судебно-медицинской экспертизы | | |
| | | | | Гл. инж. АСН | Аурик | | 7.07.86 | Патологоанатомический корпус | Стадия | Лист | Листов |
| | | | | Гл. арх. пр. | Федоров | | 7.07.86 | | Р | 32 | 35 |
| | | | | Гл. инж. пр. | Кротова | | 7.07.86 | Схема расположения элементов подвесного потолка на отм. 2.400, 2,500 Сечения, узлы | Проектный институт Минздрава РСФСР г. Москва |
| | | | | Техник | Цибельман | | 7.07.86 | | |
| Инв. № | | | | Проверил | Максимова | | 7.07.86 | | |

Копировал Ребизова

Формат А2

Типовой проект 252-9-63 Альбом

Согласовано

Подпись и дата

Инв. № подл.

Типовой проект 252-9-83 Альбом I

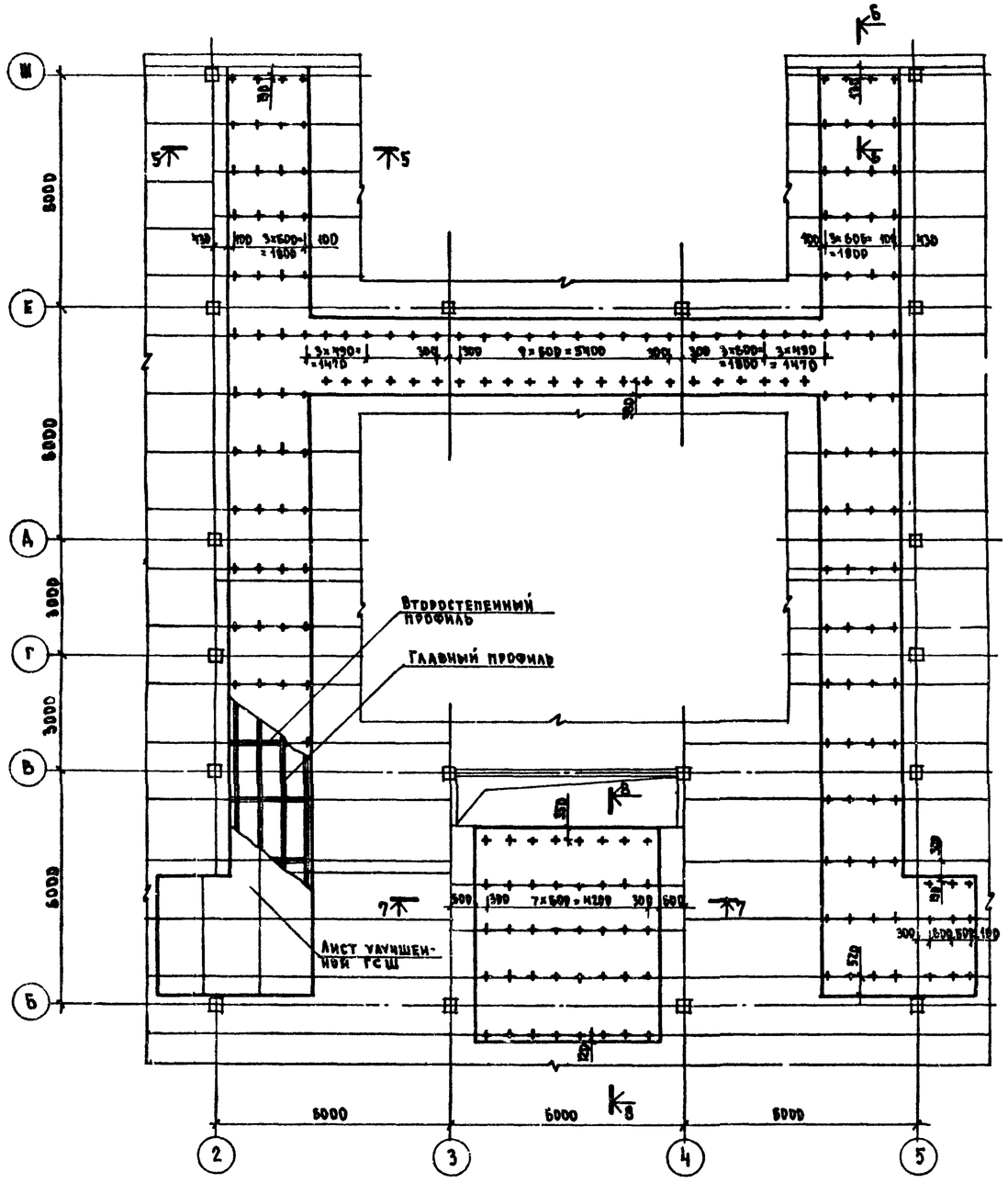


5 - 5

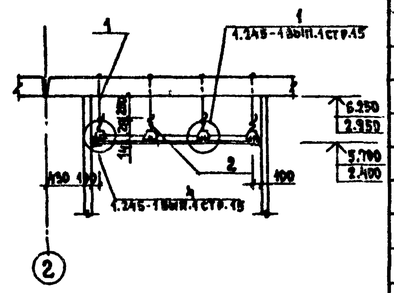


6 - 6

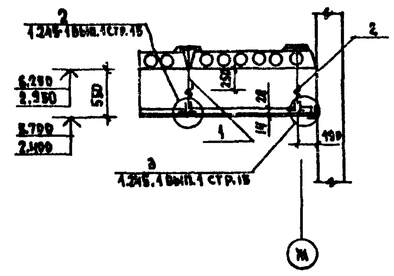


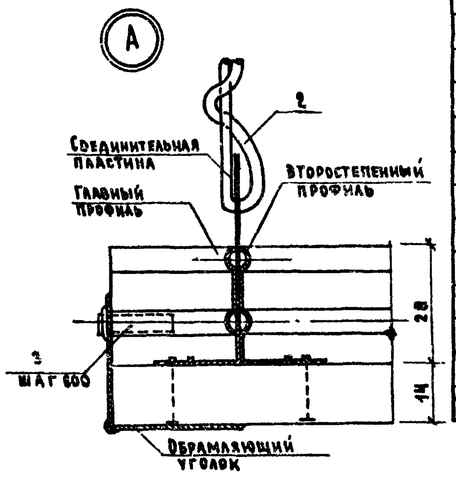


| Поз. обозначение | Обозначение | Наименование | Кол. шт. | Масса ед. кг | Примечание |
|---|---|---|---|---|---|
| | | Подвесные потолки из улучшенной гипсовой сухой штукатурки | | | |
| | | Детали | | | |
| 1 | ГОСТ 5781-75 Альбом V | ф 12 А-I | 370 | 0.49 | |
| | | | | | |
| 2 | ГОСТ 15882-70 | ф 2.5 ℓ=400 | 370 | 0,04 | |
| | 1.245-1 вып 1 стр 17 | Главный профиль каркаса | 99 | 2.83 | |
| | 1.245-1 вып 1 стр 17 | Второстепенный профиль каркаса | 360 | 0.39 | |
| | 1.245-1 вып. 1 стр 18 | Соединительная пластина | 370 | 0.03 | |
| | 1.245-1 вып. 1 стр 18 | Стыковой стержень | 182 | 0.006 | |
| | 1.245-1 вып. 1 стр. 12 | Пристенный уголок | 73 | 0.73 | |
| УО-1 | Альбом V | Уголок обрамляющий | 2 | 1.17 | |
| УО-2 | ——"—— | Уголок обрамляющий | 1 | 1.34 | |
| УО-3 | ——"—— | Уголок обрамляющий | 1 | 1.34 | |
| УО-4 | ——"—— | Уголок обрамляющий | 1 | 0.60 | |
| УО-5 | ——"—— | Уголок обрамляющий | 1 | 0.60 | |
| | | Стандартные изделия | | | |
| | ВТУ ММ3 2-66 МИСС СССР | Дюбель-гвоздь ДГП-3.5×3.0 | 480 | 0.003 | |
| 3 | ОСТ-14271 | Винт с полупотайной головкой самонарезающий 4×25-0.24 | 4025 | 0.0035 | |
| | | Материалы | | | |
| | ТУ 400-1/34-9-76 ГМ ПСМ-МГИ | Лист улучшенной гипсовой сухой штукатурки 1500×12.00×14 | 130 | 20.16 | |
| | ТУ 21-29-23-74 МПСМ СССР | Клеящая мастика „Полинит" | 235.0 | 0.10 кг/м² | |
| | | | | | |
| | | Подвесные потолки штукатурные | | | |
| | | Детали | | | |
| | ГОСТ 5781-75 | ф 12 А-I ℓ = 700 | 155 | 0,62 | |
| | ——"—— | ф 12 А-I ℓ = 610 | 20 | 0,54 | |
| | ——"—— | ф 12 А-I ℓ = 410 | 10 | 0.36 | |
| | ——"—— | ф 12 А-I ℓ = 200 | 185 | 0.18 | |
| | ГОСТ 8510-72 | L 63×40×5 п.м. | 50.0 | 4.99 кг/м | |
| | ГОСТ 8509-72 | L 50×5 п.м. | 165.1 | 3.77 кг/м | |
| | | Стандартные изделия | | | |
| | ГОСТ 5336-67* | Сетка N20-2,0 м² | 143.0 | 2.66 кг/м² | |
| | | Материалы | | | |
| | | Минераловатные плиты γ=250 кг/м³ | 143.0 | 37.5 кг/м² | |

Данный лист смотреть совместно с листом АС-32.

7 - 7

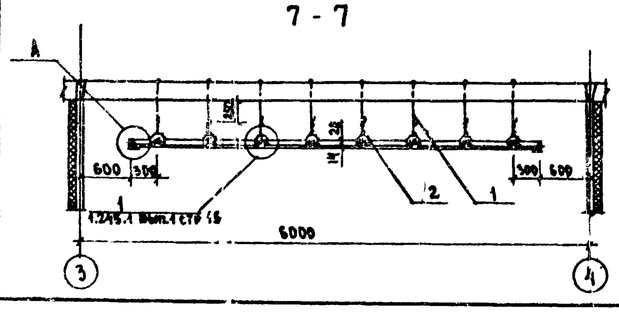


8 - 8

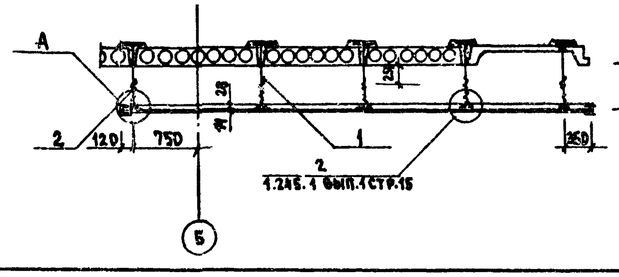


Согласовано: Электротдел — Селина; Гл. инж. пр. ОВ — Антонова; Гл. инж. пр. ВК — Эпельман; Техн. отд. — Линник; Протурпоп. — Тадаян; Нормоконтр. — Александер

Привязан

Инв. №

| | | | |
|---|---|---|---|
| Гл. инж. пр. | Лурих | | 7.07.84 |
| Гл. арх. пр. | Федоров | | 7.07.84 |
| Гл. инж. пр. | Кротова | | 7.07.84 |
| Исполнит. | Цибельман | | 7.07.84 |
| Проверил | Максимова | | 7.07.84 |

252-9-83 1.1-1 АС

Мешкольничный патологоанатомический корпус с отделением бюро судебно-медицинской экспертизы

Патологоанатомический корпус

| Стадия | Лист | Листов |
|---|---|---|
| Р | 33 | 35 |

Схема расположения элементов подвесного потолка на отм 5.700

Проектный институт Минздрава РСФСР г. Москва

Копировал Ребизова

Формат 22

## Монолитная диафрагма ДМ-1

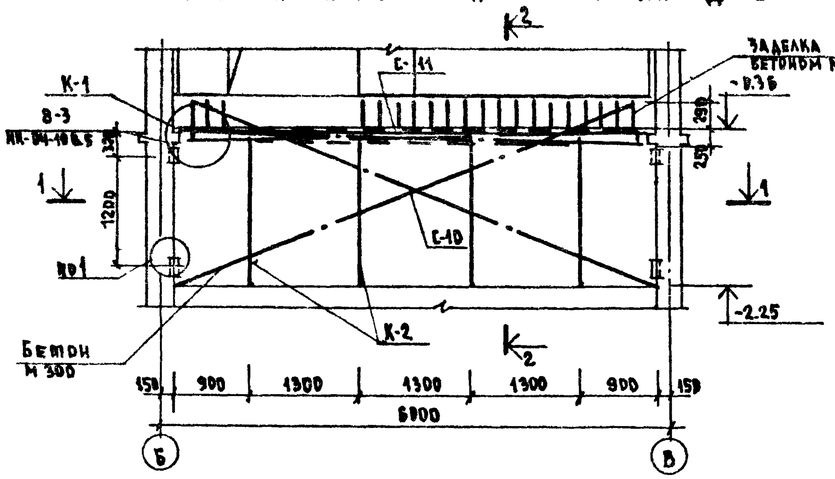


## 1 - 1

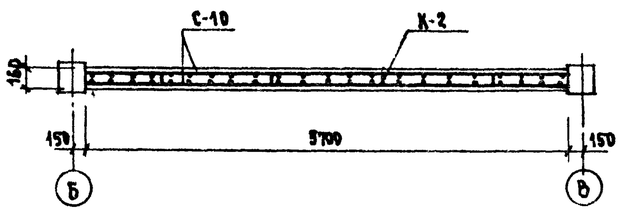


## 2-2

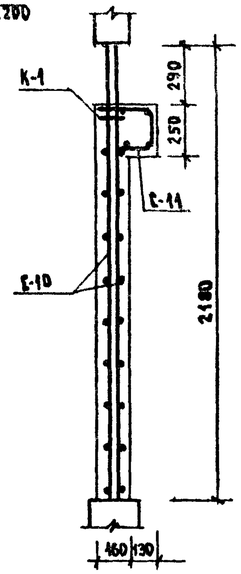


## 4-4

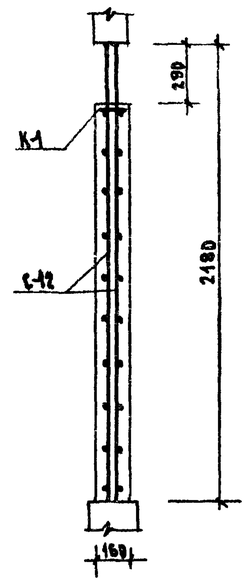


## Монолитная диафрагма ДМ-2

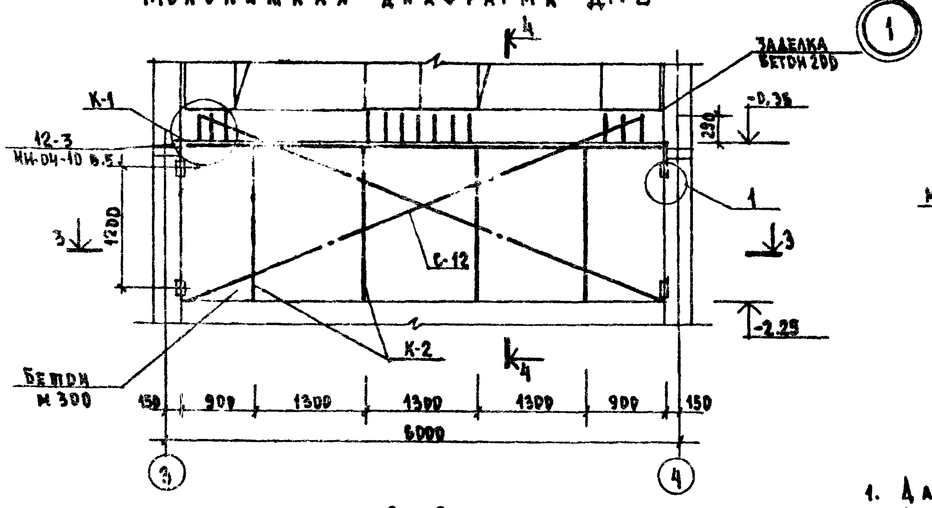


## 3 - 3

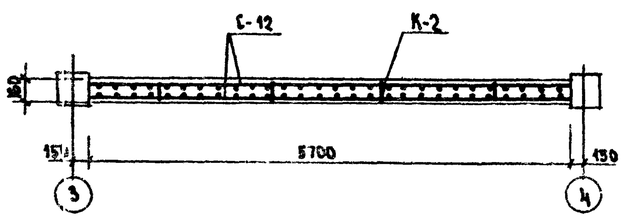


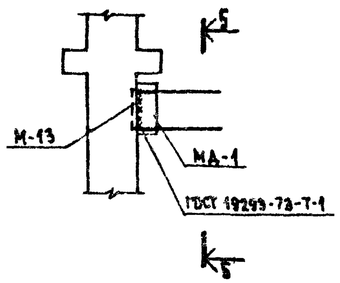


## 5 - 5

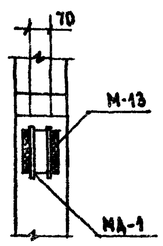


## Спецификация элементов

| Поз. обозначение | Обозначение | Наименование | Кол. | Масса ед., кг | Примечание |
|---|---|---|---|---|---|
| | | Монолитная диафрагма | | | |
| — | — | ДМ-1 | 2 | | |
| | | Сборочные единицы и детали | | | |
| — | Альбом V А.КЖИ-008-36 | Сетка С-10 | 2 | 25.93 | |
| — | то же А.КЖИ-008-37 | то же С-11 | 1 | 8.75 | |
| — | то же А.КЖИ-009-39 | Каркас К-1 | 1 | 45.45 | |
| — | то же А.КЖИ-009-40 | то же К-2 | 4 | 0.97 | |
| — | то же А.КЖИ-012-46 | Монтажная деталь МД-1 | 8 | 2.44 | |
| | | Материал | | | |
| | | Бетон М 200 м³ | 1.92 | | |
| | | | | | |
| | | Монолитная диафрагма | | | |
| — | — | ДМ-2 | 2 | | |
| | | Сборочные единицы и детали | | | |
| — | Альбом V А.КЖИ-008-38 | Сетка С-12 | 2 | 25.61 | |
| — | то же А.КЖИ-009-39 | Каркас К-1 | 1 | 45.45 | |
| — | то же А.КЖИ-009-40 | то же К-2 | 4 | 0.97 | |
| — | то же А.КЖИ-012-46 | Монтажная деталь МД-1 | 8 | 2.44 | |
| | | Материал | | | |
| | | Бетон М200 м³ | 1.73 | | |
| | | | | | |

## Примечания

1. Данный лист см. совместно с листами АС-19, АС-20.
2. Перед бетонированием монолитных диафрагм ДМ-1 и ДМ-2 к закладным колоннам М-13 приварить монтажные детали МД-1.
3. Перед установкой сетки С-10 и С-12 сваривают-ся с каркасами К-1 и К-2, затем привариваются к выпускам арматуры из фундаментов.

| | | | |
|---|---|---|---|
| Привязан | | | |
| Инв № | | | |

| | | | |
|---|---|---|---|
| ГА. КОНС. МИ | Михайлов | | 7.07.86 |
| ГА. МОН. М. | Аурик | | 7.07.86 |
| ГА КОНС М | Мишнаевский | | 7.07.86 |
| ГА МОН ПР | Кротова | | 7.07.86 |
| Исполнит | Елфимов | | 7.07.86 |
| Проверил | Максимова | | 7.07.86 |

252-9-63 — 1.1-1 АС

Нежбальнинный патологоанатомический корпус с отделением бюро судебно-медицинской экспертизы

Патологоанатомический корпус

| Стадия | Лист | Листов |
|---|---|---|
| Р | 34 | 35 |

Монолитные диафрагмы ДМ-1, ДМ-2

Проектный институт Минздрава РСФСР г. Москва

Копировал Ребизова

Формат 22

Типовой проект 252-9-63 Альбом

Инв. № подл. | Подпись и дата | Взам. инв. №

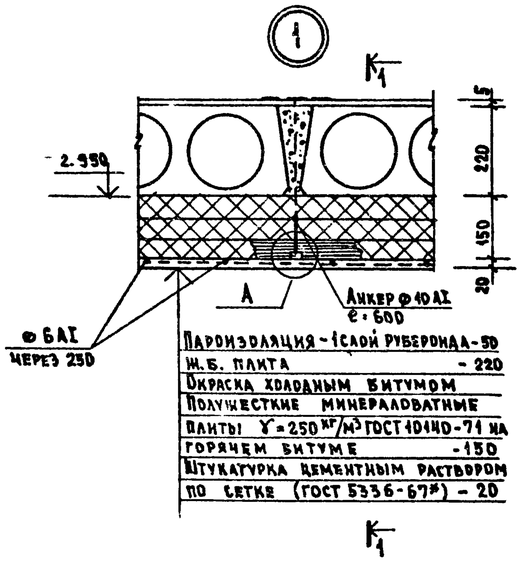


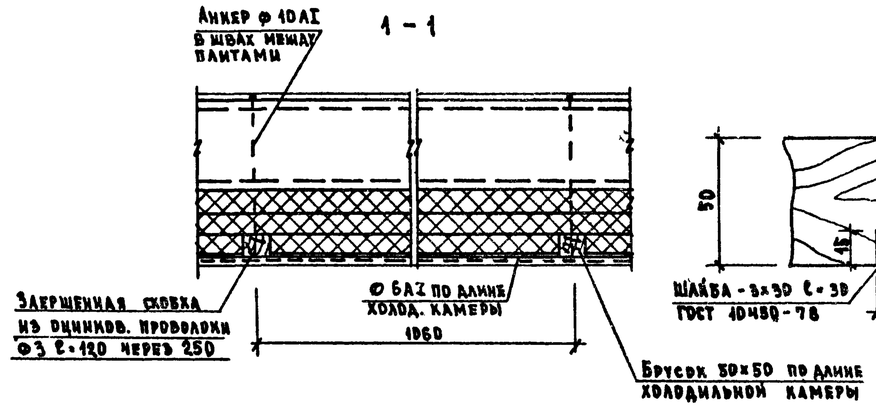


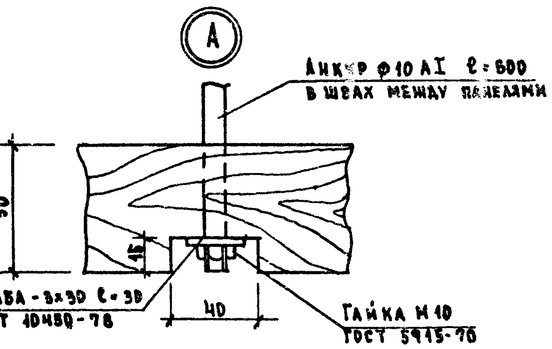


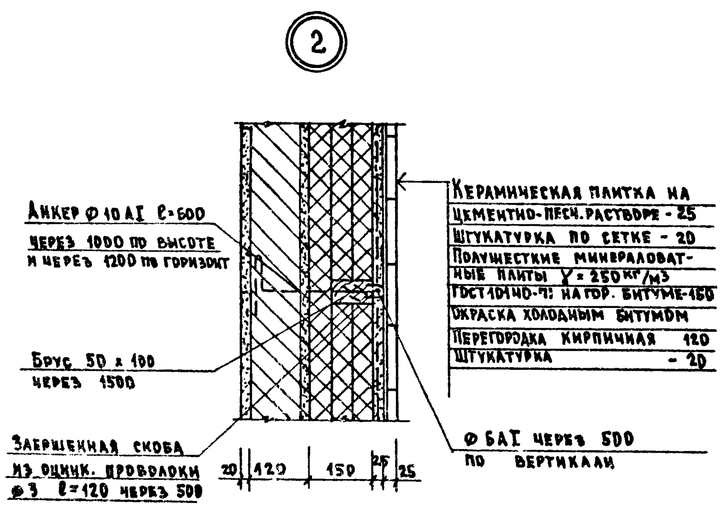


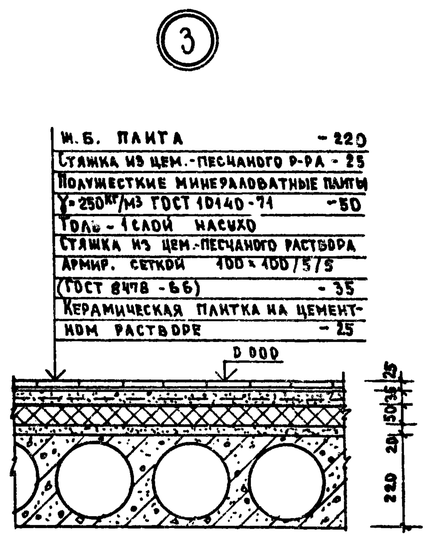


## Примечания:

1. Материал для изоляции – полужесткие минераловатные плиты на битумной связке с объемным весом $\gamma = 250$ кг/м³, $\lambda = 0.07$ ккал/м.ч град. ГОСТ 10140-71.80
2. Предназначенные для изоляции поверхности должны быть ровными и сухими.
3. Изоляционные плиты (до устройства теплоизоляции) склеиваются точечной или полосовой склейкой в пакеты толщиной 100мм, из которых и образуются отдельные слои теплоизоляции. Изоляционные плиты накладываются на поверхность слоями на горячем битуме с обязательным перекрытием швов.
4. После наклейки 1го слоя плит (из пакетов) вплотную к ним ставят вертикальные бруски (для перегородок) и горизонтальные (для потолка) - 50×50, которые укрепляются специальным анкером, заранее выпущенным из кладки перегородок и швов перекрытия.
5. После наклейки последний слой изоляции дополнительно укрепляется прутками ф 6АI поперек брусков через 500мм в перегородках и через 250 мм на потолке. Затем вся поверхность окрашивается горячим битумом и штукатурится цементным раствором по металлической сетке.
6. Деревянные бруски антипирируются и антисептируются 3% раствором хлористого натрия и просушиваются.
7. Стальные анкеры должны иметь на конце нарезку и гайку с шайбой для крепления брусков.

Схема расположения анкеров для крепления утеплителя в холодильных камерах №№ 1, 2 на отм. 3.30

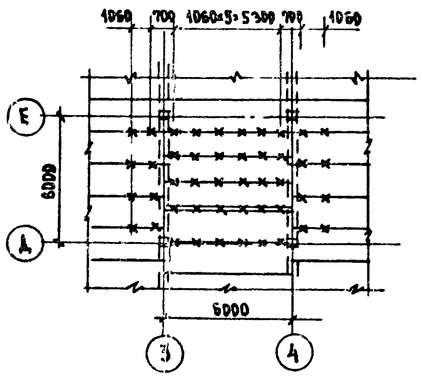


Схема расположения анкеров для крепления утеплителя в холодильной камере № 3 на отм. 3.30

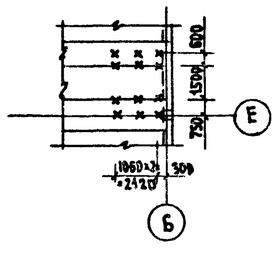


| | | | | | |
|---|---|---|---|---|---|
| Привязан | | | | 252-9-63-1.1-1 АС | |
| | | | | Межбольничный патологоанатомический корпус с отделением бюро судебно-медицинской экспертизы | |
| | Гл. инж. М | Курик | 7.07.80 | Патологоанатомический корпус | Стадия: Р; Лист: 35; Листов: 35 |
| | Гл. конст. М | Мишаевский | 7.07.80 | | |
| | Гл. инж. пр | Кротова | 7.07.80 | Холодильные камеры №1,2,3 Детали стен и перекрытия | Проектный институт Минздрава РСФСР г. Москва |
| | Исполнит | Стаярова | 7.07.80 | | |
| Инв. № | Проверил | Максимова | 7.07.80 | | |

Копировал Ребизова

Формат 22

Согласовано: Гл. инж. пр. ОВ Антонова; Гл. инж. пр. ВК Эмльберг; Гл. арх. пр. Федоров

Согласовано: Норм. контроль Гинзбург; Александер; Дербаремикер

Инв. № подл. | Подпись и дата | Взам. инв. №

Типовой проект 252-9-63 Альбом 4

## Ведомость рабочих чертежей основного комплекта

| Лист | Наименование | Примечание |
|---|---|---|
| ТО-1 | Общие данные | |
| ТО-2 | План 1 этажа с расстановкой | |
| | технологического оборудования | |
| ТО-3 | План 2 этажа с расстановкой | |
| | технологического оборудования | |
| ТО-4 | Спецификация технологического оборудования | на 2х листах |
| ТО-5 | Спецификация технологического оборудования. | |

## Условные обозначения и изображения.

| Графическое изображ. | Наименование изображения. | Высота установки в мм. |
|---|---|---|
| ▶ | Штепсельная 2х полюсная розетка | 800 |
| ▶ | Штепсельная 2х полюсная розетка с заземляющим контактом. | 800 |
| ▶ | Пусковое устройство | 1500 |
| ⊠ | Пусковое устройство в комплекте с оборудованием. | 1500 |
| ⊳ | Штепсельная розетка громкоговорящей связи. | 1000 |
| | Электроввод | |
| ХВ ГВ | Подвод холодной, горячей воды | |
| ⊞ | Трап | |

Типовой проект разработан в соответствии с действующими нормами и правилами и предусматривает мероприятия, обеспечивающие взрывную, взрывопожарную и пожарную безопасность при эксплуатации здания.

Главный инженер проекта /Дербаремдикер/

## Общие указания

Проект разработан на основании задания на проектирование типового проекта межбольничного патологоанатомического корпуса с отделением бюро судебно-медицинской экспертизы и утвержденного Госстроем РСФСР от 7 февраля 1979 года.

Патологоанатомический корпус запроектирован 2х этажным зданием и состоит из двух отделений: патологоанатомического и бюро судебно-медицинской экспертизы.

### I. Патологоанатомическое отделение.

Первый этаж занимает отделение инфицированных трупов с отдельным входом, секционной и предсекционной, санпропускник и холодильная камера, а так же секционная с предсекционной, холодильная камера на 20 трупов, хранящихся на каталках, гардеробы с душевыми для персонала, фиксационная, хранение похоронных принадлежностей и комната персонала. Трупы из холодной камеры на каталках поступают в помещение одевания, а затем в траурный зал. Траурный зал предусмотрен для двух отделений. Кроме перечисленных помещений на первом этаже расположена комната регестратуры для проведения срочных анализов с отдельным входом с улицы. Второй этаж занимают: две гистологических лаборатории, моечная, комната старшего лаборанта, кабинеты врачей специалистов, архив, комната хранения ядов и реактивов, и комната гигиены женщины. Из административных помещений запроектированы кабинет заведующего, канцелярия, комната для занятий с персоналом, бельевая, хранение хоз.инвентаря и санузлы для персонала.

### II. Бюро судебно-медицинской экспертизы.

На первом этаже расположены: секционная с предсекционной, фиксационная, холодильная камера для хранения 20 трупов с комнатой одевания трупов и хранения похоронных принадлежностей, гардеробы с душевыми для персонала, комната дежурного санитара, бельевая. Для освидетельствования пострадавших предусмотрены смотровая с гинекологическим креслом, процедурная и комната выдачи справок. На втором этаже находятся кабинеты врачей, гистологическая лаборатория, моечная, фотолаборатория с проявочной, комната хранения реактивов, кабинет заведующего и бухгалтерия.

Согласовано: Гип ОВ Калевич; Техн. отд. Данилов; Нормоконтр. Кулихов

Согласовано: Гап. Федоров; Эл. отд. Барченков; Гип ВК Шлабевский

Инв. № подл. | Подпись и дата | Взам. инв. №

Привязан

252-9-63-4.1-1 ТО

Межбольничный патологоанатомический корпус с отделением бюро судебно-медицинском экспертизы

| | | | | | |
|---|---|---|---|---|---|
| Нач. отд. | Павлова | | | Патологоанатомический корпус | Стадия Р, Лист 1, Листов 5 |
| Гип. | Дербаремдикер | | | | |
| Рук. груп. | Речишкина | | | Общие данные | Проектный институт Минздрава РСФСР г. Москва |
| Проверил | Дербаремдикер | | | | |

Копировал Кобзюк

Формат 22

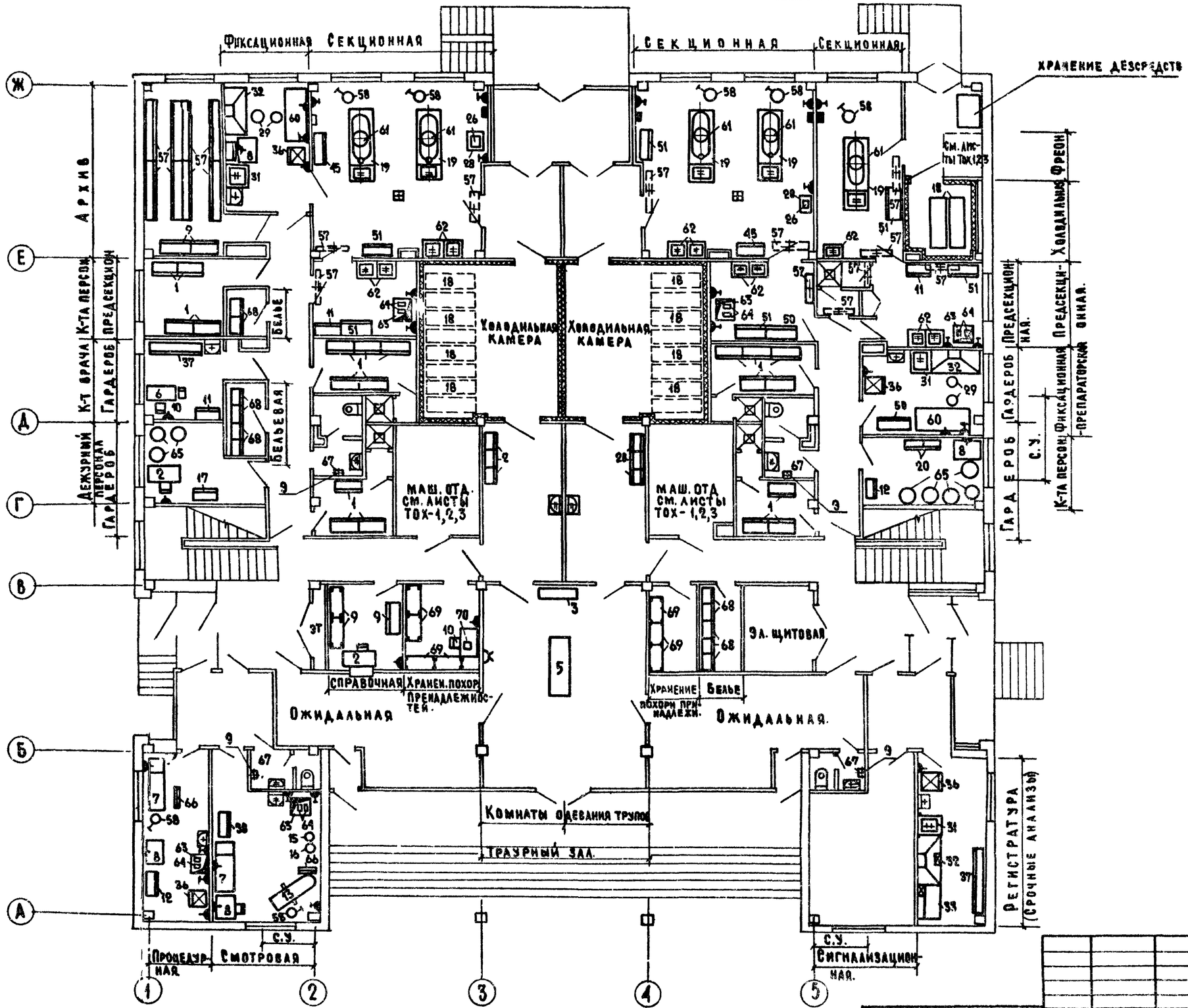


| | | | | |
|---|---|---|---|---|
| Нач. отд. | Павлова | | | |
| ГИП | Дербаремдик | | | |
| Рук. гр. | Гречишкина | | | |
| Ст. инж. | Закирова | | | |
| Пробер. | Дербаремдик | | | |

252-9-63-4.1-1 ТО

Межбольничный патологоанатомический корпус с отделением бюро судебно-медицинской экспертизы

Патологоанатомический корпус

| Стадия | Лист | Листов |
|---|---|---|
| Р | 2 | |

План 1 этажа с расстановкой технологического оборудования.

Проектный институт Минздрава РСФСР г. Москва

Типовой проект 252-9-63

Согласовано: ГАП Федорова, Зав. отд. Барчерова, ГИП вк. Жалевский, Технолог. Калецкая, Гл. инж. Лучич, Нормоконтр. Кузнецов

Инв. № подл. | Подпись и дата | Взам. инв.

Копировал: Кобзюк

Формат 22

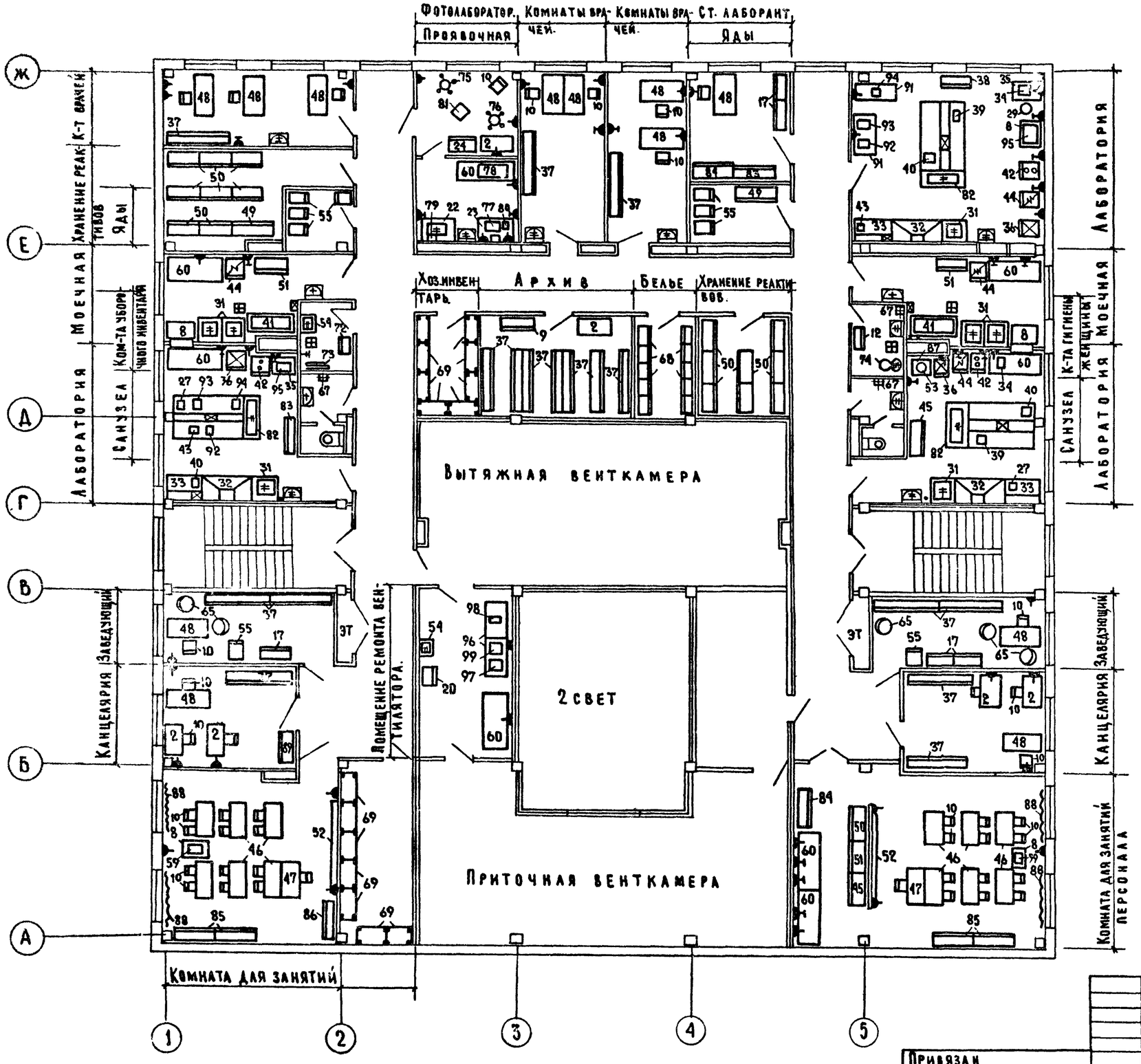


Типовой проект 252-9-63 Альбом I

| Согласовано | | |
|---|---|---|
| ГАП | Федорова | |
| Зам. ОТА | Барченко | |
| Гип. ВК | Зильберман | |
| Согласовано | | |
| Гип. ОК | Колецкова | |
| Техн. ОТА | Линаск | |
| Гип. ОМ | Куликов | |

Инв. N подл. | Подп. и дата | Взам. инв. N

Привязан

Инв. N

| | | | |
|---|---|---|---|
| Нач. отд. | Павлова | | |
| ГИП | Дербаремдикер | | |
| Рук. груп. | Гречишкина | | |
| Инженер | Гусева | | |
| Проверил | Дербаремдикер | | |

252-9-63-4.1-1 ТО

Межбольничный патологоанатомический корпус с отделением бюро судебно-медицинской экспертизы.

Патологоанатомический корпус

План 2го этажа с расстановкой технологического оборудования.

| Стадия | Лист | Листов |
|---|---|---|
| Р | 3 | |

Проектный институт Минздрава РСФСР г. Москва

Копировал: Квешк

Формат 22

| № п/п | Наименование оборудования | Марка или тип | Габаритные размеры, мм: длина | ширина | высота | Вес оборудования | Электроэнергия: мощность | разность напряжения | | Монтажная характеристика и прочие показатели | ГОСТ; ТУ; № чертежей | Завод-изготовитель | Кол-во |
|---|---|---|---|---|---|---|---|---|---|---|---|---|---|
| 1 | 2 | 3 | 4 | 5 | 6 | 7 | 8 | 9 | 10 | 11 | 12 | 13 | 14 |
| 1 | Шкафчики для одежды | | | | | | | | | | Чертежи типовых конструкций серии И-172-4 Гипрониавиапром | | |
| | на 2 отделения | МЗ-50 | 1000 | 500 | 1830 | | | | | | | | 21 |
| 2 | Стол письменный | | | | | | | | | | | Предприятия лесной и деревообрабатывающей промышленности | |
| | однотумбовый | | 1150 | 650 | 700 | | | | | | | | 9 |
| 3 | Банкетка | | 1400 | 400 | 400 | | | | | | | Румянцевская мебельная ф-ка | 1 |
| 4 | Подцветочница | Р | А | З | Н | Ы | Е | | | | | Предприятия лесной и деревообрабатывающей промышленности | 10 |
| 5 | Траурный стол | | 2400 | 800 | 700 | | | | | | По чертежам АС | | 1 |
| 6 | Стол врача | | 1030 | 560 | 720 | | | | | | | Румянцевская мебельная ф-ка | 2 |
| 7 | Кушетка смотровая | | 1850 | 600 | 500 | | | | | | | Румянцевская мебельная ф-ка | 2 |
| 8 | Стол палатный | | 850 | 636 | 740 | | | | | | | Румянцевская мебельная ф-ка | 8 |
| 9 | Шкаф картотечный | | 1100 | 500 | 1800 | | | | | | | Румянцевская мебельная ф-ка | 5 |
| 10 | Стул полужесткий | | 400 | 440 | 760 | | | | | | | Предприятия лесной и деревообрабатывающей промышленности | 50 |
| 11 | Шкаф медицинский двухстворчатый | | 810 | 475 | 1600 | | | | | | | Львовский з-д медоборудования | 3 |
| 12 | Шкаф медицинский одностворчатый | | 600 | 416 | 1625 | | | | | | | Львовский з-д медоборудования | 3 |
| 13 | Кресло гинекологическое | КГ-4 | 1605 | 925 | 1640 | | | | | | | Досчатинский з-д медоборудования | 1 |
| 14 | Подставка для тазов | | ф | 500 | 750 | | | | | | | Киевский з-д металлоизделий | 1 |
| 15 | Подставка для стерилизационных коробок | | ф | 600 | 1104 | | | | | | | Киевский з-д металлоизделий | 1 |
| 16 | Зеркало | Р | А | З | Н | Ы | Е | | | | | Зеркальная ф-ка местной промышленности | 2 |
| 17 | Шкаф книжный | | 1000 | 400 | 1800 | | | | | | | Предприятия лесной и деревообрабатывающей промышленности | 7 |
| 18 | Тележка для патологоанатомического отделения | ТП-1 | 1860 | 560 | 910 | | | | | | | Елецкий з-д медоборудования | 22 |
| 19 | Стол секционный с раковиной | | 2600 | 850 | 1100 | | | | | Подвод хол. гор. воды dy 15 Канализация dy 50 | | Елецкий з-д медоборудования | 5 |
| 20 | Шкаф для одежды | | 600 | 390 | 1717 | | | | | | | Северо-Осетинское производственное объединение „Казбек" | 8 |
| 22 | Стол для обработки фотобумаг | | 1200 | 650 | 900 | | | | | Подвод хол. гор. воды dy 15 через смеситель канализация dy 50 | | Мебельный к-т „Правда" г. Москва | 1 |
| 23 | Стол для фотолаборатории | Л-25 | 1300 | 650 | 900 | | | | | | | Мебельный к-т „Правда" г. Москва | 1 |
| 24 | Шкаф для хранения негативов | | 975 | 500 | 2000 | | | | | | | Мебельный к-т „Правда" г. Москва | 1 |
| 25 | Лестница стремянка | | 480 | 800 | 1610 | | | | | | | Предприятия местной промышленности | 2 |
| 26 | Аппарат для обработки костей с дерматомом | | 575 | 575 | 900 | | 0,6 | 1 | 220 | | | АПО „Красногвардеец" | 2 |
| 27 | Аппарат для культивирования тканей во вращающихся пробирках | | 470 | 290 | 330 | | 0,45 | 1 | 220 | | | Киевский экспериментальный з-д медизделий | 2 |
| 28 | Столик инструментальный | СИ-4 | 660 | 480 | 900 | | | | | | | Одесский з-д медоборудования | 3 |
| 29 | Стул винтовой | | ф | 270 | 450/500 | | | | | | | Киевский з-д медоборудования | 16 |
| 30 | Вешалка настенная на 2 крючка | Р | А | З | Н | Ы | Е | | | | | Предприятия лесной и деревообрабатывающей промышленности | 20 |
| 31 | Мойка лабораторная | МЛ-1 | 795 | 890 | 1800 | | | | | Подвод хол. гор. воды Канализация | Гипрониии объект 311-10 инв. № 137706 | Новгородский мебельный к-т | 10 |
| 32 | Шкаф вытяжной химический | ШВ-2,2 | 1800 | 800 | 2400 | | 1,5 | 3 | 380 | Подвод хол. воды Канализация Вытяжка V=034/сек проем 1620х250 | Гипрониии объект 311-10 инв № 135916 | Новгородский | 6 |
| | | | | | | | | | | | | Мебельный к-т | |

| 1 | 2 | 3 | 4 | 5 | 6 | 7 | 8 | 9 | 10 | 11 | 12 | 13 | 14 |
|---|---|---|---|---|---|---|---|---|---|---|---|---|---|
| 33 | Стол химический | ГТХ-2 | 1200 | 800 | 1800/900 | | 2,0 | 3 | 380 | Подвод хол. гор. воды | Гипрониии объект 311-10 | Новгородский | 4 |
| | лабораторный | | | | | | | | | Канализация | инв. № 134697 | мебельный к-т | |
| 34 | Весы аналитические | ВА-200 | 370 | 260 | 410 | | | | | | | Харьковский весовой з-д | 2 |
| 35 | Стол для аналитических весов | СВ-2 | 900 | 600 | 900 | | | | | | | Новгородский мебельный к-т | 2 |
| 36 | Холодильный агрегат „ЗИЛ" | КИ-200 | 590 | 650 | 1385 | | | | | | | Московский з-д им. Лихачева | 7 |
| 37 | Шкаф-стеллаж для документов | | 2200 | 350 | 1800 | | | | | | | Румянцевская мебельная ф-ка | |
| 38 | Шкаф для медикаментов и инструментов | | 879 | 436 | 1800 | | | | | | | Московский мебельный к-т г. Сходня | 2 |
| 39 | Микроскоп биологический исследовательский универсальный | МБИ-11 | 470 | 200 | 530 | | 0,4 | 1 | 220 | | | Ленинградское оптико-механическое объединение им. Ленина | 2 |
| 40 | Аппарат для встряхивания жидкостей в колбах пробирках универсальный | АВУ-1 | 460 | 310 | 350 | | 0,2 | 1 | 220 | | | Киевский экспериментальный з-д медизделий | 3 |
| 41 | Машина для мойки лабораторной посуды (пакетный выключатель в комплекте) | ММЛ-1 | 1670 | 665 | 1270 | | 4,0 | 3 | 220 | Подвод хол. гор. воды dy 15 Канализация | | Пензенский з-д дезхимоборудования | 2 |
| 42 | Термостат электрический суховоздушный | ТС-80 (2Ц-450М) | 560 | 540 | 1340 | | 0,17 | 1 | 220 | | | Одесский экспериментальный з-д лабораторной медтехники | 3 |
| 43 | Термобаня | ТБ-110 | 530 | 420 | 1315 | | 1,65 | 1 | 220 | | | Киевский экспериментальный з-д медизделий | 2 |
| 44 | Шкаф сушильный стерилизационный | ШСС-80П | 680 | 600 | 1450 | | 2,2 | 1 | 220 | | | Казанский з-д медаппаратуры | 4 |
| 45 | Шкаф для приборов | | 1100 | 510 | 1800 | | | | | | | Новгородский мебельный к-т | 5 |
| 46 | Стол для аудиторий | | 1200 | 600 | 760 | | | | | | | Коканская мебельная ф-ка | 12 |
| 47 | Стол учителя | | 1200 | 600 | 750 | | | | | | | Сосьвинский деревообрабатывающий к-т | 2 |
| 48 | Стол письменный 2-тумбовый | | 1400 | 650 | 750 | | | | | | | Предприятия лесной и деревообрабатывающей промышленности | 10 |
| 49 | Шкаф для пахучих химических реактивов секционный | ОН-7-489/4 | 1370 | 474 | 1800 | | | | | | По чертежам Гипрониизздрава проект 9014-04 | | 2 |
| 50 | Шкаф для химических реактивов | | 1100 | 510 | 1800 | | | | | | | Болеховский лесокомбинат | 20 |
| 51 | Шкаф для лабораторной посуды | | 1100 | 510 | 1800 | | | | | | | Болеховский лесокомбинат | 9 |
| 52 | Доска меловая | | 3000 | 117 | 1515 | | | | | | | Управление комплектации треста „Мосстрой" | 2 |
| 53 | Центрифуга лабораторная медицинская | ОПН-8 | 280 | 300 | 370 | | 0,37 | 1 | 220 | | | Приборостроительный з-д им. 50-летия Киргизской ССР | 1 |
| 54 | Раковина стальная эмалированная | РСТО-I | 500 | 400 | 370 | | | | | Подвод хол. гор. воды dy 15 Канализация dy 32 | Учитывается проектом ВК | Липецкий трубный з-д | 2 |
| 55 | Шкаф металлический | №3 | 450 | 650 | 1480 | | | | | | | Московский з-д металлоизделий | 10 |
| 56 | Журнальный столик | Р | А | З | Н | Ы | Е | | | | | Мебельная ф-ка | 2 |
| 57 | Облучатель бактерицидный настенный | ОБН-150 | 1070 | 140 | 80 | | 0,2 | 1 | 220 | | | Свердловский з-д эма | 11 |
| 58 | Светильник однорефлекторный передвижной для подсвета | СП-20 | ф | 300 | 1900 | | 0,06 | 1 | 220 | | | Свердловский з-д эма | 7 |
| 59 | Диапроектор | | 265 | 125 | 234 | | 0,1 | 1 | 220 | | | „Союзмедтехника" | 2 |

Согласовано: ГИП ОВ Клецкова; Техн. отд. Ашаев; Кормоконтр. Куликов

Согласовано: ГИП АСМ № 3 Федоров; Отд. эт. Балченков; ГИП ВК Зильберман

Типовой проект 252-9-63 Альбом I

Инв. № подл. | Подпись и дата | Взам. инв. №

Привязан

Инв. №

252-9-63-4.1-1 ТО

Межбольничный патологоанатомический корпус с отделением бюро судебно-медицинской экспертизы

| | | | |
|---|---|---|---|
| Кач. отд. | Лавлова | | |
| ГИП | Дербаремдикер | | |
| Рук. гр. | Речишкина | | |
| Инженер | Гусева | | |
| Проверил | Речишкина | | |

Патологоанатомический корпус

| Стадия | Лист | Листов |
|---|---|---|
| Р | 4 | |

Спецификация технологического оборудования (начало)

Проектный институт Минздрава РСФСР г. Москва

Копировал Ребизова

Формат 22

| № п/п | Наименование оборудования | Марка или тип | Габаритные размеры в мм: Длина | Ширина | Высота | Вес оборудования | Электроэнергия: Мощность | Фазность | Напряжение | Монтажная характеристика и прочие показатели | ГОСТ; ТУ; № чертежей | Завод-изготовитель | Кол-во |
|---|---|---|---|---|---|---|---|---|---|---|---|---|---|
| 1 | 2 | 3 | 4 | 5 | 6 | 7 | 8 | 9 | 10 | 11 | 12 | 13 | 14 |
| 60 | Стол рабочий | | 1900 | 800 | 740 | | | | | | | Ленинградская мебельная ф-ка | 7 |
| 61 | Светильник 4 рефлекторный | СМ-28 | 940 | 550 | 930 | | 0,165 | 1 | 220 | | | Свердловский з-д ЭМА | 5 |
| 62 | Умывальник хирургический с | | 650 | 590 | 214 | | | | | Подвод хол. гор. воды dy 15 | Учитывается проектом | Кировский з-д „Стройфаянс" | 11 |
| | локтевым смесителем | | | | | | | | | Канализация dy 32 | ВК | | |
| 63 | Стол-зонт | | 700 | 630 | 1800 | | | | | Вытяжная зонтная с патрубком 200х200 | | Электромеханический з-д „Медтехники" | 5 |
| 64 | Кипятильник дезинфекционный | Э-40- | 438 | 199 | 153 | | 1,0 | 1 | 220 | | | Тюменский з-д медоборудования | 8 |
| | электрический | -220 | | | | | | | | | | и инструментов | |
| 65 | Кресло для отдыха | Р | А | З | Н | Ы | Е | | | | | Предприятия лесной и деревообрабатывающей промышленности | 13 |
| 66 | Ширма 4 створчатая | | 2000 | 100 | 1600 | | | | | | | Предприятия лесной и деревообрабатывающей промышленности | 2 |
| 67 | Электрополотенце | ER-4 | 230 | 200 | 193 | | 1,35 | 1 | 220 | | | Утенский з-д лабораторных электропечей | 6 |
| 68 | Шкаф для белья | | 600 | 390 | 1717 | | | | | | | Северо-Осетинское производственное объединение „Казбек" | 22 |
| 69 | Стеллаж деревянный | | 1000 | 400 | 2250 | | | | | | | Северное радиоуправление Киргизской ССР | 23 |
| 70 | Магнитофон | Камета | | | | | 1,0 | 1 | 220 | | | В/о „Союзторгоборудование" | 1 |
| 71 | Кресло рабочее мягкое | | 610 | 600 | 800 | | | | | | | Предприятия лесной и деревообрабатывающей промышленности | 14 |
| 72 | Шкаф для принадлежностей | | 450 | 500 | 2000 | | | | | | | Румянцевская мебельная ф-ка | 1 |
| | уборки | | | | | | | | | | | | |
| 73 | Полотенцесушитель | ЛО 30 | 587 | ф32 | | | | | | Рециркуляция гор. воды | Учитывается проектом ВК | Казанский механический з-д „Сантехприбор" | 1 |
| 74 | Душ гигиенический | БИДЭ | 350 | 640 | 380 | | | | | Подвод хол. гор. воды. Канализация | Учитывается проектом ВК | Славутский з-д „Стройфарфор" | 1 |
| 75 | Кинопроектор ламповый | КПА-10 | 200 | 210 | 290 | | 0,15 | 1 | 220 | | | Киевский з-д „Кинап" | 1 |
| 76 | Кинопроектор ламповый | КПА-15 | 315 | 405 | 420 | | 0,5 | 1 | 220 | | | Киевский з-д „Кинап" | 1 |
| 77 | Прибор копировальный | КП 8М | 850 | 630 | 510 | | 0,2 | 1 | 220 | | | Черкасский з-д „Фотоприбор" | 1 |
| 78 | Прибор сушки и глянцевания | АПСО- | 1090 | 1120 | 742 | | 4,0 | 3 | 380 | | | Черкасский з-д „Фотоприбор" | 1 |
| | отпечатков | -5М | | | | | | | | | | | |
| 79 | Фонарь неактиничный | ФН-2 | 355 | 200 | 340 | | 0,025 | 1 | 220 | | | Киевское производственное объединение „Медаппаратура" | 2 |
| 80 | Часы фотолабораторные | ЧФ-5 | 372 | 211 | 166 | | 0,04 | 1 | 220 | | | Киевское производственное объединение „Медаппаратура" | 1 |
| 81 | Снимочный аппарат | „Киев-6-С" | 140 | 160 | 160 | | | | | | | г. Киев з-д „Арсенал" | 1 |
| 82 | Стол лабораторный | СТХ- | 3000 | 1500 | 1800 | | 4,0 | 3 | 380 | Подвод хол. воды dy 20 гор. воды dy 15 | Гипронии объект 811-10 | | 3 |
| | химический островной | -4 | | | | | | | | Канализация dy 50 | инв № 134699 | | |
| 83 | Шкаф для гистологических | | 1370 | 374 | 1800 | | | | | | По чертежам Гипрониизадрава | | 2 |
| | препаратов секционный | | | | | | | | | | пр-т 9014-01 инд. ОН-7-489/1 | | |
| 84 | Шкаф для гистологических | | 1370 | 474 | 1800 | | | | | | По чертежам Гипрониизадрава | | 3 |
| | блоков секционный | | | | | | | | | | пр-т 9014-02 инд. ОН-7-489/2 | | |
| 85 | Шкаф для музейных | | 1370 | 470 | 1800 | | | | | | По чертежам Гипрониизадрава | | 10 |
| | препаратов | | | | | | | | | | пр-т 9014-08, инд. ОН-7-489/18 | | |
| 86 | Витрина выставочная | | 1370 | 250 | 1065 | | | | | | По чертежам Гипрониизадрава | | 3 |
| | подвесная | | | | | | | | | | пр-т 9014-09, инд. ОН-7-489/9 | | |

| 1 | 2 | 3 | 4 | 5 | 6 | 7 | 8 | 9 | 10 | 11 | 12 | 13 | 14 |
|---|---|---|---|---|---|---|---|---|---|---|---|---|---|
| 87 | Подставка под центрифугу | | 550 | 800 | 750 | | | | | | | Вильнюсское предприятие по ремонту медтехники | 1 |
| 88 | Зашторивание окон | | ТРУ | БАd | 25 | п. | | | | | ГОСТ 3262-75 | | 4 |
| 89 | Шкаф металлический | № 10 | 1000 | 520 | 1890 | | | | | | | Московский з-д металлоизделий | 2 |
| 90 | Бачок педальный | | 270 | 360 | 500 | | | | | | | Московский з-д цинкового литья | 20 |
| 91 | Стол гистологический | | 1370 | 650 | 760 | | | | | | По чертежам Гипрониизадрава пр-т 9014-15 ОН-7-489/15 | | 2 |
| | 2-тумбовый | | | | | | | | | | | | |
| 92 | Микротом замораживающий | МЗ-1 | 265 | 240 | 140 | | | | | | | Харьковский з-д „Точмедприбор" | 2 |
| 93 | Микротом санный | МС-2 | 495 | 270 | 275 | | | | | | | Харьковский з-д „Точмедприбор" | 2 |
| 94 | Микротом для парафиновых | МПС-2 | 320 | 560 | 290 | | | | | | | Харьковский з-д „Точмедприбор" | 2 |
| | срезов | | | | | | | | | | | | |
| 95 | Аппарат универсальный | АТ-4 | 520 | 550 | 910 | | 0,23 | 1 | 220 | | | Ждановский з-д технологического оборудования | 2 |
| | для гистологической обработки | | | | | | | | | | | | |
| | и окраски тканей | | | | | | | | | | | | |
| 96 | Верстак слесарный | | 1200 | 720 | 1320 | | | | | | | Череповецкий з-д „РАСО" | 2 |
| 97 | Станок настольный | 2М- | 370 | 770 | 820 | | 0,12 | 3 | 380 | | | г. Вильнюс станкостроительный з-д | 1 |
| | сверлильный | -112 | | | | | | | | | | | |
| 98 | Тиски слесарные | | 120 | 250 | 260 | | | | | | ГОСТ | | 2 |
| | поворотные | | | | | | | | | | 4045-75 | | |
| 99 | Станок токарно-шлифовальный | 3Б634 | 600 | 350 | 450 | | 0,6 | 3 | 380 | | | Мукачевский станкостроительный з-д | 1 |
| 100 | Тележка ручная | тип 17 | 1390 | 824 | 950 | | | | | | Грузоподъемностью 500 кг для монтажа вентиляционного оборудования | Опытный з-д УКПТИМАШ г. Ульяновск | 1 |
| 101 | Таль ручная червячная | | | | | | | | | | Для монтажа вентиляционного оборудования | Красногвардейский крановый з-д | 1 |
| | грузоподъемностью 1 т | | | | | | | | | | | | |

Привязан

Инв. №

| | | | |
|---|---|---|---|
| Нач. отд. | Павлова | | 7.10.80 |
| ГИП | Дербаремикер | | 8.10.80 |
| Рук. гр. | Гречишкина | | 9.10.80 |
| Инженер | Гусева | | 7.10.80 |
| Проверил | Гречишкина | | 9.10.80 |

252-9-63-4.1-1 ТО

Межбольничный патологоанатомический корпус с отделением бюро судебно-медицинской экспертизы

Патологоанатомический корпус

| Стадия | Лист | Листов |
|---|---|---|
| Р | 5 | |

Спецификация технологического оборудования (окончание)

Проектный институт Минздрава РСФСР г. Москва

Копировал Ребизова

Формат 22

Альбом

Типовой проект 252-9-63

Согласовано: Калецкая, Ужаск, Кучиков, Пермоходто

Гип АСМ № 3, ОПА, ЭТ, ГИП ВК

Гл. инж. проекта: Шилов

Гл. инж. мастер: Зарянкова, Зиньберман

Инв. № подл. | Подпись и дата | Взам. инв. №

Типовой проект 252-9-63 Альбом

## Ведомость рабочих чертежей основного комплекта

| Лист | Наименование | Примечание |
|---|---|---|
| ТОХ-1 | Общие данные | |
| ТОХ-2 | Планы охлаждаемых камер и машинных отделений Разрезы А-А; Б-Б | |
| ТОХ-3 | Принципиальные схемы Разрезы I-I; II-II | |

## Условные обозначения и изображения

| Графическое изображение обозначения | Наименование | Примечание |
|---|---|---|
| 18г | Трубопровод газообразного фреона | |
| 18ж | Трубопровод жидкого фреона | |
| 18и | Трубопровод импульсный | |
| | Терморегулирующий вентиль | |
| | Вентиль запорный | |
| | Чувствительный патрон | |
| | Вентиль угловой | |
| | Переходник | |
| | Пусковое устройство | 1500 |
| | Электропровод | |
| | Электрощит в комплекте | 1500 |

## Общие указания

1. По пожарной опасности помещения машинного отделения и охлаждаемых камер относятся к категории „Д" (СНиП II-М2.70).
2. Монтаж и испытание оборудования и трубопроводов производить в соответствии с „Правилами техники безопасности на фреоновых холодильных установках" и заводскими инструкциями, прилагаемыми к оборудованию.
3. Под компрессорно-конденсаторный агрегат в строительной части проекта предусмотрен фундамент с виброизолирующим основанием.
4. Изоляцию охлаждаемых камер см. строительную часть проекта.
5. Фреоновые трубопроводы, проходящие через стены проложить в гильзах в местах прохода трубопроводов через гильзы в стенах не должно быть соединений труб. После монтажа трубопроводов гильзы забить мелочью из минеральной пробки. Гильзы изготовить по месту из листа В2 поз. 5.
6. Для крепления на стенах оборудования в строительной части проекта предусмотрены кронштейны и закладные детали.
7. Деревянные колодки и хомуты для крепления трубопроводов изготовить по месту.
8. Всасывающие трубопроводы проложить с уклоном 0,01 в сторону компрессора. В местах расположения участков всасывающего трубопровода с движением фреона вверх сделать маслоподъёмную петлю-сифон.

Типовой проект разработан в соответствии с действующими нормами и правилами и предусматривает мероприятия, обеспечивающие взрывную, взрывопожарную и пожарную безопасность при эксплуатации здания.

Главный инженер проекта /Дербаремдикер/

## Спецификация

| Поз. обозначение | Обозначение | Наименование | Кол. | Масса ед. кг. | Примечание |
|---|---|---|---|---|---|
| 1 | ТУ26-03-2-2-72 Мелитопольский з-д холодильного машиностроения им. 30 летия ВЛКСМ | Холодильная машина с конденсатором воздушного охлаждения АКВ1-6 (в комплекте) шт | 2 | | Комплект поставки одной машины ХМВ 1-6 з-д им. 30 летия ВЛКСМ г. Мелитополь |
| 1.1 | | Агрегат компрессорно-конденсаторный АКВ 1-6 шт | 1 | | |
| 1.2 | | Щит арматурный ЩА-10 шт | 1 | | |
| 1.3 | | Щит управления ШУ-ХМВ1-6 шт | 1 | | |
| 1.4 | | Испаритель ребристый сухой настенный ИРСН 12,5С шт | 12 | | |
| 1.5 | | Термореле ТР шт | 3 | | |
| 1.6 | | Терморегулирующий вентиль ТРВ-2М шт | 6 | 0,5 | |
| 1.7 | ГОСТ 617-72 | Труба медная М3 М6х1 п.м. | 6 | 0,14 | |
| 1.8 | ГОСТ 617-72 | Труба медная М3 М8х1 п.м. | 60 | 0,196 | |
| 1.9 | ГОСТ 617-72 | Труба медная М3 М12х1 п.м. | 6 | 0,307 | |
| 1.10 | ГОСТ 617-72 | Труба медная М3 М18х1 п.м. | 40 | 0,475 | |
| 2 | | Холодильный агрегат | 1 | | з-д Холодильного машиностроения г. Ярославль |
| | | ФАК-1,5 М3 шт. | | | |
| 3. | | Испаритель ребристый сухой настенный ИРСН-10С шт | 2 | | |
| 4. | ГОСТ 617-72 | Труба медная М3 М12х1 п.м. | 6 | 0,307 | |
| 5. | ГОСТ 19904-74 | Лист В2 Ст.3 кг | 4,8 | | для гильз |
| 6 | ГОСТ 103-76 | Полоса 4х40 Ст.3 п.м. | 5 | 1,26 | |
| 7. | ГОСТ 2590-71 | Круг В12 Ст.4 п.м | 5 | 0,88 | для трубкодержателей |
| 8 | ГОСТ 7798-70 | Болт М 6х16 Ст.4 шт | 8 | 0,005 | |
| 9. | ГОСТ 7798-70 | Болт М8х30 Ст.4 шт | 26 | 0,006 | |
| 10 | ГОСТ 7798-70 | Болт М8х16 Ст.4 шт | 26 | 0,012 | |
| 11 | ГОСТ 5915-70 | Гайка М6 Ст.3 шт | 34 | 0,0024 | |
| 12 | ГОСТ 5915-70 | Гайка М8 Ст.3 шт | 26 | 0,0051 | |
| 13 | ГОСТ 5915-70 | Гайка М12 Ст.3 шт | 10 | 0,015 | |
| 14 | ГОСТ 2823-73 | Термометр П-2-30°С+50°С шт | 3 | | |
| 15 | ГОСТ 9463-72 | Сосна сухая м3 | | | |
| 16 | ТУ 36-877-67 | Пухшнур из минеральной ваты в оплетке пряжей БУМ м3 | 0,009 | | |
| 17. | | Крепление 2х испарителей ИРСН-10 к стене шт. | 1 | 15 | |
| 18 | | Крепление 3х испарителей ИРСН-12,5 к стене шт | 8 | 17 | |
| 19 | ГОСТ 19212-73 | Фреон-12 кг | 78,5 | | |
| 20 | ГОСТ 5546-66 | Масло ХФ-12-18 кг | 7,45 | | |
| 21 | ГОСТ 10503-71 | Краска масляная кг | 4 | | |

Согласовано: ГИП ОБ Калецкова; Гл. инж. ОТ Ашмаск; Гл. инж. проекта Кузьмиков

Согласовано: ГИП Федоров; Зав. ОТ Барченко; ГИП ВК Шаверина

Инв. № подл. | Подпись и дата | Взам. инв. №

Привязан.

Инв. №

| | | | |
|---|---|---|---|
| Нач. отд. | Павлова | | 10.11.80 |
| ГИП | Дербаремдикер | | 10.11.80 |
| Ст. инж. | Закирова | | 10.11.80 |
| Провер. | Дербаремдикер | | 10.11.80 |

252-9-63-4.2-1 ТОХ

Межбольничный патологоанатомический корпус с отделением бюро судебно-медицинской экспертизы

Патологоанатомический корпус

| Стадия | Лист | Листов |
|---|---|---|
| Р | 1 | 3 |

Общие данные

Проектный институт Минздрава РСФСР г. Москва

Копировал. Хобзюк

Формат 22

Типовой проект 252-9-63 Альб. 7

## Фрагмент плана I этажа в осях „Д-Е и 3-5"

М 1:100

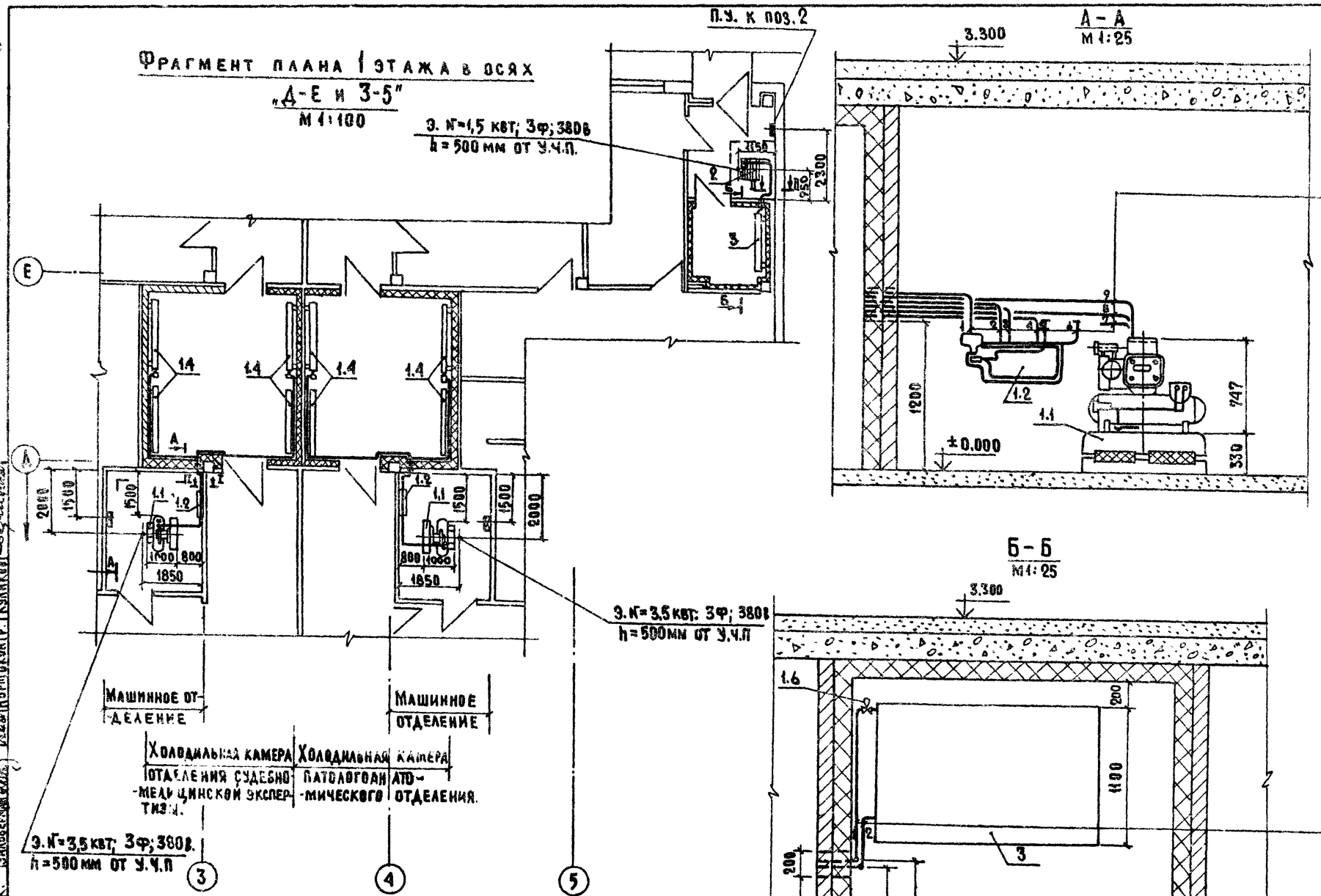


1.2.3.4 Жидкий фреон от арматурного щита поз. 1.2 к испарителям поз. 1.4 тр. 8х1

5.6 Жидкий фреон от арматурного щита поз. 1.2 загалушить. тр. 8х1

7. Газообразный фреон от холодильной машины поз. 1.1 загалушить тр. 18х1

8.9 Газообразный фреон от испарителей поз. 1.4 к холодильной машине поз. 1.1 тр. 18х1

1. Жидкий фреон от холодильной машины поз. 2 к испарителям поз. 3 тр. 8х1

2. Газообразный фреон от испарителей поз. 3 к холодильной машине поз. 2 тр. 12х1

Согласовано: ГИП ОВ Каркусов; Техн. отд. Данаскевич; Норм. контр. Куликов

Согласовано: ГАП Федорова; Зл. отд. Барченков; ГИП ВК Шлыберман

Инв. N подл. | Подпись и дата | Взам. инв. N

Привязан.

Инв. N.

| | | | |
|---|---|---|---|
| Нач. отд. | Павлова | | |
| ГИП | Дербаремдикер | | |
| Ст. инж. | Закирова | | |
| Проверил | Дербаремдикер | | |

252-9-63-4.2-1 ТОХ

Межбольничный патологоанатомический корпус с отделением бюро судебно-медицинской экспертизы

Патологоанатомический корпус

| Стадия | Лист | Листов |
|---|---|---|
| Р | 2 | |

Планы охлаждаемых камер и машинных отделений. Разрезы А-А; Б-Б

Проектный институт Минздрава РСФСР г. Москва

Копировал: Квезюк

Формат 22

Типовой проект 252-9-63 Альбом

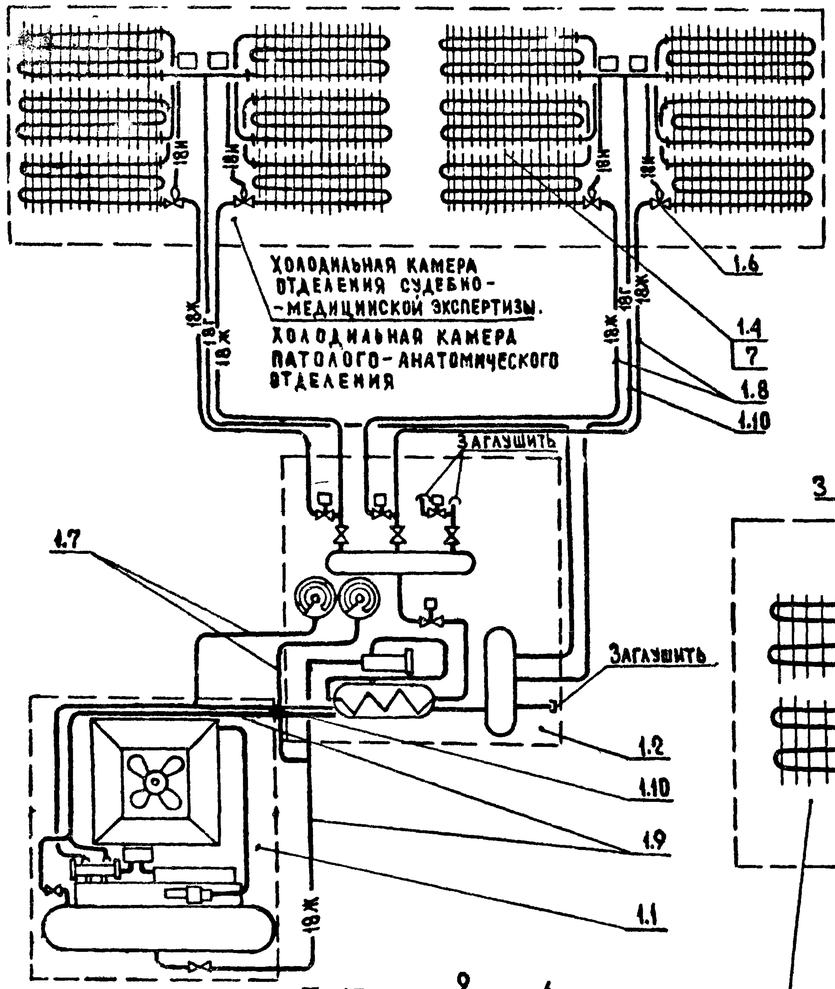


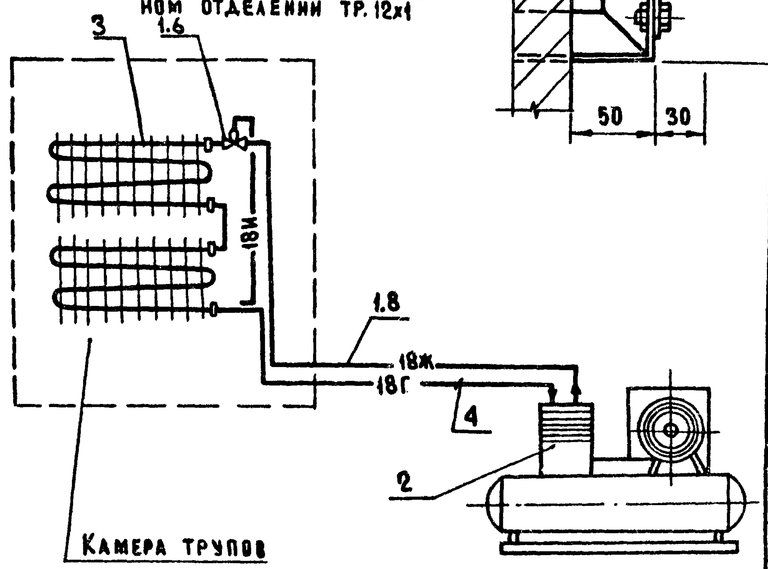


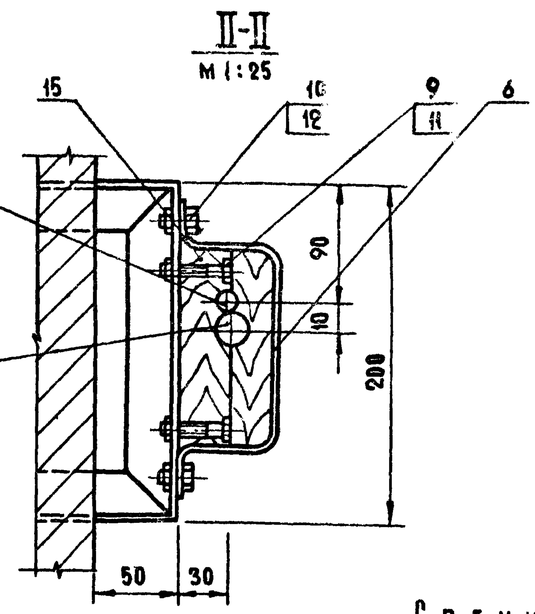


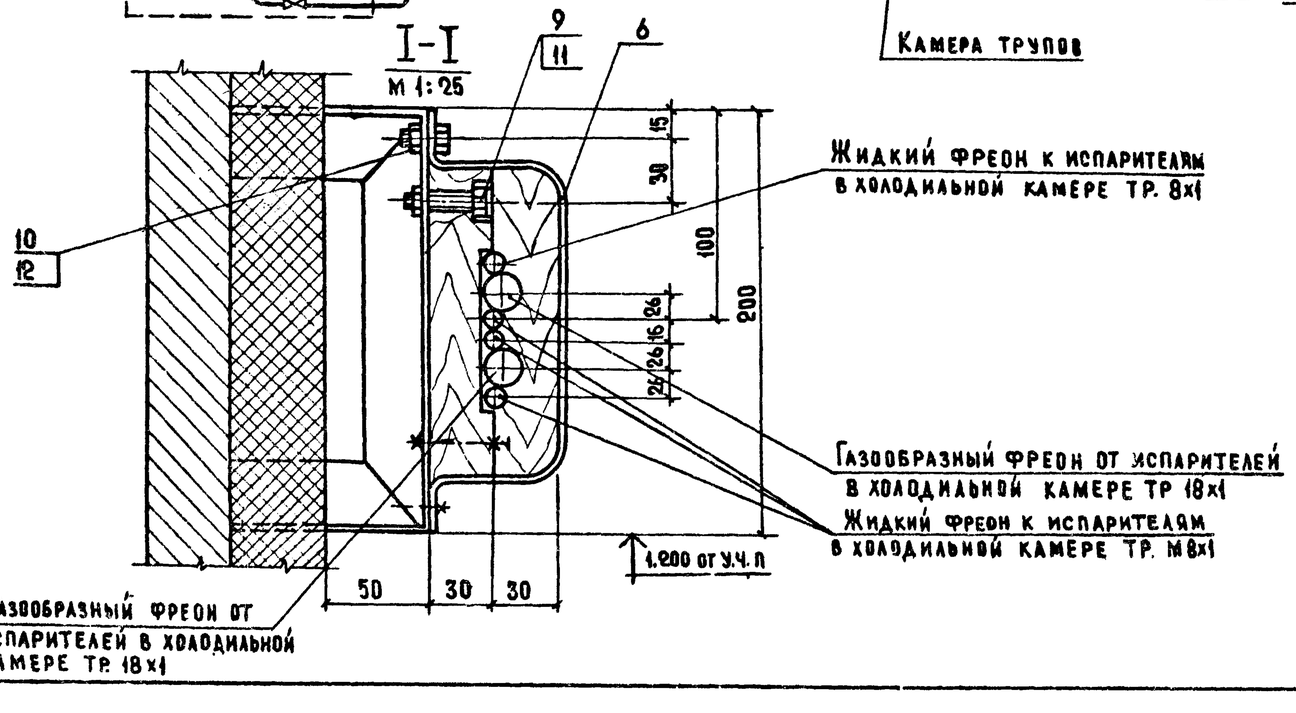


## Спецификация.

| Поз. обозначение | Обозначение | Наименование | Кол. | Масса ед. кг. | Примечание |
|---|---|---|---|---|---|
| 1. | ТУ 26-03-232-72 Мелитопольский завод холодильного машиностроения им. 30-летия ВЛКСМ. | Холодильная машина с конденсатором воздушного охлаждения АКВ 1-6 (в комплекте) шт | 2 | | Комплект поставки одной машины ХМВ1-6 з-да им. 30-летия ВЛКСМ г. Мелитополь |
| 1,1 | | Агрегат компрессорно-конденсаторный АКВ 1-6 шт | 1 | | |
| 1,2 | | Щит арматурный ЩА-10 шт | 1 | | |
| 1,3 | | Щит управления ШУ-ХМВ1-6 шт | 1 | | |
| 1,4 | | Испаритель ребристый сухой настенный ИРСН-12,5С шт | 12 | | |
| 1,5 | | Термореле ТР шт | 3 | | |
| 1,6 | | Терморегулирующий вентиль ТРВ-2м шт | 6 | 0,5 | |
| 1,7 | ГОСТ 617-72 | Труба медная М3 М6х1 п.м. | 6 | 0,14 | |
| 1,8 | ГОСТ 617-72 | Труба медная М3 М8х1 п.м. | 60 | 0,196 | |
| 1,9 | ГОСТ 617-72 | Труба медная М3 М12х1 п.м. | 6 | 0,307 | |
| 1,10 | ГОСТ 617-72 | Труба медная М3 М18х1 п.м | 40 | 0,475 | |
| 2 | | Холодильный агрегат ФАК-1,5 М3 шт | 1 | | Завод холодильного машиностроения г. Ярославль |
| 3 | | Испаритель ребристый сухой настенный ИРСН-10С | 2 | | |
| 4 | ГОСТ 617-72 | Труба медная М3 М12х1 п.м. | 6 | 0,307 | |

Согласовано: ГИП Дроб; Зл. отд. Барченко; Гип вк Альберт; ГИП ОВ Колецкова; Технич. отд. Линаск; Нормоконтр. Куликов

Инв. № подл. | Подпись и дата | Взам. инв. №

Привязан

Инв. №

| | | | |
|---|---|---|---|
| Нач. отд. | Павлова | | |
| ГИП | Дербаремдик | | |
| Ст. инж. | Закирова | | |
| Проверил | Дербаремдик | | |

252-9-63 4.2-1 ТОХ

Межбольничный патологоанатомический корпус с отделением бюро судебно-медицинской экспертизы

Патологоанатомический корпус

| Стадия | Лист | Листов |
|---|---|---|
| Р | 3 | |

Принципиальные схемы. Разрез I-I; II-II

Проектный институт Минздрава РСФСР г. Москва

Копировал: Квазюк

Формат А2