ГОСУДАРСТВЕННЫЙ КОМИТЕТ ПО ГРАЖДАНСКОМУ СТРОИТЕЛЬСТВУ И АРХИТЕКТУРЕ
ПРИ ГОССТРОЕ СССР

ТИПОВЫЕ КОНСТРУКЦИИ И ДЕТАЛИ ЗДАНИЙ И СООРУЖЕНИЙ

СЕРИЯ 2.140-1

ДЕТАЛИ ПЕРЕКРЫТИЙ ЖИЛЫХ ЗДАНИЙ

ВЫПУСК 5

ДЕРЕВЯННЫЕ ПЕРЕКРЫТИЯ И ПОЛЫ СЕЛЬСКИХ ЗДАНИЙ

Разработан
ЦНИИЭП гражданселькстрой

Утверждены и введены
в действие с 1 марта 1972 года приказом
Государственного комитета по гражданскому строительству и архитектуре
при Госстрое СССР от 28 декабря 1971 г.,
№ 234

Гл. инж. ин-та		Беляев В.М.
Рук. мастерск.		Фельдштейн А.Н.
Гл. конструкт.		Корсаков В.И.
Рук. группы		Силачева А.П.

ЦНИИЭП гражданселькстрой
г. Москва

11531 2

Наименование листов	NN листов	NN стр
1	2	3
Содержание выпуска	С-1, С-2	2-3
Пояснительная записка	П-1–П-4	4-7
Дощатые полы по лагам. Примерный схематический план устройства полов. Маркировка деталей	1	8
Дощатые полы по лагам. Детали 1-9	2	9
Примыкание полов к наружным или внутренним стенам. Детали 10,11	3	10
Примыкание полов к перегородкам. Детали 12,13	4	11
Примыкание полов к стенам санузла. Деталь 14	5	12
Стык полов в дверных проемах санузла и наружных стен. Детали 15,16	6	13
Перекрытие над подпольем. Детали 17, 18	7	14
Перекрытие над подпольем. Детали 19, 20	8	15
Установка вентиляционных решеток и устройство подпольного канала. Детали 21, 22	9	16
Дощатые полы по балкам. Примерный схематический план устройства полов. Маркировка деталей	10	17
Дощатые полы по балкам. Деталь 23	11	18
Примыкание полов к наружным или внутренним стенам. Детали 24, 25	12	19
Примыкание полов к перегородкам. Детали 26,27	13	20
Примыкание полов к стенам санузла. Деталь 28	14	21
Стык полов в дверных проемах санузла и наружных стен. Детали 29, 30	15	22
Утепленное цокольное перекрытие. Примерный схематический план устройства перекрытия. Маркировка деталей	16	23
Дощатые полы по утепленному цокольному перекрытию. Детали 31, 32	17	24
Примыкание перекрытия к наружным или внутренним стенам. Деталь 33	18	25
Примыкание перекрытия к стенам санузла. Деталь 34	19	26

Дата	Инв. N	Взамен

Рук. мастер.		Фельдштейн А.М.	
Гл. конст. мастер		Корсаков В.Ц.	
Рук. группы		Силачева Л.Г.	
Исполнитель		Ковешникова К.М.	
Проверил		Силачева Л.Г.	Копировал О. Касаткина

ЦНИИЭПграждансельстрой г. Москва

ТД	Деревянные перекрытия и полы сельских зданий	Серия 2.140-1	
1971	Содержание выпуска	Выпуск 5	Лист С-1

11531

1	2	3
Стык полов в дверных проемах санузла и наружных стен. Детали 35,36	20	27
Примыкание полов к перегородкам. Детали 37,38	21	28
Междуэтажное или чердачное перекрытие. Примерный схематический план устройства перекрытия. Маркировка деталей	22	29
Глухая заделка балки в наружной стене /над отапливаемым помещением/. Деталь 39	23	30
Открытая заделка балки в наружной стене /над неотапливаемым помещением/. Деталь 40	24	31
Опирание балок на внутренней стене. Деталь 41	25	32
Примыкание ригелей и балок к дымоходам. Деталь 42	26	33
Междуэтажное перекрытие по балкам со щитами наката или подшивкой. Детали 43,44	27	34
Полы из керамической плитки в санузлах. Детали 45-47	28	35
Примыкание междуэтажного перекрытия к наружным стенам. Детали 48,49	29	36
Примыкание междуэтажного перекрытия к дымоходам Детали 50,51	30	37
Примыкание междуэтажного перекрытия к дымоходам /в санузлах/. Детали 52,53	31	38
Установка перегородок и дверных блоков на междуэтажном перекрытии. Детали 54,55	32	39
Установка перегородок и дверных блоков на междуэтажном перекрытии /у санузлов/. Детали 56,57	33	40
Звукоизоляция трубопроводов в местах прохождения через междуэтажное перекрытие. Деталь 58	34	41
Чердачное перекрытие с плитным утеплителем. Детали 59,60	35	42
Чердачное перекрытие с засыпным утеплителем. Детали 61,62	36	43
Примыкание чердачного перекрытия к наружным стенам Детали 63,64	37	44

Инв.№ | Взамен

Гл.конст.маст. Корсаков В.И.
Рук.группы Силачева А.Г.
Исполнитель Ковешникова К.М.
Проверил Силачева А.Г.
Копировал О.Касаткина

ЦНИИЭПграждансельстрой г. Москва

ТД	Деревянные перекрытия и полы сельских зданий	Серия 2.140-1
1971	Содержание выпуска	Выпуск 5 / Лист С-2

11531 4

Введение

Альбомы типовых деталей жилых зданий предназначаются для применения при проектировании и строительстве жилых зданий.

Альбомы типовых деталей жилых зданий, строящихся в обычных условиях, являются основными. Альбомы типовых деталей жилых зданий, строящихся в особых условиях, содержат необходимые детали, дополняющие материалы основных альбомов.

Альбомы типовых деталей для обычных условий строительства разделяются на серии, маркировка которых принята в соответствии с системой маркировки „Строительного каталога".

Альбомы типовых деталей содержат основные узлы конструкций. При проектировании, в необходимых случаях, возможно применение деталей специфических для данного проекта.

Каждая серия альбомов типовых деталей состоит из одного или нескольких выпусков. В каждом выпуске типовые детали имеют последовательную нумерацию и обозначены на листах цифрой в кружке.

При использовании альбомов типовых деталей непосредственно на строительстве, на монтажных чертежах проекта ставится марка детали в виде дроби в кружке, где в числителе указывается номер серии альбома, а в знаменателе — слева номер выпуска, справа - номер детали, например:

$$\frac{2.140\text{-}1}{5\text{-}21}$$

При использовании альбомов типовых деталей проектными организациями путем перекопирования деталей с внесением, в необходимых случаях, уточнений и дополнений, детали маркируются по системе, принятой в разрабатываемом проекте.

По мере развития строительной техники альбомы типовых деталей пополняются новыми решениями путем замены устаревших деталей и узлов или издания дополнительных выпусков альбомов.

Дата	Инв.N	Взамен	
Копировал	Окасаткина		
Рук.мастер.	Фельдштейн А.М.		
Гл.констр.мастер.	Корсаков В.И.		
Рук.группы	Сцачева А.Г.		

ЦНИИЭП гражданстройпроект г. Москва

ТД	Деревянные перекрытия и полы сельских зданий	Серия 2.140-1	
1971	Пояснительная записка	Выпуск 5	Лист П-1

11531

Дощатые полы и перекрытия сельских жилых зданий

В настоящий альбом включены детали конструкций дощатых полов на грунте по лагам или балкам, утепленного цокольного, междуэтажного и чердачного перекрытий для сельских жилых домов со стенами из местных материалов (из кирпича, легкобетонных камней, ракушечника и пр.).

Конструкции полов разработаны в соответствии с требованиями СНиП III-В.14-62* и „Указаниями по проектированию полов производственных, жилых, общественных и вспомогательных зданий" (СН 300-65). Представленные решения должны удовлетворять звукоизоляционным, теплотехническим и другим эксплуатационным требованиям, предъявляемым к полам и перекрытиям сельских жилых зданий. Выбор типа конструкции пола и перекрытий производится в зависимости от назначения помещения, режима эксплуатации, архитектурных требований и экономической целесообразности.

Материалы, применяемые в конструкциях полов и перекрытий должны удовлетворять требованиям соответствующих ГОСТ'ов и СНиП'ов. Защиту древесины от гниения и возгорания производить в соответствии с нормами СНиП III-В.7-69.

Дощатые полы по лагам или балкам на грунте

Полы по лагам на грунте устраиваются при утепленном цоколе, когда поверхность основания (срезанный грунт) может быть расположена выше или ниже отмостки здания и зоны опасного капиллярного поднятия грунтовых вод, в зависимости от состава подстилающего слоя (см. детали 1-9).

Полы по балкам устраиваются при утепленном цоколе, когда поверхность основания (срезанный грунт) расположена выше отмостки здания и зоны опасного капиллярного поднятия грунтовых вод. В отапливаемых помещениях следует предусматривать утепление пола слоем утеплителя из неорганических влагостойких материалов (топливные, гранулированные шлаки, топливные золы), толщиной 15-25 см шириной 1,5-2 м, расположенным по грунту в зонах примыкания его к наружным стенам и стенам неотапливаемых помещений или прокладкой вдоль стен труб отопления в каналах. Пространство под полом для проветривания должно сообщаться с воздухом помещений, для этого в двух противоположных углах помещения устраиваются вентиляционные решетки (Деталь 21).

Подпольное пространство не должно сообщаться с наружным воздухом, с вентиляционными и дымовыми каналами.

Для столбиков под лаги или прогоны (при полах на балках) применяют обыкновенный глиняный кирпич (ГОСТ 530-54) марки 75 и выше, и цементный раствор марки не ниже 25. При устройстве столбиков из бетона, марка бетона должна быть не ниже 75. Столбики под лаги или прогоны опираются соответственно или на подстилающий слой или на срезанный грунт. По столбикам укладывают деревянные антисептированные прокладки по 2 слоям толя, края которого выпускают из-под прокладок на 30-40 мм и крепят к ним гвоздями. Для выравнивания поверхности лаг или балок применяют прокладки соответствующей толщины. Стыки лаг располагают на столбиках.

Для лаг и балок применяются нестроганые доски (ГОСТы 2695-62, 8486-66) 2ого и 3ого сортов из здоровой древесины хвойных и мягких лиственных пород, за исключением березы, липы и тополя. Влажность лаг, балок, прокладок не должна превышать 18%. Антисептирование производить согласно главе СНиП III-В.8-62. Расстояние между осями лаг 400-500 мм, в зависимости от принятых сечений и пролета (см. детали 1-9). Расстояния между осями балок 500 мм, пролет и сечения балок и прогонов — по проекту.

ТД	Деревянные перекрытия и полы сельских зданий	Серия 2.140-1
1971	Пояснительная записка	Выпуск 5 / Лист П-2

Инв. N | Взамен | Дата

Гл. конст. мастер Корсаков В.Н.
Рук. группы Силачева Л.Г.
Копировал О. Касаткина

ЦНИИЭПграждансельстрой г. Москва

Между лагами (балками) и стенами оставляют зазор 20-30 мм. Для дощатых полов применяют строганные доски (ГОСТ 8242-63) 1го или 2го сорта с пазами и гребнями на боковых кромках, изготовленные из сосны, ели, лиственницы, кедра, пихты, бука, березы, ольхи. Применение досок из тополя, липы и дуба запрещается. Доски с нижней стороны и по кромкам антисептируют. Толщина досок должна быть 29 мм, шириной 74-124 мм. Влажность досок при их укладке не должна превышать 12%.

Укладка досок производится в один слой непосредственно по лагам или балкам. Доски соединяют между собой боковыми кромками в шпунт и сплачивают. Зазоры между досками допускаются только в отдельных местах не более 1 мм. Доски прививают к каждой лаге или балке гвоздями длиной 60-70 мм. ГОСТ 4028-63. Гвозди завивают в „пласты" досок наклонно с втапливанием шляпок. Зазоры между досками пола и стенами не должны быть больше 15 мм. Эти зазоры перекрываются галтелями или плинтусами (ГОСТ 8242-63). Галтели крепят к доскам пола гвоздями длиной 60-70 мм. (ГОСТ 4028-63), а плинтуса прибивают к деревянным пробкам, предварительно заложенным в кирпичные стены и непосредственно к деревянным перегородкам.

Уровни полов смежных помещений квартиры должны быть одинаковыми, за исключением санузлов и наружных входных площадок, уровень пола которых должен быть ниже уровня пола жилых помещений на 20-30 мм.

2. Дощатые полы. По утепленному цокольному перекрытию

Полы I этажа по утепленному цокольному перекрытию устраиваются при неутепленном цоколе, когда поверхность основания (грунт) расположена в зоне опасного капилярного поднятия грунтовых вод. В этом случае воздушное пространство под цокольным перекрытием должно сообщаться с наружным воздухом через отверстия (продухи) в цоколе.

Расстояние от поверхности основания (грунта) до низа цокольного перекрытия должно быть не менее 500 мм. Балки утепленного цокольного перекрытия должны быть с черепными брусками, расстояние между осями балок 500 мм, пролет и сечения балок и прогонов по проекту. Между балками и стенами оставлять зазоры 20-30 мм, которые уплотняют теплоизоляционными прокладками.

По черепным брускам балок укладываются щиты наката или настил из досок толщиной 16-25 мм. или горбыль, по которым настилается 2 слоя строительной бумаги или 1 слой картона, укладывается утеплитель (толщиной по проекту) и 1 слой пергамина. Материалом для утепления перекрытия и прокладок могут быть: плиты минераловатные на синтетической связке мягкие „ПМ-50", объемным весом 50-100 кг/м³ ГОСТ 9573-66, войлок из минеральной ваты на битумной связке объемным весом 150 кг/м³ ГОСТ 12394-66, плиты древесно-волокнистые изоляционные объемным весом 200 кг/м³ ГОСТ 4598-60.

3. Междуэтажное и чердачное перекрытия

В альбоме представлены детали перекрытий по деревянным балкам (ГОСТ 4981-69) со щитами наката (ГОСТ 1005-68), или подшивкой из досок. По щитам наката или подшивке настилается слой строительной бумаги и укладывается утеплитель, который в междуэтажном перекрытий служит звукоизоляцией. Для звукоизоляции могут быть применены плиты минераловатные на синтетической связке мягкие „ПМ-50" объемным весом 50-100 кг/м³ ГОСТ 9573-66, маты или плиты стекловатные объемным весом 50 кг/м³ ГОСТ 10499-67, плиты древесно-волокнистые изоляционные объемным весом 200 кг/м³ ГОСТ 4598-60, засыпка из песка объемным весом 1500-1700 кг/м³.

ТД	Деревянные перекрытия и полы сельских зданий	Серия 2.140-1	
1971	Пояснительная записка	Выпуск 5	Лист П-3

Толщина звукоизоляционного слоя определяется расчетом. По балкам в междуэтажном перекрытии под полы прокладываются полосовые звукоизоляцион-прокладки из плит древесно-волокнистых изоляционных объемным весом 150 кг/м³ или асбестоцементных изоляционных объемным весом 350 кг/м³.

В чердачном перекрытии в качестве утеплителя могут применяться как плитные материалы (минераловатные, фибролитовые плиты, минераловатные маты), так и сыпучие (керамзит, туф, пемза).

Толщина слоя утеплителя в зависимости от температуры наружного воздуха приведена в таблицах (см. листы 35,36).

Примененные СНиП'ы и ГОСТы

СНиП II-А.5-70	ГОСТ 4028-63
СНиП III-В.7-69	ГОСТ 4598-60
СНиП III-В.8-62	ГОСТ 4981-69
СНиП III-В.14-62*	ГОСТ 12394-66
СНиП II-А. 1-71	ГОСТ 8242-63
СН 300-65	ГОСТ 8486-66
ГОСТ 530-54	ГОСТ 9573-66
ГОСТ 1005-68	ГОСТ 10499-67
ГОСТ 2695-62	

Гл.конст.мастер		Коксаков В.И.	
Рук. группы		Силачева Л.Г.	
			Копировал О.Касапкина

ЦНИИЭП Граждансельстрой г. Москва

ТД	Деревянные перекрытия и полы сельских зданий	Серия 2.140-1	
1971	Пояснительная записка	Выпуск 5	Лист П-4

Инв. № | Взамен | Дата

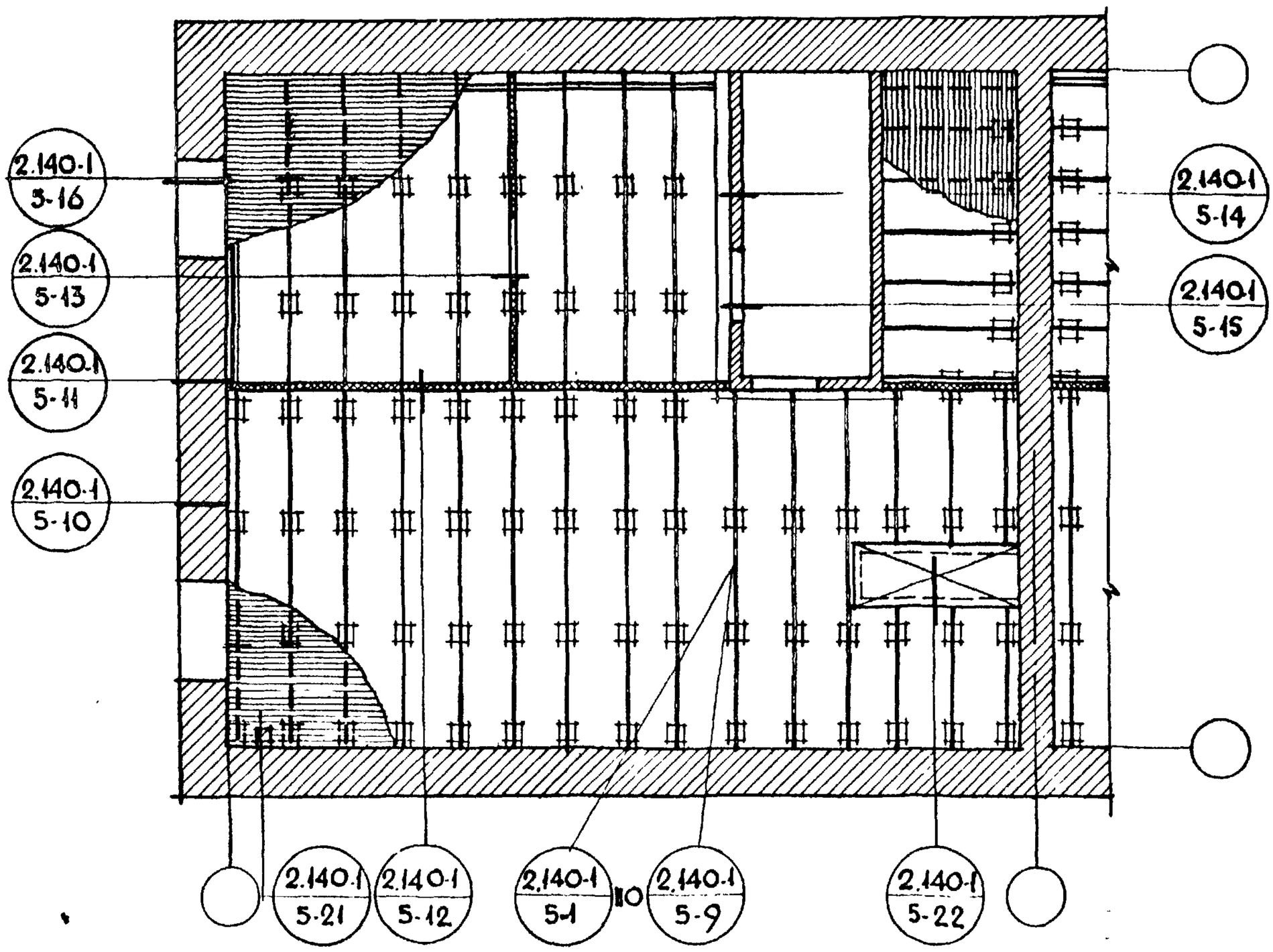

Примечание

Детали перекрытия над подпольем см. листы 7,8

ТД	Деревянные перекрытия и полы сельских зданий	Серия 2.140-1	
1971	Дощатые полы по лагам. Примерный схематический план устройства полов. Маркировка деталей.	Выпуск 5	Лист 1

ЦНИИЭПграждансельстрой г. Москва

Гук. мастер.	Фельдштейн А.И.	
Гл. констр. мастер	Корсаков В.И.	
Рук. группы	Силачева А.Г.	
Исполнитель	Ковешникова К.М.	
Проверил	Силачева А.Г.	

Дата | Инв. N | Взамен

11531 9

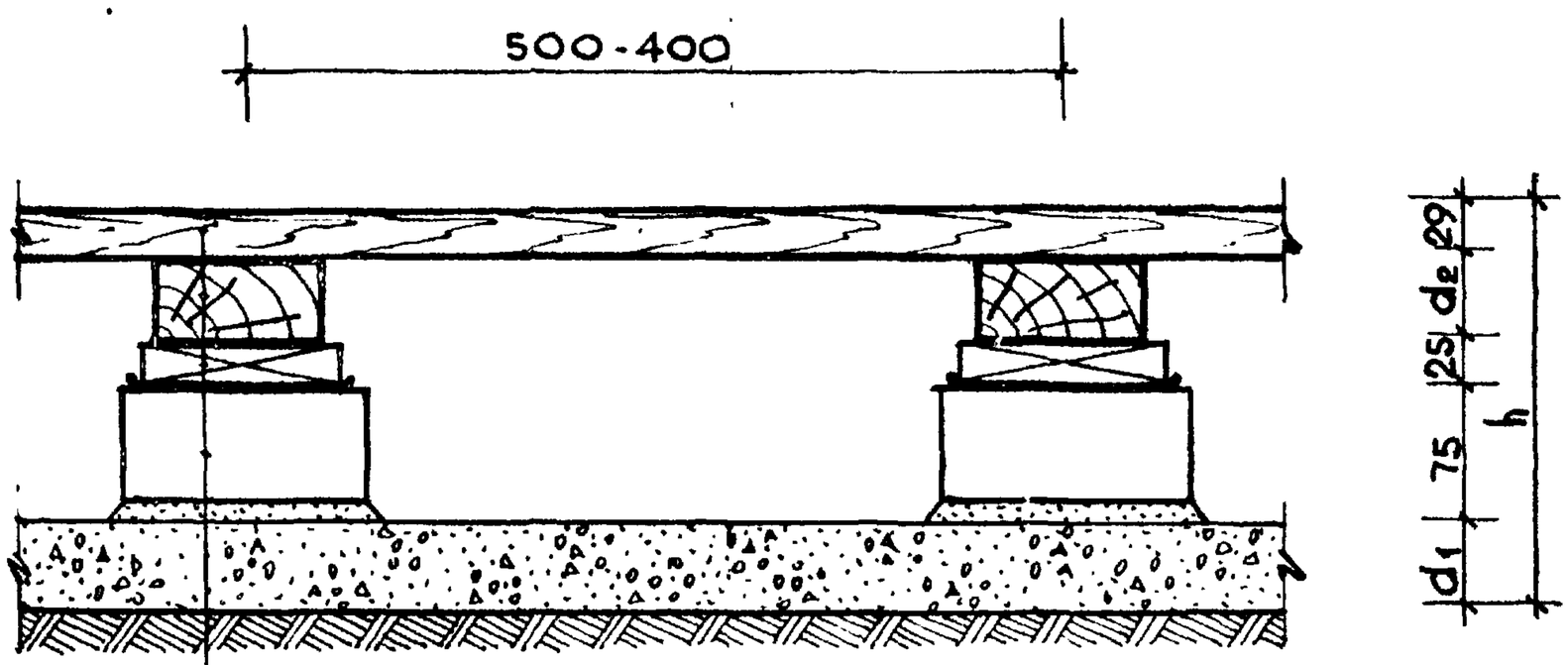

Шпунтованные доски	- 29мм
Лаги из досок шириной 100-120мм толщиной d_2мм через 500мм	
Прокладка из доски толщиной 25мм по 2 слоям толя	
Бетонный или кирпичный столбик на цементно-песчаном растворе марки 25	- 75мм
Подстилающий слой	- d_1мм
Грунт основания /по проекту/	

1 по 9

Подстилающий слой	Толщина подстилающего слоя d_1 мм	Пролет лаг мм	Толщина лаг d_2 мм	Конструктивная высота пола h мм	№ деталь
Гравийно-песчаная смесь, щебень из камня или доменного шлака	80	800 - 900	40	255	1
		1000 - 1100	50	265	2
		1200 - 1300	60	275	3
Верхний слой асфальтобетон, нижний слой щебень из камня или доменного шлака	25 75	800 - 900	40	275	4
		1000 - 1100	50	285	5
		1200 - 1300	60	295	6
Бетон марки „100" по грунту основания с втрамбованным щебнем	80	800 - 900	40	255	7
		1000 - 1100	50	265	8
		1200 - 1300	60	275	9

Примечания:

1. Детали 1,2,3 применять при насыпных грунтах, когда поверхность основания пола расположена выше уровня отмостки здания, выше зоны опасного капиллярного поднятия грунтовых вод.
2. Детали 4,5,6 применять независимо от плотности грунта, когда поверхность основания пола расположена выше уровня отмостки здания, но в зоне опасного капиллярного поднятия грунтовых вод.
3. Детали 7,8,9 применять при расположении поверхности основания пола ниже уровня отмостки здания.
4. Размеры бетонных столбиков, в плане 150×150 мм, кирпичных - 120÷250мм.
5. Основные указания по устройству полов приведены в пояснительной записке.
6. При плотных грунтах, когда поверхность основания пола расположена выше зоны опасного капиллярного поднятия грунтовых вод, выше уровня отмостки здания, подстилающего слоя не делать.

ТД	Деревянные перекрытия и полы сельских зданий	Серия 2.140-1	
1971	Дощатые полы по лагам. Детали 1-9.	Выпуск 5	Лист 2

ЦНИИЭП гражданстройпроект г. Москва

Гл. конст. маст. Корсаков В.И.
Рук. группы Силачева А.Г.
Исполнитель Межчевафе
Проверил Силачева А.Г.
Копировал Касаткина

Инв. N
Взамен

10

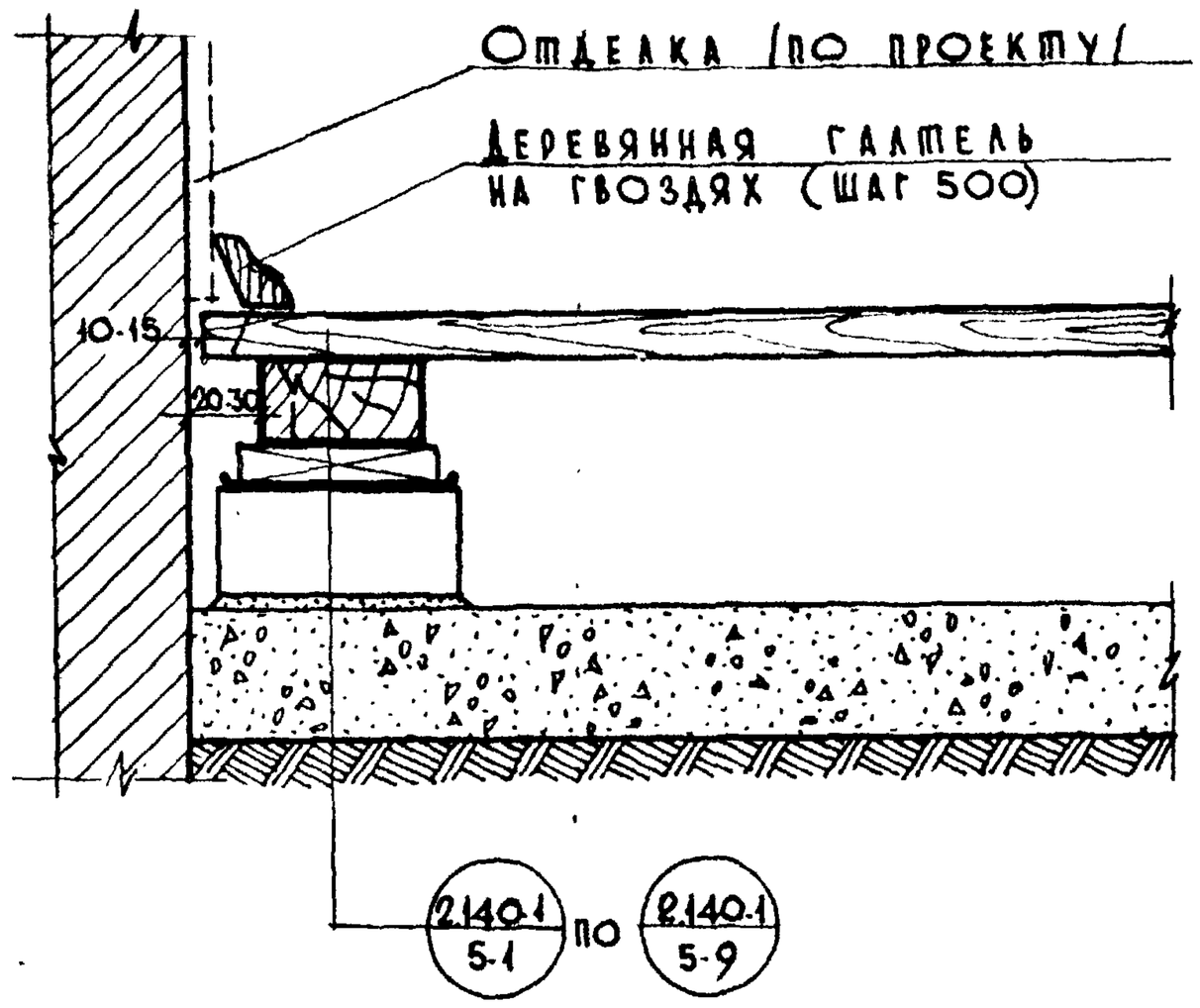

10

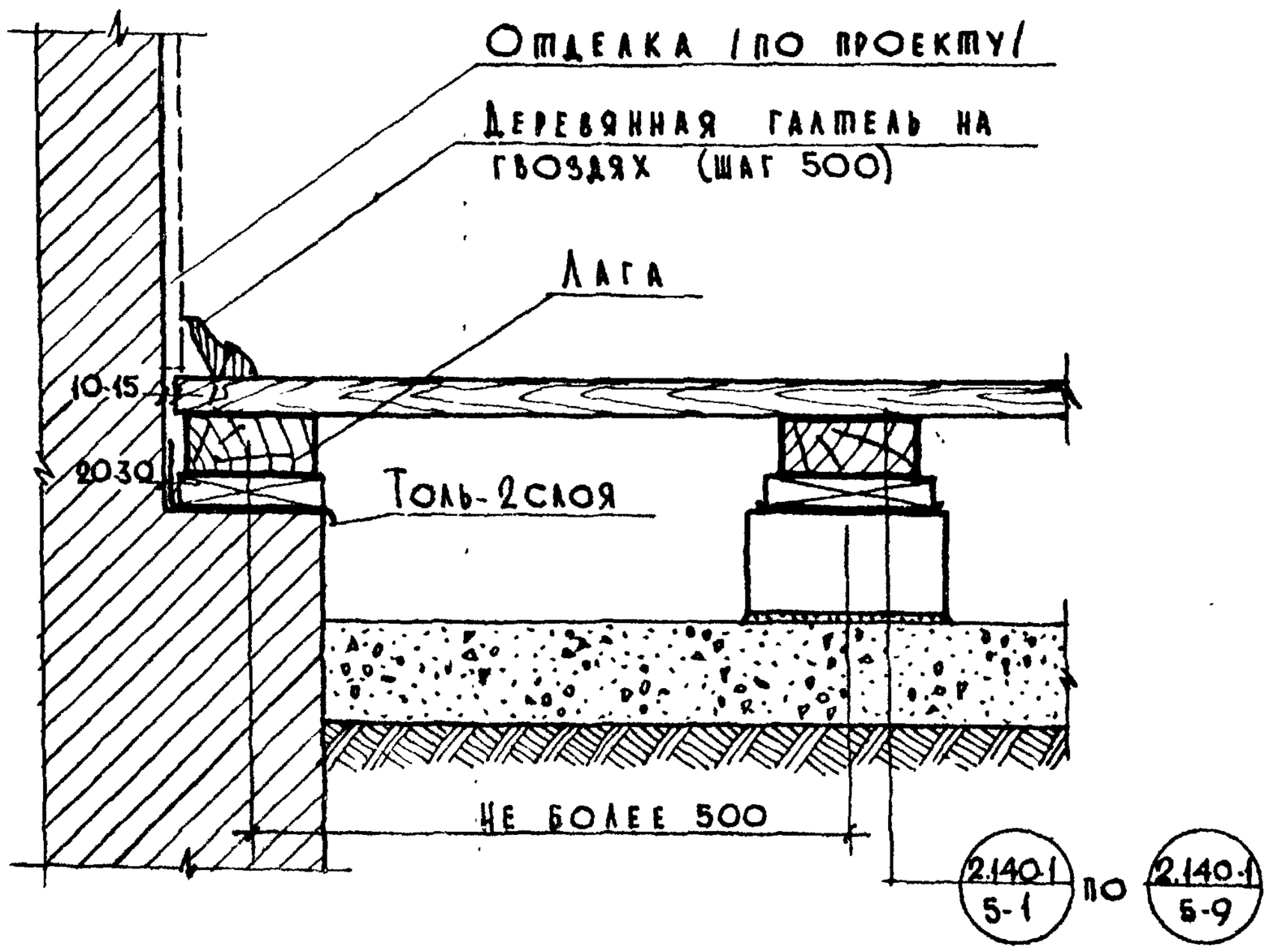

11

Примечание

Основные указания по устройству полов приведены в пояснительной записке

ТД	Деревянные перекрытия и полы сельских зданий	Серия 2.140-1	
1971	Примыкание полов к наружным или внутренним стенам. Детали 10, 11.	Выпуск 5	Лист 3

ЦНИИЭП граждансельстрой г. Москва

Рук. мастер.	Фельдштейн		
Гл. конструктор	Корсаков В.В.		
Рук. группы	Силачева Л.Г.		
Исполнитель	Межчева Ф.Е.		
Проверил	Силачева Л.Г.		

Дата | Инв. № | Взамен

Копировал О. Касаткина

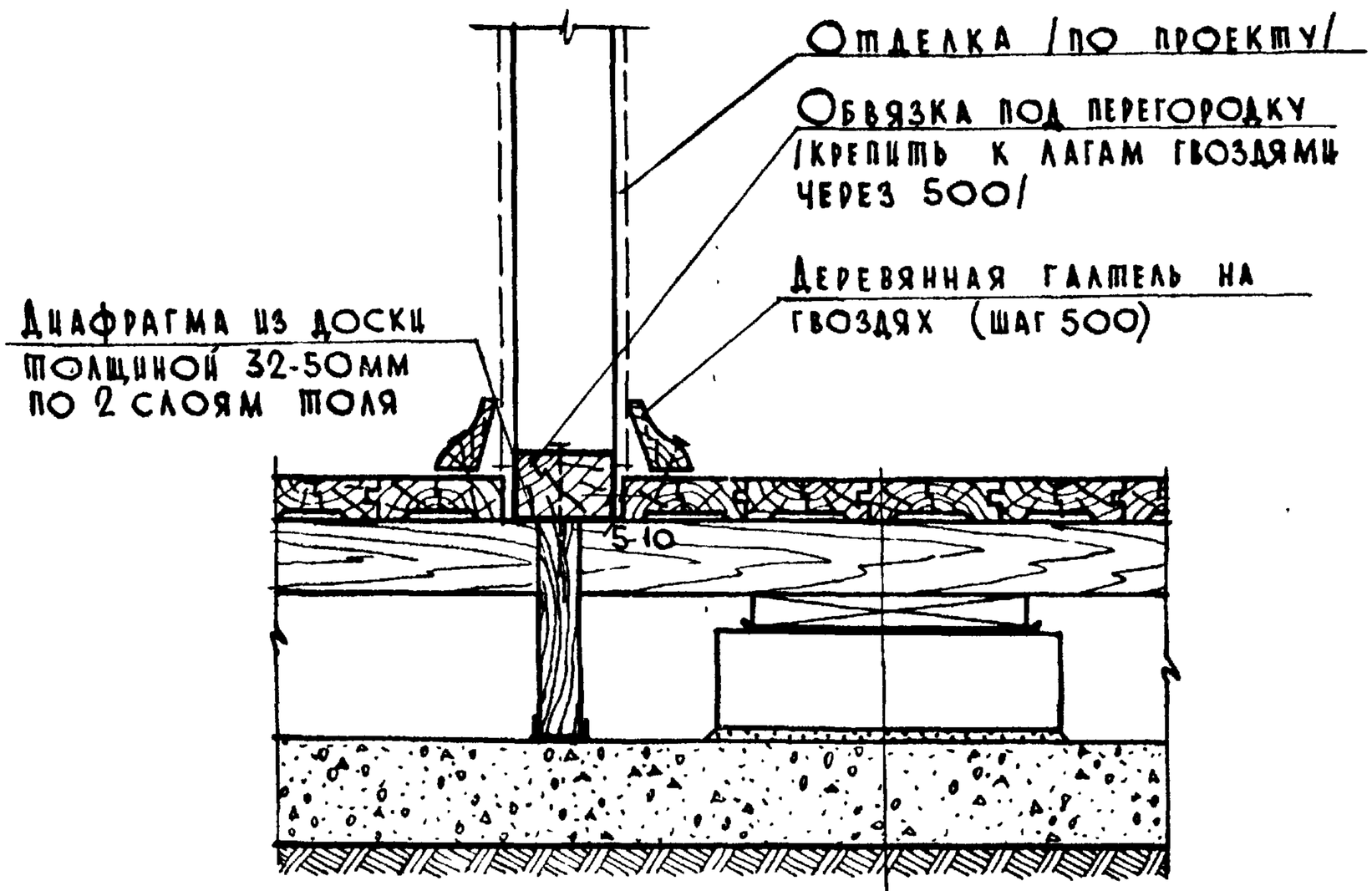

2.140.1 / 5-1 по 2.140.1 / 5-9

12

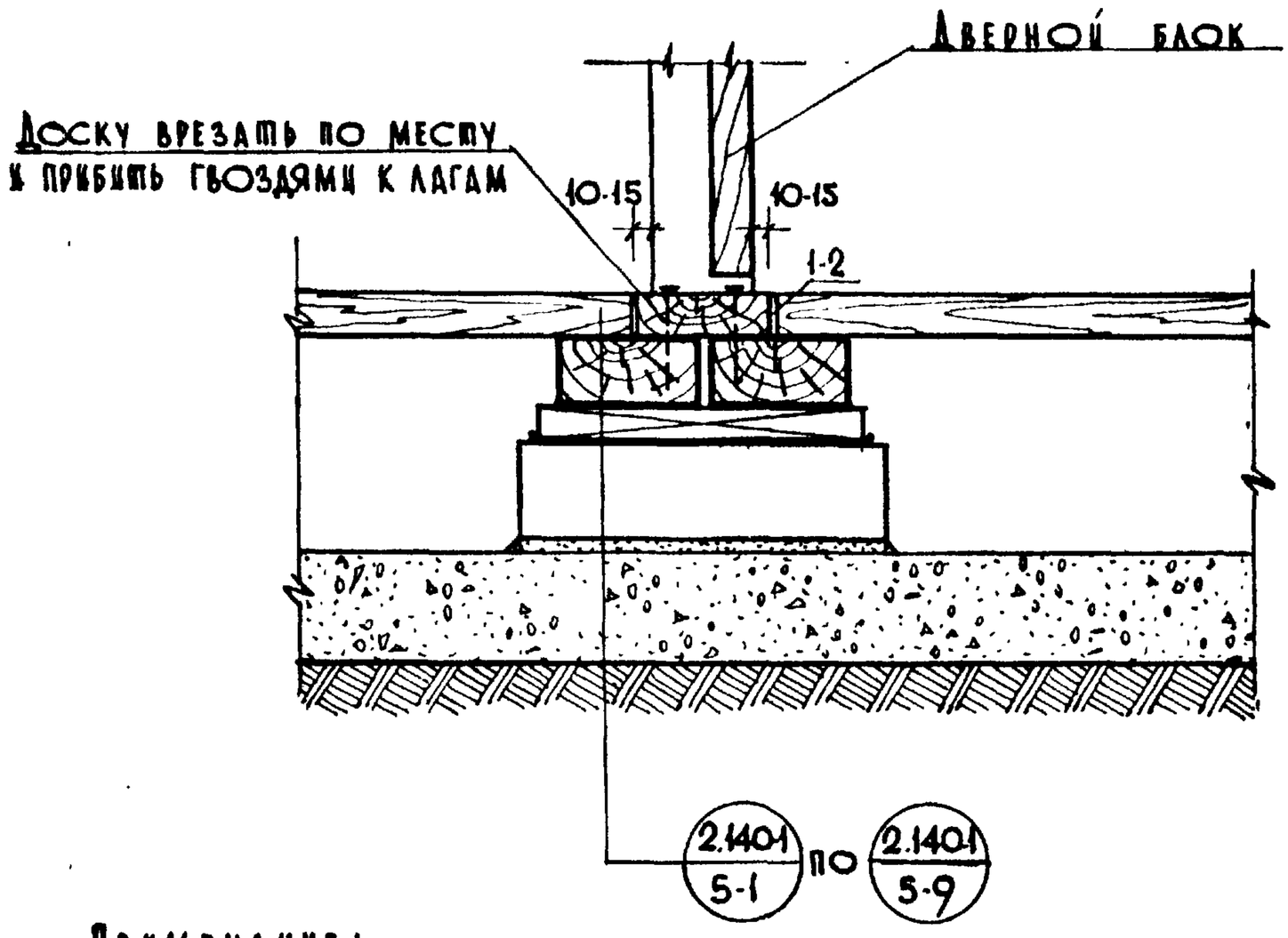

2.140.1 / 5-1 по 2.140.1 / 5-9

13

Примечание:
Основные указания по устройству полов приведены в пояснительной записке.

ТД	Деревянные перекрытия и полы сельских зданий	Серия 2.140-1	
1971	Примыкание полов к перегородкам Детали 12, 13.	Выпуск 5	Лист 4

ЦНИИЭП граждансельстрой г. Москва

Гл. конст. мастер	Коскаков В.И.	
Рук. группы	Силачева Л.Г.	
Исполнитель	Межуева Ф.Е.	
Проверил	Силачева Л.Г.	Копирсвал

Инв. № | Взамен | О. Касаткина

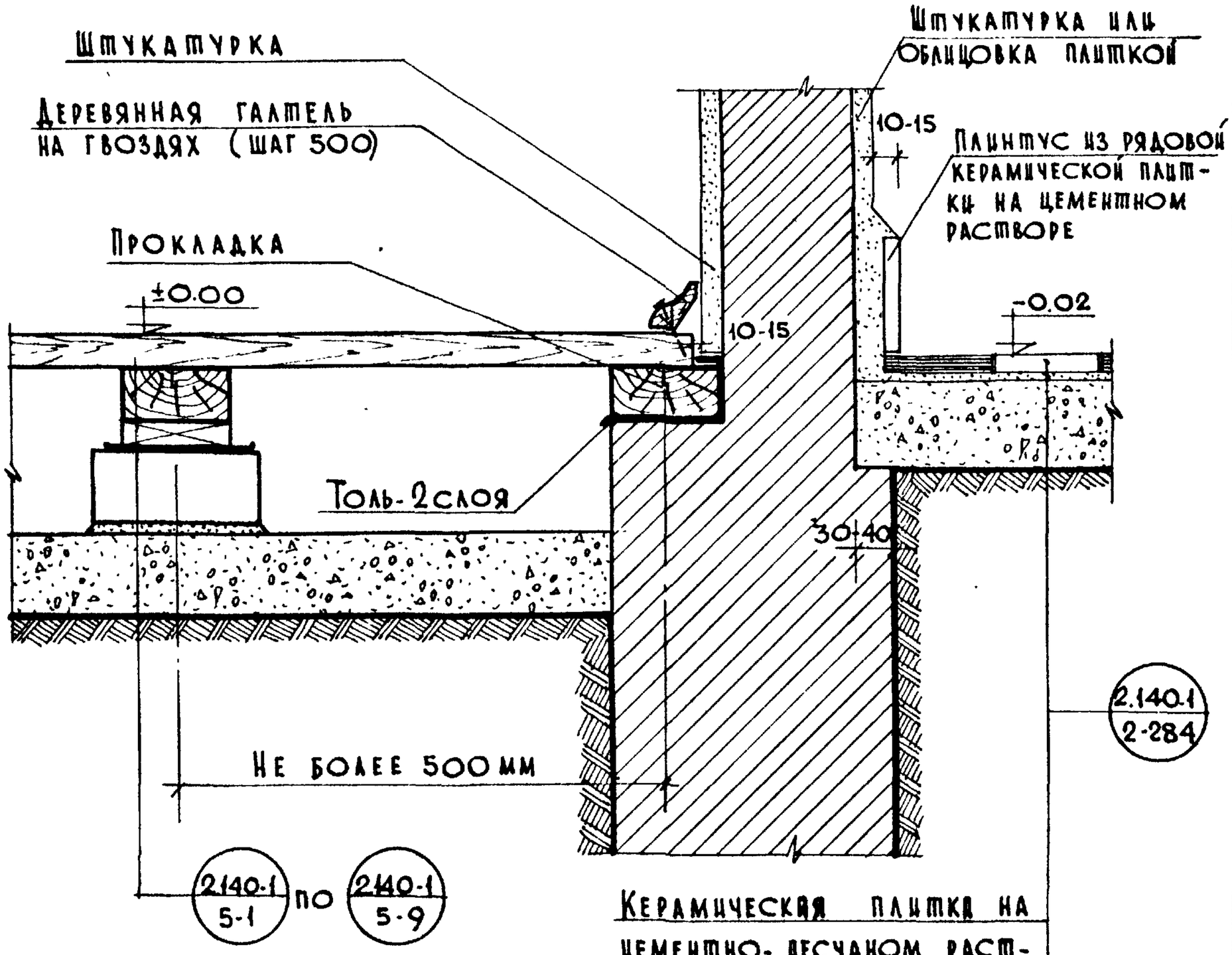

Керамическая плитка на цементно-песчаном растворе марки 100 - 25мм
Подстилающий слой из бетона марки 100 - 80мм
Грунт основания / по проекту /

14

Примечания:

1. Конструкцию пола санузла применять при расположении подстилающего слоя выше уровня отмостки здания и выше зоны опасного капиллярного поднятия грунтовых вод, а в зоне опасного капиллярного поднятия грунтовых вод нужно устраивать гидроизоляцию из слоя щебня с пропиткой битумом или дегтем.
2. Уровень пола санузла должен быть на 2-3см. ниже уровня пола примыкающих помещений.
3. Уступ в кирпичной кладке со стороны санузла при насыпном грунте не делать.
4. Основные указания по устройству полов приведены в пояснительной записке.

ТД	Деревянные перекрытия и полы сельских зданий	Серия 2.140-1	
1971	Примыкание полов к стенам санузла. Деталь 14.	Выпуск 5	Лист 5

ЦНИИЭП гражданселькстрой г. Москва

Дата	Инвентл	Взамен	
Рук. мастер.		Фельдштейн А.М.	
Гл. конст. маст		Корсаков В.Е.	
Рук. группы		Силачева Л.Г.	
Исполнитель		Ковешникова К.И.	
Проверил		Силачева Л.Г.	
Копировал		О. Касаткина	

13

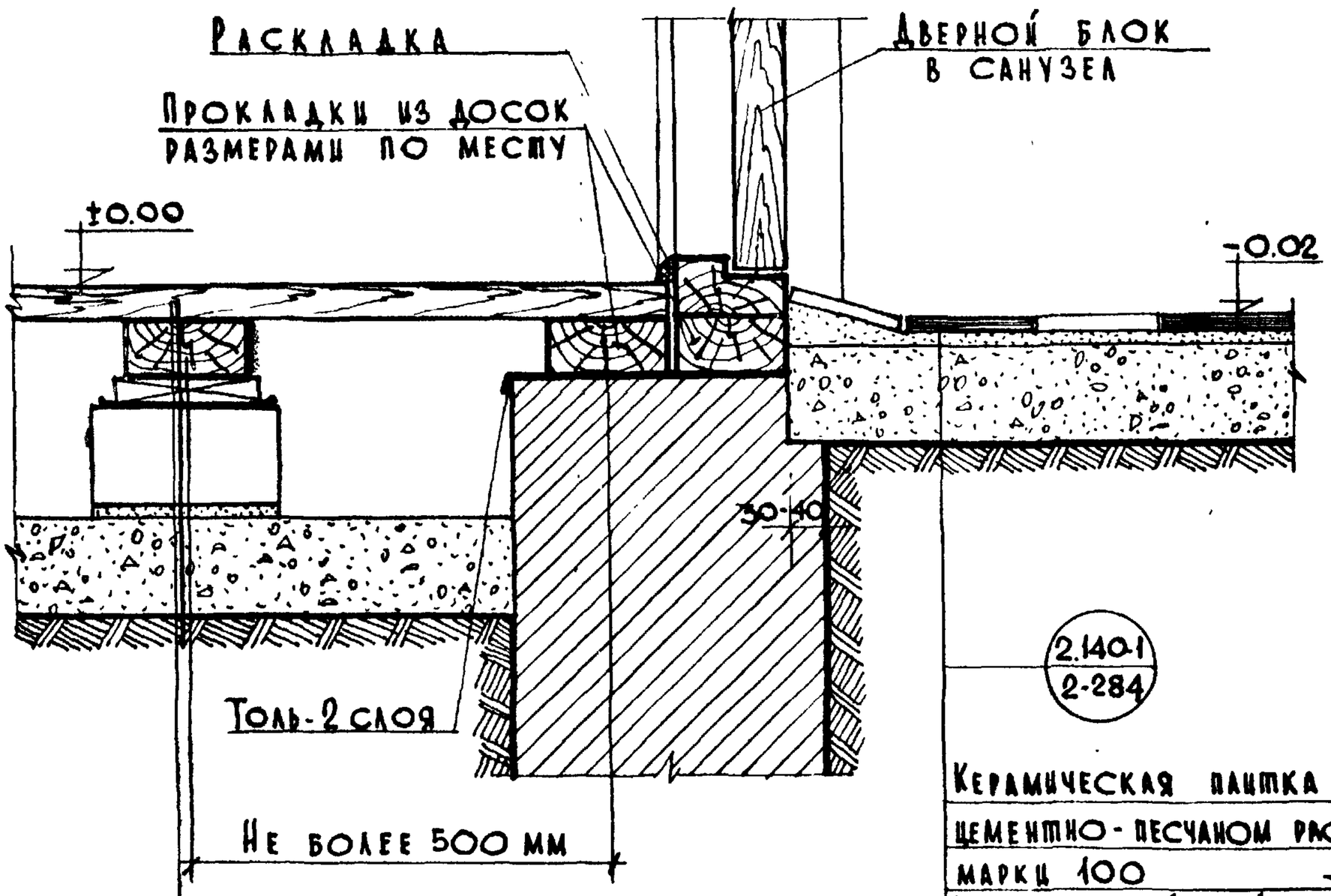

Керамическая плитка на цементно-песчаном растворе марки 100 - 25мм
Подстилающий слой из бетона марки 100 - 80мм
Грунт основания /по проекту/

15

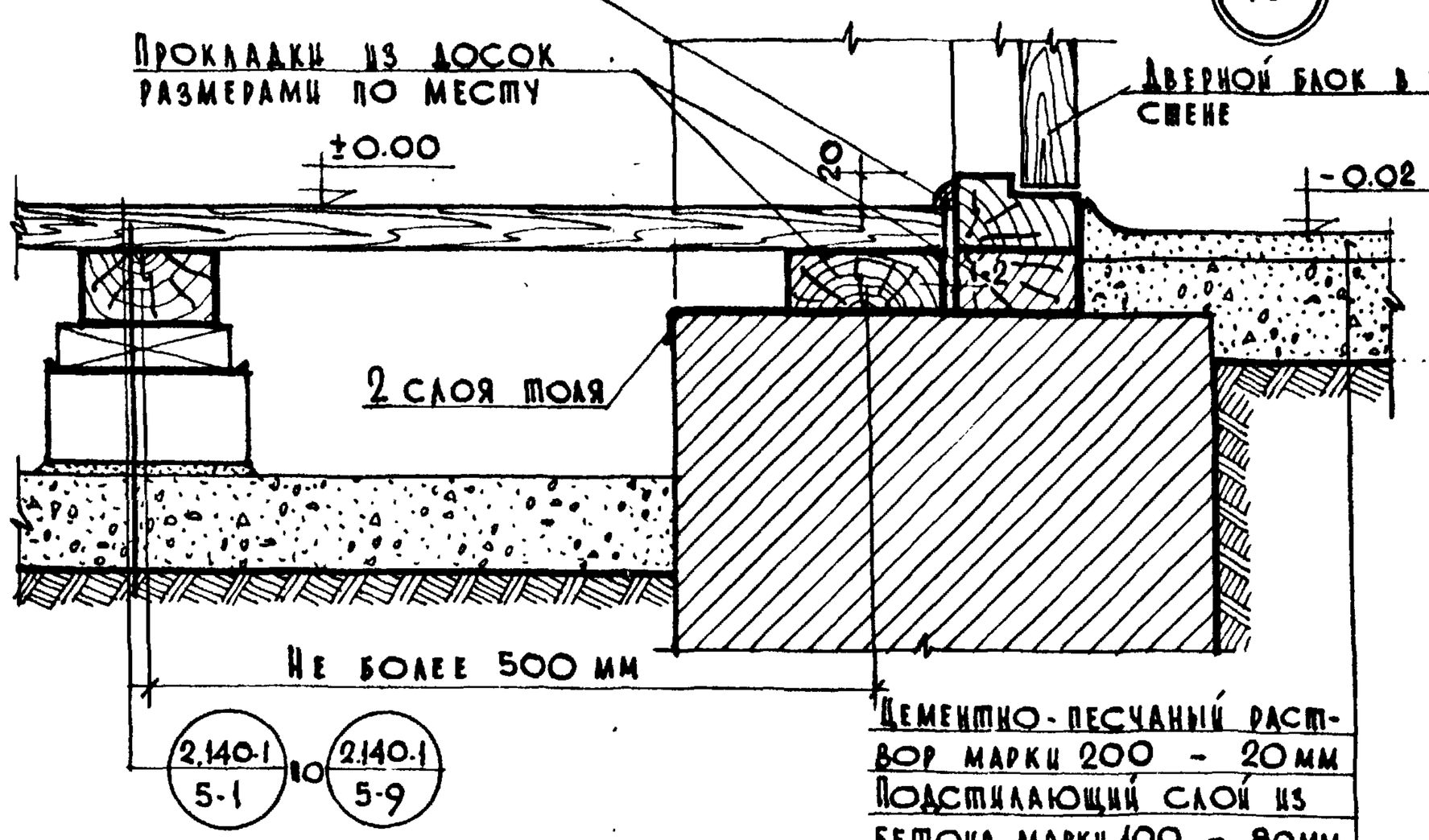

Цементно-песчаный раствор марки 200 - 20мм
Подстилающий слой из бетона марки 100 - 80мм
Грунт основания /по проекту/

16

Примечания:

1. Уровень пола санузла и наружной площадки должен быть на 2-3см ниже уровня порога.
2. Уступ в кирпичной кладке со стороны санузла при насыпном грунте не делать.
3. Основные указания по устройству полов приведены в пояснительной записке.

ТД	Деревянные перекрытия и полы сельских зданий	Серия 2.140-1	
1971	Стык полов в дверных проемах санузла и наружных стен. Детали 15, 16.	Выпуск 5	Лист 6

ЦНИИЭП гражданстройпроект г. Москва

Гл.конст.маст. Косаков В.Ц.
Рук.группы Силачева Л.Г.
Исполнитель Кожешникова К.
Проверил Силачева Л.Г.
Копирова
Касаткина

Дата
Инв.N
Взамен

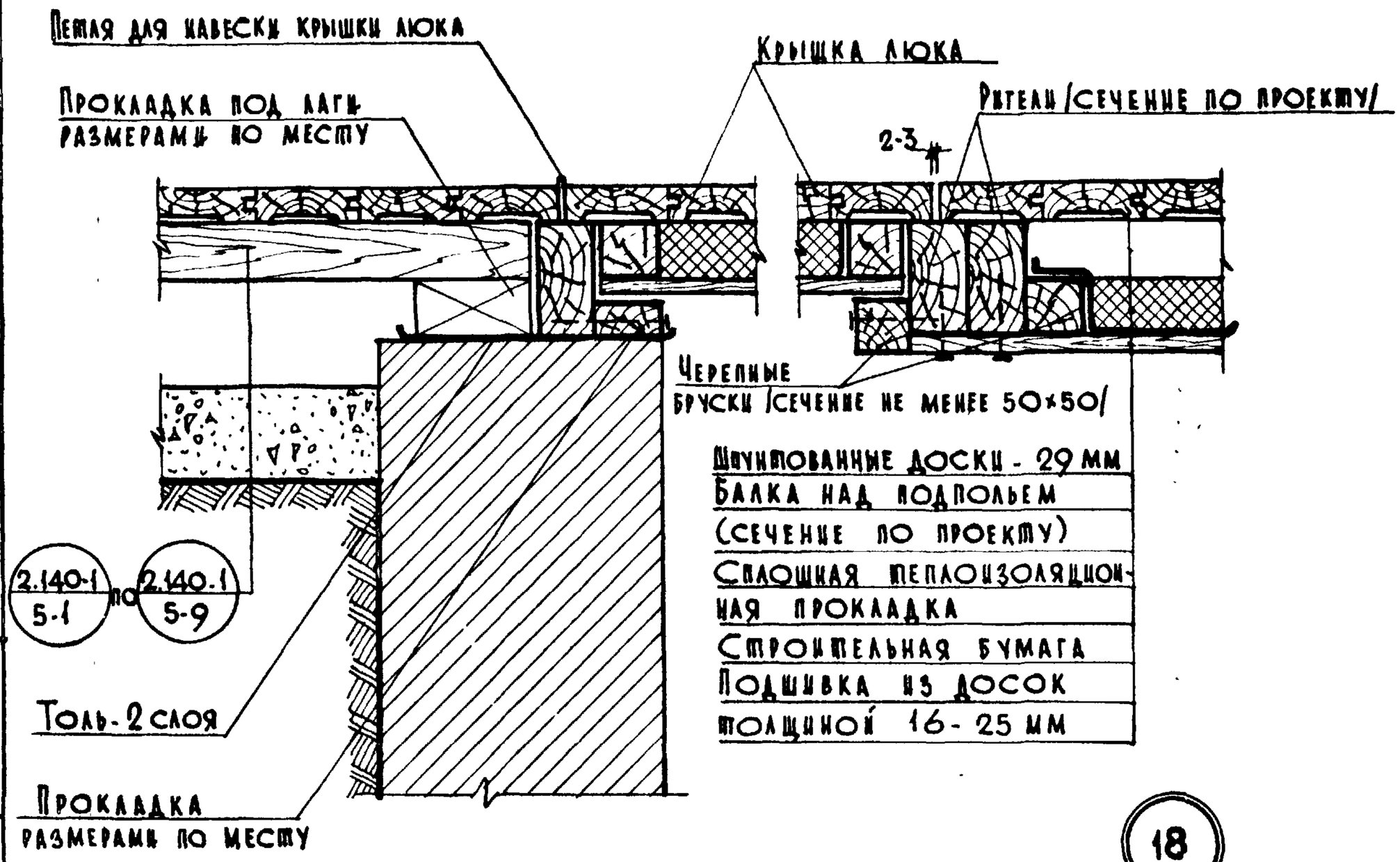

Схематический план устройства перекрытия и маркировка деталей

Примечания:

1. Материалом теплоизоляционной прокладки могут быть:
   а/ Плиты минераловатные на синтетической связке мягкие „ЛМ-50" объемным весом не более 100 кг/м³; толщиной 40 мм.
   б/ Войлок из минеральной ваты на битумной связке, объемным весом не более 150 кг/м³, толщиной 40 мм.
   в/ Изоляционная древесно-волокнистая плита толщиной 12.5 мм - 4 слоя.
2. Основные указания по устройству полов приведены в пояснительной записке.

ТД	Деревянные перекрытия и полы сельских зданий	Серия 2.140-1	
1971	Перекрытие над подпольем. Детали 17, 18.	Выпуск 5	Лист 7

ЦНИИЭП граждансельстрой г. Москва

Рук. мастер.	Фельдштейн А.И.		
Гл. конст. мастер	Корсаков В.Д.		
Рук. группы	Силачева А.Г.		
Исполнитель	Ковешникова К.И.		
Проверил	Силачева А.Г.		

Дата | Инв. N | Взамен | О. Касаткина | Копировал

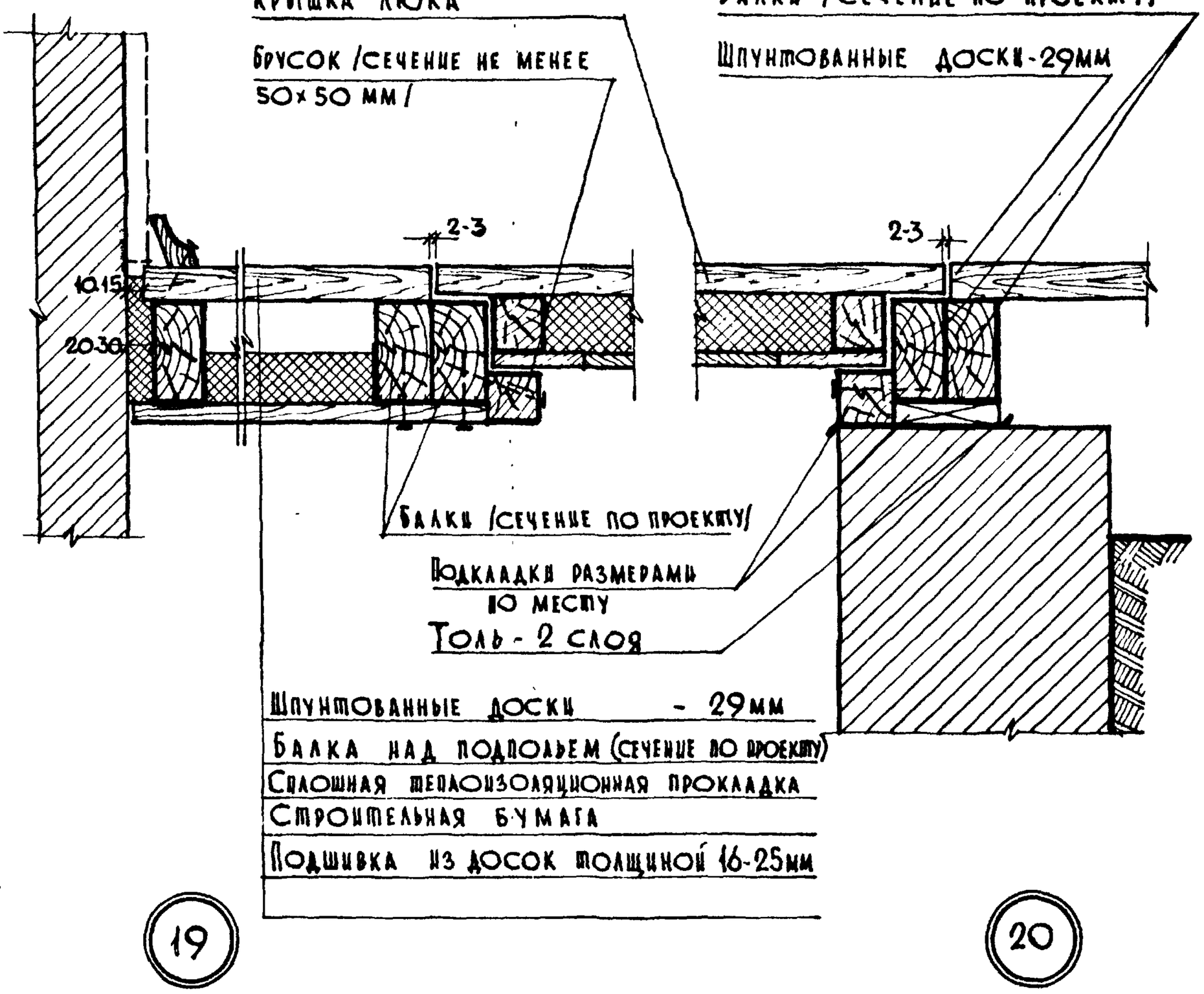

Примечания:

1. Материалом теплоизоляционной прокладки могут быть:
   а/ Плиты минераловатные на синтетической связке мягкие ПМ-50, объемным весом не более 100 кг/м³, толщиной 40мм.
   б/ Войлок из минеральной ваты на битумной связке, объемным весом не более 150 кг/м³, толщиной 40мм.
   в/ Изоляционная древесно-волокнистая плита толщиной 12.5мм-4слоя.
2. Основные указания по устройству полов приведены в пояснительной записке.

ТД	Деревянные перекрытия и полы сельских зданий	Серия 2.140-1	
1971	Перекрытие над подпольем. Детали 19,20.	Выпуск 5	Лист 8

Дата | Инв.№ | Взамен

Гл.конст.мастер Корсаков В.И.
Рук.группы Силачева Л.Г.
Исполнитель Ковешникова
Проверил Силачева Л.Г.
Копировал О.Касаткина

ЦНИИЭП гражданстройпроект г. Москва

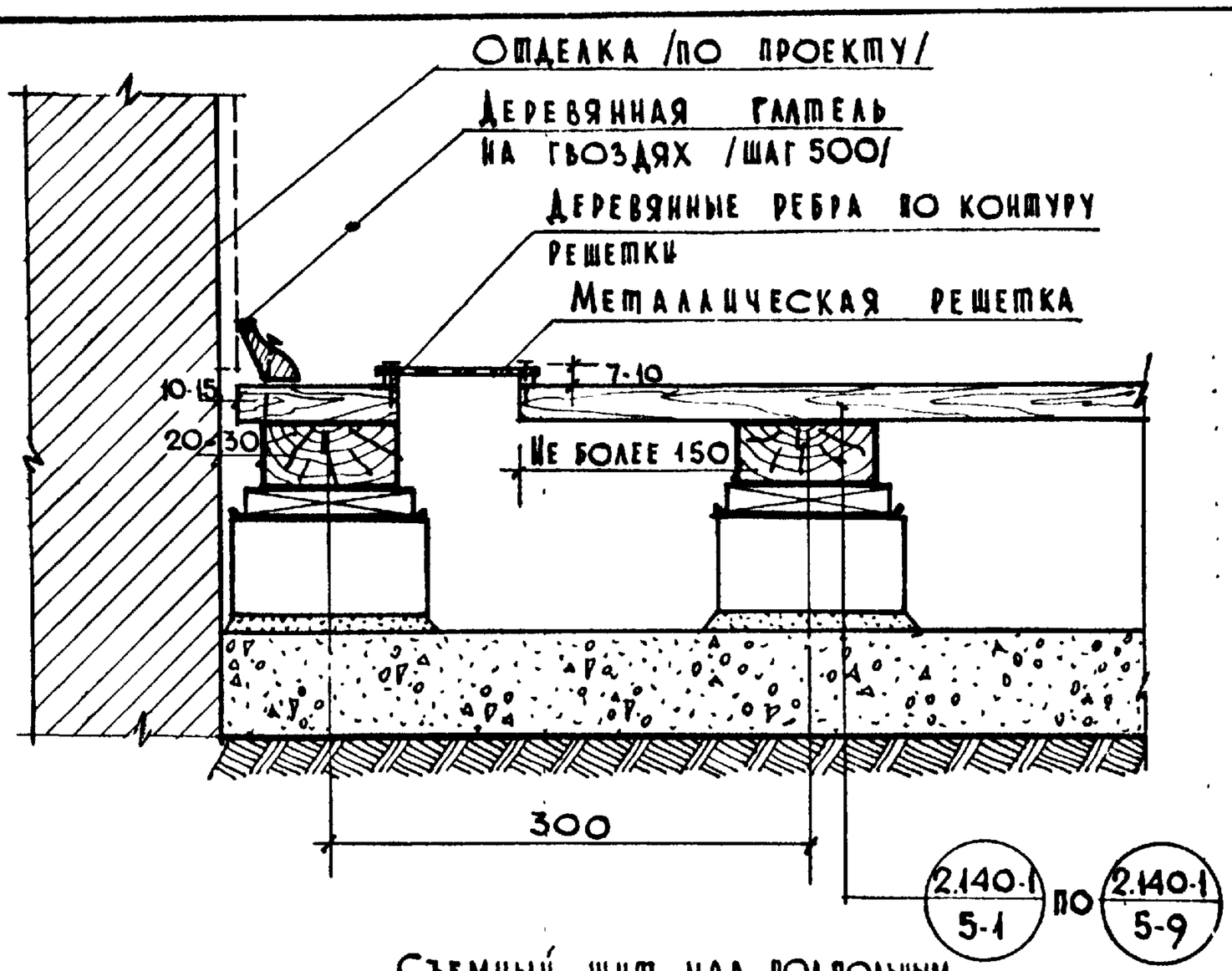

21

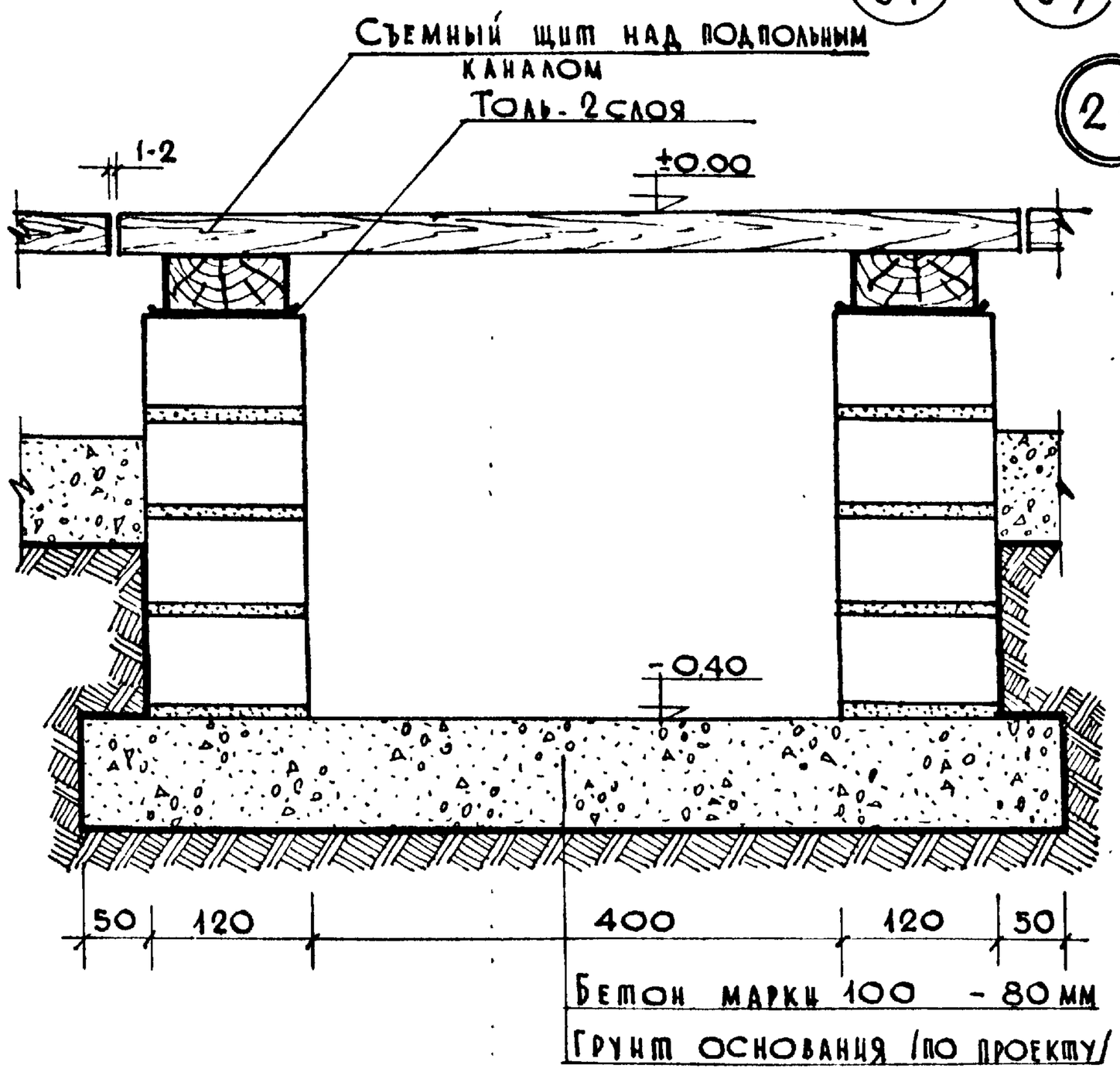

22

Примечания:

1. Вентиляционные решетки из нержавеющего металла ставят в двух противоположных углах помещения.
2. Основные указания по устройству полов приведены в пояснительной записке.

ТД	Деревянные перекрытия и полы сельских зданий	Серия 2.140-1	
1971	Установка вентиляционных решеток и устройство подпольного канала. Детали 21, 22.	Выпуск 5	Лист 9

ЦНИИЭП граждансельстроя г. Москва

Рук. мастер.	Фельдштейн А.М.		
Гл. конст. мастер	Корсаков В.Ц.		
Рук. группы	Силачева Л.Г.		
Исполнитель	Ковешникова К.М.		
Проверил	Силачева Л.Г.		

Дата | Инв. N | Взамен

О. Касаткина

Копировал

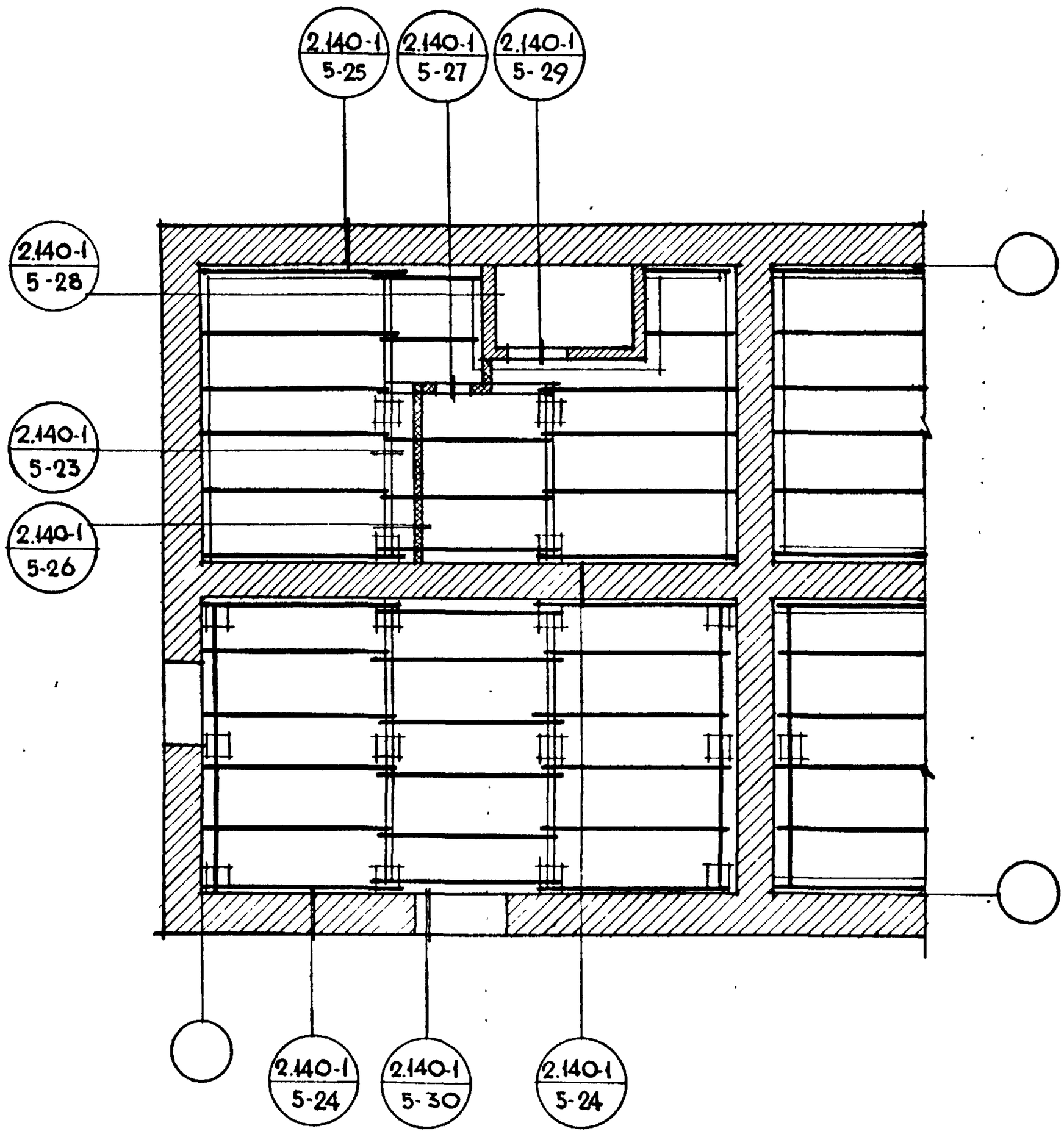

ЦНИИЭП гражданстройпроект г. Москва			
Гл. конст. мастер	Корсаков В.В.		
Рук. группы	Силачева А.Г.		
Исполнитель	Ковешникова К.М.		
Проверил	Силачева А.Г.		
Инв. №			
Взамен			
О. Касаткина			
Копировал			

ТД	Деревянные перекрытия и полы сельских зданий	Серия 2.140-1	
1971	Дощатые полы по балкам. Примерный схематический план устройства полов. Маркировка деталей.	Выпуск 5	Лист 10

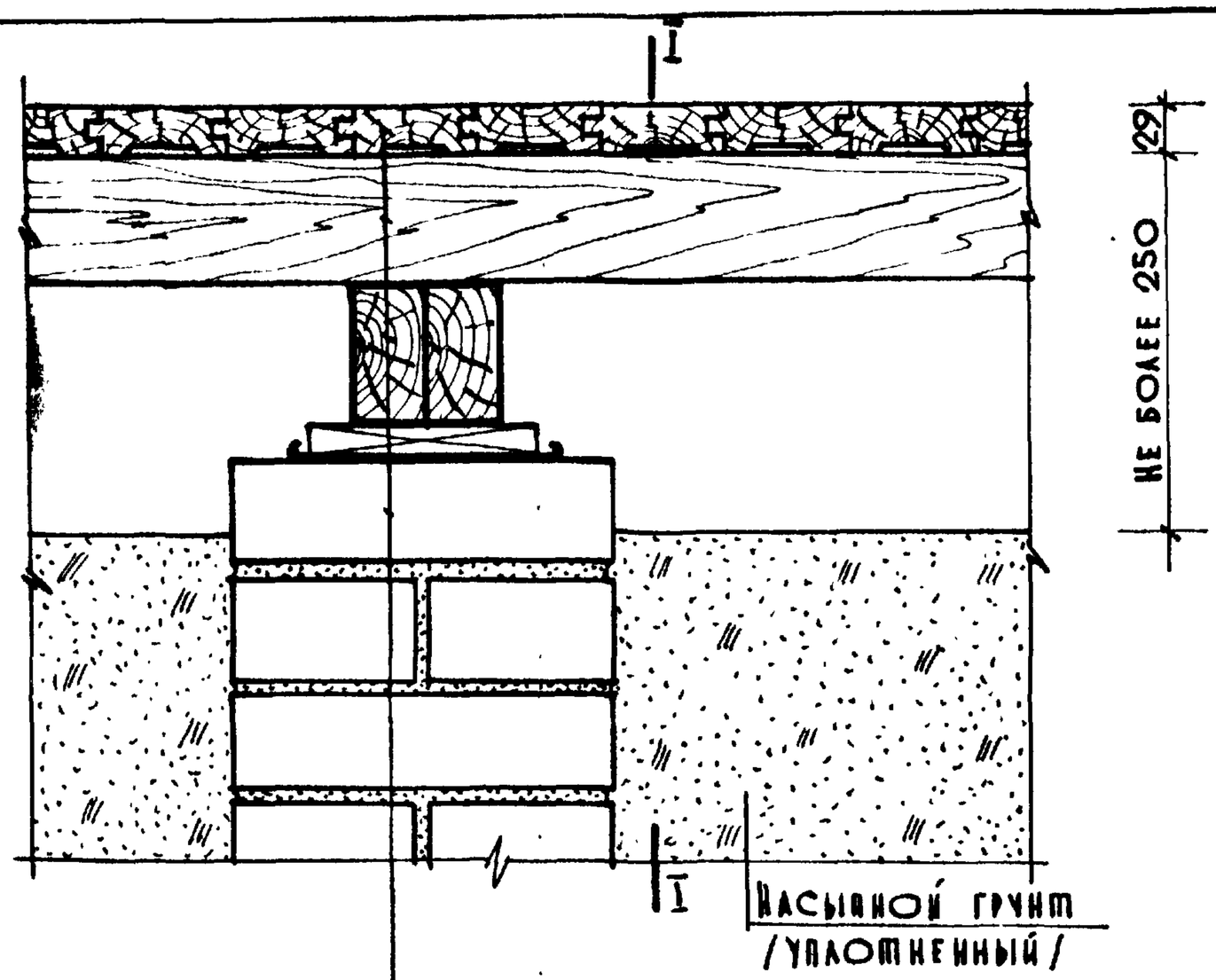

Шпунтованные доски	29мм
Балки пола /сечение по проекту/	
Прогон /сечение по проекту/	
Прокладка из доски толщиной 25мм по 2 слоям толя	
Кирпичный или бетонный столбик на цементно-песчаном растворе марки 25 /по срезанному грунту основания/	

По I-I

23

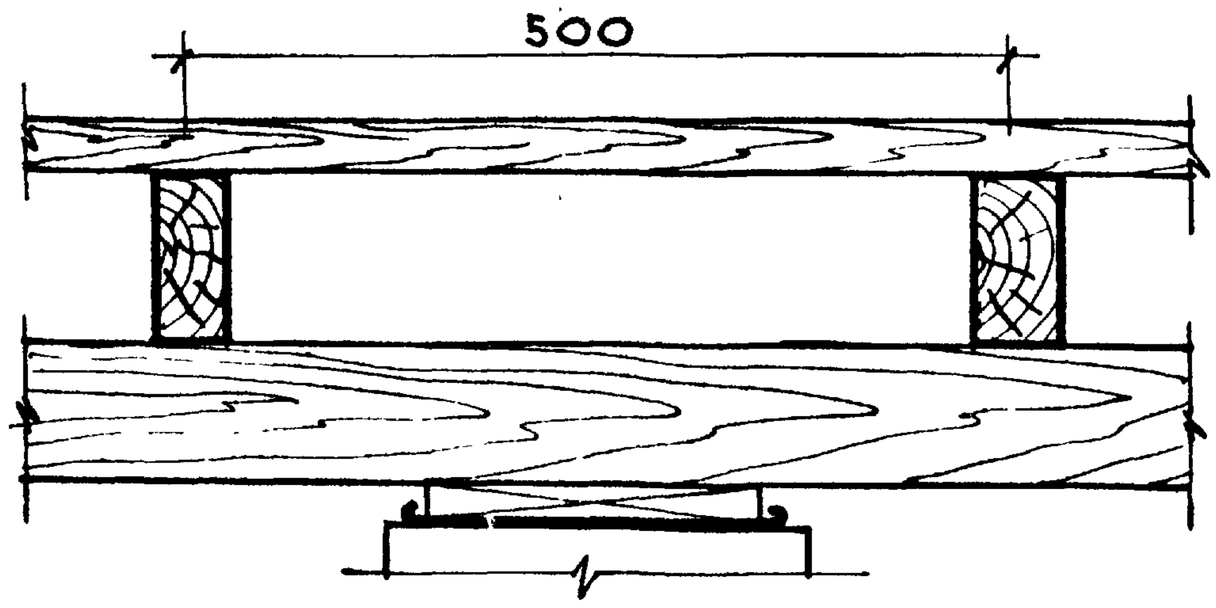

Примечания:

1. Конструкцию пола применять при плотных грунтах, когда поверхность основания пола расположена выше уровня отмостки здания и выше опасного капиллярного поднятия грунтовых вод.
2. Размеры столбиков в плане: бетонных 150×150, кирпичных - 250×250мм.
3. Основные указания по устройству полов приведены в пояснительной записке.

Рук. мастер.		Фельдштейн Л.И.		
Гл. конст. маст.	Коксаков В.И.			
Рук. группы	Силачева Л.Г.			
Исполнитель	Ковешникова К.М.			
Проверил	Силачева Л.Г.	Копировал	Окасаткина	

Дата | Инв. № | Взамен

ЦНИИЭП гражданстройпроект г. Москва

ТД	Деревянные перекрытия и полы сельских зданий	Серия 2.140-1	
1971	Дощатые полы по балкам. Деталь 23.	Выпуск 5	Лист 11

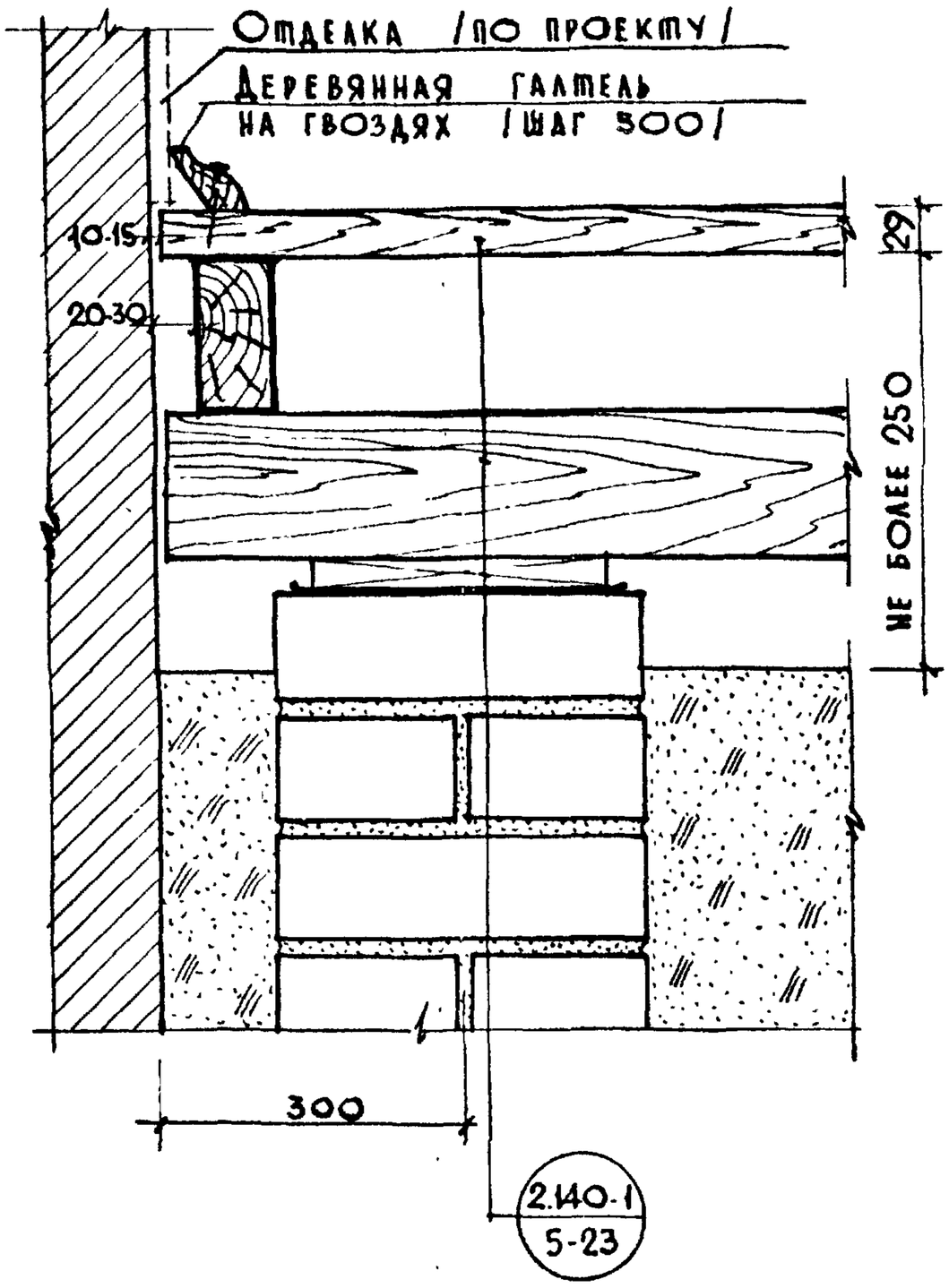

24

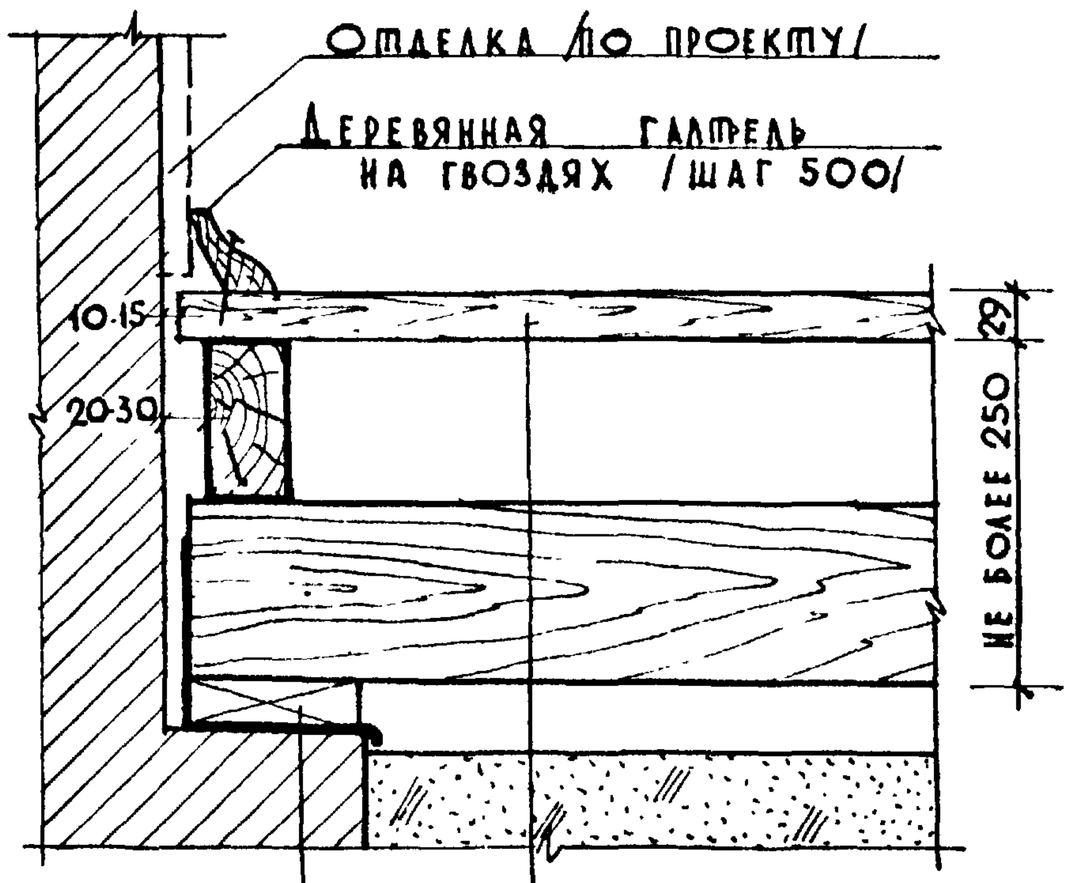

Прокладка из доски
толщиной 16-25 мм
Толь - 2 слоя

2.140-1
5-23

25

Примечание

Основные указания по устройству полов приведены в пояснительной записке

ТД	Деревянные перекрытия и полы сельских зданий	Серия 2.140-1	
1971	Примыкание полов к наружным или внутренним стенам. Детали 24, 25.	Выпуск 5	Лист 12

Инв. N | Взамен

Гл. конст. мастер Корсаков В.В.
Рук. группы Силачева А.Г.
Исполнитель Ковешникова
Проверил Силачева А.Г.
Н. Касаткина
Копировал

Гипросельстрой г. Москва

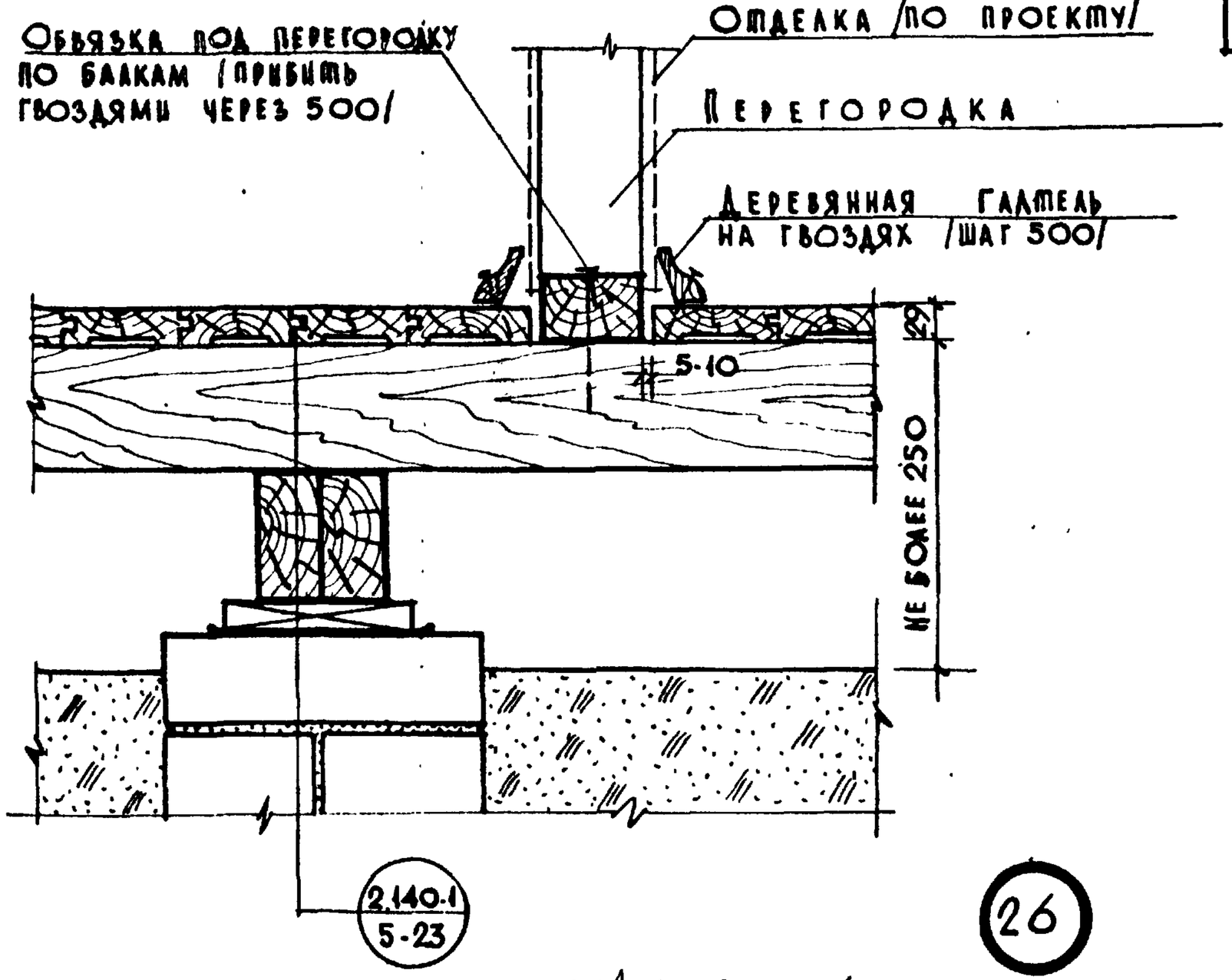

26

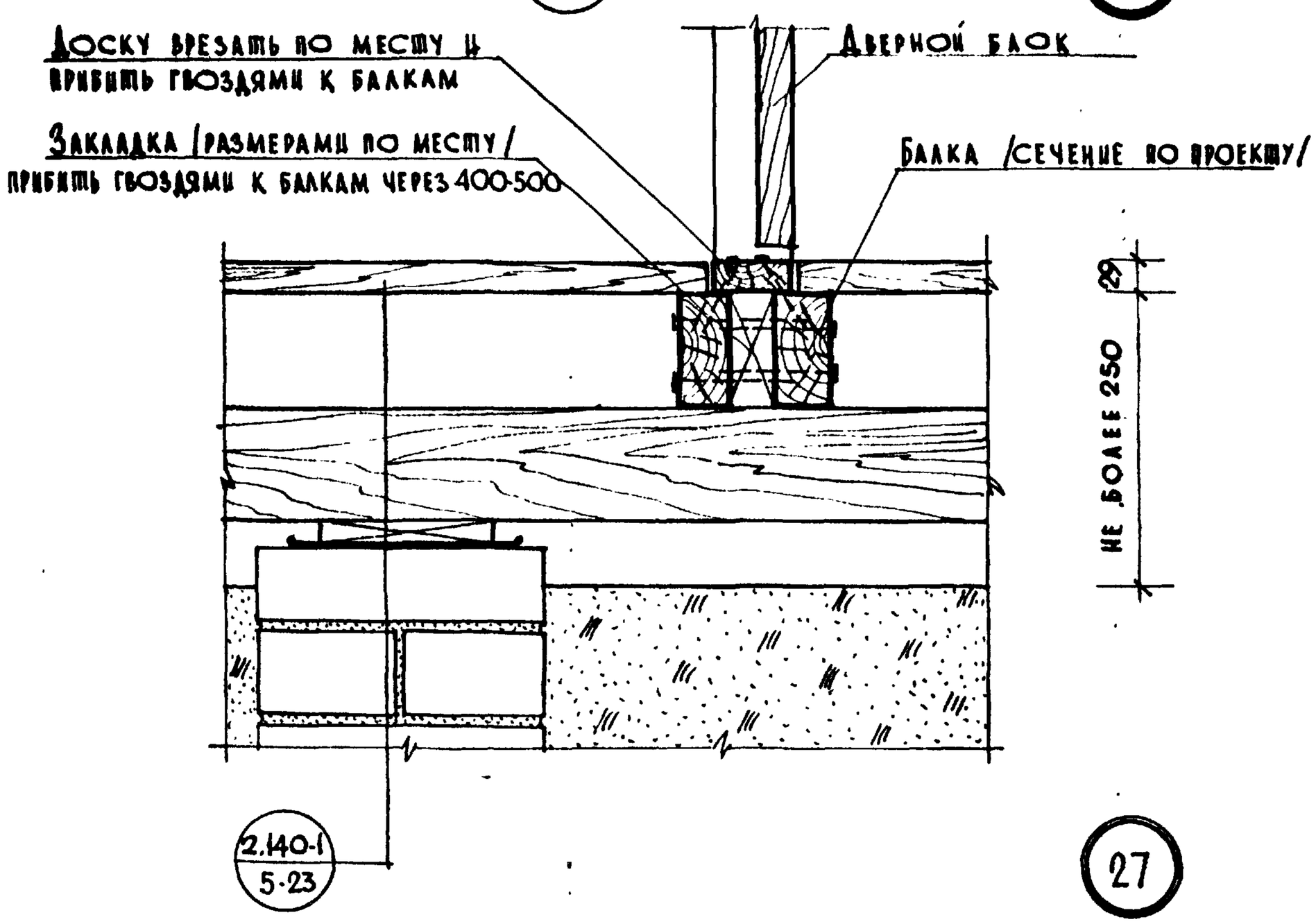

27

Примечание

Основные указания по устройству полов приведены в пояснительной записке.

ТД	Деревянные перекрытия и полы сельских зданий	Серия 2.140-1	
1971	Примыкание полов к перегородкам. Детали 26,27.	Выпуск 5	Лист 13

ЦНИИЭПграждансельстрой г. Москва

Рук. мастер		Фельштейн А.М.
Гл. конст. мастер		Корсаков В.В.
Рук. группы		Сидачева А.Г.
Исполнитель		Ковешникова
Проверил		Сидачева А.Г.
Копировал		О. Касаткина

Дата | Инв. № | Взамен

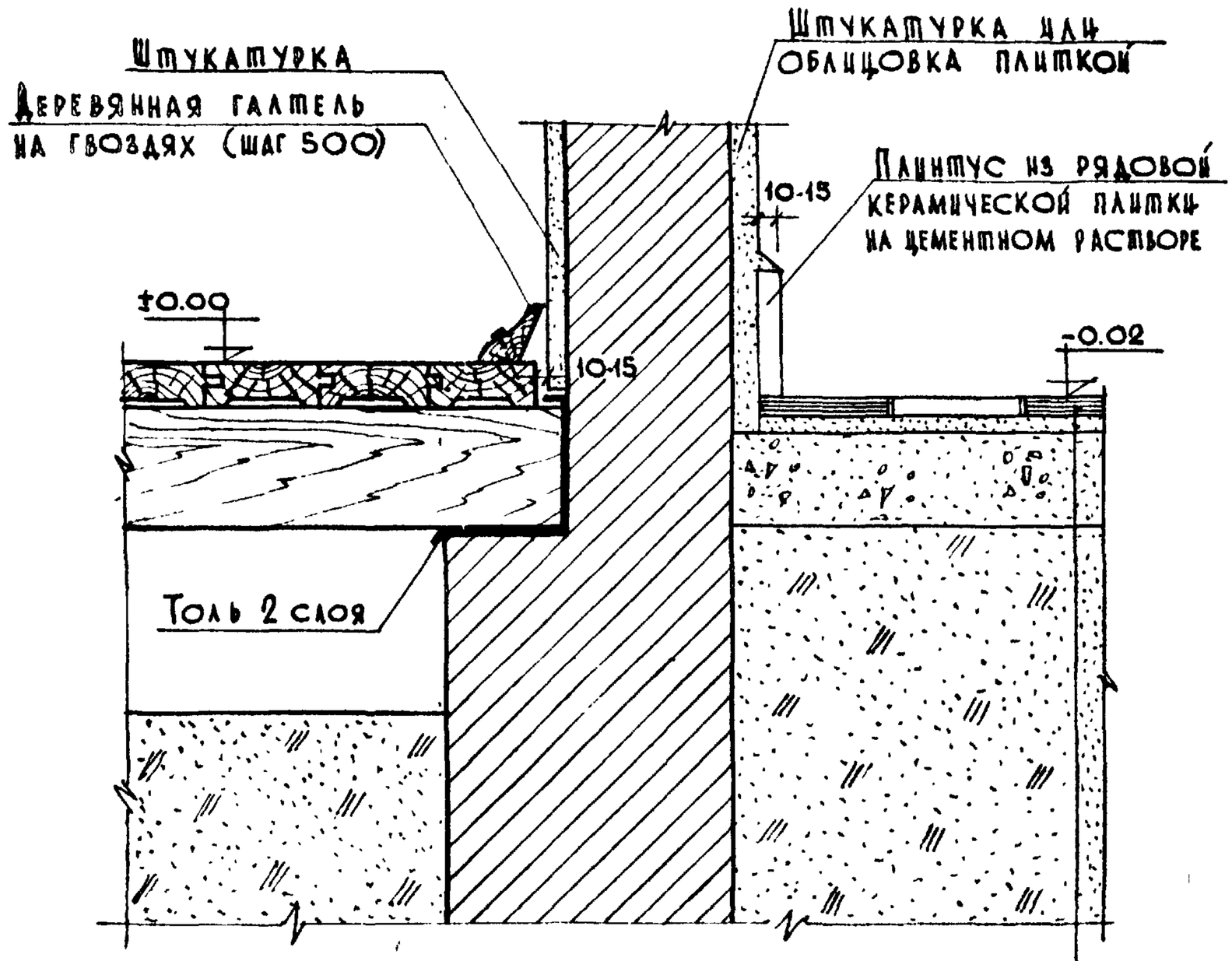

2.140-1
2.284

Керамическая плитка на цементно-песчаном растворе марки 100 -25мм
Подстилающий слой из бетона марки 100-80мм
Насыпной грунт/уплотненный

28

Примечания:

1. Конструкцию пола применять при плотных грунтах, когда поверхность основания пола расположена выше уровня отмостки здания и выше уровня опасного капиллярного поднятия грунтовых вод.
2. Размеры столбиков в плане: бетонных- 150×150, кирпичных 250×250 мм.
3. Уровень пола санузла должен быть на 2-3см ниже уровня порога.
4. Основные указания по устройству полов приведены в пояснительной записке.

ТД	Деревянные перекрытия и полы сельских зданий	Серия 2.140-1	
1971	Примыкание полов к стенам санузла. Деталь 28	Выпуск 5	Лист 14

ЦНИИЭП гражданстройпроект г. Москва

Гл. конст. мастер		Коксаков В.И.	
Рук группы		Сидачева Л.Г.	
Исполнитель		Ковешникова	
Проверил		Сидачева Л.Г.	

Копировал О. Касаткина

Дата | Инв. № | Взамен

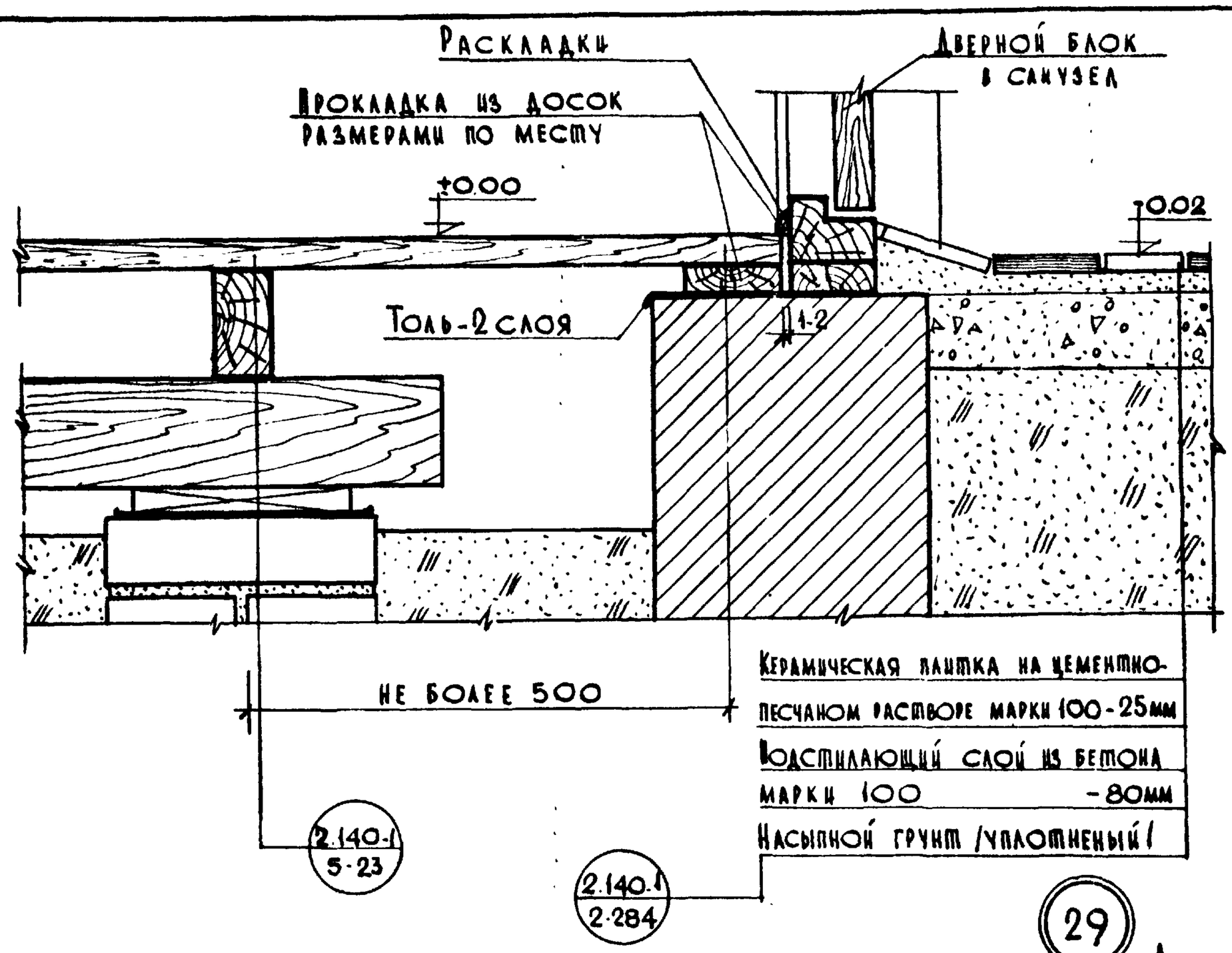

29

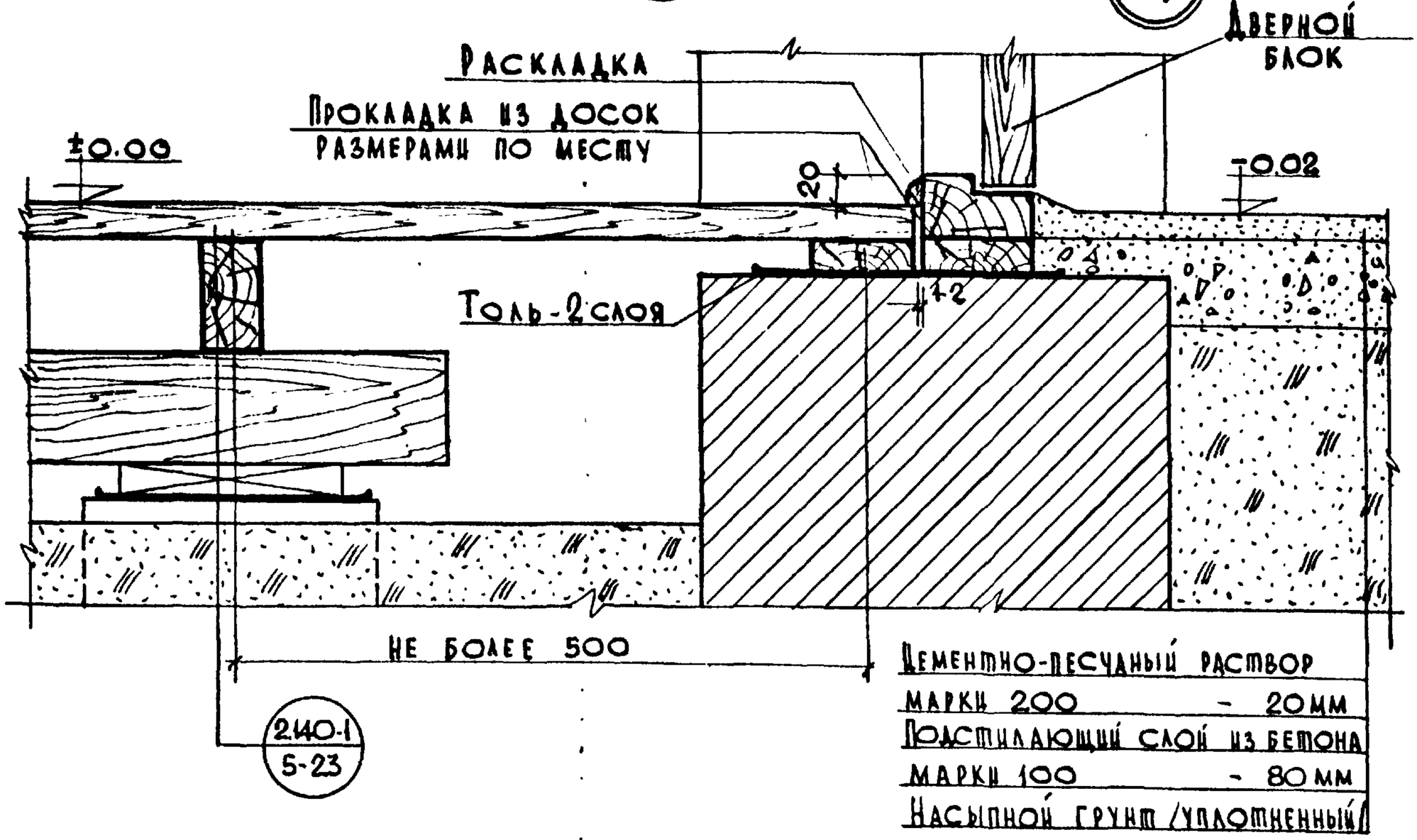

30

Примечания:

1. Уровень пола санузла и наружной площадки должен быть на 2-3см ниже уровня порога.
2. Основные указания по устройству полов приведены в пояснительной записке.

ТД	Деревянные перекрытия и полы сельских зданий	Серия 2.140-1	
1971	Стык полов в дверных проемах санузла и наружных стен. Детали 29,30	Выпуск 5	Лист 15

ЦНИИЭП граждансельстрой г. Москва

Рук. мастер.	Фельдштейн А.М.	
Гл. конст. маст.	Корсаков В.К.	
Рук. группы	Силачева А.Г.	
Исполнитель	Ковешникова К.М.	
Проверил	Силачева А.Г.	

Дата | Инв. № | Взамен

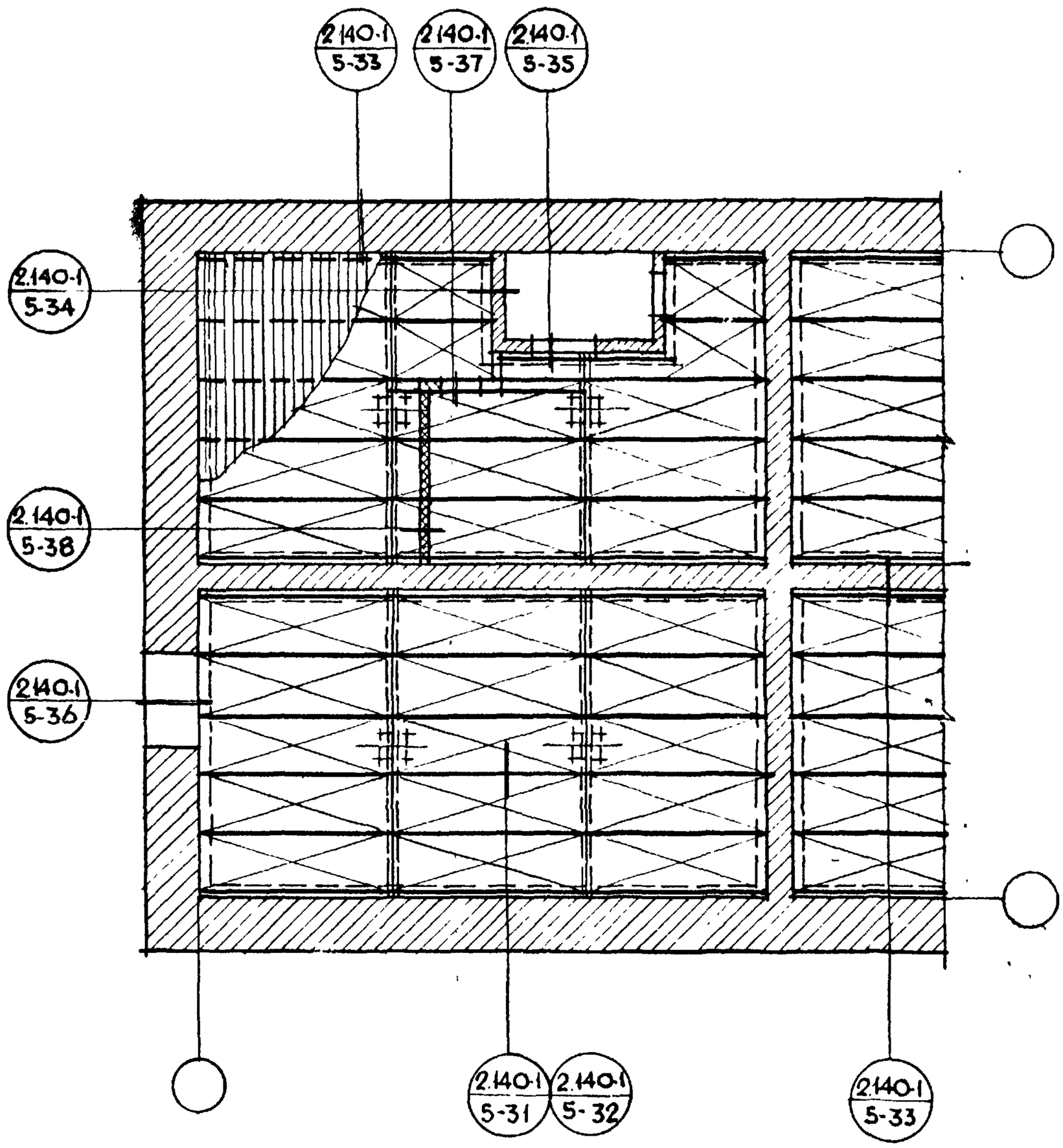

Гл. конст. мастер	Корсаков В.И.		
Рук. группы	Сцлачева Л.Г.		
Исполнитель	Аземшина В.П.		
Проверил	Сцлачева Л.Г.	Копировал	О. Касаткина

Инв. № | Взамен

ЦНИИЭП граждансельстрой

ТД	Деревянные перекрытия и полы сельских зданий	Серия 2.140-1	
1971	Утепленное цокольное перекрытие. Примерный схематический план устройства перекрытия. Маркировка деталей	Выпуск 5	Лист 16

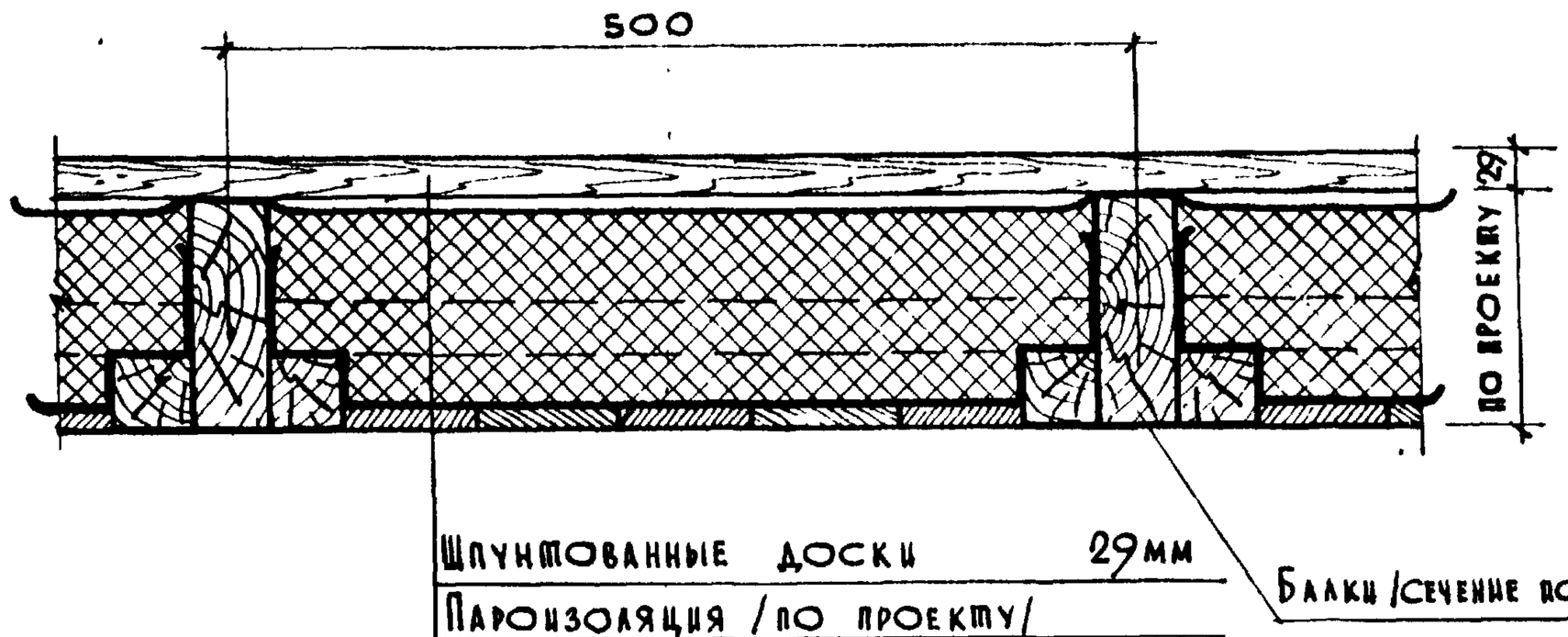

31

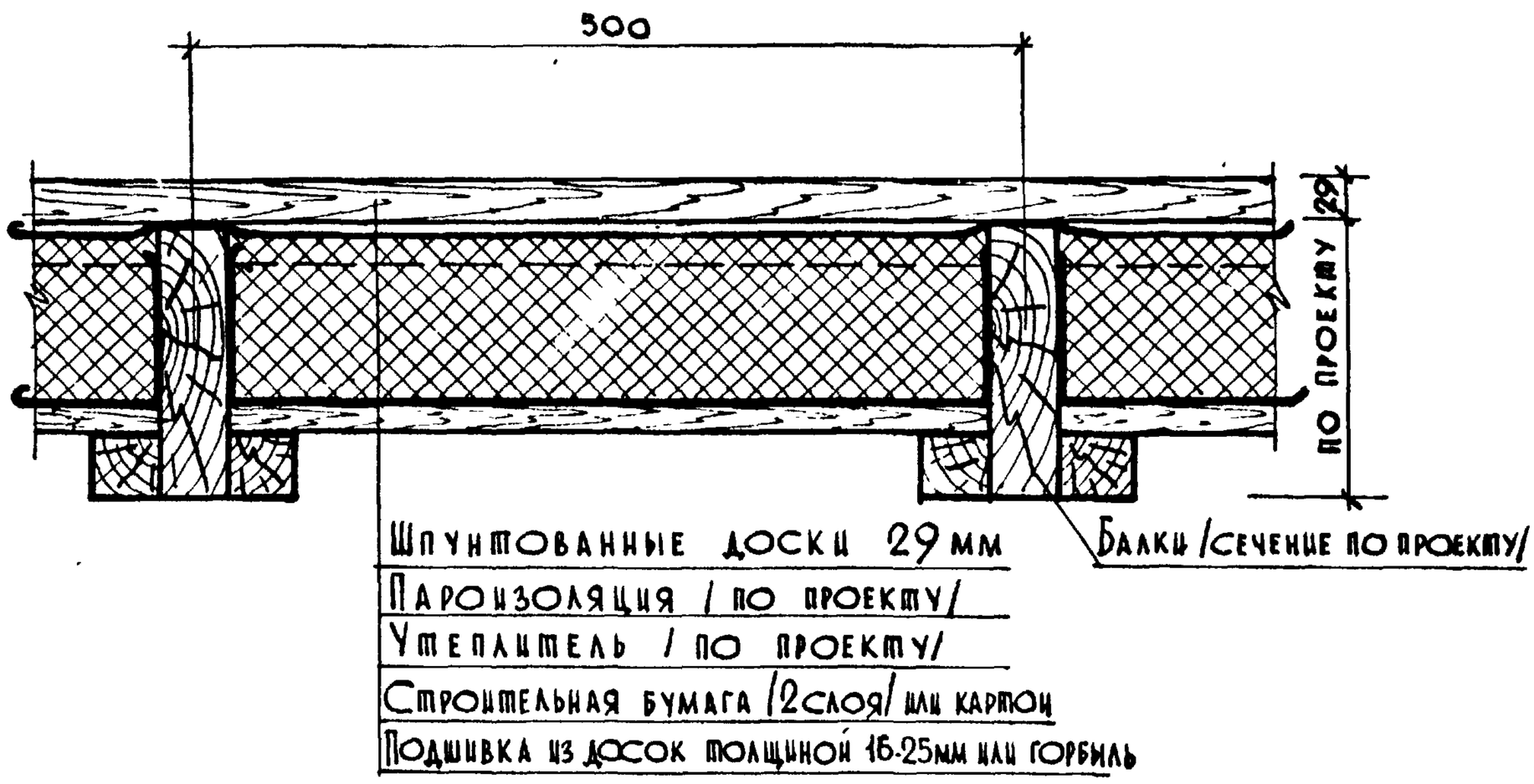

32

Примечания:

1. Конструкцию пола применять при неутепленном цоколе и в зоне опасного капиллярного поднятия грунтовых вод.
2. Материалом для утепления могут быть плиты минераловатные на синтетической связке, войлок из минеральной ваты на битумной связке, изоляционные древесно-волокнистые плиты.
3. Расстояние от утеплителя до досок покрытия должно быть не менее 10мм.
4. Основные указания по устройству перекрытия приведены в пояснительной записке.

ТД	Деревянные перекрытия и полы сельских зданий	Серия 2.140-1	
1971	Дощатые полы по утепленному цокольному перекрытию. Детали 31,32	Выпуск 5	Лист 17

ЦНИИЭП гражданстрой г. Москва

Рук. мастер.	Фельдштейн А.М.		
Гл. конст. мастер	Корсаков В.И.		
Рук. группы	Силачева А.С.		
Исполнитель	Ковешникова К.М.		
Проверил	Силачева Е.Г.	Копирова Л.	Окасапкина

Дата | Инв.N | Взамен

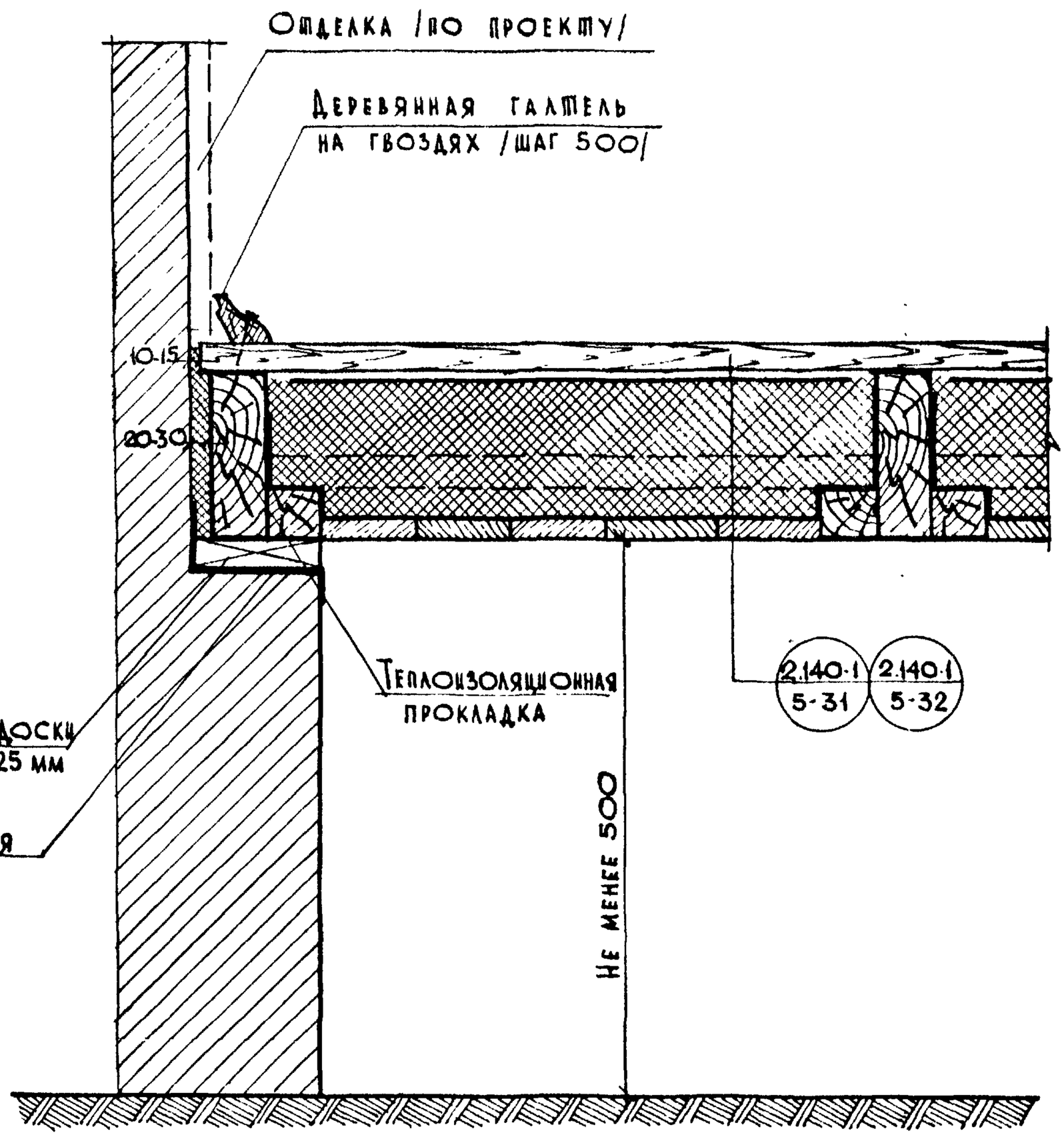

33

Примечания

Основные указания по устройству перекрытия приведены в пояснительной записке

ТД	Деревянные перекрытия и полы сельских зданий	Серия 2.140-1	
1971	Примыкание перекрытия к наружным или внутренним стенам. Деталь 33.	Выпуск 5	Лист 18

ЦНИИЭП гражданстельстрой г. Москва

Гл. конст. мастер		Корсаков В.Ц.
Рук. группы		Силачева Л.Г.
Исполнитель		Ковешникова К.М.
Проверил		Силачева Л.Г.

Копцирował О. Касашкина

Взамен | Инв. № | Подпись

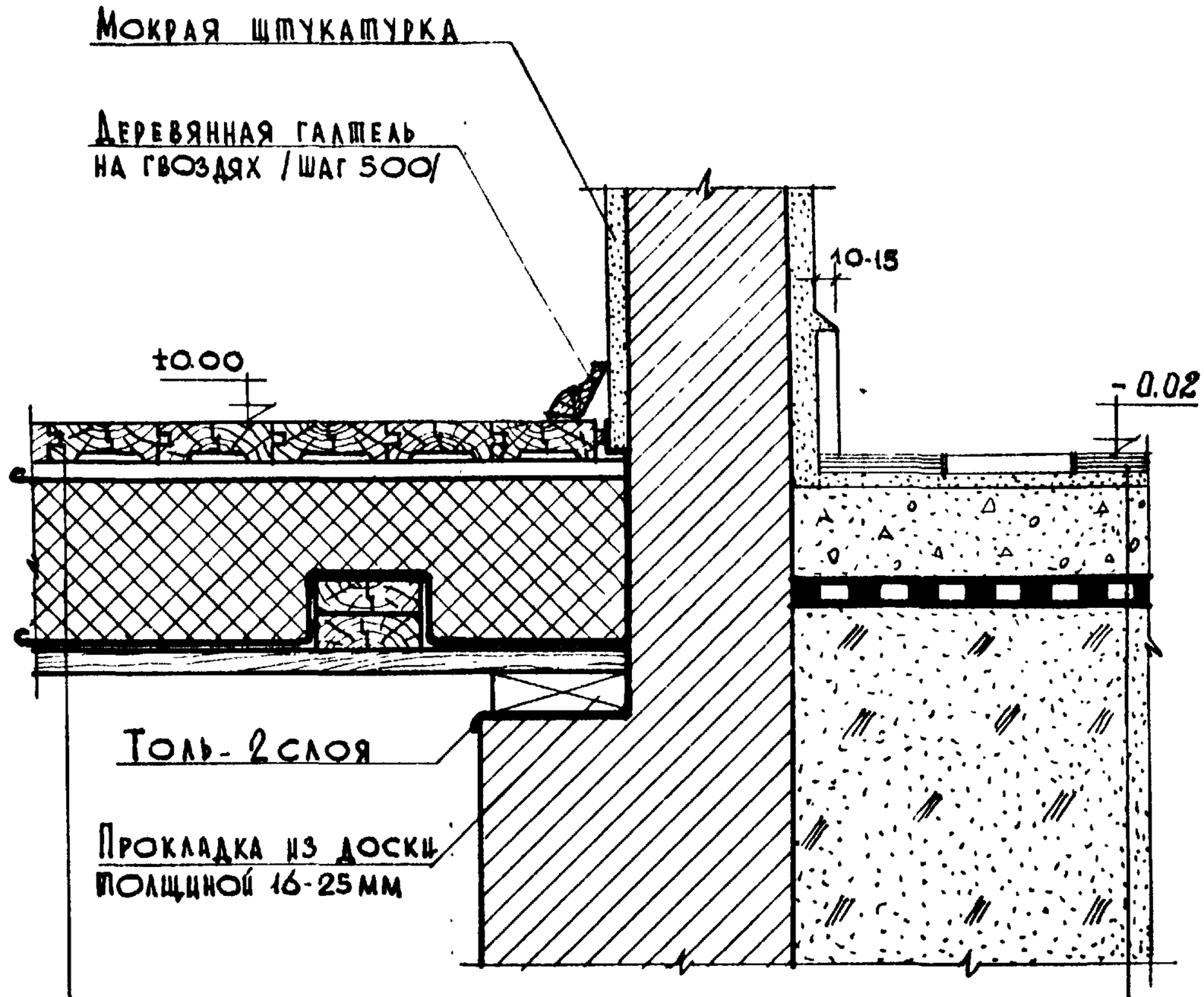

2.140-1 / 5-31 по 2.140-1 / 5-32

Керамическая плитка на цементно-песчаном растворе марки 100 - 25 мм
Подстилающий слой из бетона марки 100 - 80 мм
Гидроизоляция - 20 мм
Насыпной грунт /уплотненный/

34

Примечания:

1. Гидроизоляция в санузлах устраивается из слоя щебня с пропиткой битумом или дегтем.
2. Уровень пола санузла должен быть на 2-3 см ниже уровня пола примыкающих помещений.
3. Основные указания по устройству перекрытия приведены в пояснительной записке.

ТД	Деревянные перекрытия и полы сельских зданий	Серия 2.140-1	
1971	Примыкание перекрытия к стенам санузла. Деталь 34.	Выпуск 5	Лист 19

ЦНИИЭП Граждансельстрой г. Москва

Рук. мастер.	Фельдштейн		
Гл. констр. маст.	Корсаков В.И.		
Рук. группы	Силачева Л.Г.		
Исполнитель	Ковешникова К.М.		
Проверил	Силачева Л.Г.		

Дата | Инв. № | Взамен

Копировал Касаткина

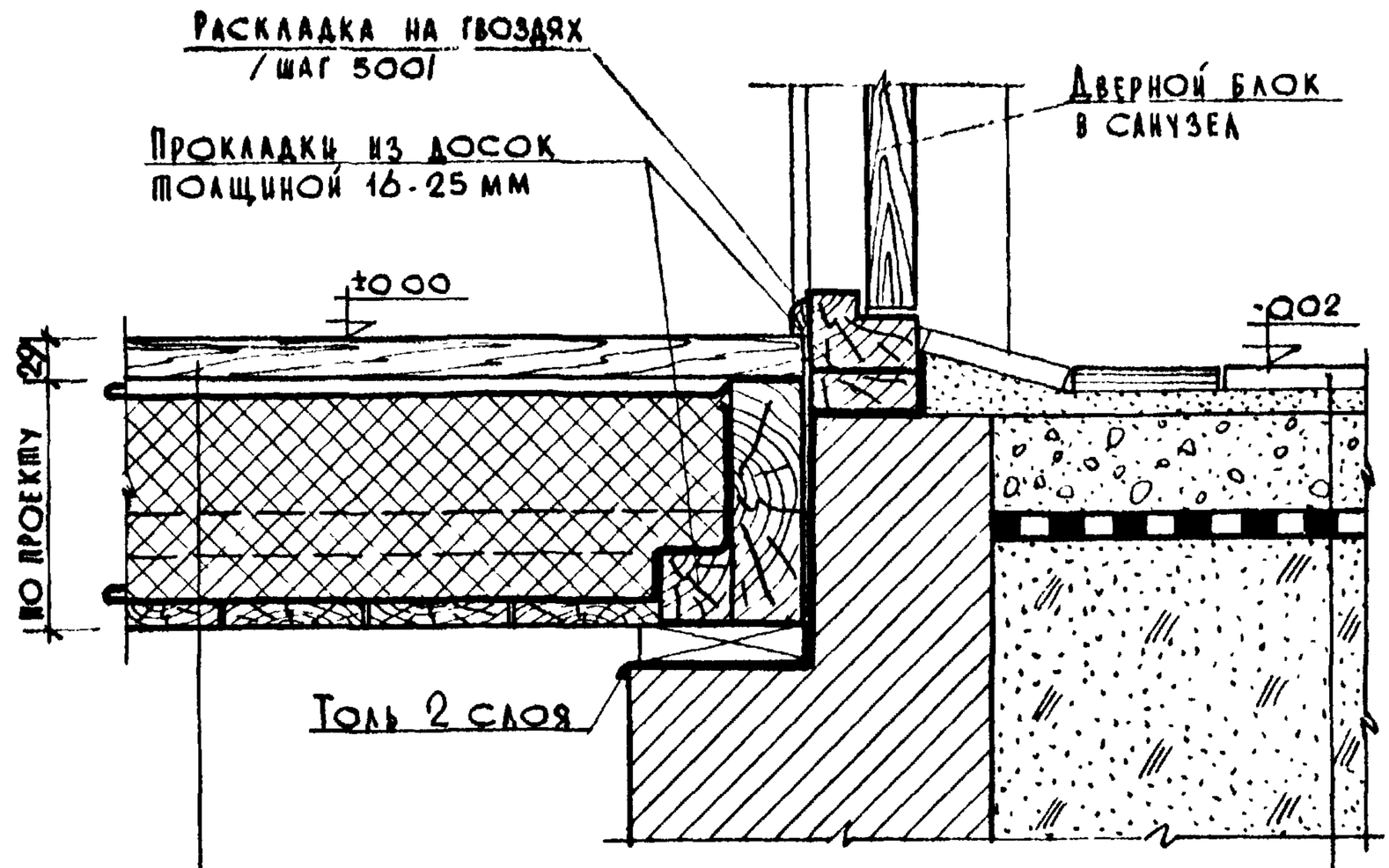

Керамическая плитка на цементно-песчаном растворе марки „100" - 25 мм
Подстилающий слой из бетона марки „100" - 80 мм
Гидроизоляция - 20 мм
Насыпной грунт /уплотненный/

35

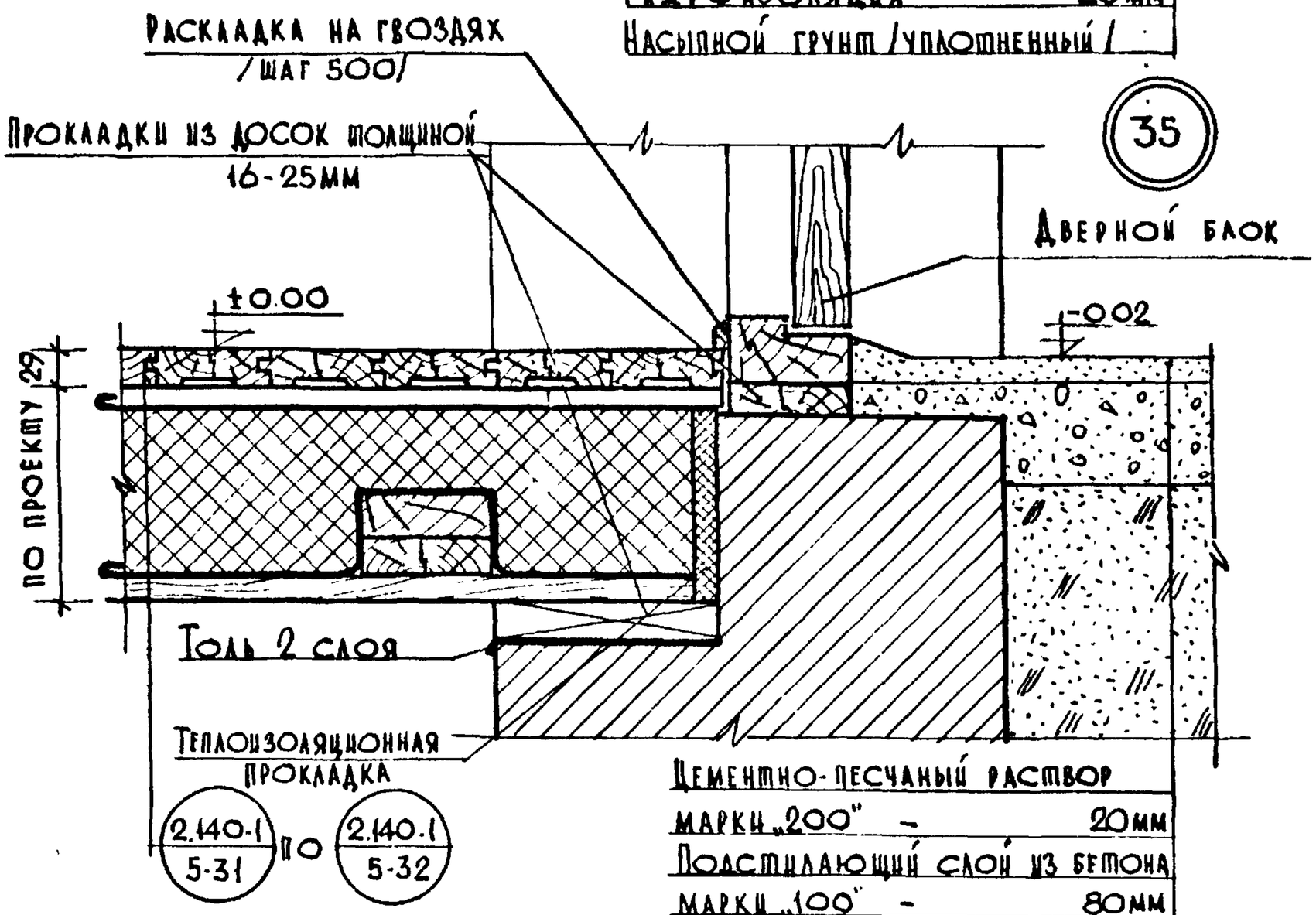

Цементно-песчаный раствор марки „200" - 20 мм
Подстилающий слой из бетона марки „100" - 80 мм
Насыпной грунт /уплотненный/

36

Примечания:

1. Гидроизоляция в санузлах устраивается из слоя щебня с пропиткой битумом или дегтем.
2. Уровень пола санузла и наружной площадки должен быть на 2-3 см ниже уровня порога.
3. Основные указания по устройству перекрытия приведены в пояснительной записке.

ТД	Деревянные перекрытия и полы сельских зданий	Серия 2.140-1	
1971	Стык полов в дверных проемах санузла и наружных стен. Детали 35,36	Выпуск 5	Лист 20

ЦНИИЭПграждансельстрой г. Москва

Гл. конст. маст. Корсаков В.И.
Рук. группы Силачева А.Г.
Исполнитель Ковешникова К.М.
Проверил Силачева А.Г.

Инв. № | Взамен

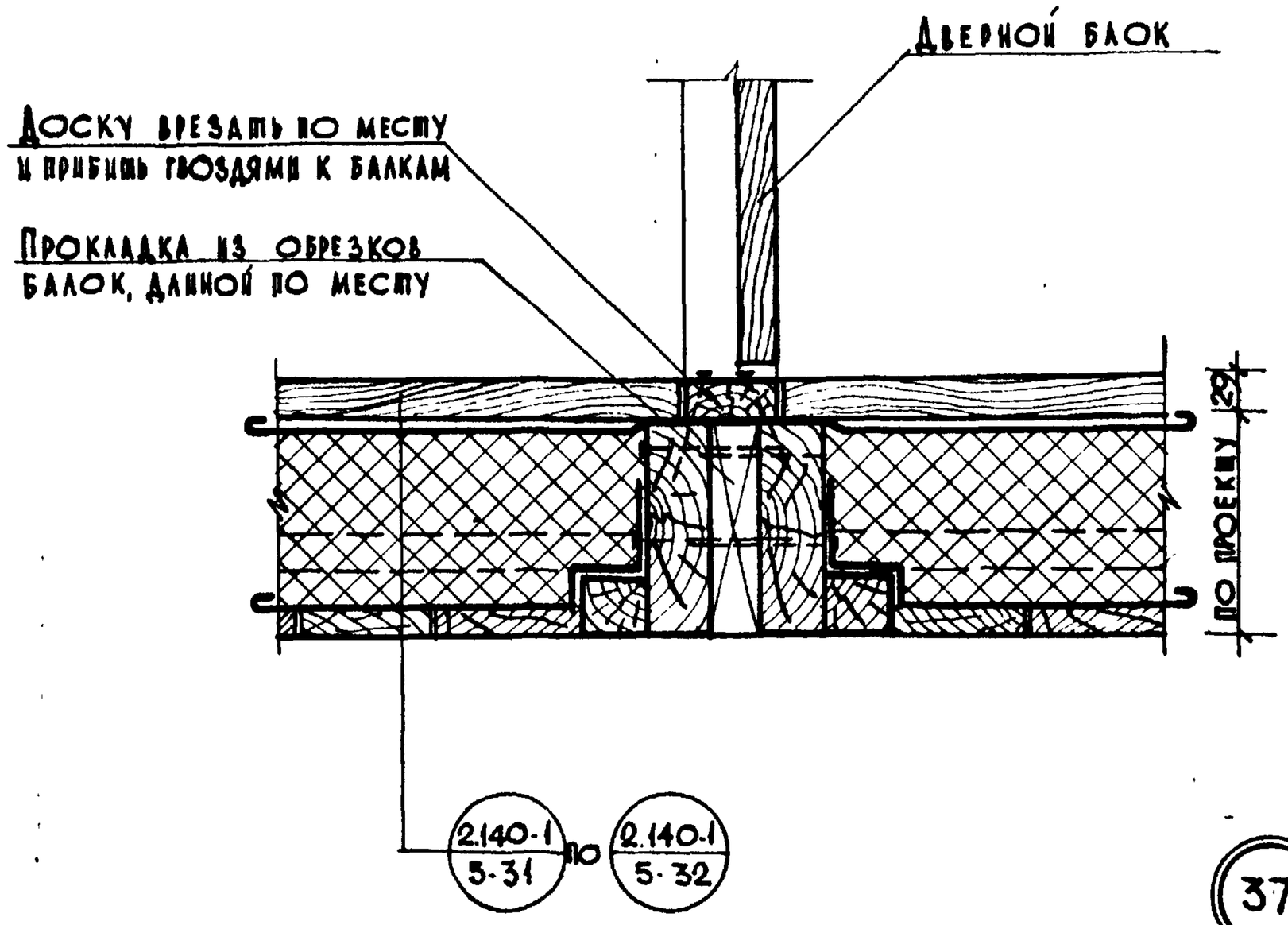

37

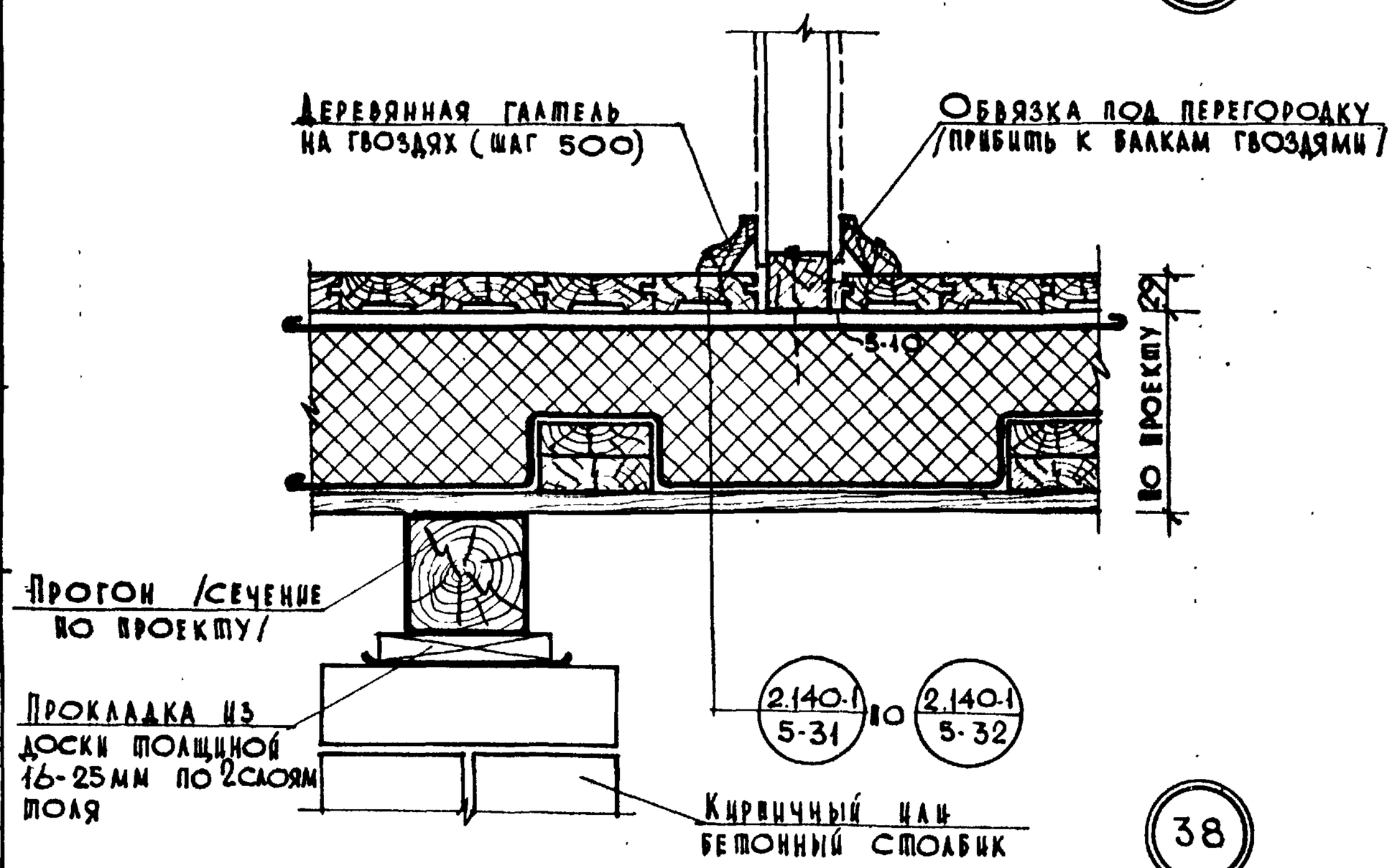

38

Примечание:

Основные указания по устройству перекрытия приведены в пояснительной записке

ТД	Деревянные перекрытия и полы сельских зданий	Серия 2.140-1	
1971	Примыкание полов к перегородкам. Детали 37, 38	Выпуск 5	Лист 21

ЦНИИЭП Гражданстройпроект г. Москва

Рук. мастер.	Фельдштейн В.М.	
Гл. конст. мастер.	Корсаков В.И.	
Рук. группы	Силачева Л.Г.	
Исполнитель	Ковешникова	
Проверил	Силачева Л.Г.	
Копировал	О. Касапкина	

Дата | Инв. № | Взамен

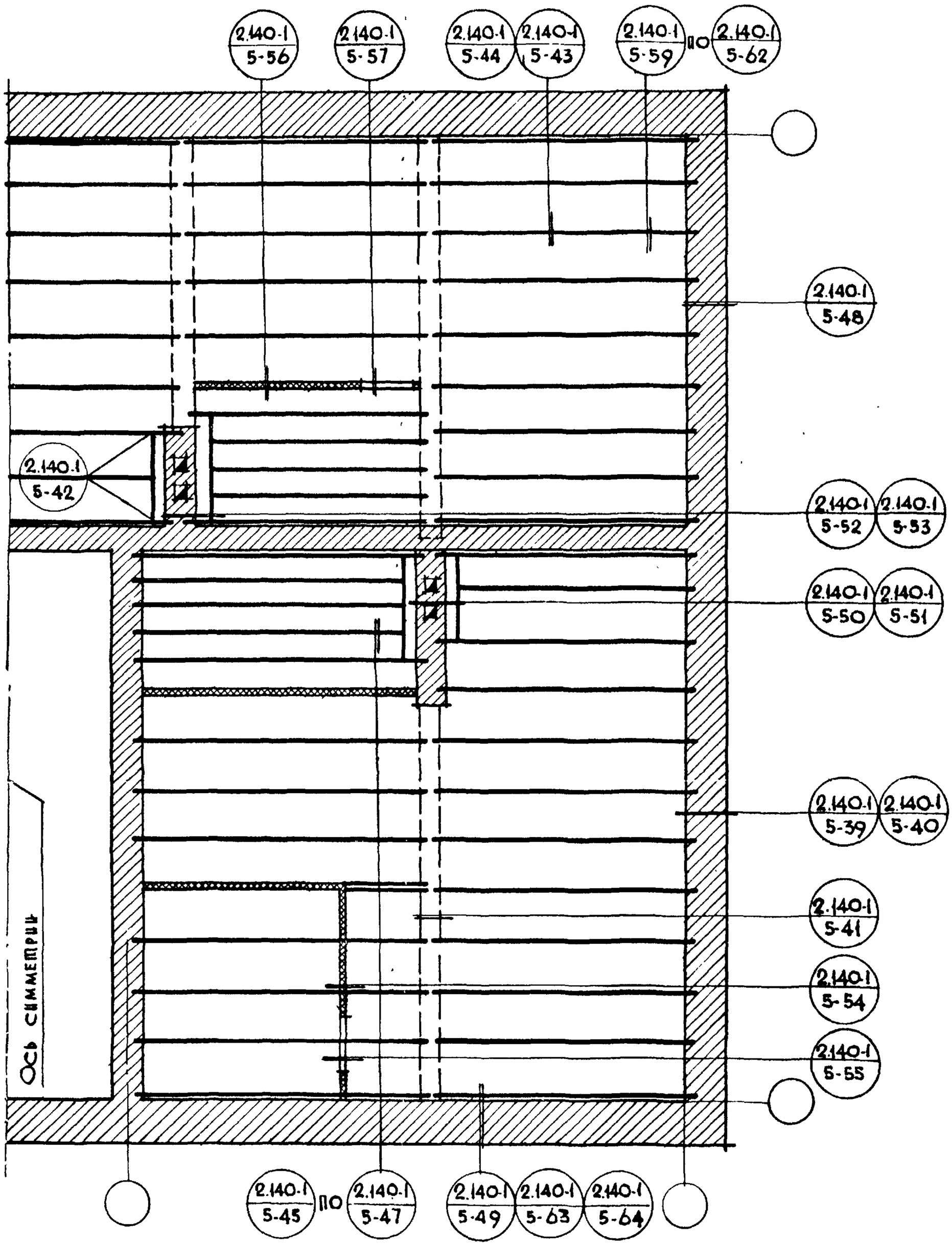

Гл. конст. мастер	Корсаков В.И.		
Рук. группы	Силачева Л.Г.		
Исполнитель	Аземшина В.П.		
Проверил	Силачева Л.Г.	Копировал	Касаткина

Дата | Инв. № | Взамен

ЦНИИЭП граждансельстрой г. Москва

ТД	Деревянные перекрытия и полы сельских зданий	Серия 2.140-1	
1971	Междуэтажное или чердачное перекрытие. Примерный схематический план устройства перекрытий. Маркировка деталей.	Выпуск 5	Лист 22

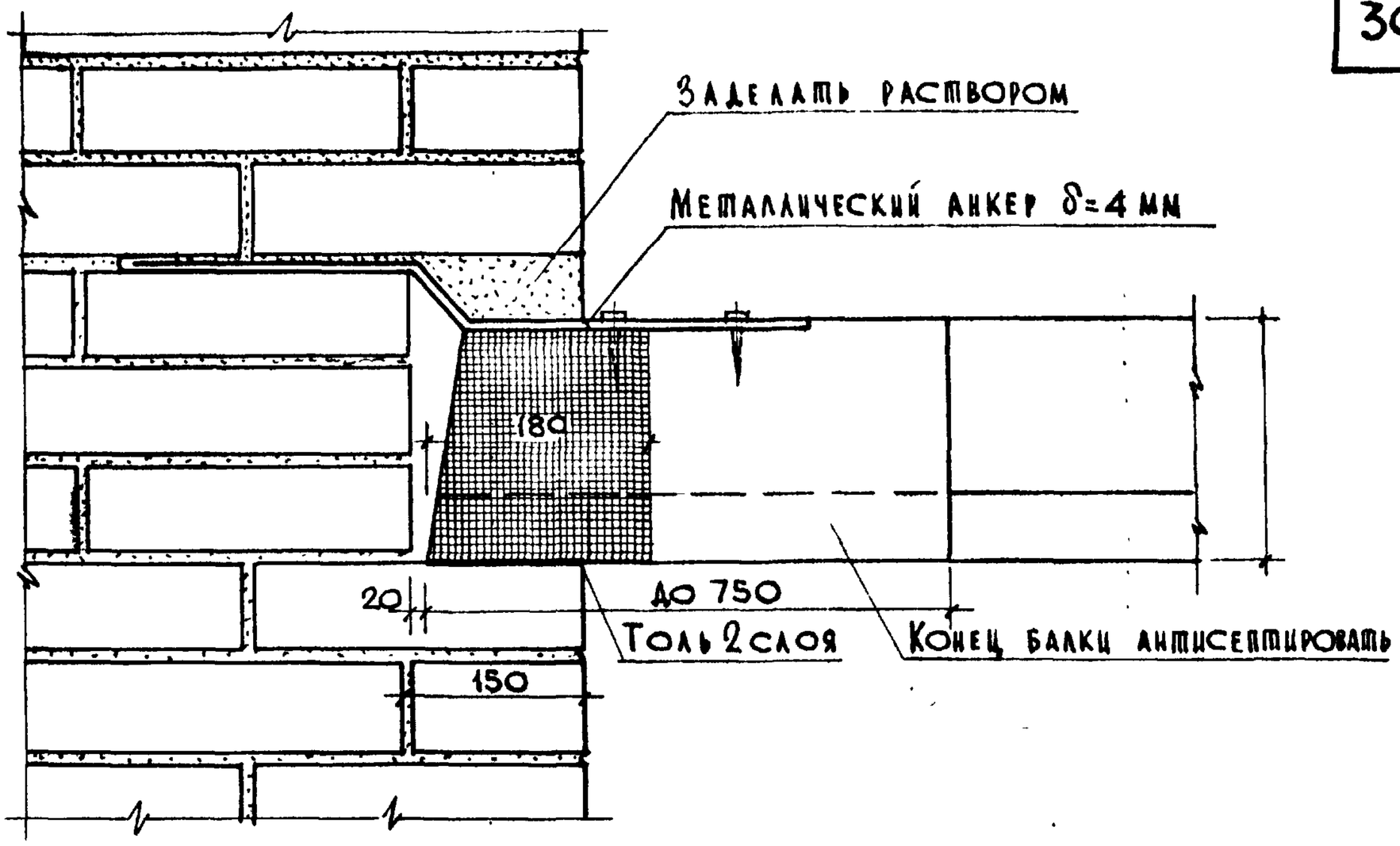

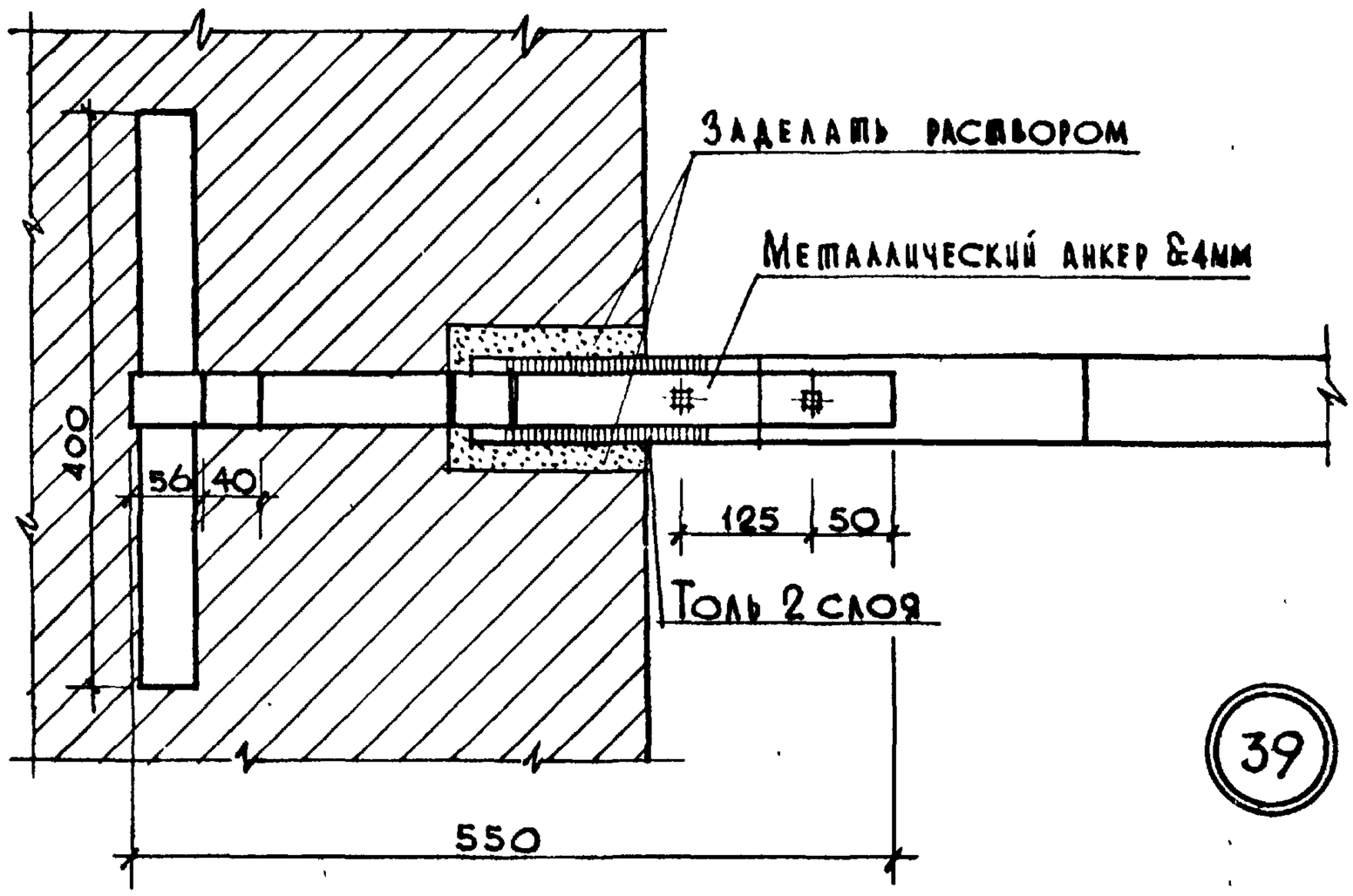

39

Вид сверху

Примечания:

1. Глубина заделки балки должна быть 120-130 мм, с зазором в 20-30 мм между торцом балки и кладкой.
2. Торец балки рекомендуется скашивать.
3. Балка от торца на 750 мм покрывается со всех сторон /и торец/ антисептической пастой, конец балки /на длину 180 мм/, без торца, покрывается смолой или битумом и оклеивается толем в 2 слоя, толь обрезается по линии скоса.
4. Гнездо по бокам и по верху балки заделать начухо раствором.
5. Часть балок закрепляются в стене анкерами через 2.5 -3 м по длине стены, концы анкеров заделать в кладке стены.

ТД	Деревянные перекрытия и полы сельских зданий	Серия 2.140-1	
1971	Глухая заделка балки в наружной стене /над отапливаемым помещением/. Деталь 39.	Выпуск 5	Лист 23

ЦНИИЭП граждансельстроя г. Москва

Рук. мастер.	Фельдштейн А.М.	
Гл. конст. мастер	Корсаков В.Н.	
Рук. группы	Силачева Л.Г.	
Исполнитель	Ковешникова	
Проверил	Силачева Л.Г.	

Копировал О. Касаткина

Дата | Инв. N | Взамен

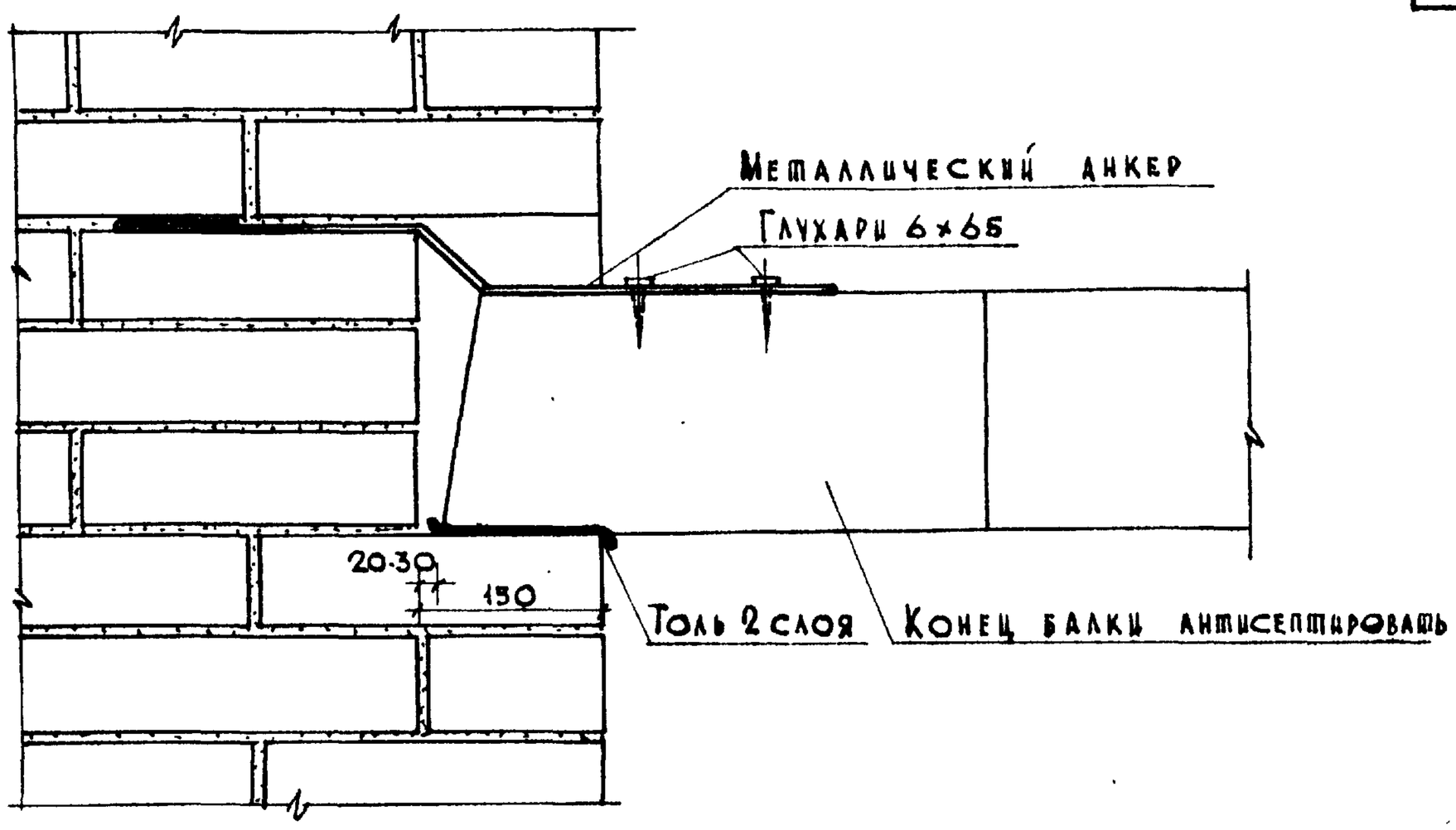

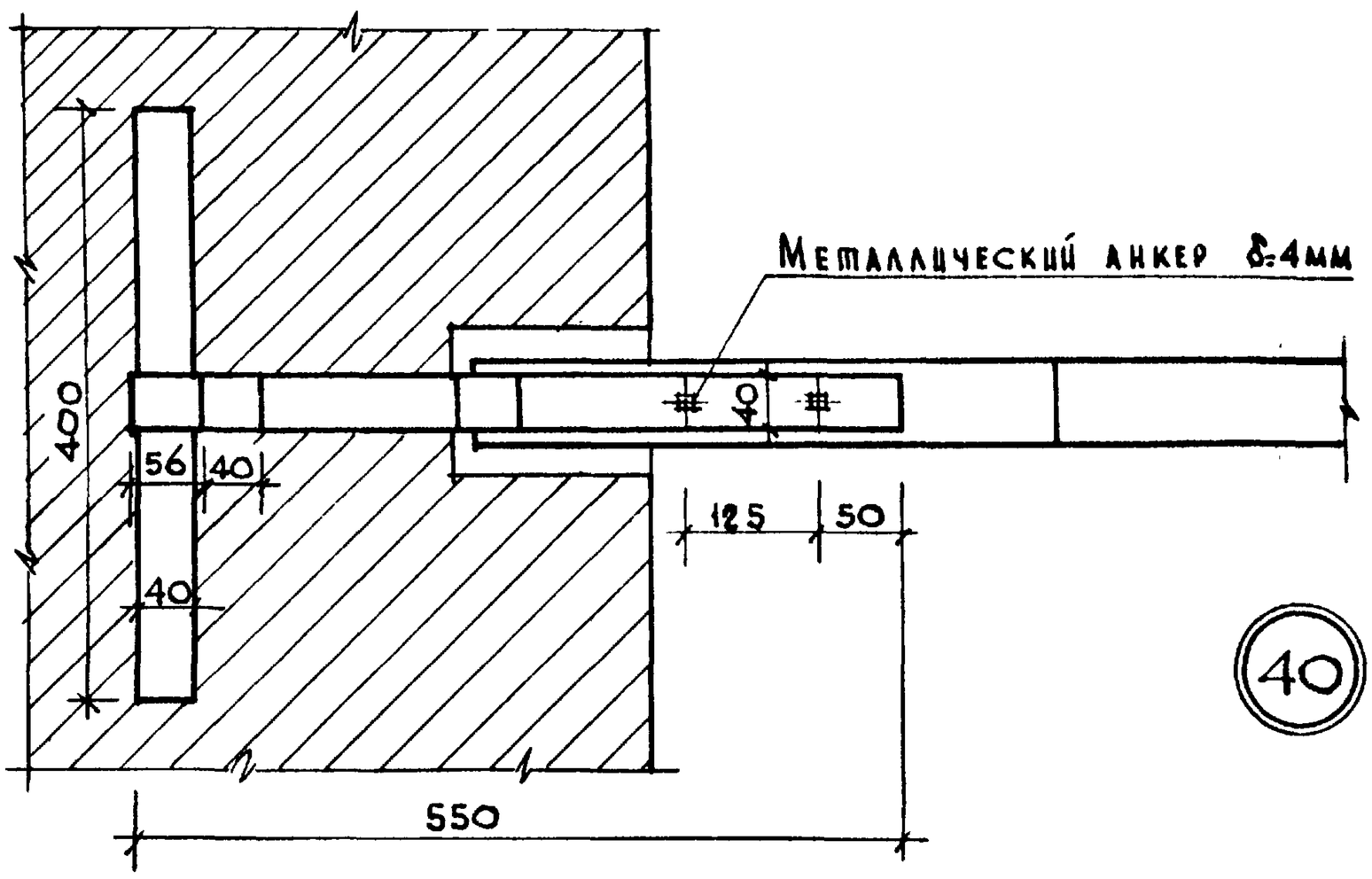

Вид сверху

Примечания:

1. Глубина заделки балки должна быть 120-130мм, с зазором 20-30мм между торцом балки и кладкой.
2. Торец балки рекомендуется скашивать
3. Балка от торца на 750мм покрывается со всех сторон /и торец/ антисептической пастой.
4. Часть балок закрепляются в стене анкерами, через 2,5-3м по длине стены, концы анкеров заделать в кладке стены.

ТД	Деревянные перекрытия и полы сельских зданий	Серия 2.140-1	
1971	Открытая заделка балки в наружной стене /над неотапливаемым помещением/. Деталь 40.	Выпуск 5	Лист 24

Инв. N | Подп. и дата | Взам. инв. N

Гл. конст. маст. Корсаков В.Н. | Рук. группы Силачева Л.Г. | Исполнитель Ковешникова | Проверил Силачева Л.Г. | Копировал О. Касаткина

ЦНИИЭП гражданстройпроект г. Москва

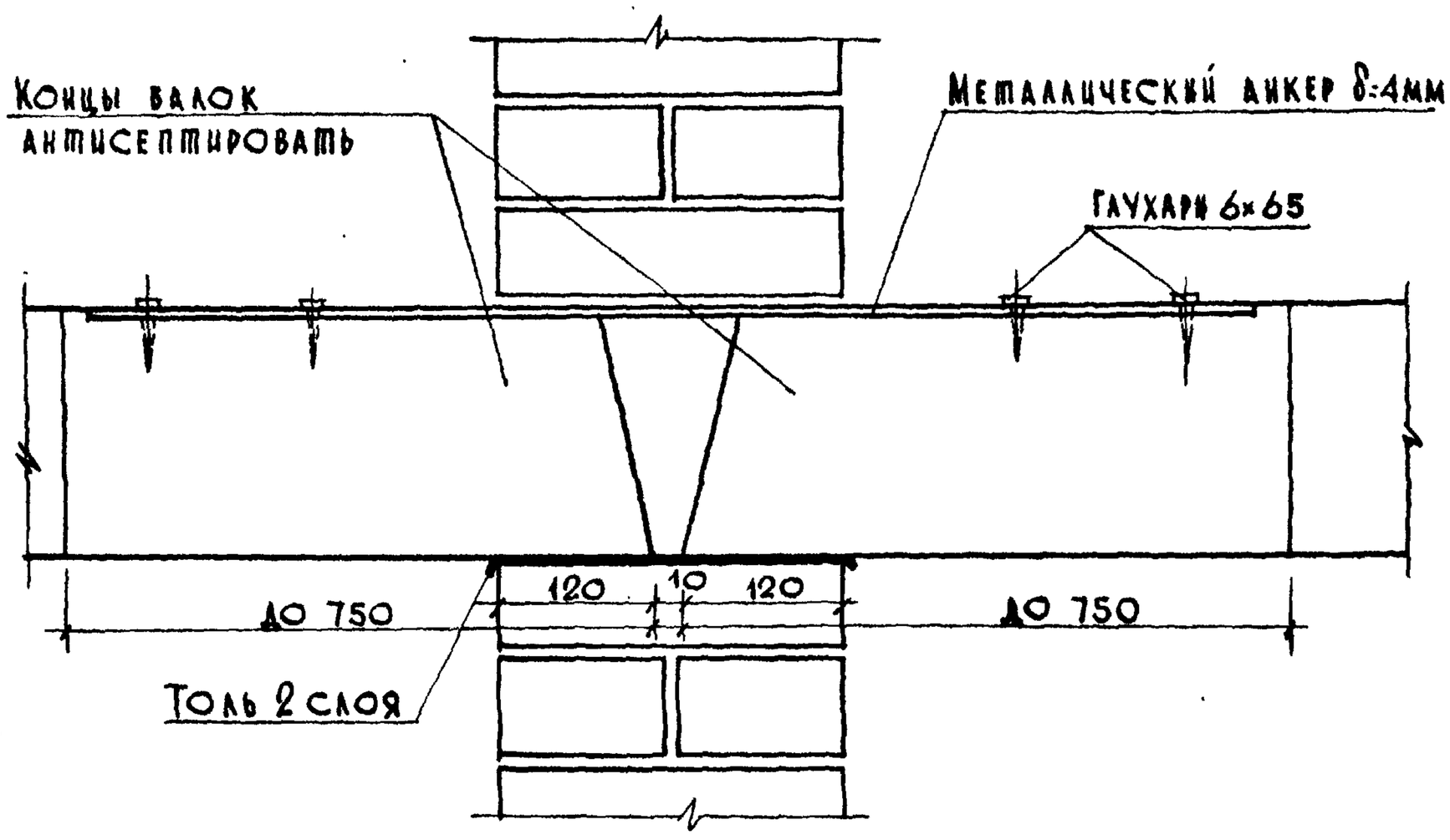

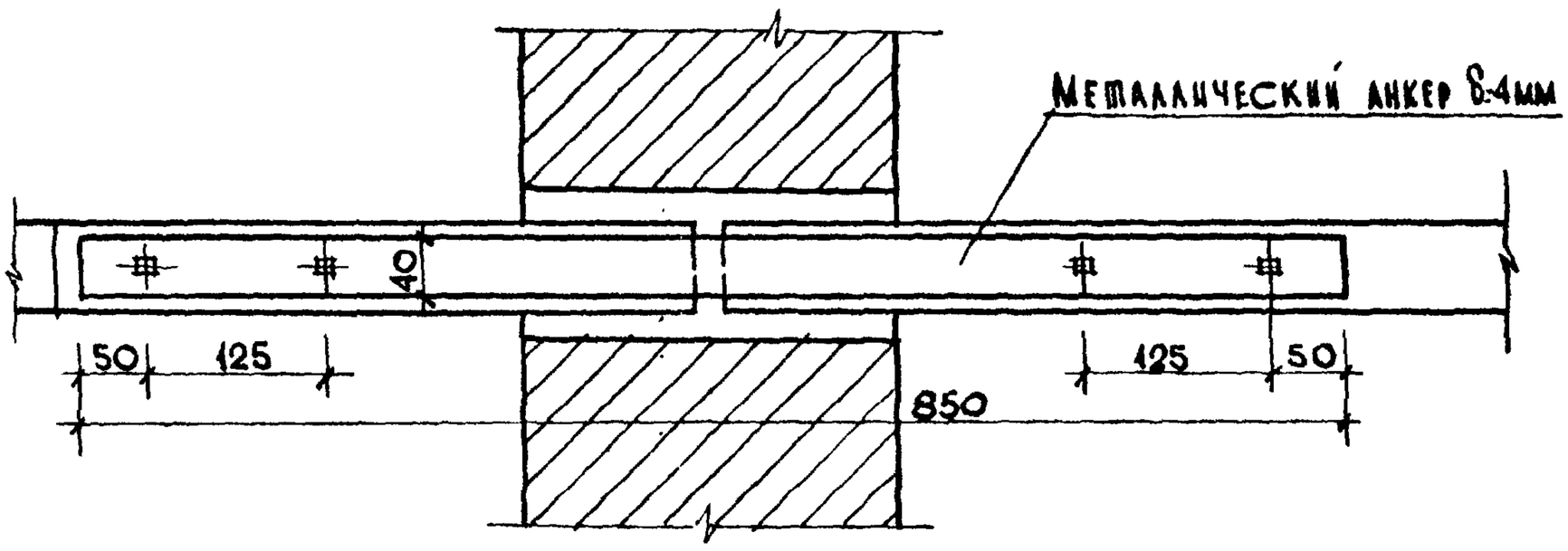

Вид сверху

41

Примечания:

1. Торцы балок рекомендуется скашивать
2. Балки от торцов на 750м покрываются со всех сторон /к торцы/ антисептической пастой.
3. Балки, заанкерованные в наружных стенах, должны соединяться между собой металлическими анкерами /накладками/ и на внутренних стенах.

ТД	Деревянные перекрытия и полы сельских зданий	Серия 2.140-1	
1971	Опирание балок на внутренней стене. Деталь 41	Выпуск 5	Лист 25

ЦНИИЭП граждансельстрой г. Москва

Рук. мастер.	Гл. констмаст.	Рук. группы	Исполнитель	Проверил
Фельдштейнам	Корсаков В.И.	Силачева Л.Г.	Кобешникова К.М.	Силачева Л.Г.

Дата | Инв.№ | Взамен | Касаткина | Копировал

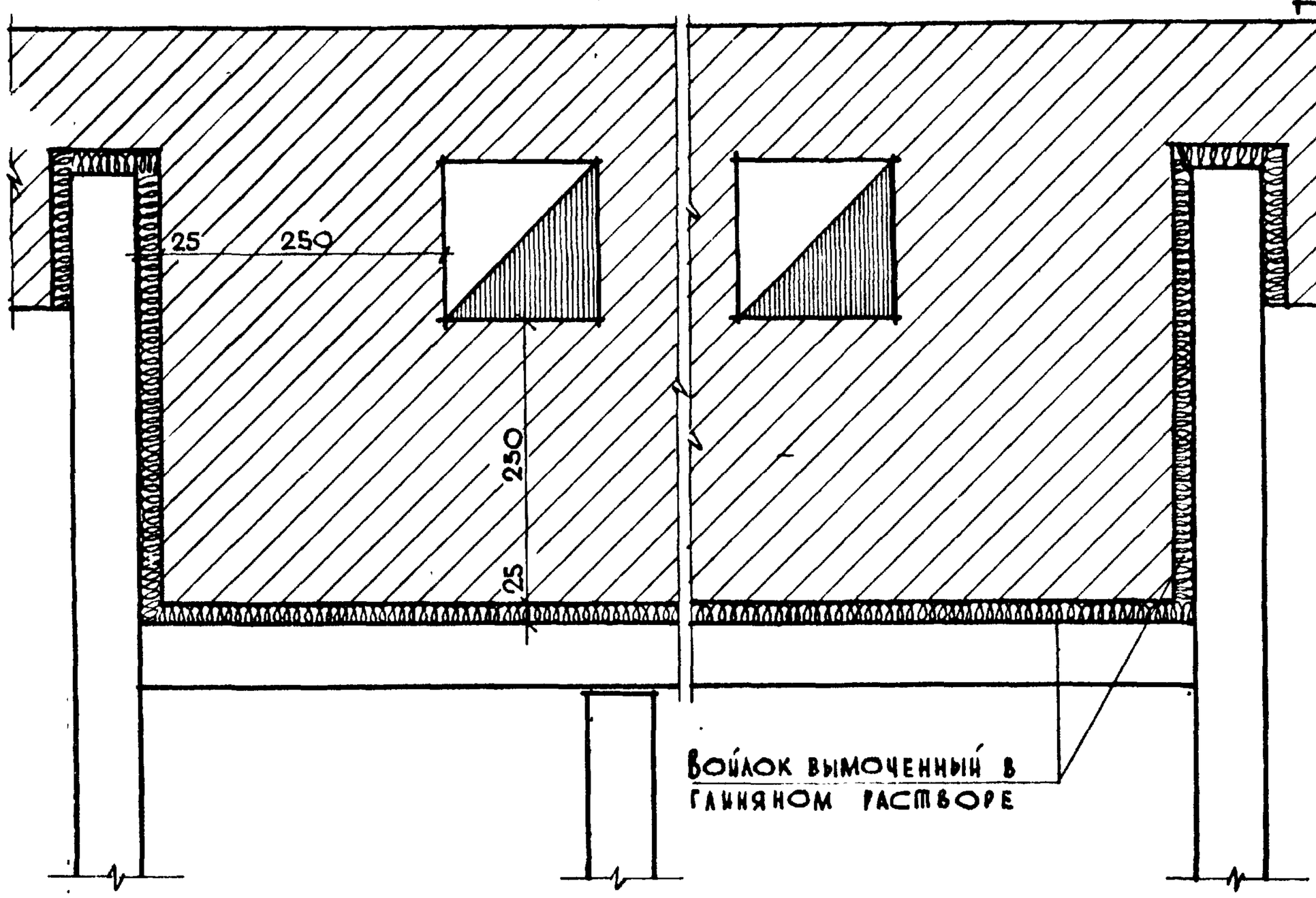

План

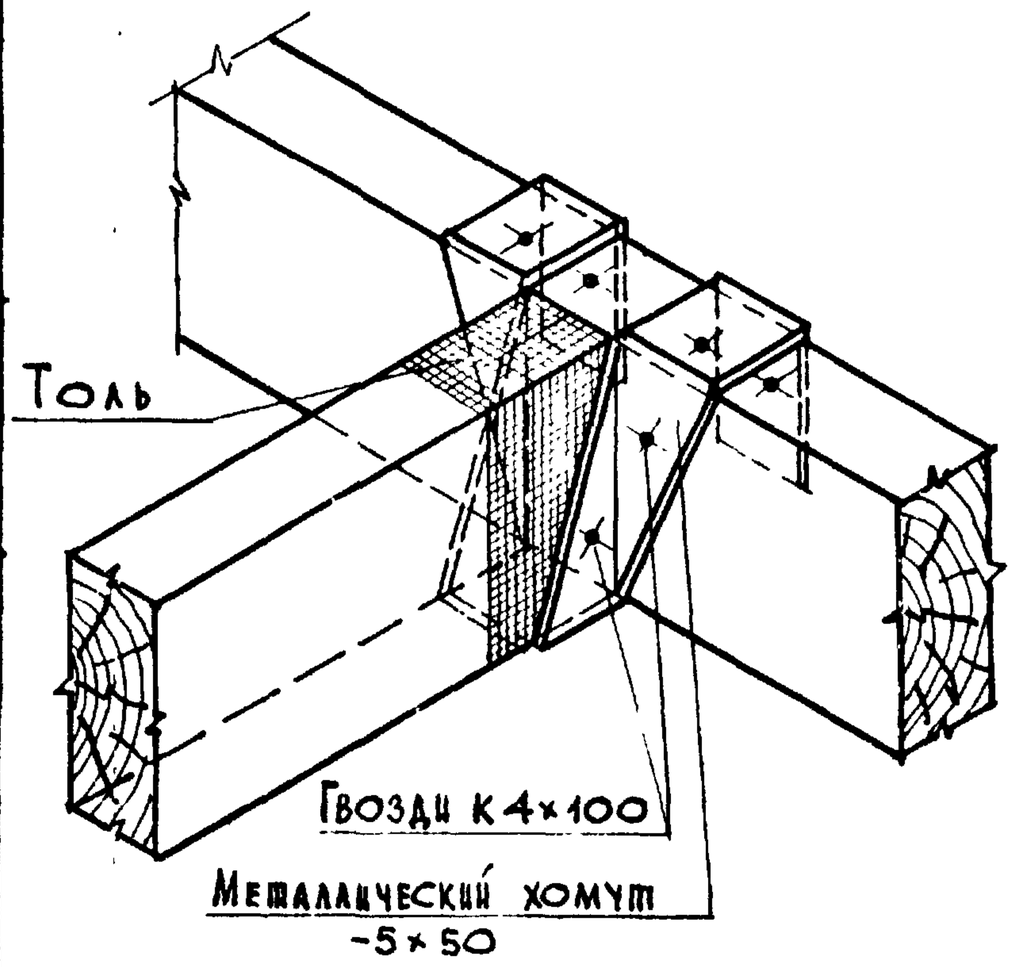

Крепление балок и ригелей на металлических хомутах

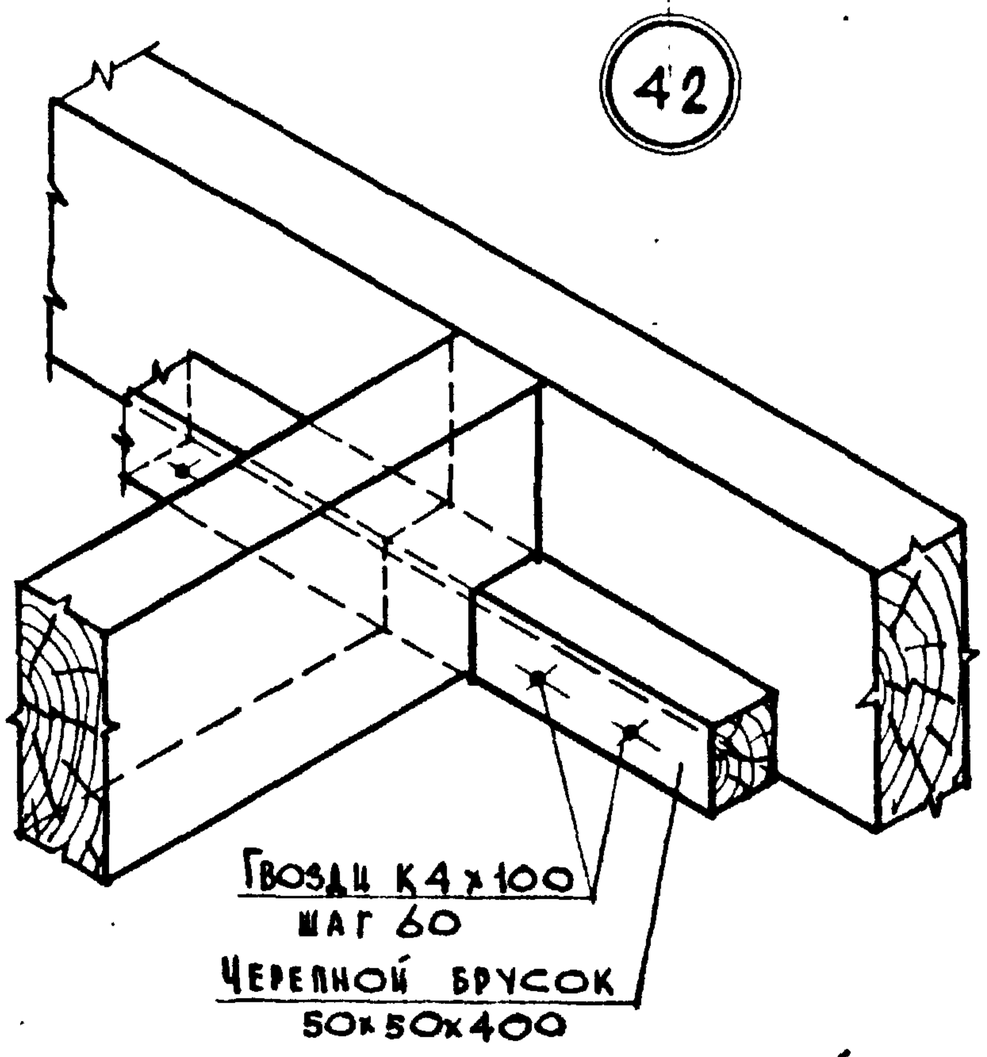

Крепление балок и ригелей на черепных брусках

Примечания:

1. При креплении балок и ригелей на металлических хомутах концы балок и ригелей обернуть толем.

ТД	Деревянные перекрытия и полы сельских зданий	Серия 2.140-1	
1971	Примыкание ригелей и балок к дымоходам. Деталь 42.	Выпуск 5	Лист 26

ЦНИИЭПграждансельстрой г. Москва

Гл. конст. мастер Корсаков В.Д.
Рук. группы Силачева Л.Г.
Исполнитель Ковешникова К.М.
Проверил Силачева Л.Г.
Копировал Окасашкина

Дата | Инв. N | Взамен

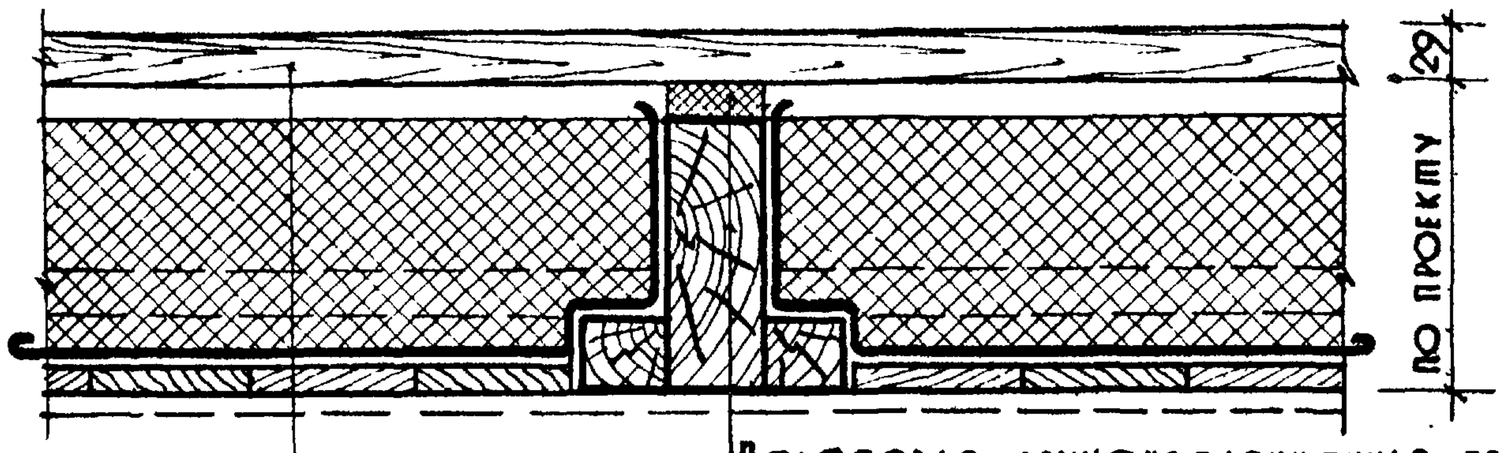

Полосовая звукоизоляционная прокладка
Балка с черепными брусками (сечение по проекту)

Шпунтованные доски - 29мм
Звукоизоляция (по проекту)
Строительная бумага
Деревянный щит наката
Отделка (по проекту)

43

а. Пол дощатый по балкам со щитами наката

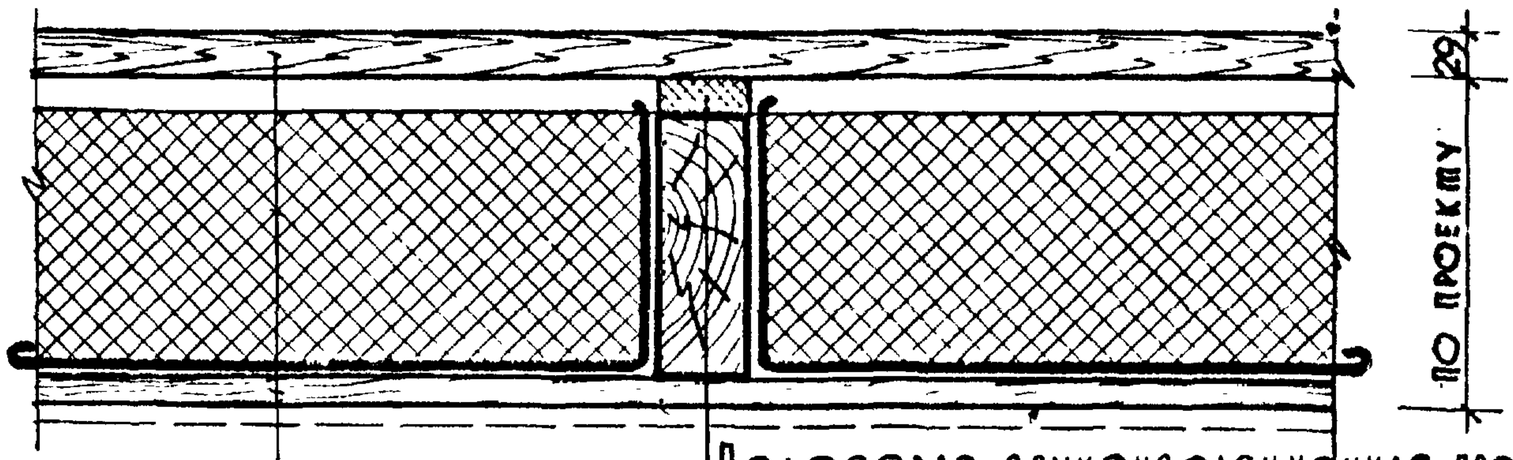

Полосовая звукоизоляционная прокладка
Балка (сечение по проекту)

Шпунтованные доски - 29мм
Звукоизоляция (по проекту)
Строительная бумага
Деревянная подшивка (по проекту)
Отделка (по проекту)

44

б. Пол дощатый по балкам с деревянной подшивкой

Примечание:
Для полосовых звукоизоляционных прокладок применять плиты древесноволокнистые изоляционные антисептированные объемным весом 200 кг/м³, плиты асбестоцементные изоляционные объемным весом 300кг/м³ и др.

ТД	Деревянные перекрытия и полы сельских зданий	Серия 2.140-1	
1971	Междуэтажное перекрытие по балкам со щитами наката или подшивкой. Детали 43,44,	Выпуск 5	Лист 27

Рук. мастер.	Рельдштейн А.М.	
Гл. конст. мастер.	Корсаков В.Ц.	
Рук. группы	Силачева Л.Г.	
Исполнитель	Ковешникова К.М.	
Проверил	Силачева Л.Г.	Копировал О. Касаткина

ЦНИИЭП гражданстройпроект г. Москва

Дата | Инв. N | Взамен

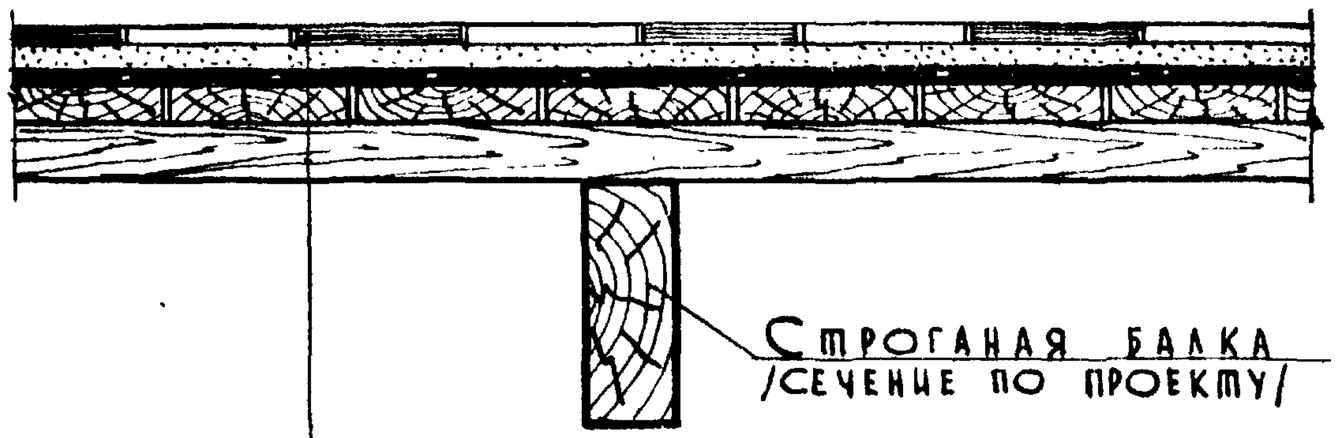

Керамическая плитка на цементно-песчаном растворе марки „100"-30мм
Оклеечная гидроизоляция-5мм
Диоганальный настил - 25 мм
Шпунтованные доски - 37 мм
Отделка

45 по 47

Вид оклеечной гидроизоляции	NN деталей
Изол и гидроизол на прослойке из битумной мастики - 2 слоя	45
Толь, толь-кожа на прослойке из дегтевой мастики - 3 слоя	46
Полиизобутилен на прослойке из мастики - 1 слой	47

ТД	Деревянные перекрытия и полы сельских зданий	Серия 2.140-1	
1971	Полы из керамической плитки в санузлах. Детали 45-47.	Выпуск 5	Лист 28

ЦНИИЭП гражданстройпроект г. Москва

Гл. конст. маст.	Коркаков В.Н.		
Рук группы	Силачева А.Г.		
Исполнитель	Ковешникова Л.Г.		
Проверил	Силачева А.Г.	Копировал	Касаткина

Инв. № | Взам. инв. №

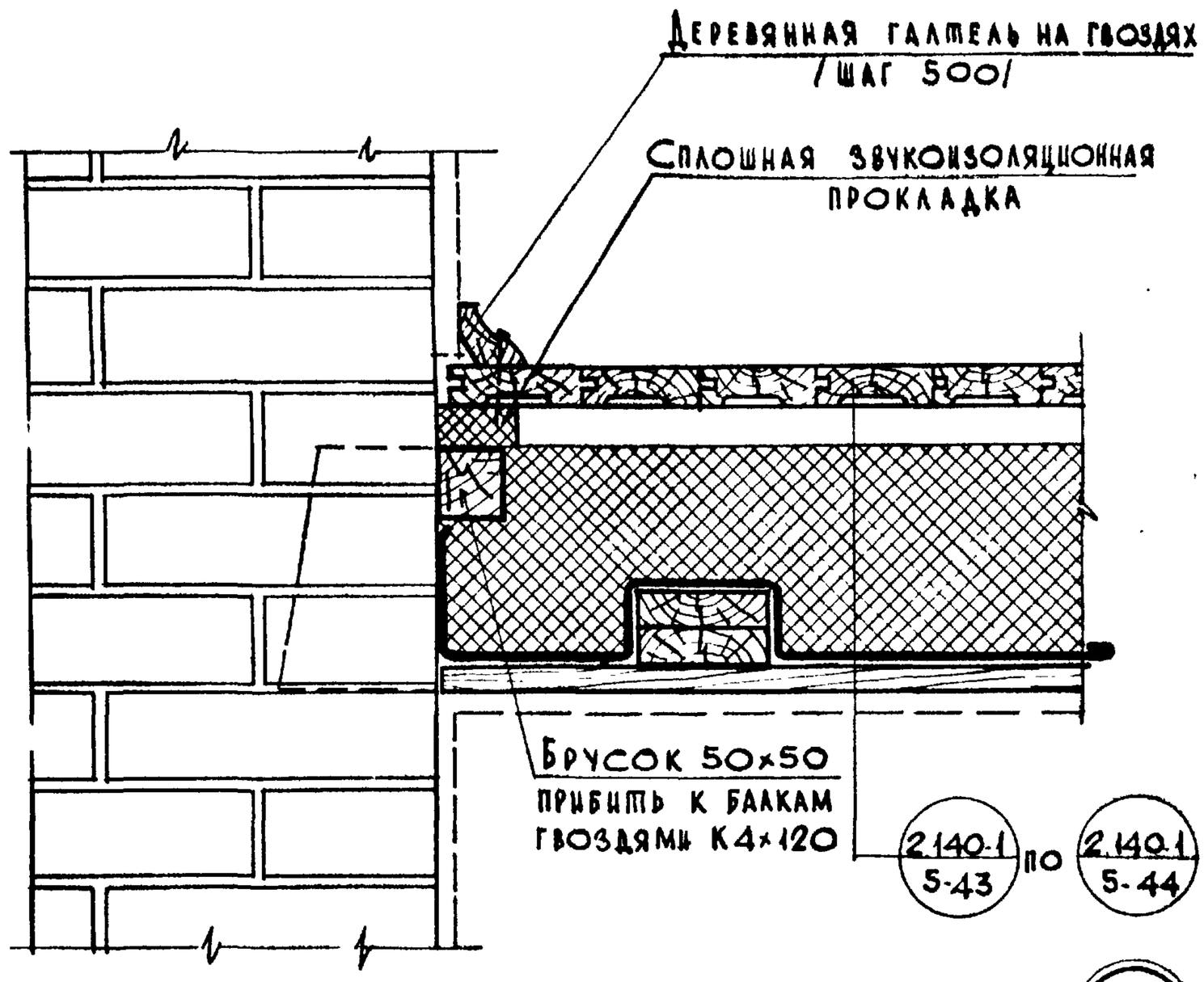

48

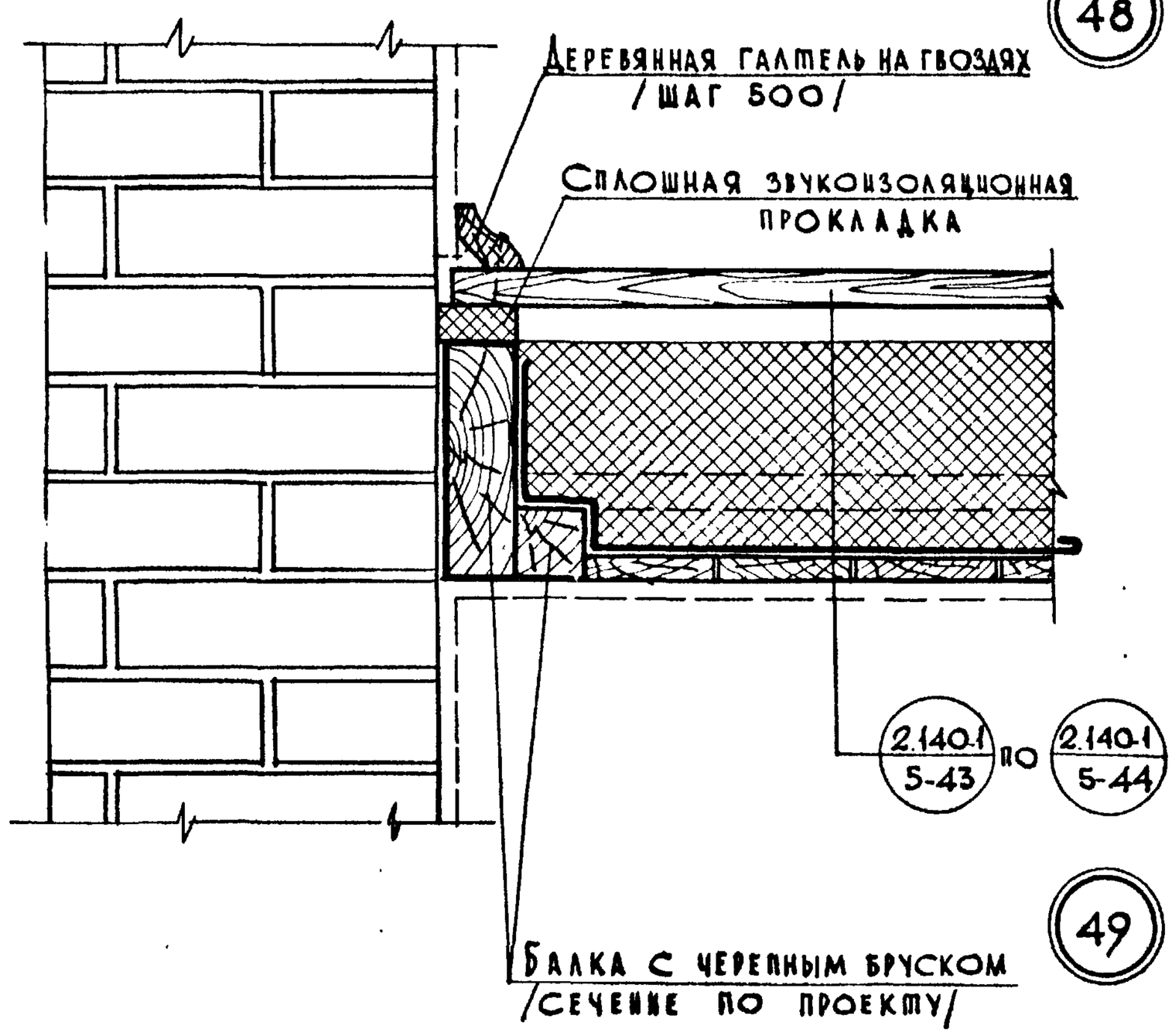

49

Дата			
Инв.№			
Взамен			
Рук.мастер.	Фельдштейн А.М.		
Гл.конст.мастер	Корсаков В.И.		
Рук.группы	Сцлачева А.Г.		
Исполнитель	Ковешникова К.М.		
Проверил	Сцлачева А.Г.		
	Копировал	О.Касаткина	

ЦНИИЭП граждансельстрой г. Москва

ТД	Деревянные перекрытия и полы сельских зданий	Серия 2.140-1	
1971	Примыкание междуэтажного перекрытия к наружным стенам. Детали 48, 49.	Выпуск 5	Лист 29

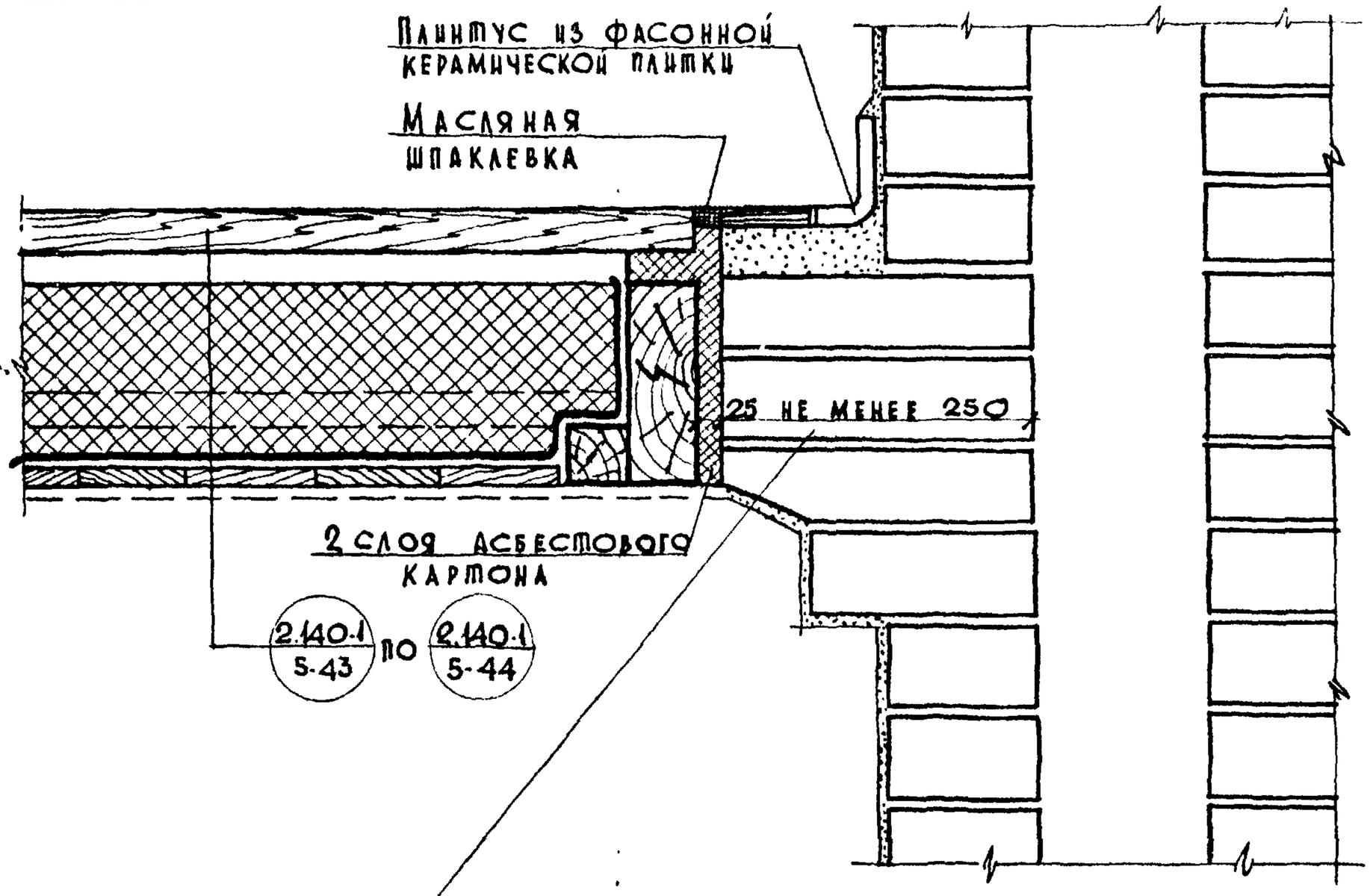

Для котла ВНИИСТО и отопительных приборов с топкой более 3 ч. размер разделки принять не менее 380 мм

50

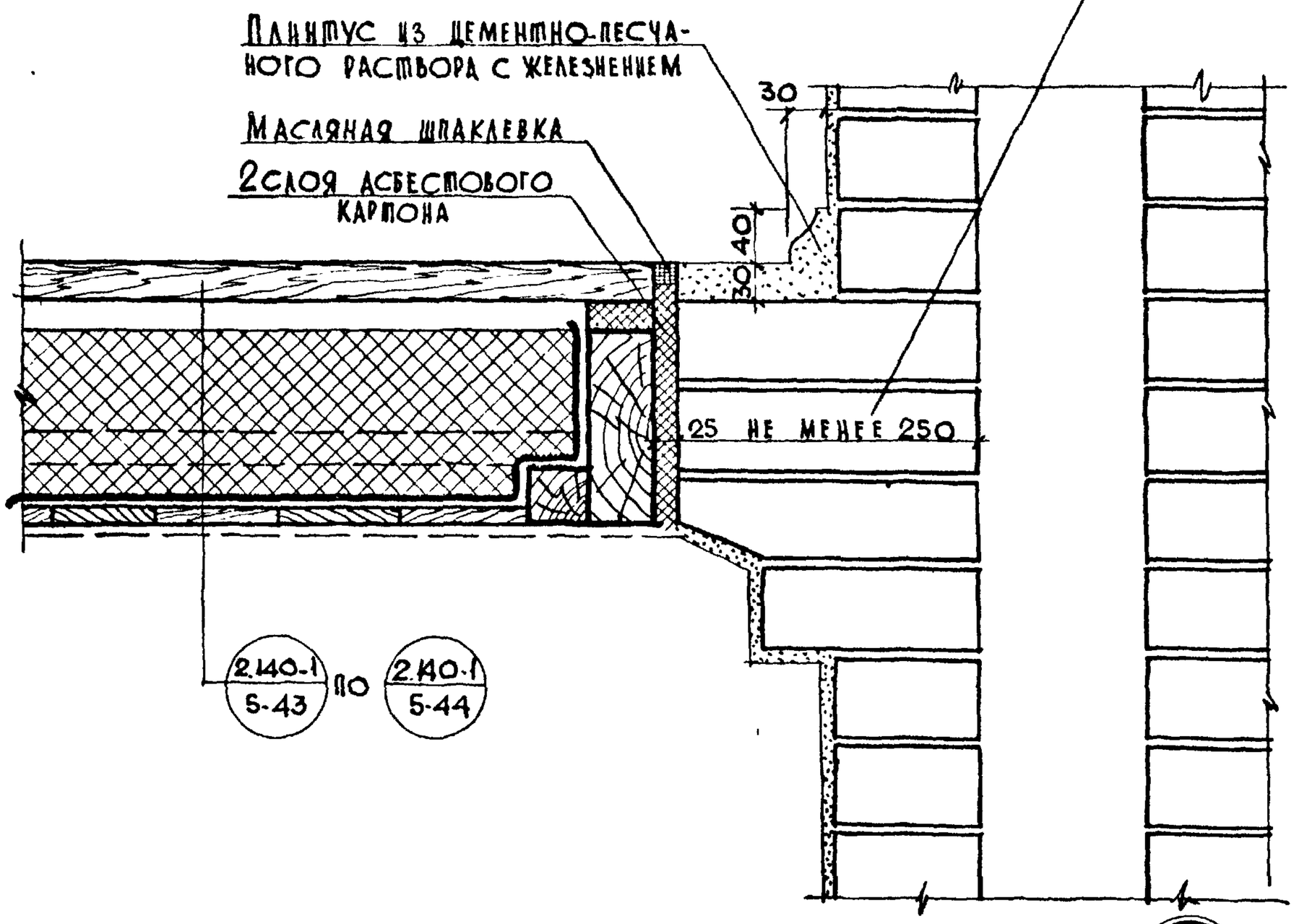

51

ТД	Деревянные перекрытия и полы сельских зданий	Серия 2.140-1	
1971	Примыкание междуэтажного перекрытия к дымоходам. Детали 50,51	Выпуск 5	Лист 30

ЦНИИЭП Граждансельстрой г. Москва

Гл. конст. маст. Корсаков В.И.
Рук. группы Силачева А.Г.
Исполнитель Ковешникова Е.М.
Проверил Силачева А.Г.
Копировал Окасаткина

Дата | Инв. № | Взамен

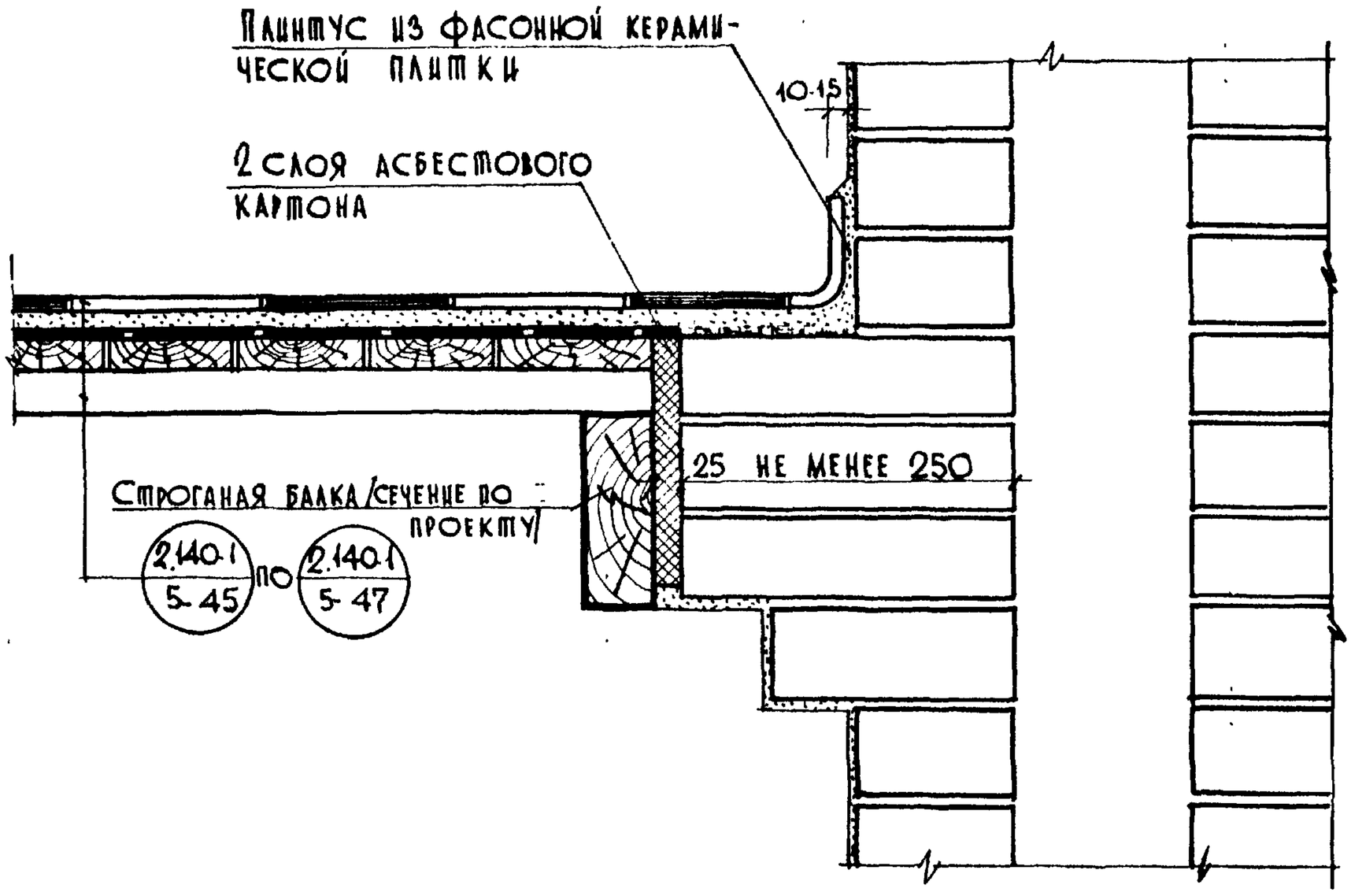

52

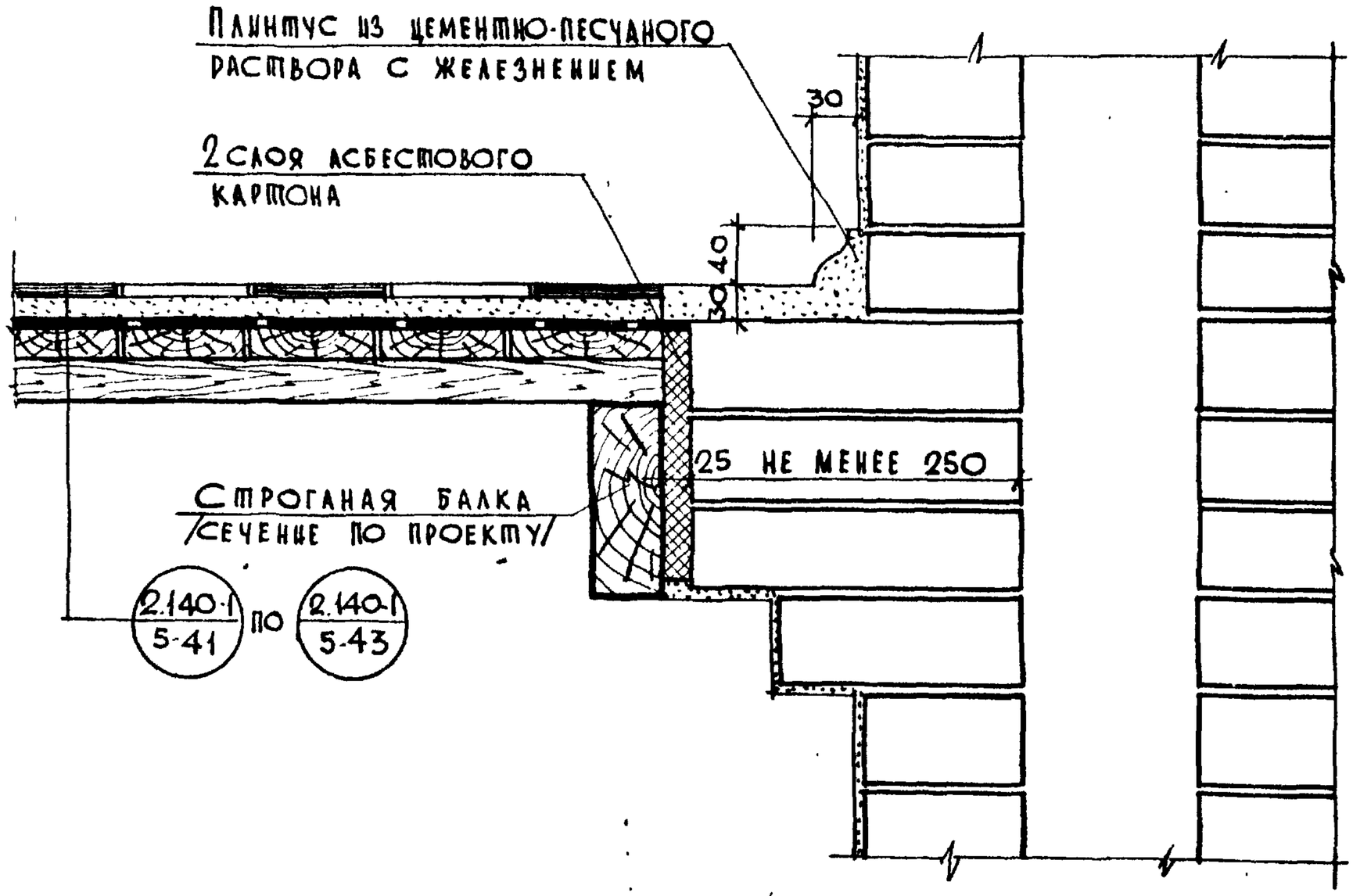

53

ТД	Деревянные перекрытия и полы сельских зданий	Серия 2-140-1	
1971	Примыкание междуэтажного перекрытия к дымоходам /в санузлах /. Детали 52,53,	Выпуск 5	Лист 31

ЦНИИЭП гражданстрой г. Москва

Рук мастер. Фельдштейн А.М.
Гл. конст. маст. Корсаков В.Ц.
Рук. группы Силачева А.Г.
Исполнитель Ковешникова К.М.
Проверил Силачева А.Г.
Копировал Касаткина

Дата | Инв. N | Взамен

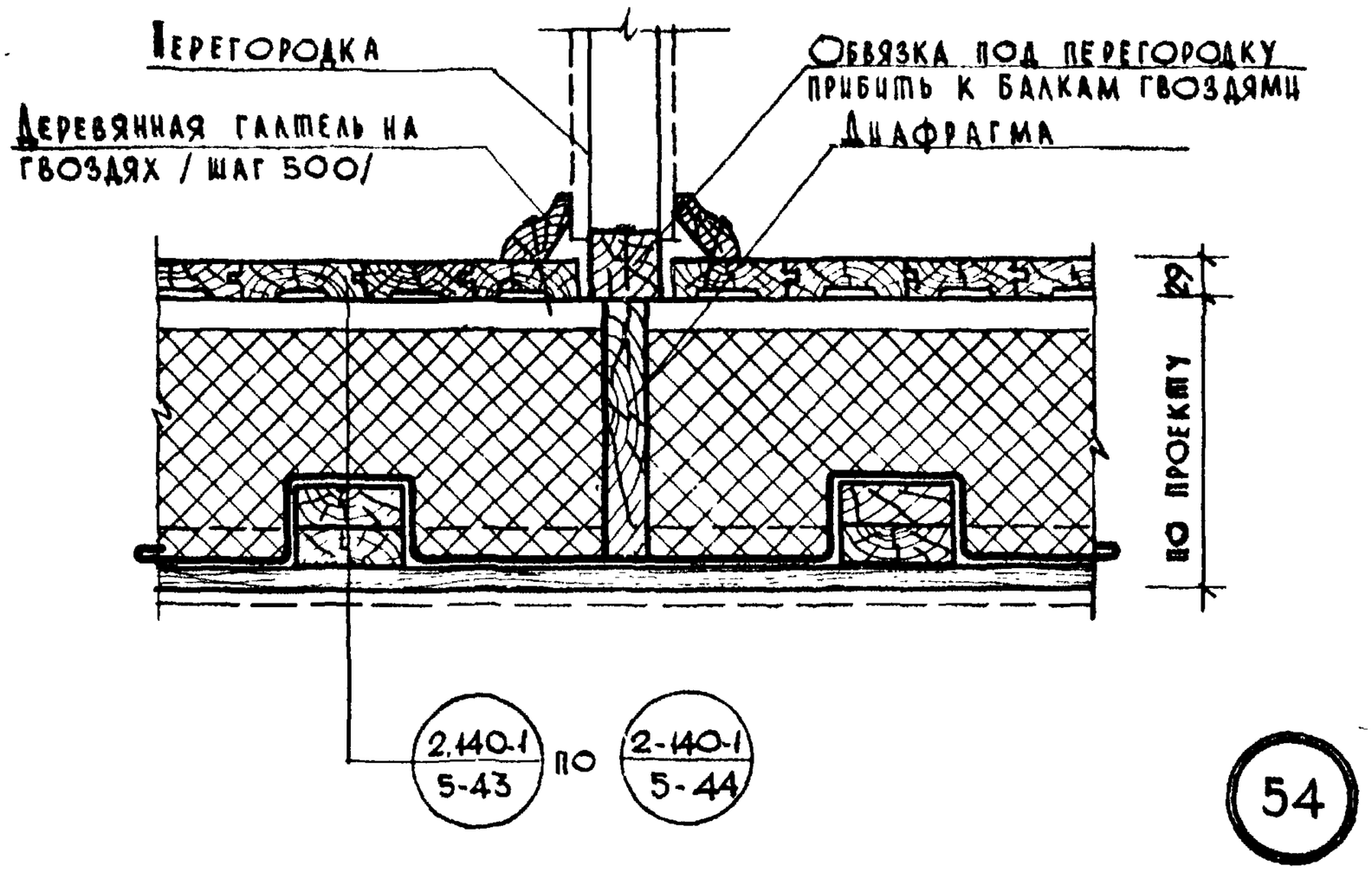

54

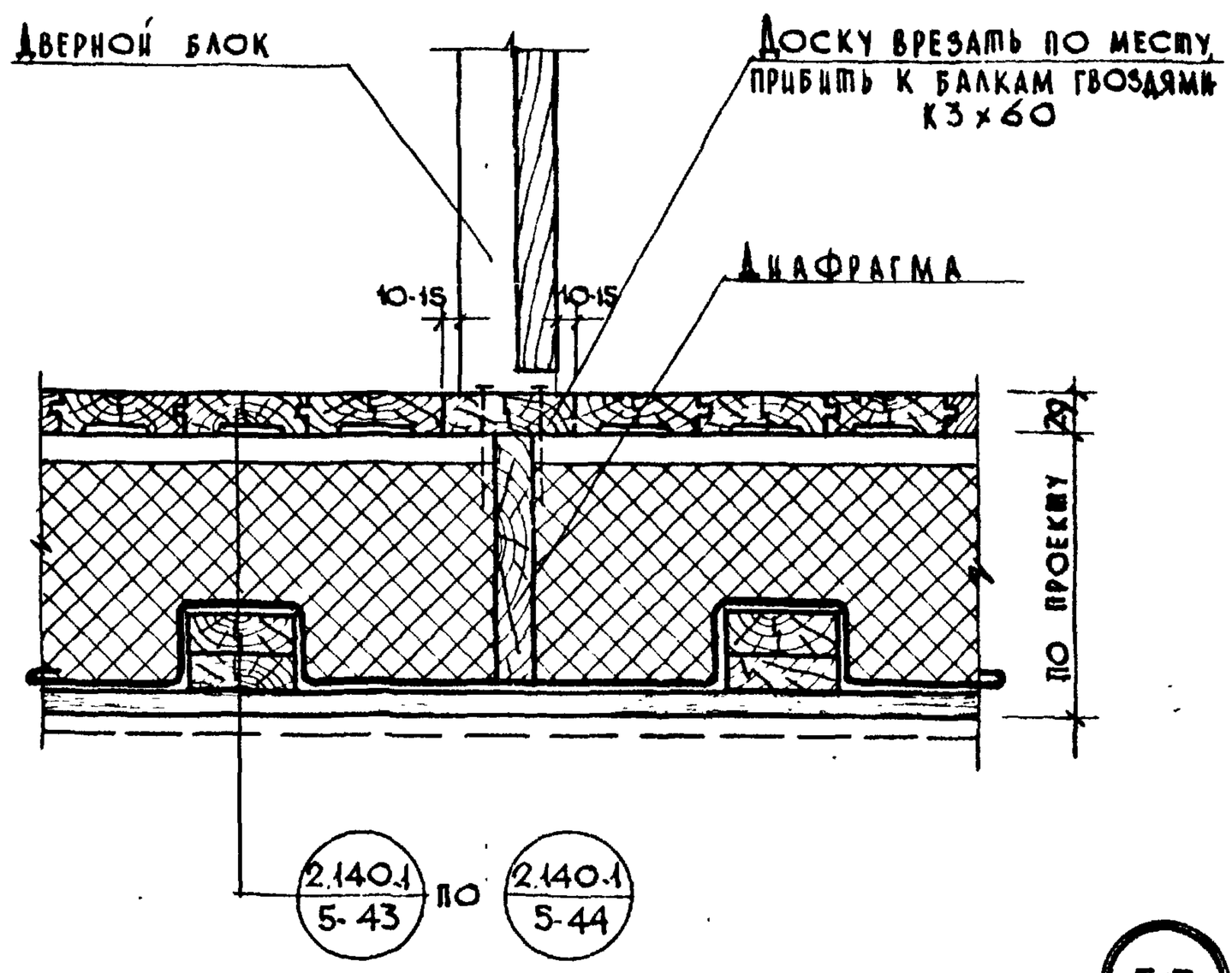

55

ТД	Деревянные перекрытия и полы сельских зданий	Серия 2-140-1	
1971	Установка перегородок и дверных блоков на междуэтажном перекрытии. Деталь 54, 55.	Выпуск 5	Лист 32

ЦНИИЭП Граждансельстрой г. Москва

Гл. констр. мастер Корсаков В.Ц.
Рук. мастер Силачева А.Г.
Исполнитель Ковешникова К.М.
Проверил Силачева А.Г. Копирова

Дата | Инв. № | Взамен

11531 Ln

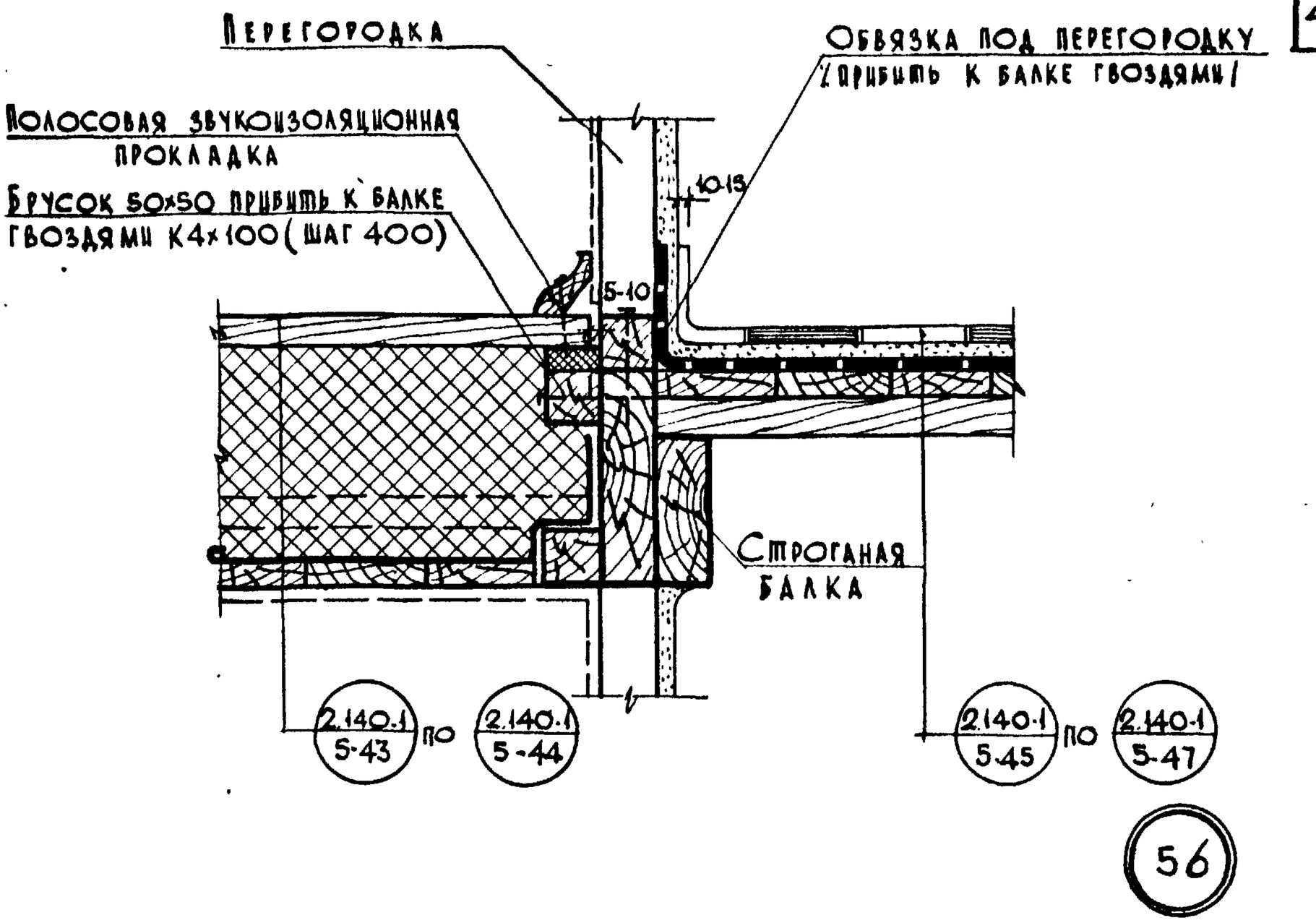

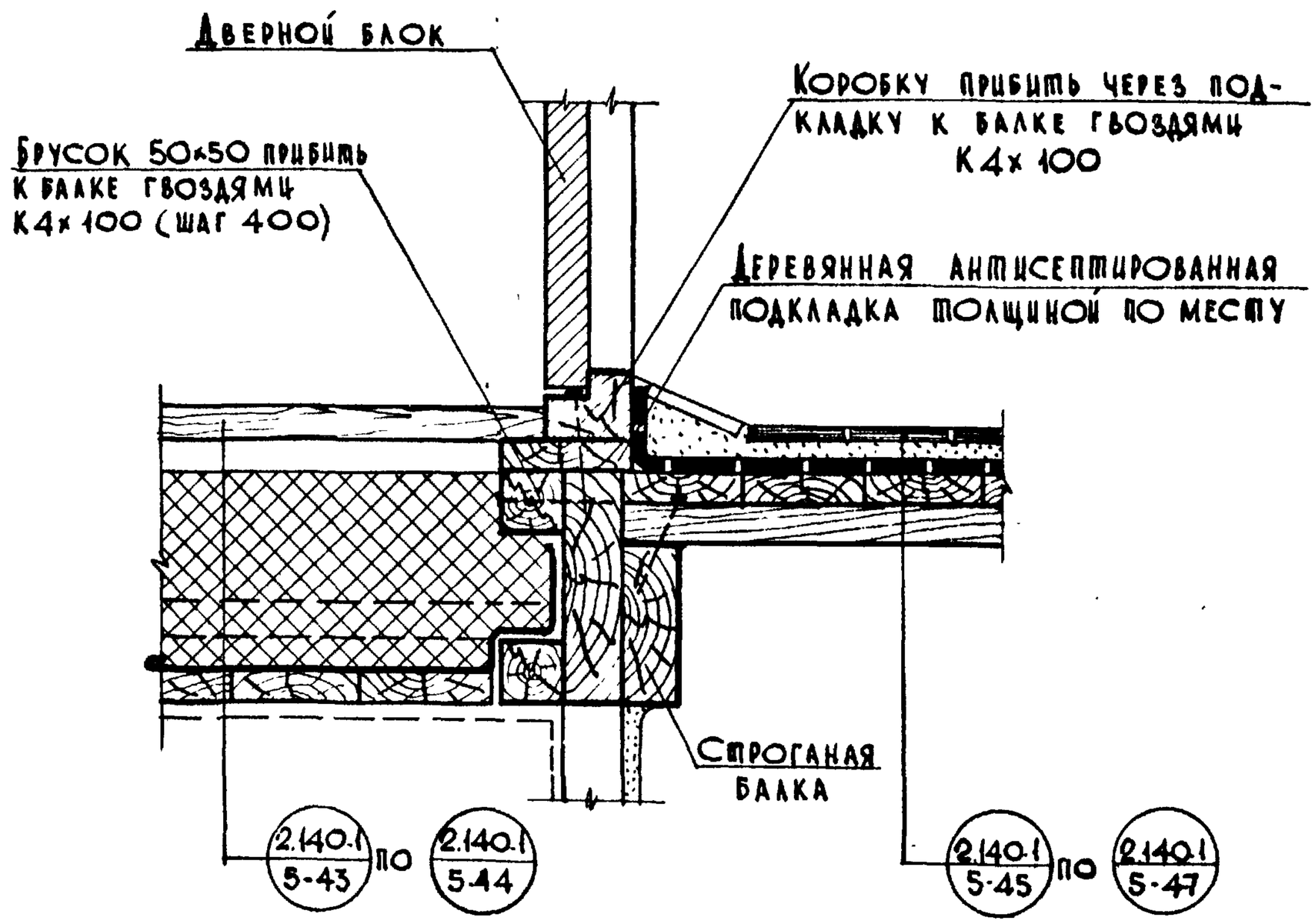

Примечание:
Уровень пола санузла должен быть на 2-3см ниже уровня пола примыкающих помещений.

ТД	Деревянные перекрытия и полы сельских зданий	Серия 2.140.1
1971	Установка перегородок и дверных блоков на междуэтажном перекрытии /у санузлов/. Детали 56,57.	Выпуск 5 / Лист 33

ЦНИИЭПграждансельстрой г. Москва

Рук. мастер.	Фельдштейна М.		
Гл. конст. мастер	Корсаков В.Ц.		
Рук. группы	Силачева Л.С.		
Исполнитель	Аземшина В.Я.		
Проверил	Силачева Л.С.	Окасаткина	Копировал

Дата | Инв. № | Взамен

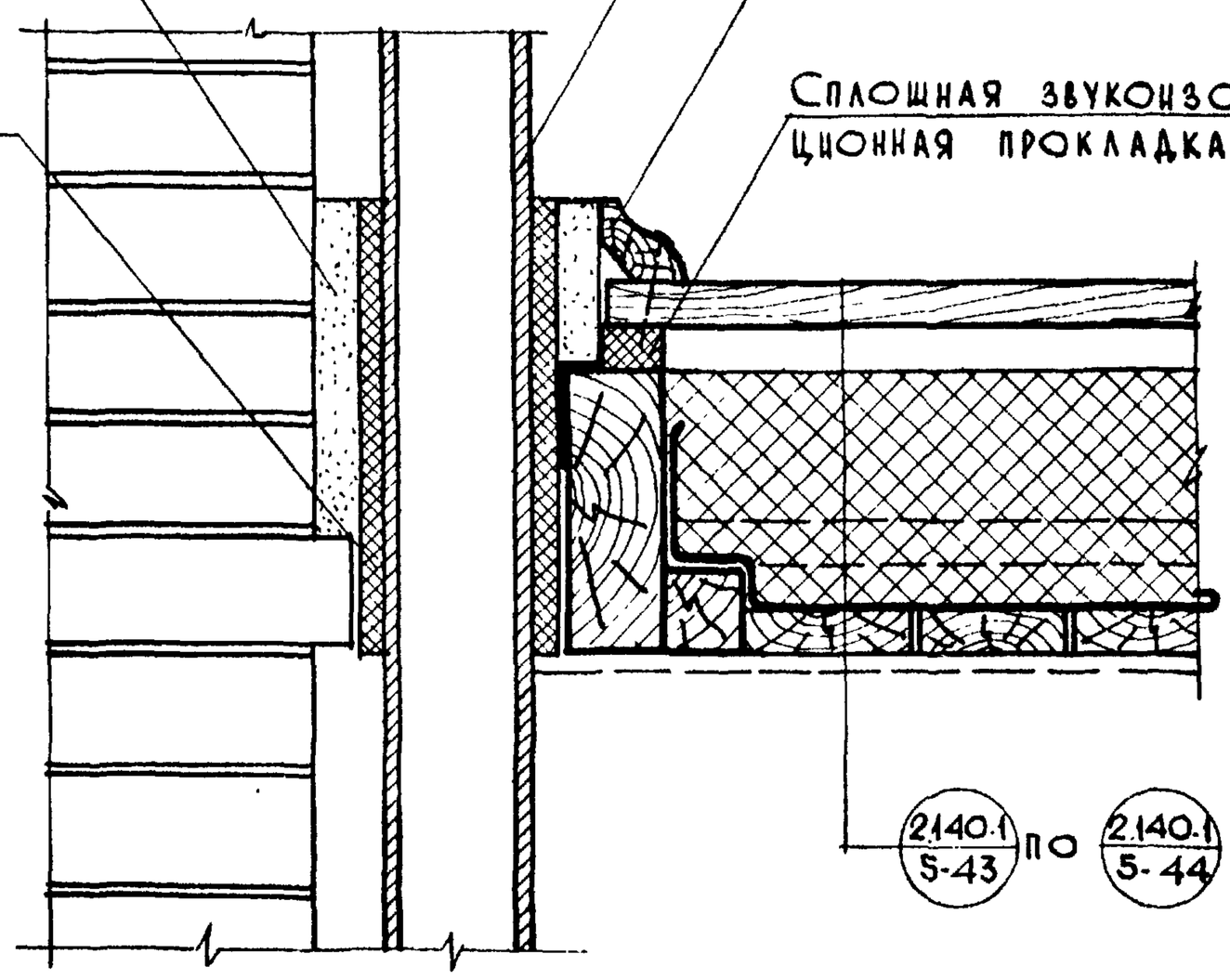

По 1-1

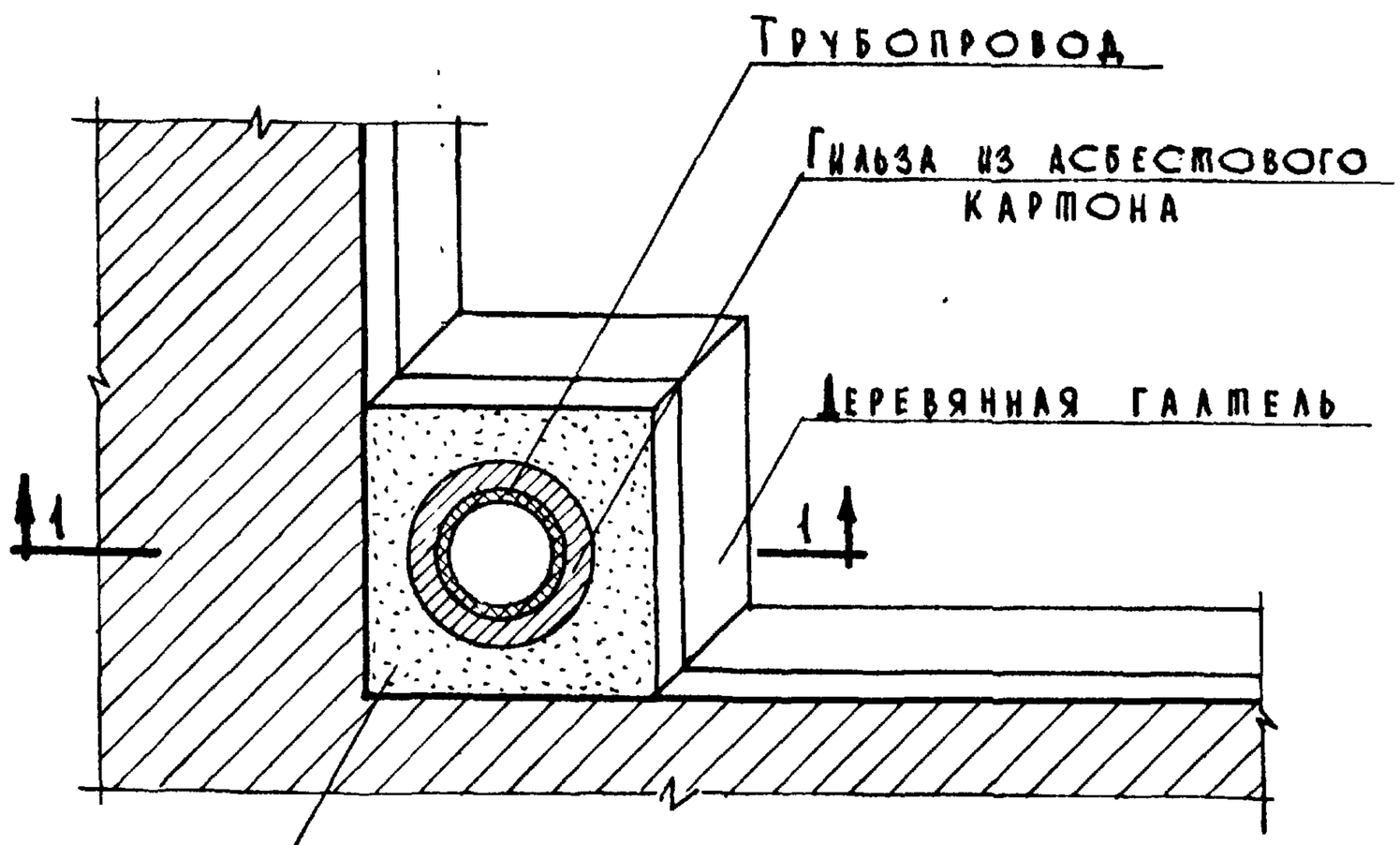

План

58

ТД	Деревянные перекрытия и полы сельских зданий	Серия 2.140-1	
1971	Звукоизоляция трубопроводов в местах прохождения через междуэтажное перекрытие. Деталь 58	Выпуск 5	Лист 34

ЦНИИЭПграждансельстрой г. Москва

Гл. конст. мастер Корсаков В.Н.
Рук. группы Сцлачева Л.Г.
Исполнитель Аземшина В.П.
Проверил Сцлачева Л.Г.

Дата
Инв. N
Взамен

Копировал Касапкина

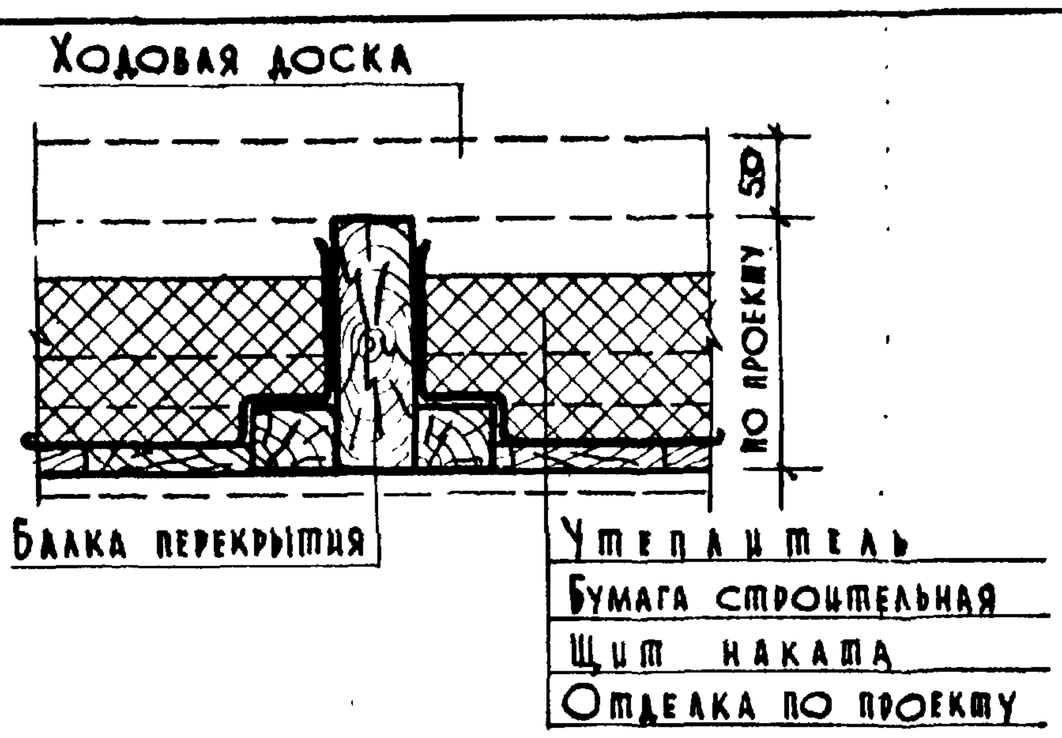

а. Перекрытие по балкам со щитами наката

59

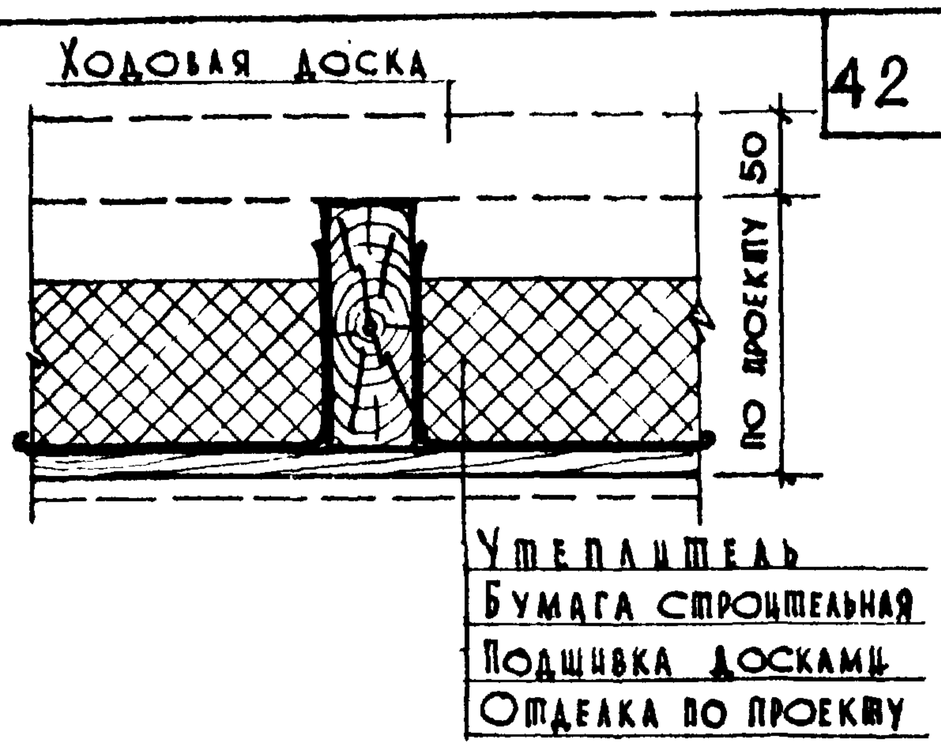

б. Перекрытие по балкам с подшивкой досками

60

Материал утеплителя	Расчетные температуры наружного воздуха $t_н$, град	Толщина слоя утеплителя при условиях эксплуатации h мм		Вес 1 м² перекрытия кг	
		А	Б	А	Б
1	2	3	4	5	6
Фибролит цементный $\gamma = 600$ кг/м³	-20°	100	125	76	91
	-30°	150	200	106	136
	-40°	175	250	121	166
Фибролит цементный $\gamma = 300$ кг/м³	-20°	75	100	39	46
	-30°	100	125	46	54
	-40°	125	150	54	61
Плиты полужесткие минераловатные на бутобетонной связке $\gamma = 400$ кг/м³	-20°	50	70	36	44
	-30°	70	90	44	54
	-40°	100	120	56	64
Плиты минераловатные на битумной связке $\gamma = 300$ кг/м³	-20°	50	60	31	34
	-30°	70	80	37	40
	-40°	80	100	40	46
Маты минераловатные $\gamma = 200$ кг/м³	-20°	40	40	24	24
	-30°	50	60	26	28
	-40°	70	70	30	30

Примечание: При выборе толщины плитного утеплителя необходимо, чтобы расчетная зимняя температура наружного воздуха была не ниже, указанной в таблице

ТД	Деревянные перекрытия и полы сельских зданий	Серия 2.140-1	
1971	Чердачное перекрытие с плитным утеплителем. Детали 59, 60	Выпуск 5	Лист 35

ЦНИИЭП граждансельстрой г. Москва

Дата | Инв. № | Взамен

Рук. мастер. Фельдштейн А.М.
Гл. конст. мастер Косаков В.И.
Рук. группы Голощапов Ю.Ю.
Исполнитель Белова Н.А.
Проверил Голощапов Ю.Ю.
Копировал О. Касаткина

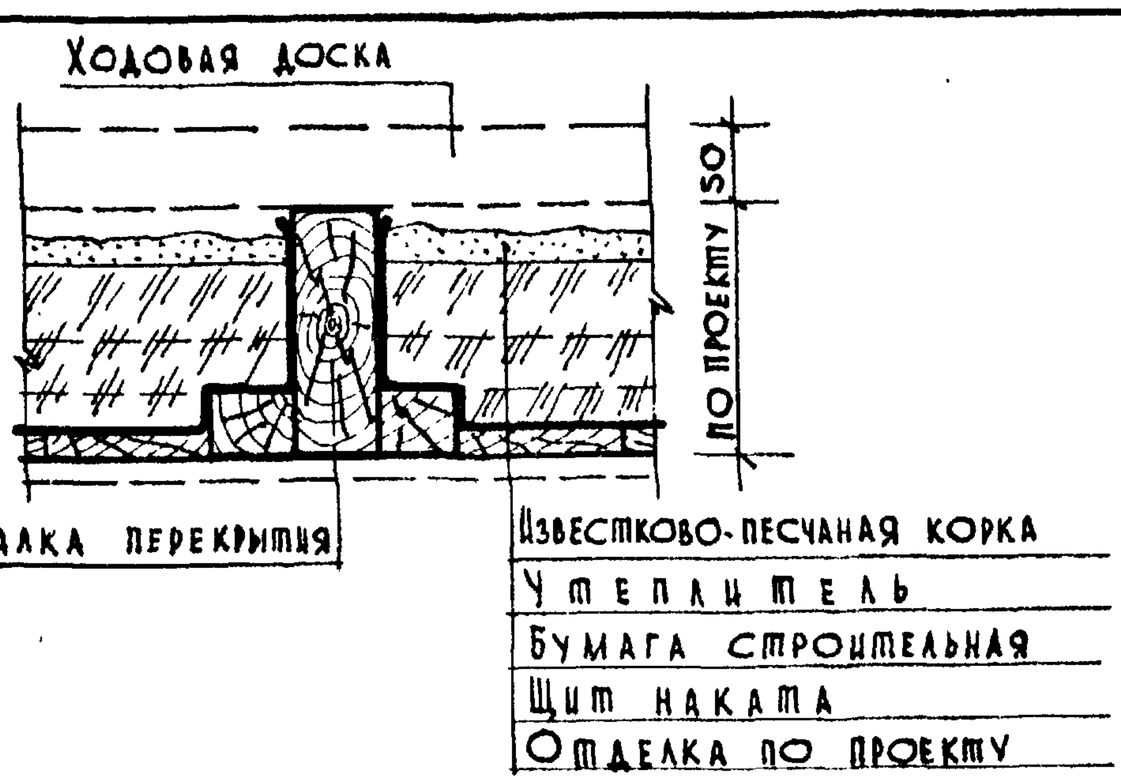

а. Перекрытие по балкам со щитами наката

61

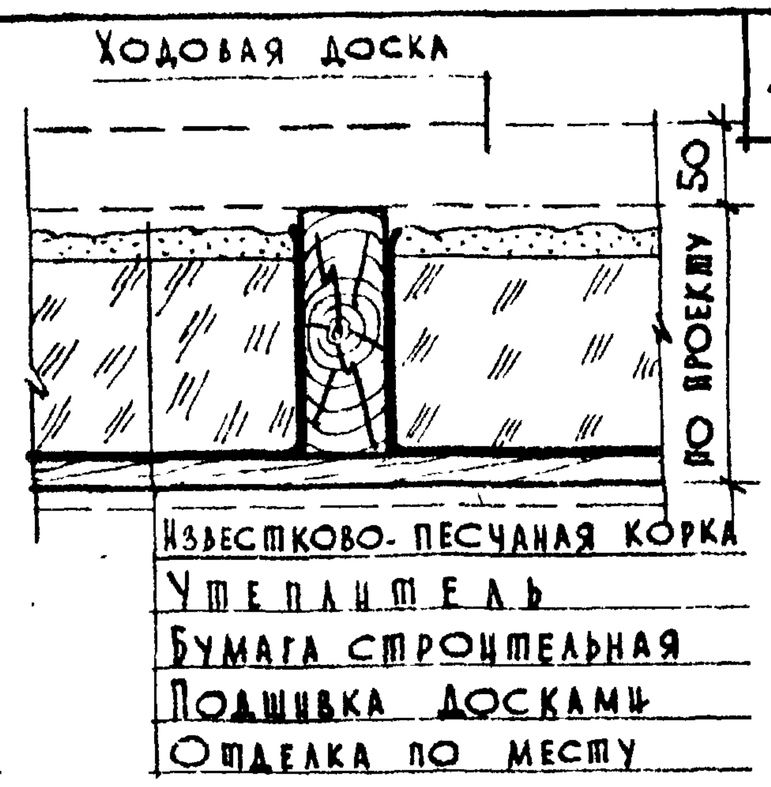

б. Перекрытие по балкам с подшивкой досками

62

Материал утеплителя	Расчетная температура наружного воздуха $t_н$ град	Толщина слоя утеплителя при условии эксплуатации h мм		Вес 1 м² перекрытия кг	
		А	Б	А	Б
1	2	3	4	5	6
Керамзит $\gamma = 500$ кг/м³	-20	100	120	66	76
	-30	135	170	83	101
	-40	175	210	104	121
Керамзит $\gamma = 300$ кг/м³	-20	70	90	37	43
	-30	100	120	46	52
	-40	130	155	55	63
Пемза-туф $\gamma = 600$ кг/м³	-20	100	130	76	94
	-30	135	180	97	124
	-40	175	230	121	154
Пемза-туф $\gamma = 400$ кг/м²	-20	80	100	48	56
	-30	110	135	60	70
	-40	140	175	72	86

Примечание: При выборе толщины утепляющей засыпки необходимо, чтобы расчетная зимняя температура наружного воздуха была не ниже указанной в таблице

ТД	Деревянные перекрытия и полы сельских зданий	Серия 2.140-1	
1971	Чердачное перекрытие с засыпным утеплителем. Детали 61, 62	Выпуск 5	Лист 36

ЦНИИЭП гражданстройсельстроя г. Москва

Гл. конструктор Корсаков В.И.
Рук. группы Голощапов Ю.
Исполнитель Белова Н.А.
Проверил Голощапов Ю.
Копировал Касаткина

Дата | Инв. № | Взамен

44

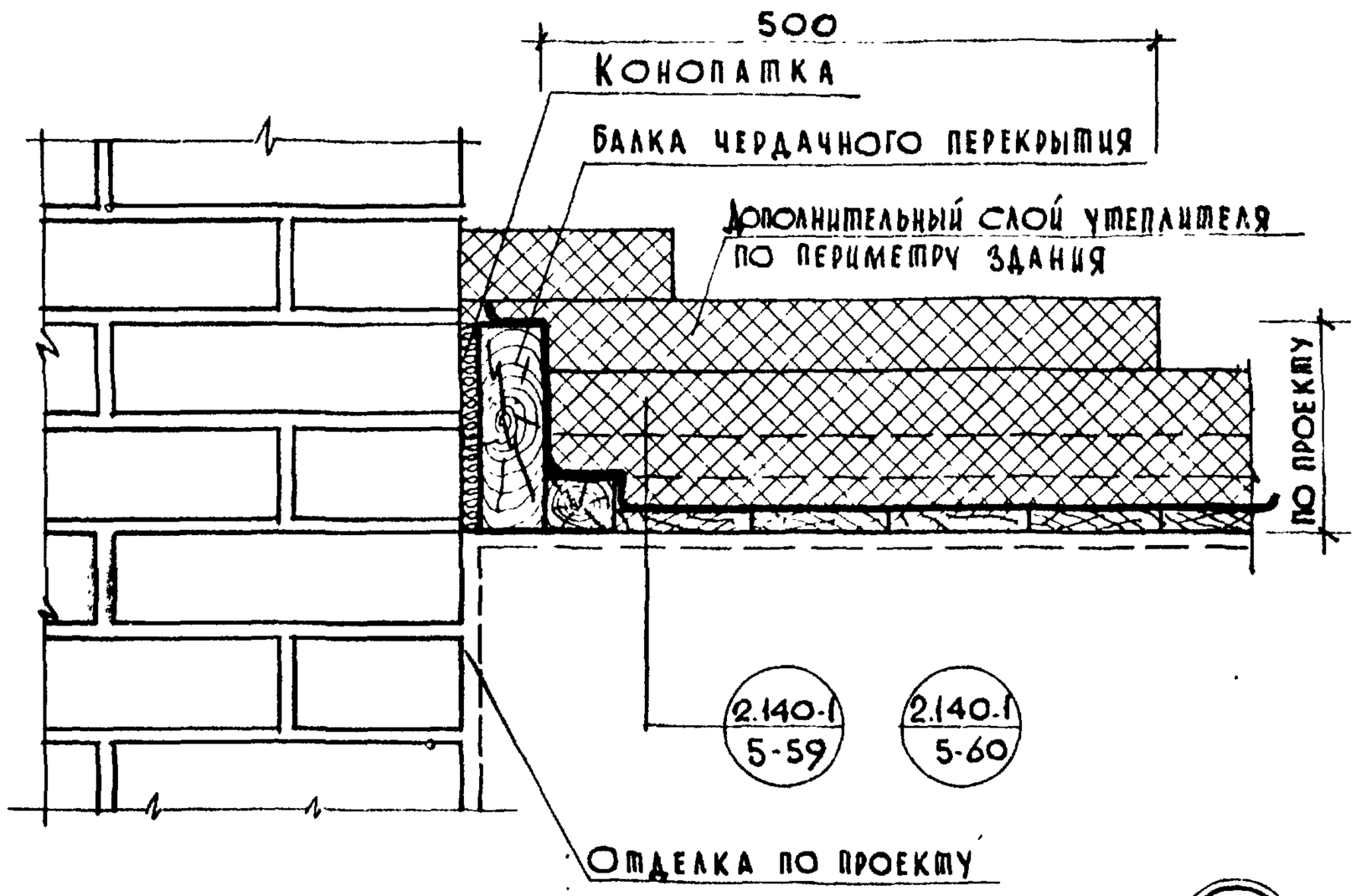

63

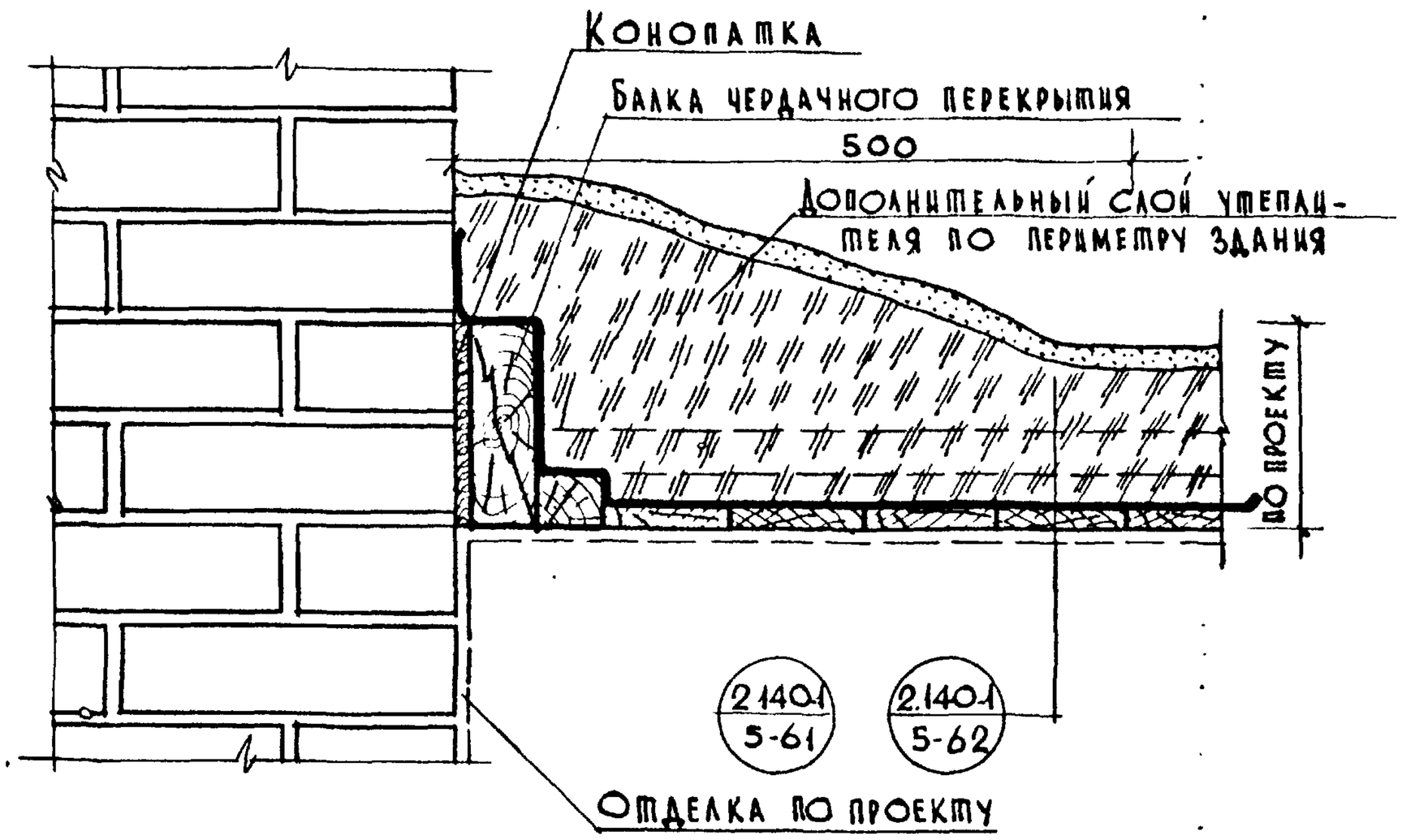

64

Примечания:

1. Конопатка производится паклей или минеральным войлоком, смоченным в гипсовом растворе.
2. Толщина дополнительного слоя утеплителя по периметру здания, как правило, принимается равной половине толщины утеплителя чердачного перекрытия

ТД	Деревянные перекрытия и полы сельских зданий	Серия 2.140-1	
1971	Примыкание чердачного перекрытия к наружным стенам. Детали 63, 64	Выпуск 5	Лист 37

Гл. конст. маст. Корсаков В.И.
Рук. группы Голощапов Ю.Ю.
Исполнитель Белова Н.А.
Проверил Голощапов Ю.Ю.
Копировал О. Касаткина
Дата
Инв. N
Взамен

ЦНИИЭПграждансельстрой г. Москва