ТИПОВОЙ ПРОЕКТ

801-5-11

ДОИЛЬНО-МОЛОЧНЫЙ БЛОК НА 2 УСТАНОВКИ УДТ-8 ТИПА „ТАНДЕМ"

(ВАРИАНТЫ С ПАНЕЛЬНЫМИ И КИРПИЧНЫМИ СТЕНАМИ)

АЛЬБОМ II

ЗАДАНИЕ ЗАВОДУ НА ИЗГОТОВЛЕНИЕ ЩИТА УПРАВЛЕНИЯ.

				Привязан
				Инв. №

цена 0-27

КФ ЦИТП инв. № 8303/2

ЦЕНТРАЛЬНЫЙ ИНСТИТУТ ТИПОВОГО ПРОЕКТИРОВАНИЯ
ГОССТРОЯ СССР
КИЕВСКИЙ ФИЛИАЛ
г.Киев-57, ул.Эжена Потье № 12

78/6
Заказ № 1795 инв. № 8303/2 тираж 450

Сдано в печать 16.3. 1983г цена 0.27

ТИПОВОЙ ПРОЕКТ
801-5-11

ДОИЛЬНО-МОЛОЧНЫЙ БЛОК НА 2 УСТАНОВКИ УДТ-8 ТИПА „ТАНДЕМ"

(ВАРИАНТЫ С ПАНЕЛЬНЫМИ И КИРПИЧНЫМИ СТЕНАМИ)

АЛЬБОМ II

СОСТАВ ПРОЕКТА

АЛЬБОМ I. ОБЩАЯ ПОЯСНИТЕЛЬНАЯ ЗАПИСКА. ТЕХНОЛОГИЯ ПРОИЗВОДСТВА. ХОЛОДОСНАБЖЕНИЕ. АРХИТЕКТУРНО-СТРОИТЕЛЬНЫЕ РЕШЕНИЯ. КОНСТРУКЦИИ ЖЕЛЕЗОБЕТОННЫЕ
ОТОПЛЕНИЕ И ВЕНТИЛЯЦИЯ. ВНУТРЕННИЕ ВОДОПРОВОД И КАНАЛИЗАЦИЯ. АВТОМАТИЗАЦИЯ. ЭЛЕКТРООБОРУДОВАНИЕ. СВЯЗЬ И СИГНАЛИЗАЦИЯ.
АЛЬБОМ II ЗАДАНИЕ ЗАВОДУ НА ИЗГОТОВЛЕНИЕ ЩИТА УПРАВЛЕНИЯ.
АЛЬБОМ III ЗАКАЗНЫЕ СПЕЦИФИКАЦИИ.
АЛЬБОМ IV СМЕТЫ.

РАЗРАБОТАН
ПРОЕКТНЫМ ИНСТИТУТОМ
„УКРНИИГИПРОСЕЛЬХОЗ"
ДИРЕКТОР ИНСТИТУТА Б.Г. ЛЕОНОВ
ГЛАВНЫЙ ИНЖЕНЕР ПРОЕКТА А.С ЯСЬКО

ТЕХНО-РАБОЧИЙ ПРОЕКТ
УТВЕРЖДЕН МСХ СССР
СВОДНОЕ ЗАКЛЮЧЕНИЕ N54 ОТ 15.06.81г.
ВВЕДЕН В ДЕЙСТВИЕ
УКРНИИГИПРОСЕЛЬХОЗОМ
ПРИКАЗ N 18 ОТ 02.03.82г

2

Привязан

Инв N

кф ЦИТП инв. N8303/2

N п.п.	Наименование чертежей	N листа	к-во лист	N стр.
1	2	3	4	5
1	Обложка.			
2	Титульный лист.			
3	Содержание альбома.			
	Перечень чертежей марки А			
1	Щит управления. технические данные аппаратов	А-1	1	
2	Щит управления. Общий вид	А-2	1	
3	Щит управления. таблица перечня надписей.	А-3	1	
4	Щит управления. Схема электрическая соединений.	А-4	1	

3

8303/2

Привязан

Инв. N

ГИП	Ясько		Т.П. 801-5-11
Нач. О-8	Кардонский		
Гл. спец. О	Омельченко		Содержание альбома.
Гл. спец.	Терещенко		
Н. контр.			
Рук. гр.	Волкова		
Ст. инж.	Дмитракович		
Исполн.	Бородыня		

Стадия	Лист	Листов

Укрниигипросельхоз г. Киев

Копир

Формат 12

Панель	Строка	Надпись	Поз. обозначение	Место надписи	Текст	кол.	Вид шрифта	Заголовка
		1	SA1	Табличка	Насос оборотн. водоснабж. 1			
		2	SA2	"	Насос оборотн. водоснабж. 2			
		3	SA3	"	Насос ледяной воды 1			
		4	SA4	"	Насос ледяной воды 2			
		5	SA1,SA2	на ключе	-45° 0 +45°			
			SA3,SA4		раб. откл. рез.			
		6	SF1	Табличка	Насосы оборотн. водоснабж.			
		7	SF2	"	Насосы ледяной воды			
				"	KT1			
				"	KT2			
				"	KV1			
				"	KV2			

Привязан

Инв. №

ГИП	Ясько		Доильно-молочный блок на 2 установки УДТ-8 типа „Тандем"	Стадия	Лист	Листов
Нач. отд.	Кардонский			ТР		1
Гл. спец.	Омельченко		Щит управления. Таблица перечня надписей	Укрнишгипросельхоз г. Киев		
Гл. спец.	Терещенко					
Н. контр.						
Рук. гр.	Бойчук					

ТП А-3

Формат 11

Альбом II	Формат	Зона	Поз.	Обозначение	Наименование	Кол	Прим
					Документация		
				А-2	Чертеж общего вида	01	
				А 4	Схема электрическая соединений	01	
				А-3	Таблица перечня надписей	01	
					Сборочные единицы		
Типовой проект			01		Выключатель АБ3М У3 ~220В	02	SF1
					Ур = 063А, отсечки 1.3		SF2
			02		Реле ПЭ-21-8У3, ~220В	02	KV1,KV2
			03		Реле РВП723121000У4 ~220В	02	KT1,KT2
			04		Переключатель УП5311Н 225 У3	04	SA1,SA2
							SA3,SA4
			05		Клеммный набор КН-1015	01	K1

4

8303/2

Привязан

Инв. N

ГИП	Ясько		Доильно-молочный блок на 2 установки УДТ-8 типа „Тандем"	Стадия	Лист	Листов
Нач. отд.	Кардонский			ТР		1
Гл. спец.	Омельченко		Щит управления. Технические данные аппаратов.	Укрнишгипросельхоз г. Киев		
Гл. спец.	Терещенко					
Н. контр.						
Рук. гр.	Бойчук					

Т.П. 801-5-11 А-1

Формат 11

Взам. инв. N | Подпись и дата | Инв. N подл.

Вид спереди.
Дверь не показана.

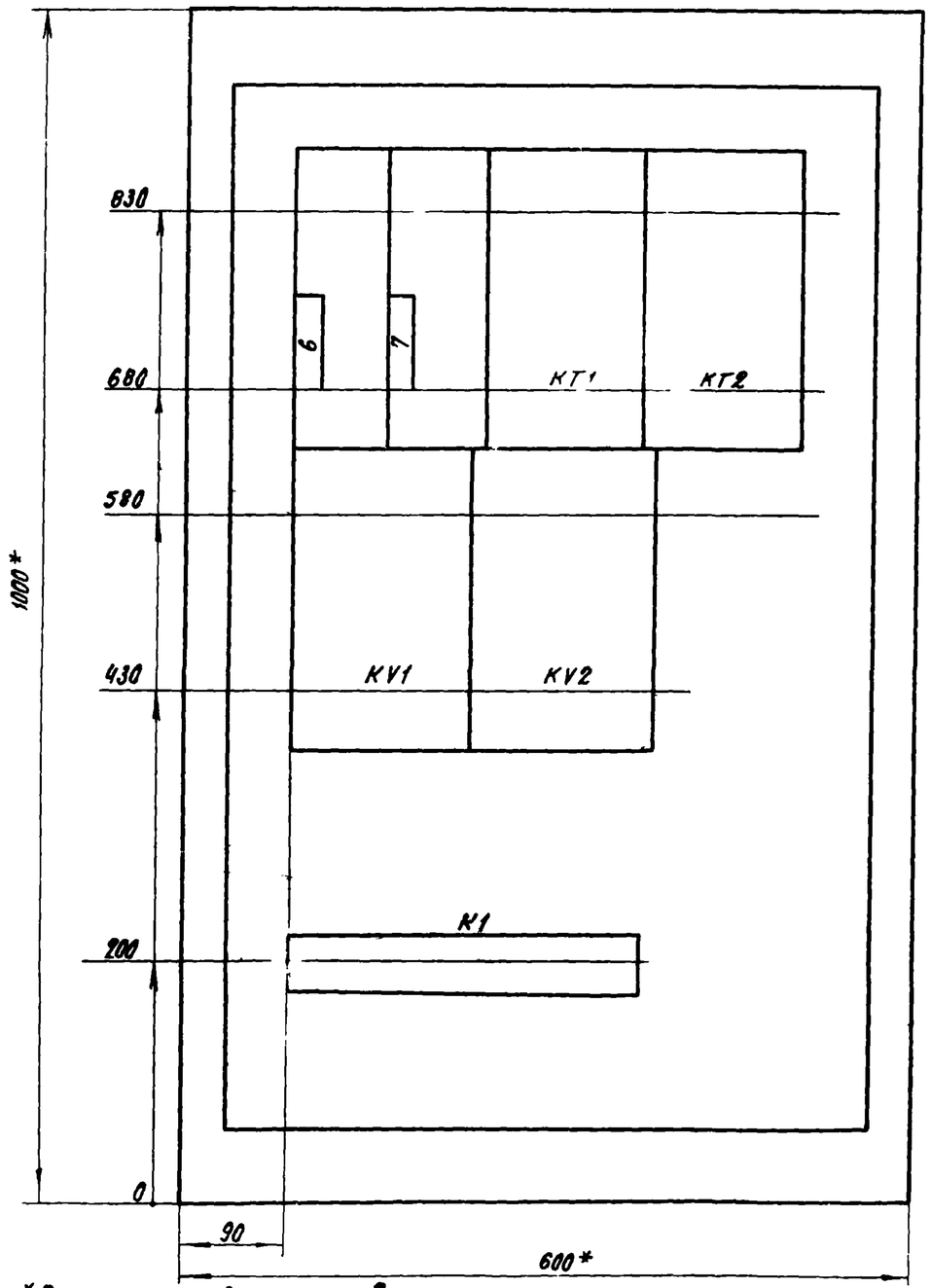

Дверь ящика.
Вид спереди.

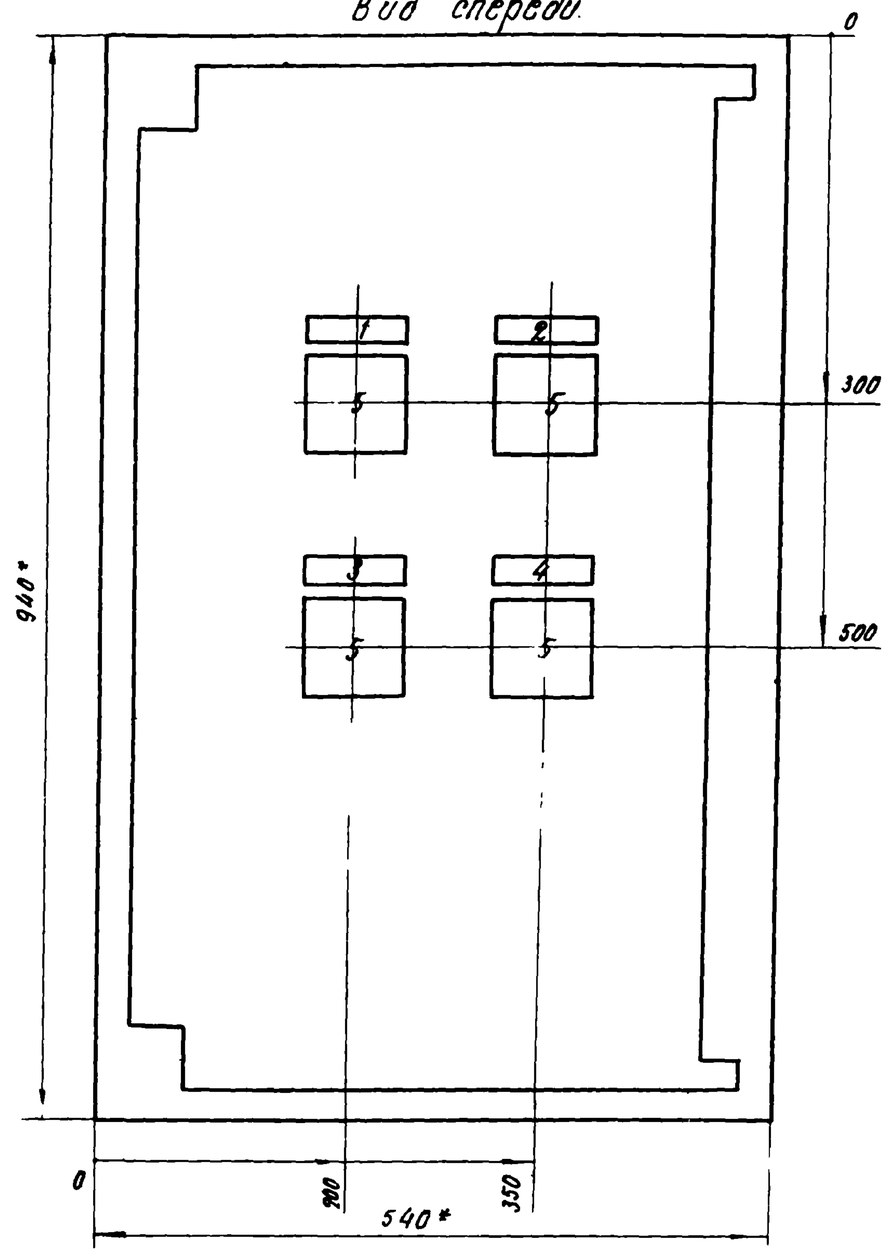

5

8303/2

1 *Размеры для справок.
2 Неуказанные предельные отклонения размеров по ОСТ 160.684.116-74.
3 В контуре табличек и аппаратов указаны номера надписей по перечню надписей.
4 Глубина ящика 350 мм.

Привязан			
Инв N			

ГИП	Ясько		
Нач.отд	Карданский		
Гл.спец	Отельченко		
Гл.спец.	Терещенко		
Н.контр.			
Рук.гр.	Бойчук		
Копир	Мкртчян		

т. п. 801-5-11 А-2

Доильно молочный блок на 2 установки УДТ-8 типа „Тандем"

Щит управления. Общий вид

Стадия	Лист	Листов
ТР		

Укрниигипросельхоз г Киев

Формат 12

Задняя стенка ящика

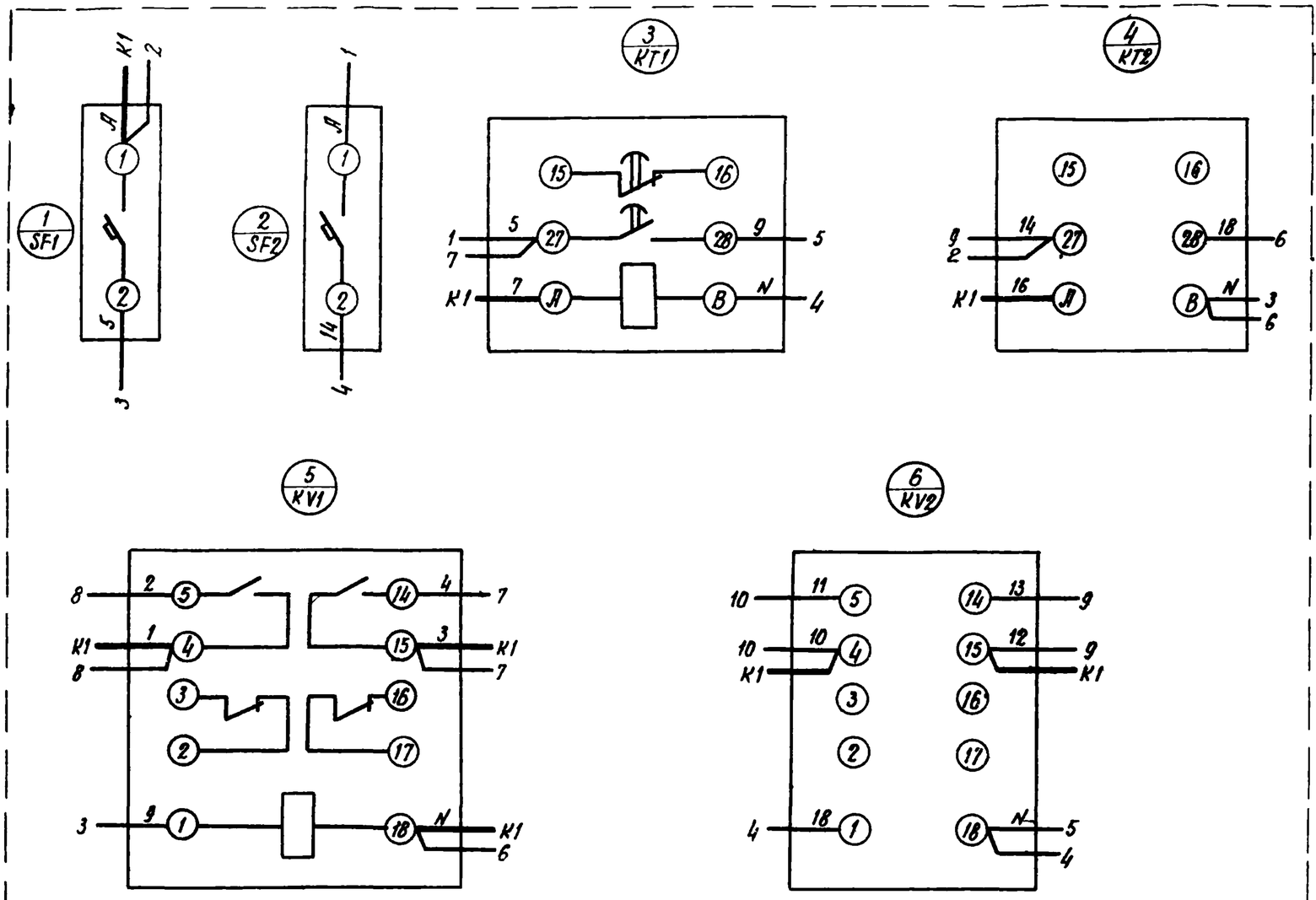

Дверь ящика.

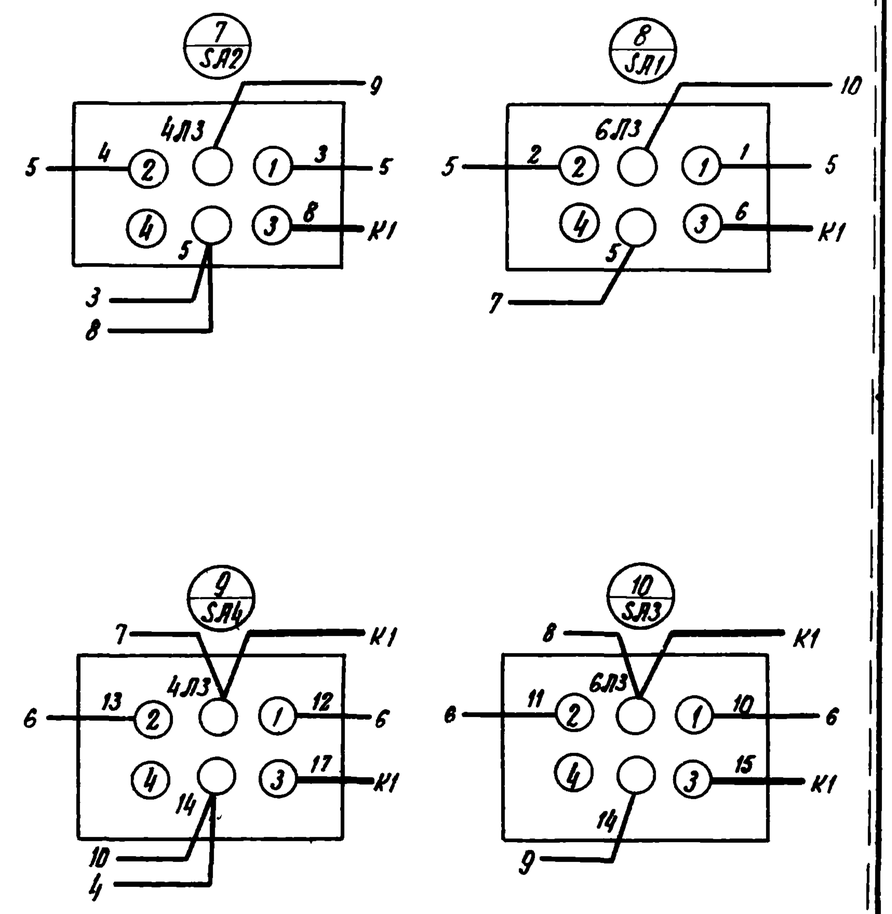

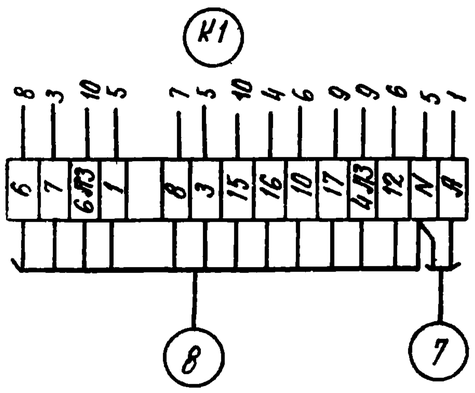

6

8303/2

ГИП	Ясько		
Нач. отд	Кордонский		
Гл. спец.	Омельченко		
Гл. спец.	Терешенко		
Н. контр.			
Рук. гр.	Волков		
Ст. инж.	Дмитроковский		
Инжен	Пархоменко		
Копир.	Мкртчян		

Привязан

Инв N

тп 801-5-11. Л-4

Доильно-молочный блок на 2 установки УДТ-8 типа „Тандем."

Стадия	Лист	Листов
ТР		

Щит управления. Схема электрическая соединений.

Укрниигипросельхоз г. Киев

формат 12