Типовой проект
801-2-17

КОРОВНИК

на 200 коров
боксового содержания
с удалением навоза
скреперными установками

Альбом I
часть 1

17681-01
цена 2-20

ЦЕНТРАЛЬНЫЙ ИНСТИТУТ ТИПОВОГО ПРОЕКТИРОВАНИЯ
ГОССТРОЯ СССР
Москва, А-445, Смоленская пл., 22
Сдано в печать VIII 1982 г.
Заказ № 8305 Тираж 200 экз

ТИПОВОЙ ПРОЕКТ
801-2-17

КОРОВНИК НА 200 КОРОВ БОКСОВОГО СОДЕРЖАНИЯ С УДАЛЕНИЕМ НАВОЗА СКРЕПЕРНЫМИ УСТАНОВКАМИ

АЛЬБОМ I ЧАСТЬ 1

СОСТАВ ПРОЕКТА

Альбом I Пояснительная записка. Архитектурно-строительные решения. Конструкции железобетонные
Часть 1 Вариант со стоечно-балочным каркасом
Часть 2 Вариант с рамным каркасом
Альбом II Технологические чертежи. Внутренние водопровод и канализация. Отопление и вентиляция
Электротехнические чертежи. Автоматизация отопления и вентиляции. Связь и сигнализация
Альбом III Заказные спецификации
Альбом IV Сметы
Часть 1 Общая часть
Часть 2 Вариант со стоечно-балочным каркасом
Часть 3 Вариант с рамным каркасом

Разработан
институтом „Гипронисельхоз"

Утвержден Минсельхозом СССР
Сводное заключение № 32 от 21 апреля 1981г
Введен в действие Гипронисельхозом
Приказ №151 от 15 мая 1981г

Главный инженер института М.М. Лукьянов
Главный инженер проекта В.И. Шолохов

Привязан

Инв.№

Содержание

Марка листа	Наименование	N стр.
	Содержание	2
ПЗ-1	Пояснительная записка (начало)	3
ПЗ-2	Пояснительная записка (окончание)	4
	Основной комплект марки АР	
АР-1	Общие данные (начало)	5
АР-2	Общие данные (окончание)	6
АР-3	Фасады	7
АР-4	План на отм. 0.000. Разрез 1-1. Узлы	8
АР-5	Фрагменты плана 1,2,3,4	9
АР-6	Схема расположения каналов	
	навозоудаления и кормушек. План	
	полов и устройство выравнивания	
	электрических потенциалов	10
АР-7	Фрагменты плана 5,6. Сечения	11
	Основной комплект марки КЖ	
КЖ-1	Общие данные (начала)	12
КЖ-2	Общие данные (продолжение)	13
КЖ-3	Общие данные (окончание)	14
КЖ-4	Схема расположения элементов	
	фундаментов и фундаментных балок	15
КЖ-5	Фрагмент 1. Сечения фундаментов	16

Марка листа	Наименование	N стр.
КЖ-6	Фрагменты 2,3,4,5	17
КЖ-7	Монолитный железобетонный	
	фундамент Фм-1	18
КЖ-8	Схемы расположения колонн, балок,	
	стоек фахверка и плит покрытия	19
КЖ-9	Спецификация элементов к схемам	
	расположенным на листе КЖ-8.	
	Узлы 1 и 2	20
КЖ-10	Схемы расположения панелей стен	
	для $t_н$ = -30°С	21
КЖ-11	Схемы расположения панелей стен	
	для $t_н$ = -16°, -40°С	22
КЖ-12	Спецификация элементов	
	к схемам расположения	
	панелей стен	23
КЖ-13	Схема расположения плит	
	площадки на отм. 3.100	
	для $t_н$ = -30°, -40°С	24
КЖ-14	Металлические изделия	25
КЖ-15	Металлические изделия. Спецификация	26
КЖ-16	Металлические изделия. Спецификация	27

Общая часть

Типовой проект „Коровник на 200 коров боксового содержания с удалением навоза скреперными установками" разработан на основании задания на проектирование N 51Т, утвержденного МСХ СССР 31 января 1979 года.

Расположение здания определяется генеральным планом комплекса или фермы.

Область применения проекта

- сейсмичность района - не выше 6 баллов;
- территория - без подработки горными выработками;
- расчетная зимняя температура воздуха -16°, -30° (основное решение) и -40°С;
- скоростной напор ветра - 27 кгс/м²;
- вес снегового покрова - 100 кгс/м²;
- рельеф территории спокойный, грунтовые воды отсутствуют;
- грунты в основаниях непучинистые, непросадочные со следующими нормативными характеристиками: $\varphi^н = 28°$, $C^н = 0{,}02$ кгс/см², $E = 150$ кгс/см², $\gamma_0 = 1{,}8$ тс/м³.

Архитектурно-строительная часть

Объемно-планировочные показатели

Таблица 1

Наименование	Единица измерения	Количество -16°	-30°	-40°
Строительный объем	м³	7647,2	7437,6	7702,8
Площадь застройки	м²	1738,0	1733,7	1754,0
Общая площадь	»	1649,3	1649,3	1649,3
Полезная площадь	»	1595,0	1595,0	1595,0

Класс здания - II, степень долговечности - II, степень огнестойкости - II. Категорию помещений по взрыво и пожароопасности см. на листе ЯР-4.

Проект разработан в соответствии с ОНТП 1-77 МСХ СССР „Общесоюзные нормы технологического проектирования предприятий крупного рогатого скота" с заменой устаревшего и снятого с производства оборудования.

Здание предназначено для строительства в составе комплексов и ферм боксового содержания.

Здание запроектировано одноэтажным, прямоугольной формы с размерами в плане 21×78 м.

Высота помещения у наружных стен до низа выступающих конструкций 2,4 м.

Размещение боксов в здании четырехрядное, с одним кормовым проездом и двумя кормонавозными проходами.

Здание запроектировано трехпролетное (6+9+6) м с несущим каркасом из сборных железобетонных колонн и покрытием из железобетонных плит по железобетонным балкам. Шаг колонн 6 м

Продольные и торцовые стены выполняются из двухслойных стеновых панелей из легкого бетона ($\gamma = 900$ кг/м³). Внутренние стены и перегородки кирпичные.

Пространственная жесткость каркаса обеспечивается диском покрытия.

Кровля вентилируемая из асбестоцементных волнистых листов унифицированного профиля по деревянной обрешетке.

Полы в боксах деревянные, в остальных помещениях бетонные.

Ограждающие конструкции приняты из условий $t_{в_н} = 5°С$, $\varphi_{в_н} = 85\%$.

Для защиты от поверхностных вод у наружных стен устраивается асфальтовая отмостка по щебеночному основанию.

Оконные и дверные откосы штукатурятся цементно-известковым раствором и окрашиваются известковой краской. Все деревянные изделия окрашиваются масляной краской за два раза. Стеновые панели имеют заводскую фактуру. Перед всеми входами предусматривается устройство пандусов из бетона марки 200 с рифленой поверхностью.

Защита конструкций от коррозии и деревянных конструкций от гниения и возгорания

Защита от коррозии поверхностей ограждающих конструкций, возводимых из бетона и кирпича должна производиться кремний-органическими соединениями ГКЖ-10, ГКЖ-11, ГКЖ-94 („Рекомендация по гидрофобной защите внутренних поверхностей ограждающих конструкций сельскохозяйственных зданий с повышенной влажностью внутреннего воздуха кремний-органическими соединениями (ГКЖ-11)").

Технологическое оборудование и соединительные изделия из металла окрашиваются органосиликатным материалом типа ВН-30. („Инструкция по применению органосиликатных материалов типа ВН-30 для антикоррозионной защиты металлических конструкций и технологического оборудования в животноводческих помещениях и птичниках" РСН-40-71 Госстрой РСФСР).

Деревянные элементы покрытия должны быть обработаны растворами огнезащитных солей, а деревянные элементы, соприкасающиеся с кирпичной кладкой, бетоном или утеплителем, должны быть защищены от гниения (СНиП III-19-75).

Указания по производству основных строительно-монтажных работ

Земляные работы

Срезка растительного грунта производится бульдозером

Разработка траншей и котлованов под фундаменты производится экскаватором, оборудованным обратной лопатой (емкость ковша 0,15-0,5 м³). Грунт выбирается до нулевой отметки по всей площади здания, а под фундаменты до проектной отметки, с недобором грунта 10 см. Зачистка оснований под фундаменты производится вручную.

Вынутый грунт, необходимый для обратной засыпки, размещается в отвале, остальной вывозится автосамосвалами за пределы строительной площадки.

Обратная засыпка грунта выполняется после установки фундаментных блоков до обреза фундаментных блоков; вторично обратная засыпка выполняется после установки фундаментных балок и устройства песчаной подушки под них до верха обреза фундаментных балок.

Выбранный грунт вывозится за пределы строящегося здания.

Монтаж сборных железобетонных конструкций

Монтаж должен выполняться с соблюдением следующих требований:

- последовательности монтажа, обеспечивающей устойчивость и геометрическую неизменяемость смонтированной части здания на всех стадиях монтажа и прочность монтажных соединений;
- комплектности установки конструкций каждого участка (захватки, ячейки), позволяющей производить на смонтированном участке последующие работы;
- безопасности монтажных, общестроительных и специальных работ на объекте с учетом их выполнения по совмещенному графику.

Основным критерием при выборе монтажного крана является соответствие его технических параметров (грузоподъемности, вылета стрелы, высоты подъема крюка) весовым характеристикам монтируемых конструкций и объемно-планировочному решению здания.

При выборе монтажного крана учитывается также необходимая последовательность монтажных работ, диктуемая конструктивным решением возводимого здания

В качестве монтажного крана может быть рекомендован автокран типа К-104 со стрелой 18 м, грузоподъемностью 10 т.

Принципиальная схема монтажа предусматривает следующую последовательность монтажных работ:

- установка фундаментных блоков на подготовленное основание при проходе монтажного крана по средним осям крайних пролетов;
- обратная засыпка пазух фундаментных блоков с последующим трамбованием грунта;
- установка колонн при проходе монтажного крана по средним осям крайних пролетов;
- монтаж балок, ферм и плит покрытия методом „на себя" при проходе монтажного крана по средней оси пролета, при этом последовательность монтажа типовой монтажной ячейки предусматривается следующая:
  - а) установка ферм среднего пролета;
  - б) монтаж плит покрытия по установленным фермам;
  - в) установка балок покрытия крайних пролетов;
  - г) монтаж плит покрытия по установленным балкам.

Монтаж фундаментных балок и стеновых панелей выполняется проходкой монтажного крана по периметру здания.

До начала монтажа в зоне действия монтажного крана необходимо разместить соответствующий комплект конструкций.

Привязан:

Инв. N

ГИП Шолахов

ПЗ

Пояснительная записка

Стадия	Лист	Листов
Р	1	2

ГИПРОНИСЕЛЬХОЗ

Копировал Чиц - 17681-01 4 Формат А2

Одновременно с монтажом стеновых панелей необходимо подать на установленные в проектное положение плиты покрытия подданы с пакетами минераловатных плит, рулонами рубероида, обрешеткой и асбестоцементными листами.

Объем каждого пакета и размещение пакетов на плитах покрытия зависят от несущей способности покрытия и должны быть определены при разработке проекта производства работ.

Рекомендуемые принципиальные решения монтажа могут служить основой при разработке проекта производства работ.

Работы по монтажу следует вести в соответствии с правилами производства и приемки монтажных работ (СНиП III-16-73) и Инструкцией Госстроя СССР (СН 319-65).

Техника безопасности

Строительно-монтажные работы при возведении здания необходимо выполнять в строгом соответствии с соблюдением правил техники безопасности:

-в зоне действия землеройной техники при производстве земляных работ не выполнять какие-либо другие работы;

-не выполнять подъем сборных железобетонных изделий, не имеющих монтажных петель, маркировки и марок, обеспечивающих их правильную строповку;

-не гнуть монтажные петли до установки монтируемого элемента в проектное положение;

-зона, опасная для нахождения людей во время перемещения, установки и закрепления монтируемых элементов должна быть обозначена хорошо видными предупредительными знаками;

-при перемещении монтируемых элементов монтажникам следует находиться вне контура устанавливаемого элемента со стороны противоположной подаче их краном;

-не допускать пребывания людей на монтируемых элементах во время их подъема, перемещения и установки;

-оставлять конструкции на весу категорически запрещается, расстановка установленных элементов и конструкций разрешается после прочного и устойчивого их закрепления,

-монтаж балок и ферм покрытия может быть выполнен только после того, когда бетон замоноличенного стыка колонны с фундаментным башмаком достигает не менее 70% проектной прочности; раньше, чем будет достигнута эта прочность, не должны сниматься кондукторы и другие приспособления, временно закрепляющие колонны в проектном положении;

-размещение пакетов с материалами, необходимыми для устройства кровли, допускается только после проектного закрепления плит покрытий (сварка и замоноличивание стыков).

Производство работ в зимних условиях

Производство строительно-монтажных работ в зимних условиях должно осуществляться в строгом соответствии с требованиями глав СНиП III-8-76, III-16-80, III В.4-72, III-15-76, III-23-76, III-20-74, III В.14-72 и СН 319-65.

Земляные работы, устройство фундаментов, монтаж колонн, устройство полов, каналов навозоудаления предусматривается выполнять в осенне-весенне-летний период, тем самым создавая фронт для работ, выполнение которых в зимний период не требует значительных дополнительных затрат.

При отсутствии возможности выполнения перечисленных работ не в зимний период необходимо предусмотреть следующие основные мероприятия, обеспечивающие качественное выполнение строительно-монтажных работ в зимний период:

-грунт, подлежащий разработке в зимних условиях должен быть предохранен от промерзания вспахиванием и бороно-ванием;

-рыхление замерзшего грунта рекомендуется выполнять дизельмолотом, установленным на экскаваторе типа Э-652 или тракторе типа Т-100 МГП. При сравнительно небольших объемах земляных работ возможно использовать для оттаивания грунта прогрев огневым способом;

-в случае вынужденных перерывов в работе экскаватора вследствие метеорологических условий либо выхода из строя машин необходимо утеплить вскрытый грунт теплоизоляционными материалами во избежание промерзания грунта;

-траншеи и котлованы, разработанные в зимних условиях, должны предохраняться от промерзания грунта в основании путем недобора грунта (0,35м); зачистка основания производится непосредственно перед закладкой фундамента;

-при минимальной суточной температуре наружного воздуха 0°С открытые части забетонированных конструкций должны укрываться немедленно вслед за окончанием бетонирования;

-прочность бетона должна составлять к моменту возможного замерзания не менее 50 кг/см² и не менее 50% проектной прочности;

-в целях снижения перепадов температуры в теле монолитных конструкций и избежания поверхностных трещин распалубленные конструкции должны немедленно укрываться, если разность температур поверхностного слоя бетона и наружного воздуха составляет 20°С;

-заполнение бетонной смесью или раствором зазоров и швов между сборными конструкциями и при производстве кирпичной кладки должно производиться смесями, приготовленными на отогретых или подогретых материалах с применением быстротвердеющих или высокоэкзотермических цементов;

-в бетоне (растворе) заполнения и прилегающей к нему части конструкции должна поддерживаться положительная температура до достижения материалом заполнения 70 или 100% проектной прочности в зависимости от сроков загружения конструкций;

-замоноличивание швов конструкций бетонами и растворами с противоморозными добавками должно производиться с соблюдением требований СНиП III-15-76.

Все перечисленные выше требования к производству строительно-монтажных работ в зимний период являются основными и должны быть развиты и конкретизированы при разработке проекта производства работ с привязкой к местным условиям строительства. В проекте производства работ необходимо разработать раздел „Работы в зимний период", включающий:

-календарный график работ на зимний период, который должен охватывать работы по устройству временных сооружений, сетей и установок, необходимых по технологии зимнего производства и работы по подготовке строительной площадки и объекта к зиме,

-стройгенплан объекта с выделением на нем всех путей, сооружений, сетей и устройств зимнего назначения;

-перечни оборудования и приспособлений, инструментов и спецодежды, специальных материалов, необходимых для производства работ в зимних условиях, а также графики поставки этих ресурсов на строительную площадку.

При составлении раздела „Работы в зимний период" в проекте производства работ необходимо предусмотреть создание задела, который позволит выполнить в зимний период основные строительные работы и обеспечить подготовку работ для субподрядных специализированных организаций.

Противопожарные мероприятия

Здание типового проекта коровника на 200 коров боксового содержания решено в конструкциях II степени огнестойкости. Здание по пожарной опасности относится к категории „Д".

Для эвакуации животных при пожаре в проекте предусмотрено четверо ворот шириной 1,95м и восемь ворот шириной 3м. Суммарная ширина всех ворот 32м.

Нормами ОНТИ 1-77 табл 11 для 200 коров требуется суммарная ширина ворот 4м.

Расход воды на наружное пожаротушение здания коровника принят 10л/сек из условия: объем здания менее 10000м³ при II степени огнестойкости и категории производства „Д".

Согласовано:

Взам.инв.N | Подпись и дата | Инв.N подл.

Привязан

Инв.N

Копировал Чц-19681-01 5 Формат А2

Типовой проект 801-2-17 Альбом I, часть I

Ведомость рабочих чертежей основного комплекта АР

Лист	Наименование	Примечание
1	Общие данные (начало)	
2	Общие данные (окончание)	
3	Фасады	
4	План на отм. 0.000. Разрез 1-1, узлы	
5	Фрагменты плана 1, 2, 3, 4	
6	Схема расположения каналов навозоудаления и кормушек. План полов и устройство выравнивания электрических потенциалов	
7	Фрагменты плана 5, 6 Сечения	

Ведомость основных комплектов рабочих чертежей

Обозначение	Наименование	Примечание
ТХ	Технологические чертежи и механизация производственных процессов	
АР	Архитектурно-строительные решения	
КЖ	Конструкции железобетонные	
ВК	Внутренние водопровод и канализация	
ОВ	Отопление и вентиляция	
Э	Электротехнические чертежи	
АОВ	Автоматизация отопления и вентиляции	
СС	Связь и сигнализация	

Ведомость ссылочных и прилагаемых документов

Обозначение	Наименование	Примечание
ГОСТ 16407-70*	Окна деревянные для животноводческих и птицеводческих зданий	
ГОСТ 17324-71	Двери деревянные для животноводческих и птицеводческих зданий	
ГОСТ 18853-73	Ворота деревянные распашные для животноводческих и птицеводческих зданий	
1.138-10 вып 1	Перемычки железобетонные для зданий с кирпичными стенами.	
КЭ 01-58 вып. 2	Сборные железобетонные обвязочные балки и перемычки для промышленных зданий	
2.860-1 вып. 1	Типовые узлы покрытий одноэтажных сельскохозяйственных зданий	
1.459-2 вып. 3,4	Стальные лестницы, переходные площадки и ограждения	
2.800-2 вып. 9	Унифицированные узлы и детали сельскохозяйственных зданий и сооружений	

Типовой проект разработан в соответствии с действующими нормами и правилами и предусматривает мероприятия, обеспечивающие взрывную, взрывопожарную и пожарную безопасность при эксплуатации здания

Главный инженер проекта /Шолохов/

Сводная спецификация к чертежам АР

Марка	Обозначение	Наименование	Кол.	Примечание
		Изделия деревянные		
		Ворота и дверные блоки		См. АР-1
ОС-12,15	ГОСТ 16407-70*	Оконный блок	66/68	Для $t_н$=-30°; Для $t_н$=-30°,-40°С
Д 14	2.860-1 вып. 1	Брусок 50×150мм; ℓ=150мм	312	0,01 м³
		элемент крепления гребенки		
ВВШ-6-3и	2.800-2 вып. 2	Вентиляционная шахта ВВШ-6-3и	16	0,503 м³
		Детали кровли		
		Для $t_н$=-16°С		
	АР-4	Доска δ=25мм		1,5 м³
	То же	Брусок 50×50		0,3 м³
Д-13	2.860-1 вып 1	Брусок 60×90		0,80 м³
Д-19	То же	Брусок 60×75; ℓ=230мм	742	лист 19
	»	Обрешетка 50×130		7,1 м³
	»	Брусок под обрешетку 50×70		3,7 м³
		Для $t_н$=-30°С		
Д-13	2.860-1 вып. 1	Брусок 60×90		0,80 м³
Д-19	То же	Брусок 60×75; ℓ=230мм	742	лист 19
	»	Обрешетка 50×110		12,04 м³
	»	Брусок под обрешетку 50×70		3,9 м³
		Для $t_н$=-40°С		
Д-13	2.860-1 вып. 1	Брусок 60×90		0,80 м³
Д-19	То же	Брусок 60×75; ℓ=230мм	742	лист 19
	»	Обрешетка 50×130		8,3 м³
	»	Брусок под обрешетку 50×90		3,7 м³

Продолжение

Марка	Обозначение	Наименование	Кол.	Примечание
		Изделия бетонные и железобетонные		См. КЖ-2
		Изделия металлические		
	АР-4	Уголок L100×65; ℓ=50мм	158	0,5 кг
	То же	Болт М12 с гайкой М12 и шайбой 12	158	
		Сетка N10, ширина 50 ГОСТ 8478-66		312 п.м.
	»	Уголок L90×6; ℓ=1500мм	2	12,5 кг
ОПГ 7	1.459-2 вып. 4	Ограждение площадки ОПГ 7	6	48 кг
	АР-5	[12; ℓ=2500мм	4	26 кг
ВВШ 6-3и	2.800-2 вып. 9	Вентиляционная шахта ВВШ 6-3и	16	98,8 кг

Ведомость проемов ворот и дверей

Проемы			Элементы заполнения проема		
Тип по проекту	Размер в кладке в×h мм	Кол мест	Марка	Обозначение	Кол.
1	3000×3000	2/4	ВР 5	ГОСТ 18853-73	1
2	1950×2400	4	Д 71	ГОСТ 17324-71	1
3	1920×2400	8	Д 65	То же	1
4	1020×2080	4	Д 69	»	1

Количество ворот ВР5 в знаменателе дано для $t_н$=-30°; -40°С, в числителе для $t_н$=-16°С.

Согласовано.

Гл. констр. отд. Теляковский

Взам. инв. N

Подпись и дата

Инв. N подл.

Привязан

Инв. N

АР

ГИП	Шолохов	
Нач. отд.	Горбунов	
Гл. арх.	Гаврилов	
Н. контр.	Марков	
Гл. спец.	Марков	
Рук. гр.	Скобликов	
Ст. арх.	Беляев	
Провер.	Таирова	

Коровник на 200 коров боксового содержания с удалением навоза скреперными установками

Стадия	Лист	Листов
Р	1	7

Общие данные (начало)

ГИПРОНИСЕЛЬХОЗ

Копировал Чиц-17681-01 6 Формат 22

Типовой проект 801-2-17 Альбом I часть I

Ведомость перемычек

Тип по проекту	Перемычки: Схема сечения	Кол. мест	Элементы перемычки: Марка	Обозначение	Кол.
ПР1	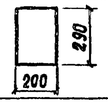	2	БП1-1а	КЭ 01-58 вып. 1	1
ПР2*	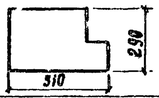	1	БП4-2а	То же	1
ПР3	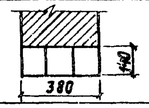	4	1ПР3-22.12.14	1.138-10 вып. 1	2
ПР4	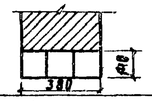	2	1ПР3-19.12.14	То же	3
ПР5	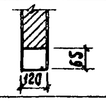	2/6*	1ПР1-12.12.6	"	1
ПР6*	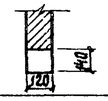	6	1ПР3-15.12.14	"	1

* при $t_н = -30°C$ и $-40°C$

Таблица толщин стеновых панелей, наружных кирпичных стен и утеплителя кровли

$t_н$	Толщина стен (мм): Наружные стены из 2-х слойных стеновых панелей из керамзитобетона $\gamma = 900$ кг/м³ (приняты по серии 1.832-6)	Кирпичные наружные стены из кирпича марки 75	Толщина утеплителя (мм): Утеплитель — мягкие минераловатные плиты $\gamma = 75$ кг/м³ ГОСТ 9573-72*
-16°C	500	510	180
-30°C	400	510	160
-40°C	500	510	200

Таблица сечений брусок и обрешетки

Толщ. утеплителя мм	Наружная температура -16°C: Сечение обрешетки в×h мм	Бруски под обрешетку: шаг м	в×h мм	-30°C: Сечение обрешетки в×h мм	Бруски под обрешетку: шаг м	в×h мм	-40°C: Сечение обрешетки в×h мм	Бруски под обрешетку: шаг м	в×h мм
180	50×130	1.500	50×70						
160				50×110	1.500	50×70			
200							50×130	1.500	50×90

1. Ограждающие конструкции здания приняты из условий
   а) при $t_н = -16°C$; $t_{вн} = 5°C$; $\varphi_{вн} = 85\%$
   б) при $t_н = -30°C$ и $-40°C$; $t_{вн} = 10°C$; $\varphi_{вн} = 70\%$
2. При пересчете толщин ограждающих конструкций, сопротивление теплопередаче Ro следует принимать равным экономически целесообразному сопротивлению теплопередаче $Ro^{эк}$ в соответствии с п. 2.14 и 2.15 СНиП-3-79 и конкретными для района привязки данными.
3. Деревянные элементы покрытия должны быть обработаны раствором огнезащитных солей, а деревянные элементы, соприкасающиеся с кирпичной кладкой, бетоном или утеплителем, должны быть защищены от гниения. Защитная обработка от гниения и возгорания производится в соответствии с указаниями СНиП III-19-75 „Деревянные конструкции".
4. Наружные кирпичные стены и стены тамбура выполняются из обыкновенного глиняного кирпича марки 75 на растворе марки 25 с МР3 не ниже 25.
5. Внутренние перегородки толщиной 120 мм выполняются из кирпича марки 75 на растворе марки 25.
6. Внутренние поверхности стен и перегородок, а также нижние поверхности плит покрытия животноводческих помещений покрыть гидрофобизированными составами ГКЖ-10 или ГКЖ-11.
7. Фасады окрасить силикатной краской светлых тонов (ГОСТ 18958-73).
8. В ведомости отделки помещений при $t_н = -16°C$ венткамера исключается, а вместо наименования „тепловой узел" будет наименование „помещение для электроводонагревателя".
9. Приточная вентиляция коровника при $t_н = -16°C$ осуществляется через щели расположенные в карнизе в осях 2-7 и 8-13 и выполняется по узлу 1 на листе АР-4.

Ведомость отделки помещений

Наименование или эксплик номер помещения	Потолок: Штукатурка или затирка	Окраска	Стены и перегородки: Штукатурка или затирка	Окраска или облицовка	Отделка низа стен и перегородок (панель): Окраска или облицовка	Высота мм
Стойловое помещение	затирка	известковая белая	затирка	известковая белая		
Электрощитовая	То же	То же	То же	То же		
Инвентарная	"	"	"	"		
Тамбур	"	"	"	"		
Венткамера	"	"	"	"		
Тепловой узел (помещение для электронагревателя)	"	"	"	"		

Согласовано: Гл. констр. отд. Теляковский; ОВ Шевкунов

Инв. № подл. | Подпись и дата | Взам. инв. №

ГИП	Шолохов	
Нач. отд.	Горбунов	
Гл. арх.	Гаврилов	
Н. контр.	Марков	
Гл. спец.	Марков	
Рук. гр.	Скобликов	
Ст. арх.	Беляев	
Провер.	Таирова	

Привязан

Инв. №

АР

Коровник на 200 коров боксового содержания с удалением навоза скреперными установками

Стадия	Лист	Листов
Р	2	

Общие данные (окончание)

ГИПРОНИСЕЛЬХОЗ

Копировала ИЗ 17681-01 7 Формат 22

Типовой проект 801-2-17 Альбом I часть

ФАСАД 1-14
для $t_н$ = -30°С

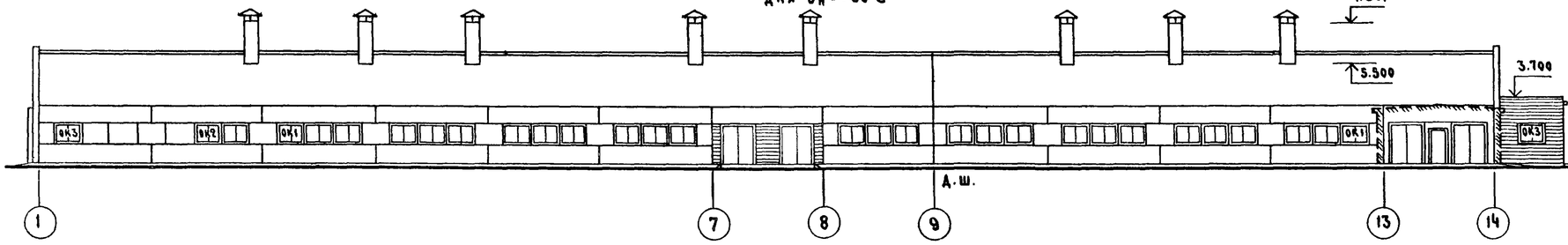

ФАСАД А-Г
для $t_н$ = -30°С

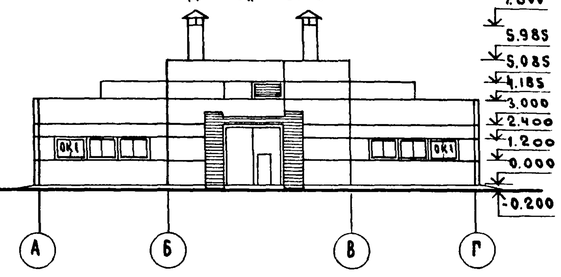

ФАСАД 14-1
для $t_н$ = -30°С

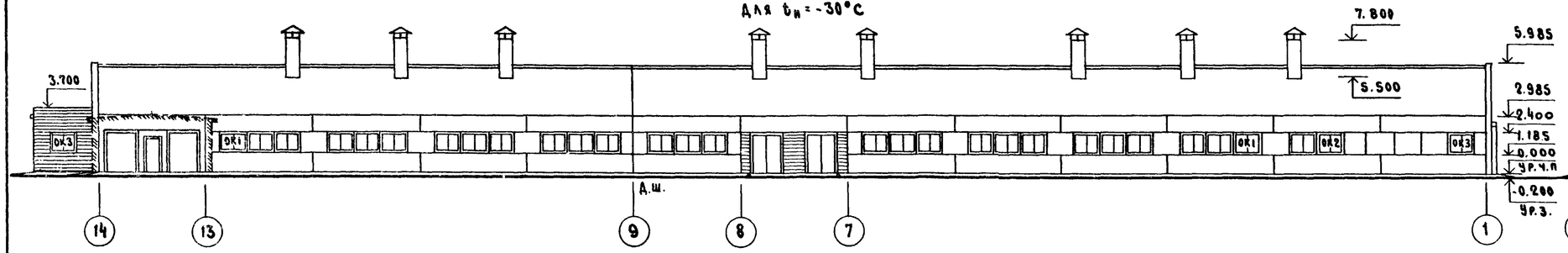

ФАСАД Г-А
для $t_н$ = -30°С

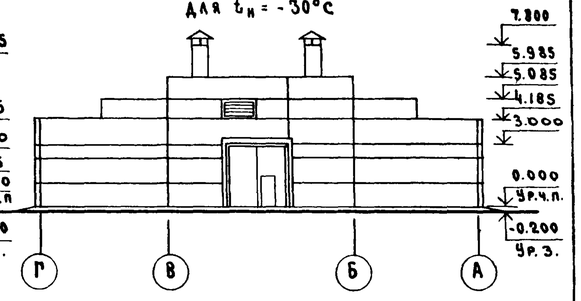

ФАСАД 1-14
для $t_н$ = -16°, -40°С

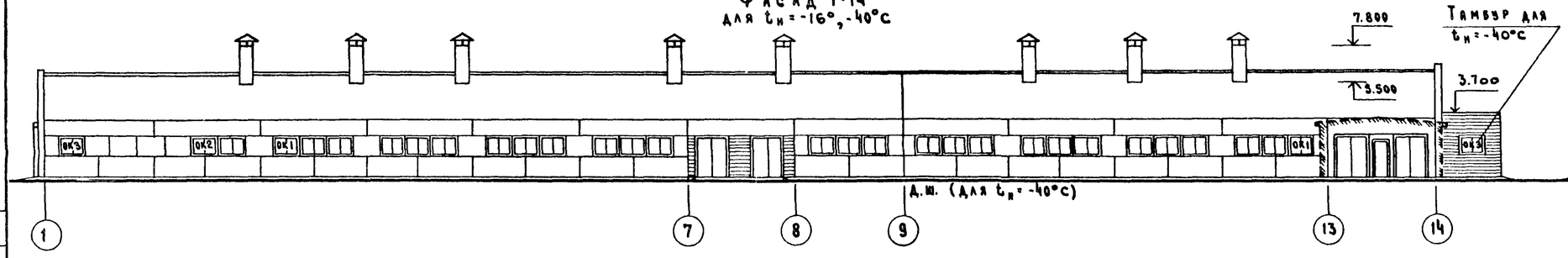

ФАСАД А-Г
для $t_н$ = -16°, -40°С

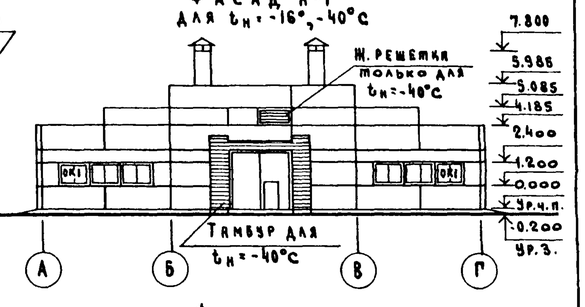

ФАСАД 14-1
для $t_н$ = -16°, -40°С

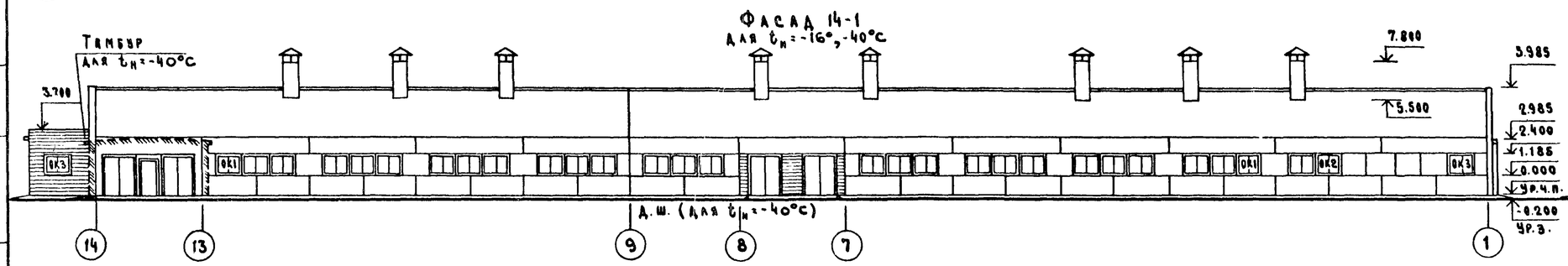

ФАСАД Г-А
для $t_н$ = -16°, -40°С

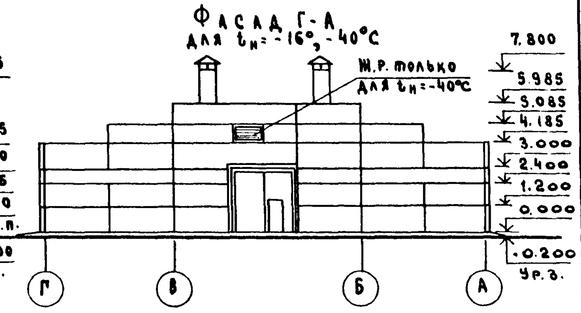

Спецификация заполнения оконных проёмов

Марка	Обозначение	Наименование	Кол	Примечание
		Проём ОК1		
ОС 12.15	ГОСТ 16407-70*	Оконный блок	3	
		Проём ОК2		
ОС 12.15	То же	Оконный блок	2	
		Проём ОК3		
ОС 12.15	"	Оконный блок	1	

Схемы заполнения оконных проёмов

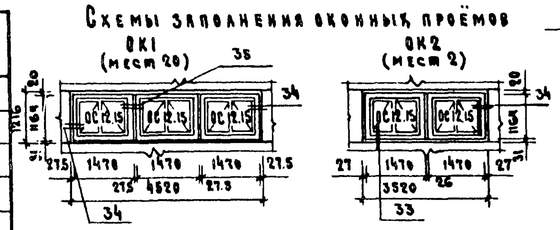

ОК3
(мест 4) для $t_н$ = -30°, -40°С
(мест 2) для $t_н$ = -16°, -40°С

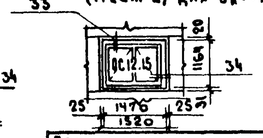

Узлы крепления оконных проемов приняты по серии 2.830-1 вып.1

Привязки

ГИП	Шолохов	
Нач. отд.	Горбунов	
Ст. арх.	Гаврилов	
Н. контр.	Марков	
Гл. спец.	Марков	
Рук. гр.	Скобликов	
Ст. арх.	Беляев	
Провер.	Тимрова	

Инв. N

АР

Коровник на 200 коров боксового содержания с удалением навоза скреперными установками

Стадия	Лист	Листов
Р	3	

Фасады

ГИПРОНИИСЕЛЬХОЗ

Копировал 17681-01 Формат 22

Типовой проект 801-2-17 Альбом I части

План на отм. 0.000

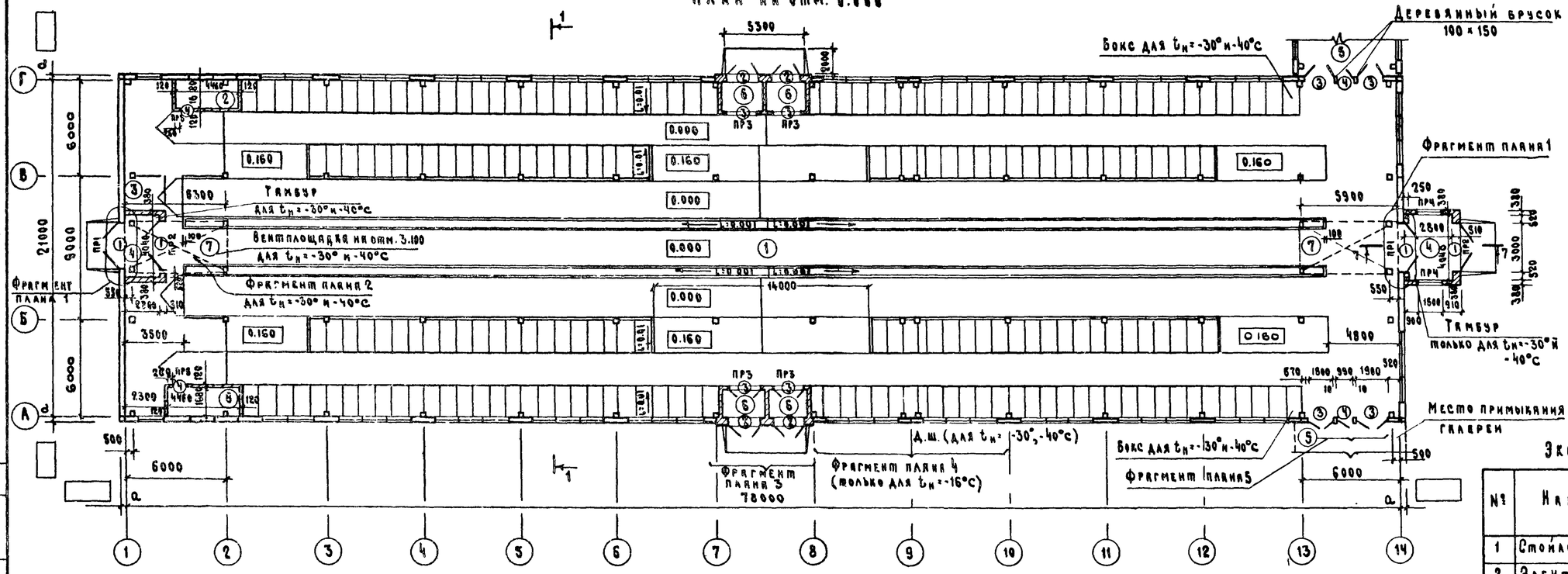

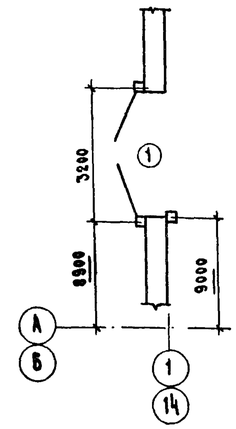

Экспликация помещений

№	Наименование	Площ. м²	Категория производства по взрыво-и пож. опасн.
1	Стойловое помещение	1582	Д
2	Электрощитовая	8,4	Г
3	Инвентарная	—	Д
4	Тамбур	20,2	Д
5	Галерея	—	Д
6	Тамбур	15,0	Д
7	Венткамера (см. пр. п. 5)	18,0	Г
8	Тепловой узел (см. пр. п. 5)	8,4	Д

1. Крепление кирпичных перегородок к наружным панельным стенам осуществить путем заделки арматуры 2 ⌀6 AI в швы между панелями.
2. В конце каждого ряда кормушек предусмотреть патрубки ⌀25 мм для стока жидкости.
3. Толщины панельных и кирпичных наружных стен, утеплителя, сечение обрешетки и брусков см. АР-2.
4. Спецификацию металлических изделий см. АР-1.
5. В экспликации помещений при $t_н$=-16°С тамбур поз. 4 у осей 1 и 14 и венткамера исключаются, а вместо наименования „тепловой узел" будет наименование „помещение электроводонагревателя".
6. При $t_н$=-16°С карнизный узел выполнять в осях 1-2, 7-8, 13-14 по узлу 12 серии 2.860-1 в.1, а в осях 2-7 и 8-13 — по узлу 1. Для $t_н$=-30° и -40°С карнизный узел выполнять по серии 2.860-1 в.1.

Разрез 1-1

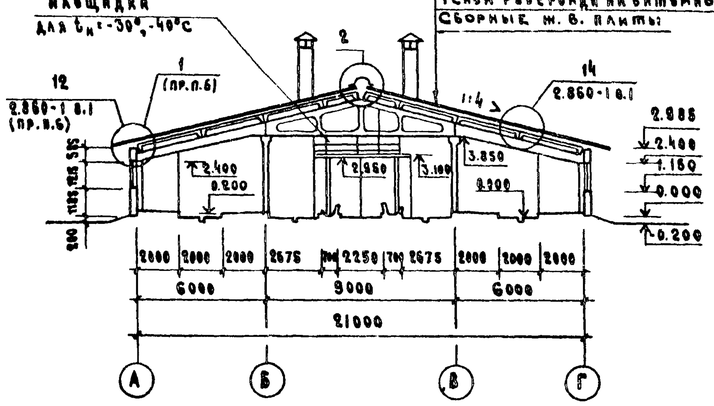

Асбестоцементные волнистые листы УВ-7,5
Обрешетка - сеч. см. АР-2
Брусок - сеч. см. АР-2
Мягкие минераловатные плиты
γ=75 кг/м³ - толщ. см. АР-2
Слой рубероида на битумной мастике
Сборные ж. б. плиты

1 Для $t_н$=-16°С

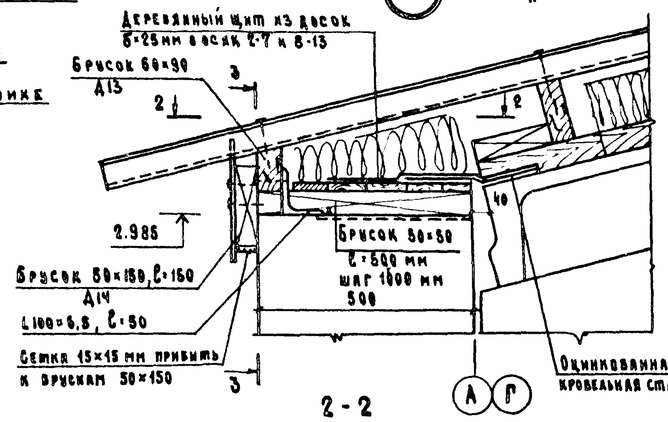

3-3

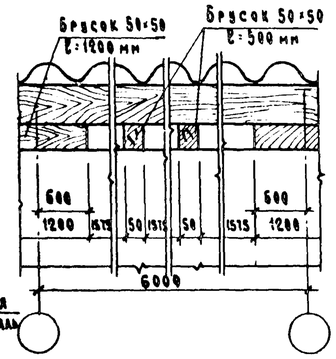

2-2

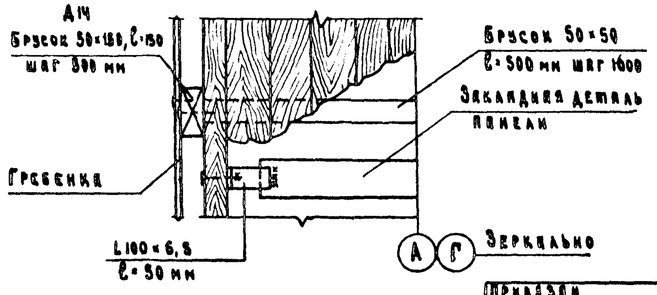

2

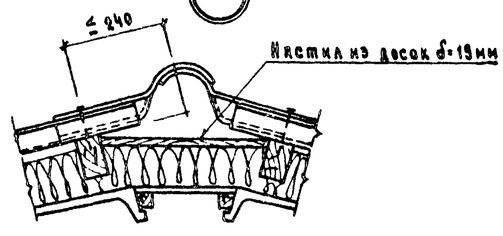

ГИП	Шолохов		АР
Нач. отд.	Горбунов		
Гл. арх.	Гаврилов		Коровник на 200 коров боксового содержания с удалением навоза скреперными установками
Н. контр.	Марков		Стадия: Р; Лист: 4; Листов:
Гл. спец.	Марков		План на отм. 0.000. Разрез 1-1. Узлы
Рук. гр.	Скобликов		ГИПРОНИСЕЛЬХОЗ
Ст. арх.	Беляев		
Провер.	Тамрева		

Привязан

Инв. №

Изм. Инв. № подл. | Подпись и дата | Взам. инв. №

ГИПРОНИСЕЛЬХОЗ Гл. констр. отд. Гелиовский | 3 | Шарф | Беляков | Смирнова | ВВ | ТХ

Копировал 17681-01 д Формат А2

Типовой проект 801-2-17 Альбом I Часть I

Фрагмент плана 2 на отм. 3.100
для $t_н$=-30°С; -40°С

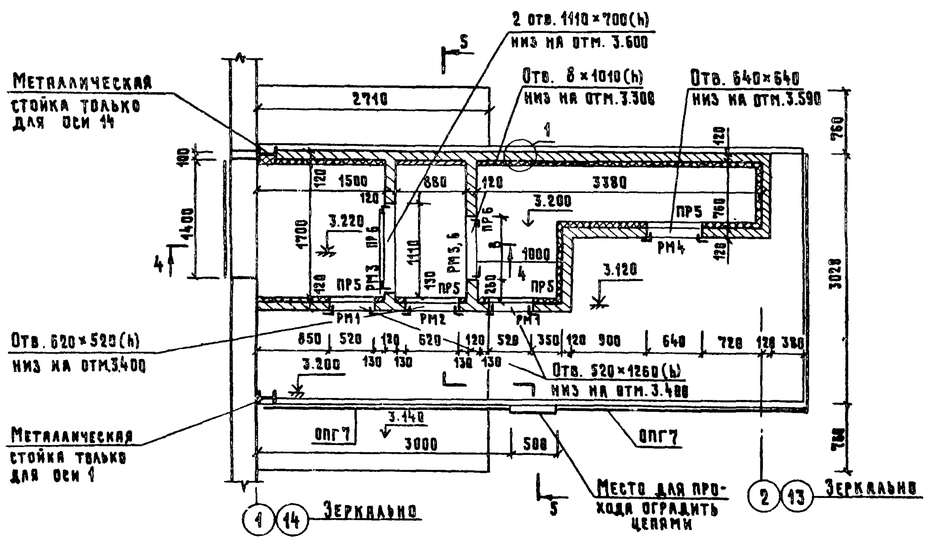

Фрагмент плана 3

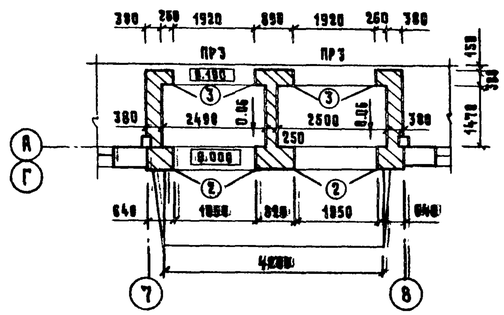

Фрагмент плана 4
для $t_н$=-16°С

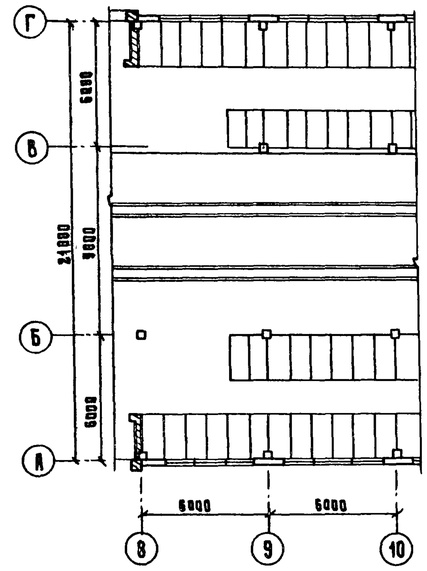

Фрагмент плана 5

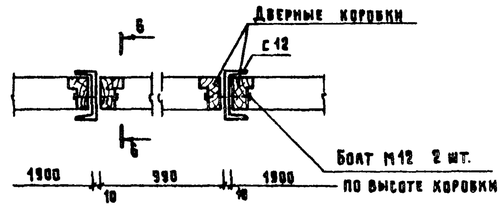

5-5

4-4

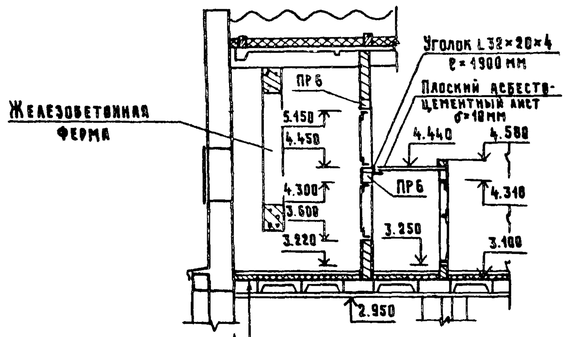

Цементно-песчаная стяжка-20

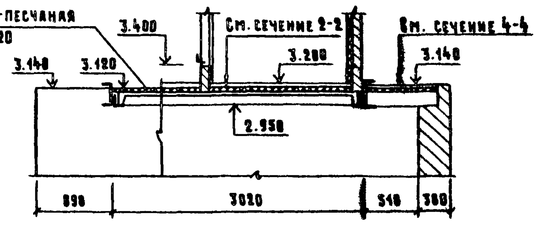

6-6

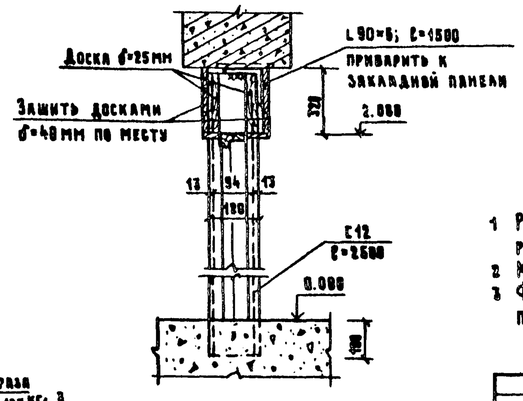

7-7

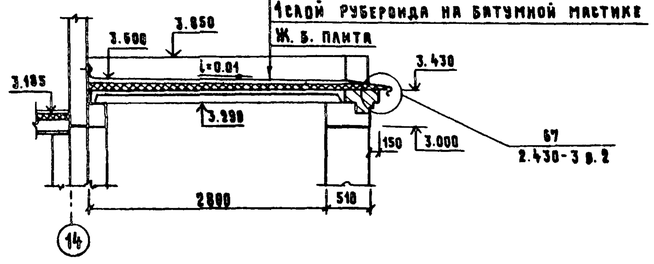

1 Размер „б" для температуры $t_н$=-30° - 735 мм, для $t_н$=-40°С - 1235 мм (смотреть фрагмент плана 2).
2 Место сечения 7-7 см. на листе АР-4.
3 Фрагмент плана 2 у оси 14 зеркален фрагменту у оси 1, с утеплением пола только внутри вентиляционных камер.

1

ф6 AI ℓ=200 мм, через 4 ряда кирпичной кладки по высоте

ГИП	Шолохов		
Нач. ОТД.	Горбунов		
Гл. арх. ОТ	Гаврилов		
Н. контр.	Марков		
Гл. спец.	Марков		
Рук. гр	Скобликов		
Ст. арх	Белиев		
Проверил	Тамрова		

Привязан

Инв. №

АР

Коровник на 200 коров боксового содержания с удалением навоза скреперными установками

Стадия	Лист	Листов
Р	5	

Фрагменты планов 1,2,3,4

ГИПРОНИИСЕЛЬХОЗ

Согласовано: Гл. констр. ОТД. Шевкунов

Инв. № подл. | Подпись и дата | Взам. инв. №

Копировал — 17681-01 10 Формат А2

Типовой проект 801-2-17 Альбом I Часть I

Схема расположения каналов навозоудаления и кормушек
План полов и устройство выравнивания электрических потенциалов

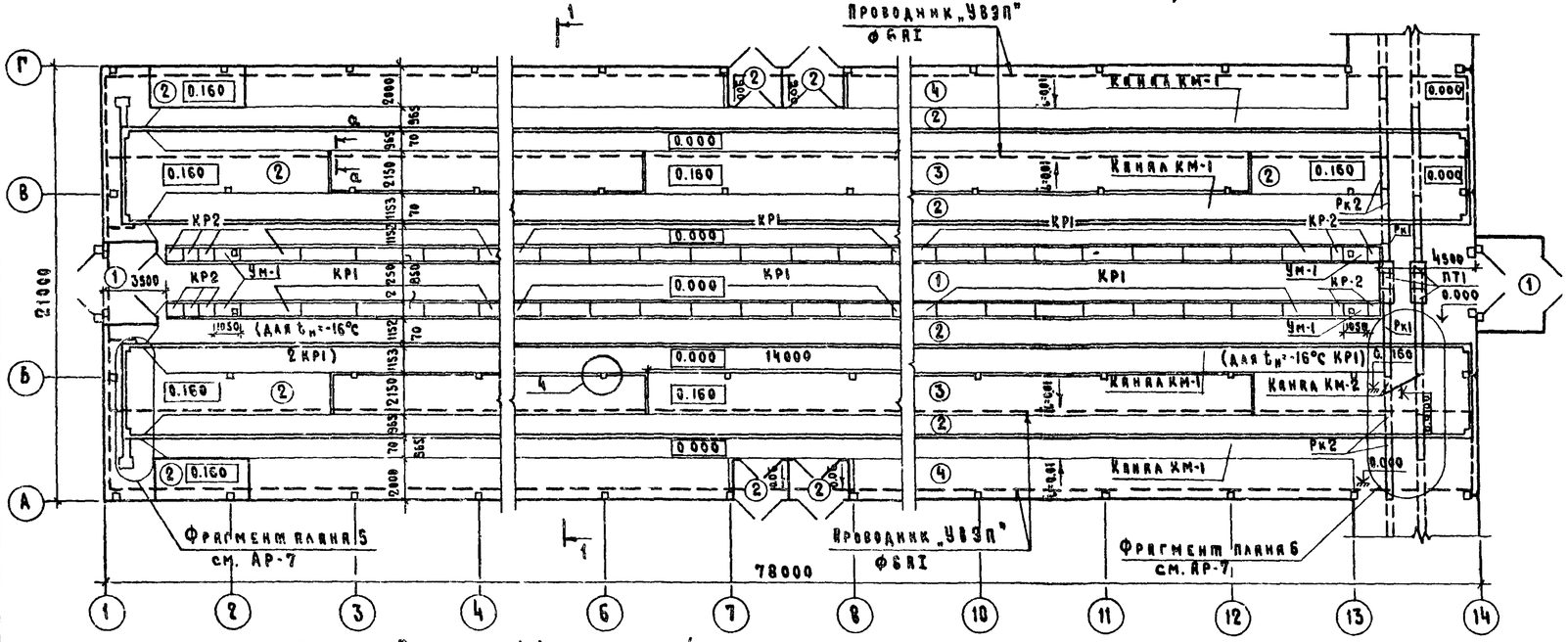

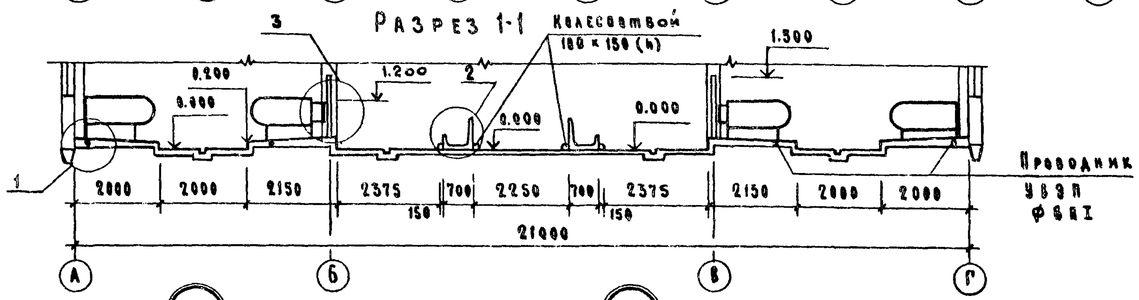
Разрез 1-1

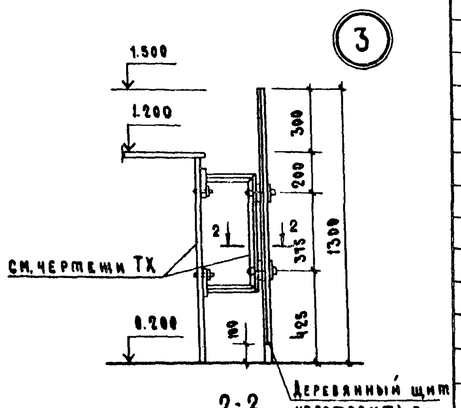

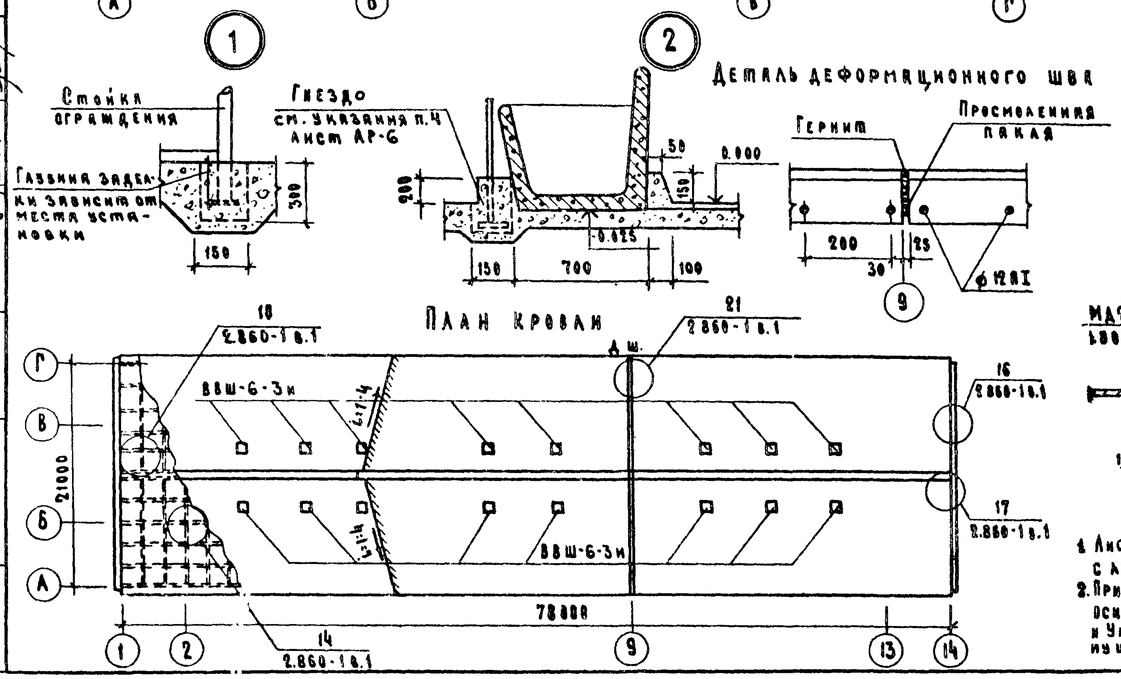
Деталь деформационного шва

План кровли

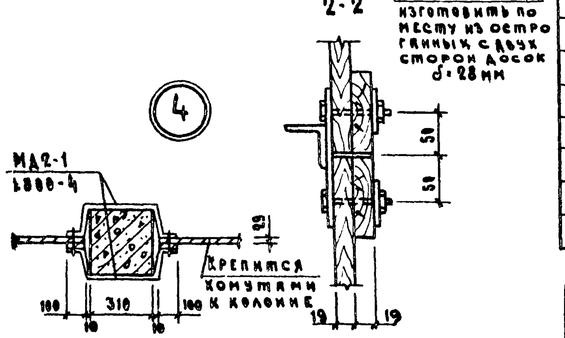

1. Лист смотреть вместе с листом АР-4 ÷ АР-6.
2. При $t_н$=-16°С в осях 1-2 и у оси 13, вместо кормушек КР-2 и Ум1, установить две кормушки КР-1.

Экспликация полов

Тип по проекту	Конструкция пола	Материал слоя	Тип слоя	Толщ. слоя мм	Дополнительные указания
1		Бетон марки М300 Бетон марки М200 Уплотненный щебнем грунт основания	П-9	25	СН и П II-В 8-71
2		Бетон марки М300 Уплотненный щебнем грунт основания	П(сх)-9	80	СН и П II-99-77
3		Доски Битумная мастика Лаги антисептированные 100×50 (h) Бетон марки М100 Уплотненный щебнем грунт основания	П(сх)-7	37 3 80	СН и П II-99-77
4		Доски Битумная мастика Лаги антисептированные 100×50 (h) Бетон марки М100 Керамзит	П(сх)-7	37 3 80 150	То же

Спецификация элементов к маркировочной схеме, расположенной на листе

Марка	Обозначение	Наименование	Кол.	Примечание
		Сборные ж.б. конструкции		
КР1		Кормушка КТ 278.70.57	46	для $t_н$=-30°,-40°С
КР1		То же	50	для $t_н$=16°С
КР2		Кормушка КТ 68.70,57	10	для $t_н$=-30°,-40°С
ПТ1	3.006-2 вып. II-2	Плита канала П3-8	6	0,11 т
Рк1	3.818-1 вып. 2	Решетка канала РП9	10	0,13 т
Рк2	То же	То же РП10	2	0,18 т
		Монолитные конструкции		
Ум-1	АР-7 примечание п.6	Монолитная кормушка	4	
КМ-1	АР-7	Канал навозоудаления	2	
КМ-2	То же	То же	2	
		Стальные элементы		
ОМ1		Обрамляющий уголок	1	109,6 кг
		Материалы		
		Доски 19×180 ГОСТ 8486-66		2,5 м³
		Доски 40×70 То же		0,6 м³
		Бетон М200 для КМ-1		15,7 м³
		То же для КМ-2		6,4 м³
		Уголок L150×5 ℓ=4,8 м ГОСТ 8509-72*		0,05 т
		Арматура ф6АI ГОСТ 5781-75		0,08 т
		Арматура ф12АI То же		0,07 т
		Стальной рифленый		
		лист δ=5 мм ГОСТ 8568-77*		0,17 т

ГИП	Шолохов		АР
Нач. отд.	Горбунов		
Гл. арх.	Гаврилов		Коровник на 200 коров боксового содержания с удалением навоза скреперными установками
Н. контр.	Марков		
Гл. спец.	Марков		Схема расположения каналов навозоудаления и кормушек. План полов и устройство выравнивания электрических потенциалов.
Рук. гр.	Скобликов		
Инж.	Антонинова		
Провер.	Таирова		

Стадия	Лист	Листов
Р	6	

ГИПРОНИСЕЛЬХОЗ

Привязан

Инв. №

Согласовано: Гл. спец. ТХ Лешин; Гл. констр. отд. Теляльский; Гл. спец. ТХ Мастенина; Шарф

Инв. № подл. | Подпись и дата | Взам. инв. №

Копировал МОР 17681-01 11 Формат 22

Типовой проект 801-2-17 Альбом I Часть I

Фрагмент плана 5

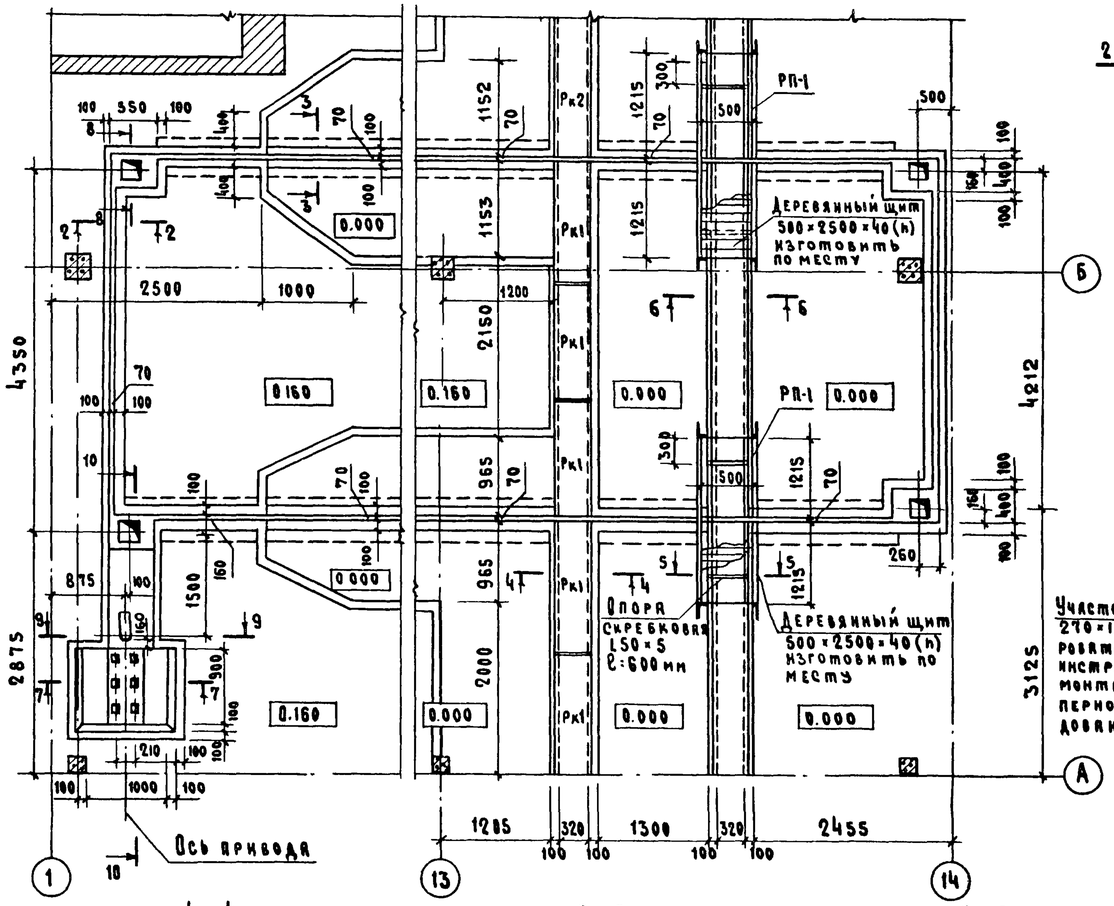

Фрагмент плана 6

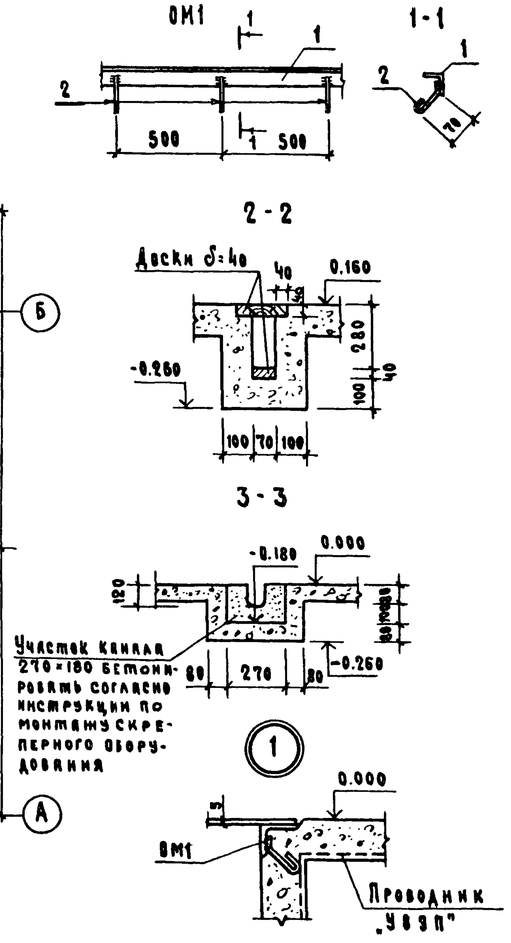

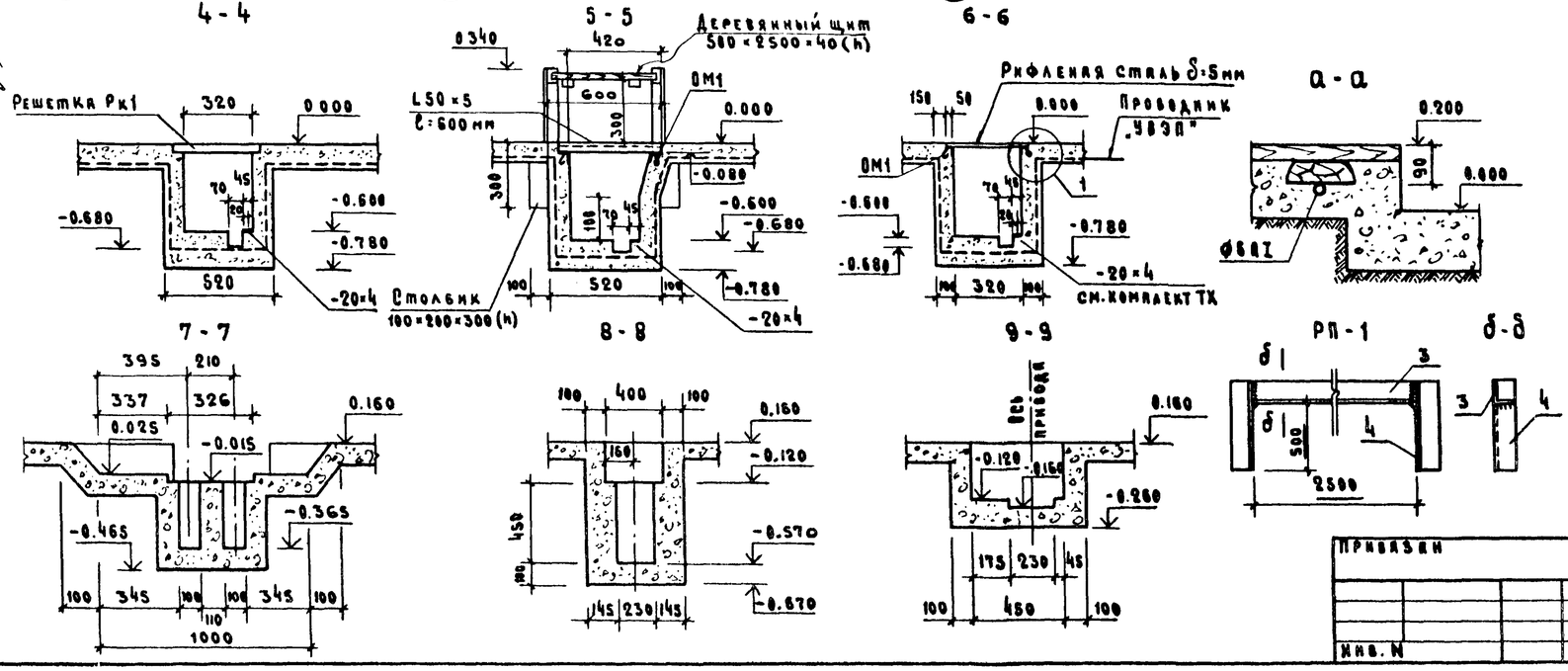

Спецификация стали на одну марку

Формат	Зона	Поз.	Обозначение	Наименование	Кол.	Примечание
				ОМ-1		
				Детали		
6.4		1		L50×5, ℓ=24400 ГОСТ 8509-72*	1	91,98 кг
6.4		2		ФБАI ℓ=100 ГОСТ 5781-75	49	0,36 кг
				РП-1		
				Детали		
6.4		3		L63×6 ℓ=2500 ГОСТ 8509-72*	4	57,20 кг
6.4		4		L63×6 ℓ=560 ГОСТ 8509-72*	8	25,60 кг

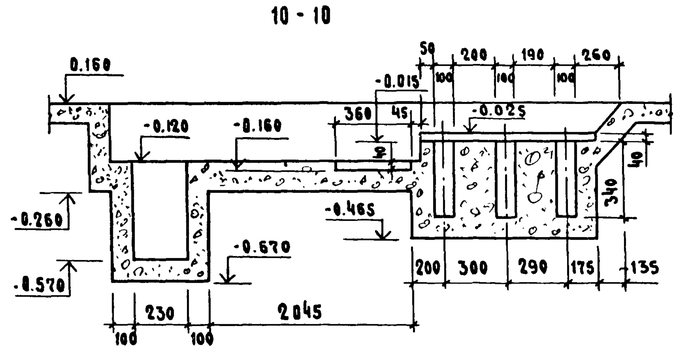

1. Деформационный шов в полу выполнять с шагом не более 30 м. Деталь деформационного шва дана на листе АР-6.
2. Устройство выравнивания электрических потенциалов „(УВЭП") выполняется из арматуры ФБАI. По торцам здания проводники „УВЭП" соединяются на сварке к каждому металлическому корыту транспотера, к металлическим ограждениям стойл и к трубопроводам ВК.
3. Сварку производить электродами Э-42 ГОСТ 9467-75, h шв не менее наименьшей толщины свариваемых элементов.
4. Одновременно с устройством полов производить монтаж стойлового оборудования по листам ТХ и в соответствии с узлами 1 и 2 на листе АР-6. В случае неодновременного монтажа в полах предусмотреть гнезда под стойки стойлового оборудования.
5. Монолитные участки кормушек Ум-1 выполнить по типу кормушек КТ 278.70.57
6. Лист смотреть совместно с листом АР-6.
7. Спецификация на решетки Рк1 и Рк2 дана на листе АР-6.

Гип	Шолохов		АР
Нач.отд.	Горбунов		
Гл.арх.	Гаврилов		Коровник на 200 коров боксового содержания с удалением навоза скреперными установками
Гл.спец.	Марков		Стадия: Р; Лист: 7; Листов:
Н.контр.	Марков		
Рук.гр.	Скобликов		Фрагменты плана 5,6 Сечения
Инж.	Антонова		ГИПРОНИСЕЛЬХОЗ
Провер.	Таирова		

Привязан

Инв. N

Согласовано: Гл.констр.отд. Гелаковский; Гл.спец. Лешин; Шарф

Инв. N подл. | Подпись и дата | Взам. инв. N

Копировал 17681-01 12 Формат 22

Типовой проект 801-2-17 Альбом I, часть I

Ведомость рабочих чертежей основного комплекта КЖ

Лист	Наименование	Примечание
1	Общие данные (начало)	
2	Общие данные (продолжение)	
3	Общие данные (окончание)	
4	Схема расположения элементов фундаментов и фундаментных балок	
5	Фрагмент 1. Сечения фундаментов	
6	Фрагменты 2, 3, 4, 5	
7	Монолитный железобетонный фундамент Фм 1	
8	Схемы расположения колонн, ферм, балок, стоек фахверка и плит покрытия	
9	Спецификация элементов к схемам расположенным на листе КЖ-8 Узлы 1 и 2	
10	Схемы расположения панелей стен для $t_н$=-30°С	
11	Схемы расположения панелей стен для $t_н$=-16°С, -40°С	
12	Спецификация элементов к схемам расположения панелей стен	
13	Схема расположения плит площадки на отм. 3.100 для $t_н$=-30°С; -40°С	
14	Металлические изделия	
15	Металлические изделия. Спецификация	
16	Металлические изделия. Спецификация	

Ведомость ссылочных и прилагаемых документов

Обозначение	Наименование	Примечание
ГОСТ 24022-80	Фундаменты железобетонные сборные под колонны сельскохозяйственных зданий	
1.415-1 вып.1	Железобетонные фундаментные балки для стен производственных зданий	
1.823-1 вып.1	Железобетонные колонны для производственных зданий сельского хозяйства	
1.862-2 вып.1	Железобетонные балки для покрытий сельских производственных зданий с асбестоцементной кровлей	
1.863-1 вып.2	Железобетонные треугольные безраскосные фермы для покрытий сельских производственных зданий с асбестоцементной кровлей	
1.865-4 вып.1,2,3,4	Железобетонные предварительно напряженные плиты покрытий длиной 6м для сельскохозяйственных зданий	
ПК-01-88	Сборные железобетонные плиты для покрытий производственных зданий	
1.832-5 вып.0,1	Стеновые двухслойные панели и блоки из легких бетонов для сельскохозяйственных зданий	
2.830-1 вып.1	Узлы самонесущих и навесных стен из легкобетонных панелей и блоков	
2.860-1 вып.1	Узлы утепленных покрытий с железобетонными плитами и асбестоцементной кровлей	
КЭ-01-58 вып.2	Сборные железобетонные обвязочные балки и перемычки для промышленных зданий	
1.138-10 вып.1	Перемычки железобетонные для зданий с кирпичными стенами	
3.00-6-2 вып.II-2	Сборные железобетонные каналы и тоннели из лотковых элементов	

Продолжение

Обозначение	Наименование	Примечание
1.800-6	Одноэтажные сельскохозяйственные здания с самонесущими стенами из легкобетонных панелей и блоков, покрытием по железобетонным плитам и асбестоцементной кровле	
1.800-4	Стальные изделия для крепления конструкций одноэтажных зданий	

Ведомость основных комплектов рабочих чертежей

Обозначение	Наименование	Примечание
ТХ	Технологические чертежи и механизация производственных процессов	
АР	Архитектурно-строительные решения	
КЖ	Конструкции железобетонные	
ВК	Внутренние водопровод и канализация	
ОВ	Отопление и вентиляция	
Э	Электротехнические чертежи	
АОВ	Автоматизация отопления и вентиляции	
СС	Связь и сигнализация	

Типовой проект разработан в соответствии с действующими нормами и правилами и предусматривает мероприятия, обеспечивающие взрывную, взрывопожарную и пожарную безопасность при эксплуатации здания.
Главный инженер проекта (Шолохов)

Привязан

Инв. N

КЖ

ГИП	Шолохов	
Нач.отд.	Горбунов	
Гл.констр.	Тетяковский	
Н.контр.	Марков	
Гл.спец.	Марков	
Рук.гр.	Скабликов	
Инженер	Дымов	
Проверил	Таирова	

Коровник на 200 коров боксового содержания с удалением навоза скреперными установками

Стадия	Лист	Листов
Р	1	16

Общие данные (начало)

ГИПРОНИСЕЛЬХОЗ

Согласовано:

Инв. N подл. | Подпись и дата | Взам.инв. N

Типовой проект 801-2-17 Альбом I, часть I

Сводная спецификация к чертежам железобетонных конструкций

Марка	Обозначение	Наименование	Кол	Примечание
		Сборные железобетонные конструкции		
		Для $t_н$=-16°; -30°; -40°С		
БФ2	1.138-10 Вып.1	Перемычка 1ПР38-27.25.22у	8	0,375 т
	КЭ 01-58 Вып.2	То же БП1-1а	2	0,50 т
	1.138-10 Вып.1	» 1ПР3-22.12.14	8	0,10 т
	То же	» 1ПР3-19.12.14	6	0,075 т
	»	» 1ПР1-12.12.6	2	0,025 т
ПТ1	3.006-2 Вып. II-2	Плита канала П3-8	6	0,11 т
Рк 1	3.818-1 Вып. 2	Решетка канала РП9	10	0,13 т
Рк 2	То же	То же РП10	2	0,18 т
		Для $t_н$=-30°; -40°С		
КР1		Кормушка КТ278.70.57	46	
КР2		То же КТ68.70.57	10	
	КЭ 01-58 Вып.2	Перемычка БПЧ-2а	1	1,10 т
	1.138-10 Вып.1	То же 1ПР3-15.12.14	6	0,075 т
	То же	» 1ПР1-12.12.6	6	0,025 т
П8	ПК-01-88	Плита ПЖ1-3	28	0,178 т
		Для $t_н$=-16°С		
Ф1	ГОСТ 24022-80	Фундамент 2Ф15.15-2	28	2,00 т
Ф2	То же	То же 3Ф15.15-1	24	1,90 т
Ф3	»	» 1Ф12.9-2	6	1,20 т
БФ1	1.415-1 Вып.1	Балка фундаментная ФБ6-33	26	2,20 т
КР1		Кормушка КТ278.70.57	50	
К1	1.823-1 Вып.1	Колонна СК2-33-2	20	0,33 т
К1а	1.823-1 Вып.1 и КЖ-8	То же СК2-33-2	8	0,33 т
К2	1.823-1 Вып.1	» СКТ3-48-1	28	1,17 т
К3	То же	» СК2-36-16	4	0,36 т
К4	» и КЖС-9	» СК2-48-1а	2	0,48 т
Б1	1.862-2 Вып.1	Балка БС6-2	28	0,85 т
ФС1	1.863-1 Вып.2	Ферма ФБТ9-4Я III в	14	1,80 т
ПС1	1.832-5 Вып.0,1	Панель-перемычка СПСЛ50 0,6×6	411	26 2,10 т
ПС2	То же	Панель рядовая СПСЛ50 1,2×3	101	60 2,10 т
ПС3	»	Панель простеночная СПСЛ50 1,2×1,5	201	22 1,00 т
ПС4	»	Блок простеночный СБСЛ50 1,2×0,75	201	16 5,0 т
ПС5	»	Панель простеночная СПСЛ50 0,9×3	202	8 1,60 т

Продолжение

Марка	Обозначение	Наименование	Кол.	Примечание
ПС6	1.832-5 Вып.0,1	Панель-перемычка СПСЛ50 0,9×6	311	4 3,10 т
ПС7	То же	То же СПСЛ50 0,6×6	311	4 2,10 т
ПС8	»	Панель рядовая СПСЛ50 1,2×3	102	6 2,10 т
ПС9	»	Панель-перемычка СПСЛ50 1,2×6	311	2 4,20 т
ПС10	»	Панель простеночная СПСЛ50 0,6×3	202	4 1,00 т
ПС12	»	Панель-перемычка СПСЛ50 1,2×6	411	4 4,20 т
ПС13	»	Блок угловой СБСЛ50 0,6×0,5	801	4 0,20 т
ПС14	»	То же СБСЛ50 1,2×0,5	801	12 0,40 т
		Для $t_н$=-30°С		
Ф1	ГОСТ 24022-80	Фундамент 2Ф15.15-2	26	2,00 т
Ф2	То же	То же 3Ф15.15-1	22	1,90 т
Ф3	»	» 1Ф12.9-1	16	1,20 т
Ф4	»	» 1Ф9.9-1	8	0,9 т
БФ1	1.415-1 Вып.1	Балка фундаментная ФБ6-11	26	1,80 т
К1	1.823-1 Вып.1	Колонна СК2-33-2	22	0,33 т
К1а	1.823-1 Вып.1 и КЖС-8	То же СК2-33-2	8	0,33 т
К2	1.823-1 Вып.1	» СКТ3-48-1	30	1,17 т
К3	То же	» СК2-36-18	4	0,36 т
К4	»	» СК2-36-1	8	0,36 т
Б1	1.862-2 Вып.1	Балка БС6-2	30	0,85 т
ФС1	1.863-1 Вып.2	Ферма ФБТ9-4Я III в	15	1,80 т
ПС1	1.832-5 Вып.0,1	Панель-перемычка СПСЛ40 0,6×6	411	26 1,70 т
ПС2	То же	Панель рядовая СПСЛ40 1,2×6	111	22 3,50 т
ПС3	»	Панель простеночная СПСЛ40 1,2×1,5	201	22 0,9 т
ПС4	»	Блок простеночный СБСЛ40 1,2×0,75	201	16 0,4 т
ПС5	»	Панель простеночная СПСЛ40 0,9×3	202	10 1,30 т
ПС6	»	Панель-перемычка СПСЛ40 0,9×6	311	2 2,60 т
ПС7	»	То же СПСЛ40 0,6×6	311	4 1,70 т
ПС8	»	Панель рядовая СПСЛ40 1,2×6	112	6 3,50 т
ПС9	»	То же СПСЛ40 1,2×3	101	10 1,70 т
ПС10	»	» СПСЛ40 0,6×3	202	4 0,9 т
ПС11	»	» СПСЛ40 0,9×1,5	201	2 0,6 т
ПС12	»	Панель-перемычка СПСЛ40 1,2×6	311	2 3,50 т
ПС13	»	То же СПСЛ40 1,2×6	411	4 3,50 т
ПС14	»	Блок угловой СБСЛ40 0,6×0,4	801	4 0,1 т
ПС15	»	То же СБСЛ40 1,2×0,4	801	12 0,2 т

Продолжение

Марка	Обозначение	Наименование	Кол.	Примечание
		Для $t_н$=-40°С		
Ф1	ГОСТ 24022-80	Фундамент 2Ф15.15-2	26	2,0 т
Ф2	То же	То же 3Ф15.15-1	22	1,90 т
Ф3	»	» 1Ф12.9-2	16	1,20 т
Ф4	»	» 1Ф9.9-1	8	0,90 т
БФ1	1.415-1 Вып.1	Балка фундаментная ФБ6-33	26	2,2 т
К1	1.823 Вып.1	Колонна СК2-33-2	22	0,33 т
К1а	То же и КЖС-8	То же СК2-33-2	8	0,33 т
К2	»	» СКТ3-48-1	30	1,175 т
К3	»	» СК2-36-16	4	0,36 т
К4	»	» СК2-36-1	8	0,36 т
Б1	1.862-2 Вып.1	Балка БС6-2	30	0,85 т
ФС1	1.863-1 Вып.2	Ферма ФБТ9-4Я III в	15	1,80 т
ПС1	1.832-5 Вып.0,1	Панель-перемычка СПСЛ50 0,6×6	411	26 2,10 т
ПС2	То же	Панель рядовая СПСЛ50 1,2×3	101	60 2,10 т
ПС3	»	Панель простеночная СПСЛ50 1,2×1,5	201	22 1,00 т
ПС4	»	Блок простеночный СБСЛ50 1,2×0,75	201	16 0,50 т
ПС5	»	Панель простеночная СПСЛ50 0,9×3	202	10 1,60 т
ПС6	»	Панель-перемычка СПСЛ50 0,9×6	311	2 3,10 т
ПС7	»	То же СПСЛ50 0,6×6	311	4 2,10 т
ПС8	»	Панель рядовая СПСЛ50 1,2×3	102	6 2,10 т
ПС9	»	Панель-перемычка СПСЛ50 1,2×6	311	2 4,20 т
ПС10	»	Панель простеночная СПСЛ50 0,6×3	202	4 1,00 т
ПС11	»	То же СПСЛ50 0,9×1,5	201	2 0,80 т
ПС12	»	Панель-перемычка СПСЛ50 1,2×6	411	4 4,20 т
ПС13	»	Блок угловой СБСЛ50 0,6×0,3	801	4 0,20 т
ПС14	»	То же СБСЛ50 1,2×0,5	801	12 0,40 т

Согласовано:

Инв. N подл. | Подпись и дата | Взам. инв. N

Привязан

Инв. N

ГИП	Шолохов	
Нач. отд.	Гарбунов	
Гл. констр.	Телякавский	
Н. контр.	Марков	
Гл. спец.	Марков	
Рук. гр.	Скобликов	
Ст. техн.	Коптева	
Проверил	Малашина	

КЖ

Коровник на 200 коров боксового содержания с удалением навоза скреперными установками

Стадия	Лист	Листов
Р	2	

Общие данные (продолжение)

ГИПРОНИСЕЛЬХОЗ

Копировал Чц 17681-01 14 Формат А2

Продолжение

Марка	Обозначение		Наименование	Кол.	Примечание
			Для $t_н$=-16°С		
			и снега 100 кг/м²		
П1	1.865-4	вып.1	Плита ПС1-3АIIIв-кп-б	12	2,30 т
П2	1.865-4	вып.3	То же ПС2-3АIIIв-кп-б	4	1,20 т
П3	1.865-4	вып.1	» ПС1-2АIIIв-кп	50	2,30 т
П4	1.865-4	вып.3	» ПС2-1АIIIв-кп	22	1,20 т
П7	1.865-4	вып.1	» ПС1-3АIIIв(10)-кп	16	2,90 т
			Для $t_н$=-30°; -40°С		
			и снега 100 кг/м²		
П1	1.865-4	вып.1	Плита ПС1-5АIIIв-кп-б	12	2,30 т
П2	1.865-4	вып.3	То же ПС2-3АIIIв-кп-б	4	1,20 т
П3	1.865-4	вып.1	» ПС1-3АIIIв-кп	38	2,30 т
П4	1.865-4	вып.3	» ПС2-1АIIIв-кп	18	1,20 т
П5	1.865-4	вып.1	» ПС1-2АIIIв-кп-б	12	2,30 т
П6	1.865-4	вып.3	» ПС2-2АIIIв-кп-б	4	1,20 т
П7	1.865-4	вып.1	» ПС1-3АIIIв(10)-кп	16	2,90 т
П8	ПК-01-88		» ПЖ1-3	8	0,18 т
			Монолитные железо-		
			бетонные конструкции		
			Для $t_н$=-16°С		
Фм1	КЖ-7		Фундамент монолитный Фм1	2	0,75 м³
			Для $t_н$=-30°; -40°С		
Ум1	КЖ-13		Участок монолитный Ум1	2	9,37 кг
Ум2	То же		То же Ум2	2	10,36 кг
Ум3	»		» Ум3	2	10,16 кг
Ум4	»		» Ум4	2	8,78 кг
Ум5	»		» Ум5	2	9,51 кг
			Стальные изделия		
			Для $t_н$=-16°; -30°; -40°С		
МД1-2	1.800-4		Соединительный элемент	52	0,2 кг
МД1-4	То же		То же	8	1,0 кг
МД1-6	»		»	16	1,4 кг
МД1-16	»		»	160	0,3 кг
МД2-1	»		»	56	2,0 кг

Продолжение

Марка	Обозначение	Наименование	Кол.	Примечание
МД3-1	1.800-4	Соединительный элемент	8	0,8 кг
МД4-1	То же	То же	96	0,2 кг
МД4-2	»	»	100	0,3 кг
МД4-3	»	»	68	0,4 кг
МД4-6	»	»	8	0,8 кг
МД4-14	»	»	16	1,7 кг
МД4-16	»	»	2	1,7 кг
МД4-17	»	»	4	5,6 кг
МД4-19	»	»	22	1,7 кг
МД4-25	»	»	14	1,4 кг
МД4-28	»	»	2	21,6 кг
МД6-3	»	»	8	1,1 кг
МД2-8	»	»	6	2,9 кг
МД5-17	»	»	16	0,3 кг
МД5-7	»	»	4	0,2 кг
МД5-10	»	»	254	0,1 кг
МД5-19	»	»	4	0,4 кг
МД2-2	»	»	8	2,9 кг
МД5-12	»	»	8	0,1 кг
НД1	КЖ-15	»	4	1,62 кг
Т1а	КЖ-14	Насадка на колонну	2	59,17 кг
Т1б	То же	То же	2	59,17 кг
Т8б	»	»	1	67,06 кг
Т8в	»	»	1	67,06 кг
МД5-1	1.800-4	Соединительное изделие	312	0,1 кг
Д21	2.860-1 вып.1	То же	156	2,1 кг
М2	1.823-1 вып.1	Закладная деталь	8	4,21 кг
МД4-32	1.800-4	Соединительное изделие	12	9,0 кг
НД1	КЖ-16	L 160×100×9 ℓ=90 мм	4	1,6 кг
Н1	ГОСТ 85-10-72	L 160×100×9 ℓ=900 мм	4	16,2 кг
		Для $t_н$=-16°С		
Т14а	КЖ-14; 15	Насадка на колонну	2	56,59 кг
К6	То же	Металлическая колонна Т1а	2	62,70 кг
		Для $t_н$=-30°; -40°С		
К5	КЖ-8	Металлическая колонна К5	2	13023 кг
К6	КЖ-14; 15	То же Т1а	2	62,7 кг

Продолжение

Марка	Обозначение	Наименование	Кол.	Примечание
Т8а	КЖ-14; 15	Насадка на колонну	2	55,82 кг
НО	КЖ-14; 15	Неподвижная опора	1	98,8 кг
НО2	То же	То же	1	92,62 кг
НО3	»	»	2	44,49 кг
А1	»	Анкер	23	8,2 кг
А2		То же	8	7,29 кг
Б1	КЖ-13	Балка С30 ℓ=6500 мм	2	250,12 кг
Б2	То же	То же ℓ=6200 мм	2	242,40 кг
Б3	»	» С14 ℓ=3020 мм	6	76,16 кг
Б4	»	» То же	2	39,91 кг
СМ1	»	Стойка металлическая	2	11,5 кг
РМ1	КЖ-15; 14	Рама металлическая РМ1	2	15,46 кг
РМ2	То же	То же РМ2	1	10,10 кг
РМ3	»	» РМ3	2	13,72 кг
РМ4	»	» РМ4	1	15,60 кг
		Для $t_н$=-30°С		
РМ5	КЖ-15; 14	Рама металлическая РМ5	1	19,46 кг
		Для $t_н$=-40°С		
РМ6	КЖ-15; 14	Рама металлическая РМ6	1	27,0 кг
		Деревянные изделия		
		Для $t_н$=-16°; -30°; -40°С		
Д21	2.860-1 вып.1	Крепежный элемент	52	0,011 м³

Согласовано:

Инв.N подл. | Подпись и дата | Взам инв.N

Привязан

Инв.N

ГИП	Шолохов	
Нач.отд.	Горбунов	
Гл.констр.	Теляковский	
Гл.спец.	Марков	
Н.контр.	Марков	
Рук.гр.	Скабликов	
Ст.техн.	Каптева	
Проверил	Малашина	

КЖ

Коровник на 200 коров боксового содержания с удалением навоза скреперными установками

Стадия	Лист	Листов
Р	3	

Общие данные (окончание)

ГИПРОНИСЕЛЬХОЗ

Копировал Чц-17681-01 15 Формат А2

Типовой проект 801-2-17 Альбом I Часть I

Схема расположения элементов фундаментов и фундаментных балок для $t_н = -16°C$

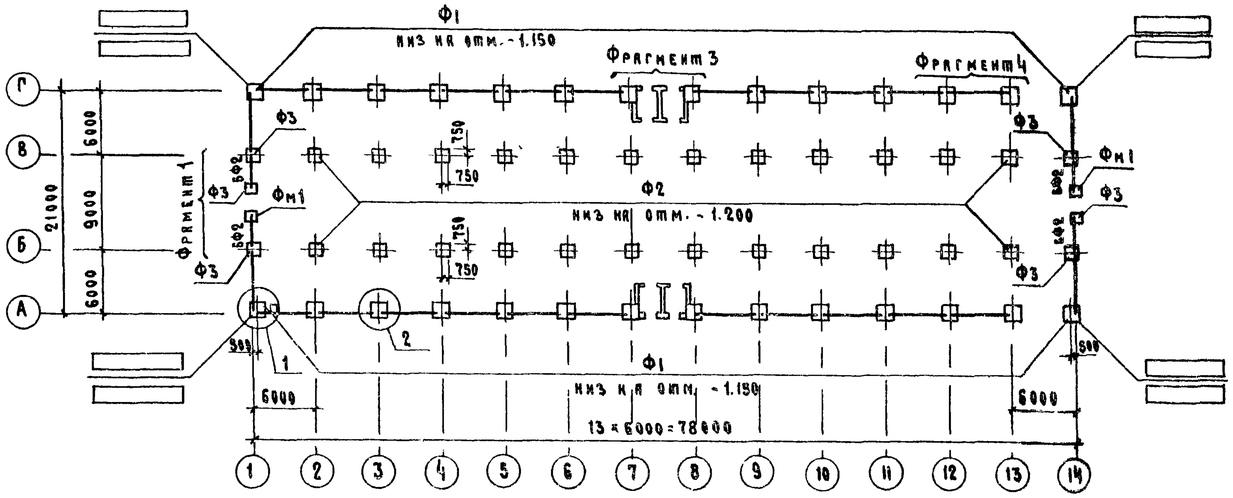

Схема расположения элементов фундаментов и фундаментных балок для $t_н = -30°, -40°C$

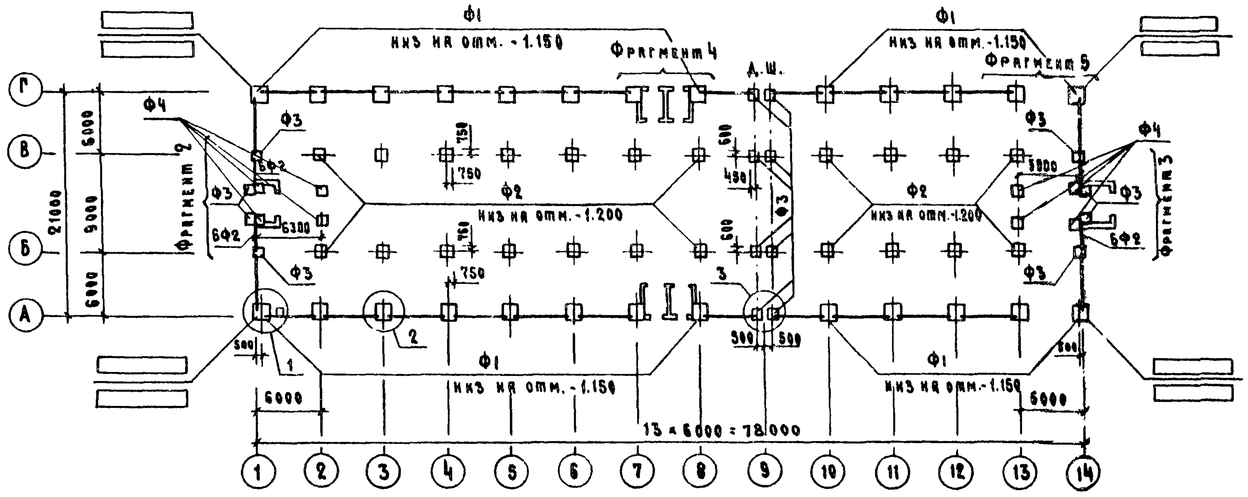

Таблица нагрузок на верхнем обрезе фундамента

N п. п.	Схемы	M, тс.м	N, тс		Q, тс
		$t_н = -16°, -30°, -40°C$	$t_н = -16°, -40°C$	$t_н = -30°C$	$t_н = -16°, -30°, -40°C$
1	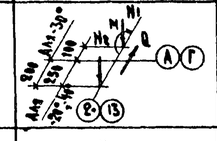	0,94	$N_1 = 5,77$ $N_1 = 9,5$	$N_1 = 5,77$ $N_2 = 7,60$	0,43
2	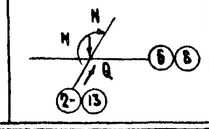	±1,74	15,1		±0,34
3	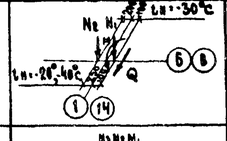	±0,87	$N_1 = 9,81$ $N_2 = 16,00$	$N_1 = 9,81$ $N_2 = 12,80$	±0,17
4	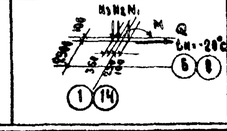	0,72	$t_н = -20°C$ $N_1 = 0,33$ $N_2 = 2,98$ $N_3 = 0,36$	—	0,39

Спецификация к схеме расположения элементов фундаментов и фундаментных балок

Марка поз.	Обозначение	Наименование	Кол.	Масса ед. кг	Примечание
		$t_н = -16°, -30°, -40°C$			
БФ2	1.138-10 вып. 1	Перемычка 1ПР38-27.25.22у	8	375,0	
		$t_н = -16°C$			
Ф1	ГОСТ 24022-80	Фундамент 2Ф15.15-2	28	2000.0	
Ф2	То же	3Ф15.15-1	24	1900.0	
Ф3	"	1Ф12.9-2	6	1200.0	
БФ1	1.415-1 вып. 1	Балка фундаментная ФБ6-33	26	2200.0	
Фм1	КЖ	Фундамент монолитный Фм1	2	0,75 м³	
		$t_н = -30°C$			
Ф1	ГОСТ 24022-80	Фундамент 2Ф15.15-2	26	2000.0	
Ф2	То же	3Ф15.15-1	22	1900.0	
Ф3	"	1Ф12.9-2	16	1200.0	
Ф4	"	1Ф9.9-1	8	900.0	
БФ1	1.415-1 вып. 1	Балка фундаментная ФБ6-11	26	1800.0	
		$t_н = -40°C$			
Ф1	ГОСТ 24022-80	Фундамент 2Ф15.15-2	26	2000.0	
Ф2	То же	3Ф15.15-1	22	1900.0	
Ф3	"	1Ф12.9-2	16	1200.0	
Ф4	"	1Ф9.9-1	8	900.0	
БФ1	1.415-1 вып. 1	Балка фундаментная ФБ6-33	26	2200.0	

1. Фундаменты запроектированы для строительства на площадках со спокойным рельефом при маловлажных непучинистых и непросадочных грунтах при отсутствии грунтовых вод со следующими расчетными характеристиками:
   $C = 0,02$ кгс/см², $\varphi = 28°$, $\gamma = 1,8$ т/м³, $E = 150$ кг/см²
2. Глубина заложения фундаментов и размеры подошв уточняются при привязке проекта к местным условиям площадки в соответствии со СН и П II-15-74.
3. Фундаменты под колонны - сборные железобетонные, под стены - железобетонные фундаментные балки.
4. Фундаментные балки укладывать на цементный раствор марки М50 толщиной 30 мм
5. Гидроизоляция для панелей на отм. -0.020, для кирпичной кладки - на отм. -0,050 из слоя цементного раствора 1:3 с гидрофобными добавками.
6. Поверхности стен приямка, каналов, фундаментные балки БФ2, соприкасающиеся с грунтом, обмазать горячим битумом за 2 раза.
7. Все незамаркированные балки БФ1.
8. Данный лист смотреть совместно с листами КЖ-5, КЖ-6, КЖ-7.
9. Подбетонку выполнять из бетона марки М50. Объем бетона: для $t_н = -16°, -40°C = 3,52$ м³, $t_н = -30°C = 2,92$ м³

Набетонку выполнять из бетона марки М100. Объём бетона: для $t_н = -16°, -40°C = 4,12$ м³, $t_н = -30°C = 4,06$ м³

Гип	Шолохов		
Нач.отд.	Горбунов		
Гл.констр.	Телуховский		11.8.81
Н.контр.	Марков		
Гл.спец.	Марков		
Рук.гр.	Скобликов		
Инж.	Кулакова		
Провер.	Капиулина		

Привязан

Инв. №

КЖ

Коровник на 200 коров боксового содержания с удалением навоза скреперными установками

Схема расположения элементов фундаментов и фундаментных балок

Стадия	Лист	Листов
Р	4	

ГИПРОНИСЕЛЬХОЗ

Копировала 17681-01 16 Формат 22

Фрагмент 1

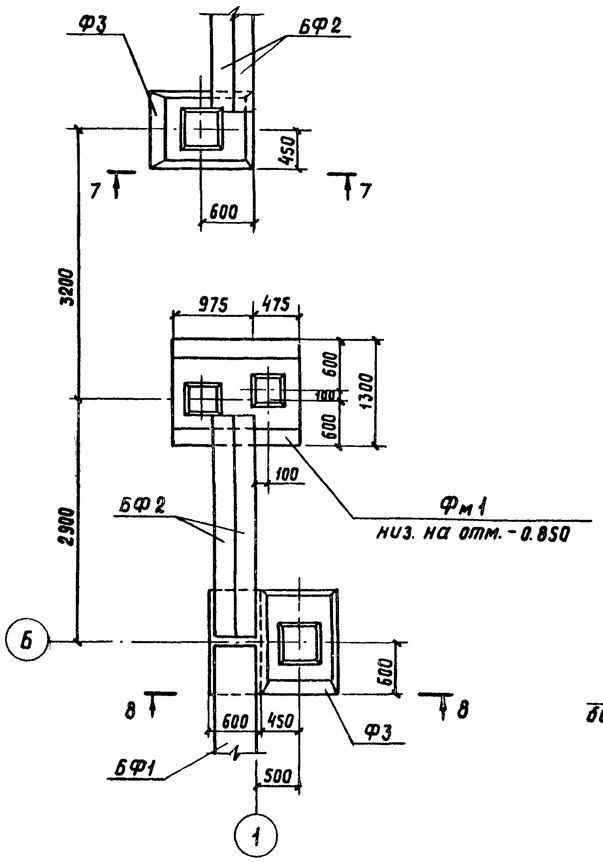

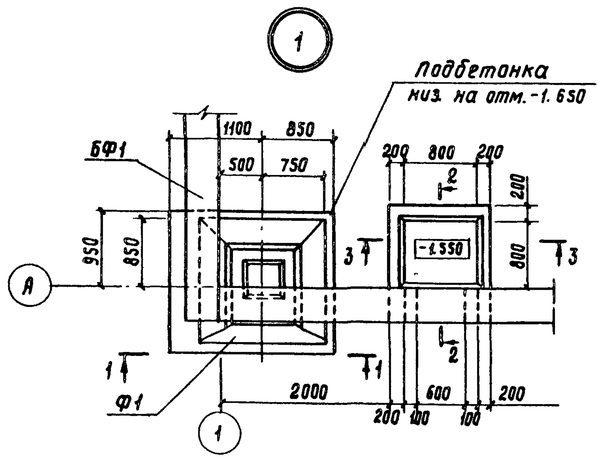

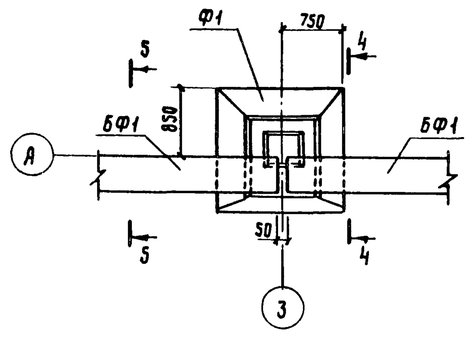

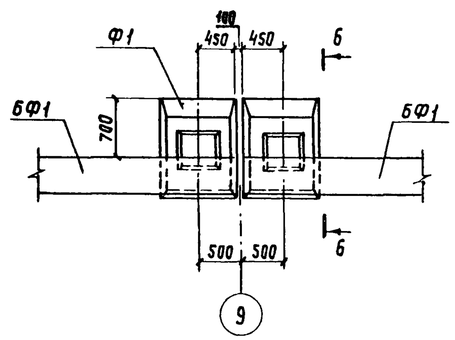

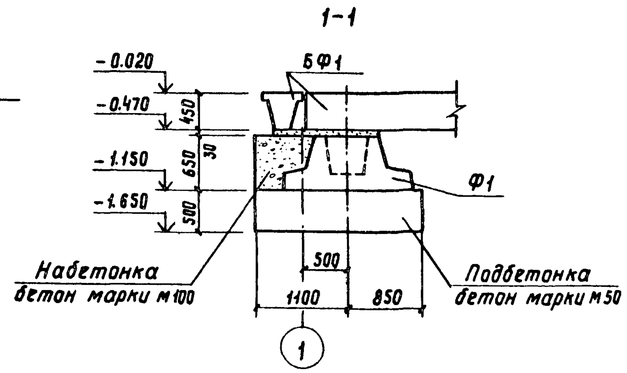

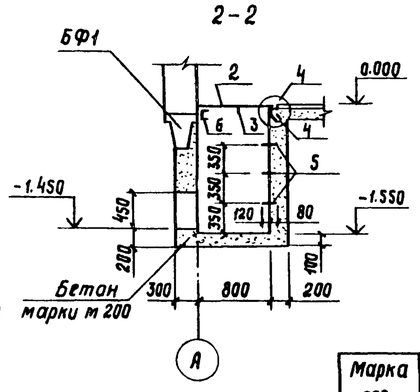

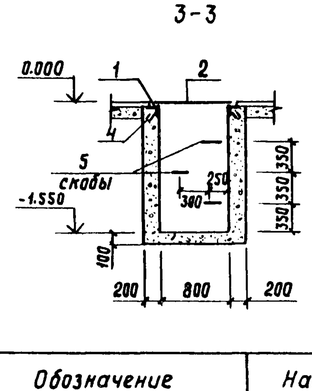

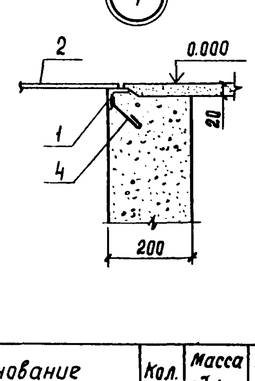

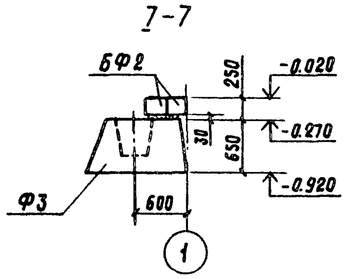

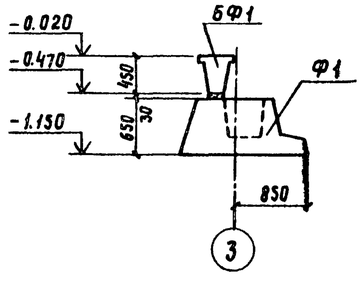

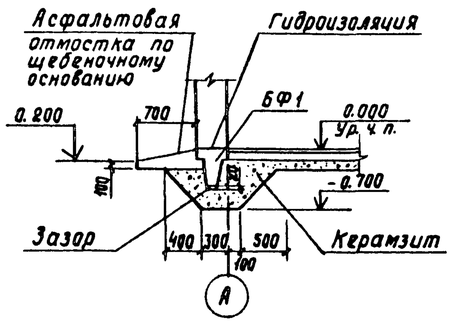

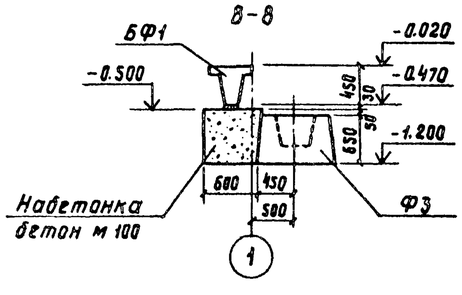

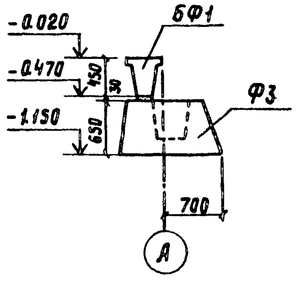

Деталь установки перегородок

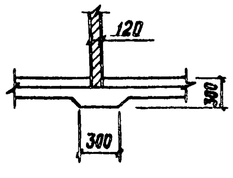

Марка поз.	Обозначение	Наименование	Кол.	Масса ед. кг	Примечание
		Приямок			
		Материалы			
		Бетон марки м 200	1.12		$м^3$
1	б.ч.	L 50×5 ГОСТ 8509-72*		14.0	
2	б.ч.	Ст. рифленая б=5 мм			
		ГОСТ 8568-77*		37.0	
3	б.ч.	-60×6; ℓ=800 ГОСТ 103-76	1	2.2	
4	б.ч	ф6AI; ℓ=180 ГОСТ 5.1459-72	6	0.04	
5	б.ч.	ф16AI; ℓ=570 ГОСТ 5.1459-72	3	0.9	
6	б.ч.	[10 ℓ=1100 ГОСТ 8240-72	1	9.4	

Данный лист смотреть совместно с листом КЖ-4

Согласовано: ОВ Шевчунов

Инв.№ подл. | Подпись и дата | Взам. инв.№

			КЖ
Гип	Шолохов		
Нач.отд.	Горбунов		
Гл.констр.	Теляковский		
Н.контр.	Марков		
Гл.спец.	Марков		
Рук.гр.	Скобликов		
Инж.	Кулакова		
Провер.	Скобликов		

Привязан

Инв.№

Коровник на 200 коров боксового содержания с удалением навоза скреперными установками

Стадия	Лист	Листов
Р	5	

Фрагмент 1. Сечения фундаментов

ГИПРОНИСЕЛЬХОЗ

Копировала МЗ 11681-01 17 Формат А2

Фрагмент 2

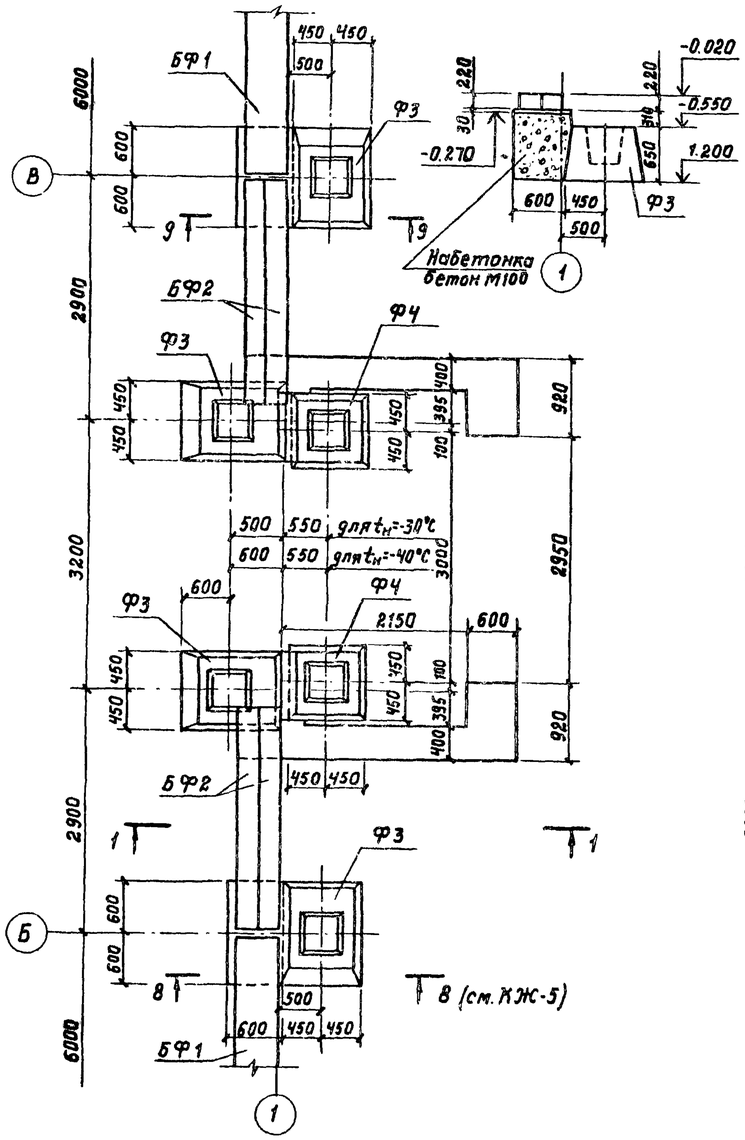

Фрагмент 3

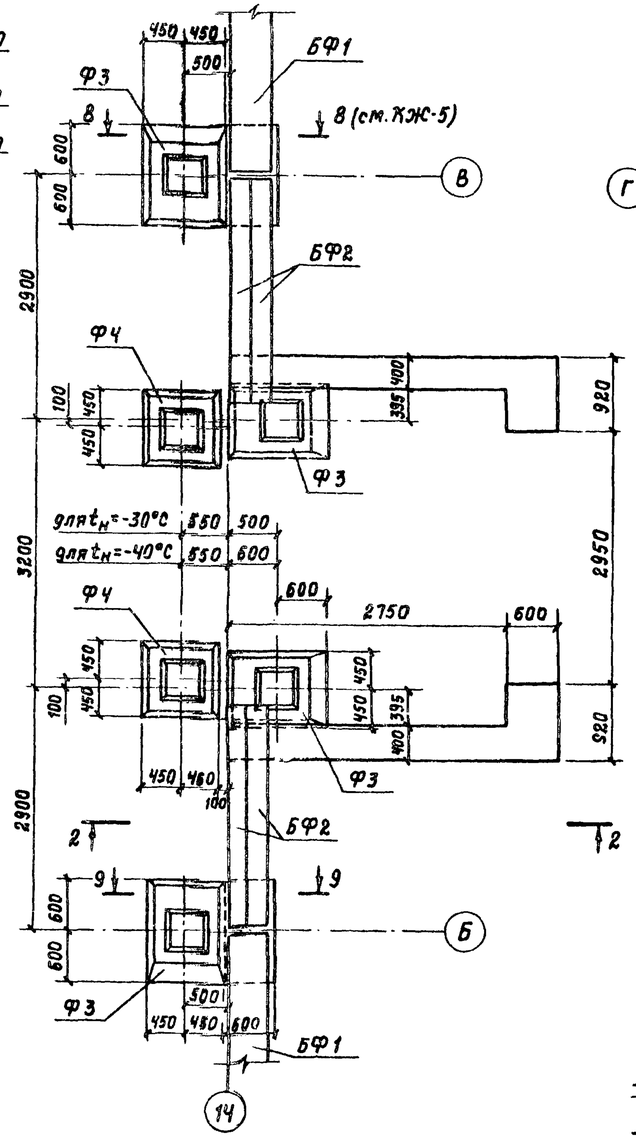

Фрагмент 4

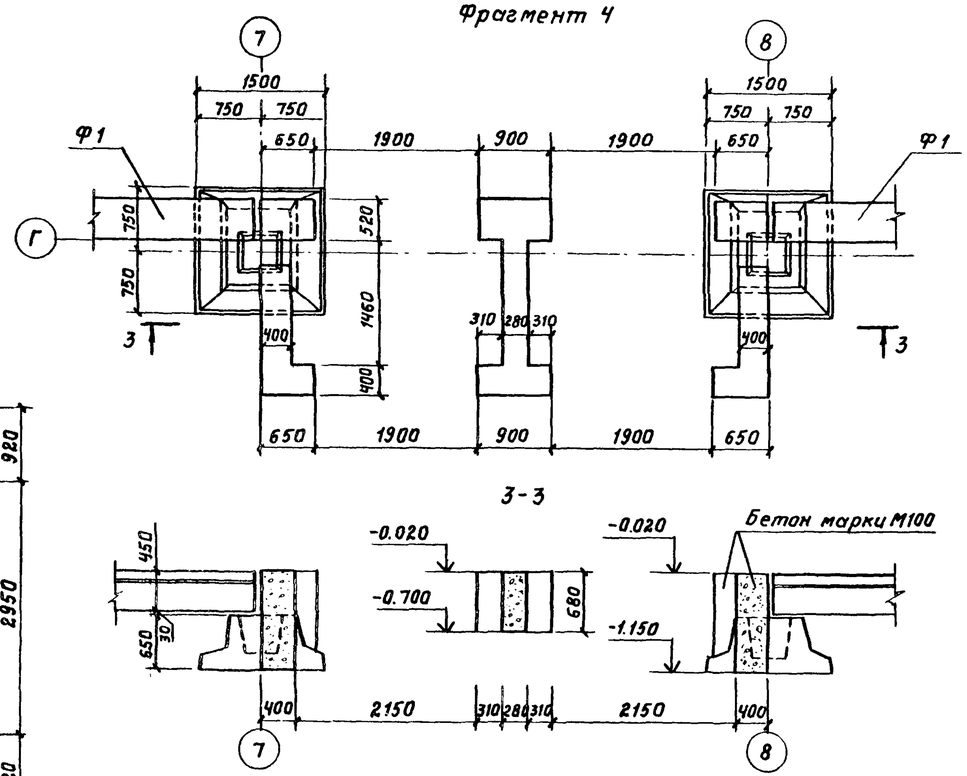

Фрагмент 5

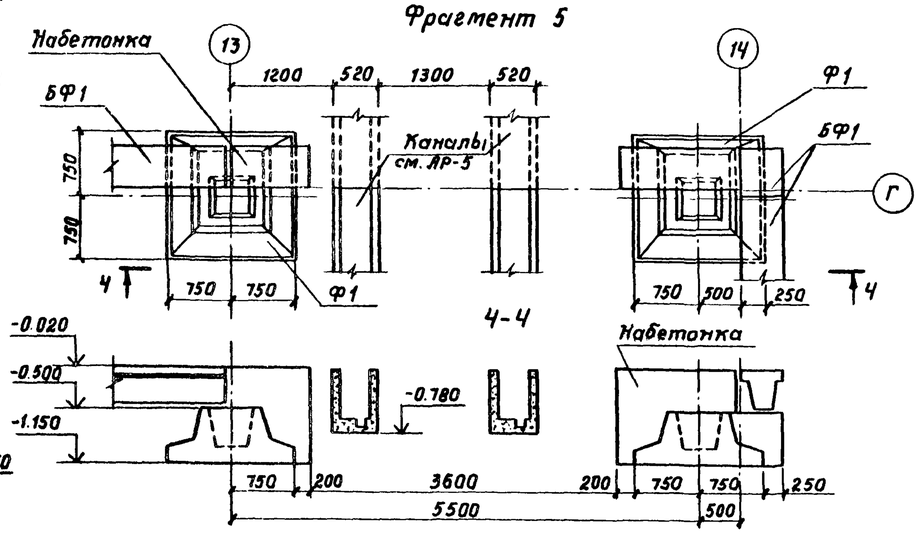

ГИП	Шолохов		КЖ
Нач.отд.	Горбунов		
Гл.констр.	Телятковский		Коровник на 200 коров боксового содержания с удалением навоза скреперными установками
Н.контр.	Марков		Стадия: Р; Лист: 6; Листов:
Гл.спец.	Марков		
Рук.гр.	Скабликов		Фрагменты 2, 3, 4, 5
Исполн.	Титов		ГИПРОНИСЕЛЬХОЗ
Провер.	Капнулина		

Привязан

Инв. N

Согласовано: ОВ Шевчунов

Инв. N подл. | Подпись и дата | Взам. инв. N

Копировал 17681-01 18 Формат 22

Типовой проект 801-2-17 Альбом I, часть I

Фм 1

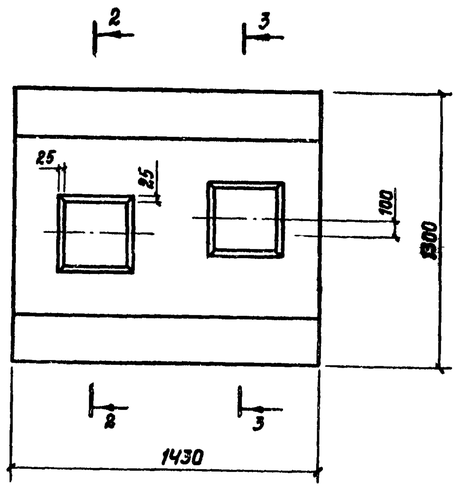

2 - 2

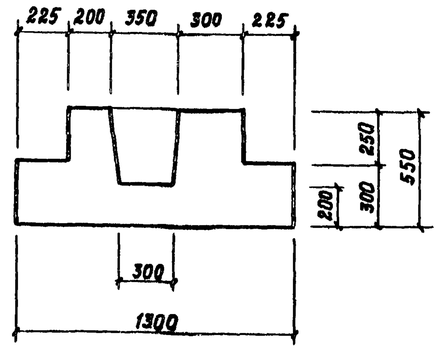

1 - 1

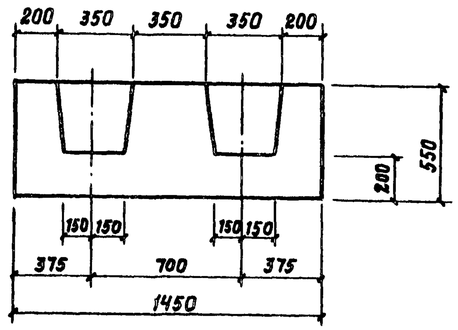

3 - 3

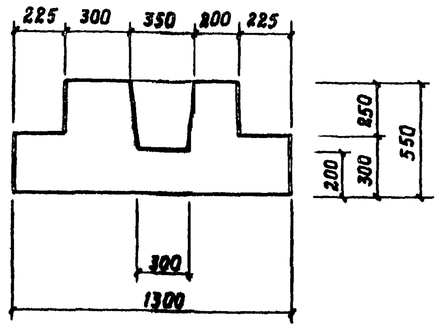

Армирование фундамента

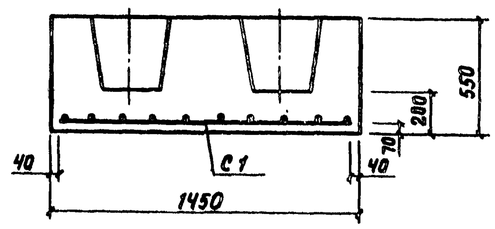

Формат	Зона	Поз.	Обозначение	Наименование	Кол. на исполнение	Примечание
				Документация		
			КЖ-7	Сборочный чертеж	X	
				Материалы		
			ГОСТ 8478-66	Сетка 150/150/9/9 е=1350; в=1200	1	
				Бетон марки М 150	0.75	м³

Марка	Литера
Фм 1	Р

Согласовано:

Инв. N подл. | Подпись и дата | Взам. инв. N

			КЖ
ГИП	Шалохов		
Нач. отд.	Горбунов		
Гл. констр.	Теляковский		
Н. контр.	Марков		
Гл. спец.	Марков		
Рук. гр.	Скобликов		
Ст. инж.	Малашина		
Провер.	Скобликов		

Привязан

Инв. N

Коровник на 200 коров боксового содержания с удалением навоза скреперными установками

Стадия	Лист	Листов
Р	7	

Монолитный железобетонный фундамент Фм 1

ГИПРОНИСЕЛЬХОЗ

Копировал 17681-01 19 Формат А2

Типовой проект 801-2-17 Альбом I часть

Схема расположения колонн, ферм, балок и стоек фахверка
(для $t_н$ = -30°, -40°С)

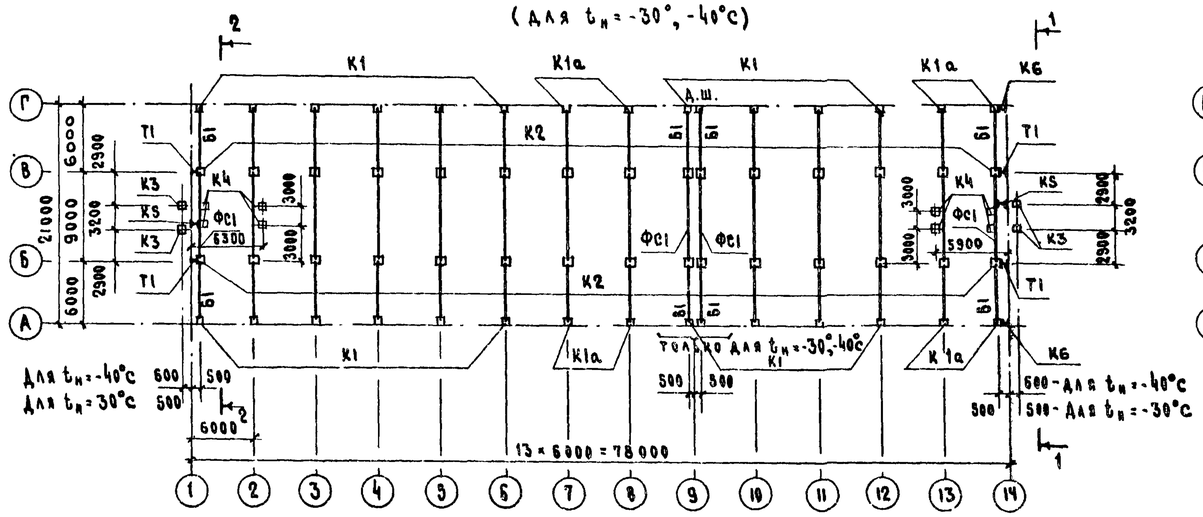

Схема расположения колонн, ферм, балок и стоек фахверка
(для $t_н$ = -16°С)

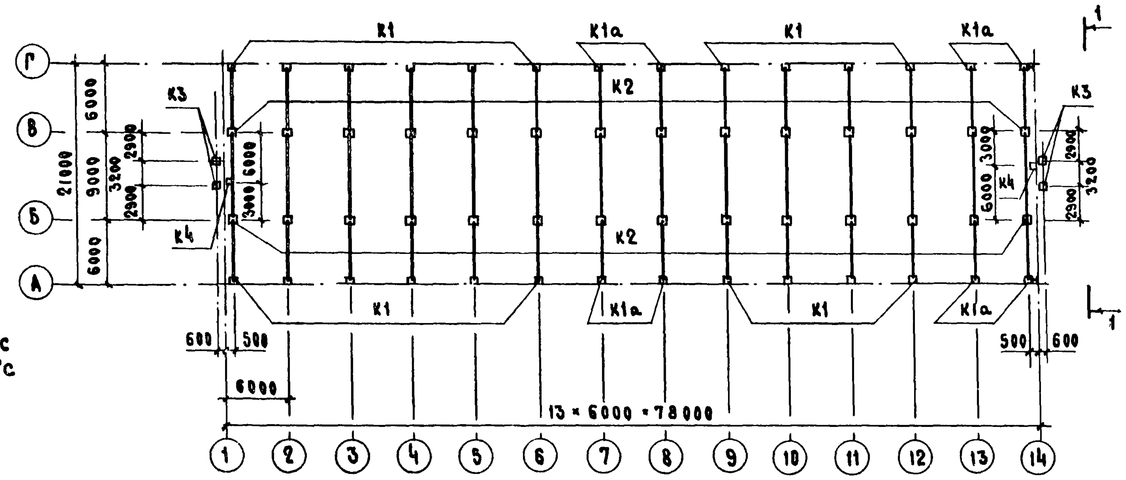

Схема расположения плит покрытия
(для $t_н$ = -16°, -30°, -40°С)

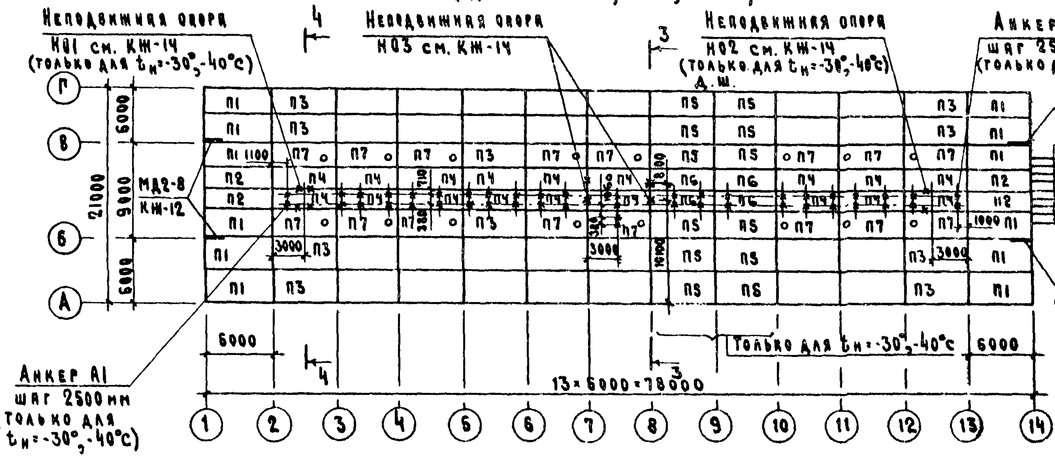

Фрагмент схемы расположения плит покрытия
(для $t_н$ = -16°С)

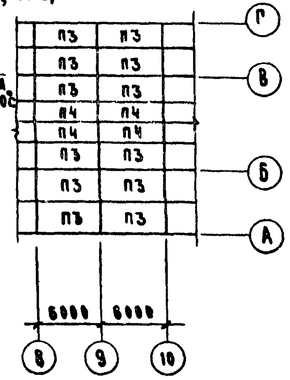

1-1
для $t_н$ = -30°, -40°С

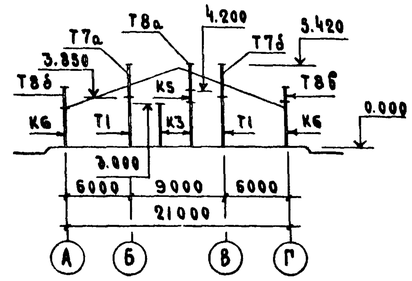

2-2

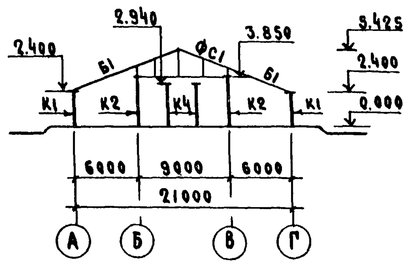

1. Плиты покрытия должны быть приварены не менее чем в трем углам к закладным изделиям несущих конструкций.
2. Швы между плитами покрытия тщательно заделать бетоном марки М100 на мелком заполнителе.
3. Все незамаркированные плиты - П3.
4. Лист смотреть совместно с листом КЖ-9.
5. Узлы, обозначенные в кружках, приняты по серии 2.860-1 вып. 1.

3-3

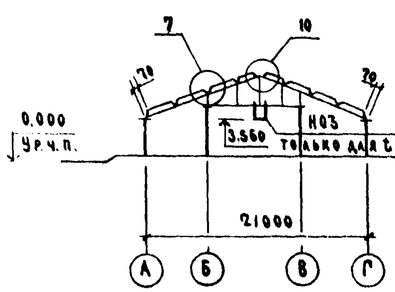

4-4

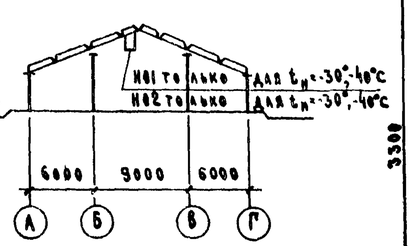

К1а

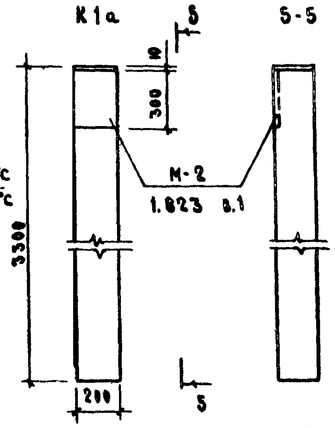

5-5

1-1
для $t_н$ = -16°С

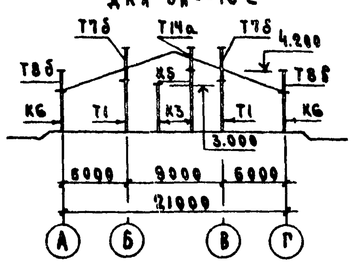

ГИП	Шолохов		КЖ
Нач.отд.	Горбунов		
Гл.конст.	Телековский		Коровник на 200 коров боксового содержания с удалением навоза скреперными установками
Н.контр.	Марков		Стадия: Р; Лист: 8; Листов:
Гл.спец.	Марков		Схемы расположения колонн, ферм, балок, стоек фахверка, плит покрытия
Рук.гр.	Скобликов		Гипронииельхоз
Инж.	Ермакова		
Провер.	Тамрова		

Привязан

Инв. N

Согласовано

Инв. N подл. | Подпись и дата | Взам. инв. N

Копировал

Формат 22

Типовой проект 801-2-17 Альбом I часть

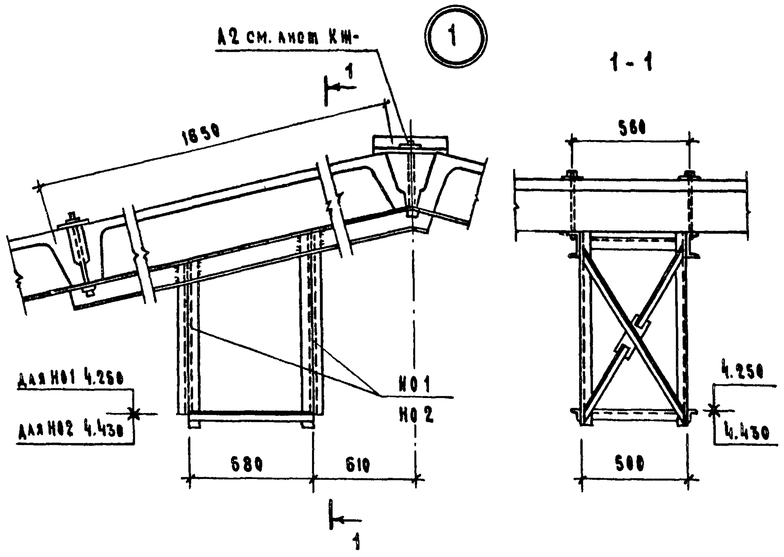

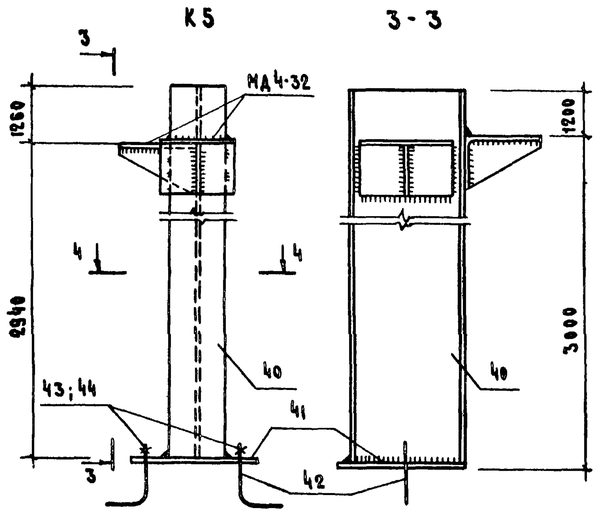

Спецификация элементов к схемам, расположенным на листе КЖ-8

Марка поз.	Обозначение	Наименование	Кол.	Масса ед. кг	Примечание
		Схема расположения колонн			
		балок и стоек фахверка			
		для tн=-16°С и снега 100 кгс/м²			
К1	1.823-1 вып. 1	Колонна СК2-33-2	20	330	
К1а	1.823-1 вып. 1 и КЖ-8	То же СК2-33-2	8	330	
К2	1.823-1 вып. 1	" СКТ3-48-1	28	1175	
К3	То же	" СК2-36-1в	4	360	
К4		" СК2-48-1а	2	480	
К6	КЖ-14, 15	Металлическая колонна Т1а	2	62.7	
Б1	1.862-2 вып. 1	Балка БС6-2	28	850	
ФС1	1.863-1 вып. 2	Ферма ФБТ9-4А III в	14	1800	
		Для tн=-30°С; -40°С			
		и снега 100 кгс/м²			
К1	1.823-1 вып. 1	Колонна СК2-33-2	22	330	
К1а	1.823-1 вып. 1 и КЖ-8	То же СК2-33-2	8	330	
К2	1.823-1 вып. 1	" СКТ3-48-1	30	1175	
К3	То же	" СК2-36-1в	4	360	
К4	"	" СК2-36-1	8	360	
К5	КЖ-9	Металлическая колонна К5	2	130,11	
К6	КЖ-14, 15	То же Т1а	2	62,7	
Б1	1.862-2 вып. 1	Балка БС6-2	30	850	
ФС1	1.863-1 вып. 2	Ферма ФБТ9-4А III в	15	1800	
		Схема расположения			
		плит покрытия			
		Для tн=-16°С и снега 100 кгс/м²			
П1	1.865-4 вып. 1	Плита ПС1-3А III в кп-б	12	2300	
П2	1.865-4 вып. 3	То же ПС2-3А III в кп-б	4	1200	
П3	1.865-4 вып. 1	" ПС1-2А III в кп	50	2300	
П4	1.865-4 вып. 3	" ПС2-1А III в кп	22	1200	
П7	1.865-1 вып. 1	" ПС1-3А III в (10) кп	16	2900	

Продолжение

Марка поз.	Обозначение	Наименование	Кол.	Масса ед. кг	Примечание
		Для tн=30°С; -40°С			
		и снега 100 кгс/м²			
П1	1.865-4 вып. 1	Плита ПС1-3А III в кп-б	12	2300	
П2	1.865-4 вып. 3	То же ПС2-3А III в кп-б	4	1200	
П3	1.865-4 вып. 1	" ПС1-3А III в кп	38	2300	
П4	1.865-4 вып. 3	" ПС2-1А III в кп	18	1200	
П5	1.865-4 вып. 1	" ПС1-2А III в кп-б	12	2300	
П6	1.865-4 вып. 3	" ПС2-2А III в кп-б	4	1200	
П7	1.865-4 вып. 1	" ПС1-3А III в (10) кп	16	2900	
П8	ПК-01-88	ПЖ1-3	8	178	
		Изделия металлические			
		Для tн=-16°, -30°, -40°С			
Т1	1.800-4	Металлическая колонна Т1	4	95,7	
Т7а	КЖ-14, 15	Насадка на колонну	2	55,57	
Т7б	То же	То же	2	55,57	
Т8а	"	"	2	55,82	Для tн=-30°, -40°С
Т8б	"	"	1	67,06	
Т8в	"	"	1	67,06	
Т14а	"	"	2	56,59	Для tн=-16°С
МД5-1	1.800-4	Соединительное изделие	312	0,1	
Д21	2.860-1 вып. 1	То же	156	2,1	
Н01	КЖ-14, 15	Неподвижная опора	1	98.8	Для tн=-30°С и -40°С
Н02	То же	То же	1	92.62	
Н03	"	"	2	44.65	
А1	"	Анкер	23	8,2	
А2	"	То же	8	7.29	
М2	1.823-1 вып. 1	Закладная деталь	8	4.21	
МД4-32	1.800-4	Соединительное изделие	12	9,0	
		Деревянные изделия			
Д21	2.860-1 вып. 1	Крепежный элемент	52	0,011 м³	

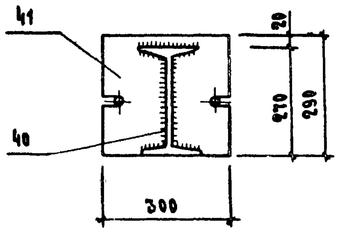

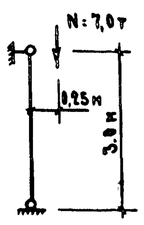

Расчетная схема К5

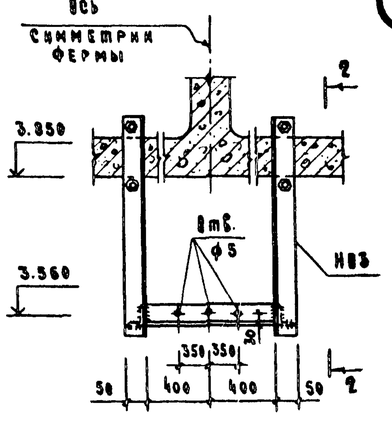

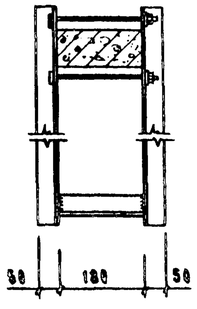

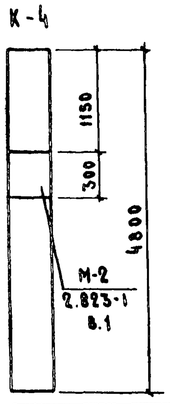

Лист смотреть совместно с листом КЖ-8

Согласовано:

Инв. № подл. | Подпись и дата | Взам. инв. №

Привязан

Инв. №

ГИП	Шелехов	
Нач. отд.	Горбунов	
Гл. констр.	Теляковский	
Н. контр.	Марков	
Гл. спец.	Марков	
Рук. гр.	Скобликов	
Инж.	Ермакова	
Провер.	Таирова	

КЖ

Коровник на 200 коров боксового содержания с удалением навоза скреперными установками

Спецификация элементов к схемам, расположенным на листе КЖ-8. Узлы 1 и 2

Стадия	Лист	Листов
Р	9	

ГИПРОНИСЕЛЬХОЗ

Копировал 17681-01 21 Формат 22

Типовой проект 801-2-17 Альбом I часть I

Схема расположения панелей стен по оси А между осями 1-14
для $t_н = -16° - 40°C$

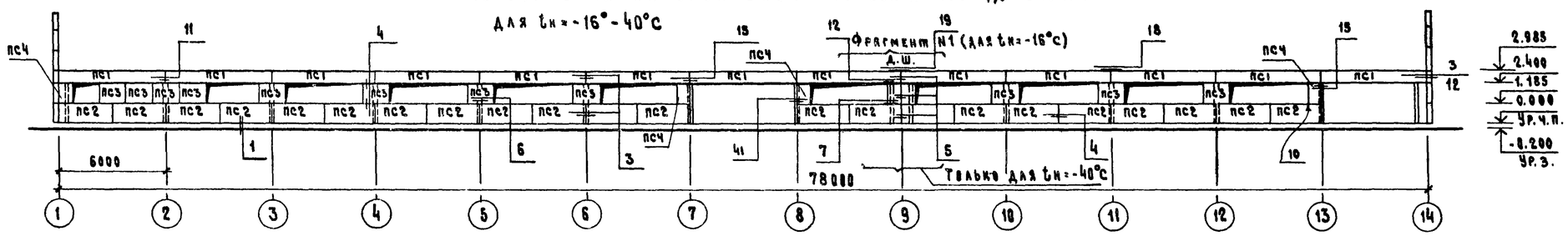

Схема расположения панелей стен по оси Г между осями 14-1
для $t_н = -16° - 40°C$

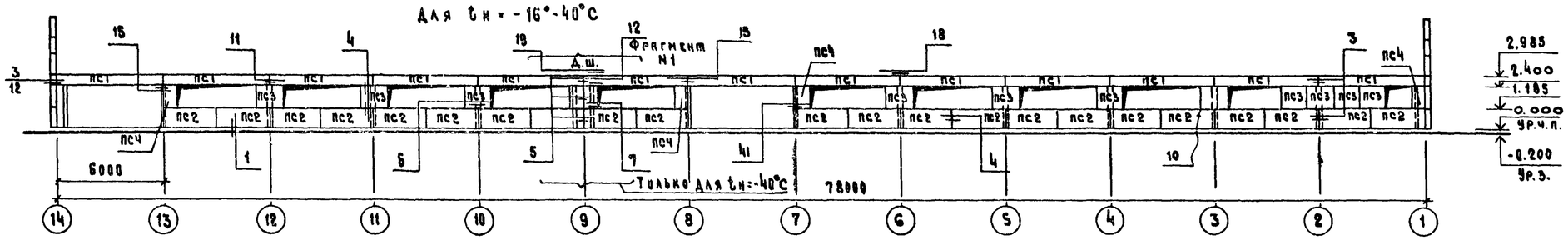

Фрагмент N1
для $t_н = -16°C$

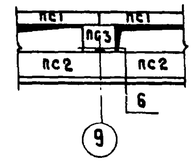

Схема расположения панелей стен по оси 1 между осями Г-А
для $t_н = -40°C$

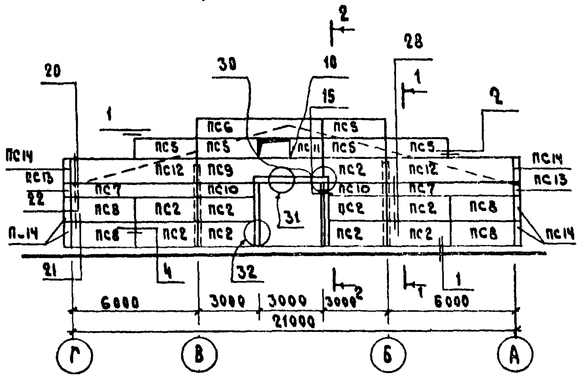

Схема расположения панелей стен по оси 14 между осями А-Г
для $t_н = -40°C$

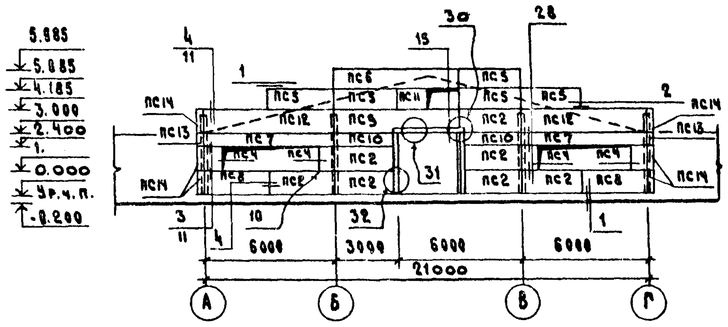

Схема расположения панелей стен по оси 1 между осями Г-А
для $t_н = -16°C$

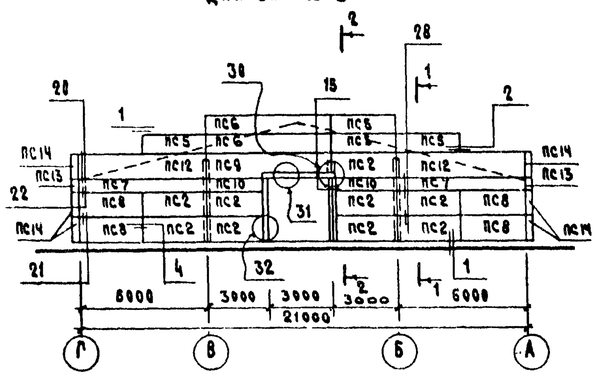

Схема расположения панелей стен по оси 14 между осями А-Г
для $t_н = -16°C$

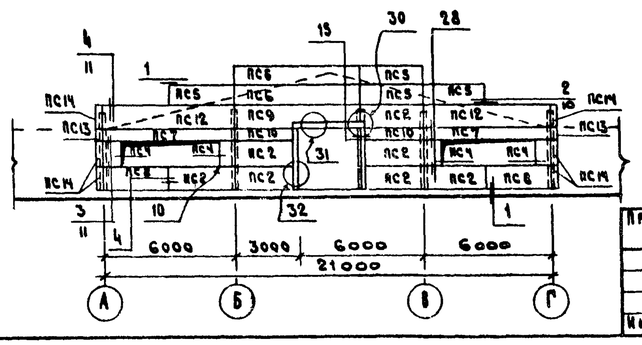

1-1

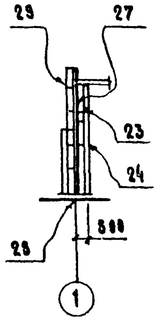

2-2

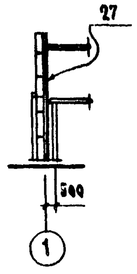

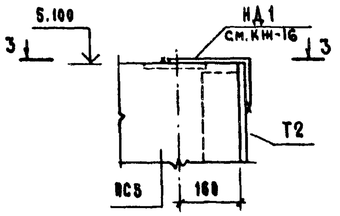

3-3

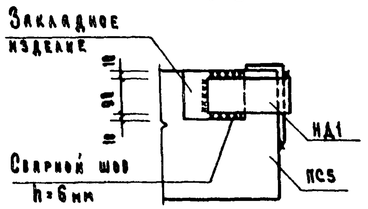

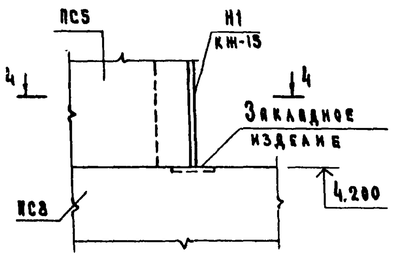

4-4

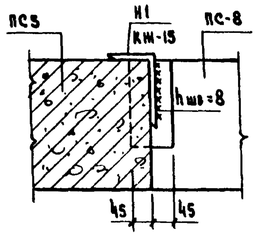

Лист смотреть совместно с листами КЖ-11 и КЖ-12

Привязан				КЖ
Инв. N				

ГИП	Шолохов			Коровник на 200 коров боксового содержания с удалением навоза скреперными установками	Стадия	Лист	Листов
Нач.отд.	Горбунов				Р	10	
Гл.констр.	Теляковский						
Н.контр.	Марков						
Гл.спец.	Марков						
Рук.гр.	Скобликов			Схемы расположения панелей стен для $t_н = -16°$ и $t_н = -40°C$	ГИПРОНИСЕЛЬХОЗ		
Инж.	Берковский						
Провер.	Каганулина						

Копировала 17681-01 Формат 22

Согласовано:

Взам.инв.N

Подпись и дата

Инв.N подл.

Типовой проект 801-2-17 Альбом I часть I

Схема расположения панелей стен по оси А между осями 1-14

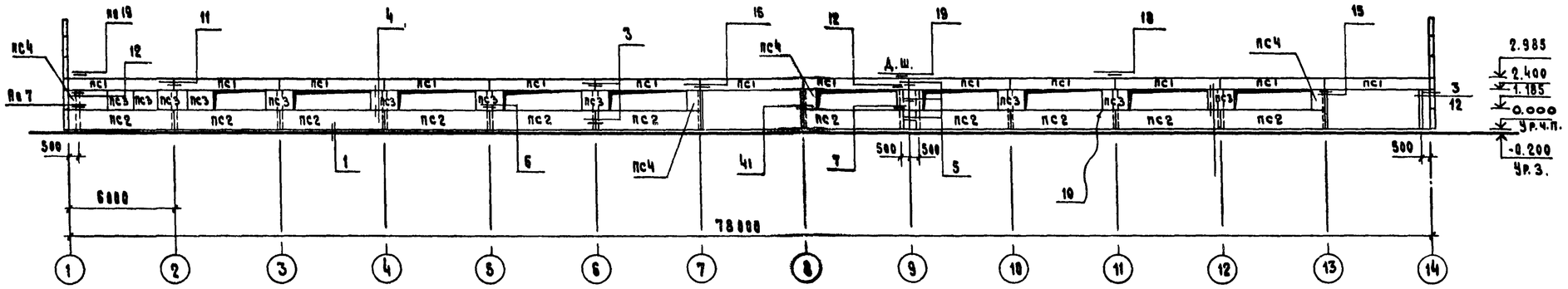

1-1

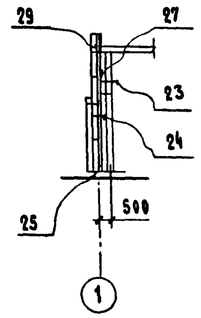

Схема расположения панелей стен по оси Г между осями 14-1

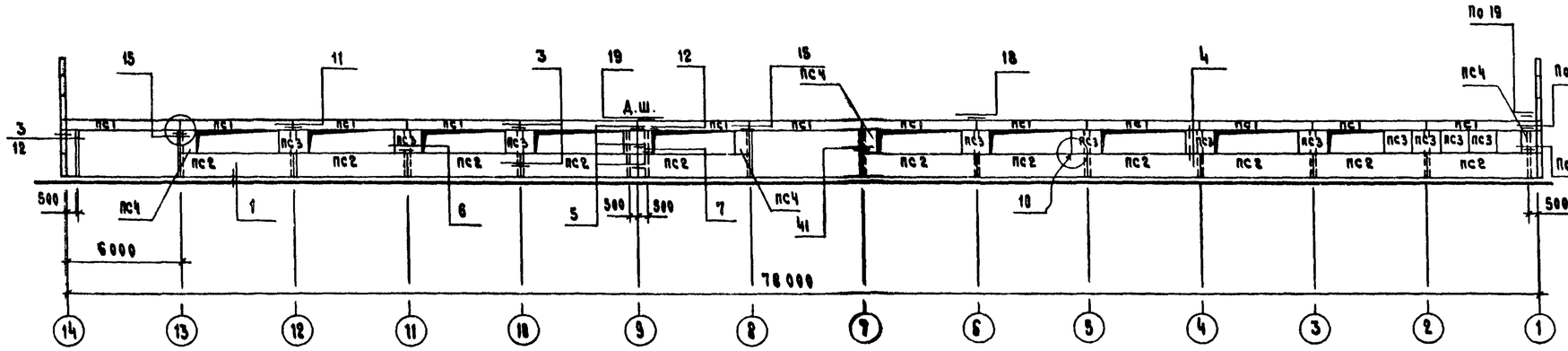

2-2

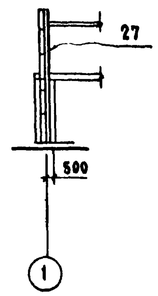

Схема расположения панелей стен по оси 1 между осями Г-А

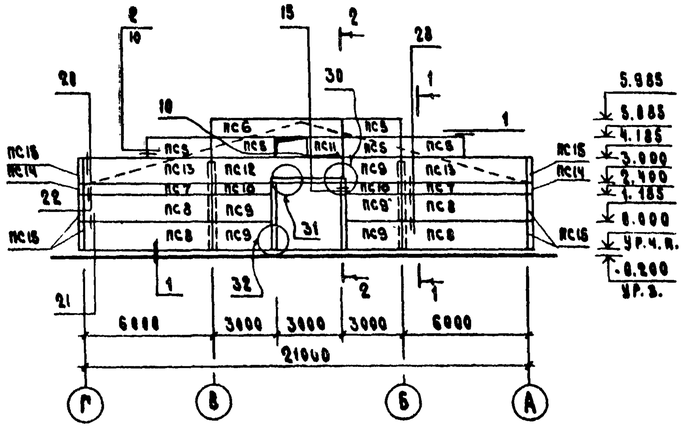

Схема расположения панелей стен по оси 14 между осями А-Г

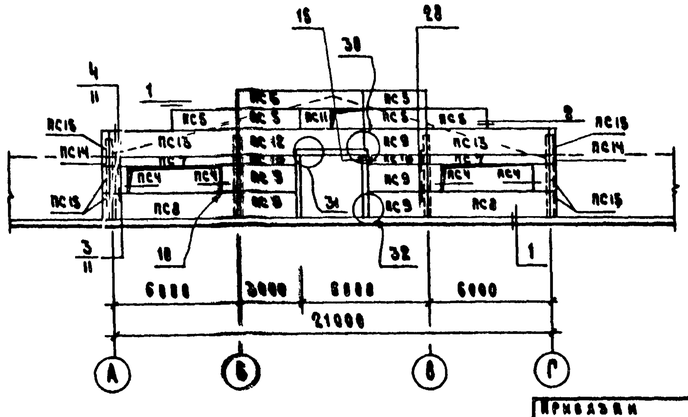

1. Узлы крепления стеновых панелей приняты по серии 2.830-1 выпуск 1, кроме специально оговоренных.
2. Данный лист смотреть совместно с листами К-10, КЖ-12.

Гип	Шелехов		КЖ	
Нач.отд.	Горбунов			
Гл.констр.	Теляковский		Коровник на 200 коров боксового содержания с удалением навоза скреперными установками	Стадия: Р; Лист: 11; Листов:
Н.контр.	Марков			
Гл.спец.	Марков			
Рук.гр.	Скобликов		Схемы расположения панелей стен для $t_н$ = -30°С	ГИПРОНИСЕЛЬХОЗ
Инж.	Антонинова			
Провер.	Таирова			

Привязан

Инв. №

Копировал

Формат 22

17081-01 23

Согласовано:

Инв. № подл. | Подпись и дата | Взам. инв. №

Марка поз.	Обозначение	Наименование	Кол.	Масса ед. кг	Примечание
		Схема расположения панелей			
		стен для $t_н$=-16°С			
ПС 1	1.832-5 вып.0,1	Панель-перемычка СПСЛ50 0,6×6 411	26	2100	
ПС 2	То же	Панель рядовая СПСЛ50 1,2×3 101	60	2100	
ПС 3	»	Панель простеночная СПСЛ50 1,2×1,5 201	24	1000	
ПС 4	»	Блок простеночный СБСЛ50 1,2×0,75 201	12	500	
ПС 5	»	Панель простеночная СПСЛ50 0,9×3 202	8	1600	
ПС 6	»	Панель-перемычка СПСЛ50 0,9×6 311	4	3100	
ПС 7	»	То же СПСЛ50 0,6×6 311	4	2100	
ПС 8	»	Панель рядовая СПСЛ50 1,2×3 102	6	2100	
ПС 9	»	Панель-перемычка СПСЛ50 1,2×6 311	2	4200	
ПС 10	»	Панель простеночная СПСЛ50 0,6×3 202	4	1000	
ПС 12	»	Панель-перемычка СПСЛ50 1,2×6 411	4	4200	
ПС 13	»	Блок угловой СБСЛ50 0,6×0,5 801	4	200	
ПС 14	»	То же СБСЛ50 1,2×0,5 801	12	400	
		Схема расположения панелей			
		стен для $t_н$=-30°С			
ПС 1	1.832-5 вып.0,1	Панель-перемычка СПСЛ40 0,6×6 411	26	1700	
ПС 2	То же	Панель рядовая СПСЛ40 1,2×6 111	22	3500	
ПС 3	»	Панель простеночная СПСЛ40 1,2×1,5 201	22	900	
ПС 4	»	Блок простеночный СБСЛ40 1,2×0,75 201	16	400	
ПС 5	»	Панель простеночная СПСЛ40 0,9×3 202	10	1300	
ПС 6	»	Панель-перемычка СПСЛ40 0,9×6 311	2	2600	
ПС 7	»	То же СПСЛ40 0,6×6 311	4	1700	
ПС 8	»	Панель рядовая СПСЛ40 1,2×6 112	6	3500	
ПС 9	»	То же СПСЛ40 1,2×3 101	10	1700	
ПС 10	»	Панель простеночная СПСЛ40 0,6×3 202	4	900	
ПС 11	»	То же СПСЛ40 0,9×1,5 201	2	600	
ПС 12	»	Панель-перемычка СПСЛ40 1,2×6 311	2	3500	
ПС 13	»	То же СПСЛ40 1,2×6 411	4	То же	
ПС 14	»	Блок угловой СБСЛ40 0,6×0,4 801	4	100	
ПС 15	»	То же СБСЛ40 1,2×0,4 801	12	200	
		Схема расположения панелей			
		стен для $t_н$=-40°С			
ПС 1	1.832-5 вып.0,1	Панель-перемычка СПСЛ50 0,6×6 411	26	2100	
ПС 2	То же	Панель рядовая СПСЛ50 1,2×3 101	60	2100	
ПС 3	»	Панель простеночная СПСЛ50 1,2×1,5 201	22	1000	
ПС 4	»	Блок простеночный СБСЛ50 1,2×0,75 201	16	500	
ПС 5	»	Панель простеночная СПСЛ50 0,9×3 202	10	1600	
ПС 6	»	Панель-перемычка СПСЛ50 0,9×6 311	2	3100	
ПС 7	»	То же СПСЛ50 0,6×6 311	4	2100	

Продолжение

Марка поз.	Обозначение	Наименование	Кол.	Масса ед. кг	Примечание
ПС 8	1.832-5 вып.0,1	Панель рядовая СПСЛ50 1,2×3 102	6	2100	
ПС 9	То же	Панель-перемычка СПСЛ50 1,2×6 311	2	4200	
ПС 10	»	Панель простеночная СПСЛ50 0,6×3 202	4	1000	
ПС 11	»	То же СПСЛ50 0,9×1,5 201	2	800	
ПС 12	»	Панель-перемычка СПСЛ50 1,2×6 411	4	4200	
ПС 13	»	Блок угловой СБСЛ50 0,6×0,5 801	4	200	
ПС 14	»	То же СБСЛ50 1,2×0,5 801	12	400	
		Изделия металлические			
МД1-2	1.800-4	Соединительный элемент	52	0,2	
МД 1-4	То же	То же	8/4	1,0	$t_н$=-30°-40°С / $t_н$=-16°С
МД 1-6	»	»	16/8	1,4	$t_н$=-30°-40°С / $t_н$=-16°С
МД1-16	»	»	160/150	0,3	$t_н$=-30°-40°С / $t_н$=-16°С
МД2-1	»	»	56/54	2,0	$t_н$=-30°-40°С / $t_н$=-16°С
МД3-1	»	»	8	0,8	
МД4-1	»	»	96	0,2	
МД4-2	»	»	100	0,3	
МД4-3	»	»	68/62	0,4	$t_н$=-30°-40°С / $t_н$=-16°С
МД 4-6	»	»	8/4	0,8	$t_н$=-30°-40°С / $t_н$=-16°С
МД 4-14	»	»	16	1,7	
МД4-16	»	»	2	То же	
МД4-17	»	»	4	5,6	
МД4-19	»	»	22/20	1,7	$t_н$=-30°-40°С / $t_н$=-16°С
МД4-25	»	»	14	1,4	
МД4-28	»	»	2	21,6	
МД6-3	»	»	8	1,1	
МД2-8	»	»	6	2,9	
МД5-17	»	»	16	0,3	
МД5-7	»	»	4	0,2	
МД5-10	»	»	254/246	0,1	$t_н$=-30°-40°С / $t_н$=-16°С
МД5-19	»	»	4	0,4	
МД2-2	»	»	8	2,9	
МД5-12	»	»	8	0,1	
НД1	КЖС-15	»	4	1,62	
Н1	б/ч	»	4	16,2	
МД4-32	1.800-4	»	8	9,0	

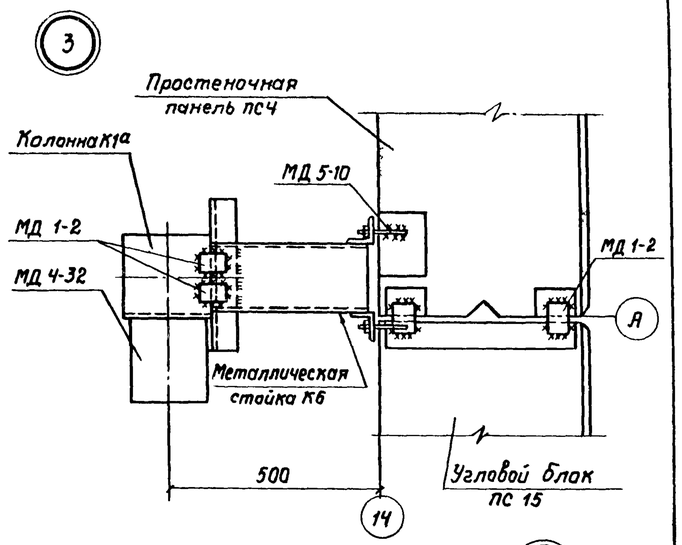

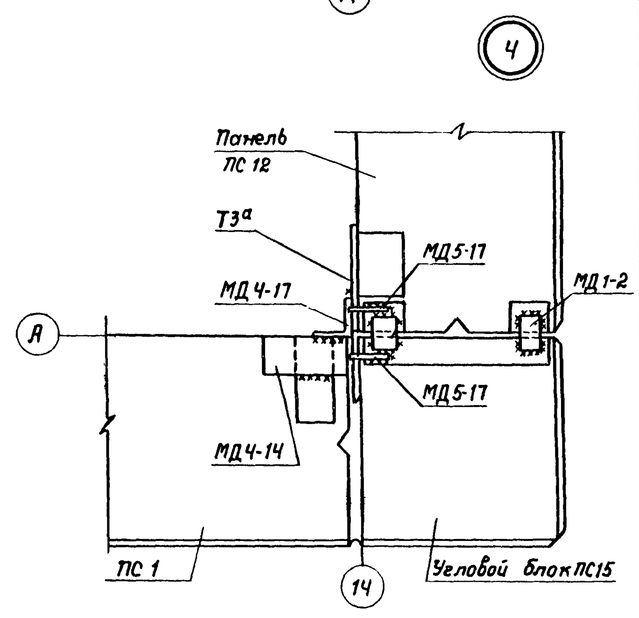

1. Стеновые панели приняты по серии 1.832-5.
2. Конструктивно-теплоизолирующий слой принят из керамзитобетона с объемным весом 900 кг/м³.
3. Узлы крепления стеновых панелей по серии 2.830-1 выпуск 1.
4. В узле 3 панели, установленные выше отм. 2.400, условно не показаны.
5. Лист смотреть совместно с листами КЖС-10 и КЖС-11.

Согласовано:

Инв. N подл. | Подпись и дата | Взам. инв. N

Привязан

Инв N

ГИП	Шелохов		КЖС
Нач. отд.	Горбунов		
Гл. констр.	Телякавский		Коровник на 200 коров боксового содержания с удалением навоза скреперными установками
Н. контр.	Марков		Спецификация элементов к схемам расположения панелей стен
Гл. спец.	Марков		
Рук. гр.	Скобликов		
Инженер	Ермакова		
Проверил	Таирова		

Стадия	Лист	Листов
Р	12	

ГИПРОНИСЕЛЬХОЗ

Копировал Чиг-17681-01 24 Формат А2

Типовой проект 801-2-17 Альбом I часть I

Согласовано:

Инв. N подл. | Подпись и дата | Взам. инв. N

Схема расположения плит площадки на отм. 3.100

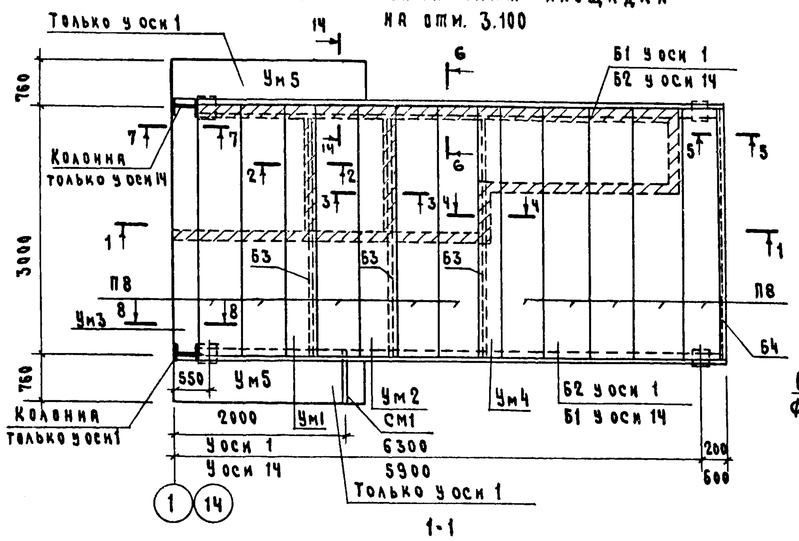

1-1

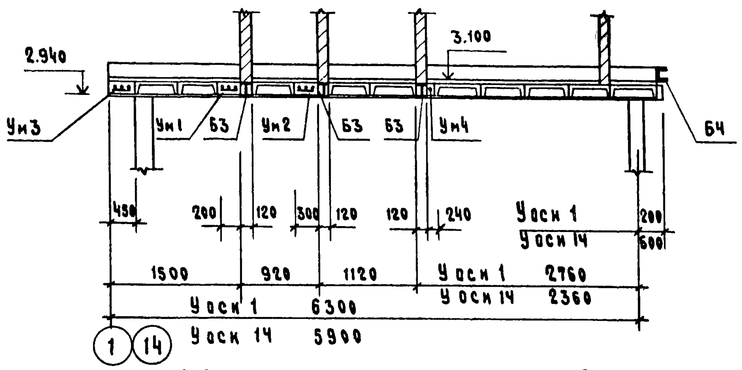

2-2; 3-3; 4-4

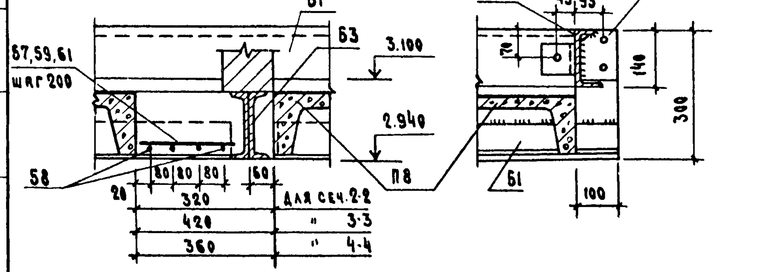

5-5

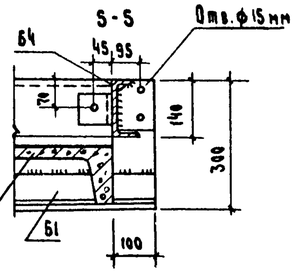

6-6

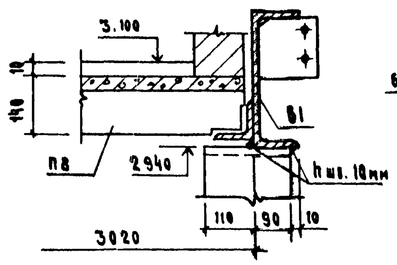

9-9

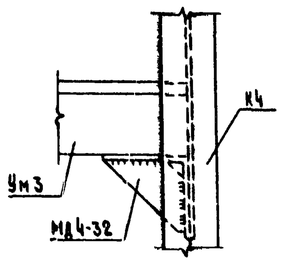

7-7

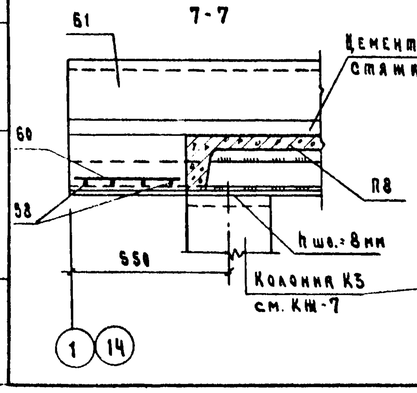

8-8

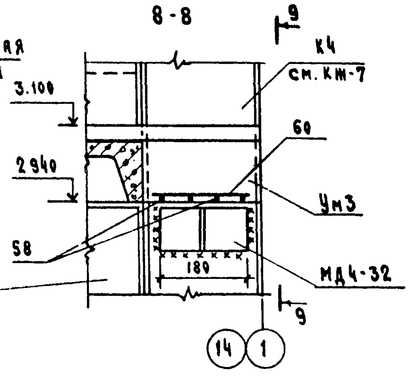

Балка Б2

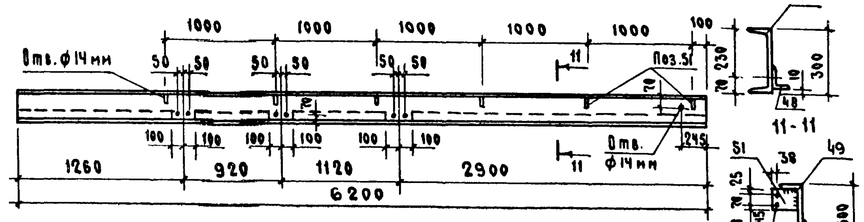

10-10

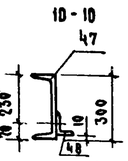

11-11

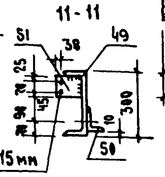

Отв.ф 15мм

Балка Б1

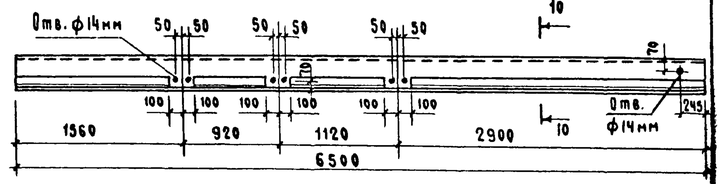

Балка Б3

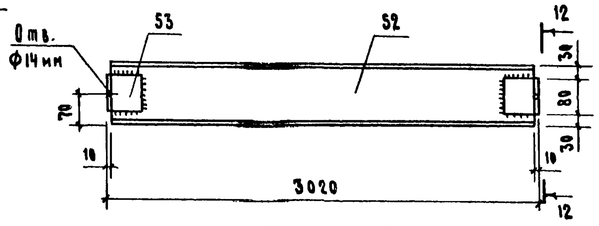

12-12

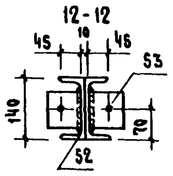

Балка Б4

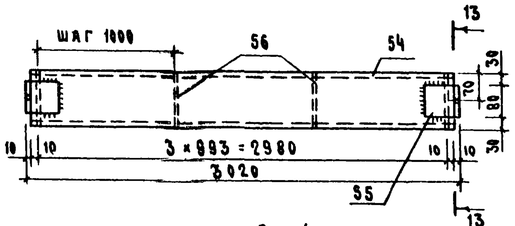

13-13

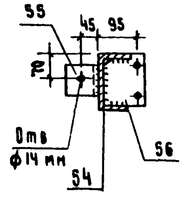

Стойка металлическая СМ1

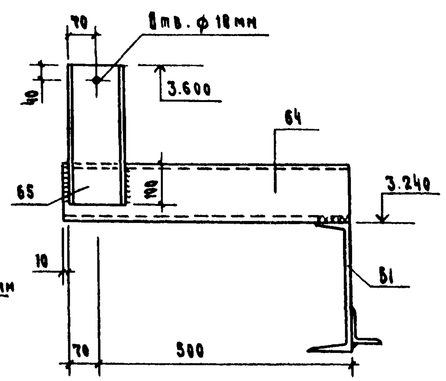

14-14 (только у оси 1)

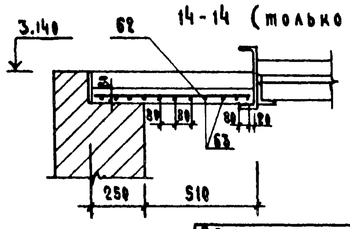

Спецификация элементов к схемам расположенным на листе

Марка	Обозначение	Наименование	Кол.	Масса кг	Примечание
		Схема расположения			
		плит площадки			
		на отм. 3.100			
П8	ПК-01-88	Плита ПН1-3	20	0,178т	
		Изделия металлические			
Б1	КЖ-13	Балка С30 ℓ=6500 мм	2	250,12кг	
Б2	То же	То же ℓ=6200 мм	2	242,40кг	
Б3	"	" С14 ℓ=3020 мм	6	76,16кг	
Б4	"	" "	2	39,91кг	
Ум1	"	Участок монолитный	2	9,37кг	
Ум2	"	То же	2	10,36 кг	
Ум3	"	"	2	10,16кг	
Ум4	"	"	2	8,78кг	
Ум5	"	"	2	23,94кг	
См1	"	Стойка металлическая	2	11,5кг	

1. Сварку производить электродами Э42 по ГОСТу 9467-75. Высоту швов принимать по наименьшей толщине свариваемых элементов.
2. Все металлические конструкции окрасить лаком ХВ-784 в три слоя по двум слоям грунтовки ХС-010.
3. Данный лист смотреть совместно с листами АР-4 и КЖ-15,16.

Привязан

Инв. N

ГИП	Шолохов	
Нач.отд.	Горбунов	
Гл.конст.	Телятковский	
Н.контр.	Марков	
Гл.спец.	Марков	
Рук. гр.	Скобликов	
Инж.	Антюхинов	
Провер.	Скобликов	

КЖ

Коровник на 200 коров беспривязного содержания с удалением навоза скреперными установками

Стадия	Лист	Листов
Р	13	

Схема расположения плит площадки на отм. 3.100 для tн = -30° ; -40°С

ГИПРОНИСЕЛЬХОЗ

Копировал

17681-01 25

Формат А2

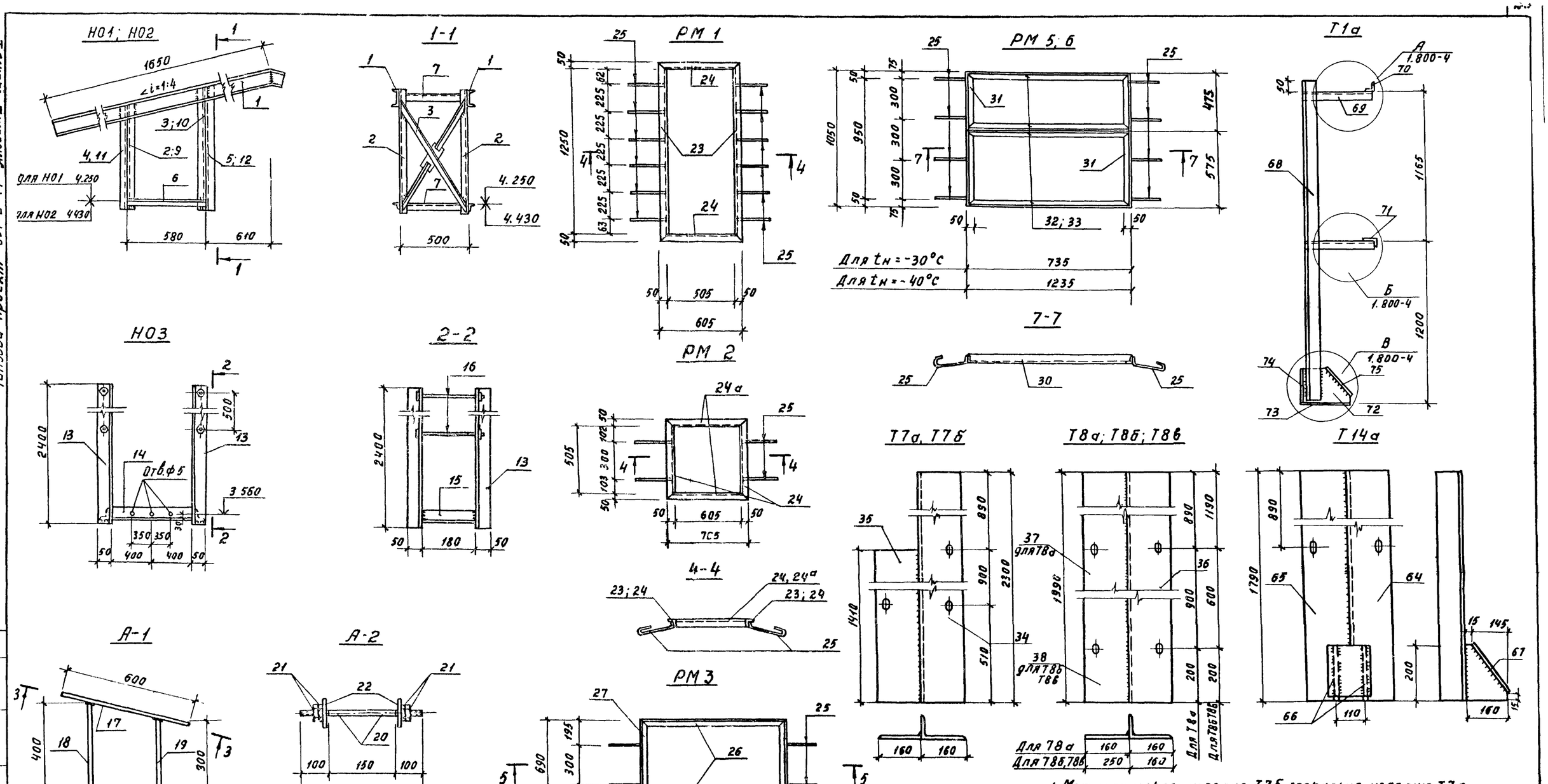

1. Металлическое изделие Т7б зеркально изделию Т7а изделие Т8б зеркально - Т8в.
2. Сварку производить электродами Э42 по ГОСТ 9467-75 высоту швов принимать по наименьшей толщине свариваемых элементов.
3. Все металлические конструкции окрасить лаком ХВ-784 в 3 слоя по 2 слоям грунтовки ХС-010.

Гип	Шолохов		КЖ	
Нач. отд.	Горбунов			
Гл. констр.	Телякавский		Коровник на 200 коров боксового содержания с удалением навоза скреперными установками	Стадия: Р; Лист: 14; Листов:
Н. контр.	Марков			
Гл. спец.	Марков			
Рук. гр.	Скабликов		Металлические изделия	ГИПРОНИСЕЛЬХОЗ
Ст. инж.	Малашина			
Провер.	Таирова			

Привязан

Инв. N

Согласовано ОВ Шевкунов

Инв. N подл. | Подпись и дата | Взам. инв. N

Копировала Якимова Формат 22

17681-01 26

Спецификация стали на одну марку

Формат	Зона	Поз.	Обозначение	Наименование	Кол.	Примечание
				Н01		
				Детали		
Б Ч		1		Ł12; ℓ=1800 ГОСТ 8240-72	2	37.44 кг
Б Ч		2		∟50×5; ℓ=1400 ГОСТ 8509-72*	2	10.56 кг
Б Ч		3		∟50×5; ℓ=1600 То же	2	12.10 кг
Б Ч		4		∟50×5; ℓ=1500 »	2	11.31 кг
Б Ч		5		∟50×5; ℓ=1700 »	2	12,82 кг
Б Ч		6		∟50×5; ℓ=580 »	2	4.37 кг
Б Ч		7		∟50×5; ℓ=580 »	4	8.75 кг
Б Ч		8		-200×80×6 ГОСТ 103-76	2	1.50 кг
				Н02		
				Детали		
Б Ч				Поз.1; б=8 по марке Н01		52.0 кг
Б Ч		9		∟50×5; ℓ=1200 ГОСТ 8509-72*	2	9.05 кг
Б Ч		10		∟50×5; ℓ=1400 То же	2	10.56 кг
Б Ч		11		∟50×5; ℓ=1300 »	2	9.80 кг
Б Ч		12		∟50×5; ℓ=1500	2	11.31 кг
				Н03		
				Детали		
Б Ч		13		∟50×5, ℓ=2400 ГОСТ 8509-72*	4	36 19 кг
Б Ч		14		∟50×5; ℓ=800 То же	2	6.03 кг
Б Ч		15		∟50×5; ℓ=200 »	2	1.35 кг
Б Ч		16		Болт М12; ℓ=240 ГОСТ 7798-70*	4	0.92 кг
				А1		
				Детали		
Б Ч		17		-150×10; ℓ=600 ГОСТ 103-76	1	7.10 кг
Б Ч		18		ф16 AI; ℓ=400 ГОСТ 5.1459-72	1	0.60 кг
Б Ч		19		ф16 AI; ℓ=300 То же	1	0.50 кг

Продолжение

Формат	Зона	Поз.	Обозначение	Наименование	Кол.	Примечание
				А2		
				Детали		
Б Ч		20		ф16 AI; ℓ=350 ГОСТ 5.1439-72	8	4.42 кг
Б Ч		21		Гайка М16 ГОСТ 5915-70*	32	1.06 кг
Б Ч		22		Шайба 16 ГОСТ 11371-78	16	1.81 кг
				РМ1		
				Детали		
Б Ч		23		∟50×5; ℓ=1350 ГОСТ 8509-72*	2	10,20 кг
Б Ч		24		∟50×5; ℓ=605 То же	2	4.56 кг
Б Ч		25		6 AI; ℓ=260 ГОСТ 5.1459-72	12	0.70 кг
				РМ2		
				Детали		
Б Ч		24		∟50×5; ℓ=605 ГОСТ 8509-72*	2	4.56 кг
Б Ч		25		6 AI; ℓ=260 ГОСТ 5.1459-72	4	0.23 кг
Б Ч		24а		∟50×5; ℓ=705 ГОСТ 8509-72*	2	5.31 кг
				РМ3		
				Детали		
Б Ч				Поз 25 по РМ2	4	0.23 кг
Б Ч		26		∟50×5; ℓ=1100 ГОСТ 8509-72*	2	8 29 кг
Б Ч		27		∟50×5, ℓ=690 То же	2	5.20 кг
				РМ4		
				Детали		
Б Ч		28		Труба ф630; ℓ=170 ГОСТ 10704-76	1	15.70 кг
Б Ч		29		-36×5; S=0.09 м²	2	0.90 кг

Продолжение

Формат	Зона	Поз.	Обозначение	Наименование	Кол.	Примечание
				РМ5		
				Детали		
Б Ч				Поз. 25 по РМ2	8	0.46 кг
Б Ч				Поз. 31 по РМ5	2	7.92 кг
Б Ч		32		∟50×5; ℓ=735 ГОСТ 8509-72*	4	11 08 кг
				РМ6		
				Детали		
Б Ч				Поз. 25 по РМ2	8	0.46 кг
Б Ч				Поз. 31 по РМ5	2	7.92 кг
Б Ч		33		∟50×5; ℓ=1235 ГОСТ 8509-72*	4	18.62 кг
				ТТ^{а}; ТТ^{б}		
				Детали		
Б Ч		34		∟160×100×9; ℓ=250 ГОСТ 8510-72*	1	45.0 кг
Б Ч		35		-160×8, ℓ=1410 ГОСТ 103-76	1	14.110 кг
				Н1		
				Детали		
Б Ч				∟160×100×9; ℓ=890 ГОСТ 8510-72*	1	16.20 кг
				ТВ^{б}; ТВ^{в}		
				Детали		
Б Ч		36		∟160×100×9; ℓ=1990 ГОСТ 8510-72*	1	35.82 кг
Б Ч		38		-250×8; ℓ=1990 ГОСТ 103-76	1	31.24 кг
				ТВ^{а}		
				Детали		
Б Ч		36		∟160×100×9; ℓ=1990 ГОСТ 8510-72*	1	35.82 кг
Б Ч		37		-160×8; ℓ=1990 ГОСТ 103-76	1	20.00 кг

Согласовано:

Инв. N подл. | Подпись и дата | Взам. инв. N

Привязан

Инв N

ГИП	Шолохов	
Нач. отд.	Горбунов	
Гл. констр.	Теляковский	
Н. контр.	Марков	
Гл. спец.	Марков	
Рук. гр.	Скобликов	
Ст. инж.	Малашина	
Проверил	Таирова	

ЖЖ

Коровник на 200 коров беспривязного содержания с удалением навоза скреперными установками

Стадия	Лист	Листов
Р	15	

Металлические изделия. Спецификация

ГИПРОНИСЕЛЬХОЗ

Копировал 17681-01 27 Формат А2

Типовой проект 801-2-17 Альбом I, часть I

Продолжение

Формат	Зона	Поз.	Обозначение	Наименование	Кол.	Примечание
				К5		
				Детали		
Б4		40		I 27; ℓ=4200 ГОСТ 8240-72	1	116,34кг
Б4		41		-300×20; ℓ=290 ГОСТ 103-76	1	13.66кг
Б4		42		ф10 AI; ℓ=180 ГОСТ 5,1459-72	2	0.22 кг
Б4		43		Гайка М10 ГОСТ 5915-70*	1	0.01 кг
Б4		44		Шайба 10 ГОСТ 11371-78	1	
				Б1		
				Детали		
Б4		45		[30; ℓ=6500 ГОСТ 8240-72	1	206.7 кг
Б4		46		L80×6; ℓ=5900 ГОСТ 8509-72*	1	43.42 кг
				Б2		
				Детали		
Б4		47		[30; ℓ=6200 ГОСТ 8240-72	1	197.16 кг
Б4		48		L80×6; ℓ=5600 ГОСТ 8509-72*	1	41.28 кг
Б4		49		-140×4; ℓ=150 ГОСТ 103-76	6	3.96 кг
				Б3		
				Детали		
Б4		50		[14; ℓ=3000 ГОСТ 8240-72	2	73.9 кг
Б4		51		L80×6; ℓ=80 ГОСТ 8509-72*	4	2.36 кг
				Б4		
				Детали		
Б4		52		[14; ℓ=3000 ГОСТ 8240-72	1	36.9 кг
Б4		53		L80×6; ℓ=80 ГОСТ 8509-72*	2	1.18 кг
Б4		54		-110×4; ℓ=133 ГОСТ 103-76	4	1.83кг

Продолжение

Формат	Зона	Поз.	Обозначение	Наименование	Кол.	Примечание
				Ум1		
				Детали		
Б4		55		ф10 AI; ℓ=200 ГОСТ 5,1459-72	16	1.97 кг
Б4		56		То же ℓ=3000	4	7.40 кг
				Ум2		
				Детали		
Б4		57		ф10 AI; ℓ=300 ГОСТ 5,1459-72	16	2.96 кг
Б4				поз. 56 по Ум1	4	7.40 кг
				Ум3		
				Детали		
Б4		58		ф10 AI; ℓ=280 ГОСТ 5,1459-72	16	2.76 кг
Б4				Поз. 56 по Ум1	4	7.40 кг
				Ум4		
				Детали		
Б4		59		ф10 AI; ℓ=140 ГОСТ 5,1459-72	16	1.38 кг
Б4				Поз. 56 по Ум1	4	7.40 кг
				Ум5		
				Детали		
Б4		60		ф10 AI; ℓ=500 ГОСТ 5,1459-72	11	3.41кг
Б4		61		ф10 AI; ℓ=1980 То же	5	6.10 кг
				СМ1		
				Детали		
Б4		62		[14; ℓ=580 ГОСТ 8240-72	1	7.13кг
Б4		63		То же ℓ=360	1	4.37кг

Продолжение

Формат	Зона	Поз.	Обозначение	Наименование	Кол.	Примечание
				НД1		
				Детали		
Б4				L160×100×9; ℓ=900 ГОСТ 8510-72*	1	16.2 кг
				Т14а		
Б4		64		L160×100×9, ℓ=1790 ГОСТ 8510-72*	1	32.22кг
Б4		65		-160×8; ℓ=1790 ГОСТ 103-76	1	17.99 кг
Б4		66		-160×8; ℓ=200 ГОСТ 103-76	2	4.02 кг
Б4		67		-160×8; ℓ=235 ГОСТ 103-76	1	2.36 кг
				Т1а		
Б4		68		L63×63×6; ℓ=2395 ГОСТ 8509-72*	2	27.4 кг
Б4		69		[16; ℓ=370 ГОСТ 8240-72	2	10.5 кг
Б4		70		L63×63×6; ℓ=200 ГОСТ 8509-72*	1	1.14 кг
Б4		71		L63×63×6; ℓ=200 ГОСТ 8509-72*	1	1.14 кг
Б4		72		-200×10; ℓ=240 ГОСТ 103-76	2	7.54кг
Б4		73		-250×10; ℓ=320 ГОСТ 103-76	1	6.28кг
Б4		74		-190×10; ℓ=320 ГОСТ 103-76	1	4.77кг
Б4		75		-200×10, ℓ=250 ГОСТ 103-76	1	3.93 кг

Согласовано:

Инв.N подл. | Подпись и дата | Взам.инв.N

Привязан

Инв.N

ГИП	Шолохов		КЖ
Нач.отд.	Горбунов		
Гл.констр.	Теляковский		Коровник на 200 коров боксового содержания с удалением навоза скреперными установками
Н.контр.	Марков		Стадия: Р; Лист: 16; Листов:
Гл.спец.	Марков		
Рук.гр.	Скобликов		Металлические изделия. Спецификация
Ст.инж.	Малащина		ГИПРОНИСЕЛЬХОЗ
Проверил	Таирова		

Копировал 17681-01 (28) Формат 22