ТИПОВОЙ ПРОЕКТ
701-5-2 с. 87

РЕЗЕРВУАР СТАЛЬНОЙ ВМЕСТИМОСТЬЮ 10 ТЫС. КУБ. М. ДЛЯ ХРАНЕНИЯ МЕЛАССЫ.

АЛЬБОМ III

ТЕХНОЛОГИЧЕСКОЕ ОБОРУДОВАНИЕ И ОСНАСТКА.

Инв. № 377312 Подпись

				Привязан
Инв. №				

Всего листов: 36

377312

ТИПОВОЙ ПРОЕКТ.
701-5-2 с. 87

РЕЗЕРВУАР СТАЛЬНОЙ ВМЕСТИМОСТЬЮ 10 ТЫС. КУБ. М. ДЛЯ ХРАНЕНИЯ МЕЛАССЫ.

АЛЬБОМ III

Состав проекта:

Альбом I пояснительная записка. Фундамент.
Альбом II конструкции металлические.
Альбом III технологическое оборудование и оснастка.
Альбом IV сметы. ведомость материалов.

Разработан:
институтом Гипросахпром Госагропрома СССР альбомы I, II, IV
институтом ЦНИИпроектстальконструкция им. Мельникова Госстроя СССР альбомы II, IV.

Утвержден:
письмом Минпищепрома СССР от 20 августа 1985 г. № 7728
Введен в действие приказом Госагропрома СССР от 31 марта 1987 г. № 800 02 ПО

Главный инженер института Л. И. Немировский
Главный инженер проекта М. Б. Клейман

Инв. № 3272/12

				Привязан	
Инв №					

ТП 70*-5-2с.87 альбом III

СОДЕРЖАНИЕ АЛЬБОМА

НАИМЕНОВАНИЕ ЛИСТОВ	номера страниц
Титульный лист	1
Содержание альбома	2
Спецификация стального резервуара для хранения мелассы. Ведомость спецификаций	3
Ведомость покупных изделий. Детали общего вида	4
Стальной резервуар для хранения мелассы. лист 1	5
Стальной резервуар для хранения мелассы. лист 2	6
Стальной резервуар для хранения мелассы. лист 3	7
Детали общего вида	8
Детали общего вида	9
Спецификация барботера. Детали барботера	10
Барботер	11
Детали барботера	12
Детали барботера	13
Спецификация подогревателя. Спецификация кожуха левого. Детали	14
Подогреватель	15
Детали подогревателя	16
Спецификация коллектора. Коллектор	17
Детали коллектора. Штуцер выхода конденсата	18
Спецификация коллектора. Коллектор	19
Спецификация коллектора. Коллектор	20
Подогревательный элемент	21
Спецификации стоек. Детали стоек	22
Стойка	23
Стойка	24
Спецификация кожуха правого. Детали кожуха и ограждения	25
Кожух правый	26
Детали кожуха	27
Кожух левый	28
Штуцер входа продукта. Штуцер выхода продукта и спуска промоя	29
Детали штуцера входа продукта	30
Люк замерный	31
Спецификация короба. Детали	32
Короб	33
Штуцер. Детали общего вида	34
Люк световой	35

Комплектность проекта данного альбома резервуара для хранения мелассы смотри ведомость спецификаций РМ10-00.000 ВС

Разр	Виноградов				РМ10-00.000
Пров	Романцев				Содержание альбома
Т.кон					Лист / Масса / Масш.
Гл.кон	Карцев				Лист / Листов 1
Н.кон	Лифанцев				ГИПРОСАХПРОМ
Ст.т.	Ивановский				

Инв. № подл. | Подпись и дата | Взам. инв. № | Инв. № дубл. | Подпись и дата

Формат А2 (2-01.01.4)

ТП 701-5-2с.87 альбом III

Формат	Зона	Поз	Обозначение	Наименование	Кол	Примечание
				Документация		
А2			РМ10-00.000ОБ	Сборочный чертеж	3л	
А3			РМ10-00 000 ВС	Ведомость спецификации		
А3			РМ10-00.000 ВП	Ведомость покупных изделий		
				Сборочные единицы		
А2		6	РМ10-01 000	Барбатер	1	
А2		7	РМ5-04.000	Подогреватель	1	
А2		8	РМ10-02.000	Кожух правый	1	
А2		9	РМ10-03 000	Кожух левый	1	
А4		10	РМ10-04 000	Штуцер входа продукта	1	
А4		11	РМ5-10 000	Штуцер выхода продукта и спуска промоя	2	
А3		12	РМ5-06 000	Люк световой	4	
А3		13	РМ5-07.000	Люк замерный	1	
А2		14	РМ5-08.000	Короб	15	
А4		15	РМ5-05 000	Штуцер входа пара	2	
А4		16	РМ5-11 000	Штуцер выхода конденсата	1	
				Детали		
А4		16	РМ5-00 001	Втулка	15	
А4		17	РМ5-00 002	Бобышка	5	
А4		18	РМ5-00 003	Штуцер	1	

Подп и дата | Инв № дубл | Взам инв № | Подп и дата | Инв № подл

Изм	Лист	№ докум	Подп	Дата	РМ10-00.000		
Разраб		Козлова			Стальной резервуар для хранения мелассы вместимостью 10000 м³	Лит	Лист 1 / Листов 2
Пров		Лифанцев				ГИПРОСАХПРОМ МОСКВА	
Н.конт		Лифанцев					
Т.конт							
Утв		Пепшелев					

Формат А4 (6дм²)

Формат	Зона	Поз	Обозначение	Наименование	Кол	Примечание
А4		19	РМ5-00 004	Колпачок	1	
А4		20	РМ5-00 005	Пробка	6	
А4		21	РМ10-00 001	Балка	1	
А4		22	РМ5-00.007	Кронштейн	2	
А4		23	РМ5-00.008	Кронштейн	2	
А4		24	РМ5-00.009	Полоса	2	
Б4		25	РМ10-00.000-01	Прокладка ⌀18 Паронит ПОН2 ГОСТ481-71	1	
Б4		26	РМ10-00.000-02	Прокладка ⌀32×⌀20 Паронит ПОН2 ГОСТ481-71	6	
Б4		27	РМ10-00.000-03	Стержень L=2500±3,0 Круг 12 ГОСТ2590-71 / ВСт3сп ГОСТ535-79	4	22кг
А4		28	РМ5-00.010	Сгон	15	
А4		29	РМ5-00.011	Патрубок	15	
				Стандартные изделия		
		30	Каталог „Промышленная трубопроводная арматура" ч III, 1983	Кран пробковый проходной 11ч6бк d_y=25мм, P_y=10 кгс/см²	15	
		31		Болт М12×25 36 ГОСТ7798-70	54	
		32		Гайка М12 4 ГОСТ5915-70	54	
		33		Шайба 12 ГОСТ11371-78	58	
		34		Шайба 12 ГОСТ10906-78	50	
		35		Контргайка ГОСТ8958-79	30	

Подп и дата | Инв № дубл | Взам инв № | Подп и дата | Инв № подл

Изм	Лист	№ докум	Подп	Дата	РМ10-00.000	Лист 2

Формат А4 (6дм²)

№ строки	Обозначение	Наименование	Куда входит: Обозначение	Куда входит: кол	Общее кол	Примечание
1	РМ10-00 000	Стальной резервуар для хранения мелассы вместимостью 10000 м³			1	
2	РМ10-01 000	Барбатер			1	
3	РМ5-04.000	Подогреватель			1	
4	РМ10-02 000	Кожух правый			1	
5	РМ10-03000	Кожух левый			1	
6	РМ10-04000	Штуцер входа продукта			1	
7	РМ5-10000	Штуцер выхода продукта и спуска промоя			1	
8	РМ5-06 000	Люк световой			4	
9	РМ5-07 000	Люк замерный			1	
10	РМ5-08.000	Короб			15	
11	РМ5-05 000	Штуцер			2	
	РМ5-11000	Штуцер выхода конденсата			1	
12	РМ5-04.100	Коллектор	РМ5-04000	1	1	
13	РМ5-04 200	Коллектор	РМ5-04.000	1	1	
14	РМ5-04 300	Коллектор	РМ5-04.000	6	6	
15	РМ5-04.400	Подогревательный элемент	РМ5-04.000	9	9	
16	РМ5-04 500	Стойка	РМ5-04.000	1	1	
17	РМ5-04 600	Стойка	РМ5-04 000	1	1	

Подп и дата | Инв № дубл | Взам инв № | Подп и дата | Инв № подл

Изм	Лист	№ докум	Подп	Дата	РМ10-00.000 ВС		
Разраб		Козлова			Стальной резервуар для хранения мелассы вместимостью 10000 м³	Лит	Лист / Листов
Пров		Лифанцев				ГИПРОСАХПРОМ МОСКВА	
Н.конт		Карцев					
Т.конт							
Утв		Пепшелев			Ведомость спецификаций		

Формат

ТП 701-5-2с.87 альбом III

РМ5-00.011

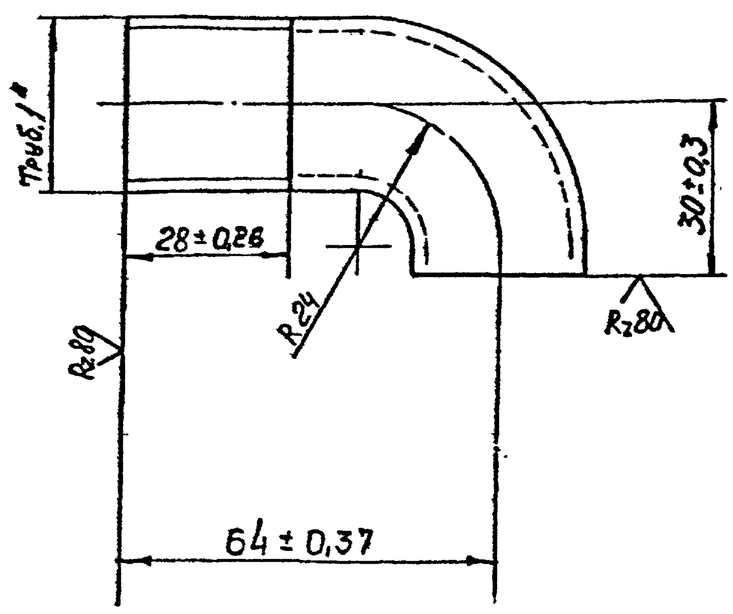

Развернутая длина $L_p = 85 \pm 0,5$

Разраб	Рыжова			Патрубок	Лит / Масса 0,15 / Масшт 1:1
Пров	Лифанцев				Лист / Листов
Т контр				Труба 28×3 ГОСТ8732-78 / Вст10 ГОСТ8731-74	ГИПРОСАХПРОМ Москва
Гл конст	Карцев				
Н контр	Лифанц				
Утв	Шепшелев				

РМ5-00.011

Формат А4 (6 кв дм)

РМ5-00.010

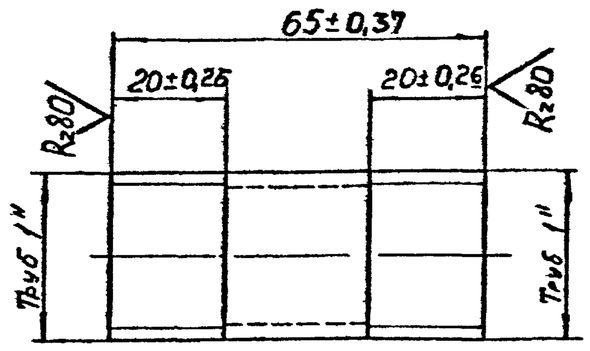

Разраб	Рыжова			Сгон	Лит / Масса 0,12 / Масшт 1:1
Пров	Лифанцев				Лист / Листов
Т контр				Труба 28×3 ГОСТ8732-78 / ВСт10 ГОСТ8731-74	ГИПРОСАХПРОМ Москва
Гл конст	Карцев				
Н контр	Лифанц				
Утв	Шепшелев				

РМ5-00.010

Формат А4 (6 кв дм)

№ строки	Наименование	Обозначение документа на поставку	Поставщик	Куда входит (обозначение)	Количество: На изделие	В комплекте	На регулир	Всего	Примечание
1	Крепежные изделия								
2									
3	Болт М16×60.36	ГОСТ 7798-70			12			12	
4	М20×80.36				16			16	
5	М12×25.36				54			54	
6	Гайка М16.4	ГОСТ 5915-70			12			12	
7	М20.4				16			16	
8	М12.4				54			54	
9	Шайба 16	ГОСТ 11371-78			12			12	
10	20				16			16	
11	12				58			58	
12	Шайба 12	ГОСТ 10906-78			50			50	
13									
14	Прочие изделия								
15									
16	Фланцы 50-6	ГОСТ 12820-80			1			1	
17	80-6				2			2	
18	150-6				4			4	
19	500-6				4			4	
20	Замок дверной	ГОСТ 5089-80			15			15	
21	Кран пробковый проходной		Каталог „Промышленная трубопроводная арматура" ч III, 1983		15			15	
22	11ч6бк								
23	$Ду = 25$ мм; $Ру = 10$ кгс/см²								
24									

Разраб	Козлова			
Пров	Лифанцев			
Н контр	Карцев			
Т контр				
Утв	Шепшелев			

РМ10-00.000 ВП

Стальной резервуар для хранения мелассы вместимостью 10000 м3

Ведомость покупных изделий

Лит	Лист	Листов

ГИПРОСАХПРОМ Москва

Формат А3

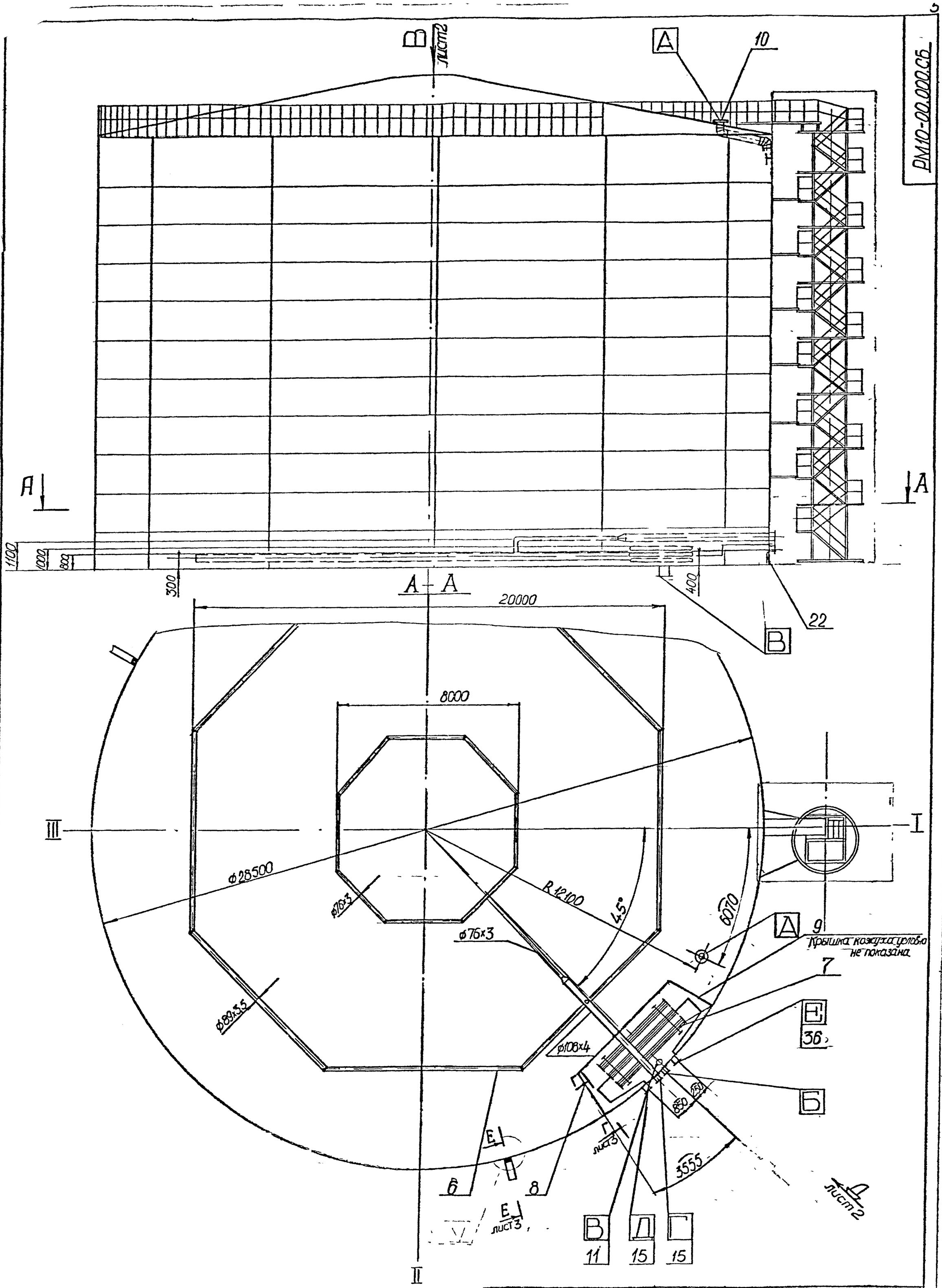

Согласовано:
Гл специалист отд генплана и механизации
И.Б. Соторов
ТП-701-5-2с.87 альбом III

Изм	Лист	№ докум.	Подпись	Дата
Разраб.	Козлова			
Пров.	Чугунов			
Н.контр.	Лифанцев			
Гл.инж.	Карцев			
Гл.спец.				
Утв.	Шендерова			

РМ10-00.000.СБ

Стальной резервуар для хранения мелассы вместимостью 10000 м³
Сборочный чертеж

Лит	Масса	Масшт
	3600	1:100
Лист 1	Листов 3	

ГИПРОСАХПРОМ
МОСКВА

Формат А2 (24 дм²)

РМ10-00.000.СБ

Инв № подл. | Подпись и дата | Взам. инв. № | Инв. № дубл. | Подпись и дата
34731-2

Вид В см лист 1
М 1:200

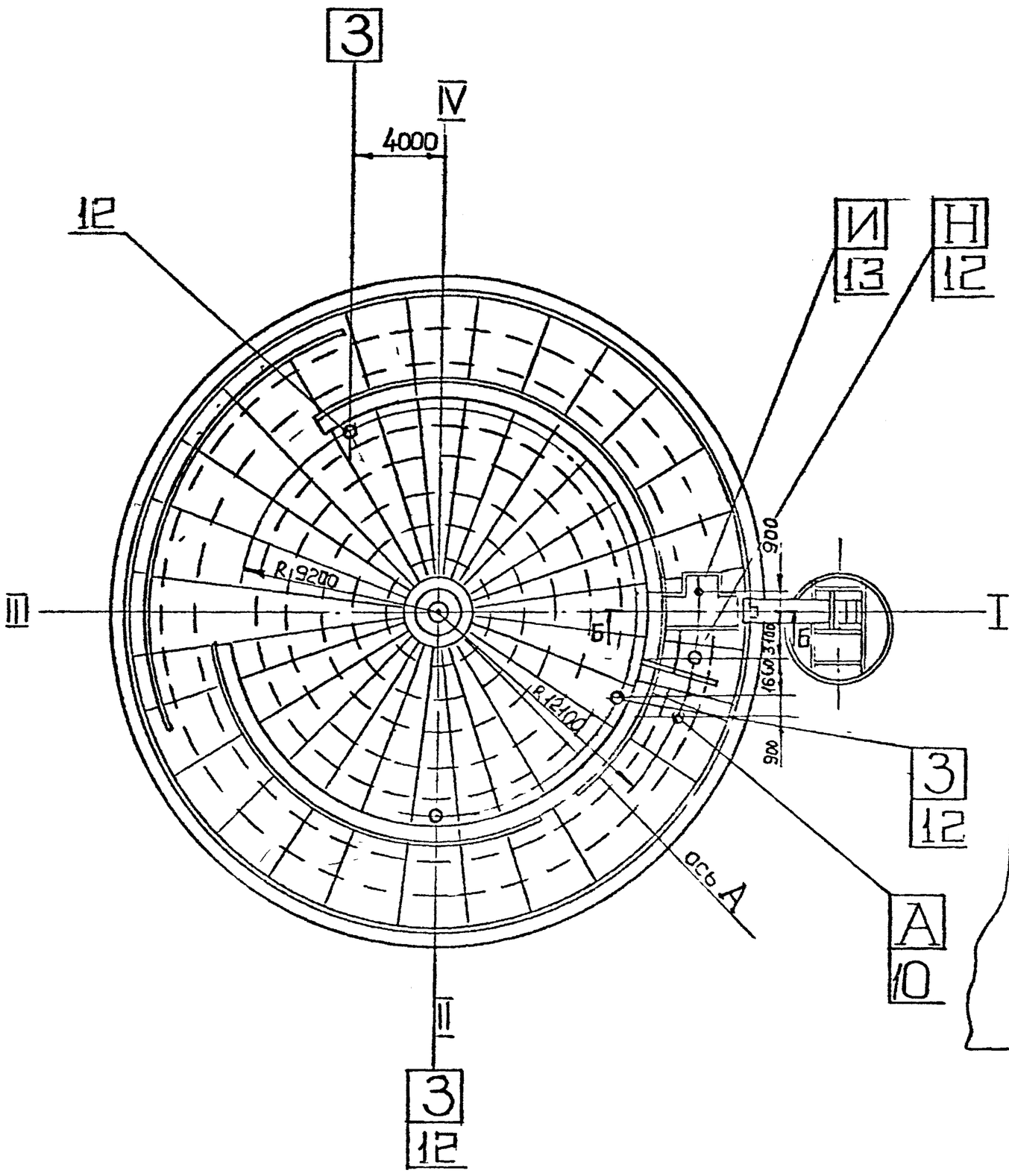

Ж – Ж
М 1:100

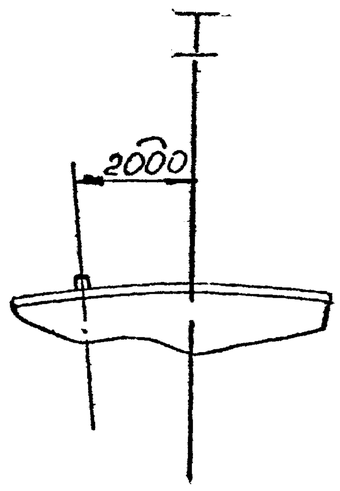

Вид Д см. лист 1
М 1:20

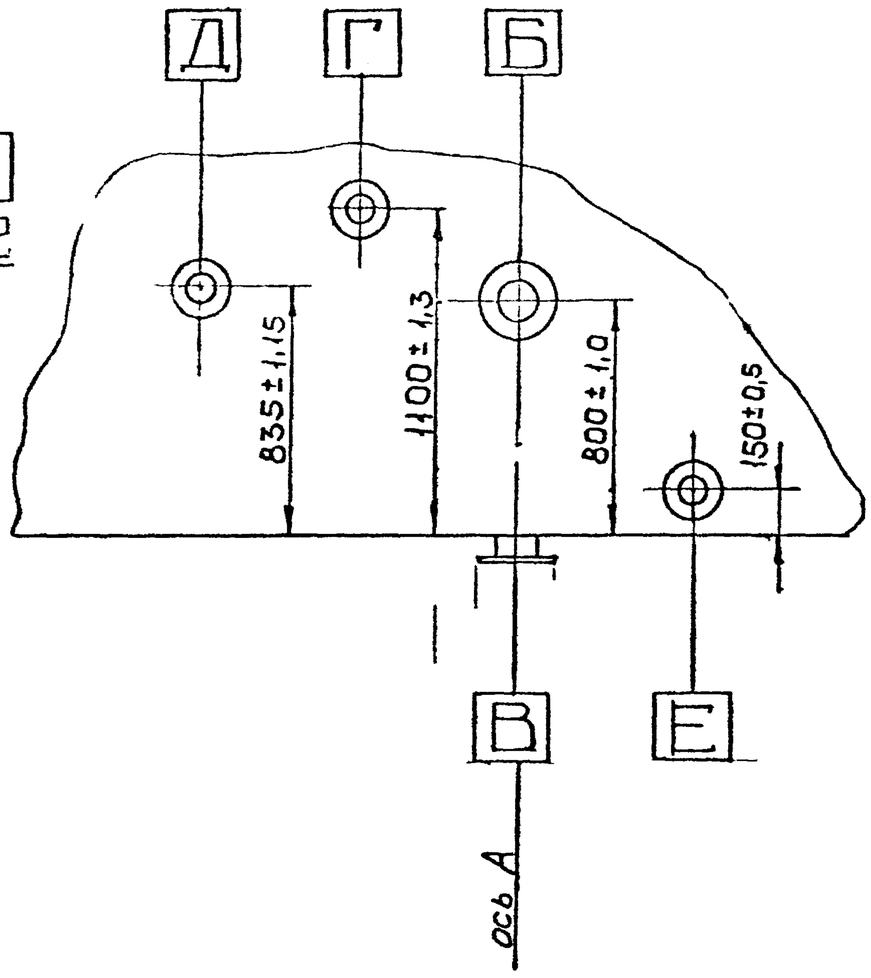

Б-Б
М 1:100

Установка пробоотборников по высоте

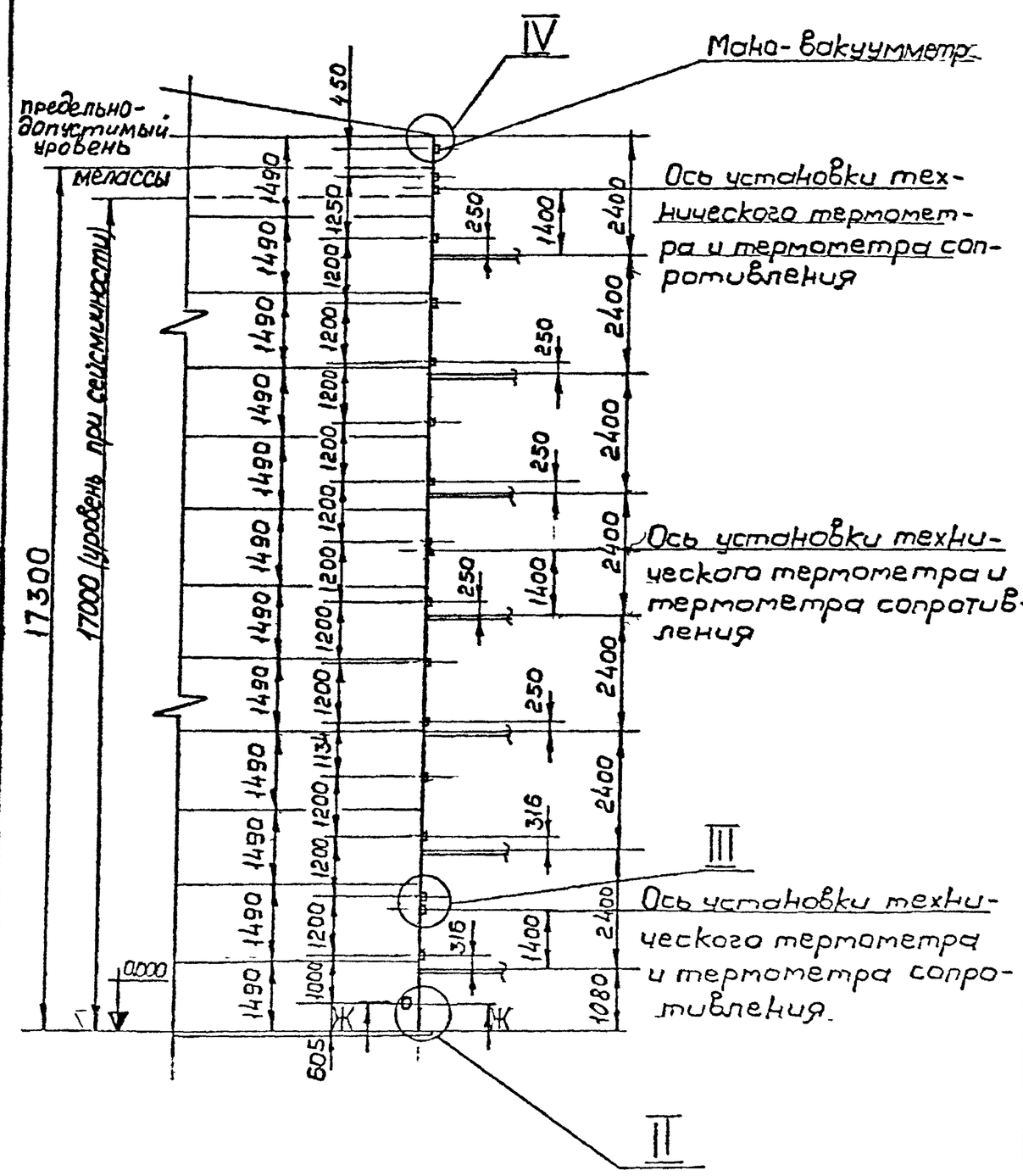

ТАБЛИЦА ШТУЦЕРОВ И ЛЮКОВ

	Назначение	Кол	Ду	Давление условн Ру кгс/см²	Па
А	Вход мелассы	1	150	6	
Б	Выход мелассы	1	150	6	
В	Спуск мелассы и промоя	1	150	6	
Г	Вход пара в барбатер	1	80	6	
Д	Вход пара в подогреватель	1	80	6	
Е	Выход конденсата из подогревателя	1	50	6	
З	Люк световой	3	500	6	
И	Люк замерный	1	150	6	
К	Отбор проб	15	25	10	
Л	Установка термометров	6		6	
М	Установка мано-вакуумметра	1		6	
Н	Люк световой под уровнемер	1	500	6	

Место II, III, IV см лист 3

Разр	Выборова			
Пров	Лифанов			
Т.конт				
Гл.ко	Карцев			
Н.конт	Лиранцев			
Утв	Шепелев			

РМ10-00 000 сб.

Стальной резервуар для хранения мелассы вместимостью 10000 м³ Сборочный чертеж

Лит	Масса	Масштаб
	—	—
Лист 2	Листов 3	

ГИПРОСАХПРОМ МОСКВА

Формат А2 (24 дм²)

Инв № подл | Подпись и дата | Взам инв № | Инв № дубл | Подпись и дата

3173/12

ТП 701-5-2с.87 альбом III

РМ10-00.000СБ

Е-Е лист 1
М 1:2

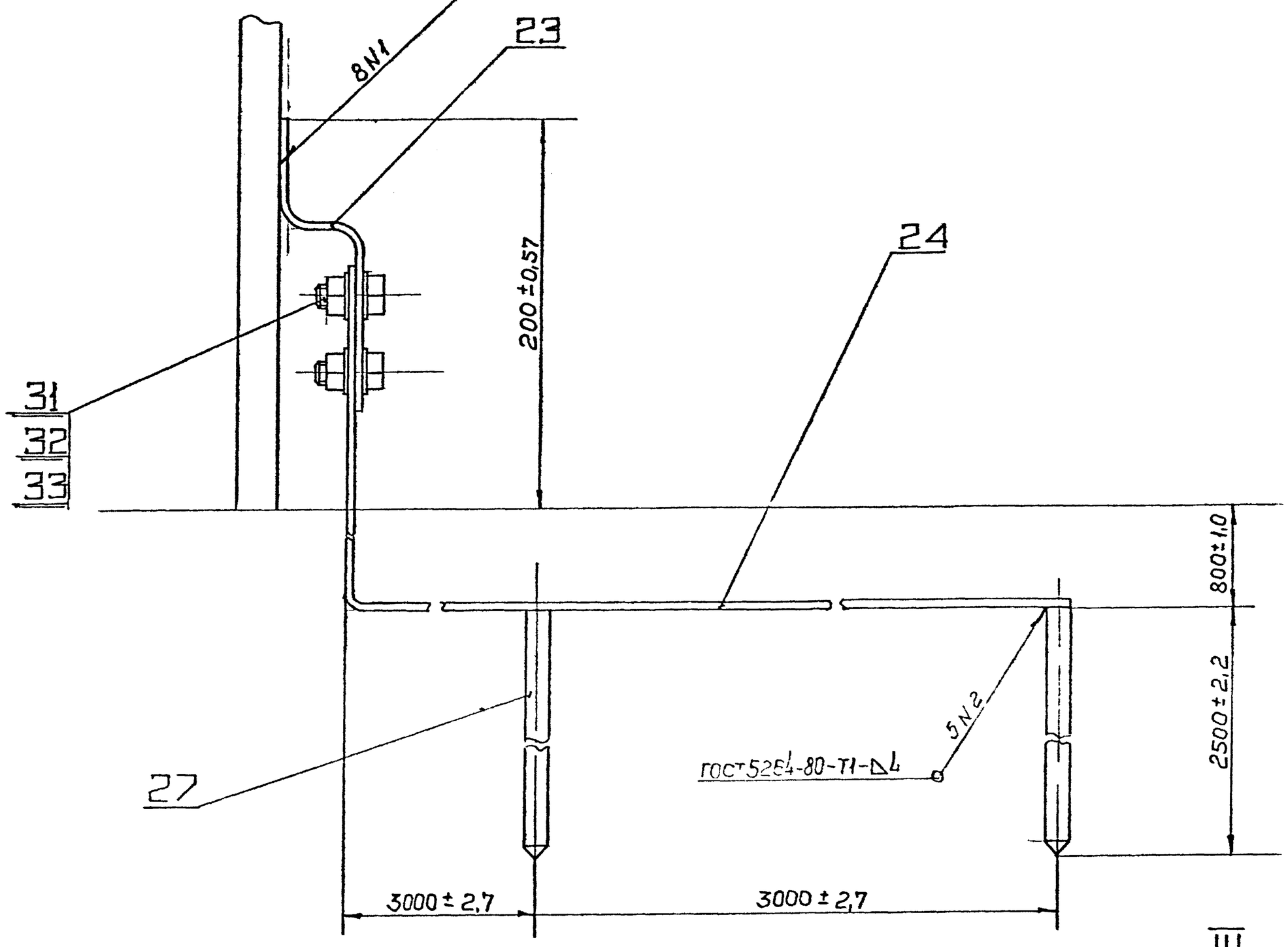

II лист 2
М 1:4

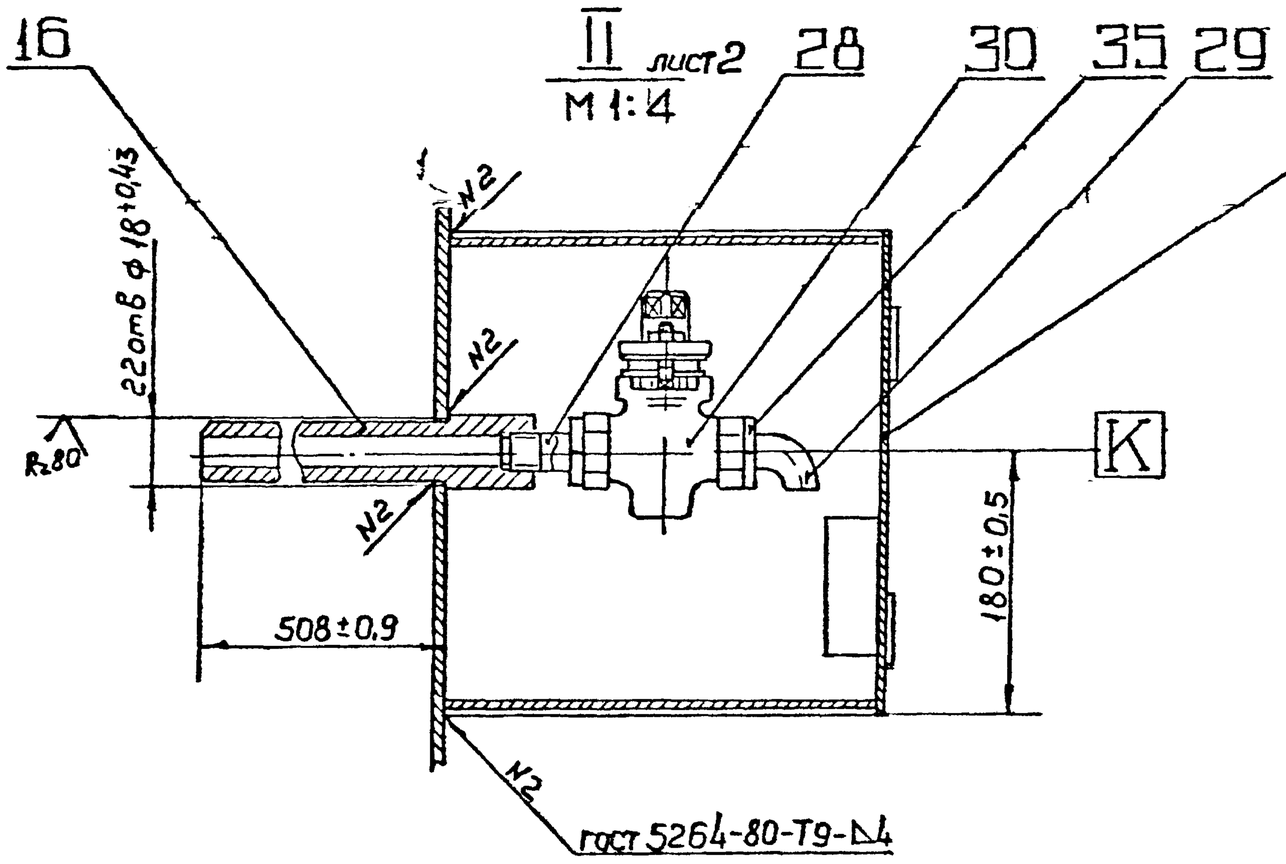

III лист 2
М 1:1

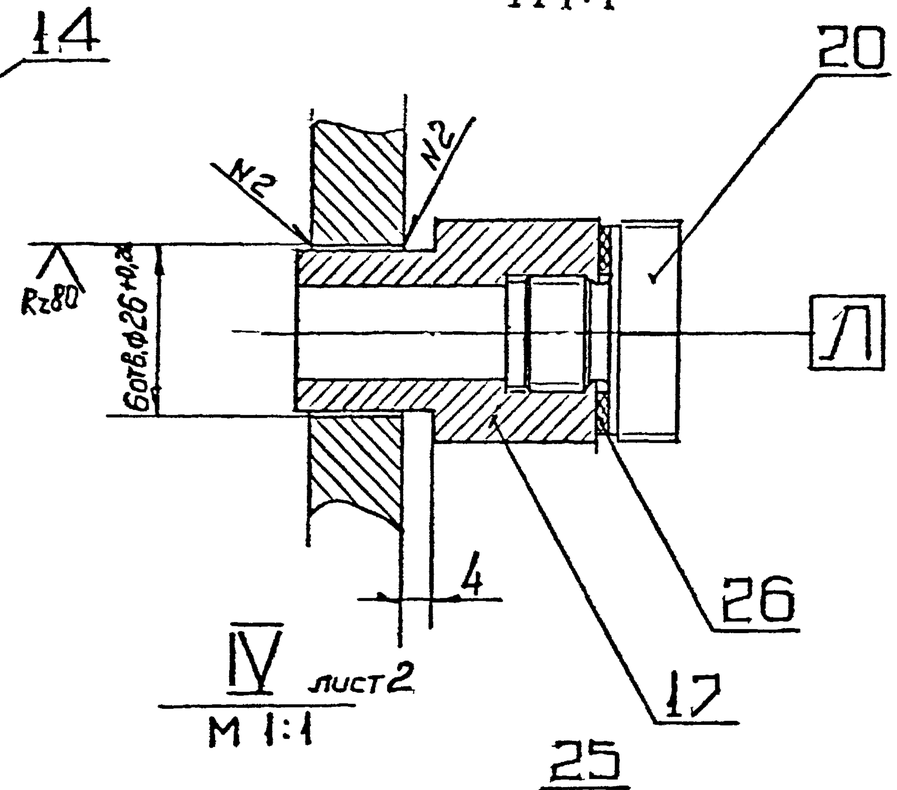

IV лист 2
М 1:1

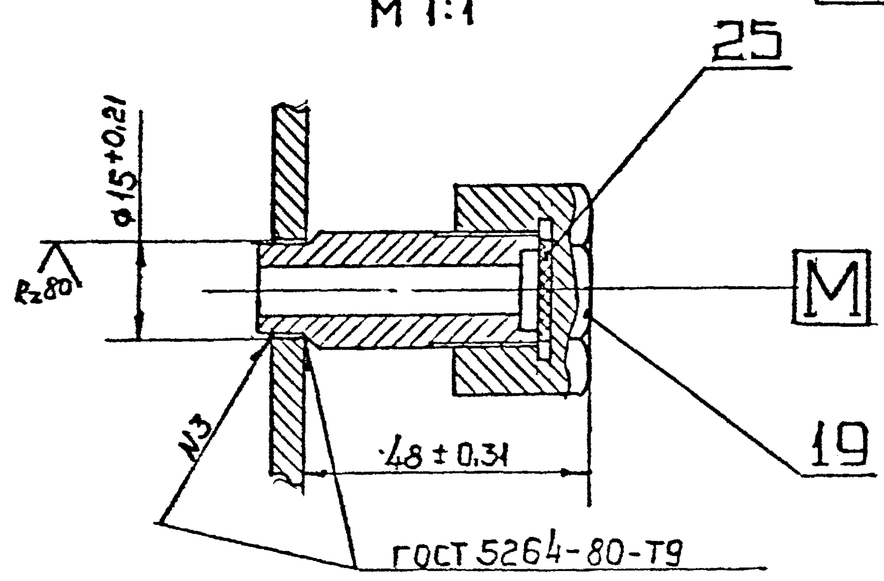

Г-Г повернуто, лист 1
М 1:10

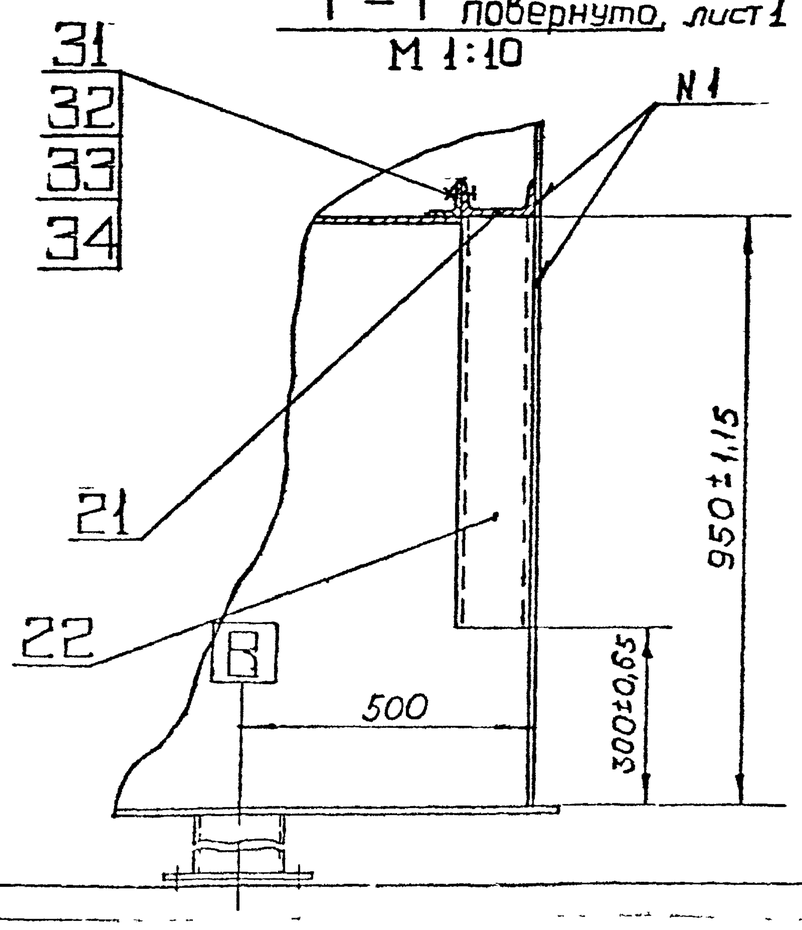

Разр	Вуйгородский			
Пров	Литвинов			
Т.конт				
Гл.кон	Карцев			
Н.конт	Лисовцев			
Утв	Шуцкевич			

РМ10-00.000 СБ

Стальной резервуар для хранения мелассы вместимостью 10000 м³ сборочный чертеж

Лит	Масса	Масшт
	—	—
Лист 3	Листов 3	

ГИПРОСАХПРОМ
МОСКВА

Инв. № подл. | Подпись и дата | Взам. инв. № | Инв. № дубл. | Подпись и дата
3743-12

Формат А2 (24 дм²)

ТП 701-5-2с.87 альбом III

РМ5-00.001

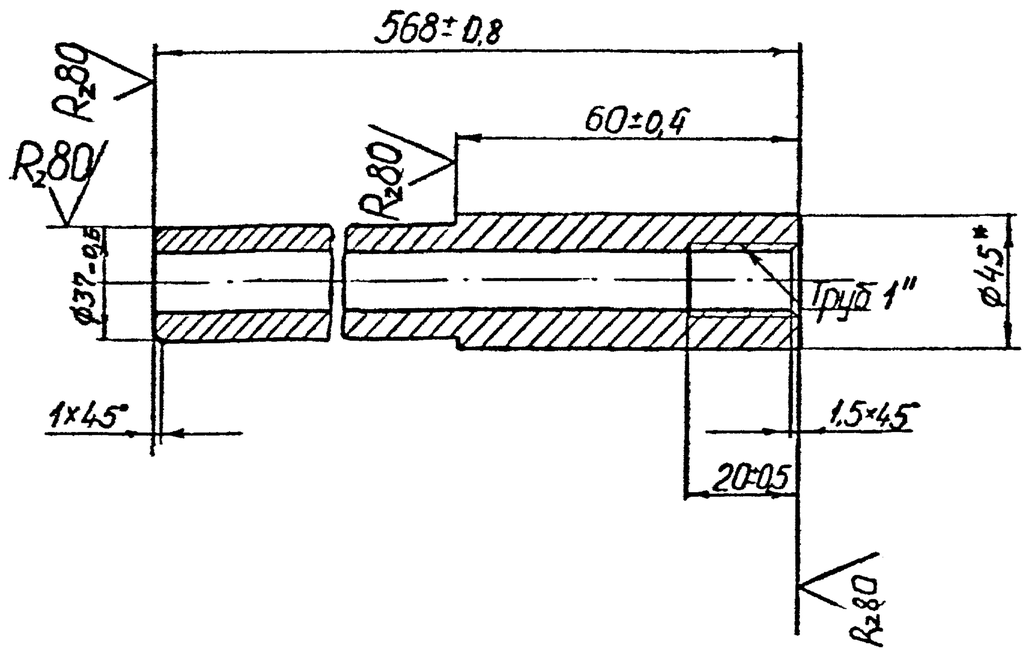

Разраб.	Козлова			РМ5-00 001				
Пров.	Цифанцев			Втулка	Лит.	Масса 1,2	Масштаб 1:2
Т.контр.					Лист	Листов	
Гл.конст.	Карцев			Труба 45×10 ГОСТ8732-78 / ВСт3сп ГОСТ8733-74	ГИПРОСАХПРОМ Москва		
Н.контр.	Лифанцев						
Утв.	Шепилев						

Формат А4 (6 дм²)

РМ5-00 002

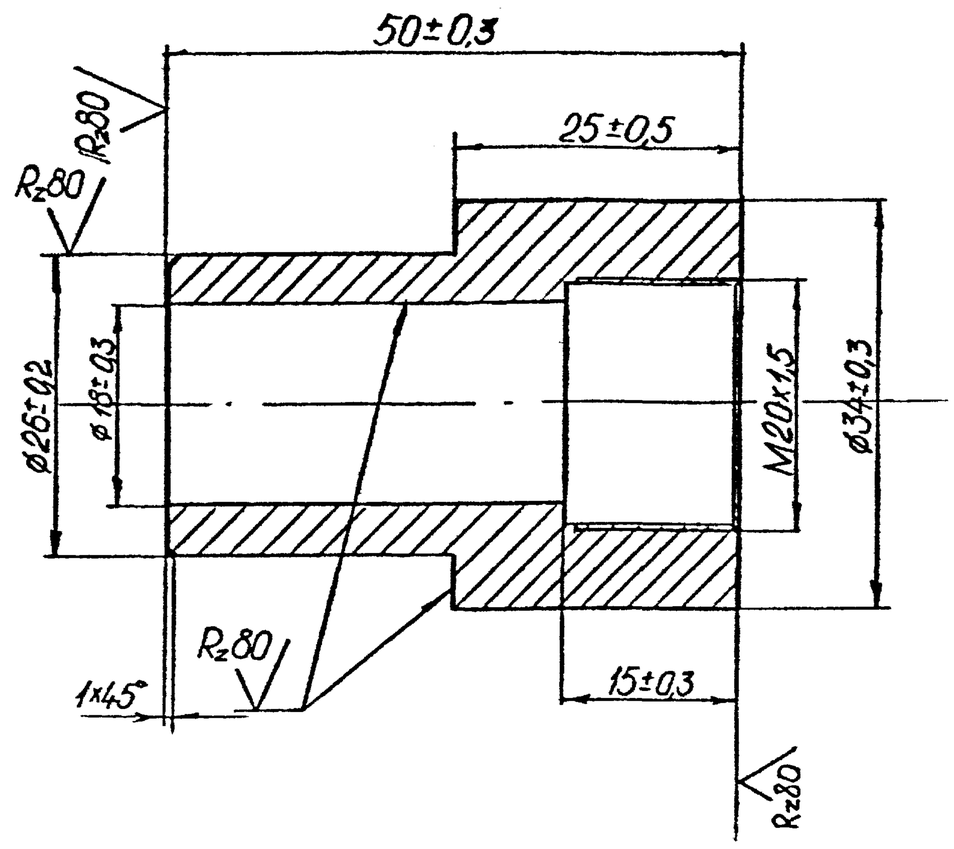

Разраб.	Козлова			РМ5-00 002				
Пров.	Цифанцев			Бобышка	Лит.	Масса 0,7	Масштаб 2:1
Т.контр.					Лист	Листов	
Гл.конст.	Карцев			Круг 34 ГОСТ2590-71 / ВСт3кп ГОСТ535-79	ГИПРОСАХПРОМ Москва		
Н.контр.	Лифанцев						
Утв.	Шепилев						

Формат А4 (6 дм²)

РМ5-00.003

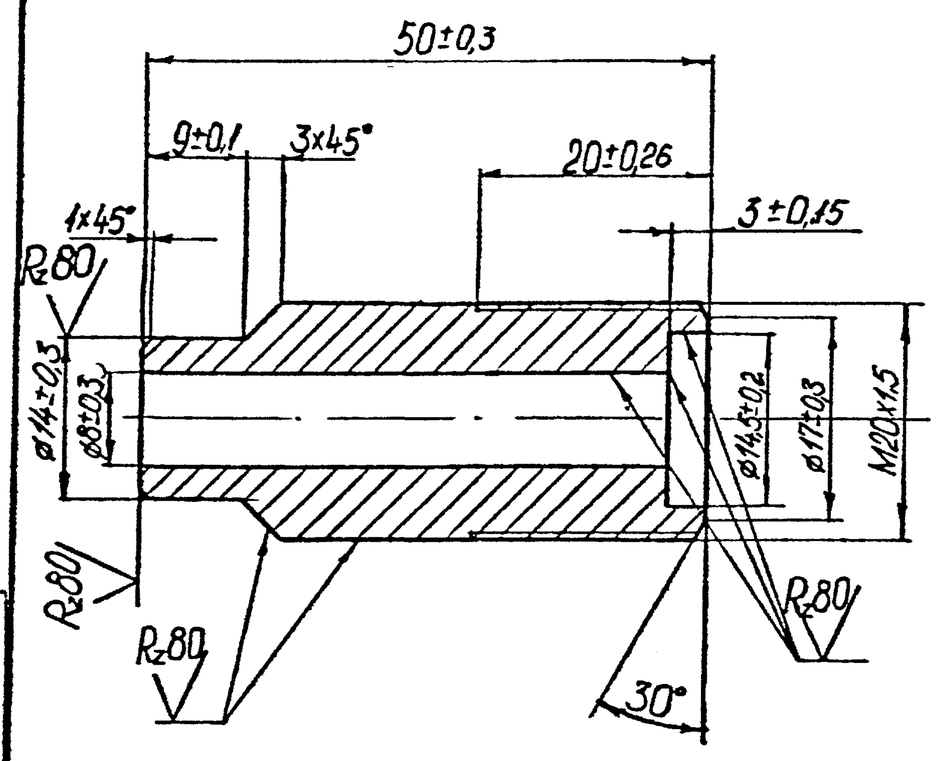

Разраб.	Козлова			РМ5-00 003				
Пров.	Цифанцев			Штуцер	Лит.	Масса 0,3	Масштаб 2:1
Т.контр.					Лист	Листов	
Гл.конст.	Карцев			Круг 20 ГОСТ2590-71 / ВСт3кп ГОСТ535-79	ГИПРОСАХПРОМ Москва		
Н.контр.	Лифанцев						
Утв.	Шепилев						

Формат А4 (6 дм²)

РМ5-00.004

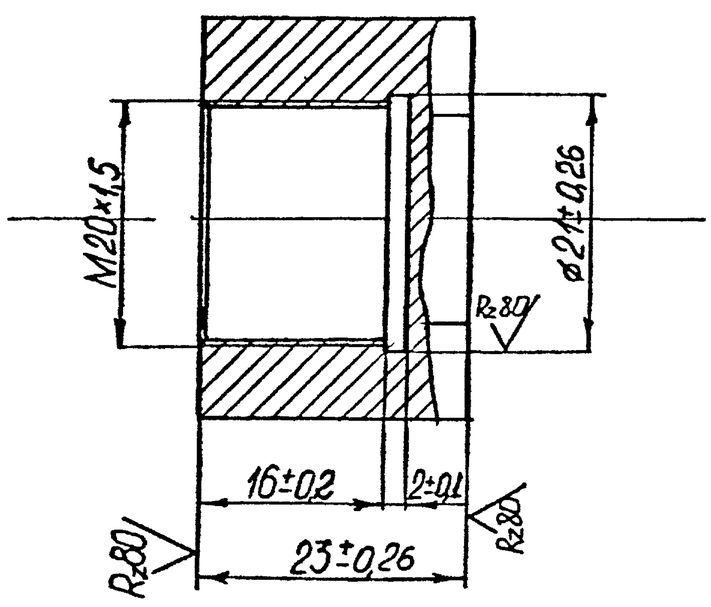

Разраб.	Козлова			РМ5-00 004				
Пров.	Цифанцев			Колпачок	Лит.	Масса 0,15	Масштаб 2:1
Т.контр.					Лист	Листов	
Гл.конст.	Карцев			Шестигранник 30 ГОСТ2879-69 / ВСт3кп ГОСТ535-79	ГИПРОСАХПРОМ Москва		
Н.контр.	Лифанцев						
Утв.	Шепилев						

Формат А4 (6 дм²)

ТП 701-5-2с.87 альбом III

РМ5-00.006

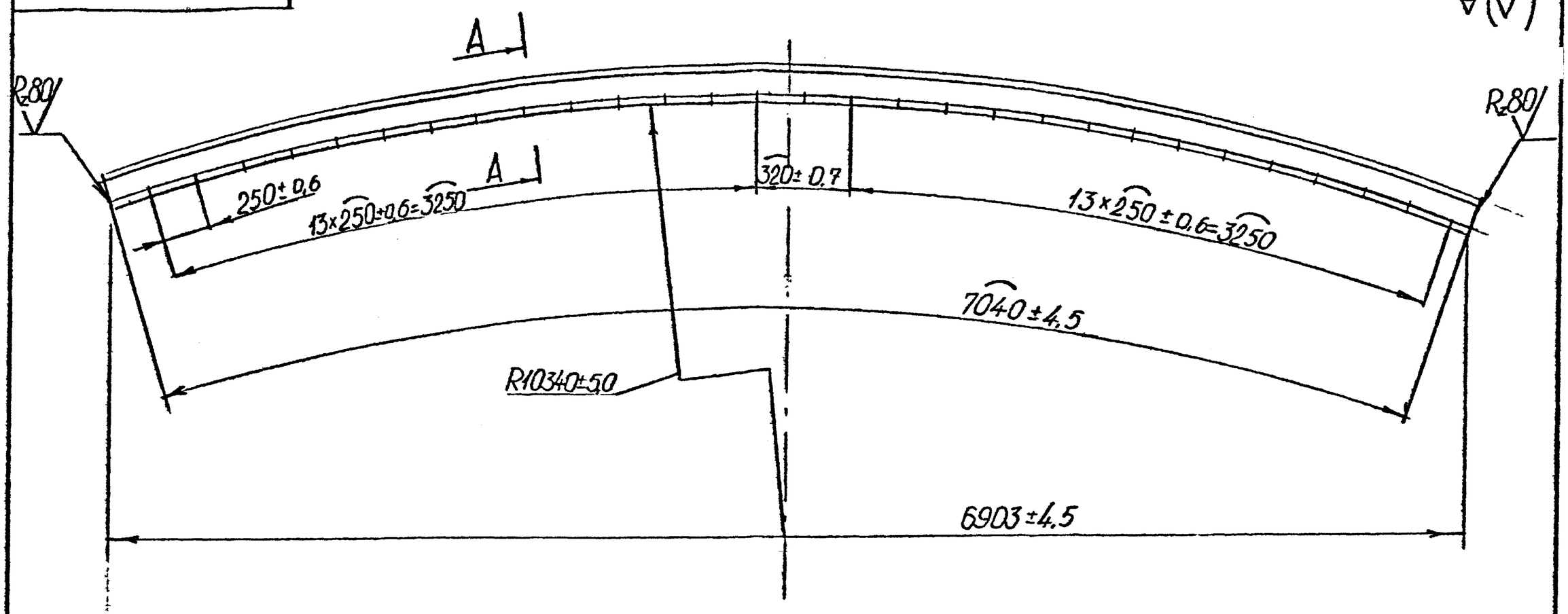

А-А
М1:4

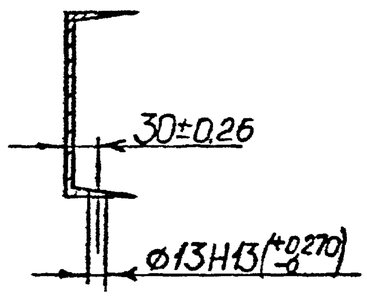

Изм.	Лист	№ докум.	Подпись	Дата	РМ5-00.006			
Разраб.	Козлова				Балка	Лит.	Масса 73,0	Масшт. 1:20
Пров.	Лифанцев					Лист	Листов	
Н.контр.								
Гл.конст.	Карцев				Швеллер 12 ГОСТ 8240-72 / ВСт3сп ГОСТ 535-79	ГИПРОСАХПРОМ Москва		
Гл.спец.	Шенцегерин							

Формат А3 (12 дм²)

РМ5-00.007

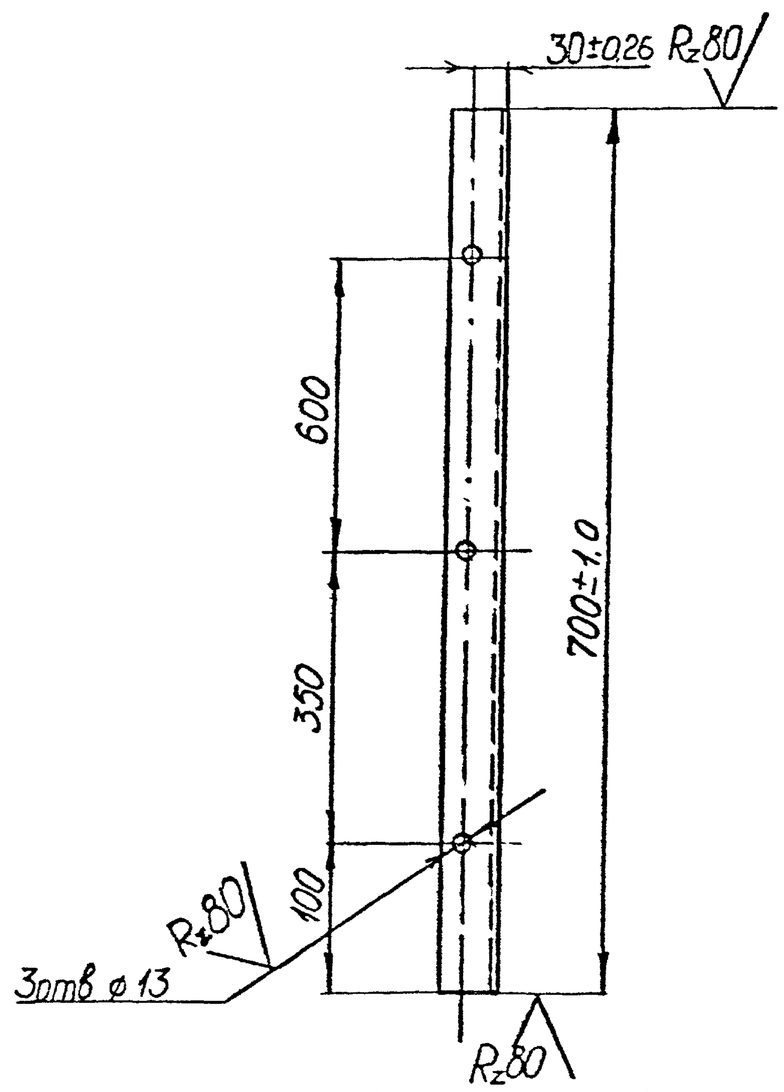

Предельные отклонения размеров между осями отверстий $\frac{JT14}{2}$

Изм.	Лист	№ докум.	Подпись	Дата	РМ5-00.007			
Разраб.	Козлова				Кронштейн	Лит.	Масса 7,3	Масшт. 1:5
Пров.	Лифанцев					Лист	Листов	
Н.контр.	Лифанцев							
Гл.конст.	Карцев				Швеллер 12 ГОСТ 8240-72 / ВСт3сп ГОСТ 535-79	ГИПРОСАХПРОМ Москва		
Гл.спец.	Шенцегерин							

Формат А4 (6 дм²)

РМ5-00.005

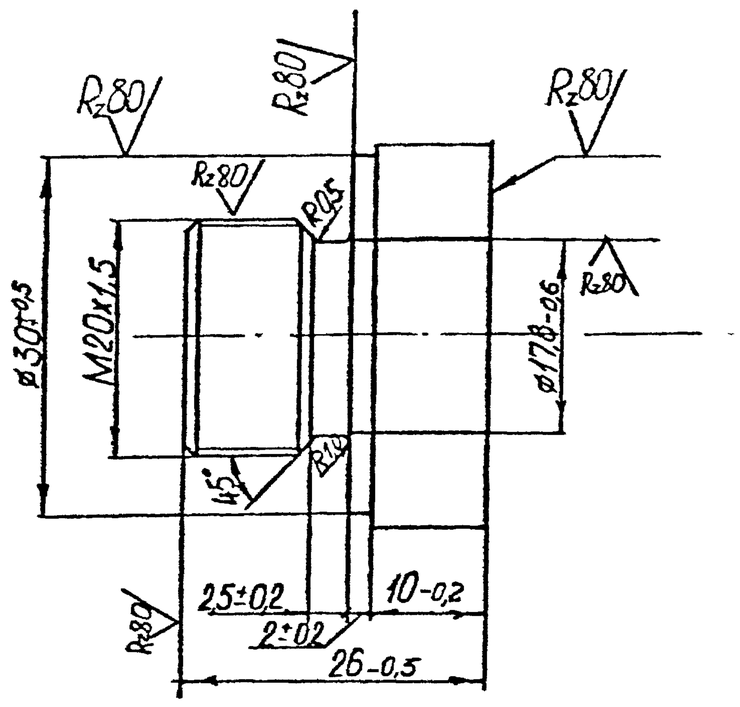

Изм.	Лист	№ докум.	Подпись	Дата	РМ5-00.005			
Разраб.	Козлова				Пробка	Лит.	Масса 0,15	Масшт. 2:1
Пров.	Лифанцев					Лист	Листов	
Н.контр.	Лифанцев							
Гл.конст.	Карцев				Шестигранник 32 ГОСТ 2879-69 / ВСт3сп ГОСТ 535-79	ГИПРОСАХПРОМ Москва		
Гл.конст.								
Утв.	Шенцегерин							

Формат А4 (0,5 дм²)

ТП 701-5-2с.87 альбом III

Формат	Зона	Поз	Обозначение	Наименование	Кол	Примечание
				Документация		
А2			РМ10-01.000СБ	Сборочный чертеж		
				Детали		
А4		1	РМ10-01.001	Опора	4	
А4		2	РМ10-01.002	Колено	1	
А4		3	РМ10-01.003	Конус	1	
А4		4	РМ10-01.004	Секция барбатера	7	
А4		5	РМ10-01.005	Секция барбатера	7	
А4		6	РМ10-01.006	Опора	8	
А4		7	РМ10-01.007	Патрубок	1	
А4		8	РМ10-01.008	Патрубок	1	
А4		9	РМ10-01.009	Секция барбатера	1	
А4		10	РМ10-01.011	Секция барбатера	1	
А4		11	РМ10-01.012	Прокладка	1	
				Стандартные изделия		
		12		Фланец 80-6 ГОСТ12820-8[illegible]	2	
		13		[illegible]/16х6Ст3		
				[illegible]7798-70		
		14		Гайка М16 4		
				[illegible]5915-70		
		15		Шайба 16		
				ГОСТ11371-78		

Изм	Лист	№ докум	Подп	Дата	РМ10-01.000		
Разраб		Козлова			Барбатер.	Лит. / Лист / Листов	ГИПРОСАХПРОМ Москва
Пров		Лупанцев					
Т.контр		Карцев					
Н.контр		Лифанцев					
Утв		Шебалев					

Подп и дата | Инв № дубл | Взам инв № | Подп и дата | Инв № подл 3774572

Формат А4 (6 кВ)

РМ10-01.001

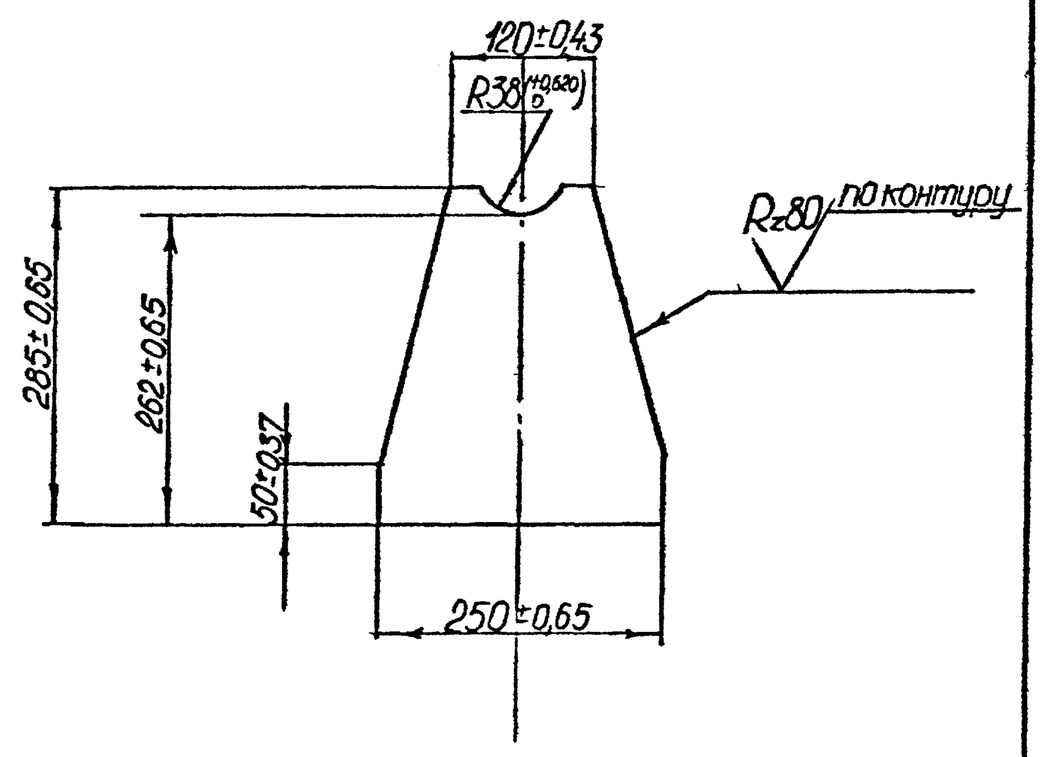

Изм	Лист	№ докум	Подпись	Дата	РМ10-01.001			
Разраб		Козлова			Опора	Лит / Масса: 1,8 / Масшт: 1:5		
Пров		Лупанцев				Лист / Листов		
Т.контр								
Гл.констр		Карцев			Лист Б-ПН-4 ГОСТ19903-74 ВСт3сп ГОСТ14637-79	ГИПРОСАХПРОМ Москва		
Н.контр		Лифанцев						
Утв		Шебалев						

Формат А4 (6 кВ)

РМ10-01.002

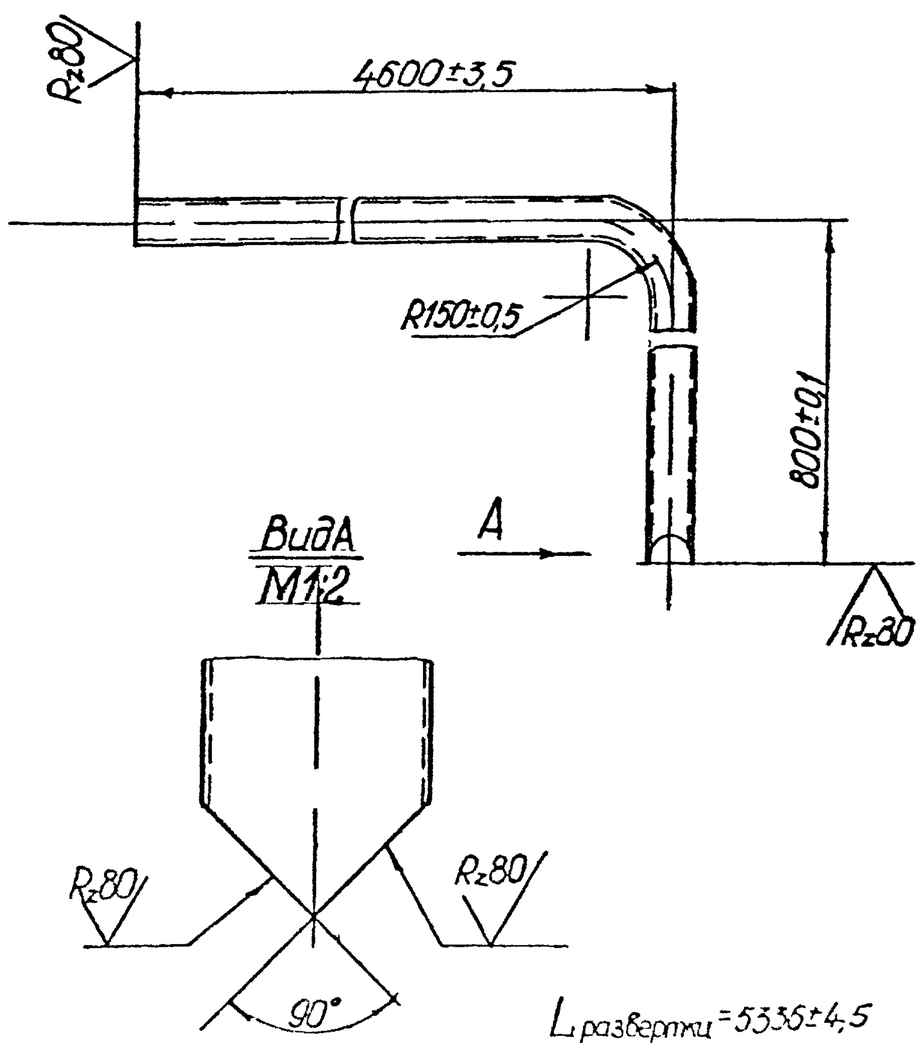

Изм	Лист	№ докум	Подпись	Дата	РМ10-01.002			
Разраб		Козлова			Колено	Лит / Масса: 29,0 / Масшт: 1:10		
Пров		Лупанцев				Лист / Листов		
Т.контр								
Гл.констр		Карцев			Труба 76х3 ГОСТ8732-70 / ВСт10 ГОСТ8731-74	ГИПРОСАХПРОМ Москва		
Н.контр		Лифанцев						
Утв		Шебалев						

Формат А4 (5 кВ)

РМ10-01.003

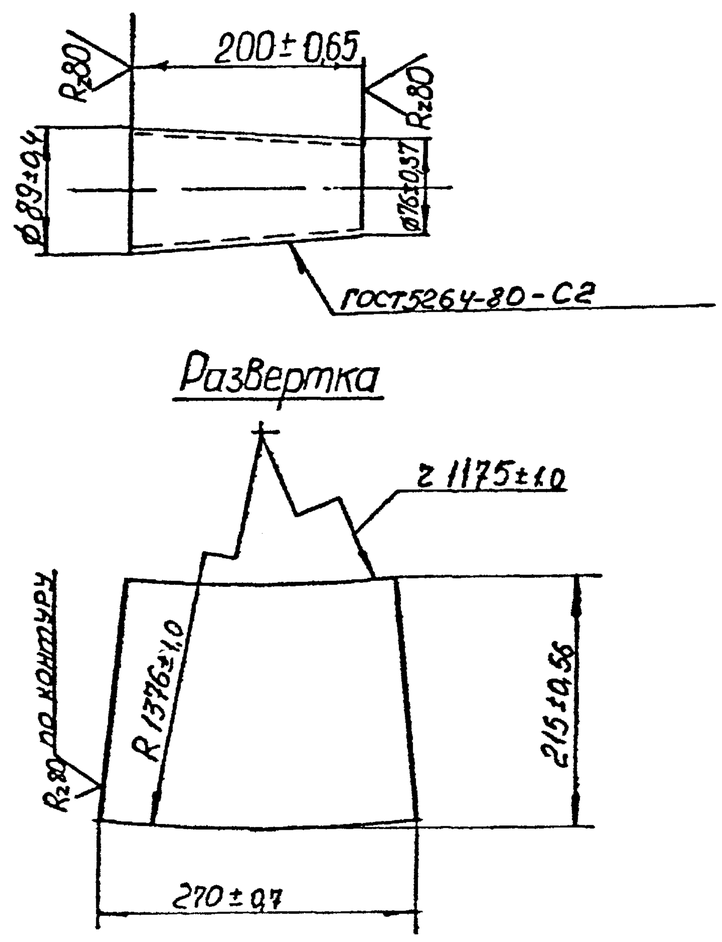

Изм	Лист	№ докум	Подпись	Дата	РМ10-01.003			
Разраб		Козлова			Конус	Лит / Масса: 1,4 / Масшт: 1:5		
Пров		Лифанцев				Лист / Листов		
Т.контр								
Гл.констр		Карцев			Лист Б-ПН-4 ГОСТ19903-74 ВСт3сп ГОСТ1-537-69	ГИПРОСАХПРОМ Москва		
Н.контр		Лифанцев						
Утв		Шебалев						

Формат А4 (6 кВ)

ТП 701-5-2с.87 альбом III

РМ10-01.000 СБ

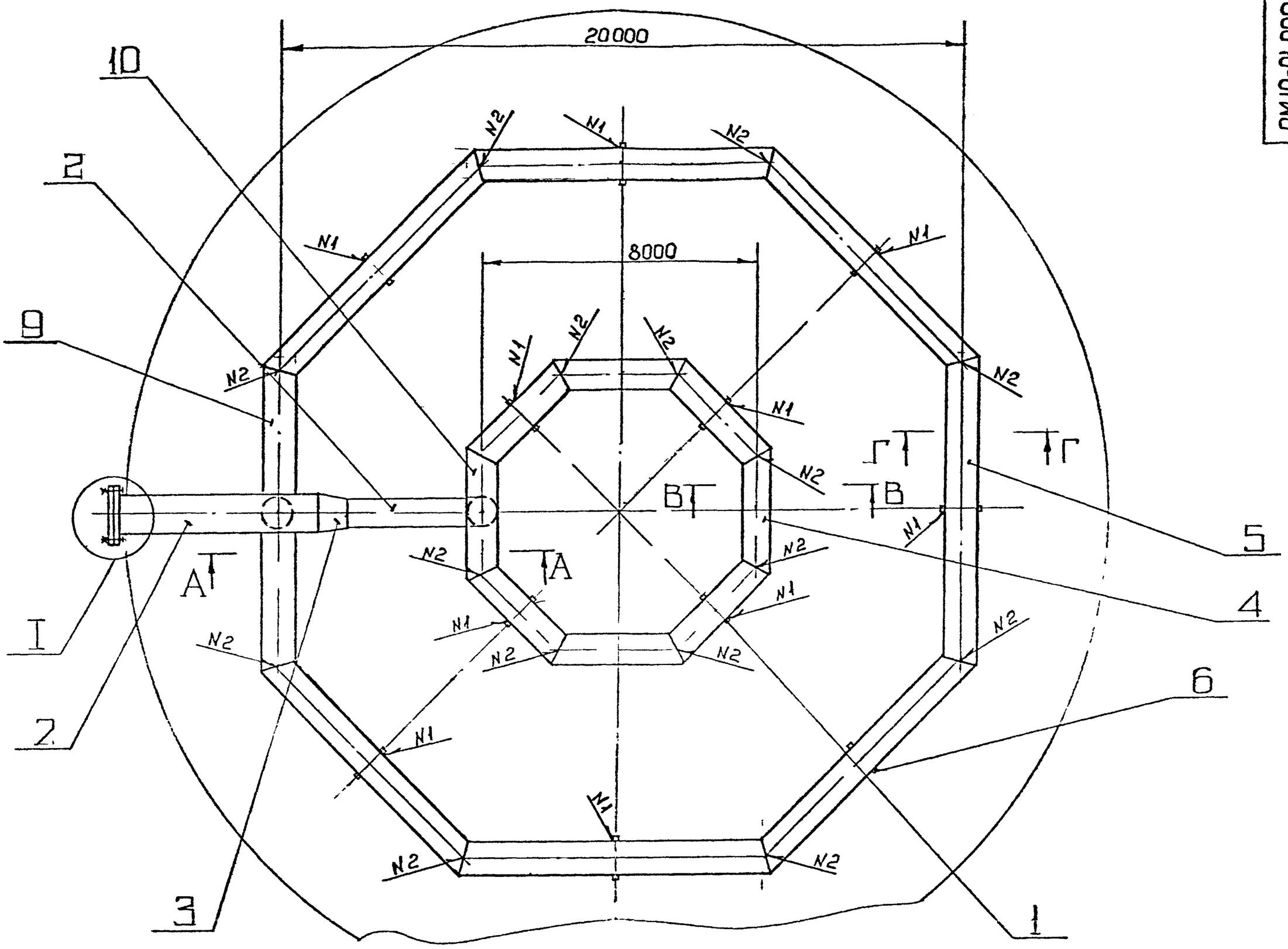

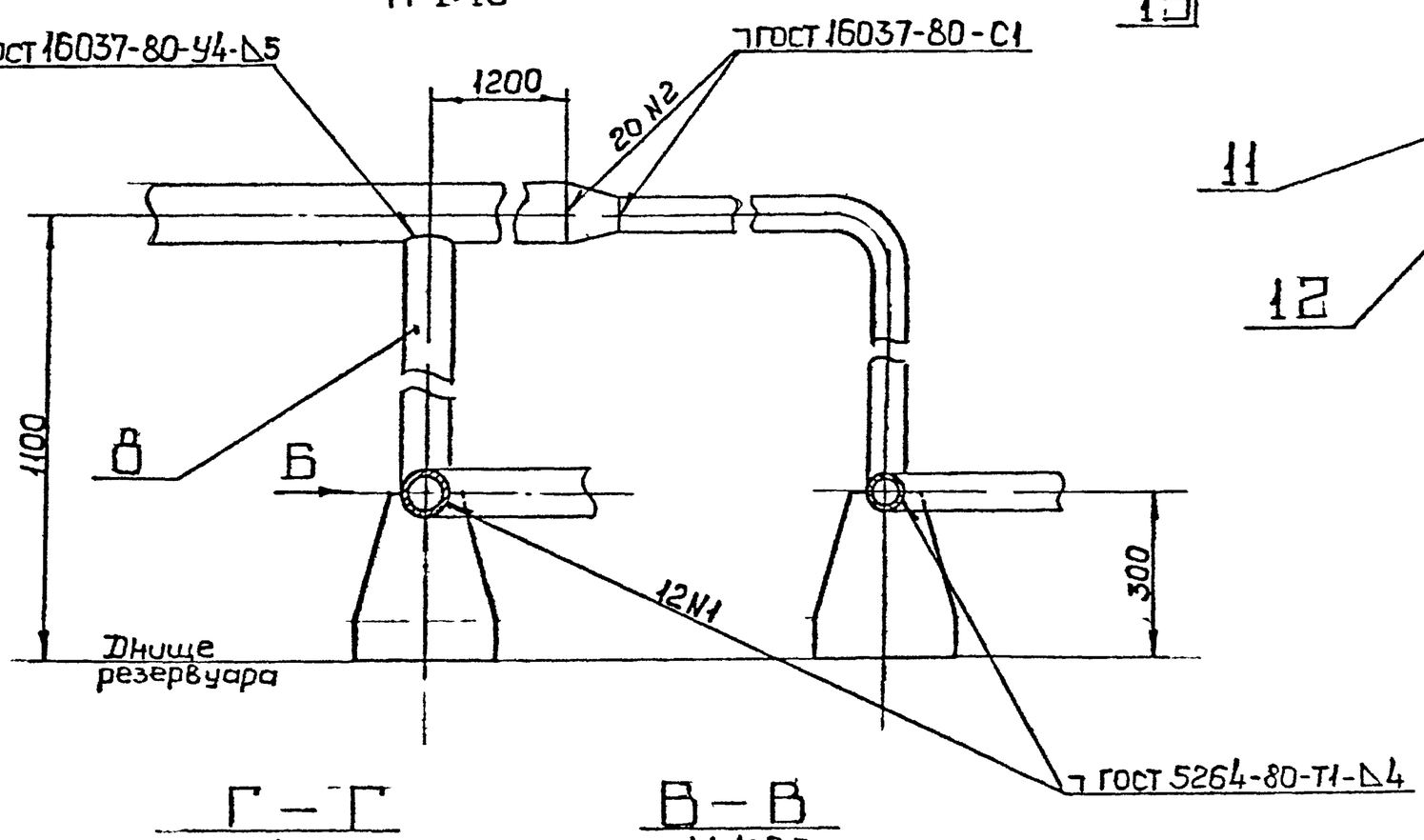

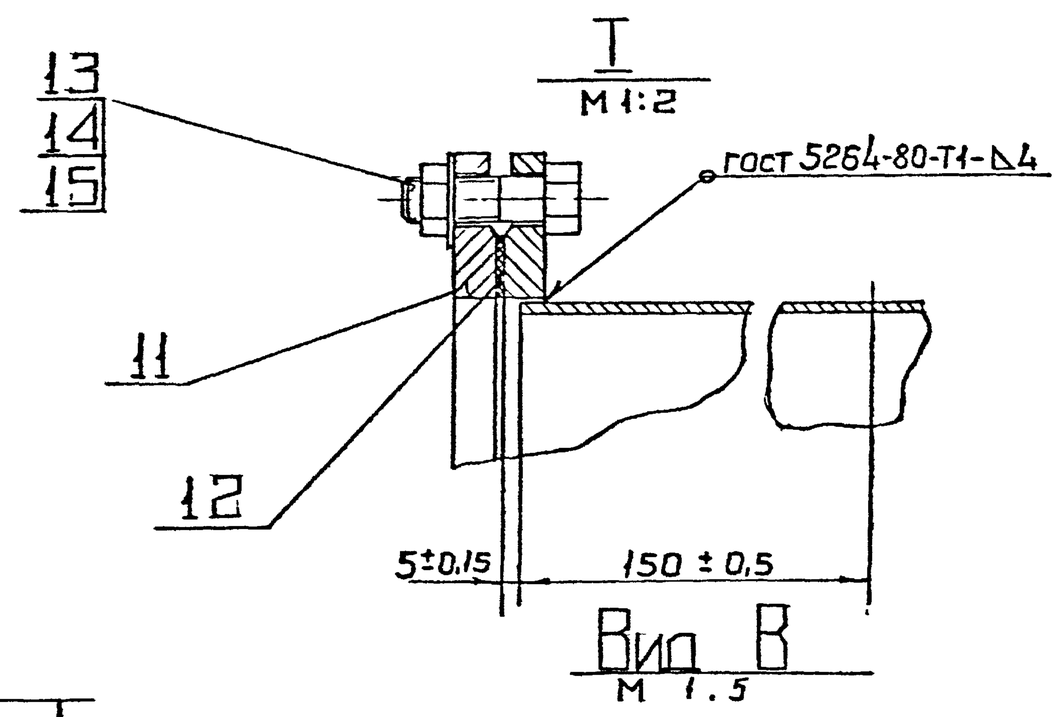

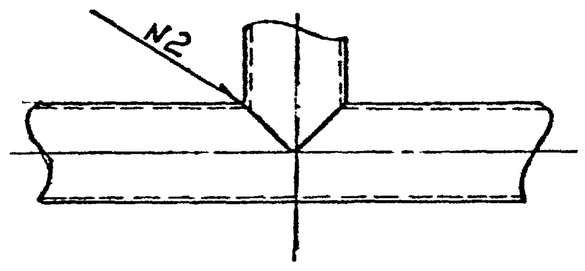

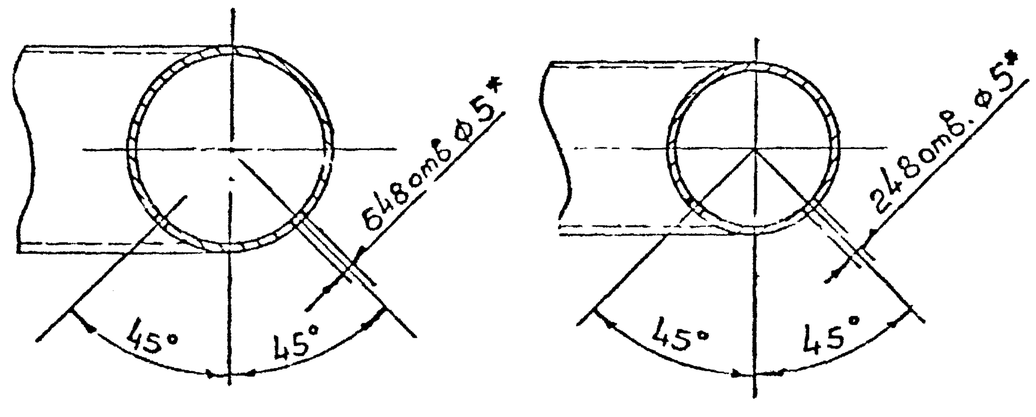

1 * Размер для справок

2. Неуказанные предельные отклонения размеров $\frac{JT14}{2}$

3. Электрод АНО6-Э42-4,0р ГОСТ 9467-75

Изм.	Лист	№ докум.	Подпись	Дата
Разр.		Ковтобов		
Пров.		Кравцев		
Т.контр.				
Гл.инж.		Карцев		
Н.контр.				
Утв.		Чернышев		

РМ10-01.000 СБ

Барбатер

сборочный чертеж

Лит.	Масса	Масштаб
0	755	1:100

Лист | Листов 1

ГИПРОСАХПРОМ
Москва

Формат А2 (24 дм²)

Инв. № подл. 3773/12 | Подпись и дата | Взам. инв. № | Инв. № дубл. | Подпись и дата

РМ10-01.006

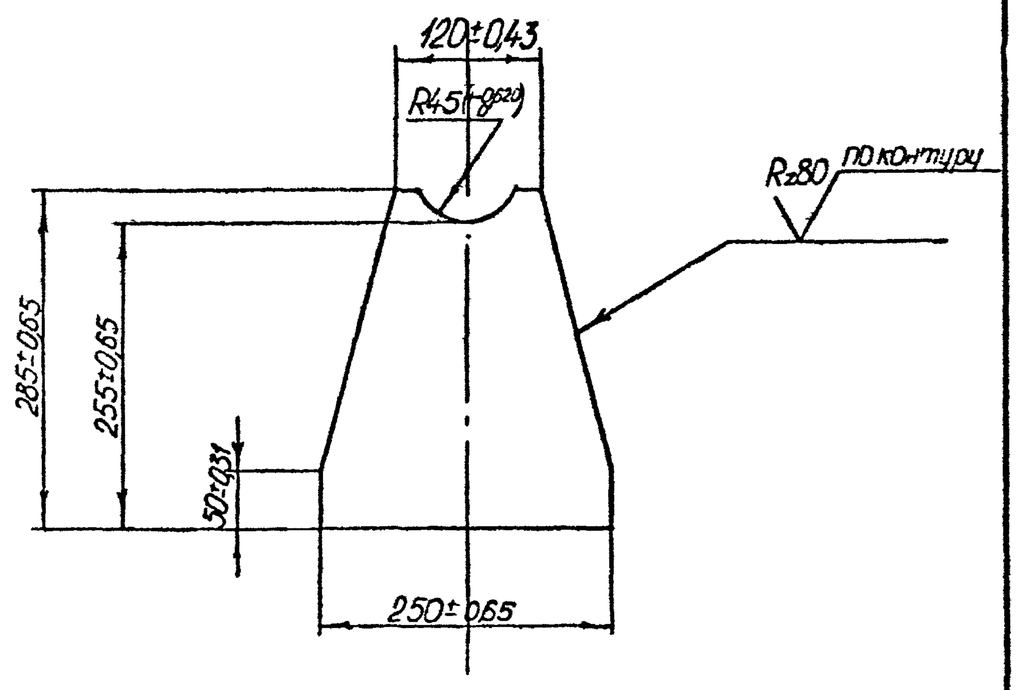

Изм	Лист	N докум	Подпись	Дата	РМ10-01.006			
Разраб	Козлова				Опора	Лит	Масса 1,7	Масшт 1:5
Провер	Лифанцев					Лист	Листов	
Н.конт	Лифанцев				Лист Б-ПН-4 ГОСТ 19903-74 / ВСт3сп ГОСТ 14637-79	ГИПРОСАХПРОМ Москва		
Гл.конст	Карцев							
Т.конт								
Утв	Шерцевич							

Формат А4 (6 кв.дм)

РМ10-01.012

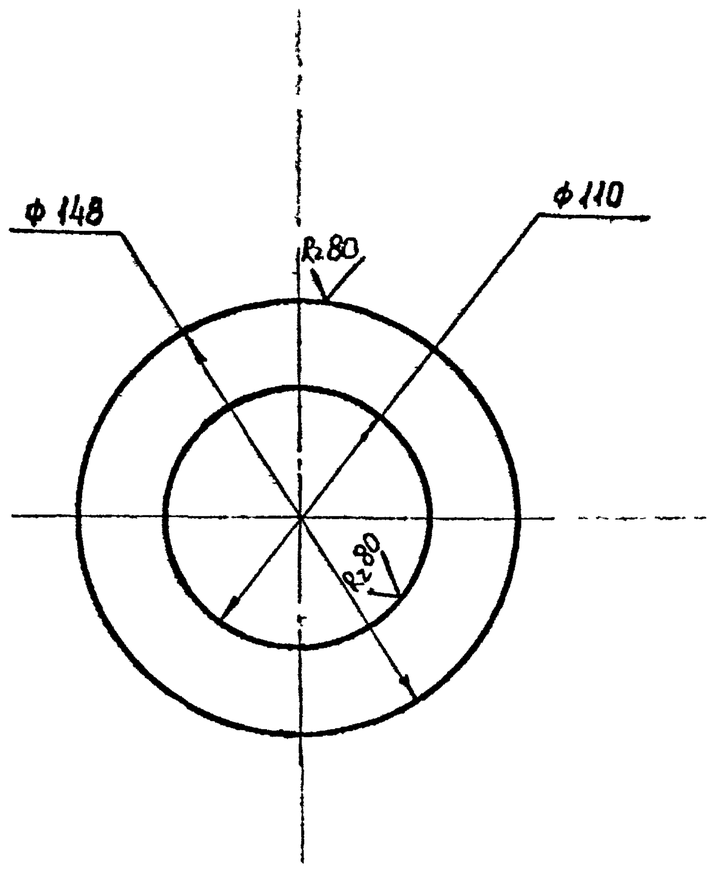

Изм	Лист	N докум	Подпись	Дата	РМ10-01.012			
Разраб	Виноградова				Прокладка	Лит	Масса	Масшт 1:2
Пров	Лифанцев					Лист	Листов	
Т.конт					Паронит ПОНР ГОСТ 481-71	ГИПРОСАХПРОМ Москва		
Гл.кон	Карцев							
Н.конт	Лифанцев							
Утв	Карцев							

Формат А4 (6 кв.дм)

РМ10-01.005

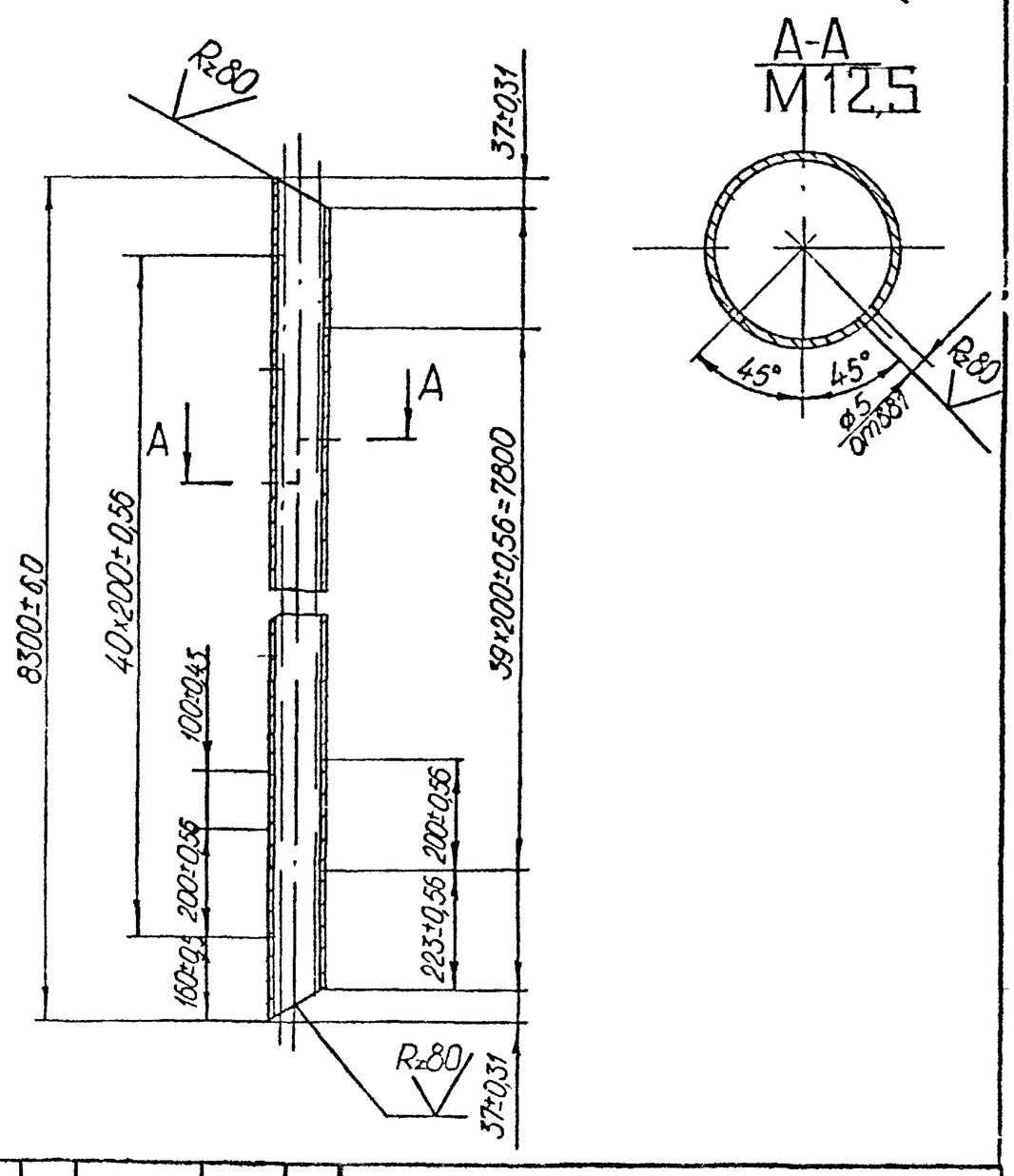

Изм	Лист	N докум	Подпись	Дата	РМ10-01.005			
Разраб	Козлова				Секция барбатера	Лит	Масса 61,0	Масшт 1:10
Провер	Лифанцев					Лист	Листов	
Н.конт	Лифанцев				Труба 89×3,5 ГОСТ 8732-70 / ВСт3сп ГОСТ 8731-74	ГИПРОСАХПРОМ Москва		
Гл.конст	Карцев							
Т.конт								
Утв	Шерцевич							

Формат А4 (6 дм²)

РМ10-01.004

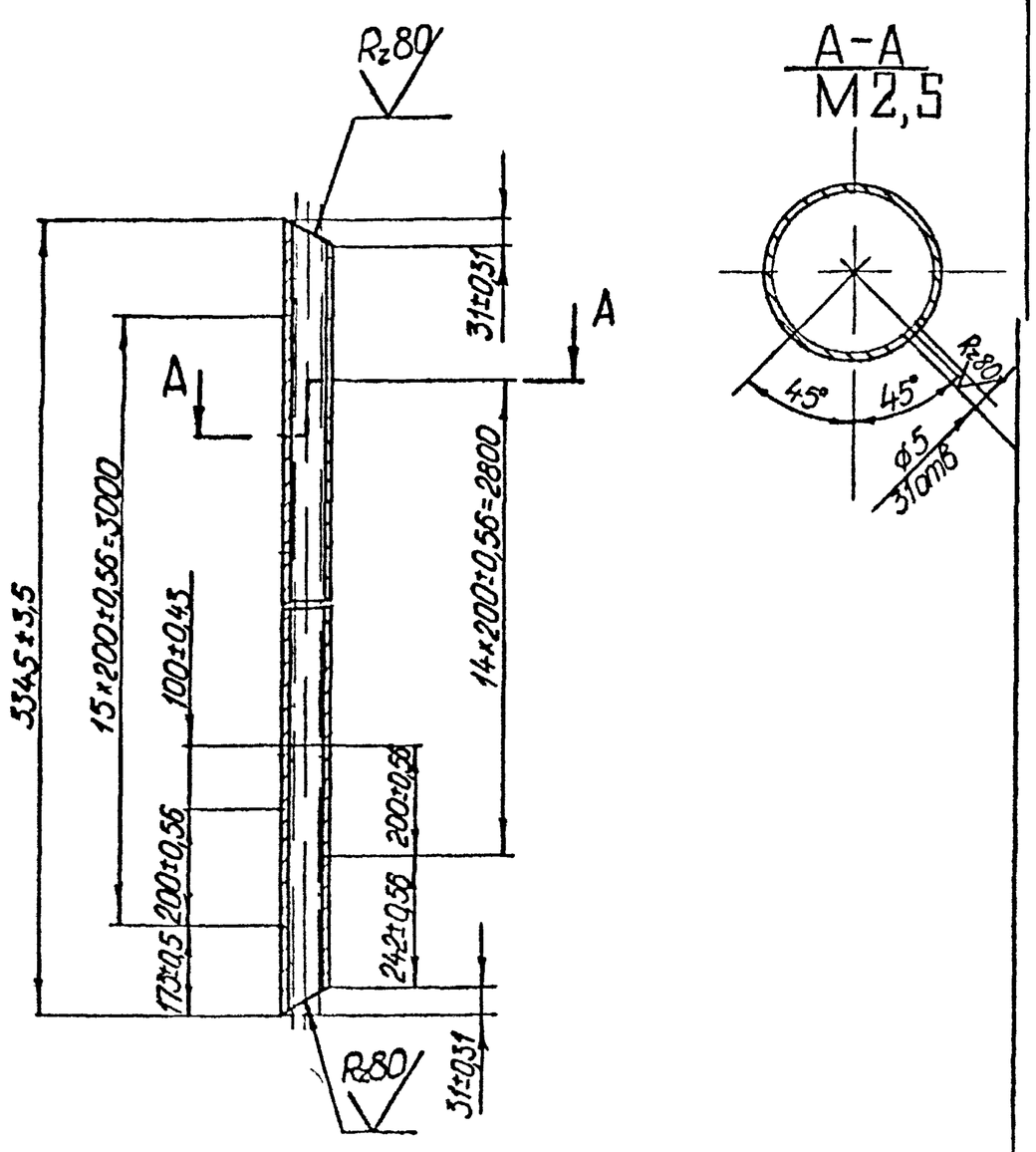

Изм	Лист	N докум	Подпись	Дата	РМ10-01.004			
Разраб	Козлова				Секция барбатера	Лит	Масса 18,0	Масшт 1:10
Провер	Лифанцев					Лист	Листов	
Н.конт	Лифанцев				Труба 76×3 ГОСТ 8732-70 / ВСт3сп ГОСТ 8731-74	ГИПРОСАХПРОМ Москва		
Гл.конст	Карцев							
Т.конт								
Утв	Шерцевич							

Формат А4 (6 дм²)

Подпись и дата | Инв. № дубл. | Взам. инв. № | Подпись и дата | Инв. № подл.

Инв. № 3772-12

РМ10-01.011

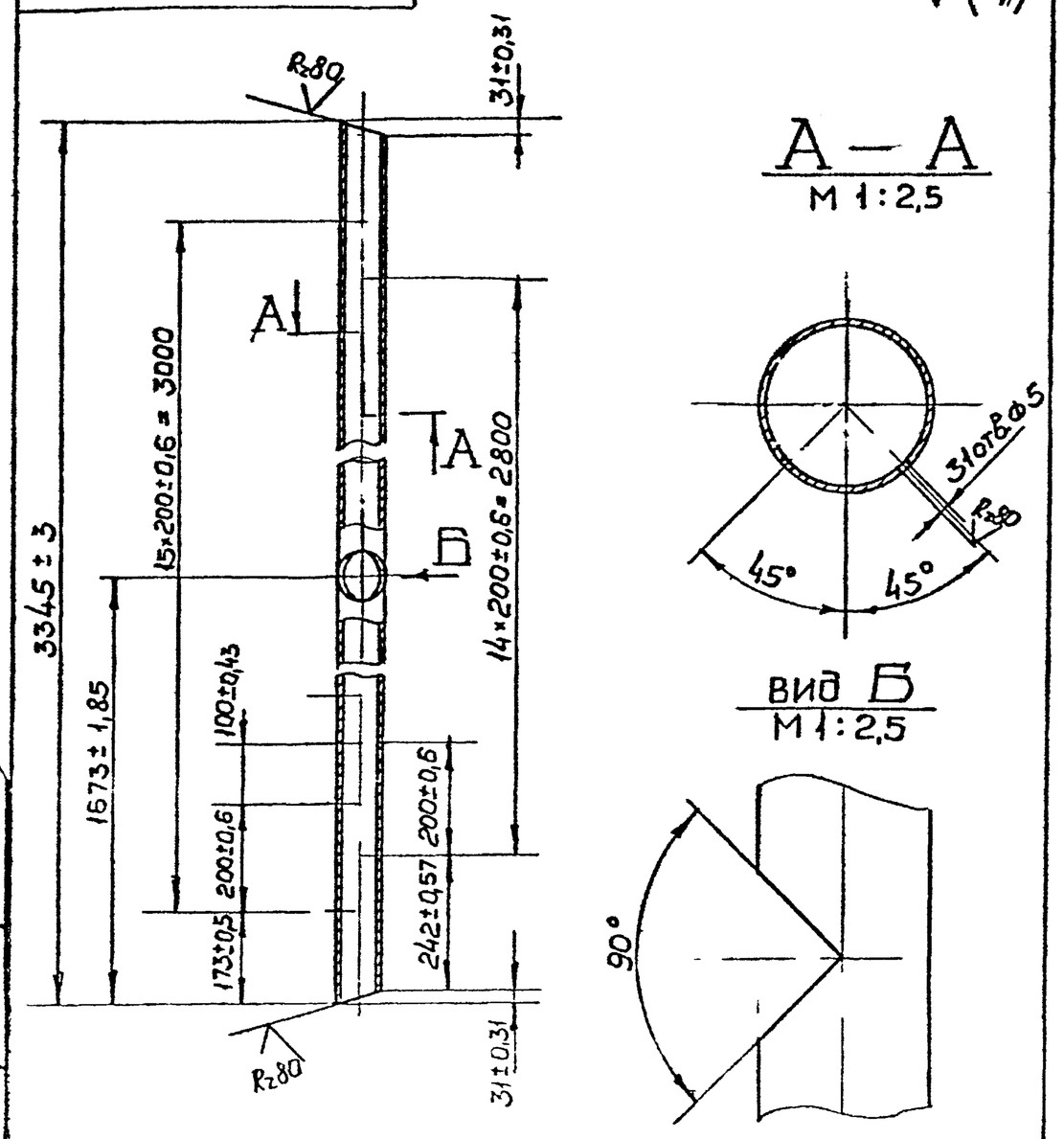

Разр	Виноградов				
Пров	Лифанцев				
Т.конт					
Гл.кон	Карцев				
Н.конт	Лифанцев				
Утв	Шепшелевич				

РМ10-01.011

Секция барбатера

Лит	Масса	Масшт
	18,0	1:10

Лист | Листов

Труба 76×3 ГОСТ 8732-78 / Ст3сп ГОСТ 8731-74

ГИПРОСАХПРОМ Москва

формат А4 (6 дм²)

РМ10-01.009

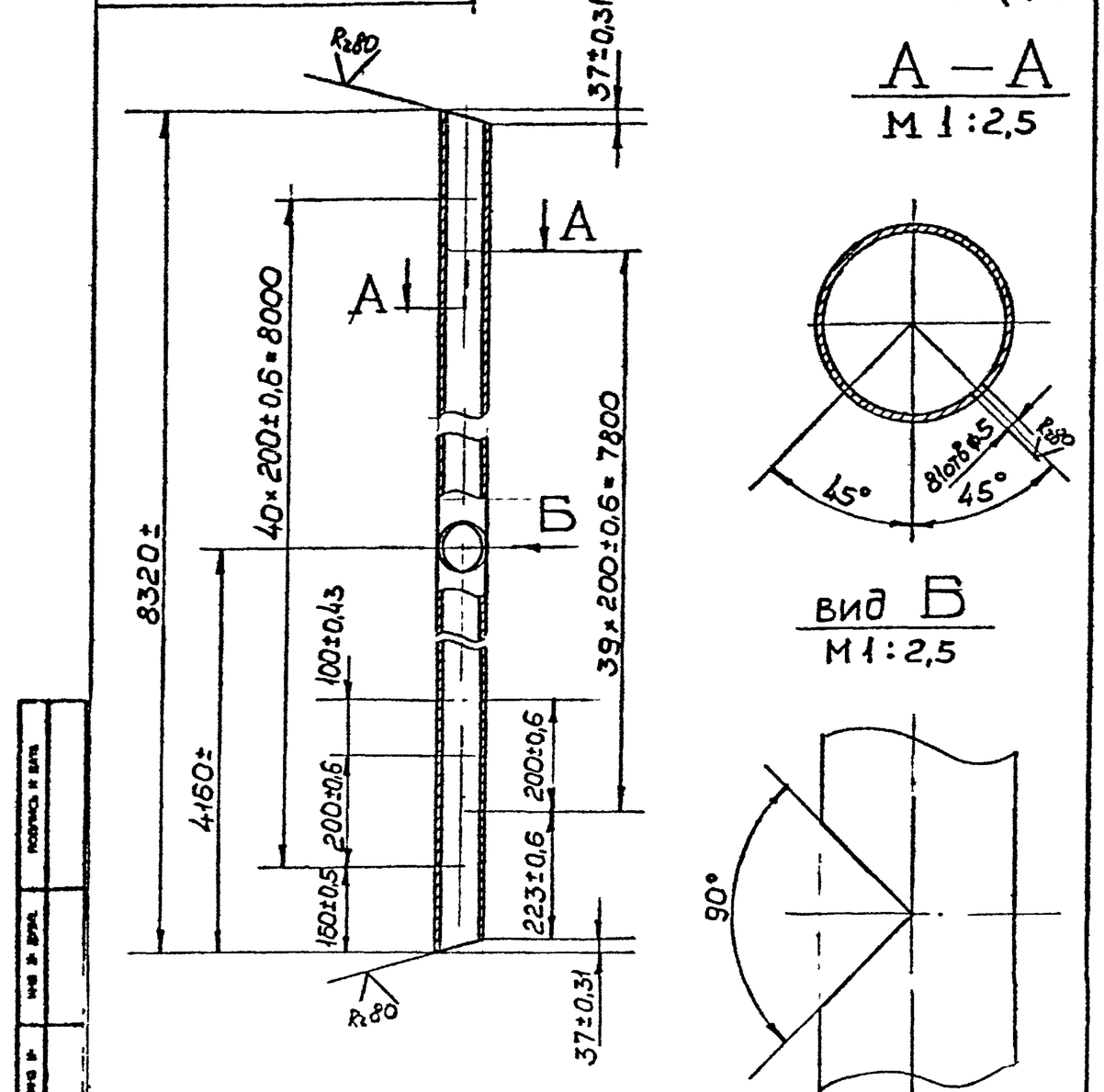

Разр.	Виноградов				
Пров	Лифанцев				
Т.конт					
Гл.кон	Карцев				
Н.конт	Лифанцев				
Утв	Шепшелевич				

РМ10-01.009

Секция барбатера

Лит	Масса	Масшт
	61,0	1.10

Лист | Листов

Труба 89×3,5 ГОСТ 8732-78 / Ст3сп ГОСТ 8731-74

ГИПРОСАХПРОМ Москва

формат А4 (6 дм²)

РМ10-01.007

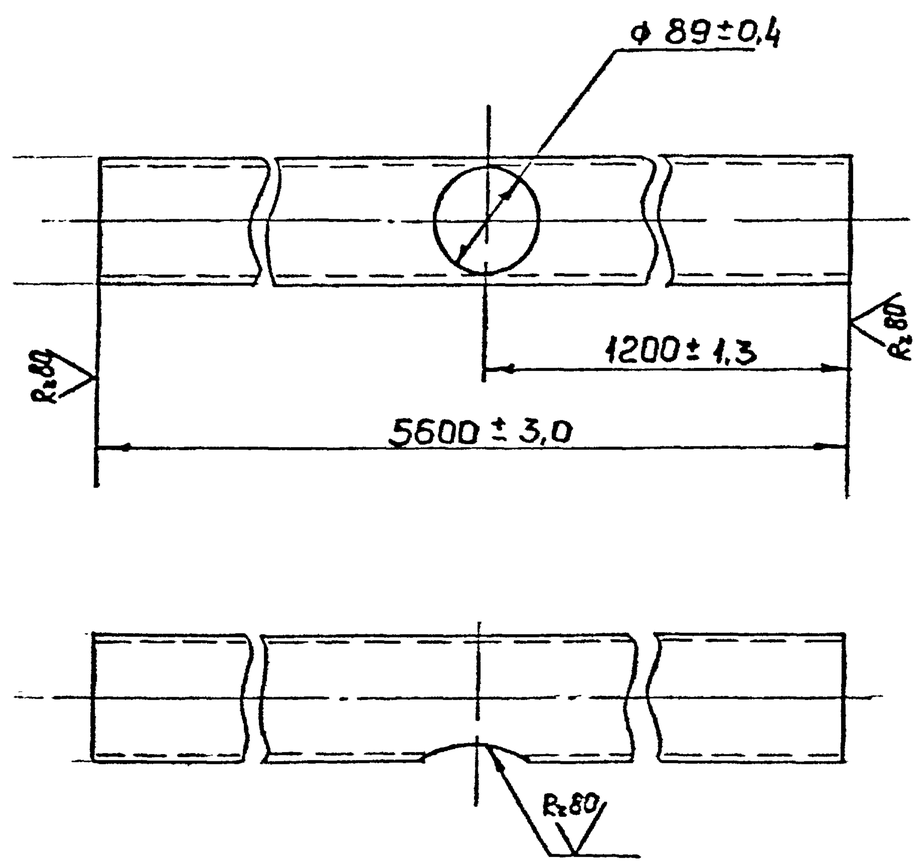

Разр	Виноградов				
Пров	Лифанцев				
Т.конт					
Гл.кон	Карцев				
Н.конт	Лифанцев				
Утв	Шепшелевич				

РМ10-01.007

Патрубок

Лит	Масса	Масшт
	57,5	1:5

Лист | Листов

Труба 89×3,5 ГОСТ 8732-78 / Ст3сп ГОСТ 8731-74

ГИПРОСАХПРОМ Москва

формат А4 (6 дм²)

РМ10-01.008

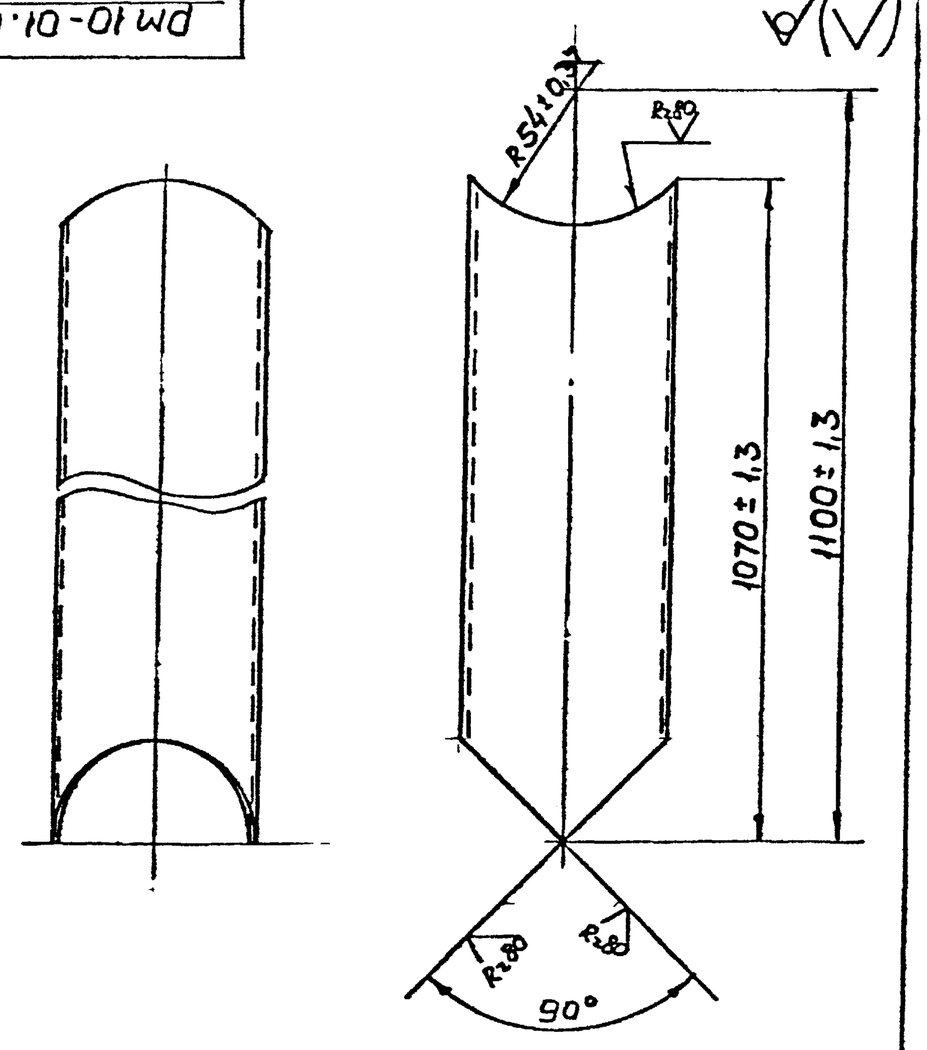

Разр	Виноградов				
Пров	Лифанцев				
Т.конт					
Гл.кон	Карцев				
Н.конт	Лифанцев				
Утв	Шепшелевич				

РМ10-01.008

Патрубок

Лит	Масса	Масшт

Лист | Листов

Труба 89×3,5 ГОСТ 8732-70 / Ст3сп ГОСТ 8731-74

ГИПРОСАХПРОМ Москва

формат А4 (6 дм²)

ТП 701-5-2с.87 альбом III

Формат	Зона	Поз	Обозначение	Наименование	Кол	Примечание
				Документация		
А2			РМ5-04.000.СБ	Сборочный чертеж		
				Сборочные единицы		
А3		1	РМ5-04.100	Коллектор	1	
А3		2	РМ5-04.200	Коллектор	1	
А3		3	РМ5-04.300	Коллектор	6	
А2		4	РМ5-04-400	Подогревательный элемент	9	
А2		5	РМ5-04.500	Стойка	1	
А2		6	РМ5-04.600	Стойка	1	
				Детали		
А3		7	РМ5-04.001	Труба паровая	1	
А3		8	РМ5-04.002	Труба конденсата	1	

Подп и дата | Инв № дубл | Взам инв № | Подп и дата | Инв № подл

Изм	Лист	№ докум	Подп	Дата
Разраб		Козлова		
Пров.		Лифанцев		
Н.контр		Лифанцев		
Т.контр				
Утв		Шепшелев		

РМ5-04.000

Подогреватель

Лит	Лист	Листов

ГИПРОСАХПРОМ МОСКВА

Формат А4(6дн)

РМ-04.106

(√)

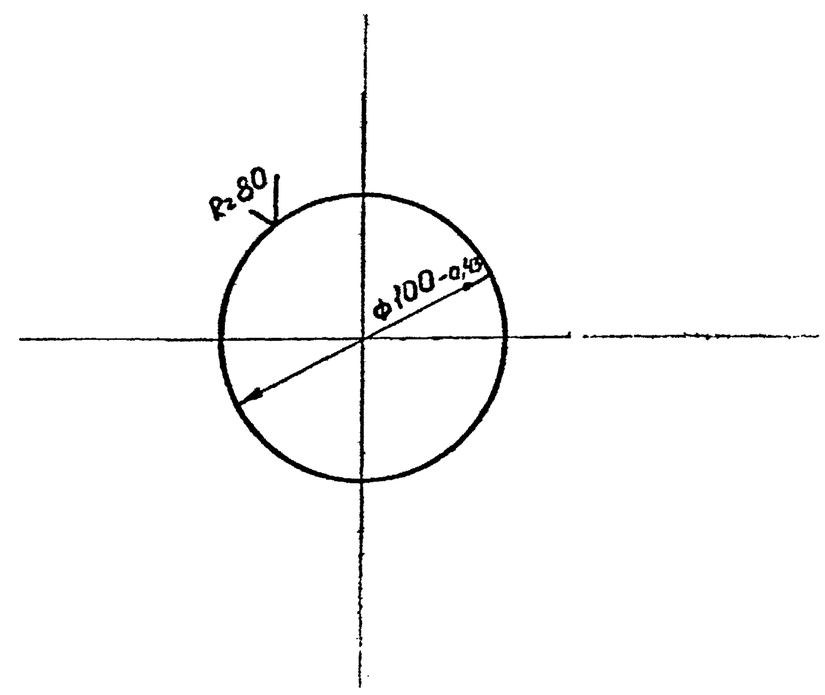

Подп и дата | Инв № дубл | Взам инв № | Подп и дата | Инв № подл

Изм	Лист	№ докум	Подп.	Дата
Разраб		Виноградова		
Пров.		Лифанцев		
Гл.конст.		Карцев		
Н.контр.		Лифанцев		
Утв		Карцев		

РМ-04 106

Заглушка

Лит | Масса 0,6 | Масш 1:2

Лист Б-ПН-6 ГОСТ 19903-74 / Вст3сп ГОСТ 14637-79

ГИПРОСАХПРОМ МОСКВА

Формат	Зона	Поз	Обозначение	Наименование	Кол	Примечание
				Документация		
А2				Сборочный чертеж		
				Детали		
А4		1	РМ5-02.001	Крышка	1	
А4		2	РМ5-02.002	Крышка	1	
А4		3	РМ5-02.003	Ребро	1	
А4		4	РМ5-02.004	Ребро	1	
А4		5	РМ5-02.005	Ребро	1	
А4		6	РМ5-03.001	Ребро	1	
Б4		7	РМ5-03.000-01	Стенка		
				Лист Б-ПН-4 ГОСТ 19903-74 / Вст3сп ГОСТ 14637-79		
				646±1,0 × 3436±3,3	1	70,3кг
Б4		8	РМ5-03.000-02	Стенка		
				Лист Б-ПН-4 ГОСТ 19903-74 / Вст3сп ГОСТ 14637-79		
				646±1,0 × 2220±2,2	1	45,1кг
Б4		9	РМ5-03.000-03	Стойка		
				Уголок В-50×50×5 ГОСТ 8509-72 / Вст3сп ГОСТ 535-79		
				ℓ = 396±0,7	6	1,36кг
Б4		10	РМ5-03.000-04	Подкладка		
				Лист Б-ПН-4 ГОСТ 19903-74 / Вст3сп ГОСТ 14637-79		
				100±0,43 × 100±0,43	6	0,32кг

Подп и дата | Инв № дубл | Взам инв № | Подп и дата | Инв № подл

Изм	Лист	№ докум	Подп	Дата
Разраб		Козлова		
Пров.		Лифанцев		
Н.контр.		Лифанцев		
Утв		Шепш		

РМ5-03.000

Корпус левый

Лит	Лист	Листов

ГИПРОСАХПРОМ МОСКВА

Формат А4(6дн)

РМ5-03 001

(√)

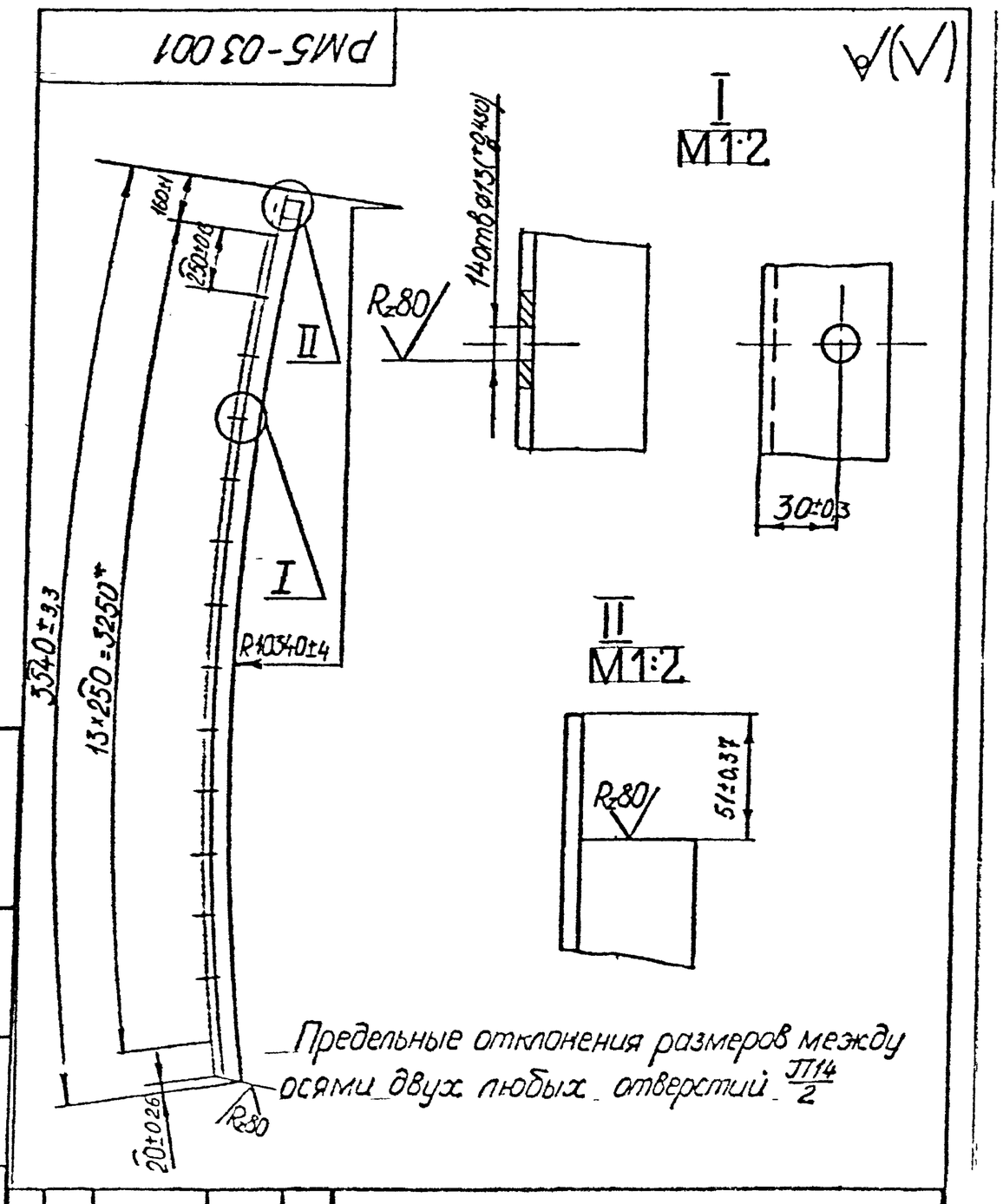

Предельные отклонения размеров между осями двух любых отверстий $\frac{JT14}{2}$

Подп и дата | Инв № дубл | Взам инв № | Подп и дата | Инв № подл

Изм	Лист	№ докум	Подпись	Дата
Разраб		Виноградова		
Пров.		Лифанцев		
Н.контр.		Лифанцев		
Гл.конст.		Карцев		
Н.контр.				
Утв		Карцев		

РМ5-03 001

Ребро

Уголок В50×50×5 ГОСТ 8509-72 / ВСт3сп ГОСТ 535-79

Лит	Масса	Масшт
	13,4	1:20

Лист	Листов

ГИПРОСАХПРОМ МОСКВА

Формат А4(6дн)

РМ5-04.000СБ

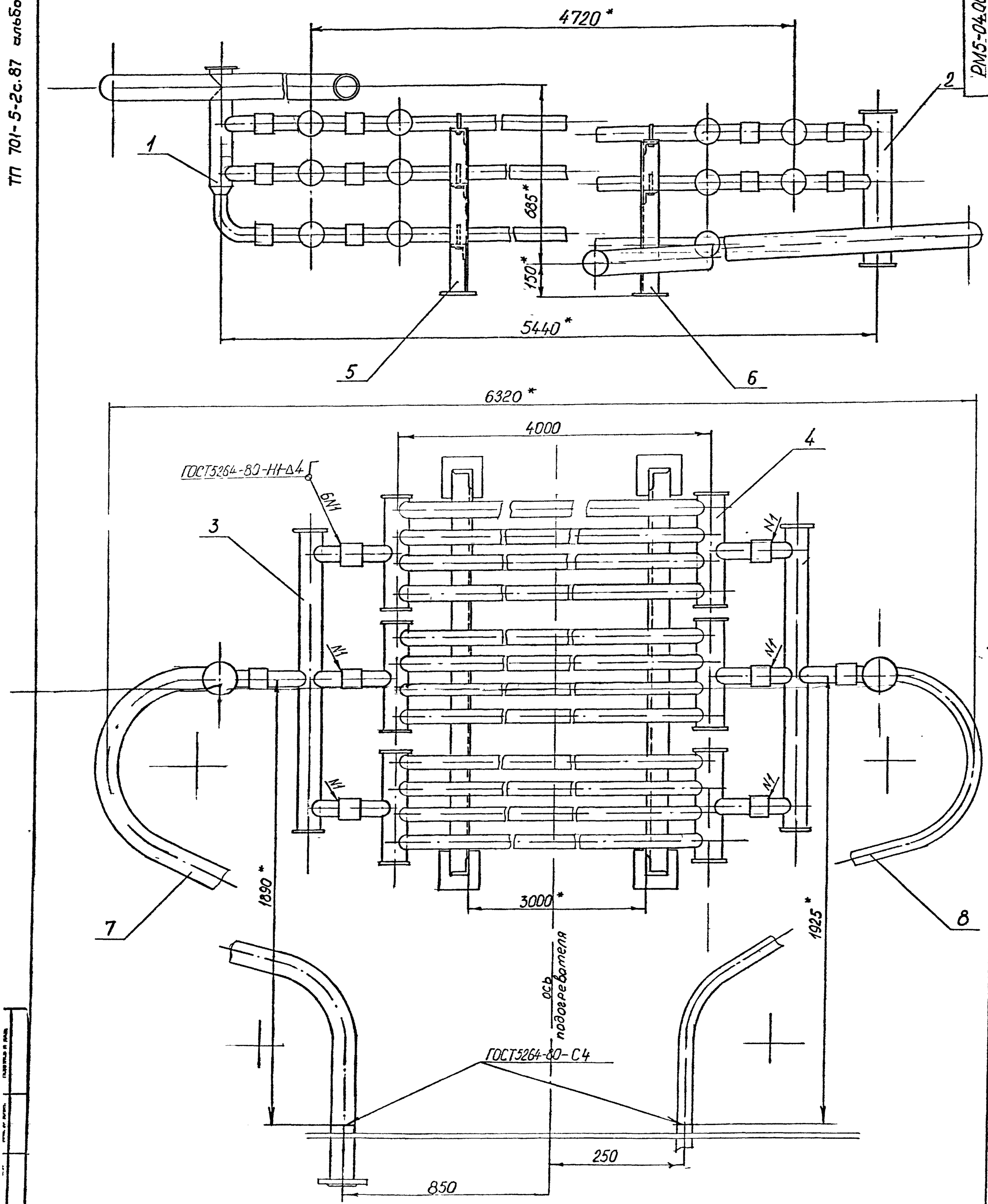

1 Электрод ЛНО-6-342-1-6р ГОСТ 9467-75

2 * Размеры для справок.

Изм.	Лист	№ докум.	Подпись	Дата	РМ5-04.000СБ
Разраб.		Козлова			Подогреватель. Сборочный чертеж
Пров.		Иванов			Лит. О · Масса 1102 · Масштаб 1:10
Н.контр.		Иванов			Лист · Листов 1
Гл.конст.		Карачев			ГИПРОСАХПРОМ Москва
Т.контр.					
Утв.					

ТП 701-5-2с.87 альбом III

РМ5-04-001

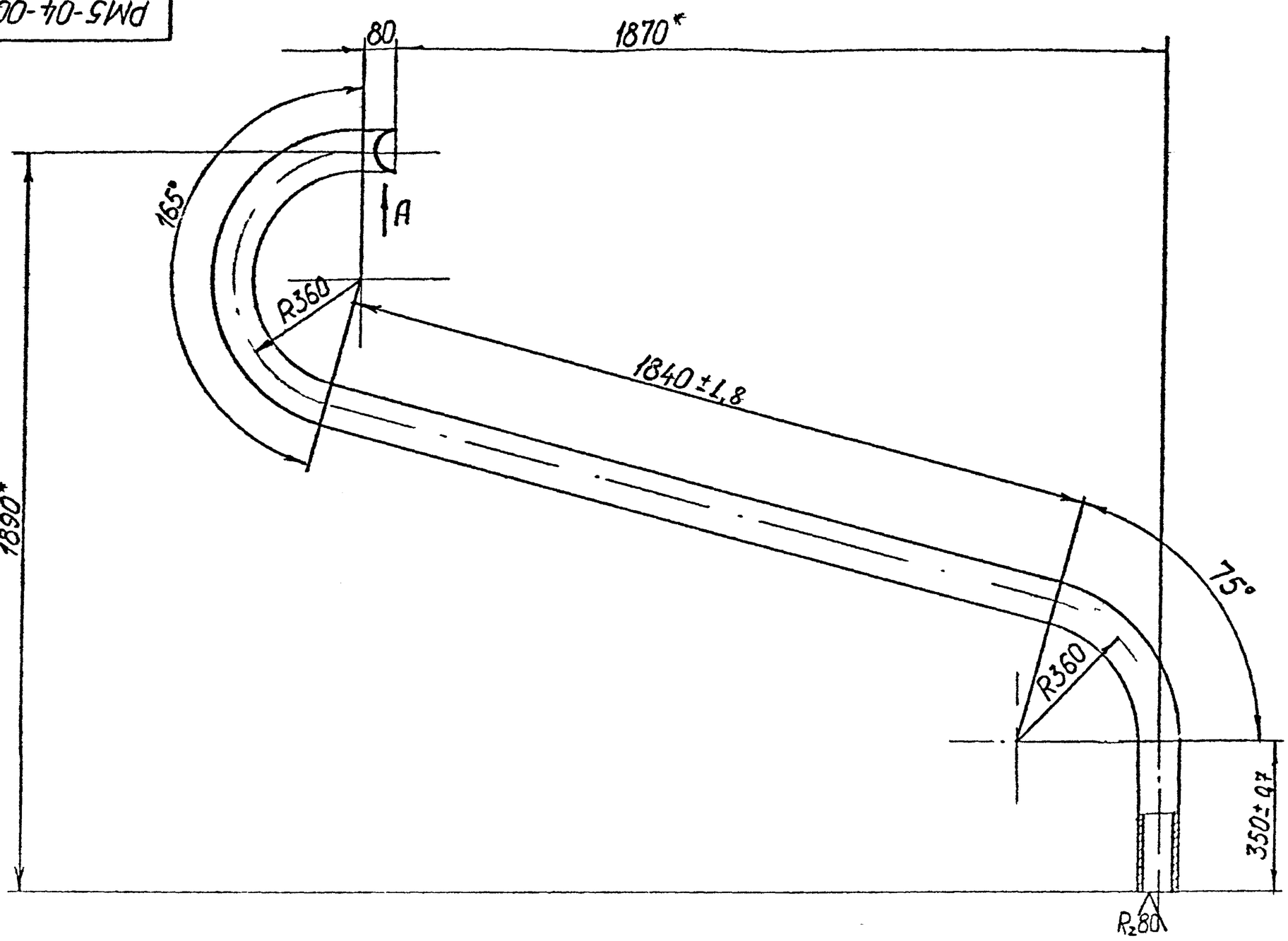

Вид А

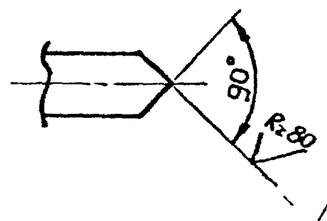

1. Развернутая длина L=3775±3,3 мм
2.* Размеры для справок

Изм	Лист	№ докум	Подпись	Дата	РМ5-04 001			
Разраб		Козлова			Труба паровая	Лит	Масса 39	Масшт 1:10
Пров		Лифанцев				Лист	Листов 1	
Н.контр.		Лифанцев						
Гл.конст.		Карцев			Труба 89×3 ГОСТ 8732-70 / Ст10 ГОСТ 8731-74	ГИПРОСАХПРОМ Москва		
Т.контр.								
Утв		Шепшелевич						

Формат А3 (12 л.)

РМ5-04 002

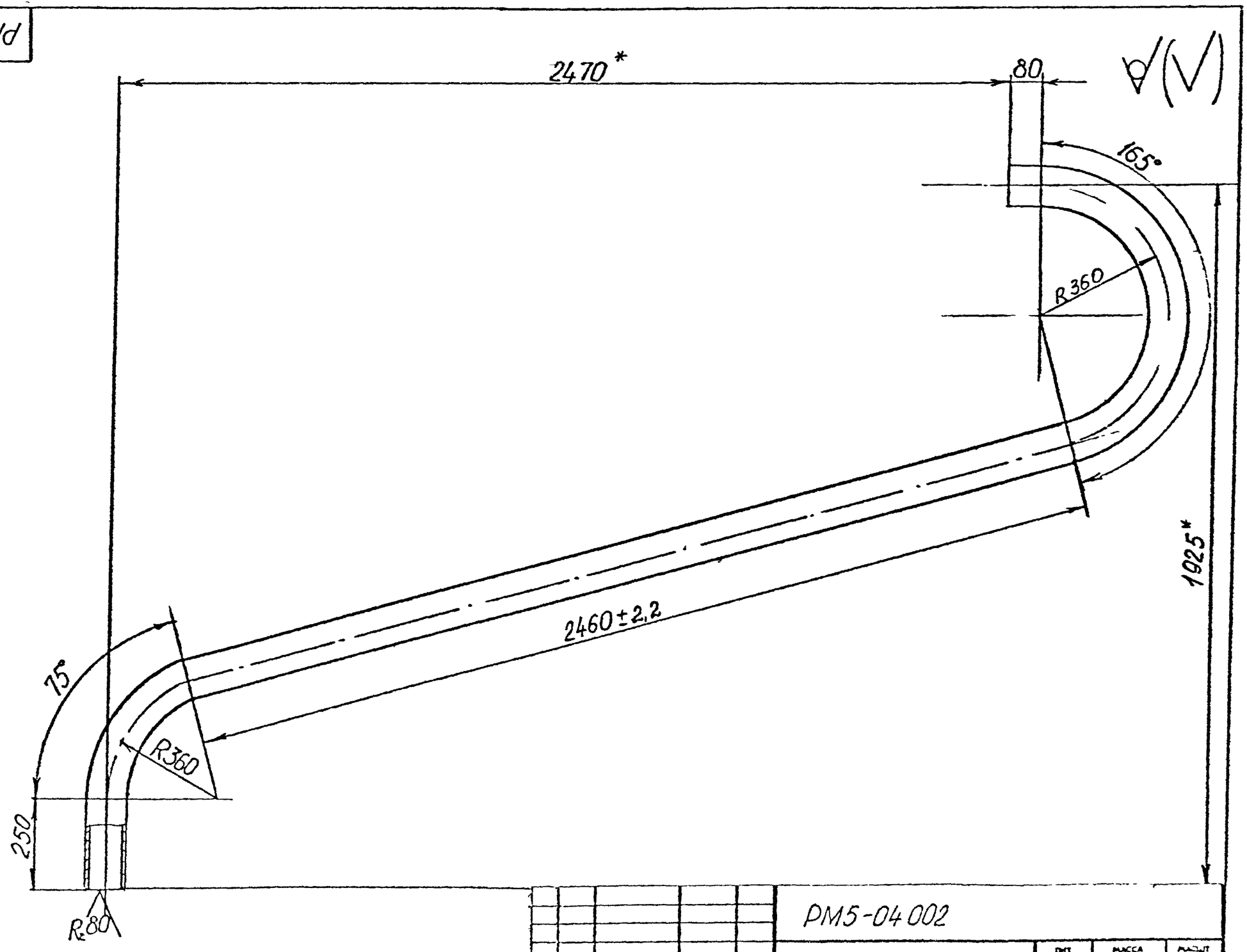

1. Развернутая длина L=4295±33 мм
2.* Размеры для справок

Изм	Лист	№ докум	Подпись	Дата	РМ5-04 002			
Разраб		Козлова			Труба конденсата	Лит	Масса 44	Масшт 1:10
Пров		Изранцев				Лист	Листов 1	
Н.контр.		Изранцев						
Гл.конст.		Карцев			Труба 57×3 ГОСТ 8732-70 / Ст10 ГОСТ 8731-74	ГИПРОСАХПРОМ Москва		
Т.контр.								
Утв		Шепшелевич						

Формат А3 (12 л.)

Инв № подл. | Подпись и дата | Взам. инв № | Инв № дубл. | Подпись и дата

37731/2

ТП 701-5-2с.87 альбом III

Формат	Зона	Поз	Обозначение	Наименование	Кол	Примечание
				Документация		
А3			РМ5-04.100СБ	Сборочный чертеж		
				Детали.		
А4		1	РМ5-04101	Патрубок	1	
А4		4	РМ5-04104	Конус	1	
А4		5	РМ5-04105	Патрубок	1	
А4		6	РМ5-04106	Заглушка	1	
Б4		7	РМ5-04100-01	Патрубок Труба $\frac{60\times3,5\ ГОСТ\ 8732-78}{Вст\ 10\ ГОСТ\ 8731-74}$ $l = 130 \pm 0,5$	2	0,6

Подп и дата | Инв № дубл | Взам инв № | Подп и дата | Инв № подл

Изм	Лист	№ докум	Подп	Дата	РМ5-04100		
Разр		Виноградова			Коллектор	Лит	Лист	Листов
Пров		Лифанцев				0		1
Т.конт						ГИПРОСАХПРОМ Москва	
Н.конт		Лифанцев					
Утв		Шепшелевич					

Формат А4 (6 дм²)

РМ5-04101

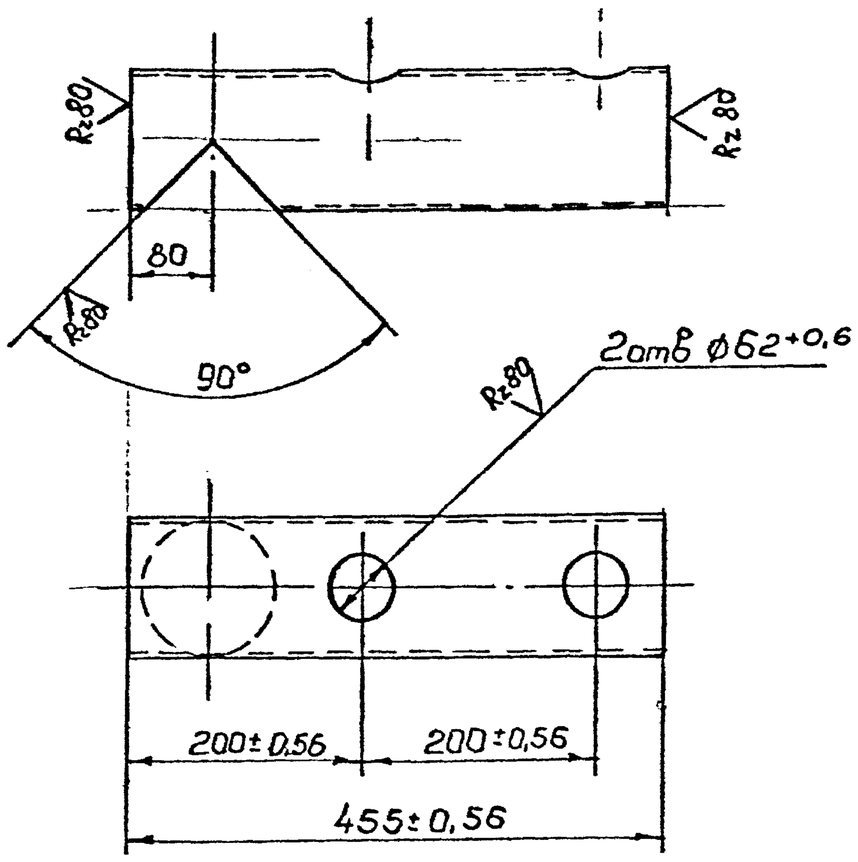

Изм	Лист	№ докум	Подпись	Дата	РМ5-04101			
Разр		Виноградова			Патрубок	Лит	Масса	Масшт
Пров		Лифанцев					3,0	1:5
Т.конт						Лист	Листов 1	
Гл.кон		Карцев			Труба $\frac{89\times3,5\ ГОСТ\ 8732-78}{Вст\ 10\ ГОСТ\ 8731-74}$	ГИПРОСАХПРОМ Москва		
Н.конт		Лифанцев						
Утв		Шепшелевич						

Подпись и дата | Инв № дубл | Взам инв № | Подпись и дата | Инв № подл

формат А4 (6 дм²)

РМ5-04.00ТСБ

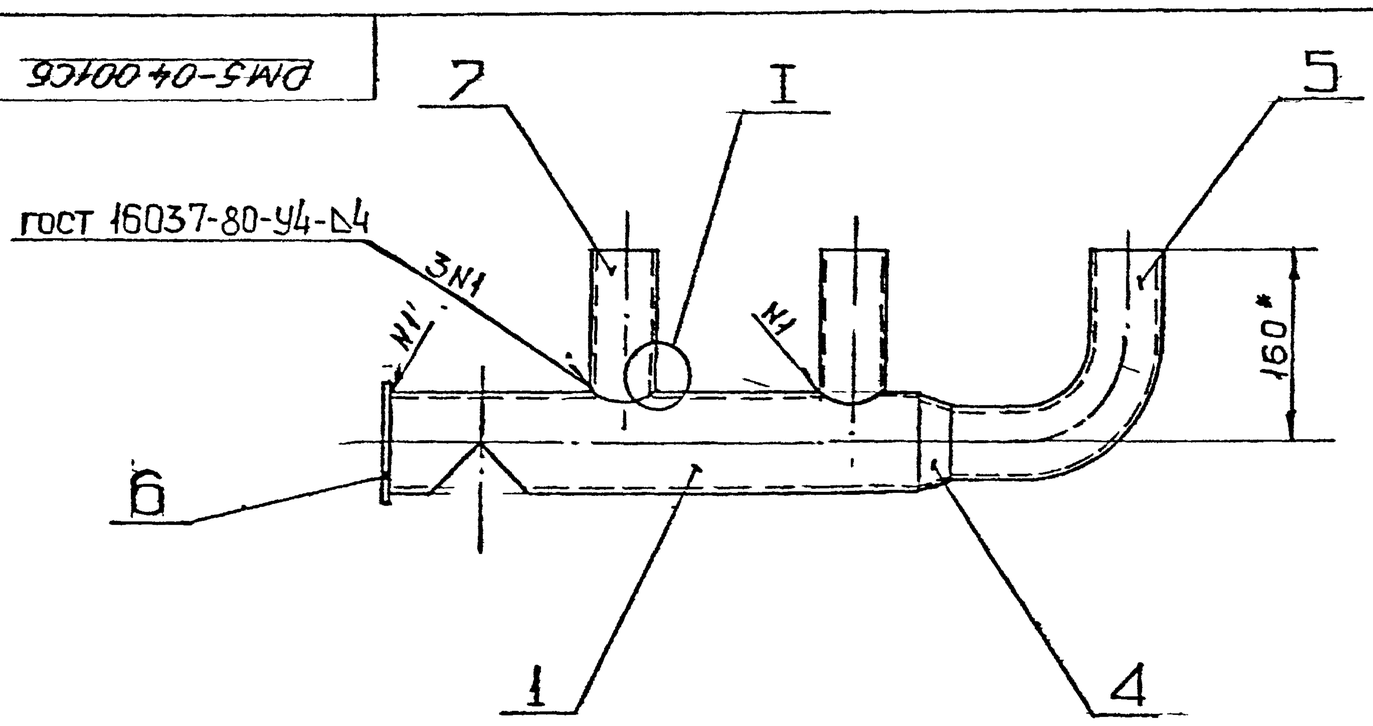

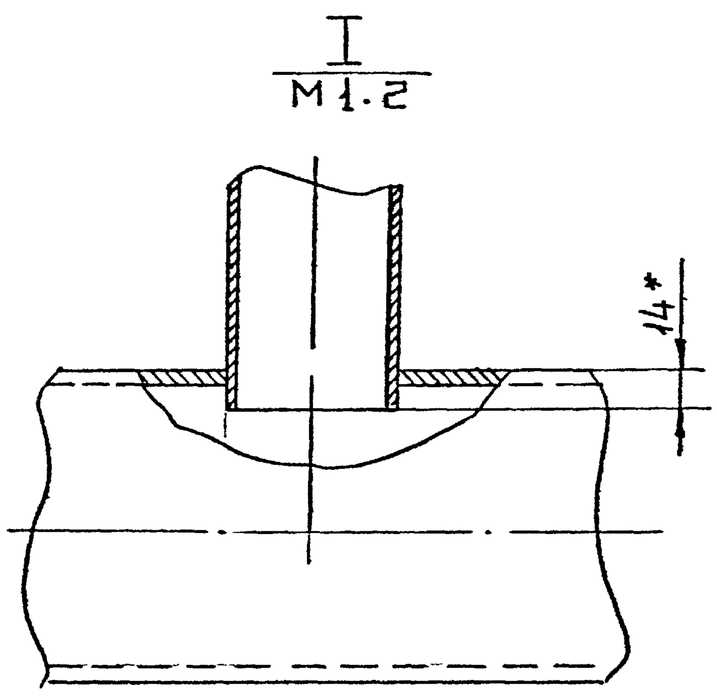

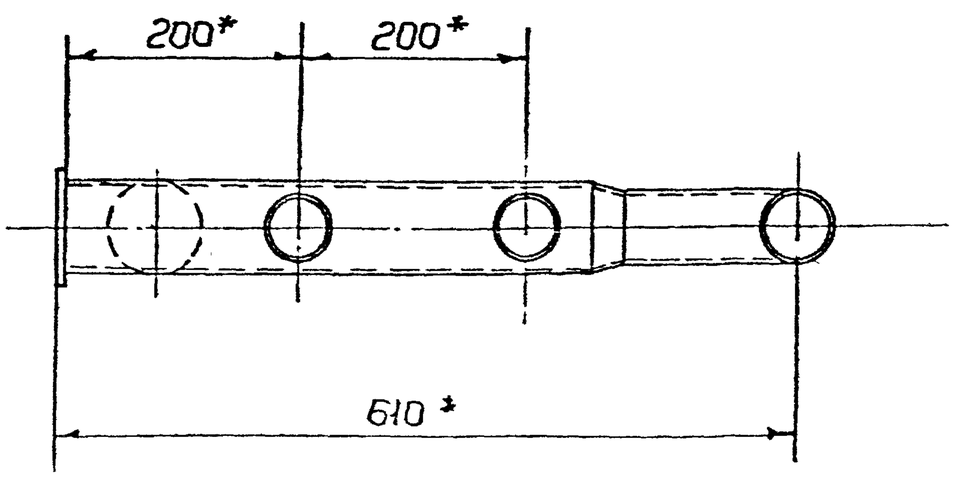

1. Электрод АНО-6-Э42-1,6 р ГОСТ 9467-75.
2. * Размеры для справок.

Изм	Лист	№ докум	Подпись	Дата	РМ5-04100СБ			
Разр		Виноградова			Коллектор сборочный чертеж	Лит	Масса	Масшт
Пров		Лифанцев				0	7,8	1:5
Т.конт						Лист	Листов 1	
Гл.кон		Карцев				ГИПРОСАХПРОМ Москва		
Н.конт		Лифанцев						
Утв		Шепшелевич						

Подпись и дата | Инв № дубл | Взам инв № | Подпись и дата | Инв № подл

3773/12

формат А3 (12 дм³)

ТП 701-5-2с.87 альбом III

РМ5-11.000

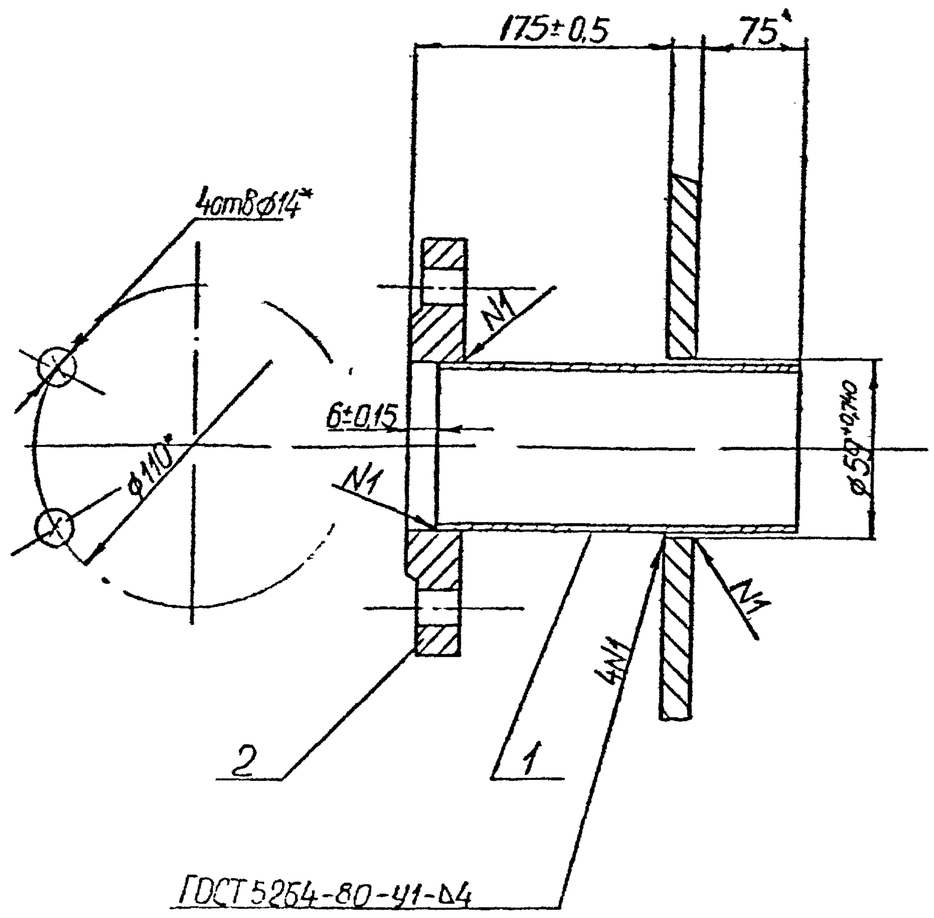

1* Размеры для справок

Разраб	Козлова				РМ5-11.000
Пров	Лифанцев				Штуцер выхода конденсата
Н.контр	Лифанцев				Лист / Листов / Масса 5,2 / Масштаб 1:2
Гл.конст	Карцев				ГИПРОСАХПРОМ Москва
Утв	Шепшелевич				

Формат А4 (6 дм)

РМ5-04 104

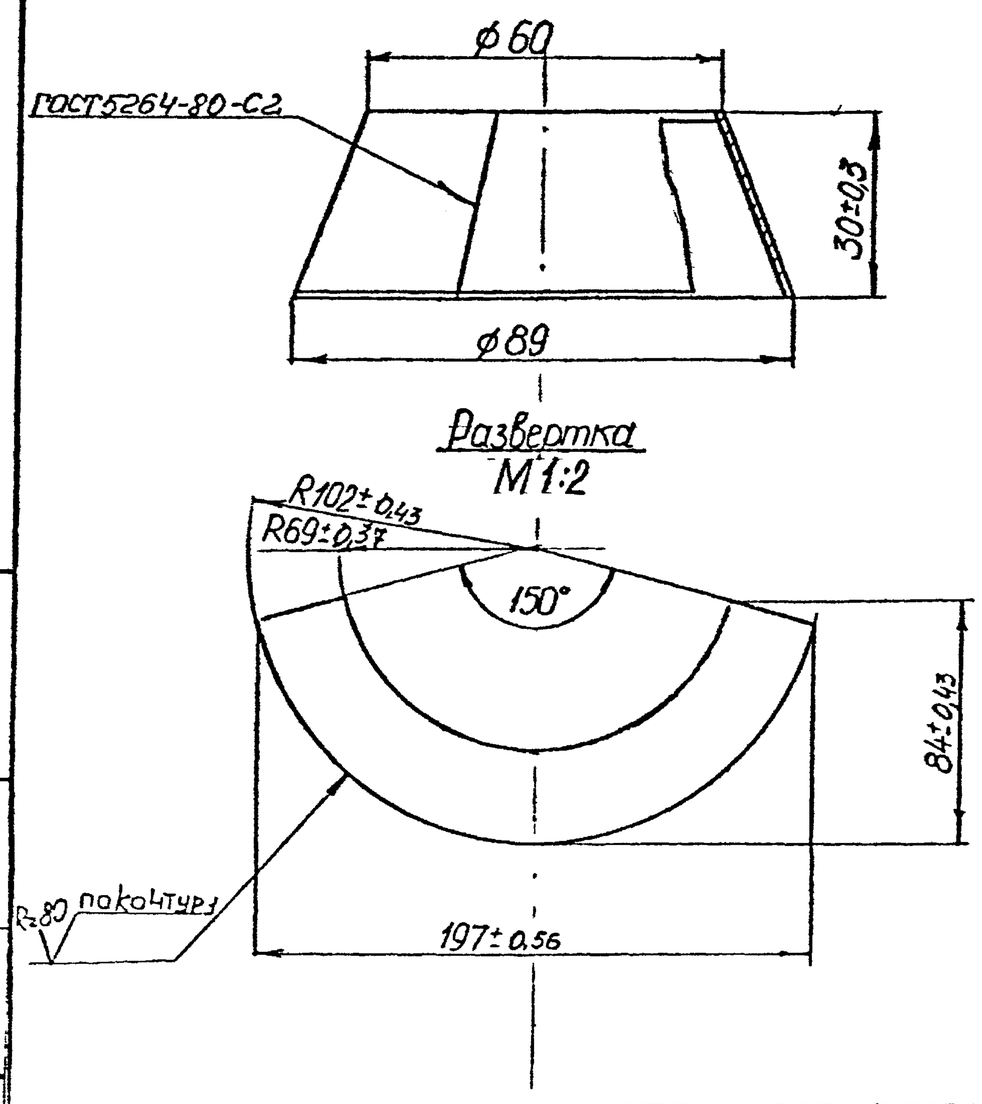

Разраб	Козлова				РМ5-04 104
Пров	Лифанцев				Конус
Т.контр					Лист / Листов / Масса 0,5 / Масштаб 1:1
Гл.конст	Карцев				Лист Б-ПН-4 ГОСТ 19903-74 / Вст3сп ГОСТ 14637-79
Н.контр	Лифанцев				ГИПРОСАХПРОМ Москва
Утв	Шепшелевич				

Формат А4 (6 дм)

Формат	Зона	Поз	Обозначение	Наименование	Кол	Примечание
				Документация		
А4			РМ5-11.000 СБ	Сборочный чертеж		
				Детали		
Б4		1	РМ5-11.000.01	Штуцер		
				труба 57×3,5 ГОСТ 8734-75 / Вст3сп ГОСТ 8733-74		
				L = 260±0,65		
				Стандартные изделия		
		2		Фланец 50-6 ГОСТ 12820-80	1	2,85

Разраб	Козлова				РМ5-11.000
Пров	Лифанцев				Штуцер выхода конденсата
Н.контр	Лифанцев				Лит / Лист / Листов
Т.контр					ГИПРОСАХПРОМ Москва
Утв	Шепшелевич				

Формат А4 (6 дм)

РМ5-04 105

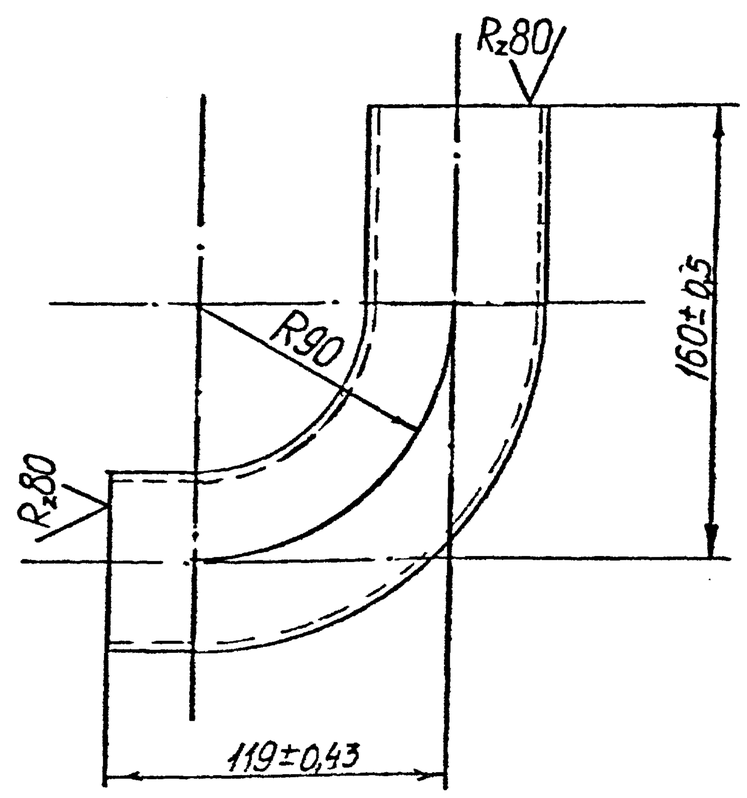

Развернутая длина L=240±0,5 мм

Разраб	Козлова				РМ5-04 105
Пров	Лифанцев				Патрубок
Т.контр					Лист / Листов / Масса 1 / Масштаб 1:2
Гл.конст	Карцев				Труба 60×3 ГОСТ 8732-70 / Вст3пс ГОСТ 8731-74
Н.контр	Лифанцев				ГИПРОСАХПРОМ Москва
Утв	Шепшелевич				

Формат А4 (6 дм)

ТП 701-5-2с.87 альбом III

Формат	Зона	Поз	Обозначение	Наименование	Кол	Примечание
				Документация		
А3			РМ5-04.200 СБ	Сборочный чертеж		
				Детали		
А4		1	РМ5-04.201	Труба	1	
Б4		2	РМ5-04.200-01	Патрубок L=120±0,43 Труба 60×3,5 ГОСТ8732-70 / Вст3пс10 ГОСТ8731-74	3	0,5 кг
Б4		3	РМ5-04.200-02	Заглушка ⌀100 лист Б-ПН-Б ГОСТ19903-74 / Вст3сп ГОСТ14637-79	2	0,6 кг

Изм	Лист	№ докум	Подп	Дата	РМ5-04.200		
Разраб	Козлова				Коллектор	Лит	Лист	Листов
Пров	Чифанцев						
Т.контр						ГИПРОСАХПРОМ Москва	
Н.контр	Каруев						
Утв	Шепелев						

Формат А4 (6 дм²)

Подп и дата | Инв № дубл | Взам инв № | Подп и дата | Инв № подл

РМ5-04.201

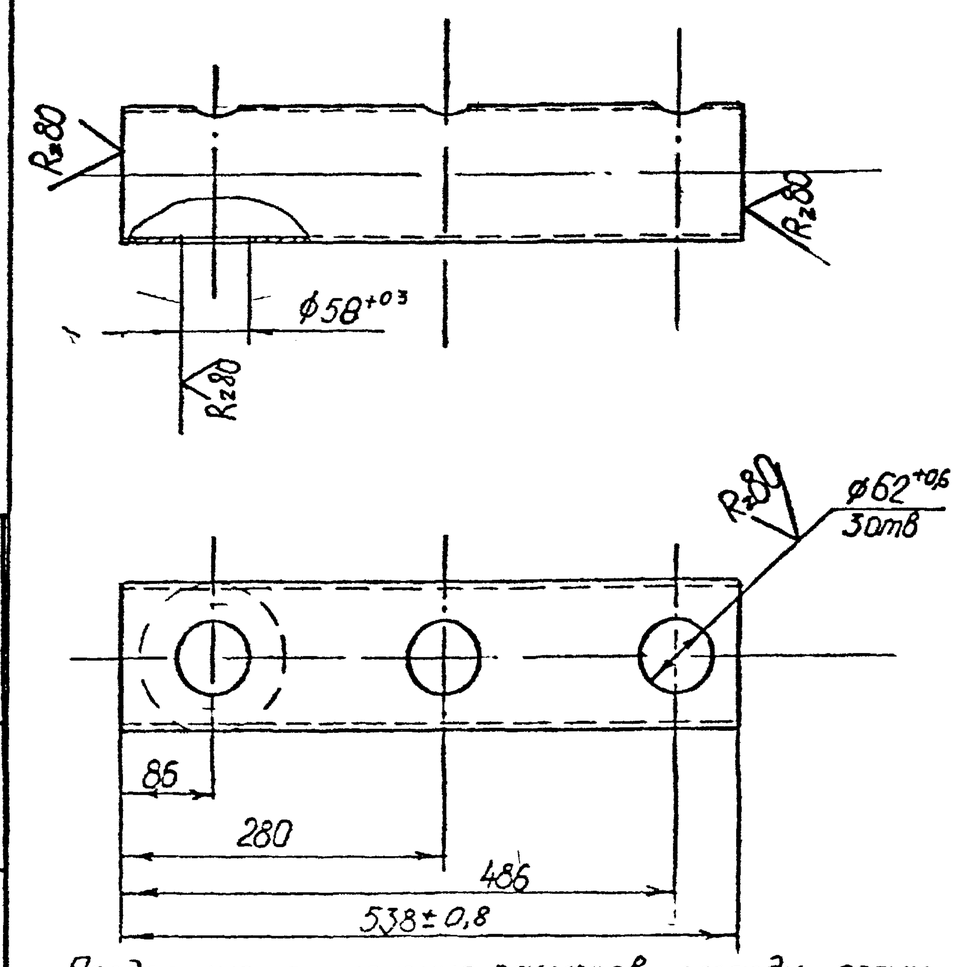

Предельные отклонения размеров между осями двух любых отверстий ± JT14/2

Изм	Лист	№ докум	Подпись	Дата	РМ5-04.201			
Разраб	Козлова				Труба	Лит	Масса	Масшт
Пров	Чифанцев						5,0	1.5
Н.контр	Чифанцев					Лист	Листов 1	
Гл.конс	Каруев				Труба 89×3,5 ГОСТ8732-70 / Вст3пс10 ГОСТ8731-74	ГИПРОСАХПРОМ Москва		
Т.контр								
Утв	Шепелев							

Формат А4 (6 дм²)

Подпись и дата | Инв № дубл | Взам инв № | Подпись и дата | Инв № подл

РМ5-04.200.СБ

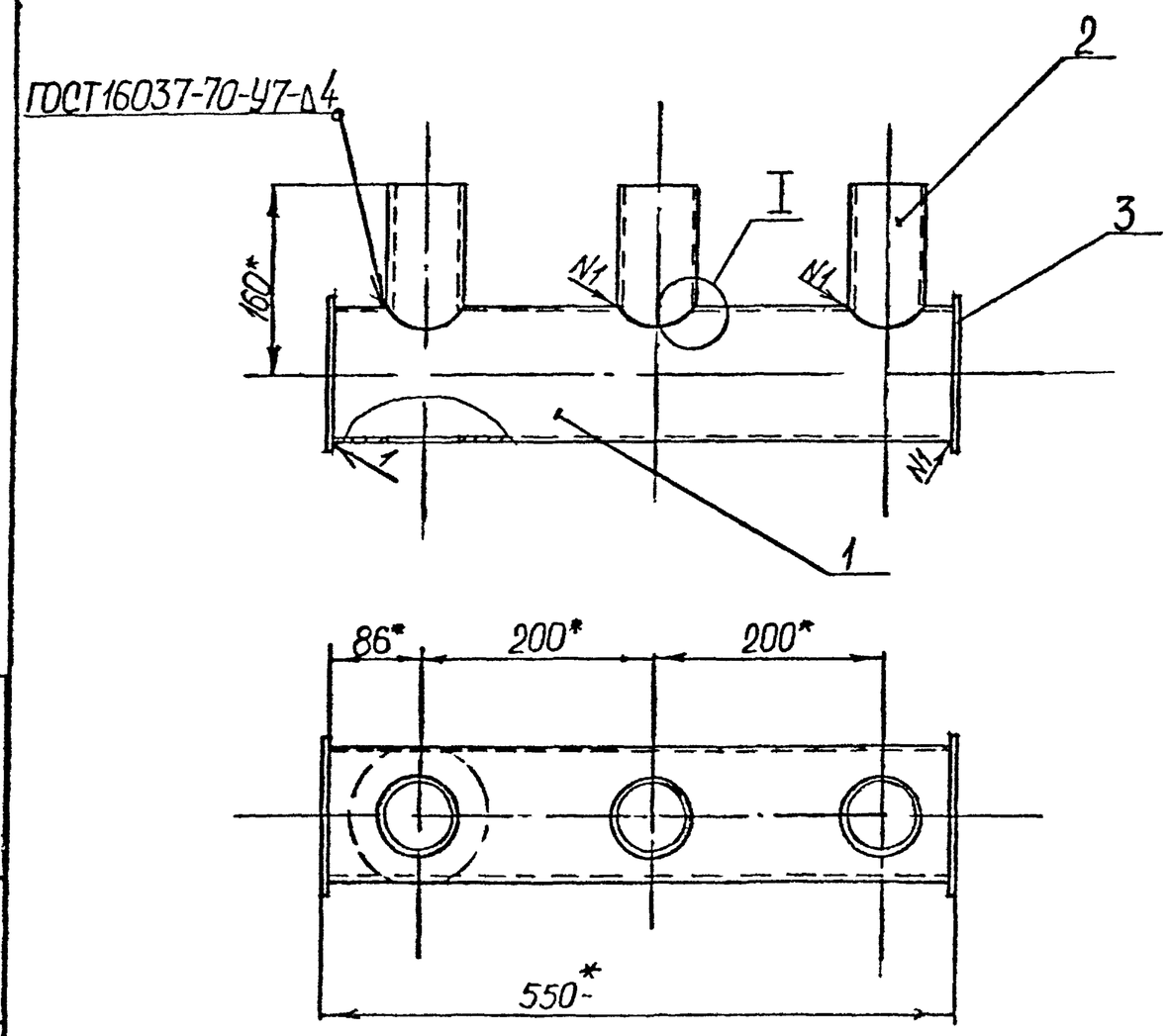

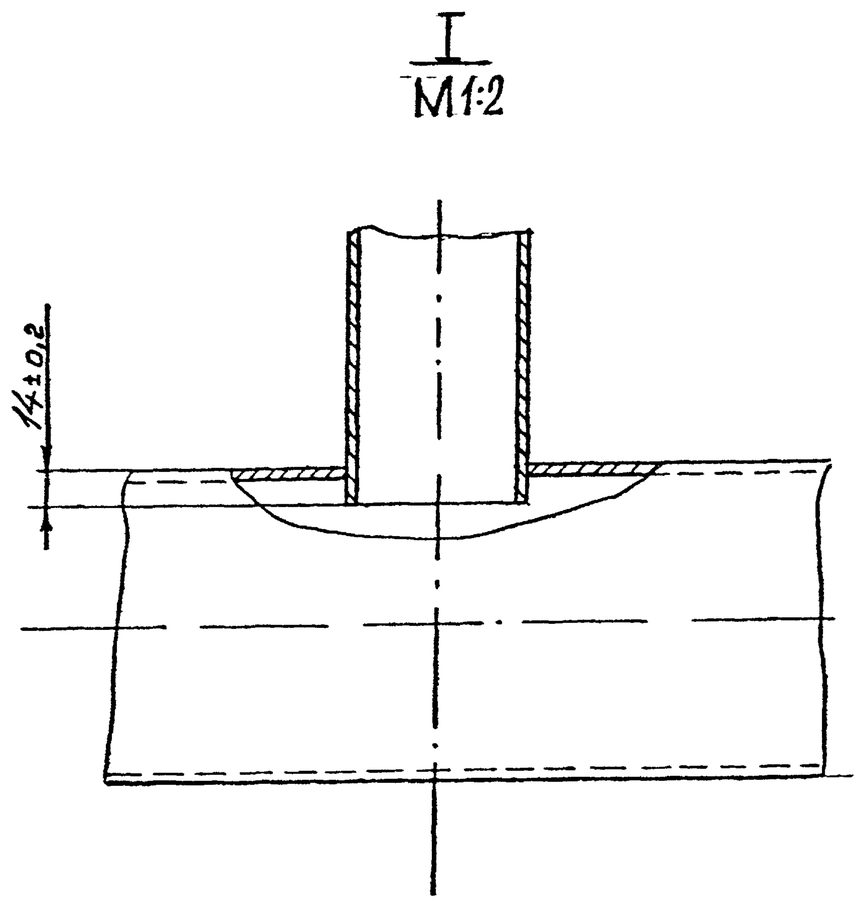

1. Электрод АНО-6-Э42-1,6-Р ГОСТ9467-75
2. Размеры для справок

Изм	Лист	№ докум	Подпись	Дата	РМ5-04.200 СБ			
Разраб	Козлова				Коллектор	Лит	Масса	Масшт
Пров	Чифанцев				Сборочный чертеж		7,8	1:5
Н.контр	Чифанцев					Лист	Листов	
Гл.конс	Каруев					ГИПРОСАХПРОМ Москва		
Т.контр								
Утв	Шепелев							

Формат А3

Подпись и дата | Инв № дубл | Взам инв № | Подпись и дата | Инв № подл | 3773-12

РМ5-04.301

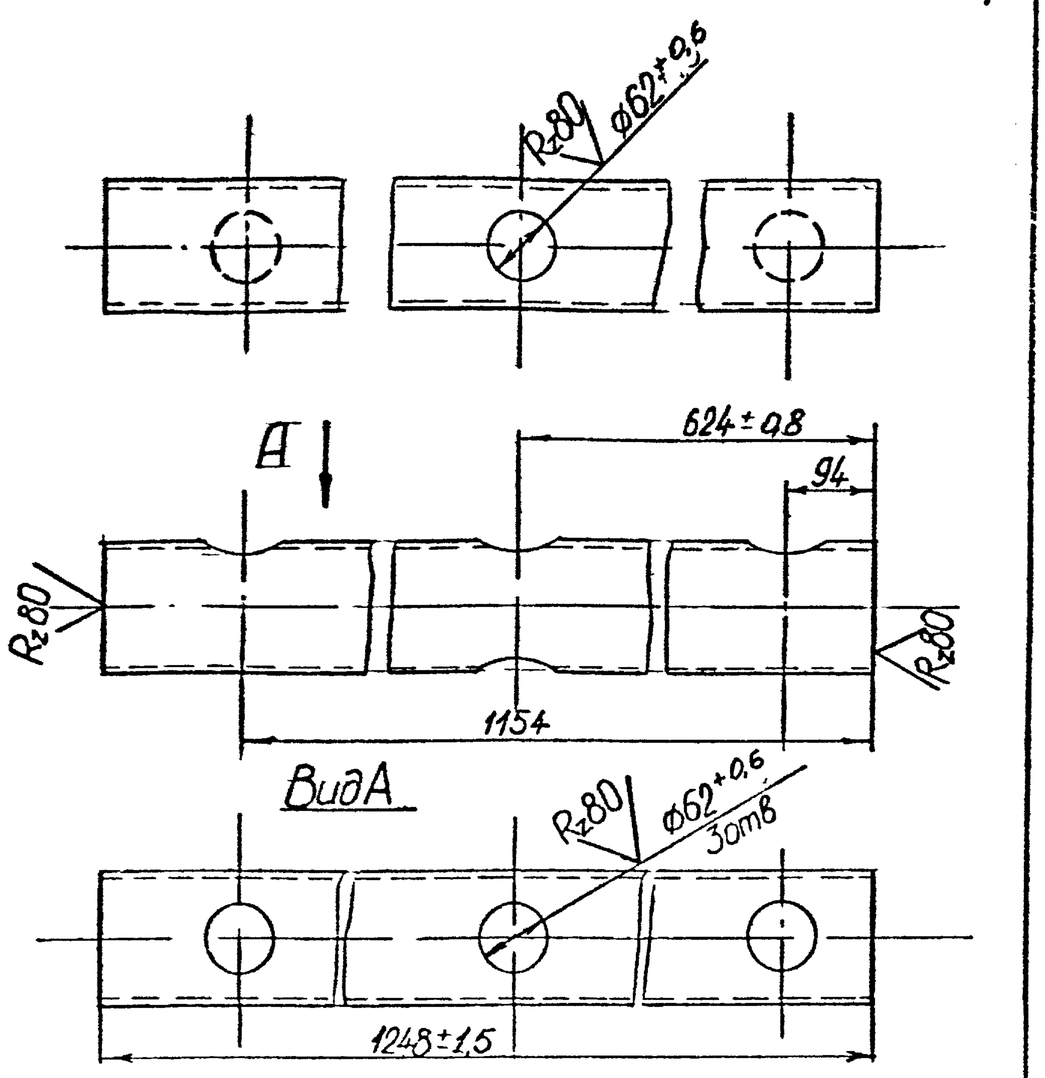

Предельные отклонения размеров между осями двух любых отверстий ± $\frac{IT14}{2}$

Изм	Лист	№ докум	Подпись	Дата
Разраб	Козлова			
Провер	Лифанцев			
Н.контр	Лифанцев			
Гл.конст	Карчев			
Гл.контр				
Утв	Шепшелев			

РМ5-04.301

Труба

Лит	Масса	Масшт
	12,8	1:5
Лист	Листов	

Труба 89×3,5 ГОСТ 8732-70 / Ст10 ГОСТ 8731-74

ГИПРОСАХПРОМ МОСКВА

Формат А4 (6 кв. дм)

Формат	Зона	Поз	Обозначение	Наименование	Кол	Примечание
				Документация		
А3			РМ5-04.300 СБ	Сборочный чертеж		
				Детали		
А4		1	РМ5-04.301	Труба	1	
Б4		2	РМ5-04.300-01	Патрубок L=135±0,43		
				Труба 60×3,5 ГОСТ 8732-70 / Ст10 ГОСТ 8731-74	4	0,6 кг
Б4		3	РМ5-04.300-02	Заглушка ф 100		
				Лист Б-ПН-Б ГОСТ 19903-74 / Ст3сп ГОСТ 14637-79	2	0,6 кг
Б4		4	РМ5-04.300-03	Патрубок L=80±0,43		
				Труба 70×4 ГОСТ 8732-70 / Ст10 ГОСТ 8731-74	1	0,5 кг

Подп. и дата | Инв. № дубл. | Взам. инв. № | Подп. и дата | Инв. № подл.

Изм	Лист	№ докум	Подп	Дата
Разраб	Козлова			
Провер	Лифанцев			
Н.контр	Лифанцев			
Гл.конст				
Утв	Шепшелев			

РМ5-04.300

Коллектор

Лит	Лист	Листов

ГИПРОСАХПРОМ МОСКВА

Формат А4 (6 кв. дм)

РМ5-04.300 СБ

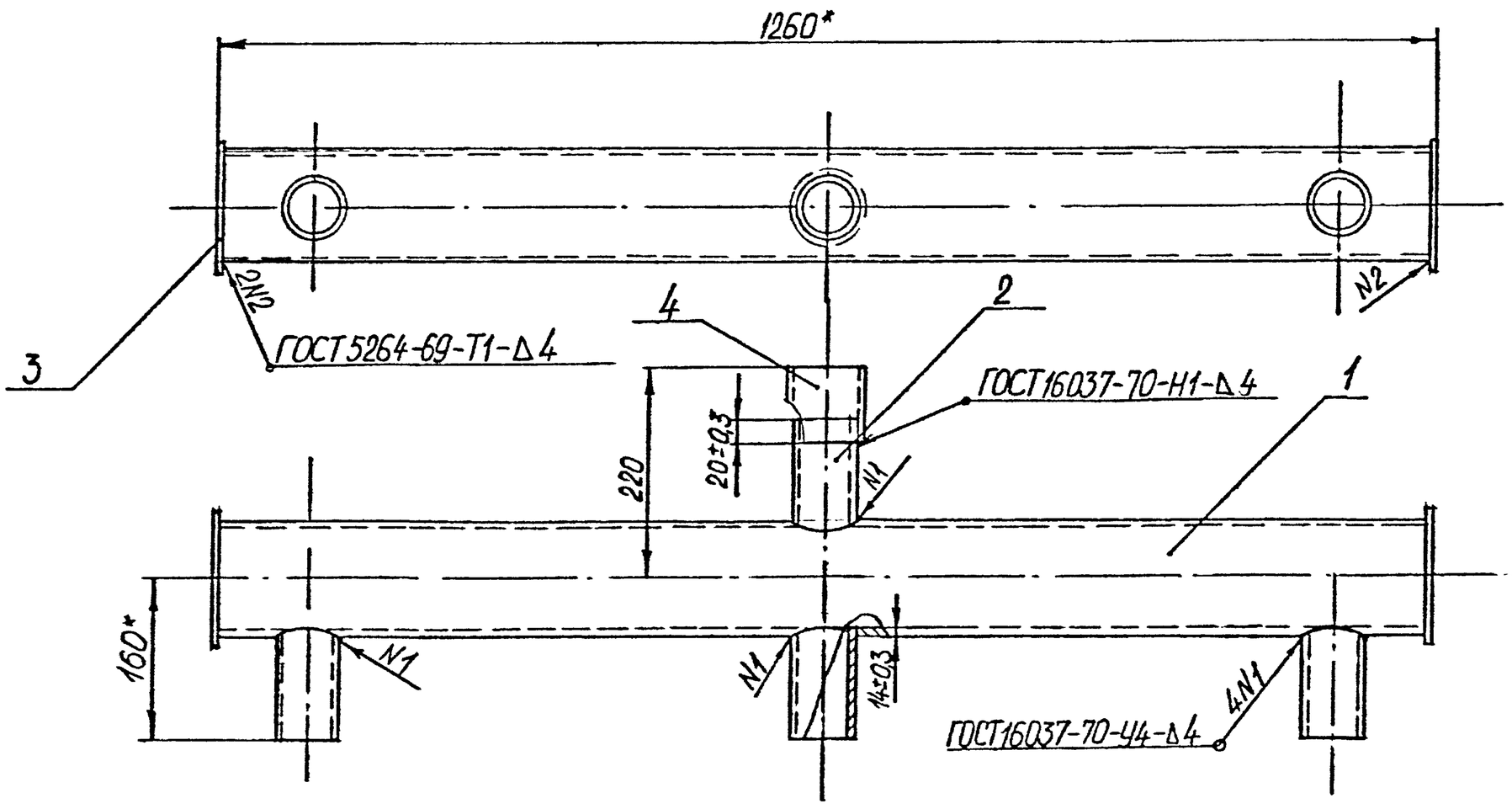

1. Электрод АНО-6-Э42-1,6-Р ГОСТ 9467-75
2. Размеры для справок

Изм	Лист	№ докум	Подпись	Дата
Разраб	Козлова			
Провер	Лифанцев			
Н.контр	Лифанцев			
Гл.конст	Карчев			
Гл.контр				
Утв	Шепшелев			

РМ5-04.300 СБ

Коллектор

Сборочный чертеж

Лит	Масса	Масшт
	17,0	1:5
Лист	Листов 1	

ГИПРОСАХПРОМ МОСКВА

Формат А3 (12 кв. дм)

РМ5-04.401

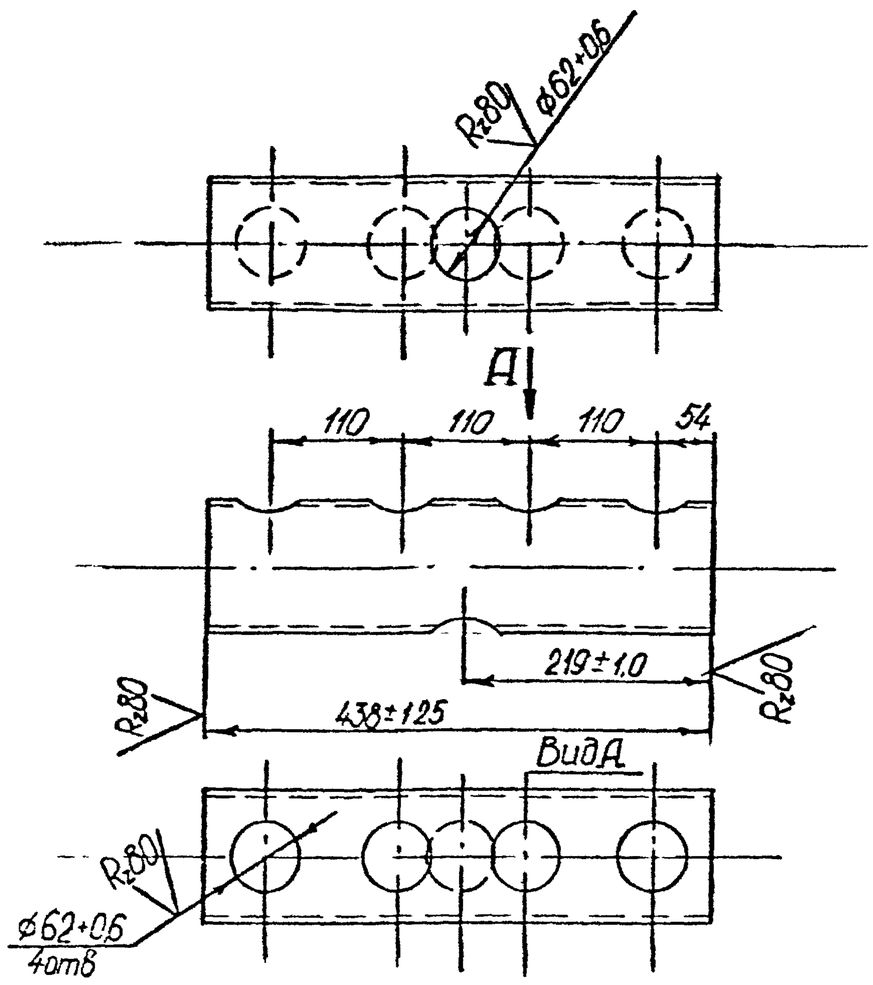

Предельные отклонения размеров между осями двух любых отверстий $\pm\frac{Jt_{14}}{2}$

Изм	Лист	№ докум.	Подпись	Дата
Разраб.		Козлова		
Провер.		Лифанцев		
Н.контр.		Лифанцев		
Гл.конст.		Карцев		
Т.контр.				
Утв.		Шепшелевич		

РМ5-04.401

Труба

Труба $\frac{89\times3,5\ ГОСТ8732-70}{Ст10\ ГОСТ8731-74}$

Лит	Масса	Масштаб
	4,5	1:5

Лист | Листов

ГИПРОСАХПРОМ Москва

Формат А4 (6 дм²)

Формат	Зона	Поз	Обозначение	Наименование	Кол	Примечание
				Документация		
А3			РМ5-04.400СБ	Сборочный чертеж		
				Детали		
А4		1	РМ5-04.401	Труба	2	
Б4		2	РМ5-04.400-01	Патрубок $l=80$		
				Труба $\frac{70\times4\ ГОСТ8732-70}{Ст.10\ ГОСТ8731-74}$	2	0,5
Б4		3	РМ5-04.400-02	Патрубок $l=3950\pm3$	3	
				Труба $\frac{60\times3,5\ ГОСТ8732-70}{Ст10\ ГОСТ8731-74}$	4	19,2
Б4		4	РМ5-04.400-03	Заглушка ф100		
				Лист $\frac{Б-ПН-6\ ГОСТ19903-74}{Ст3сп\ ГОСТ14637-79}$	4	0,6
Б4		5	РМ5-04.400-04	Патрубок $l=135\pm0,43$		
				Труба $\frac{60\times3,5\ ГОСТ8732-70}{Ст10\ ГОСТ8731-74}$	2	0,6

Подп. и дата | Инв. № дубл. | Взам. инв. № | Подп. и дата | Инв. № подл.

Изм	Лист	№ докум.	Подп.	Дата
Разраб.		Козлова		
Провер.		Лифанцев		
Н.контр.		Лифанцев		
Гл.конст.				
Утв.		Шепшелевич		

РМ5-04.400

Подогревательный элемент

Лит	Лист	Листов

ГИПРОСАХПРОМ Москва

Формат А3 (6 дм²)

РМ5-04.400СБ.

А-А

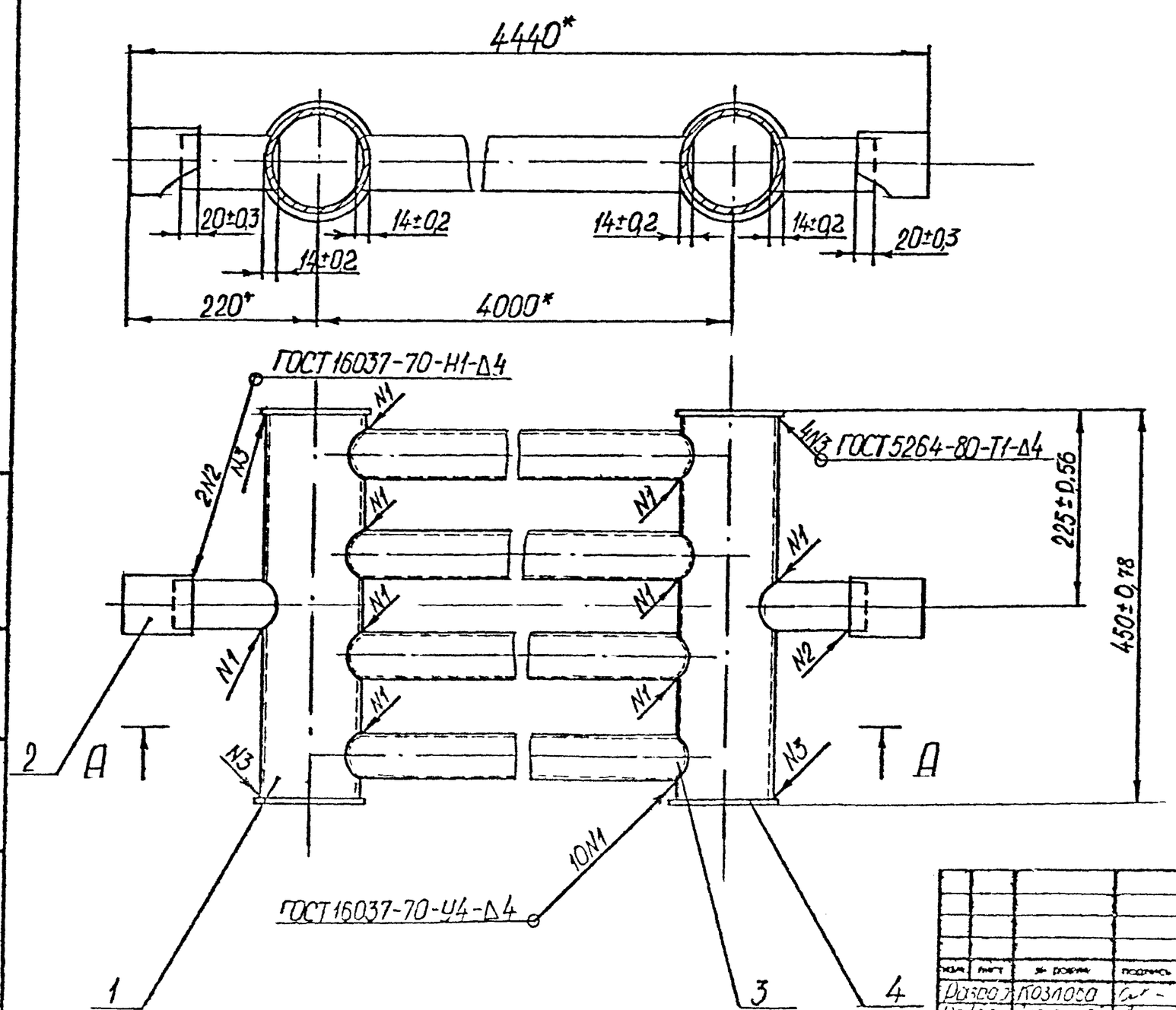

1. Электрод АНО-6-Э42-1,6-Р ГОСТ9467-75
2*. Размеры для справок

Изм	Лист	№ докум.	Подпись	Дата
Разраб.		Козлова		
Провер.		Лифанцев		
Н.контр.		Лифанцев		
Гл.конст.		Карцев		
Т.контр.				
Утв.		Шепшелевич		

РМ5-04.400СБ

Подогревательный элемент

Сборочный чертеж

Лит	Масса	Масштаб
	91	1:5

Лист | Листов 1

ГИПРОСАХПРОМ Москва

Формат А3 (6 дм²)

ТП 701-5-2с.87 альбом III

РМ5-04.501

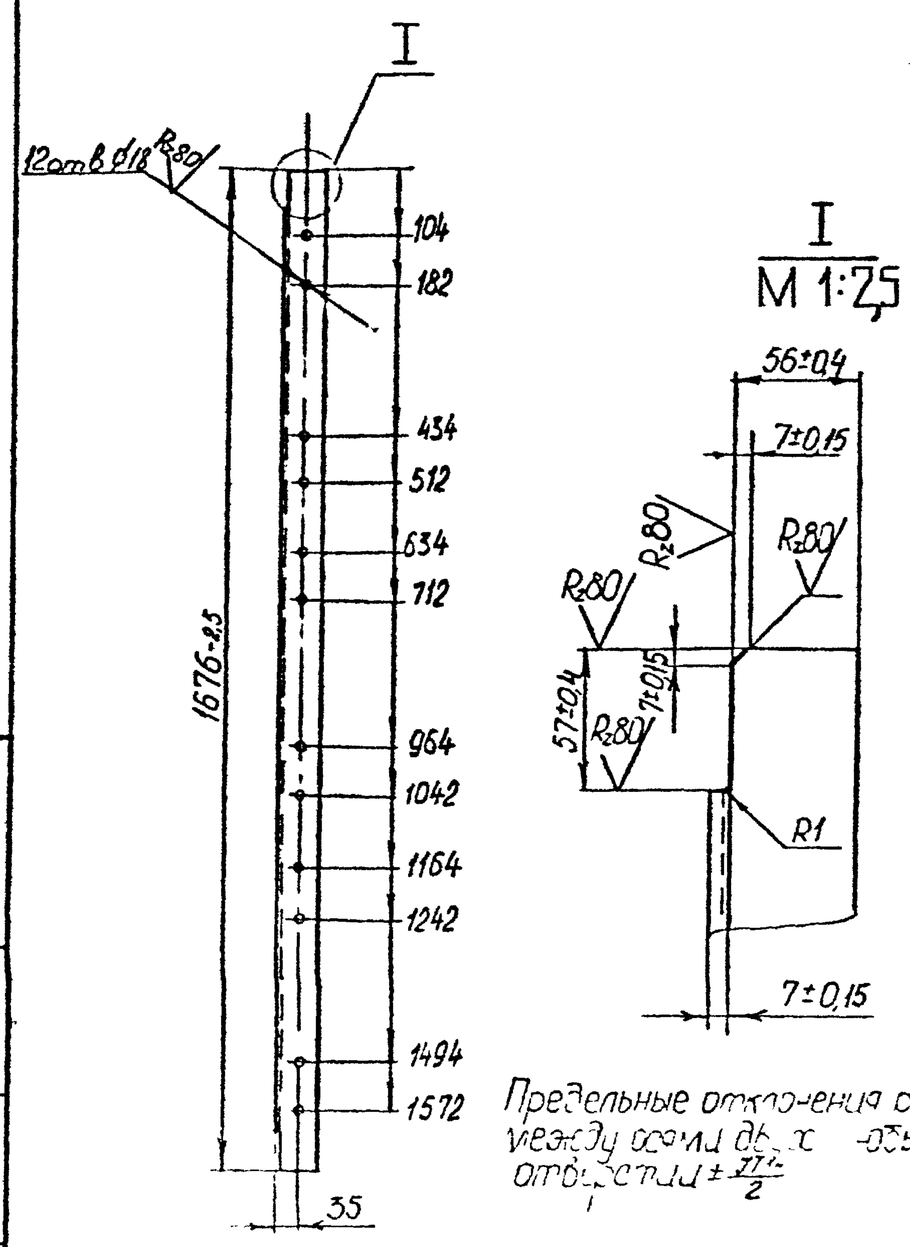

Предельные отклонения размеров между осями двух -ых отверстий $\pm\frac{\sqrt{2}}{2}$

Разраб	Козлова				
Провер	Чиранцев				
Н.контр	Лифанцев				
Гл.инж	Карцев				
Т.контр					
Утв	Щепилев				

РМ5-04.501

Опора

Лит	Масса	Масшт
	9,7	1:10

Лист | Листов

Уголок $\frac{В63\times63\times6\ ГОСТ8509-72}{Вст3сп\ ГОСТ535-79}$

ГИПРОСАХПРОМ МОСКВА

Формат А4(6х8дм)

РМ5-04.502

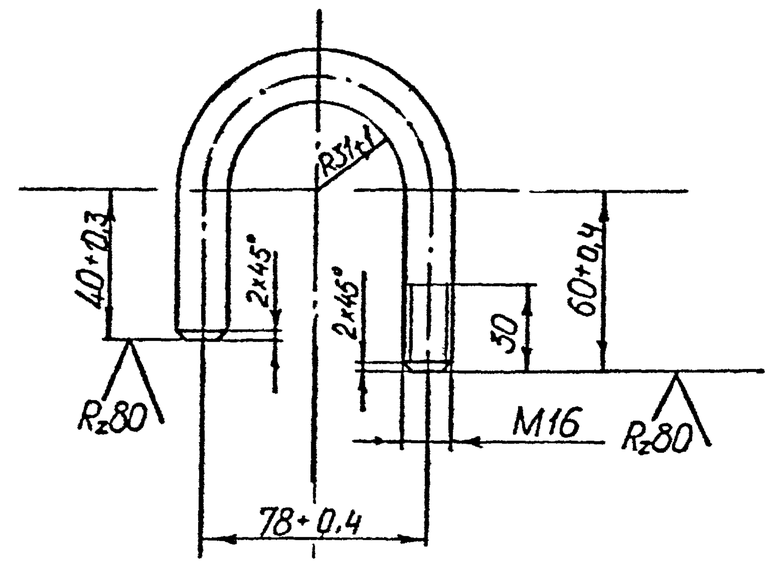

$L_{развертки} = 225^{+1,15}$ мм

Разраб	Козлова				
Провер	Лифанцев				
Н.контр	Лифанцев				
Гл.инж	Карцев				
Т.контр					
Утв	Щепилев				

РМ5-04.502

Хомут

Лит	Масса	Масшт
	0,34	1:2

Лист | Листов

Круг $\frac{В16\ ГОСТ2590-71}{Вст3сп\ ГОСТ535-79}$

ГИПРОСАХПРОМ МОСКВА

Формат А4(6х8дм)

Формат	Зона	Поз	Обозначение	Наименование	Кол	Примечание
				Документация		
А2			РМ5-04.500.СБ	Сборочный чертеж		
				Детали		
А4		1	РМ5-04.501	Опора	3	
А4		2	РМ5-04.502	Хомут	18	
Б4		3	РМ5-04.500-01	Подкладка 150±0,5×150±0,5		
				лист $\frac{Б-ПН-6\ ГОСТ19903-74}{Вст3сп\ ГОСТ14637-69}$	2	1,1кг
Б4		4	РМ5-04.500-02	Стойка l=654±0,8		
				Уголок $\frac{Б-63\times63\times6\ ГОСТ8509-72}{Вст3сп\ ГОСТ535-79}$	2	3,7кг
				Стандартные изделия		
		5		Гайка М16 4 ГОСТ 5915-70	18	
		6		Шайба 16 ГОСТ11371-78	18	

Разраб	Козлова				
Провер	Чиранцев				
Н.контр	Лифанцев				
Гл.инж	Карцев				
Утв	Щепилев				

РМ5-04.500

Стойка

Лит	Лист	Листов

ГИПРОСАХПРОМ МОСКВА

Формат А4(6х8дм)

Формат	Зона	Поз	Обозначение	Наименование	Кол	Примечание
				Документация		
А2			РМ5-04.600.СБ	Сборочный чертеж		
				Детали		
А4		1	РМ5-04.501	Опора	3	
А4		2	РМ5-04.502	Хомут	18	
Б4		3	РМ5-04.600-01	Подкладка 150±0,5×150±0,5		
				лист $\frac{Б-ПН-6\ ГОСТ19903-74}{Вст3сп\ ГОСТ14637-79}$	2	1,1кг
Б4		4	РМ5-04.600-02	Стойка l=600±0,8		
				Уголок $\frac{Б-63\times63\times6\ ГОСТ8509-72}{Вст3сп\ ГОСТ535-79}$	2	3,4кг
				Стандартные изделия		
		5		Гайка М16.4 ГОСТ 5915-70	18	
		6		Шайба 16 ГОСТ11371-78	18	

Разраб	Козлова				
Провер	Чиранцев				
Н.контр	Лифанцев				
Гл.инж	Карцев				
Утв	Щепилев				

РМ5-04.600

Стойка

Лит	Лист	Листов

ГИПРОСАХПРОМ МОСКВА

Формат А4(6х8дм)

Подп и дата | Инв № дубл | Взам инв № | Подп и дата | Инв № подл

ТП 701-5-2с.87 альбом III

РМ5-04.500.СБ

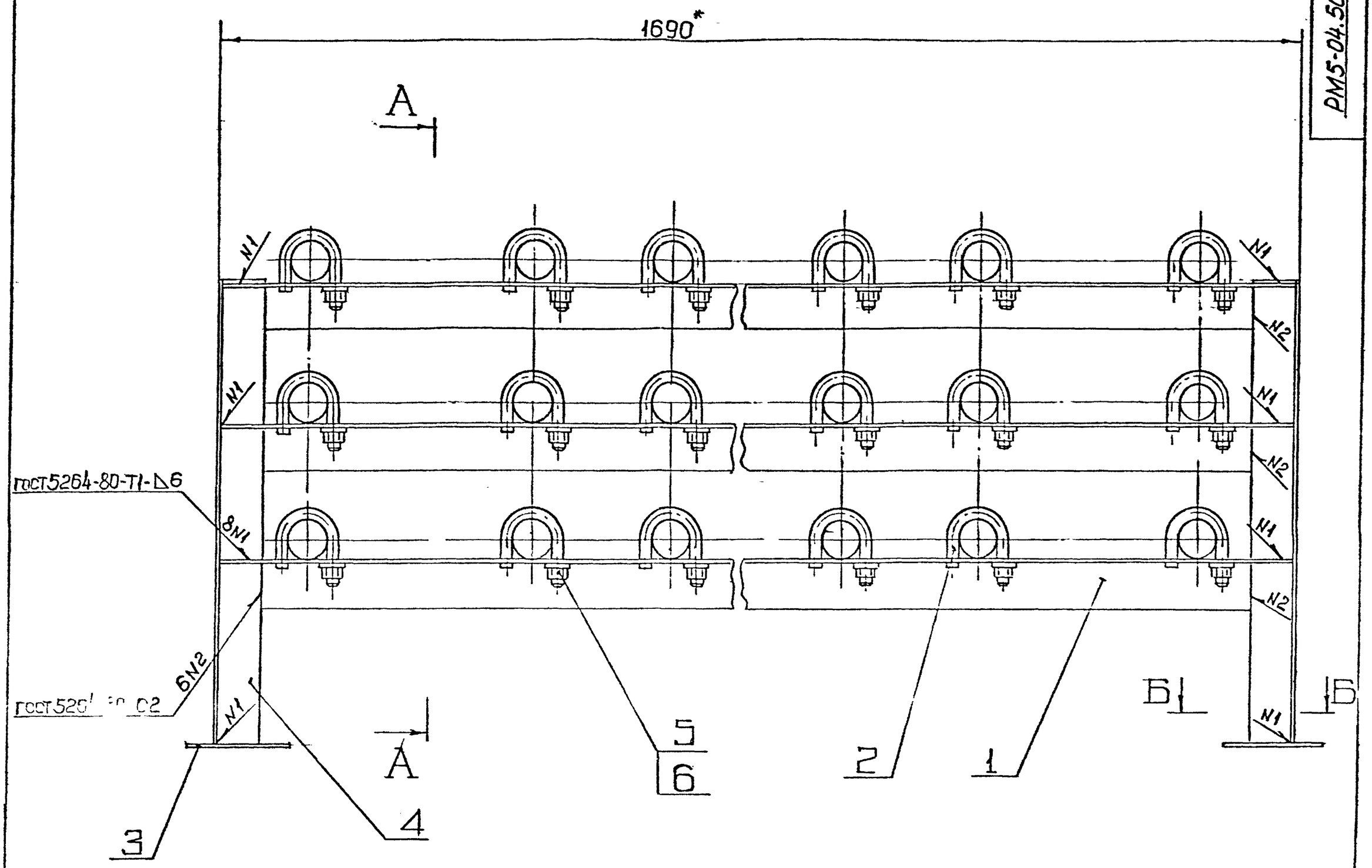

А – А

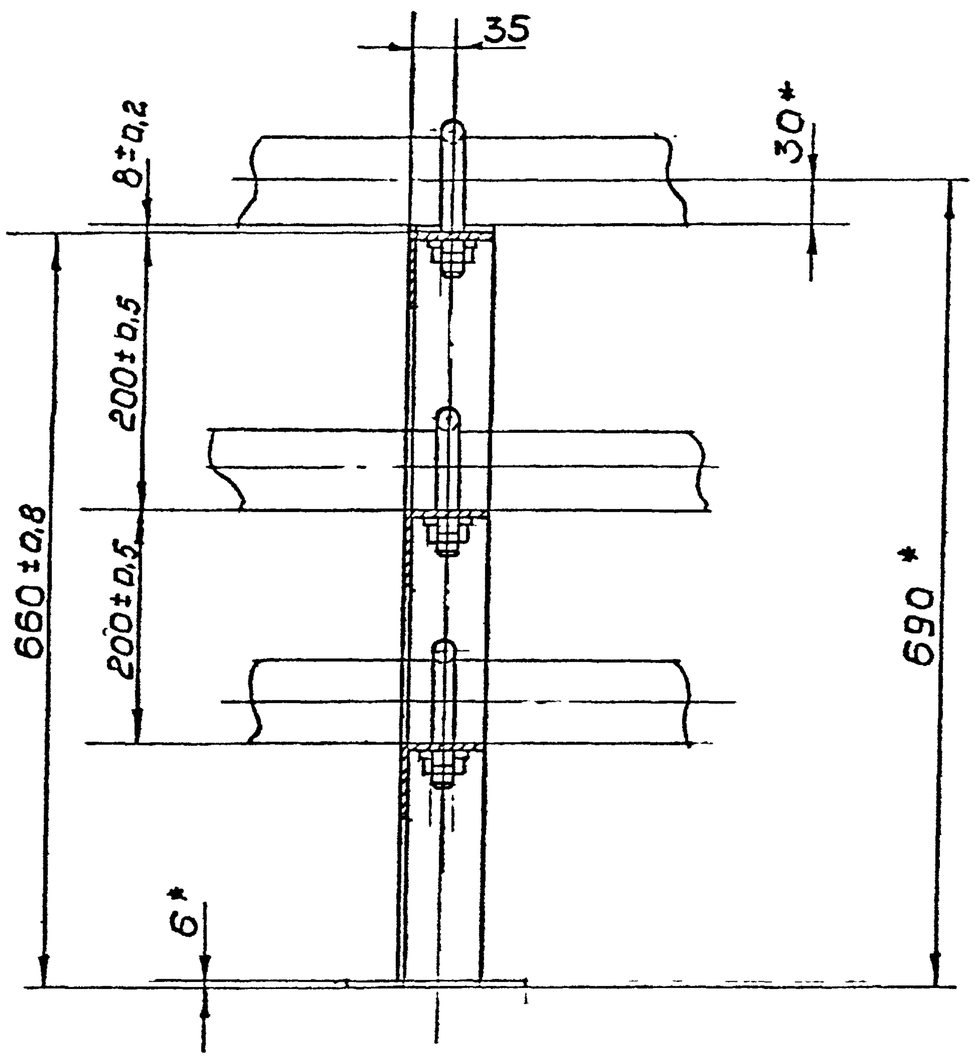

Б – Б

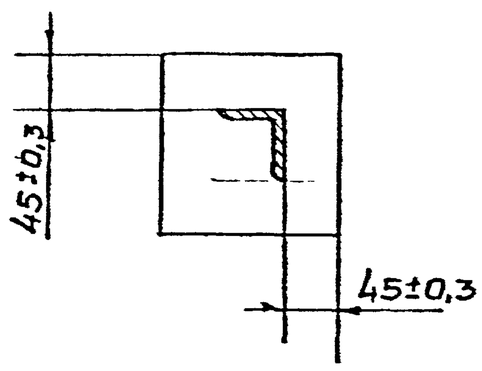

1. Электрод АНО-6-Э42-1,6-р ГОСТ 9467-75
2. * Размеры для справок.

Разр	Кингсепп			
Пров.	Литанцев			
Т.конт				
Гл.кон	Кочев			
Н.конт	Литанцев			
Утв				

РМ5-04.500СБ

Стойка

сборочный чертеж

Лит	Масса	Масшт
0	46	1:5
Лист	Листов 1	

ГИПРОСАХПРОМ
МОСКВА

Инв. № подл. | Подпись и дата | Взам. инв. № | Инв. № дубл. | Подпись и дата

3473/2

ТП 701-5-2с.87 альбом III

РМ5-04.600СБ

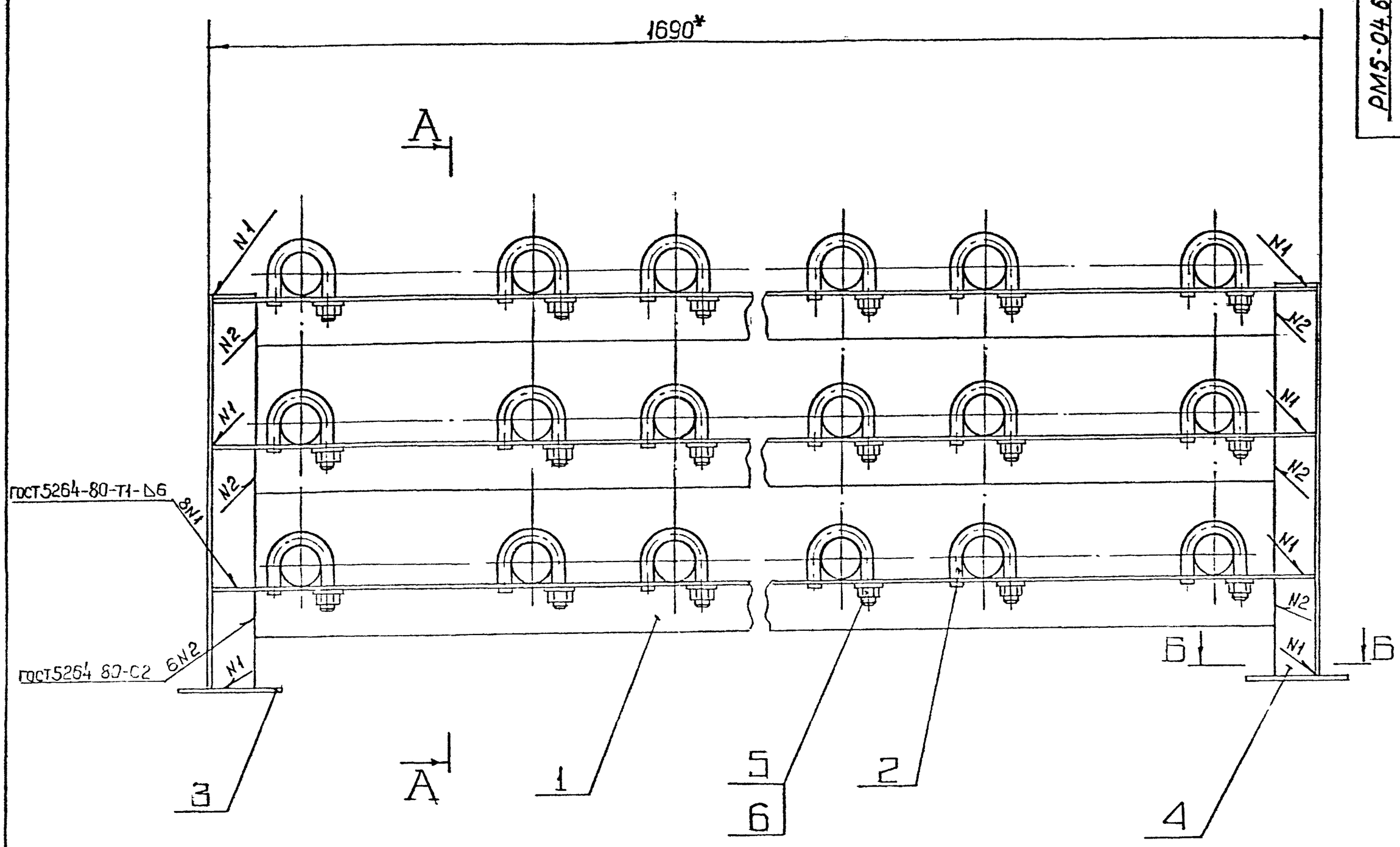

А – А

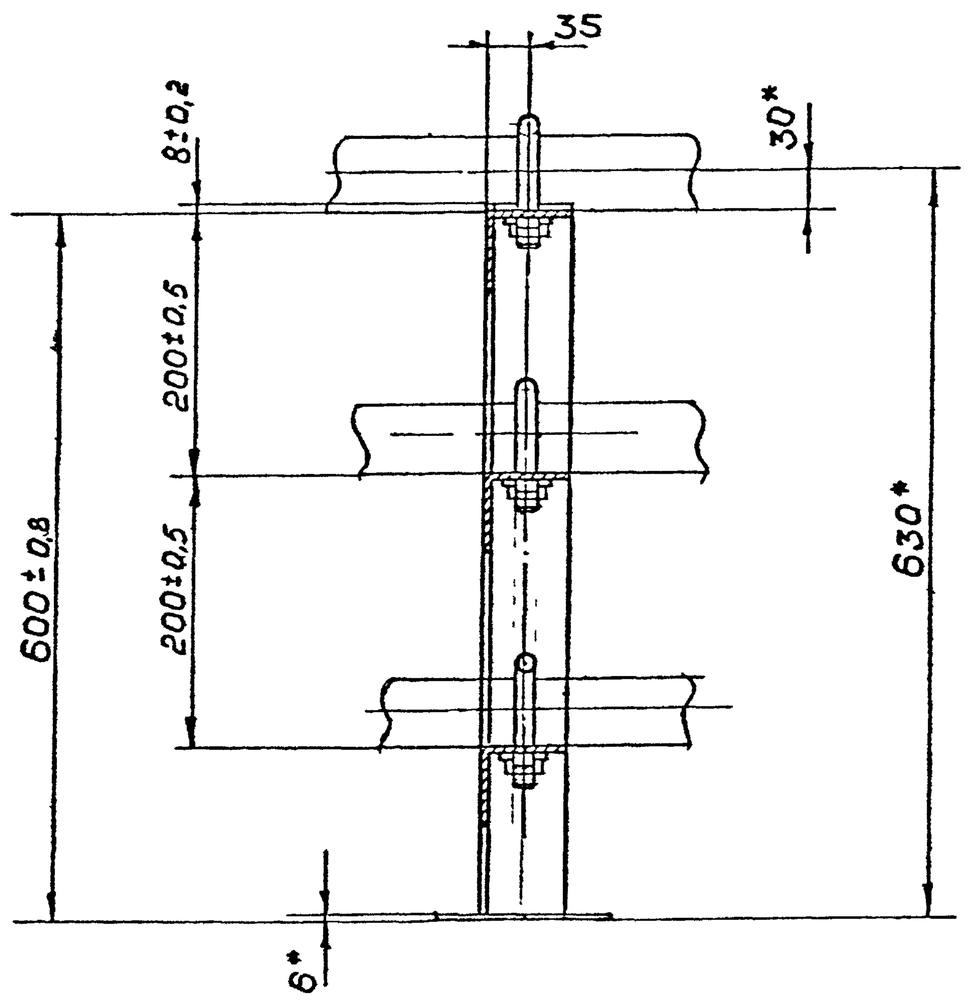

Б – Б

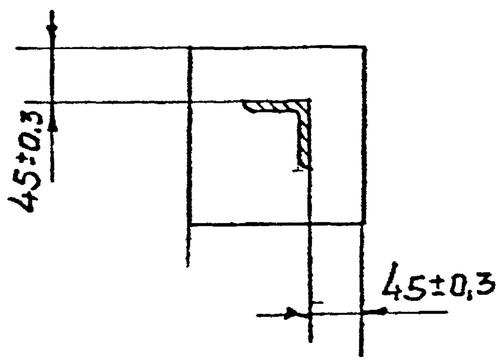

1. Электрод АНО-6-342-1,6 р ГОСТ 9467-75
2. * Размеры для справок.

Разр	Виноградова			
Пров.	Лифанцев			
Т.конт				
Гл.кон	Карцев			
Н.конт	Лиханцев			
Утв.	Шепелев			

РМ5-04.600 СБ

Стойка
Сборочный чертеж

Лит	Масса	Масштаб
0	45,3	1:5

Лист | Листов

ГИПРОСЕЛХПРОМ
МОСКВА

Формат А2 (594×420)

ТП 701-5-2с.87 альбом III

РМ5-02.005

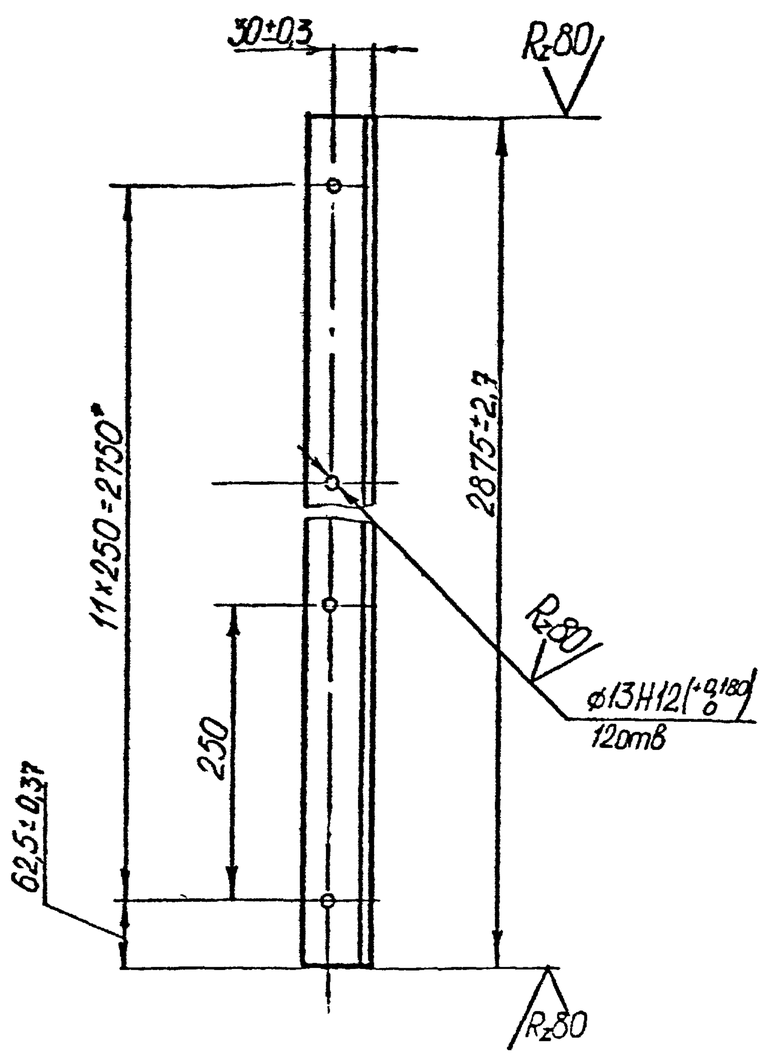

Предельные отклонения размеров между осями двух любых отверстий $\pm \frac{IT14}{2}$

Изм	Лист	№ докум	Подпись	Дата	РМ5-02.005
Разраб	Козлова				Ребро
Провер	Лифанцев				
Н.контр	Лифанцев				
Т.контр					
Гл.конст	Карцев				Уголок $\frac{В-50\times50\times5\ ГОСТ8509-72}{Вст3сп\ ГОСТ535-79}$
Утв	Шепелев				

Лит	Масса	Масшт
	11,0	1:5

Лист | Листов

ГИПРОСАХПРОМ Москва

Формат А4 (6 кв дм)

РМ5-02.006

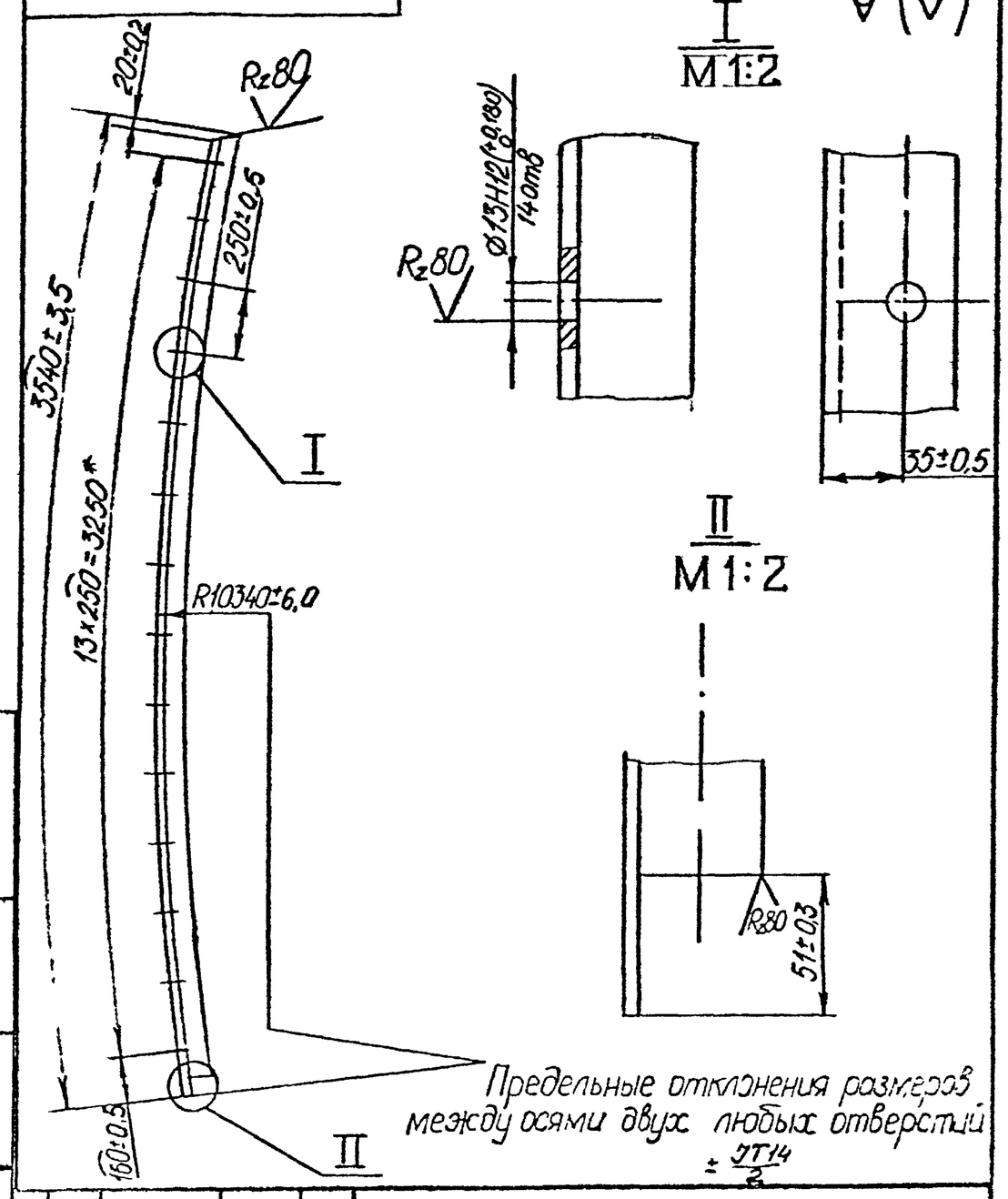

Предельные отклонения размеров между осями двух любых отверстий $\pm \frac{IT14}{2}$

Изм	Лист	№ докум	Подпись	Дата	РМ5-02.006
Разраб	Козлова				Ребро
Провер	Лифанцев				
Т.контр					
Н.контр	Лифанцев				
Гл.конст	Карцев				Уголок $\frac{В-50\times50\times5\ ГОСТ8509-72}{Вст3сп\ ГОСТ535-79}$
Утв	Шепелев				

Лит	Масса	Масшт
	13,4	1:20

Лист | Листов

ГИПРОСАХПРОМ Москва

Формат А4 (6 кв дм)

Формат	Зона	Поз	Обозначение	Наименование	Кол	Примечание
				Документация		
А2			РМ5-02.000 СБ	Сборочный чертеж		
				Детали		
А4		1	РМ5-02.001	Крышка	1	
А4		2	РМ5-02.002	Крышка	1	
А4		3	РМ5-02.003	Ребро	1	
А4		4	РМ5-02.004	Ребро	1	
А4		5	РМ5-02.005	Ребро	1	
А4		6	РМ5-02.006	Ребро	1	
Б4		7	РМ5-02.000-01	Стенка		
				лист $\frac{Б-ПН-4\ ГОСТ19903-74}{Вст3сп\ ГОСТ14637-79}$		
				646±1,0×3436±3,0	1	70,3
Б4		8	РМ5-02.000-02	Стенка		
				лист $\frac{Б-ПН-4\ ГОСТ19903-74}{Вст3сп\ ГОСТ14637-79}$		
				646±1,0×2220±2,2	1	45,1
Б4		9	РМ5-02.000-03	Стойка		
				Уголок $\frac{В-50\times50\times5\ ГОСТ8509-72}{Вст3сп\ ГОСТ535-79}$		
				L=396±0,7	6	1,36
Б4		10	РМ5-02.000-04	Подкладка		
				лист $\frac{Б-ПН-4\ ГОСТ19903-74}{Вст3сп\ ГОСТ14637-79}$		
				100±0,4×100±0,4	6	0,32

Изм	Лист	№ докум	Подп.	Дата	РМ5-02.000
Разраб	Козлова				Кожух правый
Провер	Лифанцев				
Н.контр	Лифанцев				
Т.контр					
Утв	Шепелев				

Лит | Лист | Листов

ГИПРОСАХПРОМ Москва

Формат А4 (6 кв дм)

РМ5-11001

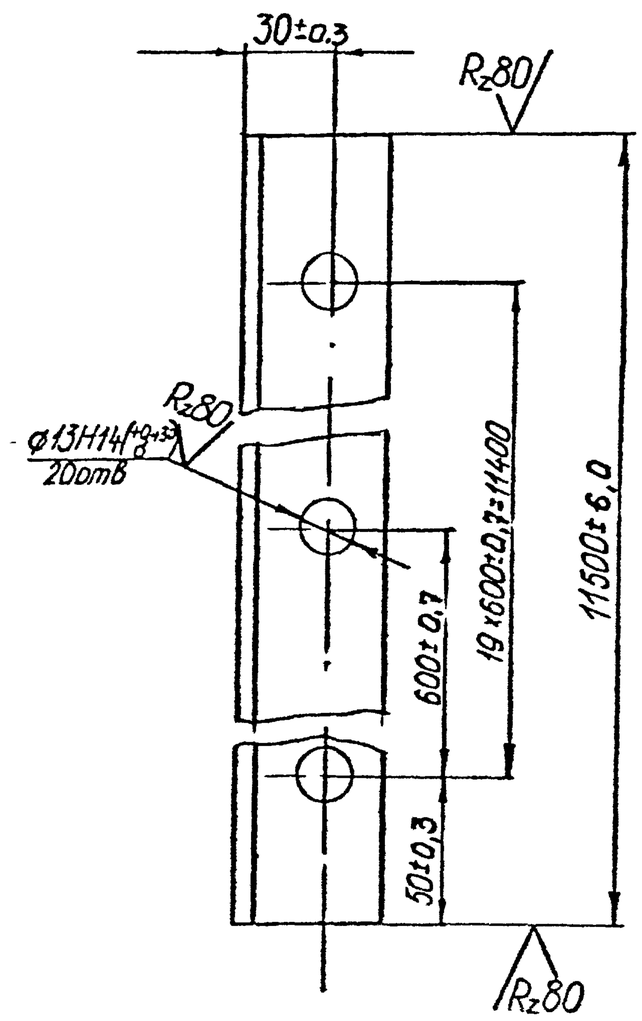

Изм	Лист	№ докум	Подпись	Дата	РМ5-11001
Разраб	Козлова				Стойка
Провер	Лифанцев				
Т.контр					
Н.контр	Лифанцев				
Гл.конст	Карцев				Уголок $\frac{Б-50\times50\times5\ ГОСТ8509-72}{Вст3сп\ ГОСТ535-79}$
Утв	Шепелев				

Лит	Масса	Масшт
	43,5	1:2

Лист | Листов

ГИПРОСАХПРОМ Москва

Формат А4 (6 кв дм)

ТП 701-5-2с.87 альбом III

РМ5-02.000.СБ

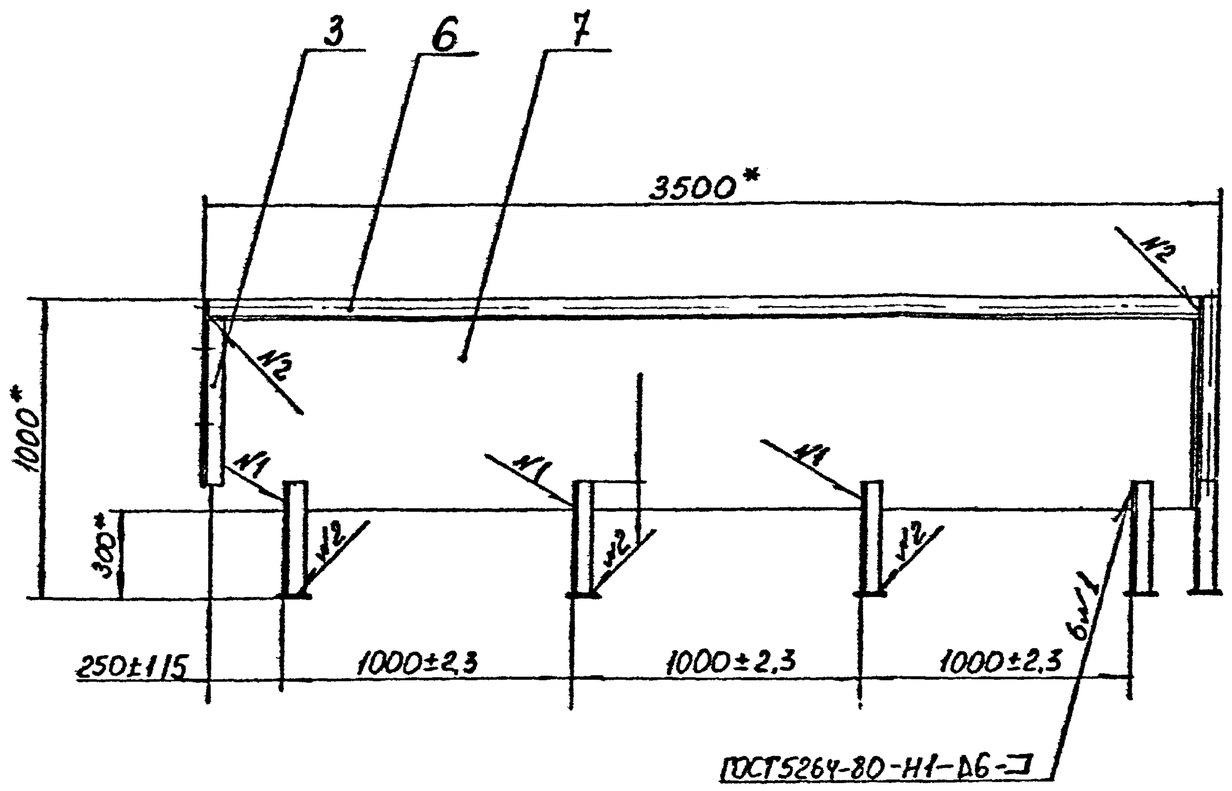

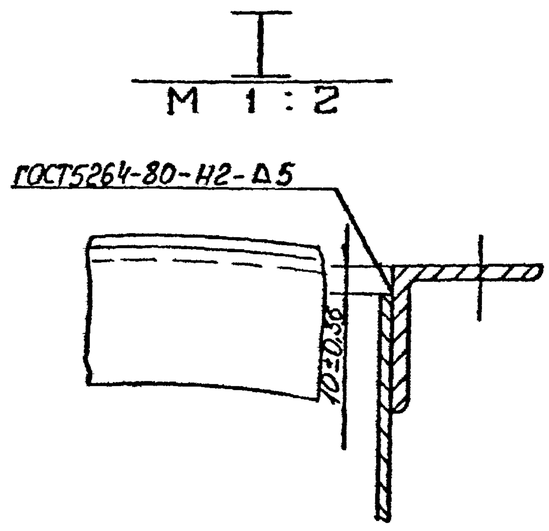

А — А
М 1:2

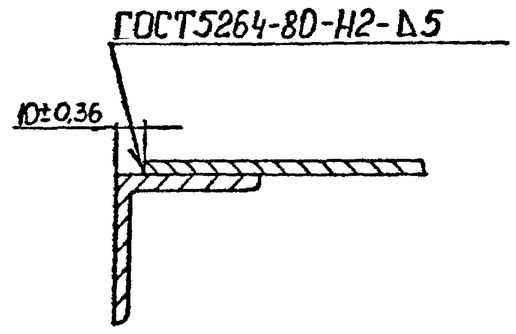

Б — Б
М 1:2

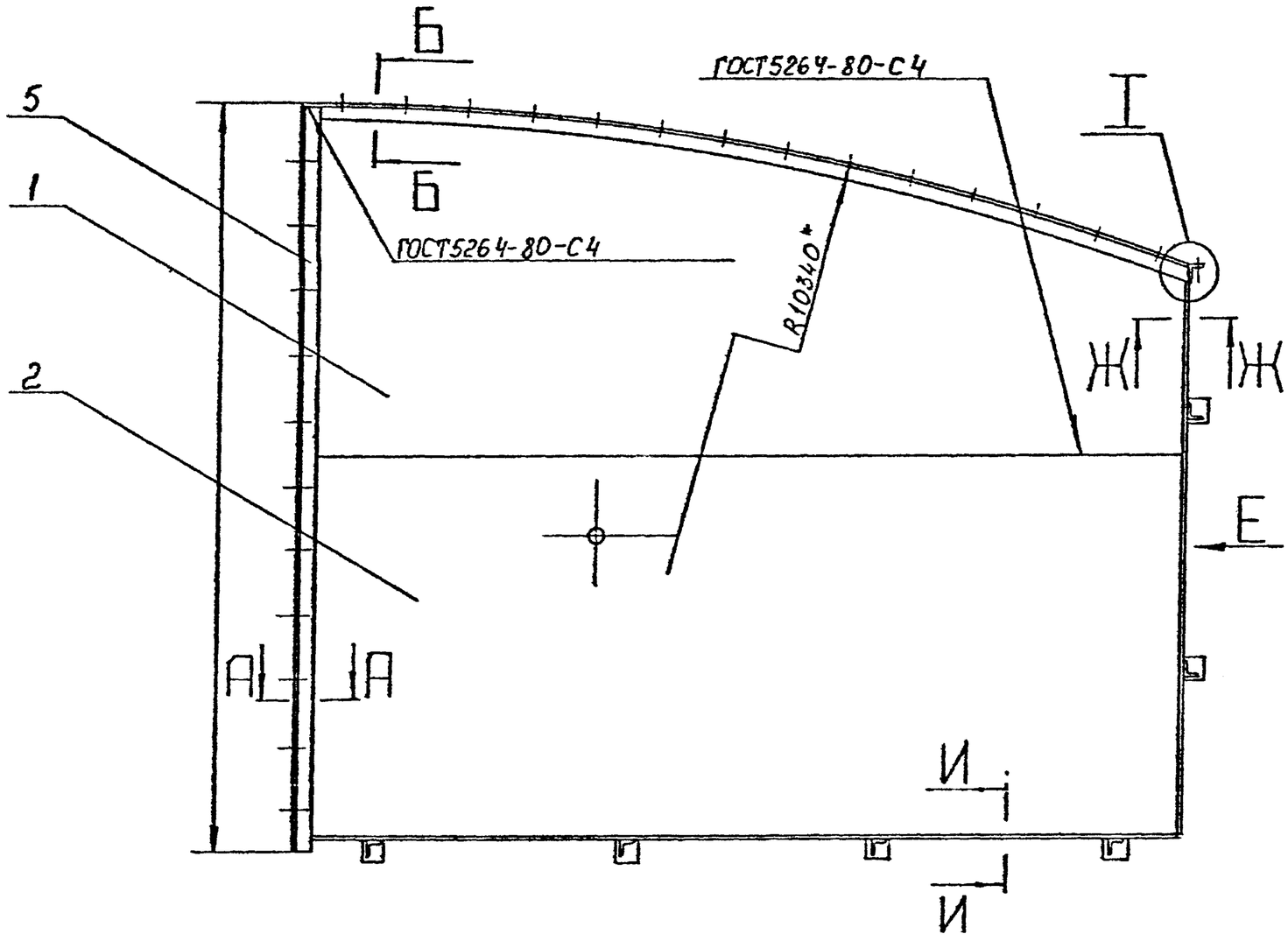

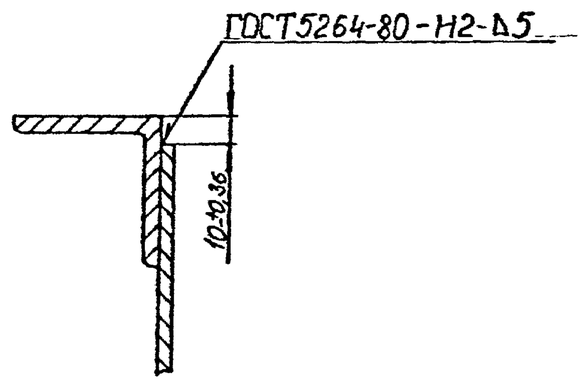

Вид Е повернуто

В — В
М 1 2

Г — Г
М 1 1

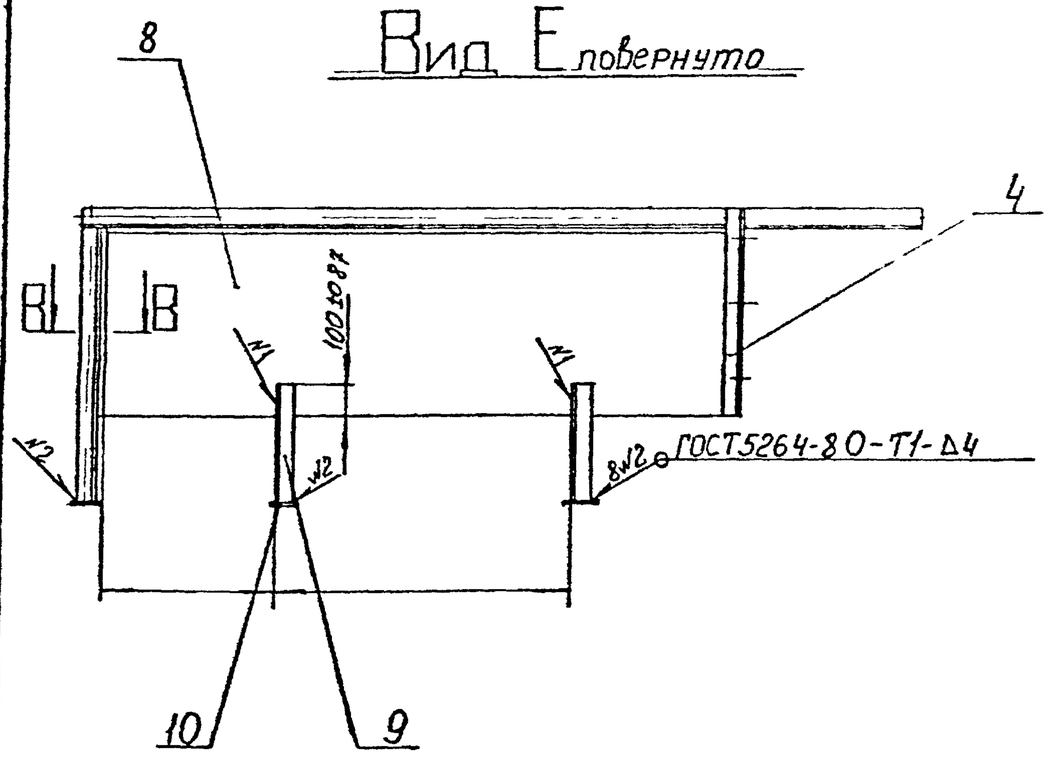

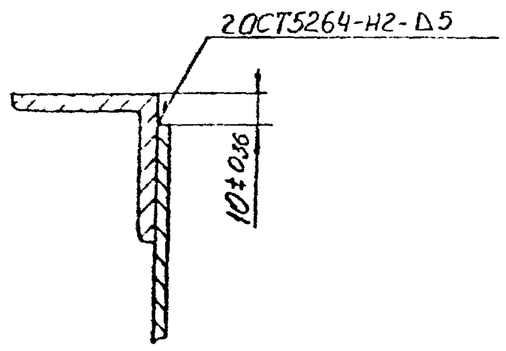

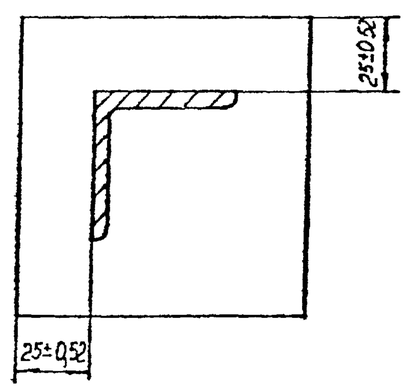

1. Электрод АНО-6-Э42-1,6Р ГОСТ9467-75

2. * Размеры для справок.

Ж — Ж
М 1:2

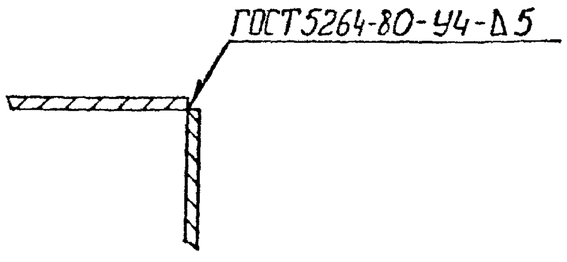

И — И
М 1 1

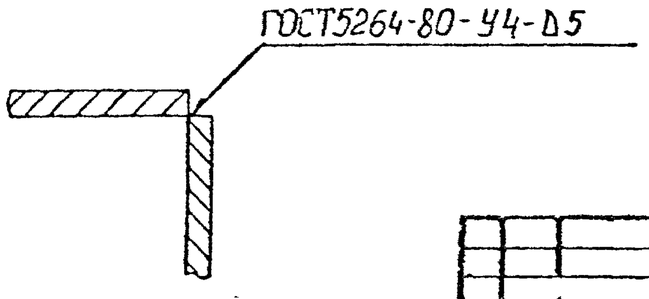

Изм.	Лист	№ докум.	Подпись	Дата
Разраб.		Рыжова		
Пров.		Шафаниев		
Т. контр.				
Н. контр.		Карцев		
Н. контр.		Шафаниев		
Утв.		Кошелев		

РМ5-02.000.СБ

Кожух правый

Сборочный чертеж

Лит.	Масса	Масштаб
0	431	1:20

Лист | Листов

ГИПРОСАХПРОМ
МОСКВА

Формат А2 (24 кб 2т)

Подпись и дата | Инв. № дубл. | Взам. инв. № | Подпись и дата | Инв. № подл. 37472

ТП 701-5-2с.87 альбом III

РМ5-02.001

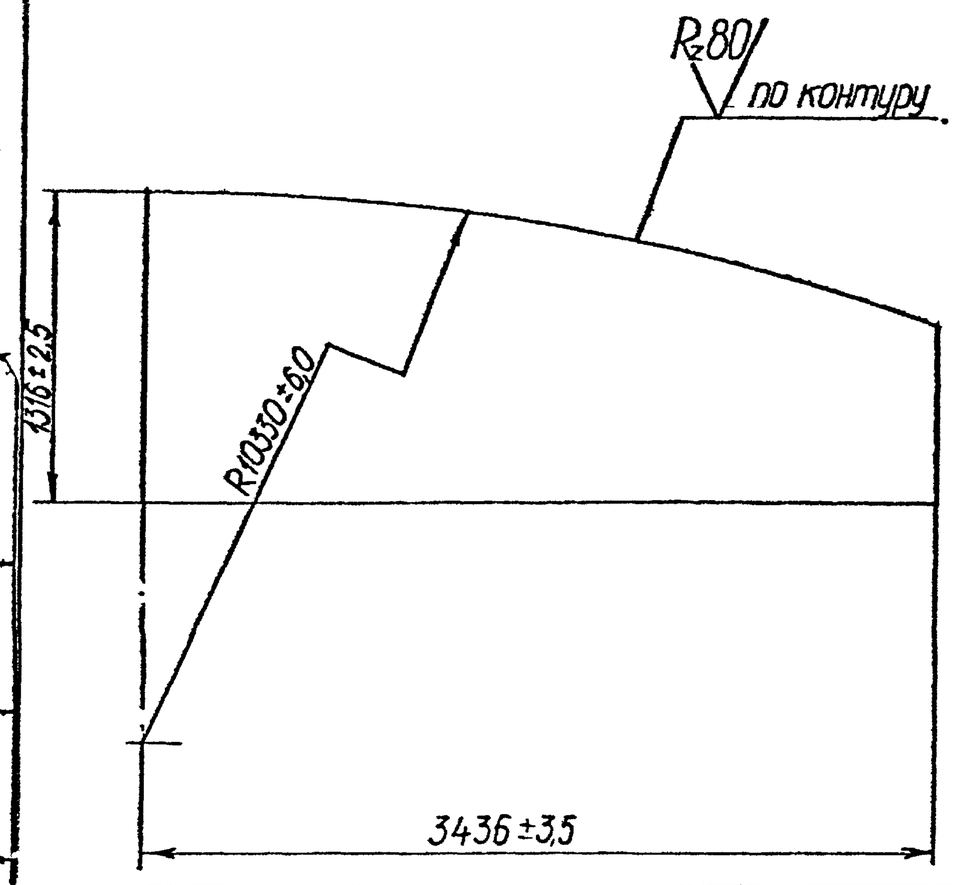

Разраб.	Козлова			
Пров.	Лифанцев			
Н.контр.	Лифанцев			
Гл.конст.	Кариев			
Т.контр.				
Утв.	Шепшелевич			

РМ5-02.001

Крышка

Лит.	Масса	Масштаб
	121	1:25

Лист | Листов

Лист Б-ПН-4 ГОСТ 19903-74 / Вст3сп ГОСТ 14637-79

ГИПРОСАХПРОМ МОСКВА

Формат А4 (6 дм²)

РМ5-02.003

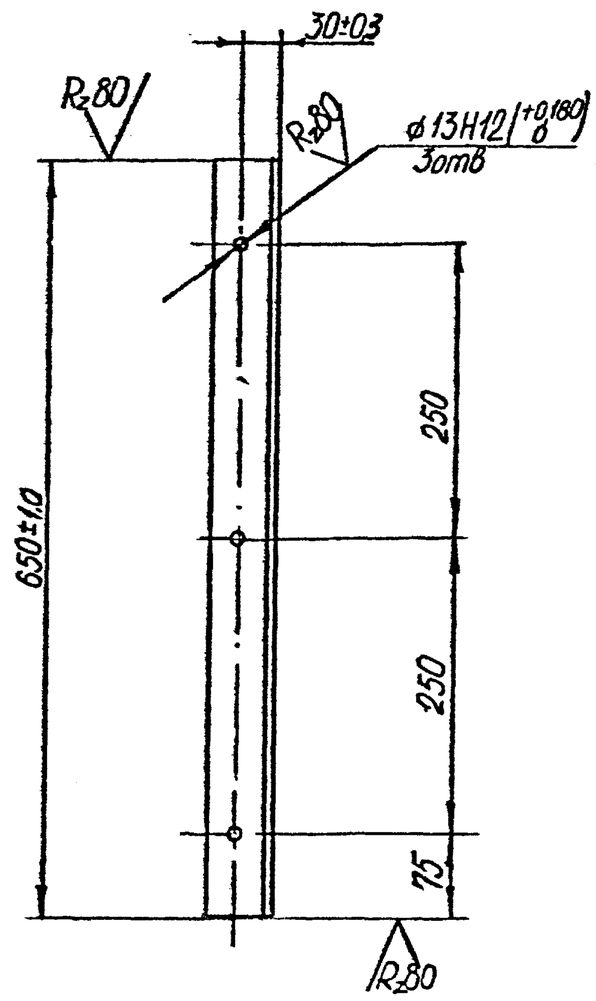

Предельные отклонения размеров между осями двух любых отверстий $\pm\frac{IT14}{2}$

Разраб.	Козлова			
Пров.	Лифанцев			
Н.контр.	Лифанцев			
Гл.конст.	Кариев			
Т.контр.				
Утв.	Шепшелевич			

РМ5-02.003

Обрамление

Лит.	Масса	Масштаб
	2,6	1:5

Лист | Листов

Уголок В-50х50х5 ГОСТ 8509-72 / Вст3сп ГОСТ 535-79

ГИПРОСАХПРОМ МОСКВА

Формат А4 (6 дм²)

РМ5-02.002

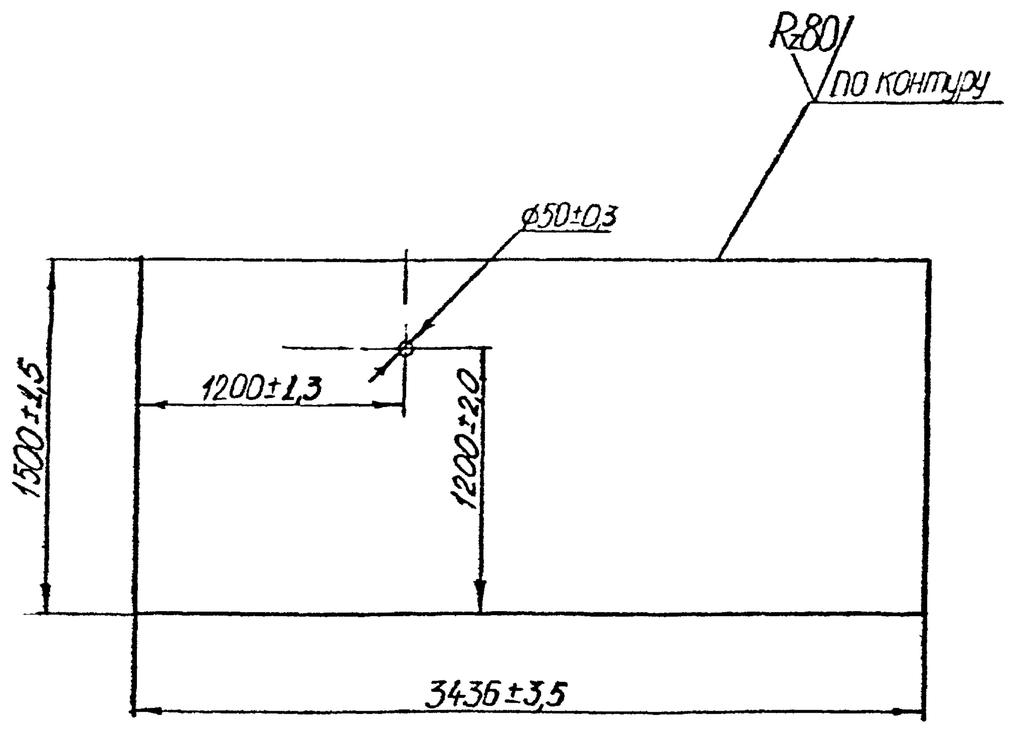

Разраб.	Козлова			
Пров.	Лифанцев			
Н.контр.	Лифанцев			
Гл.конст.	Кариев			
Т.контр.				
Утв.	Шепшелевич			

РМ5-02.002

Крышка

Лит.	Масса	Масштаб
	163	1:25

Лист | Листов

Лист Б-ПН-4 ГОСТ 19903-74 / Вст3сп ГОСТ 14637-79

ГИПРОСАХПРОМ МОСКВА

Формат А4 (6 дм²)

РМ5-02.004

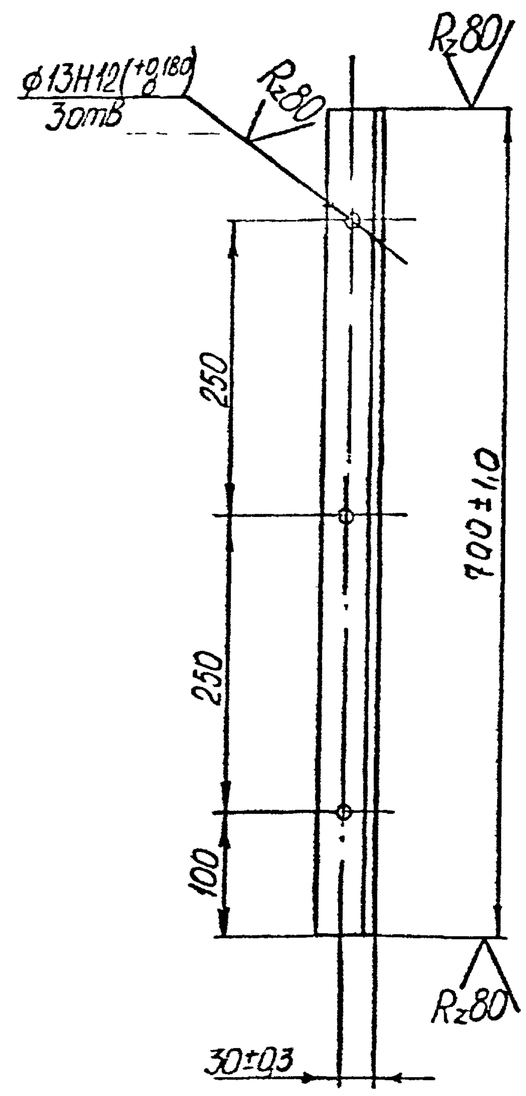

Предельные отклонения размеров между осями двух любых отверстий $\pm\frac{IT14}{2}$.

Разраб.	Козлова			
Пров.	Лифанцев			
Н.контр.	Лифанцев			
Гл.конст.	Кариев			
Т.контр.				
Утв.	Шепшелевич			

РМ5-02.004

Обрамление

Лит.	Масса	Масштаб
	27	1:5

Лист | Листов

Уголок В-50х50х5 ГОСТ 8509-72 / Вст3сп ГОСТ 535-79

ГИПРОСАХПРОМ МОСКВА

Формат А4 (6 дм²)

ТП 701-5-2с.87 альбом III

РМ5-03.000.СБ

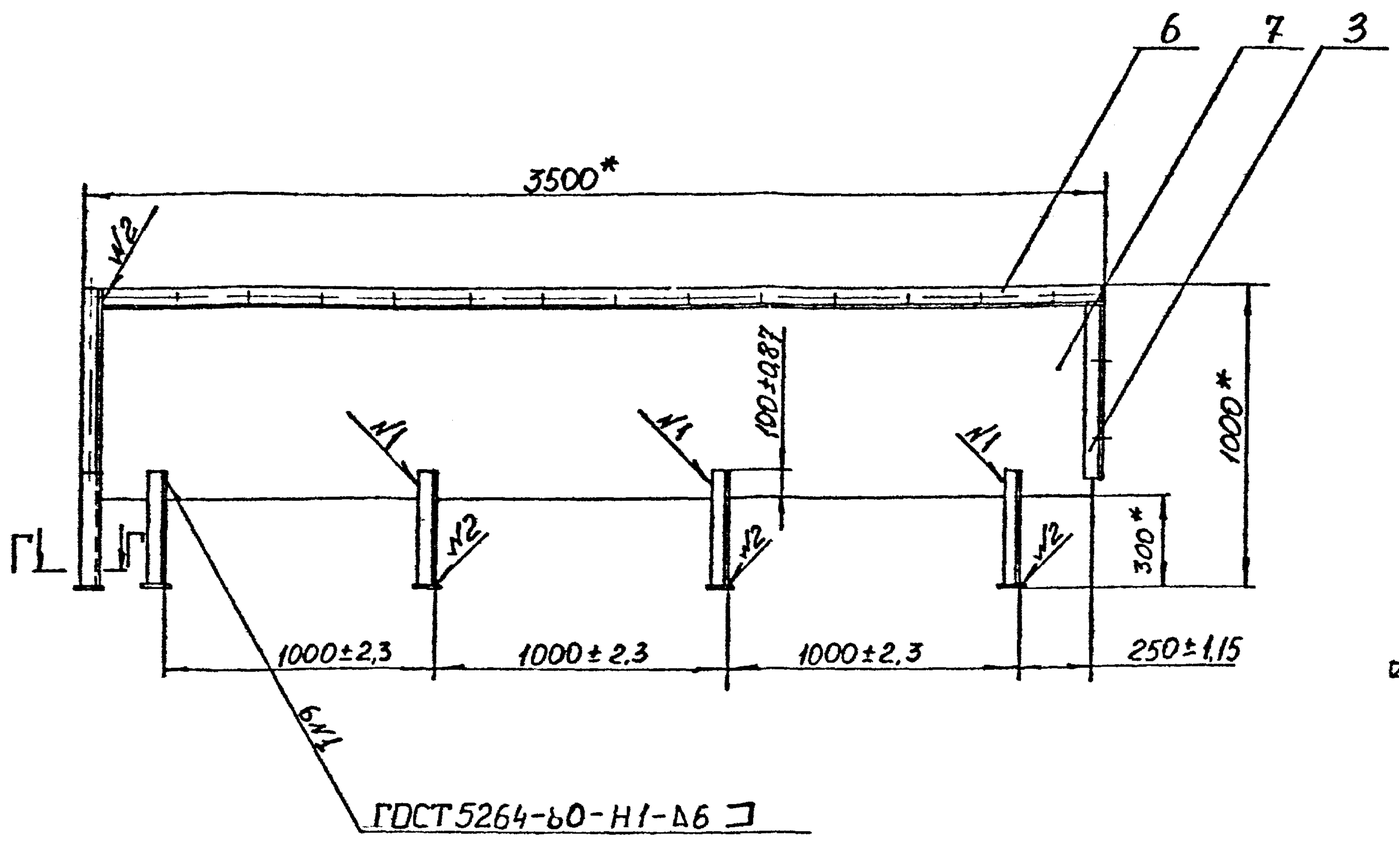

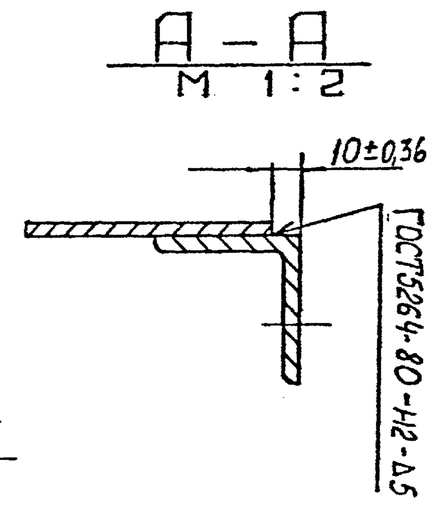

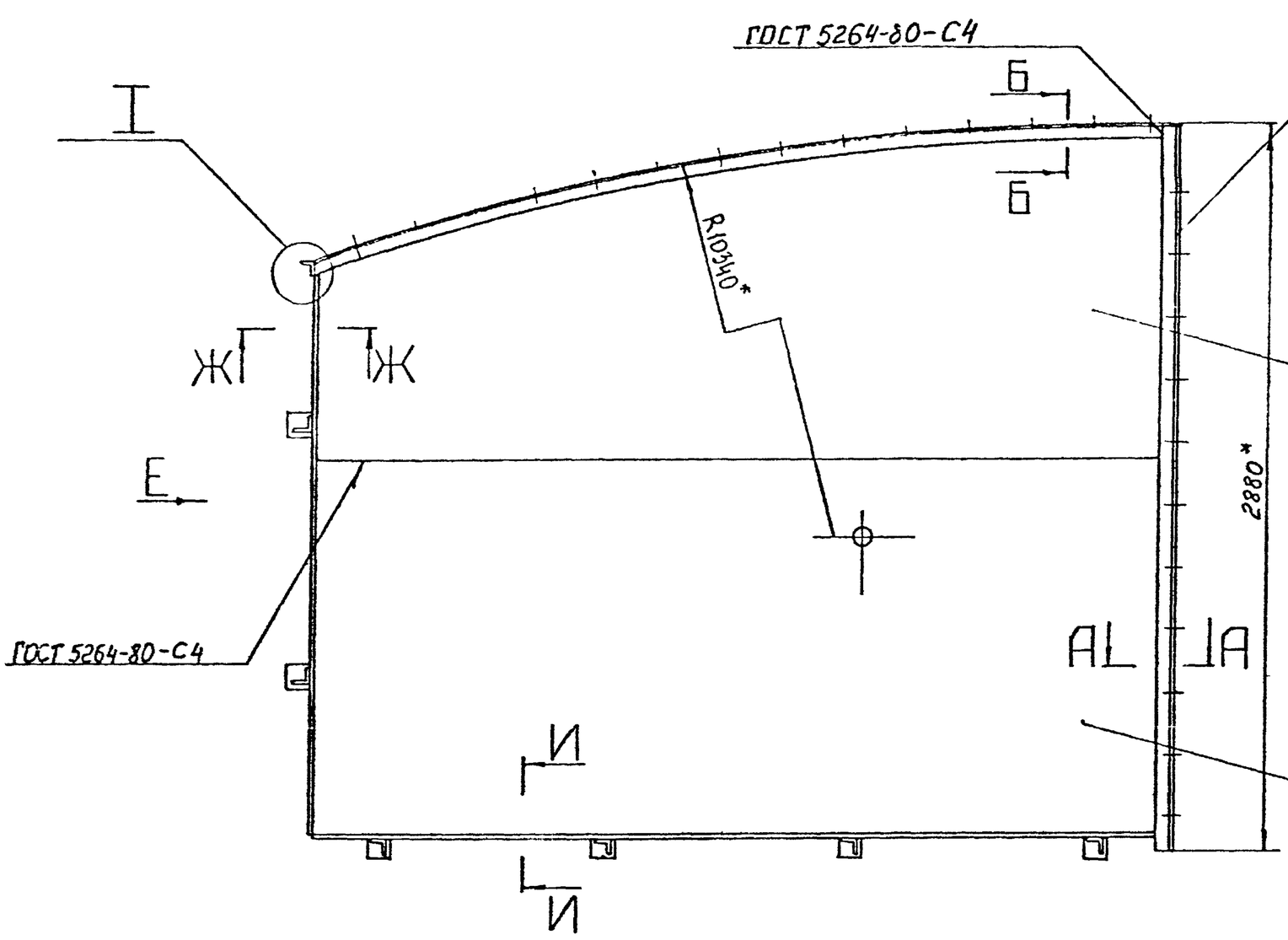

Вид Е повернуто

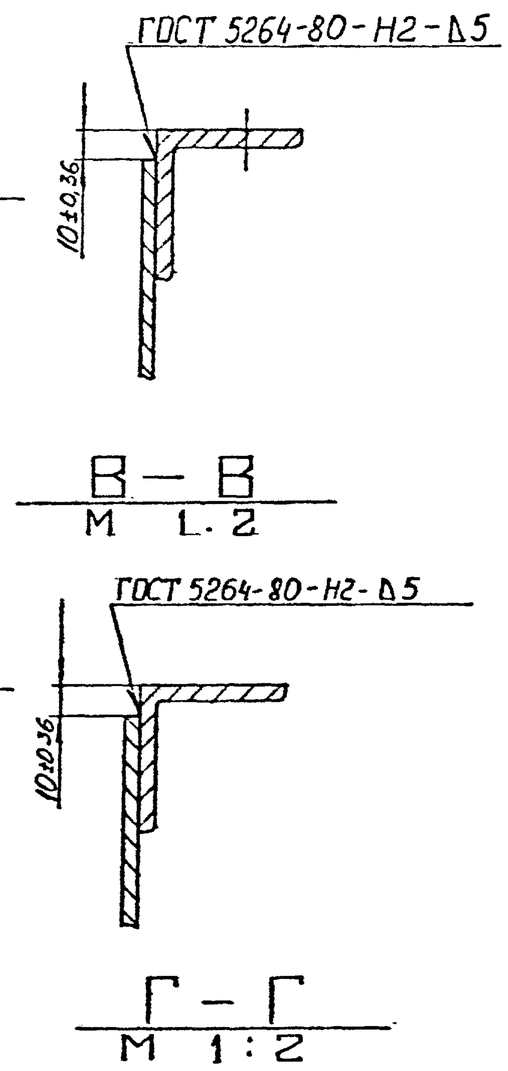

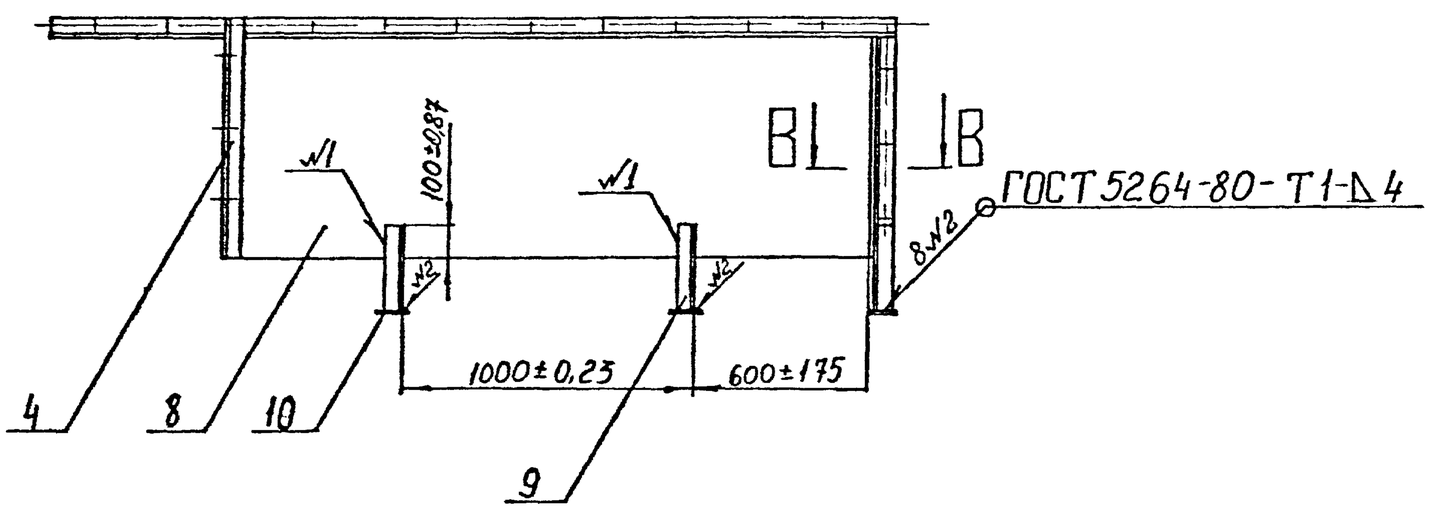

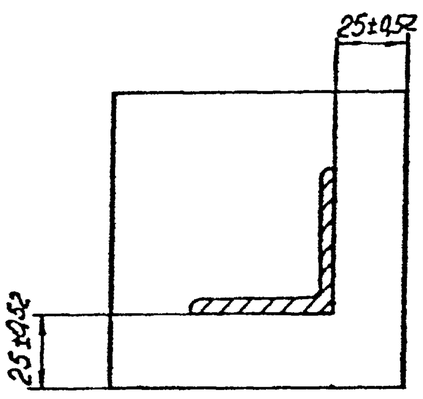

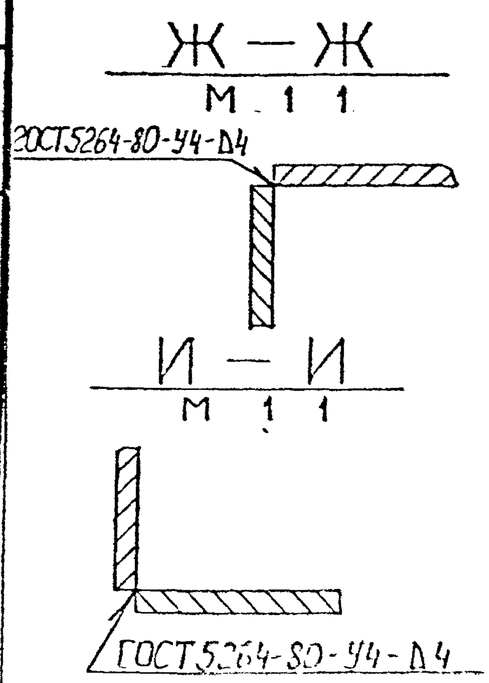

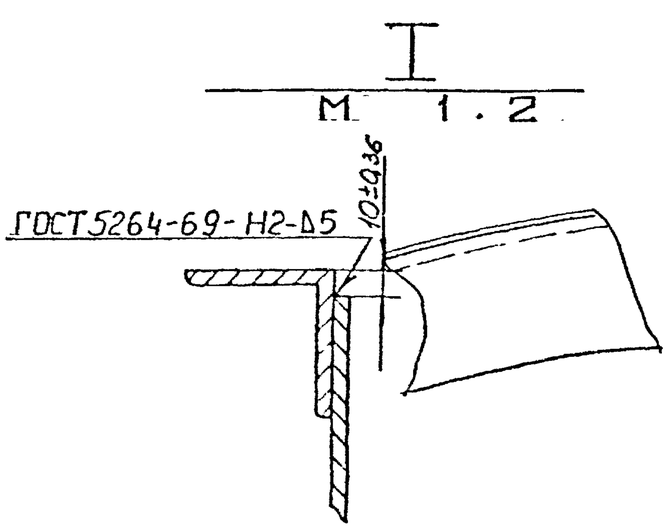

1 Электрод АНО-6-Э42-1,6Р ГОСТ 9467-75.

2* Размеры для справок.

Изм.	Лист	№ докум.	Подпись	Дата
Разраб.		Рыжова		
Пров.		Лифанцев		
Т.контр.				
Рук.гр.		Карцев		
Н.контр.		Лифанцев		
Утв.		Шлишевич		

РМ5-03.000СБ

Кожух левый

Сборочный чертеж

Лит.	Масса	Масштаб
0	431	1:20

Лист | Листов

ГИПРОСАХПРОМ
МОСКВА

Формат А2 (594 х 420)

Инв. № подл. | Подпись и дата | Взам. инв. № | Инв. № дубл. | Подпись и дата

3441-1/2

ТП 701-5-2с.87 альбом III

Формат	Зона	Поз	Обозначение	Наименование	Кол	Примечание
				Документация		
А4			РМ10-04.000 СБ	Сборочный чертеж		
				Детали		
А4		1	РМ10-04.001	Секция	4	
А4		2	РМ10-04.002	Секция	4	
А4		3	РМ10-04.003	Хомут	1	
		3				
Б4		4	РМ10-04.000-01	Патрубок		
				труба 159×4 ГОСТ 8734-75 / Бст3кп ГОСТ 8733-74		
				L = 1940±2,0	1	38 кг
Б4		5	РМ10-04.000-02	Патрубок		
				труба 159×4 ГОСТ 8734-75 / Бст3кп ГОСТ 8733-74		
				L = 250±1,15	2	4,0 кг
				Стандартные изделия		
		6		Фланец 150-6 ГОСТ 12820-80	1	

Подп и дата | Инв № дубл | Взам инв № | Подп и дата | Инв № подл

Изм	Лист	№ докум	Подп	Дата
Разр		Виноградова		
Пров		Лифанцев		
Гл кон		Карцев		
Н. конт		Лифанцев		
Утв		Шепшелевич		

РМ10-04000

Штуцер входа продукта

Лит	Лист	Листов
		1

ГИПРОСАХПРОМ

Формат А4 (6дм²)

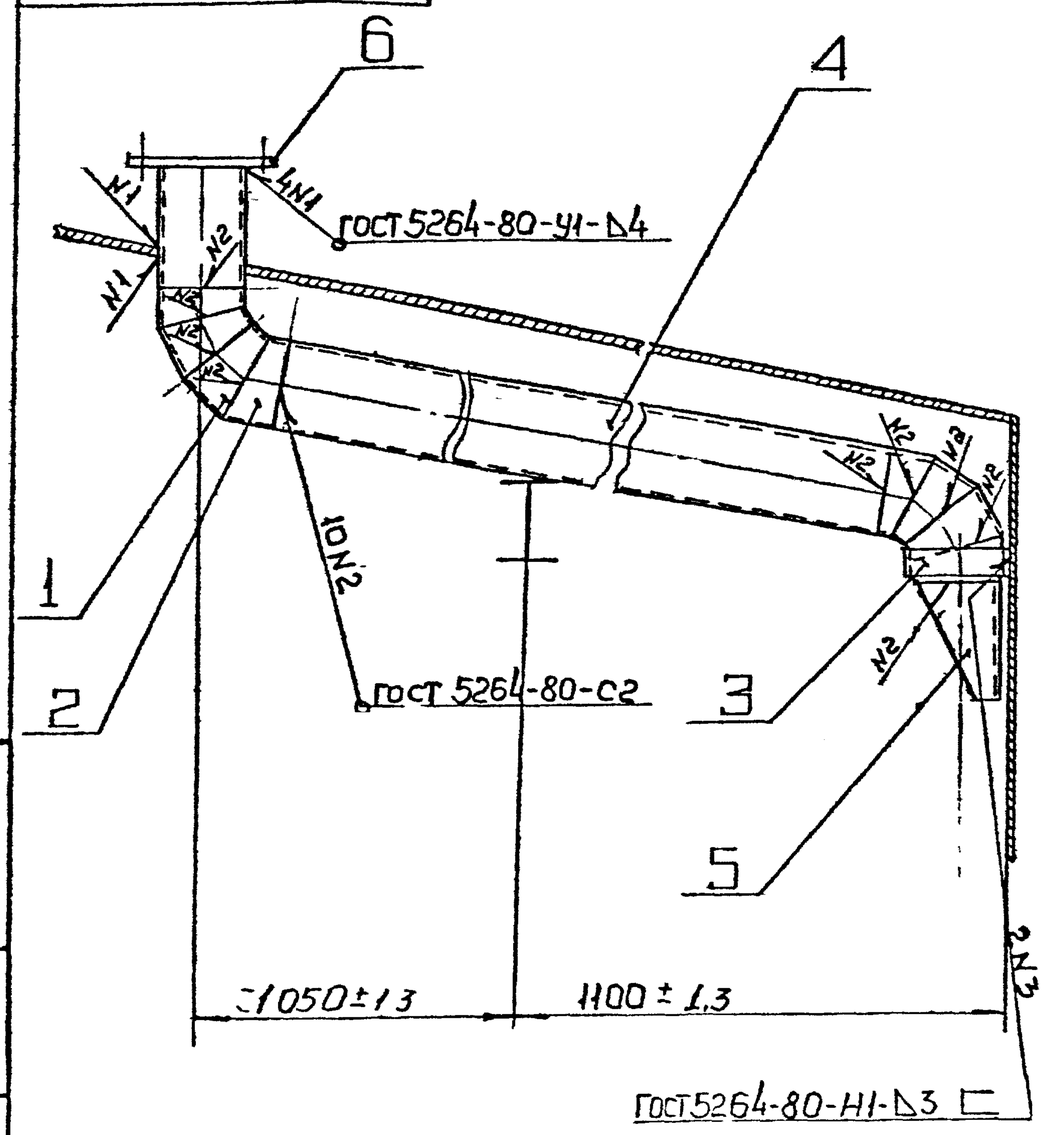

Изм	Лист	№ докум	Подпись	Дата
Разр		Виноградова		
Пров		Лифанцев		
Т. конт				
Гл кон		Карцев		
Н конт		Лифанцев		
Утв		Шепшелевич		

РМ10-04 000 СБ

Штуцер входа продукта сборочный чертеж

Лит	Масса	Масшт
	45	1:10
Лист	Листов 1	

ГИПРОСАХПРОМ Москва

Формат А4 (6дм²)

Формат	Зона	Поз	Обозначение	Наименование	Кол	Примечание
				Документация		
			РМ5-10 000СБ	Сборочный чертеж		
				Детали		
Б4		1	РМ5-10.000-01	Штуцер		
				труба 159×4 ГОСТ 8732-78 / Вст10 ГОСТ 8731-74		
				L = 430±0,7	1	
				Стандартные изделия		
		2		Фланец 150-6 ГОСТ 12820-80	1	4,39

Подп и дата | Инв № дубл | Взам инв № | Подп и дата | Инв № подл

Изм	Лист	№ докум	Подп	Дата
Разр		Вучогрудов		
Пров		Лифанцев		
Гл кон		Карцев		
Н конт		Лифанцев		
Утв		Шепшелевич		

РМ5-10.000СБ

Штуцер выхода продукта и спуска промоя

Лит	Лист	Листов
		1

ГИПРОСАХПРОМ Москва

Формат А4 (6дм²)

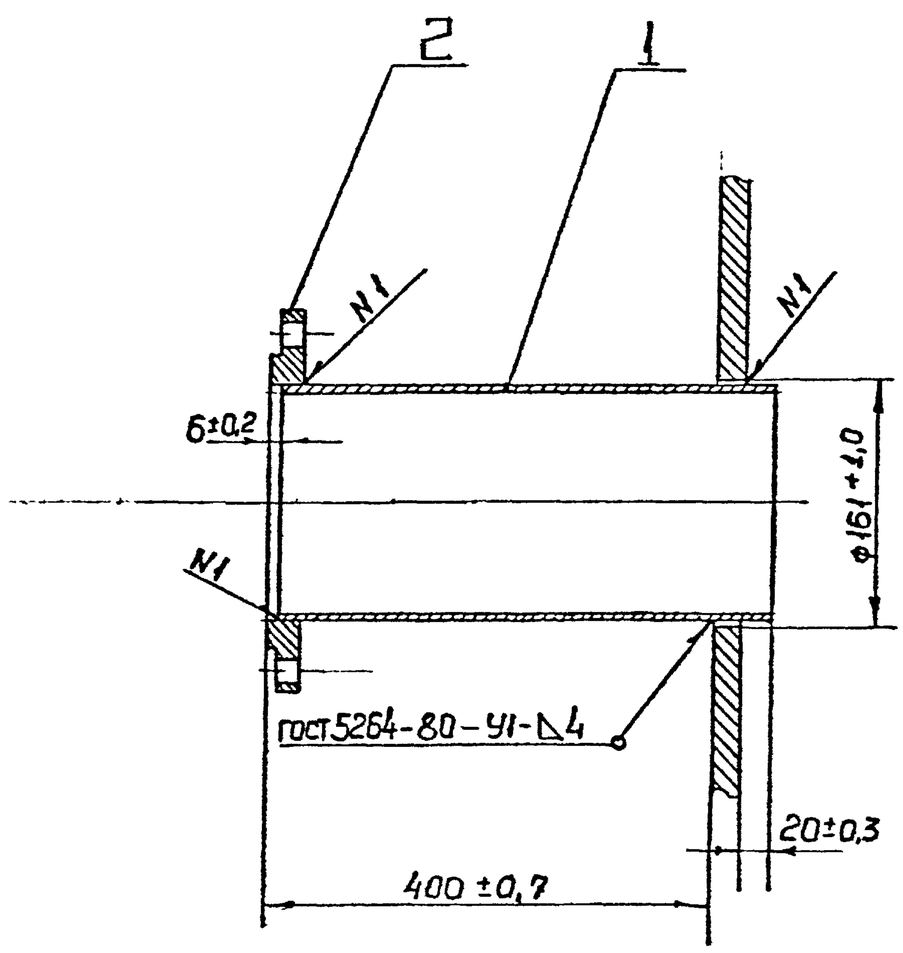

Изм	Лист	№ докум	Подпись	Дата
Разр		Виноградова		
Пров		Лифанцев		
Т. конт				
Гл кон		Карцев		
Н конт		Лифанцев		
Утв		Шепшелевич		

РМ5-10.000 СБ

Штуцер выхода продукта и спуска промоя сборочный чертеж

Лит	Масса	Масшт
	7,5	1:4
Лист	Листов	

ГИПРОСАХПРОМ Москва

Формат А4 (6дм²)

ТП 701-5-2с.87 альбом III

РМ5-09.001

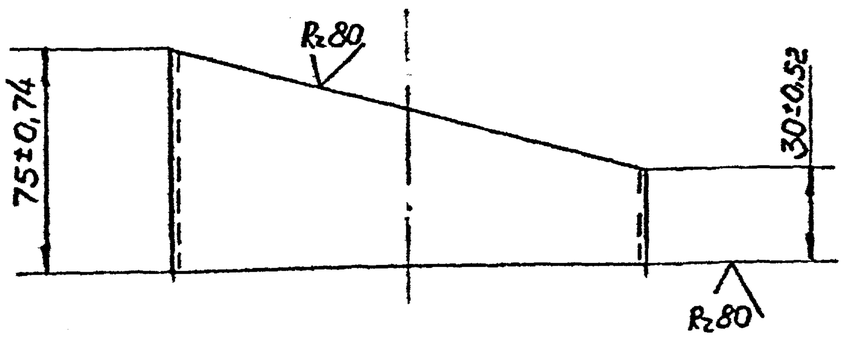

Развертка шаблона
М 1:4

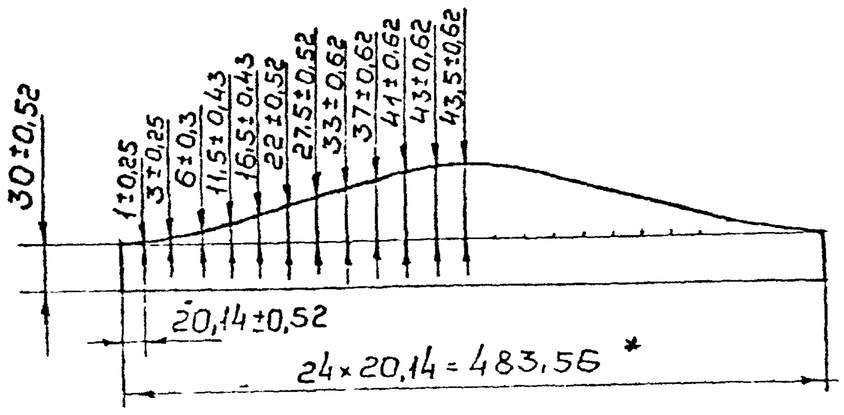

* Размер для справок

					РМ5-09.001		
Изм.	Лист	№ докум.	Подпись	Дата			
Разр.	Виноградов				Секция	Лит. / Масса: 0,8 / Масштаб: 1:2	
Пров.	Лифанцев					Лист / Листов: 1	
Т.конт.							
Гл.кон.	Карцев				Труба 159×4 ГОСТ 8732-78 / Ст10 ГОСТ 8731-74	ГИПРОСАХПРОМ Москва	
Н.конт.	Лифанцев						
Утв.	Шепшелевич						

Инв. № 3473-12

формат А4 (6 дм²)

РМ5-09.003

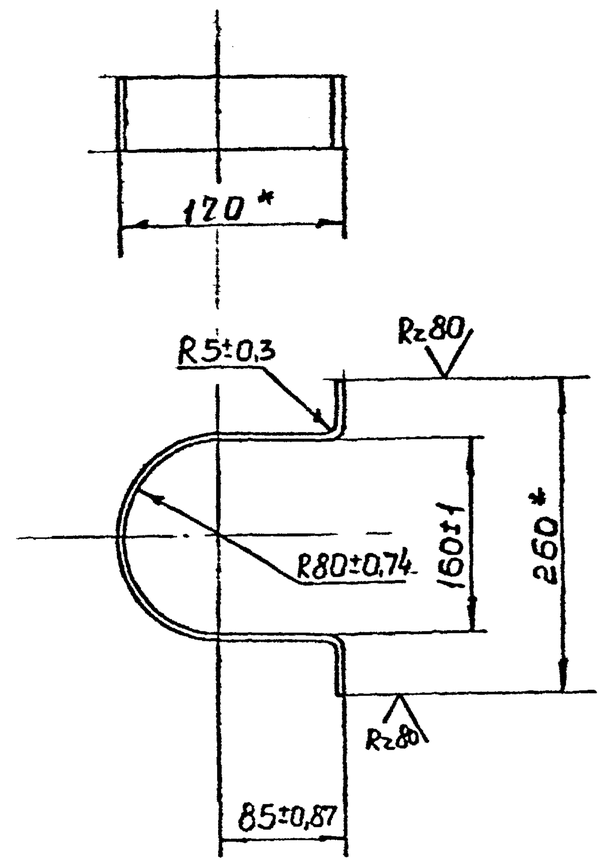

* Размер для справок

Длина развертки $L = 505 \pm 1,75$

					РМ5-09.003		
Изм.	Лист	№ докум.	Подпись	Дата			
Разр.	Виноградов				Хомут	Лит. / Масса: 1,2 / Масштаб: 1:5	
Пров.	Лифанцев					Лист / Листов: 1	
Т.конт.							
Гл.кон.	Карцев				Полоса 5×60 ГОСТ 103-76 / Ст3кп ГОСТ 535-79	ГИПРОСАХПРОМ Москва	
Н.конт.	Лифанцев						
Утв.	Шепшелевич						

формат А4 (6 дм²)

РМ5-09.002

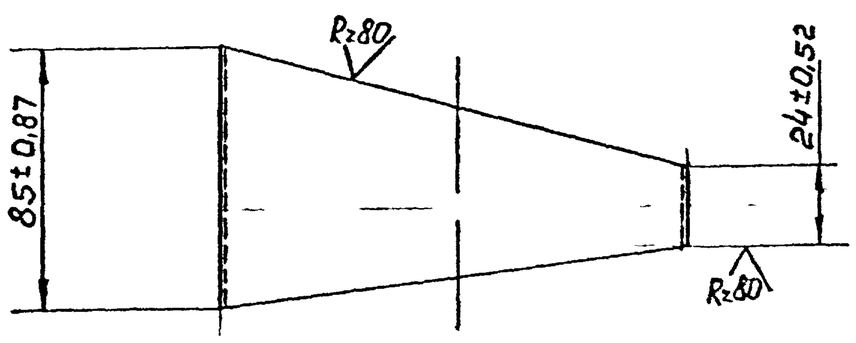

Развертка шаблона
М 1:4

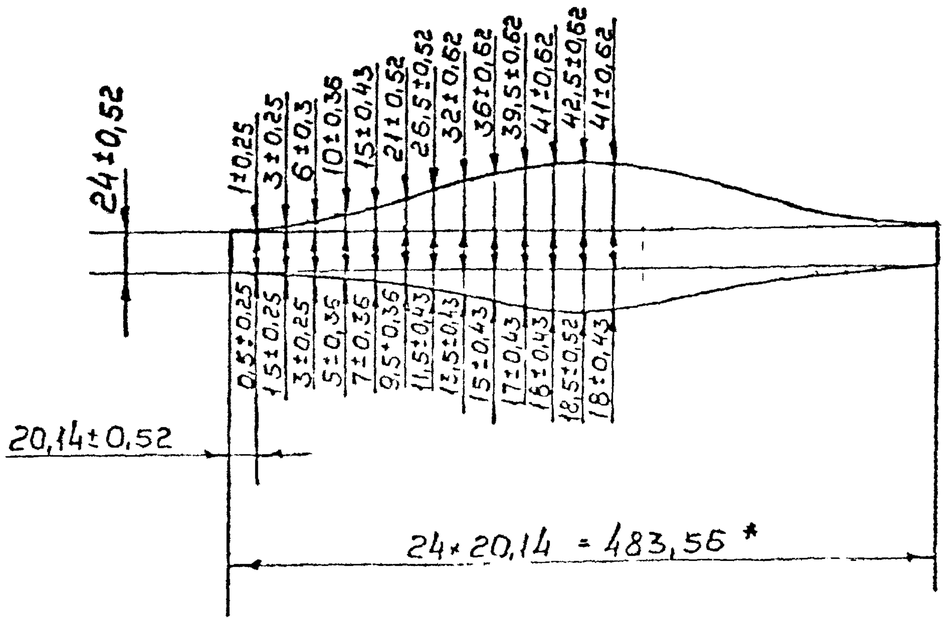

* Размер для справок

					РМ5-09.002		
Изм.	Лист	№ докум.	Подпись	Дата			
Разр.	Виноградов				Секция	Лит. / Масса: 0,85 / Масштаб: 1:2	
Пров.	Лифанцев					Лист / Листов: 1	
Т.конт.							
Гл.кон.	Карцев				Труба 159×4 ГОСТ 8732-78 / Ст10 ГОСТ 8731-74	ГИПРОСАХПРОМ Москва	
Н.конт.	Лифанцев						
Утв.	Шепшелевич						

формат А3 (12 дм²)

ТП 701-5-2с.87 альбом III

Формат	Зона	Поз	Обозначение	Наименование	Кол	Примечание
				Документация		
			РМ5-07.000СБ	Сборочный чертеж		
				Детали		
Б4		1	РМ5-07 000-01	Штуцер		
				Труба 159×4,5 гост 8734-75 / Вст3сп гост 8733-74		
				L = 450 ± 0,78	1	
А4		2	РМ5-07 001	Ручка	2	
Б4		3	РМ5-07 000-02	Прокладка ф202×ф142		
				паронит ПОН2 гост 481-80	1	
А4		5	РМ5-07 002	Заглушка 150-6	1	4,5
				Стандартные изделия		
		4		Фланец 150-6		
				гост 12820-80	1	4,39
		6		Болт М16×60 3,6		
				гост 7798-70	8	
		7		Гайка М16 4		
				гост 5915-70	8	
		8		Шайба 16		
				гост 11371-78	8	

РМ5-07.000

Изм	Лист	№ докум	Подп	Дата
Разр		Виноградов		
Пров		Лифанцев		
Гл.кон		Карцев		
Н.конт		Лифанцев		
Утв		Шепшелевич		

Люк замерный

Лит	Лист	Листов
	1	1

ГИПРОСАХПРОМ
МОСКВА

Формат А4 (6дм²)

Подп и дата | Инв № дубл | Взам инв № | Подп и дата | Инв № подл

РМ5-07 001

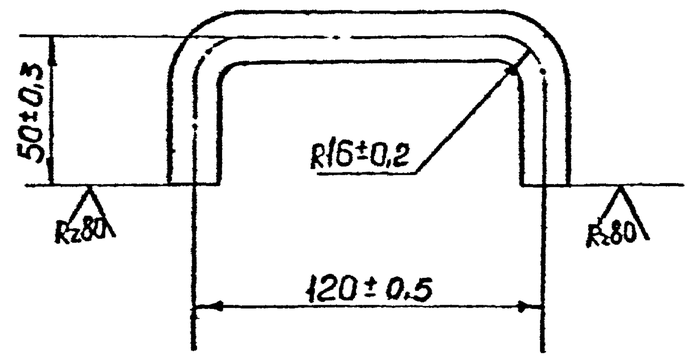

L развертки = 202 ± 0,56мм

Изм	Лист	№ докум	Подпись	Дата
Разр.		Виноградов		
Пров		Лифанцев		
Т.конт				
Гл.кон		Карцев		
Н.конт		Лифанцев		
Утв		Шепшелевич		

РМ5-07 001

Ручка

Круг В16 гост 2590-71 / Вст 3сп гост 535-79

Лит	Масса	Масштаб
	0,5	1:2

Лист | Листов

ГИПРОСАХПРОМ
МОСКВА

формат А4 (6 дм²)

РМ5-07 000СБ

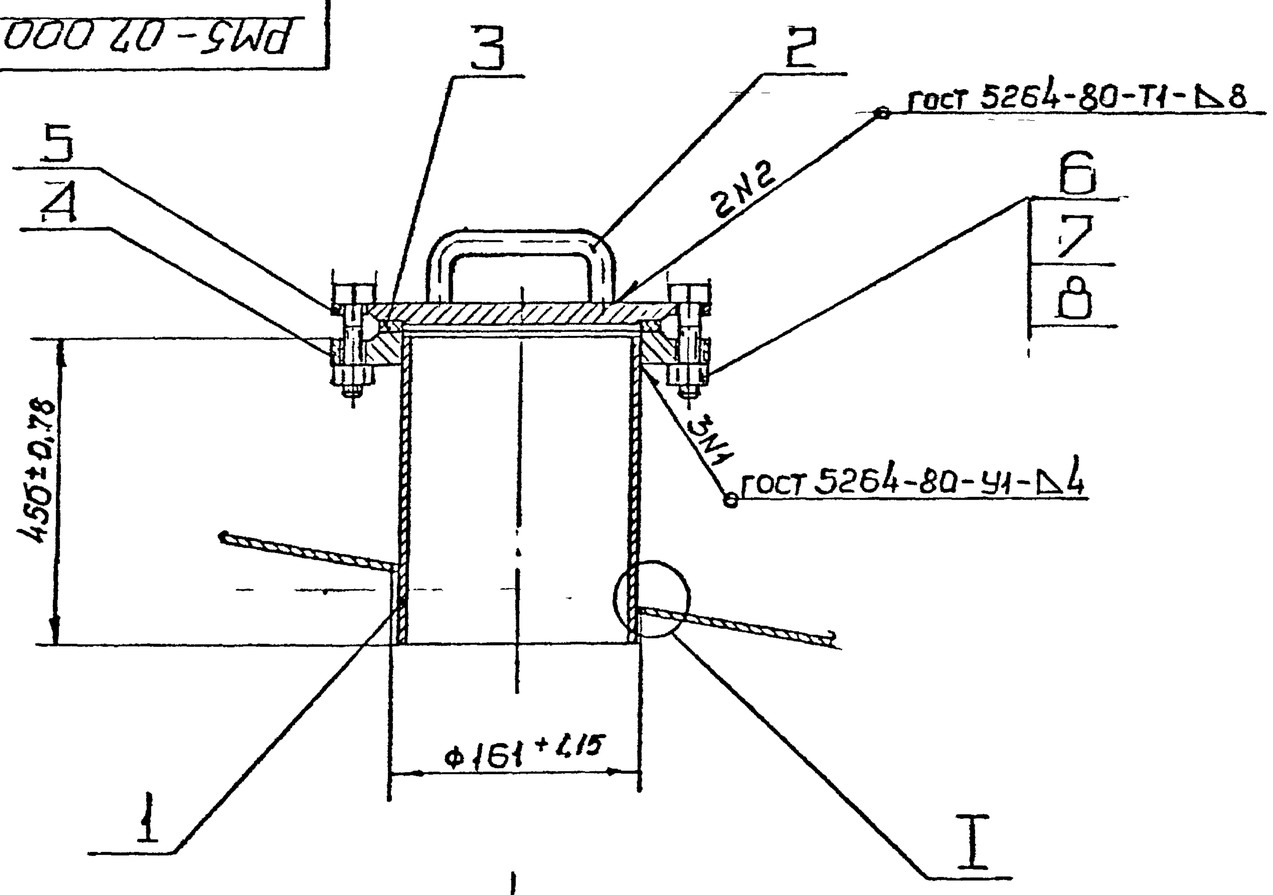

I
М 1:1

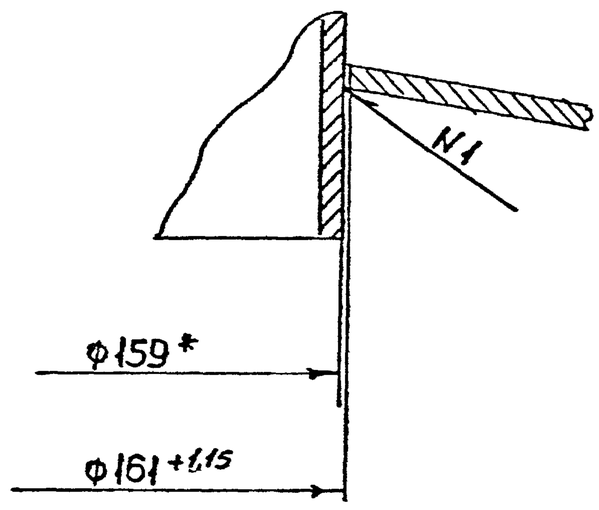

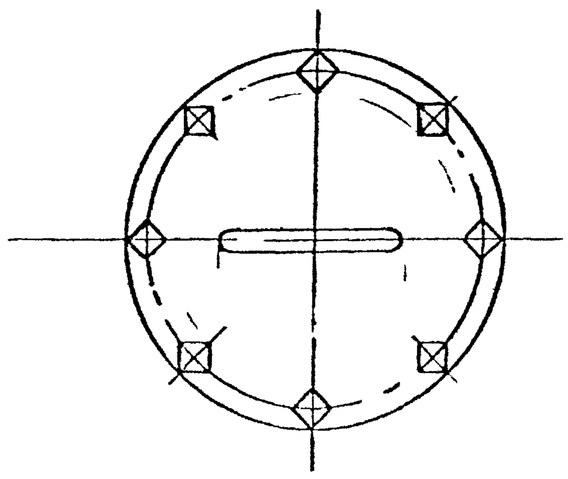

* Размер для справок.

Изм	Лист	№ докум	Подпись	Дата
Разр		Виноградов		
Пров		Лифанцев		
Т.конт				
Гл.кон		Карцев		
Н.конт		Лифанцев		
Утв		Шепшелевич		

РМ5-07 000СБ

Люк замерный
сборочный чертеж

Лит	Масса	Масштаб
	13,0	1:4

Лист | Листов

ГИПРОСАХПРОМ
МОСКВА

формат А2 (24дм²)

ТП 701-5-2с.87 альбом III

Формат	Зона	Поз	Обозначение	Наименование	Кол	Примечание
				Документация		
			РМ5-08.000СБ	Сборочный чертеж		
				Детали		
А4		1	РМ5-08.001	Петля	2	
А4		2	РМ5-08.002	Петля	2	
А4		3	РМ5-08 003	Палец	2	
Б4		4	РМ5-08.000-01	Крышка		
				Лист Б-ПН-5 ГОСТ 19903-74 / ВСт3кп ГОСТ 14637-79		
				320±0,7 × 210±0,56	1	
Б4		5	РМ5-08.000-02	Стенка		
				Лист Б-ПН-5 ГОСТ 19903-74 / ВСт3кп ГОСТ 14637-79		
				40±0,3 × 20±0,3	1	
Б4		6	РМ5-08 000-03	Стенка		
				Лист Б-ПН-5 ГОСТ 19903-74 / ВСт3кп ГОСТ 14637-79		
				320±0,7 × 295±0,65	2	
Б4		7	РМ5-08.000-04	Стенка		
				Лист Б-ПН-5 ГОСТ 19903-74 / ВСт3кп ГОСТ 14637-79		
				200±0,56 × 300±0,7		
				Подшипник		
		8		Замок дверной ГОСТ 5085-80	1	

РМ5-08000

Изм	Лист	№ докум	Подп	Дата
Разраб		Козлова		
Пров		Лифанцев		
Н.контр		Лифанцев		
Т.контр				
Утв		Шепшелев		

Короб

Лит | Лист | Листов

ГИПРОСАХПРОМ Москва

Формат А4

Подп и дата | Инв № дубл | Взам инв № | Подп и дата | Инв № подл

РМ5-08.003

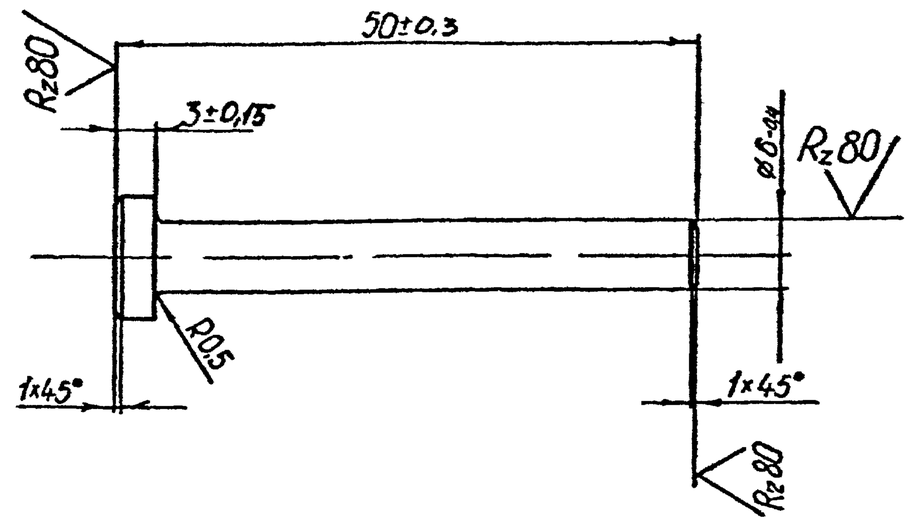

Изм	Лист	№ докум	Подпись	Дата
Разраб		Козлова		
Пров		Лифанцев		
Т.контр				
Н.контр		Карцев		
Н.контр		Лифанцев		
Утв		Шепшелев		

РМ5-08 003

Палец

Лит. | Масса 0,01 | Масштаб 2:1

Лист | Листов

Круг В10 ГОСТ 2590-71 / ВСт3сп ГОСТ 535-58

ГИПРОСАХПРОМ Москва

Формат А4 (6 дм²)

РМ5-08 001

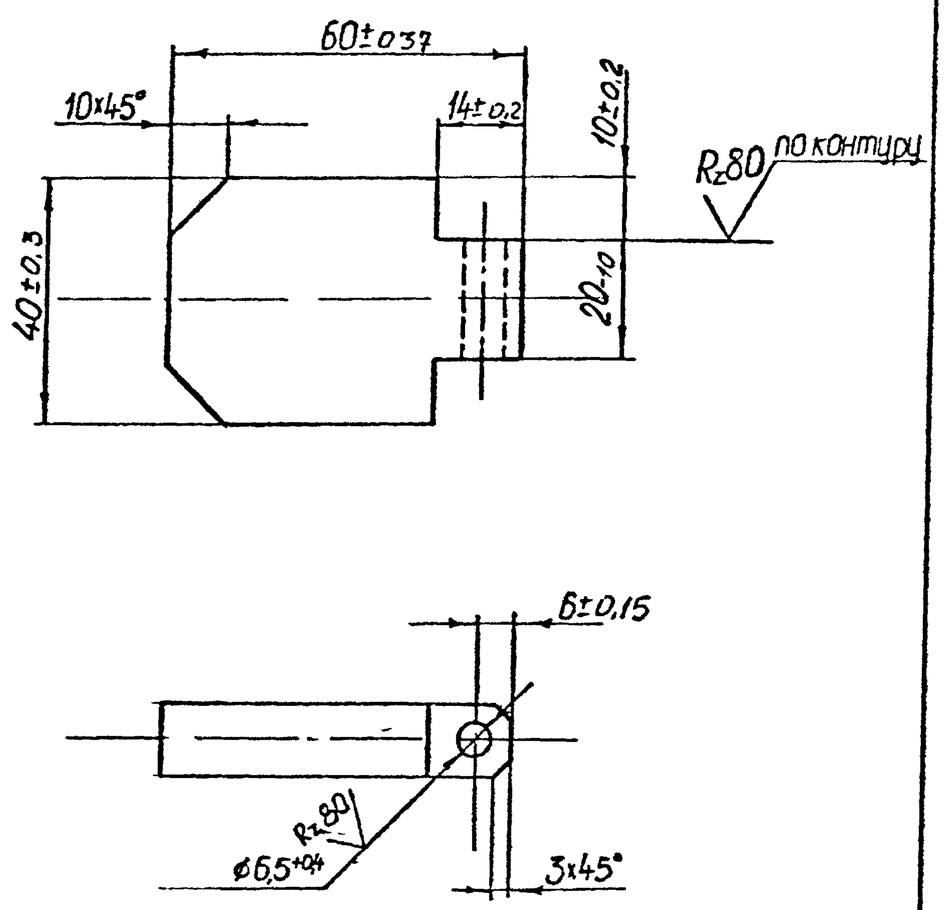

Изм	Лист	№ докум	Подпись	Дата
Разраб		Козлова		
Пров		Лифанцев		
Н.контр		Лифанцев		
Т.контр		Карцев		
Т.контр				
Утв		Шепшелев		

РМ5-08 001

Петля

Лит | Масса 0,18 | Масштаб 1:1

Лист | Листов

Лист Б-ПН-12 ГОСТ 19903-74 / ВСт3сп ГОСТ 14637-79

ГИПРОСАХПРОМ Москва

Формат А4 (6 кв дм)

РМ5-08 002

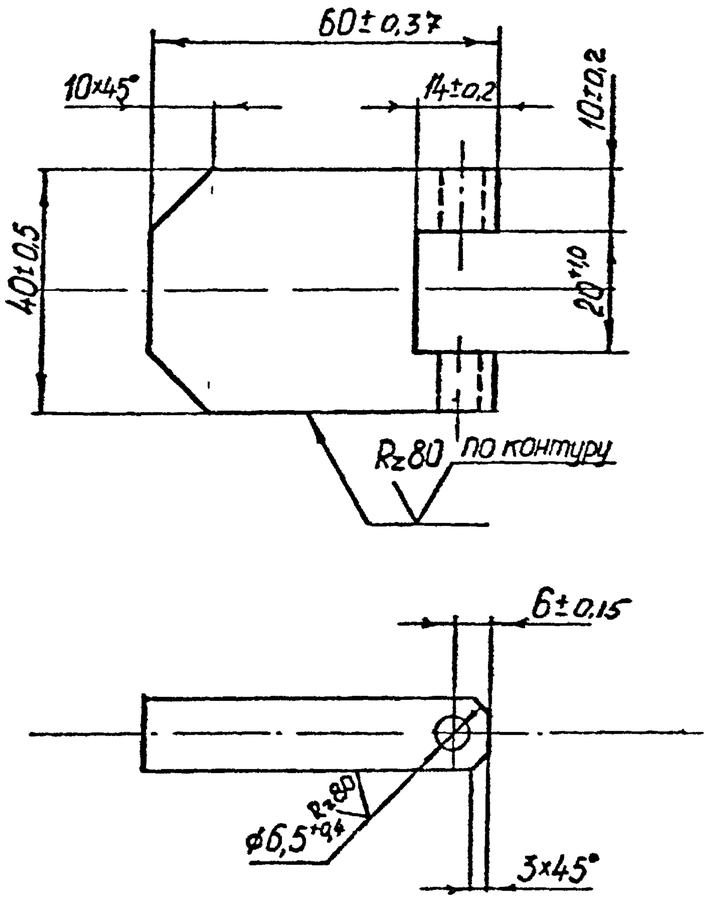

Изм	Лист	№ докум	Подпись	Дата
Разраб		Козлова		
Пров		Лифанцев		
Н.контр		Лифанцев		
Т.контр		Карцев		
Т.контр				
Утв				

РМ5-08 002

Петля

Лит | Масса 0,18 | Масштаб 1:1

Лист | Листов

Лист Б-ПН-12 ГОСТ 19903-74 / ВСт3сп ГОСТ 14637-79

ГИПРОСАХПРОМ Москва

Формат А4 (6 кв. дм)

ТП 701-5-2с.87 альбом III

РМ5-08.000СБ

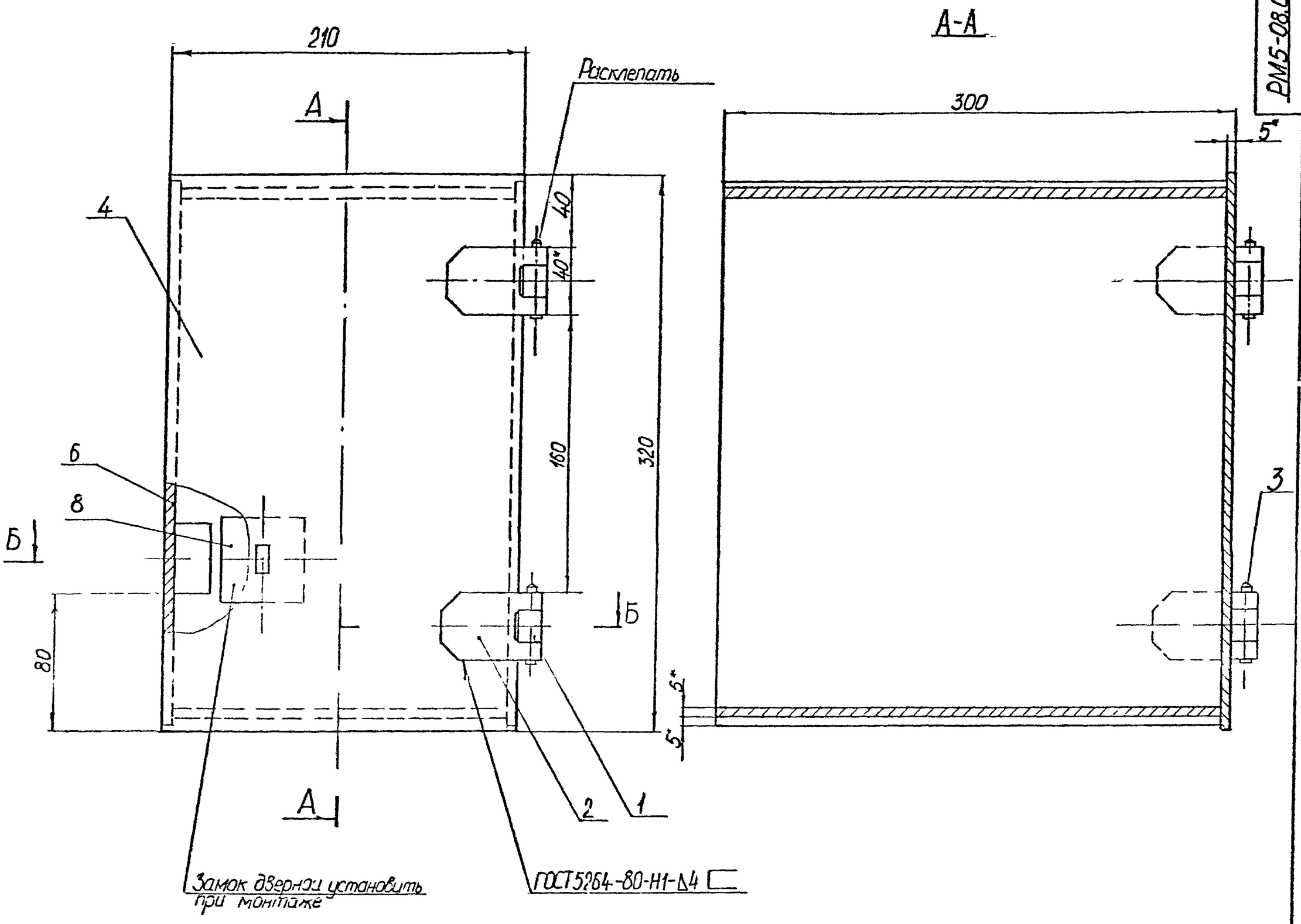

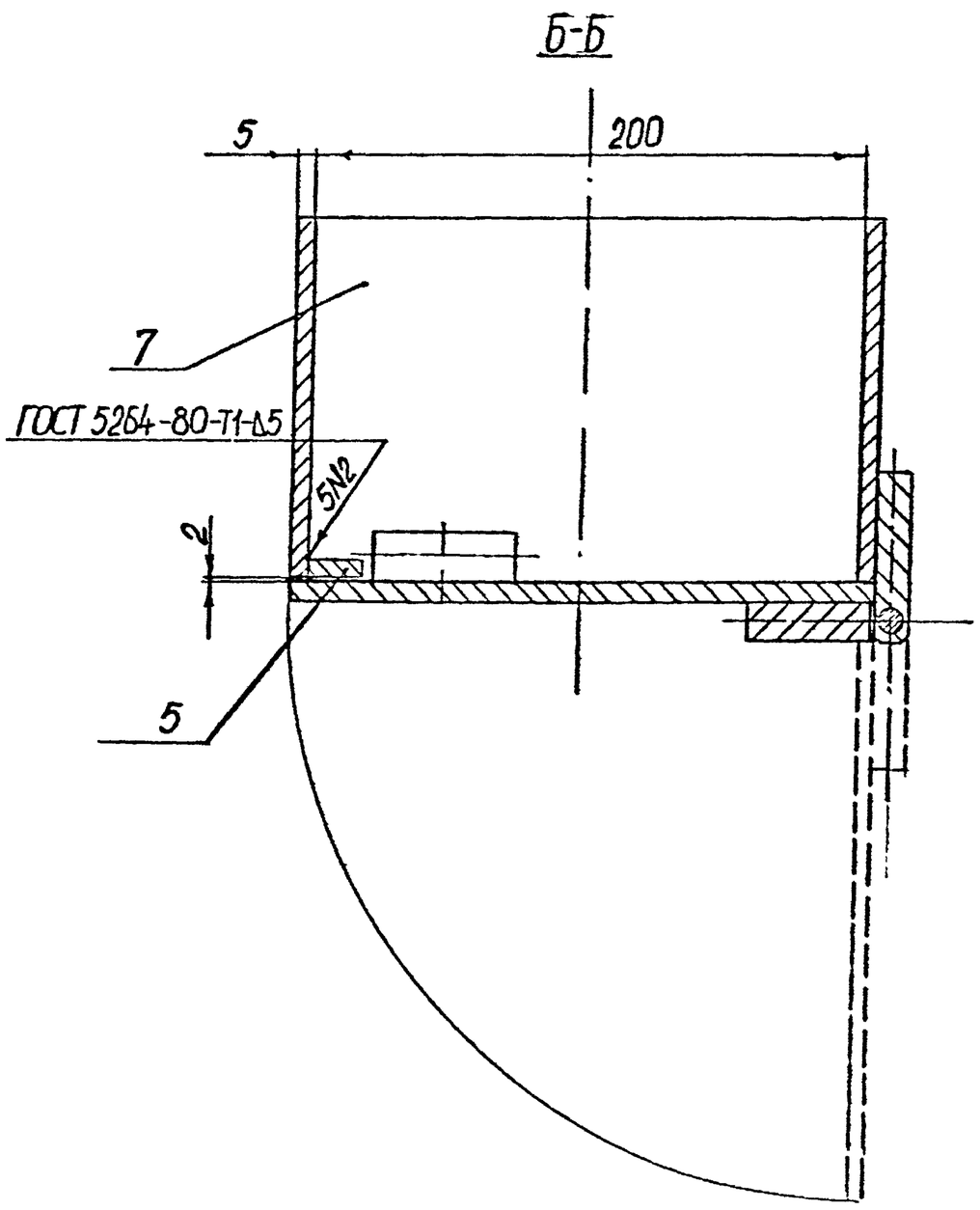

1. Неуказанные предельные отклонения размеров $\pm \frac{IT14}{2}$
2. Размеры для справок
3. Электрод АНО6-342-4,0Р ГОСТ9467-75

Изм.	Лист	№ докум.	Подпись	Дата	РМ5-08 000СБ			
Разраб.		Козлова			Короб	Лит.	Масса	Масшт.
Пров.		Чернышев					6,5	1:2
Т.контр.					Сборочный чертеж	Лист	Листов	
Гл.констр.		Карцев				ГИПРОСАХПРОМ Москва		
Н.контр.		Лифанцев						
Утв.		Шульгин						

Подпись и дата | Инв. № дубл. | Взам. инв. № | Подпись и дата | Инв. № подл.

Формат А2 (24 кв. дм)

ТП 701-5-2с.87 альбом III

Формат	Зона	Поз	Обозначение	Наименование	Кол	Примечание
				Документация		
А4			РМ5-05 000 СБ	Сборочный чертеж		
				Детали		
Б4		1	РМ5-05 000.01	Штуцер		
				Труба $\frac{89\times3.5\ ГОСТ8734-75}{Вст3сп\ ГОСТ8733-74}$		
				L=260±0,65	1	
				Стандартные изделия		
		2		Фланец 80-6 ГОСТ12820-80	1	2,85

Изм	Лист	№ докум	Подп	Дата	РМ5-05 000		
Разраб		Козлова			Штуцер входа пара	Лит.	Лист	Листов
Пров		Лифанцев						
Н.контр.		Лифанцев				ГИПРОСАХПРОМ Москва	
Т.контр							
Утв		Шепшелевич					

Формат А4 (6 кл)

Подп и дата | Инв № дубл | Взам инв № | Подп и дата | Инв № подл

РМ5-05 000 СБ

Изм	Лист	№ докум	Подпись	Дата	РМ5-05.000.СБ			
Разраб		Козлова			Штуцер входа пара. Сборочный чертеж	Лит	Масса 5,5	Масшт 1:4
Пров		Сторн				Лист	Листов	
Н.контр		Иванчев				ГИПРОСАХПРОМ Москва		
Гл.конст		Карцев						
Т.ко-т								
Утв		Шепшелевич						

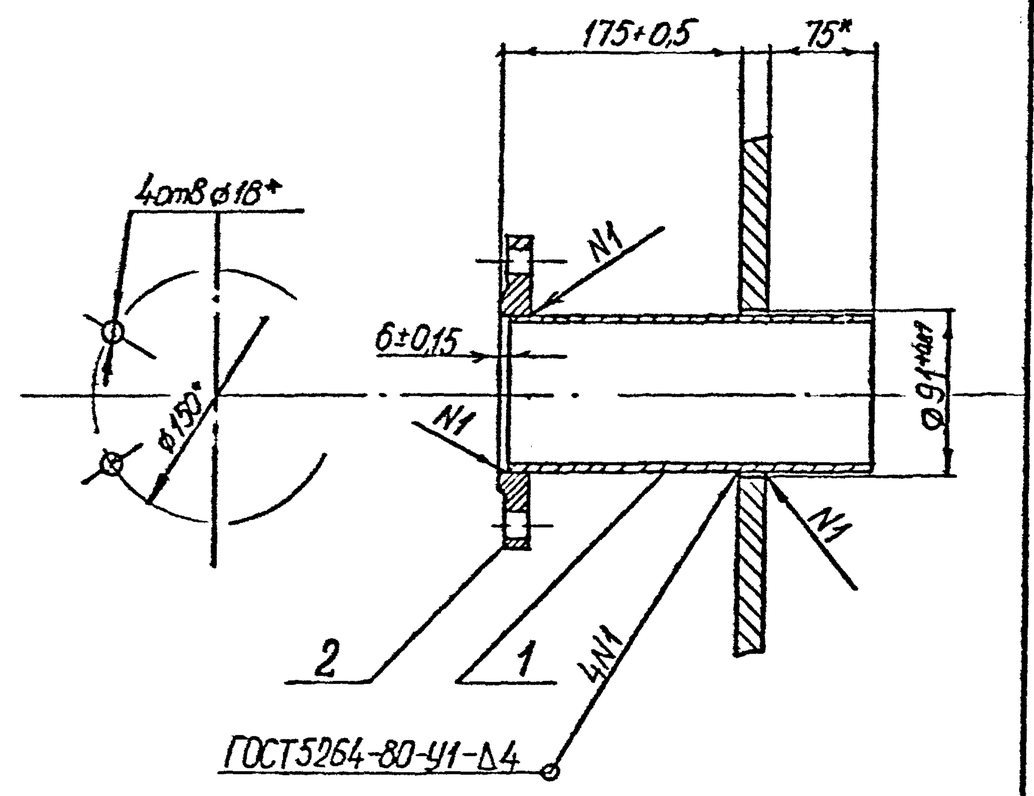

1* Размеры для справок

Подпись и дата | Инв № дубл | Взам инв № | Подпись и дата | Инв № подл

РМ5-00.008

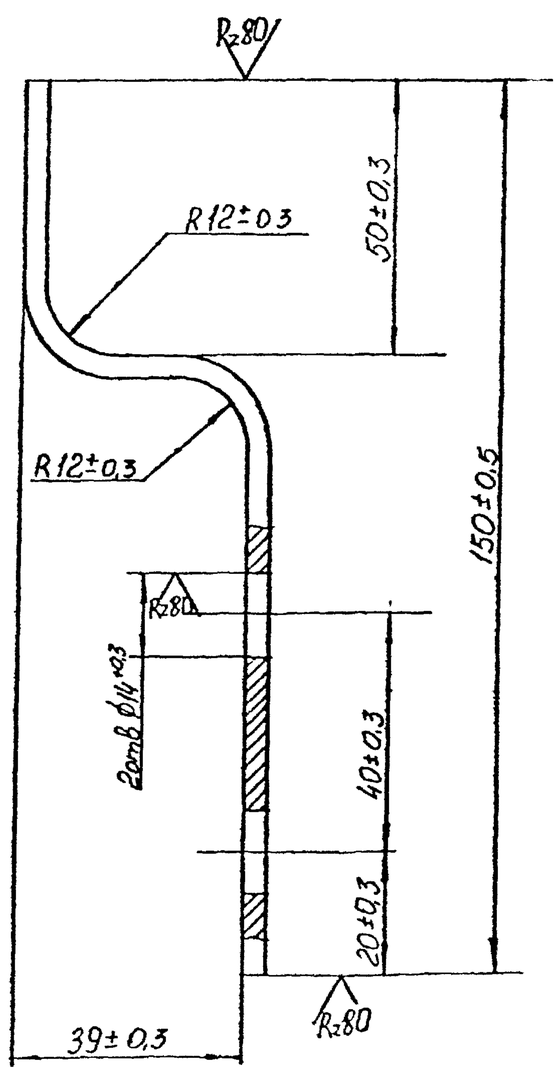

Изм	Лист	№ докум	Подпись	Дата	РМ5-00.008			
Разраб		Рыжов			Кронштейн	Лит	Масса 0,25	Масшт 1:1
Пров		Лифанцев				Лист	Листов	
Т.контр						ГИПРОСАХПРОМ Москва		
Гл.конст		Карцев						
Н.контр		Лифанцев						
Утв		Шепшелевич						

Полоса $\frac{Б4\times40\ ГОСТ103-76}{ВСт3сп\ ГОСТ535-79}$

Формат А4 (6 кл 0т)

Подпись и дата | Инв № дубл | Взам инв № | Подпись и дата | Инв № подл

РМ5-00.009

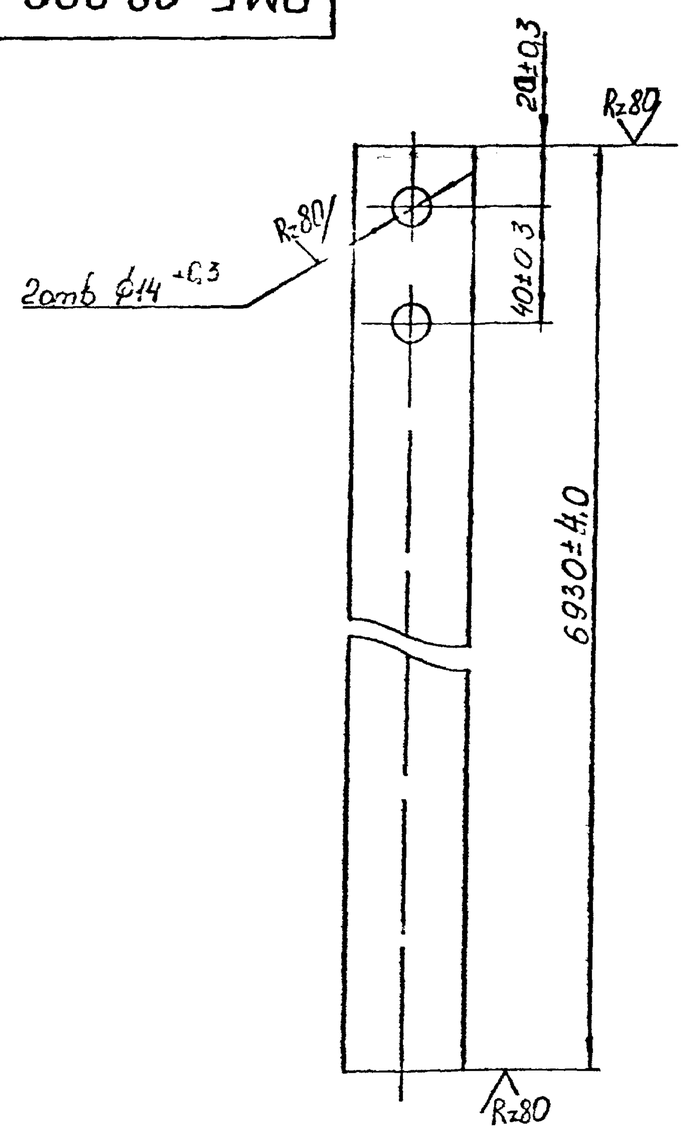

Изм	Лист	№ докум	Подпись	Дата	РМ5-00.009			
Разр		Рыжов			Полоса	Лит	Масса 8,7	Масшт 1:2
Пров		Лифанцев				Лист	Листов	
Т.контр						ГИПРОСАХПРОМ Москва		
Гл.конст		Карцев						
Н.контр		Лифанцев						
Утв		Шепшелевич						

Полоса $\frac{Б4\times40\ ГОСТ103-76}{ВСт3сп\ ГОСТ535-79}$

Формат А4 (6 кл 0т)

Формат	Зона	Поз	Обозначение	Наименование	Кол	Примечание
				Документация		
А2			РМ5-06.000.СБ	Сборочный чертеж		
				Детали		
Б4		1	РМ5-06.000-01	Патрубок L=375±0,7		
				Труба 530×10 ГОСТ 8732-78 / Ст3кп ГОСТ 8733-74	1	
Б4		2	РМ5-06.000-02	Кольцо усиливающее		
				Лист Б-ПН-6 ГОСТ 19903-74 / Ст3кп ГОСТ 14637-79		
				φ960±0,11 × φ534±0,8	1	23,7
А4		3	РМ5-07.001	Ручка	2	
А4		4	РМ5-06.001	Заглушка	1	
Б4		5	РМ5-06.000-03	Прокладка φ560×φ540		
				Паронит ПОН2 ГОСТ 481-71	1	
				Стандартные изделия		
		6		Фланец 500-6 ГОСТ 12820-80		
		7		Болт М20×80 3.6		
				ГОСТ 7798-70	16	
		8		Гайка М20 4		
				ГОСТ 5915-70	16	
		9		Шайба 20		
				ГОСТ 11371-78	16	

Изм	Лист	№ докум	Подп	Дата	РМ5-06.000			
Разраб		Козлова			Люк световой	Лит	Лист	Листов
Пров		Лифанцев						
Н.контр		Лифанцев				ГИПРОСАХПРОМ		
Т.контр								
Утв		Шепшелевич						

Формат А4(6кв.дм)

РМ5-06.001

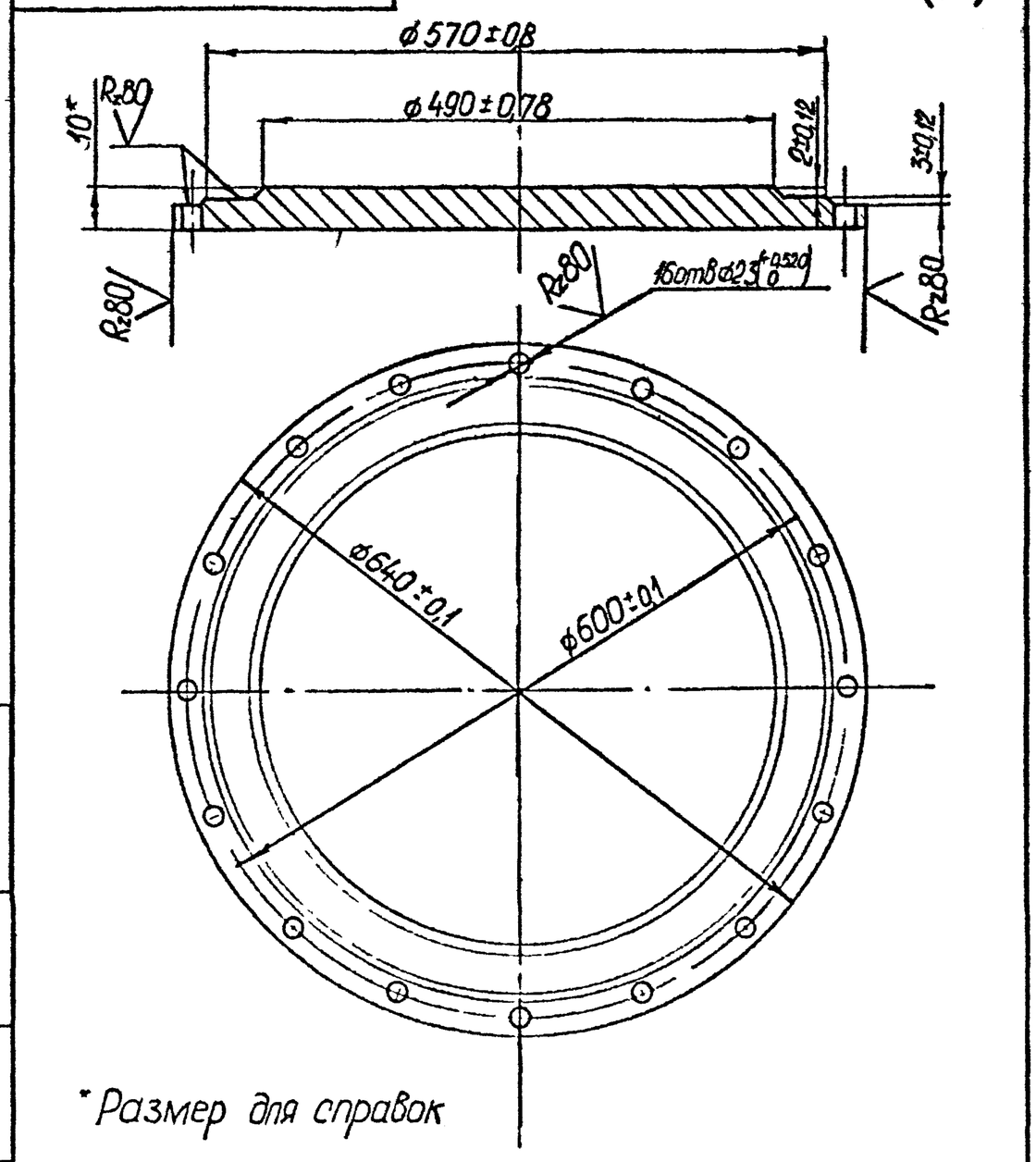

*Размер для справок

Изм	Лист	№ докум	Подпись	Дата	РМ5-06.001			
Разраб		Козлова			Заглушка	Лит	Масса	Масшт
Пров		Лифанцев					15,0	1:5
Т.контр						Лист	Листов	
Н.контр		Карцев			Лист Б-ПН-10 ГОСТ 19903-74 / ВСт3кп ГОСТ 14637-79	ГИПРОСАХПРОМ Москва		
Утв		Шепшелевич						

Формат А4(6кв.дм)

РМ5-06.000.СБ

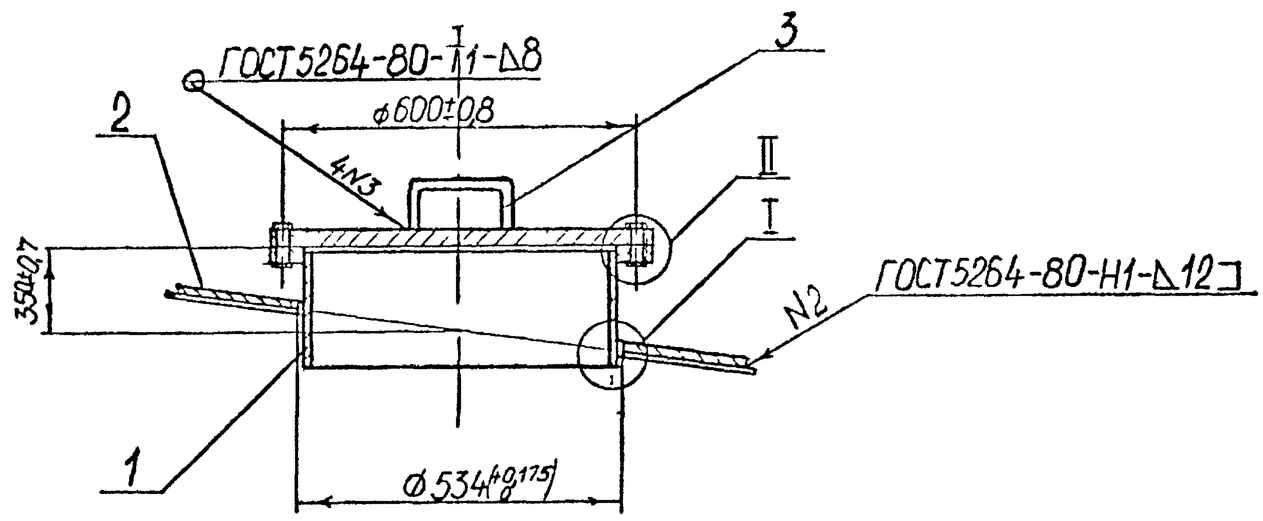

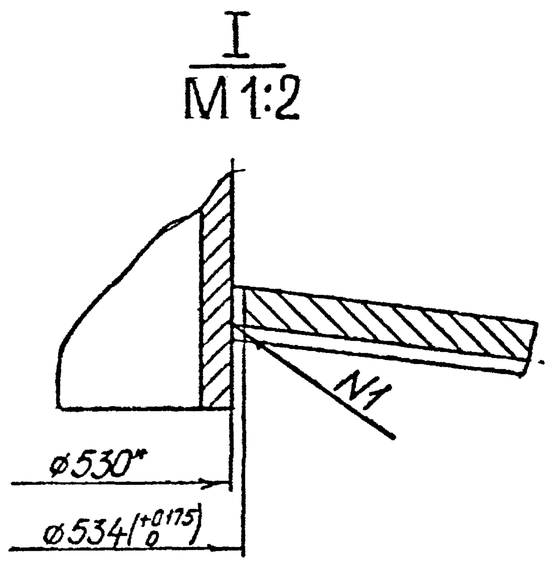

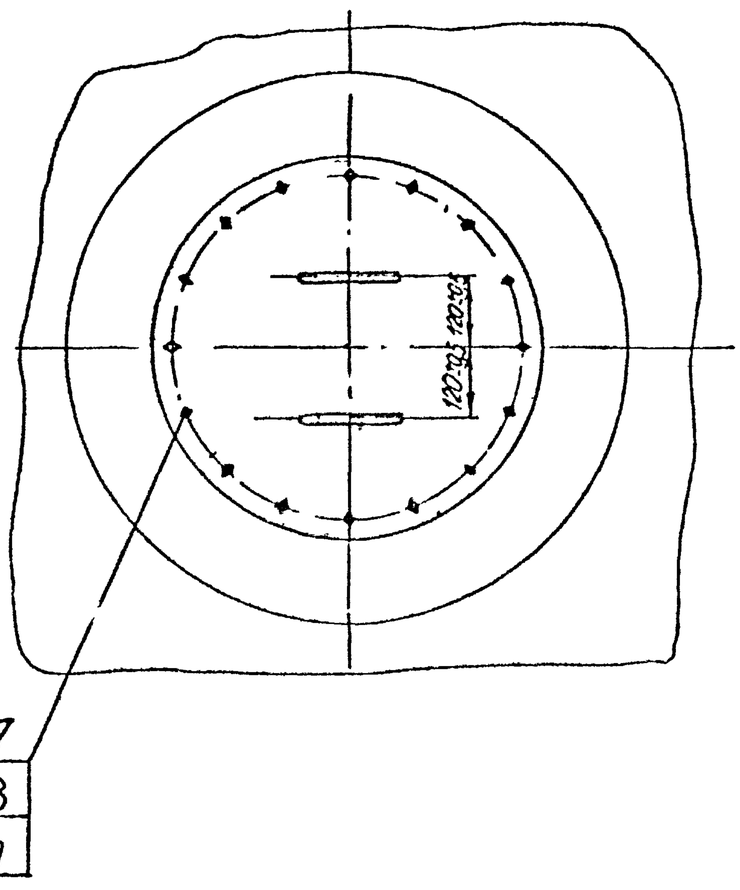

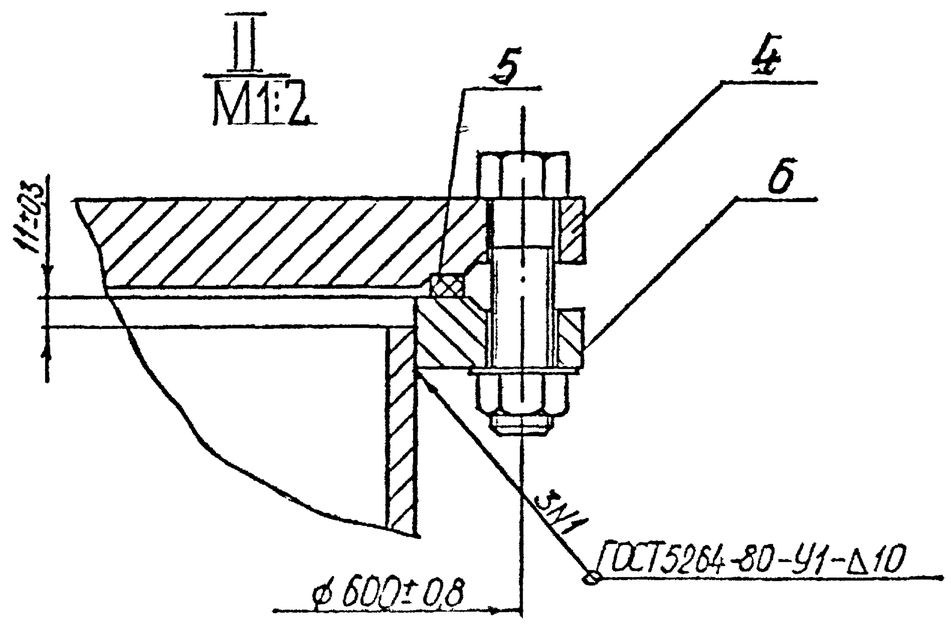

Изм	Лист	№ докум	Подпись	Дата	РМ5-06.000СБ			
Разраб		Козлова			Люк световой	Лит	Масса	Масшт
Пров		Лифанцев			Сборочный чертеж		110,0	1:10
Т.контр						Лист	Листов	
Н.контр		Карцев				ГИПРОСАХПРОМ Москва		
Утв		Шепшелевич						

Формат А3(12кв.дм)