ГОСУДАРСТВЕННЫЙ КОМИТЕТ ПО ГРАЖДАНСКОМУ СТРОИТЕЛЬСТВУ И АРХИТЕКТУРЕ
ПРИ ГОССТРОЕ СССР

ТИПОВЫЕ КОНСТРУКЦИИ И ДЕТАЛИ ЗДАНИЙ И СООРУЖЕНИЙ

ИИ-04
СБОРНЫЕ ЭЛЕМЕНТЫ ЗДАНИЙ КАРКАСНОЙ КОНСТРУКЦИИ

Серия ИИ-04-6

ДИАФРАГМЫ ЖЕСТКОСТИ

Выпуск 9

ДИАФРАГМЫ ЖЕСТКОСТИ
ДЛЯ ЗДАНИЙ С ВЫСОТОЙ ЭТАЖА 2.8 м

РАБОЧИЕ ЧЕРТЕЖИ

14613
ЦЕНА 0-78

ЦЕНТРАЛЬНЫЙ ИНСТИТУТ ТИПОВОГО ПРОЕКТИРОВАНИЯ
ГОССТРОЯ СССР

Москва, А-445, Смольная ул 22

Сдано в печать 1978 года

Заказ № 5916 Тираж 2000 экз

ГОСУДАРСТВЕННЫЙ КОМИТЕТ ПО ГРАЖДАНСКОМУ СТРОИТЕЛЬСТВУ И АРХИТЕКТУРЕ ПРИ ГОССТРОЕ СССР

ТИПОВЫЕ КОНСТРУКЦИИ И ДЕТАЛИ ЗДАНИЙ И СООРУЖЕНИЙ

ИИ-04
СБОРНЫЕ ЭЛЕМЕНТЫ ЗДАНИЙ КАРКАСНОЙ КОНСТРУКЦИИ

Серия ИИ-04-6

ДИАФРАГМЫ ЖЕСТКОСТИ

Выпуск 9

ДИАФРАГМЫ ЖЕСТКОСТИ ДЛЯ ЗДАНИЙ С ВЫСОТОЙ ЭТАЖА 2.8 м

РАБОЧИЕ ЧЕРТЕЖИ

Разработаны ЦНИИЭП торгово-бытовых зданий и туристских комплексов совместно с НИИЖБ Госстроя СССР

Утверждены с 1.10.77 г. Государственным комитетом по гражданскому строительству и архитектуре при Госстрое СССР Приказ № 165 от 19.08.77 г.

ЦНИИЭП торгово-бытовых зданий и туристских комплексов г. Москва	Гл. инж. ЦНИИЭП	Рук. лаборатории	Гнедовский	Волынский	НИИЖБ Госстроя СССР
	Нач. ОСК	Ст. научн. сотр.		Пригожий	
	Гл. инж. отд.				Васильев
	Гл. констр. отд.				Матков
	Гл. инж. пр-та			Пригорьев	

14613 2

Содержание

	N листа	N стр.
Пояснительная записка		3-4
Номенклатура	1	5
Диафрагмы жесткости Д2-26-28, Д-26-28. Опалубочный чертеж	2	6
Диафрагма жесткости Д2-41-28. Опалубочный чертеж	3	7
Диафрагмы жесткости Д2-56-28, Д1-56-28, Д-56-28 Опалубочный чертеж.	4	8
Диафрагма жесткости Д-62-28. Опалубочный чертеж.	5	9
Диафрагмы жесткости Д2-26-28, Д-26-28. Армирование.	6	10
Диафрагма жесткости Д2-41-28. Армирование.	7	11
Диафрагмы жесткости Д2-56-28. Д1-56-28. Д-56-28. Армирование.	8	12
Диафрагма жесткости Д-62-28. Армирование.	9	13
Опалубочные чертежи. Узел 1. Армирование. Узлы 2, 4.	10	14
Армирование. Узлы 3, 5.	11	15
Объемные каркасы ОК-1, ОК-2.	12	16
Объемные каркасы ОК-3, ОК-4.	13	17
Объемные каркасы ОК-5, ОК-6.	14	18
Объемные каркасы ОК-7, ОК-8.	15	19
Плоские каркасы К-1, К-2, К-3, К-4, К-5, К-6.	16	20
Плоские каркасы К-7, К-8, К-9, К-10, К-11, К-12, К-13.	17	21
Плоские каркасы К-14, К-15, К-16, К-17, К-18, К-19, К-20.	18.	22
Сетки С-1, С-2, С-3, С-4, С-1*, С-2*, С-3*, С-4*.		
Отдельный стержень ОС-1.	19.	23
Закладная деталь МД-2.	20.	24

Островов
Осина

Рук. гр. инж.
Рук. гр. инж.

Гипрокомплексов
г. Москва.

Серия ИИ-04-6 выпуск 9 содержит рабочие чертежи сборных железобетонных диафрагм жесткости для каркасных зданий с высотой этажей 2 8 м Диафрагмы жесткости являются несущими элементами каркаса зданий

Диафрагмы запроектированы трех типов:

1 Диафрагмы с симметричной двусторонней полкой для опирания плит перекрытия с двух сторон

2. Диафрагмы с односторонней полкой для опирания плит перекрытий с одной стороны, предназначенные для установки в лестничных клетках.

3. Плоские диафрагмы, не несущие нагрузки от перекрытия, предназначенные для установки перпендикулярно плоскости рам.

Рекомендации по расстановке диафрагм жесткости в зданиях приведены в серии ИИ-04-0 выпуски 6 и 16. Узлы крепления диафрагм жесткости между собой и с колоннами разработаны в серии ИИ-04-0 выпуск 16.

Диафрагмы жесткости законструированы в соответствии со СН и П II-В 1-62*

Марка бетона принята 300 Величина отпускной прочности бетона устанавливается предприятием-изготовителем по согласованию с потребителем и проектной организацией, согласно указаниям ГОСТ 13015-75

Допускаемые отклонения фактических размеров диафрагм жесткости от проектных и качество поверхности принимается по ГОСТ 12504-67

Арматура диафрагм принята из горячекатанной арматурной стали классов AI и AIII по ГОСТ 5781-75

Армирование диафрагм жесткости предусматривается из объемных каркасов марок „ОК" с выпусками стержней располагаемых в верхней и нижней зонах изделия, сварных сеток марок „С" и вертикальных плоских каркасов марок „К", фиксирующих положение сеток.

Сварные сетки и плоские каркасы выполняются с применением контактной точечной сварки в соответствии с ГОСТ-10922-75; ГОСТ 14098-68 и СН 393-69

Объемные каркасы собираются с применением точечной сварки с помощью подвесных сварочных клещей, а также вязки стержней вязальной проволокой.

Рекомендуется сборку пространственного каркаса для всей диафрагмы в целом производить на установке СМЖ-56 (вертикальная установка для сборки арматурных каркасов плитных изделий)

Фиксация закладных деталей МД-2 производится в форме при помощи съемных инвентарных фиксаторов - струбцин.

Изготовление диафрагм предусматривается в кассетных формах или формах-кантователях

Перевозку и хранение диафрагм жесткости следует осуществлять в вертикальном положении с применением подкладок и струбцин

Гл инж отд	Волынский	
Гл конструктор отд	Пригожин	
Рук. гр. инж	Острова	

ЦНИИЭП зрительных комплексов г. Москва

Т.К. 1976	Пояснительная записка	Серия ИИ-04-6	
		Выпуск 9	Лист -

с упругими прокладками, обеспечивающими неподвижность панелей и сохранность лицевых поверхностей, выступающих полок и выпусков арматуры

При изготовлении и приемке диафрагм следует выполнять требования следующих нормативных и инструктивных документов:

а) ГОСТов:

ГОСТ 12504-67 „Панели бетонные и железобетонные для внутренних стен крупнопанельных зданий. Технические требования"

ГОСТ 13015-75 „Изделия железобетонные и бетонные. Общие технические требования" (измененная редакция с 1/I 1973 г)

ГОСТ 10180-74 „Бетон тяжелый. Методы определения прочности"

ГОСТ 8829-66 „Изделия железобетонные сборные. Методы испытании и оценки прочности, жесткости и трещиностойкости"

ГОСТ 10922-75 „Арматура и закладные детали сварные для железобетонных конструкции. Технические требования и методы испытаний"

ГОСТ 14098-68 „Соединения сварные арматуры железобетонных изделий и конструкций. Контактная и ванная сварка. Основные типы и конструктивные элементы"

б) Главы СНиП III-16-73 „Бетонные и железобетонные конструкции сборные."

в) „Указании по сварке соединений арматуры и закладных деталей железобетонных конструкций" СН-393-69

г) „Инструкции по технологии изготовления и установке стальных закладных деталей в сборных железобетонных и бетонных изделиях" СН 313-65

Принятая маркировка диафрагм жесткости:

I часть марки:

Д2 - диафрагма с двумя полками

Д1 - диафрагма с одной полкой

Д - диафрагма бесполочная

II часть марки:

26, 41, 56, 62 — длина диафрагмы в дециметрах

III-часть марки: 28 - высота этажа для которого предназначена диафрагма в дециметрах

Гл. инж. отд.	Волынский	
Гл. констр. отд.	Пригожин	
Гл. инж. пр-та	Григорев	

ЦНИИЭП зданий и туристских комплексов г. Москва

Марка изделия	Эскиз	Размеры, мм			Марка бетона	Масса изделия т	Объем бетона м3	Расход стали на 1 м3 бетона кг	Расход стали, кг				Число листов
		e	в	h					A-I	A-III	Прокат на закладные детали кг	Итого	
1	2	3	4	5	6	7	8	9	10	11	12	13	14
Д2-26-28	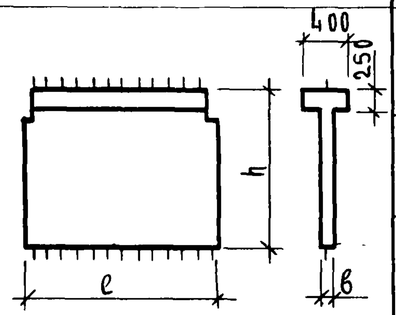	2560	140	2500	300	2.64	1.05	90.00	14.39	67.41/12.78	12.24	94.04	2.6
Д2-41-28		4060	140	2500	300	4.08	1.63	81.00	17.88	101.44/12.78	12.24	131.56	3.7
Д2-56-28		5560	140	2500	300	5.63	2.26	77.00	18.99	141.74/12.78	12.24	172.97	4.8
Д1-56-28	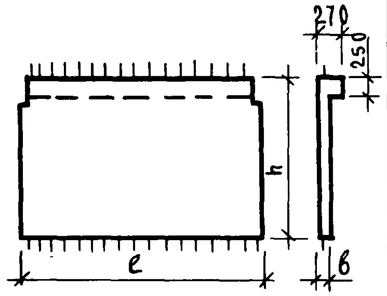	5560	140	2500	300	5.25	2.10	78.50	18.99	133.34/12.78	12.24	164.57	4.8
Д-26-28	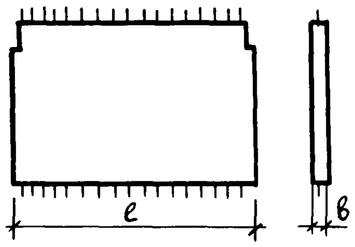	2560	140	2500	300	2.24	0.89	98.00	14.39	60.37/12.78	12.24	87.00	2.6
Д-56-28		5560	140	2500	300	4.85	1.94	81.00	18.99	124.94/12.78	12.24	156.17	4.8
Д-62-28		6160	140	2500	300	5.36	2.14	79.00	20.81	136.36/12.78	12.24	169.41	5.9

Примечание.

В графе 11 в знаменателе приведен расход стали на анкера закладных деталей.

ЦНИИЭП ЗДАНИЙ ТУРИСТСКИХ КОМПЛЕКСОВ г. МОСКВА

Гл. инж. ОТА — Новова; Гл. конструктор ОТД — Пригорнин; Гл. инж. пр-та — Пригорев; Рук. гр. инж. — Островова; Исполнил — Новова; Проверил — Пригорнин

ТК 1976

Номенклатура

Серия ИИ-04-6 Выпуск 9 Лист 1

14613 6

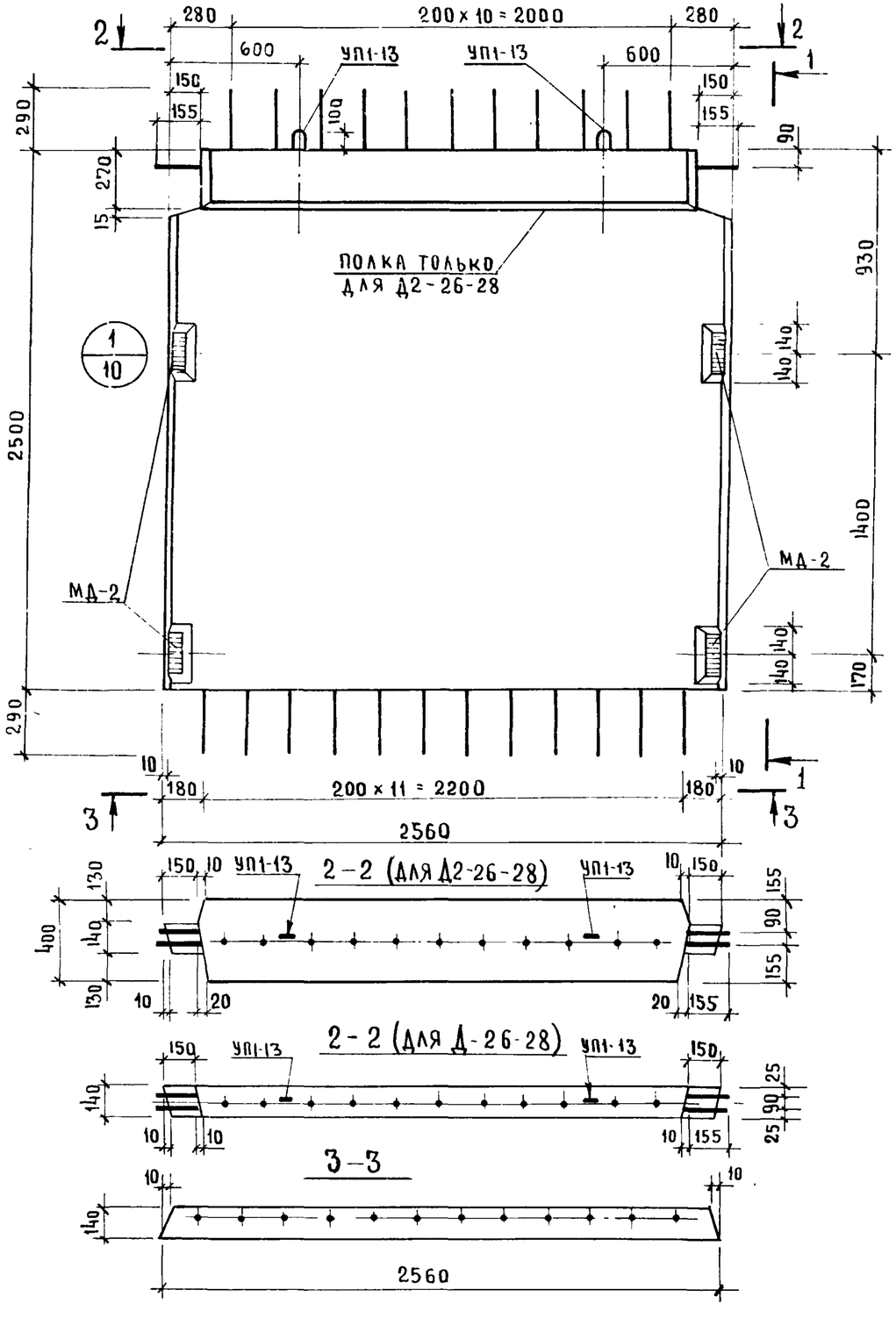

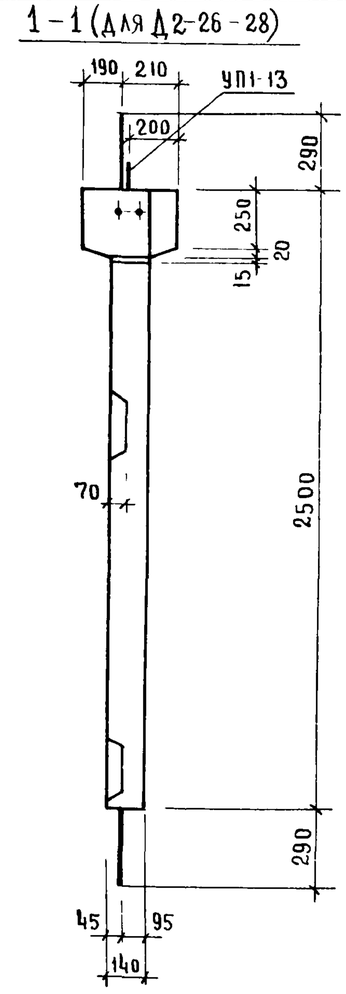

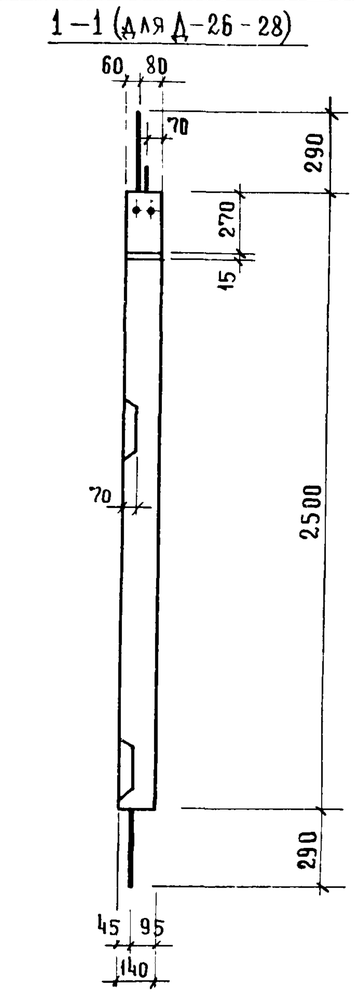

Примечание

Армирование диафрагмы см лист 6

Показатели на 1 диафрагму				
Марка диафрагмы	Масса т	Марка бетона	Объем бетона $м^3$	Расход стали кг
Д2-26-28	2,64	300	1.05	94.04
Д-26-28	2,24	300	0,89	87.00

Диафрагмы жесткости Д2-26-28, Д-26-28. Опалубочный чертеж

Серия ИИ/04-6	
Выпуск 9	Лист 2

г Москва | Рук гр инж | Островна

ТК

17613

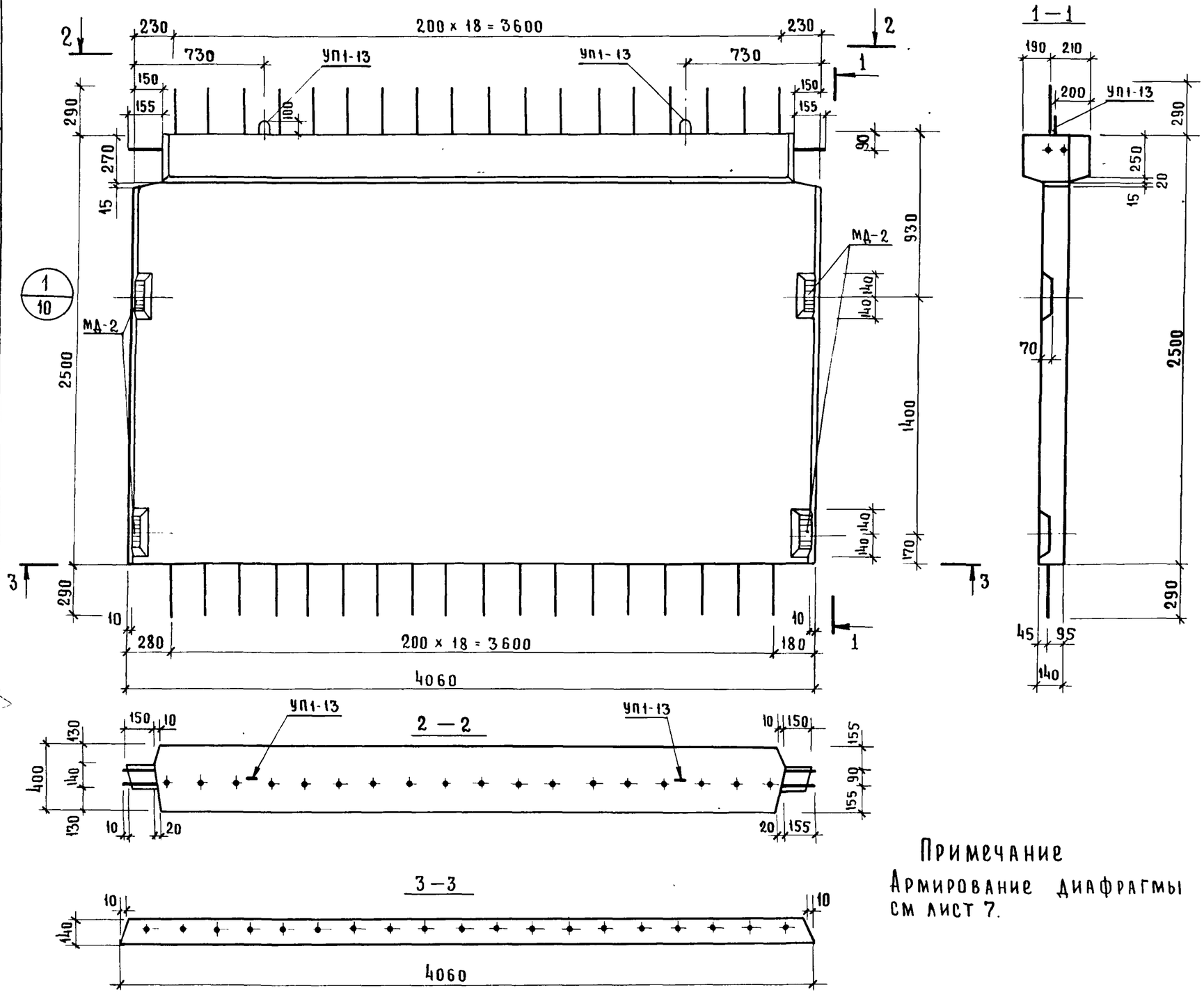

Примечание

Армирование диафрагмы см лист 7.

Показатели на 1 диафрагму				
Марка диафрагмы	Масса т	Марка бетона	Объем бетона м³	Расход стали кг
Д2-41-28	4 08	300	1,63	131,56

Гл инж отд	Волынский	Соболева
Гл констр отд	Пригожий	Носова
Гл инж пр-та	Пригорев	
Рук гр инж	Острова	

Гражданских зданий и туристских комплексов г Москва

ЦНИИЭП

ТК 1976

Диафрагма жесткости Д2-41-28. Опалубочный чертеж

Серия ИИ-04-6

Выпуск 9 | Лист 3

14613 8

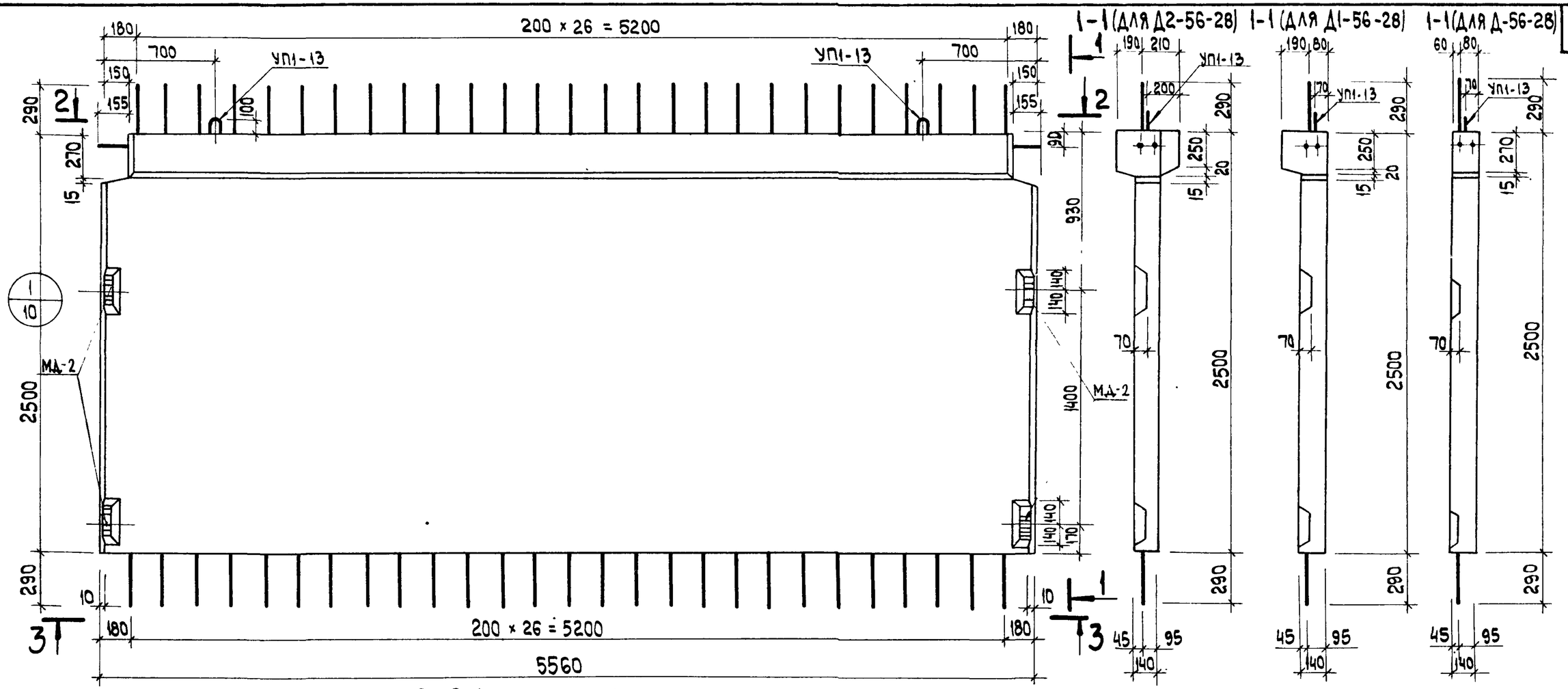

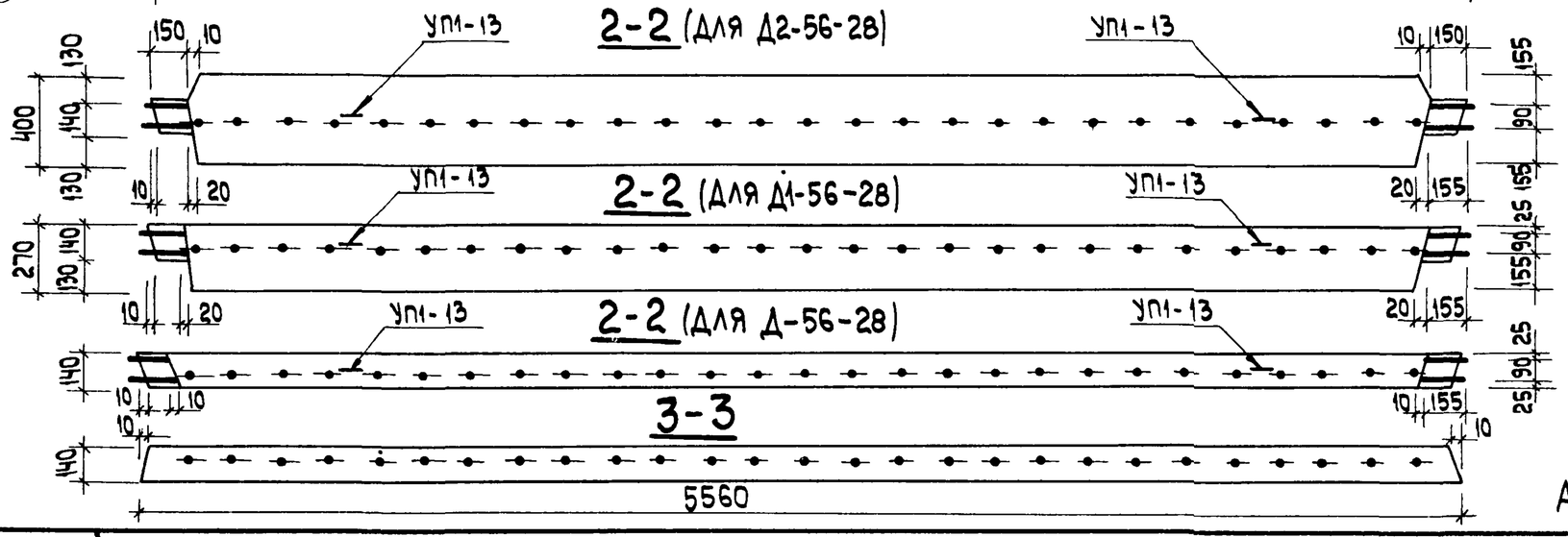

Показатели на 1 диафрагму				
Марка диафрагмы	Масса т	Марка бетона	Объем бетона $м^3$	Расход стали, кг
Д2-56-28	5.63	300	2.26	172.97
Д1-56-28	5.25	300	2.10	164.57
Д-56-28	4.85	300	1.94	150.17

Примечание

Армирование диафрагмы см. лист 8.

ТК 1976

Диафрагмы жесткости Д2-56-28, Д1-56-28, Д-56-28. Опалубочный чертеж.

Серия ИИ-04-6

Выпуск 9 | Лист 4

Островов

Осу

Рук. гр. инж.

г. Москва

14613 9

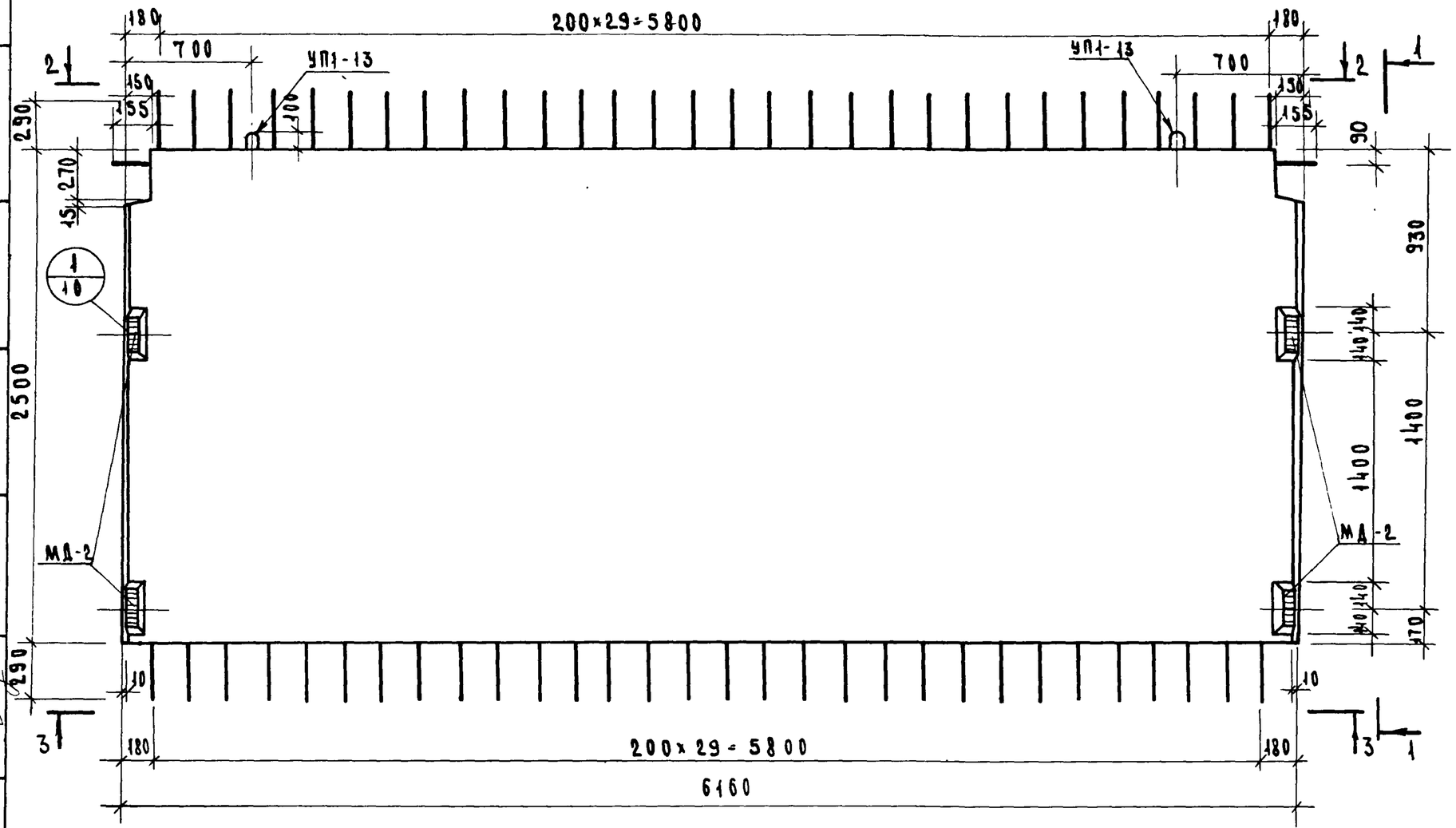

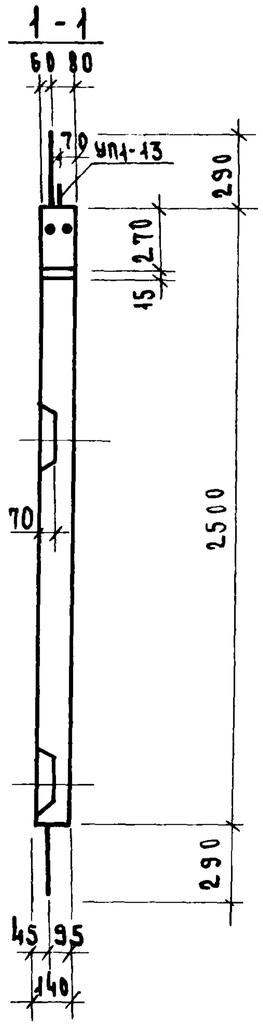

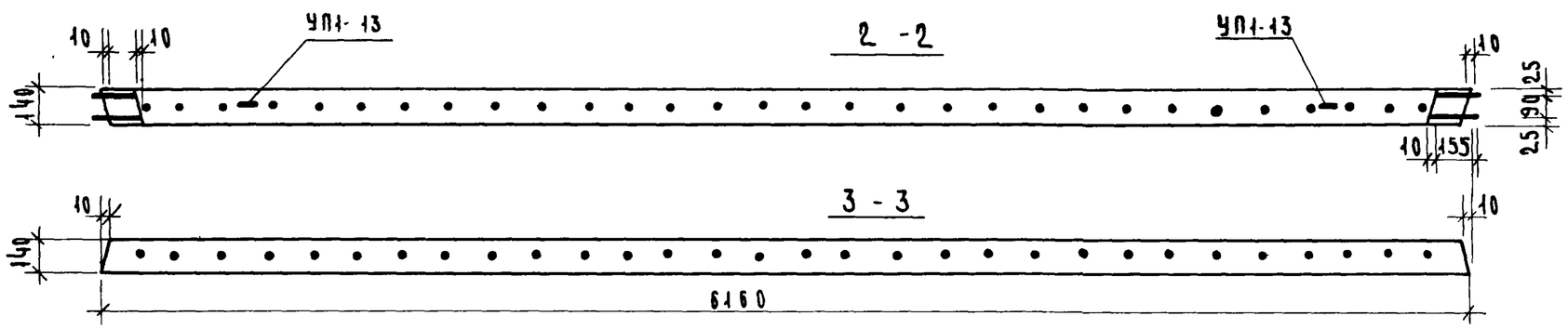

Показатели на 1 диафрагму				
Марка диафрагмы	Масса т	Марка бетона	Объем бетона м³	Расход стали кг
Д-62-28	5.36	300	2.14	169.41

Примечание

Армирование диафрагмы см. л. 9.

ЦНИИЭП зданий туристских комплексов г. Москва

Гл. констр. отд. Носова
Гл. инж. пр-та Сидоров
Рук. гр. инж. Пригожий
Проверил Пригорев
Островова

ТК 1976

Диафрагма жесткости Д-62-28. Опалубочный чертеж.

Серия ИИ-04-6
Выпуск 9
Лист 5

14613 10

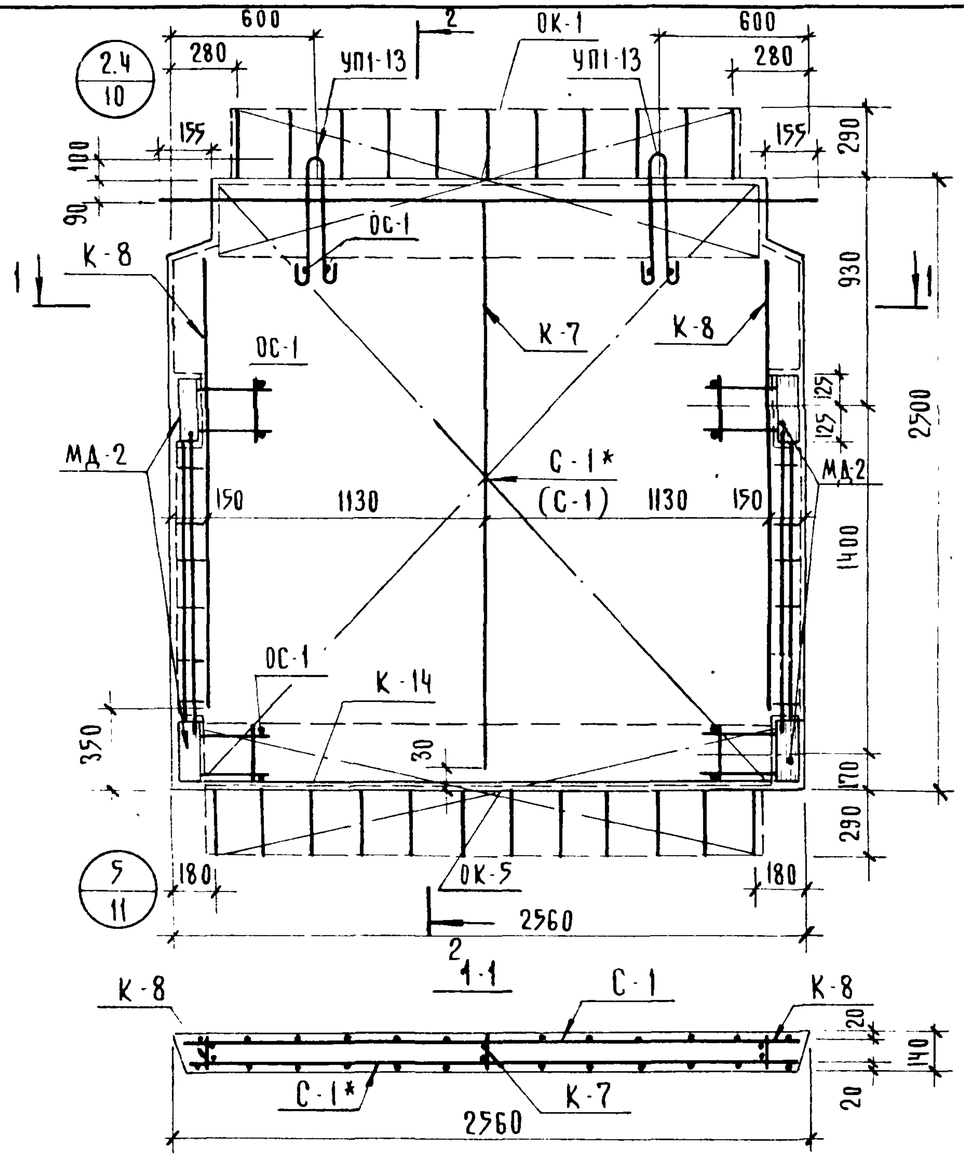

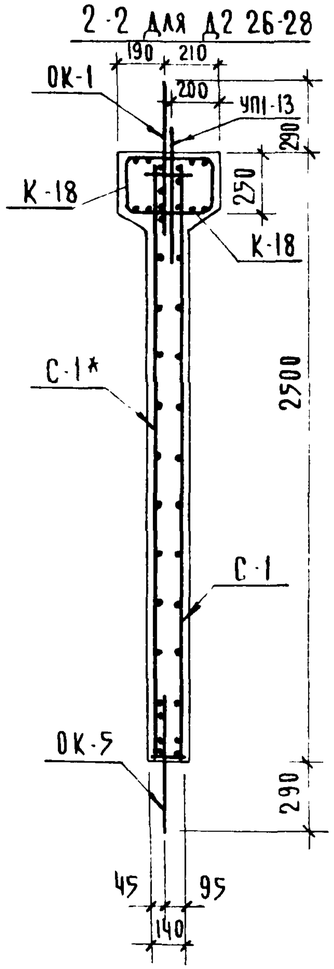

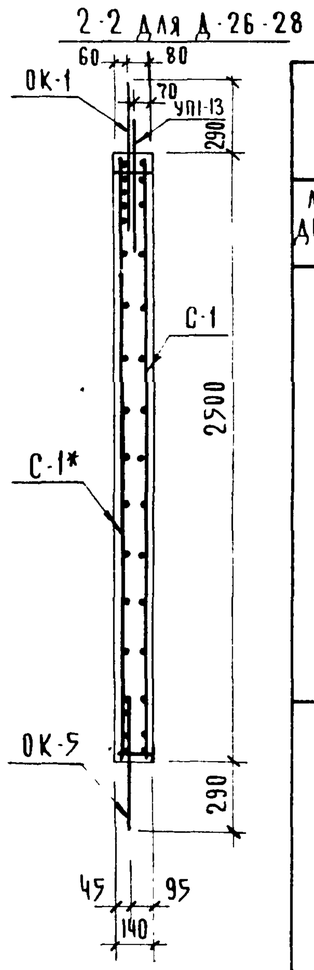

Спецификация марок арматурных изделий на одну диафрагму

Марка диафрагмы	Марка изделия	Кол. шт	Масса, кг 1 шт	Масса, кг Всего	Серия выпуск лист
Д-26-28	ОК-1	1	15.40	15.40	л. 12
	ОК-5	1	6.65	6.65	л. 14
	К-7	1	1.21	1.21	л. 17
	К-8	2	0.97	1.94	л. 17
	С-1	1	14.41	14.41	л. 19
	С-1*	1	14.41	14.41	л. 19
	ОС-1	12	0.03	0.36	л. 19
	МД-2	2	12.51	25.02	л. 20
	УП1-13	2	3.80	7.60	1.400-9 в. 1 л. 14
	Итого: 87.00				
Д2-26-28	ОК-1	1	15.40	15.40	л. 12
	ОК-5	1	6.65	6.65	л. 14
	К-7	1	1.21	1.21	л. 17
	К-8	2	0.97	1.94	л. 17
	К-18	2	3.52	7.04	л. 18
	С-1	1	14.41	14.41	л. 19
	С-1*	1	14.41	14.41	л. 19
	ОС-1	12	0.03	0.36	л. 19
	МД-2	2	12.51	25.02	л. 20
	УП1-13	2	3.80	7.60	1.400-9 в. 1 л. 14
	Итого 94.04				

Выборка стали на одну диафрагму, кг

Марка диафрагмы	Горячекатаная арматурная сталь ГОСТ 5781-75 А-III ⌀ мм 18	10	6				Итого	А-I ⌀ мм 20	6			Итого	Прокат в ст 3 пс ГОСТ 380-71* δ мм 12		Итого	Всего
Д-26-28	20.74	10.27	29.36				60.37	7.60	6.79			14.39	12.24		12.24	87.00
Д2-26-28	20.74	10.27	36.40				67.41	7.60	6.79			14.39	12.24		12.24	94.04

Примечание

Опалубочный чертеж см лист № 2

ЦНИИЭП туристских комплексов г. Москва

Гл. инж. пр-та Островова

Рук. гр. инж. Григорьев

Гл. конструктор проекта

Гл. инженер проекта

ТК 1976

Диафрагмы жесткости Д2-26-28, Д-26-28 Армирование

Серия ИИ-04-6 Выпуск 9 Лист 6

14613 11

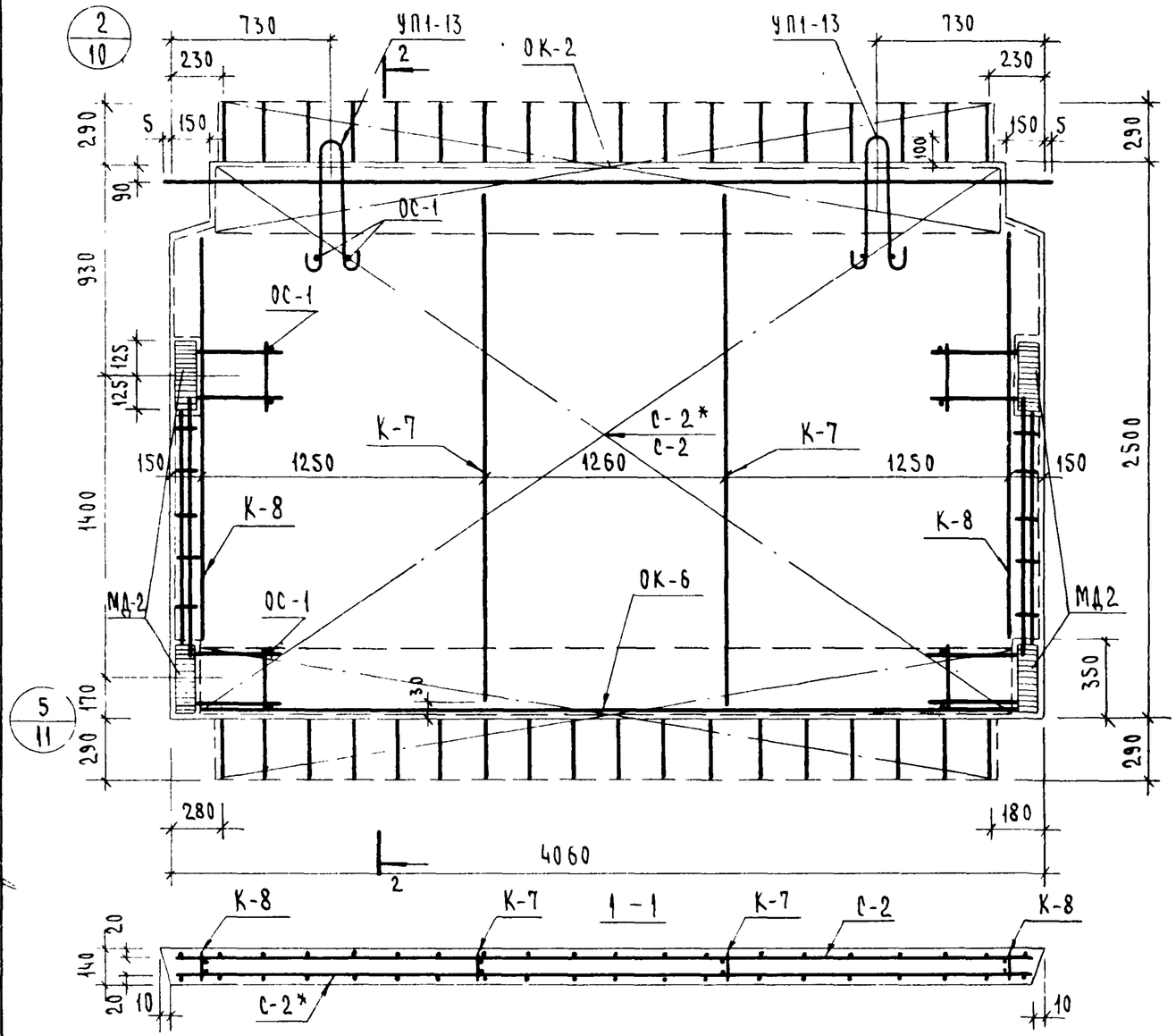

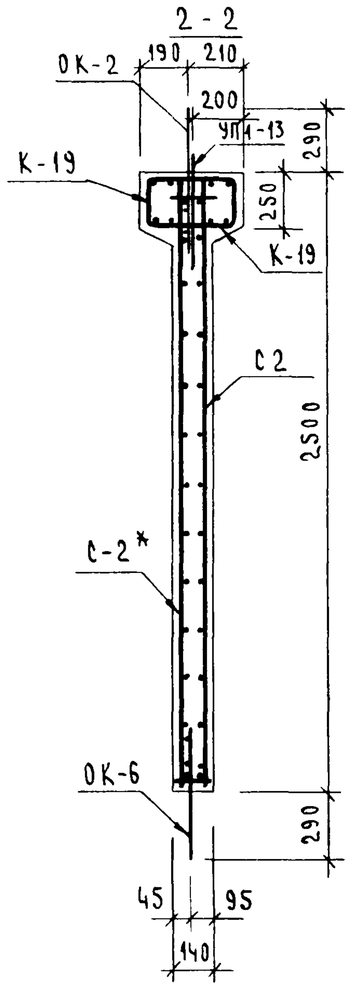

Спецификация марок арматурных изделий на одну диафрагму

Марка диафрагмы	Марка изделия	Кол шт	Масса, кг 1 шт	Масса, кг всего	Серия выпуск лист
Д2-41-28	ОК-2	1	25.16	25.16	Л 12
	ОК-6	1	10.66	10.66	Л 14
	К-7	2	1.21	2.42	Л.17
	К-8	2	0.97	1.94	Л.36,17
	ОС-1	12	0.03	0.36	Л.19
	К-19	2	6.00	12.00	Л.18
	С-2	1	23,20	23,20	Л 19
	С-2*	1	23.20	23.20	Л 19
	МД-2	2	12.51	25.02	Л.20
	УП1-13	2	3.80	7.60	1.400-9 в.1 Л 14
	Итого:			131.56	

Выборка стали на одну диафрагму, кг

Марка диафрагмы	Горячекатаная арматурная сталь ГОСТ 5781-75 А-III ф мм 18	10	6	—	—	—	Итого	А-I ф мм 20	6			Итого	Прокат в ст.3 пс ГОСТ 380-71* б мм 12		Итого	Всего
Д2-41-28	26.68	15.82	58.94				101.44	7.60	10.28			17.88	12.24		12.24	131.56

Примечание

Опалубочный чертеж см лист 3

ТК 1976	Диафрагма жесткости Д2-41-28 Армирование.	Серия ИИ-04-6	Выпуск 9 / Лист 7

14613 1.2

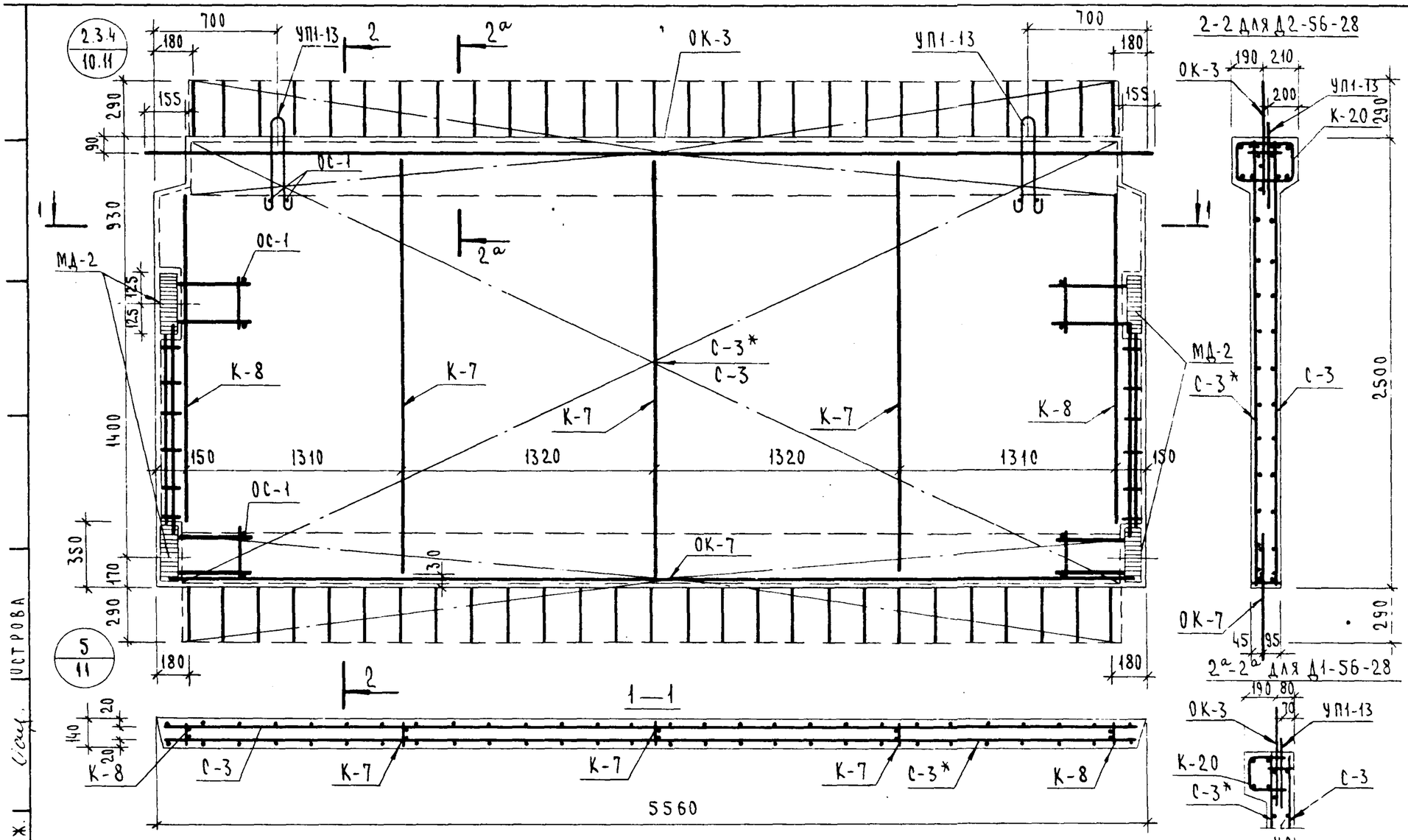

Спецификация марок арматурных изделий на одну диафрагму

Марка изделия	Марка армат изделия	Кол шт	Масса, кг 1изд	Масса, кг всех	№ серии выпуск лист
Д-56-28	ОК-3	1	35.33	35.33	л.13
	ОК-7	1	19.29	19.29	л.15
	С-3	1	31.50	31.50	л.19
	С-3*	1	31.50	31.50	л.19
	К-7	3	1.21	3.63	л.17
	К-8	2	0.97	1.94	л.17
	ОС-1	12	0.03	0.36	л.19
	МД-2	2	12.51	25.02	л.20
	УП1-13	2	3.80	7.60	1.400-9 в.1 л.14
	Итого: 156.17				
Д1-56-28	ОК-3	1	35.33	35.33	л.13
	ОК-7	1	19.29	19.29	л.15
	С-3	1	31.50	31.50	л.19
	С-3*	1	31.50	31.50	л.19
	К-7	3	1.21	3.63	л.17
	К-8	2	0.97	1.94	л.17
	К-20	1	8.40	8.40	л.18
	ОС-1	12	0.03	0.36	л.19
	МД-2	2	12.51	25.02	л.20
	УП1-13	2	3.80	7.60	1.400-9 в.1 л.14
	Итого 164.57				
Д2-56-28	ОК-3	1	35.33	35.33	л.13
	ОК-7	1	19.29	19.29	л.15
	С-3	1	31.50	31.50	л.19
	С-3*	1	31.50	31.50	л.19
	К-7	3	1.21	3.63	л.17
	К-8	2	0.97	1.94	л.17
	К-20	2	8.40	16.80	л.18
	ОС-1	8	0.03	0.24	л.19
	МД-2	2	12.51	25.02	л.20
	УП1-13	2	3.80	7.60	1.400-9 в.1 л.14
	Итого: 172.97				

Выборка стали на одну диафрагму, кг

Марка диафрагмы	Горячекатаная арматурная сталь ГОСТ 5781-75 А-III ф мм 18	10	6	—	—	—	Итого	А-I ф мм 20	6	—	—	Итого	Прокат в ст.3 пс ГОСТ 380-71* δ мм 12	—	Итого	Всего
Д-56-28	39.64	21.76	63.54				124.94	7.60	11.39			18.99	12.24		12.24	156.17
Д1-56-28	39.64	21.76	71.94				133.34	7.60	11.39			18.99	12.24		12.24	164.57
Д2-56-28	39.64	21.76	80.34				141.74	7.60	11.39			18.99	12.24		12.24	172.97

Примечание.

Опалубочный чертеж см. лист 4.

ТК 1976	Диафрагмы жесткости Д2-56-28, Д1-56-28, Д-56-28. Армирование	Серия ИИ-04-6	Выпуск 9	Лист 8

Г. Москва | Рук. гр. инж. | Островова | Стар.

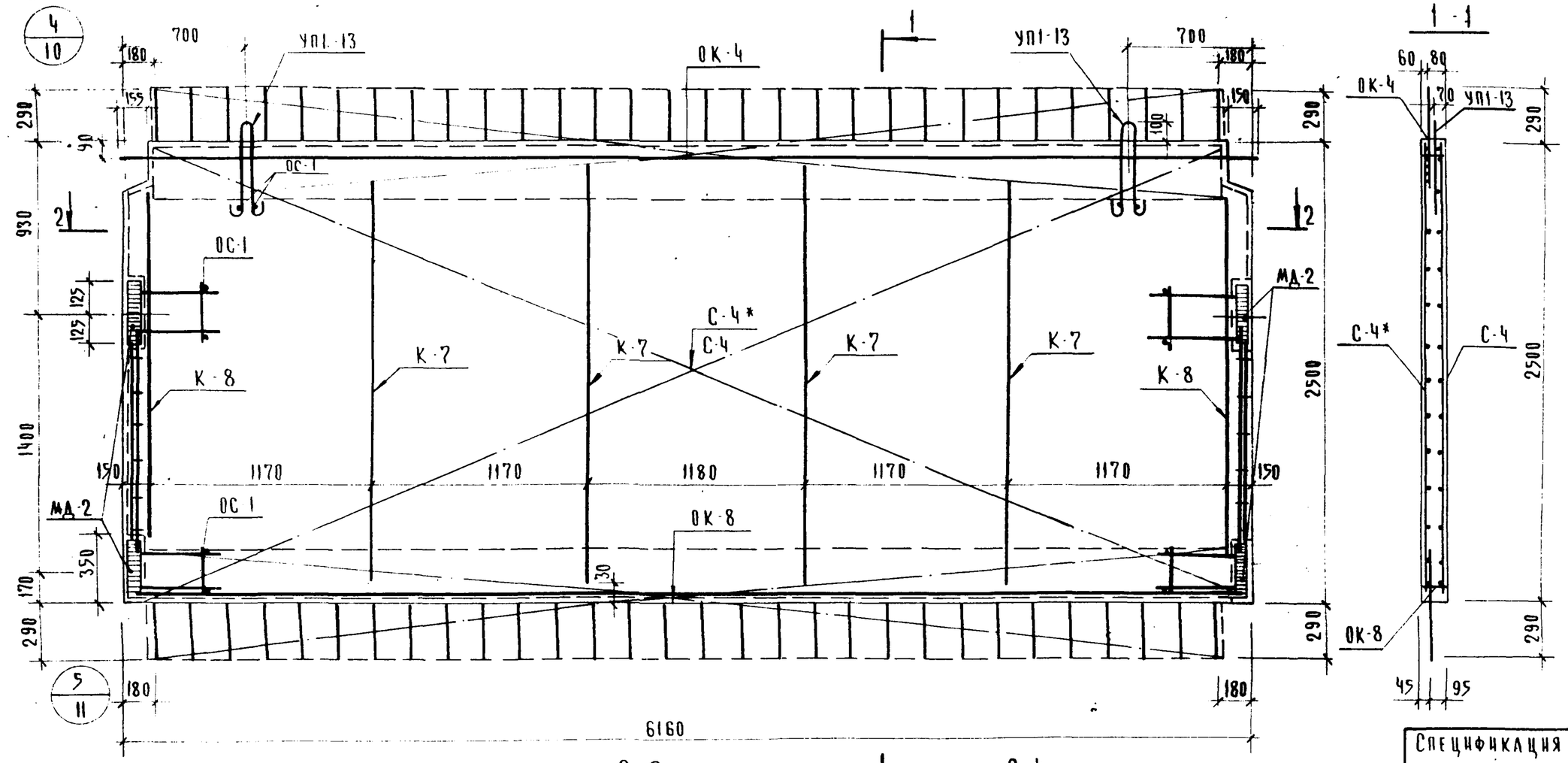

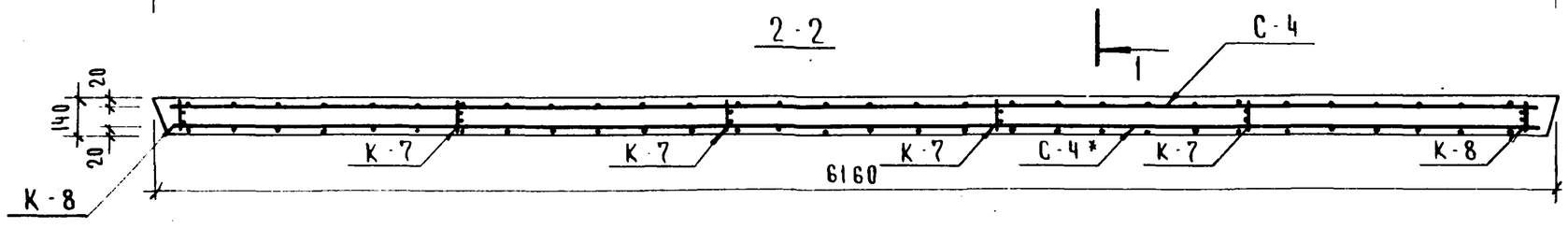

Выборка стали на одну диафрагму, кг

Марка диафрагмы	Горячекатаная арматурная сталь ГОСТ 5781-75 А-III ⌀ мм 18	10	6				Итого	А-I ⌀ мм 20	6			Итого	Прокат в ст.3 пс ГОСТ 380-71* δ мм 12		Итого	Всего
Д-62-28	35.18	31.24	69.94				136.36	7.60	13.21			20.81	12.24		12.24	169.41

Примечание

Опалубочный чертеж см. лист 5

Спецификация марок арматурных изделий на одну диафрагму

Марка изделия	Марка арматур. издел.	Кол-во шт.	Масса, кг 1 изд.	Масса, кг всех	№№ серии, выпуск, лист
Д-62-28	ОК-4	1	38.82	38.82	л. 13
	ОК-8	1	21.43	21.43	л. 15
	К-7	4	1.21	4.84	л. 17
	К-8	2	0.97	1.94	л. 17
	С-4	1	34.70	34.70	л. 19
	С-4*	1	34.70	34.70	л. 19
	ОС-1	12	0.03	0.36	л. 19
	МД-2	2	12.51	25.02	л. 20
	УП1-13	2	3.80	7.60	1.400-9 в.1 л.14
		Итого		169.41	

ЦНИИЭП туристских комплексов г. Москва

Гл. конструктор Островова
Гл. инж. пр-та Приторев
Рук. гр. инж. Островова
Проверил
Приложил

ТК 1976

Диафрагма жесткости Д-62-28 Армирование

Серия ИИ-04-6
Выпуск 9
Лист 9

14613 14

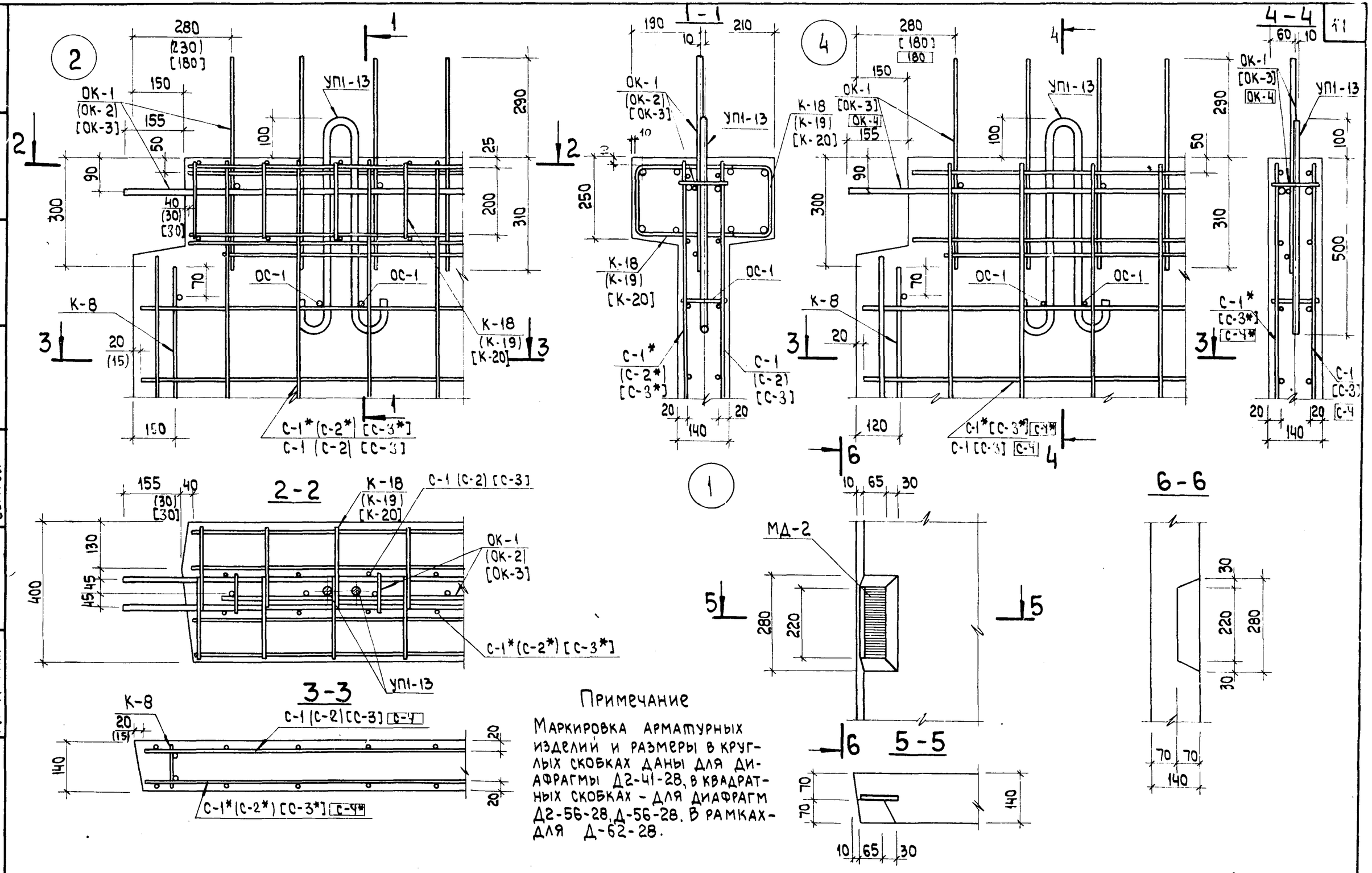

Примечание

Маркировка арматурных изделий и размеры в круглых скобках даны для диафрагмы Д2-41-28, в квадратных скобках – для диафрагм Д2-56-28, Д-56-28. В рамках – для Д-62-28.

ЦНИИЭП комплексов г. Москва	Гл. инж. пр-та Пригорев	Рук. гр. инж. Острова	

ТК 1976	Опалубочные чертежи. Узел 1. Армирование. Узлы 2,4.	Серия ИИ-04-6	Выпуск 9	Лист 10

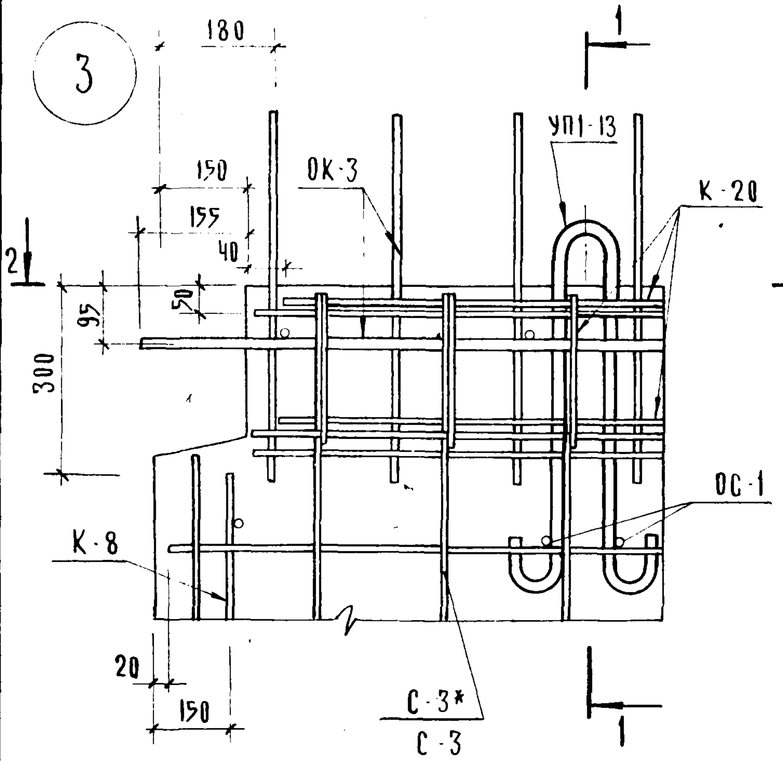

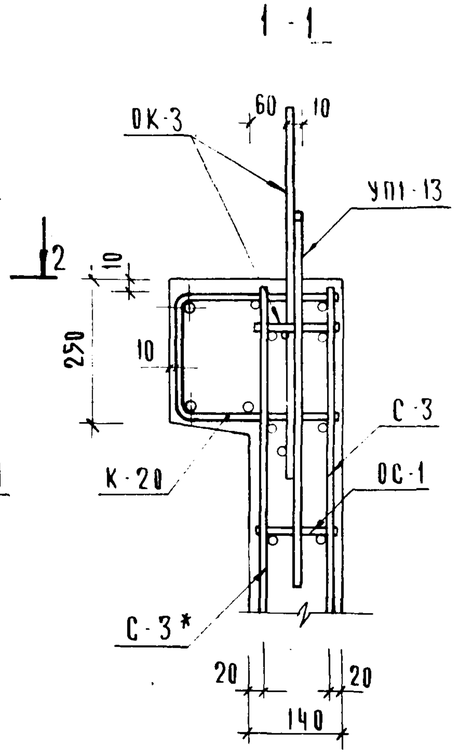

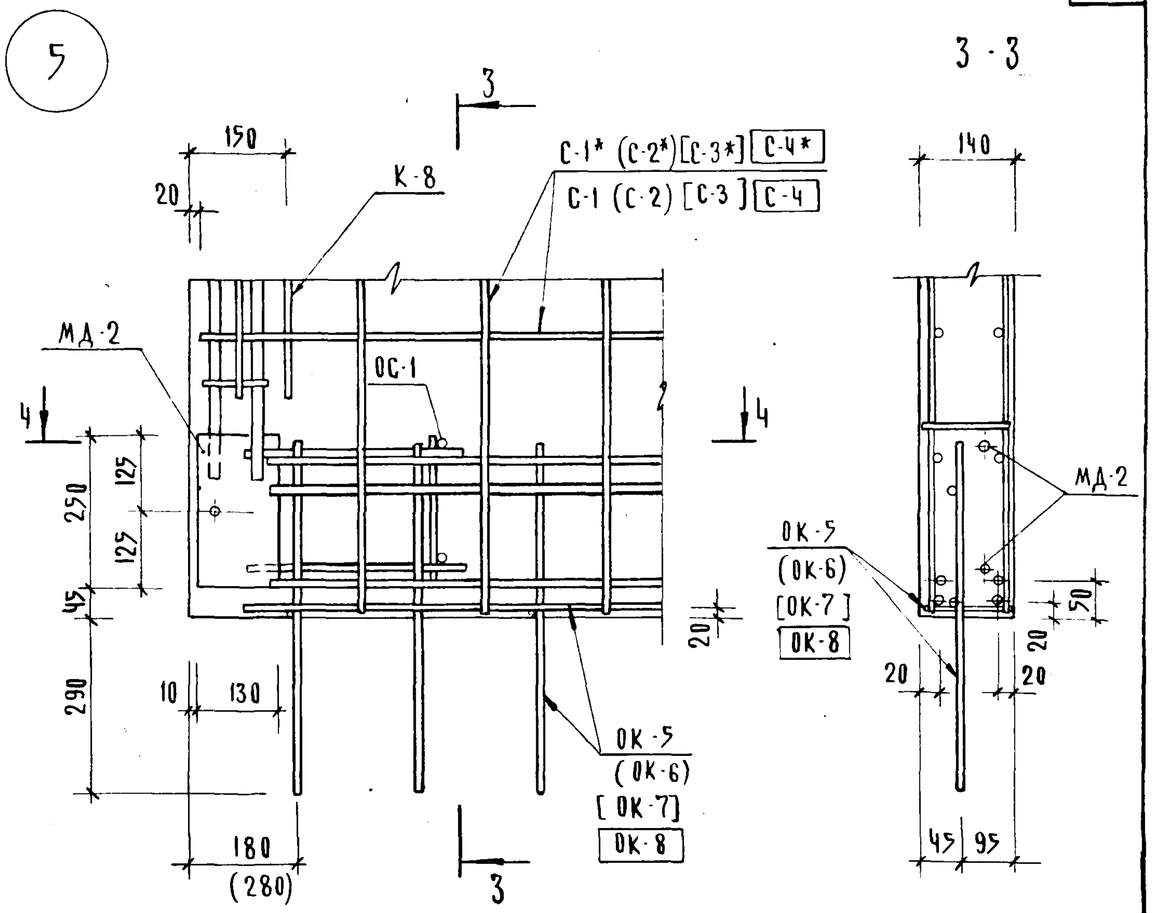

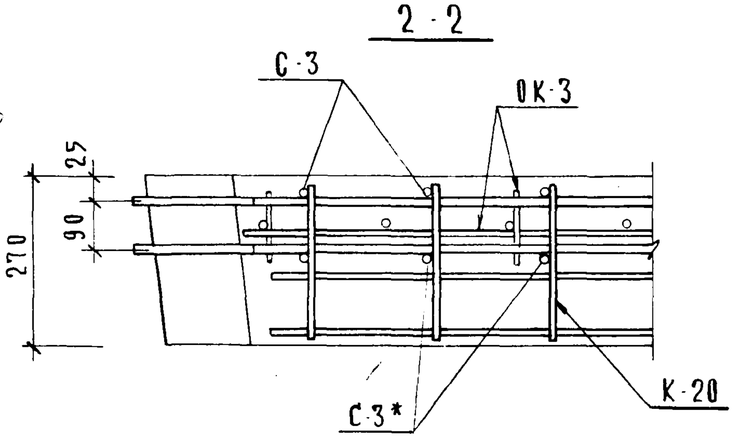

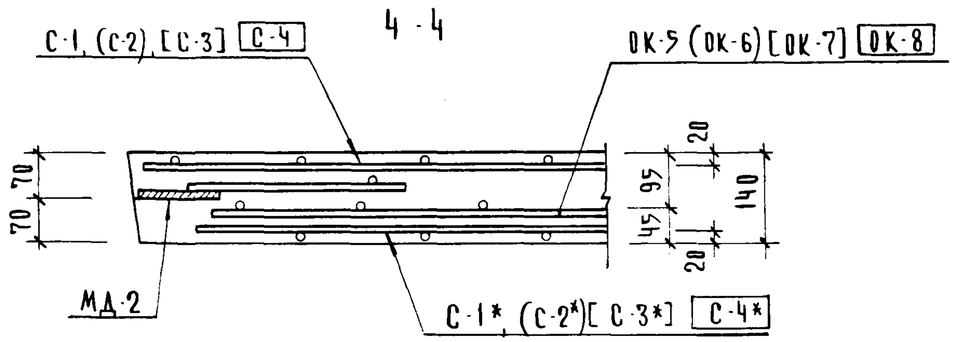

Примечания

В узле „5" маркировка арматурных изделий и размеры в круглых скобках даны для диафрагмы Д2-41-28, в квадратных скобках для Д2-56-28, Д1-56-28, Д56-28, в рамках - для Д-62-28

ТК 1976	Армирование. Узлы 3, 5	Серия ИИ-04-6	Выпуск 9 / Лист 11

Гл. инж. проекта Васильева; Гл. инж. пр-та Носова; Гл. конструктор Иванова; Проверил Ивановский; Гл. инж. пр-та Пригожин; Рук. гр. Пригорев; Инж. Острова

ЦНИИЭП зданий и туристских комплексов г. Москва

14613 16

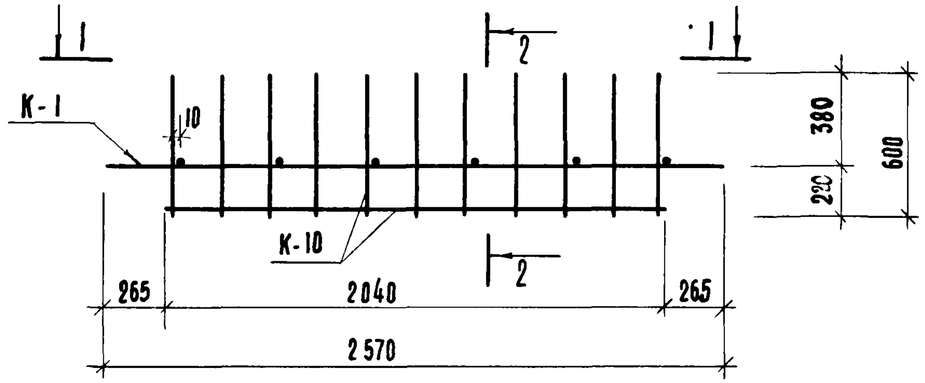

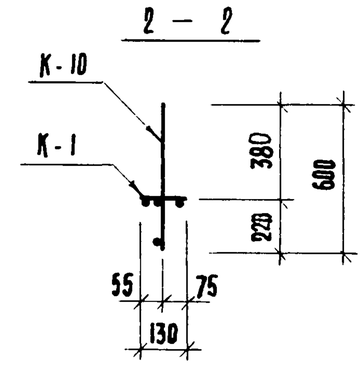

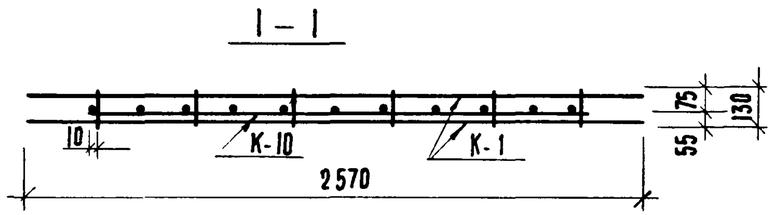

МАРКА ОБЪЕМНОГО КАРКАСА	МАРКА ИЗДЕЛИЯ	КОЛ-ВО ШТ	МАССА, КГ. ОДНОГО ИЗД.	МАССА, КГ. ВСЕХ ИЗД.	МАССА, КГ. ОБЩАЯ МАССА	№№ АЛЬБОМА И ЛИСТА
ОК-1	К-1	1	10,43	10,43	15,40	л. 16
	К-10	1	4,97	4,97		л. 17

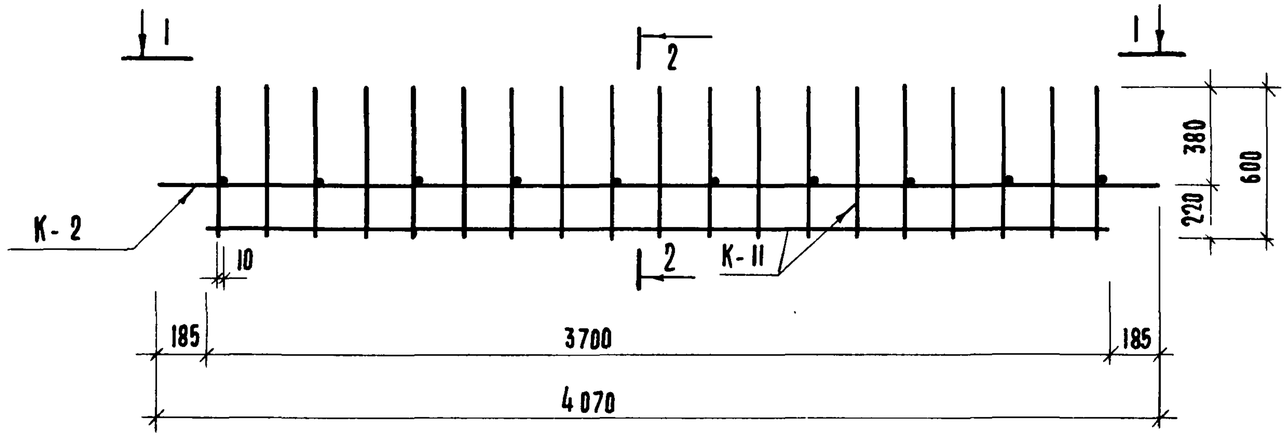

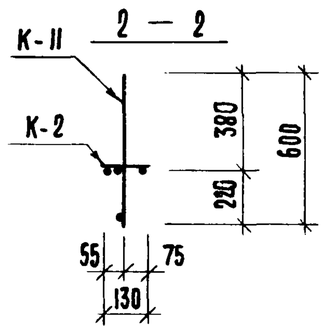

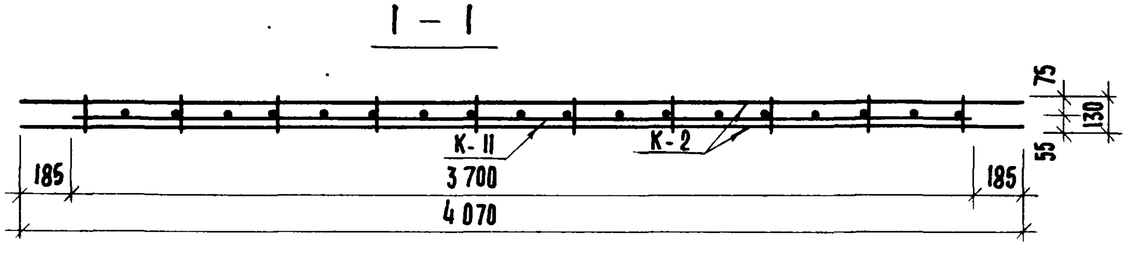

МАРКА ОБЪЕМНОГО КАРКАСА	МАРКА ИЗДЕЛИЯ	КОЛ-ВО ШТ.	МАССА, КГ. ОДНОГО ИЗД.	МАССА, КГ. ВСЕХ ИЗД.	МАССА, КГ. ОБЩАЯ МАССА	№№ АЛЬБОМА И ЛИСТА
ОК-2	К-2	1	16,49	16,49	25,16	Л. 16
	К-11	1	8,67	8,67		Л. 17

ЦНИИПИ комплексов г. Москва

Гл. инж. пр-та	Григорьев
Рук. гр. инж.	Островова

ТК 1976

Объемные каркасы ОК-1, ОК-2.

Серия ИИ-04-6	
Выпуск 9	Лист 12

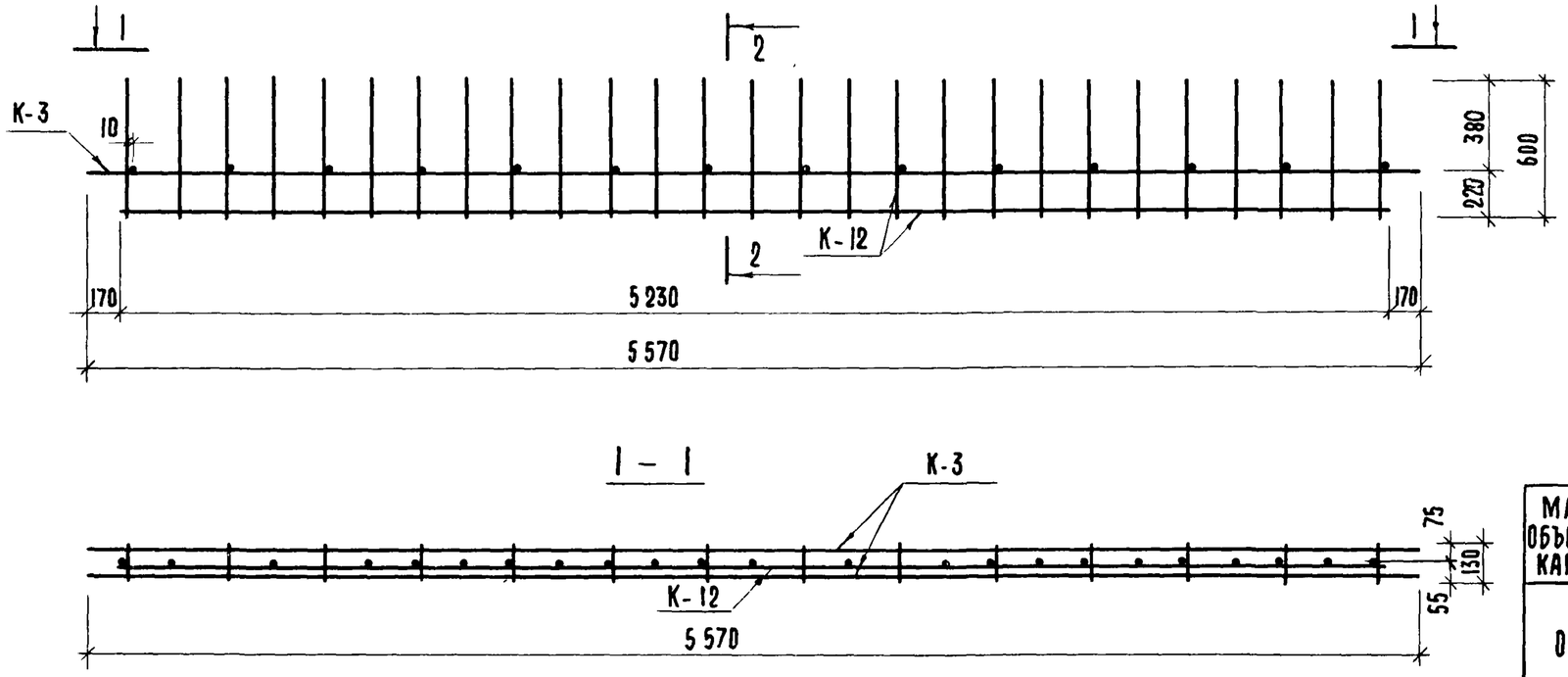

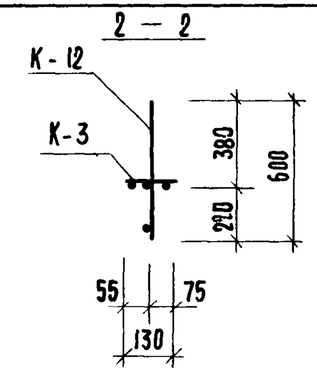

МАРКА ОБЪЕМНОГО КАРКАСА	МАРКА ИЗДЕЛ.	КОЛ-ВО ШТ.	МАССА, КГ ОДНОГО ИЗД.	МАССА, КГ ВСЕХ ИЗД.	МАССА, КГ ОБЩАЯ МАССА	№№ АЛЬБОМА И ЛИСТА
ОК-3	К-3	1	23,01	23,01	35,33	Л. 16
	К-12	1	12,32	12,32		Л. 17

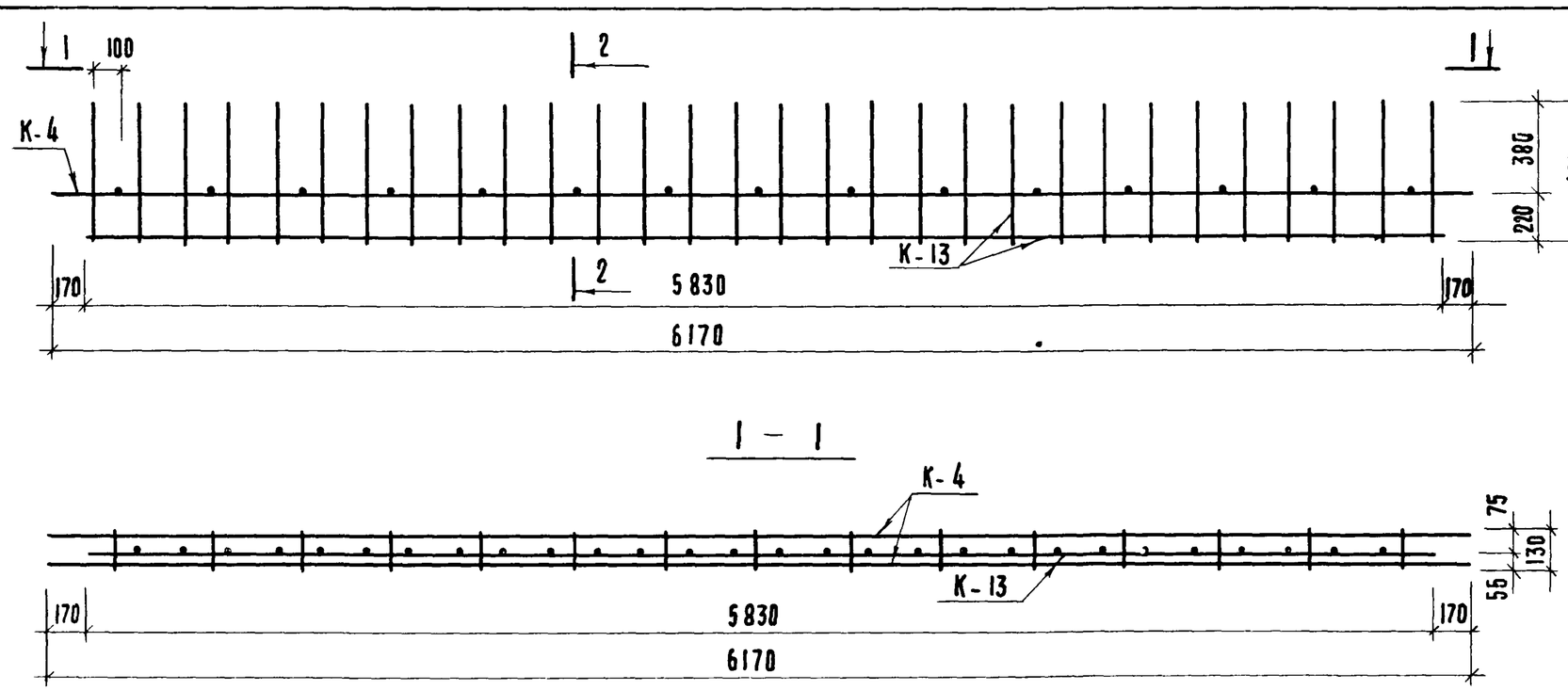

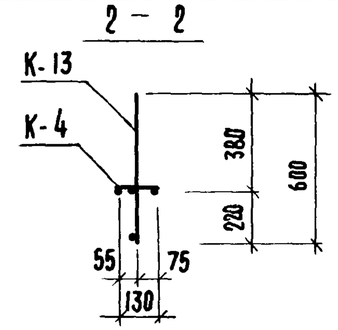

МАРКА ОБЪЕМНОГО КАРКАСА	МАРКА ИЗДЕЛ.	КОЛ-ВО ШТ.	МАССА, КГ ОДНОГО ИЗД.	МАССА, КГ ВСЕХ ИЗД.	МАССА, КГ ОБЩАЯ МАССА	№№ АЛЬБОМА И ЛИСТА
ОК-4	К-4	1	25,14	25,14	38,82	Л. 16
	К-13	1	13,68	13,68		Л. 17

ЦНИИЭП бытовых зданий и туристских комплексов г. Москва

ГИП	Пригожий	
ГЛ. КОНСТР. ОТД.	Вольнский	
ГЛ. ИНЖ. ОТД.	Приторев	
ГЛ. ИНЖ. ПР-ТА	Острова	
РУК. ГР. ИНЖ.		
Н. КОНТР.	Новожилова	
ИСПОЛНИЛ	Носова	
ПРОВЕРИЛ		

ТК 1976

Объемные каркасы ОК-3, ОК-4.

Серия ИИ-04-6
Выпуск 9
Лист 13

14613 18

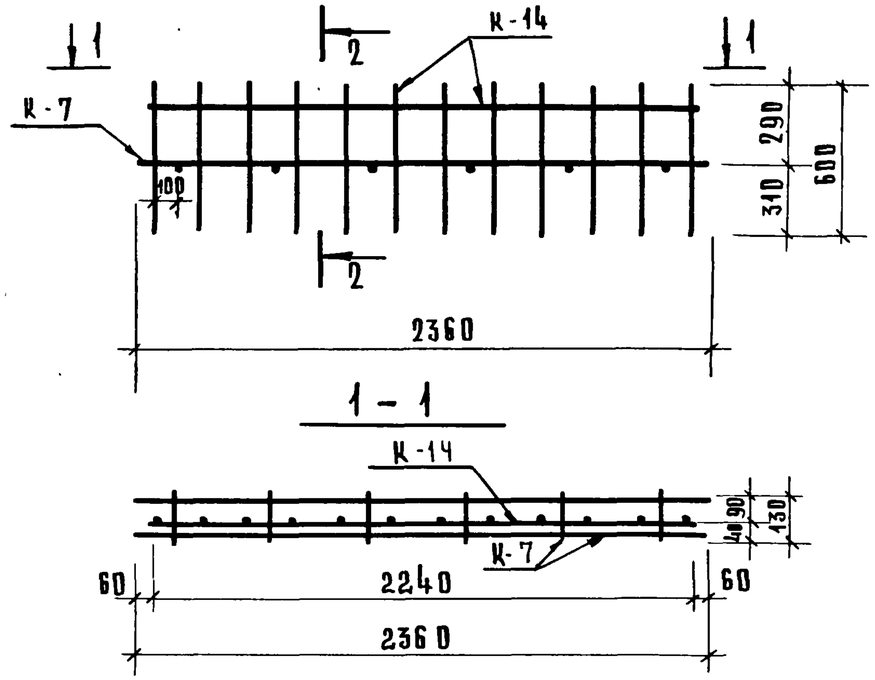

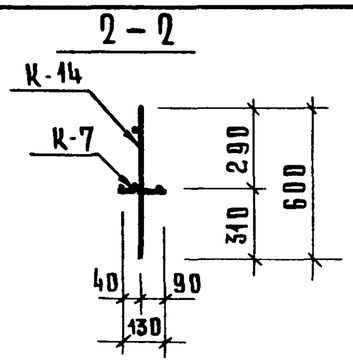

Марка объемного каркаса	Марка изделия	Кол-во шт.	Масса, кг: одного изд.	Масса, кг: всех изд.	Масса, кг: общая масса	№№ альбома и листа
ОК-5	К-7	1	1,21	1,21	6.65	л. 17
	К-14	1	5,44	5,44		л. 18

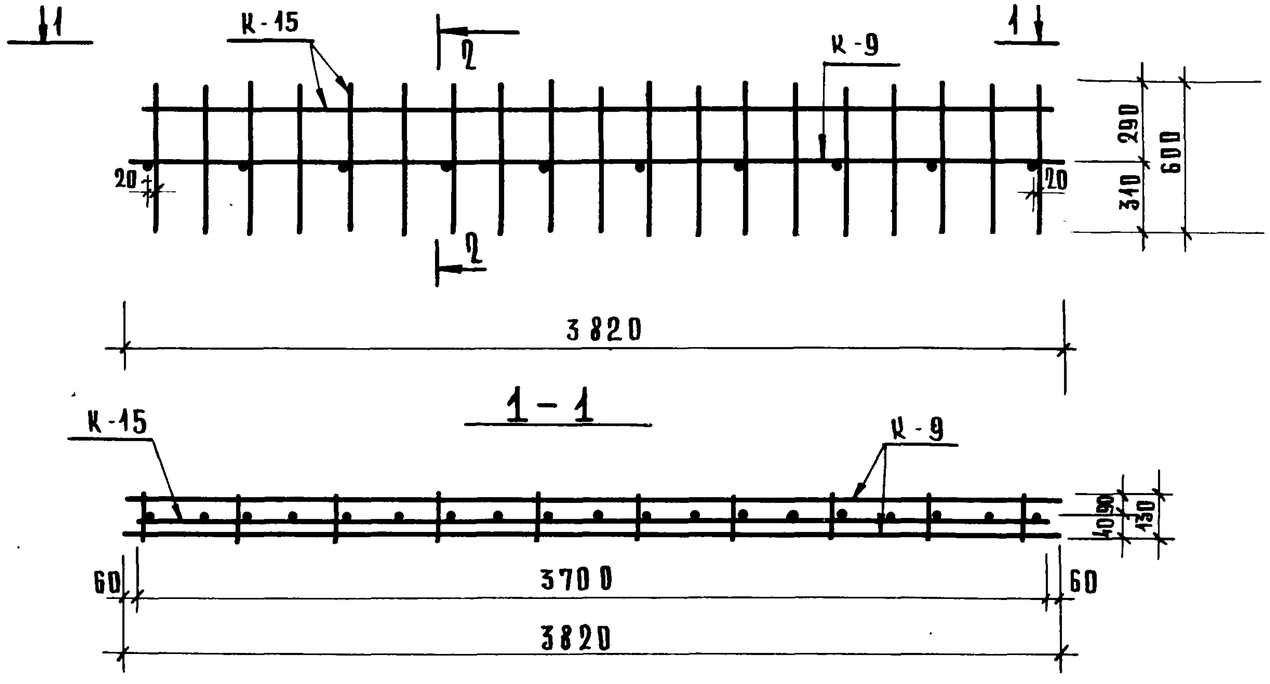

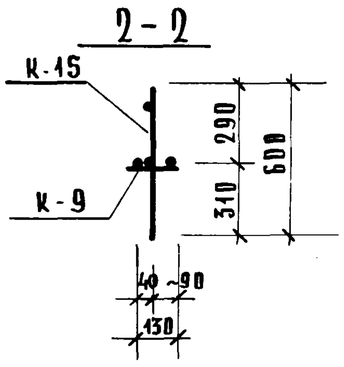

Марка объемного каркаса	Марка изделия	Кол-во шт	Масса, кг: одного изд.	Масса, кг: всех изд.	Масса, кг: общая масса	№№ альбома и листа
ОК-6	К-9	1	1,99	1.99	10,66	л. 17
	К-15	1	8.67	8.67		л. 18

ЦНИИПИ Гражданпромпроект комплексов г. Москва

ГИП		Приторев
Гл. инж. пр-та		Островна
Рук. гр. инж.		

ТК 1976

Объемные каркасы ОК-5, ОК-6.

Серия ИИ-04-6. Выпуск 9. Лист 14

14613 19 Сдова

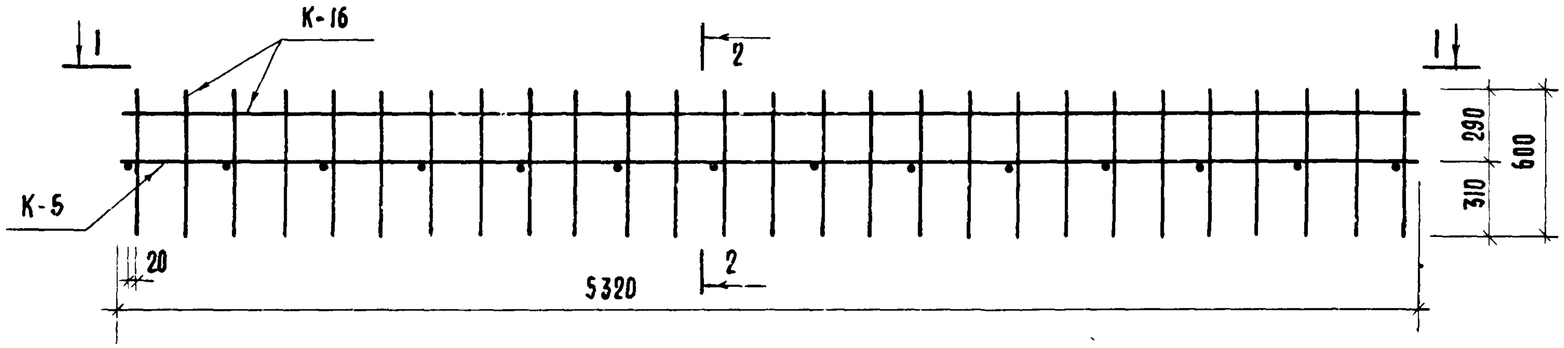

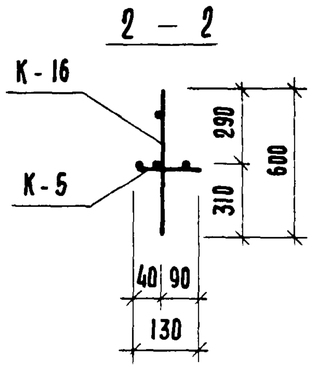

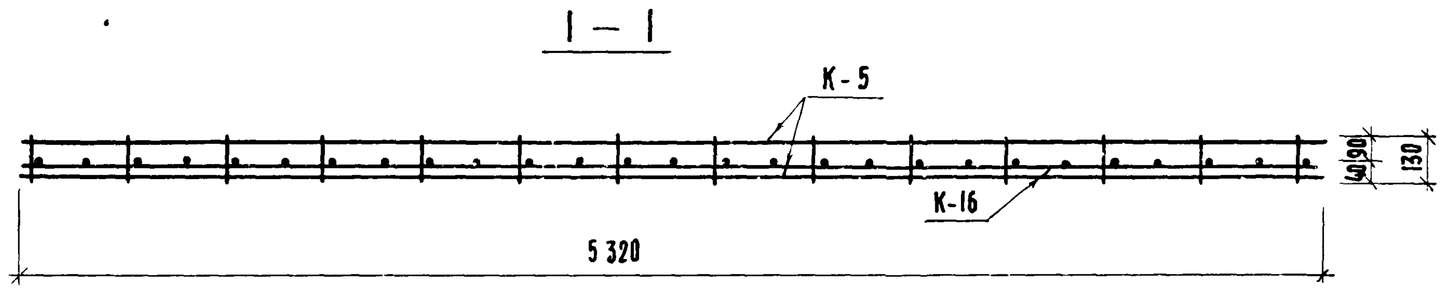

МАРКА ОБЪЕМНОГО КАРКАСА	МАРКА ИЗДЕЛ.	КОЛ-ВО ШТ.	МАССА, КГ. ОДНОГО ИЗД.	ВСЕХ ИЗД.	ОБЩАЯ МАССА	№№ АЛЬБОМА И ЛИСТА
ОК-7	К-5	1	6,97	6,97	19,29	Л. 16
	К-16	1	12,32	12,32		Л. 18

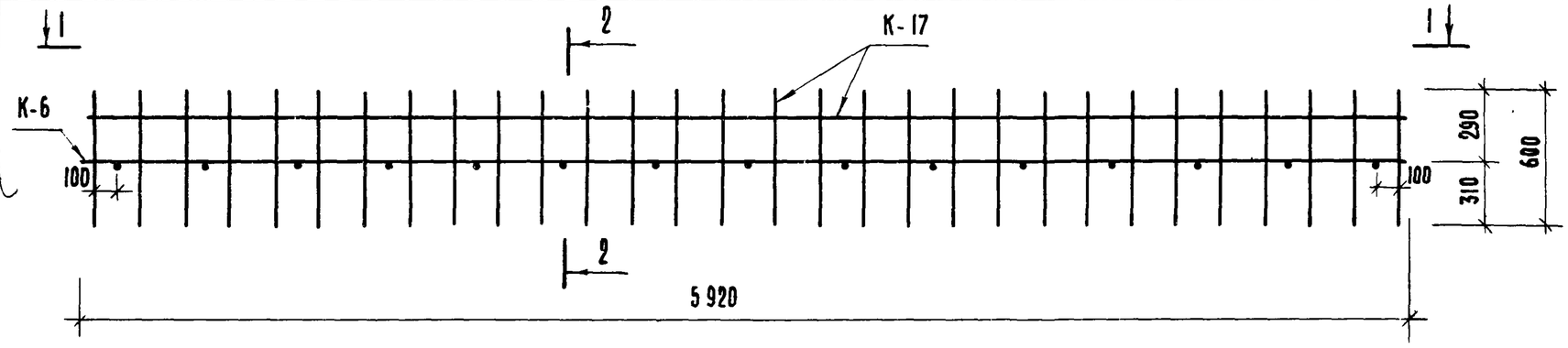

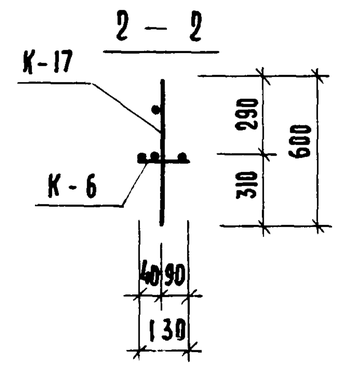

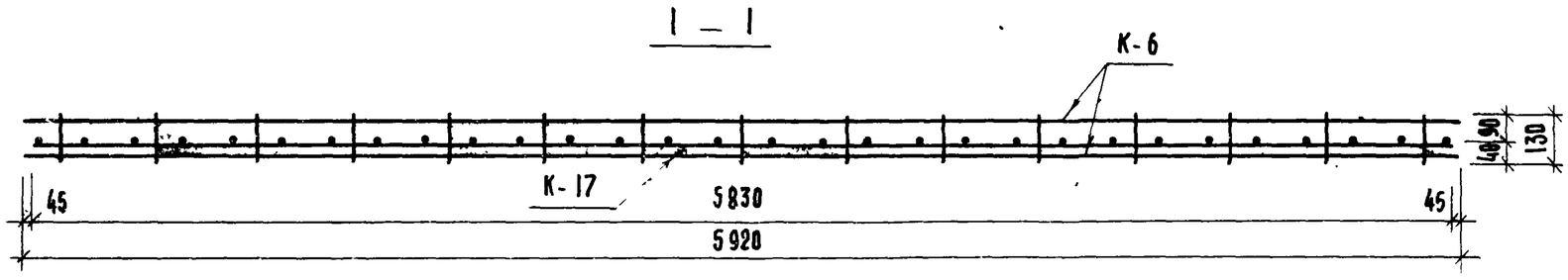

МАРКА ОБЪЕМНОГО КАРКАСА	МАРКА ИЗДЕЛ.	КОЛ-ВО ШТ.	МАССА, КГ. ОДНОГО ИЗД.	ВСЕХ ИЗД.	ОБЩАЯ МАССА	№№ АЛЬБОМА И ЛИСТА
ОК-8	К-6	1	7,75	7,75	21,43	Л. 16
	К-17	1	13,680	13,680		Л. 18

ГИПРОСЕЛЬСТРОЙ ЦНИИЭП	ГЛ. ИНЖ. ПРОЕКТА	ВОЛЫНСКИЙ
	ГЛ. ИНЖ. ОТД.	ПРИГОЖИЙ
	ГЛ. КОНСТР. ОТД.	ПРИГОРЕВ
	ГЛ. ИНЖ. ПР-ТА	ОСТРОВА
	НАЧ. ОТД.	НОВОЖИЛОВА
	ИСПОЛНИЛ.	НОСОВА
ТИПОВЫЕ БЫТОВЫХ ЗДАНИЙ И ТУРИСТСКИХ КОМПЛЕКСОВ Г. МОСКВА	ИСПОЛНИЛ	
	ПРОВЕРИЛ	

ТК 1976

ОБЪЕМНЫЕ КАРКАСЫ ОК-7, ОК-8.

СЕРИЯ ИИ-04-6	
ВЫПУСК 9	ЛИСТ 15

14613 20

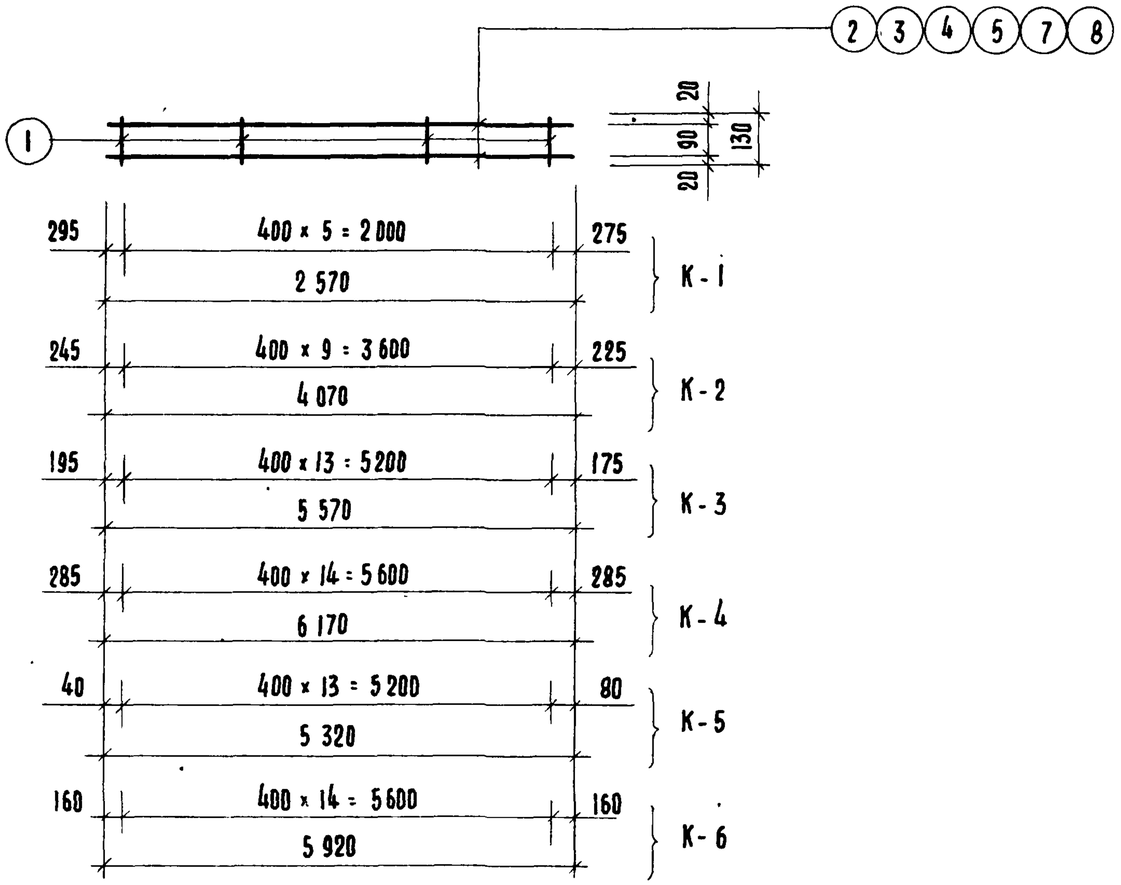

МАРКА ИЗДЕЛИЯ	№№ ПОЗ.	Ф ИЛИ СЕЧ. ММ.	ДЛИНА ММ.	КОЛ-ВО ШТ.	МАССА, КГ. ПОЗИЦ.	ВСЕХ	ИЗДЕЛ.
К-1	1	6 А I	130	6	0,029	0,17	10,43
	2	18 А III	2570	2	5,13	10,26	
К-2	1	6 А I	130	10	0,029	0,29	16,49
	3	18 А III	4070	2	8,10	16,20	
К-3	1	6 А I	130	14	0,029	0,406	23,01
	4	18 А III	5570	2	11,30	22,60	
К-4	1	6 А I	130	15	0,029	0,435	25,14
	7	18 А III	6170	2	12,35	24,70	
К-5	1	6 А I	130	14	0,029	0,41	6,97
	5	10 А III	5320	2	3,28	6,56	
К-6	1	6 А I	130	16	0,029	0,465	7,75
	8	10 А III	5920	2	3,64	7,28	

ПРИГОРЕВ
ОСТРОВА
РУК. ГР. ИНЖ.
ЦИТИПРОМСТРОЙ г. МОСКВА

ТК 1976

ПЛОСКИЕ КАРКАСЫ К-1, К-2, К-3, К-4, К-5, К-6.

СЕРИЯ ИИ-04-6
ВЫПУСК 9
ЛИСТ 16

14613 21

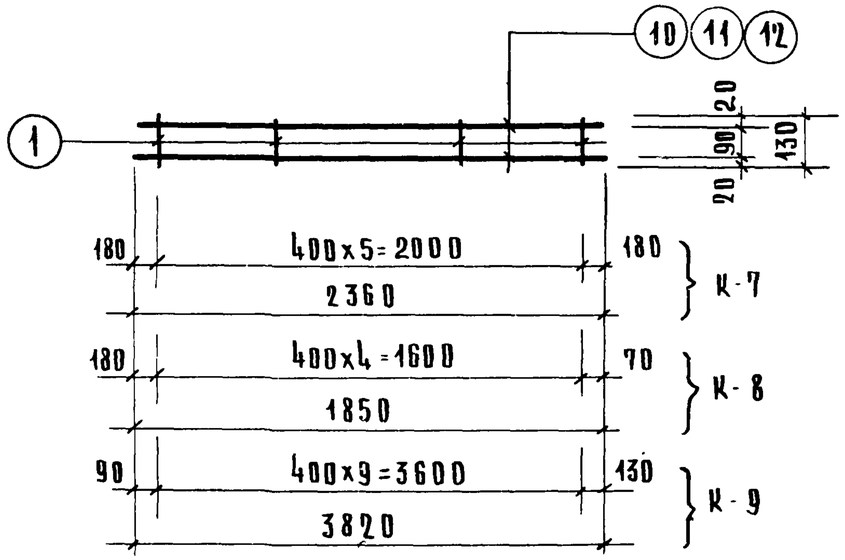

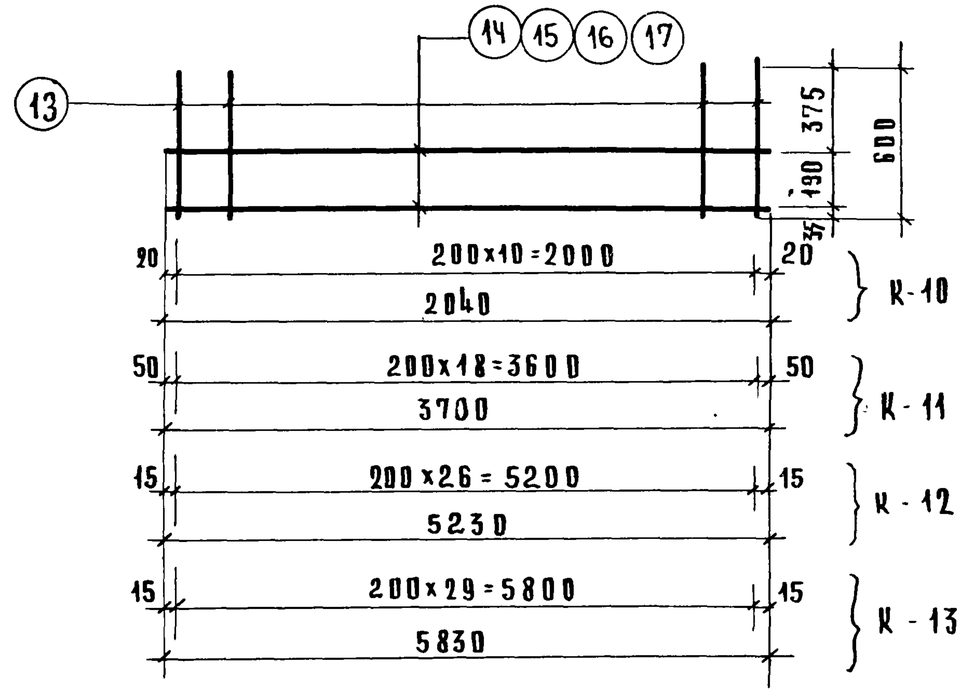

Марка изделия	NN поз.	ф или сечен. мм	Длина мм	кол.	Масса, кг поз.	всех	изделия
К-7	1	6 А I	130	6	0,029	0,17	1,21
	10	6 А I	2360	2	0.52	1.04	
К-8	1	6 А I	130	5	0,029	0,15	0,97
	11	6 А I	1850	2	0,41	0,82	
К-9	1	6 А I	130	10	0,029	0,29	1,99
	12	6 А I	3820	2	0,85	1,70	

Марка изделия	NN поз.	ф или сечение	Длина мм	Кол.	Масса, кг поз.	всех	изделия
К-10	13	ф 10 А III	600	11	0,37	4,07	4,97
	14	ф 6 А I	2040	2	0,45	0,90	
К-11	13	ф 10 А III	600	19	0,37	7,03	8,67
	15	ф 6 А I	3700	2	0,82	1,64	
К-12	13	ф 10 А III	600	27	0,37	10,0	12,32
	16	ф 6 А I	5230	2	1,16	2,32	
К-13	13	ф 10 А III	600	30	0,37	11,10	13,68
	17	ф 6 А I	5830	2	1,29	2,58	

Гл. инж отд. Волынский
Гл. инж пр-та Григорев
Рук. пр инж. Осина
Задний и туристских комплексов г. Москва

ТК 1976

Плоские каркасы К-7, К-8, К-9, К-10, К-11, К-12, К-13.

Серия ИИ-04-6
Выпуск 9
Лист 17

14613 22 усл.

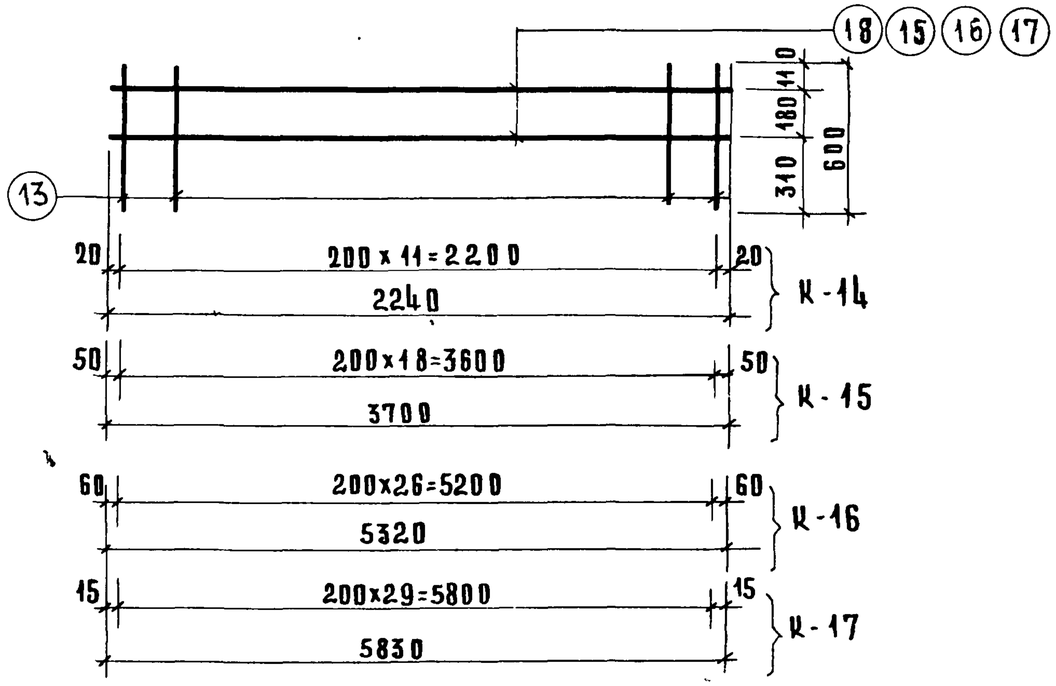

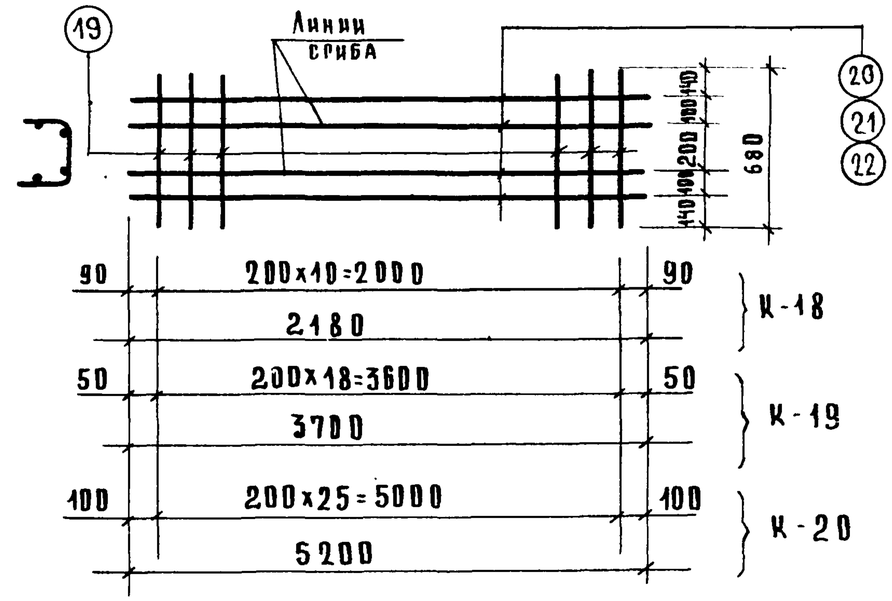

Марка каркаса	NN поз.	Сечение мм	Длина мм	Кол. шт.	Масса, кг. позиц.	Масса, кг. всех	Масса, кг. издел.
К-14	13	ф10А-III	600	12	0,37	4,44	5,44
	18	ф6 А-I	2240	2	0,50	1.00	
К-15	13	ф10А-III	600	19	0,37	7,03	8,67
	15	ф6 А-I	3700	2	0,82	1,64	
К-16	13	ф10А-III	600	27	0,37	10,0	12,32
	16	ф6 А-I	5320	2	1,16	2,32	
К-17	13	ф10А-III	600	30	0,37	11,10	13,68
	17	ф6 А-I	5830	2	1,29	2,58	

Марка изделия	NN поз.	ф или сеч. мм	Длина мм	Кол-во шт.	Масса, кг позиц.	Масса, кг всех	Масса, кг издел.
К-18	19	6АIII	680	11	0.142	1,56	3,52
	20	6АIII	2180	4	0,49	1,96	
К-19	19	6АIII	680	19	0,142	2.70	6,00
	21	6АIII	3700	4	0,825	3.30	
К-20	19	6АIII	680	26	0,142	3.80	8,40
	22	6АIII	5200	4	1,15	4.60	

Плоские каркасы К-14, К-15, К-16, К-17, К-18, К-19, К-20.

ЦНИИЭП инженерного оборудования г. Москва
Гл. инж. пр-та Григорьев
Рук. гр. инж. Острова

ТК 1976

Серия ИИ-04-6
Выпуск 9
Лист 18

14613 23 Сусова

С-1, С-2, С-3, С-4

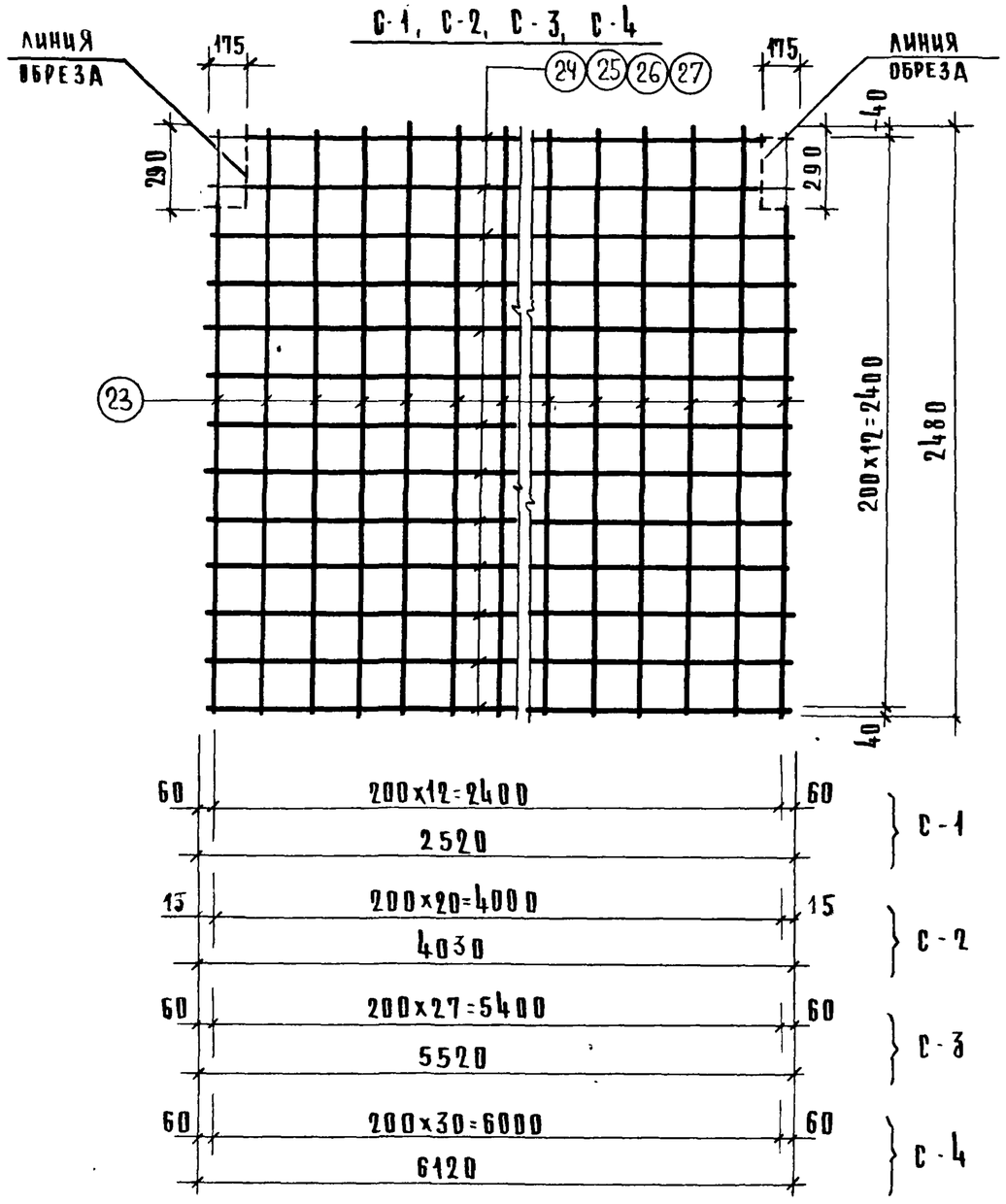

С-1*; С-2*; С-3*; С-4*

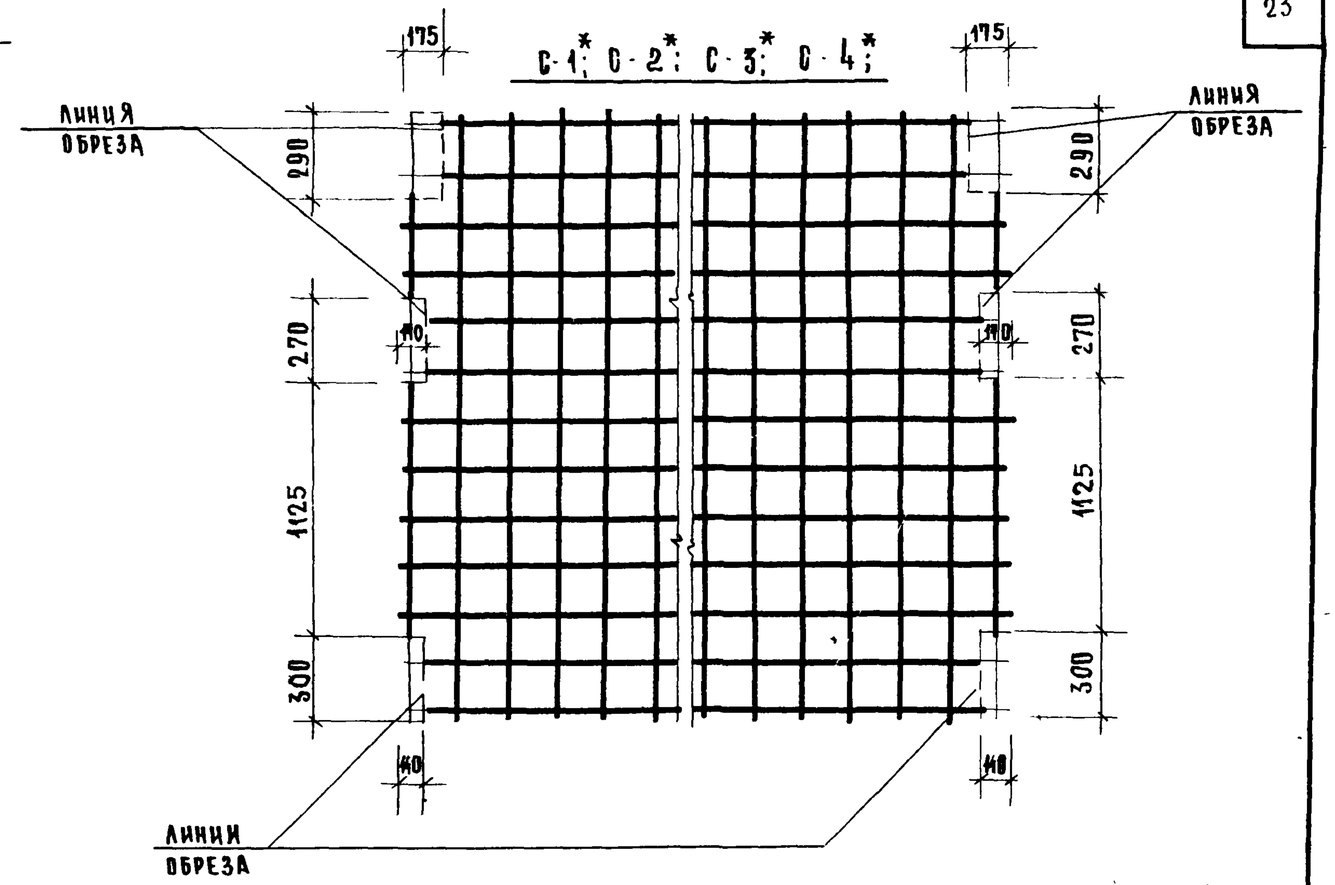

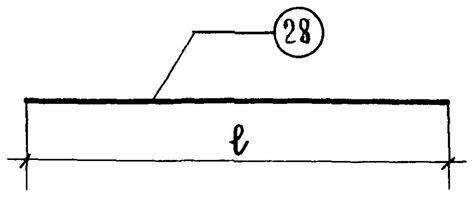

Примечание

Сетки С-1*, С-2*, С-3*, С-4* отличаются от сеток С-1, С-2, С-3, С-4 только наличием дополнительных вырезов.

Марка изделия	NN поз.	ф или сеч. мм	Длина мм	Кол-во шт.	Масса, кг позиц.	Масса, кг всех	Масса, кг изделия
С-1	23	6АIII	2480	13	0.55	7,15	14,41
С-1*	24	6АIII	2520	13	0.56	7,26	
С-2	23	6АIII	2480	21	0.55	11,50	23,20
С-2*	25	6АIII	4030	13	0,90	11,70	
С-3	23	6АIII	2480	28	0,55	15,40	31,50
С-3*	26	6АIII	5520	13	1,24	16,10	
С-4	23	6АIII	2480	31	0.55	17,0	34,70
С-4*	27	6АIII	6120	13	1.36	17,7	
ОС-1	28	ф6АIII	130	1	0,03	0,03	0,03

ГИП Волынский
ГА инж. отд. Григорев
Руук. пр. инж. Острова
Исполнил Проверил
Нач. Носова
Нач. Новожилова

ЦНИИЭП зданий и туристских комплексов г. Москва

ТК 1976

Сетки С-1, С-2, С-3, С-4, С-1*, С-2*, С-3*, С-4*. Отдельный стержень ОС-1.

Серия ИИ-04-6
Выпуск 9
Лист 19

14613 24

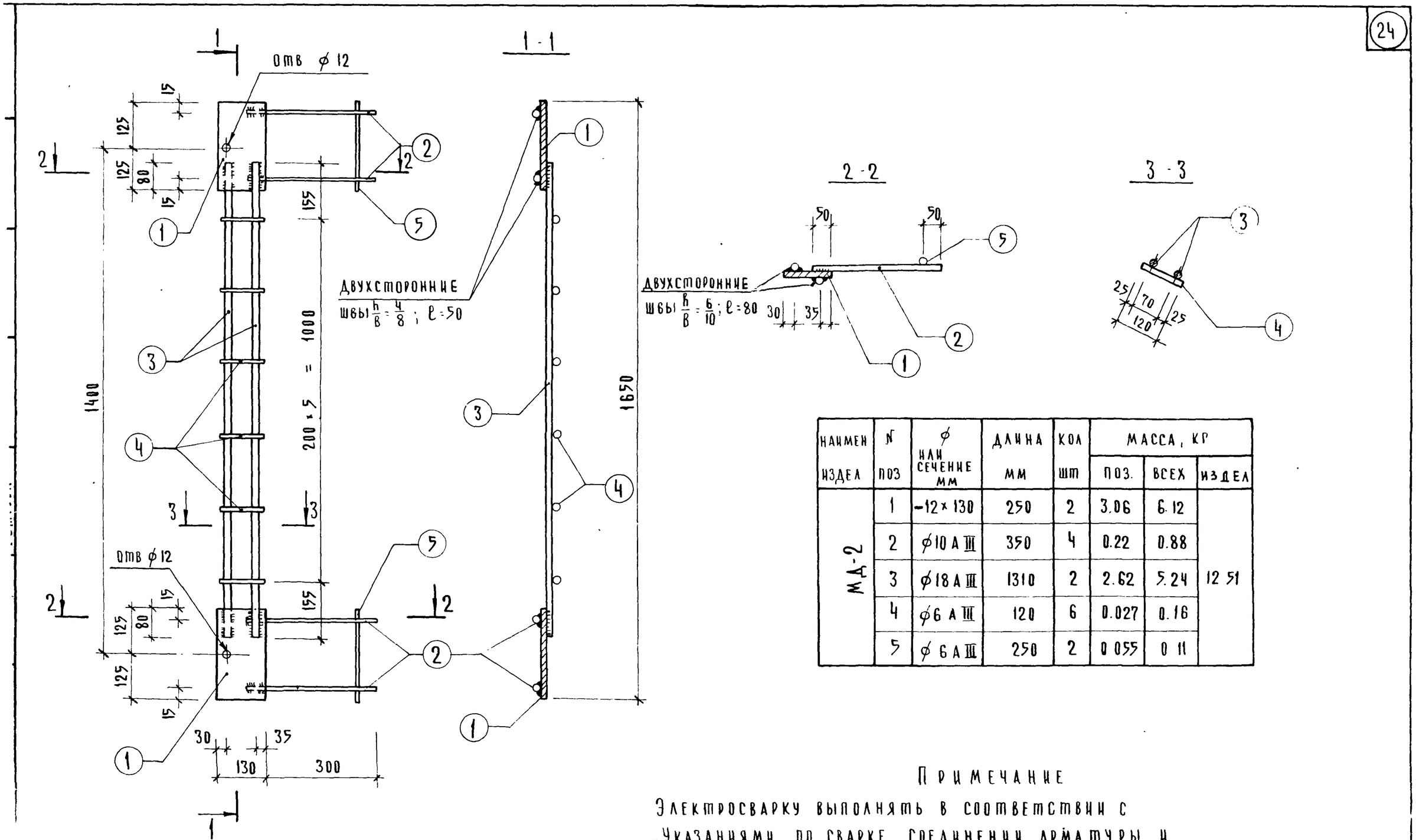

НАИМЕН ИЗДЕЛ	№ ПОЗ	⌀ ИЛИ СЕЧЕНИЕ ММ	ДЛИНА ММ	КОЛ ШТ	МАССА, КГ ПОЗ.	МАССА, КГ ВСЕХ	МАССА, КГ ИЗДЕЛ
МД-2	1	-12 × 130	250	2	3.06	6.12	12.51
	2	⌀10 А III	350	4	0.22	0.88	
	3	⌀18 А III	1310	2	2.62	5.24	
	4	⌀6 А III	120	6	0.027	0.16	
	5	⌀6 А III	250	2	0.055	0.11	

Примечание

Электросварку выполнять в соответствии с „Указаниями по сварке соединений арматуры и закладных деталей железобетонных конструкций" СН 393-69

ТК 1976	Закладная деталь МД-2.	Серия ИИ-04-6	Выпуск 9	Лист 20