ТИПОВОЙ ПРОЕКТ
211-1-296.84

ДЕТСКИЕ ЯСЛИ-САД

НА 330 МЕСТ

В КОНСТРУКЦИЯХ СЕРИИ 1.090.1-1

АЛЬБОМ О

МАТЕРИАЛЫ ДЛЯ ПРИВЯЗКИ И ЧЕРТЕЖИ НУЛЕВОГО ЦИКЛА РАБОТ

20154-01

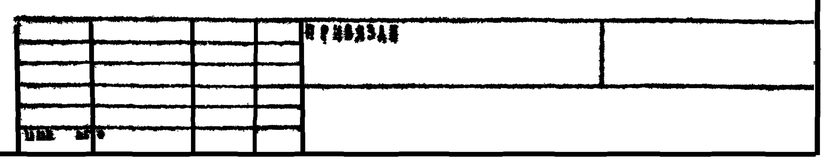

Госстрой СССР
ЦЕНТРАЛЬНЫЙ ИНСТИТУТ ТИПОВОГО ПРОЕКТИРОВАНИЯ
Свердловский филиал
620062, г.Свердловск-62, ул.Чебышева,4
Заказ № 603 Инв.№ 20154-01 тираж 130
Сдано в печать 25.12. 1986г цена 1-29

ТИПОВОЙ ПРОЕКТ
211-1-296.84

ДЕТСКИЕ ЯСЛИ-САД НА 330 МЕСТ В КОНСТРУКЦИЯХ СЕРИИ 1.090.1-1

АЛЬБОМ О

СОСТАВ ПРОЕКТА:

АЛЬБОМ	О	– МАТЕРИАЛЫ ДЛЯ ПРИВЯЗКИ И ЧЕРТЕЖИ НУЛЕВОГО ЦИКЛА РАБОТ
АЛЬБОМ	I	– АРХИТЕКТУРНО-СТРОИТЕЛЬНЫЕ И ТЕХНОЛОГИЧЕСКИЕ ЧЕРТЕЖИ
АЛЬБОМ	II	– САНИТАРНО-ТЕХНИЧЕСКИЕ ЧЕРТЕЖИ
АЛЬБОМ	III	– ЭЛЕКТРОТЕХНИЧЕСКИЕ ЧЕРТЕЖИ
АЛЬБОМ	IV	– ВЕДОМОСТЬ ПОТРЕБНОСТИ В МАТЕРИАЛАХ
АЛЬБОМ	V	– СПЕЦИФИКАЦИЯ ОБОРУДОВАНИЯ
ЧАСТЬ	1	ТЕХНОЛОГИЧЕСКОЕ ОБОРУДОВАНИЕ
ЧАСТЬ	2	САНИТАРНО-ТЕХНИЧЕСКОЕ ОБОРУДОВАНИЕ
ЧАСТЬ	3	ЭЛЕКТРОТЕХНИЧЕСКОЕ ОБОРУДОВАНИЕ
АЛЬБОМ	VI	СМЕТЫ

РАЗРАБОТАН
ЦНИИЭП учебных зданий

ГЛАВНЫЙ ИНЖЕНЕР ИНСТИТУТА А. Ляхович
ГЛАВНЫЙ АРХИТЕКТОР ПРОЕКТА А. Михе

УТВЕРЖДЕН ГОСГРАЖДАНСТРОЕМ
ПРИКАЗ № 240 ОТ 19.08.83 Г.
РАБОЧИЕ ЧЕРТЕЖИ ВВЕДЕНЫ В ДЕЙСТВИЕ ЦНИИЭП УЧЕБНЫХ ЗДАНИЙ
ПРИКАЗ № 109 ОТ 16 XI 84

20154-01

Привязан

Инв. №

Альбом 0

Ведомость чертежей „Альбома 0"

Лист	Наименование	Примечание
	Обложка	
	Титульный лист	
	Архитектурно-строительные чертежи АС	
01	Общие данные /начало/	
02	Общие данные /продолжение/	
03	План фундаментов основного решения. Сечения	
04	План тех.подполья.	
05	Монтажный план цокольных панелей	
06	Монтажный план перекрытия над техподпольем	
07	Монтажный план перекрытия над техподпольем	
08	Наружные лестницы ЛН-1 ÷ ЛН-4; входы №№ 2,3,8	
09	Входы №№ 1,4,5,6,7	
010	Наружная и внутренняя отделка здания	
011	Таблица заполнения проемов. Спецификация дверей изделий	
012	Вариант перегородок поэлементной сборки /1 этаж/	
013	Вариант перегородок поэлементной сборки /2 этаж/	
014	Индивидуальные теневые навесы /пример решения/	

Типовой проект разработан архитектурной мастерской №1 ЦНИИЭП учебных зданий авторским коллективом:

Архитекторы: Мике А.; Калмыкина В.
Инженеры: Воронцов С., Жирнова А., Дмитриева А.
Инженеры-технологи: Дмитриева А., Бондаренкова М., Сысоева Г.
Инженеры-сантехники В.В.: Рапопорт А., Вахрушева А.
Инженеры-сантехники В.К.: Потапова Г., Ильичева Т., Ракова Т.
Инженеры электрики: Гордеев, Ефремова, Мигарева Т.
Инженеры по сметам: Колесников И.

Типовой проект разработан в соответствии с действующими нормами и правилами и предусматривает мероприятия, обеспечивающие взрывную, взрывопожарную и пожарную безопасность при эксплуатации здания.

Главный инженер проекта /С. Воронцов/

Привязка настоящего проекта выполнена в соответствии с действующими нормами и правилами и предусматривает мероприятия, обеспечивающие взрывную, взрывопожарную и пожарную безопасность при эксплуатации здания.

Главный инженер проекта:
Главный архитектор проекта:

Ведомость основных комплектов рабочих чертежей

Обозначение	Наименование	Примечание
-АВ	Материалы для привязки чертежи нулевого цикла работ	Альбом „0"
-АС -ТХ	Архитектурно-строительные и технологические чертежи	Альбом I
-ВК; -ВК	Санитарно-технические чертежи	Альбом II
-ЭМ; -ЭО; -А, ЭС	Электро-технические чертежи	Альбом III
ВМ	Ведомость потребности в материалах	Альбом IV
СО	Спецификация оборудования	Альбом V
ТХСО	Технологическое оборудование	часть 1
ВВСО; ВКСО	Санитарно техническое оборудование	часть 2
ЭМСО; ЭОСО; ДСО	Электротехническое оборудование	часть 3
СМ	Сметы	Альбом VI

Ведомость ссылочных и прилагаемых документов

1.142-7 в 2;4	Плиты ленточных фундаментов	
ГОСТ 13579-78	Блоки бетонные стеновые	
1.090-1, В 1-1; 2-4	Наружные цокольные стеновые панели	
1.090-1, В 3-1; 7-1	Внутренние цокольные стеновые панели	
1.034.1-1 В-1	Вентблоки	
1.138-18 В 1,2	Перемычки	
1.050.1-2 В 1	Лестничные марши, проступи	
1.055.1-1	Ступени	
1.136.5-18	Двери служебные	
1.090.1 В 7-1	Узлы	
2.244-1 В.1	Полы	
ГОСТ 9467-75	Электроды	
„ 9573-82	Плиты минераловатные	
„ 8509-72*	Уголки равнобокие	
„ 5590-71	Арматура	
„ 103-76	Сталь полосовая	
„ 9336-80	Сетка мелкоячеистая	
„ 7415-74*	Гидроизол	
1.256-1	Металлические ограждения	

Ведомость спецификаций

Лист	Наименование	Примечание
АС-03	Плиты ж.б. для ленточных фундаментов Блоки бетонные для стен подвала.	
АС-04	Блоки подвала, лотки каналов, плиты плоские, перемычки, ступени, жалюзийная решетка.	
АС-05	Панели наружных стен нулевого цикла, панели внутренних стен нулевого цикла вентканальные блоки, соединительные изделия, соединительные изделия /вариант для трехслойных панелей/.	
АС-06	Плиты перекрытия, перемычки, соединительные изделия.	
АС-08	Металлические ограждения	
АС-09	Блоки бетонные для стен подвала, плиты перекрытия, перемычки	
АС-010	Дверные блоки наружные, дверные блоки внутренние, окна и балконные двери со спаренными переплетами, с раздельными переплетами, с тройным остеклением, со стеклопакетами и стекл., экраны санузлов, подоконные доски, дверь служебная	
АС-012	Перегородки, перегородки поэлементной сборки, изделия соединительные	
АС-013	Перегородки, перегородки поэлементной сборки, изделия соединительные	
АС-014	Блоки бетонные для стен подвала, плиты перекрытия	

Привязка

211-1-296.84 АС

Детские ясли-сад на 330 мест

Стадия Р; Лист 01; Листов

Общие данные /начало/

ЦНИИЭП учебных зданий

Инв. № подл. | Подпись и дата | Взам. инв. №

Типовой проект 211-1-296.84

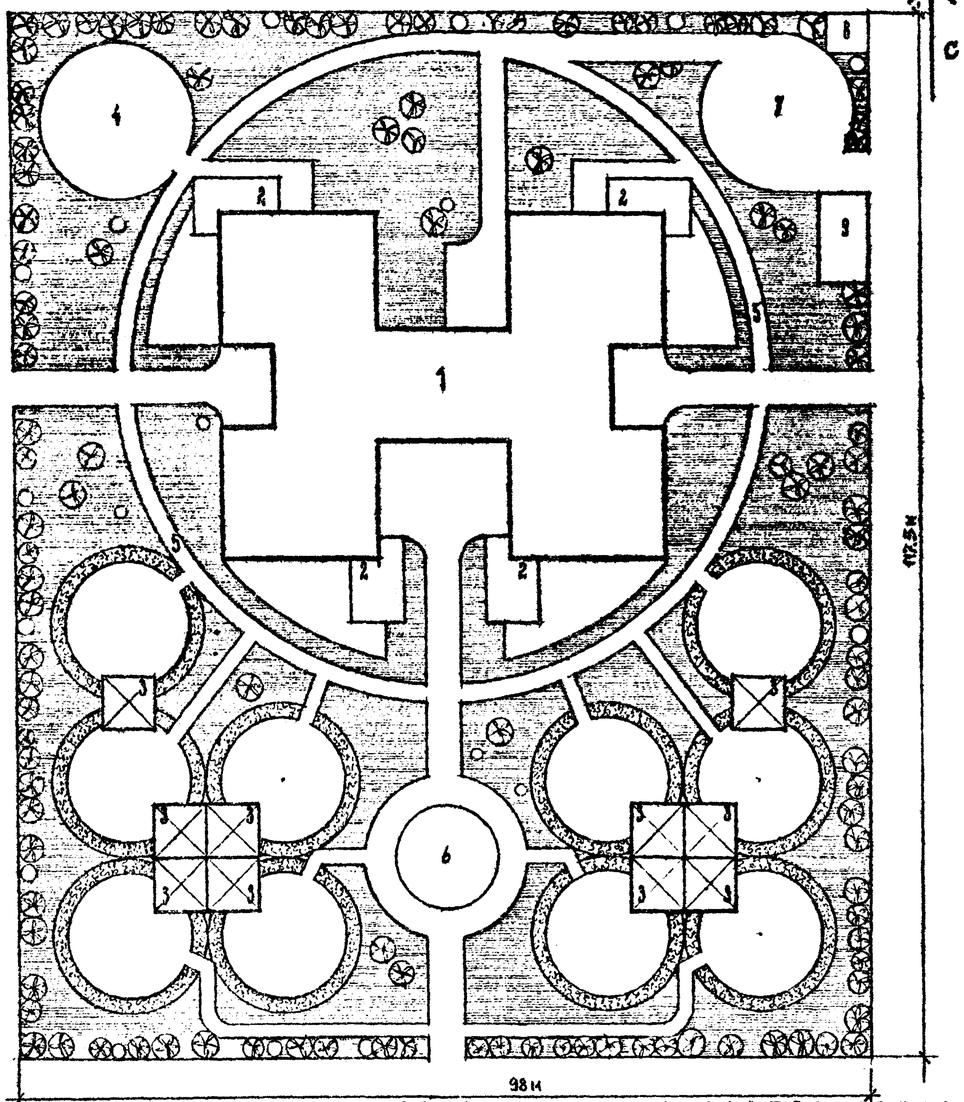

Настоящий типовой проект разработан для строительства во I и III климатических районах и в IВ климатическом подрайоне, исключая районы вечной мерзлоты, сейсмические, просадочных грунтов и горных выработок.
Зона влажности - нормальная.
Геологические условия - обычные
Грунты неучинистые, грунтовые воды отсутствуют
Проект разработан для районов с расчетной зимней температурой -30°С, расчетное давление на основание R_0 = 2 кг/см² / 196,2 кПа. Нормативная снеговая нагрузка - 100 кг/м² / 0,981 кПа. Нормативный скоростной напор ветра - 45 кг/м² / 0,44 кПа.
Класс ответственности здания - I

УКАЗАНИЯ ПО ПРИВЯЗКЕ ПРОЕКТА

Привязываемые листы с АС-01 по АС-04 данного альбома корректируются в зависимости от конкретных условий.
С этих листов снимаются копии, а листы примерных решений изымаются.
Проект дополняется чертежами сводного плана инженерных сетей, вертикальной планировкой, картограммой земляных работ, озеленения, благоустройства участка и т.д. Для благоустройства участка рекомендуются пользоваться следующими альбомами т.п. 320-32, т.п. 21-0-4 ЦНИИЭП учебных зданий г. Москва 1976 г. Таблицы 1,2,3,4,5 после корректировки переносятся на заглавный лист привязки. После всех операций альбом „0" комплектуется и отправляется заказчику. Другие альбомы данного проекта корректировать не рекомендуется

ИНЖЕНЕРНОЕ ОБОРУДОВАНИЕ

Водопровод - объединенный: хозяйственно-питьевой и пожарный
Канализация - хозяйственно-бытовая в наружную сеть
Отопление - центральное водяное от наружной тепловой сети
Горячее водоснабжение - от наружной тепловой сети
Вентиляция - приточно-вытяжная с механическим побуждением и естеств.
Электроснабжение от наружных сетей напряжением 380/220 В
Освещение - люминесцентное
Устройства связи - радио, телефон, телеантенна

ТОЛЩИНА НАРУЖНЫХ ПАНЕЛЕЙ СТЕН И УТЕПЛИТЕЛЯ ММ

Типы панелей и утеплителя	Расчетная зимняя t°С	-20	-21	-22	-23	-24	-25	-26	-27	-28	-29	-30	-31	-32	-33	-34	-35	-36	-37	-38	-39	-40
Панели наружных стен	Однослойные керамзитобетонные панели γ=1000 кг/м³	350					400															
	Трехслойные керамзитобетонные панели γ=1200 „Б" тип II	—												400								
Утеплитель кровли	Пенобетон γ=400; λ=0,13	160					180					220						240				

ТИП ОСТЕКЛЕНИЯ

Тип остекления	Тип остекления при расчетных зимних температурах наружного воздуха t°С																				
	-20	-21	-22	-23	-24	-25	-26	-27	-28	-29	-30	-31	-32	-33	-34	-35	-36	-37	-38	-39	-40
Оконные блоки, балконные двери	Двойное остекление									Тройное остекление											
	Спаренное					Раздельное															

ОСНОВНЫЕ ТЕХНИКО-ЭКОНОМИЧЕСКИЕ ПОКАЗАТЕЛИ

Наименование показателей		По проекту	По привязке
Строительный объем здания	м³	10358	
Полезная площадь	м²	2693,3	
Рабочая площадь	м²	2502,2	
Площадь застройки	м²	1546,0	
Общая сметная стоимость	тыс. руб	421,29	
В т.ч. строительно-монтажных работ	тыс. руб	310,97	
В т.ч. оборудования	тыс. руб	110,32	
Стоимость 1 м³ здания	руб.	30,02	
Стоимость 1 места	руб	1276,6	

БАЛАНС ТЕРРИТОРИИ

NN п/п	Наименование	Территория	
		га	%
1	Площадь застройки здания	0,1535	13,35
2	Групповые площадки, с теневыми навесами для детей ясельного возраста	0,0500	4,35
3	——— " ——— дошкольного возраста	0,1800	15,65
4	Общая физкультурная площадка	0,0250	2,17
5	Дорога для изучения правил дорожного движ.		
6	Огород - ягодник	0,0170	1,48
7	Хозяйственная площадка	0,0240	2,09
8	Площадка для мусоросборников	0,0040	0,35
9	Хозяйственный сарай	0,0070	0,60
10	Площадь озеленения	0,6895	59,08
11	Общая площадь участка	1,1500	100,0

ХАРАКТЕРИСТИКА ЗДАНИЯ

Тип дошкольного учреждения	Соотношение групп	К-во групп	К-во мест
Детские ясли - сад на 330 мест	4 группы ясельного возраста, 10 групп дошкольного возраста	14	330

ПРИВЯЗКА НАРУЖНЫХ СТЕН „а"

При толщине наружных стен	350	400
„а"	270	320

Гл. инж. инст.	Ляхович	
Нормоконтр.	Волобер	
Нач. АПМ-1	Башенков	
Гл. инж. АПМ	Назаров	
Гл. арх. пр.	Мидле	
Гл. инж. пр.	Боронцов	
Архитект.	Климкина	

Привязан

Инв. №

211-1-296-84 АС

Детские ясли-сад на 330 мест

Общие данные

Стадия	Лист	Листов
Р	02	

ЦНИИЭП учебных зданий

Типовой проект 211-1-296-84 Альбом 0

Инв. № подл. | Подпись и дата | Взамен инв.

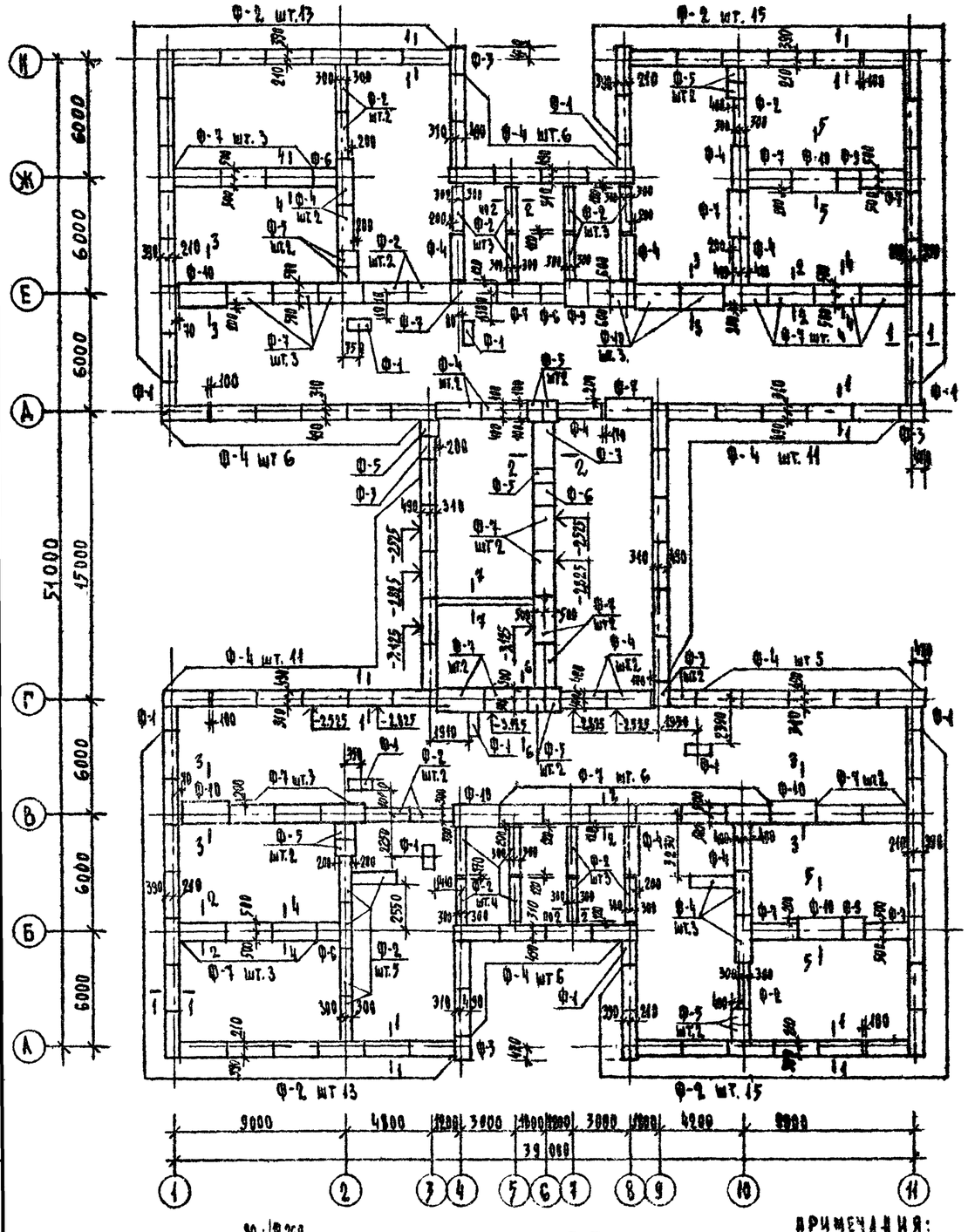

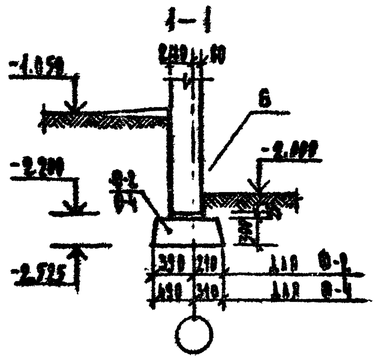

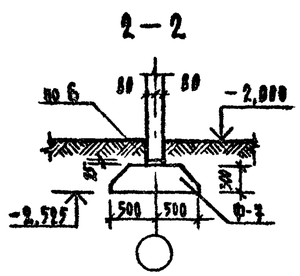

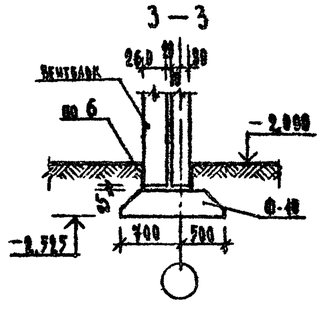

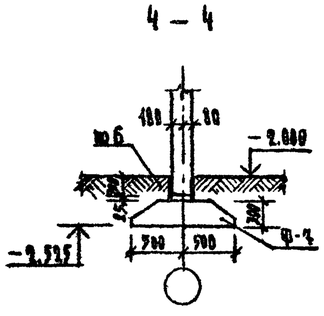

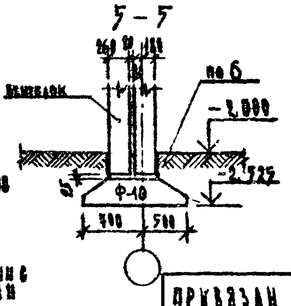

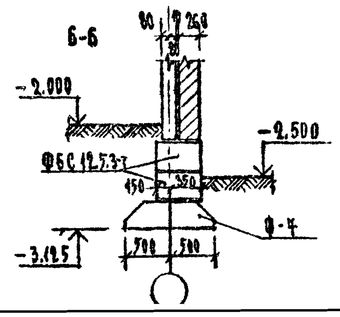

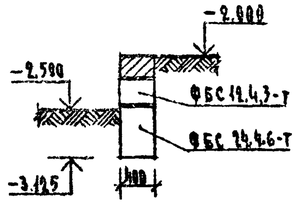

СПЕЦИФИКАЦИЯ

МАРКА ПОЗ.	ОБОЗНАЧЕНИЕ	НАИМЕНОВАНИЕ	КОЛ.	МАССА ЕД. КГ	ПРИМЕЧАНИЕ
ПЛИТЫ	ЖЕЛЕЗОБЕТОННЫЕ ДЛЯ ЛЕНТОЧНЫХ ФУНДАМЕНТОВ				
Ф-1	1.112-5 вып.4	ФЛ 6.12-4	12	515	
Ф-2		ФЛ 6.24-4	82	1040	
Ф-3	1.112-5 вып. 2	ФЛ 8.12-2	6	685	
Ф-4		ФЛ 8.24-2	61	1395	
Ф-5		ФЛ 10.8-2	14	495	
Ф-6		ФЛ 10.12-2	4	750	
Ф-7		ФЛ 10.24-2	39	1520	
Ф-8					
Ф-9		ФЛ 12.12-2	3	870	
Ф-10		ФЛ 12.24-2	9	1960	
БЛОКИ	БЕТОННЫЕ ДЛЯ СТЕН ПОДВАЛА				
	ГОСТ 13579-78	ФБС 12.5.3-Т	40	380	
		ФБС 12.4.3-Т	4	310	
		ФБС 24.4.6-Т	2	1300	

ТАБЛИЦА НАГРУЗОК НА ФУНДАМЕНТЫ В УРОВНЕ ОБРЕЗА ФУНДАМЕНТА В ТС./П.М.

	1	2	3	4	5	6	7	8	9	10	11
А	9,11 / 4,56	4,0 / —	4,0 / —						4,0 / —	4,0 / —	9,11 / 4,56
	4,0 / —	8,2 / 4,1								8,2 / 4,1	4,0 / —
Б	15,22 / 9,4				10,32 / 4,80	10,32 / 4,80	10,32 / 4,80	10,32 / 4,80			15,22 / 9,4
	4,0 / —									8,56 / 4,1	4,0 / —
В	13,22 / 9,4	9,23 / 4,1	9,23 / 4,1	15,62 / 4,8	15,62 / 4,8	15,62 / 4,8	15,62 / 4,8				15,62 / 4,8
	4,0 / —										4,0 / —
Г	10,34 / 4,7	9,44 / 4,5	9,63 / 2,4	9,63 / 2,4	9,63 / 2,4	9,63 / 2,4	9,63 / 2,4	9,63 / 2,4	11,16 / 5,1		14,16 / 9,7
						15,32 / 4,8			10,34 / 4,8		
А	10,34 / 4,9	9,44 / 4,5	9,63 / 2,4	9,63 / 2,4	9,63 / 2,4	9,63 / 2,4	9,63 / 2,4	9,63 / 2,4	9,44 / 4,5		9,44 / 4,5
	4,0 / —										4,0 / —
Е	14,24 / 4,9	8,55 / 4,8	8,55 / 4,8	15,8 / 4,2	15,8 / 4,2	15,8 / 4,2	15,8 / 4,2	10,0 / 4,7	10,0 / 4,7		17,62 / 4,7
	4,0 / —									8,56 / 4,7	4,0 / —
Ж	14,24 / 4,7			10,32 / 4,8	10,32 / 4,8	10,32 / 4,8	10,32 / 4,8				14,24 / 9,4
	4,0 / —									8,56 / 4,7	4,0 / —
И	9,11 / 4,56	4,0 / —	4,0 / —						4,0 / —	4,0 / —	9,11 / 4,56

* В ТАБЛИЦЕ В ЗНАМЕНАТЕЛЕ УКАЗАНЫ ВРЕМЕННЫЕ НАГРУЗКИ В ТОМ ЧИСЛЕ.

ПРИМЕЧАНИЯ:

1. ДАННЫЙ ЛИСТ СМ СОВМЕСТНО С ЛИСТОМ АС-04
2. ПОВЕРХНОСТИ ЦОКОЛЬНЫХ ПАНЕЛЕЙ, ВЕНТБЛОКОВ И БЛОКОВ СТЕН ПОДВАЛА, СОПРИКАСАЮЩИЕСЯ ГРУНТОМ, ОБМАЗАТЬ ГОРЯЧИМ БИТУМОМ ЗА 2 РАЗА
3. ФУНДАМЕНТЫ РАЗРАБОТАНЫ В СООТВЕТСТВИИ С УКАЗАНИЯМИ ГОССТРАНДАРТСТРОЯ, УКАЗАНИЯМИ ПО ПРИМЕНЕНИЮ ИЗДЕЛИЙ СЕРИИ 1.090.1-1 ВЫП. 0-1 И СНИП II-15-74
4. УЗЛЫ СМ СЕРИИ 1.090.1-1 ВЫП 7-1
5. ТАБЛИЦА НАГРУЗОК СОСТАВЛЕНА В СООТВЕТСТВИИ СО СНИП II-6-74.

ПРИВЯЗАН

ГЛ. ИНЖ. ПРОЕКТ	АЛХОВИЧ	
НАЧ. МАСТ.	БАШЕНКОВ	
РУКОВОД.	НАЗАРОВ	
ГАП	МИХЕ	
ГИП	ВОРОНЦОВ	
РУК. ГР. ИНЖ.	ЖИРНОВА	
ИНЖЕНЕР	РОЙТМАН	

211-1-296-84 АС

ДЕТСКИЕ ЯСЛИ-САД НА 330 МЕСТ

СТАДИЯ	ЛИСТ	ЛИСТОВ
Р	03	

ПЛАН ФУНДАМЕНТОВ ОСНОВНОГО РЕШЕНИЯ СЕЧЕНИЯ

ЦНИИЭП УЧЕБНЫХ ЗДАНИЙ

ТИПОВОЙ ПРОЕКТ 211-1-296.84

ИНВ. № ПОДЛ. | ПОДПИСЬ И ДАТА | ВЗАМЕН ИНВ. №

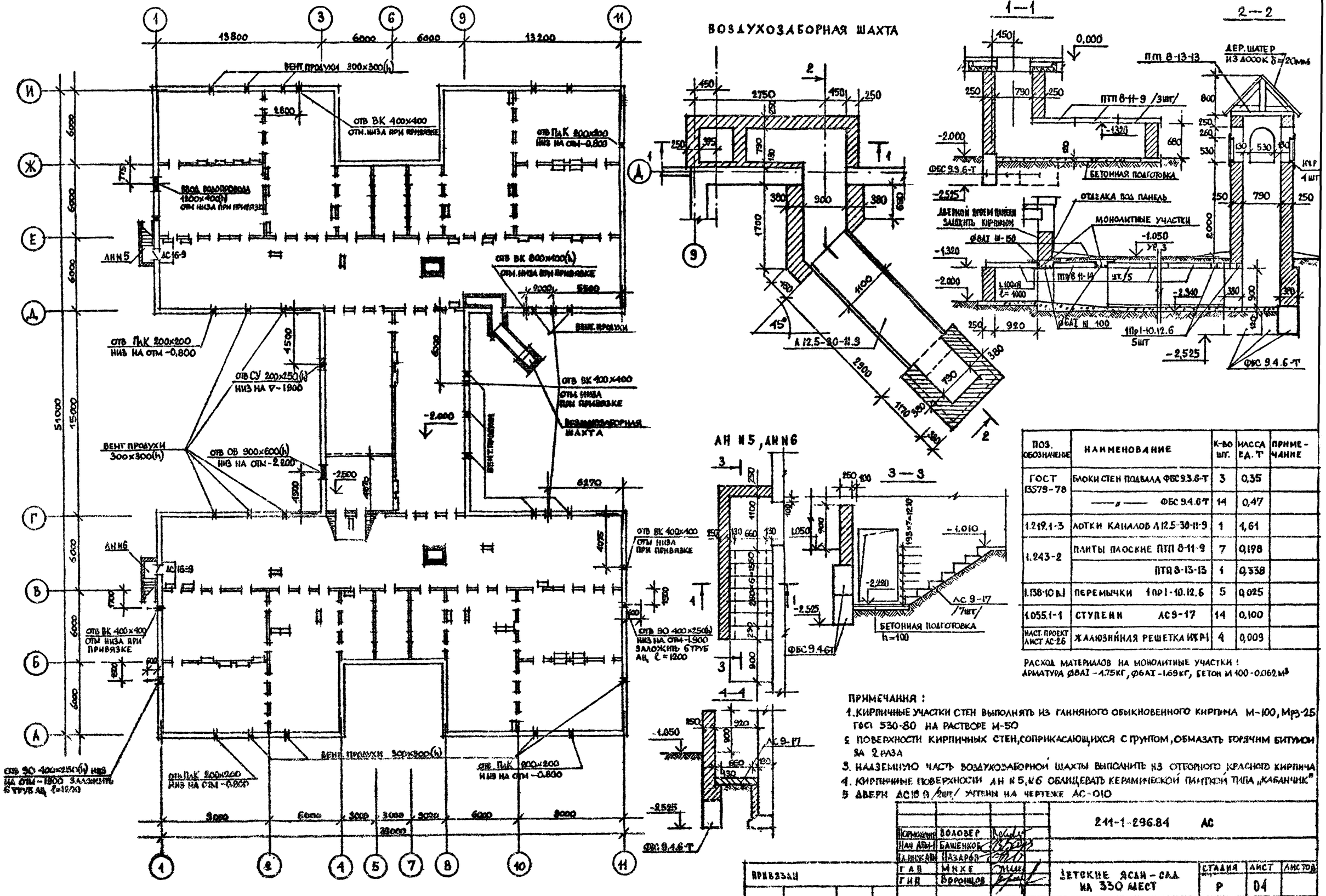

ПОЗ. ОБОЗНАЧЕНИЕ	НАИМЕНОВАНИЕ	К-ВО ШТ.	МАССА ЕД. Т	ПРИМЕЧАНИЕ
ГОСТ 13579-78	БЛОКИ СТЕН ПОДВАЛА ФБС 9.3.6-Т	3	0,35	
	—"— ФБС 9.4.6-Т	14	0,47	
1.219.1-3	ЛОТКИ КАНАЛОВ Л 12.5-30-11-9	1	1,61	
1.243-2	ПЛИТЫ ПЛОСКИЕ ПТП 8-11-9	7	0,198	
	ПТП 8-13-13	1	0,338	
1.138-10 в.1	ПЕРЕМЫЧКИ 1Пр1-10.12.6	5	0,025	
1.055.1-1	СТУПЕНИ АС 9-17	14	0,100	
НАСТ. ПРОЕКТ ЛИСТ АС-26	ЖАЛЮЗИЙНАЯ РЕШЕТКА ИКР1	4	0,009	

РАСХОД МАТЕРИАЛОВ НА МОНОЛИТНЫЕ УЧАСТКИ:
АРМАТУРА Ø8АI - 4,75КГ, Ø6АI - 1,69КГ, БЕТОН М 100 - 0,062 м³

ПРИМЕЧАНИЯ:
1. КИРПИЧНЫЕ УЧАСТКИ СТЕН ВЫПОЛНЯТЬ ИЗ ГЛИНЯНОГО ОБЫКНОВЕННОГО КИРПИЧА М-100, Мрз-25 ГОСТ 530-80 НА РАСТВОРЕ М-50
2. ПОВЕРХНОСТИ КИРПИЧНЫХ СТЕН, СОПРИКАСАЮЩИХСЯ С ГРУНТОМ, ОБМАЗАТЬ ГОРЯЧИМ БИТУМОМ ЗА 2 РАЗА
3. НАДЗЕМНУЮ ЧАСТЬ ВОЗДУХОЗАБОРНОЙ ШАХТЫ ВЫПОЛНИТЬ ИЗ ОТБОРНОГО КРАСНОГО КИРПИЧА
4. КИРПИЧНЫЕ ПОВЕРХНОСТИ АН N5, N6 ОБЛИЦЕВАТЬ КЕРАМИЧЕСКОЙ ПЛИТКОЙ ТИПА „КАБАНЧИК"
5. ДВЕРИ АС 16-9 /2шт/ УЧТЕНЫ НА ЧЕРТЕЖЕ АС-010

Нач. АПМ-1	Волобер	
Гл. инж. АПМ	Башенков	
Гл. инж. АПМ	Назаров	
ГАП	Михе	
ГИП	Воронцов	

211-1-296.84 АС

ДЕТСКИЕ ЯСЛИ-САД НА 330 МЕСТ

ПЛАН ТЕХПОДПОЛЬЯ

СТАДИЯ	ЛИСТ	ЛИСТОВ
Р	04	

ЦНИИЭП УЧЕБНЫХ ЗДАНИЙ

ПРИВЯЗАН

ИНВ. №

ТИПОВОЙ ПРОЕКТ 211-1-296.84 АЛЬБОМ 0

СОГЛАСОВАНО: СТО БАБИН, ЭТО БЕЛОВ

ПОДПИСЬ И ДАТА

20154-01

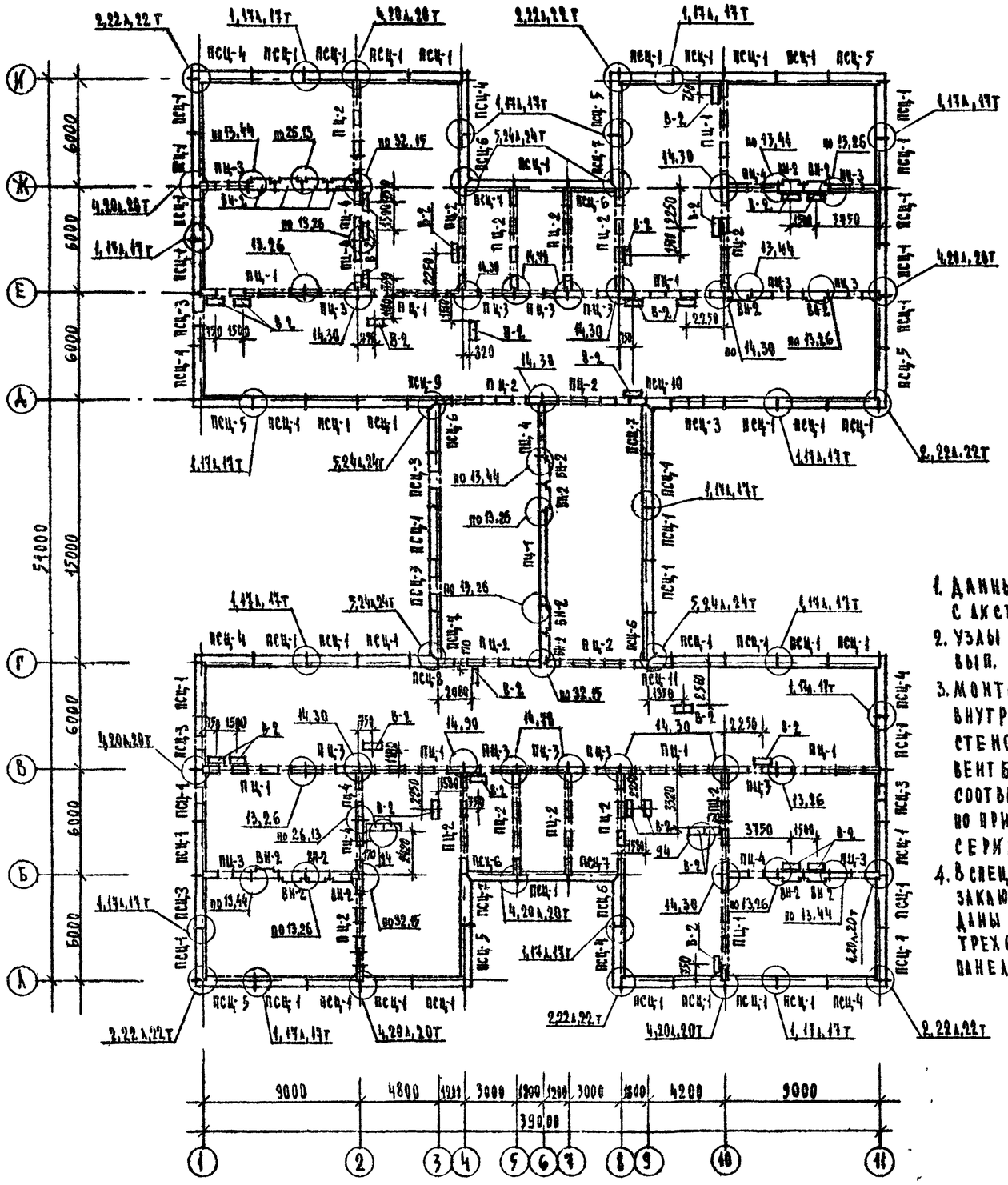

ПРИМЕЧАНИЯ:

1. Данный лист см. совместно с листом АС-04
2. Узлы см. серию 1.090.1-1 вып. 7-1
3. Монтажный план цокольных внутренних и наружных стеновых панелей и вентблоков выполнен в соответствии с „Указаниями по применению изделий" серия 1.090.1-1 вып. 0-1
4. В спецификации индексы, заключенные в скобки, даны для варианта с трехслойными стеновыми панелями.

СПЕЦИФИКАЦИЯ

Марка поз.	Обозначение	Наименование	Кол.	Масса ед. кг	Примечание
	Панели наружных стен нулевого цикла				
ПСЦ-1	1.090.1-1 вып. 1-1 /вып. 1-2/	1ПСЦ 30.21.3,5-П/Т/	53	2160	
ПСЦ-2					
ПСЦ-3		2ПСЦ 30.21.3,5-П/Т/	7	1750	
ПСЦ-4		2ПСЦ 33.21.3,5-П/Т/	6	2160	
ПСЦ-5		3ПСЦ 33.21.3,5-П/Т/	6	2160	
ПСЦ-6		1ПСЦ 29.21.3,5-П/Т/	6	2110	
ПСЦ-7		2ПСЦ 29.21.3,5-П/Т/	6	2110	
ПСЦ-8		1ПСЦ 17.21.3,5-П/Т/	1	1210	
ПСЦ-9		2ПСЦ 17.21.3,5-П/Т/	1	1210	
ПСЦ-10		1ПСЦ 11.21.3,5-П/Т/	1	930	
ПСЦ-11		2ПСЦ 11.21.3,5-П/Т/	1	930	
	Панели внутренних стен нулевого цикла				
ПЦ-1	1.090.1-1 вып. 3-1	ПВЦ 60.19-1Т	10	3160	
ПЦ-2		ПВЦ 59.19-1Т	16	3120	
ПЦ-3		ПВЦ 30.19-1Т	14	1750	
ПЦ-4		ПВЦ 29.19-1Т	7	1690	
	Вентиляционные блоки				
ВН-2	1.034.1-1 вып. 1	ВН 15.21	18	988	
В-2		В 8.21	32	122	
	Соединительные изделия				
	1.090.1-1 вып 7-1	МС-1	68	0,36	
	1.090.1-1 вып. 8-1	МС-2	68	0,42	
	1.090.1-1 вып. 7-1	МС-5	68	0,18	
	1.090.1-1 вып. 8-1	МС-6	76	0,29	
	1.090.1-1 вып. 7-1	МС-9	90	0,23	
	1.090.1-1 вып. 8-1	МС-11	8	0,54	
	1.090.1-1 вып. 7-1	МС-12	8	0,29	
	1.090.1-1 вып. 8-1	МС-13	42	0,28	
		МС-14	16	0,38	
		МС-15	8	0,19	
	1.090.1-1 вып. 7-1	МС-18	42	0,82	
		МС-8	2	0,26	
		Сетка 100/100/5/5 из В-I ГОСТ 6727-80		192,36	
	Соединительные изделия / вариант для трехслойных панелей				
	1.090.1-1 вып. 7-1	МС-1	68	0,36	
	1.090.1-1 вып. 8-1	МС-2	68	0,42	
	1.090.1-1 вып. 7-1	МС-5	36	0,18	
	1.090.1-1 вып. 8-1	МС-6	76	0,29	
		МС-7	40	0,21	
	1.090.1-1 вып. 7-1	МС-9	66	0,23	
	1.090.1-1 вып. 8-1	МС-10	24	0,39	
		МС-11	8	0,54	
	1.090.1-1 вып. 7-1	МС-12	8	0,29	
	1.090.1-1 вып. 8-1	МС-13	42	0,28	
		МС-14	16	0,38	
	1.090.1-1 вып. 7-1	МС-18	42	0,82	
		МС-32	48	0,26	
		МС-8	2	0,26	
		Сетка 100/100/5/5 из В-I ГОСТ 6727-80		192,36	

Типовой проект 211-1-296.84

Инв. № подл. | Подпись и дата | Взам. инв. №

Привязан

Инв. №:

Гл. инженер	Ахович		
Нормоконтр.	Воловер		
Нач. маст.	Башенков		
Гл. инж. мст.	Назаров		
ГАП	Нихе		
ГИП	Доронцов		
Рук. гр. инж.	Жирнова		
Инженер	Ройтман		

211-1-296.84 АС

Детские ясли-сад на 330 мест

Стадия	Лист	Листов
Р	05	

Монтажный план цокольных панелей.

ЦНИИЭП учебных зданий

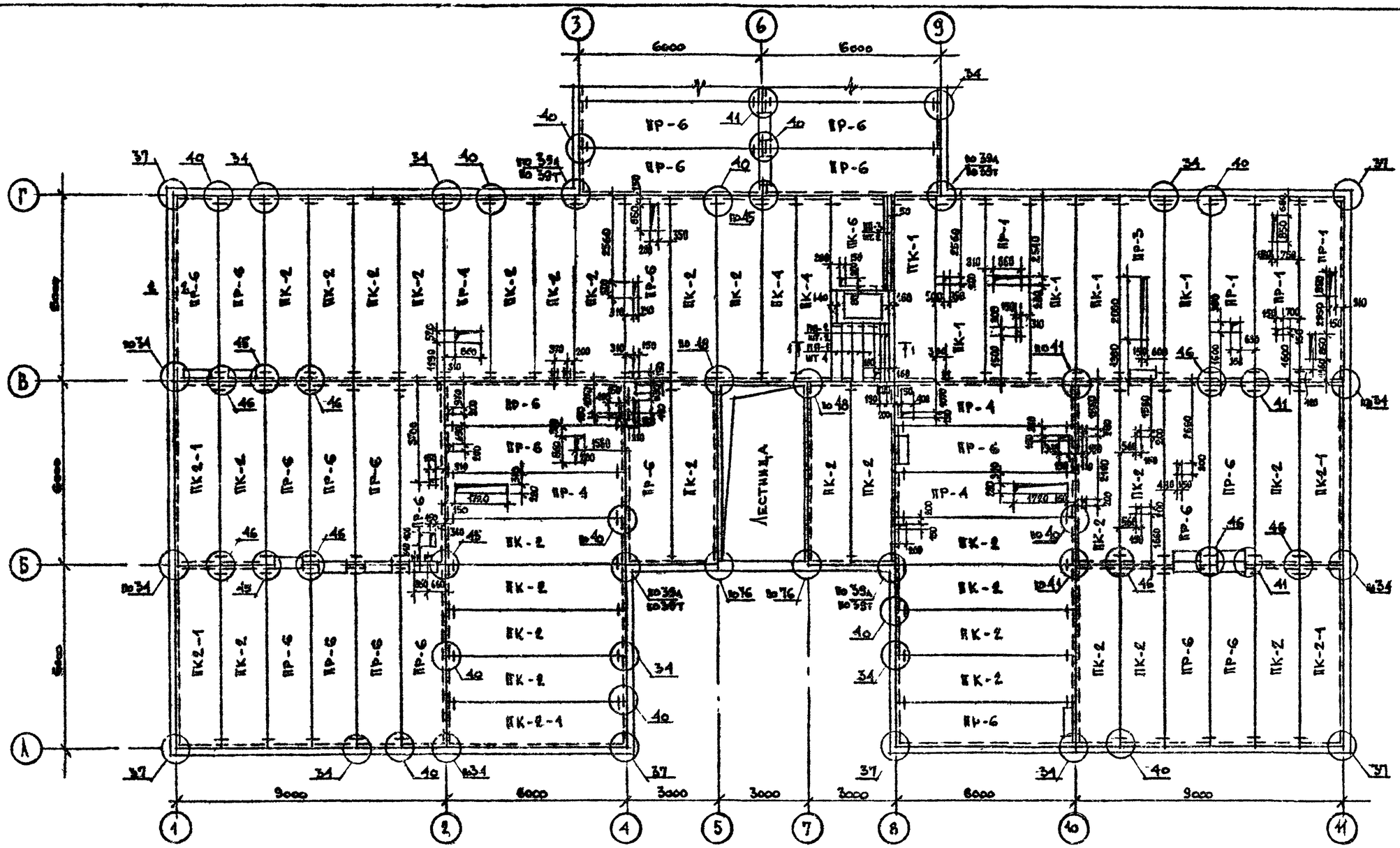

СПЕЦИФИКАЦИЯ

МАРКА ПОЗ.	ОБОЗНАЧЕНИЕ	НАИМЕНОВАНИЕ	КОЛ. ШТ	МАССА ЕД. КГ
		ПЛИТЫ ПЕРЕКРЫТИЯ		
ПК-1	1.090.1-1 вып.5-1	ПК 60.15-8 АтVт	5	2767
ПК-2		ПК 60.15-6 АтVт	63	2767
ПК-4		ПК 60.12-8 АтVт	3	2080
ПК-5		ПК 60.12-6 АтVт	3	2080
ПК-6	1.141-1 вып. 53	ПК 8-27.18	2	1440
ПК-10	1.090.1-1 вып 5-1	ПК 60.6 6 АтVт	1	1295
ПК-2-1		ПК 60.15-6 АтVт-1	11	2767
ПР-1		ПР 60.15-8 АтVт-1	5	2595
ПР-2		ПР 60.15-8 АтVт-2	1	2552
ПР-3		ПР 60.15-8 АтVт-3	1	2572
ПР-4		ПР 60.15-6 АтVт-1	10	2595

МАРКА ПОЗ.	ОБОЗНАЧЕНИЕ	НАИМЕНОВАНИЕ	КОЛ. ШТ.	МАССА ЕД. КГ
ПР-5	1.090.1-1 вып.5-1	ПР 60.15-6 АтVт-2	5	2552
ПР-6		ПР 60.15-6 АтVт-3	51	2572
		ПЕРЕМЫЧКИ		
ПП-1	1.138-10 вып. 2	2 ПР 6-20.38.14	8	255
ПП-2	1.138-10. вып 1	1 ПР 3-22.12.14	4	100
ПП-3		1 ПР 4-28.12.14	4	125
		СОЕДИНИТЕЛЬНЫЕ ИЗДЕЛИЯ		
	1.090.1-1, вып. 7-1	МС-5	259	0,18
		МС-17	64	0,13

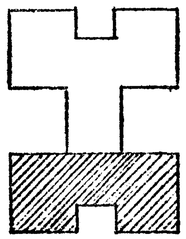

Общие примечания см. лист АС-15 альбом I

ГА инж.	Ляхович	
Нормокомп.	Волобер	
Нач. маст.	Башенков	
Гл. инж.	Назаров	
Гл.	Михе	
ГИП	Воронцов	
Рукоп.	Жирнова	
Ст. инж.	Дмитриева	

211-1-296 84 АС

ДЕТСКИЕ ЯСЛИ-САД НА 330 МЕСТ

ПЛАН ПЕРЕКРЫТИЯ НАД ТЕХПОДПОЛЬЕМ МЕЖДУ ОСЯМИ 1-2 Ж

СТАДИЯ	ЛИСТ	ЛИСТОВ
Р	06	

ЦНИИЭП учебных зданий

ПРИВЯЗАН

ИНВ. №

СОГЛАСОВАНО: СТО БАБИН, ЭТО БЕЛОВ

ИНВ. № ПОДЛ. | ПОДПИСЬ И ДАТА | ВЗАМЕН ИНВ. №

ТИПОВОЙ ПРОЕКТ 211-1-296.84 АЛЬБОМ 0

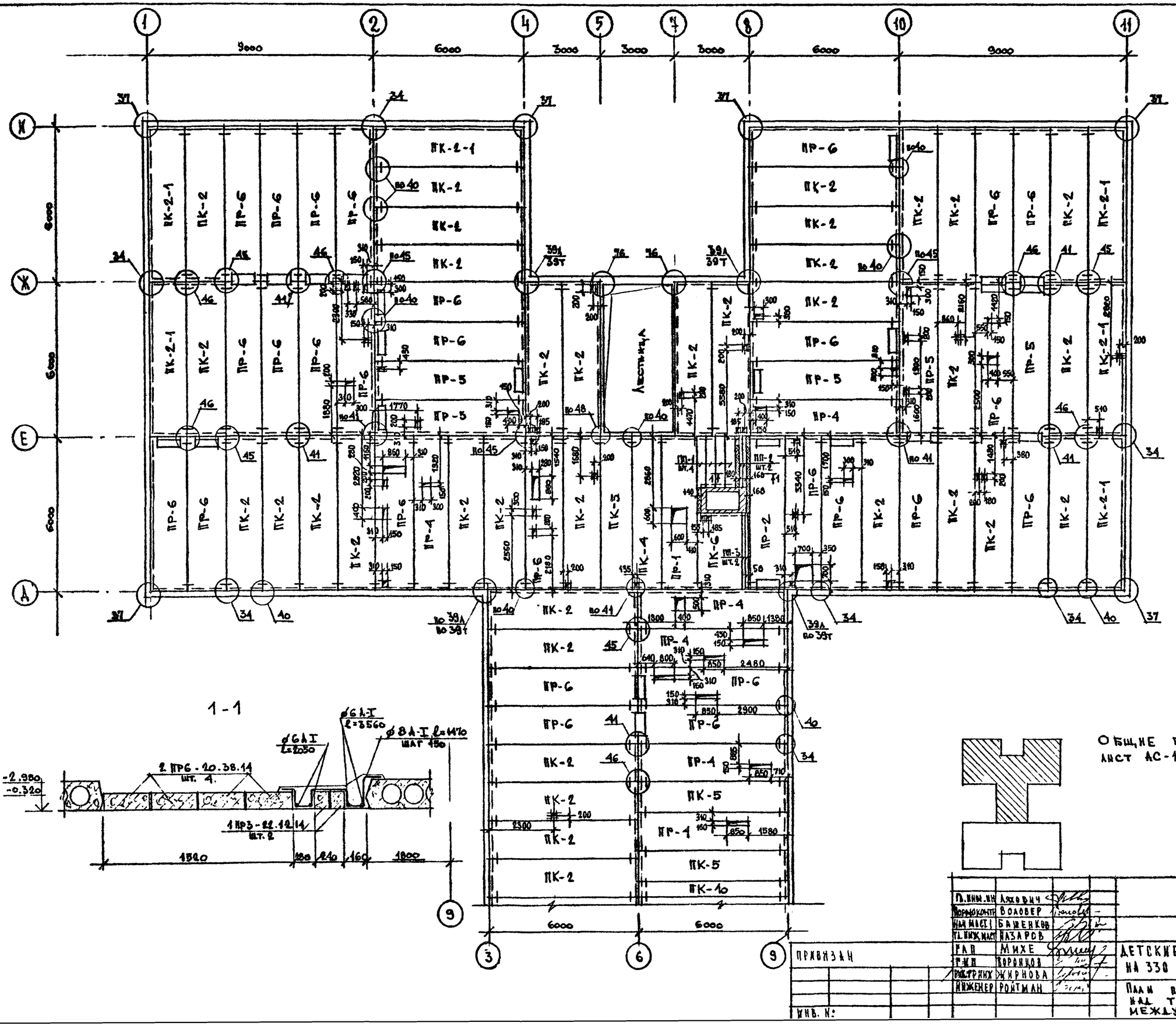

ОБЩИЕ ПРИМЕЧАНИЯ СМ. АЛЬБОМ I ЛИСТ АС-15.

Гл. инж. инж.	Ляхович	
Порядок контр.	Воловер	
Нач. маст.	Башенков	
Гл. инж. маст.	Назаров	
Гап	Михе	
Гип	Воронцов	
Рис. трикс.	Жирнова	
Инженер	Ройтман	

211-1-296.84 АС

ДЕТСКИЕ ЯСЛИ-САД НА 330 МЕСТ

ПЛАН ПЕРЕКРЫТИЯ НАД ТЕХПОДПОЛЬЕМ МЕЖДУ ОСЯМИ „Г"-„И"

СТАДИЯ	ЛИСТ	ЛИСТОВ
Р	07	

ЦНИИЭП УЧЕБНЫХ ЗДАНИЙ

ПРИВЯЗАН

ИНВ. №

ТИПОВОЙ ПРОЕКТ 211-1-296.84 АЛЬБОМ О

СОГЛАСОВАНО: СТО БАБКИН, ЭТО БЕЛОВ

ИНВ. № ПОДЛ. | ПОДПИСЬ И ДАТА | ВЗАМЕН ИНВ. №

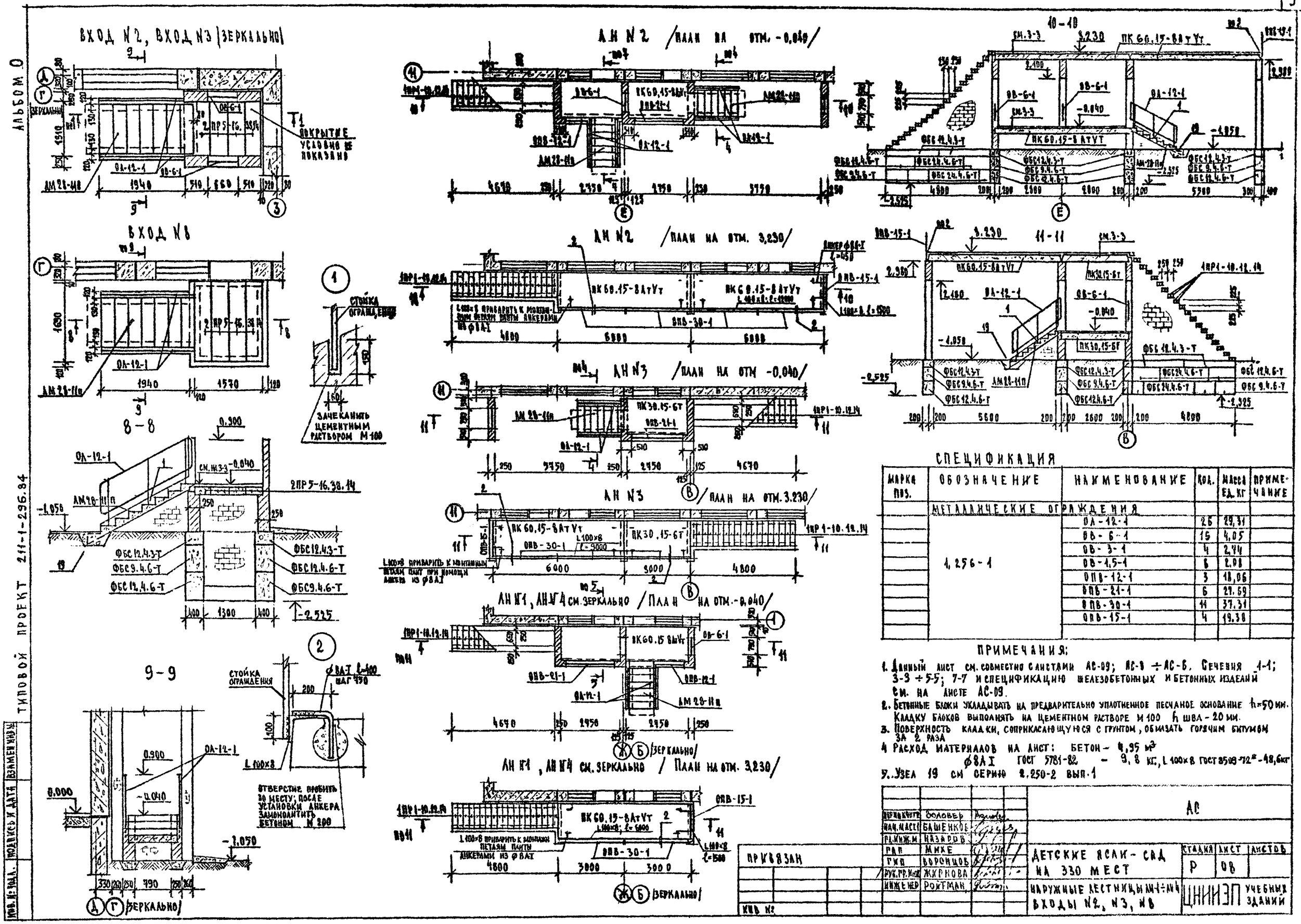

СПЕЦИФИКАЦИЯ

МАРКА ПОЗ.	ОБОЗНАЧЕНИЕ	НАИМЕНОВАНИЕ	КОЛ.	МАССА ЕД. КГ	ПРИМЕЧАНИЕ
	МЕТАЛЛИЧЕСКИЕ ОГРАЖДЕНИЯ				
	1,256-1	ОА-12-1	26	29,31	
		ОВ-6-1	15	4,05	
		ОВ-3-1	4	2,74	
		ОВ-1,5-1	6	2,08	
		ОПВ-12-1	3	18,06	
		ОПВ-21-1	6	27,69	
		ОПВ-30-1	11	37,31	
		ОПВ-15-1	4	19,38	

ПРИМЕЧАНИЯ:

1. Данный лист см. совместно с листами АС-09; АС-8 ÷ АС-6. Сечения 1-1; 3-3 ÷ 5-5; 7-7 и спецификацию железобетонных и бетонных изделий см. на листе АС-09.
2. Бетонные блоки укладывать на предварительно уплотненное песчаное основание h=50 мм. Кладку блоков выполнять на цементном растворе М 100 h шва - 20 мм.
3. Поверхность кладки, соприкасающуюся с грунтом, обмазать горячим битумом за 2 раза
4. Расход материалов на лист: бетон - 4,95 м³
   ⌀8АI ГОСТ 5781-82 - 9,8 кг, L 100×8 ГОСТ 8509-72* - 48,6 кг
5. Узел 19 см серию 2.250-2 вып. 1

АЛЬБОМ 0

ТИПОВОЙ ПРОЕКТ 211-1-296.84

РАСХОД БЕТОНА НА ЛИСТ — 3,81 м³

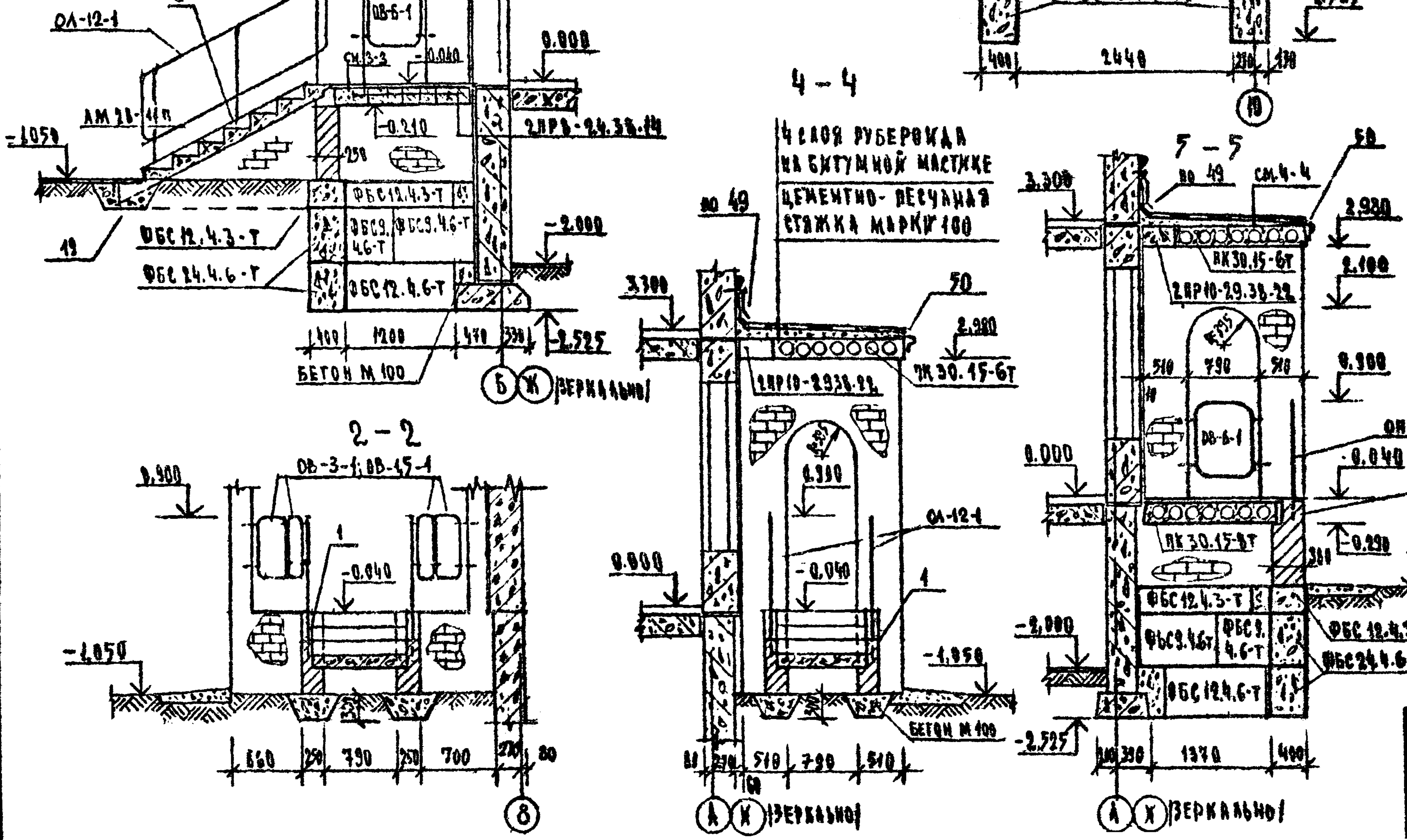

СПЕЦИФИКАЦИЯ

МАРКА ПОЗ.	ОБОЗНАЧЕНИЕ	НАИМЕНОВАНИЕ	КОЛ.	МАССА ЕД. КГ	ПРИМЕЧАНИЕ
	БЛОКИ БЕТОННЫЕ ДЛЯ	СТЕН ПОДВАЛА			
	ГОСТ 13579-78	ФБС 9.4.6-Т	78	470	
		ФБС 12.4.3-Т	54	310	
		ФБС 12.4.6-Т	50	640	
		ФБС 24.4.6-Т	26	1300	
	ПЛИТЫ ПЕРЕКРЫТИЯ	ПК60.15-8АтV-Т	8	2767	
	1.090.1-1 вып. 5-1	ПК 30.15-6Т	8	1380	
	1.151-1 вып. 1	ЛМ 28-11П	13	1330	
	ПЕРЕМЫЧКИ	1ПР1-10.12.14	152	50	
	1.138.10 вып. 1,2	2ПР5-16.38.14	16	224	
		1ПР38-29.25.22У	1	400	
		1ПР3-24.12.14	2	100	
		2ПР8-24.38.14	16	325	
		2ПР10-29.38.22	2	620	

ПРИМЕЧАНИЯ:

1. Данный лист см. совместно с листом АС-08
2. Узлы, замаркированные на данном листе, см. серию 2.250-2 вып. 1

Привязан:		
Инв. №		

Руководитель	Волосер	
Нач. масс.	Башенков	
Гл. инж. п.	Назаров	
ГАП	Шихе	
РКП	Воронцов	
Рук. гр. инж.	Журнова	
Инженер	Ройтман	

211-1-296.84 АС

ДЕТСКИЕ ЯСЛИ-САД НА 330 МЕСТ

СТАДИЯ	ЛИСТ	ЛИСТОВ
Р	09	

ВХОДЫ N1, N4, N5, N6, N7

ЦНИИЭП УЧЕБНЫХ ЗДАНИЙ

Инв. № подл. | Подпись и дата | Взам. инв. №

ВЕДОМОСТЬ ВНУТРЕННЕЙ ОТДЕЛКИ ПОМЕЩЕНИЙ

Наименование помещений	Пол: Номер узла по серии	Пол: Площадь м²	Пол: Вид отделки	Потолки, марши: Площадь м²	Потолки, марши: Вид отделки	Стены перегородки: Площадь м²	Стены перегородки: Вид отделки	Низ стен перегородок: Площадь м²	Низ стен перегородок: Вид отделки	Низ стен перегородок: Высота мм	Примечание
Спальни, приемные, раздевальные	2.244-1 / 4-161 / 4-73 / -2ЭТ.	915,2	Линолеум	915,2	Клеевая побелка	1676	Покраска силикатными красками				Отделка на всю высоту
Игральные групповые	2.244-1 / 4-188 / 4-73 / -2ЭТ	709,8	Линолеум	709,8		964					
Кабинет заведующего, методический кабинет, медицинская комната, палаты изолятора, приемная изолятора, комн. персонала, кладовые чистого белья, спортинвент, хоз. кладовая, каб. завхоза, каб. кастелянши, вестибюль, залы для музыкальных и гимнастических занятий, коридоры	2.244-1 / 4-161 / 4-73 / -2ЭТ	572,6	Линолеум	572,6		1593					
Туалетные буфетные	2.244-1 / 4-183 / 4-127 / -2ЭТ	266,3	Линолеум	266,3		611		591	Глазурованная плитка	1500	Швы между плитками 5 мм
Кухня, душевая, стиральная, гладильная, хлораторная, моечная	2.244-1 / 4-180	94,4	Керамическая плитка	94,4	Покраска масляной краской	69	Покраска масляной краской до потолка	79	Глазурованная плитка	1500 / 2100 / душев.	
Кладовая сухих продуктов, кладовая овощей, загрузочная, место охлаждаемой камеры	2.244-1 / 4-175	52,1	Керамическая плитка	52,1	Клеевая побелка	120	Покраска силикатными красками до потолка	24	Глазурованная плитка	450	
Тамбуры	2.244-1 / 4-175	35,7	Керамическая плитка	35,7	Покраска масляной краской	162					Отделка на всю высоту.
Вентканера, электрощитовая	2.244-1 / 4-183	28,4	Бетон	28,4	Клеевая побелка	106					
Техподполье	2.244-1 / 4-258	—	Грунт		Известковая побелка		—				
Лестницы	—	—	—	—			Покраска силикатными красками				

НАРУЖНАЯ ОТДЕЛКА.

Наименование	Основной вариант	Второй вариант
Цоколь	Облицовка керамической плиткой типа „Кабанчик" светло-коричневого цвета	Окраска гидрофобными красителями
Наружные стены	Облицовка керамической плиткой	Окраска гидрофобными красителями
Наружные лестницы	Окраска масляными красками в светло-серый цвет	Окраска масляными красками в светло-серый цвет
Окна	Улучшенная окраска белой масляной краской	Окраска масляной краской
Двери	Улучшенная окраска масляной краской	Окраска масляной краской

ПРИМЕЧАНИЯ

1. Номер пола в скобках дан для полов 2 этажа
2. Для полов и стен выбираются светлые тона окраски.
3. Плинтусы окрашивать в цвет пола. (Узлы крепления см. т.д. 2-244-1 в.3)
4. Внутренние откосы проемов окрашивать масляными белилами за 2 раза
5. В туалетных принято покрытие пола линолеумом с теплозвукоизоляционным слоем, ГОСТ 18108-80, вместо бетона по узлу 183 и керамической плитки по узлу 127
6. В полах по узлам 127, 180, 183, гидроизоляционный слой выполнять из 2х слоев гидроизола марки ГИ-I /ГОСТ 7415-74*/ на прослойке из битумной мастики
7. Конвекторы, дверцы электро- и слаботочных щитов окрашивать в цвет стены
8. Ограждение лестничных маршей окрашивать в светло-серый цвет.
9. В местах установки раковин мойки в изоляторе и медицинской комнате стены облицевать глазурованной плиткой на высоту 1500 мм.
10. Все металлические элементы: крышные вентиляторы, канализационные стояки, радиостойку, телеантенну окрашивать в серый цвет
11. Асбоцементные короба „ОВ" оштукатурить по металлической сетке в цвет стены
12. Стояки „ВК", отмеченные на планах ▭ зашить по месту
13. В полах по узлу 161 предусмотреть теплоизоляционную прослойку из жесткой минераловатной плиты толщиной 40 мм, γ = 300 кг/м³
14. Общее количество столярной плиты для ограждения конвекторов - 254 пм

ДЕТАЛЬ УСТАНОВКИ ОГРАЖДЕНИЯ КОНВЕКТОРОВ

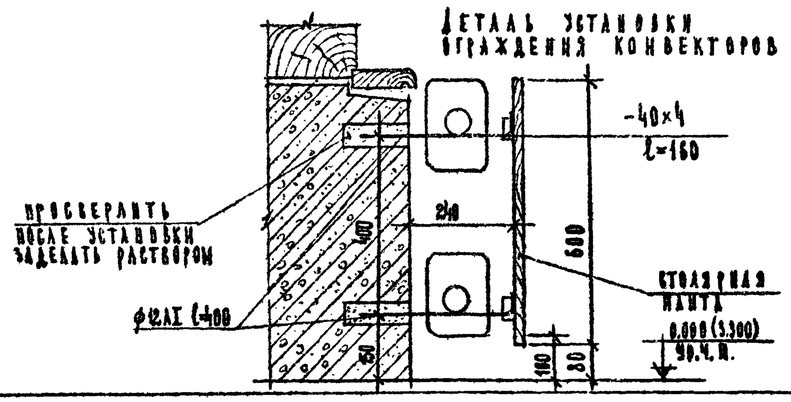

Инв. № подл.	Подпись и дата	Взамен инв. №	

Приказ

Инв. №

Инж. контр.	Волосер	
Нач. маст.	Башенков	
Гл. инж. м.	Назаров	
Гл. арх. пр.	Михе	
Гл. инж. пр.	Воронцов	

211-1-296 84 АС

Детские ясли-сад на 330 мест

Стадия	Лист	Листов
Р	010	

Наружная и внутренняя отделка здания

ЦНИИЭП учебных зданий

Типовой проект 211-1-296.84

СПЕЦИФИКАЦИЯ ДЕРЕВЯННЫХ ИЗДЕЛИЙ

ПОЗ. ОБОЗНАЧЕН.	ОБОЗНАЧЕНИЕ	НАИМЕНОВАНИЕ	К-ВО ШТУК			МАССА ЕД. КГ	ПРИМЕЧАНИЕ
					ВСЕГО		
1	2	3	4	5	6	7	8
	Серия 1.136.5-19	ДВЕРНЫЕ БЛОКИ НАРУЖНЫЕ					
		ДН 21-9 ЩП			8		
		ДН 21-10 ЩП			4		
		ДН 21-19 ЩП			6		
	Проект, альбом I, АС-27	ИДН-1			6		
	Серия 1.136-10	ДВЕРНЫЕ БЛОКИ ВНУТРЕННИЕ					
		ДГ 21-9			21		См. примечание пункт 1
		ДГ 21-9А			23		
		ДГ 21-9П			15		
		ДГ 21-9АП			17		
		ДГ 21-10			6		
		ДГ 21-10А			6		
		ДО 21-9			16		См. примечание пункт 3
		ДО 21-9А			12		—"—
		ДО 21-10			3		
		ДО 21-10А			1		
		ДО 24-15			24		—"—
	Серия 1.236-6	ОКНА И БАЛКОННЫЕ ДВЕРИ СО СПАРЕННЫМИ ПЕРЕПЛЕТАМИ					
		ОС 21-21В			100		
		ОС 21-12Г			19		
		ОС 21-9Г			2		
	Серия 1.136.5-16	ОС 9-9			8		
	Серия 1.236-6	БС 28-9			8		
	Серия 1.236-6	С РАЗДЕЛЬНЫМИ ПЕРЕПЛЕТАМИ					
		ОР 21-21В			100		
		ОР 21-12Г			19		
		ОР 21-9Г			2		
	Серия 1.136.5-16	ОР 9-9			8		
	Серия 1.236-6	БР 28-9			8		
	Серия 1.236.5-9	С ТРОЙНЫМ ОСТЕКЛЕНИЕМ					
		ОРС 21-21В			100		
		ОРС 21-12Г			19		
		ОРС 21-9Г			2		
	Серия 1.136.5-17	ОРС 9-9			8		
	Серия 1.236.5-9	БРС 28-9			8		
	Серия 1.236.5-10	СО СТЕКЛОПАКЕТАМИ И СТЕКЛ.					
		ОРСП 21-9А			102		
		ОРСП 21-12			100		
		ОРСП 21-12А			9		
	Серия 1.136.5-20	ОРСП 9-9			8		
	Серия 1.236.5-10	БРСП 28-9			8		

1	2	3	4	5	6	7	8
	Серия 1.136-12 Вып. 1	ФРАМУГИ					
		ФВ 06-09			8		
		ФВ 09-07			2		
		ФВ 09-09			36		
		ФИА 06-19			6		
		ФН 06-10			2		
		ЭКРАНЫ САНУЗЛОВ					
	Проект, альбом I, АС-26	ЭС-1			21		
		ПОДОКОННЫЕ ДОСКИ					
	Серия 1.136-2	ДО 10-20			10		
		ДО 13-20			19		
		ДО 22-20			100		
		ДВЕРЬ СЛУЖЕБНАЯ					
	Серия 1.136.5-19	ДС 16-9			2		

ТАБЛИЦА ЗАПОЛНЕНИЯ ПРОЕМОВ

ТИП ПРОЕМА / ОБЩЕЕ К-ВО	ПРИМЕНЕНИЕ ОКОННОГО ИЛИ ДВЕРНОГО БЛОКА ПРИ $t^{\circ}_{н}$				ПРИМЕНЕНИЕ ПОДОКОН. ДОСКИ	
	С -20° ДО -23°	С -24° ДО -28°	С -29° ДО -40°			
Т-1 / 100	ОС 21-21В	ОР 21-21В	ОРС 21-21В	ОРСП 21-9А ОРСП 21-12	ДО 22-20	
Т-2 / 14	ОС 21-12Г ИДН-1 (13Т) БС 28-9 (2ЭТ)	ОР 21-12Г ИДН-1 (13Т) БР 28-9 (2ЭТ)	ОРС 21-12Г ИДН-1 (13Т) БРС 28-9 (2ЭТ)	ОРСП 21-12А ИДН-1 (13Т) БРСП 28-9 (2ЭТ)	ДО 13-20	
Т-3 / 2	ОС 21-9Г	ОР 21-9Г	ОРС 21-9Г	ОРСП 21-9А	ДО 10-20	
	ДН 21-10 ЩП, ФН 06-10, ДЕР. ИМПОСТ ИД-1					
Т-4 / 4	ОС 21-12Г	ОР 21-12Г	ОРС 21-12Г	ОРСП 21-12А	ДО 13-20	
	ДН 21-9 ЩП, ФВ 06-09, ДЕР. ИМПОСТ ИД-1					
Т-5 / 2	ОС 9-9 2 ШТ	ОР 9-9 2 ШТ	ОРС 9-9 2 ШТ	ОРСП 9-9 2 ШТ	ДО 10-20 2 ШТ	
Т-6 / 3	ДН 21-19 ЩП, ФНА 06-19, ДЕР. ИМПОСТ ИД-2/2 ШТ				—	

РАЗМЕРЫ ДЕРЕВЯННЫХ ИМПОСТОВ

ИД-1	200×300×2100	7 ШТ
ИД-2	100×300×2100	6 ШТ

ПРИМЕЧАНИЯ

1. В 1 дверном блоке ДГ 21-9 выполнить раздаточное окно размером 600×800h низ на 750 мм от пола
2. Все остекленные двери (наружные и внутренние) выполнить с защитным ограждением с 2-х сторон из 3-х деревянных планок с зазором 150 мм, верхняя планка на высоте 1300 мм от пола.
3. 2 дверных блока ДО 24-15, 1 блок ДО 21-9 и 1 блок ДО 21-9А, выходящие в лестничные клетки, выполнить самозакрывающимися с уплотненными притворами

Привязан

Инв. №

Нормоконтр.	Воловер	
Гл. инж. АПМ-1	Башенков	
Гл. инж. АПМ	Назаров	
Гл. арх. пр.	Михе	
Гл. инж. пр.	Воронцов	

211-1-296.84 -АС

Детские ясли-сад на 330 мест

Стадия	Лист	Листов
Р	011	

Таблица заполнения проемов. Спецификация деревянных изделий

ЦНИИЭП учебных зданий

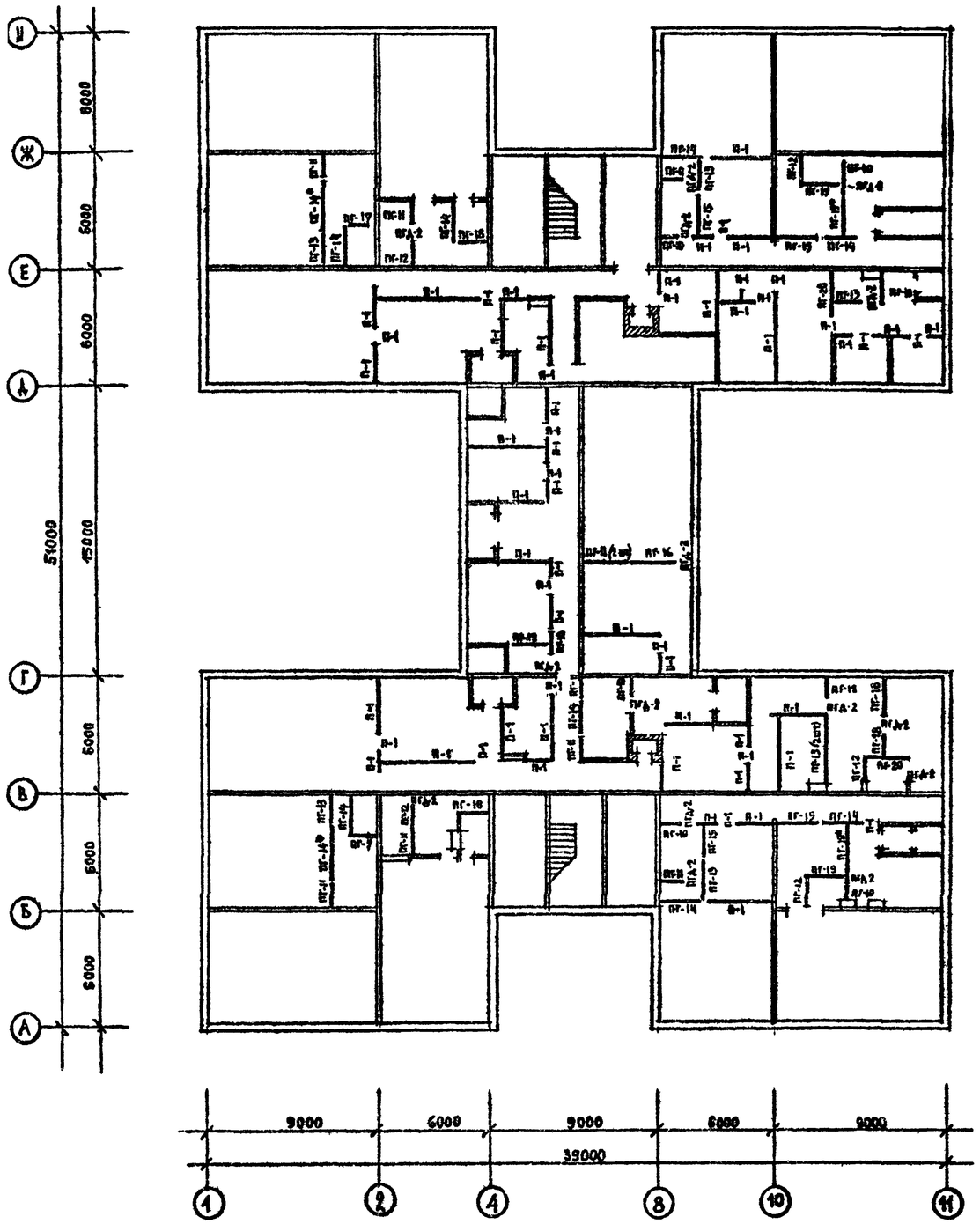

СПЕЦИФИКАЦИЯ

МАРКА ПОЗ.	ОБОЗНАЧЕНИЕ	НАИМЕНОВАНИЕ	КОЛ	МАССА ЕД.КГ	ПРИМЕЧАНИЕ
		ПЕРЕГОРОДКИ			
ПГ-10	1.231.9-7 вып.1	ПГ 10.30.8-5ГЦ	6	310	
ПГ-11		ПГ 11.30.8-5ГЦ	10	345	
ПГ-12		ПГ 12.30.8-5ГЦ	6	375	
ПГ-13		ПГ 17.30.8-5ГЦ	8	535	
ПГ-14		ПГ 21.30.8-5ГЦ	10	660	
ПГ-15		ПГ 24.30.8-5ГЦ	5	750	
ПГ-16		ПГ 27.30.8-5ГЦ	1	845	
ПГ-17		ПГ 12.30.8-7ГЦ	2	375	
ПГ-18		ПГ 17.30.8-7ГЦ	4	535	
ПГ-19		ПГ 21.30.8-7ГЦ	5	660	
ПГ-20		ПГ 24.30.8-7ГЦ	2	750	
ПГД-2		ПГ 9.9.8-5ГЦ	15	85	
		ПЕРЕГОРОДКИ ПОЭЛЕМЕНТНОЙ СБОРКИ			
П-1	1.231.9-8 вып.1	ПД-1 РАСХОД СУХОЙ ГИПСОВОЙ ШТУКАТУРКИ δ=14мм	607м²		
		РАСХОД ДРЕВЕСИНЫ БРУСОК 50×50 мм	2,2м		
		ИЗДЕЛИЯ СОЕДИНИТЕЛЬНЫЕ			
	2.230-1 вып.10	ММ 39	184	0,16	
		ММ 44	220	0,15	

ПРИМЕЧАНИЯ. 1. ПЕРЕГОРОДКИ ОБОЗНАЧЕННЫЕ ЗНАКОМ * УСТАНОВИТЬ ПО ЧЕРТЕЖУ АС-3, АС-4
2. ПЕРЕГОРОДКИ ПОЭЛЕМЕНТНОЙ СБОРКИ УСТАНОВИТЬ ПО АЛЬБОМУ СЕРИИ 1.231.9-8 ВЫПУСК 1

ПРИВЯЗАН

ИНВ №

НОРМОКОНТР	ВОЛОВЕР	
НАЧ.МАСТ	БАШЕНКОВ	
ГЛ.ИНЖ.МАС	НАЗАРОВ	
ГАП	МИХЕ	
ГИП	ВОРОНЦОВ	
АРХИТЕК.	КЛИМКИНА	

211-1-296.84 АС

ДЕТСКИЕ ЯСЛИ-САД НА 330 МЕСТ

СТАДИЯ	ЛИСТ	ЛИСТОВ
Р	012	

РАСКЛАДКА ПЕРЕГОРОДОК ПОЭЛЕМЕНТНОЙ СБОРКИ /1ЭТАЖ/

ЦНИИЭП УЧЕБНЫХ ЗДАНИЙ

ТИПОВОЙ ПРОЕКТ 211-1-296.84

ИНВ. № ПОДЛ. | ПОДПИСЬ И ДАТА | ВЗАМЕН ИНВ №

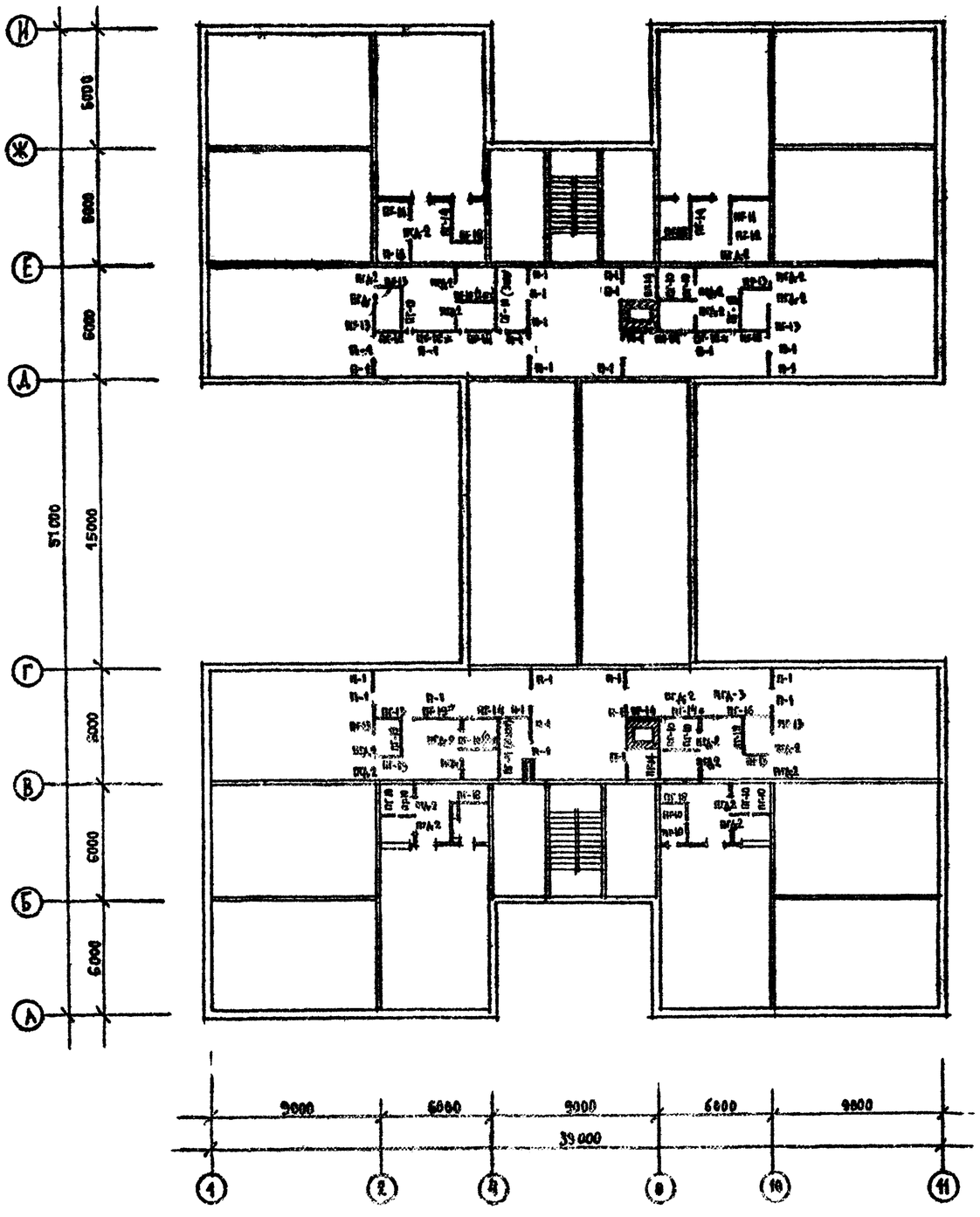

СПЕЦИФИКАЦИЯ

МАРКА ПОЗ.	ОБОЗНАЧЕНИЕ	НАИМЕНОВАНИЕ	КОЛ.	МАССА ЕД.КГ	ПРИМЕЧАНИЕ
		ПЕРЕГОРОДКИ			
ПГ-10	1.231.9-7 вып.1	ПГ 10.30.8-5ГЦ	14	310	
ПГ-11		ПГ 11.30.8-5ГЦ	8	345	
ПГ-12		ПГ 12.30.8-5ГЦ	2	375	
ПГ-13		ПГ 17.30.8-5ГЦ	8	535	
ПГ-14		ПГ 21.30.8-5ГЦ	7	660	
ПГ-16		ПГ 27.30.8-5ГЦ	1	845	
ПГ-18		ПГ 17.30.8-7ГЦ	7	535	
ПГ-19		ПГ 21.30.8-7ГЦ	7	660	
ПГД-2		ПГ 9.9.8-5ГЦ	23	85	
ПГД-3		ПГ-7.9.8-5ГЦ	1	65	
		ПЕРЕГОРОДКИ ПОЭЛЕМЕНТНОЙ СБОРКИ			
П-1	1.231.9-8 вып.1	ПД-1 РАСХОД СУХОЙ ГИПСОВОЙ ШТУКАТУРКИ δ=14 ММ	139 м²		
		РАСХОД ДРЕВЕСИНЫ БРУСОК 50×50 ММ	0,47 м³		
		ИЗДЕЛИЯ СОЕДИНИТЕЛЬНЫЕ			
	2.230-1 вып.10	ММ 38	132	0,16	
		ММ 44	320	0,15	

ПРИМЕЧАНИЯ. 1. ПЕРЕГОРОДКИ, ОБОЗНАЧЕННЫЕ ЗНАКОМ Ж УСТАНОВИТЬ ПО ЧЕРТЕЖУ АС-5, АС-6
2. ПЕРЕГОРОДКИ ПОЭЛЕМЕНТНОЙ СБОРКИ УСТАНОВИТЬ ПО АЛЬБОМУ СЕРИИ 1.231.9-8 ВЫПУСК 1

ПРИВЯЗАН

ИНВ. №		

НОРМОКОНТР.	ВОЛОВЕР	
НАЧ. МАСТ.	БАШЕНКОВ	
ГЛ. ИНЫ МАС.	НАЗАРОВ	
ГАП	МИХЕ	
ГИП	ВОРОНЦОВ	
АРХИТЕКТ.	КЛИМКИНА	

211-1-296 84 АС

ДЕТСКИЕ ЯСЛИ-САД НА 330 МЕСТ

СТАДИЯ	ЛИСТ	ЛИСТОВ
Р	043	

РАСКЛАДКА ПЕРЕГОРОДОК ПОЭЛЕМЕНТНОЙ СБОРКИ /2 ЭТАЖ/

ЦНИИЭП УЧЕБНЫХ ЗДАНИЙ

ТИПОВОЙ ПРОЕКТ 211-1-296.84

ИНВ. № ПОДЛ. | ПОДПИСЬ И ДАТА | ВЗАМЕН ИНВ. №

Индивидуальные теневые навесы (ИТН-1),(ИТН-3)

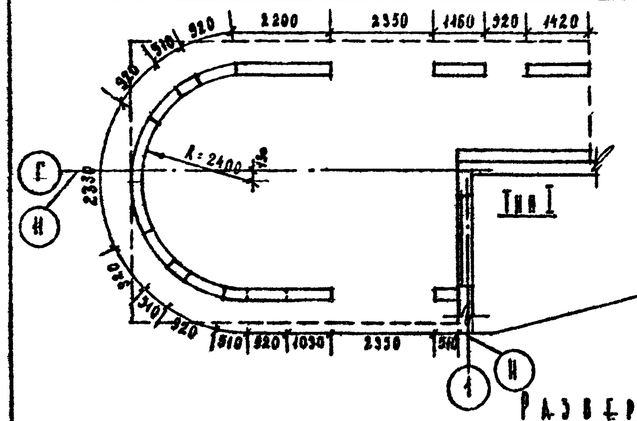

Индивидуальные теневые навесы (ИТН-2)(ИТН-4)

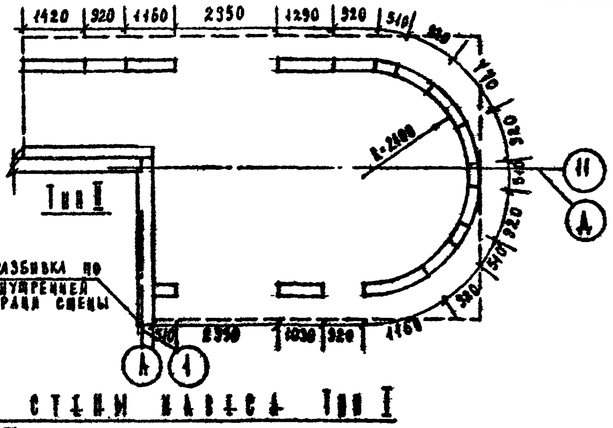

План покрытия ИТН-1, ИТН-3
ИТН-2, ИТН-4 см. зеркально

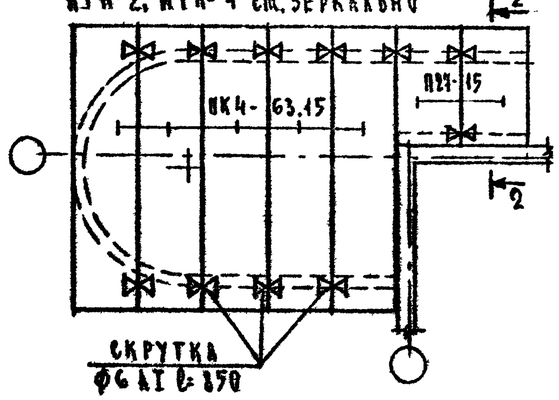

2-2

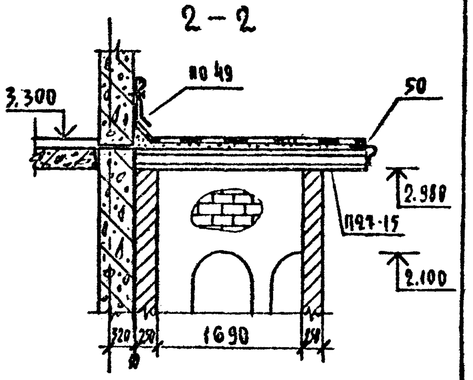

Развертка стены навеса Тип I

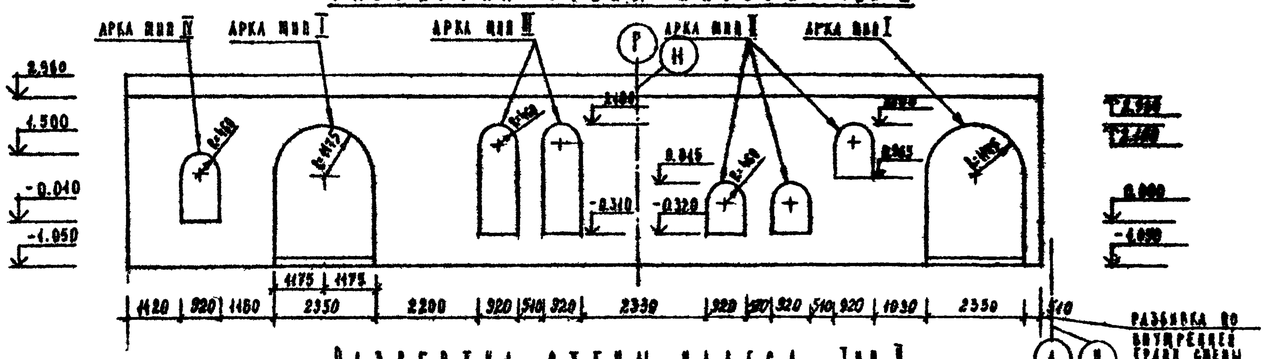

Развертка стены навеса Тип II

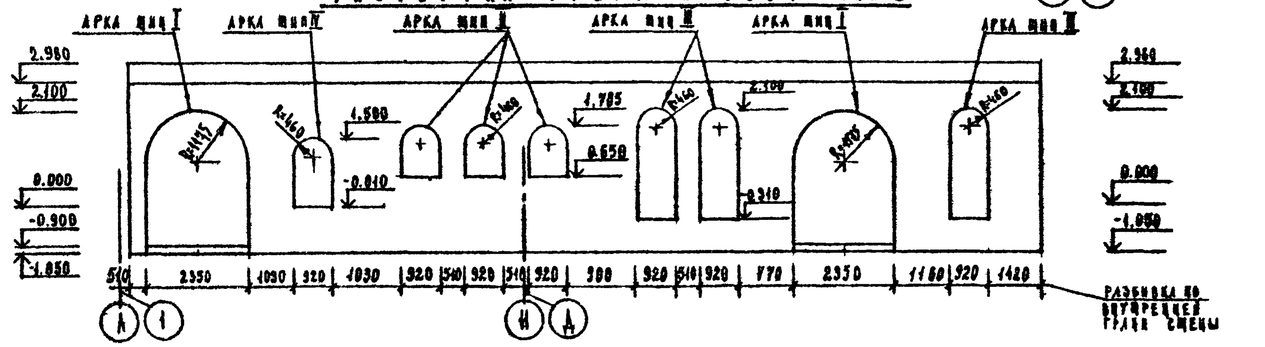

План фундаментов ИНТ-1, ИНТ-3
ИНТ-2, ИНТ-4 см. зеркально

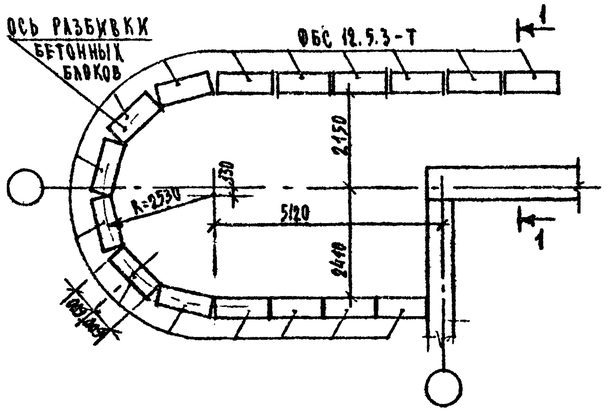

1-1

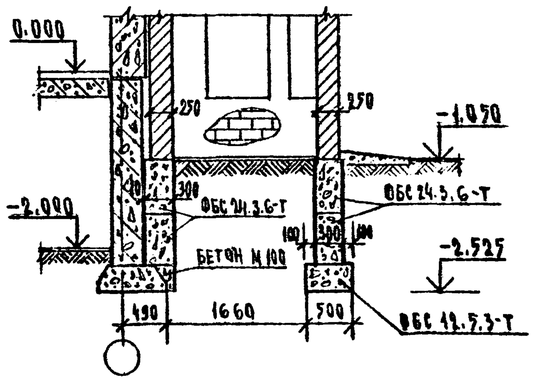

Спецификация

Марка поз.	Обозначение	Наименование	Кол.	Масса ед. кг	Примечание
	Блоки бетонные для стен подвала				
	ГОСТ 13579-78	ФБС 12.5.3-Т	64	380	
		ФБС 9.3.6-Т	60	350	
		ФБС 24.3.6-Т	44	970	
	Плиты перекрытия				
	1.141-1 вып. 58	ПК 4-63.15	20	2950	
	1.141-1 вып. 60	П 27-15	8	1290	

Примечания:

1. Данный лист см. совместно с листами АС-3, АС-4
2. Бетонные блоки укладывать на предварительно уплотненное песчаное основание $h = 50$ мм. Кладку блоков выполнять на цементном растворе М 100, $h_{шва}$ - 20 мм
3. Поверхность кладки, соприкасающуюся с грунтом, обмазать горячим битумом за 2 раза
4. Узлы 49, 50 см серию 2.250-2 вып. 1
5. Расход материалов на лист:
   ф6АI - 7,5 кг
   бетон - 2,4 м³

Нормокон.	Воловер		211-1-296.84 АС
Нач. АПМ-1	Башенков		
Гл. инж. АПМ	Назаров		
Гл. арх. пр.	Михе		Детские ясли-сад на 330 мест
Гл. инж. пр.	Воронцов		Стадия: Р; Лист: 014; Листов:
Рук. гр. инж.	Жирнова		Индивидуальные теневые навесы /пример решения/.
Архитектор	Климкина		ЦНИИЭП учебных зданий
Инженер	Ройтман		

Привязан

Инв. №

Типовой проект 211-1-296.84 Альбом 0

Инв. № подл. | Подпись и дата | Взамен инв. №