ТИПОВОЙ ПРОЕКТ

708-18.85

СКЛАД ЗАПОЛНИТЕЛЕЙ БЕТОНА ПРИРЕЛЬСОВЫЙ АВТОМАТИЗИРОВАННЫЙ С ДВУМЯ ТРАКТАМИ ПОДАЧИ ЕМКОСТЬЮ 6 тыс.куб.м

АЛЬБОМ 11

ЗАДАНИЕ ЗАВОДУ-ИЗГОТОВИТЕЛЮ НА КОМПЛЕКТНЫЕ ЭЛЕКТРОТЕХНИЧЕСКИЕ УСТРОЙСТВА

9032/11
ц. 5-85

КФЦИТП инв. № 9032/11

				Привязан	
Инв №					

ТИПОВОЙ ПРОЕКТ
708-18.85
СКЛАД ЗАПОЛНИТЕЛЕЙ БЕТОНА ПРИРЕЛЬСОВЫЙ АВТОМАТИЗИРОВАННЫЙ С ДВУМЯ ТРАКТАМИ ПОДАЧИ ЕМКОСТЬЮ 6 тыс.куб.м

АЛЬБОМ 11

ПЕРЕЧЕНЬ АЛЬБОМОВ

Альбом 1	ПЗ	Пояснительная записка
	ТХ	Технология производства
Альбом 2	ТХН	Общие виды нетиповых технологических металлических конструкций
Альбом 3		Закрытая емкость
	АР	Архитектурные решения
	КЖ	Конструкции железобетонные
	КМ	Конструкции металлические
	ОС	Организация строительства
Альбом 4		Закрытая емкость узлы и детали
	АР	Архитектурные решения
	КЖ	Конструкции железобетонные
	КМ	Конструкции металлические
Альбом 5		Вспомогательные сооружения склада для хранения щебня и песка
	АР	Архитектурные решения
	КЖ	Конструкции железобетонные
	КМ	Конструкции металлические
Альбом 6		Вспомогательные сооружения склада для хранения щебня, песка и керамзита
	АР	Архитектурные решения
	КЖ	Конструкции железобетонные
	КМ	Конструкции металлические
Альбом 7		Автомобильное приемное устройство
	АР	Архитектурные решения
	КЖ	Конструкции железобетонные
	КМ	Конструкции металлические
Альбом 8	КЖИ	Сборные железобетонные элементы и металлические изделия
Альбом 9	ОВ	Отопление и вентиляция
	ОЗ	Обогрев заполнителей
	ВК	Водопровод и канализация
Альбом 10	ЭМ	Силовое электрооборудование
	ЭО	Электрическое освещение
	ВС	Воздухоснабжение
Альбом 11		Задание заводу-изготовителю на комплектные электротехнические устройства
Альбом 12	СО	Спецификация оборудования
Альбом 13	ВМ	Ведомости потребности в материалах
Альбом 14		Сметы
Части 1,2,3 и 4		
Альбом 15		Показатели результатов применения научно-технических достижений в строительных решениях проекта

ТП № 409-29-74.83 „Механизированный приемный пункт для выгрузки заполнителей бетона на два проходных пути с фронтом на один полувагон"

Утвержден
Госстроем СССР
Протокол N=ВА-2
от 07 января 1983 г
Введен в действие
институтом Промтрансниипроект
приказ №

КФ ЦИТП инв. № 9032/11

Разработан
Киевским институтом Гипростроммашина
Главный инженер института Мацьковой
Главный инженер проекта Волк

				Привязан	
Инв. №					

000 ТБ

Альбом 4

Ведомость рабочих чертежей.

Обозначение	Наименование	Кол.	Примечание
	Обложка	1	
	Титульный лист	1	
000. ТБ	Ведомость рабочих чертежей	3	
001. ТБ1	Щит открытый 1Щ (Тракт I)	3	
	Технические данные аппаратов		
001. ВО	Щит открытый 1Щ (Тракт I)	3	
	Чертеж общего вида		
001. Э4	Щит открытый 1Щ (тракт I)	4	
	Схема электрическая соединений		
001. ТБ2	Щит открытый 1Щ (тракт I)	2	
	Таблица перечня надписей		
001. ТБ3	Щит открытый 1Щ (тракт I)	1	
	Таблица межпанельных соединений		
002. ТБ1	Щит открытый 2Щ. Технические	2	
	данные аппаратов (исполнение I)		
002. ВО	Щит открытый 2Щ. Чертеж	4	
	общего вида. (Исполнение I)		
002. Э4	Щит открытый 2Щ. Схема электри-	6	
	ческая соединений (исполнение I)		
002. ТБ2	Щит открытый 2Щ. Таблица	2	
	перечня надписей (исполнение I)		
002. ТБ3	Щит открытый 2Щ. Таблица межпа-	1	
	нельных соединений (исполнение I)		
003. ТБ1	Щит открытый 2Щ. Технические	3	
	данные аппаратов (исполнение II)		
003. ВО	Щит открытый 2Щ. Чертеж общего	5	
	вида (исполнение II)		
003. Э4	Щит открытый 2Щ. Схема электри-	8	
	ческая соединений (исполнение II)		
003. ТБ2	Щит открытый 2Щ. Таблица	2	
	перечня надписей (исполнение II)		
003. ТБ3	Щит открытый 2Щ. Таблица меж-	2	
	панельных соединений (исполнение II)		
004. ТБ1	Щит открытый 3Щ.	1	
	Технические данные аппаратов		
004. ВО	Щит открытый 3Щ.	2	
	Чертеж общего вида.		
004. Э4	Щит открытый 3Щ. Схема электри-	1	
	ческая соединений		
004. ТБ2	Щит открытый 3Щ.	1	
	Таблица перечня надписей.		
005. ТБ1	Щит открытый 4Щ	1	
	Технические данные аппаратов		
005. ВО	Щит открытый 4Щ.	2	
	Чертеж общего вида		
005. Э4	Щит открытый 4Щ. Схема электри-	1	
	ческая соединений		
005. ТБ2	Щит открытый 4Щ.	1	
	Таблица перечня надписей.		

Обозначение	Наименование	Кол.	Примечание
006. ТБ1	Щит открытый 5Щ	1	
	Технические данные аппаратов		
006. ВО	Щит открытый 5Щ.	2	
	Чертеж общего вида		
006. Э4	Щит открытый 5Щ	1	
	Схема электрическая соединений		
006. ТБ2	Щит открытый 5Щ	1	
	Таблица перечня надписей		
007. ТБ1	Ящик 1Я. Технические данные аппаратов	1	
007. ВО	Ящик 1Я. Чертеж общего вида	1	
007. Э4	Ящик 1Я. Схема электрическая	2	
	соединений.		
007. ТБ2	Ящик 1Я.	1	
	Таблица перечня надписей		
008. ТБ1	Ящик 2Я.	1	
	Технические данные аппаратов		
008. ВО	Ящик 2Я.	1	
	Чертеж общего вида		
008. Э4	Ящик 2Я	1	
	Схема электрическая соединений.		
008. ТБ2	Ящик 2Я	1	
	Таблица перечня надписей		
009. ТБ1	Ящик 3Я.	2	
	Технические данные аппаратов		
009. ВО	Ящик 3Я	1	
	Чертеж общего вида.		
009. Э4	Ящик 3Я	1	
	Схема электрическая соединений		
009. ТБ2	Ящик 3Я.	1	
	Таблица перечня надписей		

Типовой проект 708-18.85

Типовой проект разработан в соответствии с действующими нормами и правилами.

Главный инженер проекта /В. Волк/

2
9032/11

Привязан:

Инв. №

Инв. № подл. | Подп. и дата | Взам. инв. №

Изм.	Лист	N докум.	Подп.	Дата	ТП 708-18.85	000. ТБ
Разраб.		Арнонникова		1.11.84	Ведомость рабочих чертежей.	Лит. / Масса / Масштаб
Пров.		Волк		1.11.84		Лист 1 / Листов 3
Т.контр.						Гипростроммашина г. Киев
Рук.		Волк		1.11.84		
Н.контр.		Бурмон		1.11.84		
Утв.		Бельфор		1.11.84		

Копировал:

Формат А2

Альбом II

Обозначение	Наименование	Кол	Примечание
010. ТБ1	Ящик 4Я	1	
	Технические данные аппаратов		
010. ВО	Ящик 4Я	1	
	Чертеж общего вида		
010. Э4	Ящик 4Я	1	
	Схема электрическая соединений		
010. ТБ2	Ящик 4Я	1	
	Таблица перечня надписей		
011. ТБ1	Ящик 5Я	2	
	Технические данные аппаратов		
011. ВО	Ящик 5Я	1	
	Чертеж общего вида		
011 Э4	Ящик 5Я	1	
	Схема электрическая соединений		
011. ТБ2	Ящик 5Я	1	
	Таблица перечня надписей		
012. ТБ1	Ящик 6Я	1	
	Технические данные аппаратов		
012. ВО	Ящик 6Я	1	
	Чертеж общего вида		
012. Э4	Ящик 6Я	1	
	Схема электрическая соединений		
012. ТБ2	Ящик 6Я	1	
	Таблица перечня надписей		
013. ТБ1	Пульт 1П (Тракт I)	2	
	Технические данные аппаратов		
013. ВО	Пульт 1П (Тракт I)	1	
	Чертеж общего вида		
013. Э4	Пульт 1П (Тракт I)	3	
	Схема электрическая соединений		
013. ТБ2	Пульт 1П (Тракт I)	2	
	Таблица перечня надписей		
014 ТБ1	Пульт 2П. Технические данные аппаратов	2	
014 ВО	Пульт 2П. Чертеж общего вида	1	
014 Э4	Пульт 2П. Схема электрическая соединений (исполнение I)	2	
014 Э4	Пульт 2П. Схема электрическая соединений (исполнение II)	2	
014. ТБ2	Пульт 2П. Таблица перечня надписей	2	

Обозначение	Наименование	Кол.	Примечан
015. ТБ1	Щит открытый 1Щ (Тракт II)	3	
	Технические данные аппаратов		
015. ВО	Щит открытый 1Щ (Тракт II)	3	
	Чертеж общего вида		
015. Э4	Щит открытый 1Щ (Тракт II)	4	
	Схема электрическая соединения		
015. ТБ2	Щит открытый 1Щ (Тракт II)	2	
	Таблица перечня надписей		
015 ТБ3	Щит открытый 1Щ (Тракт II)	1	
	Таблица межпанельных соединений		
016. ТБ1	Пульт 1П (Тракт II)	2	
	Технические данные аппаратов		
016. ВО	Пульт 1П (Тракт II)	1	
	Чертеж общего вида		
016. Э4	Пульт 1П (Тракт II)	3	
	Схема электрическая соединений		
016. ТБ2.	Пульт 1П (Тракт II)	2	
	Таблица перечня надписей		

Типовой проект 708-18.85

Инв. N подл. | Подпись и дата | Взам. инв. N

3
9032/11

Привязан

Инв. N

Изм	Лист	N докум.	Подп	Дата	ТП 708-18.85 ООО. ТБ
Разработ		Орханикидзе		1.11.84	Ведомость рабочих чертежей
Пров.		Волк		1.11.84	Лит / Масса / Масштаб
Т. контр.					Лист 2 / Листов
Рук.		Волк		1.11.84	Гипростроммашина г. Киев
Н. контр.		Буснан		1.11.84	
Утв.		Бельфор		1.11.84	

Копировал

Формат А2

000.ТБ

Перечень комплектных устройств

Наименование	Кол. НКУ	Кол. приведенных панелей	Обозначение таблицы аппаратов	Примечание
Щит 1Щ /тракт I/	1	3	001.ТБ1	
Щит 2Щ /исполнение I/	1	4	002.ТБ1	
Щит 2Щ /исполнение II/	1	5	003.ТБ1	
Щит 3Щ	1	1	004.ТБ1	
Щит 4Щ	1	1	005.ТБ1	
Щит 5Щ	1	1	006.ТБ1	
Ящик 1Я	1	1	007.ТБ1	
Ящик 2Я	1	1	008.ТБ1	
Ящик 3Я	1	1	009.ТБ1	
Ящик 4Я	1	1	010.ТБ1	
Ящик 5Я	1	1	011.ТБ1	
Ящик 6Я	1	1	012.ТБ1	
Пульт 1П /тракт I/	1	1	013.ТБ1	
Пульт 2П	1	1	014.ТБ1	
Щит 1Щ /тракт II/	1	2	015.ТБ1	
Пульт 1П /тракт II/	1	1	016.ТБ1	

Ведомость ссылочных документов

Обозначение	Наименование	Примечание
	Ссылочные документы	
ОСТ 16.0.800.485-77	„Устройства комплектные	
	на напряжение до 1000 В.	
	Состав и оформление	
	проектной документации,	
	передаваемой предприятию-	
	изготовителю.	
ОЛМ. 684.000-78	„Формализованный язык	
	записи аппаратов и приборов"	
ОЛХ. 684.003-78	„Формализованный язык записи	
	типовых НКУ/блоков и панелей	
	управления /.	
ОЛХ. 684.002-82	Низковольтные комплектные	
	устройства управления	
	электроприводами.	
	Рекомендации по	
	проектированию	

Альбом 11.

Типовой проект 708-18.85

4
9032/19

Привязан

Инв. N

Изм.	Лист	N докум.	Подп.	Дата	т.п. 708-18.85	000. ТБ	
Разраб.		Фактурович		1.11.84	Ведомость рабочих чертежей	Лит.	Масса	Масштаб
Пров.		Валк		1.11.84				
Т.контр.						Лист 3	Листов 6	
Рук.		Валк		1.11.84		Гипростанкашина г. Киев	
Н.контр.		Бурман		1.11.84			
Утв.		Бельфор		1.11.84			

Копировал

Формат А2

Альбом II

Формат	Зона	Поз.	Обозначение	Наименование	Кол.	Примечание
				Документация		
*			001.ВО	Чертеж общего вида		*А3,А3,А3
			001.Э4	Схема электрическая соединений		
*			001.ТБ2	Таблица перечня надписей		*А4,А4
А4			001.ТБ3	Таблица межпанельных соединений		
				Сборочные единицы		
				Блоки и панели		
А3	1	01	001.ВО Лист2	Панель	01	
А3	2	02	001.ВО Лист3	Панель	01	
	1	03		6ОУ5130-2874УХЛ4Б	02	
	1	04		6ОУ5130-3574УХЛ4Б	01	
	1	05		6ОУ5130-3774УХЛ4Б	01	
	1	06		6ОУ5130-3874УХЛ4Б	01	
	1	07		6ОУ5130-4074УХЛ4Б	01	

Типовой проект 708-18.85

Привязан:

Инв. №

Т.П. 708-18.85 001.ТБ1

Изм. Лист Nдокум. Подп. Дата

Разраб. Арзаниховч 1.11.84
Пров. Фактурович 1.11.84
Рук. Волк 1.11.84
Н.контр. Бурман 1.11.84
Утв. Бельфор 1.11.84

Щит открытый 1Щ. Технические данные аппаратов. Тракт I

Лит. Лист 1 Листов 3

Гипростроммашина г.Киев

Копировал: Формат А4

Альбом II

Формат	Зона	Поз.	Обозначение	Наименование	Кол.	Примечание
	2			Н1 01		
		10		Выключатель АБ3-М43,	02	SF1,SF2
				U~220В, Ір 5А, отс.10		
		11		Пускатель	04	К1, К2
				ПМЛ-Н0004В, U~220В		К15, К16
				Приставка ПКЛ-4004В	04	
		12		Пускатель	01	К8
				ПМЛ-Н0004В, U~220В		
				Приставка ПКЛ-2004В	01	
		13		Пускатель	07	К3,К9,К18
				ПМЛ-Н0004В, U~220В		К24,К25,К26
						К27
		14		Пускатель	01	К14
				ПМЛ-Н0004В, U~220В		
				Приставка ПКЛ-Н04В	01	
		15		Пускатель	06	К4, К5,
				ПМЛ-Н0104В, U~220В		К6, К7
				Приставка ПКЛ-Н04В	04	
		16		Пускатель	01	К28
				ПМЛ-Н0104В, U~220В		
				Приставка ПКЛ-2204В	01	
		17		Пускатель	01	К17
				ПМЛ-Н0104В, U~220В		
				Приставка ПКЛ-4004В	01	
		18		Пускатель		К11,К12,К19
				ПМЛ-Н0104В, U~220В	06	К22,К23,К25

Типовой проект 708-18.85

Привязан:

Инв. №

Т.П. 708-18.85 001.ТБ1 Лист 2

Копировал: Формат А4

08700

Альбом II

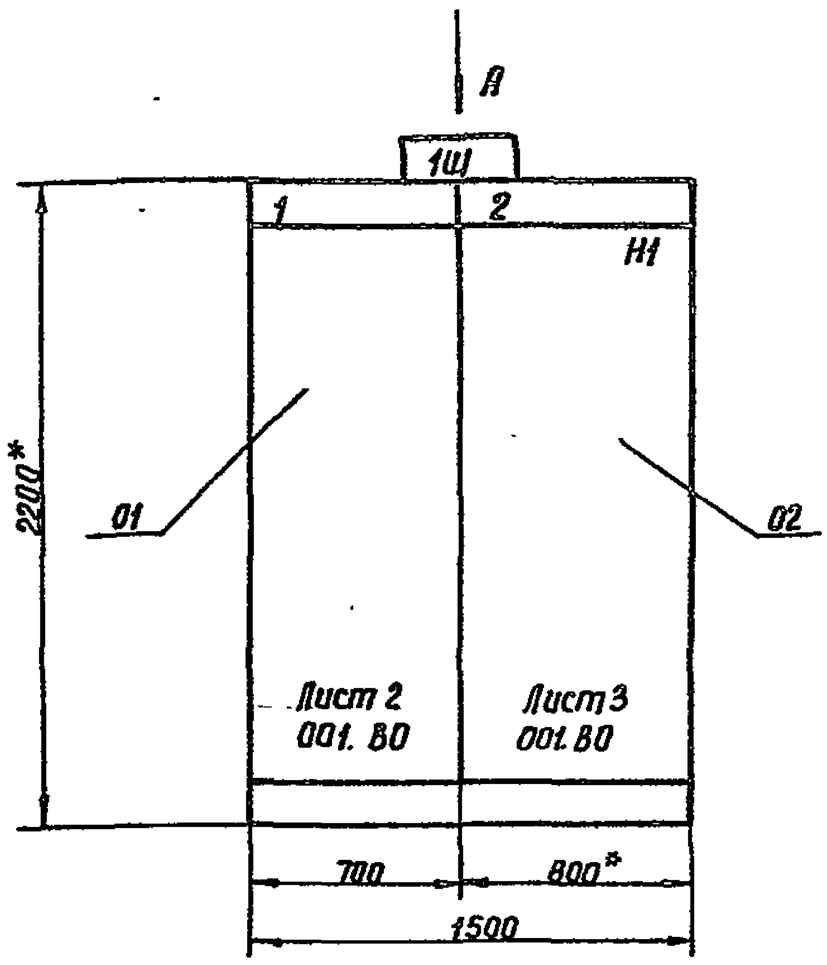

1.* Размеры для справок

Строка 1	Ввод~380В	Общие цепи
Строка 2	Питатели	
Строка 3	Конвейеры NN7,11	
Строка 4	Конвейеры NN5,3	
Панель	1	2

Вид А
М1:50

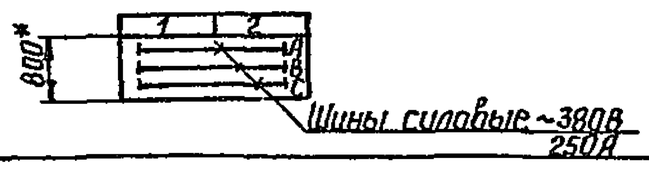

9032/11

Привязан

Инв. №

5

Т.П. 708-18.85 001.ВО

Изм. Лист Nдокум. Подп. Дата

Разраб. Арзаниховч 1.11.84
Пров. Фактурович 1.11.84
Рук. Волк 1.11.84
Т.контр.
Н.контр. Бурман 1.11.84
Утв. Бельфор 1.11.84

Щит открытый 1Щ. Чертеж общего вида. Тракт I

Лит. Масса Масштаб 1:20

Лист 1 Листов 3

Гипростроммашина г.Киев

Копировал: Формат А3

001.80

Альбом II

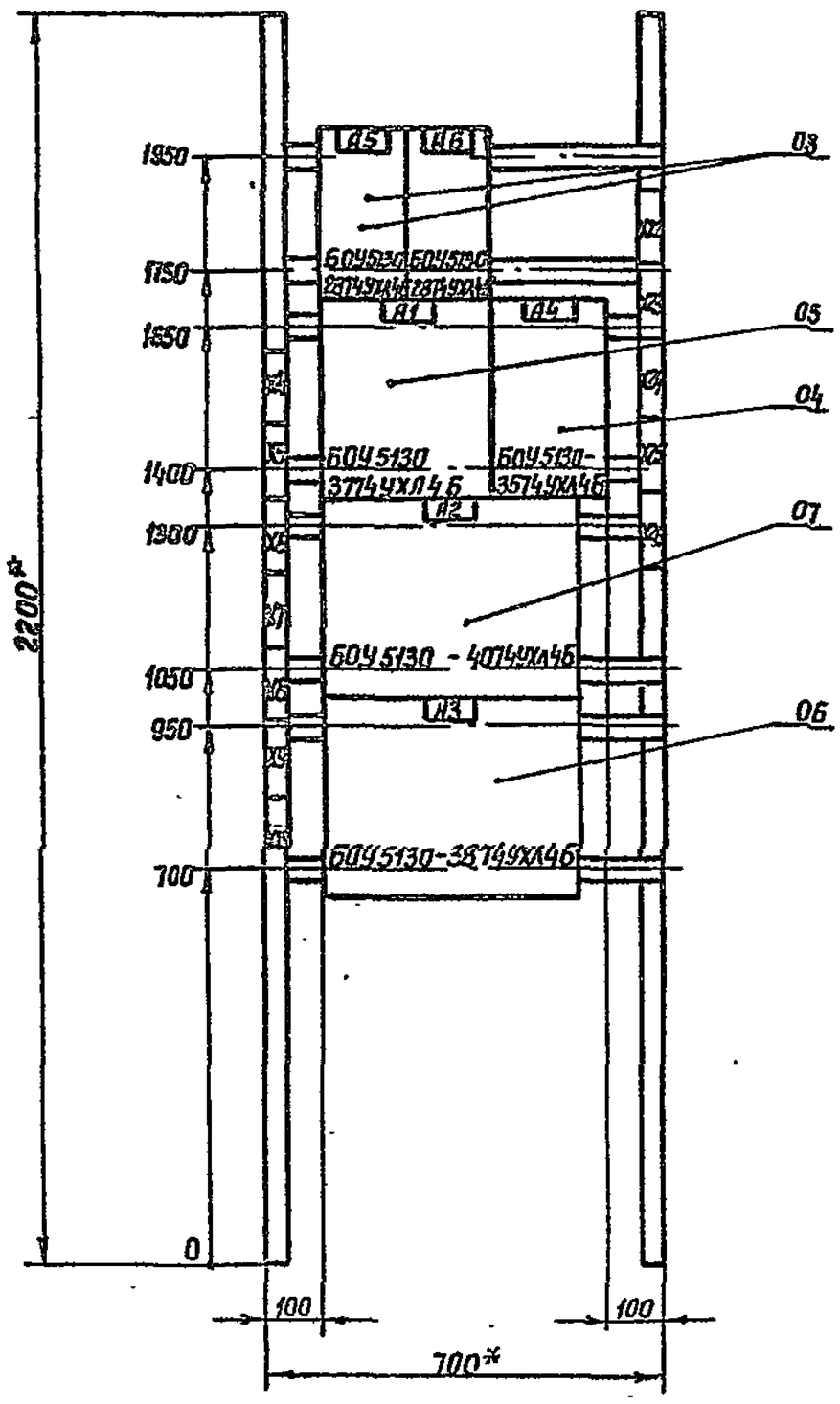

* Размеры для справок

Панель 1

Привязан:

Инв.№

Изм.	Лист	N докум.	Подп.	Дата	Т.П. 708-18.85		001.80
Разраб.		Артаникова		1.11.84	Щит открытый 1Щ. Чертеж общего вида. Тракт I.	Лит. / Масса	Масштаб 1:10
Пров.		Фактурович		1.11.84		Лист 2	Листов
Т.контр.						Гипростроммашина г.Киев	
Рук.		Волк		1.11.84			
Н.контр.		Бурман		1.11.84			
Утв.		Бельфор		1.11.84			

Копировал: Формат А3

Альбом II

001.80

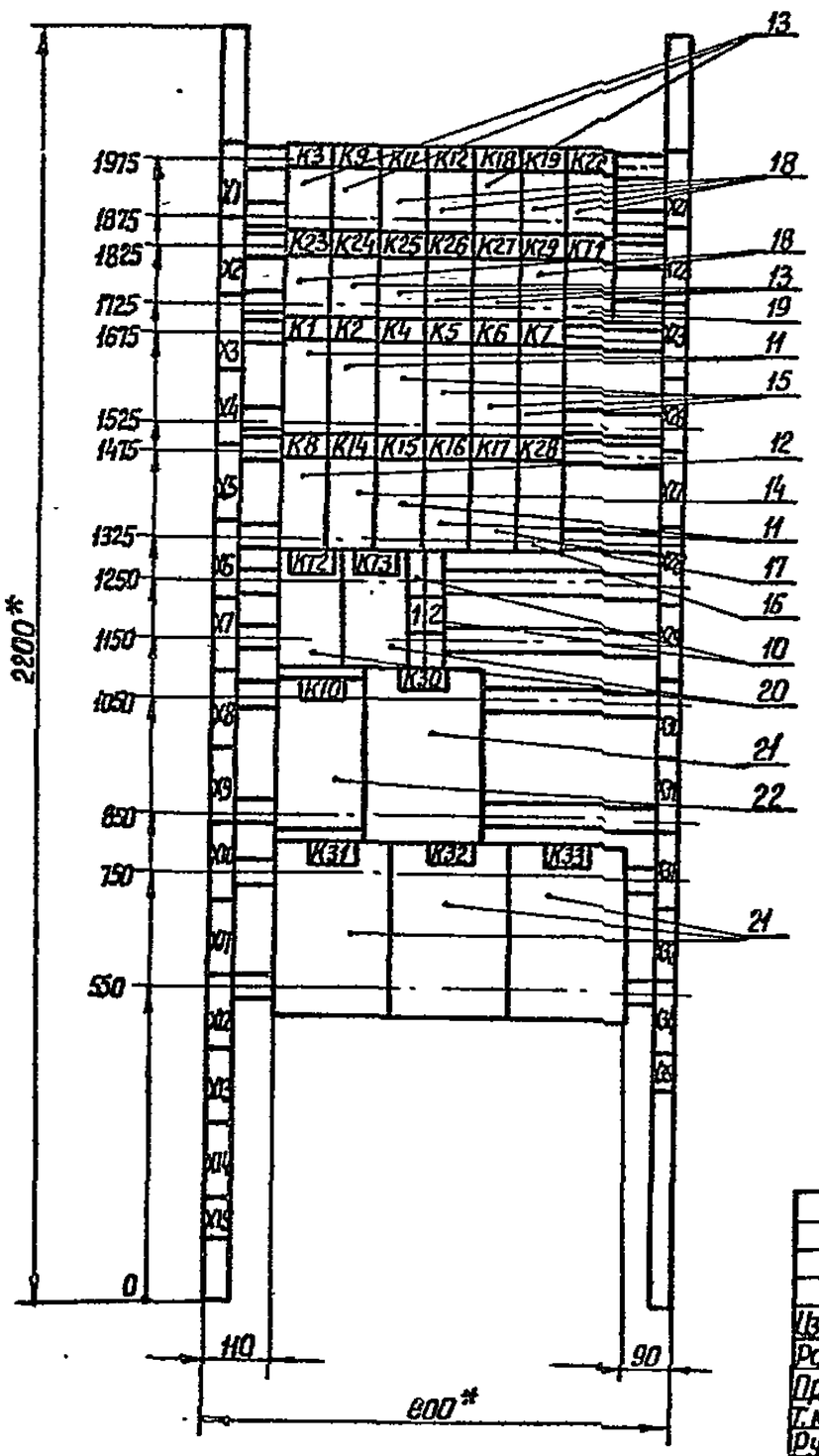

* Размеры для справок.

Реле РФ8200 поз. 22 на панели заводом не устанавливается и не комплектуется. Подвести провода к месту его установки.

9032/II

Привязан:

Инв.№

Панель 2 (набор 1)

Изм.	Лист	N докум.	Подп.	Дата	Т.П. 708-18.85		001.80
Разраб.		Артаникова		1.11.84	Щит открытый 1Щ. Чертеж общего вида. Тракт I	Лит. / Масса	Масштаб 1:10
Пров.		Фактурович		1.11.84		Лист 3	Листов
Т.контр.						Гипростроммашина г.Киев	
Рук.		Волк		1.11.84			
Н.контр.		Бурман		1.11.84			
Утв.		Бельфор		1.11.84			

Копировал: Формат А3

Альбом 11

Типовой проект 708-18.85

Изм.	Лист	№ докум.	Подп.	Дата

Позиция	Зона	Поз. обозначение	Обозначение	Наименование	Кол.	Примечание
		19		Реле ВЛ-45УХЛ4,I	01	КТ1
				U~220В, ВВ20-200С		
		20		Реле РВП72-3221000У4	02	КТ2, КТ3
				U~220В		
		21		Реле РС-67У3,	04	К30, К31
				комплект датчик ДН-2		К32, К33
		22		Реле РЕФ8200, U~220В	01	К10
						Заводом не устанавливается и не комплектуется
				Блок зажимов	38	
				БЗ24-4П2.5-В/ВУЗ-10		
				Блок зажимов	02	
				БЗ24-4П2.5-В/ВУЗ-5		

Привязан

Инв. №

Т.П. 708-18.85 ОО1.ТБ1 Лист 3

Изм. Лист №докум. Подп. Дата

Копировал: Формат А4

Альбом 11

Типовой проект 708-18.85

Панель	Строка	Надпись	Поз. обозначение	Место надписи	Текст надписи	Кол.	Вид шрифта	Заготовка
1	1			Верхнее	Ввод ~ 380В	1		
	2			обрамление	Конвейеры №1,2,3,4,7	1		
	3			щита	Вибраторы	1		
	4				Виброзатворы-питатели	1		
2				То же	Общие цепи	1		
		1		Табличка	Цепи управления	1		
		2		То же	Цепи сигнализации	1		
				"	К3	1		
				"	К9	1		
				"	К11	1		
				"	К12	1		
				"	К18	1		
				"	К19	1		
				"	К22	1		
				"	К23	1		
				"	К24	1		
				"	К25	1		
				"	К26	1		
				"	К27	1		
				"	К29	1		
				"	КТ1	1		
				"	К1	1		
				"	К2	1		
				"	К4	1		

Привязан

Инв. №

Изм.	Лист	№ докум.	Подп.	Дата
Разраб.	Арнаникова			1.11.84г.
Пров.	Гуленко			1.11.84г.
Рук.	Волк			1.11.84
Н.контр.	Бурман			14.11.84
Утв.	Бельфор			1.11.84

Т.П. 708-18.85 ОО1.ТБ2

Щит открытый 1Щ
Таблица перечня надписей. Тракт I

Лит.	Лист	Листов
	1	2

Гипростроммашпроект г.Киев

Копировал: Формат А4

Альбом 11

Типовой проект 708-18.85

Панель	Строка	Надпись	Поз. обозначение	Место надписи	Текст надписи	Кол.	Вид шрифта	Заготовка
2				Табличка	К5	1		
				То же	К6	1		
				"	К7	1		
				"	К8	1		
				"	К14	1		
				"	К15	1		
				"	К16	1		
				"	К17	1		
				"	К28	1		
				"	КТ2	1		
				"	КТ3	1		
				"	К10	1		
				"	К30	1		
				"	К31	1		
				"	К32	1		
				"	К33	1		

Привязан

Инв. №

Т.П. 708-18.85 ОО1.ТБ2 Лист 2

Изм. Лист №докум. Подп. Дата

Копировал: Формат А4

Альбом 11

Типовой проект 708-18.85

Откуда идет			Куда поступает			Генеральная нарукладка	Откуда идет			Куда поступает			Генеральная нарукладка
Панель	Колодка	Зажим	Панель	Колодка	Зажим		Панель	Колодка	Зажим	Панель	Колодка	Зажим	
П1	Х4	3	П2	Х23	6	141	П1	Х24	10	П2	Х30	2	189
П1	Х22	1	П2	Х1	3	А2	П1	Х25	1	П2	Х33	8	332
П1	Х22	2	П2	Х1	4	С2	П1	Х25	2	П2	Х5	5	А5
П1	Х22	3	П2	Х7	8	4	П1	Х25	3	П2	Х5	6	В5
П1	Х22	4	П2	Х11	3	86	П1	Х25	4	П2	Х5	7	С5
П1	Х22	5	П2	Х2	7	91	П1	Х25	5	П2	Х7	9	14
П1	Х22	6	П2	Х2	6	87	П1	Х25	6	П2	Х7	4	115
П1	Х22	7	П2	Х1	5	А3	П1	Х25	7	П2	Х7	2	113
П1	Х22	8	П2	Х1	6	С3	П1	Х25	8	П2	Х5	8	А7
П1	Х22	9	П2	Х4	1	7	П1	Х25	9	П2	Х5	9	В7
П1	Х22	10	П2	Х28	6	95	П1	Х25	10	П2	Х5	10	С7
П1	Х23	1	П2	Х2	9	101	П1	Х26	1	П2	Х1	10	15
П1	Х23	2	П2	Х2	8	97	П1	Х26	2	П2	Х7	2	119
П1	Х23	3	П2	Х9	7	23	П1	Х26	3	П2	Х7	5	117
П1	Х23	4	П2	Х2	3	34							
П1	Х23	5	П2	Х1	1	А1							
П1	Х23	6	П2	Х1	2	С1							
П1	Х23	7	П2	Х30	6	1							
П1	Х23	8	П2	Х31	1	77							
П1	Х23	9	П2	Х2	5	82							
П1	Х23	10	П2	Х2	4	78							
П1	Х24	1	П2	Х34	4	А							
П1	Х24	2	П2	Х34	5	В							
П1	Х24	3	П2	Х34	6	Г							
П1	Х24	4	П2	Х1	7	А4							
П1	Х24	5	П2	Х1	8	С4							
П1	Х24	6	П2	Х4	4	П							
П1	Х24	7	П2	Х28	8	105							
П1	Х24	8	П2	Х3	1	111							
П1	Х24	9	П2	Х2	10	107							

Привязан

Инв. №

Изм.	Лист	№ докум.	Подп.	Дата
Разраб.	Арнаникова			1.11.84г.
Пров.	Гуленко			1.11.84г.
Рук.	Волк			1.11.84
Н.контр.	Бурман			14.11.84
Утв.	Бельфор			1.11.84

Т.П. 708-18.85 ОО1.ТБ3

Щит открытый 1Щ
Таблица межпанельных соединений
Тракт I

Лит.	Лист	Листов
	1	

Гипростроммашпроект г.Киев

Копировал: Шнайдер Формат А4

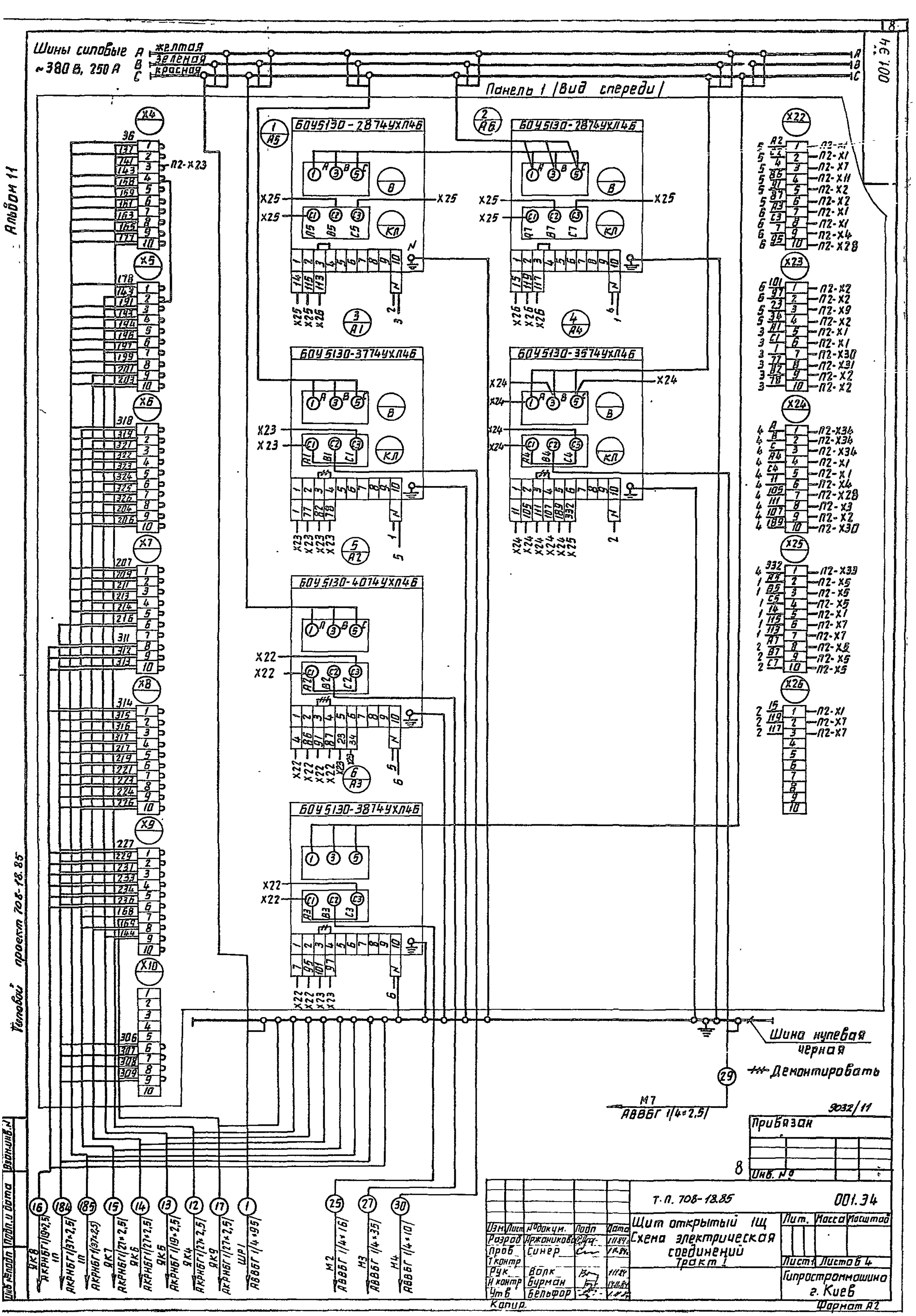
Шины силовые ~380 В, 250 А
A желтая
B зеленая
C красная
Панель 1 (вид спереди)
БОУ5130-2874УХЛ4Б
БОУ5130-3774УХЛ4Б
БОУ5130-4074УХЛ4Б
БОУ5130-3874УХЛ4Б
БОУ5130-3574УХЛ4Б
Шина нулевая черная
Демонтировать
М7 АВВБГ 1(4×2,5)
Привязан
Инв. №
Альбом 11
Типовой проект 708-18.85
001.34
Щит открытый 1Щ
Схема электрической соединений
Тракт 1
Гипростроммашина г. Киев
Формат А2

Панель 2. (Вид спереди)

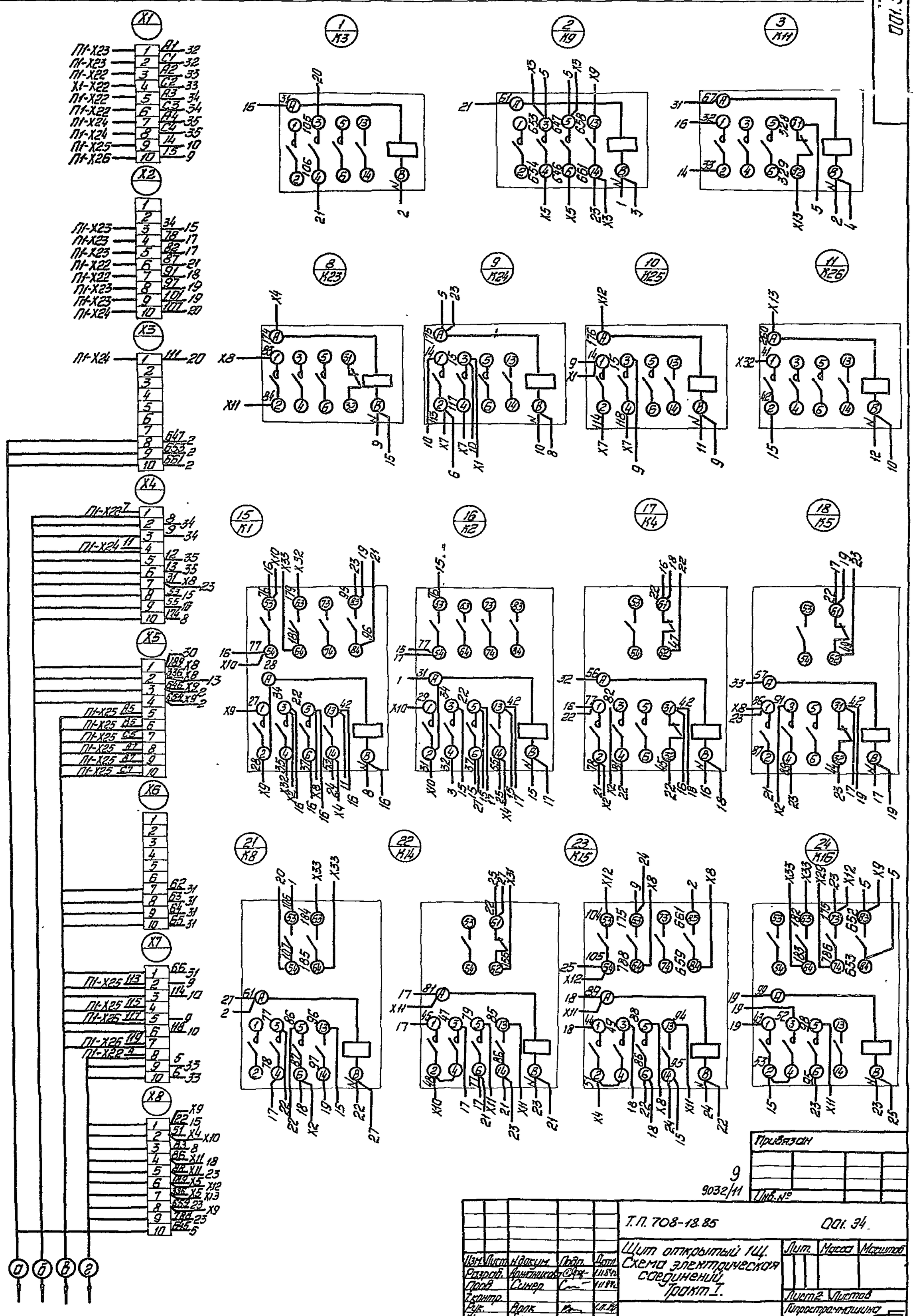

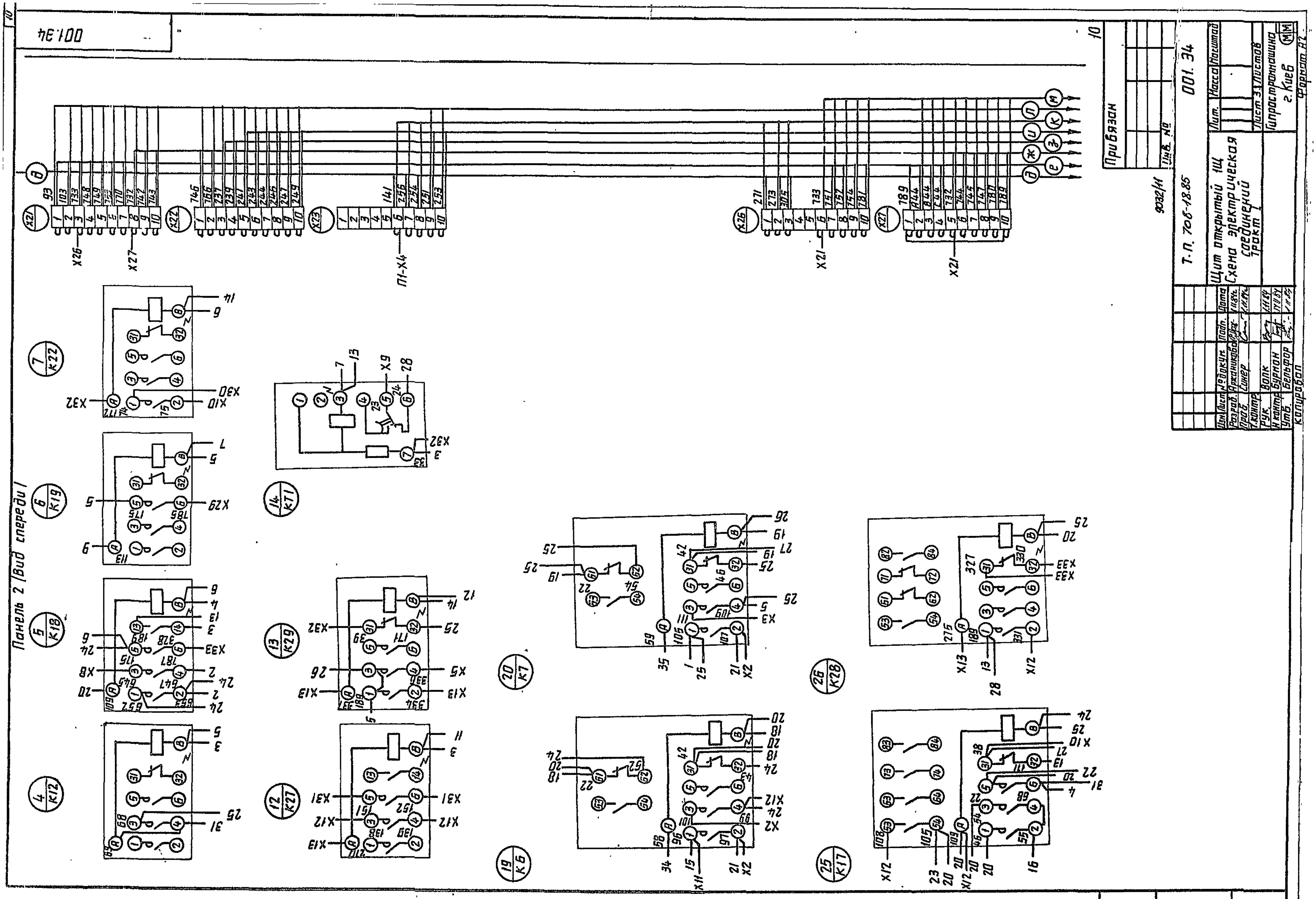
001.34
Панель 2 (вид спереди)
Т.П. 708-18.85
001.34
Щит открытый 1Ш1
Схема электрическая соединений
Трокт 1
Привязан
Инв. №
9032/41
Лист 31 Листов
г. Киев
Гипростанкомашина
Формат А2
Копировал
Подпись и дата
Взам.инв.№
Типовой проект 708-18.85
Альбом II

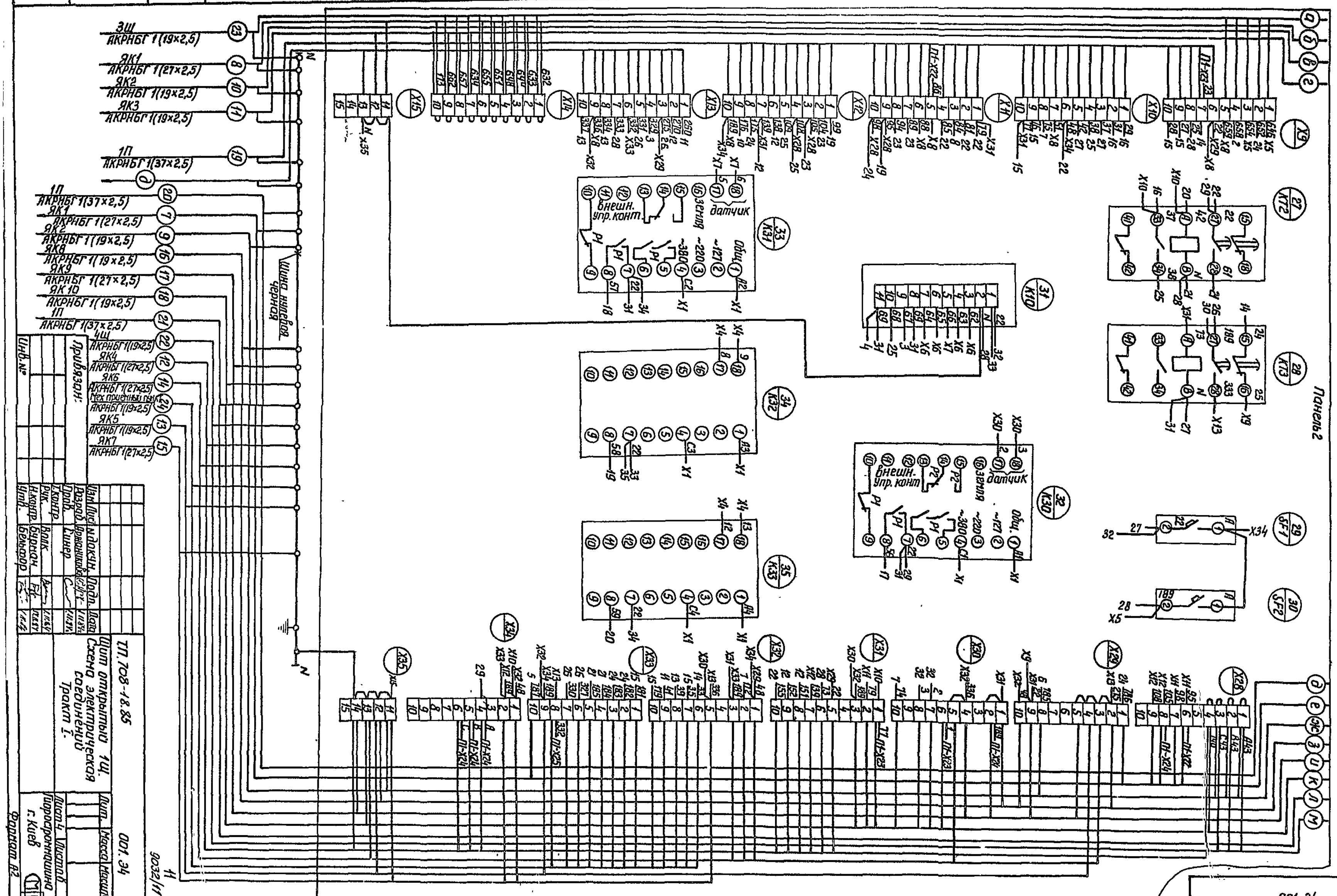
3Ш АКРНБГ 1(19×2,5)
ЯК1 АКРНБГ 1(27×2,5)
ЯК2 АКРНБГ 1(19×2,5)
ЯК3 АКРНБГ 1(19×2,5)
1П АКРНБГ 1(37×2,5)
1П АКРНБГ 1(37×2,5)
ЯК1 АКРНБГ 1(27×2,5)
ЯК2 АКРНБГ 1(19×2,5)
ЯК8 АКРНБГ 1(19×2,5)
ЯК9 АКРНБГ 1(27×2,5)
ЯК 10 АКРНБГ 1(19×2,5)
1П АКРНБГ 1(37×2,5)
4Ш АКРНБГ1(19×2,5)
ЯК4 АКРНБГ1(27×2,5)
ЯК6 АКРНБГ1(27×2,5)
Мех. прочных пнк АКРНБГ1(19×2,5)
ЯК5 АКРНБГ1(19×2,5)
ЯК7 АКРНБГ1(27×2,5)
Шина нулевая черная
Привязан:
Инв.№
внешн. упр. конт.
датчик
земля
общ.
~127
~220
~380
Панель 2
ТП.708-18.85
Щит открытый 14Ч.
Схема электрическая соединений
Тракт I.
001.34
Гидростроймашина г.Киев
Формат А2
11
9032/11

Альбом 11

Типовой проект 708-18.85

Формат	Зона	Поз.	Обозначение	Наименование	Кол.	Примечание
				Документация		
*			002.ВО	Чертеж общего вида		*А3,А3,А3,А3
			002.Э4	Схема электрическая соединений		
*			002.ТБ2	Таблица перечня надписей		*А4, А4
А4			002.ТБ3	Таблица межпанельных соединений		
				Сборочные единицы		
				Панели и блоки		
А3	1	01	002.ВО. Лист 2	Панель	01	
А3	2	02	002.ВО Лист 3	Панель	01	
А3	3	03	002.ВО. Лист 4	Панель	01	
	1	04		6ОУ5130-3574УХЛ4Б	02	

Привязан

Инв. N

Изм.	Лист	N докум.	Подп.	Дата	Т.П. 708-18.85	002.ТБ1
Разраб.		Аржаникова		11.89	Щит открытый 2Щ Технические данные аппаратов (Исполнение I)	Лит. / Лист 1 / Листов 2
Пров.		Гуленко		11.89		Гипростроммашина г. Киев
Рук.		Волк		11.89		
Н.контр.		Бурман		11.89		
Утв.		Бельфор		11.89		

Копировал: Формат А4

Альбом 11

Типовой проект 708-18.85

Формат	Зона	Поз.	Обозначение	Наименование	Кол.	Примечание
	2			Н1. 01		
		05		Выключатель АБ3-МУ3,	02	SF3,SF4
				U~220 В, Jр 5А, отс. 10		
		06		Пускатель	04	К39,К41
				ПМЛ-110 104В, U~220 В		К46
		07		Пускатель	02	К42,К44
				ПМЛ-110104В, U~220 В		
				Приставка ПКЛ-4004 В	02	
		08		Пускатель	09	К38, К48, К53, К56
				ПМЛ-110004В, U~220 В		К58,К59,К74
		09		Пускатель	08	К43,К45,К51
				ПМЛ-110004 В, U~220 В		К52,К60,К63
				Приставка ПКЛ-4004В	08	
		10		Реле ВЛ-45УХЛ4-Т,	02	КТ6,КТ7
				U~220 В, ВВ1-10 мин		
		11		Реле РВП-72-3221-001УХЛ4	01	КТ5
				U~220 В		
		12		Реле РС-67У3, комплект	02	К36,К37
				датчик ДМ2		
		13		Реле РФ8200, U~220 В	02	К47,К48
						Заводом не устанавливается и не комплектуется
				Н2. 01		
		14		Прибор КЭП-12У-Т-П-А-220	06	КТ8..КТ13
				U~220 В, исполн. А		
				Блок зажимов	35	
				6324-ЦП25-В/Вуз-10		

Привязан

Инв. N

Изм.	Лист	N докум.	Подп.	Дата	Т.П. 708-18.85	002.ТБ1	Лист 2

Копировал: Формат А4

002.ВО

Альбом 11

Типовой проект 708-18.85

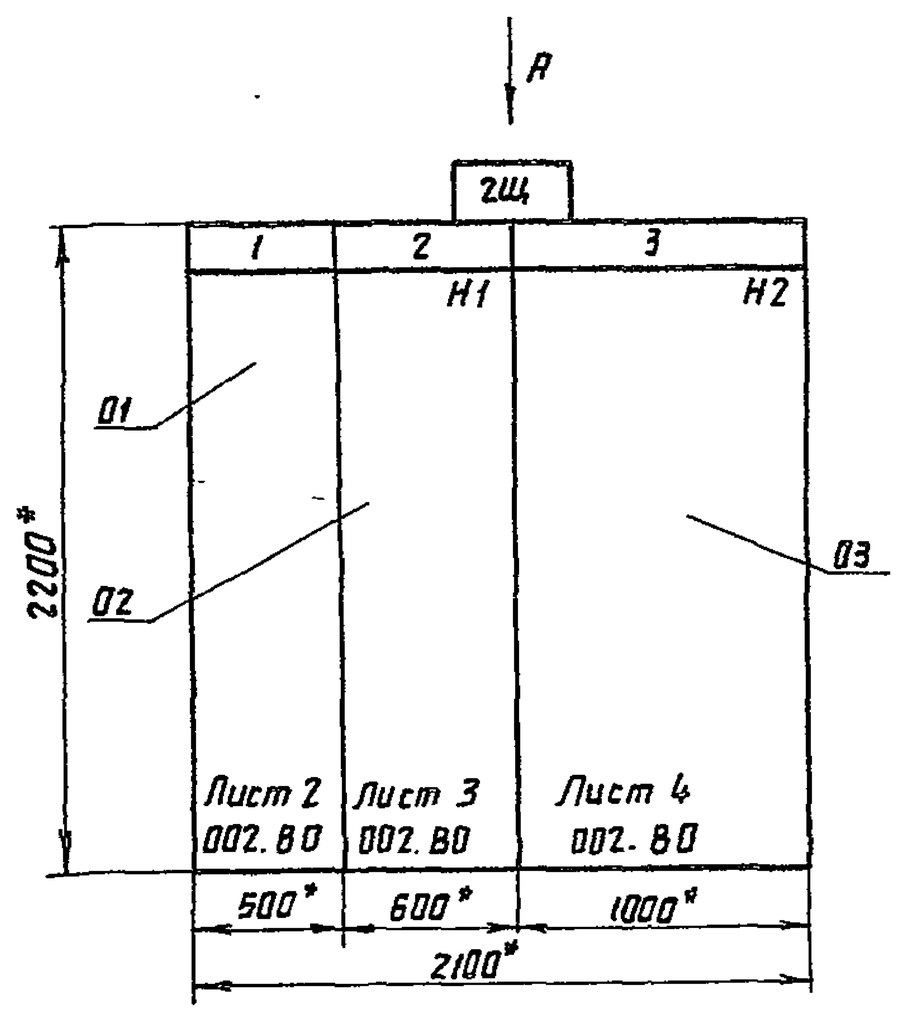

1.*Размеры для справок.
2. Неуказанные предельные отклонения размеров по...

Строка	1	Ввод-380 В	Общие цепи	Общие цепи
	2	Конвейер N5		
	3	Конвейер N6		
	4			
Панель		1	2	3

Вид А
М 1:50

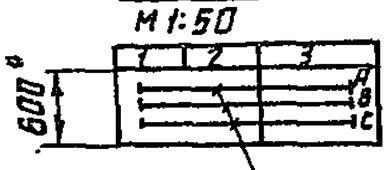

Шины силовые ~380 В
200 А

12
9032/11

Привязан

Инв. N

Изм.	Лист	N докум.	Подп.	Дата	Т.П. 708-18.85	002.ВО
Разраб.		Аржаникова		11.89	Щит открытый 2Щ Чертеж общего вида (Исполнение I)	Лит / Масса / Масштаб 1:20
Пров.		Гуленко		11.89		Лист 1 / Листов 4
Т.контр.						Гипростроммашина г. Киев
Рук.		Волк		11.89		
Н.контр.		Бурман		12.89		
Утв.		Бельфор		11.89		

Копировал: Формат А3

002.80

Альбом 4

Типовой проект 708-18.85

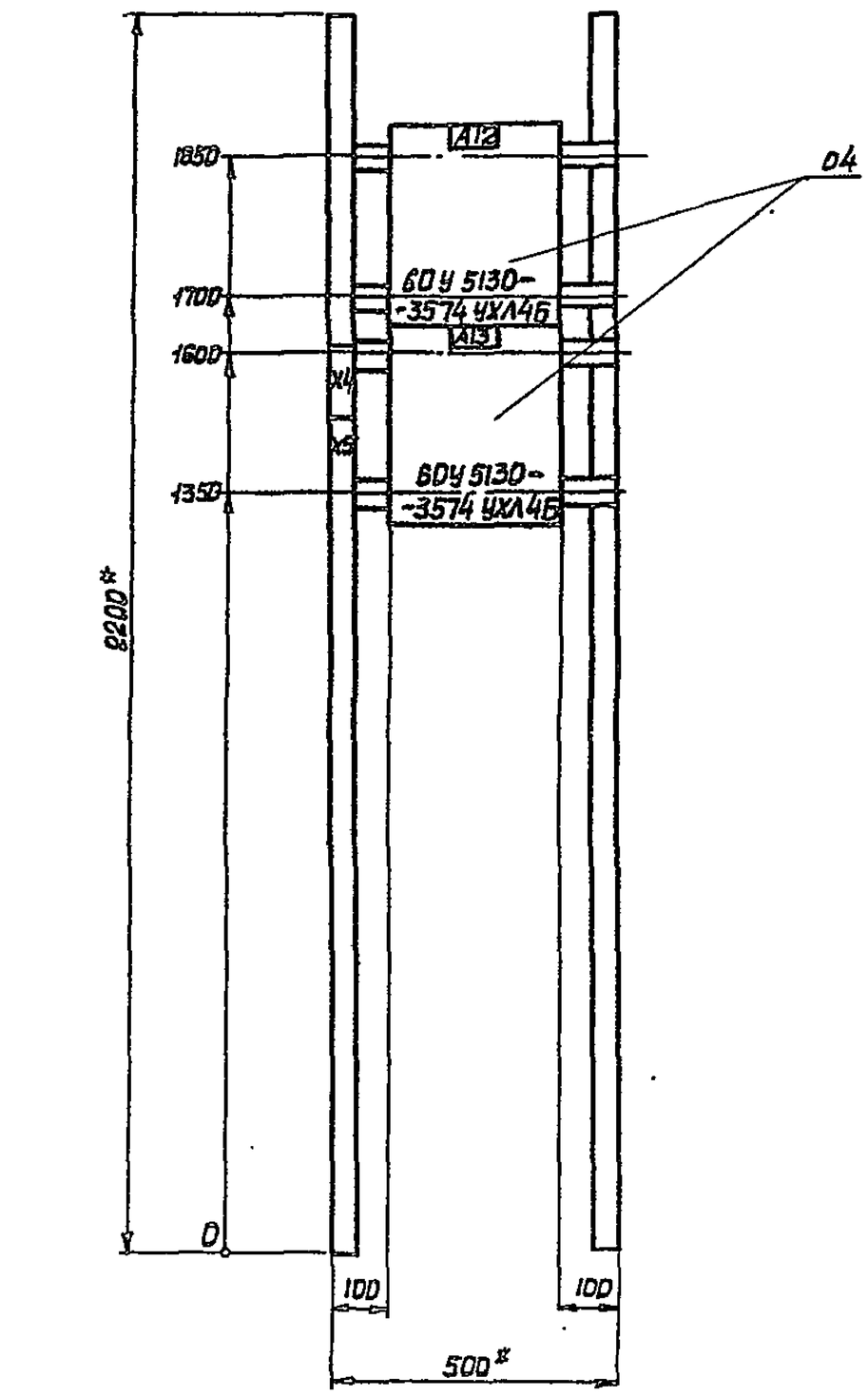

* Размеры для справок

Привязан

Инв. N

Панель 1

Изм.	Лист	N докум.	Подп.	Дата	Т.П. 708-18.85		002.80
Разраб.		Орханикова		1.11.84	Щит открытый 2Щ. Чертеж общего вида /Исполнение I/	Лит	Масса	Масштаб 1:10
Пров.		Гуленко		1.11.84		Лист 2	Листов
Т.контр.						Гипроспецэнергомашина г. Киев	
Рук.		Волк		1.11.84			
Н.контр.		Бурман		1.11.84			
Утв.		Бельфор		1.11.84			

Копировал

Формат А3

002-80

Альбом 11

Типовой проект 708-18.85

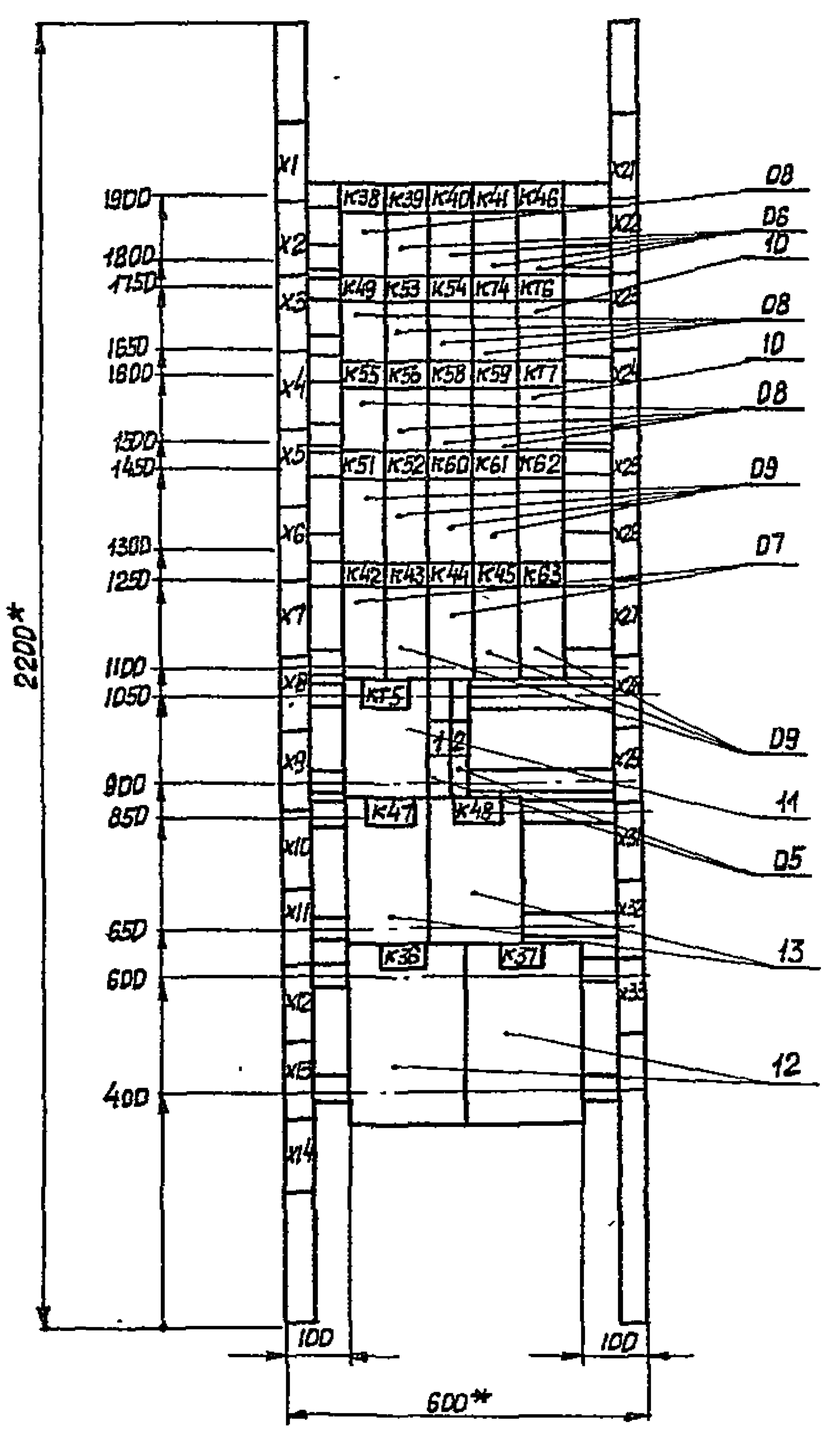

* Размеры для справок

Реле РФ 8200 поз. 13 на панели заводом не устанавливается и не комплектуется. Подвести провода к месту его установки.

9032/11 13

Привязан

Инв. N

Панель 2 /набор 1/

Изм.	Лист	N докум.	Подп.	Дата	Т.П. 708-18.85		002.80
Разраб.		Орханикова		1.11.84	Щит открытый 2Щ. Чертеж общего вида /Исполнение I/	Лит	Масса	Масштаб
Провер.		Гуленко		1.11.84		Лист 3	Листов
Т.контр.						Гипроспецэнергомашина г. Киев	
Рук.		Волк		1.11.84			
Н.контр.		Бурман		1.11.84			
Утв.		Бельфор		1.11.84			

Копировал

Формат А3

002.80

Альбом II

Типовой проект 708-18.85

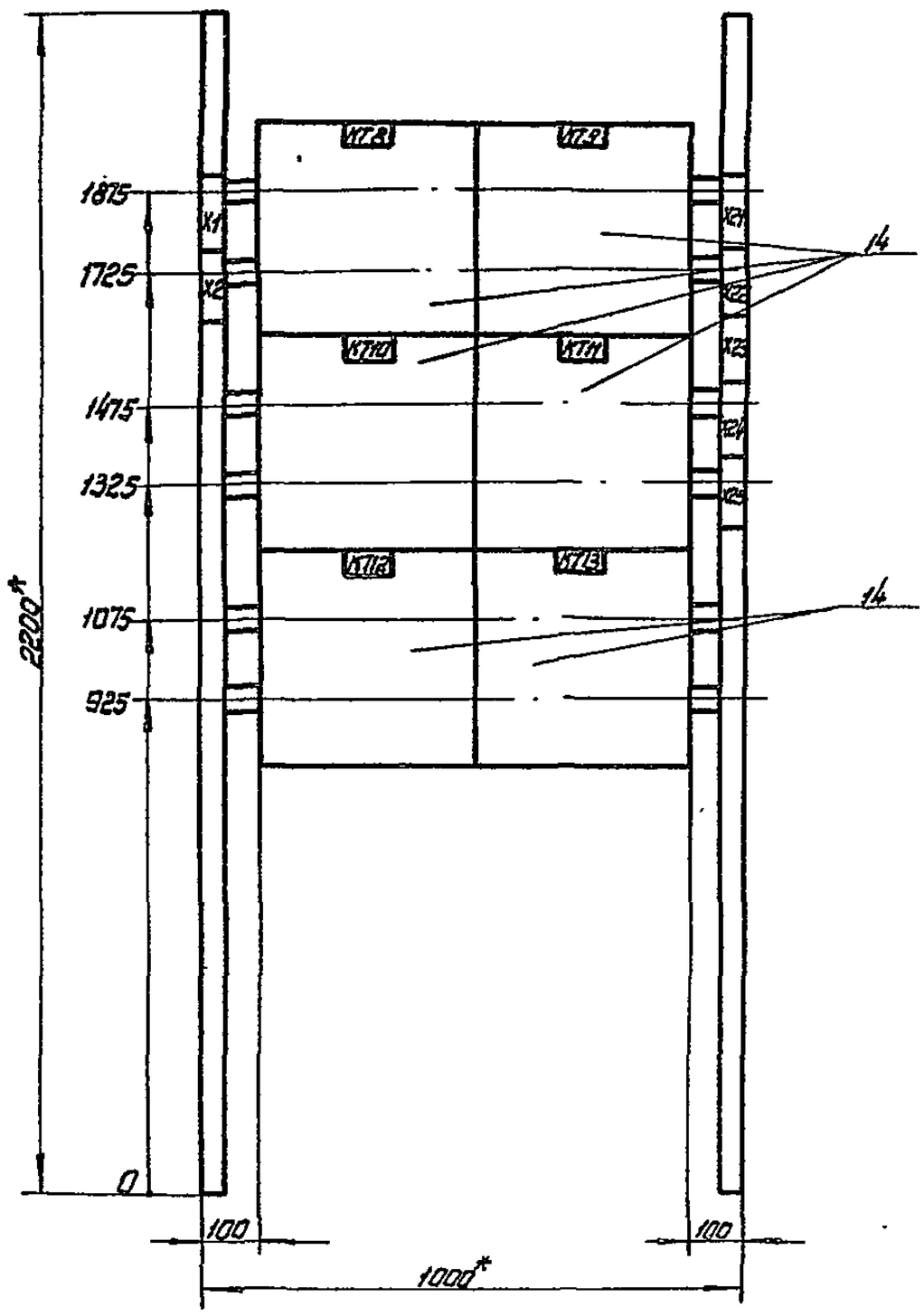

*Размеры для справок

Привязан

Инв. №

Панель 3 /набор 2/

Изм.	Лист	N докум.	Подп.	Дата	Т.П. 708-18.85		002.80	
Разраб.		Арнаутов		1.11.84	Щит открытый 2Щ Чертеж общего вида /Исполнение I/	Лит.	Масса	Масштаб 1:10
Пров.		Гуленко		1.11.84		Лист 4	Листов 6	
Т.контр.						Гипростроммашина г. Киев		
Рук.		Волк		1.11.84				
Н.контр.		Бурман		1.11.84				
Утв.		Вельтер		1.11.84				

Копировал: Шнайдер Формат А3

Панель	Строка	Надпись	Поз. обозначение	Место надписи	Текст надписи	Кол.	Вид шрифта	Заготовка
1	1			Верхнее обрамление щита	Ввод ~380В	1		
					Конвейер N5	1		
					Конвейер N6	1		
2				То же	Общие цепи	1		
3				"	Общие цепи	1		
		1		Табличка	Цепи управления	1		
2		2		То же	Управление пневмозатворами	1		
				"	К38	1		
				"	К39	1		
				"	К40	1		
				"	К41	1		
				"	К46	1		
				"	К49	1		
				"	К51	1		
				"	К52	1		
				"	К53	1		
				"	К54	1		
				"	К55	1		
				"	К56	1		
				"	К57	1		
				"	К58	1		
				"	К59	1		
				"	К60	1		
				"	К61	1		
				"	К74	1		

Альбом II

Типовой проект 708-18.85

Привязан

Инв. №

Изм.	Лист	N докум.	Подп.	Дата	Т.П. 708-18.85		002 ТБ2	
Разраб.		Арнаутов		1.11.84	Щит открытый 2Щ Таблица перечня надписей /Исполнение I/	Лит.	Лист 1	Листов 2
Пров.		Гуленко		1.11.84		Гипростроммашина г. Киев		
Рук.		Волк		1.11.84				
Н.контр.		Бурман		1.11.84				
Утв.		Вельтер		1.11.84				

Копировал: Шнайдер Формат А3

Панель	Строка	Надпись	Поз. обозначение	Место надписи	Текст надписи	Кол.	Вид шрифта	Заготовка
3				Табличка	КТ6	1		
				То же	КТ7	1		
				"	К42	1		
				"	К43	1		
				"	К44	1		
				"	К45	1		
				"	К62	1		
				"	К63	1		
				"	КТ5	1		
				"	К47	1		
				"	К48	1		
				"	К36	1		
				"	К37	1		
				"	КТ8	1		
				"	КТ9	1		
				"	КТ10	1		
				"	КТ11	1		
				"	КТ12	1		
				"	КТ13	1		

Альбом II

Типовой проект 708-18.85

14
9032/11

Привязан

Инв. №

Изм.	Лист	N докум.	Подп.	Дата	Т.П. 708-18.82	002.ТБ2	Лист 2

Копировал: Шнайдер Формат А3

Альбом 11

Панель	Строка	Надпись	Поз. обозначение	Место надписи	Текст надписи	Кол	Вид шрифта	Заготовка
		1		Табличка	Положение тележки	1		
		2	HL11-HL8	Табличка	Отсек 3 Пост 11-8	1		
		3	HL7-HL4	То же	Отсек 2. Пост 7-4	1		
		4	HL3-HL1	"	Отсек 1. Пост 3-1	1		
		5	HL	"	Напряжение	1		
		6	HL13,HL12	"	Отсек 4. Пост 13-12	1		
		7	HL25	"	Подача 6 стороны	1		
		8	SA4	"	Шибер	1		
		9	HL26	"	Подача вперед	1		
		10	HL29	"	Тракт загрузки	1		
		11	HL31	"	Аварийное отключение	1		
		12	HL28	"	Верхний уровень	1		
		13	HL30	"	Аварийный уровень	1		
		14	SA1	"	Режим работы	1		
		15		Ключ	Дист.-откл.-местн.	1		
		16	SA24	Табличка	Насос	1		
		17		Ключ	Ж/д транспорт - Автотранспорт	1		
		18	SA5	Табличка	Положение тележки	1		
		19	SA5	То же	1-2-3-4-5-6-7-8-9-10-11-12-13 1-2-3-4-5-6-7-8-9-10-11-12-13	1		
				"	14-15-16-17-18-19-20-21-22-23-24 14-15-16-17-18-19-20-21-22-23-24	1		
		20		SBP5,SBS5	Предпусковая сигнализация	1		

Типовой проект 708-18.85

Привязан

Инв. №

Изм.	Лист	№ докум.	Подп.	Дата			
Разраб.		Аржаникова		1.11.84	т.п. 708-18.85	016.ТБ2	
Пров.		Фактурович		1.11.84	Пульт 1П Таблица перечня надписей. Тракт II	Лит. / Лист 1 / Листов 2	
Рук.		Волк		1.11.84		Гипростроммашина г. Киев	
Н.контр.		Бурнан		1.11.84			
Утв.		Бельфор		1.11.84			

Инв. № подл. | Подп. и дата | Взам. инв. №

Копировал | Формат А4

Альбом 11

Панель	Строка	Надпись	Поз. обозначение	Место надписи	Текст надписи	Кол	Вид шрифта	Заготовка
		21	SBP1	Табличка	Пуск	5		
			SBP3	То же				
			SBP4	"				
			SBP5	"				
			SBP6	"				
		22	SBP1	"	Ж/д транспорт	1		
		23	SBP3	"	Вперед	1		
		24	SBP4	"	Назад	1		
		25	SBS1	"	Стоп	3		
			SBS2	"				
			SBS5	"				
		26	SBP6	"	Опробование сигнала	1		
		27	SBS3	"	Съем сигнала	1		
		28	HL20	"	Отсек 6. Пост 20	1		
		29	HL19..HL16	"	Отсек 5. Пост 19-16	1		
		30	HL15,HL14	"	Отсек 4. Пост 15-14	1		

Типовой проект 708-18.85

Привязан

Инв. №

Изм.	Лист	№ докум.	Подп.	Дата		
					т.п 708-18.85	016.ТБ2 Лист 2

Копировал | Формат А4

Альбом 11

Откуда идет: Панель	Откуда идет: Колодка	Откуда идет: Зажим	Куда поступает: Панель	Куда поступает: Колодка	Куда поступает: Зажим	Генеральная маркировка	Откуда идет: Панель	Откуда идет: Колодка	Откуда идет: Зажим	Куда поступает: Панель	Куда поступает: Колодка	Куда поступает: Зажим	Генеральная маркировка
П1	X4	1	П2	X11	2	A16	П2	X32	2	П3	X23	9	524
П1	X4	2	П2	X11	3	C16	П2	X32	3	П3	X24	1	525
П1	X4	3	П2	X31	9	A17	П2	X32	4	П3	X24	5	839
П1	X4	4	П2	X31	10	C17	П2	X32	5	П3	X1	7	457
П1	X4	6	П2	X4	8	401	П2	X32	6	П3	X2	1	462
П1	X4	7	П2	X5	10	399	П2	X32	7	П3	X2	4	465
П1	X4	8	П2	X4	9	404	П2	X32	8	П3	X1	2	452
П1	X4	9	П2	X5	1	351	П2	X32	9	П3	X1	3	453
П1	X4	10	П2	Y5	4	354	П2	X32	10	П3	X1	5	455
П1	X5	1	П2	X6	2	412	П2	X32	1	П3	X1	6	456
П1	X5	2	П2	X11	4	413	П2	X33	2	П3	X1	8	458
П1	X5	3	П2	X11	5	416	П2	X33	3	П3	X1	9	459
П1	X5	5	П2	X31	8	A	П2	X33	5	П3	X2	2	463
П2	X3	3	П3	X1	1	451	П2	X33	6	П3	X2	3	464
П2	X3	4	П3	X1	4	454	П2	X33	7	П3	X2	5	466
П2	X3	8	П3	X2	7	468	П2	X33	8	П3	X2	6	467
П2	X10	3	П3	X24	7	856	П2	X33	9	П3	X2	8	469
П2	X10	4	П3	X24	9	857	П2	X33	10	П3	X2	9	471
П2	X21	10	П3	X21	5	496							
П2	X22	1	П3	X21	7	497							
П2	X25	2	П3	X22	7	803							
П2	X25	3	П3	X22	9	804							
П2	X25	4	П3	X23	1	805							
П2	X25	6	П3	X23	3	806							
П2	X29	3	П3	X25	1	N							
П2	X30	8	П3	X24	3	837							
П2	X31	2	П3	X21	1	382							
П2	X31	3	П3	X21	1	384							
П2	X31	4	П3	X21	9	498							
П2	X31	5	П3	X22	1	501							
П2	X31	6	П3	X22	3	502							
П2	X31	7	П3	X22	5	503							

Типовой проект 708-18.85

Привязан

Инв. №

Изм.	Лист	№ докум.	Подп.	Дата		
Разраб.		Вовченко		1.11.84	т.п. 708-18.85	002.ТБ3
Пров.		Фактурович		1.11.84	Щит открытый 2Щ Таблица межпанельных соединений (Исполнение I)	Лит. / Лист / Листов 1
Рук.		Волк		1.11.84		Гипростроммашина г. Киев
Н.контр.		Бурнан		1.11.84		
Утв.		Бельфор		1.11.84		

Инв. № подл. | Подп. и дата | Взам. инв. №

Копировал | Формат А4

Альбом 11

Формат	Зона	Поз.	Обозначение	Наименование	Кол.	Примечание
		17		Реле РФ8200, U~220 В	02	К47, К48
						Завод-изготовитель не устанавливается и не комплектуется
				Н2 01		
	4	18		Прибор КЭП-12У-I-II-А-220	06	КТ8...КТ11,
				U~220 В, исполн. А		КТ14, КТ15
						/схема 1/
		19		Прибор КЭП-12У-I-II-А-220	06	КТ10...КТ15
				U~220 В, исполн. А		/схема 2/
				Блоки зажимов	55	
				БЗ24-4П25-В/ВУЗ-10		

Типовой проект 708-18.85

15
9032/11

Привязан

Инв. №

Изм.	Лист	№ докум.	Подп.	Дата		
					т.п. 708-18.85	003.ТБ1 Лист 3

Копировал | Формат А4

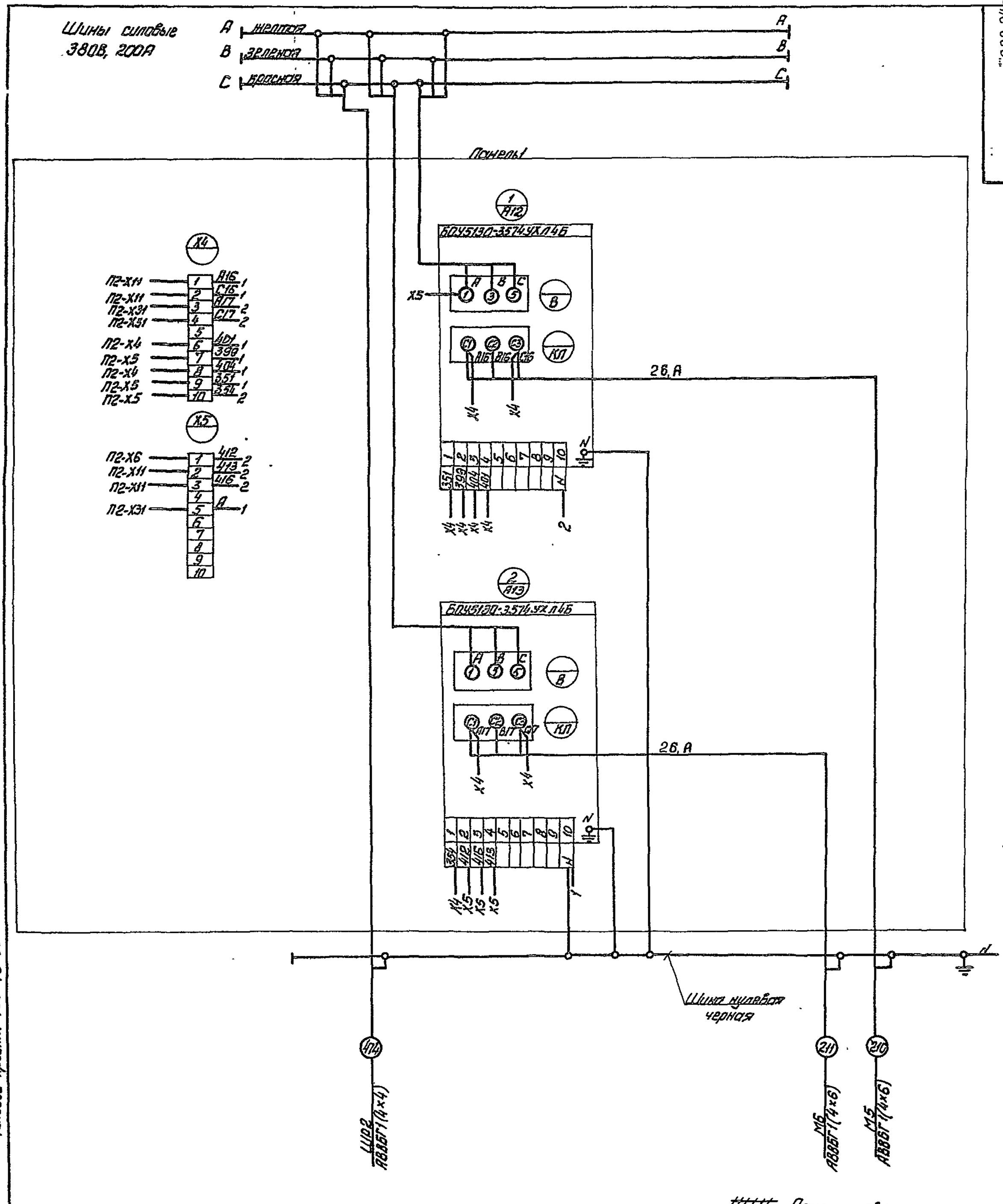

9032/11 16

Привязан

Инв. №

Изм.	Лист	№докум.	Подп.	Дата	Т.П. 708-18.85 002.94
Разраб.		Бабченко		11.84	Щит открытый 2Щ. Схема электрическая соединений /Исполнение I/
Пров.		Рактуров		11.84	Лит. / Масса / Масштаб
Т.контр.					Лист 1 / Листов 6
Рук.		Волк		11.84	Гипростроммашина г. Киев
Н.контр.		Бурман		11.84	
Утв.		Брыфман		11.84	

Копировал: Формат А2

Инв. № подл. | Подпись и дата | Взам. инв. №

002.34

Панель 2 /Вид спереди/

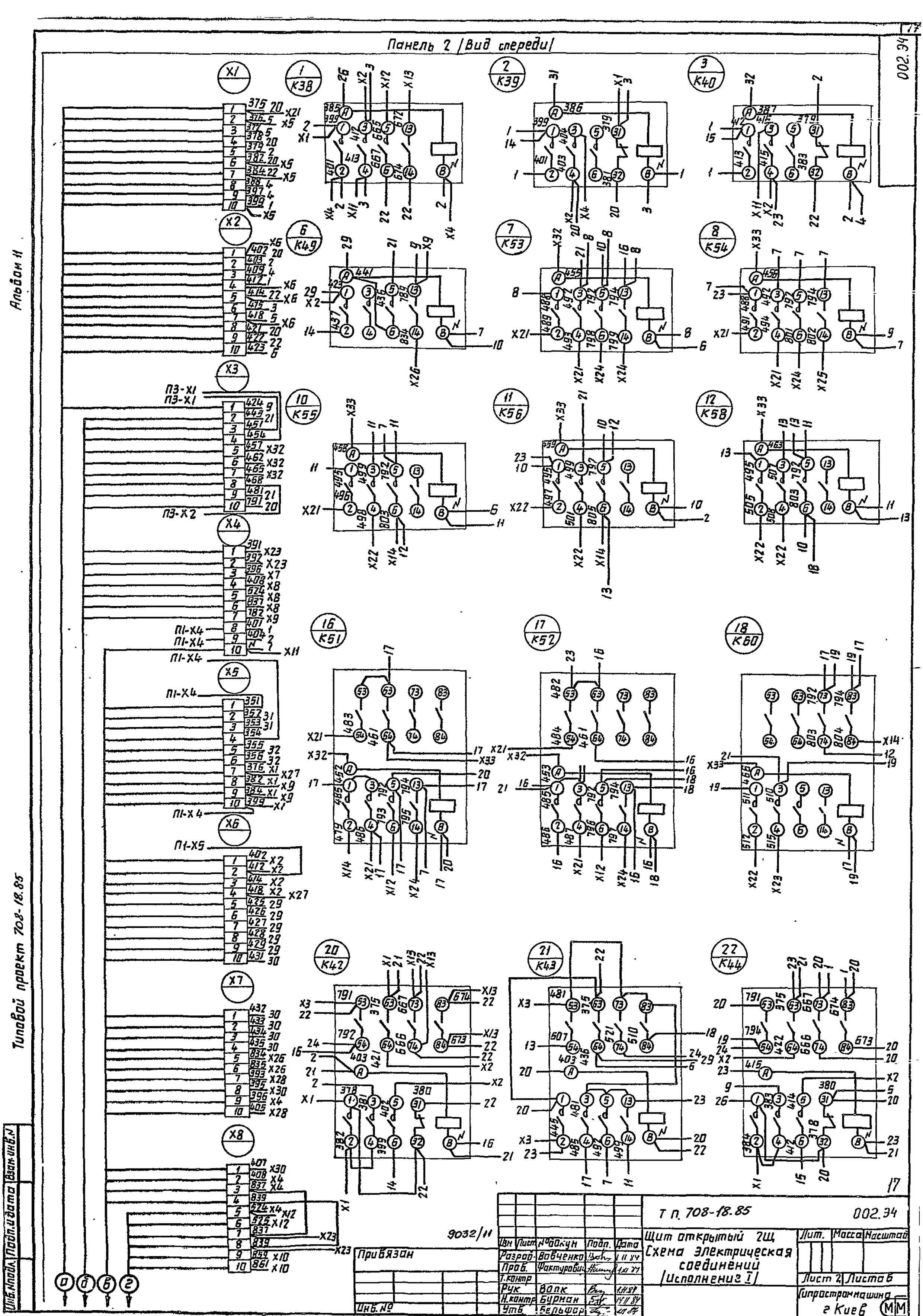

Изм.	Лист	№докум.	Подп.	Дата	
Разраб.		Вовченко		1.11.84	
Пров.		Фактурович		1.11.84	
Т.контр.					
Рук.		Вопк		1.11.84	
Н.контр.		Бурман		14.11.84	
Утв.		Бельфор		21.11.84	

Т.п. 708-18.85 002.34

Щит открытый 2Щ
Схема электрическая соединений
/Исполнение I/

Лит.	Масса	Масштаб

Лист 2 Листов 6

Гипростанкомашина г. Киев

Привязан

Инв. №

9032/11

Копировал

Формат А2

002.34

Панель 2 (Вид спереди)

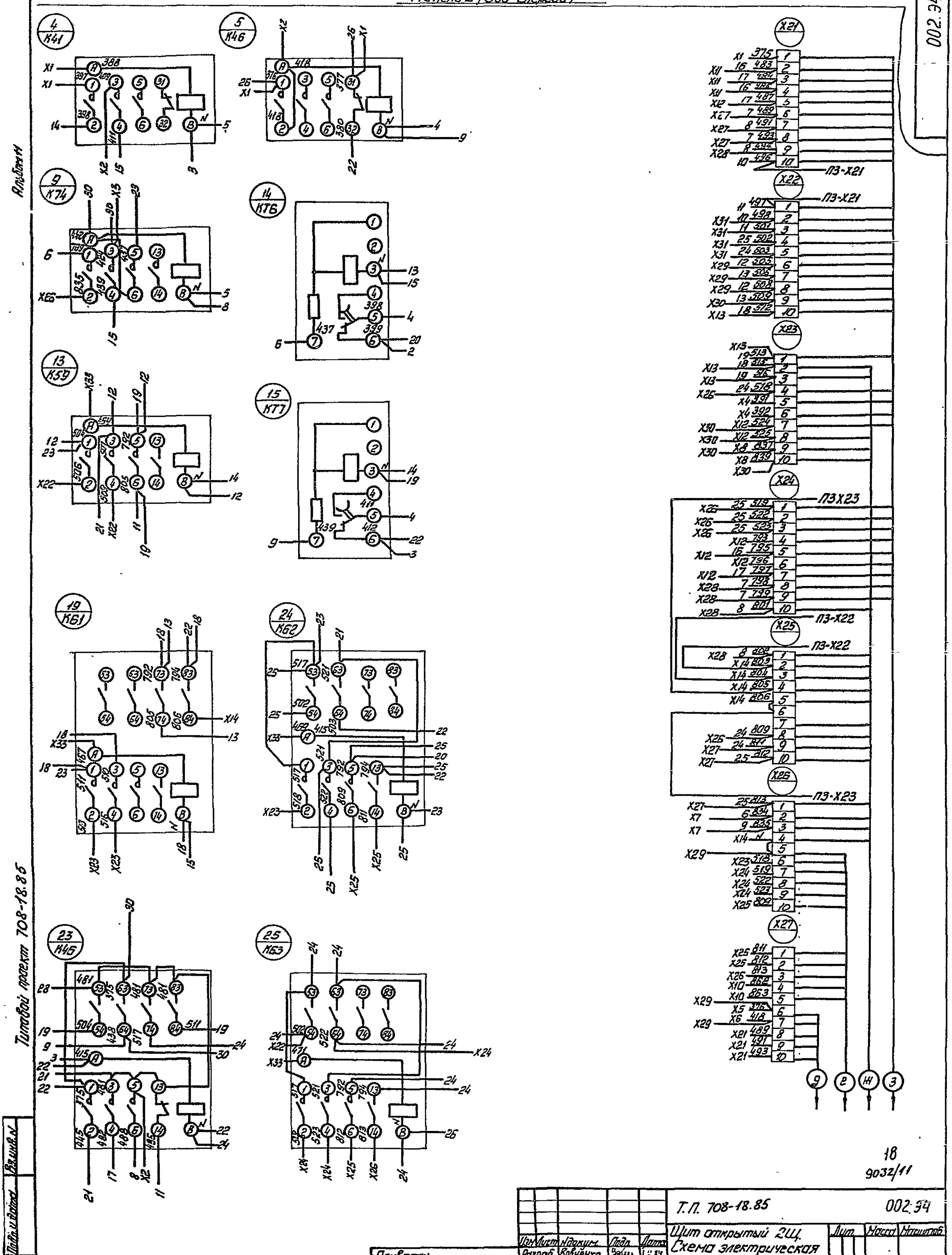

Альбом IV

Типовой проект 708-18.85

18
9032/11

Изм.	Лист	Nдокум.	Подп.	Дата	Т.П. 708-18.85	002.34
Разраб.		Ковченко		1.11.84	Щит открытый 2Щ. Схема электрическая соединений (исполнение I)	Лит. / Масса / Масштаб
Пров.		Ахмедрович		1.11.84		Лист 3 / Листов
Т.контр.						Гипростроммашина г. Киев
Нач.		Валк		1.11.84		
Н.контр.		Бурлин		1.11.84		
Утв.		Кельсон		1.11.84		

Привязан

Инв. №

Взам. инв. №

Подп. и дата

Инв. № подл.

Копировал:

Формат А2

002.34

Альбом 11

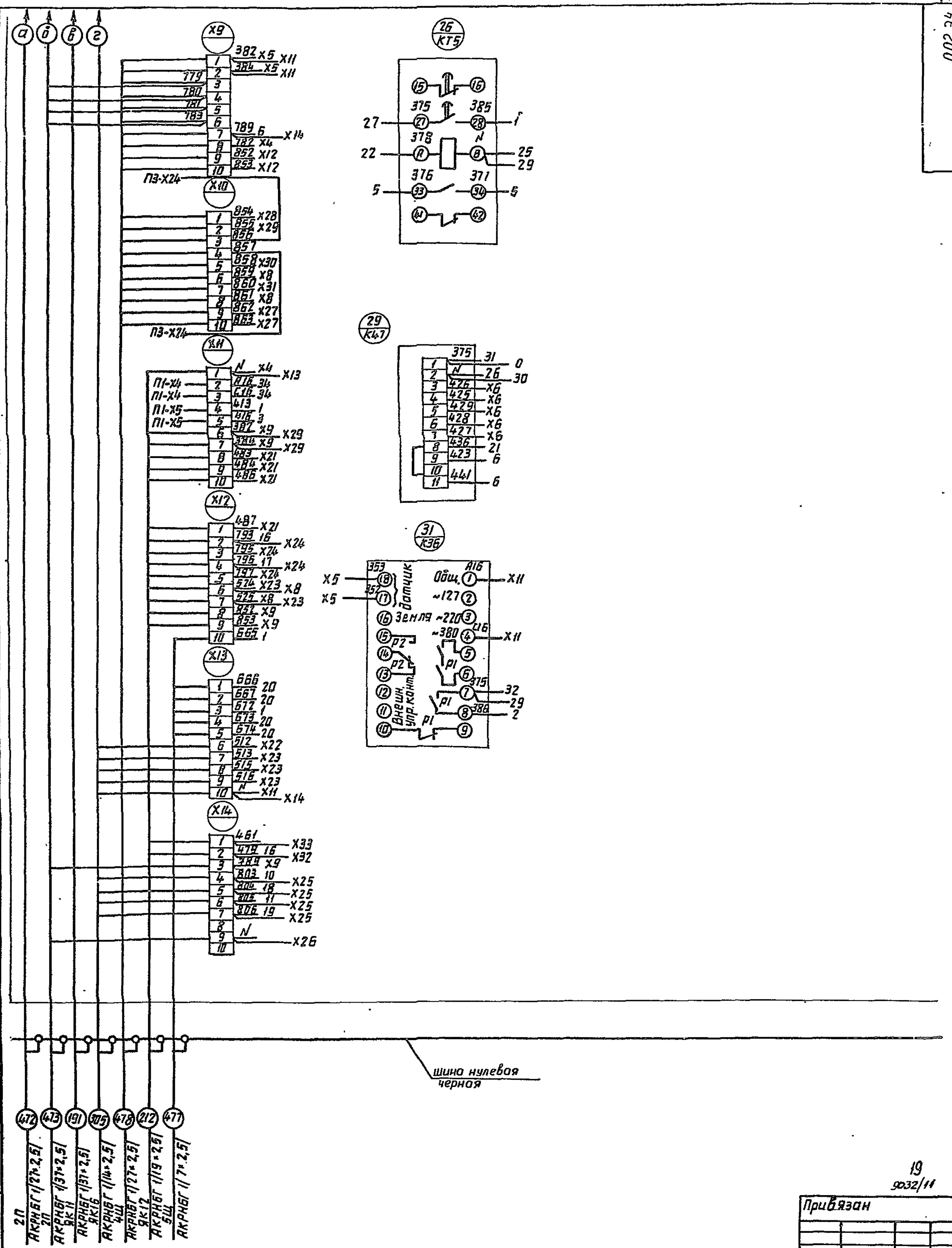

Типовой проект 708-18.85

19
9032/11

Привязан

Инв. №

Изм.	Лист	№ докум.	Подп.	Дата
Разраб.		Вовченко		
Пров.		Фактурович		
Т.контр.				
Нач.		Волк		
Н.контр.		Бурнан		
Утв.		Бельфор		

Т.П. 708-18.85 002.34

Щит открытый 2Щ
Схема электрическая соединений
(Исполнение I)

Лит.	Масса	Масштаб

Лист 4 Листов 6

Гипростроммашина г. Киев

Копировал

Формат А2

Взам. инв. № | Подп. и дата | Инв. № подл.

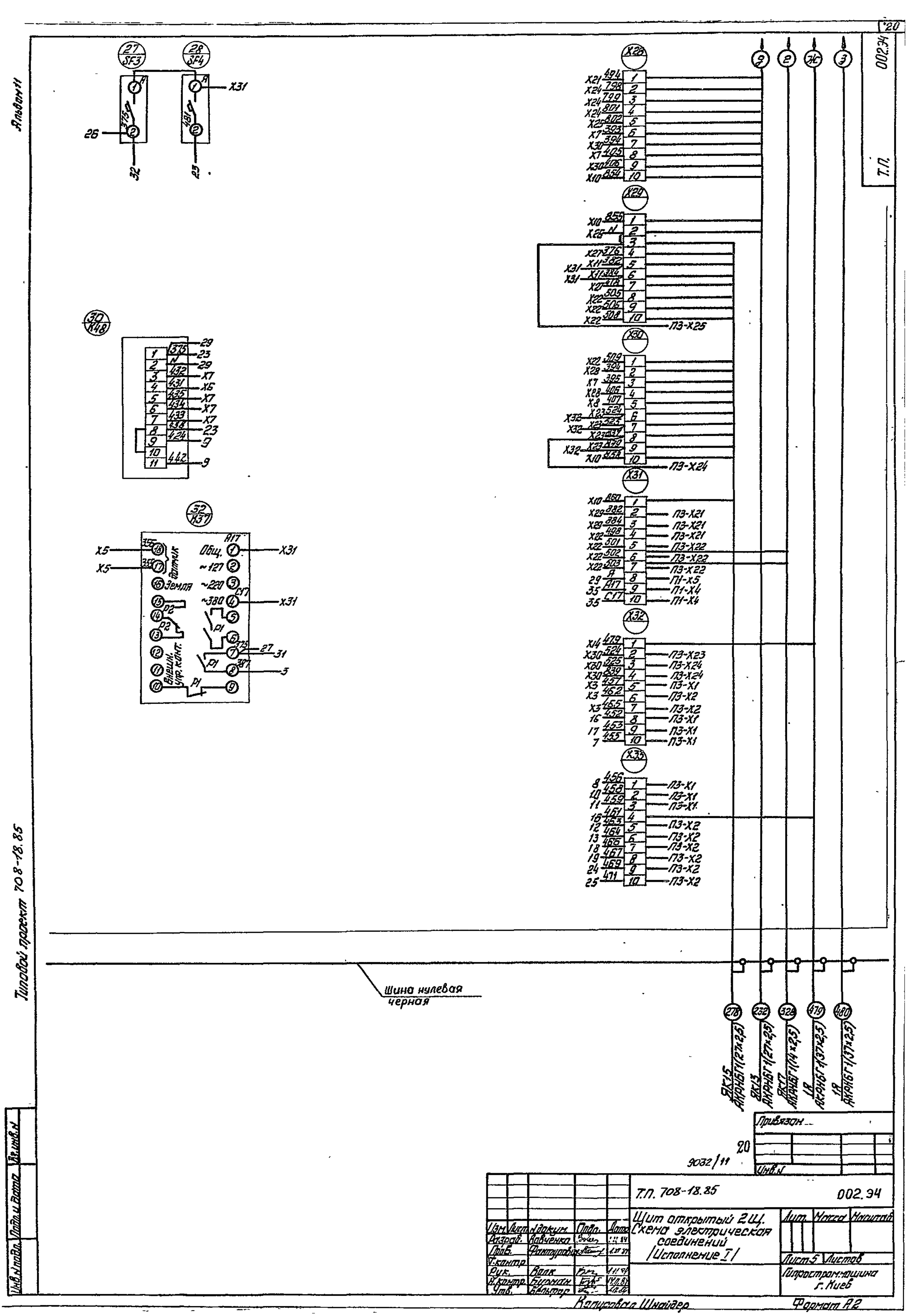
Типовой проект 708-18.85
Альбом 11
Т.П. 002.34
Шина нулевая черная
Привязан
Инв.№
Т.П. 708-18.85
002.34
Щит открытый 2Щ.
Схема электрической соединений
/Исполнение I/
Лист 5 Листов
Гипростроммашина г. Киев
Калуцовка Шнайдер
Формат А2

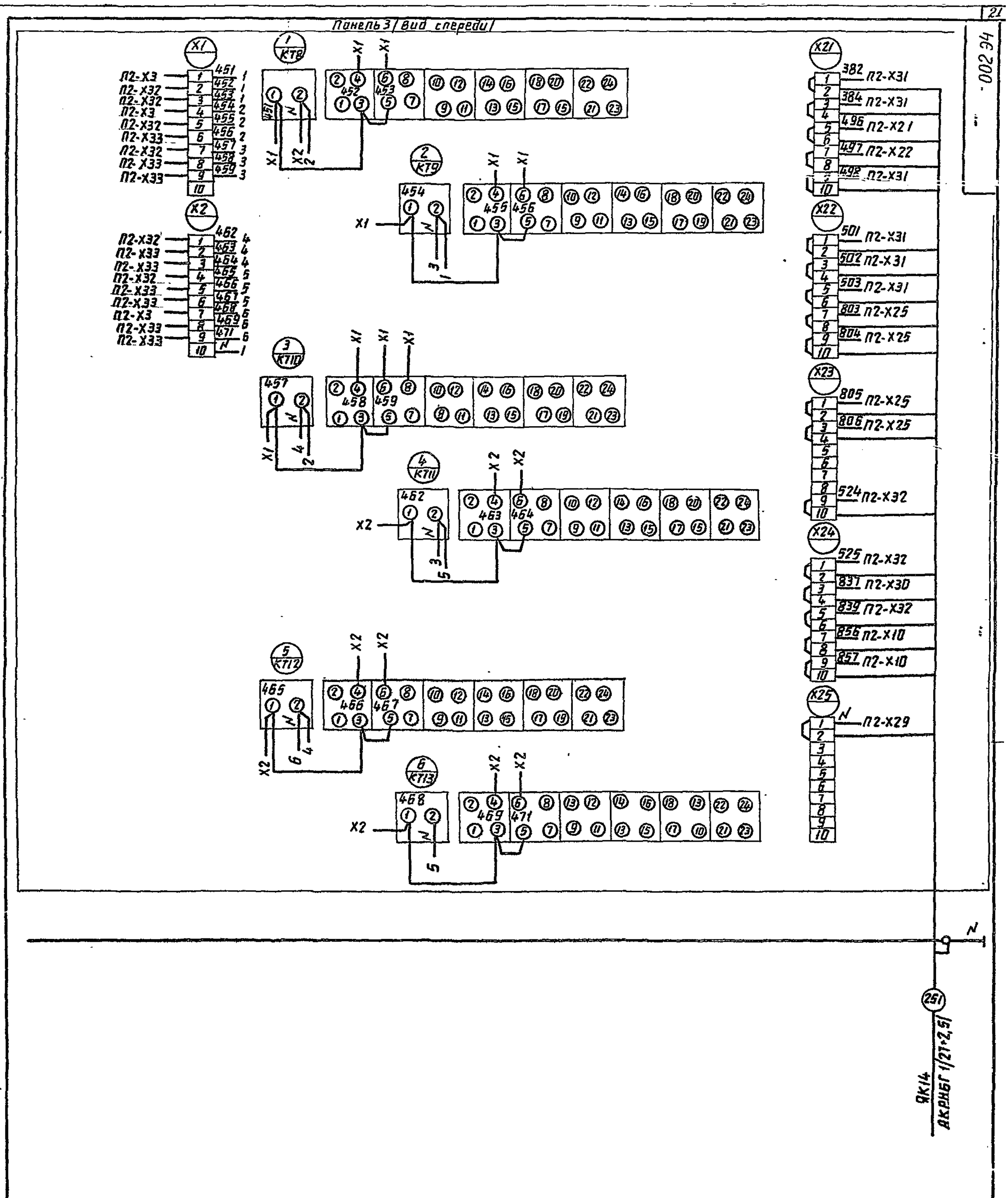

Альбом II

Типовой проект 708-18.85

Инв. № подл. | Подп. и дата | Взам. инв. №

Привязан

Инв. №

Изм.	Лист	№ докум.	Подп.	Дата	Т.П. 708-18.85			002.ЭЧ
Разраб.		Вовченко			Щит открытый ЗЩ. Схема электрическая соединений (Исполнение I)	Лит.	Масса	Масштаб
Пров.		Фактурович				Лист 6	Листов 6	
Т.контр.						Гипростроммашина г. Киев		
Рук.		Волк						
Н.контр.		Бурман						
Утв.		Бельфар						

Копировал

Формат А2

21
9032/11

Формат	Зона	Поз.	Обозначение	Наименование	Кол.	Примечание
				Документация		
*			003.ВО	Чертеж общего вида		*А3,А3,А3,А3,А3
			003.Э4	Схема электрическая соединений		
*			003.ТБ2	Таблица перечня надписей		*А4,А4
			003.ТБ3	Таблица межпанельных соединений		
				Сборочные единицы		
				Панели и блоки		
А3	1	01	003.ВО Лист 2	Панель	01	
А3	2	02	003.ВО Лист 3	Панель	01	
А3	3	03	003.ВО Лист 4	Панель	01	
А3	4	04	003.ВО Лист 5	Панель	01	
	1	05		6045130-3574УХЛ4Б	02	
	1,2	06		6045130-2674УХЛ4Б	14	

Альбом 11

Типовой проект 708-18.86

Привязан

Инв. №

Изм. Лист №докум. Подп. Дата

Разраб. Аржаникова

Провер. Фактурович

Рук. Волк

Н.контр. Бурман

Утв. Бельфор

Т.П. 708-18.85 003.ТБ1

Щит открытый 2Щ. Технические данные аппаратов (исполнение II)

Лит. Лист 1 Листов 3

Гипростроммашина г. Киев

Копировал: Формат А4

Формат	Зона	Поз.	Обозначение	Наименование	Кол.	Примечание
	3			Н1 01		
		07		Выключатель А63-М УЗ,	02	SF3,SF4
				U~220 В, Ір 5А, отс 10		
		08		Пускатель	04	К38 К41
				ПМА-110104 В, U~220 В		К46
		09		Пускатель	02	К42,К44
				ПМЛ-110104 В, U~220 В		
				Приставка ПКЛ-4004В	02	
		10		Пускатель	16	К38,К40, К55,К56
				ПМЛ-110004 В, U~220 В		К58,К59 К72,К73
						К64...К70,К74
		11		Пускатель	2	К53,К54
				ПМЛ-110004В, U~220 В		Для схемы II
		12		Пускатель	04	К43,К45
				ПМЛ-110004В, U~220 В		К60,К61
				Приставка ПКЛ-4004В	04	
		13		Пускатель	04	К51,К52/сх.1/
				ПМЛ-110004В, U~220 В		К62,К63/сх.2/
				Приставка ПКЛ-4004 В	04	
		14		Реле ВЛ-45УХЛ4,Т, U~220В	02	КТ6,КТ7
				ВВ1-10 мин		
		15		Реле РВП72-3221-00УХЛ4,	01	КТ5
				U~220 В		
		16		Реле РС-67У3 комплект	02	К36,К37
				датчика ДМ2		

Альбом 11

Типовой проект 708-18.86

Привязан

Инв. №

Изм. Лист №докум. Подп. Дата

Т.П. 708-18.85 003.ТБ1 Лист 2

Копировал Формат А4

003.ВО

Альбом 11

Типовой проект 708-18.86

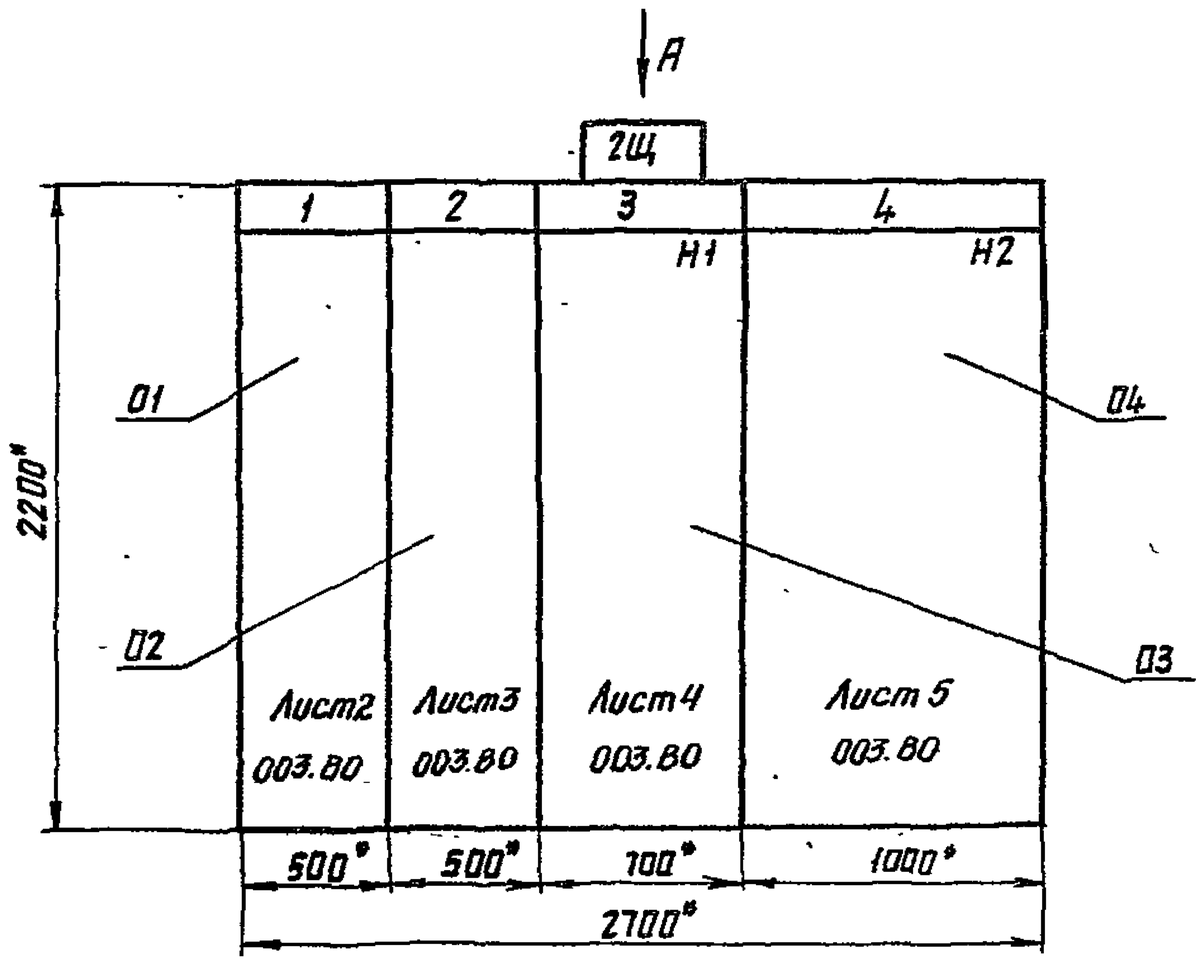

1.* Размеры для справок
2. Неуказанные предельные отклонения размеров по...

Строка	1	Ввод ~380В	Ввод ~380 В	Общие цепи	Общие цепи
	2	Конвейер №10	Разгружатели керамзита		
	3	Конвейер №9			
	4	Разгружатели керамзита			
Панель		1	2	3	4

Вид А
М 1:50

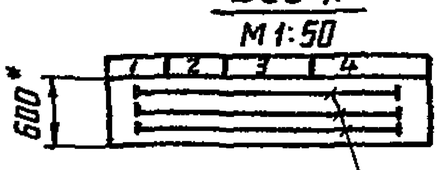

Шины силовые ~380 В 200 А

9032/11 22

Привязан

Инв. №

Изм. Лист №докум. Подп. Дата

Разраб. Аржаникова

Пров. Фактурович

Т.контр.

Рук. Волк

Н.контр. Бурман

Утв. Бельфор

Т.П. 708-18.85 003.ВО

Щит открытый 2Щ Чертеж общего вида (исполнение II)

Лит. Лист Листов

Лист 1 Листов 5

Гипростроммашина г. Киев

Копировал: Формат А3

003.80

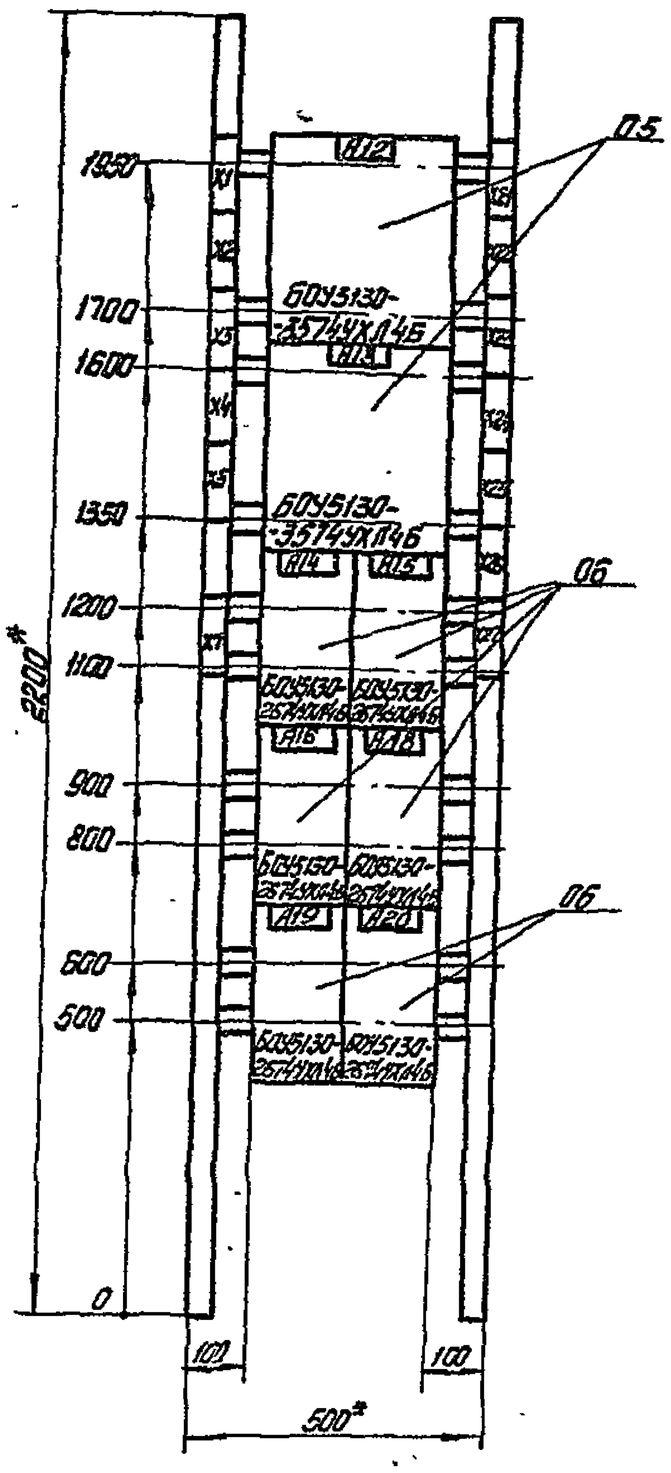

* Размер для справок

Привязан.

Инв. N

Панель 1

Изм.	Лист	N докум.	Подп.	Дата	Т.П. 708-18.85		003.80
Разраб.		Арнаникова		1.11.84	Щит открытый 2Щ. Чертеж общего вида (исполнение II)	Лит.	Масса	Масштаб 1:10
Пров.		Фактурович		1.11.84		Лист 2	Листов
Т.контр.						Гипростроммашина г. Киев	
Рук.		Волк		1.11.84			
Н.контр.		Бурман		1.11.84			
Утв.		Бельгор		1.11.84			

Копировал:

Формат А3

Альбом 11.

Типовой проект 708-18.85

Инв. N подл. | Подп. и дата | Взам. инв. N

003.80

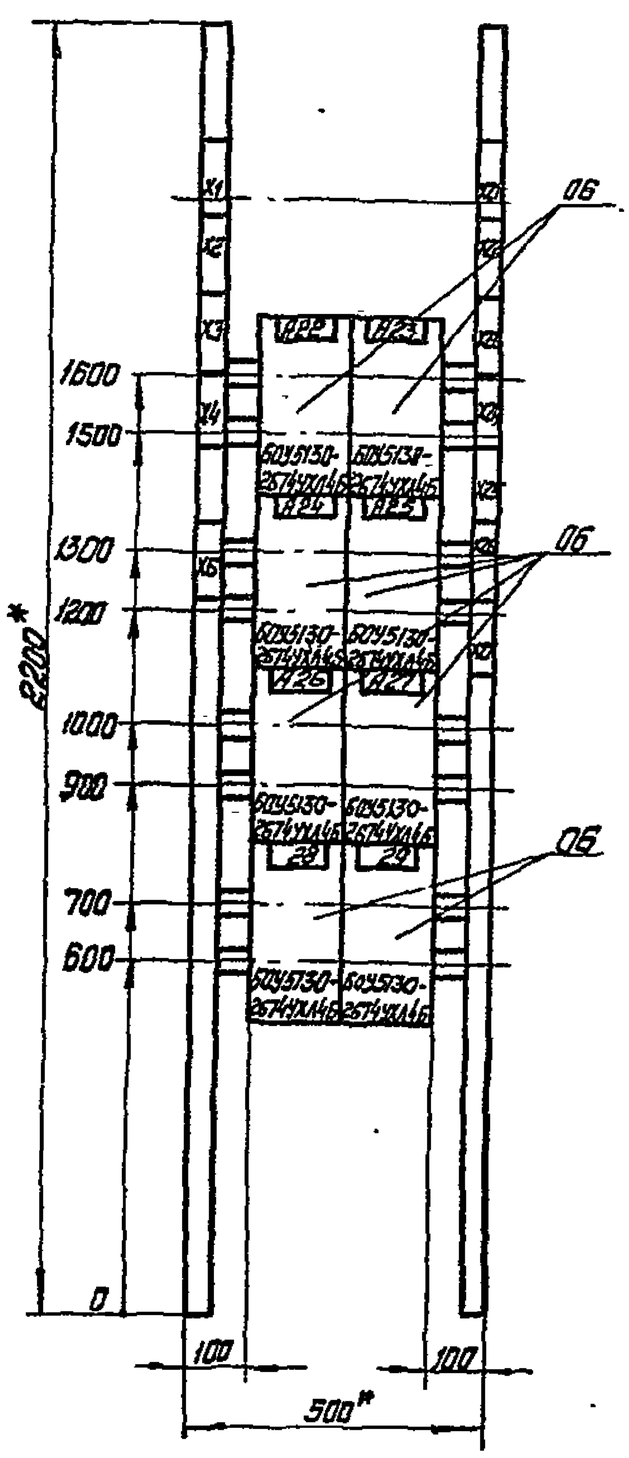

* Размеры для справок

9032/11 23

Привязан.

Инв. N

Панель 2

Изм.	Лист	N докум.	Подп.	Дата	Т.П. 708-18.85		003.80
Разраб.		Арнаникова		1.11.84	Щит открытый 2Щ. Чертеж общего вида (исполнение II)	Лит.	Масса	Масштаб 1:10
Пров.		Фактурович		1.11.84		Лист 3	Листов
Т.контр.						Гипростроммашина г. Киев	
Рук.		Волк		1.11.84			
Н.контр.		Бурман		1.11.84			
Утв.		Бельгор		1.11.84			

Копировал: Шнейдер

Формат А3

Альбом 11

Типовой проект 708-18.85

Инв. N подл. | Подп. и дата | Взам. инв. N

003.80

Альбом 11

Типовой проект 708-18.85

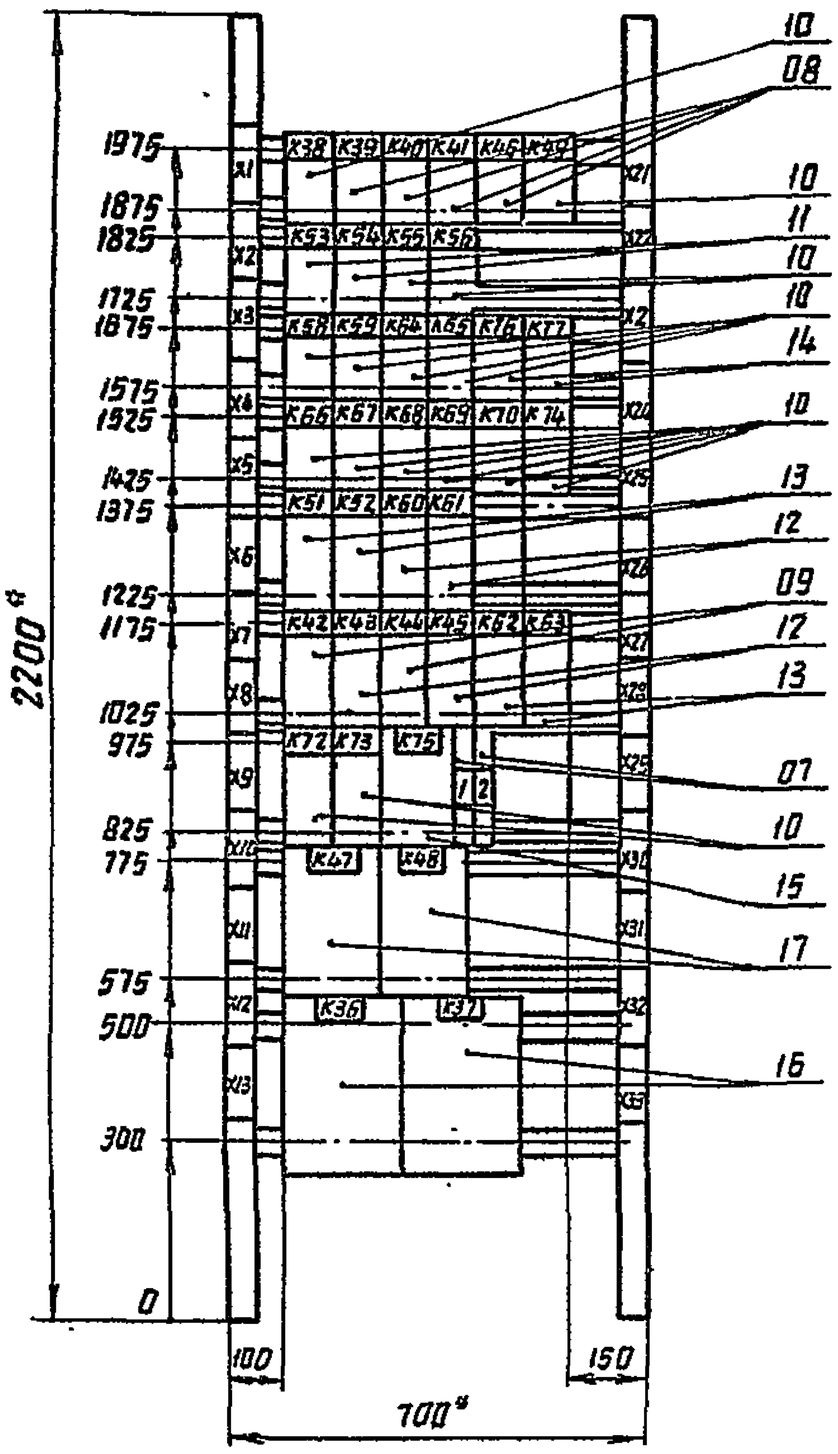

*Размеры для справок.

Реле РФ8200 поз. 15 на панели заводом не устанавливается и не комплектуется. Подвести провода к месту его установки.

Панель 3/набор 1/

Привязан

Инв. №

Изм.	Лист	Nдокум.	Подп.	Дата
Разраб.	Иржаникова			1.11.84
Пров.	Гуленко			1.11.84
Т.контр.				
Рук.	Волк			1.11.84
Н.контр.	Бурман			1.11.84
Утв.	Бельфор			1.11.84

т.п. 708-18.85 003.80

Щит открытый 2Щ. Чертеж общего вида (Исполнение II)

Лит.	Масса	Масштаб
		1:10
Лист 4	Листов 6	

Гипростроммашина г.Киев

Копировал: Формат А3

003.80

Альбом 11

Типовой проект 708-18.85

Схема 1

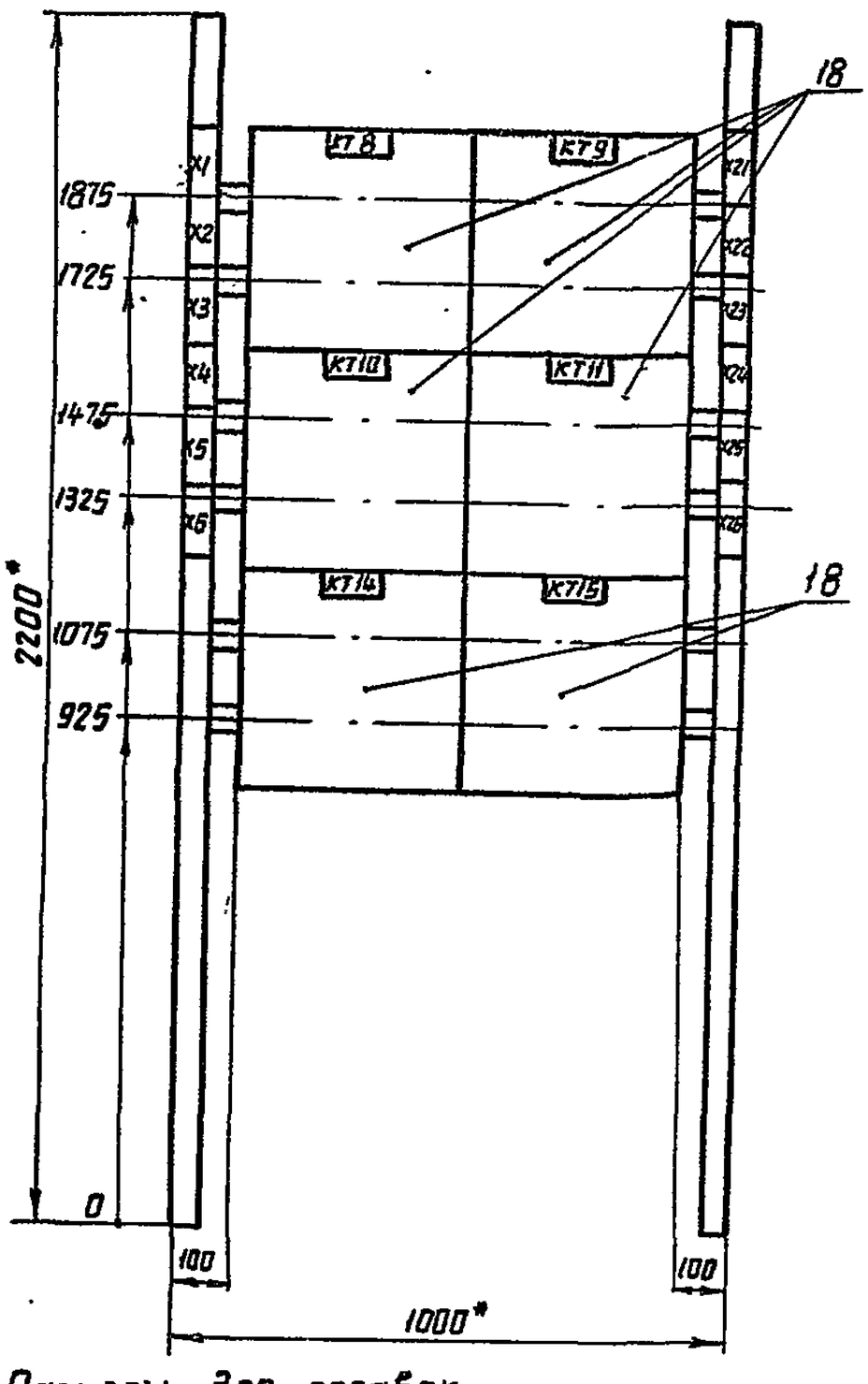

Схема 2

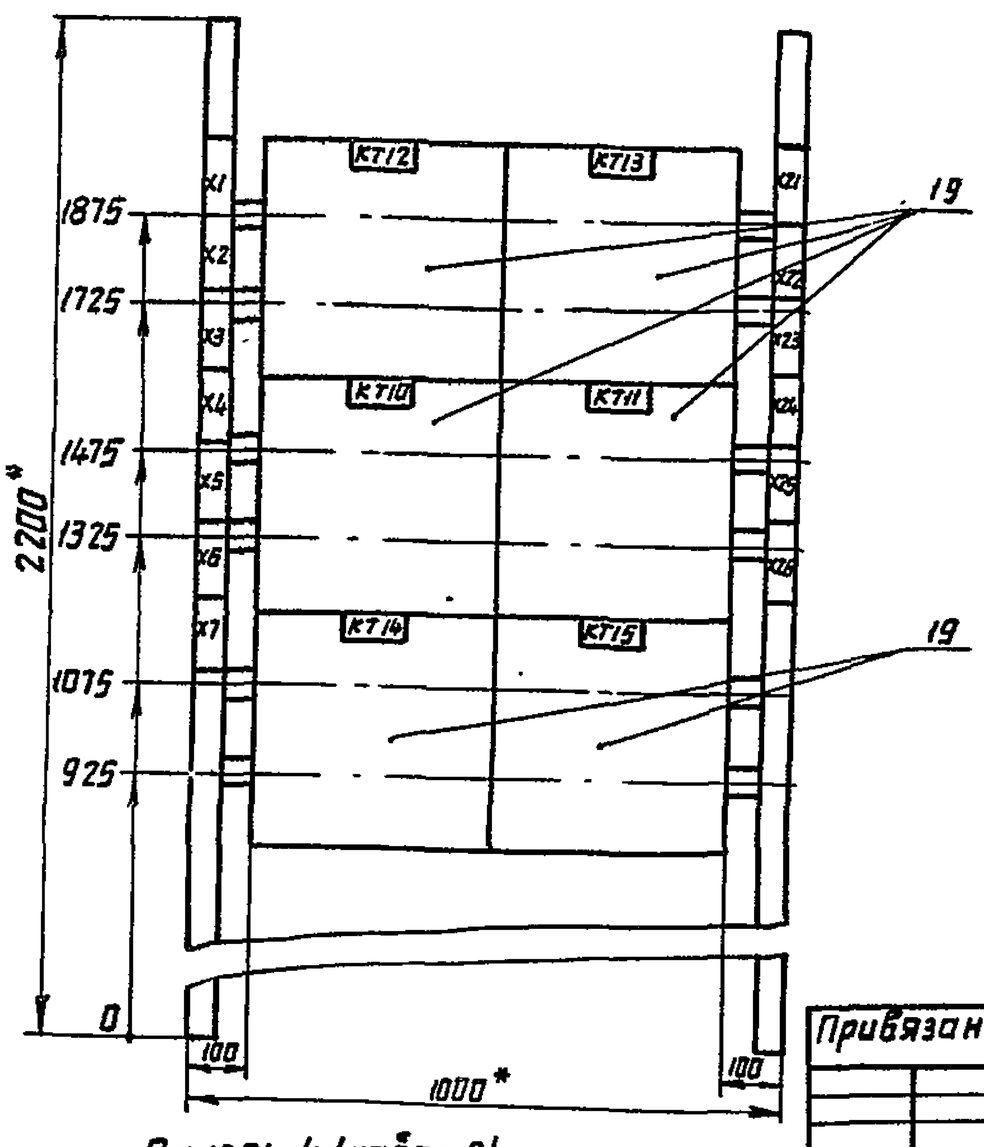

* Размеры для справок

9032/11 24

Привязан

Инв. №

Панель 4/набор 2/

Изм.	Лист	Nдокум.	Подп.	Дата
Разраб.	Иржаникова			1.11.84
Пров.	Гуленко			1.11.84
Т.контр.				
Рук.	Волк			1.11.84
Н.контр.	Бурман			1.11.84
Утв.	Бельфор			1.11.84

т.п. 708-18.85 003.80

Щит открытый 2Щ. Чертеж общего вида (Исполнение II)

Лит.	Масса	Масштаб
Лист 5	Листов 6	

Гипростроммашина г.Киев

Копир. Формат А3

Альбом 11

Панель	Строка	Надпись	Поз. обозначение	Место надписи	Текст	Кол.	Вид шрифта	Заготовка
1	1			Верхнее обрамление щита	Ввод ~380 В	1		
	2				Конвейер N10	1		
	3				Конвейер N9	1		
	4			То же	Розгружатели керамзита	1		
2	1			[illegible]	Ввод ~380 В	1		
	2			[illegible]	Розгружатели керамзита	1		
3	1			[illegible]	Общие цепи	1		
4	1			[illegible]	Общие цепи	1		
		1		Табличка	Цепи управления	1		
		2		То же	Управление пневмозатворами	1		
				"	К38	1		
				"	К39	1		
				"	К40	1		
				"	К41	1		
				"	К46	1		
				"	К49	1		
				"	К53	1		
				"	К54	1		
				"	К55	1		
				"	К56	1		
				"	К58	1		
				"	К59	1		
				"	К64	1		
				"	К65	1		

Типовой проект 708-18.85

Привязан:

Инв. №

Инв. № подл. | Подп. и дата | Взам. инв. №

Изм.	Лист	№ докум.	Подп.	Дата	Т.П. 708-18.85	003. ТБ2	
Разраб.		Арканикова		11.84	Щит открытый 2Щ. Таблица перечня надписей /Исполнение II/	Лит. / Лист 1 / Листов 2	
Пров.		Фактурович		11.84		Гипростроммашина г.Киев	
Рук.		Волк		11.84			
Т.контр.		Бурман		11.84			
Утв.		Бельфор		11.84			

Копировал: Формат А4

Альбом 11

Панель	Строка	Надпись	Поз.	Место надписи	Текст	Кол.	Вид шрифта	Заготовка
				Табличка	К76	1		
				То же	К77	1		
				"	К66	1		
				"	К67	1		
				"	К68	1		
				"	К69	1		
				"	К70	1		
				"	К71	1		
				"	К51	1		
				"	К52	1		
				"	К60	1		
				"	К61	1		
				"	К42	1		
				"	К43	1		
				"	К44	1		
				"	К45	1		
				"	К62	1		
				"	К63	1		
				"	К72	1		
				"	К73	1		
				"	К75	1		
				"	К47	1		
				"	К48	1		
				"	К36	1		
				"	К37	1		

Типовой проект 708-18.85

Привязан:

Инв. №

Инв. № подл. | Подп. и дата | Взам. инв. №

Изм.	Лист	№ докум.	Подп.	Дата	Т.П. 708-18.85	003. ТБ2	Лист 2

Копировал: Формат А4

Альбом 11

Откуда идет: Панель	Колодка	Зажим	Куда поступает: Панель	Колодка	Зажим	Генеральная маркировка	Откуда идет: Панель	Колодка	Зажим	Куда поступает: Панель	Колодка	Зажим	Генеральная маркировка
П1	Х1	1	П3	Х30	4	351	П1	Х27	2	П3	Х32	8	834
П1	Х1	2	П3	Х30	7	354	П1	Х27	4	П3	Х32	9	835
П1	Х1	3	П2	Х6	1	357	П1	Х27	6	П2	Х24	5	525
П1	Х1	4	П2	Х6	3	358	П1	Х27	8	П2	Х26	3	837
П1	Х1	5	П2	Х6	5	359	П1	Х27	10	П2	Х26	5	839
П1	Х1	7	П2	Х6	9	362	П2	Х4	10	П3	Х6	10	363
П1	Х1	8	П2	Х4	9	363	П2	Х6	8	П3	Х24	6	789
П1	Х1	9	П3	Х2	1	399	П2	Х6	10	П3	Х6	9	362
П1	Х1	10	П3	Х28	8	401	П2	Х21	1	П3	Х27	10	577
П1	Х2	1	П3	Х28	9	404	П2	Х21	3	П3	Х28	1	583
П1	Х2	2	П2	Х27	2	412	П2	Х21	5	П3	Х28	2	588
П1	Х2	3	П3	Х28	1	413	П2	Х21	7	П3	Х28	3	594
П1	Х2	4	П3	Х29	1	416	П2	Х21	9	П3	Х28	4	599
П1	Х2	6	П3	Х27	2	533	П2	Х22	1	П3	Х28	5	605
П1	Х2	8	П3	Х7	1	364	П2	Х22	3	П3	Х28	6	611
П1	Х2	10	П3	Х27	3	538	П2	Х22	5	П3	Х28	7	616
П1	Х3	2	П3	Х27	4	544	П2	Х24	3	П3	Х5	8	524
П1	Х3	6	П3	Х27	6	555	П2	Х24	7	П3	Х9	9	578
П1	Х3	8	П3	Х27	7	561	П2	Х24	9	П3	Х9	10	584
П1	Х3	10	П3	Х27	8	566	П2	Х25	1	П3	Х5	9	589
П1	Х4	9	П3	Х9	2	539	П2	Х25	3	П3	Х5	10	595
П1	Х5	1	П3	Х9	3	545	П2	Х25	5	П3	Х6	1	601
П1	Х5	5	П3	Х9	5	556	П2	Х25	7	П3	Х6	2	606
П1	Х5	7	П3	Х9	6	562	П2	Х25	9	П3	Х6	3	612
П1	Х5	9	П3	Х9	7	567	П2	Х26	1	П3	Х6	4	617
П1	Х7	1	П3	Х26	7	А16	П2	Х26	9	П3	Х27	1	А
П1	Х7	2	П3	Х26	8	С16	П2	Х27	1	П3	Х33	7	837
П1	Х7	3	П3	Х26	9	А17	П2	Х27	2	П3	Х3	4	412
П1	Х7	4	П3	Х26	10	С17	П3	Х2	2	П4	Х24	3	789
П1	Х7	5	П2	Х6	7	789	П3	Х2	7	П4	Х25	6	779
П1	Х22	3	П3	Х9	1	534	П3	Х2	8	П4	Х4	4	505
П1	Х24	1	П3	Х2	8	505	П3	Х2	9	П4	Х4	6	506
П1	Х24	3	П3	Х2	9	506	П3	Х2	10	П4	Х26	3	783
П1	Х24	5	П3	Х6	8	508	П3	Х3	1	П4	Х5	8	837
П1	Х24	7	П3	Х7	2	509	П3	Х4	4	П4	Х21	1	451
П1	Х25	7	П2	Х22	7	825	П3	Х4	5	П4	Х21	4	454
П1	Х25	9	П2	Х22	9	826	П3	Х4	6	П4	Х21	7	457
П1	Х26	1	П2	Х23	1	827							
П1	Х26	3	П2	Х23	3	828							
П1	Х26	5	П2	Х23	5	829							
П1	Х26	7	П2	Х23	7	831							
П1	Х26	9	П2	Х23	9	832							
П1	Х27	1	П2	Х24	1	833							

Типовой проект 708-18.85

Привязан:

Инв. №

Инв. № подл. | Подп. и дата | Взам. инв. №

Изм.	Лист	№ докум.	Подп.	Дата	Т.П 708-18.85	003. ТБ3	
Разраб.		Арканикова		11.84	Щит открытый 2Щ. Таблица межпанельных соединений /Исполнение II/	Лит. / Лист 1 / Листов 2	
Пров.		Фактурович		11.84		Гипростроммашина г.Киев	
Рук.		Волк		11.84			
Н.контр.		Бурман		11.84			
Утв.		Бельфор		11.84			

Копировал: Формат А4

Альбом 11

Откуда идет: Панель	Колодка	Зажим	Куда поступает: Панель	Колодка	Зажим	Генеральная маркировка	Откуда идет: Панель	Колодка	Зажим	Куда поступает: Панель	Колодка	Зажим	Генеральная маркировка
П3	Х4	7	П4	Х22	1	462	П3	Х11	3	П4	Х6	5	394
П3	Х4	8	П4	Х22	4	465	П3	Х11	5	П4	Х6	7	406
П3	Х4	9	П4	Х22	7	468	П3	Х11	6	П4	Х25	9	854
П3	Х6	5	П2	Х5	2	357	П3	Х11	7	П4	Х26	2	855
П3	Х6	6	П2	Х6	3	358	П3	Х12	4	П4	Х3	5	525
П3	Х6	7	П2	Х6	6	359	П3	Х12	10	П4	Х25	3	859
П3	Х6	8	П4	Х4	7	508	П3	Х13	1	П2	Х26	5	839
П3	Х6	9	П2	Х6	10	362	П3	Х3	3	П4	Х25	5	861
П3	Х10	10	П2	Х4	10	363	П3	Х29	2	П4	Х21	2	452
П3	Х7	2	П4	Х4	2	509	П3	Х29	3	П4	Х21	3	453
П3	Х7	3	2	Х1	3	366	П3	Х29	4	П4	Х21	5	455
П3	Х7	4	П2	Х1	4	367	П3	Х29	5	П4	Х21	6	456
П3	Х7	5	П2	Х1	5	368	П3	Х29	6	П4	Х21	8	458
П3	Х6	6	П2	Х1	6	369	П3	Х29	7	П4	Х21	9	459
П3	Х7	7	П2	Х1	7	371	П3	Х29	8	П4	Х3	7	461
П3	Х7	8	П2	Х1	8	372	П3	Х29	9	П4	Х22	2	463
П3	Х7	9	П2	Х1	9	373	П3	Х29	10	П4	Х29	3	464
П3	Х7	10	П2	Х1	10	374	П3	Х30	1	П4	Х22	5	466
П3	Х21	3	П4	Х1	7	483	П3	Х30	2	П4	Х22	6	467
П3	Х21	4	П4	Х1	10	484	П3	Х30	3	П4	Х22	8	469
П3	Х21	5	П4	Х2	1	486	П3	Х30	10	П4	Х6	10	376
П3	Х21	6	П4	Х2	4	487	П3	Х31	1	П4	Х1	3	382
П3	Х22	4	П4	Х4	10	501	П3	Х31	7	П4	Х6	9	418
П3	Х23	2	П4	Х2	6	793	П3	Х33	2	П4	Х6	Х6	395
П3	Х23	3	П4	Х2	10	796	П3	Х33	5	П4	Х6	Х8	407
П3	Х24	3	П4	Х2	8	795	П3	Х33	9	П4	Х22	9	471
П3	Х24	5	П4	Х3	1	797	П3	Х33	10	П4	Х1	5	384
П3	Х24	7	П4	Х4	4	496							
П3	Х24	8	П4	Х4	6	497							
П3	Х24	9	П4	Х4	8	498							
П3	Х25	9	П4	Х22	10	472							
П3	Х25	10	П4	Х23	1	473							
П3	Х26	1	П4	Х23	2	474							
П3	Х26	2	П4	Х23	3	475							
П3	Х26	3	П4	Х23	4	476							
П3	Х26	4	П4	Х23	5	477							
П3	Х26	5	П4	Х23	6	478							
П3	Х26	6	П4	Х6	3	479							

Типовой проект 708-18.85

Привязан:

Инв. №

Инв. № подл. | Подп. и дата | Взам. инв. №

25

9032/11

Изм.	Лист	№ докум.	Подп.	Дата	ТП 708-18.85	003. ТБ3	Лист 2

Копировал: Формат А4

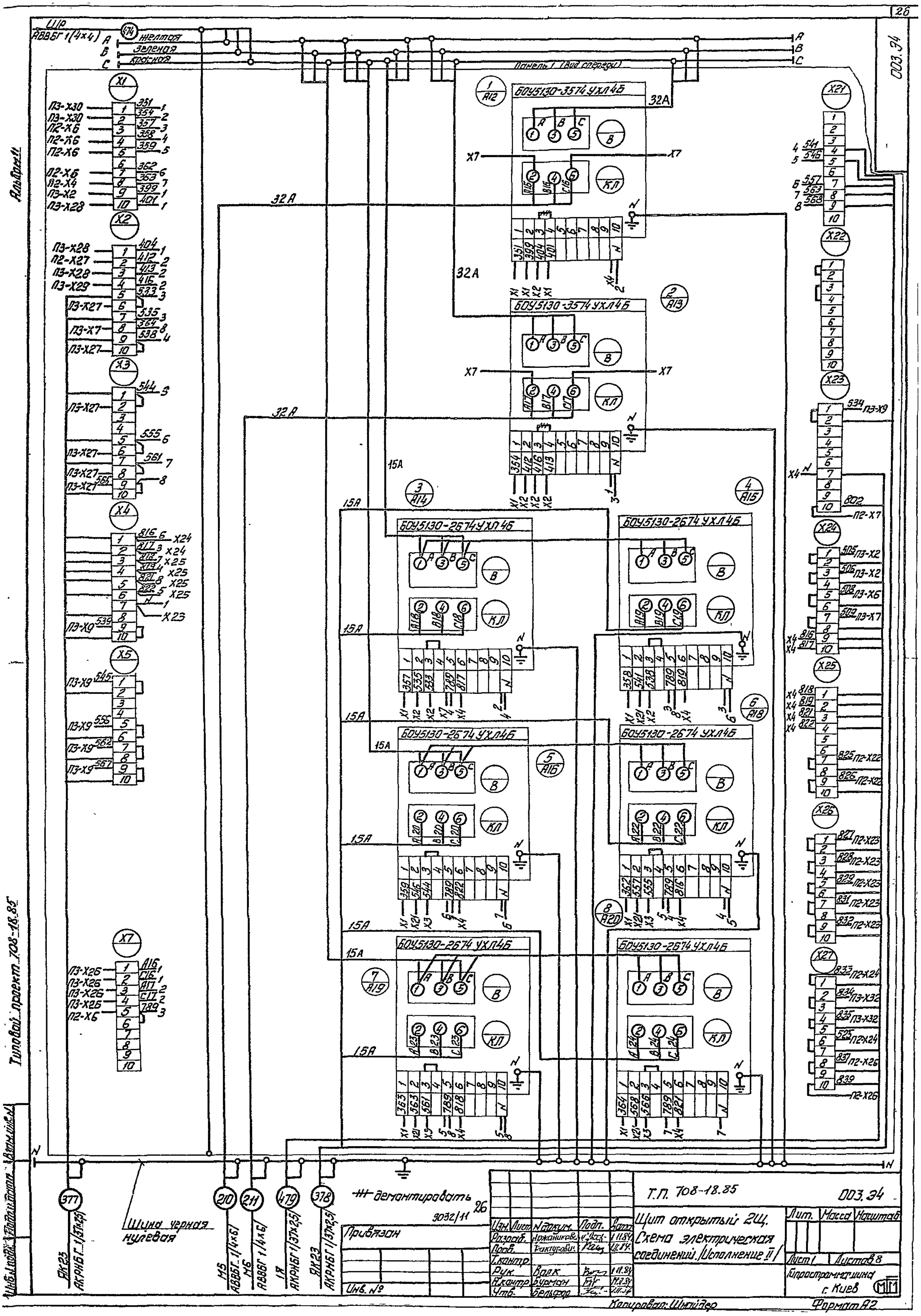
ШР
АВВБГ 1(4х4)
374
желтая
зеленая
красная
Панель 1 (вид сзади)
003.34
БОУ5130-3574 УХЛ4Б
БОУ5130-2674 УХЛ4Б
32А
15А
X1
X2
X3
X4
X7
X21
X22
X23
X24
X25
X26
X27
П3-Х30
П2-Х6
П2-Х4
П3-Х2
П3-Х28
П2-Х27
П3-Х29
П3-Х27
П3-Х7
П3-Х9
П2-Х7
П2-Х22
П2-Х23
П2-Х24
П2-Х26
П3-Х32
П3-Х26
377
210
211
479
378
Шина черная нулевая
демонтировать
Привязан
Инв. №
Т.П. 708-18.85
003.34
Щит открытый 2Щ.
Схема электрическая соединений. Исполнение II
Лист 1
Листов 8
Гипростроймашина г. Киев
Копировал: Шнайдер
Формат А2
Альбом II
Типовой проект 708-18.85

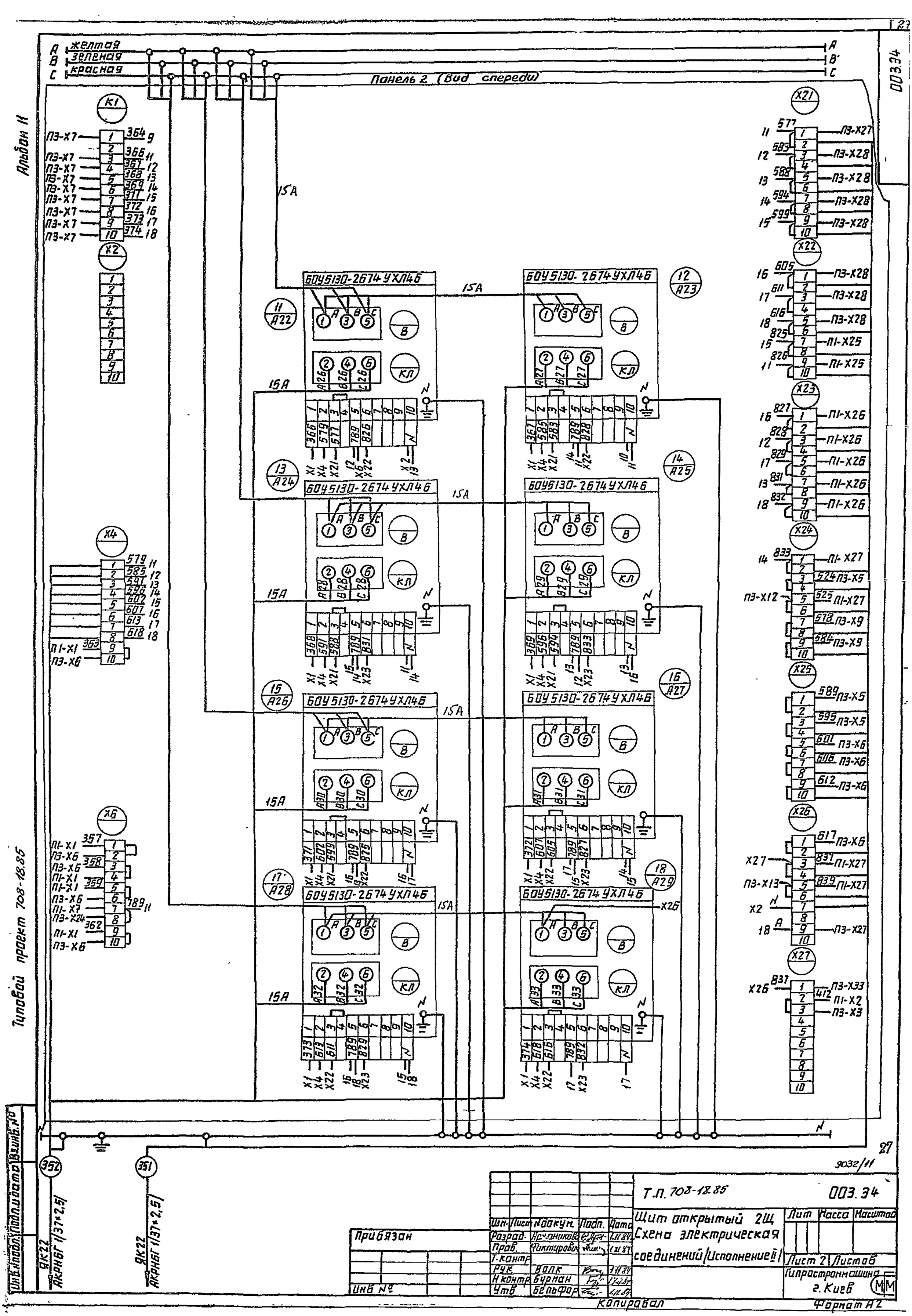
Альбом 11
Типовой проект 708-18.85
003.34
Панель 2 (вид спереди)
A желтая
B зеленая
C красная
K1
X2
X4
X6
X21
X22
X23
X24
X25
X26
X27
6ОУ5130-2674УХЛ4Б
15A
Т.П. 708-18.85
003.34
Щит открытый 2Щ
Схема электрическая соединений (Исполнение II)
Лист 2 Листов
Гипростроммашина г. Киев
Прибязан
Инв №
Копировал
Формат А2

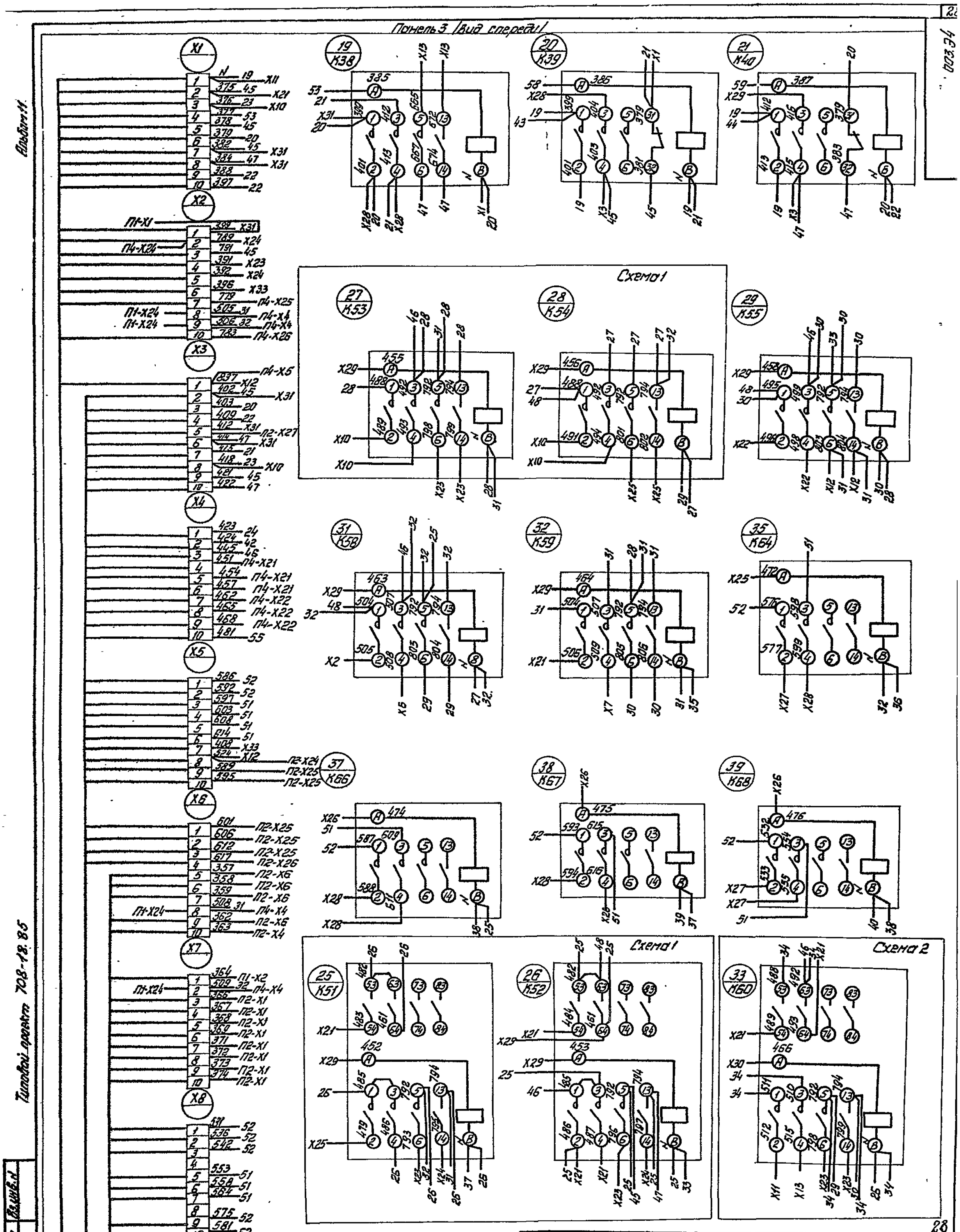
Панель 3 /Вид спереди/
Схема 1
Схема 2
Альбом 11.
Типовой проект 708-18.85
Т.П. 708-18.85
003.34
Щит открытый 2Щ.
Схема электрическая соединений /Исполнение II/
Лист 3
Листов
Гипростроммашина г. Киев
Привязан
Инв №
9032/11
Копировал: Шнайдер
Формат А2

Панель 3 (вид спереди)

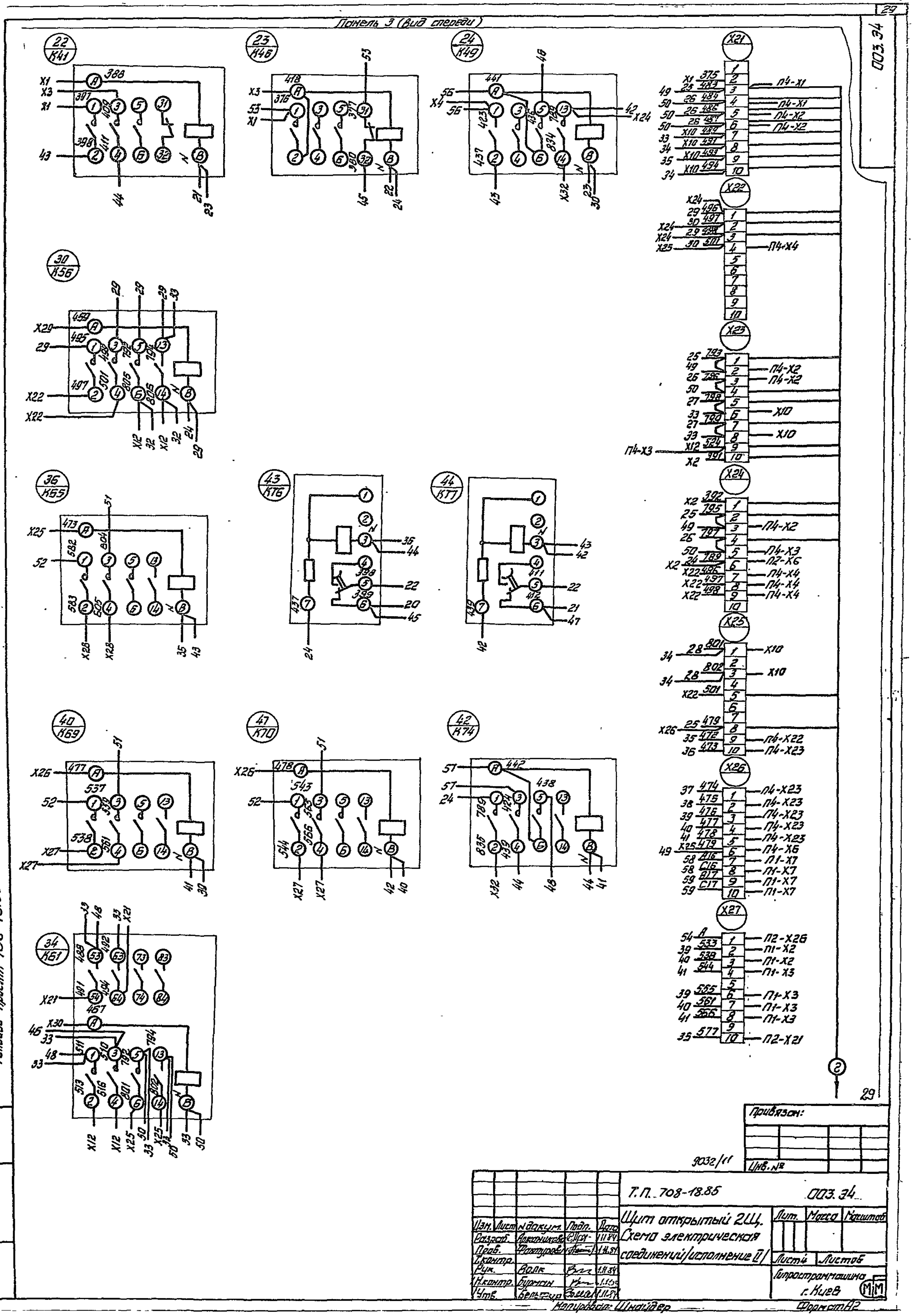

Типовой проект 708-18.85

Изм.	Лист	N докум.	Подп.	Дата	Т.П. 708-18.85 ПОЗ. 34			
Разраб.		Алексиков		11.84	Щит открытый 2Щ. Схема электрическая соединений (исполнение II)	Лит.	Масса	Масштаб
Пров.		Фахтуров		11.84		Лист 4	Листов 6	
Т.контр.						Гипростроммашина г. Киев		
Рук.		Волк		11.84				
Н.контр.		Бурман		11.84				
Утв.		Бельтюк		11.84				

Привязан:

Инв. №

9032/11

Копировал: Шнайдер

Формат А2

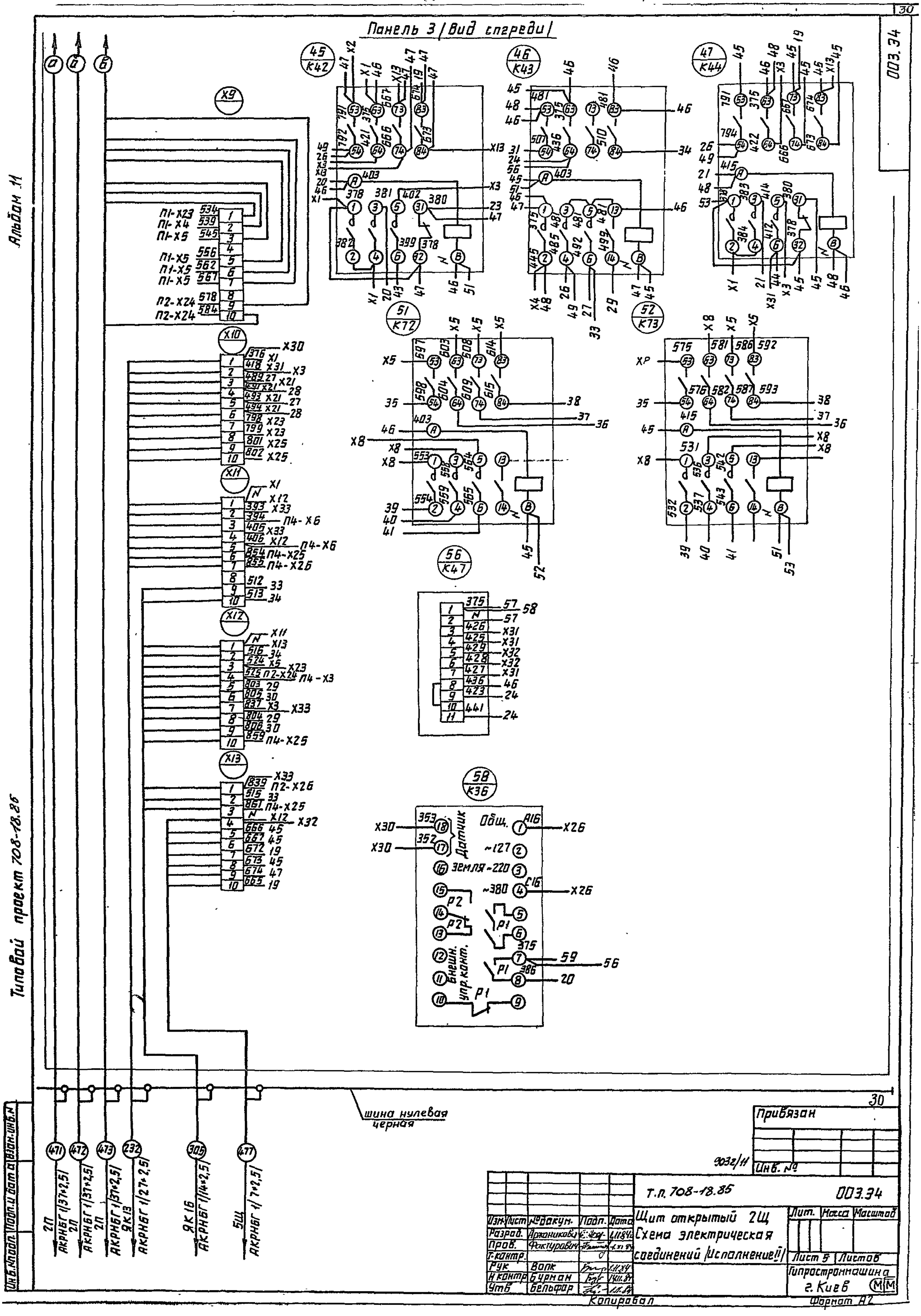
Панель 3 /Вид спереди/
003.34
Альбом 11
Типовой проект 708-18.86
шина нулевая черная
X9
X10
X11
X12
X13
45 K42
46 K43
47 K44
51 K72
52 K73
56 K47
58 K36
Датчик
Общ.
земля
~127
~220
~380
внешн. упр. конт.
471 2П АКРНБГ 1/37×2,5
472 2П АКРНБГ 1/37×2,5
473 2П АКРНБГ 1/37×2,5
232 ЯК13 АКРНБГ 1/27×2,5
305 ЯК16 АКРНБГ 1/14×2,5
477 5Щ АКРНБГ 1/7×2,5
Привязан
Инв. №
903г/11
Т.п. 708-18.85
003.34
Щит открытый 2Щ
Схема электрическая соединений /Исполнение 1/
Лит. Масса Масштаб
Лист 5 Листов 6
Гипростроммашина г. Киев
Изм. Лист № докум. Подп. Дата
Разраб. Арханикова
Пров. Фактурович
Т.контр.
Рук. Волк
Н.контр. Бурман
Утв. Бельфар
Копировал
Формат А2
Инв.№подл. Подп. и дата Взам.инв.№

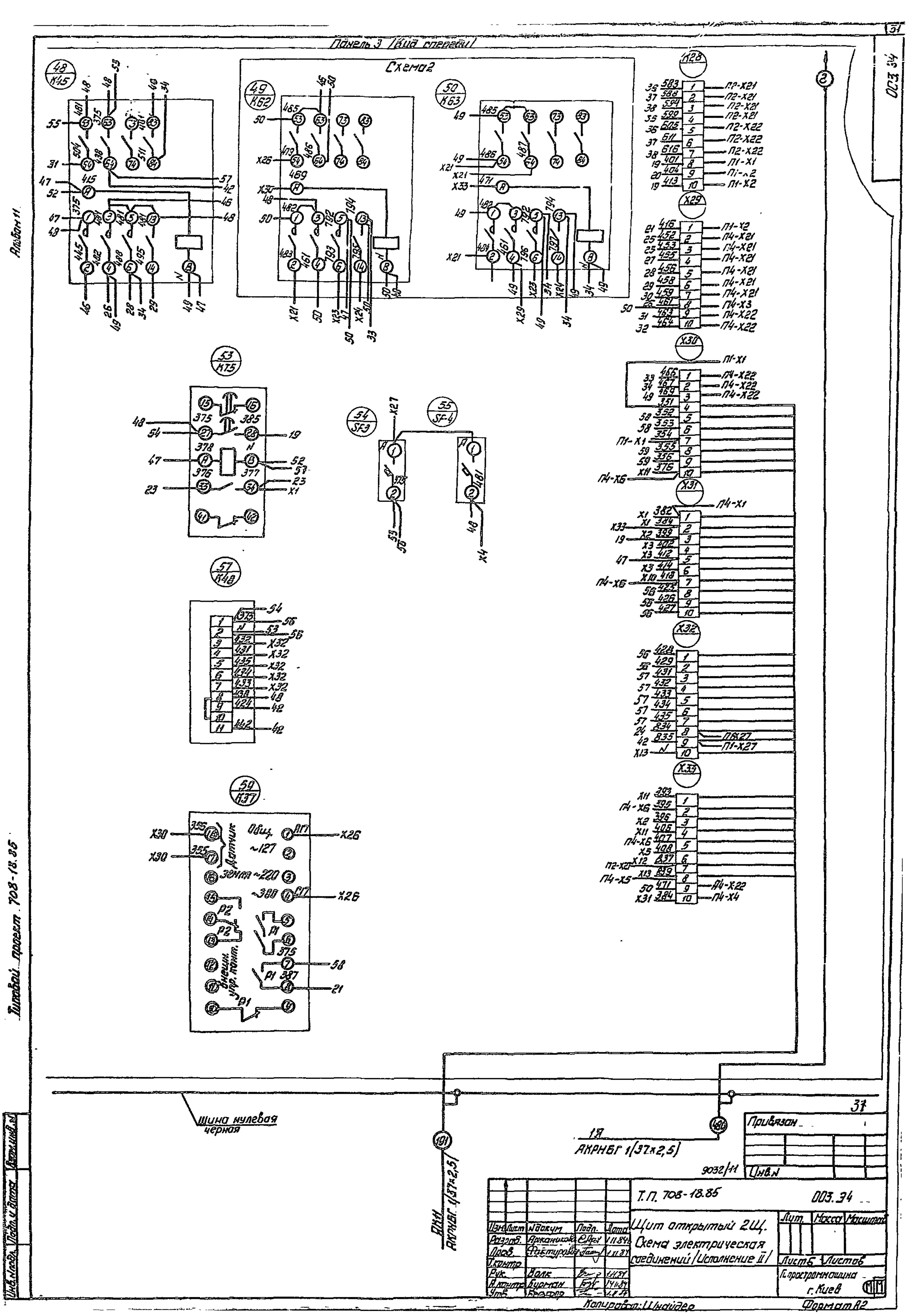
Панель 3 /Вид спереди/
Схема2
48 К45
49 К62
50 К63
53 КТ5
54 SF3
55 SF4
57 К48
59 К37
К28
Х29
Х30
Х31
Х32
Х33
Датчик
Внешн. упр. конт.
Шина нулевая черная
АКРНБГ 1(37х2,5)
Привязан
Инв.№
9032/11
Т.П. 708-18.85
003.34
Щит открытый 2Щ.
Схема электрическая соединений /Исполнение II/
Лист 6 Листов 6
г. Киев
Копировал: Шнайдер
Формат А2
Альбом 11
Типовой проект 708-18.85

Панель 4 (Вид сзади)

Схема 1

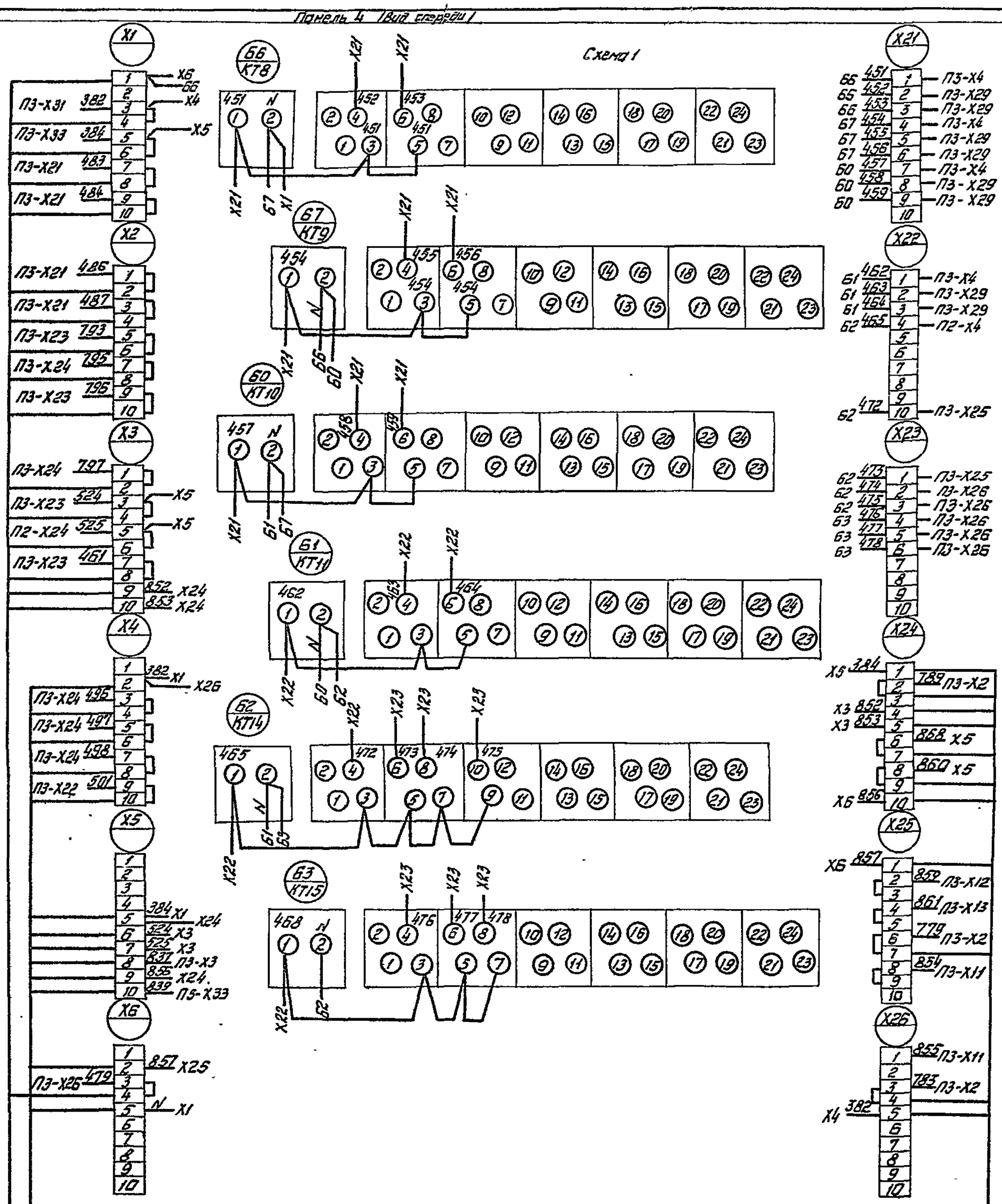

212 АКРНБГ 1(19×2,5)

251 АКРНБГ 1(19×2,5)

478 АКРНБГ 1(27×2,5)

Привязан

Инв. №

9032/11

Изм. Лист	№докум.	Подп.	Дата	Т.П. 708-18.85	003 34
Разраб.	Ермишкин		1.11.84	Щит открытый 2Щ. Схема электрической соединений (исполнение II)	Лит. / Масса / Масштаб
Пров.	Викторович		1.11.84		Лист 7 / Листов
Т.контр.					Гипросторммашмонтаж г. Киев
Рук.	Волк		1.11.84		
Н.контр.	Бурман		1.11.84		
Утв.	Бельтюр		1.11.84		

Копировал: Шкайбер

Формат А2

Типовой проект 503-7-6.85

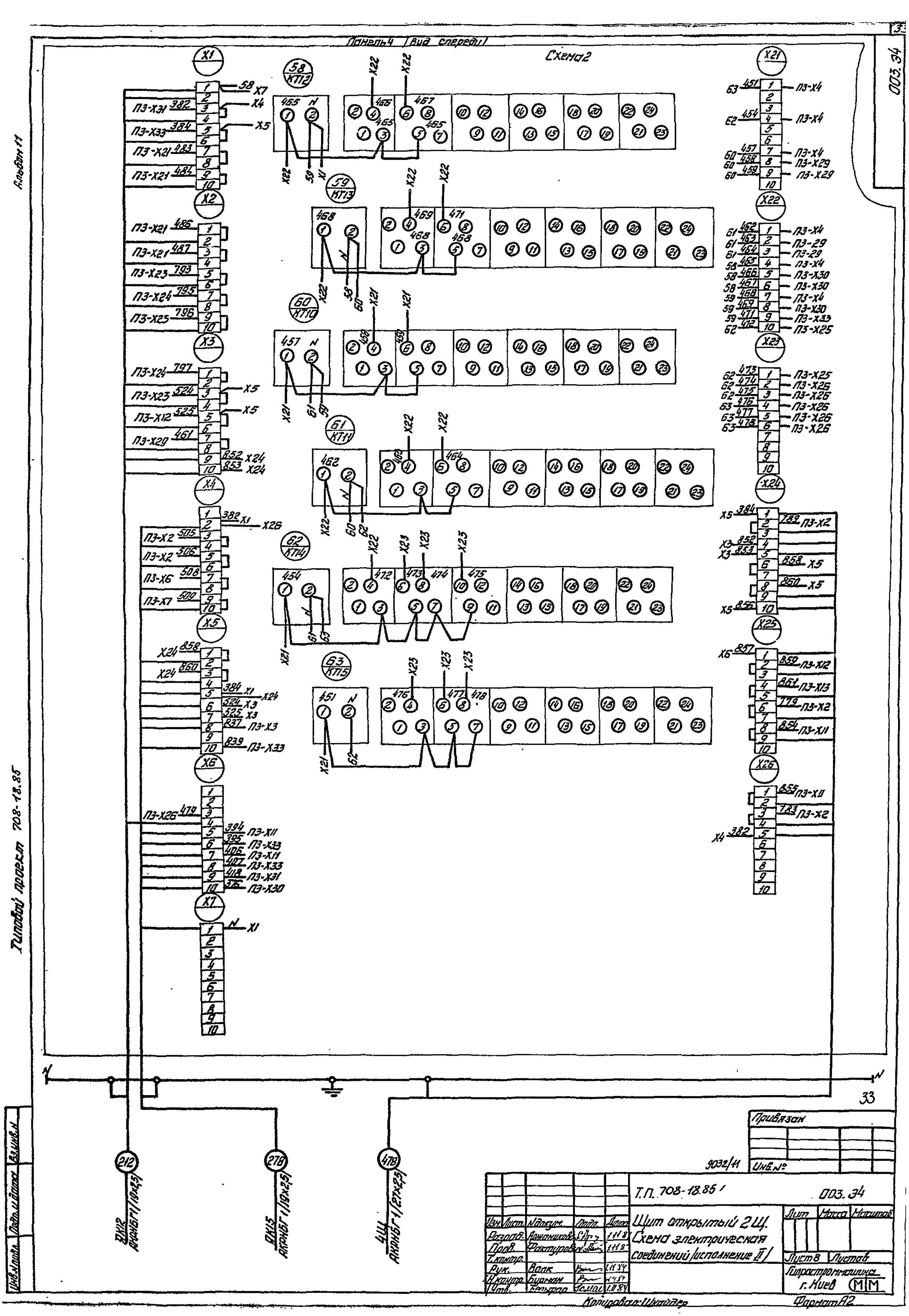
Панель 4 (вид спереди)
Схема 2
ПОЗ. 34
X1
X2
X3
X4
X5
X6
X7
X21
X22
X23
X24
X25
X26
58 КТ12
59 КТ13
60 КТ10
61 КТ11
62 КТ14
63 КТ15
212
278
478
ВХ1,2 АКРНБГ 1/(10х2,5)
ВХ1,5 АКРНБГ 1/(19х2,5)
4Ш1 АКРНБГ 1/(27х2,5)
N
Альбом 11
Типовой проект 708-18.85
9032/11
Привязан
Инв. №
Т.П. 708-18.85 1
ПОЗ. 34
Щит открытый 2Щ.
Схема электрической соединений (исполнение II)
Лист 8
Листов
Гипростроймашина г. Киев
Копировал: Шнайдер
Формат А2

Формат	Зона	Позиц.	Обозначение	Наименование	Кол.	Примечание
				Документация		
*			004.ВО	Чертеж общего вида.		*А3,А3
			004.Э4	Схема электрическая соединений.		
А4			004.ТБ2	Таблица перечня надписей.		
				Сборочные единицы		
				Панели и блоки		
А3	1	01	004.ВО Лист2	Панель	01	
	1	02		БОУ5130-3674УХЛ4Б	01	
	1	03		БОУ5130-3574УХЛ4Б	02	
	1	04		Выключатель А63-М43 (N1, 01)	01	SF6
				U~220В, Ір2,5А, отс.10		
	1	05		Пускатель	03	К16,К18
				ПМЛ-4100048, U~220В		
				Блок зажимов	03	
				БЗ24-4П25-В/ВУЗ-10		

Привязан:

Инв. №

Изм.	Лист	N докум.	Подп.	Дата	ТП 708-18.85	004.ТБ1	
Разраб.		Арманикова		1.11.84	Щит открытый ЗЩ. Технические данные аппаратов.	Лит. / Лист / Листов 1	
Пров.		Гуленко		1.11.84		Гипростроммашина г.Киев	
Рук.		Волк		1.11.84			
Н.контр.		Бурман		1.11.84			
Утв.		Бельфор		1.11.84			

Копировал: Формат А4

Альбом II

Типовой проект 708-18.85

Инв. N подл. | Подп. и дата | Взам. инв. №

Панель	Строка	Надпись	Поз. обозначение	Место надписи	Текст	Кол.	Вид шрифта	Заготовка
1	1			Верхнее	Ввод ~380В	1		
	2			обрамление	Вытяжная вентиляция	1		
				щита				
		1		Табличка	Цепи управления	1		
				То же	К16	1		
				"	К17	1		
				"	К18	1		

Привязан:

Инв. №

Изм.	Лист	N докум.	Подп.	Дата	ТП 708-18.85	004.ТБ2	
Разраб.		Арманикова		1.11.84	Щит открытый ЗЩ. Таблица перечня надписей.	Лит. / Лист / Листов 1	
Пров.		Гуленко		1.11.84		Гипростроммашина г.Киев	
Рук.		Волк		1.11.84			
Н.контр.		Бурман		1.11.84			
Утв.		Бельфор		1.11.84			

Копировал: Формат А4

Альбом II

Типовой проект 708-18.85

Инв. N подл. | Подп. и дата | Взам. инв. №

004.00

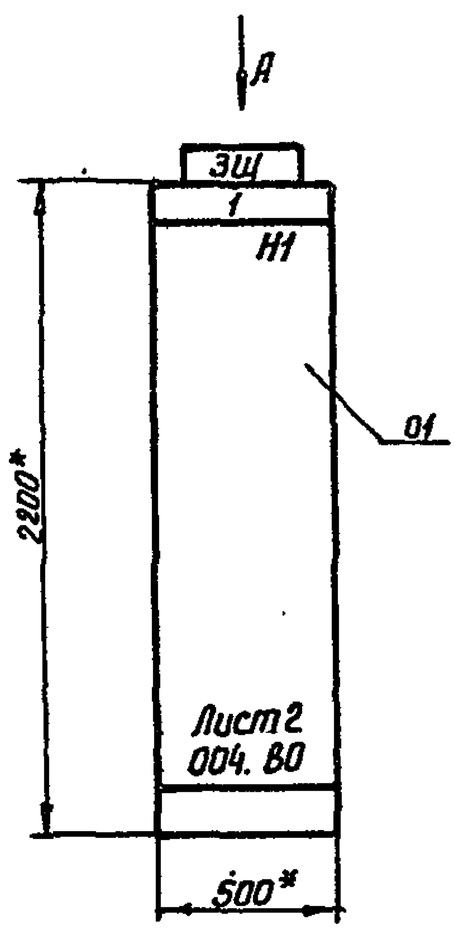

1.* Размеры для справок.

2. Неуказанные предельные отклонения размеров по

Строка	Ввод ~380В Вытяжная вентиляция
Панель	1

Вид А
М1:50

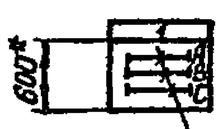

Шины силовые ~380В, 250А

3.4
9032/11

Привязан:

Инв. №

Изм.	Лист	N докум.	Подп.	Дата	Т.П. 708-18.85	004.ВО	
Разраб.		Арманикова		1.11.84	Щит открытый ЗЩ. Чертеж общего вида.	Лит. / Масса / Масштаб 1:20	
Пров.		Гуленко		1.11.84		Лист 1 / Листов 2	
Т.контр.						Гипростроммашина г.Киев	
Рук.		Волк		1.11.84			
Н.контр.		Бурман		1.11.84			
Утв.		Бельфор		1.11.84			

Копировал: Формат А3

005.80

Альбом 11

Типовой проект 708-18.86

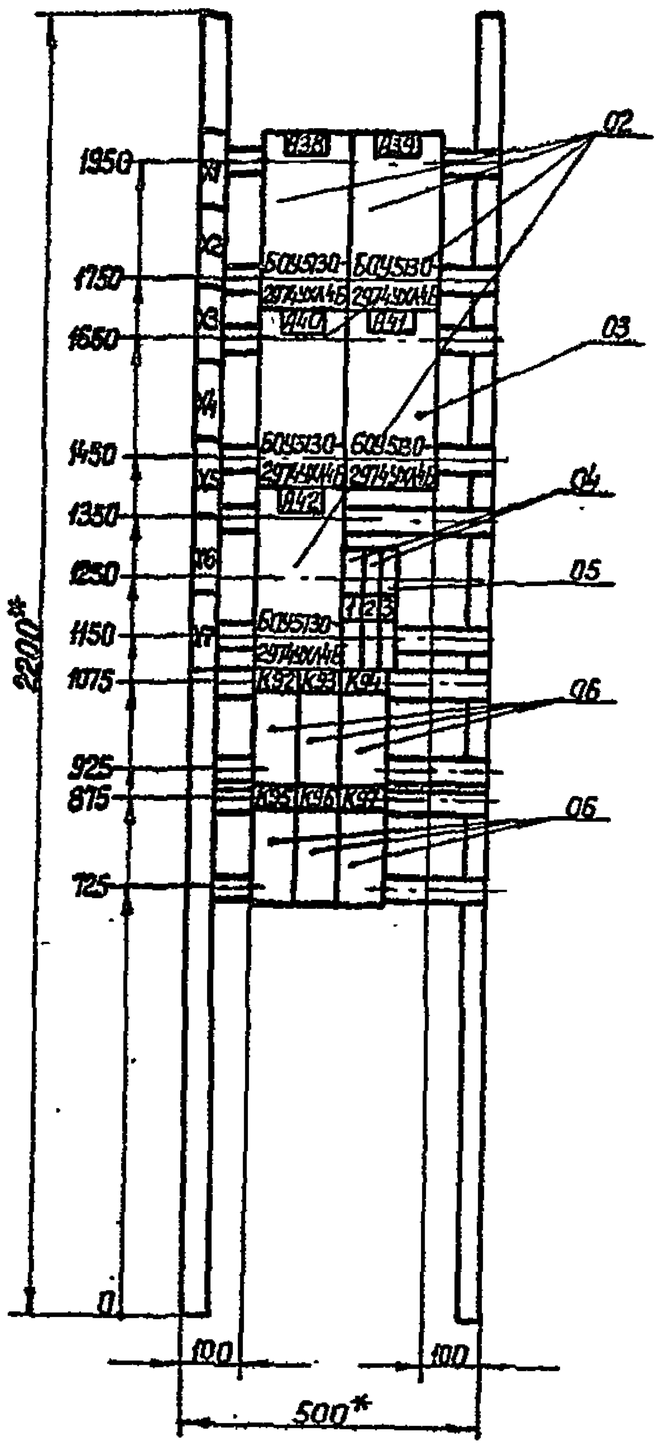

*Размеры для справок.

Привязан:

Инв.№

Панель /набор 1/

Изм.	Лист	№докум.	Подп.	Дата
Разраб.		Арнаникова		1.11.84
Пров.		Рокгурович		1.11.84
Т.контр.				
Рук.		Волк		1.11.84
Н.контр.		Бурман		1.11.84
Утв.		Бельфор		1.11.84

Т.П. 708-18.86 005.80

Щит открытый 4щ. Чертеж общего вида.

Лит.	Масса	Масштаб
		1:10

Лист 2 Листов

Гипростроммашина г.Киев

Копировал:

Формат А3

Инв.№подл. | Подп.и дата | Взам.инв.№

004.80

Альбом 11

Типовой проект 708-18.86

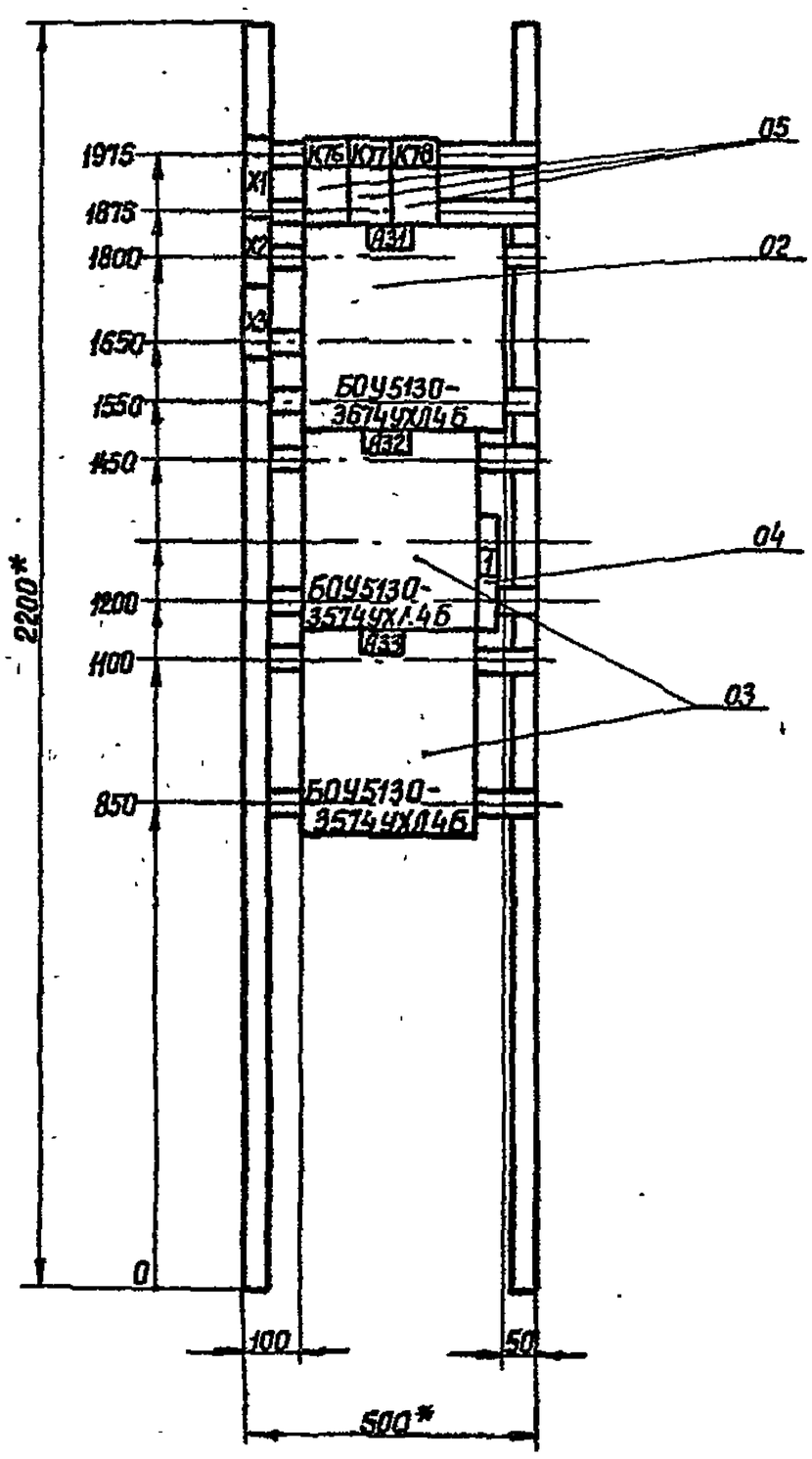

*Размеры для справок

35
9032/11

Привязан:

Инв.№

Панель /набор 1/

Изм.	Лист	№докум.	Подп.	Дата
Разраб.		Арнаникова		1.11.84
Пров.		Гуленко		1.11.84
Т.контр.				
Рук.		Волк		1.11.84
Н.контр.		Бурман		1.11.84
Утв.		Бельфор		1.11.84

Т.П. 708-18.86 004.80

Щит открытый 3Щ. Чертеж общего вида.

Лит.	Масса	Масштаб
		1:10

Лист 2 Листов

Гипростроммашина г.Киев

Копировал:

Формат А3

Инв.№подл. | Подп.и дата | Взам.инв.№

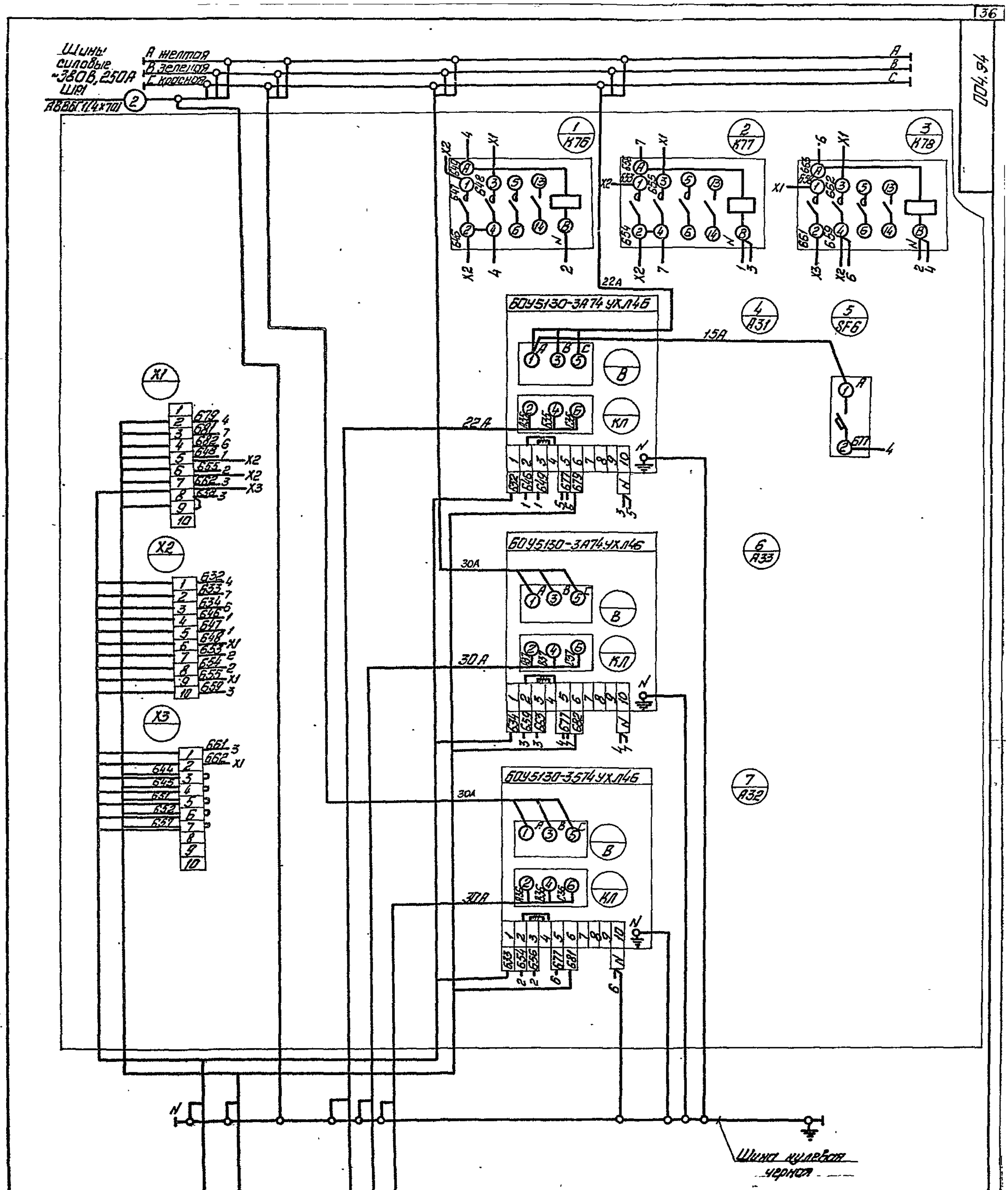
Шины силовые ~380В, 250А ШР1
А желтая
В зеленая
С красная
АВВГ(1(4х70)
А
В
С
ПО4.94
1 К76
2 К77
3 К78
22А
БОУ5130-3А74УХЛ4Б
4 А31
5 SF6
15А
22А
6 А33
БОУ5130-3А74УХЛ4Б
30А
30А
7 А32
БОУ5130-3Б74УХЛ4Б
30А
30А
X1
X2
X3
Шина нулевая черная
23
31
32
34
33
ШЦ АКРНБГ 1(7х2,5)
2Я АКРНБГ 1(4х2,5)
Н10 АВВБГ 1(4х4)
М12 АВВБГ 1(4х4)
М11 АВВБГ 1(4х6)
Демонтировать
36
9032/11
Привязан
Инв.№
Т.П. 708-18.85
004.ЭЧ
Щит открытый ЗЩ. Схема электрическая соединений
Лит.
Масса
Масштаб
Лист
Листов 1
Гипростроммашина г.Киев
Разраб. Анонников
Пров. Рахтуренко
Т.контр.
Рук. Волк
Н.контр. Бурмот
Утв. Кельдер
Калькулятор: Шкайдер
Формат А2
Типовой проект 708-18.85
Инв.№подл. Подп. и дата Взам.инв.№

Формат	Зона	Поз.	Обозначение	Наименование	Колич.	Примечание
				Документация		
*			005.80	Чертеж общего вида		*А3, А3
			005.Э4	Схема электрическая соединений		
А4			005.ТБ2	Таблица перечня надписей		
				Сборочные единицы		
				Панель и блоки		
А3	1	01	005.80 Лист2	Панель	01	
	1	02		БОУ5130-2974 УХЛ4Б	04	
	1	03		БОУ5130-2974 УХЛ4Б	01	(для испыт.)
	1	04		Выключатель А63-МГУ3 (НГ, 01)	02	SF8, SF11
				U~220 В, Iр 2,5А		
	1	05		Выключатель А63-МГУ3	01	SF10
				U~220 В, Iр 5А		
	1	06		Пускатель ПМЛ-1010 4В	06	К92...К97
				U~220 В		
				Блок зажимов	07	
				Б324-4п25-В/ВУЗ-10		

Альбом 11

Типовой проект 708-18.85

Привязан:

Инв. №

Изм	Лист	N докум.	Подп.	Дата	Т.П. 708-18.85	005.ТБ1	
Разраб.		Арзяников		1.11.84	Щит открытый 4Щ. Технические данные аппаратов.	Лит. / Лист / Листов 1	Гипростроммашина г.Киев
Пров.		Гуленко		1.11.84			
Рук.		Волк		1.11.84			
Н.контр.		Бурман		1.11.84			
Утв.		Бельфор		1.11.84			

Копировал: Формат А4

Панель	Строка	Надпись	Поз. обозначение	Место надписи	Текст надписи	Кол	Вид шрифта	Заготовка
1	1			Верхнее обрамление щита	Ввод ~380В	1		
	2				Обогрев отсеков	1		
	3				Гидрообеспыливание	1		
		1		Табличка	Вентили гидрообеспыливания	1		
		2		То же	Выпрямитель	1		
		3		"	Вентили обогрева	1		
				"	К92	1		
				"	К93	1		
				"	К94	1		
				"	К95	1		
				"	К96	1		
				"	К97	1		

Альбом 11

Типовой проект 708-18.85

Привязан:

Инв. №

Изм	Лист	N докум.	Подп.	Дата	Т.П. 708-18.85	005.ТБ2	
Разраб.		Арзяников		1.11.84	Щит открытый 4Щ. Таблица перечня надписей.	Лит. / Лист / Листов 1	Гипростроммашина г.Киев
Пров.		Гуленко		1.11.84			
Рук.		Волк		1.11.84			
Н.контр.		Бурман		1.11.84			
Утв.		Бельфор		1.11.84			

Копировал: Формат А4

005.80

Альбом 11

Типовой проект 708-18.85

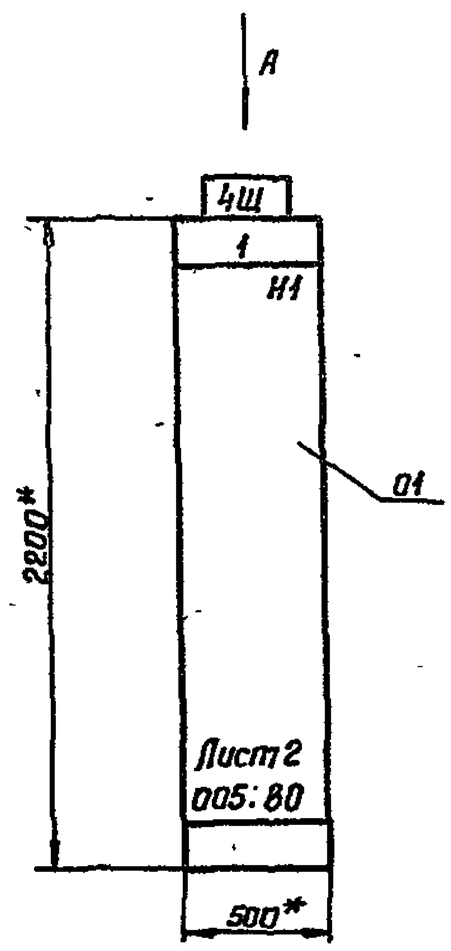

1.* Размеры для справок.

2. Неуказанные предельные отклонения размеров по....

Блок управления А39 для тракта II на щите не устанавливается.

Строка	
1	Ввод ~380 В
2	Обогрев отсеков
3	Гидрообеспыливан
4	
Панель	1

Вид А
М1:50

37
9032/11

Привязан:

Инв. №

Изм	Лист	N докум.	Подп.	Дата	Т.П. 708-18.85	005.80	
Разраб.		Арзяников		1.11.84	Щит открытый 4Щ. Чертеж общего вида.	Лит. / Масса / Масштаб 1:20	
Пров.		Гуленко		1.11.84		Лист 1 / Листов 2	Гипростроммашина г.Киев
Т.контр.							
Рук.		Волк		1.11.84			
Н.контр.		Бурман		1.11.84			
Утв.		Бельфор		1.11.84			

Копировал: Формат А3

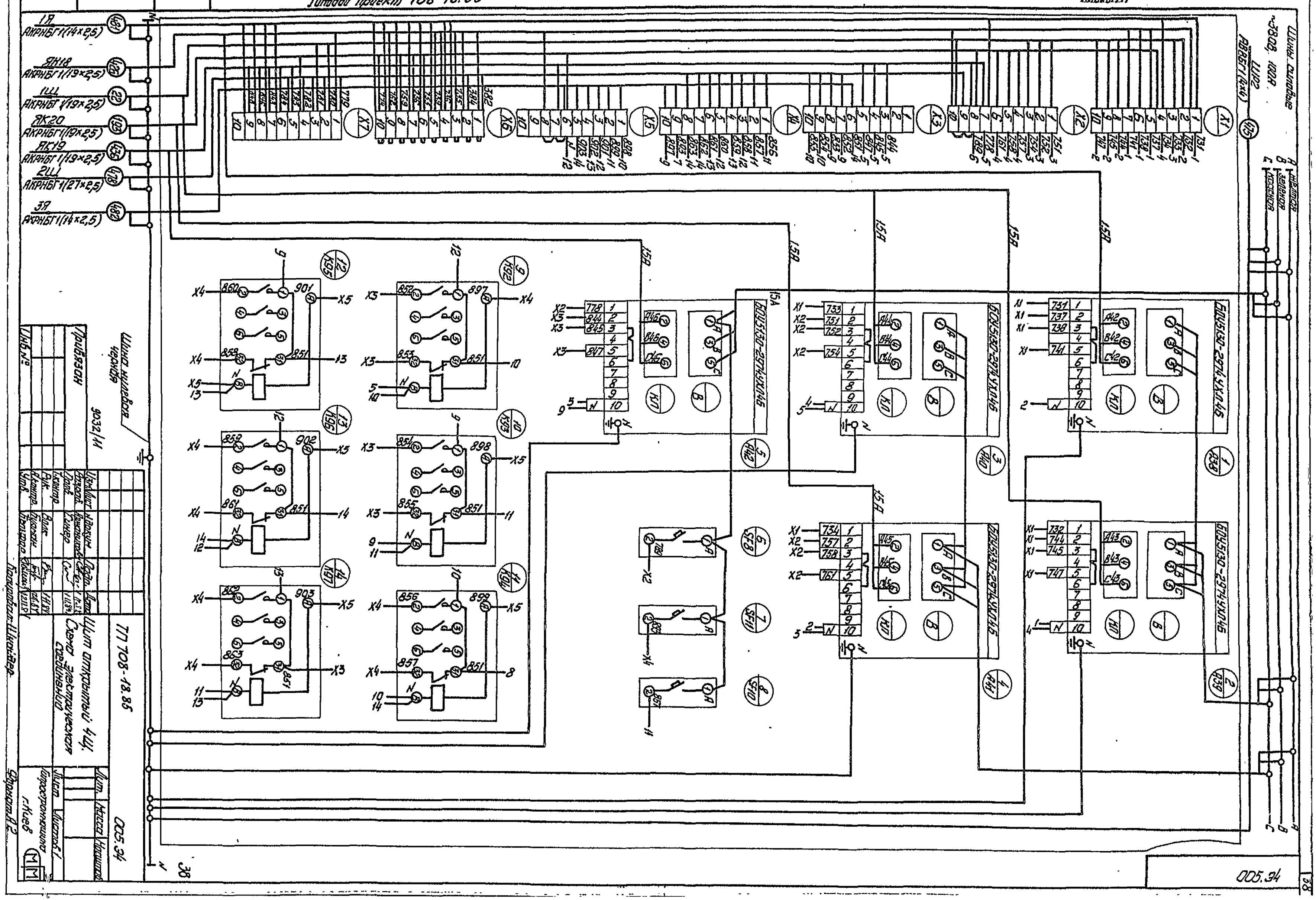
1Я АКРНБГ1(14×2,5)
9АК18 АКРНБГ1(19×2,5)
1ШЛ АКРНБГ1(19×2,5)
8АК20 АКРНБГ1(19×2,5)
8АК19 АКРНБГ1(19×2,5)
2ШЛ АКРНБГ1(27×2,5)
3Я АКРНБГ1(14×2,5)
Шина силовая ~380В, 100А
АВВГ1(4×6)
ШЛ2
Шина заземления
Фидерная шина
9032/11
Розетки
ТП 708-18.85
005.34
Щит аппаратный 4Щ.
Схема электрическая принципиальная
Гипроспецэлектромонтаж г.Киев
005.34

Альбом II

Формат	Зона	Поз.	Обозначение	Наименование	Кол.	Примечание
				Документация		
*			006.ВО	Чертеж общего вида		*Л3, Л3
Л2			006.Э4	Схема электрическая		
				соединений		
Л4			006.ТБ2	Таблица перечня надписей		
				Сборочные единицы		
				Панель и блоки		
Л5	1	01	006.ВО Лист2	Панель	01	
	1	02		БОУ5130-2474 УХЛ 4Б	01	
	1	03		БОУ5130-3774 УХЛ 4Б	01	(для исп I)
	1	03		БОУ5130-3674 УХЛ 4Б	01	(для исп II)
	1	04		БОУ5130-3Л74 УХЛ 4Б	02	
	1	05		Выключатель Н Л63-01 МГУ3	01	SF7
				U~220В, Iр 25А		
	1	06		Пускатель	05	К79...К83
				ПМЛ-1100048, U~220В		
	1	07		Пускатель	01	К84
				ПМЛ-1101048, U~220В		
				Блок зажимов	05	
				Б324-4П25-В/В У3-10		

Привязан

Инв. N

Типовой проект 708-18.85

Взам. инв. N | Подп. и дата | Инв. N подл.

Изм	Лист	N докум.	Подп.	Дата	Т.П. 708-18.85	006.ТБ1		
Разраб.		Арханикова		1.11.84	Щит открытый 5Щ. Технические данные аппаратов	Лит	Лист	Листов 1
Пров.		Гуленко		1.11.84		Гипростроммашина г.Киев		
Рук.		Волк		1.11.84				
Н.контр.		Бурман		1.11.84				
Утв.		Бельфор		1.11.84				

Копировал Формат А4

Альбом II

Панель	Строка	Надпись	Поз. обозначение	Место надписи	Текст	Кол	Вид шрифта	Заготовка
	1			Верхнее	Ввод ~380В	1		
	2			обрамление	Вентиляция	1		
				щита				
		1		Табличка	Цепи управления	1		
				То же	К79	1		
				"	К80	1		
				"	К81	1		
				"	К82	1		
				"	К83	1		
				"	К84	1		

Привязан

Инв. N

Типовой проект 708-18.85

Взам. инв. N | Подп. и дата | Инв. N подл.

Изм	Лист	N докум	Подп	Дата	ТП 708-18.85	006 ТБ2		
Разраб.		Арханикова		1.11.84	Щит открытый 5Щ. Таблица перечня надписей	Лист	Лист	Листов 1
Пров.		Гуленко		1.11.84		Гипростроммашина г.Киев		
Рук.		Волк		1.11.84				
Н. контр.		Бурман		1.11.84				
Утв.		Бельфор		1.11.84				

Копировал Формат А4

Альбом II

006.ВО

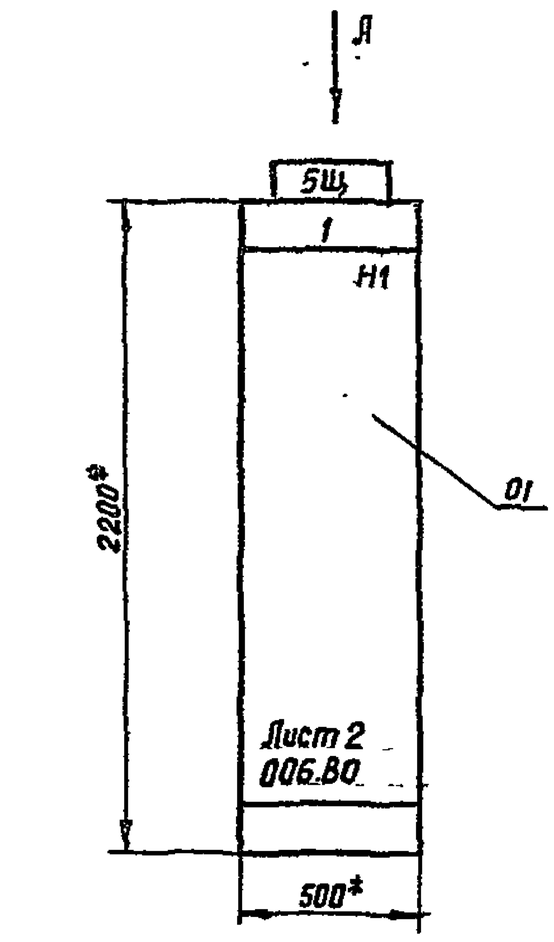

1.* Размеры для справок.
2. Неуказанные предельные отклонения размеров по...

Строка	1	Ввод ~380В
	2	Вентиляция
	3	
	4	
Панель		

Вид А
М1:50

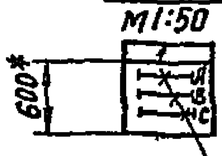

Шины силовые ~380В, 150А

39
9032/11

Привязан

Инв. N

Типовой проект 708-18.85

Взам. инв. N | Подп. и дата | Инв. N подл.

Изм.	Лист.	N докум.	Подп.	Лист	ТП 708-18.85	006.ВО		
Разработ.		Арханикова		1.11.84	Щит открытый 5Щ. Чертеж общего вида	Лит	Масса	Масштаб 1:20
Пров.		Гуленко		1.11.84		Лист 1	Листов 2	
Т. контр.						Гипростроммашина г.Киев		
Рук.		Волк		1.11.84				
Н.контр.		Бурман		1.11.84				
Утв.		Бельфор		1.11.84				

Копировал Формат А3

Инв.№подл.	Подп.и дата	Взам.инв.№

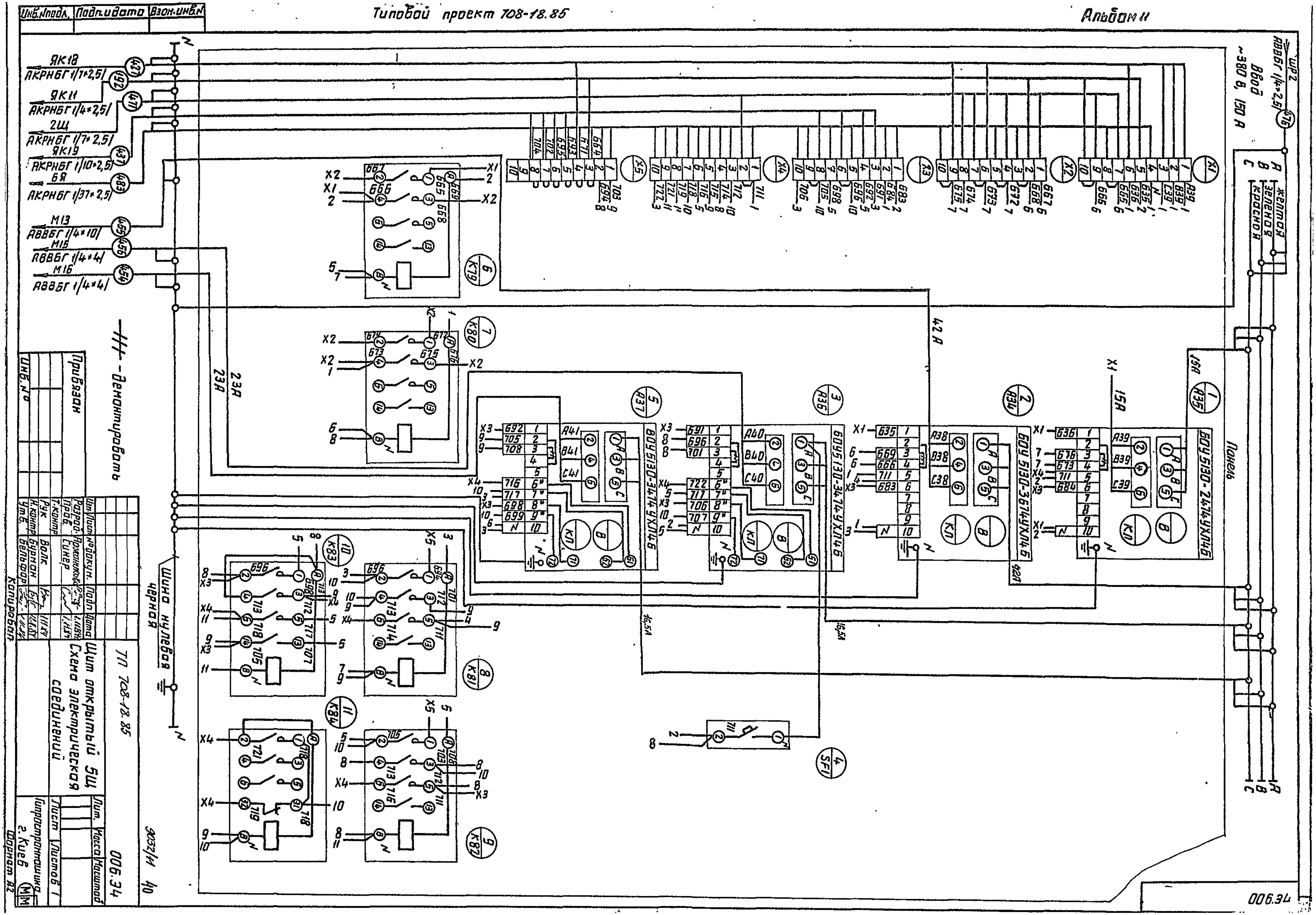

Формат	Зона	Позиц.	Обозначение	Наименование	Колич.	Примечание
				Документация		
А3			007. ВО	Чертеж общего вида		
А2			007. Э4	Схема электрическая соединений		
А4			007. ТБ2	Таблица перечня надписей		
				Сборочные единицы		
				Н51 01		
		01		Переключатель 15П2Н1	02	SA13,SA14
		02		Переключатель 24П1Н1	02	SA27,SA28
		03		Переключатель УП5313-С3225	01	SA23
		04		Тумблер ТВ1-1	02	SA12,SA26
		05		Выключатель КЕА1У3 исп.4	01	SBP8
		06		Арматура АС1201ЗУ2 U~220В	01	HL32
		07		Сирена СС1У3 U~220В	01	HA22
		08		Ручка НЛП8.337.180	04	
				Блок зажимов Б324-4П25-8/ВУ3-10	09	

Альбом II

Типовой проект 708-18.85

Привязан:

Инв. №

Изм.	Лист	N докум.	Подп.	Дата
Разраб.	Арзоникова			1.11.84
Пров.	Фактурович			1.11.84
Рук.	Волк			1.11.84
Н.контр.	Бурман			1.11.84
Утв.	Бельфор			1.11.84

ТП 708-18.85 007. ТБ1

Ящик 19. Технические данные аппаратов.

Лит	Лист	Листов
		1

Гипростроммашина г.Киев

Копировал: Формат А4

Панель	Строка	Надпись	Поз. обозначение	Место надписи	Текст надписи	Кол.	Вид шрифта	Заготовка
		1		Табличка	Ящик 19	1		
		2	SA23	Тоже	Насос	1		
		3	SA23	Ключ	АВТ 8 - ОТКЛ 1 - МЕСТ 2	1		
		4	HL32	Табличка	Переговорная сигнализация	1		
		5	SBP8	Тоже	Переговорная сигнализация	1		
		6		"	Вентили гидрообеспыливания	1		
		7	SA27	"	Конвейер N10	1		
		8	SA27	"	1-2-3-4-5-6-7-8-9	1		
					10-11-12-13-14-15-16-17-18			
		9	SA28	Табличка	Конвейер N9	1		
		10	SA28	Тоже	1-2-3-4-5-6-7-8-9-10	1		
					11-12-13-14-15-16-17-18			
		11	SA12,SA26	Табличка	Откл. Вкл.	2		
		12		Тоже	Пневмозатворы	1		
		13	SA13	"	Конвейер N10	1		
		14	SA13	"	1-2-3-4-5-6-7-8-9-10-11-12-13			
		15	SA14	Табличка	Конвейер N9	1		
		16	SA14	Тоже	1-2-3-4-5-6-7-8-9-10-11-12-13	1		

Альбом II

Типовой проект 708-18.85

Привязан:

Инв. №

Изм.	Лист	N докум.	Подп.	Дата
Разраб.	Арзоникова			1.11.84
Пров.	Фактурович			1.11.84
Рук.	Волк			1.11.84
Н.контр.	Бурман			1.11.84
Утв.	Бельфор			1.11.84

Т.П. 708-18.85 007 ТБ2

Ящик 19 Таблица перечня надписей.

Лит	Лист	Листов
		1

Гипростроммашина г.Киев

Копировал: Формат А4

007 ВО

Вид спереди

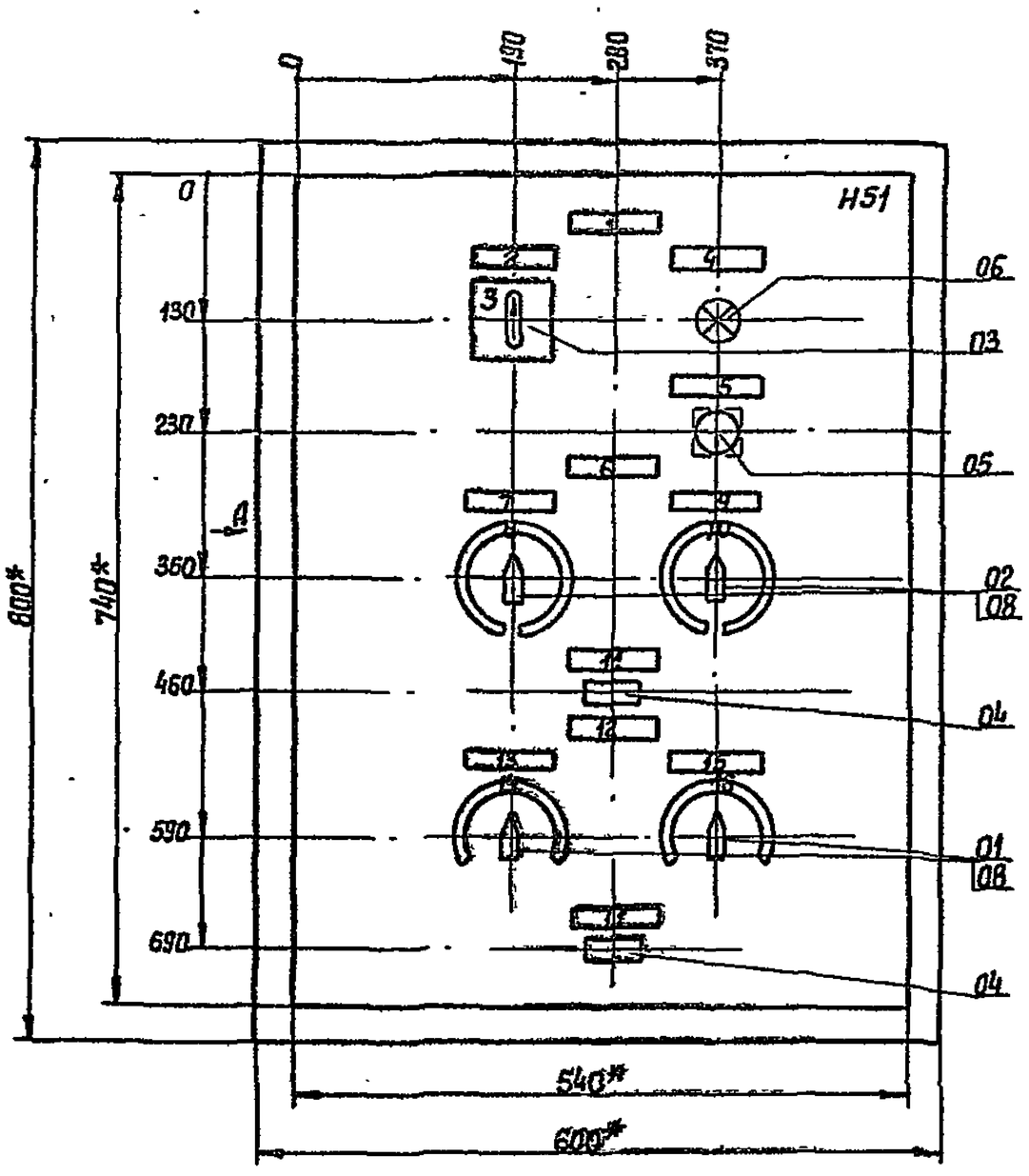

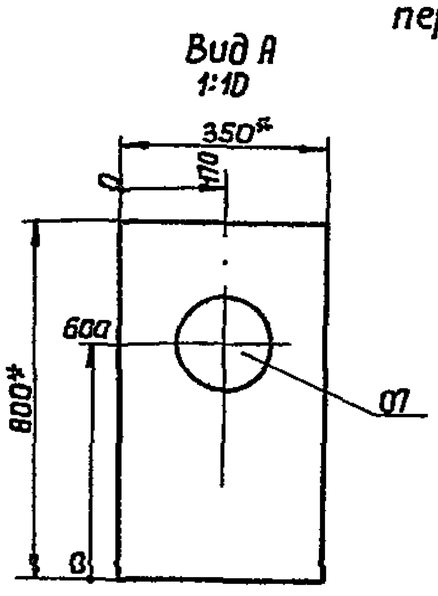

1.* Размеры для справок.
2. Неуказанные предельные отклонения размеров по...
3. В контуре табличек и аппаратов указаны номера надписей по перечню надписей.

41
9032/11

Альбом II

Типовой проект 708-18.85

Привязан:

Инв. N

Изм.	Лист	N докум.	Подп.	Дата
Разраб.	Арзоникова			1.11.84
Пров.	Фактурович			1.11.84
Т.контр.				
Рук.	Волк			1.11.84
Н.контр.	Бурман			1.11.84
Утв.	Бельфор			1.11.84

Т.П. 708-18.85 007. ВО

Ящик 19. Чертеж общего вида.

Лит	Масса	Масштаб
		1:5
Лист	Листов 1	

Гипростроммашина г.Киев

Копировал: Формат А3

Альбом II

Левая боковая стенка

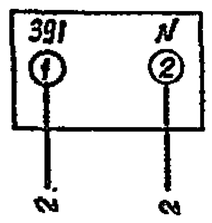

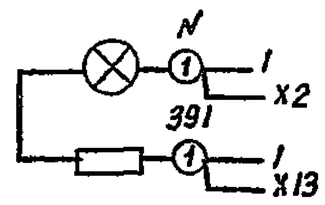

Дверь ящика
/Вид со стороны монтажа/

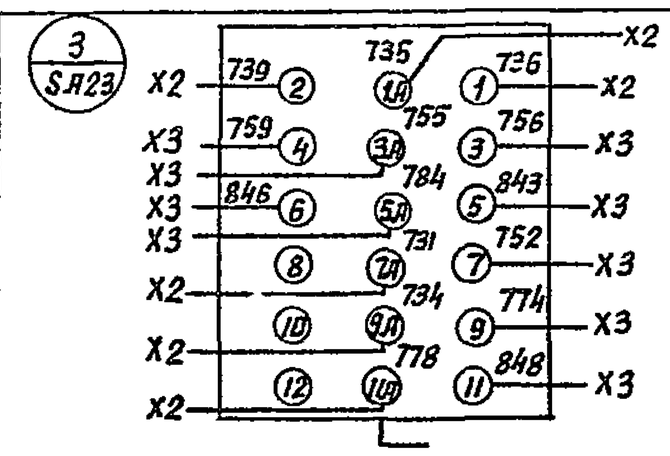

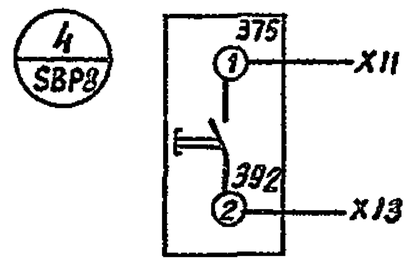

Схема 1, Схема 2
Исполнение I

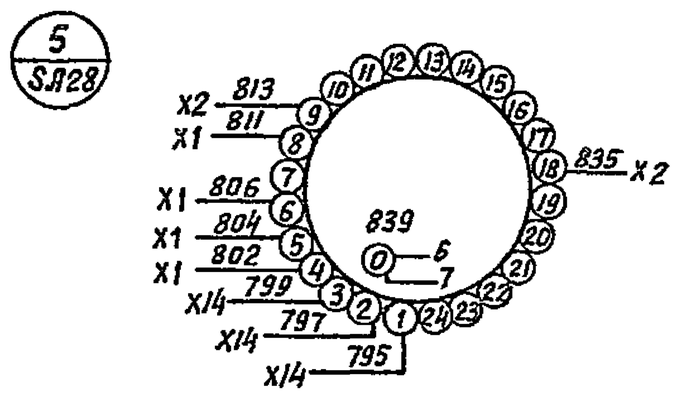

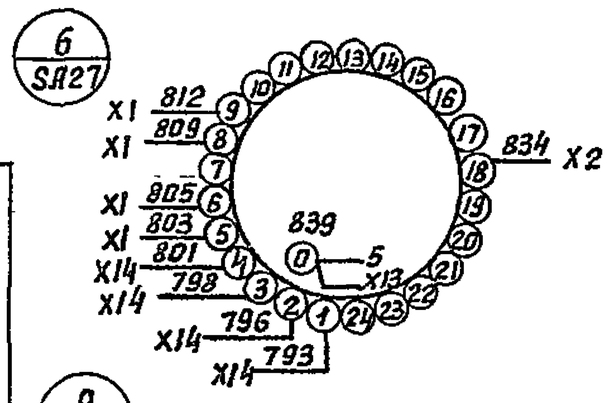

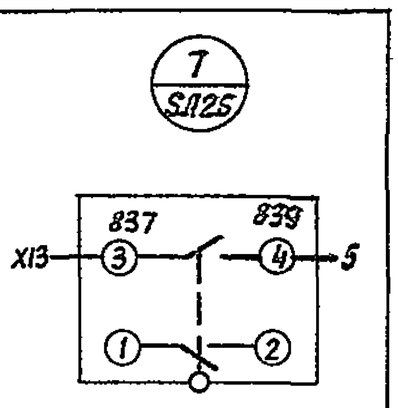

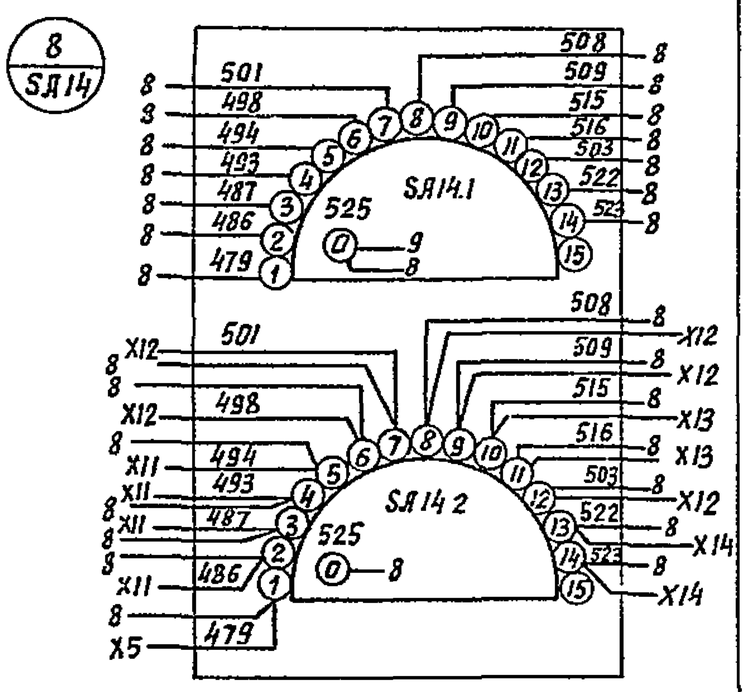

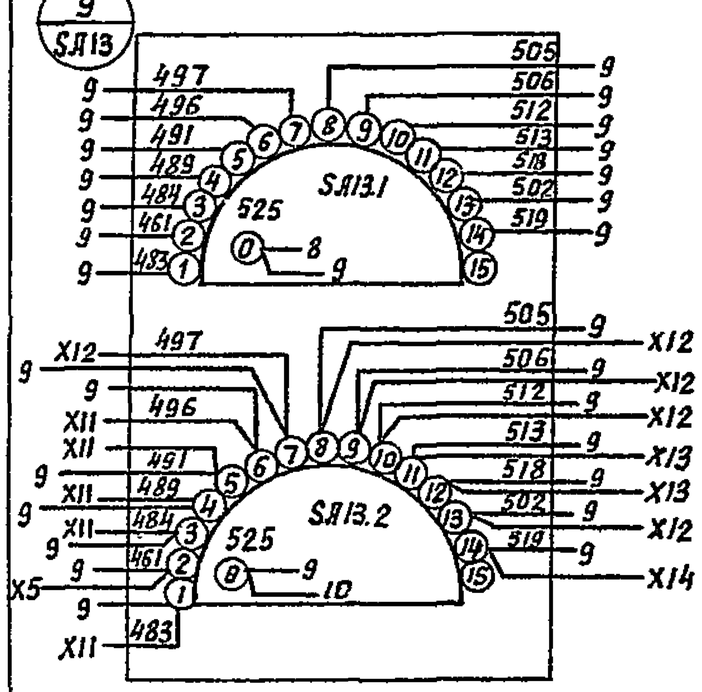

Схема 1
Исполнение II

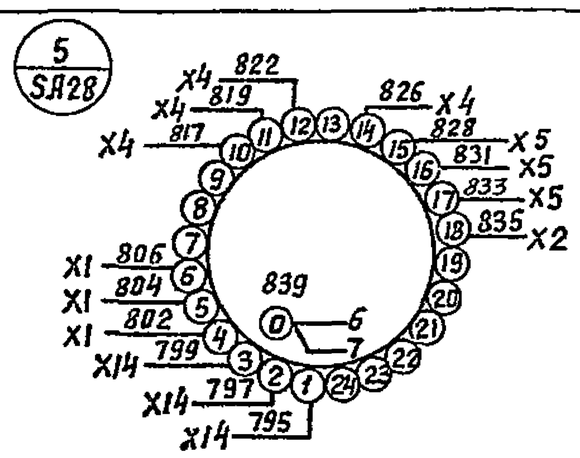

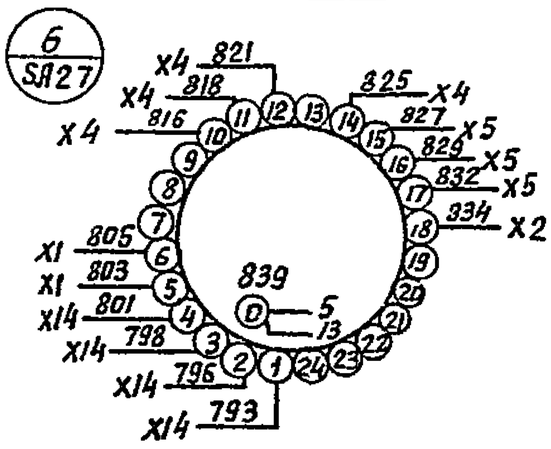

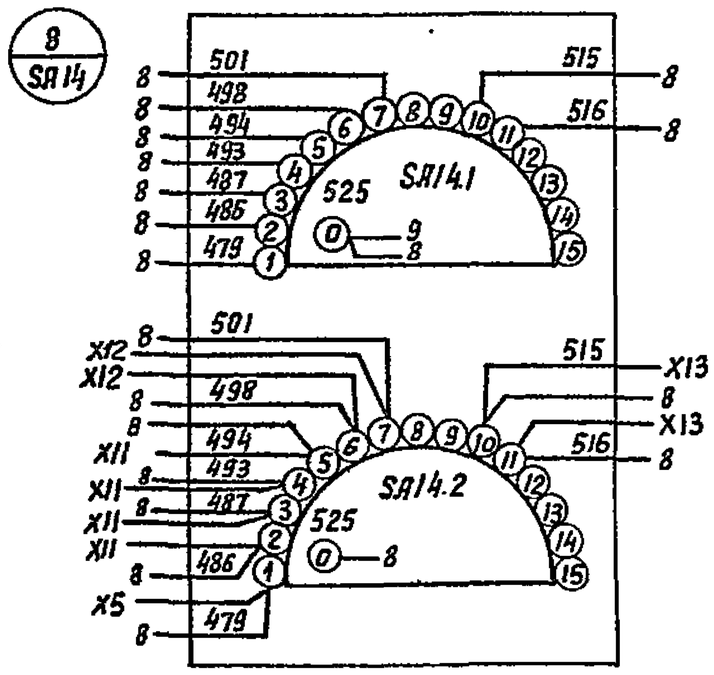

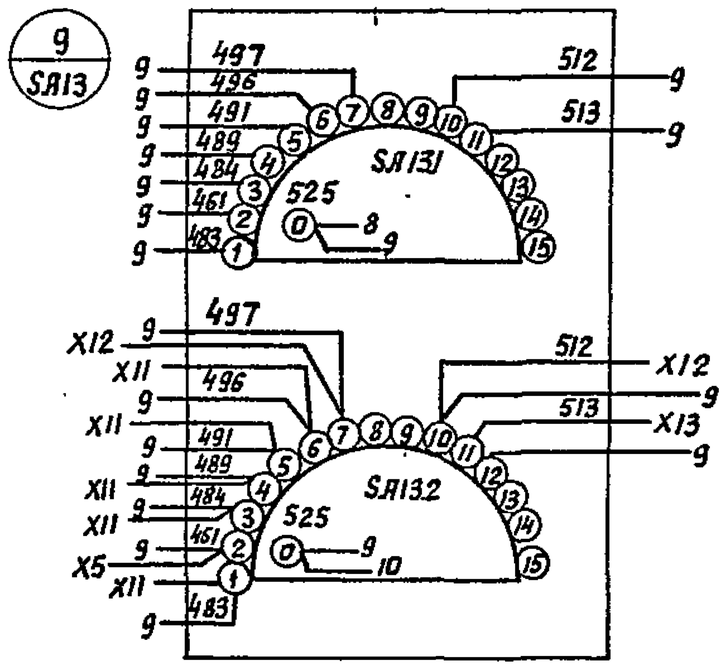

Привязан

Инв. N

9032/11

Изм.	Лист	N докум.	Подпись	Дата
Разраб.		Артаникова		1.VI.87г.
Провер.		Фактурович		1.11.87
Т.контр.				
Рук.		Волк		1.11.87
Н.контр.		Бурман		1.11.87
Утв.		Бельфор		1.11.87

ТП 708-18.85

007.34

Ящик 19
Схема электрическая соединений

Лит.	Масса	Масштаб

Лист 1 | Листов 2

Гипростроммашина г. Киев

Копировал

Формат А2

Типовой проект 708-18.85

Инв. N подл. | Подп. и дата | Взам. инв. N

007.34

Альбом II

Вид спереди.

Схема 2.
Исполнение II

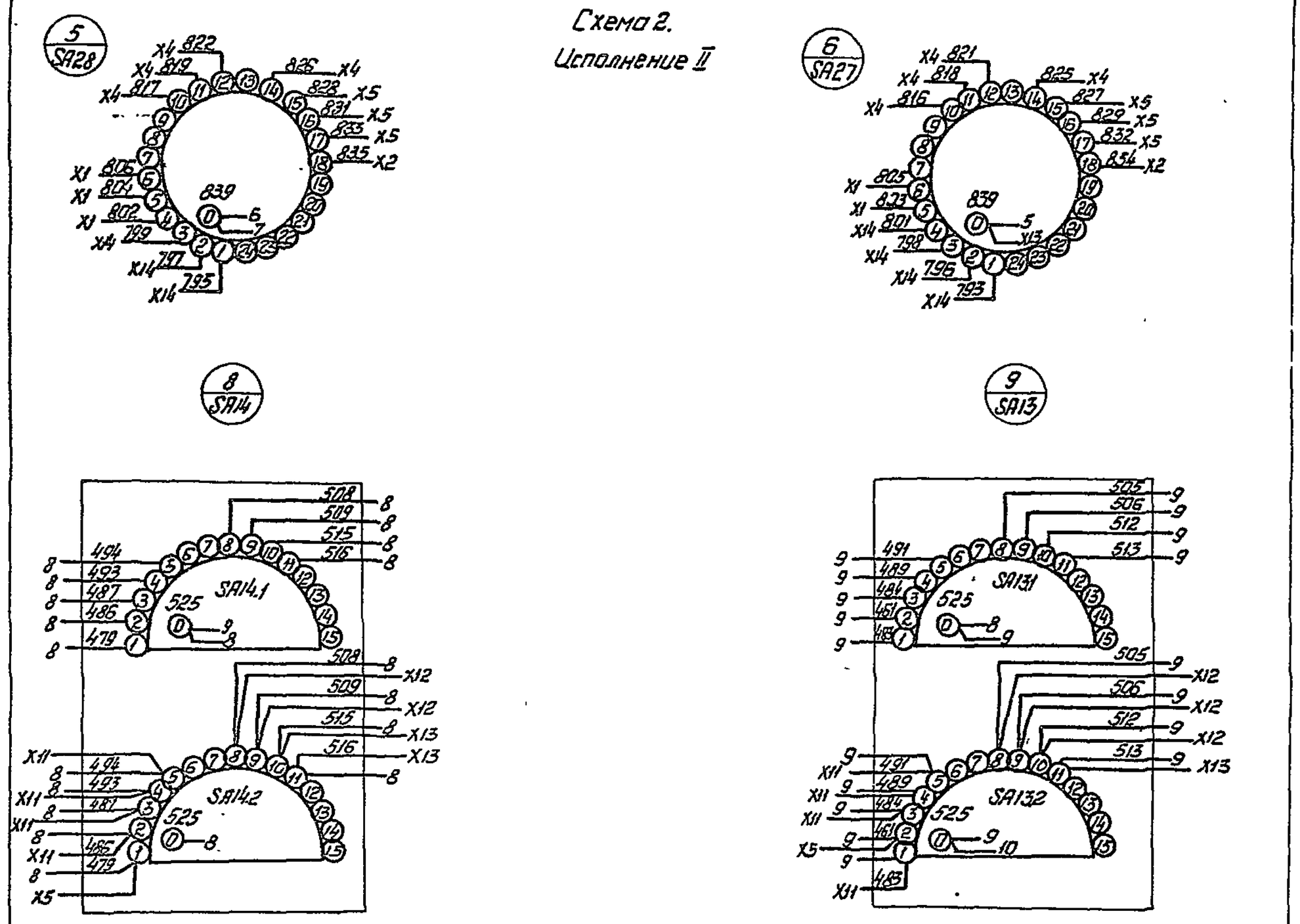

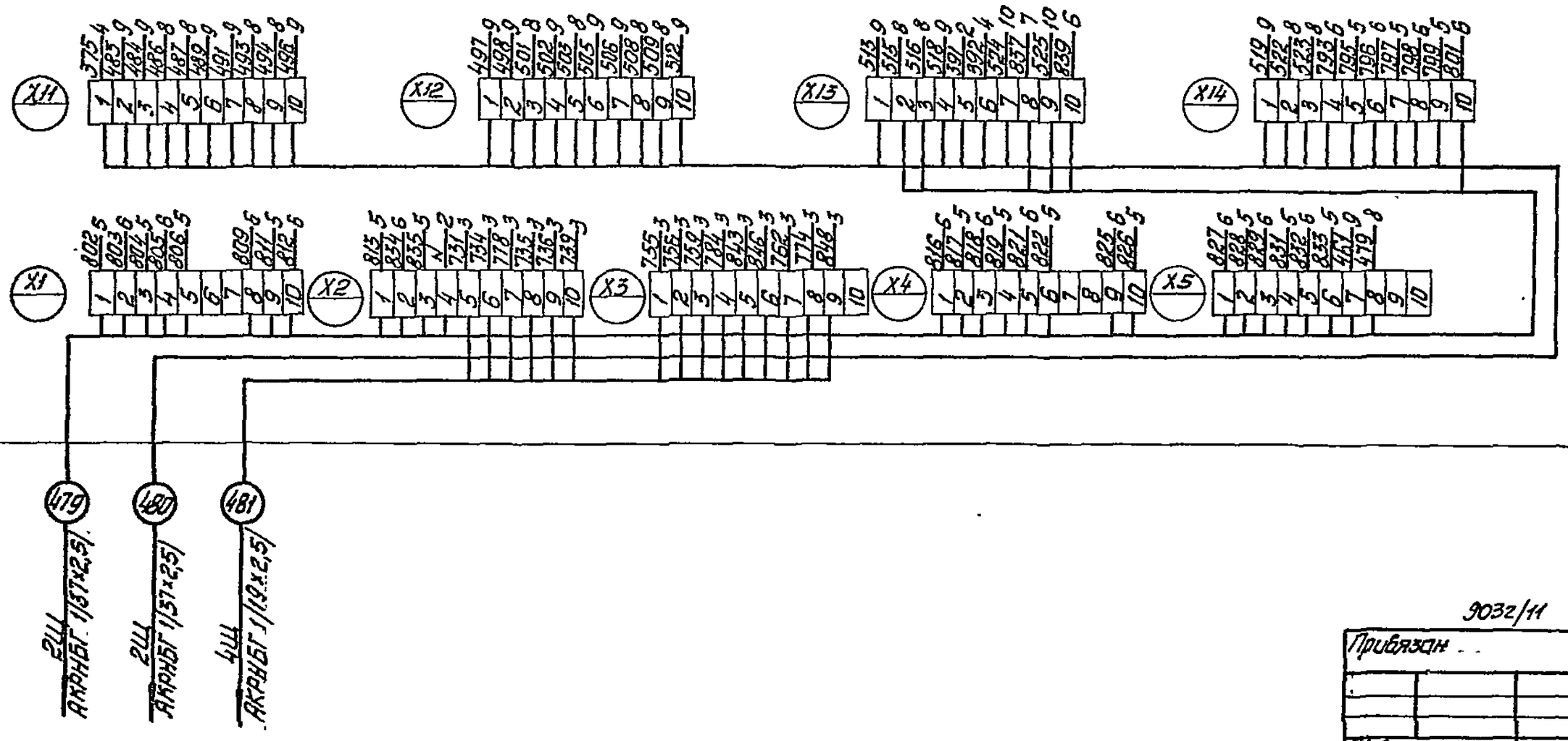

Типовой проект 708-18.85

9032/11 43

Привязан

Инв. №

Изм.	Лист	№ докум.	Подп.	Дата	Т.П. 708-18.85 007.34
Разраб.		Арнаникова		1.11.84	Ящик 1Я Схема электрическая соединений
Пров.		Фокторович		1.11.84	Лит. / Масса / Масштаб
Т.контр.					Лист 2 / Листов
Рук.		Волк		1.11.84	Гипростроммонтажмонтаж г. Киев
Н.контр.		Бурман		1.11.84	
Утв.		Бельгард		1.11.84	

Копировал: Шнайдер

Формат А2

Инв. № подл. | Подп. и дата | Взам. инв. №

Формат	Зона	Позиц.	Обозначение	Наименование	Кол.	Примечание
				Документация		
А3			008.ВО	Чертеж общего вида		
А2			008.Э4	Схема электрическая соединений.		
А4			008.ТБ2	Таблица перечня надписей.		
				Сборочные единицы		
				Н51 01		
		01		Переключатель УП5311-С225У3	03	SA17... ...SA19
		02		Арматура АС1201ЗУ2 U~220 В	03	HL47... ...HL49
		03		Блок зажимов Б324-4П25-8/8У3-10	02	

Привязан:

Инв. №

Изм.	Лист	№ докум.	Подп.	Дата	Т.П. 708-18.85	008.ТБ1		
Разраб.	Арзаникова			1.11.84	Ящик 2Я Технические данные аппаратов	Лит	Лист	Листов 1
Пров.	Фактурович			1.11.84		Гипростроммашина г. Киев		
Рук.	Волк			1.11.84				
Н.контр.	Бурман			2.11.84				
Утв.	Бельфор			1.11.84				

Альбом II

Типовой проект 708-18.85

Инв.№ подл. | Подп. и дата | Взам. инв.№

Копировал: Формат А4

Панель	Строка	Надпись	Поз. обозначение	Место надписи	Текст надписи	Кол	Вид шрифта	Заготовка
		1		Табличка	Ящик 2Я	1		
		2		То же	Вытяжная вентиляция	1		
		3	HL47	"	Вентилятор М10	1		
		4	SA17	"	Режим работы	3		
			SA18	"				
			SA19	"				
		5	SA17	Ключ	Лист 8 - Откл. 1 - Местн. 2	3		
			SA18	"				
			SA19	"				
		6	HL48	Табличка	Вентилятор М11	1		
		7	HL49	То же	Вентилятор М12	1		

Привязан:

Инв.№

Изм.	Лист	№ докум.	Подп.	Дата	Т.П. 708-18.85	008.ТБ2		
Разраб.	Арзаникова			1.11.84	Ящик 2Я. Таблица перечня надписей	Лит	Лист	Листов 1
Пров.	Фактурович			1.11.84		Гипростроммашина г. Киев		
Рук.	Волк			1.11.84				
Н.контр.	Бурман			2.11.84				
Утв.	Бельфор			1.11.84				

Альбом II

Типовой проект 708-18.85

Инв.№ подл. | Подп. и дата | Взам. инв.№

Копировал Формат А4

Вид спереди

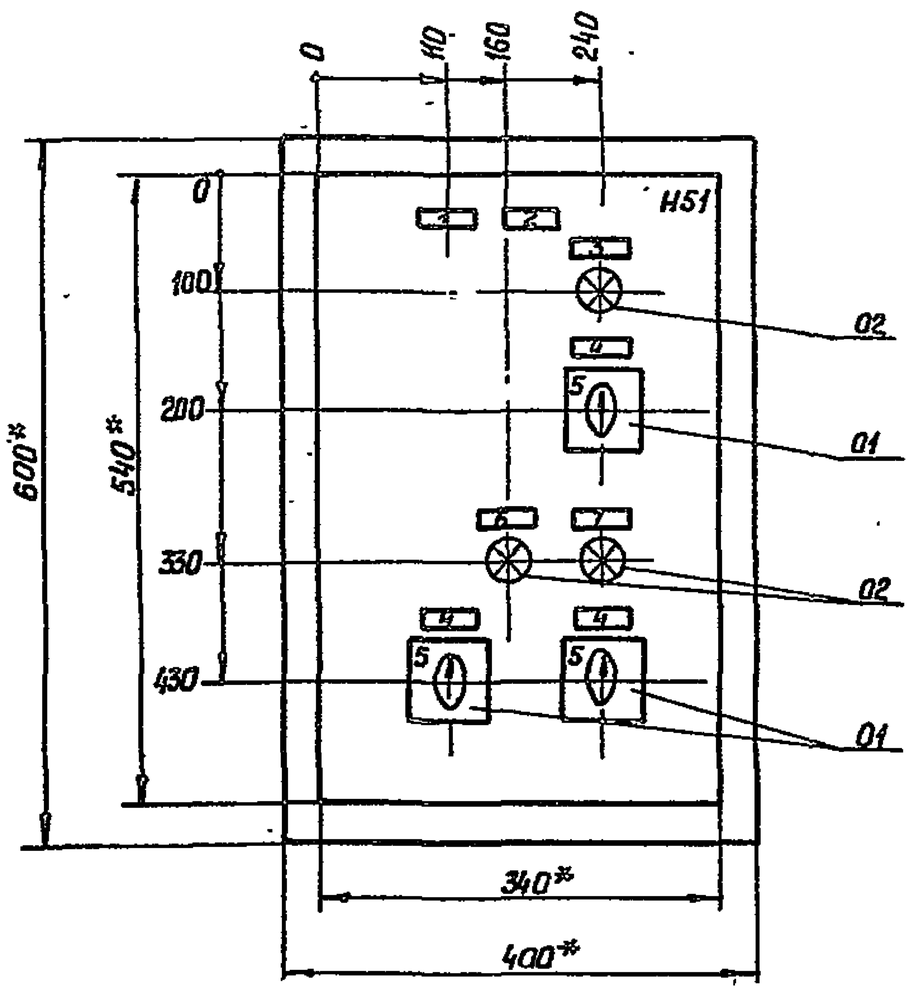

1. * Размеры для справок.
2. Неуказанные предельные отклонения размеров по
3. В контуре табличек и аппаратов указаны номера надписей по перечню надписей.
4. Глубина ящика 350 мм.

9032/11

Привязан:

Инв.№

Изм.	Лист	№ докум.	Подп.	Дата	Т.П. 708-18.85	008.ВО		
Разраб.	Арзаникова			1.11.84	Ящик 2Я. Чертеж общего вида.	Лит	Масса	Масштаб 1:5
Пров.	Фактурович			1.11.84		Лист	Листов 1	
Т.контр.						Гипростроммашина г. Киев		
Рук.	Волк			1.11.84				
Н.контр.	Бурман			2.11.84				
Утв.	Бельфор			1.11.84				

Альбом II

Типовой проект 708-18.85

Инв.№ подл. | Подп. и дата | Взам. инв.№

Копировал Формат А3

Альбом 11

008.34

Вид спереди

Дверь ящика
Вид со стороны монтажа

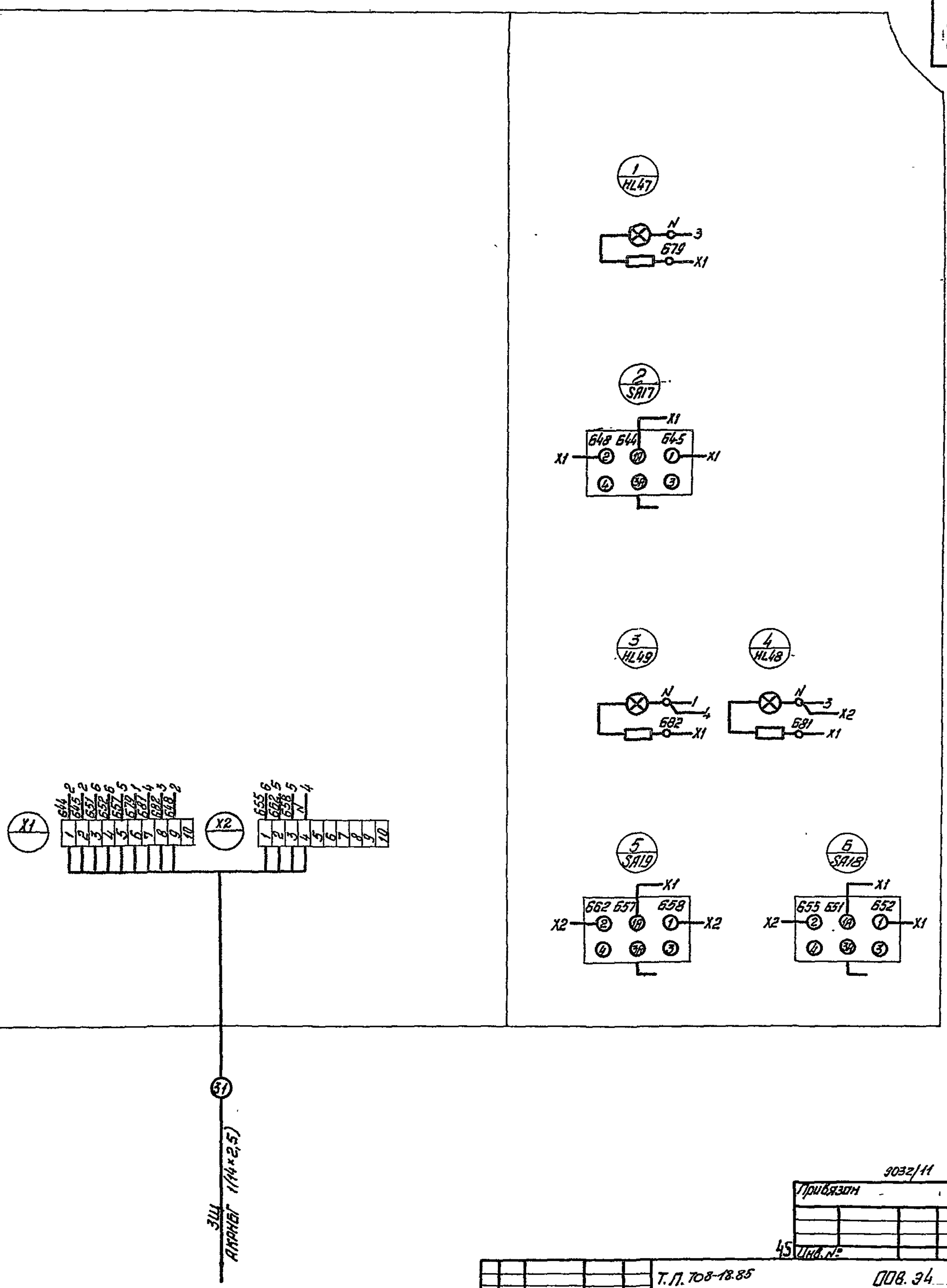

Типовой проект 708-18.85

Инв.№ подл. | Подп. и дата | Взам.инв.№

Привязан

Инв.№ 45

9032/11

Изм.	Лист	N докум.	Подп.	Дата	Т.П. 708-18.85 008.34
Разраб.		Дмитриков		1.11.84	Ящик 2Я Схема электрической соединений
Пров.		Викторович		1.XII.84	
Т.контр.					
Нач.		Валк		1.11.84	
Н.контр.		Гурмон		11.11.84	
Утв.		Вельтер		11.11.84	

Лит.	Масса	Масштаб
Лист	Листов 1	

Гипростроммашина г.Киев

Копировал: Шнайдер

Формат А2

Формат	Зона	Поз.	Обозначение	Наименование	Кол.	Примечание
				Документация		
А3			009.ВО	Чертеж общего вида		
А2			009.Э4	Схема электрическая соединений		
А4			009.ТБ2	Таблица перечня надписей		
				Сборочные единицы		
				Н1 01		
		01		Выпрямитель СВ-4М	01	U2
		02		Панель Контактная БТ-УЧ	01	R1

Привязан

Инв. N

Изм.	Лист	N докум.	Подп.	Дата				
Разраб.		Арханикова		1.11.84	ТП 708-18.85			009.ТБ1
Пров.		Фактурович		1.11.84	Ящик 3Я Технические данные аппаратов	Лит.	Лист 1	Листов 2
Рук.		Волк		1.11.84		Гипростроммашина г. Киев		
Н.контр.		Бурман		13.11.84				
Утв.		Бельфор		1.11.84				

Копировал Формат А4

Альбом II

Типовой проект 708-18.85

Формат	Зона	Поз.	Обозначение	Наименование	Кол.	Примечание
				Н51 01		
		03		Логометр ШС9000 град.23 предел измер. 0-100°С Rл 150м комплект пан. БТ	01	U
		04		Переключатель ПТИ-М У3	01	SA31
		05		Переключатель 8П1Н1	01	SA30
		06		Переключатель УП5311-С225У3	01	SA29
		07		Ручка НЛП8.337.180	01	
				Блок зажимов Б324-4П25-В/ВУ3-10	02	
				Блок зажимов Б324-4П25-В/ВУ3-5	01	

Привязан

Инв. N

Изм.	Лист	N докум.	Подп.	Дата		
					ТП 708-18.85	009.ТБ1 Лист 2

Копировал Формат А4

Альбом II

Типовой проект 708-18.85

009.ВО

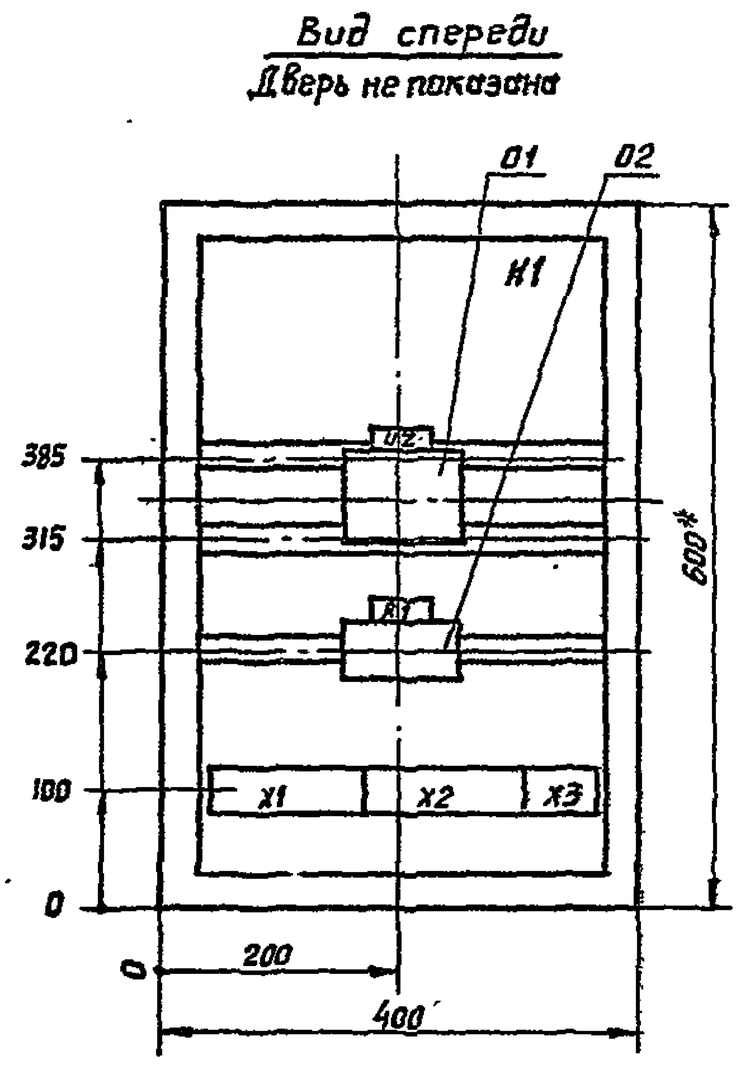

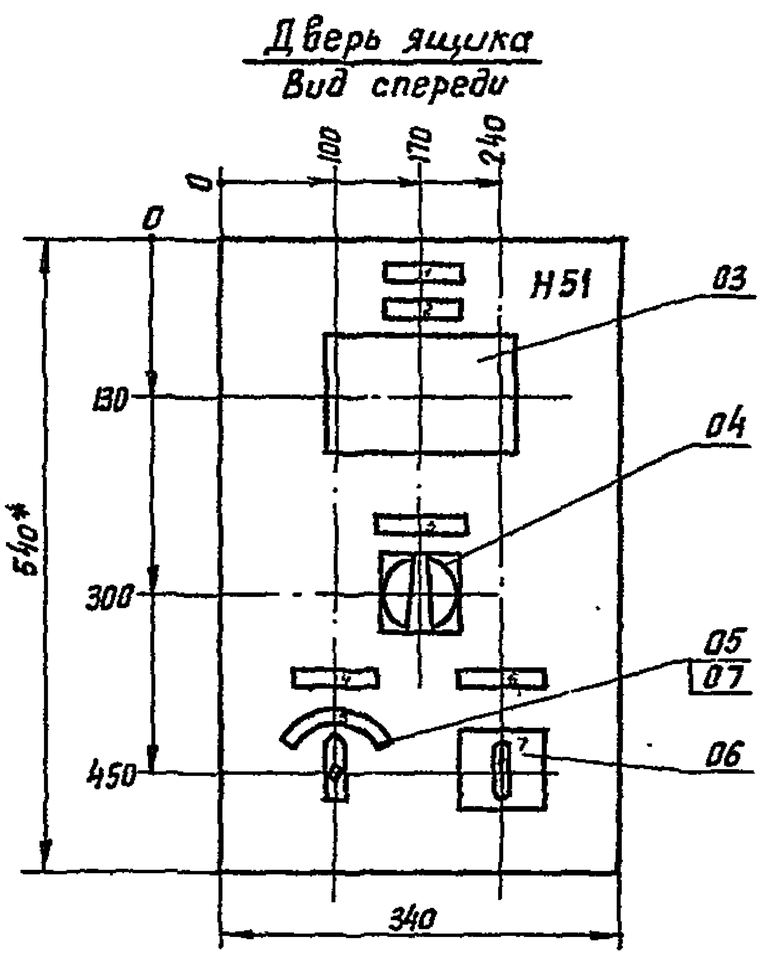

1.* Размеры для справок
2. Неуказанные предельные отклонения размеров по...
3. В контуре табличек и аппаратов номера надписей по перечню надписей.
4. Глубина ящика 350мм.

9032/11

Привязан

Инв. N

46

Изм.	Лист	N докум.	Подп.	Дата				
Разраб.		Арханикова		1.11.84	ТП 708-18.85			009.ВО
Пров.		Фактурович		1.11.84	Ящик 3Я Чертеж общего вида	Лит	Масса	Масштаб 1:5
Т.контр.						Лист	Листов 1	
Рук.		Волк		1.11.84		Гипростроммашина г. Киев		
Н.контр.		Бурман		1.11.84				
Утв.		Бельфор		1.11.84				

Копировал Формат А3

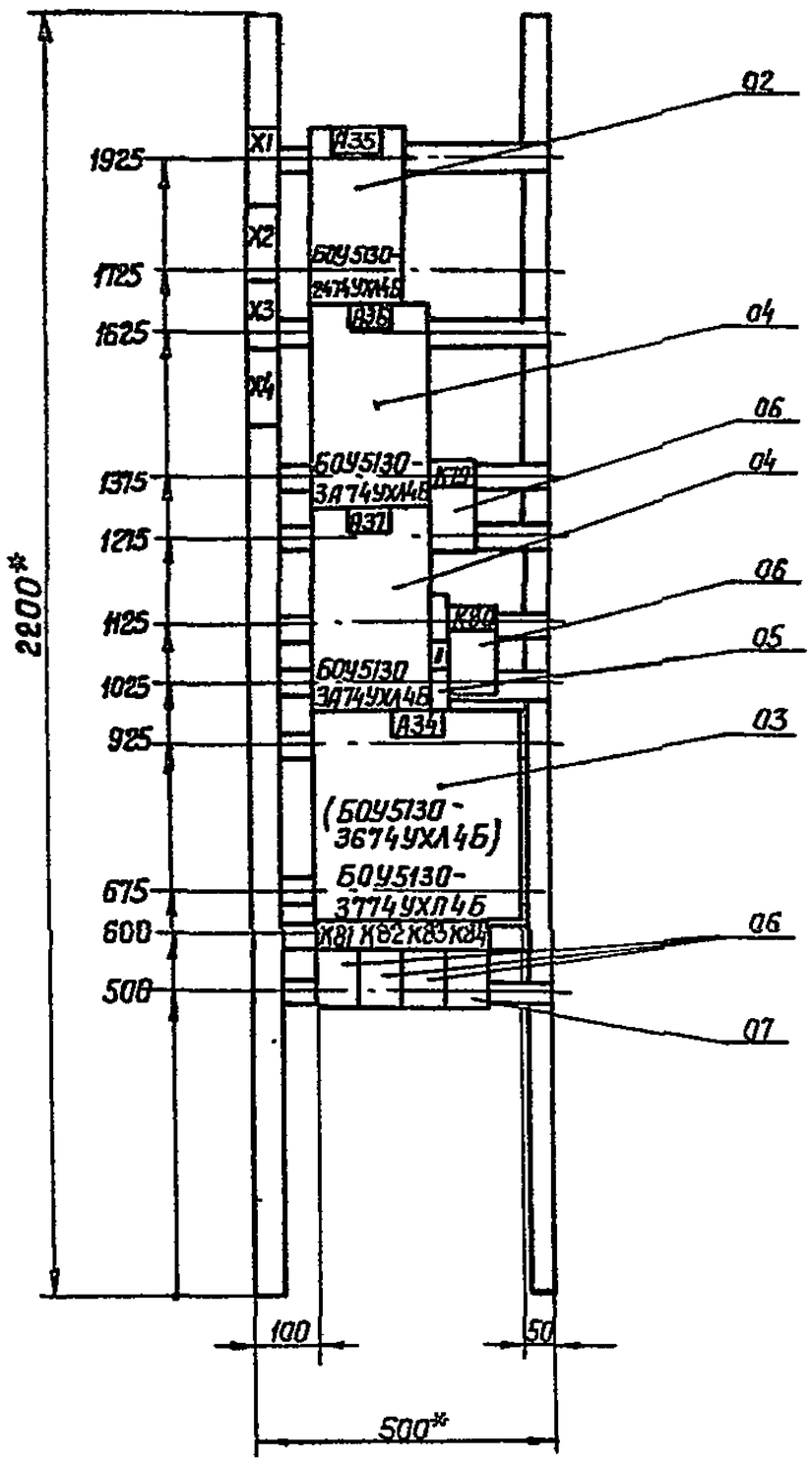

*Размеры для справок

В скобках указан тип блока для исполнения II

Панель 1 (набор 1)

Привязан:

Инв. №

Изм.	Лист	№ докум.	Подп.	Дата	Т.П. 708-18.85	006.ВО
Разраб.		Арханикова		1.11.84	Щит открытый 5Щ. Чертеж общего вида.	Лит. / Масса / Масштаб 1:10
Пров.		Гуленко		1.11.84		Лист 2 Листов
Т.контр.						Гипростроммашина г.Киев
Рук.		Волк		1.11.84		
Н.контр.		Бурман		1.11.84		
Утв.		Бельфор		1.11.84		

Копировал Формат А3

Альбом 11

Типовой проект 708-18.85

Панель	Строка	Надпись	Поз. обозначение	Место надписи	Текст надписи	Кол.	Вид шрифта	Заготовка
		1		Табличка	Ящик 3Я	1		
		2	U	То же	Температура заполнителей	1		
		3	SA31	"	Выбор отсека	1		
		4	SA30	"	Опробование вентилей	1		
		5		"	8 N1 - 1 N2 - 2 N3 4 N4 - 5 N5 - 6 N6	1		
		6	SA29	"	Режим работы	1		
		7		Ключ	8 Авт. - 1 Откл. - 2 мест.	1		

Привязан:

Инв. №

Изм.	Лист	№ докум.	Подп.	Дата	Т.П. 708-18.85	009.ТБ2
Разраб.		Арханикова		1.11.84	Ящик 3Я. Таблица перечня надписей	Лит. / Лист / Листов 1
Пров.		Фактурович		1.11.84		Гипростроммашина г.Киев
Рук.		Волк		1.11.84		
Н.контр.		Бурман		1.11.84		
Утв.		Бельфор		1.11.84		

Копировал: Формат А4

Альбом 11

Типовой проект 708-18.85

Панель	Строка	Надпись	Поз. обозначение	Место надписи	Текст надписи	Кол.	Вид шрифта	Заготовка
		1		Табличка	Ящик 5Я	1		
		2	SA3	То же	Тележка	1		
		3	SA3	Ключ	8 Дист. - 1 Откл - 2 Местн.	1		

9032/11

Привязан:

Инв. №

Изм.	Лист	№ докум.	Подп.	Дата	Т.П. 708-18.85	011.ТБ2
Разраб.		Арханикова		1.11.84	Ящик 5Я. Таблица перечня надписей.	Лит. / Лист / Листов 1
Пров.		Фактурович		1.11.84		Гипростроммашина г.Киев
Рук.		Волк		1.11.84		
Н.контр.		Бурман		1.11.84		
Утв.		Бельфор		1.11.84		

Копировал: Формат А4

009.34

Вид спереди

Дверь ящика
/Вид со стороны монтажа/

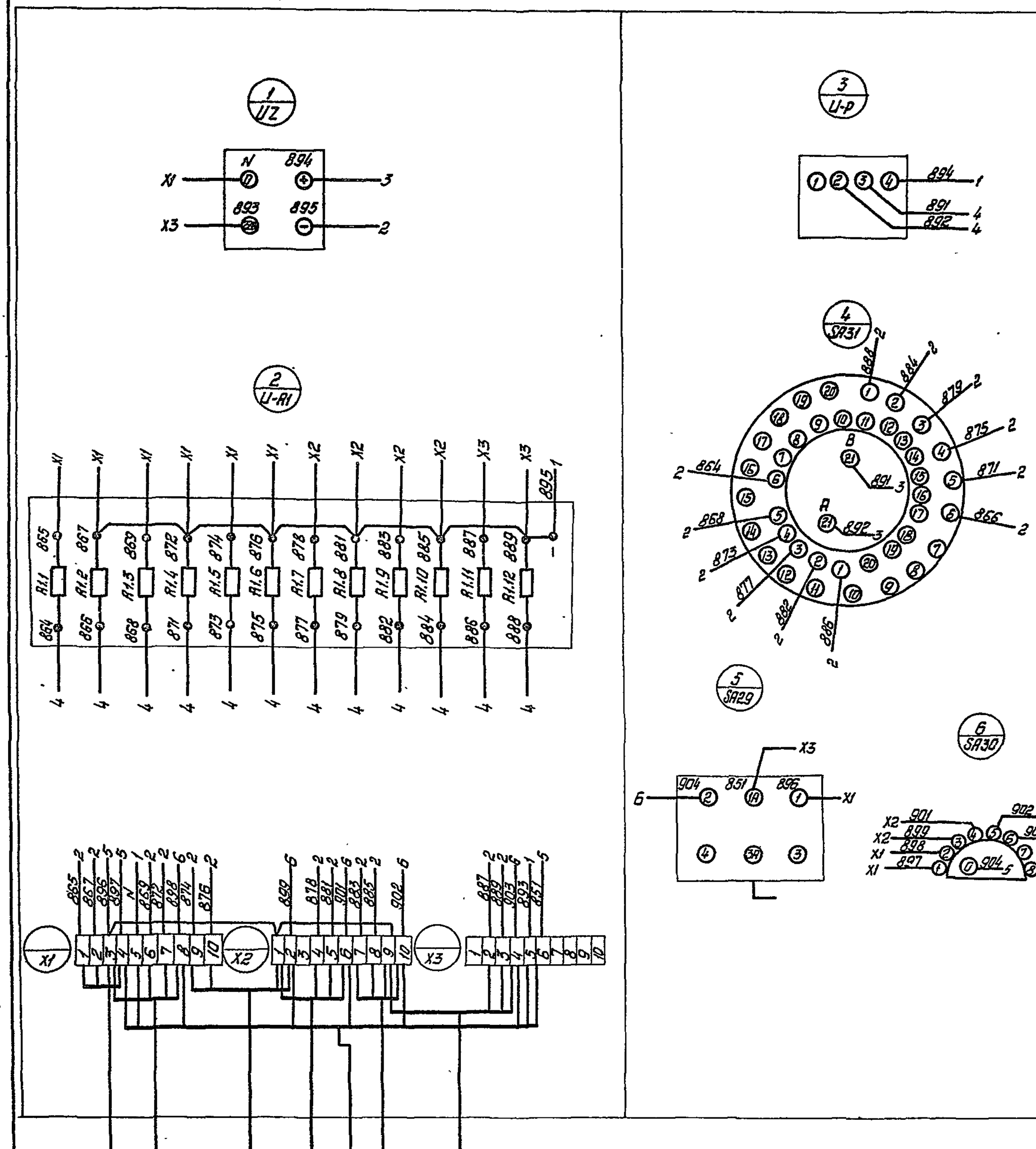

Типовий проект 708-18.85

Взам. инв. №

Подп. и дата

Инв. № подл.

9032/11

Привязан

48 Инв. №

Изм.	Лист	Nдокум.	Подп.	Дата	Т.П. 708-18.85		009.34
Разраб.		Исканикова		1.XI.87	Ящик 3Я Схема электрической соединений	Лит.	Масса	Масштаб
Пров.		Фактурович		1.XI.87				
Т.контр.						Лист	Листов 1
Рук.		Волк		1.11.87		Гипростроймашина г. Киев	
Н.контр.		Буриан		1.11.87			
Утв.		Бельтюк		1.11.87			

Копировал: Шнайдер

Формат А2

Альбом 11

Типовой проект 708-18.85

Формат	Зона	Поз.	Обозначение	Наименование	Кол.	Примечание
				Документация		
А3			010.80	Чертеж общего вида		
			010.34	Схема электрическая соединений		
А4			010.ТБ2.	Таблица перечня надписей		
				Сборочные единицы		
				H51 01		
		01		Арматура АС12013У3 U~220 В	04	HL37, HL39, HL41, HL43
		02		Арматура АС12014У3 U~220 В	01	HL35
				Блок зажимов БЗ24-4П25-В/ВУ3-10	01	

Привязан

Инв. №

Изм.	Лист	N докум.	Подп.	Дата	т.п. 708-18.85	010 ТБ.1
Разраб.		Иржаникова		1.11.84	Ящик 4Я Технические данные аппаратов	Лит. / Лист / Листов 1
Пров.		Фактурович		1.11.84		Гипростроммашина г. Киев
Рук.		Волк		1.11.84		
Н.контр.		Бурнан		12.11.84		
Утв.		Бельфор		1.11.84		

Копировал Формат А4

Альбом 11

Типовой проект 708-18.85

Панель	Строка	Надпись	Поз обозначен.	Место надписи	Текст	Кол.	Вид шрифта	Заготовка
		1		Табличка	Ящик 4Я	1		
		2	HL37	То же	Конвейер N10.	1		
		3	HL39	"	Конвейер N 9	1		
		4	HL41, HL43	"	Контроль материала	2		
		5	HL35	"	Аварийное отключение	1		

Привязан

Инв. N

Изм.	Лист	N докум.	Подп.	Дата	т.п. 708-18.85	010.ТБ2
Разраб.		Иржаникова		1.11.84	Ящик 4Я Таблица перечня надписей	Лит / Лист / Листов 1
Пров.		Фактурович		1.11.84		Гипростроммашина г. Киев
Рук.		Волк		1.11.84		
Н.контр.		Бурнан		12.11.84		
Утв.		Бельфор		1.11.84		

Копировал Формат А4

010.80

Альбом 11

Типовой проект 708-18.85

Вид спереди

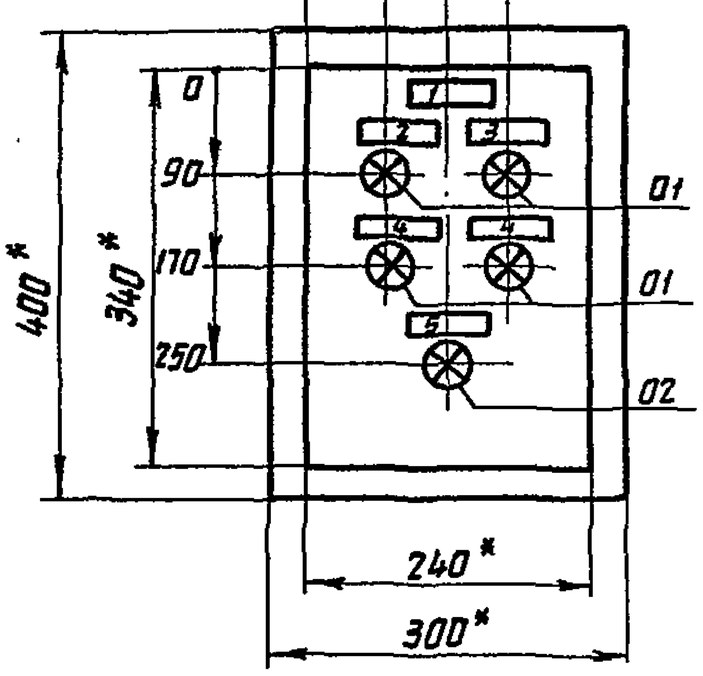

1. *Размеры для справок.
2. Неуказанные предельные отклонения размеров по...
3. В контуре табличек и аппаратов указаны номера надписей по перечню надписей
4. Глубина ящика 350мм.

9032/11

Привязан

Инв. №

Изм.	Лист	N докум.	Подп.	Дата	т.п. 708-18.85	010.80
Разраб.		Иржаникова		1.11.84	Ящик 4Я Чертеж общего вида	Лит. / Масса / Масштаб 1:10
Пров.		Фактурович		1.11.84		Лист / Листов 1
Т.контр.						Гипростроммашина г. Киев
Рук.		Волк		1.11.84		
Н.контр.		Бурнан		11.11.84		
Утв.		Бельфор		1.11.84		

Копир. Формат А3

Альбом II

Вид спереди

Дверь ящика
(Вид со стороны монтажа)

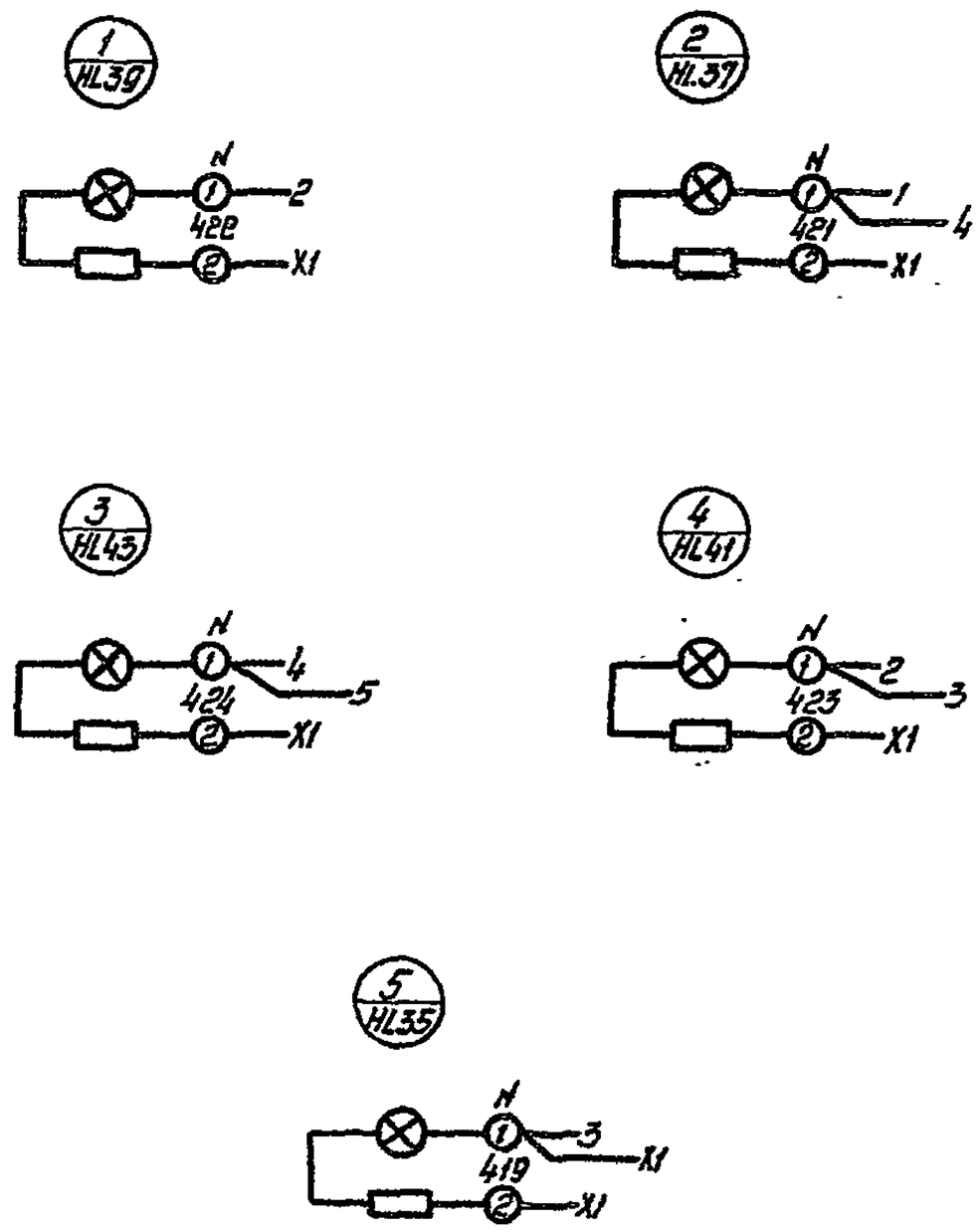

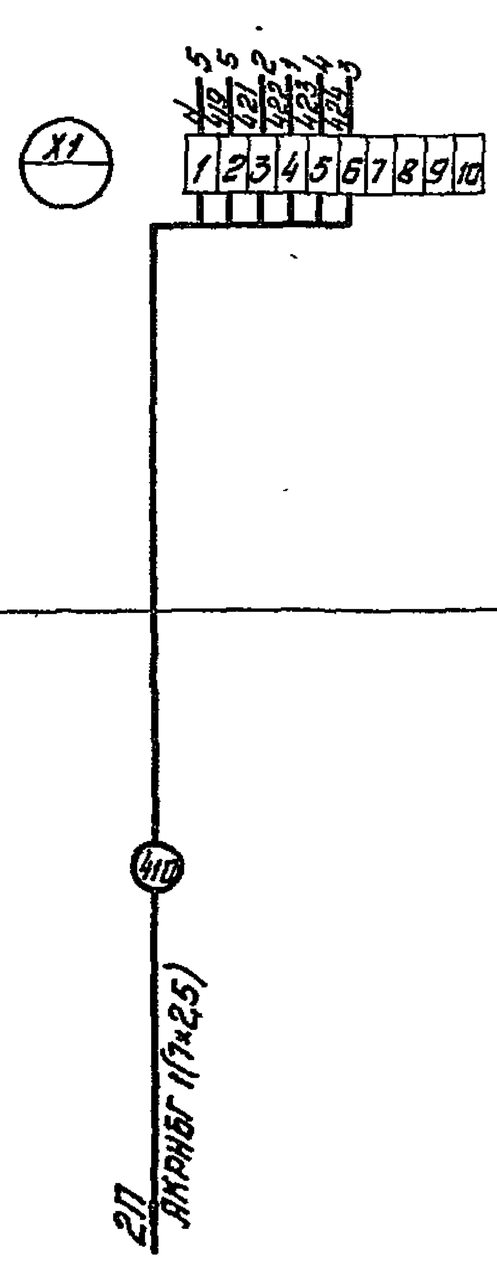

Типовой проект 708-18.85

9032/11

Привязан.

Инв.№

50

					ТП 708-18.85			010.34
Изм.	Лист	Nдокум.	Подп.	Дата	Ящик 4Я. Схема электрической соединений	Лит.	Масса	Масштаб
Разраб.		Аннанникова		1.XII.84				
Пров.		Гуленко		1.II.85		Лист	Листов 1	
Т.контр.						Гипроэлектромашина г. Киев		
Рук.		Врак		1.II.85				
Н.контр.		Бурман		1.II.85				
Утв.		Бельфор		1.II.85				

Инв.№подл. | Подп. и дата | Взам.инв.№

Копировал: Шнайдер

Формат А2

Альбом 11

Формат	Зона	Позиц.	Обозначение	Наименование	Кол.	Примечание
				Документация		
А3			011.ВО	Чертеж общего вида		
А2			011.Э4	Схема электрическая соединений.		
А4			011.ТБ2	Таблица перечня надписей.		
				Сборочные единицы		
				Панели и блоки.		
		01		БОУ5130-2474УХЛ4Б	01	
		02		БОУ5430-2874УХЛ4Б	01	
		03		БОУ5430-2674УХЛ4Б	01	
		04		Пускатель ПМЛ-110104В,	02	К20
				U~220В		К21
		05		Реле РВП72-3221-0004.	01	КТ4
				U~220В		
		06		Сирена СС1У3	01	НА10
				U~220В		

Типовой проект 708-18.85

Привязан:

Инв.№

Изм.	Лист	N докум.	Подп.	Дата				
Разраб.		Арнаникова		1.11.84	Т.П. 708-18.85			011.ТБ1
Пров.		Фактурович		1.11.84	Ящик 5Я Технические данные аппаратов	Лит.	Лист 1	Листов 2
Рук.		Волк		1.11.84		Гипростроммашина г.Киев		
Н.контр.		Бурман		1.11.84				
Утв.		Бельфор		1.11.84				

Копировал: Формат А4

Формат	Зона	Позиц.	Обозначение	Наименование	Кол.	Примечание
				Н51 01		
		07		Переключатель	01	SA3
				УП5313-С322У3		
				Блок зажимов	04	
				БЗ24-4П25-В/ВУ3-10		1

Типовой проект 708-18.85

Привязан:

Инв.№

Изм.	Лист	N докум.	Подп.	Дата		
					ТП 708-18.85	011.ТБ1 Лист 2

Копировал: Формат А4

08 110

Альбом 11

Типовой проект 708-18.85

Вид спереди
Дверь не показана

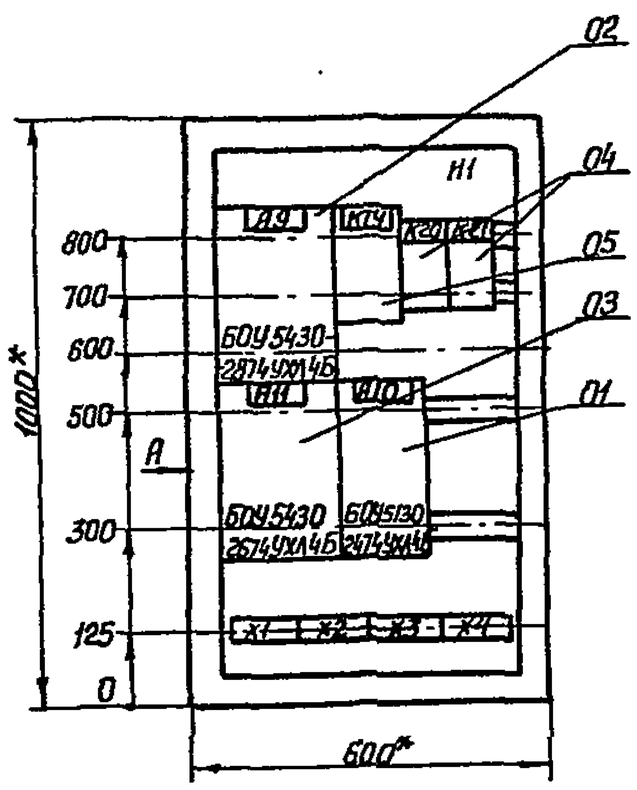

Дверь ящика
Вид спереди

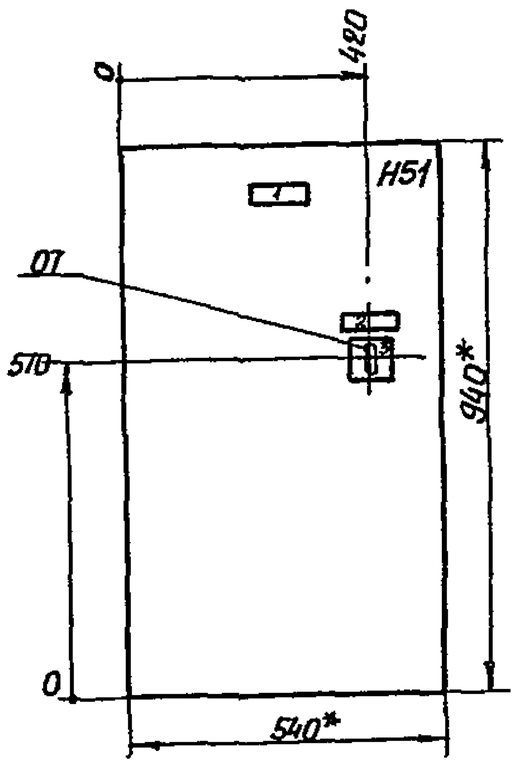

1.* Размеры для справок.
2. Неуказанные предельные отклонения размеров по
3. В контуре табличек указан номер надписи по перечню надписей.

Вид А
М1:20

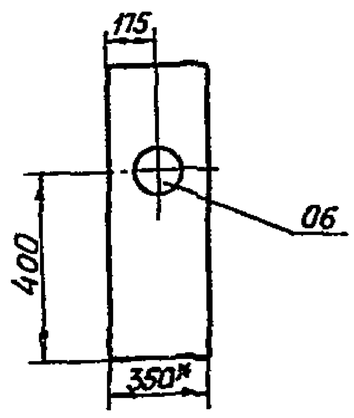

9032/11

Привязан:

Инв.№

Изм.	Лист	N докум.	Подп.	Дата				
					ТП 708-18.85			011.ВО
Разраб.		Арнаникова		1.11.84	Ящик 5Я. Чертеж общего вида.	Лит.	Масса	Масштаб 1:10
Пров.		Фактурович		1.11.84		Лист	Листов 1	
Т.контр.						Гипростроммашина г.Киев		
Рук.		Волк		1.11.84				
Н.контр.		Бурман		1.11.84				
Утв.		Бельфор		1.11.84				

Копировал: Формат А3

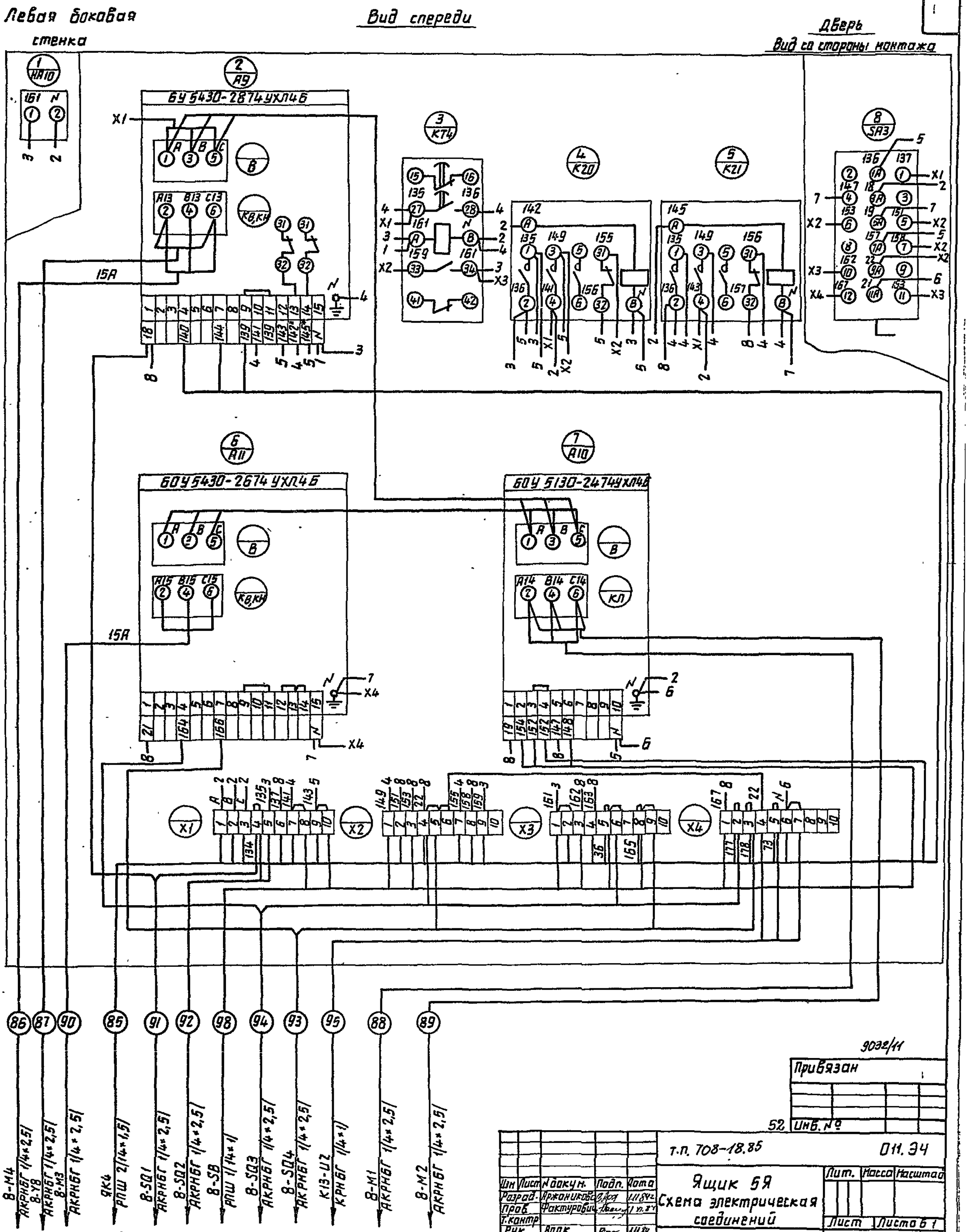

Типовой проект 708-18.85

Инв.№ подл.	Подпись и дата	Взам. инв.№

9032/11

Привязан

Инв. № 52

Изм.	Лист	N докум.	Подп.	Дата	т.п. 708-18.85	011.ЭЧ
Разраб.		Аржаникова		1.11.84г	Ящик 5Я Схема электрическая соединений	Лит. / Масса / Масштаб
Пров.		Фактурович		1.11.84г		Лист / Листов 1
Т.контр.						Гипростроммашина г. Киев
Рук.		Вапк		1.11.84		
Н.контр.		Бурнан		13.11.84		
Утв.		Бельфор		1.11.84		

Копировал

Формат А2

Формат	Зона	Позиция	Обозначение	Наименование	Кол.	Примечание
				Документация		
А3			014.ВО	Чертеж общего вида		
А2			014.Э4	Схема электрическая соединений		
А4			014.ТБ2	Таблица перечня надписей		
				Сборочные единицы		
				Н51 01		
		01		Переключатель УП5311-С225У3	02	SA20,SA21
		02		Переключатель УП5316-Ф546У3	01	SA22
		03		Выключатель КЕ011У3, исп.4	03	SBP12, SBP13,SBP14
		04		Выключатель КЕ011У3, исп.5 толк. красн.	02	SBS12, SBS13
		05		Арматура АС1201ЗУ2 U~220 В	05	HL50..HL54
		06		Звонок ЗВП220-М4	01	HA24
				Блок зажимов Б324-4П25-В/ВУ3-10	03	

Привязан:

Инв. №

Изм.	Лист	№ докум.	Подп.	Дата
Разраб.		Арнаникова		1.11.84
Пров.		Фактурович		1.11.84
Рук.		Волк		1.11.84
Н.контр.		Бурман		1.11.84
Утв.		Бельфор		1.11.84

Т.П. 708-18.85 012.ТБ1

Ящик 6Я. Технические данные аппаратов.

Лит. | Лист | Листов 1

Гипростроммашина г.Киев

Копировал Формат А4

Панель	Строка	Надпись	Поз. обозначение	Место надписи	Текст надписи	Кол.	Вид шрифта	Заготовка
		1		Табличка	Ящик 6Я	1		
		2		То же	Приточная вентиляция	1		
		3	HL52	"	Вентилятор М15	1		
		4	HL53	"	Вентилятор М16	1		
		5	HL54	"	Включение резерва	1		
		6	SBP14	"	Съем сигнала	1		
		7	SBP12	"	Пуск	3		
			SBP13	"				
			SBP14	"				
		8	HL50	"	Вентилятор М13	1		
		9	HL51	"	Вентилятор М14	1		
		10	SA20,	"	Режим работы	3		
			SA21,	"				
			SA22	"				
		11	SA22	Ключ	Местн.(д) - откл.(1) - М15(2) - М16(3)	1		
		12	SA20	То же	Дист.(8) - откл.(1) - местн.(2)	2		
			SA21	"				
		13	SBP12	Табличка	Вентилятор М15	1		
			SBS12					
		14	SBP13	То же	Вентилятор М16	1		
			SBS13	"				
		15	SBS12	"	Стоп	2		
			SBS13	"				
		16	HL50,HL51	"	Вытяжная вентиляция	1		

Привязан:

Инв. №

Изм.	Лист	№ докум.	Подп.	Дата
Разраб.		Арнаникова		1.11.84
Пров.		Фактурович		1.11.84
Рук.		Волк		1.11.84
Н.контр.		Бурман		1.11.84
Утв.		Бельфор		1.11.84

Т.П. 708-18.85 012.ТБ2

Ящик 6Я Таблица перечня надписей

Лит. | Лист | Листов 1

Гипростроммашина г.Киев

Копировал Формат А4

014.ВО

Вид спереди

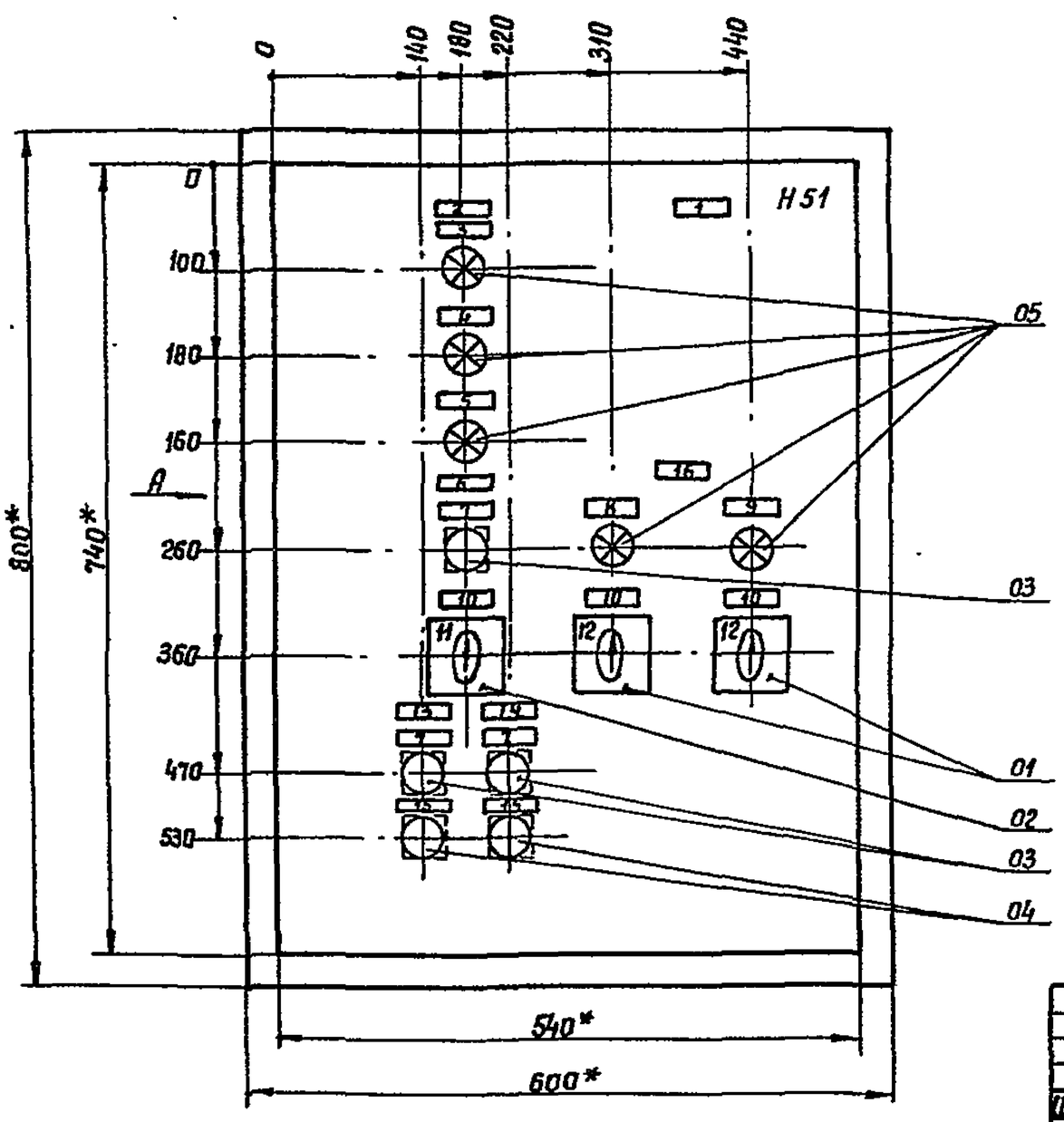

Вид А
М1:20

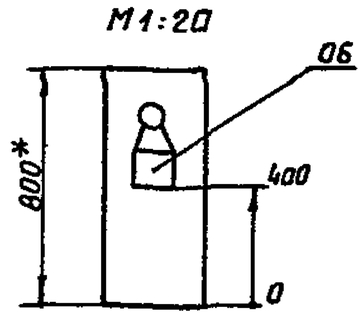

1.* Размеры для справок.
2. Неуказанные предельные отклонения размеров по...
3. В контуре табличек и аппаратов указаны номера надписей по перечню надписей.
4. Глубина ящика 350 мм.

9032/11

Привязан:

Инв. №

53

Изм.	Лист	№ докум.	Подп.	Дата
Разраб.		Арнаникова		1.11.84
Пров.		Фактурович		1.11.84
Т.контр.				
Рук.		Волк		1.11.84
Н.контр.		Бурман		1.11.84
Утв.		Бельфор		1.11.84

Т.П. 708-18.85 012.ВО

Ящик 6Я Чертеж общего вида

Лит. | Масса | Масштаб 1:5

Лист | Листов 1

Гипростроммашина г.Киев

Копировал: Формат А3

Альбом 11

Типовой проект 708-18.85

Левая боковая стенка

Вид спереди

Дверь ящика

Вид со стороны монтажа

012.34

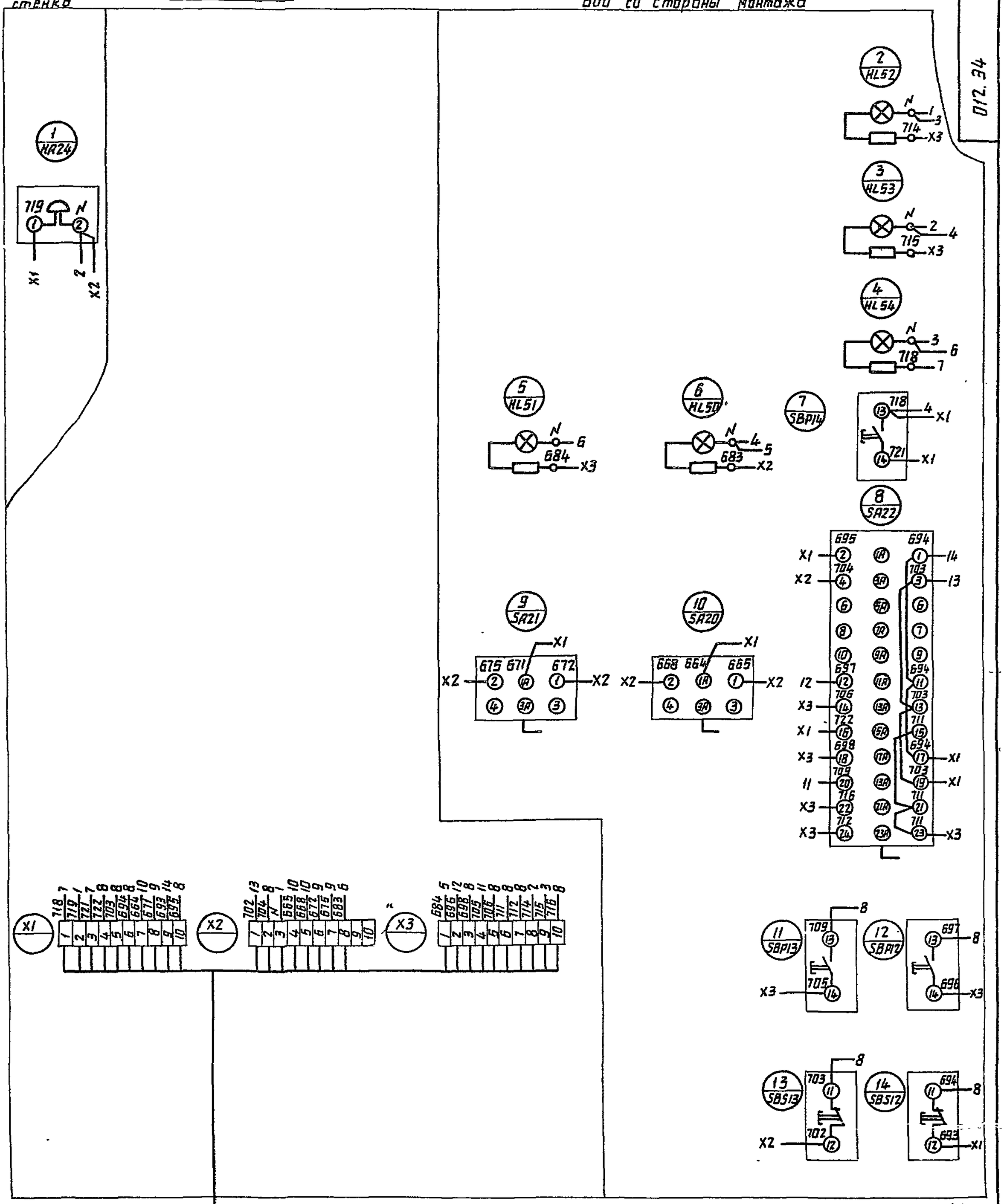

9032/11

Привязан

Инв. №

54

Изм	Лист	№докум.	Подп.	Дата	т.п. 708-18.85	012.34
Разраб.		Аржаникова		11.84	Ящик 6Я Схема электрическая соединений	Лит. / Масса / Масштаб
Пров.		Фактурович		11.84		Лист / Листов 1
Т.контр.						Гипростроммашина г. Киев
Нач.отд.		Волк		11.84		
Н.контр.		Бурман		11.84		
Утв.		Бельфор		11.84		

Копировал

Формат А2

Взам.инв.№ | Подп. и дата | Инв.№подл.

Формат	Зона	Позиц.	Обозначение	Наименование	Кол.	Примечание
				Документация		
А3			013.ВО	Чертеж общего вида		
*			013.ЭЗ	Схема электрическая соединений		А2,А2,А2
*			013.ТБ2	Таблица перечня надписей		*А4,А4
				Сборочные единицы		
				Н51 01		
		01		Переключатель 24П4Н1	01	SA5
		02		Тумблер ТВ1-2У3	02	SA4
		03		Переключатель УП5316-С309У3	01	SA1
		04		Переключатель УП5311-С225У3	01	SA2
		05		Переключатель УП5313-С322У3	01	SA24

Альбом 11

Типовой проект 708-18.85

Привязан

Инв. №

Изм.	Лист	N докум.	Подп.	Дата
Разраб.	Арнаникова			
Пров.	Гуленко			
Рук.	Волк			
Н.контр.	Бурман			
Утв.	Бельфор			

Т.П. 708-18.85 013.ТБ1

Пульт 1П. Технические данные аппаратов. Тракт I

Лит.	Лист	Листов
	1	2

Гипростроммашина г.Киев

Копировал Формат А4

Формат	Зона	Позиц.	Обозначение	Наименование	Кол.	Примечание
		06		Выключатель КЕ 011У3, исполн.1	02	SBP1, SBP2
		07		Выключатель КЕ 011У3, исполн.4	04	SBP5,SBP3 SBP4,SBP6
		08		Выключатель КЕ 011У3, исполн.5 толк. красн.	03	SBS1,SBS2, SBS5
		09		Выключатель КЕ011У3, исполн.3	01	SBS3
		10		Арматура АС1201У2, U~220В	02	HL30, HL31
		11		Арматура АС-1201ЗУ2; U~220В	26	HL,HL1,HL20 HL25..HL29
		12		Диод КД 209А	46	1VD1..20VD1, 1VD2..20VD2 VD1..VD6
		13		Звонок ЗВП220-М4	01	НА1
		14		Ручка НЛП8.337.180	01	
				Блок зажимов БЗ24-4П25-В/ВУЗ-10	16	

Альбом 11

Типовой проект 708-18.85

Привязан

Инв. №

Изм.	Лист	N докум.	Подп.	Дата

Т.П. 708-18.85 013.ТБ1 Лист 2

Копировал: Формат А4

ТП. 01.80

Вид А

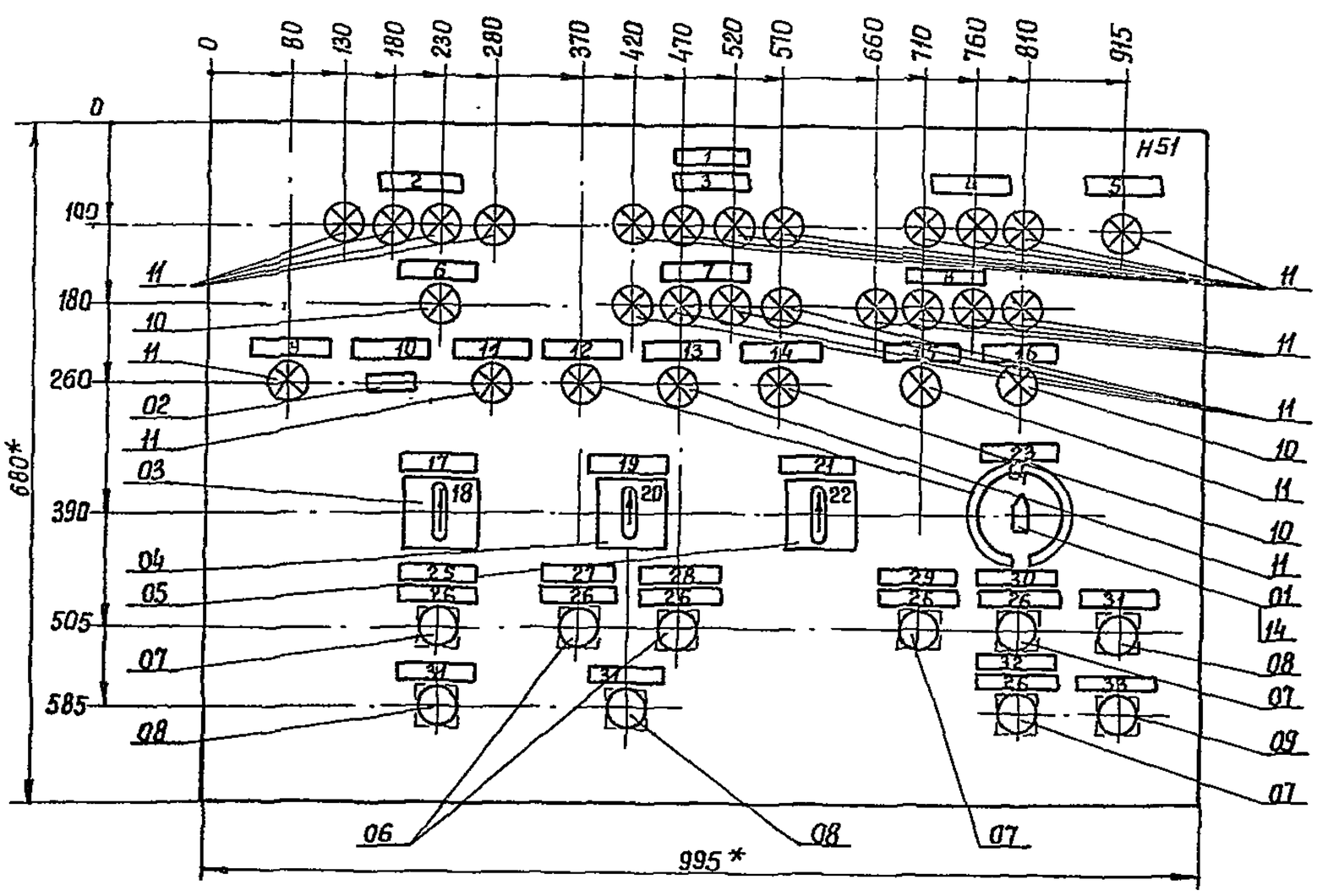

Габариты, мм

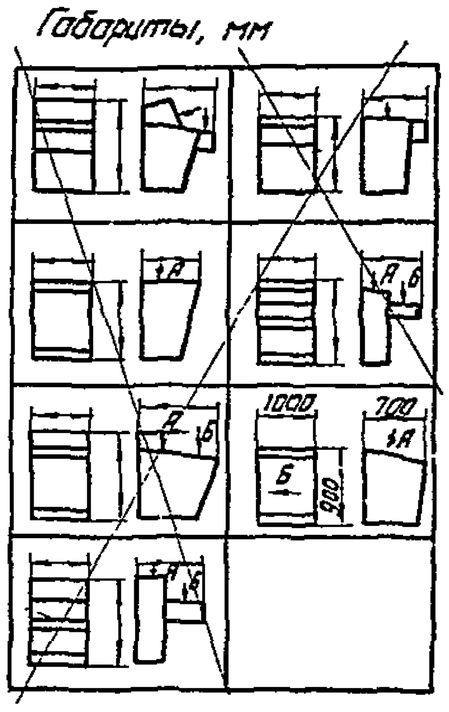

Вид Б
М 1:20

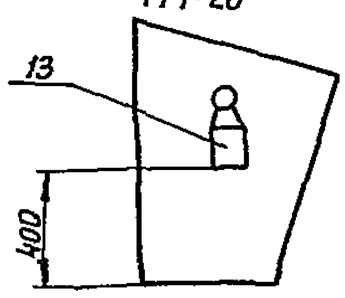

9032/11

Альбом 11

Типовой проект 708-18.85

Привязан:

Инв. №

55

1. * Размеры для справок.
2. Неуказанные предельные отклонения размеров по...
3. В контуре табличек и аппаратов указаны номера надписей по перечню надписей.

Изм.	Лист	N докум.	Подп.	Дата
Разраб.	Арнаникова			
Пров.	Гуленко			
Т.контр.				
Рук.	Волк			
Н.контр.	Бурман			
Утв.	Бельфор			

Т.П. 708-18.85 013.ВО

Пульт 1П. Чертеж общего вида. Тракт I

Лит.	Масса	Масштаб
		1:5

Лист Листов 1

Гипростроммашина г.Киев

Копировал: Формат А3

Альбом 11

Панель	Строка	Надпись	Поз. обозначение	Место надписи	Текст надписи	Кол.	Вид шрифта	Заготовка
		1		Табличка	Положение тележки	1		
		2	HL7-HL8	Табличка	Отсек 3. Пост 11-8	1		
		3	HL3-HL4	То же	Отсек 2. Пост 7-4	1		
		4	HL3-HL1	"	Отсек 1. Пост 3-1	1		
		5	HL	"	Напряжение	1		
		6	HL20	"	Отсек 6 Пост 20	1		
		7	HL9-HL16	"	Отсек 5. Пост 19-16	1		
		8	HL5-HL12	"	Отсек 4. Пост 15-12	1		
		9	HL25	"	Подача в стороны	1		
		10	SA4	"	Шибер	1		
		11	HL26	"	Подача вперед	1		
		12	HL29	"	Тракт загрузки.	1		
		13	HL27	"	Материал с автотранспорта	1		
		14	HL31	"	Аварийное отключение	1		
		15	HL28	"	Верхний уровень	1		
		16	HL30	"	Аварийный уровень	1		
		17	SA1	"	Режим работы	1		
		18		Ключ	Лист 8 – откл 1 – Местн. 2	1		
		19	SA2	Табличка	Выбор тракта	1		
		20		Ключ	ж/д транспорт 1 – Автотранспорт 2	1		
		21	SA24	Табличка	Насос	1		
		22		Ключ	Авт 8 – Откл 1 – Местн. 2	1		
		23	SA5	Табличка	Положение тележки	1		

Типовой проект 708-18.85

Привязан:

Инв. №

Т.П. 708-18.85 — 013.ТБ2

Изм. Лист N докум. Подп. Дата

Разраб. Аршаникова; Пров. Факторович; Рук. Волк; Н.контр. Бурман; Утв. Бельфор

Пульт 1П. Таблица перечня надписей. Тракт I

Лит. | Лист 1 | Листов 2

Гипростроммашина г.Киев

Копировал: Формат А4

Альбом 11

Панель	Строка	Надпись	Поз. обозначение	Место надписи	Текст надписи	Кол.	Вид шрифта	Заготовка
		24	SA5	Табличка	1-2-3-4-5-6-7-8-9-10-11-12-13 1-2-3-4-5-6-7-8-9-10-11-12-13 14-15-16-17-18-19-20-21-22-23-24 11-15-16-17-18-19-20-21-22-23-24	1		
		25		Табличка	Предпусковая сигнализация	1		
		26	SBP1	То же	Пуск	6		
			SBP2	"		1		
			SBP3	"		1		
			SBP4	"		1		
			SBP5	"		1		
			SBP6	"		1		
		27	SBP1	"	ж/д транспорт	1		
		28	SBP2	"	Автотранспорт	1		
		29	SBP3	"	Вперед	1		
		30	SBP4	"	Назад	1		
		31	SBS1	"	Стоп	3		
			SBS2	"				
			SBS5	"		1		
		32	SBP6	"	Опробование сигнала	1		
		33	SBS3	"	Съем сигнала	1		

Типовой проект 708-18.85

Привязан:

Инв. №

Т.П. 708-18.85 — 013 ТБ2 — Лист 2

Изм. Лист N докум. Подп. Дата

Копировал: Формат А4

Альбом 11

Панель	Строка	Надпись	Поз. обозначение	Место надписи	Текст надписи.	Кол.	Вид шрифта	Заготовка
		1	HL40	Табличка	Контроль материала	1		
		2	HL42	То же	Контроль материала	1		
		3	HL59	"	Наполнение зумпфа N4	1		
		4	HL58	"	Наполнение зумпфа N3	1		
		5	HL57	"	Наполнение зумпфа N2	1		
		6	HL44	"	Напряжение	1		
		7	HL36	"	Конвейер N10	1		
		8	HL38	"	Конвейер N9	1		
		9	HL34	"	Аварийное отключение	1		
		10	HL56	"	Наполнение зумпфа N1	1		
		11	HL60	"	Наполнение зумпфа N5	1		
		12	HL33	"	Переговорная сиенолизация	1		
		13	SA7	"	Режим работы	1		
		14		Ключ	Лист 8 – Откл. 1 – Местн. 2	1		
		15	SA10	Табличка	Пневмозатворы	1		
		16		То же	Отсек N1 1 – Отсек N2 2 – Отсек N3 3 Отсек N4 – Отсек N5 – Отсек N6	1		
		17	SA11	"	Режим работы	1		
		18		Ключ	Лист 8 – Откл 1 – Местн 2	1		
		19	SA8	"	Авт – Лист.	1		
		20	SA25	"	Гидрообеспыливание	1		
		21		Ключ	Авт 8 – Откл 1 – Местн 2	1		
		22	SBP7, SBS7	Табличка	Предпусковая сигнализация	1		

Типовой проект 708-18.85

Привязан:

Инв. №

Т.П. 708-18.85 — 014 ТБ2

Изм. Лист N докум. Подп. Дата

Разраб. Аршаникова; Пров. Факторович; Рук. Волк; Н.контр. Бурман; Утв. Бельфор

Пульт 2П. Таблица перечня надписей

Лит. | Лист 1 | Листов 2

Гипростроммашина г.Киев

Копировал: Формат А4

Альбом 11

Панель	Строка	Надпись	Поз. обозначение	Место надписи	Текст надписи.	Кол.	Вид шрифта	Заготовка
		23	SBP7	Табличка	Пуск	1		
			SBP9	То же	Переговорная сигнализация	1		
			SBP10	"	Пуск	1		
		24	SA9	"	Откл.– Лист.	1		
		25	SBP10	"	Опробование сигнализации	1		
		26	SBS7	"	Стоп	1		

Типовой проект 708-18.85

3032/11

Привязан

56

Инв. №

ТП 708-18 85 — 014 ТБ2 — Лист 2

Изм. Лист N докум. Подп. Дата

Копировал: Формат А4

013.34

Альбом 11

Вид со стороны монтажа

Крышка пульта поднята

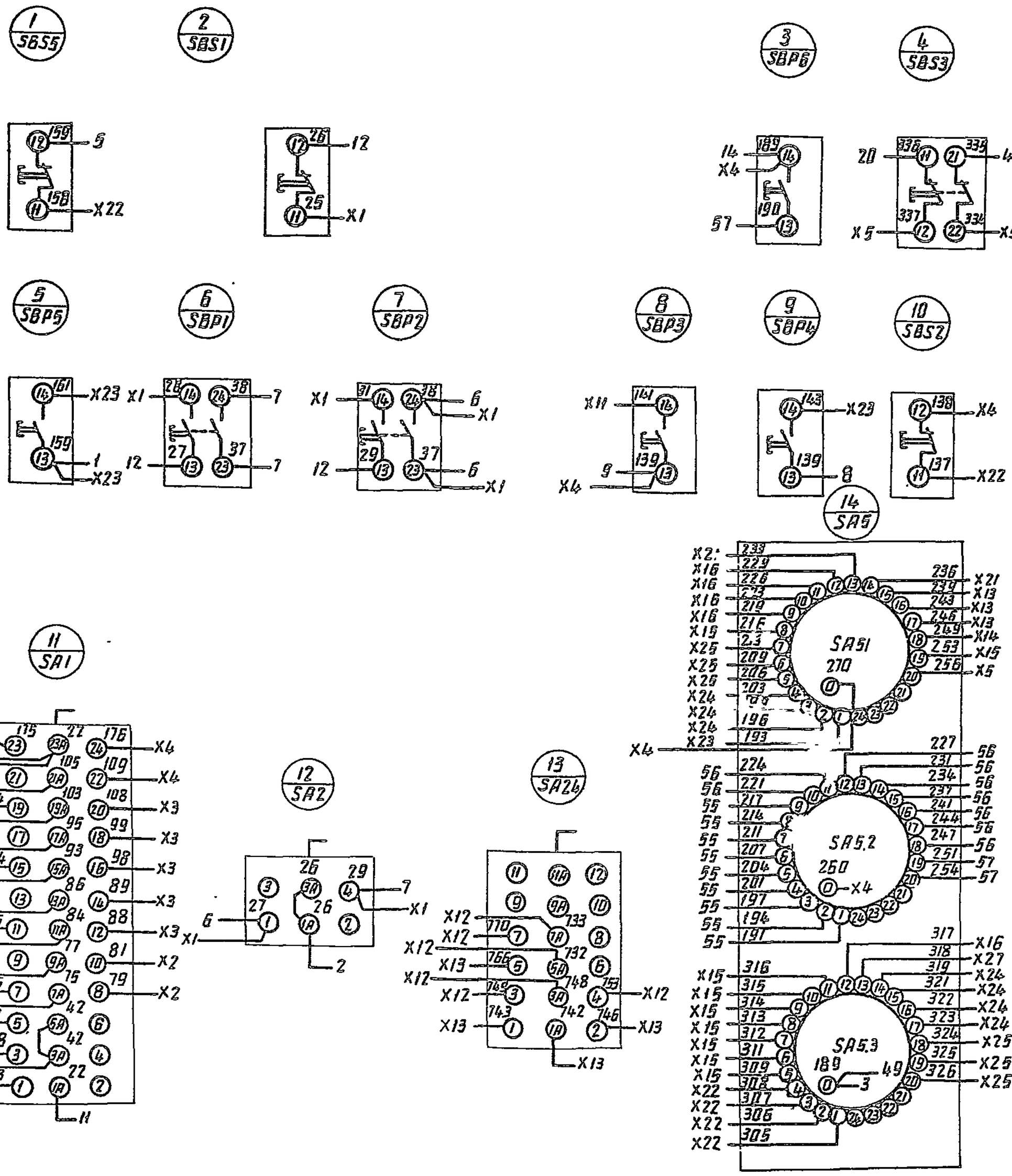

9032/11

Привязан

Инв. №

57

Изм	Лист	№ докум.	Подп.	Дата	Т.П. 708-18.85		013.34	
Разраб.		Аржаникова		1.11.84г.	Пульт 1П Схема электрическая соединений. Тракт I	Лит	Масса	Масштаб
Пров.		Синер		1.11.84г.		Лист 1.	Листов 3	
Т.контр.						Гипростанкомашина г. Киев		
Рук.		Волк		1.11.84				
Н.контр.		Бурман		13.11.84				
Утв.		Бельфор		1.11.84				

Копировал:

Формат А2

Типовой проект 708-18.85

Инв. № подл. | Подп. и дата | Взам. инв. №

Альбом 11

Вид со стороны монтажа
Крышка пульта поднята

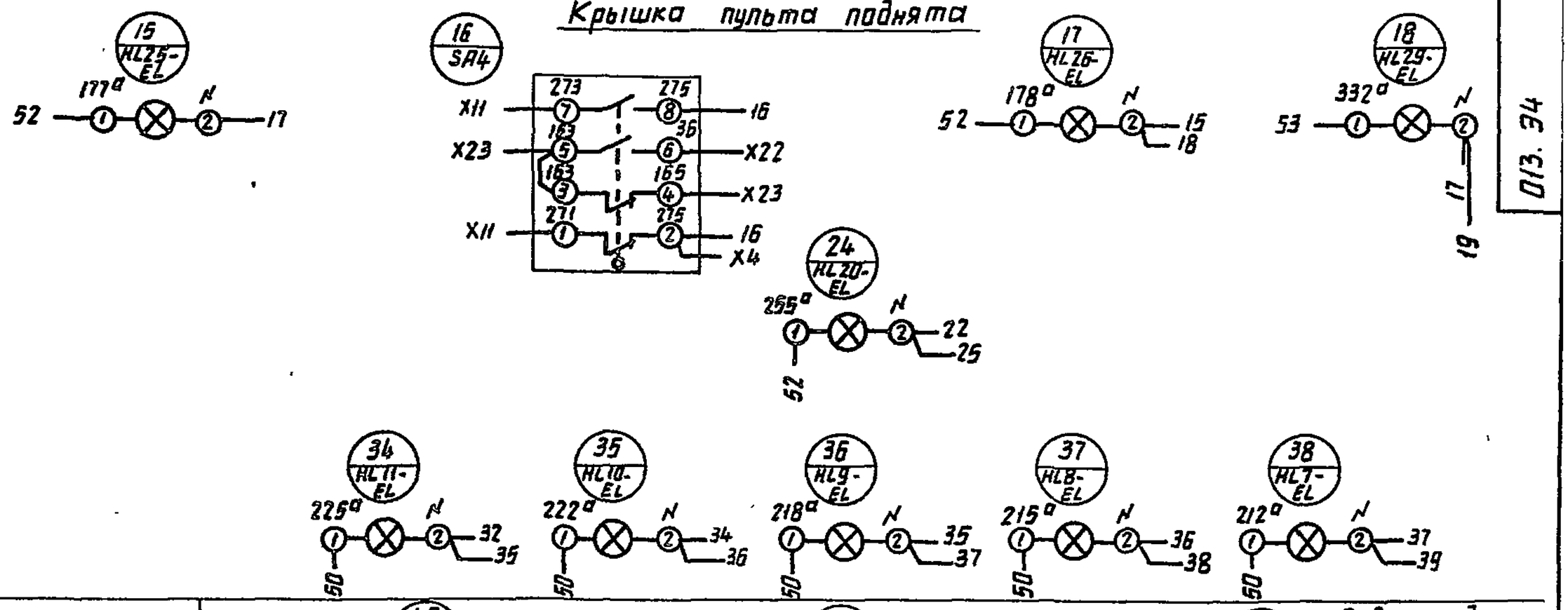

Левая боковая стенка

Вид спереди
Дверь не показана

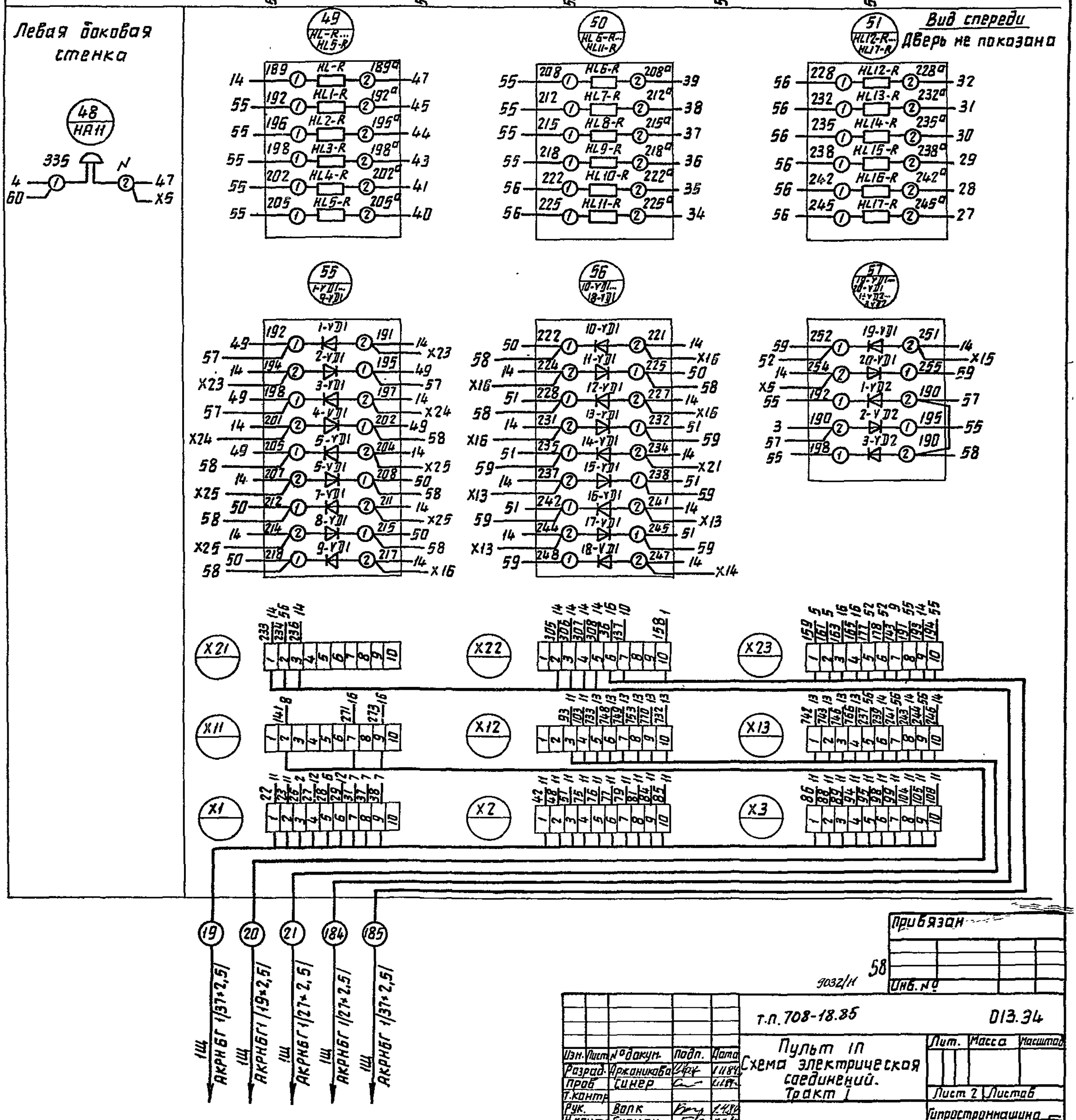

Типовой проект 708-18.85

Инв.№ подл. | Подп. и дата | Взам. инв. №

Привязан

Инв. №

9032/11 58

Изм.	Лист	№ докум.	Подп.	Дата	т.п. 708-18.85 013.34
Разраб.		Аржаникова		11.84	Пульт 1П Схема электрическая соединений. Тракт I
Пров.		Синер		11.84	Лит. / Масса / Масштаб
Т.контр.					Лист 2 / Листов 6
Рук.		Волк		11.84	Гипростроммашина г. Киев
Н.контр.		Бурнан		11.84	
Утв.		Бельфор		11.84	

Копировал

Формат А2

Альбом II

Вид со стороны монтажа
Крышка пульта поднята

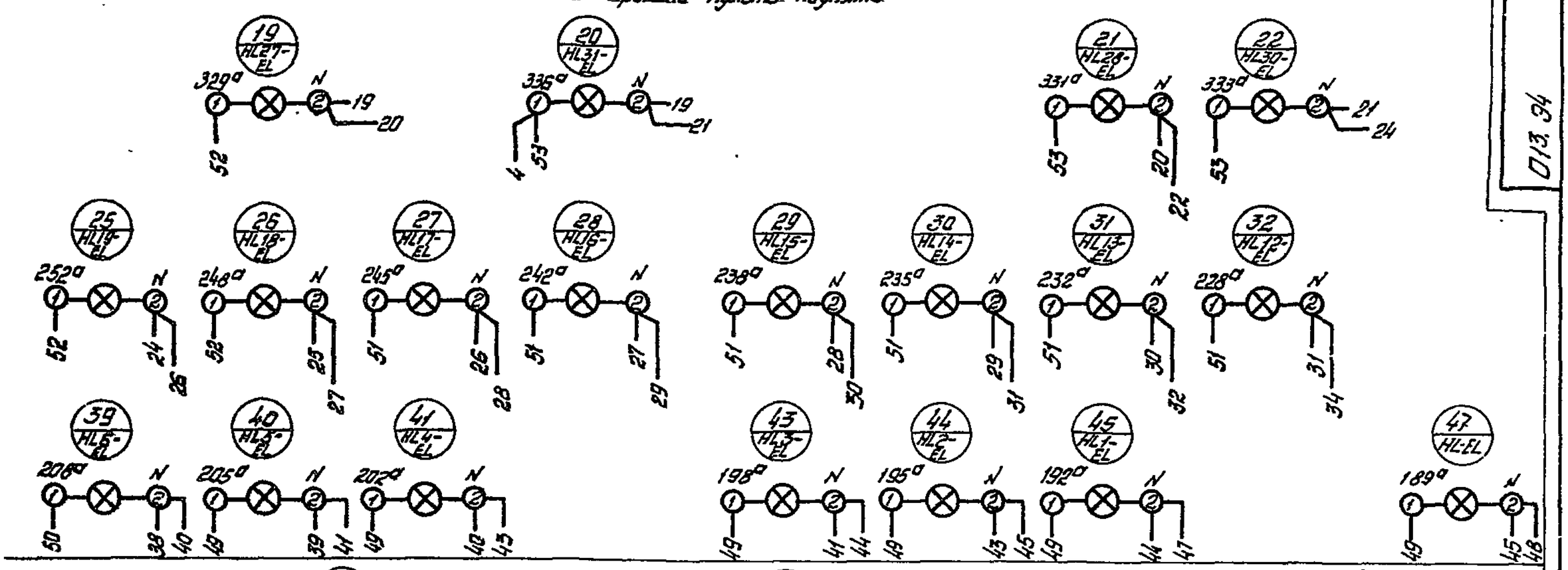

Вид спереди
Дверь не показана

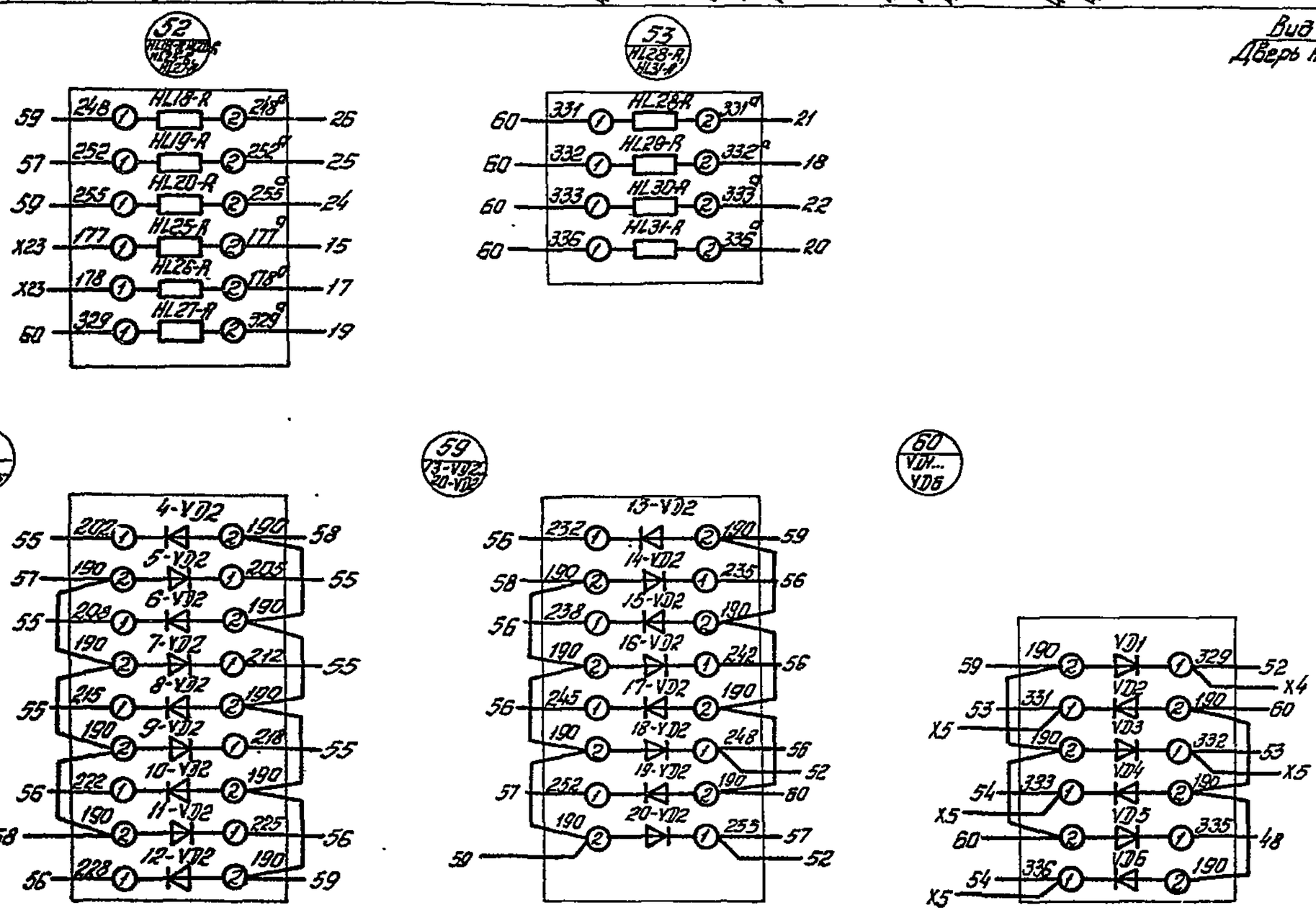

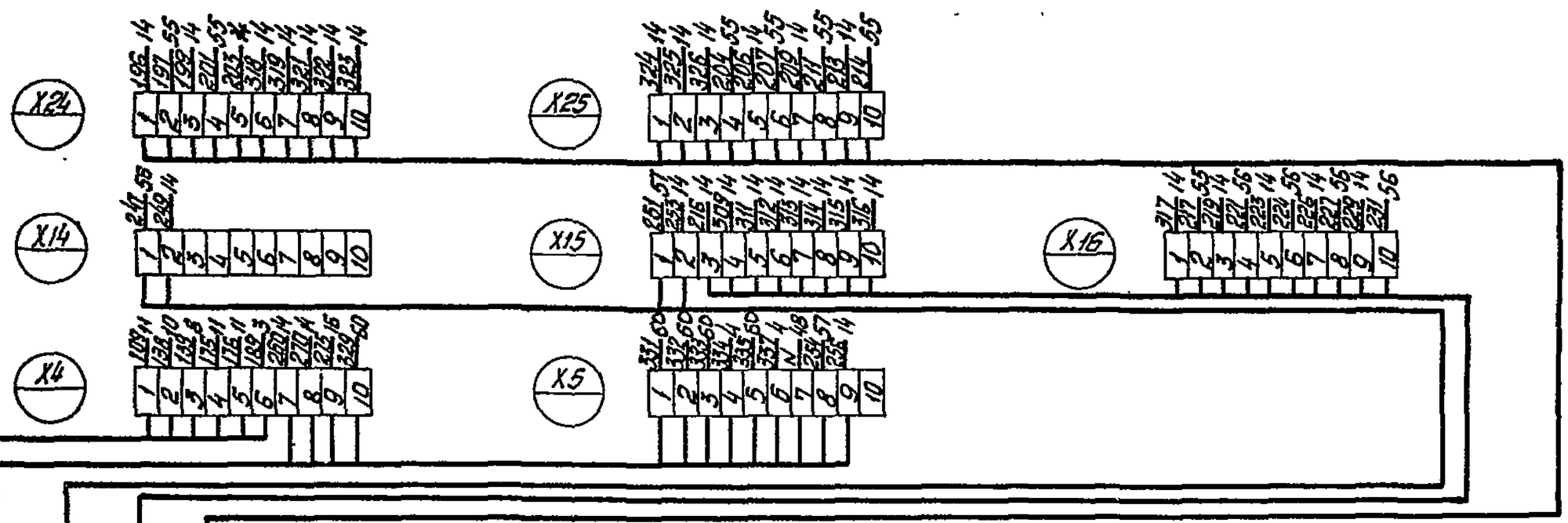

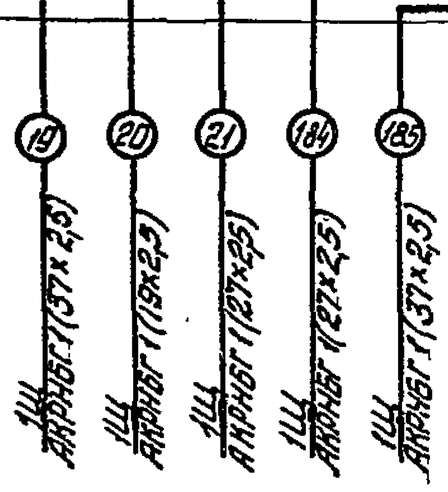

Типовой проект 708-18.85

Инв. № подл. | Подп. и дата | Взам. инв. №

Привязан

Инв. №

59
9032/11

Изм.	Лист	№ докум.	Подп.	Дата	Т.П. 708-18.85 013.94
Разраб.		Романикова		11.84	Пульт 1П Схема электрическая соединений. Тракт I
Пров.		Синер		11.84	Лит. / Масса / Масштаб
Т.контр.					Лист 3 / Листов 6
Нач.		Волк		11.84	Типографиа машина г. Киев
Н.контр.		Буроман		11.84	
Утв.		Белкар		11.84	

Копировал: Шнейдер

Формат А2

Альбом 11

Типовой проект 708-18.85

Формат	Зона	Поз.	Обозначение	Наименование	Кол.	Примечание
				Документация		
А3			014.ВО	Чертеж общего вида		
А2			014.Э4	Схема электрическая соединений		
*			014.ТБ2	Таблица перечня надписей		*А4, А4
				Сборочные единицы		
				Н51 01		
		01		Переключатель ЗП1Н1	01	SA10
		02		Тумблер ТВ1-1	02	SA8, SA9
		03		Переключатель УП5317-С90	01	SA11 (исп1)
		04		Переключатель УП5315-С457	01	SA7
		05		Переключатель УП5311-С225	01	SA25

Привязан

Инв. N

Т.П. 708-18.85 014ТБ1

Изм.	Лист	N докум.	Подп.	Дата
Разраб.	Арханникова			1.11.84
Пров.	Гуленко			1.11.84
Рук.	Волк			1.11.84
Н.контр.	Бурман			1.11.84
Утв.	Бельфор			1.11.84

Пульт 2П
Технические данные аппаратов

Лит | Лист 1 | Листов 2

Гипростроммашина г. Киев

Копировал Формат А4

Альбом 11

Типовой проект 708-18.85

Формат	Зона	Поз.	Обозначение	Наименование	Кол.	Примечание
		06		Выключатель КЕ011У3, исполн.4	03	SB P7, SB P10, SB P9
		07		Выключатель КЕ011У3, исполн.5 толк. красн.	01	SB S7
		08		Арматура АС120 13У3, U~220В	11	HL33, HL36, HL38, HL40, HL42, HL44, HL56, HL57, HL58, HL59 (исп.1), HL60
		09		Арматура АС120 11У3 U~220В	01	HL34
		10		Сирена СС-1У3, U~220В	01	HA23
		11		Диод КД209А	09	VD7, VD10, VD12, VD14, VD15 (исп.1), VD16
		12		Ручка НЛП8-337.180	01	
				Блок зажимов Б324-4-П25-8/8У3-10	11	

Привязан

Инв. N

Т.П. 708-18.85 014.ТБ1 Исп. 2

Копировал Формат А4

Альбом 11

Типовой проект 708-18.85

014.ВО

Вид А

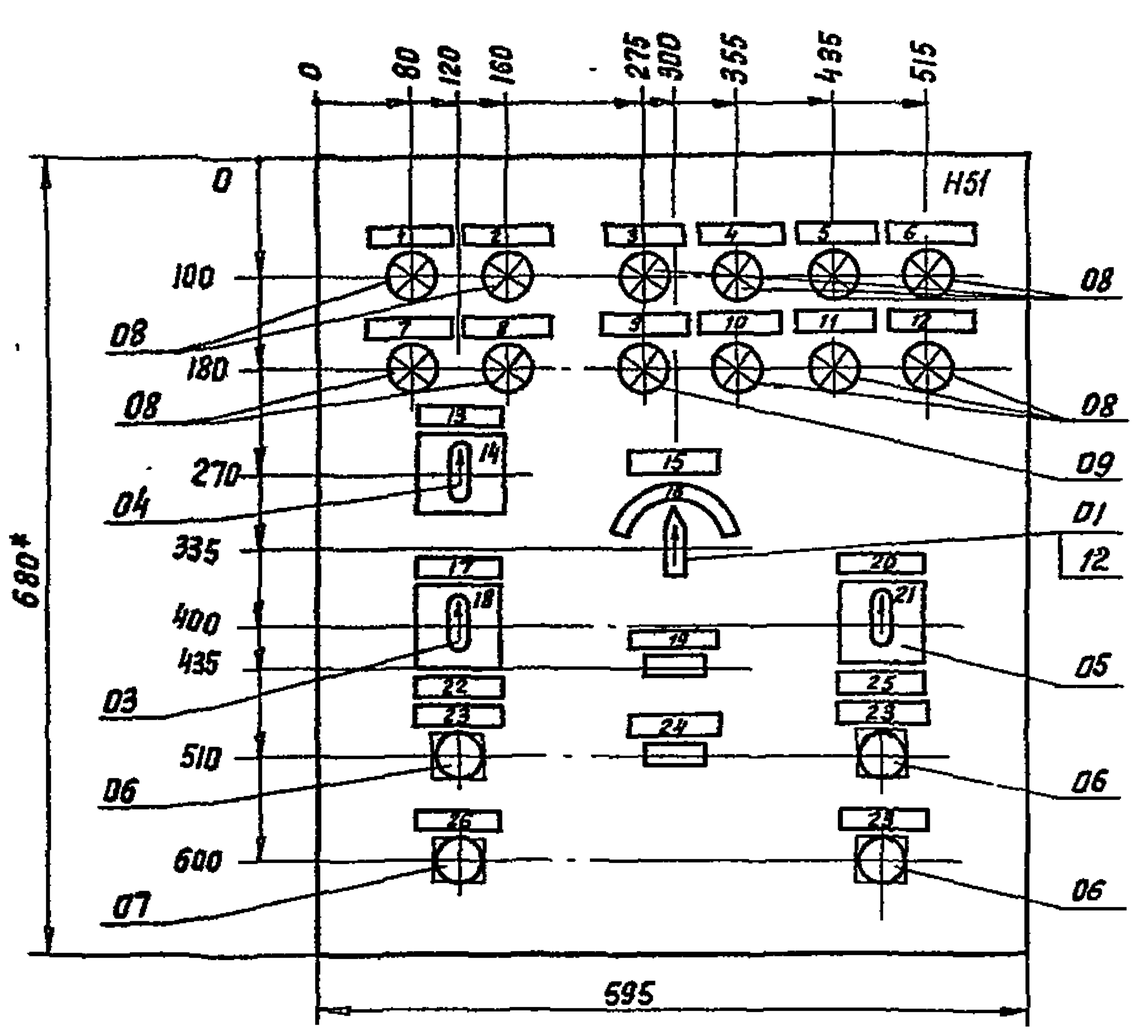

Вид Б
м 1:20

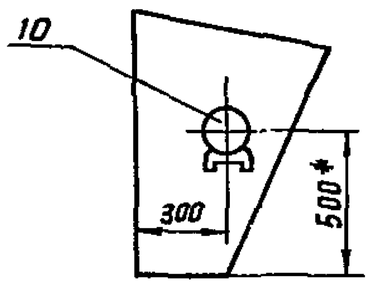

Габаритные размеры, мм

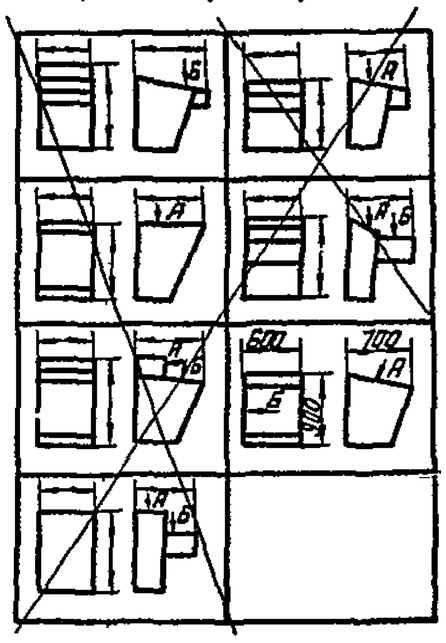

1.* Размеры для справок
2. Неуказанные предельные отклонения размеров по
3. В контуре табличек и аппаратов указаны номера надписей по перечню надписей.

9032/11

Привязан

Инв. N

60

Т.П. 708-18.85 014.ВО

Изм.	Лист	N докум.	Подп.	Дата
Разраб.	Арханникова			1.11.84
Пров.	Гуленко			1.11.84
Н.контр.				
Рук.	Волк			1.11.84
Н.контр.	Бурман			1.11.84
Утв.	Бельфор			1.11.84

Пульт 2П
Чертеж общего вида

Лит | Масса | Масштаб 1:5

Лист | Листов 1

Гипростроммашина г. Киев

Копировал Формат А3

014.34

Вид со стороны монтажа
Крышка пульта подвята

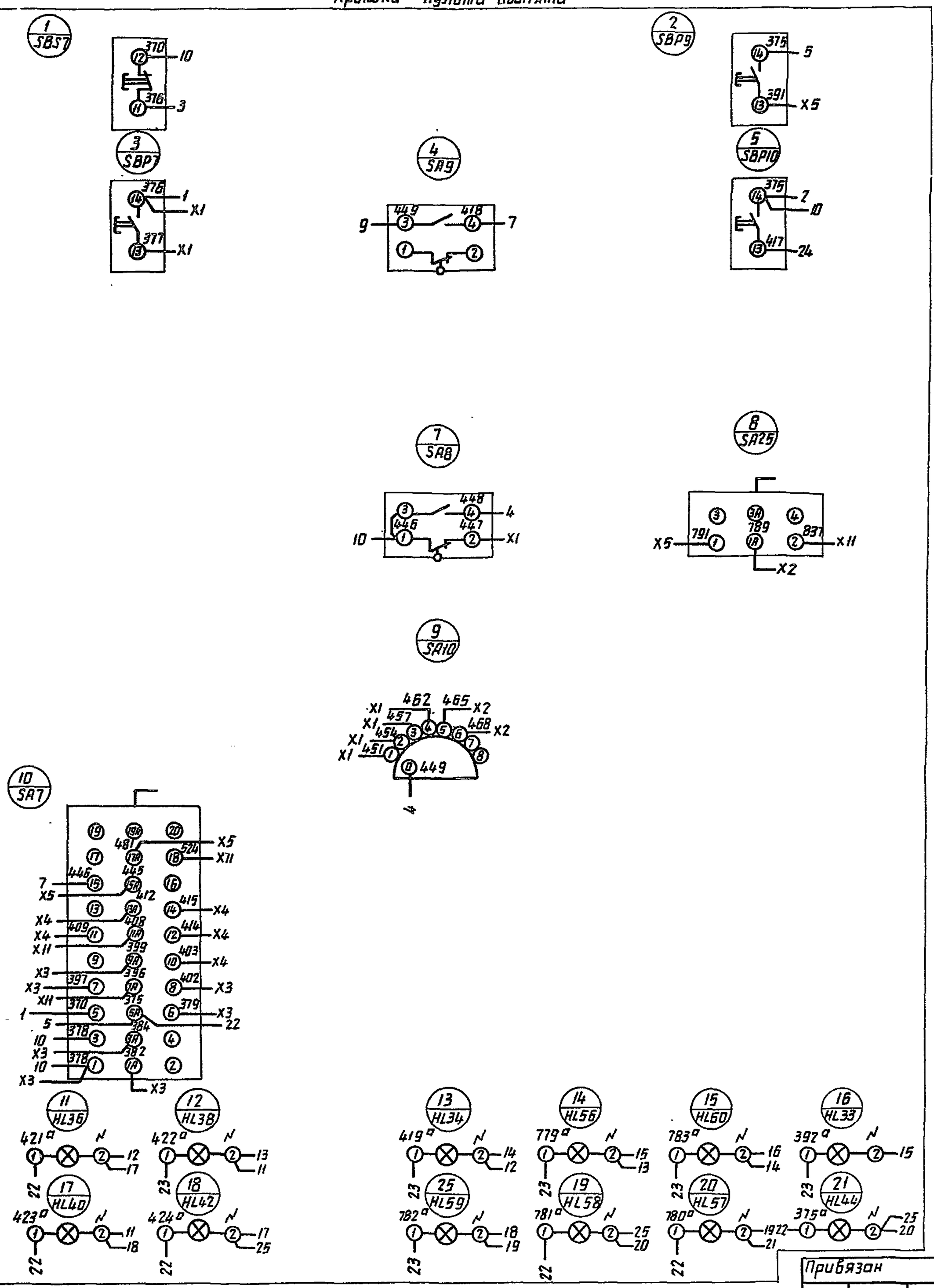

Привязан

Инв. №

61
9032/11

Изм.	Лист	№докум.	Подп.	Дата	т.п. 708-18.85		014.34
Разраб.		Аржаникова		1.11.84	Пульт 2П Схема электрической соединений. (Исполнение I)	Лит.	Масса	Масштаб
Пров.		Гинер		1.11.84		Лист 1	Листов 2	
Т.контр.						Гипростроммашина г. Киев		
Рук.		Волк		1.11.84				
Н.контр.		Бурман		13.11.84				
Утв.		Бельфор		1.11.84				

Копировал

Формат А2

Типовой проект 708-18.85

Инв.№ подл. | Подп. и дата | Взам.инв.№

014.34

Вид спереди
Дверь не показана

Левая боковая стенка

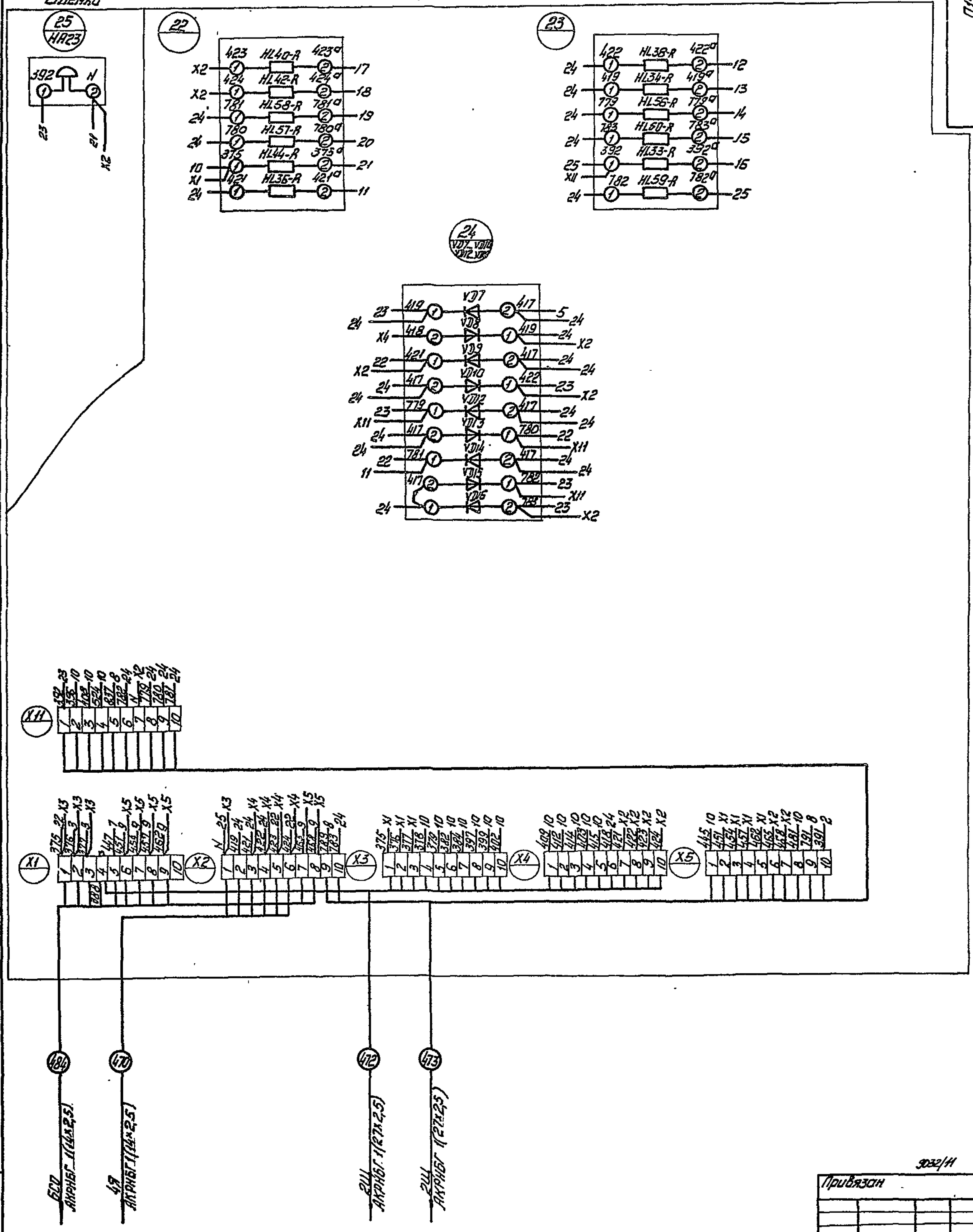

Типовой проект 708-18.85

Инв.№подл.	Подп. и дата	Взам.инв.№

3032/11

Привязан

62 Инв.№

Изм.	Лист	№ докум.	Подп.	Дата
Разраб.		Армонисов		11.84
Пров.		Фактурович		12.84
Т.контр.				
Рук.		Волк		1.11.84
Н.контр.		Бурмон		13.11.84
Утв.		Бельтер		14.84

Т.П 708-18.85 014.34

Пульт 2П
Схема электрическая соединений
(Исполнение I)

Лит.	Масса	Масштаб

Лист 2 Листов 6

Гипростроймашина г. Киев

Копировал: Шнайдер

Формат А2

Вид со стороны монтажа
Крышка пульта поднята

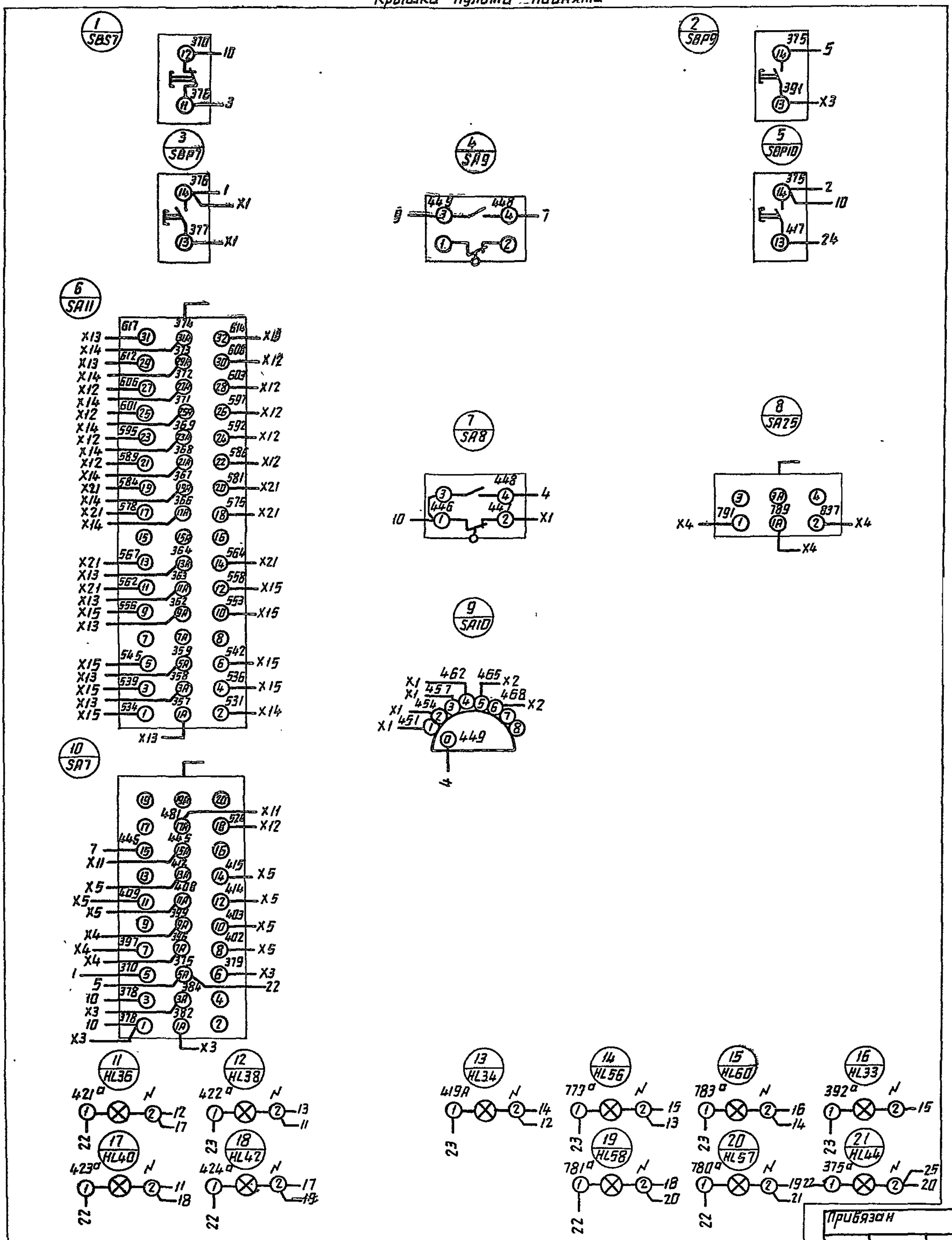

Альбом 11

Типовой проект 708-18.85

014.34

Привязан

Инв. №

9032/11 63

Изм.	Лист	№ докум.	Подп.	Дата	Т.П. 708-1885	014.34
Разраб.		Аржаникова		1.11.84	Пульт 2П Схема электрическая соединений. (Исполнение II)	Лит. / Масса / Масштаб
Пров.		Синер		1.11.84		Лист 1 / Листов 2
Т.контр.						Гипростроммашина г. Киев
Рук.		Волк		1.11.84		
Н.контр.		Бурман		13.11.84		
Утв.		Бельфор		1.11.84		

Копировал

Формат А2

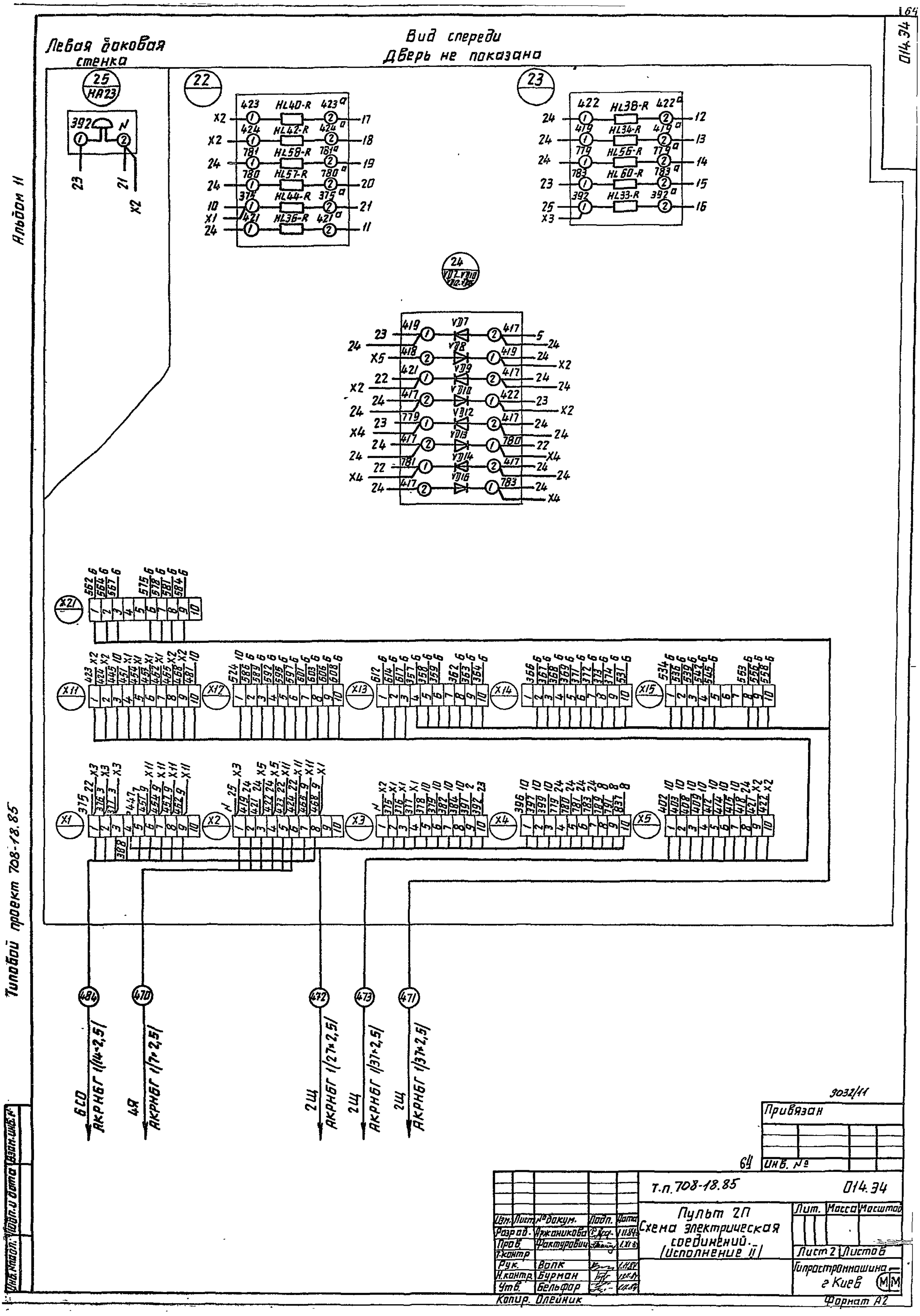
Левая боковая стенка
Вид спереди
Дверь не показана
25 HA23
22
23
24
X1
X2
X3
X4
X5
X11
X13
X14
X15
X17
X21
484
470
472
473
471
6СО АКРНБГ 1(14×2,5)
4Я АКРНБГ 1(7×2,5)
2Щ АКРНБГ 1(27×2,5)
2Щ АКРНБГ 1(37×2,5)
2Щ АКРНБГ 1(37×2,5)
014.34
Альбом II
Типовой проект 708-18.85
9032/11
Привязан
Инв. №
т.п. 708-18.85
014.34
Пульт 2П
Схема электрическая соединений.
(Исполнение II)
Лит. Масса Масштаб
Лист 2 Листов
Гипростроммашина г Киев
Разраб. Аржаникова
Пров. Фактурович
Т.контр
Рук. Волк
Н.контр. Бурман
Утв. Бельфор
Копир. Олейник
Формат А2

Формат	Зона	Поз.	Обозначение	Наименование	Кол.	Примечание
				Документация		
*			015.ВО	Чертеж общего вида		*А3,А3,А3
			015.Э4	Схема электрическая соединений		
*			015.ТБ2	Таблица перечня надписей		*А4, А4
А4			015.ТБ3	Таблица межпанельных соединений		
				Сборочные единицы		
				Блоки и панели		
А3	1	01	015.ВО Лист2	Панель	01	
А3	2	02	015.ВО Лист3	Панель	01	
	1	03		БОУ5130-3774УХЛ4Б	01	
	1	03		БОУ5130-3674УХЛ4Б	01	(для схемы исполнения 1)
	1	04		БОУ5130-3874УХЛ4Б	01	
	1	05		БОУ5130-4074УХЛ4Б	01	

Альбом 11 — Типовой проект 708-18.85

Привязан:

Инв. №

Изм	Лист	N докум.	Подп.	Дата	Т.П. 708-18.85	015.ТБ1
Разраб.		Арзаникова		1.11.84	Щит открытый 1Щ. Технические данные аппаратов. Тракт II	Лит. / Лист 1 / Листов 3
Пров.		Фактурович		1.11.84		Гипростроммашина г. Киев
Рук.		Волк		1.11.84		
Н.контр.		Бурман		1.11.84		
Утв.		Бельфор		1.11.84		

Копировал: Формат А4

Формат	Зона	Поз.	Обозначение	Наименование	Кол.	Примечание
	2			Н1 01		
		10		Выключатель А63-МУ3,	02	SF1, SF2
				U~220В, ЭР5А, отс.10		
		11		Пускатель	03	К1, К15,
				ПМЛ-Н0004В, U~220В		К16
				Приставка ПКЛ-4004В	04	
		12		Пускатель	01	К8
				ПМЛ-Н0004В, U~220В		
				Приставка ПКЛ-2004В	01	
		13		Пускатель	03	К9, К26,
				ПМЛ-Н0004В, U~220В		К27
		14		Пускатель	01	К14
				ПМЛ-Н0004В, U~220В		
				Приставка ПКЛ-Н04В	01	
		15		Пускатель	03	К4, К5,
				ПМЛ-Н0104В, U~220В		К6
				Приставка ПКЛ-1104В	03	
		16		Пускатель	01	К28
				ПМЛ-Н0104В, U~220В		
				Приставка ПКЛ-2204В	01	
		17		Пускатель	03	К22, К23, К29
				ПМЛ-Н0104В, U~220В		

Альбом 11 — Типовой проект 708-18.85

Привязан:

Инв. №

Изм	Лист	N докум.	Подп.	Дата	Т.П. 708-18.85	015.ТБ1	Лист 2

Копировал: Формат А4

08.100

Альбом 11 — Типовой проект 708-18.85

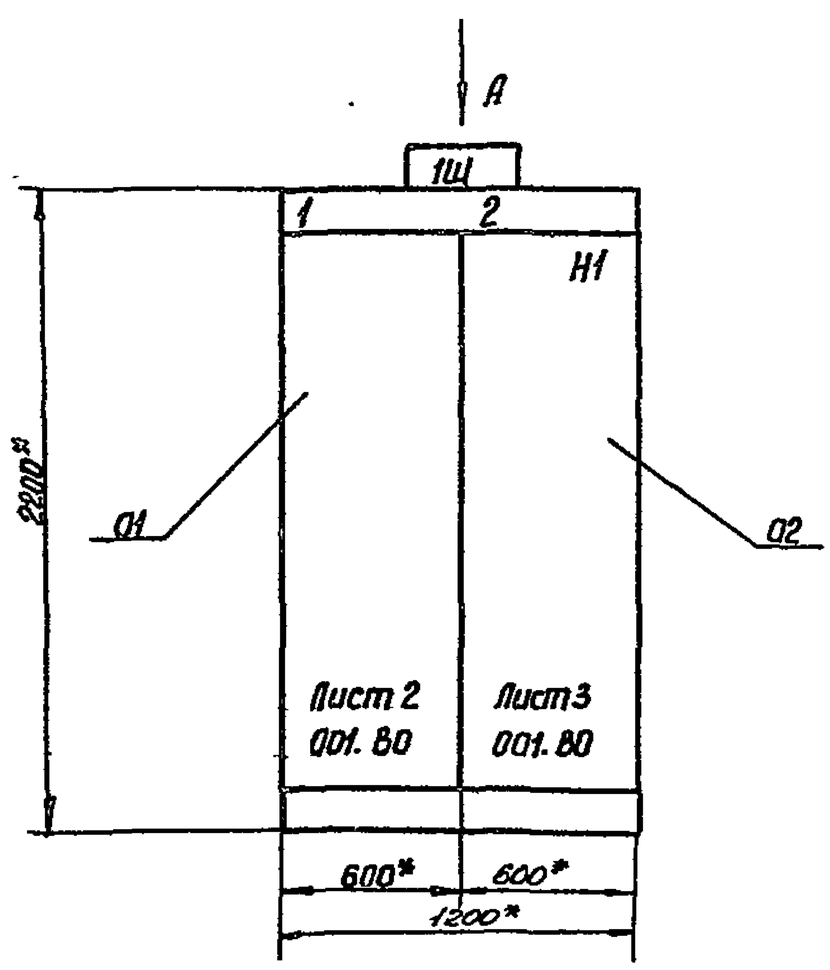

1.* Размеры для справок.

Строка	1	Ввод ~380В	Общие цепи
	2	Конвейер N8	
	3	Конвейер N6	
	4	Конвейер N4	
Панель		1	2

Вид А
М1:50

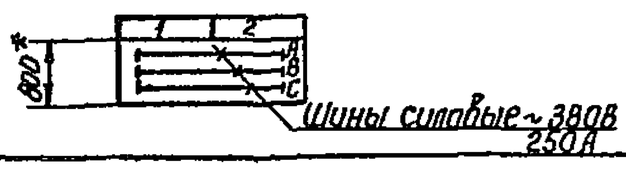

9032/11

Привязан:

Инв. №

65

Изм	Лист	N докум.	Подп.	Дата	ТП 708-18.85	015.ВО
Разраб.		Арзаникова		1.11.84	Щит открытый 1Щ. Чертеж общего вида. Тракт II	Лит / Масса / Масштаб 1:20
Пров.		Фактурович		1.11.84		Лист 1 / Листов 3
Рук.		Волк		1.11.84		Гипростроммашина г. Киев
Н.контр.		Бурман		1.11.84		
Утв.		Бельфор		1.11.84		

Копировал: Формат А3

015.80

Альбом II

Типовой проект 708-18.85

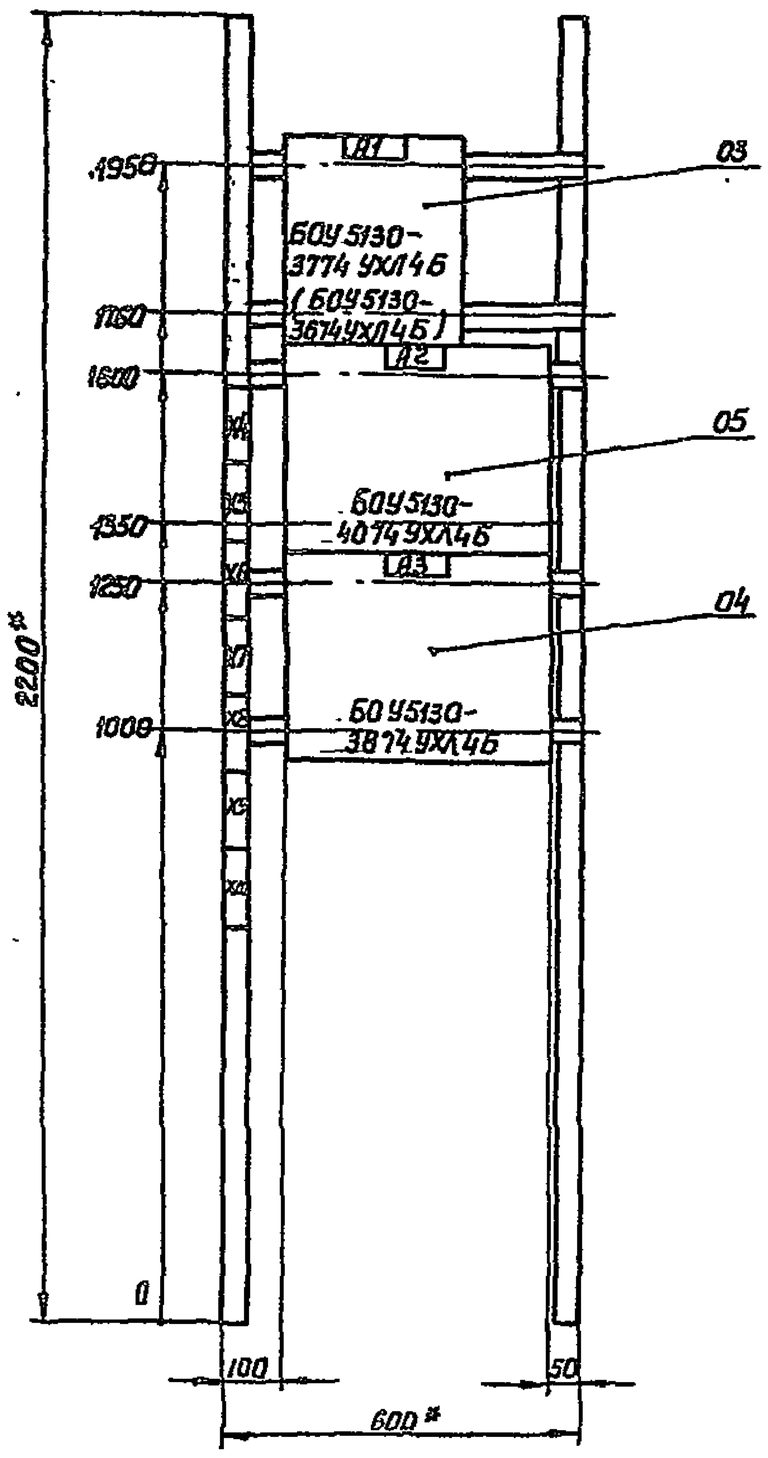

* Размеры для справок.

В скобках указан тип блоков для схемы 1 исполнения II

Привязан:

Инв.№

Панель 1

Изм	Лист	Nдокум.	Подп.	Дата	Т.П. 708-18 85			015.80
Разраб		Арзаникова		1.11.84	Щит открытый 1щ. Чертеж общего вида. Тракт II	Лит	Масса	Масштаб 1:10
Пров.		Фактурович		1.11.84		Лист 2	Листов	
Т.контр.						Гипростроммашина г.Киев		
Рук.		Волк		1.11.84				
Н.контр.		Бурман		14.11.84				
Утв.		Бельфор		1.11.84				

Копировал

Формат А3

Инв.№подл. | Подп. и дата | Взам.инв.№

015.80

Альбом II

Типовой проект 708-18.85

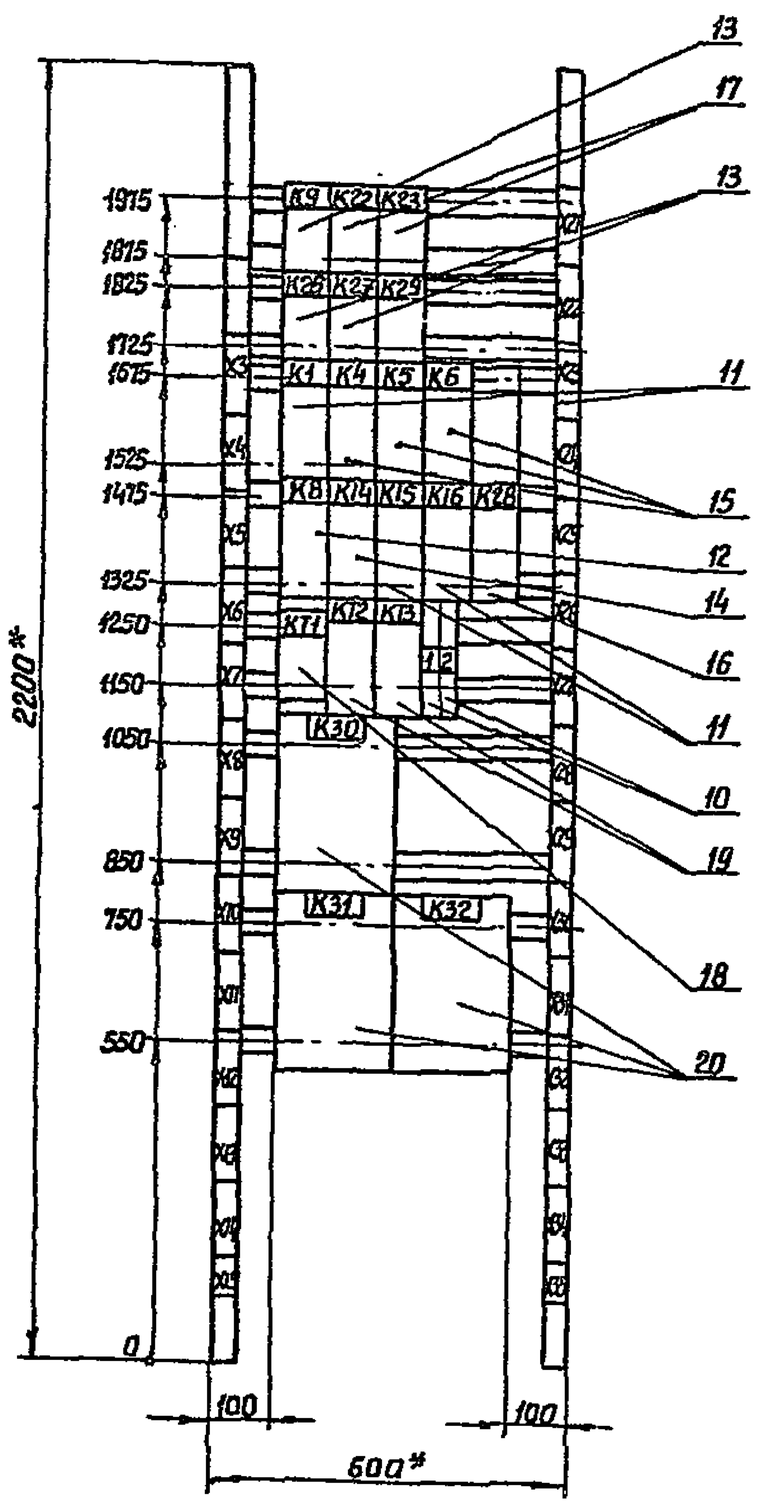

* Размеры для справок

9032/11

Привязан

Инв.№

66

Панель 2 (набор 1)

Изм	Лист	Nдокум	Подп.	Дата	Т.П. 708-18.85			015.80
Разраб		Арзаникова		1.11.84	Щит открытый 1щ. Чертеж общего вида Тракт II	Лит.	Масса	Масштаб 1:10
Пров.		Фактурович		1.11.84		Лист 3	Листов	
Т.контр.						Гипростроммашина г.Киев		
Рук		Волк		1.11.84				
Н.контр.		Бурман		14.11.84				
Утв.		Бельфор		1.11.84				

Копировал

Формат А3

Инв.№подл. | Подп. и дата | Взам.инв.№

Альбом 11

Поз	Обозначение	Наименование	Кол	Примечание
18		Реле ВЛ-45УХЛ4-I,	01	КТ1
		U~220 В, ВВ20-200С		
19		Реле РВП72-3221Б094	02	КТ2, КТ3
		U~220 В		
20		Реле РС-6ТУ3,	03	К30, К31,
		комплект датчик ДМ-2		К32
		Блок зажимов	41	
		6324-4П25-В/ВУ3-10		
		Блок зажимов	02	
		6324-4П25-В/ВУ3-5		

Привязан

Инв. №

Изм Лист №докум Подп. Дата

Т.П. 708-18.85 015.ТБ1 Лист 3

Типовой проект 708-18.85

Инв.№подл. Подп. и дата Взам. инв.№

Копировал Формат А4

Альбом 11

Панель	Строка	Надпись	Поз. обозначение	Место надписи	Текст надписи	Кол.	Вид шрифта	Заготовка
1	1			Верхнее	Ввод ~380 В	1		
	2			обрамление	Конвейеры №№ 2,3,4,7	1		
	3			щита	Вибраторы	1		
	4				Виброзатворы-питатели	1		
2				То же	Общие цепи	1		
		1		Таблички	Цепи управления	1		
		2		То же	Цепи сигнализации	1		
				"	К9	1		
				"	К22	1		
				"	К23	1		
				"	К24	1		
				"	К25	1		
				"	К26	1		
				"	К27	1		
				"	К29	1		
				"	К1	1		
				"	К4	1		
				"	К5	1		
				"	К6	1		
				"	К8	1		
				"	К14	1		
				"	К16	1		
				"	К28	1		
				"	КТ1	1		

Типовой проект 708-18.85

Привязан

Инв. №

Изм Лист №докум. Подп. Дата

Т.П. 708-18.85 015.ТБ2

Разраб. Аржаникова
Пров. Гуленко
Рук. Волк
Н контр. Бурман
Утв. Бельфор

Щит открытый 1Щ.
Таблица перечня надписей. Тракт II

Лит. | Лист 1 | Листов 2

Гипростроммашина г. Киев

Копировал Формат А4

Альбом 11

Панель	Строка	Надпись	Поз. обозначение	Место надписи	Текст надписи	Кол.	Вид шрифта	Заготовка
2				Таблички	КТ2	1		
				То же	КТ3	1		
				"	К30	1		
				"	К31	1		
				"	К32	1		

Типовой проект 708-18.85

Инв.№подл. Подп. и дата Взам. инв.№

Привязан

Инв. №

Изм Лист №докум. Подп. Дата

Т.П. 708-18.85 015.ТБ2 Лист 2

Копировал Формат А4

Альбом 11

Откуда идет: Панель	Колодка	Зажим	Куда поступает: Панель	Колодка	Зажим	Генеральная маркировка	Откуда идет: Панель	Колодка	Зажим	Куда поступает: Панель	Колодка	Зажим	Генеральная маркировка
п1	х4	3	п2	х23	6	141	п1	х23	9	п2	х6	5	82
п1	х22	1	п2	х5	3	А2	п1	х23	10	п2	х6	4	78
п1	х22	2	п2	х5	4	С2	п1	х24	1	п2	х34	4	А
п1	х22	3	п2	х7	8	4	п1	х24	2	п2	х34	5	В
п1	х22	4	п2	х11	5	86	п1	х24	3	п2	х34	6	С
п1	х22	5	п2	х6	7	91							
п1	х22	6	п2	х6	6	87							
п1	х22	7	п2	х5	5	А3							
п1	х22	8	п2	х5	6	С3							
п1	х22	9	п2	х4	1	7							
п1	х22	10	п2	х28	6	95							
п1	х23	1	п2	х6	9	101							
п1	х23	2	п2	х6	8	97							
п1	х23	3	п2	х9	7	23							
п1	х23	4	п2	х6	3	34							
п1	х23	5	п2	х5	1	А1							
п1	х23	6	п2	х5	2	С1							
п1	х23	7	п2	х30	6	1							
п1	х23	8	п2	х31	1	77							

Типовой проект 708-18.85

9032/11 67

Привязан

Инв. №

Изм Лист №докум. Подп Дата

Т.П. 708-18.85 015.ТБ3

Разраб Аржаникова
Пров Гуленко
Рук. Волк
Н контр Бурман
Утв Бельфор

Щит открытый 1Щ
Таблица межпанельных соединений.
Тракт II

Лит. | Лист 1 | Листов 1

Гипростроммашина г Киев

Копировал Формат А4

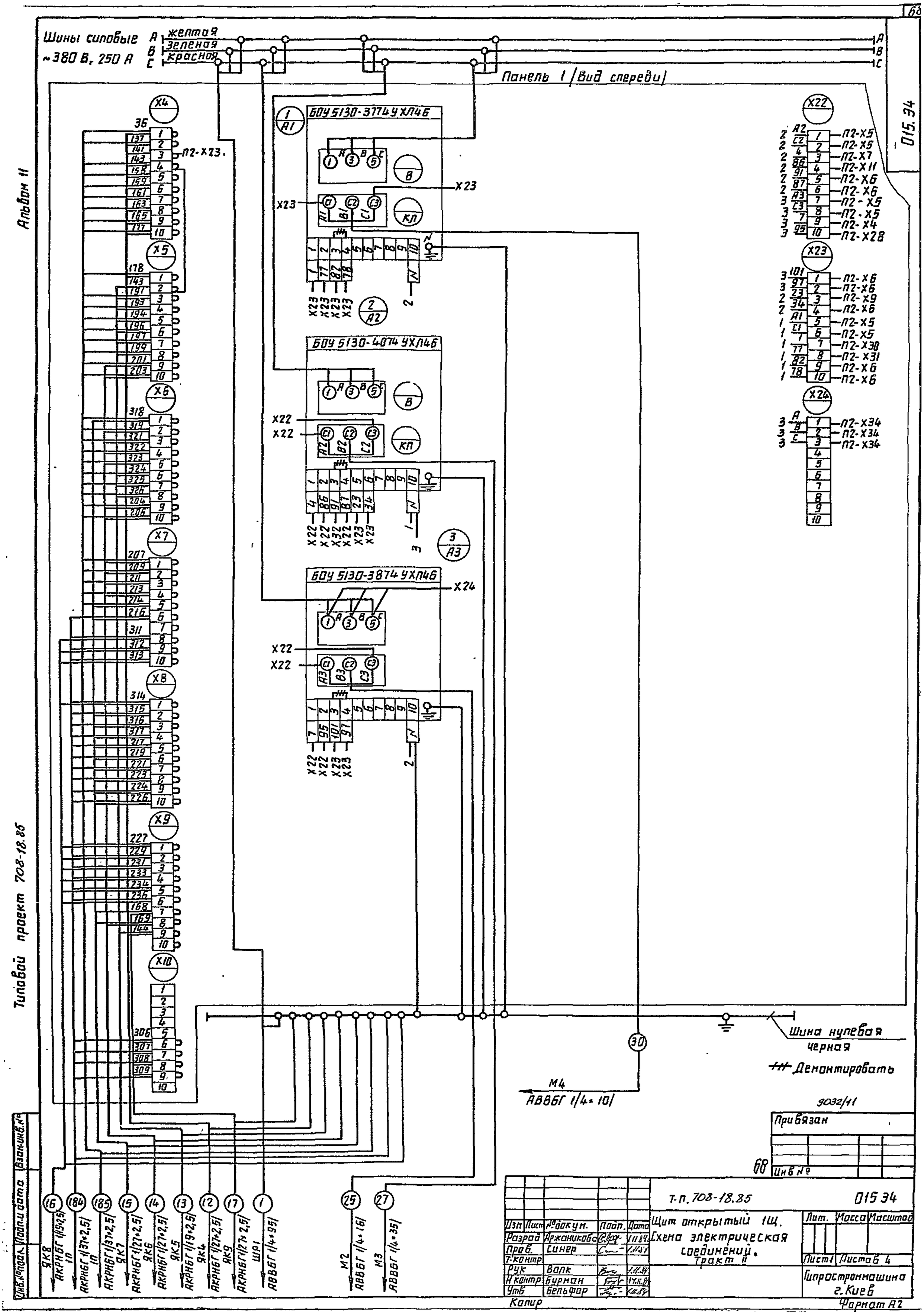
Шины силовые
~380 В, 250 А
A желтая
B зеленая
C красная
Панель 1 /Вид спереди/
БОУ 5130-3774 УХЛ46
БОУ 5130-4074 УХЛ46
БОУ 5130-3874 УХЛ46
П2-Х23
Шина нулевая черная
Демонтировать
М4
АВВБГ 1/4×10/
Альбом II
Типовой проект 708-18.85
015.34
9032/11
Привязан
Инв №
68
Т.п. 708-18.85
015 34
Щит открытый 1Щ.
Схема электрическая соединений.
Тракт II
Гипростроммашина г. Киев
Формат А2
Капир

Панель 2 (вид спереди)

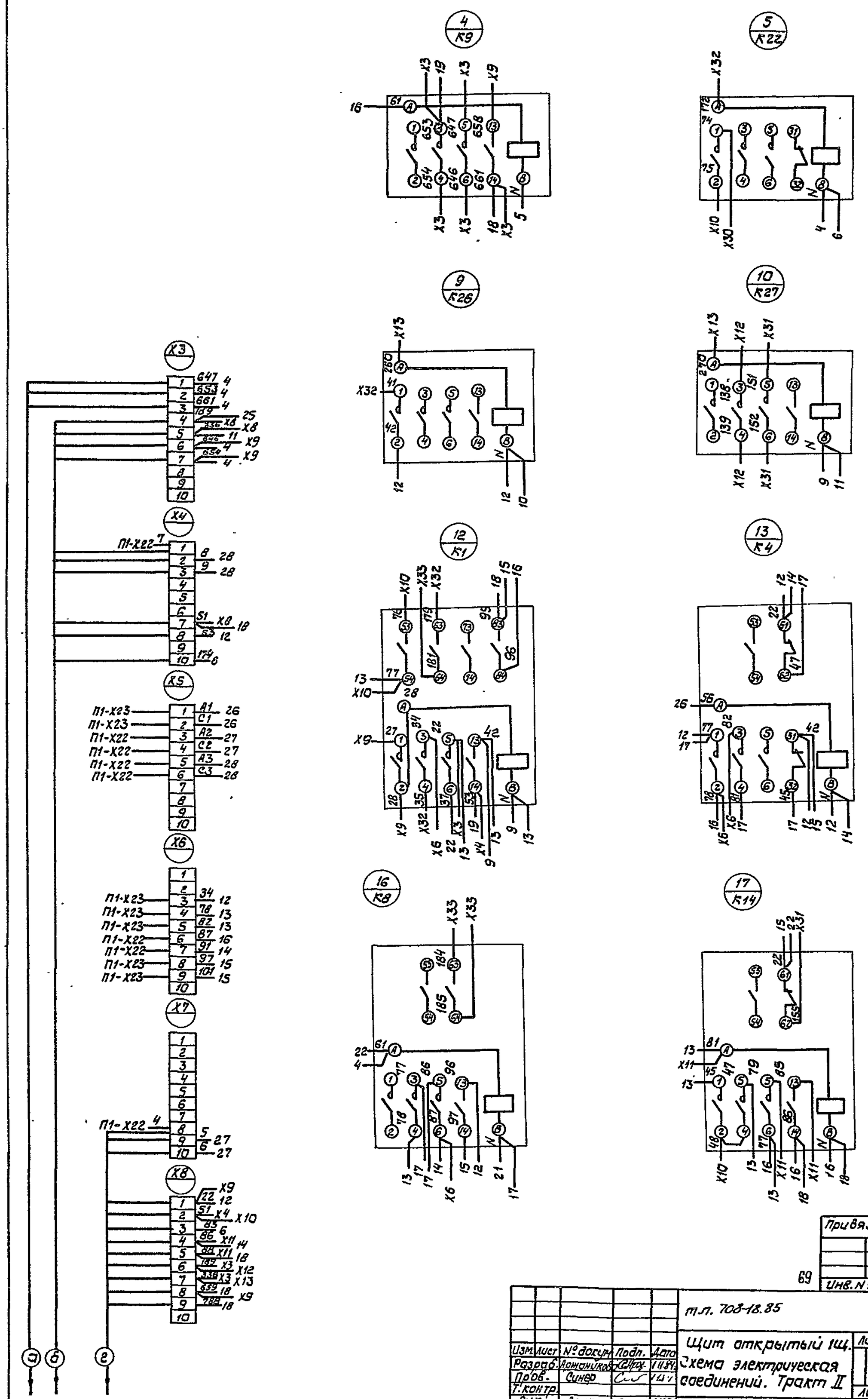

Альбом 11

015. Э4

Типовой проект 708-18.85

Инв. № подл.	Подп. и дата	Взам. инв. №

9032/11

Привязан

69

Инв. №

Изм.	Лист	№ докум.	Подп.	Дата
Разраб.		Романиков		1.11.84
Пров.		Синер		1.11.84
Т.контр.				
Рук.		Волк		1.11.84
Н.контр.		Бурман		
Утв.		Бельфор		1.11.84

т.п. 708-18.85

015. Э4

Щит открытый 1Щ.
Схема электрическая соединений. Тракт II

Лит.	Масса	Масштаб

Лист 2 Листов

Гипростроймашина г. Киев

Копировал

Формат А2

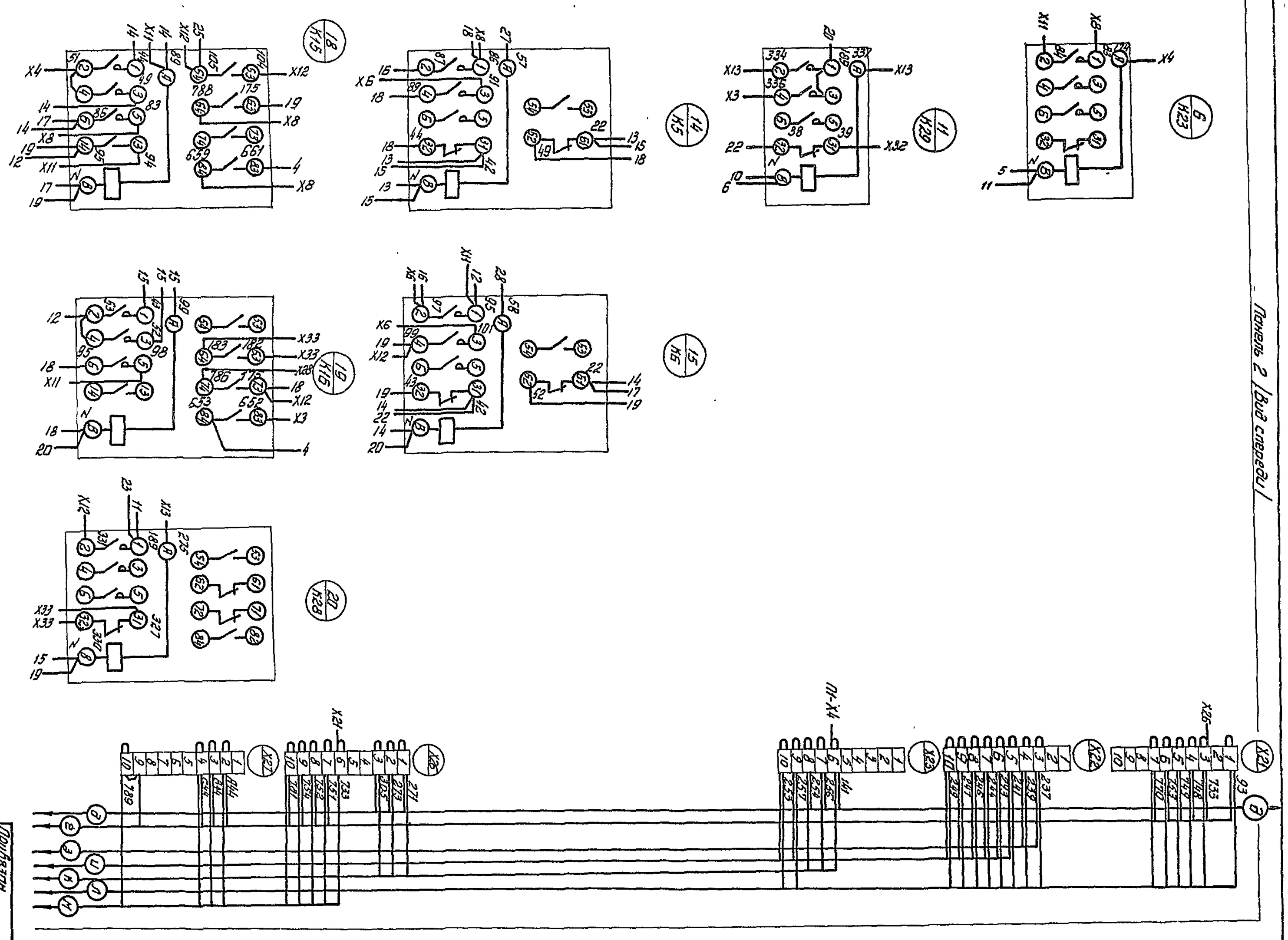
Панель 2 (Вид спереди)
Щит отдельный ЩЦ
Схема электрическая соединений
Проект II
Т.П. 708-18.85
015.34
Лист 3. Листов 3
Гидропроект г. Киев
Копировал: Шнейдер
Формат А2
Инв.№
Привязан
9032/11
70

Альбом 11

015.34

Панель 2

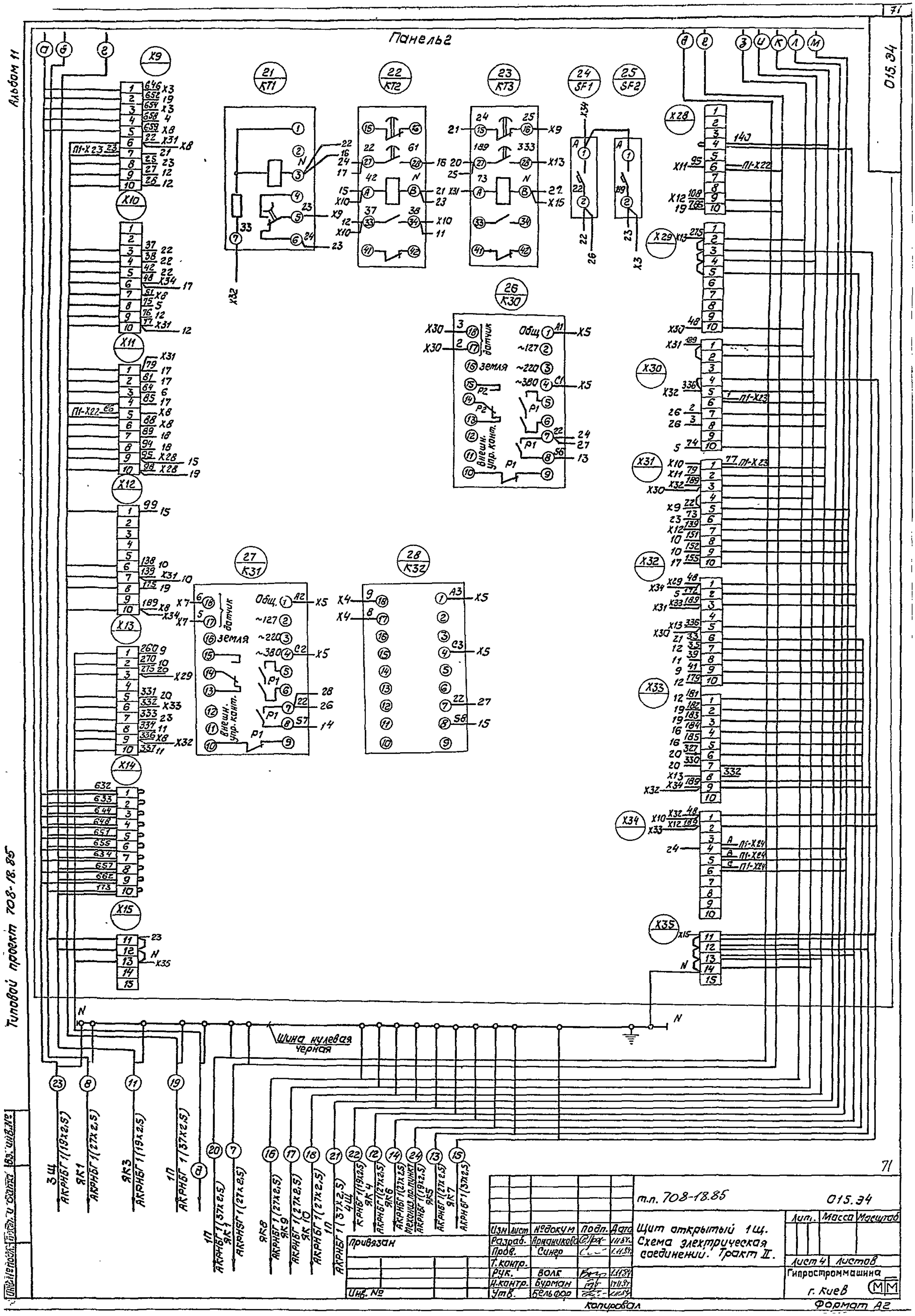

Типовой проект 708-18.85

Инв. № подл. | Подп. и дата | Взам. инв. №

Формат	Зона	Позиц.	Обозначение	Наименование	Кол.	Примечание
				Документация		
А3			012.ВО	Чертеж общего вида		
*			012.Э4	Схема электрическая соединений		*А2,А2,А2
*			012.ТБ2	Таблица перечня надписей		*А4.А4
				Сборочные единицы		
				Н51 01		
		01		Переключатель 24П4Н1	01	SA5
		02		Тумблер ТВ1-2У3	02	SA4
		03		Переключатель УП5316-С309У3	01	SA1
		04		Переключатель УП5313-С322У3	01	SA24
		05		Выключатель КЕ011У3, исполн.1	01	SBP1

Альбом 11

Типовой проект 708-18.85

Взам.инв.№ | Подп. и дата | Инв.№ подл.

привязан

инв.№

Изм	Лист	№ докум	Подп.	Дата	тп 708-18.85	016.ТБ1
Разраб.		Арманикова		1.11.84	Пульт 1П. Технические данные аппаратов. тракт II	Лит. / Лист 1 / Листов 2
Пров.		Гуленко		1.11.84		Гипростроммашина г. Киев
Рук.		Волк		1.11.84		
Н.контр.		Бурман		1.11.84		
Утв.		Бельфор		1.11.84		

Копировал Формат А4

Формат	Зона	Позиц.	Обозначение	Наименование	Кол.	Примечание
		06		Выключатель КЕ011У3, исполн.4	04	SBP3... SBP6
		07		Выключатель КЕ011У3 исполн.5, толк., красн.	03	SBS1,SBS2 SBS5
		08		Выключатель КЕ011У3, исполн.3	01	SBS3
		09		Арматура АС12011У2, U-220В	02	HL30,HL31
		10		Арматура АС12013У2, U~220В	25	HL,HL1...HL20 HL25,26,HL28,29
		11		Диод КД 209	45	1-VD1,10-VD1 1-VD2...20-VD2 VD2...VD6
		10		Арматура АС12013У2, U~220В	18	HL,HL1...HL13 HL25,26,HL28,29 (сх.1, исп.II)
		11		Диод КД 209	31	1-VD1...8-VD1 1-VD2...11-VD2 VD2...VD6 (сх.1, исп.II)
		12		Звонок 38П220-МУ	01	НА11
		13		Ручка НЛП8.337.180	01	
				Блок зажимов БЗ24-4П25-8/8У3-10	16	

Альбом 11

Типовой проект 708-18.85

Взам.инв.№ | Подп. и дата | Инв.№ подл.

привязан

инв.№

Изм	Лист	Nдокум	Подп.	Дата	тп 708-18.85	016.ТБ1	Лист 2

Копировал Формат А4

тп 012.ВО

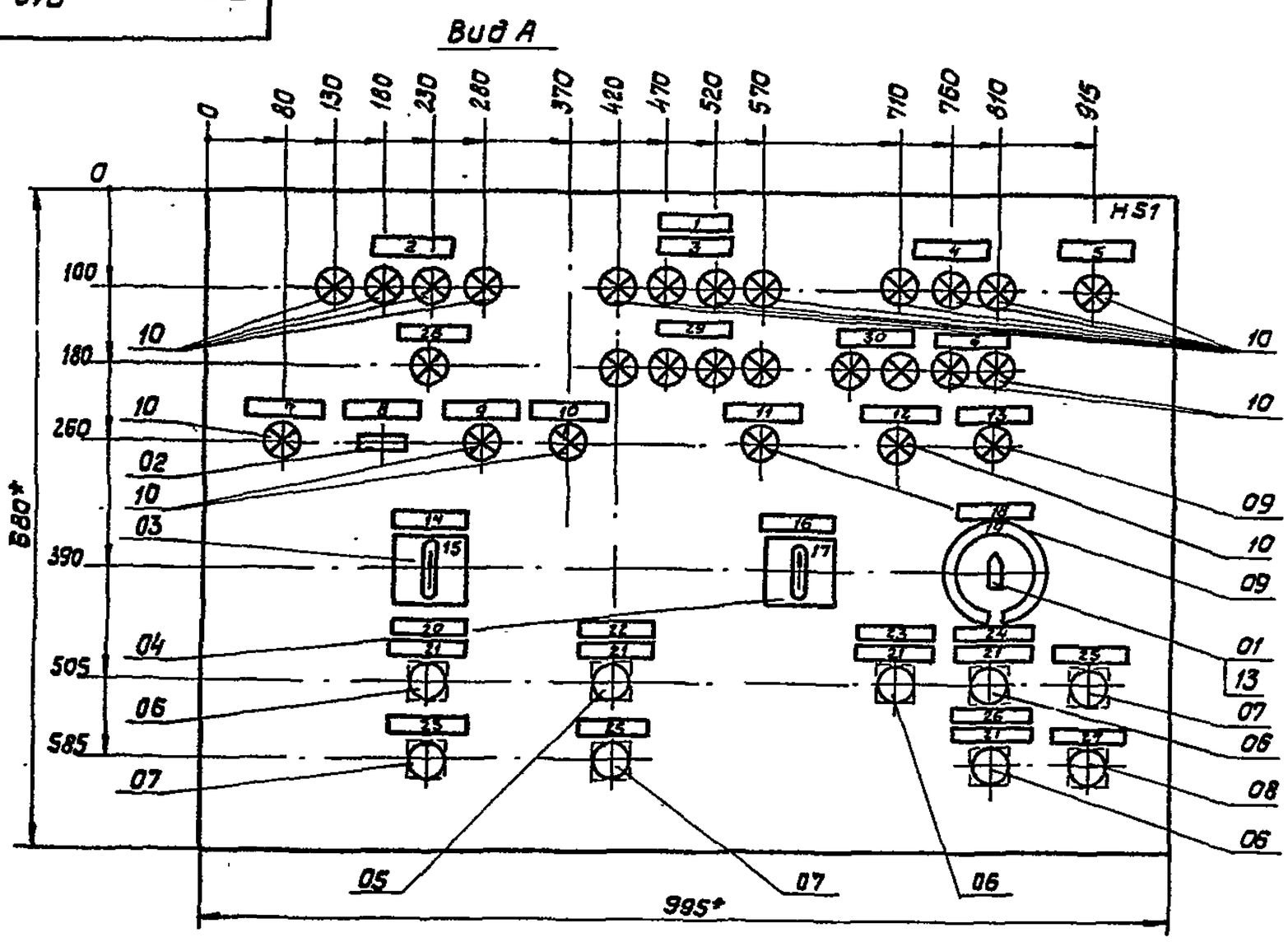

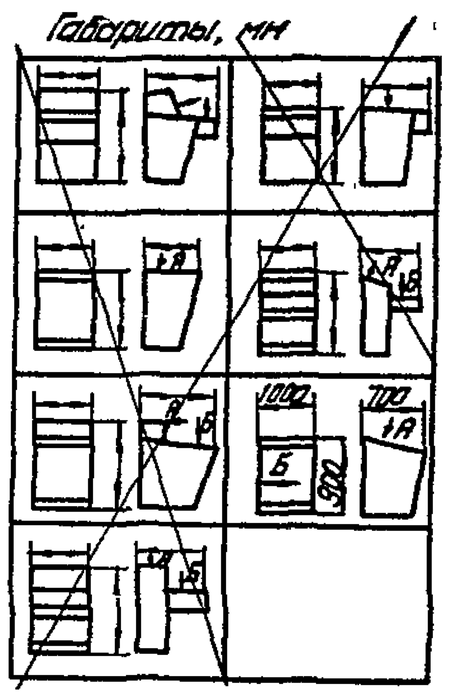

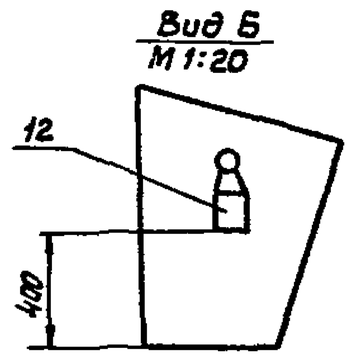

1.* Размеры для справок.

2. Неуказанные предельные отклонения размеров по

3. В контуре табличек и аппаратов указаны номера надписей по перечню надписей

Альбом 11

Типовой проект 708-18.85

Взам.инв.№ | Подп. и дата | Инв.№ подл.

привязан

инв.№

9032/11 72

Изм	Лист	N докум	Подп.	Дата	тп 708-18.85	016.ВО
Разраб.		Арманикова		1.11.84	Пульт 1П. Чертеж общего вида. Тракт II	Лит. / Масса / Масштаб 1:5
Пров.		Гуленко		1.11.84		Лист / Листов 1
Т.контр.						Гипростроммашина г. Киев
Рук.		Волк		1.11.84		
Н.контр.		Бурман		1.11.84		
Утв.		Бельфор		1.11.84		

Копировал Формат А3

Вид со стороны монтажа
Крышка пульта поднята

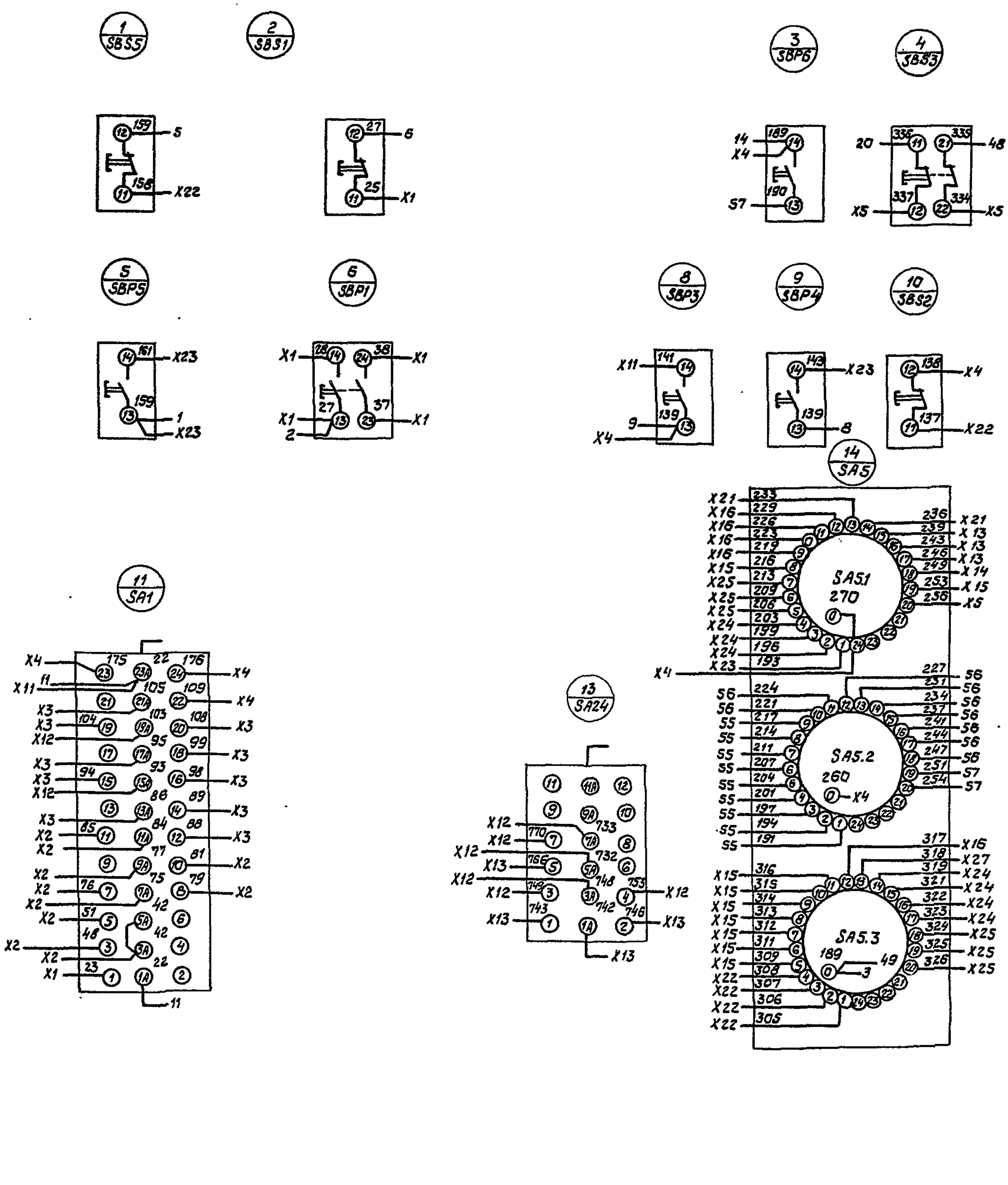

Изм.	Лист	№ докум.	Подп.	Дата	тп 708-18.85		016.ЭЧ	
Разраб.		Арнаников		1.11.84	Пульт 1Г. Схема электрической соединений. Тракт II	Лит.	Масса	Масштаб
Пров.		Синер		1.11.84		Лист 1	Листов 3	
Т.контр.						Гипростроммашина г. Киев		
Нач.		Волк		11.84				
Н.контр.		Бурман		11.84				
Утв.		Бельфор		1.11.84				

Калировал

Формат А2

016.ЭЧ

9032/11

Привязан

Инв. №

73

Альбом 11

Типовой проект 708-18.85

Инв. № подл. | Подп. и дата | Взам. инв. №

016.34

Альбом 11

Вид со стороны монтажа
Крышка пульта поднята

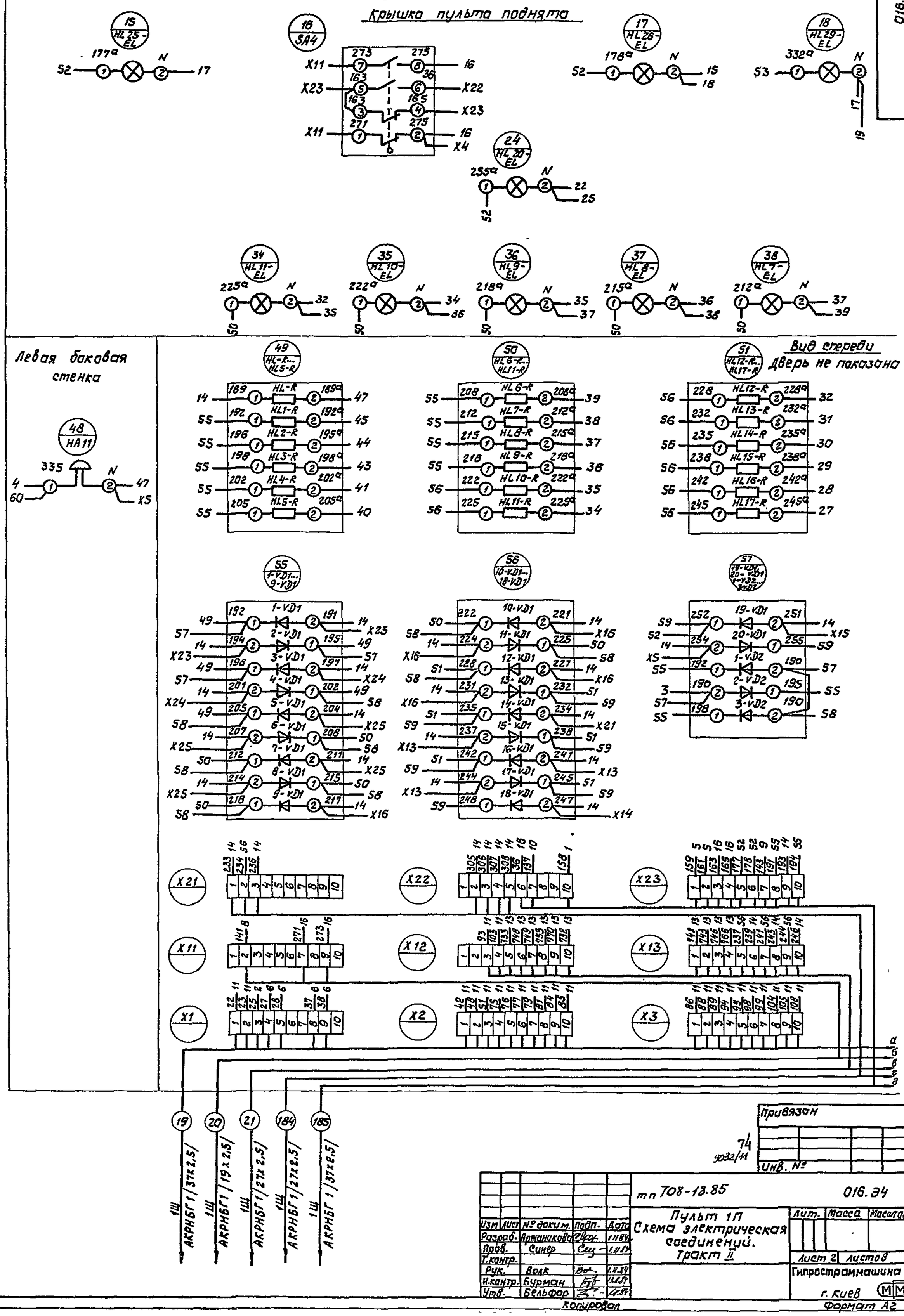

Типовой проект 708 18.85

Инв. № подл. | Подп. и дата | Взам. инв. №

Привязан

Инв. №

74
9032/11

Изм.	Лист	№ докум.	Подп.	Дата
Разраб.		Арманикова		1.11.84
Пров.		Синер		1.11.84
Т.контр.				
Рук.		Волк		1.11.84
Н.контр.		Бурман		1.11.84
Утв.		Бельфор		1.11.84

тп 708-18.85 016.34

Пульт 1П
Схема электрическая соединений.
Тракт II

Лит.	Масса	Масштаб

Лист 2 Листов

Гипростраммашина
г. Киев

Копировал

Формат А2

016.34

Вид со стороны монтажа
Крышка пульта поднята

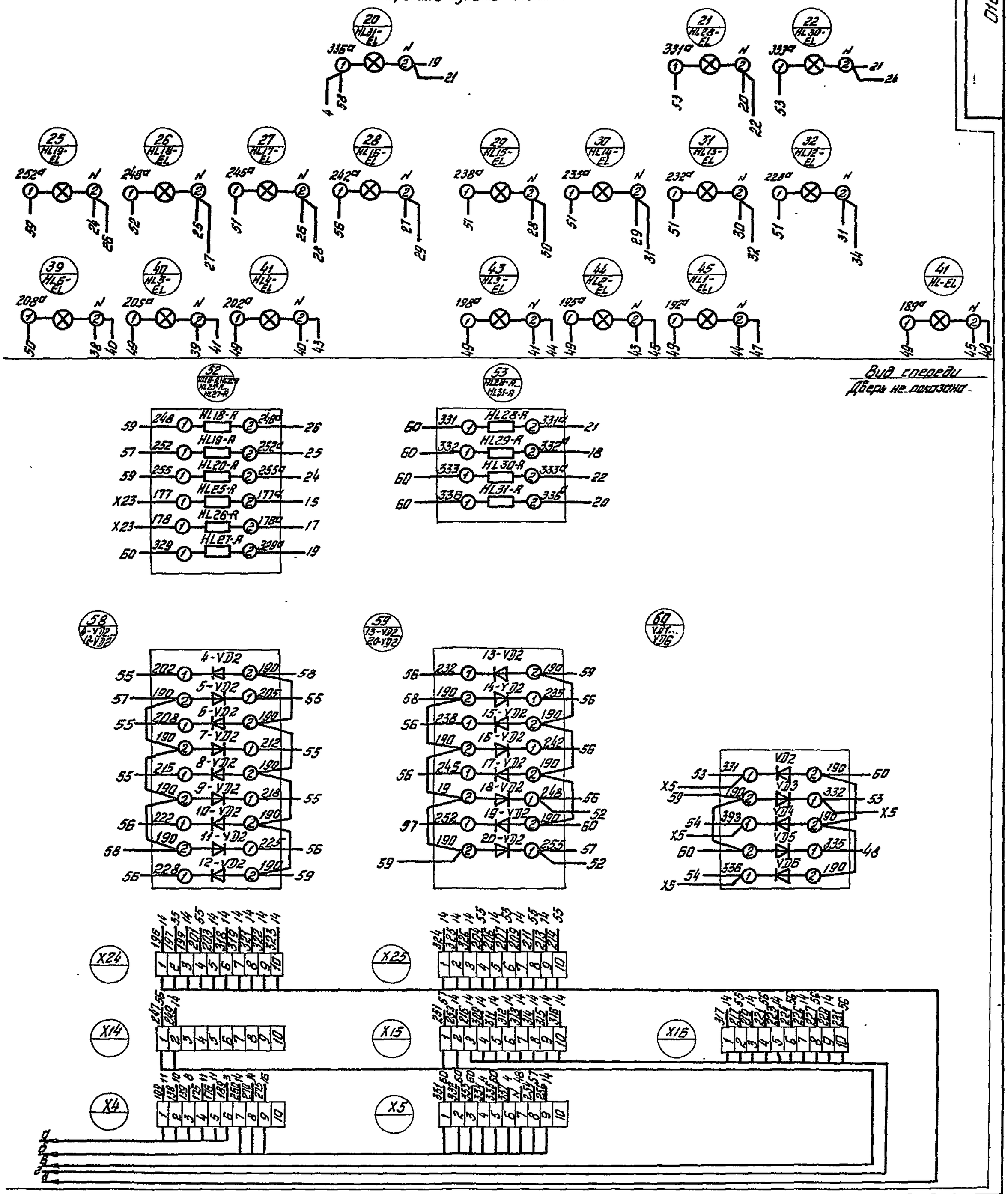

Вид спереди
Дверь не показана

Типовой проект 100-70.00

Привязан

Инв. №

75

9032/11

Изм.	Лист	N докум.	Подп.	Дата	Т.П. 708-18.85		016.34
Разраб.		Романкина		III.84	Пульт 1П Схема электрическая соединений. Тракт II	Лит.	Масса	Масштаб
Пров.		Сунер		11.84				
Т.контр.						Лист 3	Листов 6	
Рук.		Врлк		11.84		Гипростроймашина г. Киев		
Н.контр.		Бурман		11.84				
Утв.		Бельров		11.84				

Копировал: Шнайдер

Формат А2