ТИПОВОЙ ПРОЕКТ

708-18.85

СКЛАД ЗАПОЛНИТЕЛЕЙ БЕТОНА ПРИРЕЛЬСОВЫЙ АВТОМАТИЗИРОВАННЫЙ С ДВУМЯ ТРАКТАМИ ПОДАЧИ ЕМКОСТЬЮ 6 тыс. куб.м

Альбом 10

ЭМ – Силовое электрооборудование
ЭО – Электрическое освещение
ВС – Воздухоснабжение

9032/10
Ц 9-80

КФЦИТП инв. № 9032/10

ЦЕНТРАЛЬНЫЙ ИНСТИТУТ ТИПОВОГО ПРОЕКТИРОВАНИЯ
ГОССТРОЯ СССР
КИЕВСКИЙ ФИЛИАЛ
г. Киев-57 ул. Эжена Потье № 12

Заказ № 7163 Инв. № 9032/10 Тираж 150
Сдано в печать 23 X 1985 Цена 9-80

ТИПОВОЙ ПРОЕКТ 708-18.85

СКЛАД ЗАПОЛНИТЕЛЕЙ БЕТОНА ПРИРЕЛЬСОВЫЙ АВТОМАТИЗИРОВАННЫЙ С ДВУМЯ ТРАКТАМИ ПОДАЧИ ЕМКОСТЬЮ 6 ТЫС.КУБ.М

АЛЬБОМ 10

ПЕРЕЧЕНЬ АЛЬБОМОВ

Альбом 1	ПЗ	Пояснительная записка
	ТХ	Технология производства
Альбом 2	ТХН	Общие виды нетиповых технологических металлических конструкций
Альбом 3		Закрытая емкость
	АР	Архитектурные решения
	КЖ	Конструкции железобетонные
	КМ	Конструкции металлические
	ОС	Организация строительства
Альбом 4		Закрытая емкость. Узлы и детали
	АР	Архитектурные решения
	КЖ	Конструкции железобетонные
	КМ	Конструкции металлические
Альбом 5		Вспомогательные сооружения склада для хранения щебня и песка
	АР	Архитектурные решения
	КЖ	Конструкции железобетонные
	КМ	Конструкции металлические
Альбом 6		Вспомогательные сооружения склада для хранения щебня, песка и керамзита
	АР	Архитектурные решения
	КЖ	Конструкции железобетонные
	КМ	Конструкции металлические
Альбом 7		Автомобильное приемное устройство
	АР	Архитектурные решения
	КЖ	Конструкции железобетонные
	КМ	Конструкции металлические
Альбом 8	КЖИ	Сборные железобетонные элементы и металлические изделия
Альбом 9	ОВ	Отопление и вентиляция
	ОЗ	Обогрев заполнителей
	ВК	Водопровод и канализация
Альбом 10	ЭМ	Силовое электрооборудование
	ЭО	Электрическое освещение
	ВС	Воздухоснабжение
Альбом 11		Задание заводу-изготовителю на комплектные электротехнические устройства
Альбом 12	СО	Спецификация оборудования
Альбом 13	ВМ	Ведомости потребности в материалах
Альбом 14		Сметы
Части 1,2,3 и 4		
Альбом 15		Показатели результатов применения научно-технических достижений в строительных решениях проекта

ТП № 409-29-74.83 „Механизированный приемный пункт для выгрузки заполнителей бетона на два проходных пути с фронтом на один полувагон"

Утвержден
Госстроем СССР
Протокол № ВА-2 от 07 января 1983 г.
Введен в действие институтом
Промтрансниипроект приказ №

Разработан
Киевским институтом Гипростроммашина
Главный инженер института Мацьковой
Главный инженер проекта Волк

КФ ЦИТП инв. № 9032/10

Привязан.

Инв. №

Альбом 10

Типовой проект 708-18.85

Ведомость рабочих чертежей основного комплекта

Лист	Наименование	Примечание
1	Общие данные /начало/	
2	Общие данные /продолжение/	
3	Общие данные /продолжение/	
4	Общие данные /продолжение/	
5	Общие данные /продолжение/	
6	Общие данные /окончание/	
7	Схема расположения электрооборудования трактов загрузки	
8	Схема расположения электрооборудования трактов загрузки.	
9	Схема электрическая принципиальная трактов загрузки	
10	Схема электрическая принципиальная трактов загрузки	
11	Схема электрическая принципиальная трактов загрузки	
12	Схема электрическая принципиальная трактов загрузки	
13	Схема электрическая принципиальная трактов загрузки	
14	Схема электрическая принципиальная трактов загрузки	
15	Схема электрическая принципиальная трактов загрузки	
16	Схема электрическая принципиальная трактов загрузки	
17	Схема электрическая принципиальная трактов загрузки	
18	Схема электрическая принципиальная трактов загрузки	
19	Схема электрическая принципиальная трактов загрузки	
20	Схема расположения электрооборудования тракта выдачи. Схема 1, исполнение I.	
21	Схема расположения электрооборудования тракта выдачи. Схема 1, исполнение I.	
22	Схема расположения электрооборудования тракта выдачи. Схема 1, исполнение II.	
23	Схема расположения электрооборудования тракта выдачи. Схема 1, исполнение II	
24	Схема расположения электрооборудования тракта выдачи. Схема 2, исполнение I	
25	Схема расположения электрооборудования тракта выдачи. Схема 2, исполнение I	
26	Схема расположения электрооборудования тракта выдачи. Схема 2, исполнение II	
27	Схема расположения электрооборудования тракта выдачи. Схема 2, исполнение II	
28	Схема электрическая принципиальная тракта выдачи.	
29	Схема электрическая принципиальная тракта выдачи.	
30	Схема электрическая принципиальная тракта выдачи	
31	Схема электрическая принципиальная тракта выдачи	
32	Схема электрическая принципиальная тракта выдачи	
33	Схема электрическая принципиальная тракта выдачи	
34	Схема электрическая принципиальная тракта выдачи	
35	Схема электрическая принципиальная тракта выдачи	
36	Схема электрическая принципиальная тракта выдачи	
37	Схема электрическая принципиальная тракта выдачи	
38	Схема электрическая принципиальная тракта выдачи	
39	Схема электрическая принципиальная тракта выдачи	
40	Схема электрическая принципиальная тракта выдачи	
41	Схема электрическая принципиальная вытяжной вентиляции	
42	Схема электрическая принципиальная вытяжной вентиляции	
43	Схема электрическая принципиальная вытяжной вентиляции	
44	Схема электрическая принципиальная приточной вентиляции	
45	Схема электрическая принципиальная приточной вентиляции	
46	Схема электрическая принципиальная управления насосами и гидрообеспыливанием	
47	Схема электрическая принципиальная управления насосами и гидрообеспыливанием	
48	Схема электрическая принципиальная управления насосами и гидрообеспыливанием	
49	Схема электрическая принципиальная управления насосами и гидрообеспыливанием	
50	Схема электрическая принципиальная управления насосами и гидрообеспыливанием	
51	Схема электрическая принципиальная обогрева заполнителей	
52	Схема электрическая принципиальная обогрева заполнителей	

Типовой проект разработан в соответствии с действующими нормами и правилами.

Главный инженер проекта /Волк/

Взам. инв. №

Подп. и дата

Инв. № подл.

2

9032/10

Привязан

Инв. №

Т. п. 708-18.85					ЭМ
Склад заполнителей бетона прирельсовый автоматизированный с двумя трактами подачи емкостью 6 тыс куб. м					
				Стад.	Лист	Листов
				Р	1	
Гл. инж. пр.	Волк		1.11.84	Общие данные /начало/	Гипростроммашина г. Киев
Зав. отд.	Бельфор		1.11.84		
Н. контр.	Бурнан		1.11.84		
Руководитель	Волк		1.11.84		
Констр.	Фактурович		1.11.84		

Альбом 10

Типовой проект 708-18.85

Ведомость ссылочных и прилагаемых документов

Лист	Наименование	Примечание
53	Схема электрическая подключения	
54	Схема электрическая подключения	
55	Схема электрическая подключения	
56	Схема электрическая подключения	
57	Схема электрическая подключения	
58	Схема электрическая подключения	
59	Схема электрическая подключения	
60	Схема электрическая подключения	
61	Схема электрическая подключения	
62	Схема электрическая подключения	
63	Схема электрическая подключения	
64	Схема электрическая подключения	
65	Схема электрическая подключения	
66	Схема электрическая подключения	
67	Схема электрическая подключения	
68	Схема электрическая подключения	
69	Схема электрическая подключения	
70	Схема электрическая подключения	
71	Схема электрическая подключения	
72	Схема электрическая подключения	
73	Схема электрическая подключения	
74	Схема электрическая подключения	
75	Схема электрическая подключения	
76	Кабельный журнал	
77	Кабельный журнал	
78	Кабельный журнал	
79	Кабельный журнал	
80	Кабельный журнал	
81	Кабельный журнал	
82	Кабельный журнал	
83	Кабельный журнал	
84	Спецификация к листам 87...92	
85	Спецификация к листам 87...92	
86	Спецификация к листам 87...92	

Лист	Наименование	Примечание
87	План электрических сетей на отм. 10.400, 6.250, -1.750, -3.600	
88	План электрических сетей на отм. 10.400	
89	План электрических сетей на отм. 2.760, -0.150, -3.300	
90	План электрических сетей на отм. -3.300	
91	План электрических сетей на отм. -3.300	
92	План электрических сетей на отм. -0.150, -1.150, -2.300	
93	Распределительная сеть Схема принципиальная	
94	Щит открытый 1Щ, 3Щ Схема принципиальная	
95	Щит открытый 2Щ. Схема принципиальная	
96	Щит открытый 2Щ Схема принципиальная	
97	Щит открытый 4Щ, 5Щ. Ящик 5Я Схема принципиальная	
98	Ведомость М33. Ведомость объемов электромонтажных работ	
99	Заземление и зануление	
100	Ведомость электрооборудования и электромонтажных изделий	
101	Ведомость электрооборудования и электромонтажных изделий	

Обозначение	Наименование	Примечание
	Сборочные единицы	
5.407-7	Устройство комплектных гибких токопроводов к электроталям	
4.407-235	Установка одиночных ящиков с рубильниками, автоматов, кнопок ПКЕ, ПКУ и сигнальных аппаратов	
5.407-31	Ящики с зажимами для контрольных проводов и кабелей	
5.407-11	Заземление и зануление электроустановок	
Альбом 11	Задание заводу-изготовителю на комплектные электротехнические устройства	
	Прилагаемые документы	
Альбом 14, части 1,2,3,4	Сметы	
Альбом 12	Спецификации оборудования	
Альбом 13	Ведомости потребности в материалах	

3
9032/10

Привязан

Инв. N

Инв. N подл. | Подп. и дата | Взам. инв. N

Гл. инж. пр.	Волк		1.11.84
Зав. отд.	Бельгард		1.11.84
Н. контр.	Буренин		1.11.84
Рук. бриг.	Волк		1.11.84
Конструктор	Фонарович		1.11.84

Т.П. 708-18.85 ЭМ

Склад заполнителей бетона прирельсовый автоматизированный с двумя трактами подачи вместимостью 6 тыс. куб. м.

Стадия	Лист	Листов
Р	2	

Общие данные /продолжение/

Гипростроммашина г. Киев

Копировал Шнойвер

Формат А2

Альбом 10

Типовой проект 708-18.85

Общие указания.

Электротехническая часть проекта склада заполнителей выполнена в следующем объеме: 1. Силовое оборудование. 2. Управление электроприводами. 3. Зануление и грозозащита.

Электротехническая часть проекта склада заполнителей разработана с учетом особенностей технологических схем №1 и №2, а также исполнений склада I и II, наличия трактов подачи I и II.

Электротехническая часть входящего в состав склада механизированного приемного пункта приведена в альбомах VII и X типового проекта 409-29-74.83

Электроснабжение склада заполнителей осуществляется путем подключения к сетям предприятия сборного железобетона, в состав которого будет входить склад.

Поэтому проектирование наружных электрических низковольтных сетей должно производиться при привязке проекта с учетом конкретного расположения склада на промплощадке, расположения дорог и других инженерных коммуникаций.

Согласно Правил устройств электроустановок (ПУЭ-76) и Инструкции по проектированию электроснабжения промышленных предприятий СН 174-75 склад заполнителей по надежности электроснабжения отнесен к 3ей категории.

Подсчет электрических нагрузок производился методом коэффициента использования. Результаты подсчета приведены в нижеследующей таблице:

NN п/п	Наименование	Количество		
		Исполнение I	Исполнение II Схема №1	Исполнение II Схема №2
1	Установленная мощность электроприемников, квт			
	в том числе:	942	958,5	962
	а) силовых	920	935,5	939
	б) осветительных	22	23	23
2	Потребная мощность электроприемников, квт, в том числе	470	472	473
	а) силовых	450	451	452
	б) осветительных	20	21	21
3	Средневзвешенный коэффициент мощности	0,72	0,72	0,72
4	Годовой расход электроэнергии, квт. час, в том числе:	445720	451910	456190
	а) силовых электроприемников	410020	414410	418690
	б) осветительных электроприемников	35700	37500	37500

Приведенные выше показатели даны с учетом нагрузок, входящего в состав склада, механизированного приемного пункта, принятого по Т409-29-74.83.

Мощность батареи статических конденсаторов, необходимой для доведения средневзвешенного коэффициента мощности до значения 0,95 по механизированному приемному пункту определена в типовом проекте 409-29-74.83. Для разрабатываемого склада заполнителей мощность батареи статических конденсаторов составляет 23 квар.

Ввиду того, что запитка электроприемников склада осуществляется от силовых распределительных шкафов, один из которых установлен в отдельностоящей щитовой и два - в щитовых механизированного приемного пункта, удаленных друг от друга, и незначительной мощности батареи статических конденсаторов, полученной при расчете, установка компенсирующих устройств у этих силовых шкафов нецелесообразна.

1. Силовое электрооборудование.

Напряжение силовых цепей принято 380в, цепей управления и сигнализации - 220в переменного тока.

Аппаратура пуска и защиты электроприемников склада располагается на щитах 1Щ, 3Щ, установленных в щитовых механизированного приемного устройства и щитах 2Щ, 4Щ, 5Щ, установленных в отдельностоящей щитовой склада. Расположение силовых шкафов ШР1 и щитов 1Щ, 3Щ в щитовых механизированного приемного пункта производится при привязке типового проекта 409-29-74.83 с учетом имеющихся там щитов и силовых шкафов.

Запитка щитов 1Щ, 3Щ осуществляется от силовых распределительных шкафов ШР1, щитов 2Щ, 4Щ, 5Щ - от силового распределительного шкафа ШР2.

Аппаратура пуска и защиты электроприводов сбрасывающих тележек установлена в ящиках 5Я, которые устанавливаются на тележках.

Питающая и распределительная сеть в помещениях и галереях склада выполняется кабелями марок АВВБГ, АКРНБГ, КРНБГ, прокладываемым на настенных кабельных конструкциях с закладными подвесками, а также на скобах по строительным конструкциям и конструкциям производственного назначения.

4
9032/10

Инв. № подл. | Подпись и дата | Взам. инв. №

Привязан:

Инв. №

ТП 708-18.85			ЭМ
Склад заполнителей бетона прирельсовый автоматизированный с двумя трактами подачи емкостью 6 тыс. куб. м			
	Стадия	Лист	Листов
	Р	3	
Общие данные (продолжение)	Гипростроммашина г. Киев		
Гл. инж. пр. Волк; Зав. отд. Бельфор; Н. контр. Бурман; Рук. бриг. Волк; Вед. кон. Нечаева			

Копировал:

Формат А2

Альбом 10

Типовой проект 708-18.85

Запитка электроприводов перемещающихся механизмов осуществляется кабелем марок КРПТ и РПШ, прокладываемым на кольцах на трасе.
Запитка сбрасывающей тележки производится кабелем марки РПШ, подвешенным на роликах, перемещающихся по монорельсу.

2. Управление электроприводами.

Тракты подачи заполнителей на склад.

Аппаратура пуска и защиты электроприводов каждого из трактов I и II устанавливается на своих щитах 1Щ, 3Щ и в ящиках 5Я, аппаратура управления и сигнализации—на пультах 1П. Щиты устанавливаются в раздельных щитовых механизированного приемного пункта, принятого по проекту 409-29-74.83. Пульты управления устанавливаются в общей пультовой этого механизированного пункта.
Управление трактами подачи I и II производится раздельно двумя разными операторами. Выбор режима работы производится ключом SA1. Кроме того на I тракте ключом SA2 производится выбор подачи заполнителей с железнодорожного или автомобильного приемного устройства.
Затем оператор ключом SA5 выбирает положение сбрасывающей тележки в зависимости от загружаемой на склад фракции материала. После этого кнопкой SBP5 включает предпусковую звуковую сигнализацию и реле времени КТ4, которое с выдержкой времени 5...7сек замыкает свой контакт в цепи пускателя привода передвижения сбрасывающей тележки 8-М4, и кнопкой SBP3 или SBP4 включает привод перемещения тележки. Установка тележки в заданное положение сигнализируется на пульте сигнальными лампами HL1... HL20.
Кнопкой SBP1 и SBP2 включаются реле К1 или К2, реле КТ2 и сирены предпусковой сигнализации конвейеров НА1... НА3, НА5, НА6, НА8, НА9. с выдержкой времени 5... 7сек. контактом реле времени КТ2 включаются реле группового пуска К8 и К9, которые замыкают свои контакты в цепях пускателей приводов ленточных конвейеров №3, №5, №7 или №11 (тракт I) или конвейеров №4, №6, №8 (тракт II) Приводы конвейеров соответствующего тракта включаются.
Питатели устройства приема с автотранспорта (тракт I) включаются контактами реле К17 после запуска конвейера №11, а виброзатворы-питатели механизированного приемного пункта — контактами реле К16 после запуска конвейера №3 (тракт I) или конвейера №4 (тракт II).
Запуск приводов механизированного приемного пункта производится с пультов приемного пункта, который устанавливается рядом с пультами 1П.
После запуска ленточных конвейеров какого-либо тракта контактами реле К9, К15, К16, К18 включаются пускатели приводов вытяжных вентиляторов М12 и М11 или М10.
Наполнение отсека материалом продолжается до сигнала датчика верхнего уровня SL1... SL21, которые включают реле К28.
Последнее размыкает свои контакты в цепи пускателей виброзатворов-питателей автомобильного приемного устройства или виброзатворов-питателей железнодорожного приемного устройства, виброзатворы-питатели отключаются и поступление материала на конвейеры прекращается. На сбрасывающих тележках установлены кроме того, датчики аварийного верхнего уровня материала в отсеках - К13-U2, которые воздействуют на реле времени КТ3, отключающее с выдержкой 3-5сек. реле К1, К2 и тем самым приводы конвейеров соответствующих трактов загрузки.
Отсутствие материала на ленте конвейера №11 фиксируется датчиком К10-U2, включающим реле К11, а на конвейерах механизированного приемного пункта-контактами реле К2, которые включают реле доработки КТ1.
Время выдержек реле времени КТ1 устанавливается по месту, исходя из условий доработки материала, находящегося на тракте подачи I и тракте подачи II.
Контактом реле времени КТ1 отключаются реле К1, К2, после чего обесточивается цепь управления пускателем конвейеров №7 или №8
Выключается привод М4 и далее привода конвейеров тракта I или тракта II.
Одновременно отключаются и привода вентиляционных установок М10, М11, М12, которые сблокированы с приводами конвейеров тракта I или тракта II
Сигнализация заполнения отсеков склада материалом осуществляется на пультах 1П сигнальными лампами HL28, положение сбрасывающих тележек-лампами HL1... HL20, поступление материала на конвейер №11-лампой HL27, о работе трактов загрузки-лампой HL29, аварийный уровень материалов в отсеках-лампами HL30.
Сигнализация положения шибера сбрасывающих тележек сигнализируется лампами HL25 и HL26.
Сигнализация аварийного отключения какого-либо конвейера тракта I или тракта II с помощью тросовых устройств сигнализируется лампой HL31 и звонком HA11.
Выбор режима работы приводов вытяжных вентиляторов М10... М12 (тракт I) и вентиляторов М11, М12 (тракт II) осуществляется ключами SA17... SA19 (тракт I), или SA18, SA19 (тракт II), установленными на двери ящиков 2Я, которые располагаются в пультовой механизированного приемного пункта.

Инв. № подл. | Подп. и дата | Взам. инв. №

				ТП 708-18.85	ЭМ
				Склад заполнителей бетона прирельсовый автомтизированный с двумя трактами подачи емкостью 6 тыс.куб.м	
Привязан:					Стадия: Р; Лист: 4; Листов:
	Гл.инж.пр.	Волк			
	Зав.отд.	Бельфар			
	Н.контр.	Бурман		Общие данные /продолжение/	Гипрастроммонтаж г. Киев
	Рук.бриг.	Волк			
Инв.№	Вед.кон.	Нечаева			

Копировал: Формат А2

Альбом 10

Типовой проект 708-18 85

Тракт выдачи заполнителей со склада.

Аппаратура пуска и защиты приводов механизмов тракта устанавливается на щитах 2Щ, 4Щ, 5Щ в отдельностоящей щитовой, аппаратура управления и сигнализации - на пульте дистанционного управления 2П, который размещается в бетоносмесительном отделении.

Выбор режима работы механизмов производится ключами SA7 и SA8.

При дистанционном режиме работы ключом SA10 производится выбор отсека с требующейся фракцией заполнителей.

После запуска наклонного ленточного конвейера бетоносмесительного отделения кнопкой SBP7 производится включение механизмов тракта.

При этом включается реле времени КТ5 и сирены предпусковой сигнализации НА12...НА21, установленные в галереях склада.

С выдержкой времени 5...7сек. контактом реле времени КТ5 включается реле группового пуска К38, которое замыкает свои контакты в цепи пускателей приводов конвейеров N9 и N10. Приводы конвейеров М9 и М10 включаются, после чего включаются сблокированные с ними приводы вытяжных вентиляторов М13, М14.

Контактами реле К43 и К45 включаются в работу один из командных электропневматических приборов КТ8...КТ15, который производит поочередное включение реле К51...К56, К58...К70. Последние производят поочередное включение вентилей пневмопитателей, а в отсеке песка еще и вибраторов бункеров, или пускателей приводов объемных разгружателей керамзита 8М1...8-М6, 9-М1...9-М8. При этом материал со склада конвейерами N9 и N10 подается на наклонный конвейер бетоносмесительного отделения.

Одновременно контактами реле К51...К56 и К58...К63 или контактами КЛ блоков А14...А16, А18...А20, А22...А29 включаются вентили системы обеспыливания.

При заполнении соответствующего отсека расходного бункера бетоносмесительного отделения оператор ключом SA9, установленным на пульте 2ПУ, отключает реле К51...К56, К58...К63 выбора пневмопитателей или объемных разгружателей, которые размыкают свои контакты в цепях питания электромагнитов вентилей пневмопитателей или пускателей приводов объемных разгружателей. Поступление материала из отсеков склада на конвейеры N9 и N10 прекращается, что фиксируется соответственно датчиками наличия материала К47-UZ и К48-UZ, которые включают соответственно реле времени КТ6 и КТ7.

Последние с выдержкой времени необходимой для доработки материала, находящегося на конвейерах N9 и N10, размыкают свои контакты в цепях пускателей приводов этих конвейеров.

Приводы М9 и М10 отключаются и конвейеры останавливаются.

При этом контакты реле К43 и К45 в цепи питания реле КТ6 и КТ7 размыкаются, реле отключается.

В автоматическом режиме работы запуск и отключение вышеуказанных механизмов тракта происходит по сигналам, поступающим из бетоносмесительного отделения и используются для включения реле выбора пневмопитателей или объемных разгружателей керамзита.

При этом сохраняется вышеприведенная последовательность включения и выключения механизмов тракта.

В пусконаладочном режиме опробование вентилей пневмопитателей производится с помощью переносного кнопочного поста управления SBP11, подключаемого к розеткам XS1...XS4, установленным в подштабельной галерее. Выбор опробуемых вентилей производится ключами SA13, SA14 расположенными на двери ящика 1Я, который устанавливается в узле перегрузки N2.

Опробование вентилей гидрообеспыливания производится с помощью переносного кнопочного поста управления SPB11, который подключается к розеткам XS5...XS8, установленным в подштабельной галерее.

Ключи выбора опробуемых вентилей SA27, SA28 расположены также на двери ящика 1Я.

Опробование приводов объемных разгружателей и конвейеров производится кнопками управления, установленными по месту.

В узле перегрузки N2 устанавливается также ящик 3А на двери которого устанавливается логометр И-р, с помощью которого производятся периодические контрольные замеры температуры в бункерах отсеков склада заполнителей.

Ключ выбора отсеков SA31 установлен на двери ящика 3Я.

6

9032/10

Привязан

Инв. N

				тп 708-18.85 эм			
				Склад заполнителей бетона прирельсовый автоматизированный с двумя трактами подачи емкостью 6 тыс. куб.м			
					Стадия	Лист	Листов
Гл. инж.пр.	Волк		1.11.84		р	5	
Зав. отд.	Бельфор		1.11.84				
Н. контр.	Бурман		1.11.84	Общие данные (продолжение)	Гипростроммашина г. Киев		
Рук. бриг.	Волк		1.11.84				
Вед. конс.	Нечаева		1.11.84				

Инв. N подл. | Подп. и дата | Взам. инв. N

Копировал

Формат А2

В помещении пункта перегрузки N2 устанавливается ящик 6Я, на двери которого располагаются ключи SA20 и SA21 выбора режима работы приводов вытяжных вентиляторов М13 и М14, ключ SA22 выбора режима работы приводов приточных вентиляторов М15 и М16, кнопки управления приточными вентиляторами и свето-звуковая сигнализация о работе вентиляционных систем.

Проектом предусматривается сигнализация работы и состояния механизмов тракта выдачи материала со склада, которая вынесена на пульт управления 2П.

Сигнализация отсутствия материала на лентах конвейера М9 и М10 осуществляется лампами HL40 и HL42, работы конвейеров- лампами HL36 и HL38, аварийного отключения конвейеров тросовыми устройствами-лампой HL34.

Перечисленная сигнализация дублируется соответственно лампами HL41 и HL43, HL37 и HL39, HL35, расположенными на двери ящика 4Я, устанавливаемого в дозировочном отделении бетоносмесительного цеха.

Переговорная сигнализация между бетоносмесительным цехом и складом заполнителей осуществляется с помощью кнопок SBP8 и SBP9, сигнальных ламп HL32 и HL33, сирен HA22 и HA23, установленных соответственно на пульте 2П и ящике 4Я.

Проектом предусмотрена также световая сигнализация аварийных уровней в зумпфах дренажных насосов, которая вынесена на пульт управления 2П.

3. Зануление и молниезащита.

Для обеспечения безопасности обслуживающего персонала от поражения электрическим током предусматривается зануление всех нетоковедущих частей электрооборудования, которое должно быть выполнено в полном соответствии с Правилами устройств электроустановок (ПУЭ), Инструкцией по устройству сетей заземления и зануления в электроустановках СН102-76.

Для этого нулевая жила каждого питающего кабеля соединяется с нулевыми шинами силовых распределительных шкафов, установленных в щитовой N2 и щитовых механизированного приемного пункта.

Нулевые шины шкафов соединяются с магистралью зануления, которая выполняется в помещениях щитовых, пультовых, галереях и узлах перегрузки стальной полосой 40×4мм.

В качестве нулевых защитных проводников в первую очередь используются нулевые рабочие проводники, а также металлические конструкции строений склада, фермы, колонны, площадки, металлоконструкции производственного назначения.

При этом должна быть обеспечена непрерывная электрическая цепь на всем протяжении. Все соединения нулевых защитных проводников между собой должны выполняться сваркой.

Присоединение зануляющих проводников к корпусам аппаратов необходимо выполнить с помощью болтовых соединений.

По устройству молниезащиты склад относится к III категории.

Величина импульсного сопротивления каждого заземлителя должна быть не более 20 ом. Для защиты склада от прямых ударов молнии на крыше надштабельной галереи устанавливаются три стержневых молниеприемника из круглой стали диаметром 12мм, длиной 2м, которые при помощи сварки соединяются с металлическими конструкциями надштабельной галереи, затем с арматурой железобетонных фундаментов, для создания непрерывной электрической цепи.

Альбом 10

Типовой проект 708-18.85

Инв. N подл. | Подп. и дата | Взам. инв. N

9032/10

Подвязан

Инв. N

					т.п 708-18.85	эм
					Склад заполнителей. бетона прирельсовый автоматизированный с двумя трактами подачи емкостью 6 тыс. куб м	
						Стадия: Р; Лист: 6; Листов:
Гл.инж.пр	Волк		11.84		Общие данные (окончание)	Гипростроммашина г Киев
Зав. отд	Бельфор		11.84			
Н. контр	Бурман		11.84			
Рук. фир	Волк		11.84			
Зед. кон.	Нечаева		11.84			

Копировал

Формат А2

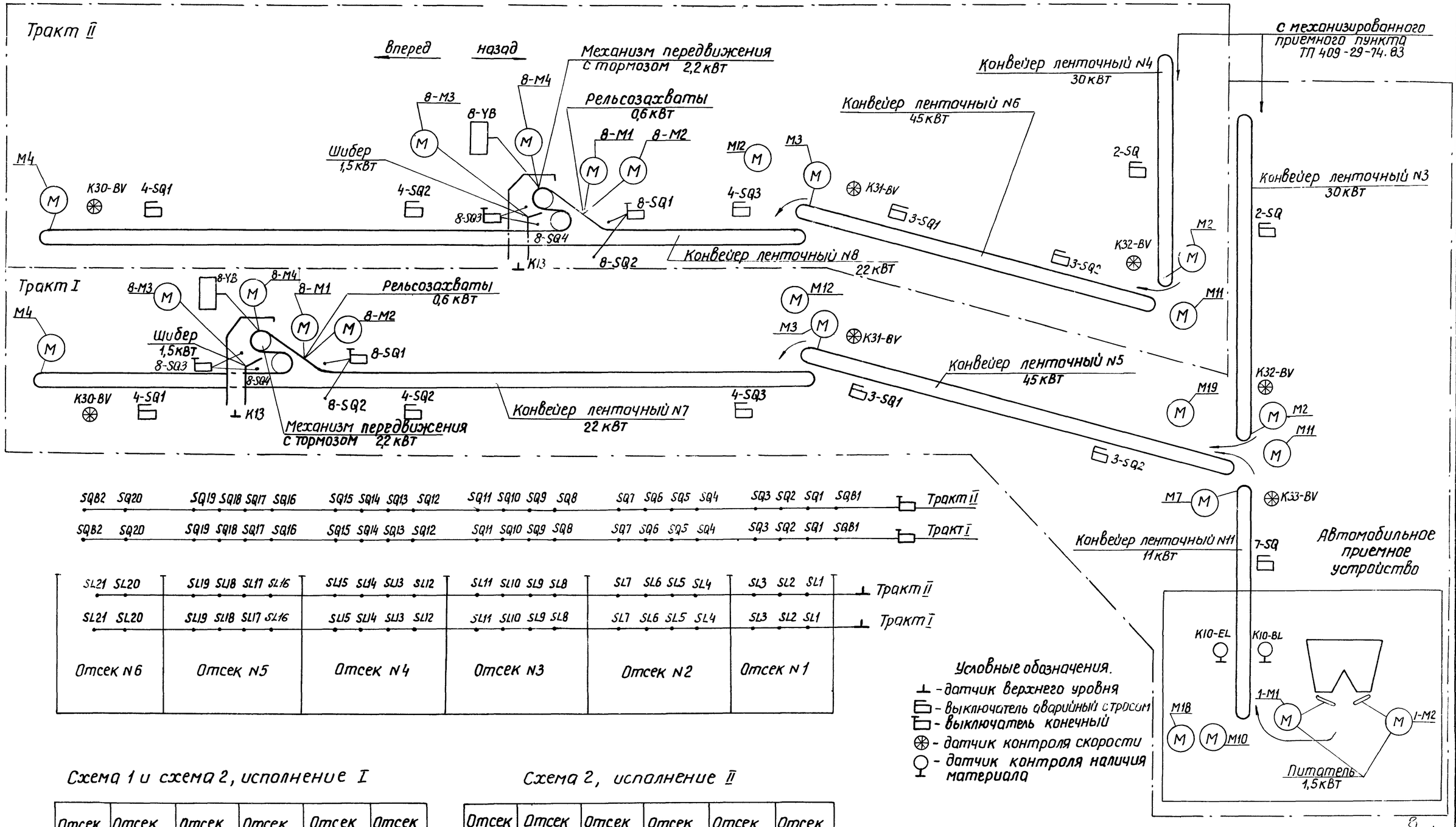

Условные обозначения.

- ⊥ - датчик верхнего уровня
- ⊏ - выключатель аварийный с тросом
- ⊏ - выключатель конечный
- ⊛ - датчик контроля скорости
- ⚲ - датчик контроля наличия материала

Схема 1 и схема 2, исполнение I

Отсек N6	Отсек N5	Отсек N4	Отсек N3	Отсек N2	Отсек N1
Щебень 20-40	Щебень 20-40	Песок	Песок	Щебень 10-20	Щебень 5-10

Схема 2, исполнение II

Отсек N6	Отсек N5	Отсек N4	Отсек N3	Отсек N2	Отсек N1
Щебень 5-10	Щебень 10-20	Песок	Щебень 20-40	Песок керамзит	Гравий керамзит

Привязан:

Инв. №

Гл.инж.пр	Волк		
Зав.отд.	Бельфор		
Н.контр.	Бурман		
Рук.бриг.	Волк		
Констр.	Факторович		

ТП 708-18.85 ЭМ

Склад заполнителей бетона прирельсовый автоматизированный с двумя трактами подачи емкостью 6 тыс.куб.м

Стадия	Лист	Листов
Р	7	

Схема расположения электрооборудования трактов загрузки.

Гипростроммашина г. Киев

9032/10

Альбом 10

Типовой проект 708-18.85

Инв.№ подл. | Подпись и дата | Взам. инв.№

Формат А2

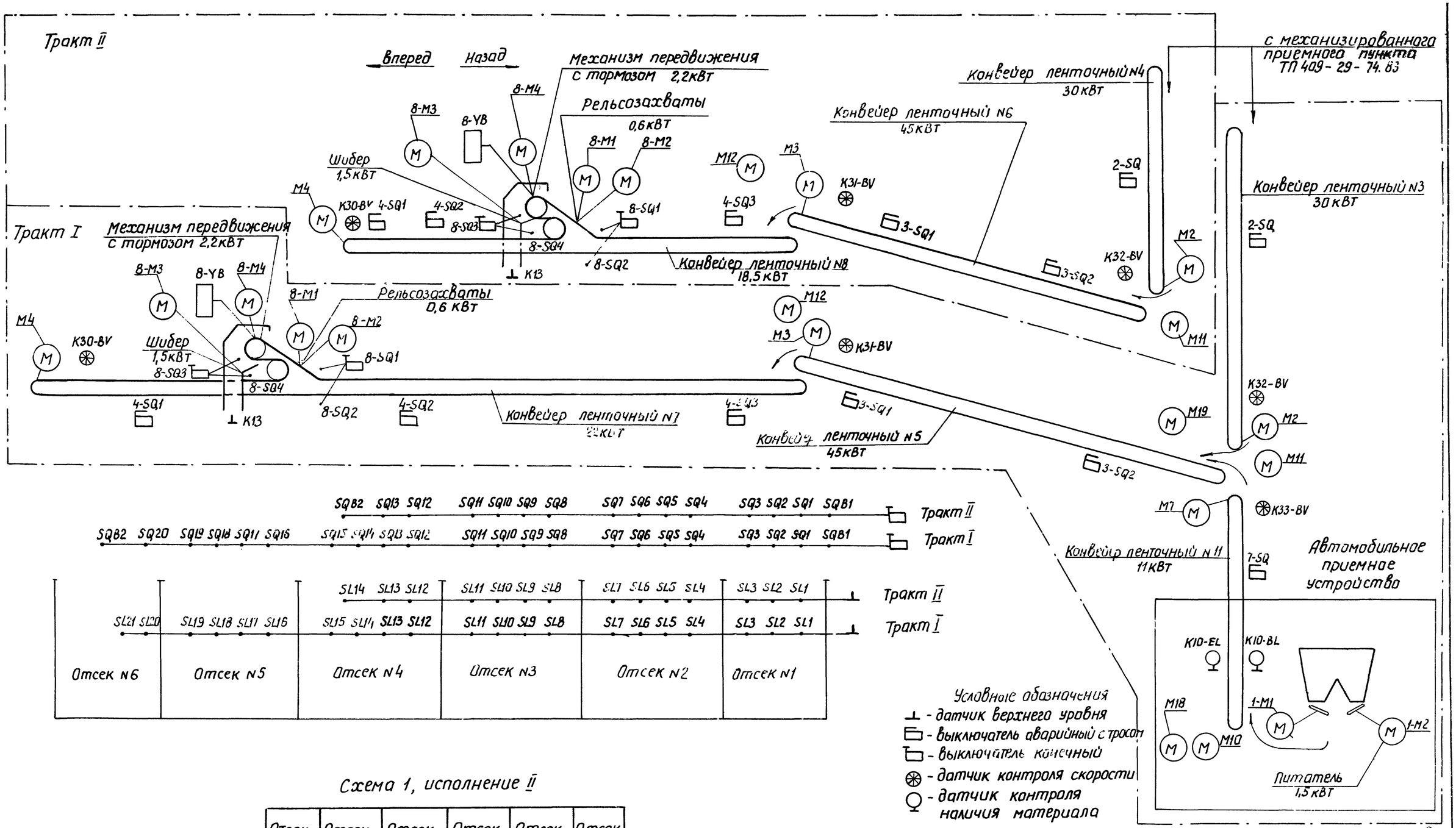

Условные обозначения

⊥ - датчик верхнего уровня

- выключатель аварийный с тросом

- выключатель конечный

- датчик контроля скорости

- датчик контроля наличия материала

Схема 1, исполнение II

Отсек N6	Отсек N5	Отсек N4	Отсек N3	Отсек N2	Отсек N1
Керамзит гравий	Керамзит. песок	Щебень 20-40	Песок	Щебень 10-20	Щебень 5-10

9032/10

Привязан:

Инв.N

Гл.инж.пр.	Волк	
Зав.отд.	Бельфор	
Н.контр.	Бурман	
Рук.бриг.	Волк	
Кон.Ткат.	Фактурович	

ТП 708-18.85 ЭМ

Склад заполнителей бетона прирельсовый автоматизированный с двумя трактами подачи емкостью 6тыс.куб.м

Стадия	Лист	Листов
Р	8	

Схема расположения электрооборудования трактов загрузки

Гипростроммашиний г. Киев

Формат А2

Инв.N подл. | Подпись и дата | Взам.инв.N

Поз. обозначение	Наименование	Кол.	Примечание
К17	Пускатель ПМЛ-110104В, 220В ТУ16-526.437-78	1	
	Приставка контактная ПКЛ-4004В, ТУ16-523.554-78	1	
К18	Пускатель ПМЛ-110004В, 220В, ТУ16-526.437-78	1	
К19... К23	Пускатель ПМЛ-110104В, 220В ТУ16-526.437-78	5	
К24... К27	Пускатель ПМЛ-110004В, 220В ТУ16-526.437-78	4	
К28	Пускатель ПМЛ-110104В, 220В ТУ16-526.437-78	1	
	Приставка контактная ПКЛ-2204В, ТУ16-523.554-78	1	
К29	Пускатель ПМЛ-110104В, 220В ТУ16-526.437-78	1	
КТ1	Реле ВЛ-45У ХЛ4, I, 220В, 50Гц 20-200с ТУ16-523.585-80	1	
КТ2... КТ4	Реле РВП72-3221-00 УХЛ4-220/50 ТУ16-523.472-79	3	
	Двигатели 380В, Y, ГОСТ 19523-81 с тремя выводами		
1-М1, 1-М2	4А90L6У3	2	1,5кВт, 1000 мин$^{-1}$
М2	4А180М4У3	1	30кВт, 1500 мин$^{-1}$
М3	4А250S6У3	1	45кВт, 1000 мин$^{-1}$
М4	4А180S4У3	1	22кВт, 1500 мин$^{-1}$ (для схемы 1 и схемы 2, исполнение I, схемы 2, исполнение II)

Поз. обозначение	Наименование	Кол.	Примечание
НА1...НА3, НА5, НА6, НА8...10	Сирена СС-1У3, 220В, 50Гц. ТУ16-539.383-70	8	
НА11	Звонок переменного тока ЗВП-220 ТУ16-739.059-76	1	
К1, К2	Пускатель ПМЛ-110004В, 220В ТУ16-526.437-78	2	
	Приставка контактная ПКЛ-4004В, ТУ16-523.554-78	2	
К3	Пускатель ПМЛ-110004В, 220В ТУ16-526.437-78	1	
К4, К5, К6	Пускатель ПМЛ-110104В, 220В ТУ16-526.437-78	3	
	Приставка контактная ПКЛ-1104В, ТУ16-523.554-78	3	
К7	Пускатель ПМЛ-110104В, 220В. ТУ16-526.437-78	1	
	Приставка контактная ПКЛ-1104В, ТУ16-523.554-78	1	
К8	Пускатель ПМЛ-110004В, 220В ТУ16-526.437-78	1	
	Приставка контактная ПКЛ-2004В, ТУ16-523.554-78	1	
К9	Пускатель ПМЛ-110004В, 220В ТУ16-526.437-78	1	
К11, К12	Пускатель ПМЛ-110104В, 220В, ТУ16-526.437-78	2	
К14	Пускатель ПМЛ-110004В, 220В ТУ16-526.437-78	1	
	Приставка контактная ПКЛ-1104В, ТУ16-523.554-78	1	
К15, К16	Пускатель ПМЛ-110004В, 220В ТУ16-526.437-78	2	
	Приставка контактная ПКЛ-4004В, ТУ16-523.554-78	2	

Поз. обозначение	Наименование	Кол.	Примечание
	Блоки ТУ16-536.042-76		
А1	БОУ5130-3774 УХЛ4Б	1	(для схемы 1 и схемы 2 исполнение I, схемы 2, исполнение II)
А1	БОУ5130-3674 УХЛ4Б	1	(для схемы 1, исполнение II)
А2	БОУ5130-4074 УХЛ4Б	1	
А3	БОУ5130-3874 УХЛ4Б	1	
А4	БОУ5130-3574 УХЛ4Б	1	
А5, А6	БОУ5130-2874 УХЛ4Б	2	
А9	БОУ5430-2874 УХЛ4Б	1	
А10	БОУ5130-2474 УХЛ4Б	1	
А11	БОУ5430-2674 УХЛ4Б	1	

Условные обозначения

1 — вывод аппарата и его обозначение

SBP — выключатель кнопочный, предназначенный для пуска механизма

SBS — выключатель кнопочный, предназначенный для остановки механизма.

10

9032/10

Привязан

Инв. N

ТП 708-18.85 ЭМ

Склад заполнителей бетона прирельсовый автоматизированный с двумя трактами подачи емкость 10 тыс. куб.м

Гл.инж.пр.	Волк		1.11.84
Зав.отд.	Вельфор		
Н.контр.	Бурман		1.11.84
Рук.бриг.	Волк		1.11.84
Констр.II кат.	Фактуровский		1.11.84

Схема электрическая принципиальная трактов загрузки

Стадия	Лист	Листов
Р	9	

Гипростроммашина г. Киев

Копировал

Формат А2

Альбом 10

Типовой проект 708-18.85

Инв. N подл. | Подп. и дата | Взам. инв. N

Альбом 10

Типовой проект 708-18.85

Поз. обозначение	Наименование	Кол.	Примечание
1-VD1..20-VD1	Диод КД-209А	46	
1-VD2..20-VD2	ТРЗ. 362.088ТУ		
VD1...VD6			
XT1..	Штепсельное соединение	2	
XT2	ИЭ9901-А-I ~380В, 10А		
YB2	Толкатель электрогидравлический ТЭ50АУ2	1	комплектно с тормозом ТКГ-300
YB3	Толкатель электрогидравлический ТЭ-80	1	Комплектно с тормозом ТКГ-400
8-YB	Электромагнит МО-100Б, 380В, ПВ=40% кат. N270.9520002 ТУ16.529.146-75	1	для тормоза ТКГ-100
HL, HL1..HL26	Арматура типа АС12013У2	26	
HL25..HL29	220В. ТУ16-535.930-76		
EL	Лампа коммутаторная, 24В	1	
R	Резистор 20Вт, 2400 Ом	1	по типу ПЭВ
HL30	Арматура типа АС12011У2	2	
HL31	220В, ТУ16-535.930-76		
EL	Лампа коммутаторная, 24В	1	
R	Резистор 20Вт, 2400 Ом	1	по типу ПЭВ
K10	Реле РФ 8200У3. 220В ТУ16.526.386-78	1	
UZ	Блок питания	1	
BL	Светоприемник	1	
EL	Осветитель	1	
K13	Сигнализатор наличия руды СНР-1063М ТУ25.05-1676-74	1	
UZ	электронный сигнализатор ЭС-1011М	1	
B, B1	Датчик электронный ДЭ-63М	2	
K30...	Реле РС-67У3 с датчиком ДМ-2	4	
K33	ТУ12-48.014-77		
UZ	Блок питания	1	
BV	Датчик ДМ-2	1	

Поз. обозначение	Наименование	Кол.	Примечание
SBP1...	Выключатель кнопочный	2	
SBP2	КЕ011У3, исп.1, ТУ16.525.407-79		
SBP3...	Выключатель кнопочный	4	
SBP6	КЕ011У3. исп.4, ТУ16.525.407-79		
SBS1, SBS2	Выключатель кнопочный КЕ011У3	3	
SBS5	исп.5, красный, ТУ16.526.407-79		
SBS3	Выключатель кнопочный КЕ011У3	1	
	исп.3. красный, ТУ16.526.407-79		
8-SB	Пост управления ПКУ14-15.183-54У2	1	
	с сальником ф22		
	N2 КЕ011У3 „ч" 1„з"+1„р" „рельсозахват"		
	N3 КЕ011У3 „ч" 1„з"+1„р" „шибер"		
	N4 КЕ011У3 „ч" 1„з"+1„р" „шибер"		
	N5 КЕ011У3 „ч" 1„з"+1„р" „вперед"		
	N6 КЕ011У3 „ч" 1„з"+1„р" „назад"		
	N7 КЕ011У3 „ч" 1„з"+1„р" „сигнал"		
	N8 КЕ011У3 „к" 2„р" „стоп"		
	ТУ16-526.326-76		
SF1,	Выключатель А63-МУ3	2	
SF2	перерененного тока 5×10		
	ТУ16-522.110-74		
SL1...	Указатель уровня УКМ-220В,	21	
SL21	ТУ2-056-129-74		
SQ1..SQ20	Выключатель конечный КУ-701А	22	
SQB1,	ТУ16.526.659-75		
SQB2			
2-SQ	Выключатель	7	комплектно с
3-SQ1,			выключающим
3-SQ2,			тросовым
4-SQ1, 4-SQ2,			устройством
4-SQ3, 7-SQ4			
8-SQ1	Выключатель	2	комплектно со
8-SQ2			сбрасывающей
			тележкой
8-SQ3	Выключатель	2	комплектно со сбрасы-
8-SQ4			вающей тележкой

Поз. обозначение	Наименование	Кол.	Примечание
	Двигатели 380В, У, ГОСТ 19523-81		
	с тремя выводами		
M4	4А160М4У3	1	18,5кВт, 1500 мин⁻¹
			(для схемы 1 исполнение 2)
M7	4А160М8У3	1	11 кВт, 750 мин⁻¹
8-M1	Двигатель 0,6 кВт, 380В	2	комплектно со
8-M2			сбрасывающей
			тележкой
8-M3	Двигатель 1,5 кВт, 380В	1	комплектно со сбра-
			сывающей тележкой
8-M4	Двигатель АОС2-31-4, 380В	1	2,2кВт, комплектно со
			сбрасывающей тележкой
SA1	Переключатель универсальный	1	
	УП5316-С309У3, надпись N32,		
	ТУ16. 524.074-75		
SA2	Переключатель универсальный	1	
	УП5311-С225 У3, ТУ16.524.074-75		
SA3	Переключатель универсальный	1	
	УП5313-С322У3 ТУ16.524.074-75		
SA4	Тумблер ТВ1-2У3 УСО 360.049ТУ	1	
SA5	Переключатель щеточный	1	
	24П4Н1 ЕЩО. 360.600 ТУ		
SB1...	Пост ПКЕ-222-2У3 3/4"	6	
SB6	N1-„ц", „ч", 2„з" „пуск"		
	N2-„ц", „к", 1„з"+1„р" „стоп"		
	ТУ16-526.216-78		

11
9032/10

Привязан

Инв.N

Т.П. 708-18.85 ЭМ

Склад заполнителей бетона прирельсовый автоматизированный с двумя трактами подачи емкостью 6 тыс.куб.м.

Гл.инж.пр.	Волк		1.11.84
Зав.отд.	Бельфор		
Н.контр.	Бурман		1.11.84
Рук.бриг.	Волк		1.11.84
Констр.II кат.	Фактурович		1.11.84

Стадия: Р | Лист: 10 | Листов:

Схема электрическая принципиальная трактов загрузки

Гипростроммашина г.Киев

Инв.N подл. | Подп.и дата | Взам.инв.N

Копировал: Шнайдер

Формат А2

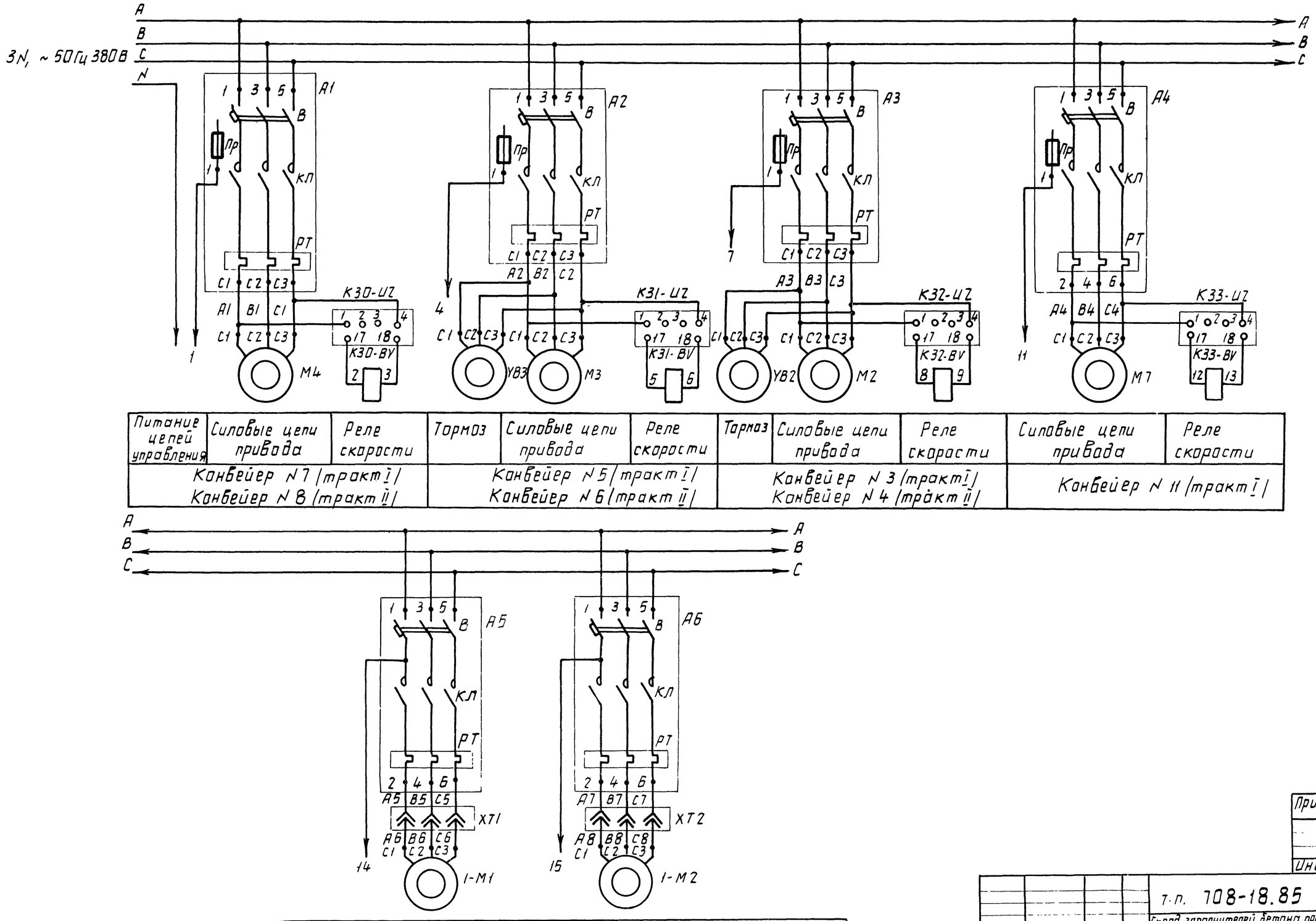

Питание цепей управления	Силовые цепи привода	Реле скорости	Тормоз	Силовые цепи привода	Реле скорости	Тормоз	Силовые цепи привода	Реле скорости	Силовые цепи привода	Реле скорости
Конвейер N 7 (тракт I) Конвейер N 8 (тракт II)			Конвейер N 5 (тракт I) Конвейер N 6 (тракт II)			Конвейер N 3 (тракт I) Конвейер N 4 (тракт II)			Конвейер N 11 (тракт I)	

Питатели
Силовые цепи приводов
Бункер приема материала с автотранспорта (тракт I)

Альбом 10

Типовой проект 708-18.85

Инв.№ подл. | Подп. и дата | Взам. инв.№

9032/10

Привязан

Инв.№

Гл.инж.пр.	Волк		1.11.84	т.п. 708-18.85 ЭМ
Зав.отд.	Бельфор			Склад заполнителей бетона прирельсовый автоматизированный с двумя трактами подачи емкостью 6тыс.куб.м
Н.контр.	Бурман		1.11.84	Стад. Р, Лист 11, Листов
Рук.бриг.	Волк		1.11.84	Схема электрическая принципиальная трактов загрузки
Констр.(кат.)	Фактурович		1.11.84	Гипростроммашина г. Киев

Копировал

Формат А2

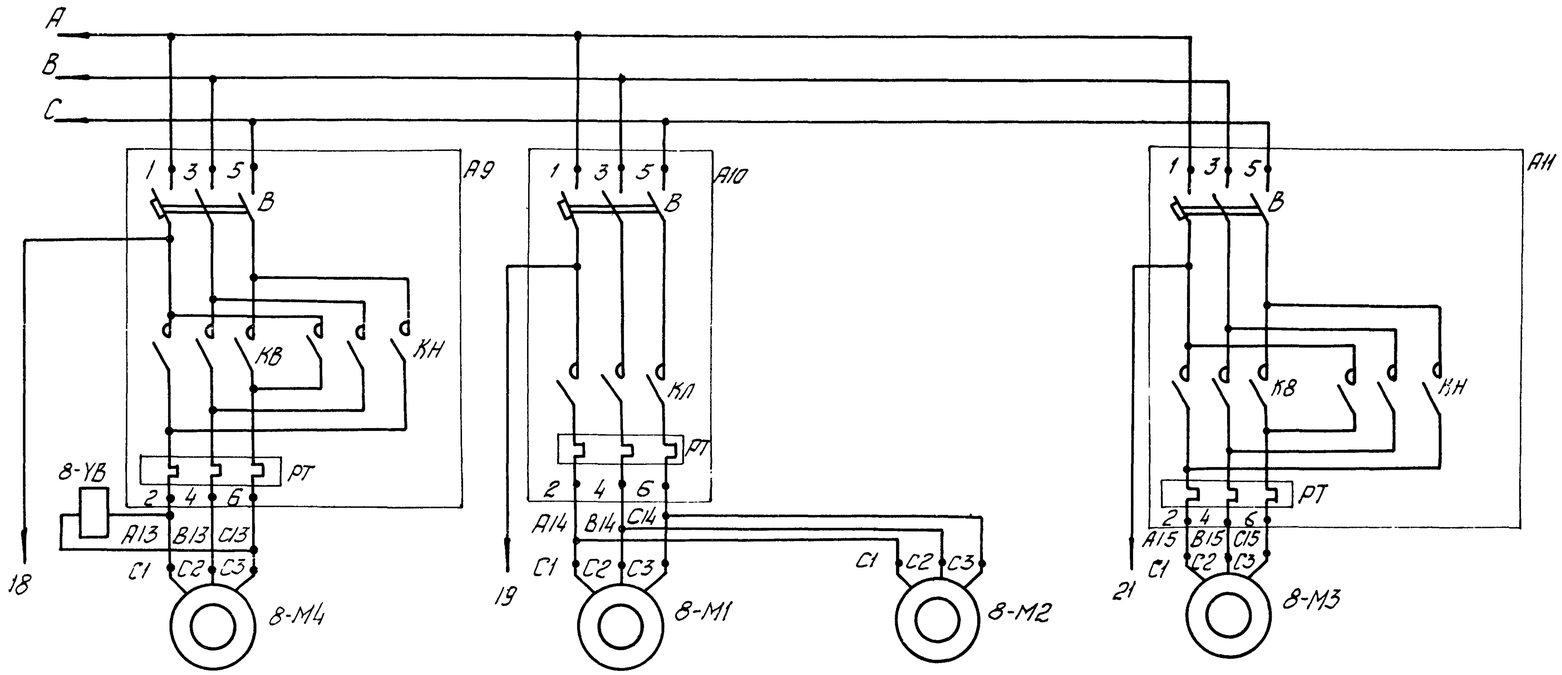

Тормоз	Вперед	Назад			
Механизм перемещения			Механизм рельсозахвата	Механизм рельсозахвата	Механизм переключения шибера
Силовые цепи приводов					
Тележка сбрасывающая					

Диаграмма замыканий контактов конечных выключателей

Обозначение выключателя	Контакт	Маркировка контакта	Назначение		Момент срабатывания выключателя
SQ1	з	189-191	Фиксация положения сбрасывающей тележки над отсеком	N1	Тележка в заданном положении
	р	189-193			
SQ2	з	189-194			
	р	189-196			
SQ3	з	189-197			
	р	189-199			
SQ4	з	189-201		N2	
	р	189-203			
SQ5	з	189-204			
	р	189-206			
SQ6	з	189-207			
	р	189-209			
SQ7	з	189-211			
	р	189-213			
SQ8	з	189-214		N3	
	р	189-216			
SQ9	з	189-217			
	р	189-219			
SQ10	з	189-221			
	р	189-223			
SQ11	з	189-224			
	р	189-226			
SQ12	з	189-227		N4	
	р	189-229			

Обозначение выключателя	Контакт	Маркировка контакта	Назначение		Момент срабатывания выключателя
SQ13	з	189-231	Фиксация положения сбрасывающей тележки над отсеком	N4	Тележка в заданном положении
	р	189-233			
SQ14	з	189-234			
	р	189-236			
SQ15	з	189-237			
	р	189-239			
SQ16	з	189-241		N5	
	р	189-243			
SQ17	з	189-244			
	р	189-246			
SQ18	з	189-247			
	р	189-249			
SQ19	з	189-251			
	р	189-253			
SQ20	з	189-254		N6	
	р	189-256			

Обозначение выключателя	Контакт	Маркировка контакта	Назначение		Момент срабатывания выключателя
SQB2	р	141-140	Аварийная остановка тележки	При движении вперед	При выходе тележки за пределы рабочей зоны
SQB1	р	143-144		При движении назад	
8-SQ1	з	18-134	Фиксация положения рельсозахватов		При установке тележки в заданном положении
8-SQ2	з	134-135			
8-SQ3	з	22-177	в сторону вперед	Установка шибера на подачу материала	Шибер в заданном положении
	р	36-164			
8-SQ4	з	22-178			
	р	165-166			

Для схемы 1 исполнения II тракта II конечные выключатели SQ14... SQ20 не используются.

Альбом 10

Типовой проект 708-18.85

Инв.№ подл. | Подп. и дата | Взам. инв.№

9032/10 3

Привязан

Инв.№

Гл.инж.пр.	Волк		1.11.84
Зав.отд.	Бельфор		
Н.контр.	Бурман		1.11.84
Рук.бр.	Волк		1.11.84
Констр.II кат.	Фактурович		1.XI.84

Т.П. 708-18.85 Э.М.

Склад заполнителей бетона прирельсовый автоматизированный с двумя трактами подачи емкостью 8 тыс. куб.м

Стадия	Лист	Листов
Р	12	

Схема электрическая принципиальная трактов загрузки

Гипростромнолицина г.Ки

Копировал: Шнайдер

Форма

Альбом 10

Типовой проект 708-18.85

Инв.№ подл. | Подп. и дата | Взам.инв.№

~220 В

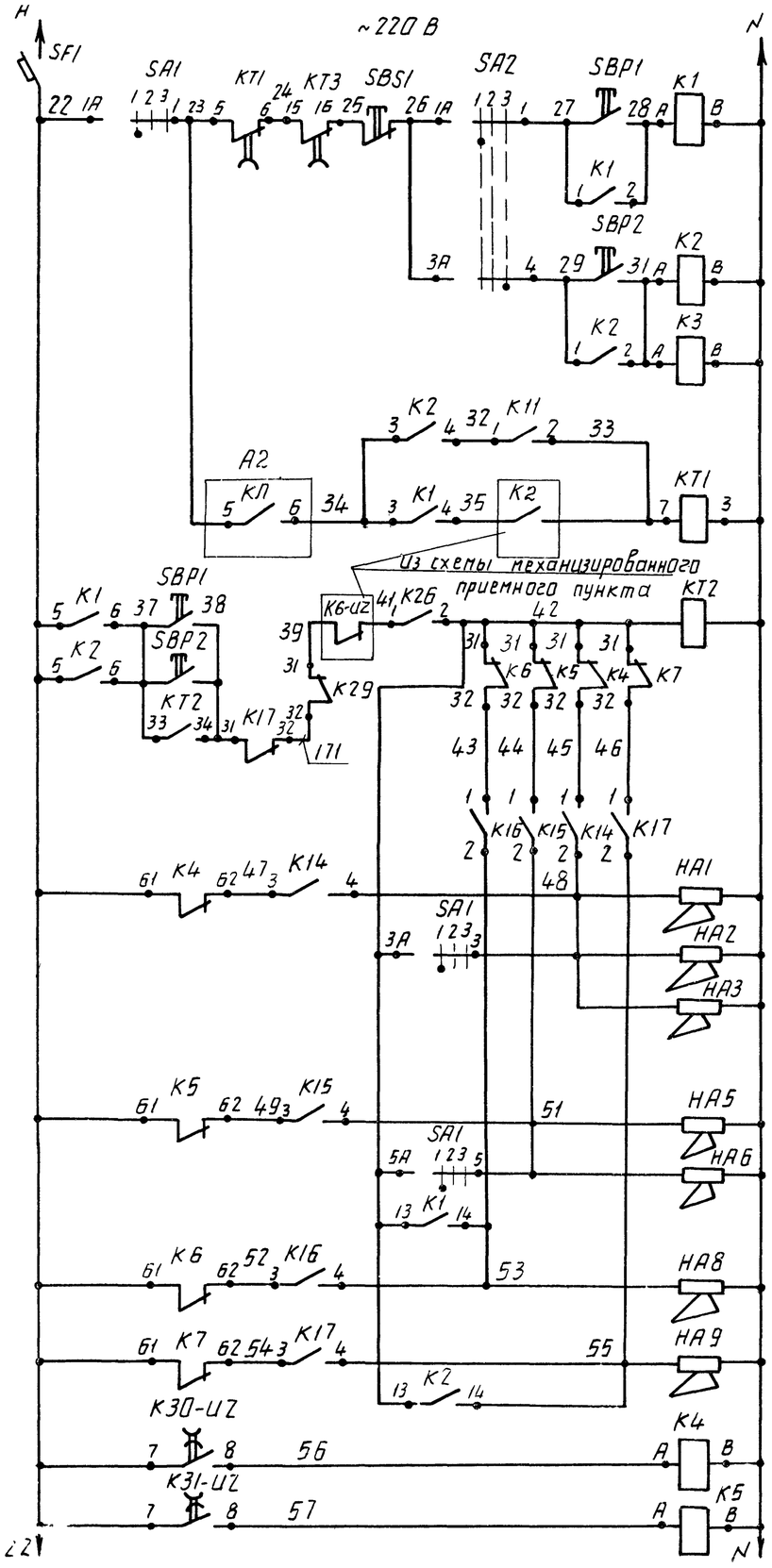

Загрузка с механизированного приемного пункта

Загрузка с автотранспорта (тракт I)

Реле времени доработки

Реле времени предпусковой сигнализации

Конвейер №7 (тракт I)
Конвейер №8 (тракт II)
Конвейер №5 (тракт I)
Конвейер №6 (тракт II)
Конвейер №3 (тракт I)
Конвейер №4 (тракт II)
Конвейер №11 (тракт I)

Предпусковая сигнализация

Повторители реле скорости: Конвейер №7 (тракт I), Конвейер №8 (тракт II), Конвейер №5 (тракт I), Конвейер №6 (тракт II)

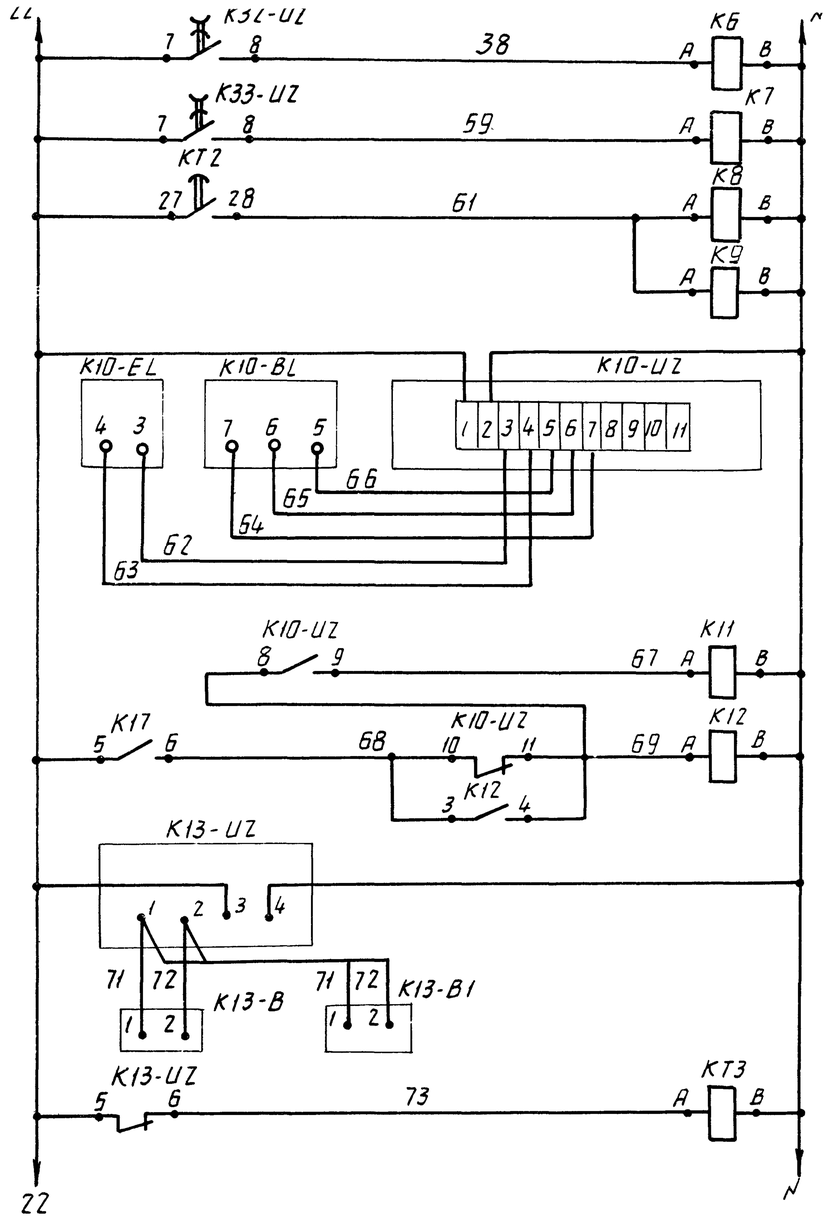

Повторители реле скорости: Конвейер №3 (тракт I), Конвейер №4 (тракт II), Конвейер №11 (тракт I)

Реле группового пуска

Датчик наличия материала на конвейере № 11 (тракт I)

Сигнализатор

Датчик

Реле времени

Указатель уровня. Аварийный верхний уровень в отсеках

14
9032/10

Привязан

Инв.№

Гл.инж.пр.	Валк		1.11.87	т.п. 708-18.85	ЭМ
Зав.отд.	Бельфор			Склад заполнителей бетона прирельсовый автоматизированный с двумя трактами подачи емкостью 6 тыс куб. м	
Н.контр.	Бурман		1.11.87	Схема электрическая принципиальная трактов загрузки	Стадия: Р; Лист: 13; Листов:
Рук.эрг.	Валк		1.11.87		Гипростроммашина г.Киев
Конструктор	Фактурович		1.11.87		

Копировал

Формат А2

Альбом 10

Типовой проект 708-18.85

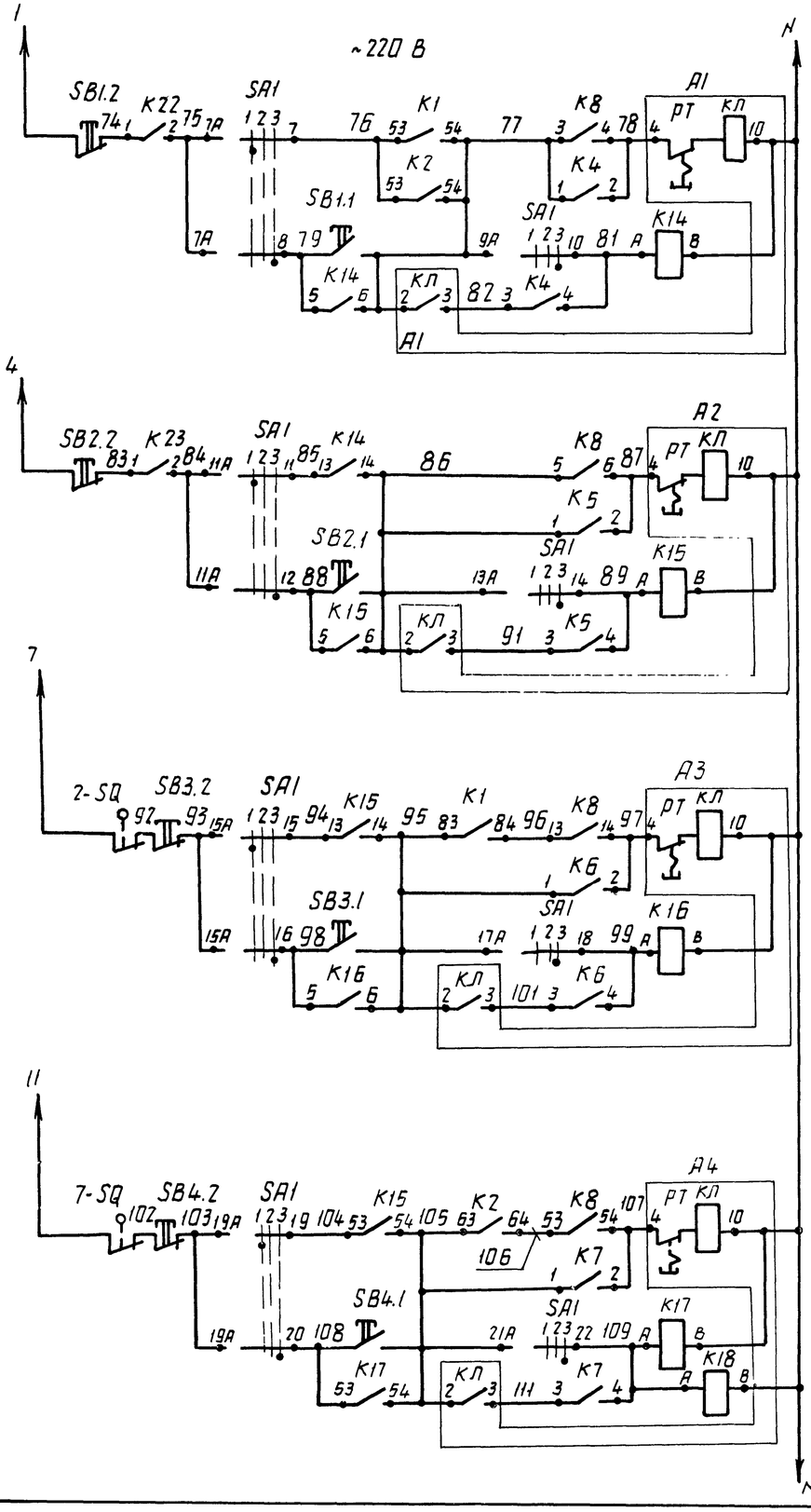

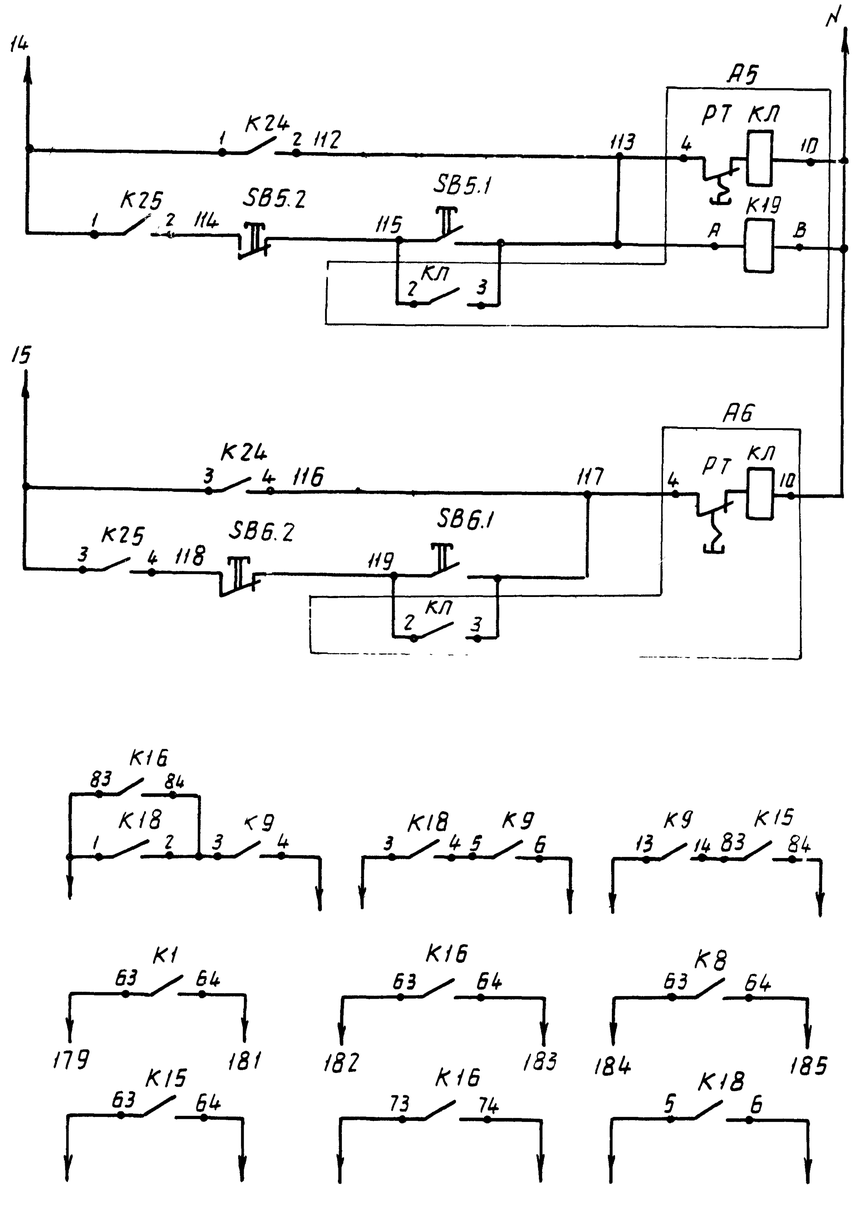

15
9032/10

Привязан

Инв. N

Инв. N подл. | Подп. и дата | Взам. инв. N

				т.п. 708-18.85	ЭМ
				Склад заполнителей бетона прирельсовый с автоматизированный с двумя трактами подачи вместимостью куб.м.	
					Стадия: Р; Лист: 14; Листов:
Гл.инж.пр.	Волк		1.11.84		
Зав.отд.	Вельфан		1.11.84		
Н.контр.	Бурман		1.11.84	Схема электрическая принципиальная трактов загрузки	Гипростроммашина г. Киев
Рук.бриг.	Волк		1.11.84		
Конструктор	Фактурович		1.11.84		

Копировал

Формат А2

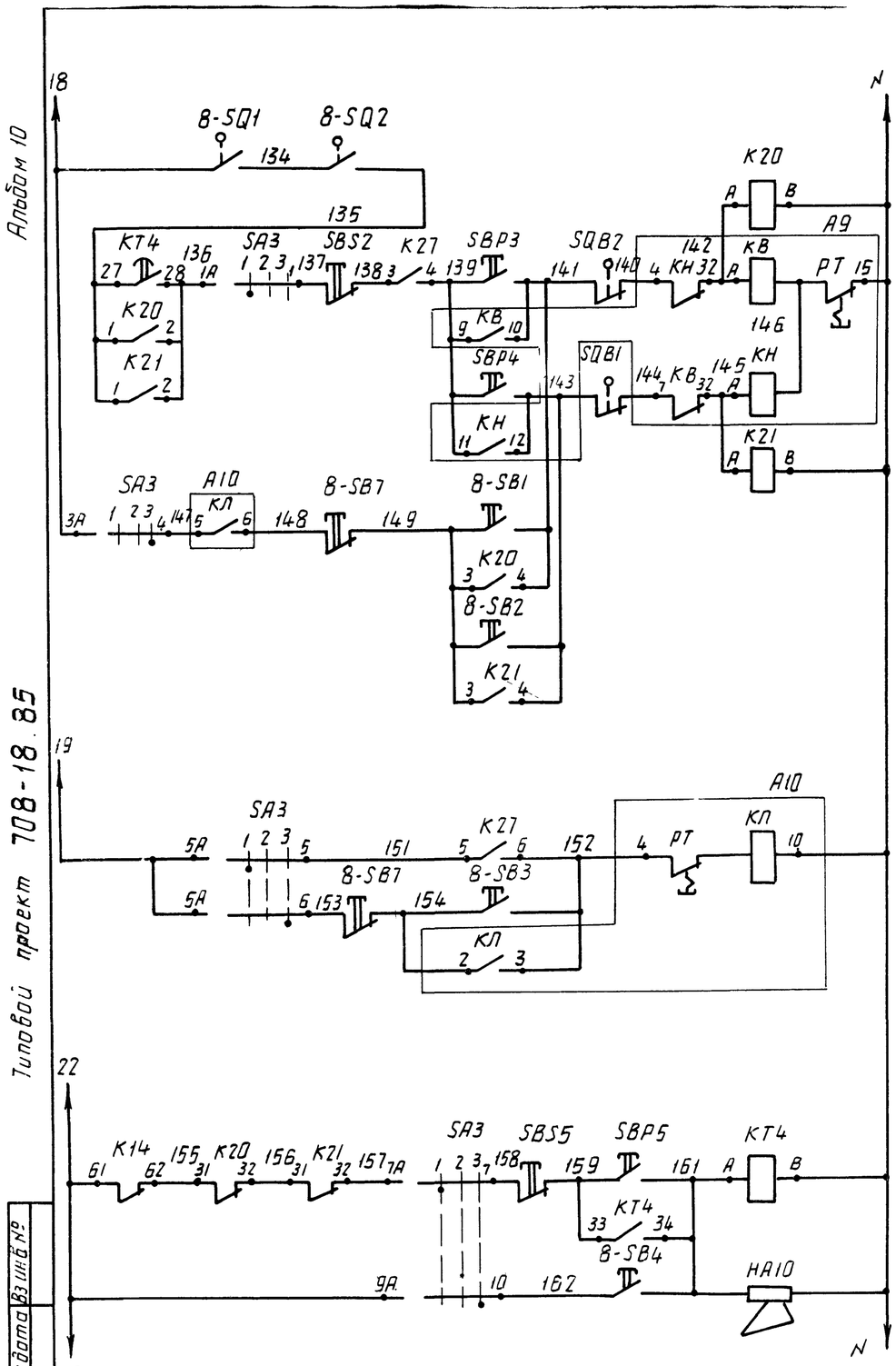

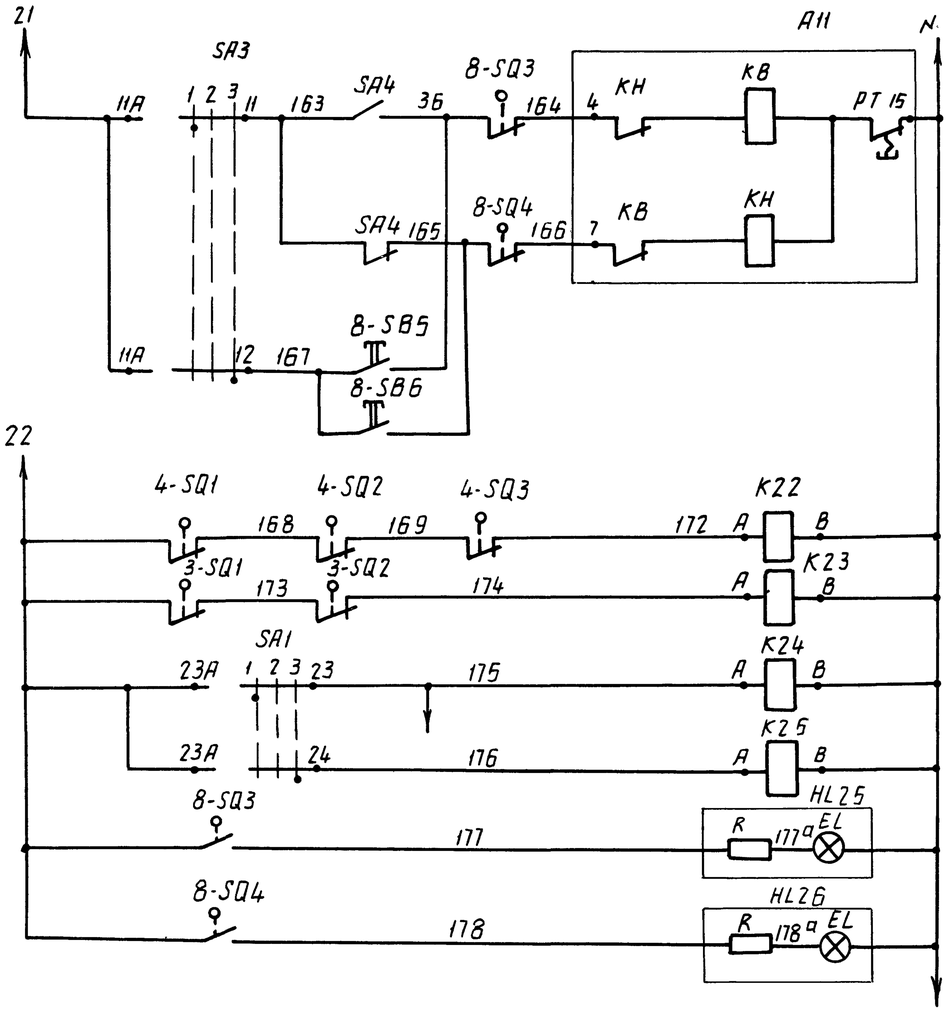

Вперед — В сторону
Установка шибера на подачу материала
Дистанционное
Местное
Вперед — В сторону
Тележка сбрасывающая

Реле-повторители конечных выключателей трасового устройства

Реле-повторители контактов универсального переключателя

Вперед — В сторону
Сигнализация об установке шибера на подачу материала

Альбом 10

Типовой проект 708-18.85

Инв.№ подл. | Подп. и дата | Взам. инв.№

16
9032/10

Привязан

Инв. №

				т.п. 708-18.85		ЭМ
				Склад заполнителей бетона прирельсовый автоматизированный с двумя трактами подачи емкостью 6 тыс. куб.м		
					Стадия	Лист	Листов
Гл.инж.пр	Волк		1.11.89		Р	15	
Зав.отд.	Бельфор		1.11.89				
Н.контр	Бурман		1.11.89	Схема электрическая принципиальная трактов загрузки	Гипростроммашина г. Киев	
Рук.бриг.	Волк		1.11.89			
Констр.	Фактурович		1.11.89			

Копировал

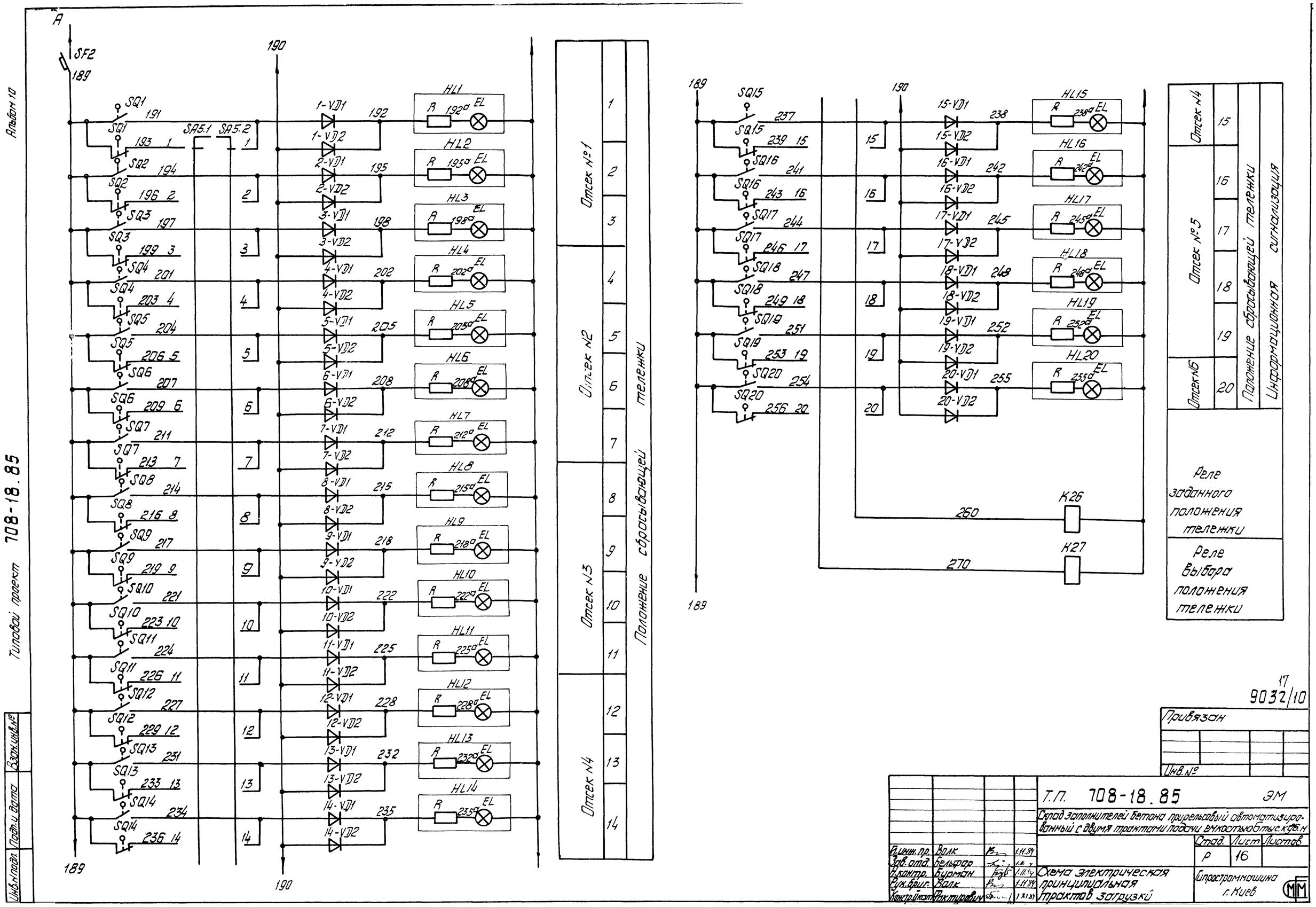

Альбом 10
Типовой проект 708-18.85
Инв.№ подл. | Подп. и дата | Взам.инв.№
SF2
189
190
SQ1 SQ2 SQ3 SQ4 SQ5 SQ6 SQ7 SQ8 SQ9 SQ10 SQ11 SQ12 SQ13 SQ14
SA5.1 SA5.2
1-VD1 1-VD2 2-VD1 2-VD2 3-VD1 3-VD2 4-VD1 4-VD2 5-VD1 5-VD2 6-VD1 6-VD2 7-VD1 7-VD2 8-VD1 8-VD2 9-VD1 9-VD2 10-VD1 10-VD2 11-VD1 11-VD2 12-VD1 12-VD2 13-VD1 13-VD2 14-VD1 14-VD2
HL1 HL2 HL3 HL4 HL5 HL6 HL7 HL8 HL9 HL10 HL11 HL12 HL13 HL14
R EL
Отсек №1
Отсек №2
Отсек №3
Отсек №4
Положение сбрасывающей тележки
SQ15 SQ16 SQ17 SQ18 SQ19 SQ20
15-VD1 15-VD2 16-VD1 16-VD2 17-VD1 17-VD2 18-VD1 18-VD2 19-VD1 19-VD2 20-VD1 20-VD2
HL15 HL16 HL17 HL18 HL19 HL20
K26
K27
Отсек №4
Отсек №5
Отсек №6
Положение сбрасывающей тележки
Информационная сигнализация
Реле заданного положения тележки
Реле выбора положения тележки
17
9032/10
Привязан
Инв.№
Т.П. 708-18.85 ЭМ
Склад заполнителей бетона прирельсовый автоматизированный с двумя трактами подачи емкостью 6 тыс. куб. м
Стад. Лист Листов
Р 16
Схема электрическая принципиальная трактов загрузки
Гипростроммашина г. Киев
Гл.инж.пр. Волк 1.11.84
Зав.отд. Бельфор 1.11.84
Н.контр. Бурман 1.11.84
Рук.бриг. Волк 1.11.84
Контр.Инст. Фактурович 1.XI.84

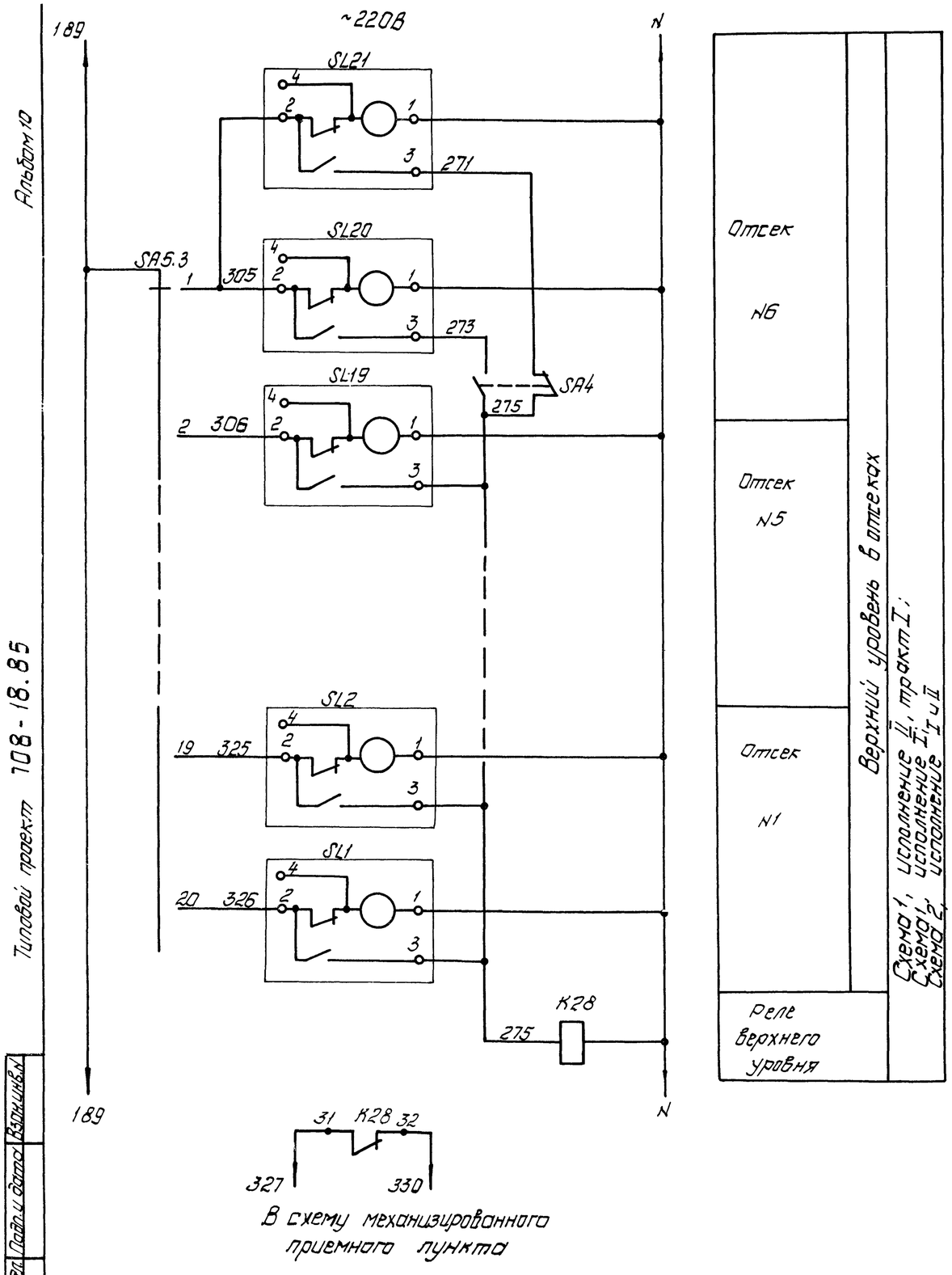

Таблица маркировок

N платы переключателя	N контакта	Уровень	Маркировка
SA5.3	3	SL18	307
SA5.3	4	SL17	308
SA5.3	5	SL16	309
SA5.3	6	SL15	311
SA5.3	7	SL14	312
SA5.3	8	SL13	313
SA5.3	9	SL12	314
SA5.3	10	SL11	315
SA5.3	11	SL10	316
SA5.3	12	SL9	317
SA5.3	13	SL8	318
SA5.3	14	SL7	319
SA5.3	15	SL6	321
SA5.3	16	SL5	322
SA5.3	17	SL4	323
SA5.3	18	SL3	324

Альбом 10

Типовой проект 708-18.85

Инв. N подл. | Подп. и дата | Взам. инв. N

18

9032/10

Привязан

Инв. N

Т.П. 708-18.85 ЭМ

Склад заполнителей бетона прирельсовый автоматизированный с двумя трактами подачи емкостью 6 тыс. куб. м.

Гл. инж. пр.	Волк		1.11.84
Зав. отд.	Бельфор		1.11.84
Н. контр.	Бурман		1.11.84
Рук. бриг.	Волк		1.11.84
Констр. Пкат.	Фактурович		1.XI.84

Схема электрическая принципиальная трактов загрузки

Стадия	Лист	Листов
Р	17	

Гипростроммашина г. Киев

Копировал: Шнайдер

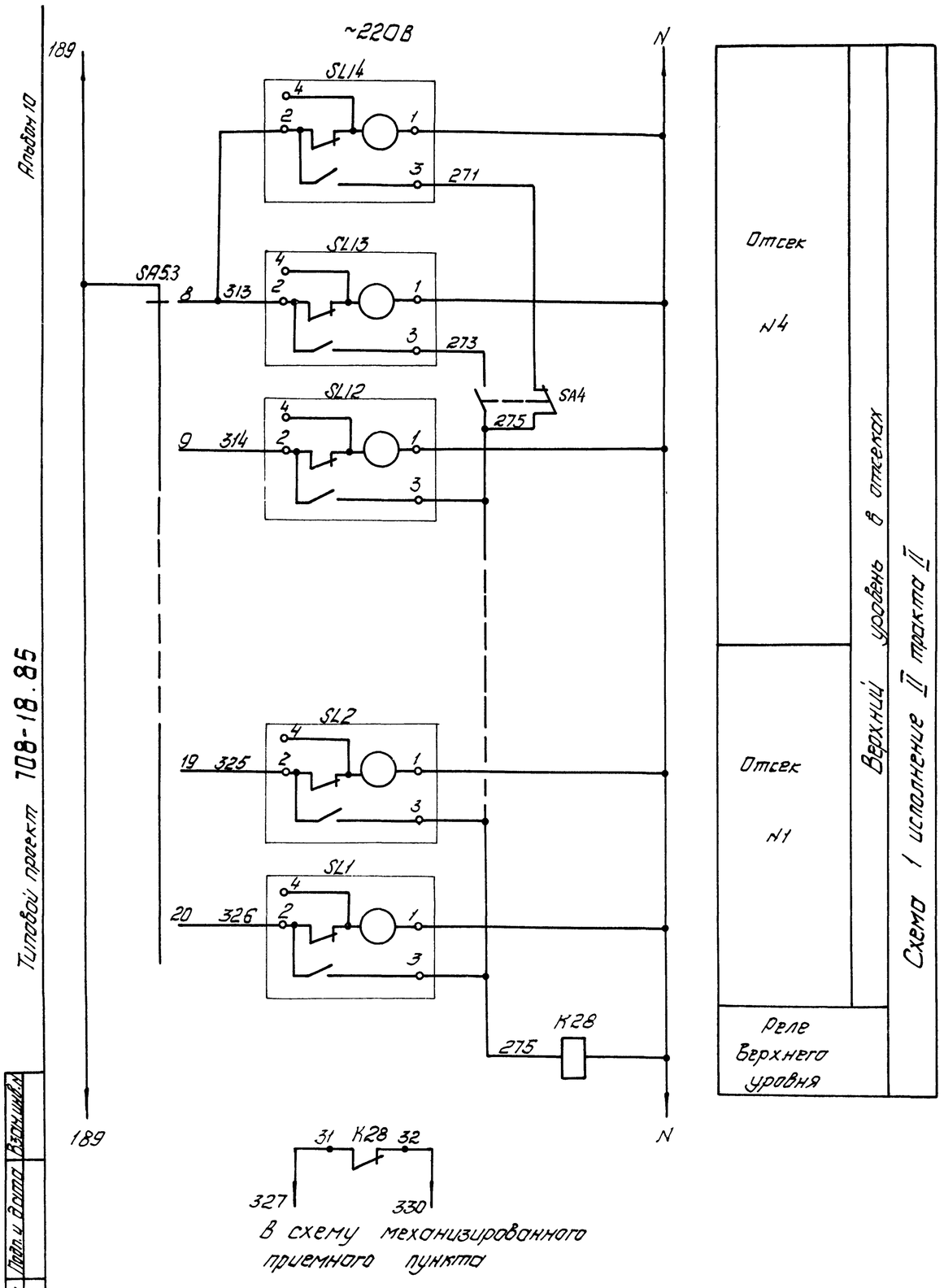

Таблица маркировок

N платы переключателя	N контакта	Уровень	Маркировка
SA5,3	10	SL11	315
SA5.3	11	SL10	316
SA5.3	12	SL9	317
SA5.3	13	SL8	318
SA5.3	14	SL7	319
SA5.3	15	SL6	321
SA5.3	16	SL5	322
SA5.3	17	SL4	323
SA5.3	18	SL3	324

Альбом 10

Типовой проект 708-18.85

Инв. № подл. | Подп. и дата | Взам. инв. №

19
9032/10

Привязан

Инв. №

ТП 708-18.85 ЭМ

Склад заполнителей бетона прирельсовый автоматизированный с двумя трактами подачи емкостью 6тыс. куб. м.

Гл. инж. пр.	Волк		1.11.84
Зав. отд.	Бельфор		
Н. контр.	Бурман		1.11.84
Рук. бриг.	Волк		1.11.84
Контр. II кат.	Фактуров		1.XI.84

Схема электрическая принципиальная трактов загрузки

Стадия	Лист	Листов
Р	18	1

Гипростроммашина г. Киев

Копировал: Ильина

Формат А2

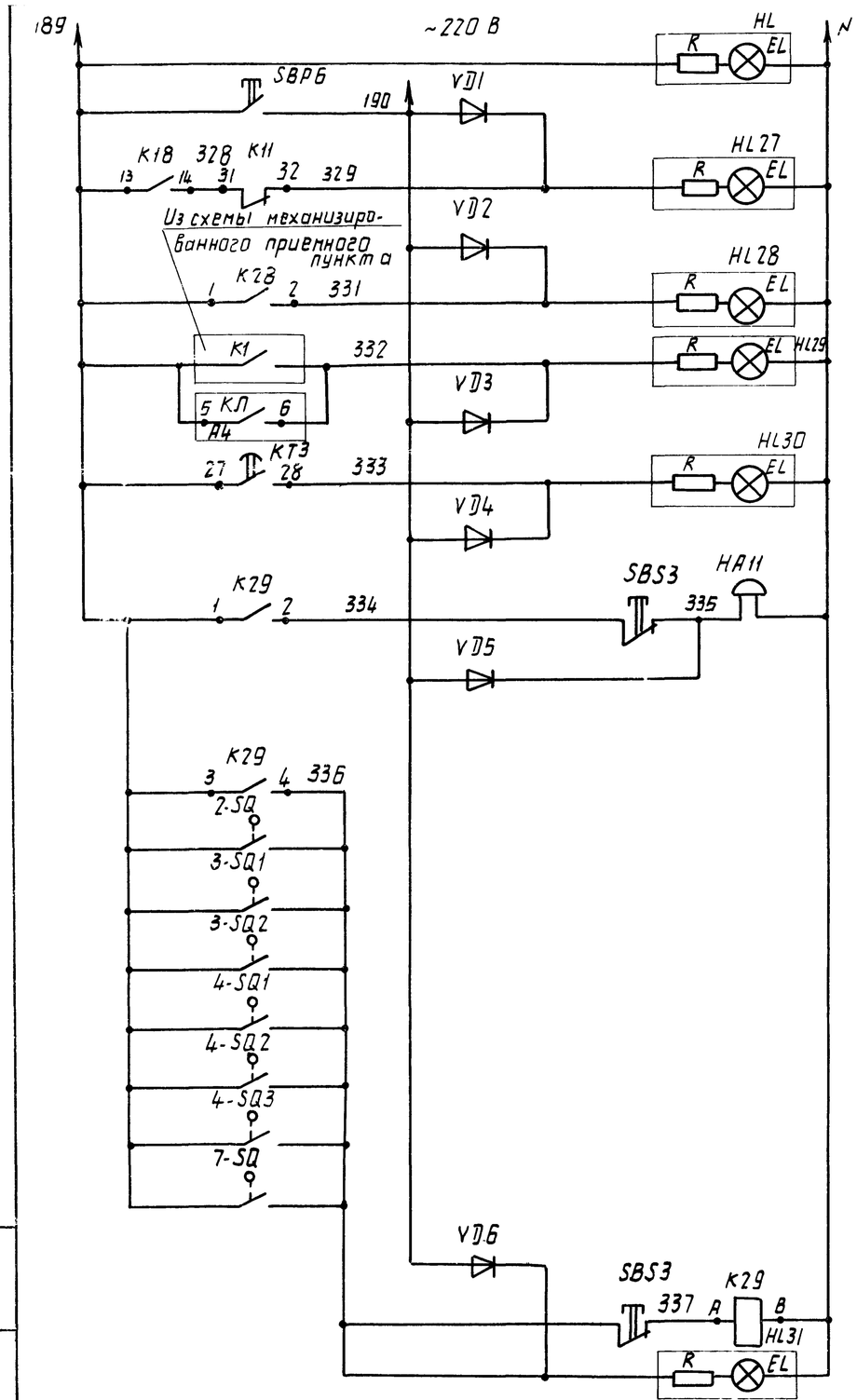

Наличие напряжения	Информационная сигнализация
Поступление материала на конвейер N 11 с автомобильного приемного устройства (тракт I)	
Верхний уровень в отсеке	
Сигнализация о работе трактов загрузки	
Аварийный уровень материала в отсеках	Аварийная сигнализация
Звуковой сигнал	

Сигнализация аварийного отключения конвейеров

NN 3,5,7,11 (тракт I)

NN 4,6,8 (тракт II)

Диаграмма замыкания контактов универсального переключателя SA1

УП5316-С309

N секции	Номер контакта Л	Номер контакта П	Маркировка контакта Л	Маркировка контакта П	Положение рукоятки Дист. -45° 1 Л	Откл. 0° 2	Мест. +45° 3 П
I	1	2	23-22		X		X
II	3	4	48-42		X		X
III	5	6	51-42		X		X
IV	7	8	76-75	75-79	X		X
V	9	10		77-81	X		X
VI	11	12	85-84	84-88	X		X
VII	13	14		86-89	X		X
VIII	15	16	94-93	93-98	X		X
IX	17	18		95-99	X		X
X	19	20	104-103	103-108	X		X
XI	21	22		105-109	X		X
XII	23	24	175-22	22-176	X		X

контакты 2,4,6,9,13,17,21- -не используются

Диаграмма замыканий контактов универсального переключателя SA2

УП5311-С225

N секции	Номер контакта Л	Номер контакта П	Маркировка контакта Л	Маркировка контакта П	Положение рукоятки ж/д -45° 1 Л	0 0° 2	Авт.тр. +45° 3 П
I	1	2	27-26		X		X
II	3	4		26-29	X		X

1-железнодорожное приемное устройство
3-автомобильное приемное устройство

Диаграмма замыканий контактов универсального переключателя SA3

УП5313-С322

N секции	Номер контакта Л	Номер контакта П	Маркировка контакта Л	Маркировка контакта П	Положение рукоятки Дист -45° 1 Л	Откл. 0° 2	Мест +45° 3 П
I	1	2	138-137		X		X
II	3	4		147-18	X		X
III	5	6	151-19	19-153	X		X
IV	7	8	158-157		X		X
V	9	10		162-22	X		X
VI	11	12	163-21	21-167	X		X

контакты 2,3,8,9-не используются

Альбом 10

Типовой проект 708-18.85

Инв. № подл. | Подп. и дата | Взам. инв. №

9032/10

Привязан

Инв. №

Гл.инж.пр.	Волк		1.11.84
Зав.отд.	Бельфор		1.11.84
Н.контр.	Бурман		1.11.84
Рук.бриг.	Волк		1.11.84
Конструктор	Фактурович		1.XI.84

т.п. 708-18.85 ЭМ

Склад заполнителей бетона прирельсовый автоматизированный с двумя трактами подачи емкостью 6 тыс. куб. м.

Стад.	Лист	Листов
Р	19	

Схема электрическая принципиальная трактов загрузки

Гипростроммашина г. Киев

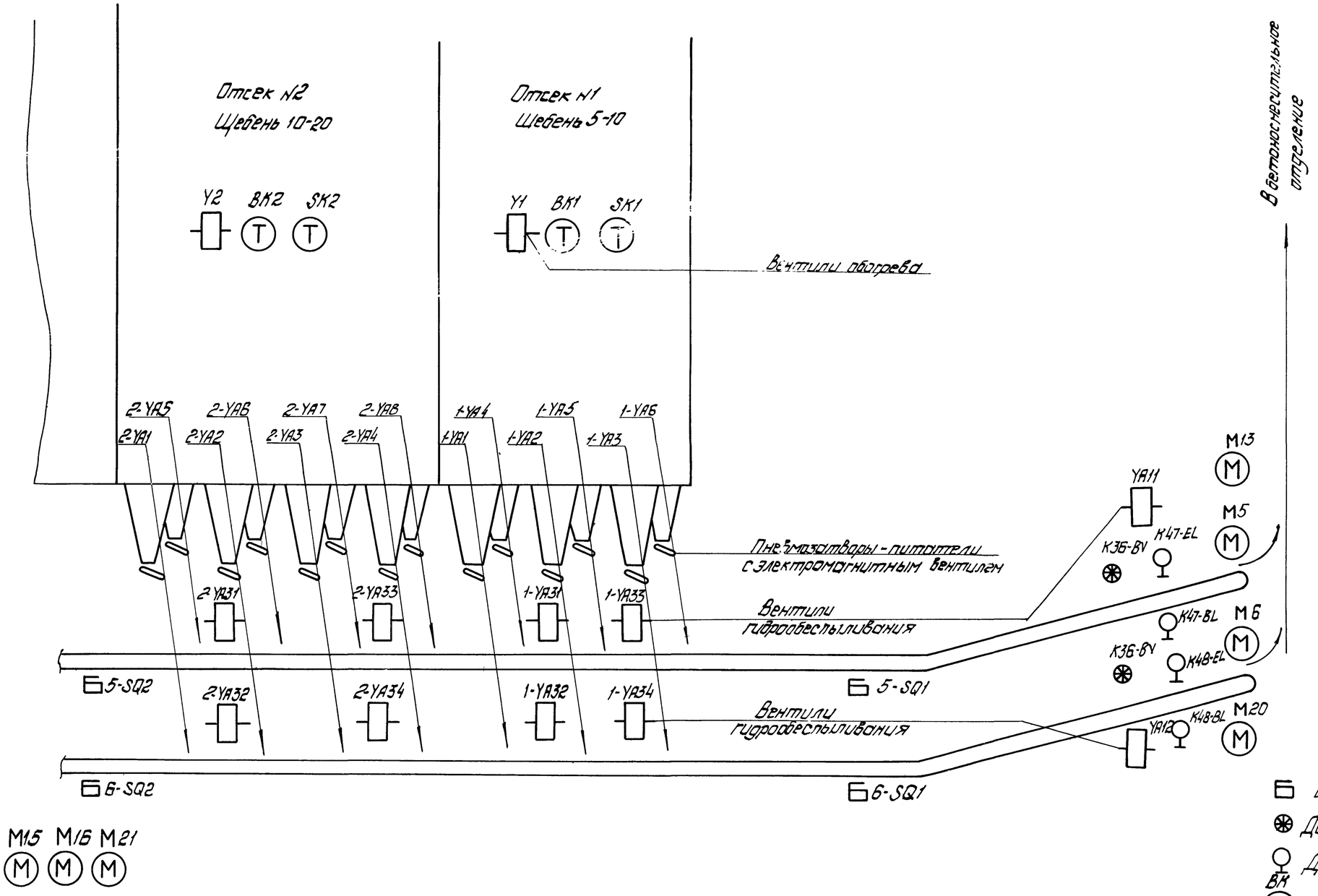

Условные обозначения

- Выключатель с тросом
- Датчик контроля скорости
- Датчик контроля наличия материала
- BK Термопреобразователь сопротивления
- SK Датчик температуры.

Продолжение черт см. лист 21.

Т.П. 708-18.85 ЭМ

Склад заполнителей бетона прирельсовый автоматизированный с двумя трактами подачи емкостью 6 тыс. куб. м.

9032/10

Привязан

Гл.инж.пр.	Волк		1.11.84
Зав.отд.	Бельфор		1.11.84
Н.контр.	Бурман		5.11.84
Рук.бриг.	Волк		1.11.84
Конструктор	Фактурович		1.XI.84

Инв.№

Схема расположения электрооборудования тракта выдачи Схема 1, исполнение I

Стадия	Лист	Листов
Р	20	

Гипростроммашина г. Киев

Копировал: Шнайдер

Формат А2

Альбом 10

Типовой проект 708-18.85

Инв.№ подл. | Подп. и дата | Взам.инв.№

Альбом 10

Типовой проект 708-18.85

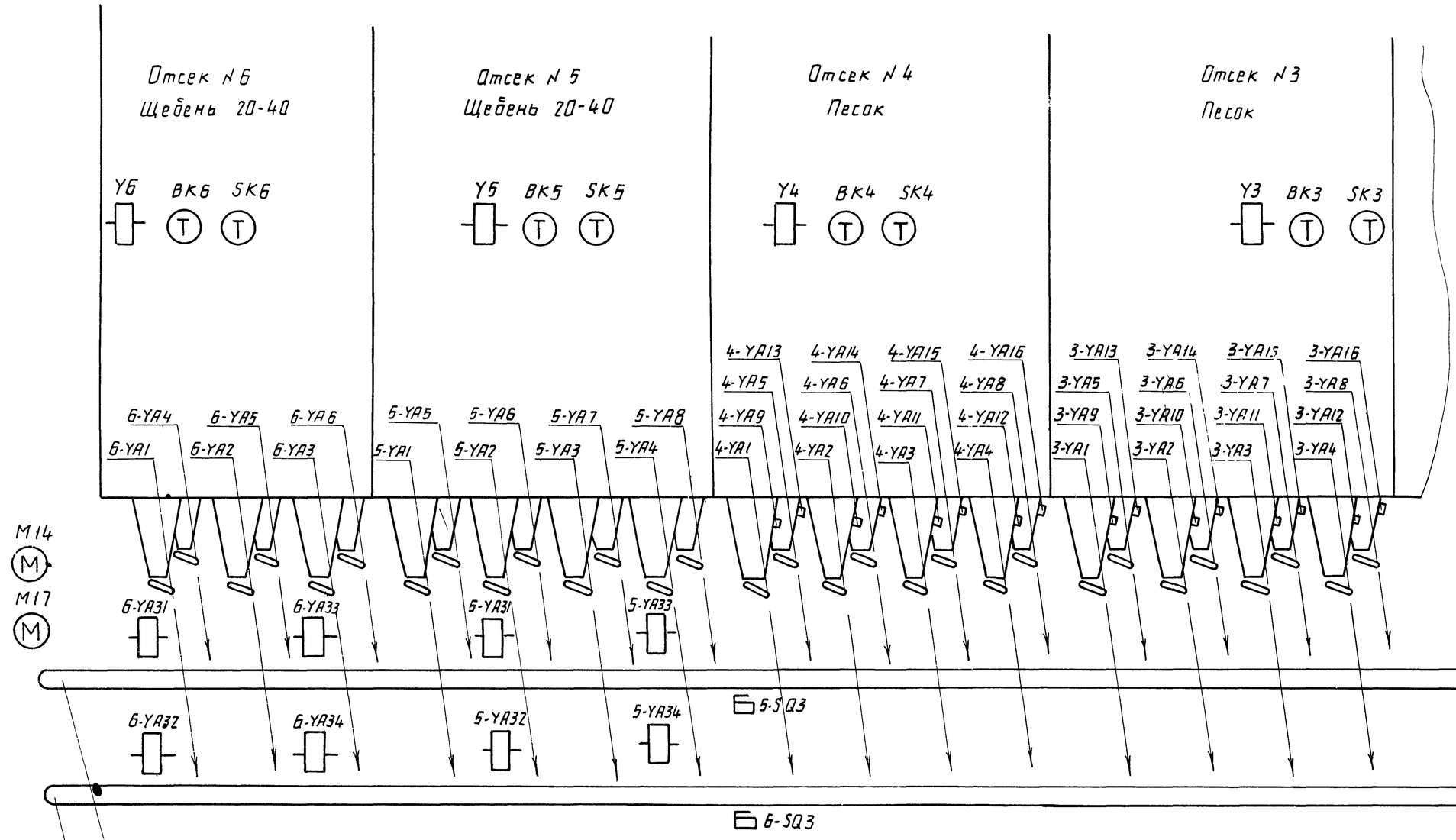

Инв.№подл. | Подп. и дата | Взам. инв.№

Привязан

Инв №

Гл. инж пр	Волк		1.11.84
Зав отд.	Бельфор		1.11.84
Н контр.	Бурман		1.11.84
Рук. бриг.	Волк		1.11.84
Конструктор	Фактурович		1.11.84

т.п. 708-18.85 ЭМ

Склад заполнителей бетона прирельсовый автоматизированный с двумя трактами подачи емкостью 6тыс.куб.м

Стад.	Лист	Листов
Р	21	

Схема расположения электрооборудования тракта выдачи.
Схема 1, исполнение 1.

Гипростроммашина г. Киев ММ

Копировал

Формат А3

22
9032/10

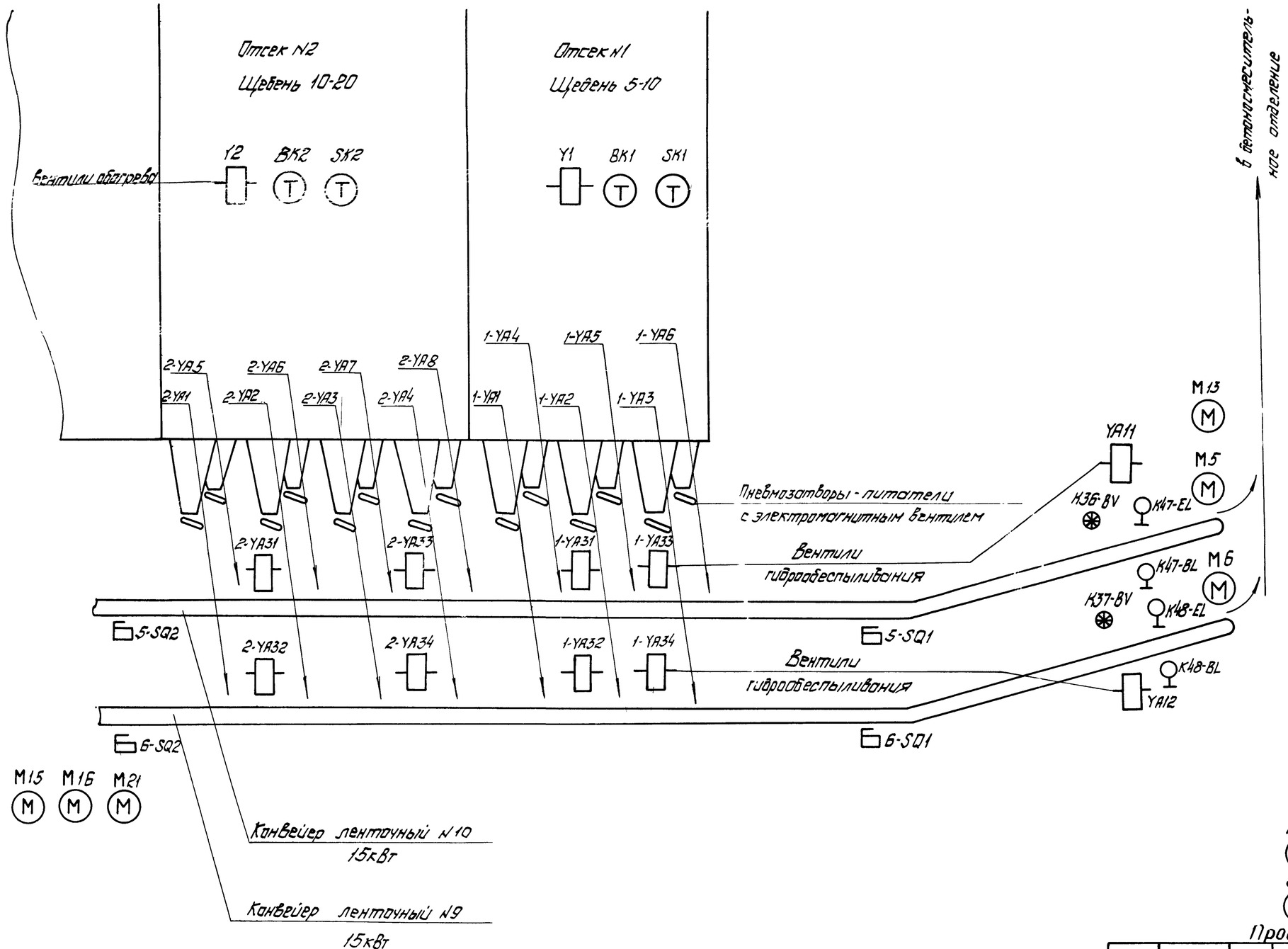

Условные обозначения

- Выключатель с тросом
- Датчик контроля скорости
- BK — Датчик контроля наличия материала
- T — Термопреобразователь сопротивления
- SK — Датчик температуры

Продолжение черт. см. лист 23

Альбом 10

Типовой проект 708-18.85

Инв. № подл. | Подп. и дата | Взам. инв. №

9032/10

Привязан

Гл. инж. пр.	Волк		1.11.84
Зав. отд.	Бельфор		
Н. контр.	Бурман		
Рук. бриг.	Волк		
Контр. Пост.	Фактурович		

ТП 708-18.85 ЭМ

Склад заполнителей бетона прирельсовый автоматизированный с двумя трактами подачи емкостью 6 тыс. куб. м.

Стад.	Лист	Листов
Р	22	

Схема расположения электрооборудования тракта выдачи
Схема 1. Исполнение II

Гипростроммашина г. Киев

Альбом 10

Типовой проект 708-18.85

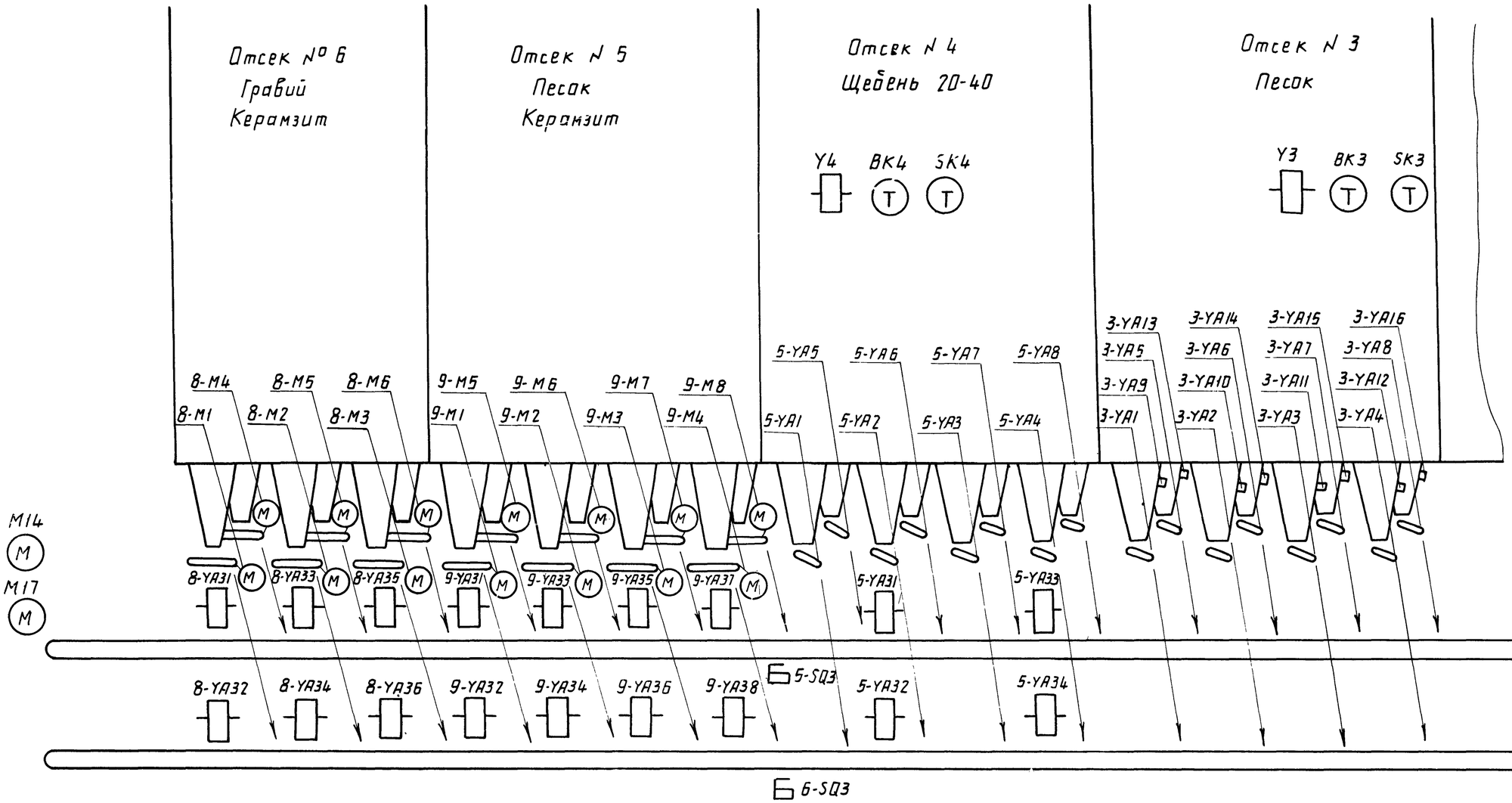

24
9032/10

				т.п. 708-18.85 ЭМ	
				Склад заполнителей бетона прирельсовый автоматизированный с двумя трактами подачи емкостью 6 тыс.куб. м.	
					Стад. Р; Лист 23; Листов
Гл.инж.пр.	Волк		1.11.84		
Зав.отд.	Бельфор		1.11.84		
Н.контр.	Бурман		1.11.84	Схема расположения электрооборудования тракта выдачи.	Гипростроммашина г. Киев
Рук.бриг.	Волк		1.11.84		
Конструктор	Фактиевич		1.11.84	Схема 1 исправленная	

Инв.№ подл. | Подп. и дата | Взам.инв.№

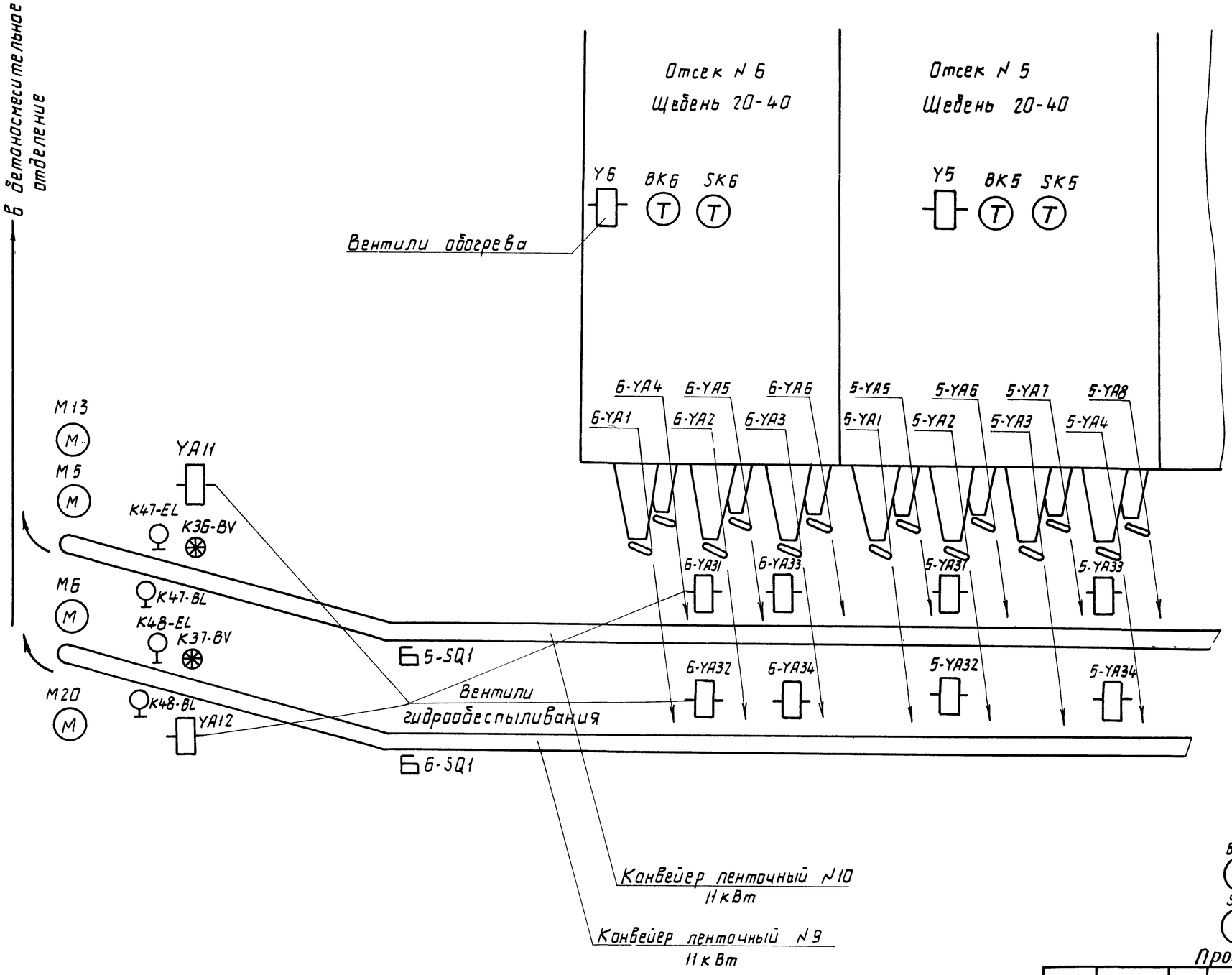

Условные обозначения.

- Выключатель с тросом
- Датчик контроля скорости
- Датчик контроля наличия материала
- BK (T) Термопреобразователь сопротивления
- SK (T) Датчик температуры

Продолжение черт см. лист 25

25

Альбом 10

Типовой проект 708-18.85

Инв.№ подл.	Подп. и дата	Взам. инв.№

9032/10

Привязан

Инв.№

Гл.инж.пр	Волк		1.11.84
Зав отд	Бельфор		1.11.84
Н.контр.	Бурман		5.11.84
Рук.бриг.	Волк		1.11.84
Констр.II кат.	Фактурович		1.XI.84

т.п. 708-18.85 ЭМ

Склад заполнителей бетона прирельсовый автоматизированный с двумя трактами подачи емкостью 6тыс.куб.м.

Стад.	Лист	Листов
Р	24	

Схема расположения электрооборудования тракта выдачи Схема 2, исполнение I.

Гипростроммашина г.Киев

Копировал

Формат А2

Альбом 10

Типовой проект 708-18.85

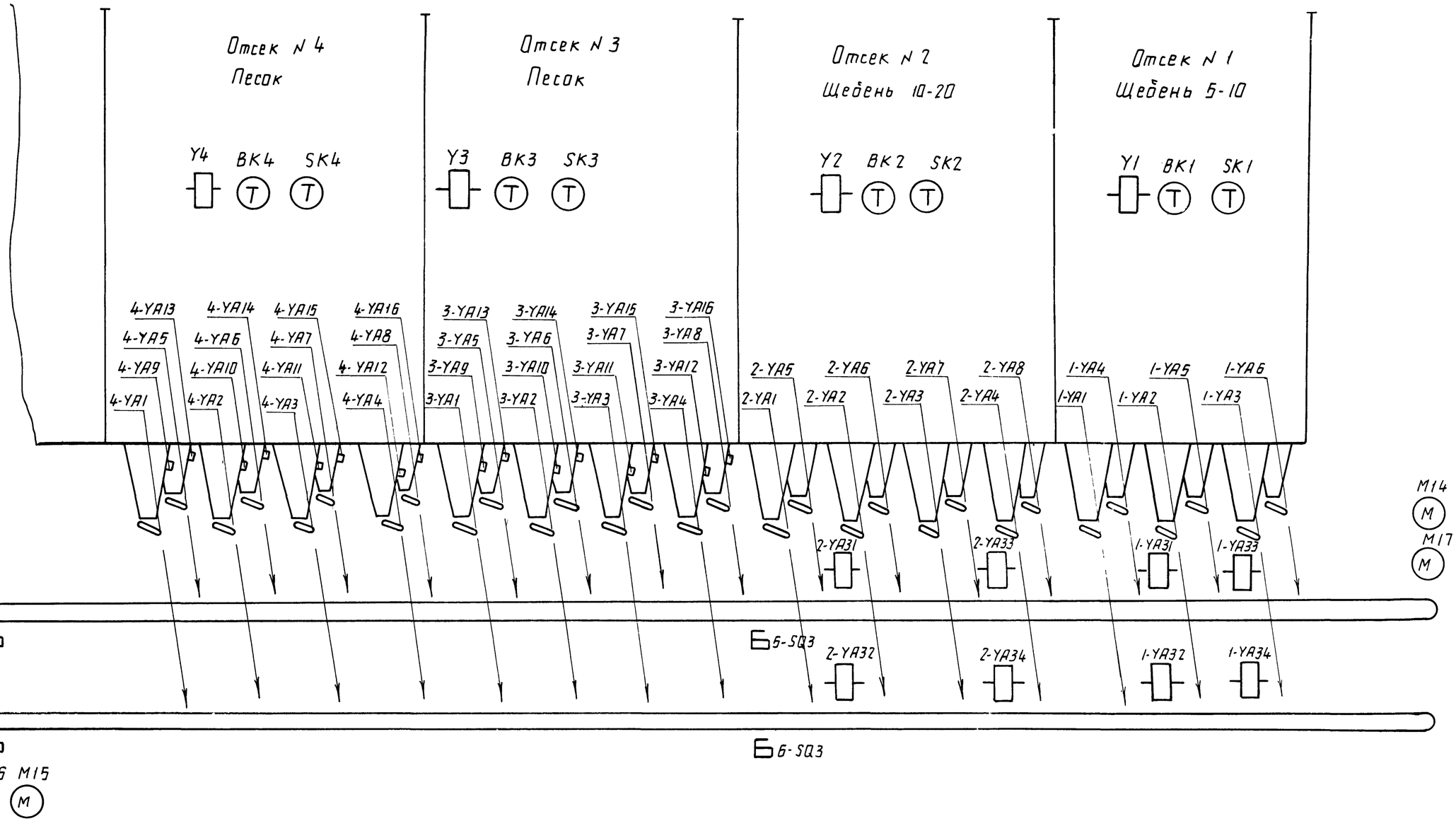

26

9032/10

Привязан				Т.П. 708-18.85	ЭМ.
				Склад заполнителей бетона прирельсовый автоматизированный с двумя трактами подачи емкостью 6 тыс. куб. м	
					Стад. Р; Лист 25; Листов
Гл. инжпр.	Волк		1.11.84		
Зав. отд.	Бельфор		1.11.84		
Н. контр.	Бурнан		1.11.84	Схема расположения электрооборудования тракта выдачи. Схема 2, исполнение 1	Гипростроммашина г. Киев
Руковод.	Волк		1.11.84		
Констр.	Фактурович		1.11.84		
Инв. №			Копировал		Формат А2

Инв. № подл. | Подп. и дата | Взам. инв. №

Альбом 10

Типовой проект 708-18.85

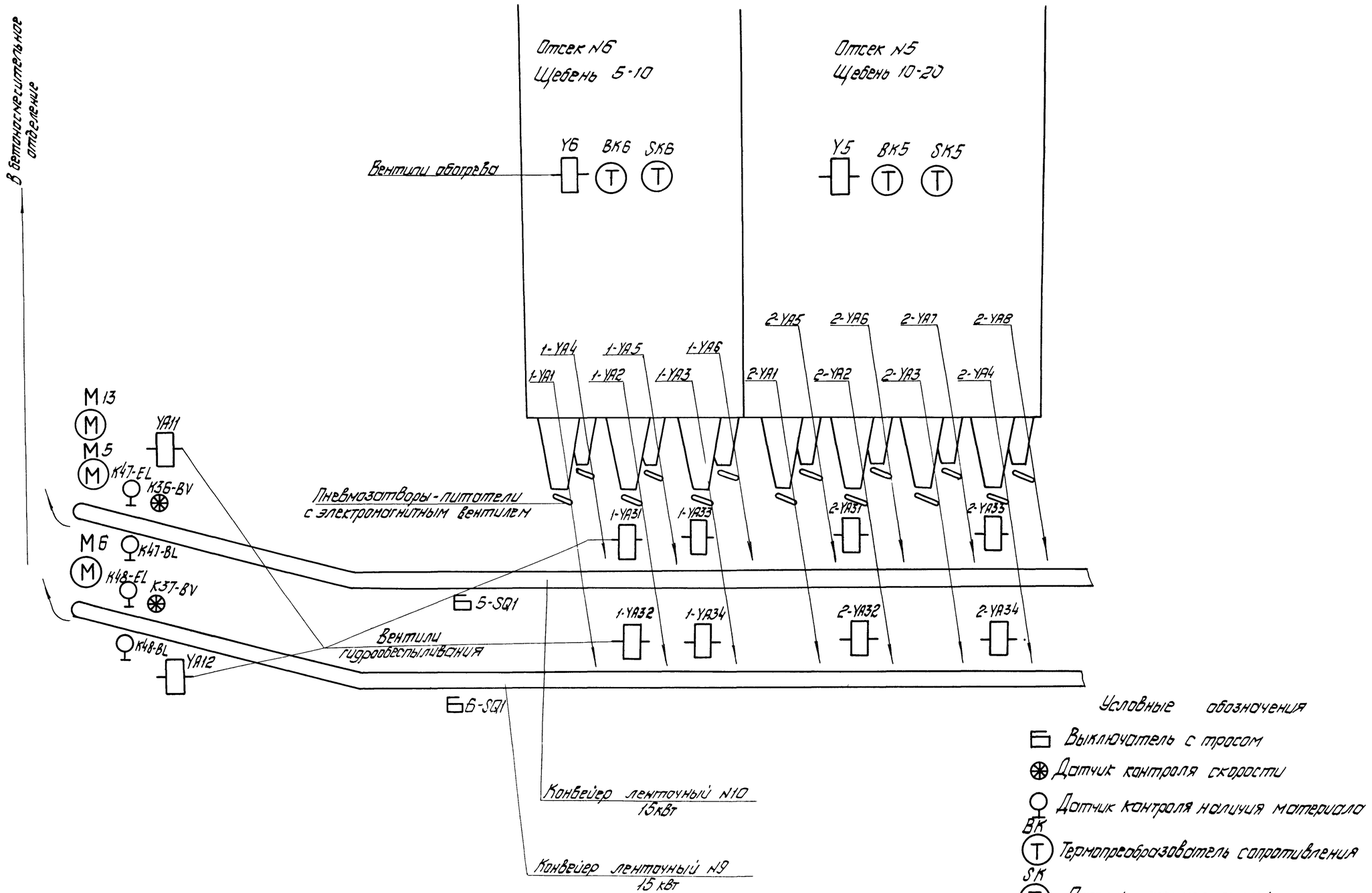

Условные обозначения

- Выключатель с тросом
- Датчик контроля скорости
- Датчик контроля наличия материала
- ВК Термопреобразователь сопротивления
- SK Датчик температуры.

Продолжение черт. см. лист 27.

27

Т.П. 708-18.85 ЭМ

Склад заполнителей бетона прицельсовый автоматизированный с двумя трактами подачи емкостью 8 тыс. куб.м.

9032/10

Привязан:

Инв. №:

				Стадия	Лист	Листов
Гл.инж.пр.	Волк		1.11.84	Р	26	
Зав.отд.	Бельгор		1.11.84			
Гл.констр.	Бурмон		5.11.84			
Рук.бриг.	Волк		1.11.84			
Конструктор-технолог			1.11.84			

Схема расположения электрооборудования тракта выдачи. Вариант исполнение II.

Гипростроммашина г. Киев

Инв.№подл. | Подп. и дата | Взам.инв.№

Альбом 10

Типовой проект 708-18.85

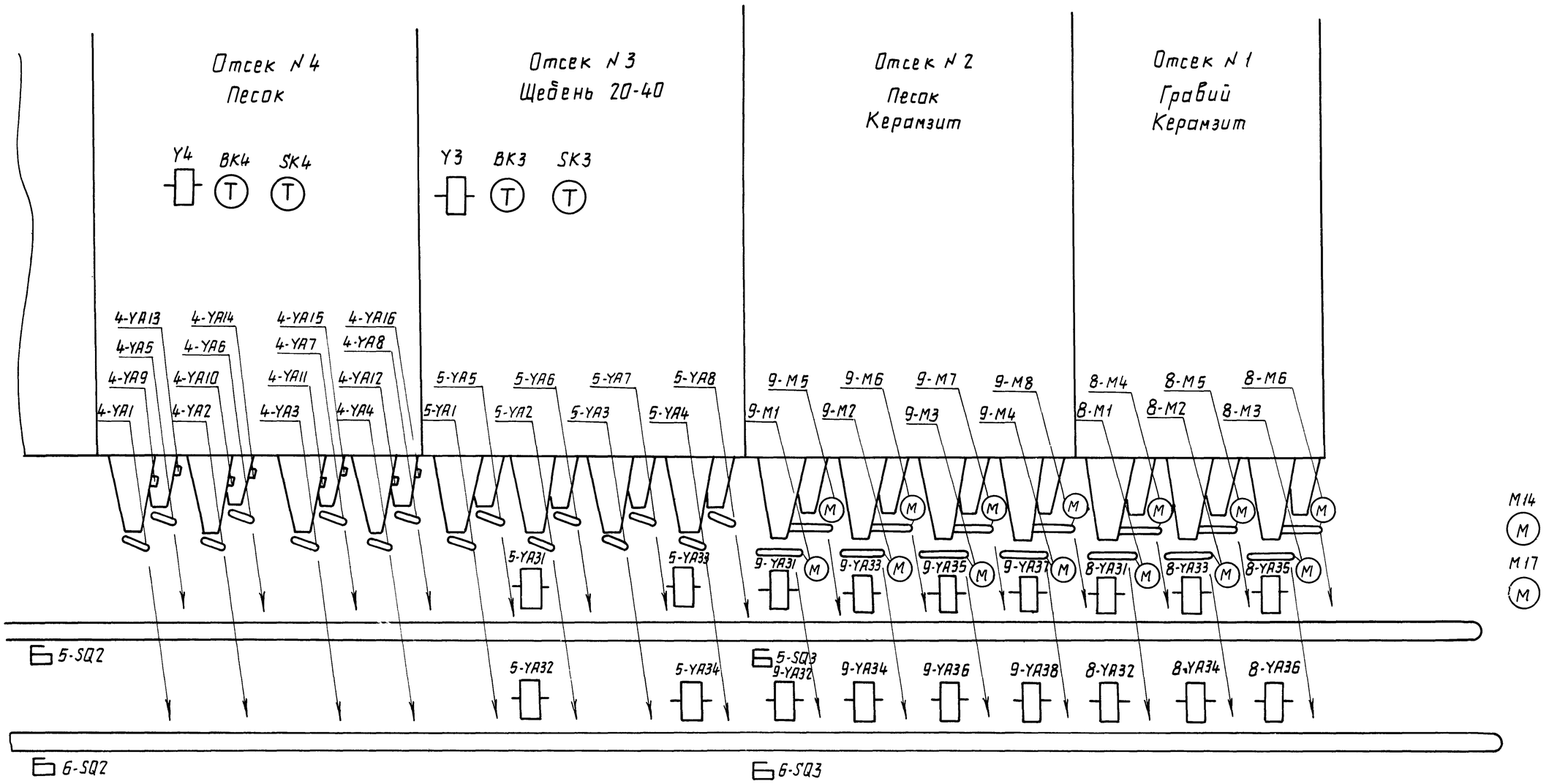

28

9032/10

Привязан

Инв. №

				Т.п. 708-18.85		ЭМ
				Склад заполнителей бетона прирельсовый автоматизированный с двумя трактами подачи емкостью 6 тыс. куб. м.		
					Стад.	Лист	Листов
Гл. инж. пр.	Волк		1.11.84		Р	27	
Зав. отд.	Бельфор		1.11.84				
Н. контр.	Бурман		5.11.84	Схема расположения электрооборудования тракта выдачи. Схема 2, исполнение II.	Гипростроммашина г. Киев		
Рук. бриг.	Волк		1.11.84				
Конструктор	Фактурович		1.11.84				

Копировал

Формат А2

Инв. № подл. | Подп. и дата | Взам. инв. №

Поз. обозначение	Наименование	Кол.	Примечание
КТ8, КТ9	Прибор командный электропневматический	6	(для схемы 1, исп. II)
КТ12...КТ15	КЭП-12У-I-II-А-220, ТУ25-04-2605-75		
КТ10...КТ15	Прибор командный электропневматический	6	(для схемы 2, исп. II)
	КЭП-12У-I-II-А-220, ТУ25-04-2605-75		
	Двигатели ГОСТ 19523-81		
8М1...8М6	4А 80А4У3, 380, У	14	1,1 кВт 1500 мин$^{-1}$
9М1...9М8	Количество выводов-3		(для исполнения II)
М5, М6	4А 160М8У3, 380/220, Y/Δ	2	11 кВт, 750 мин$^{-1}$
	Количество выводов-3		(для исполнения I)
М5, М6	4А 180М8У3, 380/220, Y/Δ	2	15 кВт, 750 мин$^{-1}$
	Количество выводов-3		(для исполнения II)
SA7	Переключатель универсальный	1	
	УП 5315-С457, ТУ16-524.074-75		
SA8, SA9	Тумблер ТВ1-1У3 УСО.360.040ТУ	2	
SA10	Переключатель щеточный 8П1Н1	1	
	ЕЩО 360.600 ТУ		
SA11	Переключатель универсальный	1	(для исполнения II)
	УП 5317-С90, ТУ16-524.074-75		
SA12	Тумблер ТВ1-1 У3	1	
	УСО 360.049 ТУ		
SA13	Переключатель щеточный 15П2Н1	2	
SA14	ЕЩО 360.600 ТУ		
SB9,	Пост ПКЕ-222-2У3, 3/4"	2	
SB10	№1 - „Ц", „Ч", 2„з", „пуск"		
	№2 - „Ц", „К", 1„з", +1„р", „стоп"		
	ТУ16-526.216-78		
SB11...SB16	Пост ПКЕ-222-2У3, 3/4"	14	(для исполнения II)
SB19...	№1 - „Ц", „Ч", 2„з", „пуск"		
SB26	№2 - „Ц", „К", 1„з"+1„р", „стоп", ТУ16-526.216-78		

Поз. обозначение	Наименование	Кол.	Примечание
К44	Пускатель ПМЛ-110104В, 220В, ТУ16-526.437-78	1	
	Приставка контактная ПКЛ-4004В,	1	
	ТУ16-523.554-78		
К45	Пускатель ПМЛ-110004В, 220В, ТУ16-526.437-78	1	
	Приставка контактная ПКЛ-4004В	1	
	ТУ16-523.554-78		
К49	Пускатель ПМЛ-110004В, 220В	1	
	ТУ16-526.437-78		
К51, К52	Пускатель ПМЛ-110004В, 220В	2	(для схемы 1 и 2, исп. I, для схемы 1, исп. II)
	ТУ16-526.437-78		
	Приставка контактная ПКЛ-4004В	2	
	ТУ16-523.554-78		
К53, К54	Пускатель ПМЛ-110004В, 220В	2	(для схемы 1 и 2, исп. I, для схемы 1, исп. II)
	ТУ16-526.437-78		
К55, К56, К58, К59	Пускатель ПМЛ-110004В, 220В	4	
	ТУ16-526.437-78		
К60...К63	Пускатель ПМЛ-110004В, 220В, ТУ16-526.437-78	4	(для схемы 1 и 2, исп. I, для схемы 2, исп. II)
	Приставка контактная ПКЛ-4004В	4	
	ТУ16-523.554-78		
К64...К70	Пускатель ПМЛ-110004В, 220В, ТУ16-526.437-78	7	(для исполнения II)
К72, К73	Пускатель ПМЛ-110004В, 220В, ТУ16-526.437-78	2	(для исполнения II)
	Приставка контактная	2	
	ПКЛ-4004В, ТУ16-523.554-78		
К74	Пускатель ПМЛ-110004В, 220В, ТУ16-526.437-78	1	
КТ5	Реле РВП-72-3221-004УХЛ4, 220/5, ТУ16-523.472-79	1	
КТ6, КТ7	Реле ВЛ-45УХЛ4, I, 220В, 50 Гц	2	
	20-200С, ТУ16-523.585-80		
КТ8...КТ13	Прибор командный электропневматический	6	(для схемы 1 и 2, исп. I,
	КЭП-12У-I-II-А-220 ТУ25-04-2605-75		

Поз. обозначение	Наименование	Кол.	Примечание
К38	Пускатель ПМЛ-110004В, 220В	1	
	ТУ16-525.437-78		
К39....	Пускатель ПМЛ-110104В, 220В	4	
К41, К46	ТУ16-526.437-78		
К42	Пускатель ПМЛ-110104В, 220В, ТУ16-526.437-78	1	
	Приставка контактная ПКЛ-4004В,	1	
	ТУ16-523.554-78		
К43	Пускатель ПМЛ-11004В, 220В, ТУ16-526.437-78	1	
	Приставка контактная ПКЛ-4004В	1	
	ТУ16-523.554-78		

Поз. обозначение	Наименование	Кол.	Примечание.
	Блоки ТУ16-536.042-76		
А12, А13	БОУ 5130-3574 УХЛ4Б	2	
А14...А16	БОЧ 5130-2674 УХЛ4Б	14	(для исполнения II)
А18...А20			
А22...А29			
НА12	Сирена СС-1У3, 220В, 50 Гц	12	
НА23	ТУ16.539.383-70		

Условные обозначения.

1 — Вывод аппарата и его обозначение

SBP — выключатель кнопочный, предназначенный для пуска механизма

SBS — выключатель кнопочный, предназначенный для остановки механизма

29
9032/10

Привязан:

Инв. №

Гл. инж. пр.	Волк		4.11.84
Зав. отд.	Бельфор		4.11.84
Н. контр.	Бурман		5.11.84
Рук. брига	Волк		7.11.84
Конструктор	Фактурович		4.11.84

ТП 708-18.85 ЭМ

Склад заполнителей бетона прирельсовый автоматизированный с двумя трактами подачи емкостью 6 тыс. куб. м.

Стадия	Лист	Листов
Р	28	

Схема электрическая принципиальная тракта выдачи

Гипростроммашина г. Киев

Альбом 10

Типовой проект 708-18.85

Инв. № подл. | Подп. и дата | Взам. инв. №

Формат А2

Поз. обозначение	Наименование	Кол.	Примечание	Поз. обозначение	Наименование	Кол.	Примечание	Поз. обозначение	Наименование	Кол.	Примечание
HL32,	Арматура АС 12013 УЗ	2		5-SQ1, 5-SQ2	Выключатель	6	комплектно	SBP1...	Выключатель кнопочный	4	
HL33	ТУ 16-535.930-76			5-SQ3, 6-SQ1			с выключающим	SBP10	КЕ 011 УЗ, исп. 4, черный,		
EL	Лампа коммутаторная, 24 В	1		6-SQ2, 6-SQ3			тросовым		ТУ 16.526.407-79		
R	Резистор 20 Вт, 2400 Ом	1	по типу ПЭВ				устройством				
								SBP11	Пост управления ПКУ14-19.113-54 УЗ	1	
HL34	Арматура АС 120 11 УЗ	2							с сальниками Ф22		
HL35	ТУ 16-535.930-76			VD7, VD8,	Диод КД-209А	4			N1 КЕ 021 „Ч", 1„З", „Пуск"		
EL	Лампа коммутаторная, 24 В	1		VD9, VD10	ТР3.362.088 ТУ				ТУ 16-526.326-76		
R	Резистор 20 Вт, 2400 Ом	1									
				XP1	Вилка ВШ-П-20-IP43-01-10/220	1		SBS7	Выключатель кнопочный	1	
HL36...	Арматура АС 12013 УЗ	9			ГОСТ 7396-76				КЕ 011 УЗ, исп. 5, красный,		
HL44	ТУ 16-535.930-76								ТУ 16.526.407-79		
EL	Лампа коммутаторная, 24 В	1		XS1....	Розетка РШ-П-20-0-01-10/220	4					
R	Резистор 20 Вт, 2400 Ом	1		XS4	ГОСТ 7396-76						
								SF3,	Выключатель А63-МУ3,	2	
K36,	Реле РС-67 УЗ с датчиком ДМ-2	2						SF4	переменного тока 5×10		
K37	ТУ 12-48014-77			1-YA1...1-YA6	Электромагнит ~220 В, 40 ВА	60	(для схемы 1		ТУ 16-522.110-74		
UZ	Блок питания	1		2-YA1...2-YA8			и схемы 2,				
BV	Датчик ДМ-2	1		3-YA1...3-YA16			исполнение I)				
				4-YA1...4-YA16			комплектно с				
K47,	Реле РФ 8700 УЗ	2		5-YA1...5-YA8			вентилем				
K48	220 В, ТУ 16.526.386-78			6-YA1...6-YA6			15 кч 888 р СВМ				
UZ	Блок питания	1									
BL	Светоприемник	1		1-YA1...1-YA6	Электромагнит ~220 В, 40 ВА	38	(для схемы 1,				
EL	Осветитель	1		2-YA1...2-YA8			исполнение II)				
				3-YA1...3-YA16			комплектно				
				5-YA1...5-YA8			с вентилем				
							15 кч 888 р СВМ				
				1-YA1...1-YA6	Электромагнит ~220 В, 40 ВА	38	(для схемы 2				
				2-YA1...2-YA8			исполнение II)				
				4-YA1...4-YA16			комплектно				
				5-YA1...5-YA8			с вентилем				
							15 кч 888 р СВМ				

Альбом 10

Типовой проект 708-18.85

Инв. № подл. | Подп. и дата | Взам. инв. №

30
9032/10

Привязан:

Инв. №

ТП 708-18.85			ЭМ
Склад заполнителей бетона прирельсовый автоматизированный с двумя трактами подачи емкостью 6 тыс. куб. м.			
		Стадия	Лист	Листов
		Р	29	
Гл. инж. пр. Волк	1.11.84			
Зав. отд. Бельфор	1.11.84			
Н. контр. Бурман	5.11.84	Схема электрическая принципиальная тракта выдачи	Гипростроммашина г. Киев	
Рук. бриг. Волк	1.11.84			
Конструктор Факторович	1.11.84			

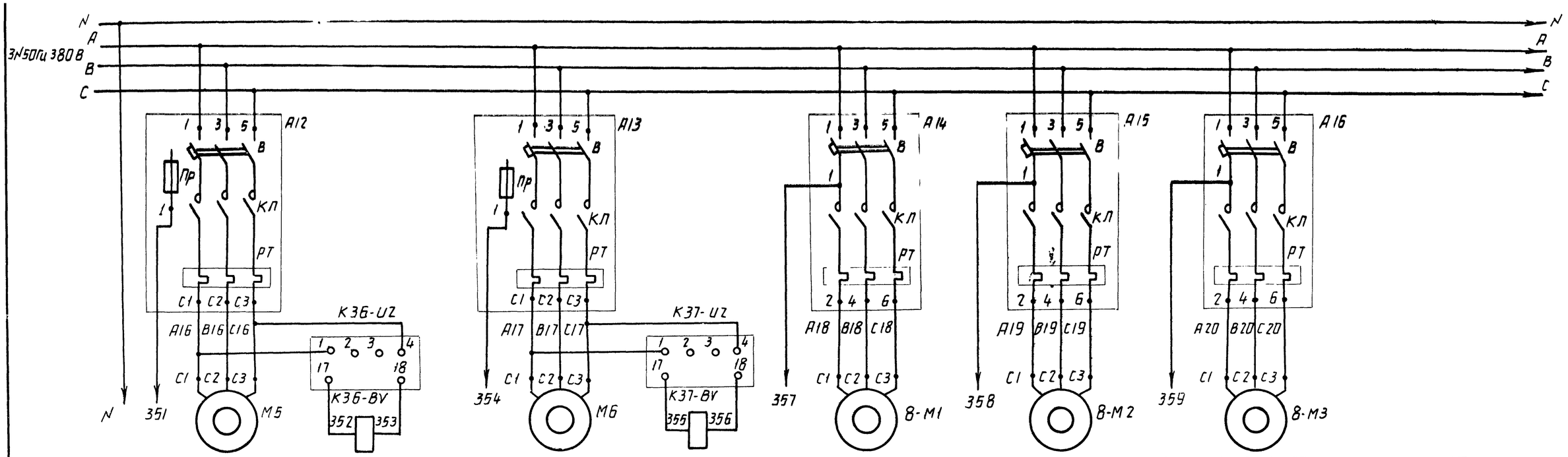

Силовые цепи привода	Реле скорости	Силовые цепи привода	Реле скорости	Выдача на конвейер N 9
				Силовые цепи приводов
Конвейер N 10		Конвейер N 9		Разгружатель объемный гравия керамзитового (исполнение II)

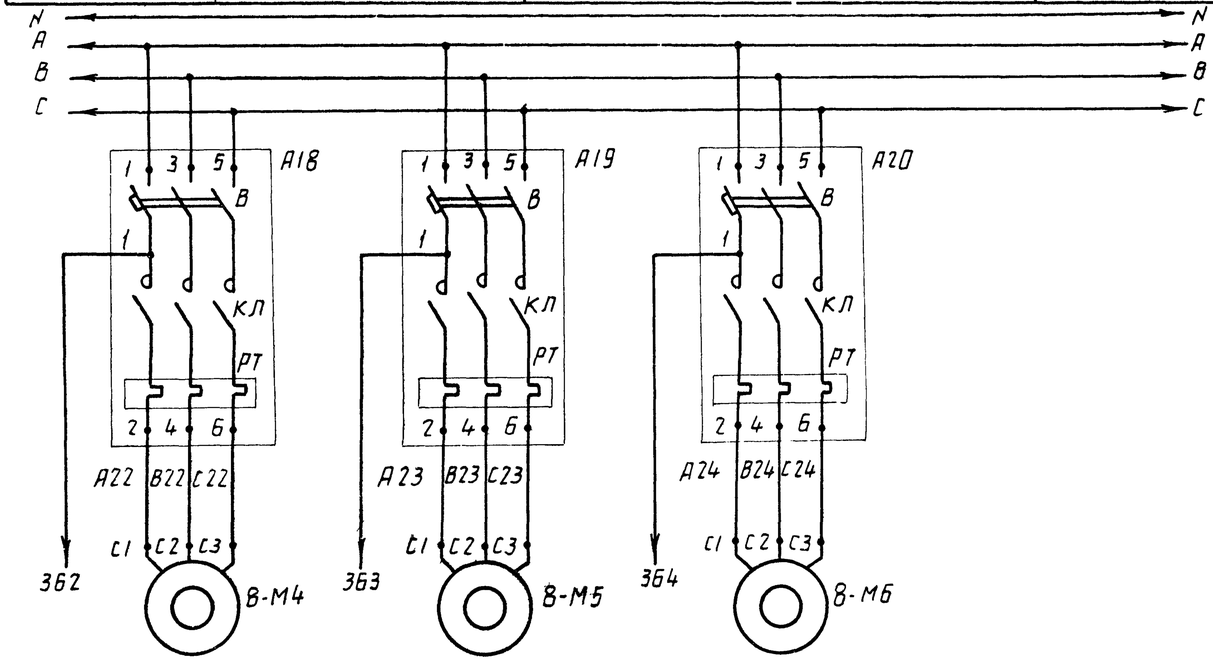

Выдача на конвейер N 10
Силовые цепи приводов
Разгружатель объемный гравия керамзитового (исполнение II)

31

9032/10

Привязан

Инв. N

Т.П. 708-18.85 ЭМ

Склад заполнителей бетона прирельсовый автоматизированный с двумя трактами подачи емкостью 6 тыс. куб. м

					Стад.	Лист	Листов
Гл.инж.пр.	Волк				Р	30	
Зав.отд.	Бельфор						
Н.контр.	Бурман				Схема электрическая принципиальная выдачи.		
Рук.бриг.	Волк						
Конструктор	Фактурович						

Гипростроммашина г.Киев

Копировал

Формат А2

Типовой проект 708-18.85

Инв.N подл. | Подпись и дата | Взам.инв.N

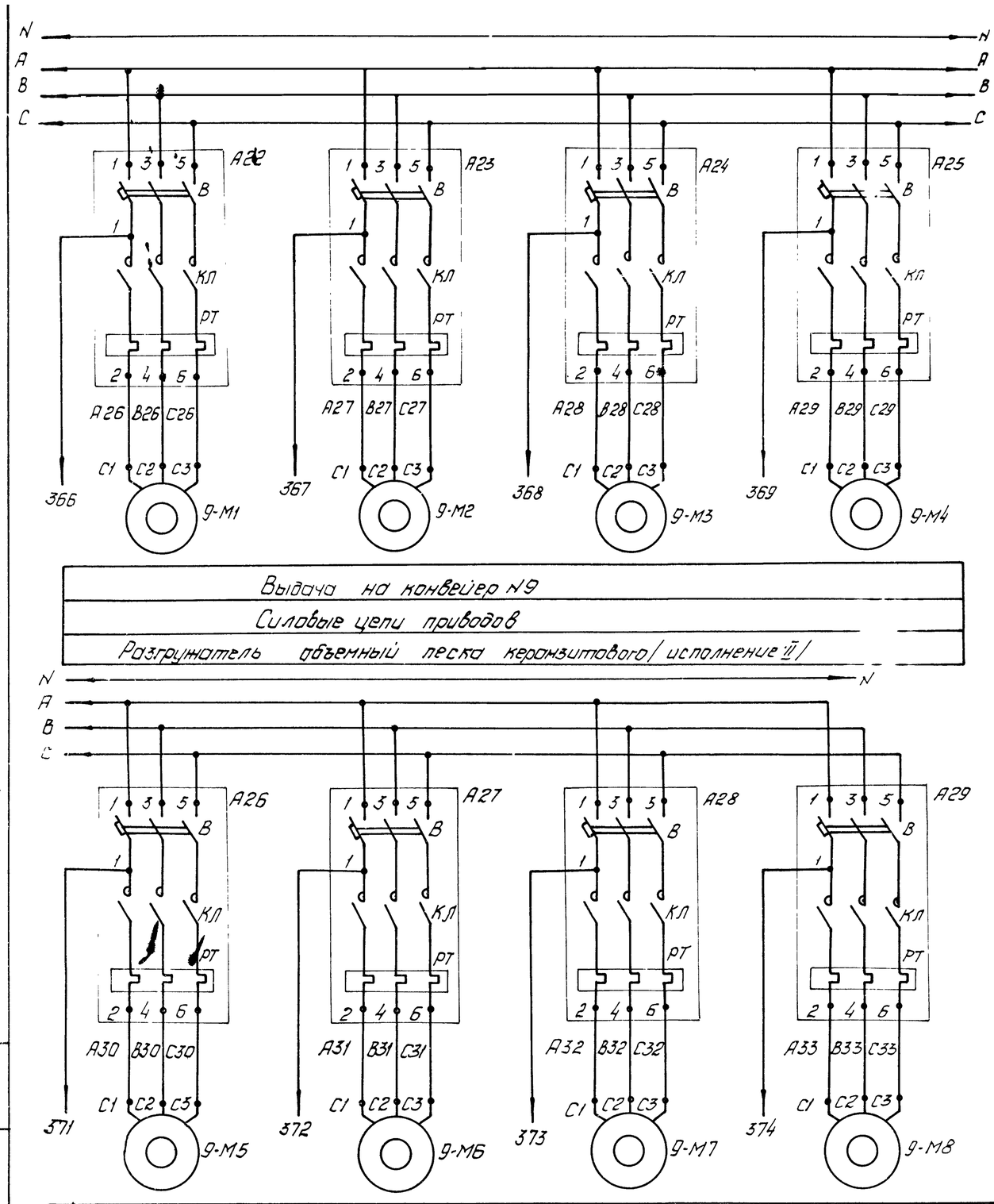

Альбом 10

Типовой проект 708-18.85

Диаграмма замыкания контактов универсального переключателя SA7

УП5315-С457											
№ секции	Номер контакта		Маркировка контакта		Положение рукоятки					
					Дистан.		Откл.		Местное	
					-45°		0°		+45°	
					1		2		3	
	Л	П	Л	П	Л	П	Л	П	Л	П
I	1	2	378-382							
II	3	4	378-384							
III	5	6	370-375	375-379						
IV	7	8	397-396	396-402						
V	9	10		399-403						
VI	11	12	409-408	408-414						
VII	13	14		415-412						
VIII	15	16	446-445							
IX	17	18		524-481						
X	19	20								*

* не используется

32
9032/10

Привязан

Инв. №

				Т.П. 708-18.85		ЭМ
				Склад заполнителей бетона прирельсовый автоматизированный с двумя трактами подачи емкостью 6 тыс. куб. м.		
					Стадия	Лист	Листов
Гл. инж. пр.	Волк		1.11.84		Р	31	
Зав. отд.	Бельфор		1.11.84				
Н. контр.	Бурман		5.11.84	Схема электрическая принципиальная тракта выдачи	Гипростроммашина г. Киев	
Рук. бриг.	Балк		1.11.84			
Конструктор	Рактурович		1.11.84			

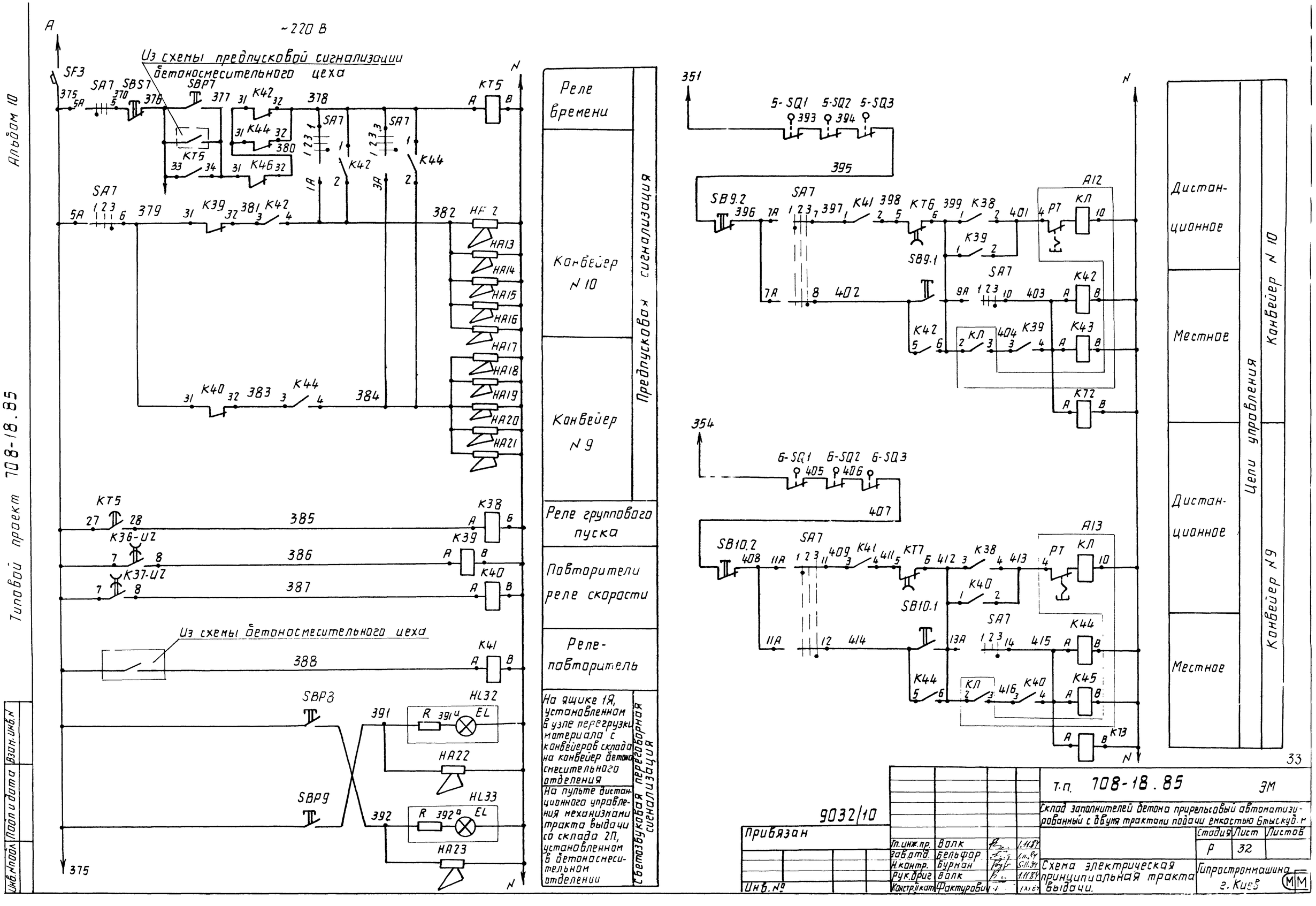

~220 В
Из схемы предпусковой сигнализации бетоносмесительного цеха
Из схемы бетоносмесительного цеха
Реле времени
Конвейер N 10
Конвейер N 9
Реле группового пуска
Повторители реле скорости
Реле-повторитель
Предпусковая сигнализация
На ящике 1Я, установленном в узле перегрузки материала с конвейеров склада на конвейер бетоносмесительного отделения
На пульте дистанционного управления механизмами тракта выдачи со склада 2П, установленном в бетоносмесительном отделении
Светозвуковая переговорная сигнализация
Дистанционное
Местное
Дистанционное
Местное
Цепи управления
Конвейер N 10
Конвейер N 9
Т.П. 708-18.85 ЭМ
Склад заполнителей бетона прирельсовый автоматизированный с двумя трактами подачи емкостью 6тыс.куб.м
Схема электрическая принципиальная тракта выдачи.
Гипростроммашина г. Киев
9032/10
Привязан
Инв. №
Гл.инж.пр. Волк 1.11.84
Зав.отд. Бельфор 1.11.84
Н.контр. Бурман 5.11.84
Рук.бриг. Волк 1.11.84
Констр.II кат. Фактурович 1.XI.84
Стадия Р
Лист 32
Листов
Инв.№подл. Подп.и дата Взам.инв.№
Типовой проект 708-18.85
Альбом 10

Альбом 10

Типовой проект 108-18.85

Инв.№ подл. | Подп. и дата | Взам.инв.№

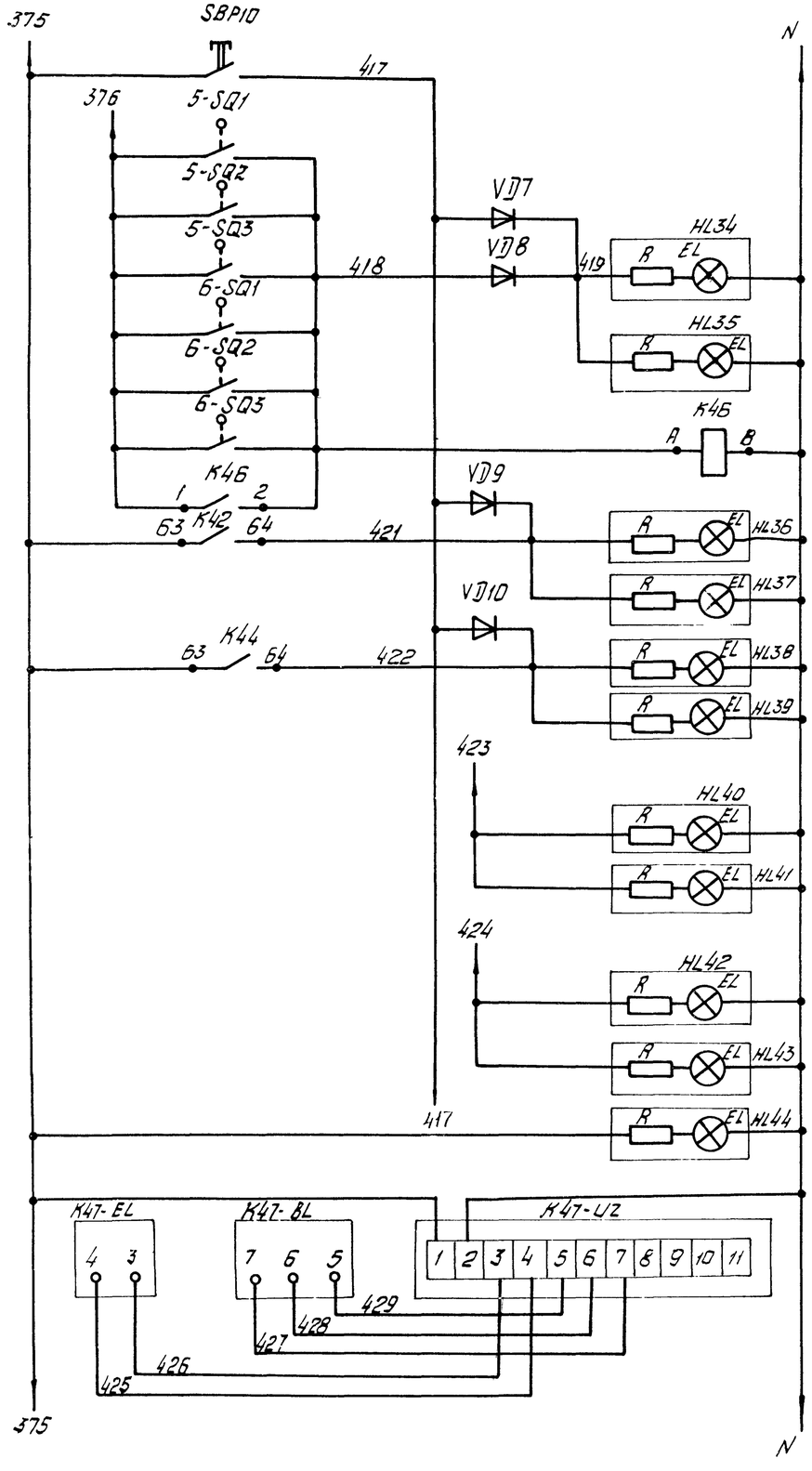

Опробование ламп
Сигнализация аварийного отключения конвейеров №9 и №10
Конвейер №10
Конвейер №9
Отсутствие материала на конвейере №10
Отсутствие материала на конвейере №9
Напряжение
Датчик наличия материала на конвейере №10

Информационная сигнализация

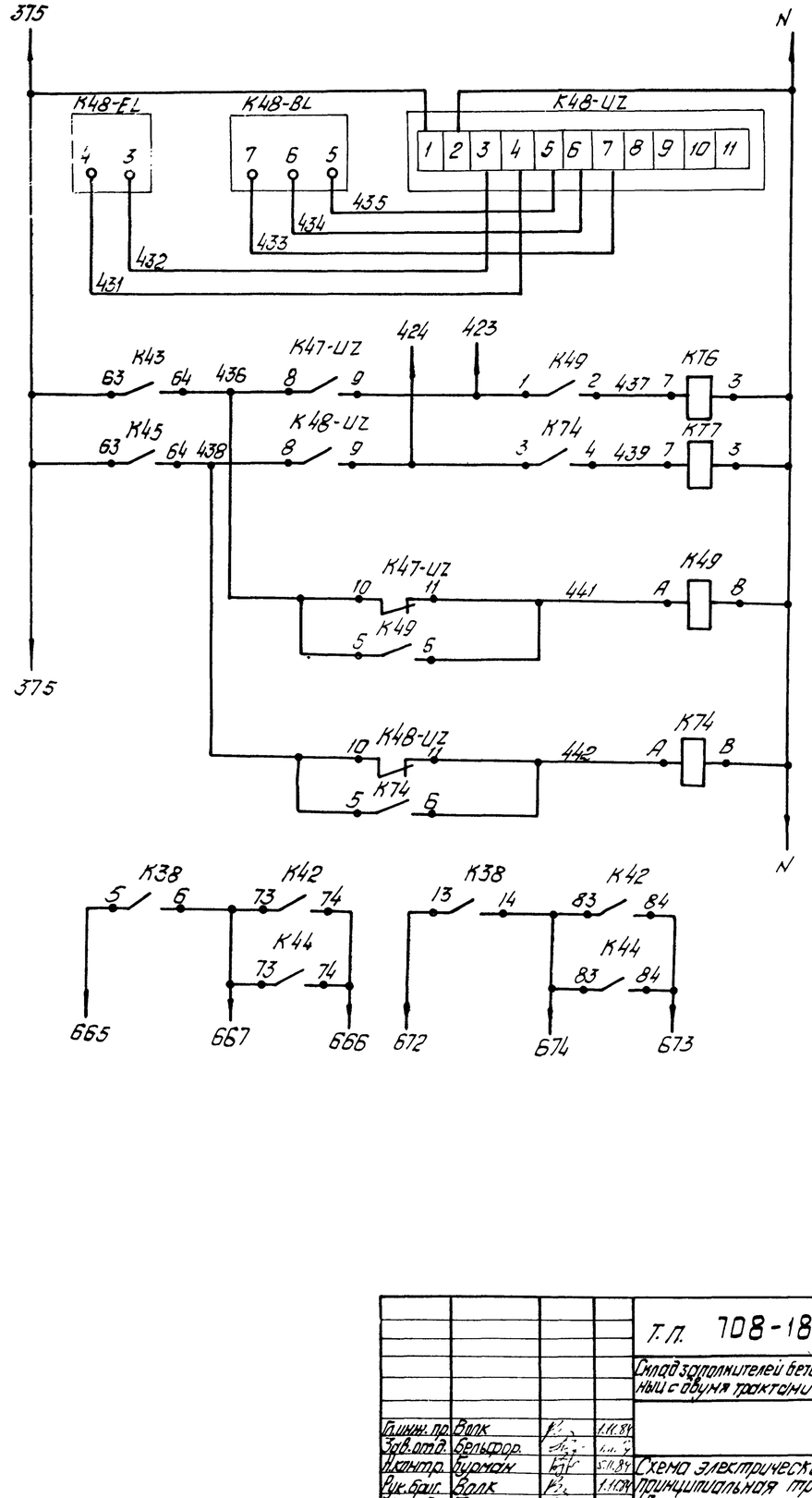

Датчик наличия материала на конвейере №9
ЛК№10 — Реле-повторители датчиков наличия материала на конвейере
ЛК№9 — Реле-повторители
В схему управления вытяжной вентиляцией

34
9032/13

Привязан

Инв.№

Т.П. 108-18.85 ЭМ							
Склад заполнителей бетона прирельсовый автоматизированный с двумя тракторными подачи емкостью 6 тыс. куб. м.							
Гл.инж.пр.	Волк		1.11.84			Стадия	Лист	Листов
Зав.отд.	Бельфор.		1.11.84			Р	33	
Н.контр.	Куренок		5.11.84	Схема электрическая принципиальная тракта выдачи		Гипростроммонтаж г.Киев		
Рук.бриг.	Волк		1.11.84					
Конструктор	Ляхурович		1.11.84					

Формат А2

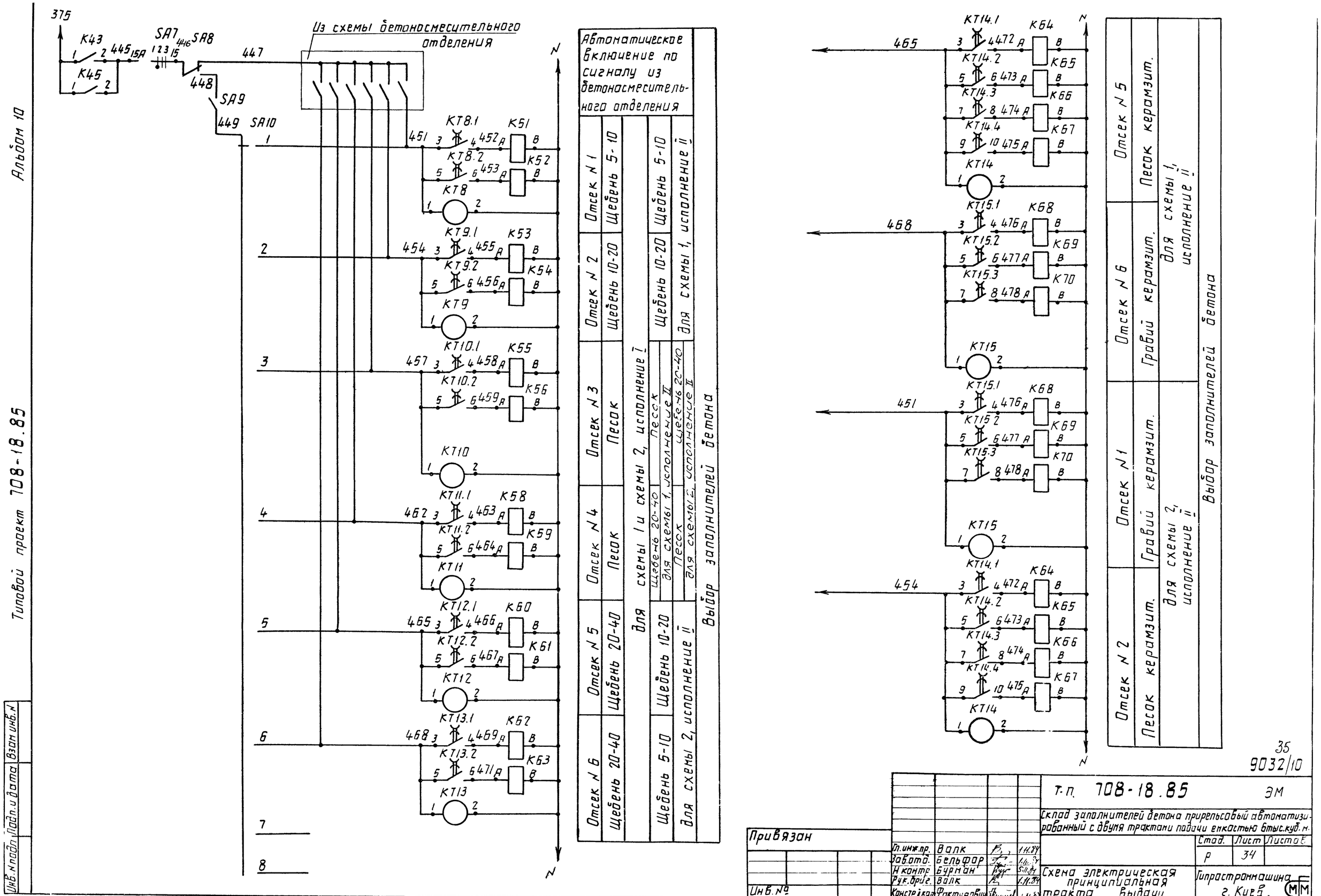

Из схемы бетоносмесительного отделения
Автоматическое включение по сигналу из бетоносмесительного отделения
Отсек № 1 Щебень 5-10
Отсек № 2 Щебень 10-20
Отсек № 3 Песок
Отсек № 4 Песок
Отсек № 5 Щебень 20-40
Отсек № 6 Щебень 20-40
для схемы 1 и схемы 2, исполнение I
Щебень 5-10 Щебень 10-20
для схемы 1, исполнение II
Щебень 10-20 Песок
для схемы 2, исполнение II
Выбор заполнителей бетона
Отсек № 5 Песок керамзит.
Отсек № 6 Гравий керамзит.
Отсек № 1 Гравий керамзит.
Отсек № 2 Песок керамзит.
для схемы 1, исполнение II
для схемы 2, исполнение II
Выбор заполнителей бетона
Т.п. 708-18.85 ЭМ
Склад заполнителей бетона прирельсовый автоматизированный с двумя трактами подачи емкостью 6тыс.куб.м.
Схема электрическая принципиальная тракта выдачи
Гипростроммашина г. Киев.
Привязан
Инв. №
Копировал
Формат А2
Стад. Р
Лист 34
Листов
Гл.инж.пр. Волк
Зав.отд. Бельфор
Н.контр. Бурман
Рук.бриг. Волк
Констр.кат. Фактурович
Инв.№ подл. | Подп. и дата | Взам.инв.№
Типовой проект 708-18.85
Альбом 10

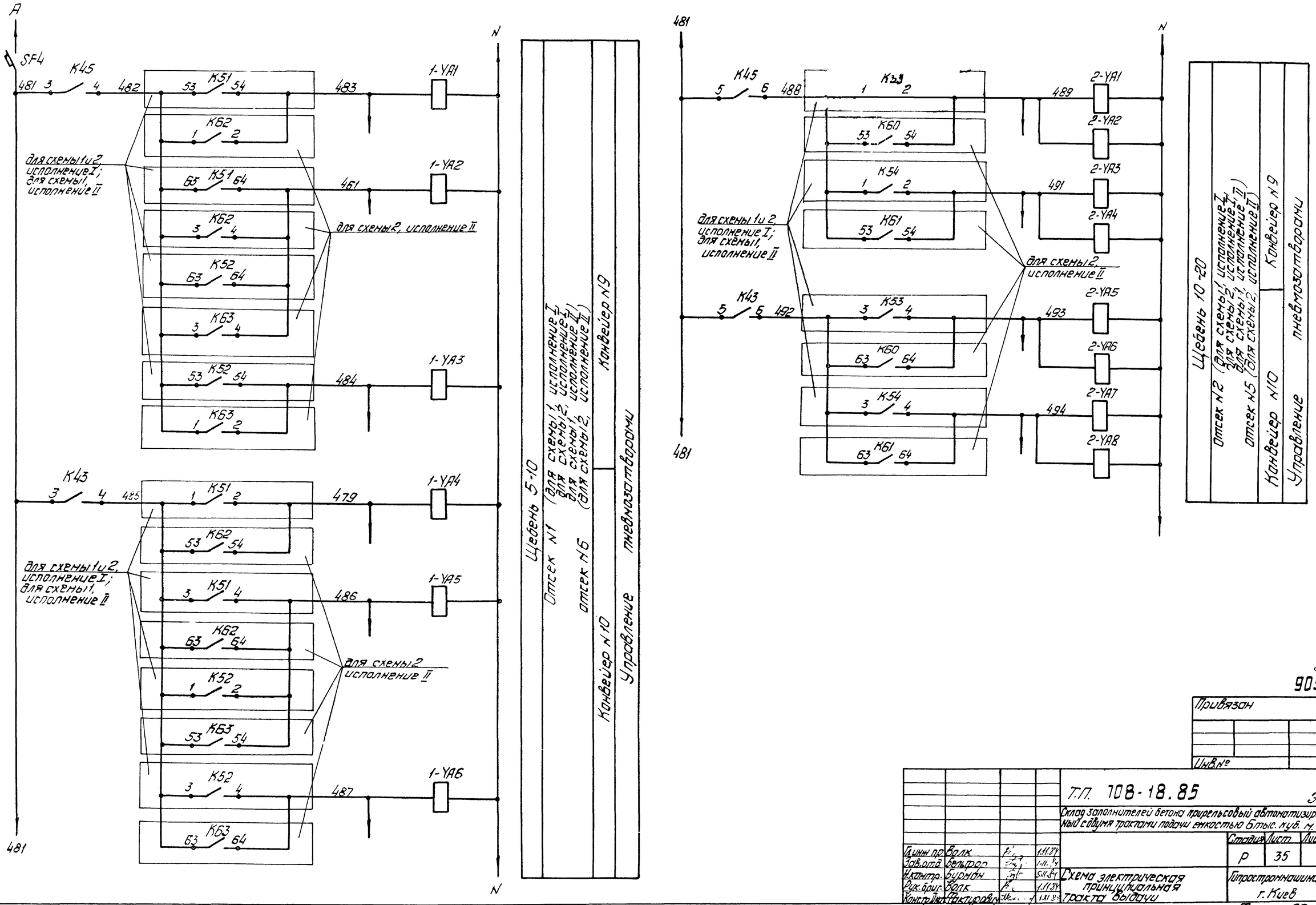

Альбом 10

Типовой проект 708-18.85

Инв. № подл. | Подп. и дата | Взам. инв. №

36

9032/10

Привязан

Инв. №

Т.П. 708-18.85 ЭМ

Склад заполнителей бетона прирельсовый автоматизированный с двумя трактами подачи емкостью 6 тыс. куб. м.

Гл. инж. пр.	Волк		1.11.84
Зав. отд.	Бельфор		1.11.84
Н. контр.	Бурман		5.11.84
Рук. брис.	Волк		1.11.84
Контр. Инж.	Фактурович		1.11.84

Схема электрическая принципиальная тракта выдачи

Стадия	Лист	Листов
Р	35	

Гипростроммашина г. Киев

Копир. Шнайдер

Формат А2

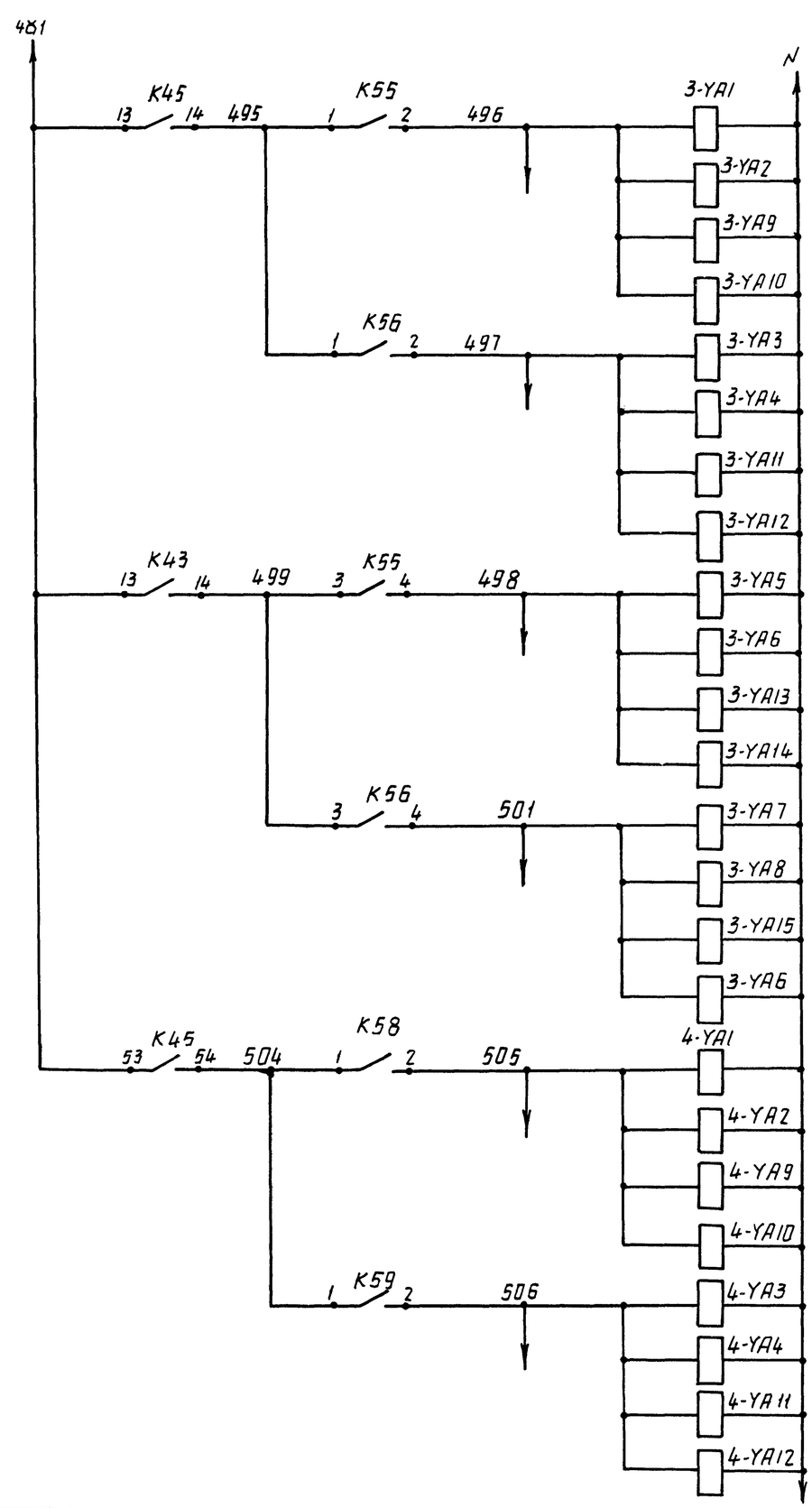

Песок

Отсек №3 (для схемы 1, исполнение I,
для схемы 2, исполнение I,
для схемы 1, исполнение II)

Конвейер №10

Конвейер №9

Управление пневмозатворами

Песок

Отсек №4 (для схемы 1, исполнение I,
для схемы 2, исполнение I,
для схемы 2, исполнение II)

Конвейер №9

Щебень 20-40

Отсек №5 (для схемы 1, исполнение I,
для схемы 2, исполнение I,
для схемы 1, исполнение II)

Отсек №4 (для схемы 2, исполнение II)

Отсек №3 (для схемы 1, исполнение II)

Конвейер №10

Конвейер №9

Управление пневмозатворами

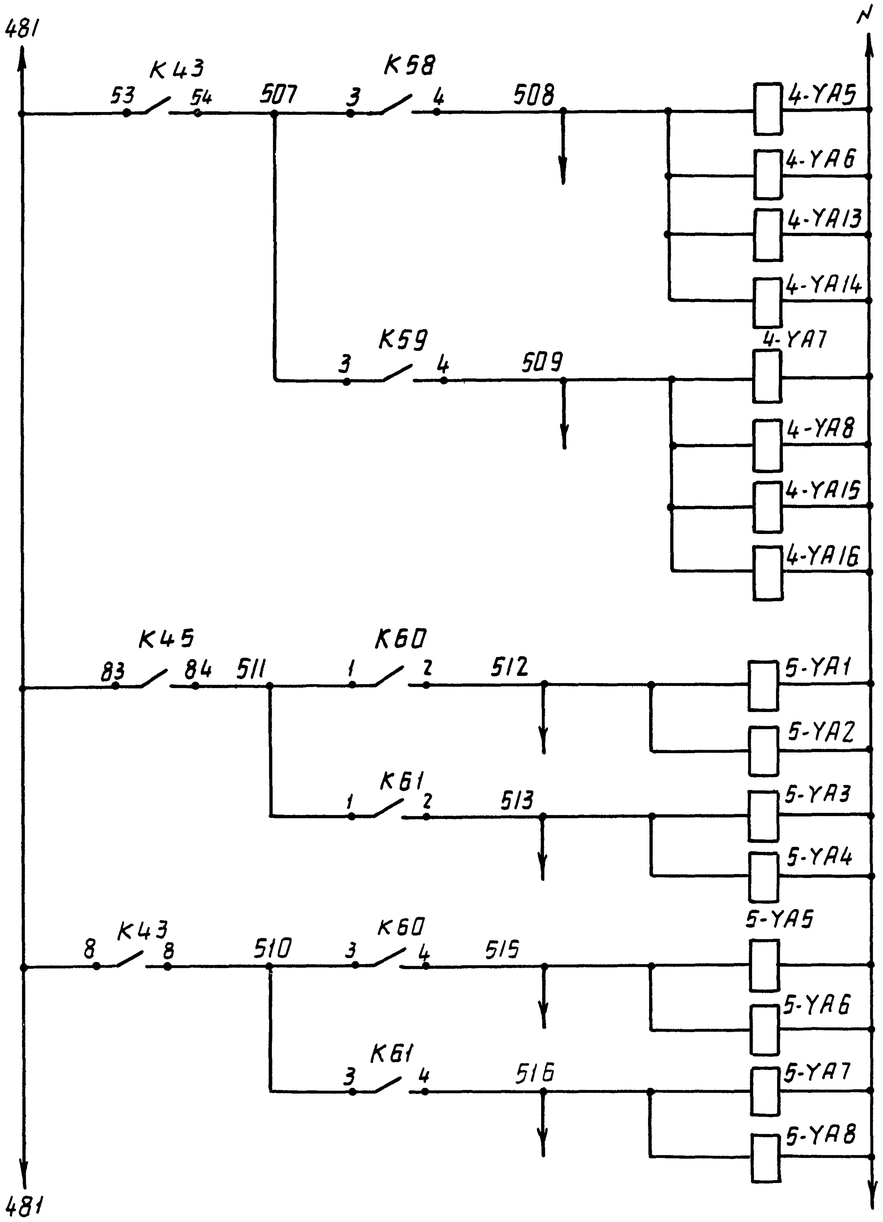

Типовой проект 708-18.85 Альбом 10

Инв.№подл. | Подпись и дата | Взам.инв.№

Привязан

Инв. №

Гл.инж.пр.	Валк		1.11.84
Зав.отд.	Бельфор		1.11.84
Н. контр.	Бурман		5.11.84
Рук.бриг.	Валк		1.11.84
Констр.ПКО	Фактурович		1.11.84

т.п. 708-18.85 ЭМ

Склад заполнителей бетона прирельсовый автоматизированный с двумя трактами подачи емкостью 6 тыс.куб.м.

Стад.	Лист	Листов
Р	36	

Схема электрическая принципиальная тракта выдачи.

Гипростроммашина г. Киев

37

9032/10

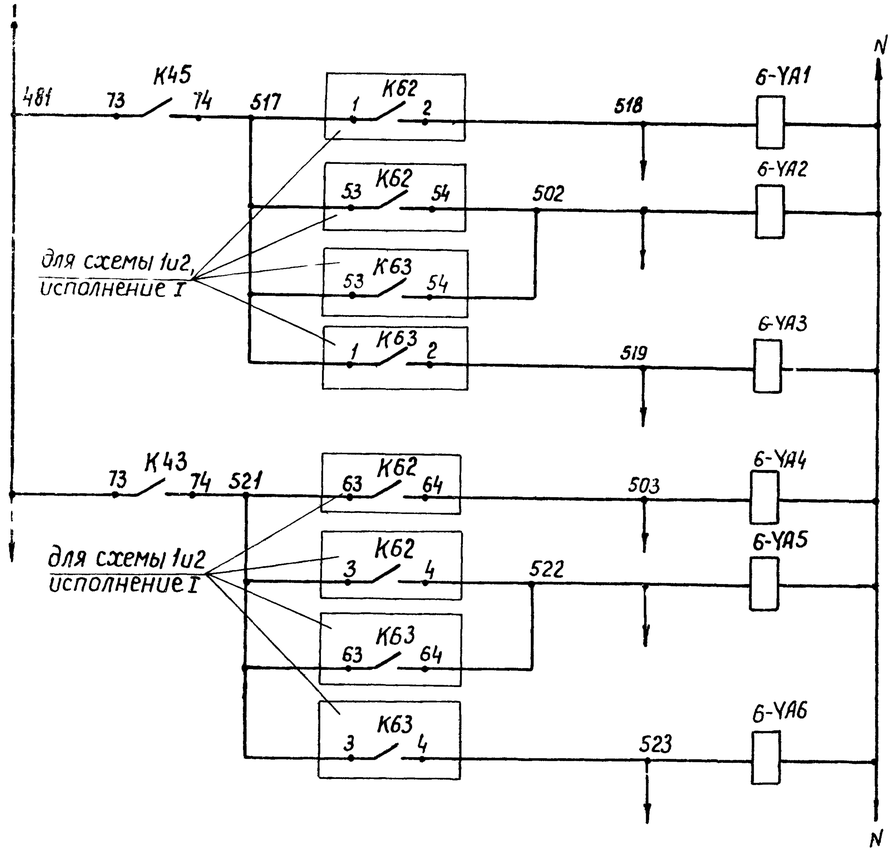

Щебень 20-40
Отсек №6 (для схемы 1, исполнение I
для схемы 2, исполнение I)
Конвейер №10
Конвейер №9
Управление пневмозатворами

Диаграмма замыканий контактов командных электропневматических приборов КТ8, КТ9, КТ10, КТ11, КТ12, КТ13

Номер контакта	Выдержка времени в минутах			
	2мин	2мин	2мин	2мин
КТ8.1... КТ13.1			▨	
КТ8.2... КТ13.2		▨		▨

Диаграмма замыканий контактов универсального переключателя SA 11

Секции	Номер контакта		Маркировка контакта		Положение рукоятки					
					Дист.		Откл.		Местн.	
					-45°		0°		+45°	
					1		2		3	
	Л	П	Л	П	Л	П	Л	П	Л	П
I	1	2	534-357	357-531		✕			✕	
II	3	4	539-358	358-536		✕			✕	
III	5	6	545-359	359-542		✕			✕	
IV	7	8	551-361	361-547		✕			✕	
V	9	10	556-362	362-553		✕			✕	
VI	11	12	562 363	363-558		✕			✕	
VII	13	14	567-364	364-564		✕			✕	
VIII	15	16	573-365	365-569		✕			✕	
IX	17	18	578-366	366-575		✕			✕	
X	19	20	584-367	367-581		✕			✕	
XI	21	22	589-368	368-586		✕			✕	
XII	23	24	595-369	369-592		✕			✕	
XIII	25	26	601-371	371-597		✕			✕	
XIV	27	28	606-372	372-603		✕			✕	
XV	29	30	612-373	373-608		✕			✕	
XVI	31	32	617-374	374-614		✕			✕	

Диаграмма замыканий контактов командных электропневматических приборов КТ15

Номер контакта	Выдержка времени в минутах					
	2мин.	2мин	2мин.	2мин.	2мин.	2мин.
КТ15.1	▨			▨		
КТ15.2		▨			▨	
КТ15.3			▨			▨

Диаграмма замыканий контактов командных электропневматических приборов КТ14

Номер контакта	Выдержка времени в минутах							
	2мин.	2мин.	2мин.	2мин.	2мин.	2мин.	2мин.	2мин.
КТ14.1	▨				▨			
КТ14.2		▨				▨		
КТ14.3			▨				▨	
КТ14.4				▨				▨

Альбом 13

Типовой проект 708-18.85

Инв.№ подл. | Подп. и дата | Взам. инв.№

Привязан:

Инв.№

Гл.инж.пр.	Волк		1.11.84
Зав.отд	Бельфор		1.11.84
Н.контр.	Бурман		1.11.84
Рук.брига	Балк		1.11.84
Конструктор	Фиктурович		1.11.84

ТП 708-18.85 ЭМ

Склад заполнителей бетона прирельсовый автоматизированный с двумя трактами подачи емкостью 6тыс.куб.м

Стадия	Лист	Листов
Р	37	

Схема электрическая принципиальная тракта выдачи

Гипростроммашина г. Киев

Формат А2

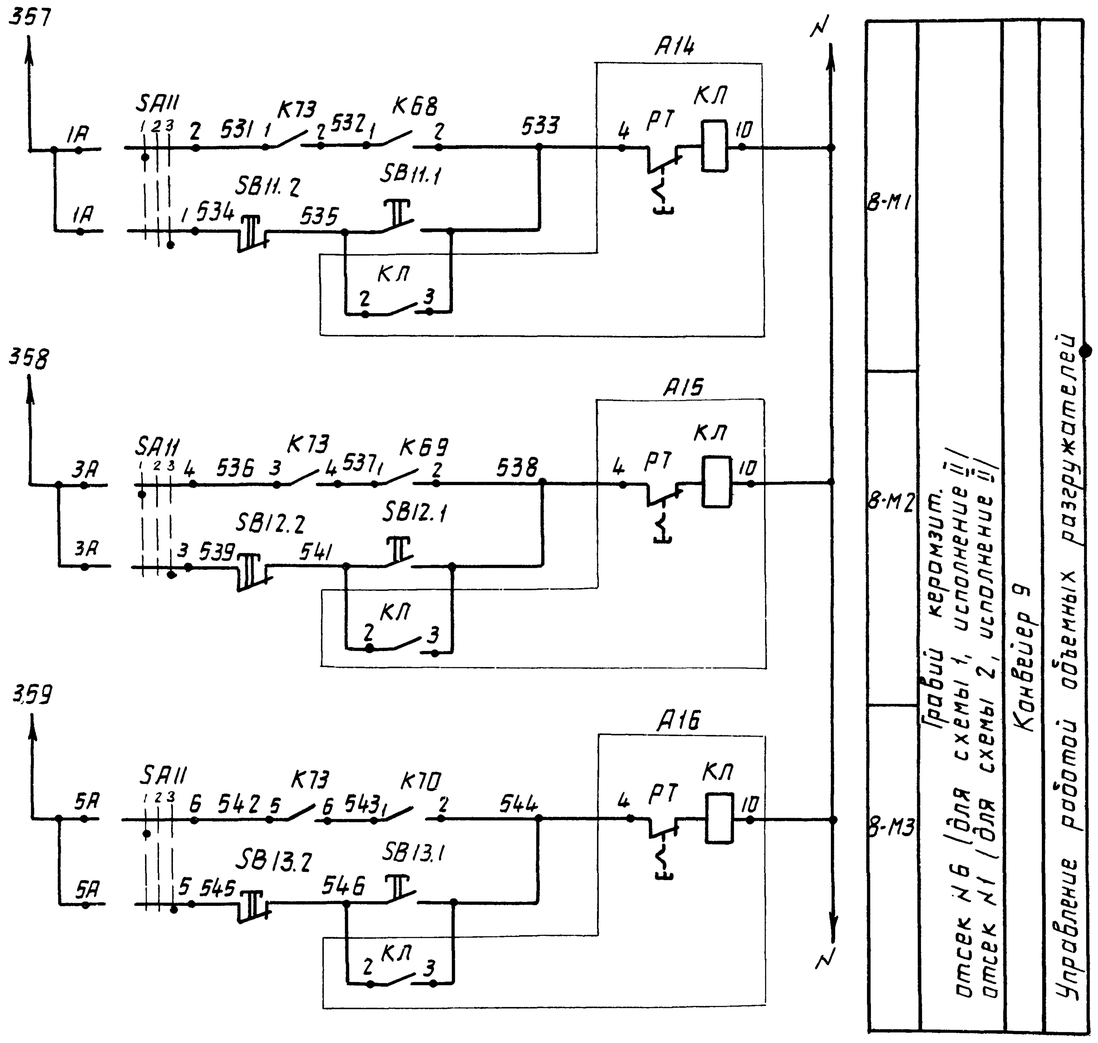

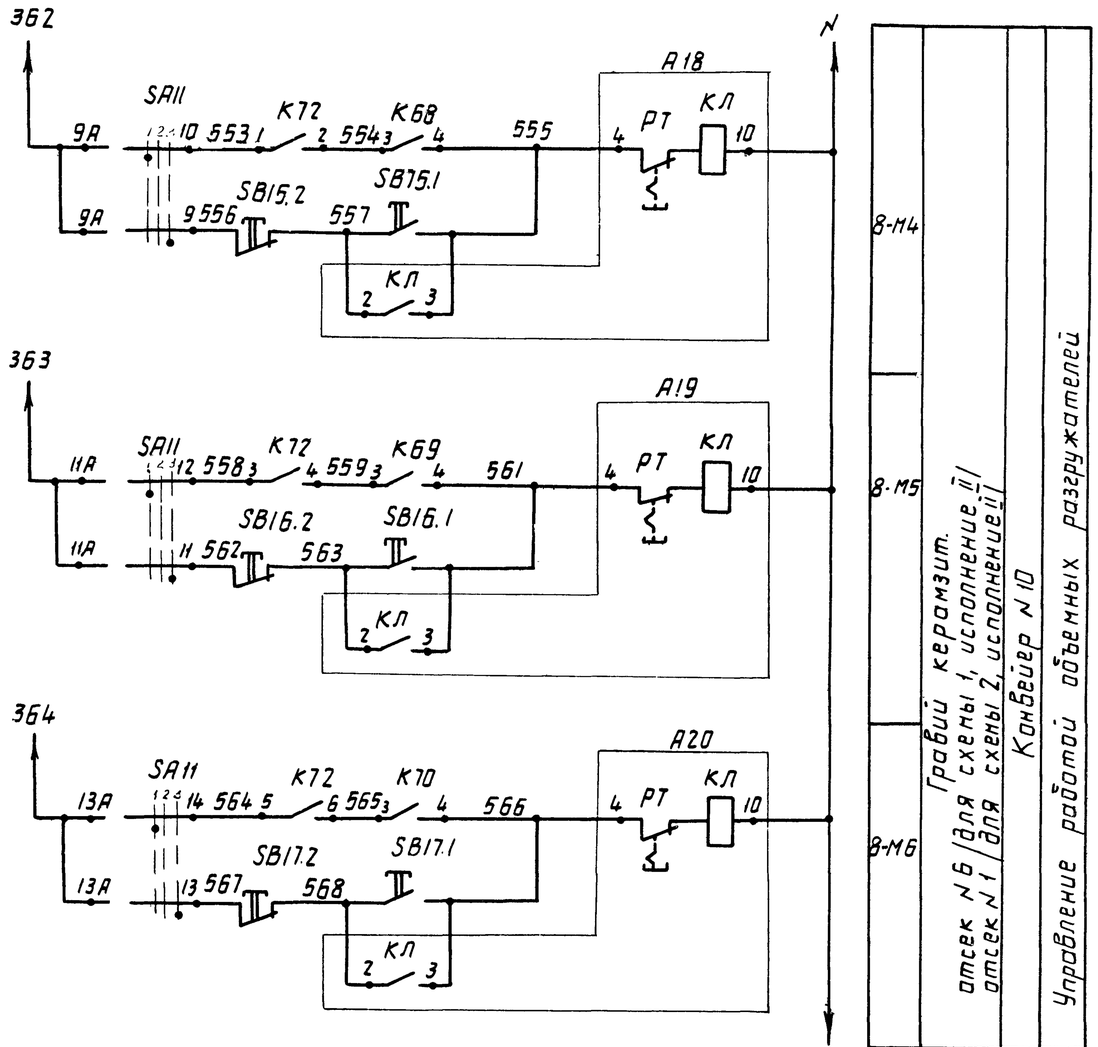

9032/10

Т.П. 708-18.85 ЭМ

Склад заполнителей бетона прирельсовый автоматизированный с двумя трактами подачи емкостью 6 тыс. куб. м.

Привязан

Инв. №

				Стад.	Лист	Листов
Гл. инж. пр.	Волк		1.11.87	Р	38	
Зав. отд.	Бельфор		1.11.87			
Н. контр.	Бурман		5.11.87	Схема электрическая принципиальная тракта выдачи.	Гипростроммашина г. Киев	
Рук. бриг.	Волк		1.11.87			
Конструктор	Фактурович		1.11.87			

Взам. инв. №

Подп. и дата

Инв. № подл.

Копировал

Формат А3

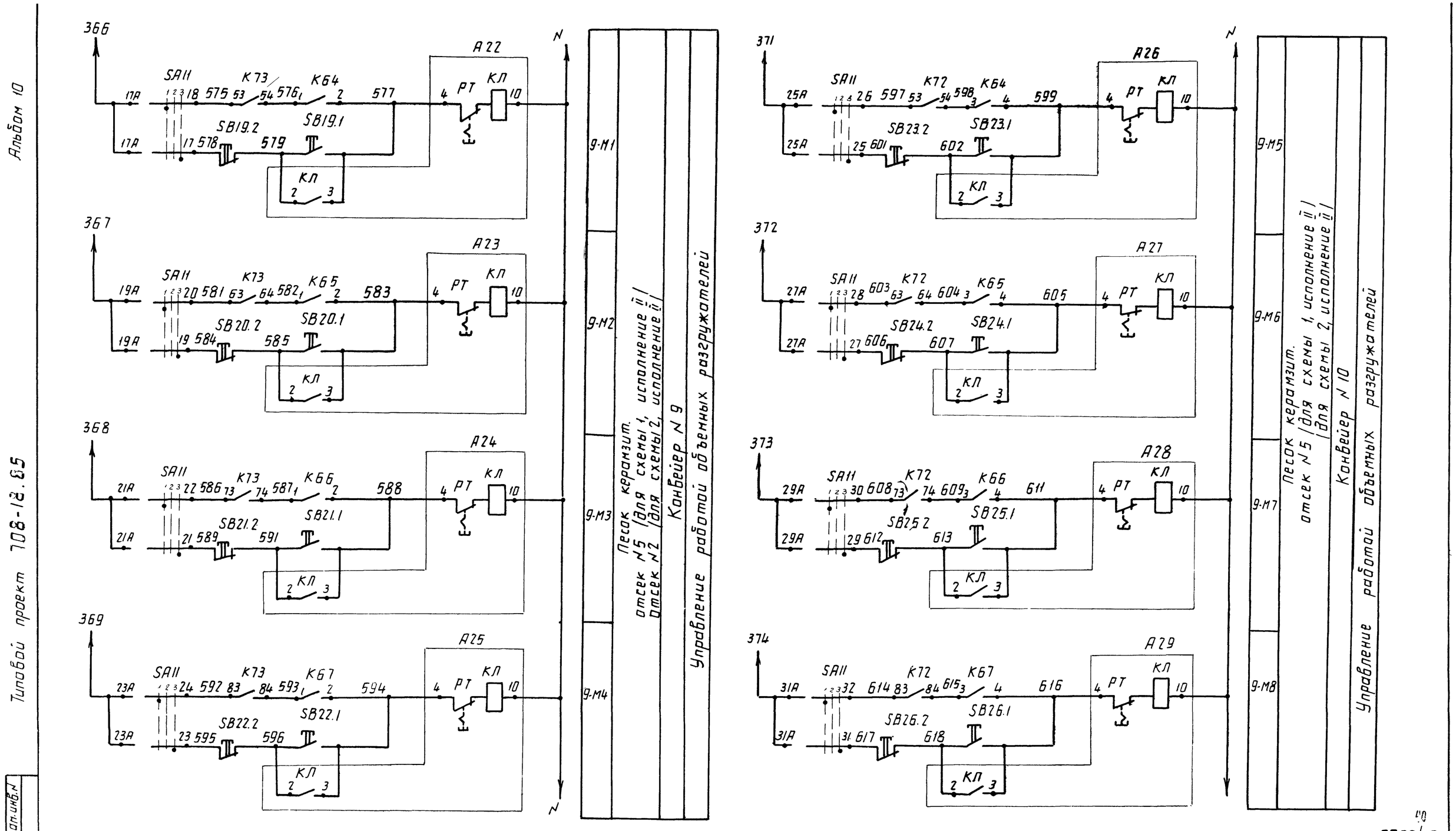

9032/10

Инв. № подл.	Подп. и дата	Взам. инв. №					

т.п. 708-18.85 ЭМ

Склад заполнителей бетона прирельсовый автоматизированный с двумя трактами подачи емкостью 6 тыс. куб. м.

Привязан						
Инв. №						

Гл. инж. пр.	Волк		1.11.84
Зав. отд.	Бельфор		1.11.84
Н. контр.	Бурман		5.11.84
Рук. бриг.	Волк		1.11.84
Констр. ЦКАТ	Фактурович		1.XI.84

Схема электрическая принципиальная тракта выдачи

Стад.	Лист	Листов
Р	39	

Гипростроммашина г. Киев

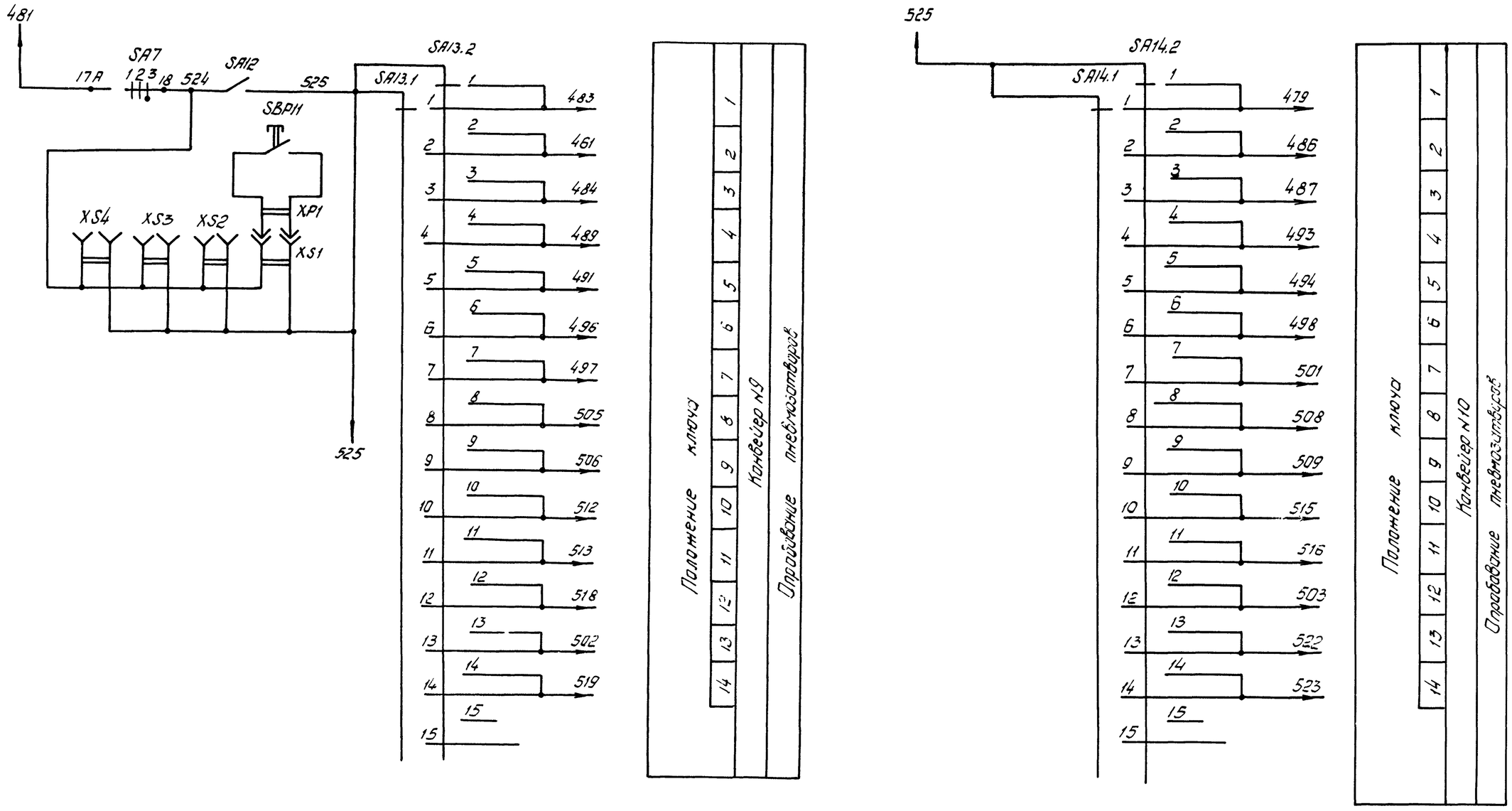

Альбом 10

41

9032/10

Т.П. 708-18.85					ЭМ
Склад заполнителей бетона прирельсовый автоматизированный с двумя трактами подачи емкостью 6 тыс. куб. м.					
Стад.	Лист	Листов			
Р	40				
Схема электрическая принципиальная тракта выдачи					Гипростроммашина г. Киев

Гл. инж. пр.	Волк		1.11.84
Зав. отд.	Бельфор		1.11.84
Н. контр.	Бурман		5.11.84
Рук. бриг.	Волк		1.11.84
Констр. II кат.	Фактурович		1.11.84

Привязан

Инв. №

Инв. № подл. | Подп. и дата

Альбом 10

Типовой проект 708-18.85

Поз. обозначение	Наименование	Кол.	Примечание
HL47...	Арматура типа АС12013У3, 220В	5	
HL51	ТУ16-535.930-76		
EL	Лампа коммутаторная, 24В	1	
R	Резистор 20Вт, 2400 Ом	1	По типу ПЭВ

Диаграмма замыканий контактов универсальных переключателей SA17... SA21

УП5311-С225												
№ секции	Номер контакта				Маркировка контакта		Положение рукоятки					
							Авт. -45°		Откл. 0°		Местн. +45°	
							1		2		3	
	л		п		л	п	л	п	л	п	л	п
I	1			2			X					X
II	3			4			X					X

Поз. обозначение	Наименование	Кол.	Примечание
M12	4А160S4У3	1	15кВт, 1500мин$^{-1}$
M13	4А180S4У3	1	22кВт, 1500мин$^{-1}$
			/для исполнения I/
M13	4А160М4У3	1	18,5кВт, 1500мин$^{-1}$
			/для исполнения II/
M14	4А80А6У3	1	0,75кВт, 920мин$^{-1}$
SA17...	Переключатель универсальный	5	
SA21	УП5311-С225У3		
	ТУ16-524.074-75		
SB29	Пост ПКЕ-222-2У3, 3/4"	5	
SB30	N1-„ц", „ч", 2„з" „пуск"		
SB31	N2-„ц", „к", 1„з"+1„р", „стоп"		
SB32	ТУ16-526.216-78		
SB33			
SF6	Выключатель А63-М3 переменного тока 2,5×10	1	
	ТУ16-522.110-74		

Поз. обозначение	Наименование	Кол.	Примечание
	Блоки ТУ16-536.042-76		
A31	БОУ 5130-3674 УХЛ4Б	1	
A32	БОУ 5130-3574 УХЛ4Б	1	
A33	БОУ 5130-3574 УХЛ4Б	1	
A34	БОУ 5130-3774 УХЛ4Б	1	/для исполнения I/
A34	БОУ 5130-3674 УХЛ4Б	1	/для исполнения II/
A35	БОУ 5130-2474 УХЛ4Б	1	
K76...	Пускатель ПМЛ-110004В, 220В	5	
K80	ТУ16-526.437-78		
	Двигатели 380В, Y,		
	ГОСТ 19523-81		
	Количество выводов-3		
M10	4А160М4У3	1	18,5кВт, 1500мин$^{-1}$
M11	4А160S4У3	1	15кВт, 1500мин$^{-1}$

1 — Условные обозначения
вывод аппарата и его обозначение

42
9032/10

Привязан

Инв. №

Т.П. 708-18.85 ЭМ

Склад заполнителей бетона прирельсовый автоматизированный с двумя трактами подачи емкостью 6 тыс. куб. м.

Гл. инж. пр.	Волк		1.11.84
Зав. отд.	Бельфор		1.11.84
Н. контр.	Бурман		1.11.84
Рук. бриг.	Волк		1.11.84
Констр. I кат.	Фактурович		1.11.84

Схема электрическая принципиальная вытяжной вентиляции

Стадия	Лист	Листов
Р	4₁	

Гипростроммашина г. Киев

Инв. № подл. | Подп. и дата | Взам. инв. №

Формат А2

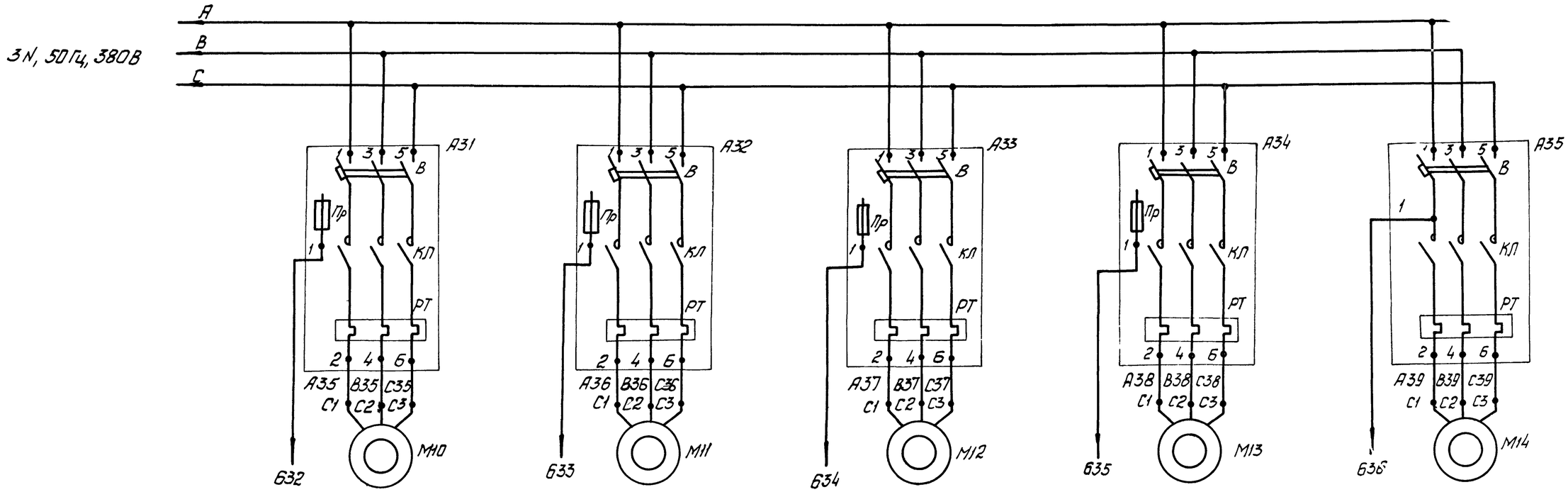

M10	M11	M12	M13	M14
Вытяжка из автомобильного приемного устройства (Тракт I)	Вытяжка из пункта перегрузки №1	Вытяжка от перегрузки с ЛК№5 на ЛК №7 /тракт I/ с ЛК№6 на ЛК №8 /тракт II/	Вытяжка из пункта перегрузки №2	Вытяжка из подштабельной галереи
Силовые цепи				
Вентиляторы вытяжные				

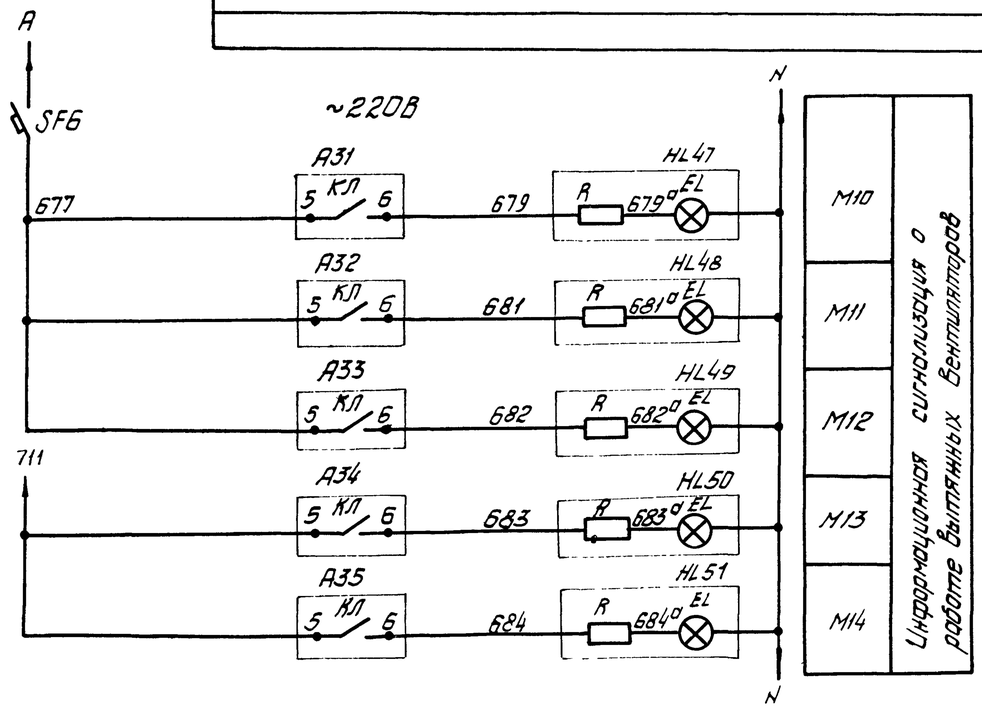

43
9032/10

Привязан

Инв.№

Т.П. 708-18.85 ЭМ

Склад заполнителей бетона прирельсовый автоматизированный с двумя трактами подачи емкостью 6 тыс. куб.м

Гл.инж.пр.	Волк		1.11.84
Зав.отд.	Бельфор		1.11.84
Н.контр.	Бурман		1.11.84
Рук.бр.	Волк		1.11.84
Констр.II кат.	Тактурович		1.11.84

Схема электрическая принципиальная вытяжной вентиляции

Стадия	Лист	Листов
Р	42	

Гипространмашина г. Киев

Копировал: Шнайдер

Формат А2

Альбом 10

Типовой проект 708-18.8

Инв.№ подл. | Подп. и дата | Взам.инв.№

Инв. N подл.

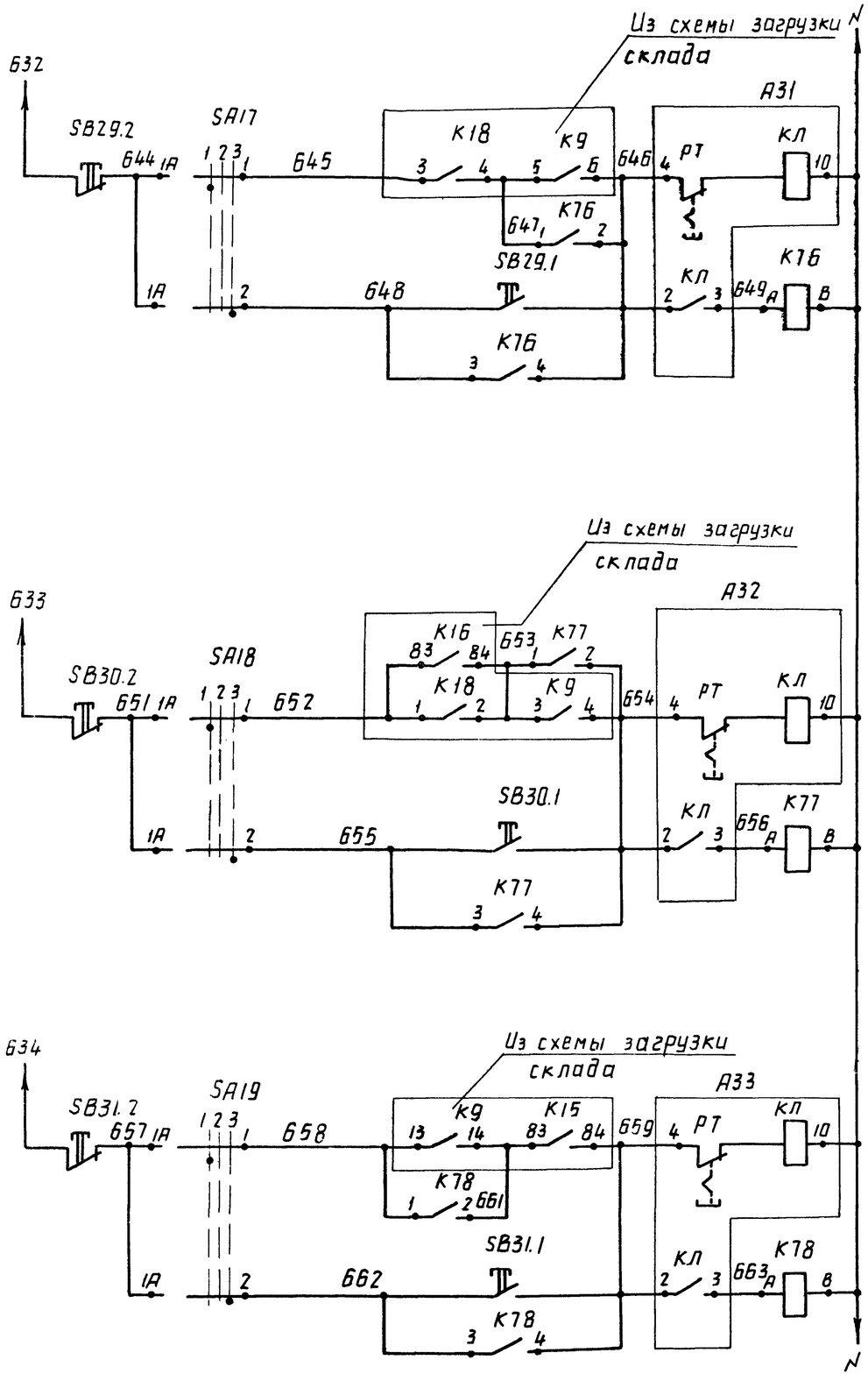

44
9032/10

Привязан

Инв. N

				т. п. 708-18.85		ЭМ
				Склад заполнителей детона прирельсовый автоматизированный с двумя трактами подачи емкостью 6тыс.куб.м		
					Стад.	Лист	Листов
					Р	43	
Гл.инж.пр.	Волк		1.11.84				
Зав.отд.	Бельфор		1.11.84				
Н.контр.	Бурман		1.11.84	Схема электрическая принципиальная вытяжной вентиляции.	Гипростроммашина г. Киев	
Рук.бр.	Волк		1.11.84			
Конструктор	Фактурович		1.11.84			

Альбом 10

Типовой проект 708-18.85

Диаграмма замыканий контактов универсального переключателя SA22

УП 5316-Ф546

N секции	Номер контакта Л	Номер контакта П	Маркировка контакта	Положение рукоятки: Местное -90°	Откл. -45°	М15 0°	М16 +45°
				1	2	3	4
				Л П	Л П	Л П	Л П
I	1	2	694-695	✕ ✕			
II	3	4	703-704	✕ ✕			
III	5	6			✕ ✕		*
IV	7	8			✕ ✕		*
V	9	10			✕ ✕		*
VI	11	12	694-697		✕ ✕	✕ ✕	
VII	13	14	703-706		✕ ✕	✕ ✕	
VIII	15	16	711-722		✕ ✕	✕ ✕	
IX	17	18	694-698		✕ ✕	✕ ✕	
X	19	20	703-709		✕ ✕	✕ ✕	
XI	21	22	711-716		✕ ✕	✕ ✕	
XII	23	24	711-712		✕ ✕	✕ ✕	

* - не используется

Поз. обозначение	Наименование	Кол.	Примечание
SBP12	Выключатель кнопочный КЕ011У3 исп.4, черный ТУ16-526.407-79	1	
SBS12	Выключатель кнопочный КЕ011У3 исп.5, красный ТУ16-526.407-79	1	
SB35	Пост ПКЕ-222-2У3, 3/4" N1-„Ц", „Ч", 2, 3", „Пуск" N2 „Ц", „К", 1, 3"+1, „Р", „Стоп" ТУ16-526.216-78	1	
SBP13	Выключатель кнопочный КЕ011У3. исп.4, черный ТУ16-526.407-79	1	
SBS13	Выключатель кнопочный КЕ011У3 исп.5, красный ТУ16-526.407-79	1	
SBP14	Выключатель кнопочный КЕ011У3 исп.4. черный ТУ16-526.407-79	1	
SF7	Выключатель А63-МУ3 переменного тока, 2,5×10, ТУ16-522.110-74	1	
HL52...	Арматура типа АС.12013У3	3	
HL54	220В, ТУ16-535.930-75		
EL	Лампа коммутаторная 24В	1	
R	Резистор 20Вт, 2400 Ом	1	по типу ПЭВ
HA24	Звонок переменного тока ЗВП-220, ТУ16-739.059-76	1	
K81.. K83	Пускатель ПМЛ-1100048В, 220В ТУ16-526.437-78	3	
K84	Пускатель ПМЛ-110104В, 220В ТУ16-526.437-78	1	
A36	Блок БОУ5130-3А74УХЛ46	2	
A37	ТУ16-536.042-76		
M15 M16	Двигатель 4А132М6У3, 380В, У ГОСТ 19523-81, количество выводов 3	2	7,5 кВт, 1000 мин⁻¹
SA22	Переключатель универсальный УП5316-Ф546У3 ТУ16-524.074-75	1	
SB34	Пост ПКЕ-222-2У3, 3/4" N1-„Ц", „Ч", 2...3", „Пуск" N2-„Ц", „К", 1„3"+1„Р", „Стоп" ТУ16-526.216-78	1	

Условные обозначения.

1 — вывод аппарата и его обозначение

SBP - выключатель кнопочный, предназначенный для пуска механизма.

SBS - выключатель кнопочный, предназначенный для остановки механизма

45

Инв.№ подл. | Подп. и дата | Взам.инв.№

9032/10

Привязан!

Инв.№

ТП 708-18.85			ЭМ
Склад заполнителей бетона прирельсовый автоматизированный с двумя трактами подачи емкостью 6 тыс.куб.м			
	Стадия	Лист	Листов
	Р	44	
Гл.инженер Волк			
Зав.отд. Бельфор			
Нормконтр. Бурман			
Рук.орг. Волк			
Конструктор Рыкуров			
Схема электрическая принципиальная приточной вентиляции	Гипростроммашина г. Киев		

Формат А2

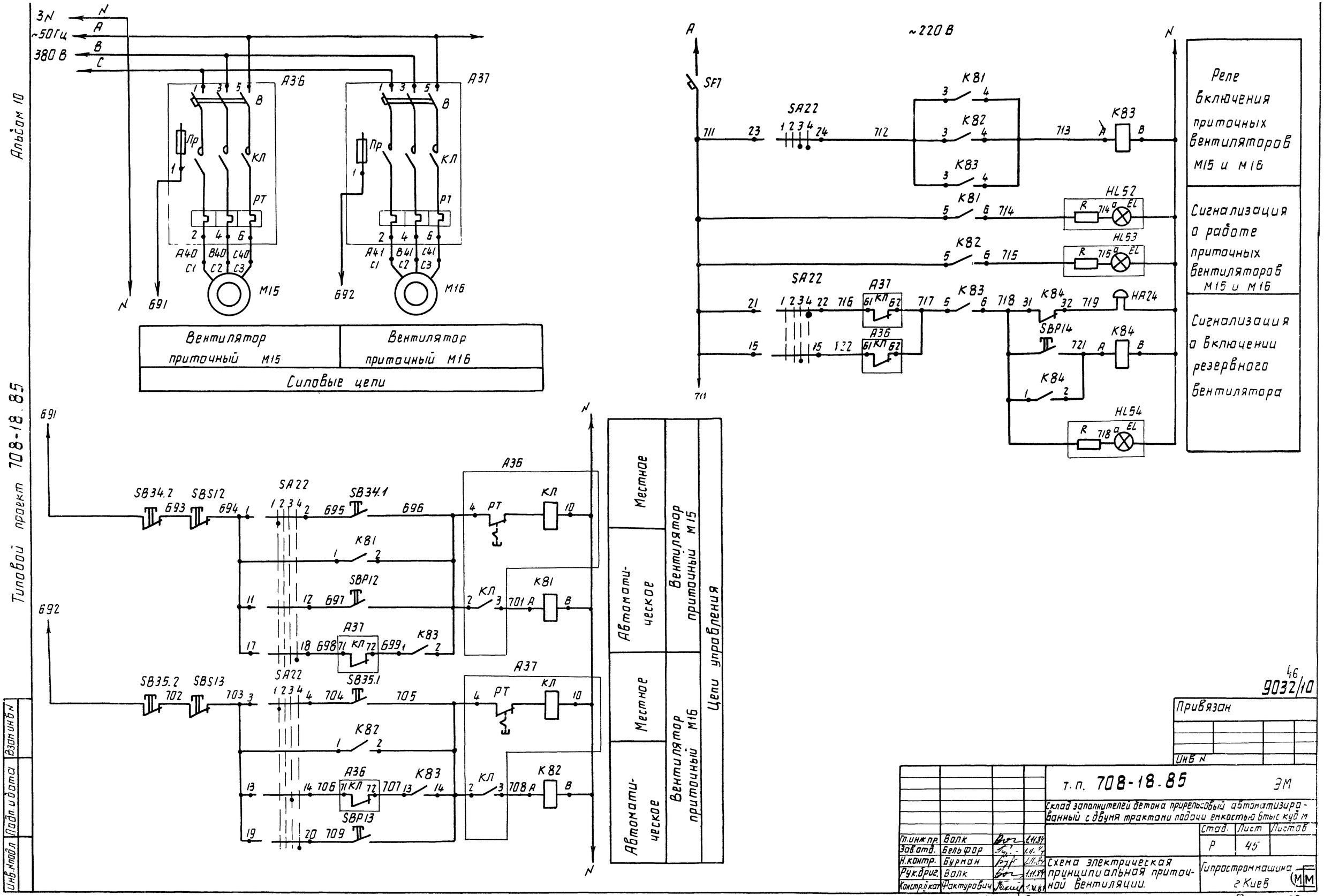

46
9032/10

Привязан

Инв N

т.п. 708-18.85 ЭМ

Склад заполнителей бетона прирельсовый автоматизированный с двумя трактами подачи емкостью 6 тыс куб м

Гл.инж.пр.	Волк		1.11.84
Зав.отд.	Бельфор		1.11.84
Н.контр.	Бурман		1.11.84
Рук.бриг.	Волк		1.11.84
Констр.II кат.	Фактурович		1.11.84

Схема электрическая принципиальная приточной вентиляции.

Стад.	Лист	Листов
Р	45	

Гипростроммашина г Киев

Копировал

Формат А2

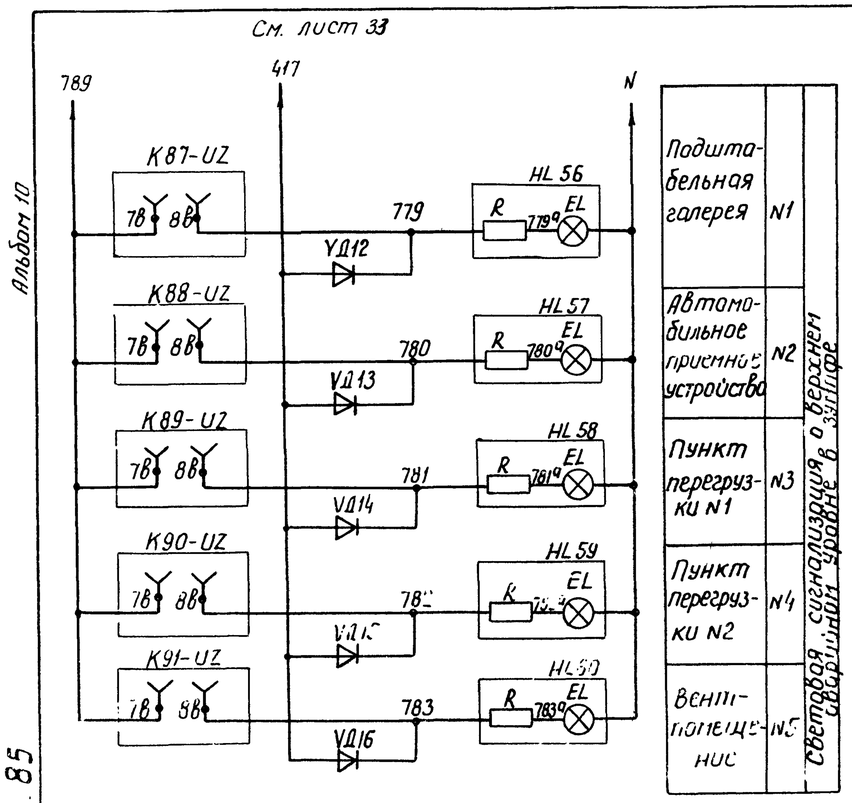

Диаграмма замыканий контактов универсального переключател SA23, SA24

УП5313-С322У3

N секции	Номер контакта Л	Номер контакта П	Маркировка контакта Л	Маркировка контакта П	Положение рукоятки Авт. -45° 1 Л	Авт. -45° 1 П	Откл. 0° 2 Л	Откл. 0° 2 П	Местн. +45° 3 Л	Местн. +45° 3 П
I	1	2			⊠					⊠
II	3	4			⊠					⊠
III	5	6			⊠					⊠
IV	7	8			⊠					⊠
V	9	10			⊠					⊠ *
VI	11	12			⊠					⊠ *

* не используются для SA24

Схема установки датчиков в зумпфе

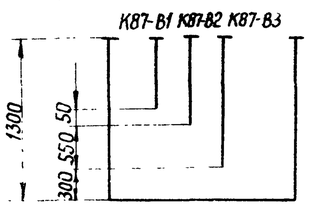

Высота зумпфа для вентпомещений - 1000 мм

Поз. обозначение	Наименование	Кол.	Примечание
SF8	Выключатель А63-МУ3 переменного тока 2,5х10 ТУ16-522.110-74	1	
VD12, VD13, VD14, VD16	Диод КД-209А	4	
VD15	ТР3.362.088 ТУ	1	(для исполнения I)
XS5, XS8	Розетка РШ-П-20-0-01-10/220 ГОСТ 7396-76	4	
1-YA31...1-YA34, 2-YA31...2-YA34, 5-YA31...5-YA34, 6-YA31...6-YA34, YA1...YA12	Электромагнит 15кч 888р СВМ	22	комплектно с вентилем (для исполнения I)
1-YA31...1-YA34, 2-YA31...2-YA34, 5-YA31...5-YA34, 8-YA31...8-YA36, 9-YA31...9-YA38, YA7...YA12	Электромагнит 15кч 888р СВМ	32	комплектно с вентилем (для исполнения II)
HL56, HL57, HL58, HL60	Арматура типа АС 12013 У3 220В, ТУ16-535.930-76	4	
HL59		1	(для исполнения I)
EL	Лампа коммутаторная, 24В	1	
R	Резистор 20 Вт, 2400 Ом	1	по типу ПЭВ
K87, K88, K89, K91	Регулятор-сигнализатор уровня ЭРСУ-3У3 с датчиками	4	
K90	длиной 0,1, 0,6, 1М; ТУ25-02 0806 78-79 полиэтилен	1	(для исполнения I)
UZ	Блок релейный	1	
B1	Датчик L = 0,1м	1	
B2	Датчик L = 0,6м	1	
B3	Датчик L = 1,0м	1	

Поз. обозначение	Наименование	Кол.	Примечание
A38, A39, A40, A42	Блок БОУ 5130-2974 УХЛ4Б ТУ16-536.042-76	4	
A41		1	(для исполнения I)
M17, M18, M19, M21	Двигатель 4А100S2; 380В, У ГОСТ 19523-81, количество выводов-3	4	4кВт, 3000мин$^{-1}$
M20		1	(для исполнения I)
SA23	Переключатель универсальный	2	
SA24	УП5313-С322У3 ТУ16-524.074-75		
SA25	Переключатель универсальный УП5311-С225У3 ТУ16-524.074-75	1	
SA26	Тумблер ТВ1-1 УСО 360.049 ТУ	1	
SA27	Переключатель щеточный	2	
SA28	24П1Н1 ЕЩО 360.600 ТУ		
SAF1, SAF2, SAF3, SAF5	Переключатель пакетный ПВ2-10/У256	4	
SAF4	ОСТ 16.0.526.001-77	1	(для исполнения I)
SB37, SB38, SB39, SB41	Пост ПКЕ-222-2У3 „3/4"	4	
SB40	ТУ16-526.216-78	1	(для исполнения I)

Условные обозначения

1 — вывод аппарата и его обозначение

SBP - выключатель кнопочный, предназначенный для пуска механизма.

SBS - выключатель кнопочный, предназначенный для остановки механизма

SAF - выключатель аварийный

ЛКN - конвейер ленточный N

○ - датчик уровня

47

9032/10

Привязан:

Инв. №

Инв. № подл. | Подп. и дата | Взам. инв. №

Типовой проект 708-18.85

				ТП 708-18.85	ЭМ
				Склад заполнителей бетона прирельсовый автоматизированный с двумя трактами подачи емкостью 6 тыс. куб.м	
				Стадия: Р	Лист: 46	Листов:
Гл. инж. пр.	Волк		11.87	Схема электрическая принципиальная управления насосами и гидрообеспыливанием	Гипростроммашина г. Киев
Зав. отд.	Ерльфор		11.87		
Н. контр.	Бурман		5.11.87		
Рук. бриг.	Волк		1.11.87		
Констр. II кат.	Фактурович		2.11.87		

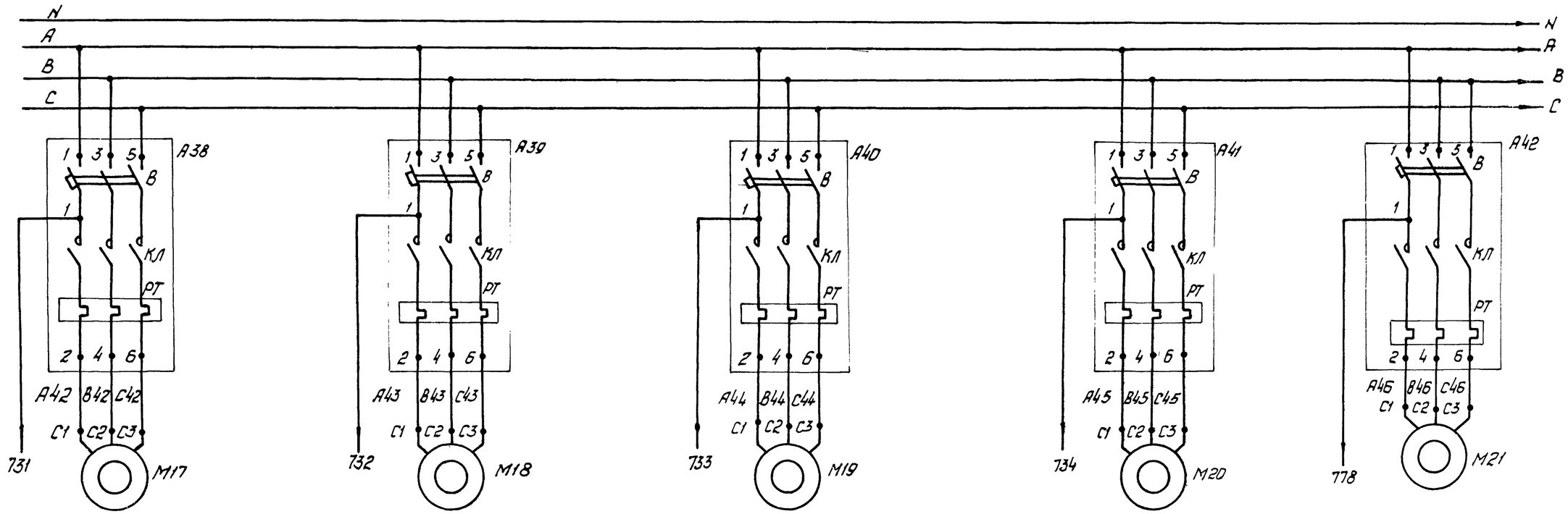

Подштабельная галерея	Автомобильное приемное устройство	Пункт перегрузки с ЛКН3 и ЛКН11 на ЛКН5 (тракт I) Пункт перегрузки с ЛКН4 на ЛКН6 (тракт II)	Пункт перегрузки Н2	Вентпомещение
Силовые цепи				
Насосы дренажные			Насос дренажный (для исполнения I)	Насос дренажный

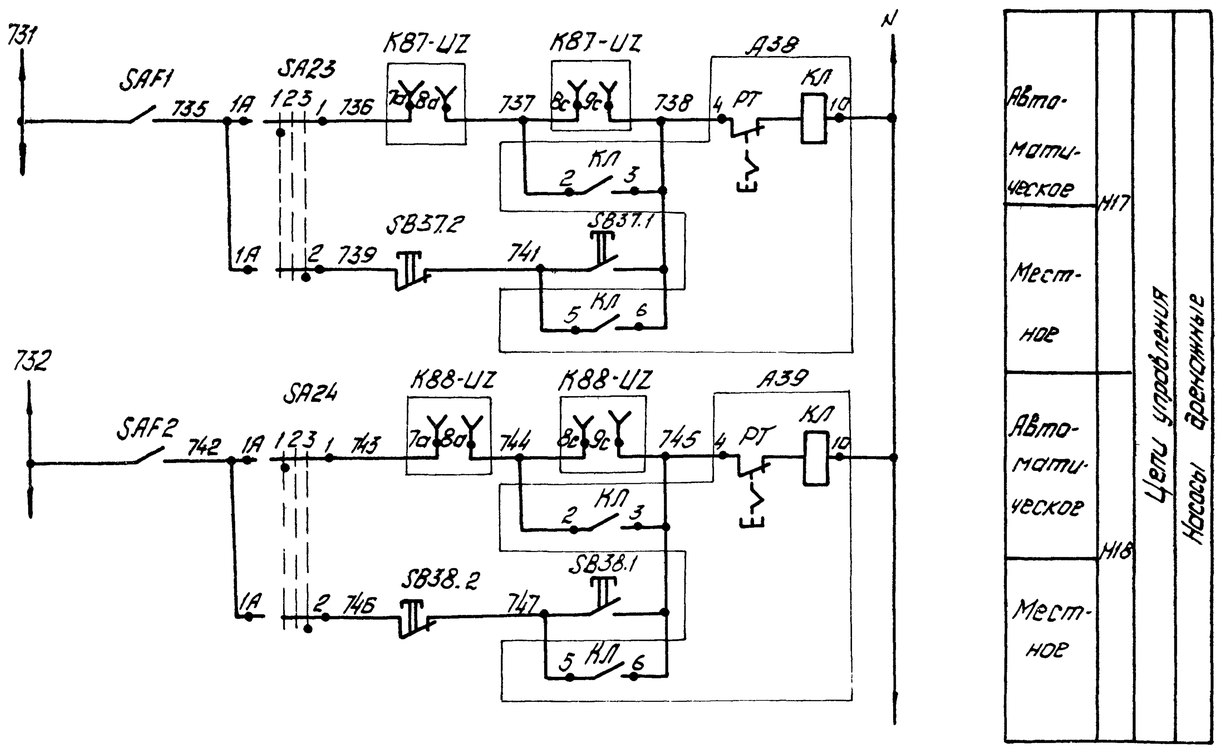

Автоматическое	M17	Цепи управления	Насосы дренажные
Местное			
Автоматическое	M18		
Местное			

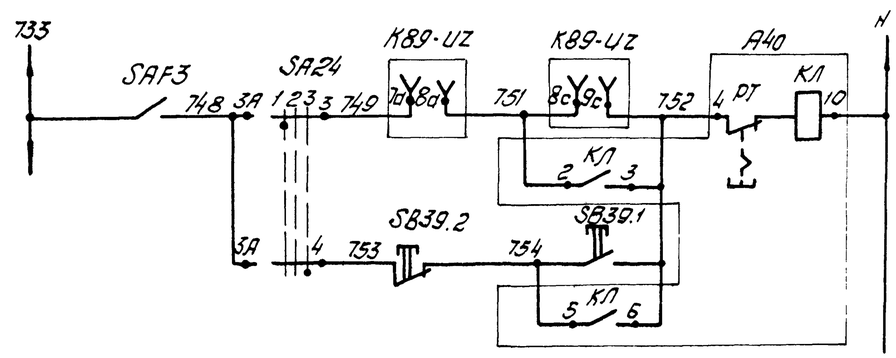

Автоматическое	M19	Цепи управления	Насос дренажный
Местное			

48

9032/10

Т.П. 708-18.85 ЭМ

Склад заполнителей бетона прирельсовый автоматизированный с двумя трактами подачи емкостью 6 тыс. куб. м

Стадия	Лист	Листов
Р	47	

Схема электрическая принципиальная управления насосами и гидроовеспыливанием

Гипростроммашина г. Киев

Привязан

Инв. №

Гл. инж. пр.	Волк		1.11.84
Зав. отд.	Бельфор		1.11.84
Н. контр.	Бурман		5.11.84
Рук. бриг.	Волк		1.11.84
Контр. Пл.	Фактурович		2.11.84

Копир. Шнайдер

Формат А2

Альбом 10

Типовой проект 708-18.85

Инв. № подл. | Подп. и дата | Взам. инв. №

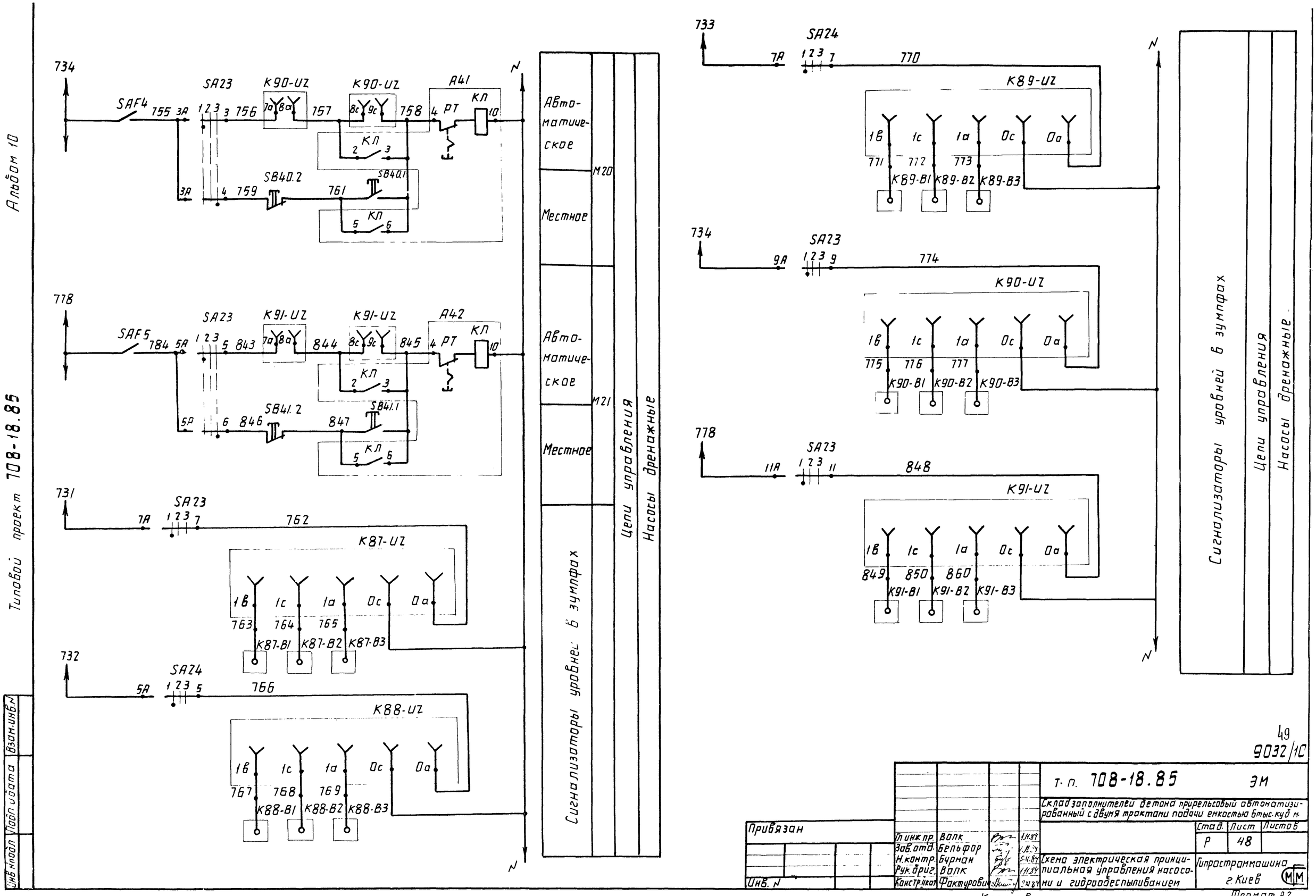

49

9032/10

Т.п. 708-18.85				ЭМ	
Склад заполнителей бетона прирельсовый автоматизированный с двумя трактами подачи емкостью 6тыс.куб.м.					
				Стад.	Лист	Листов
				Р	48	
Привязан	Гл.инж.пр.	Волк	1.11.84	Схема электрическая принципиальная управления насосами и гидрообеспыливанием	Гипростроммашина г.Киев
	Зав.отд.	Бельфор	1.11.84		
	Н.контр.	Бурман	5.11.84		
	Рук.бриг.	Волк	1.11.84		
Инв.N	Констр.ткат	Фактурович	2.XI.84		

Копировал

Формат А2

Альбом 10

Типовой проект 708-18.85

Инв.№ подл. | Подп. и дата | Взам.инв.№

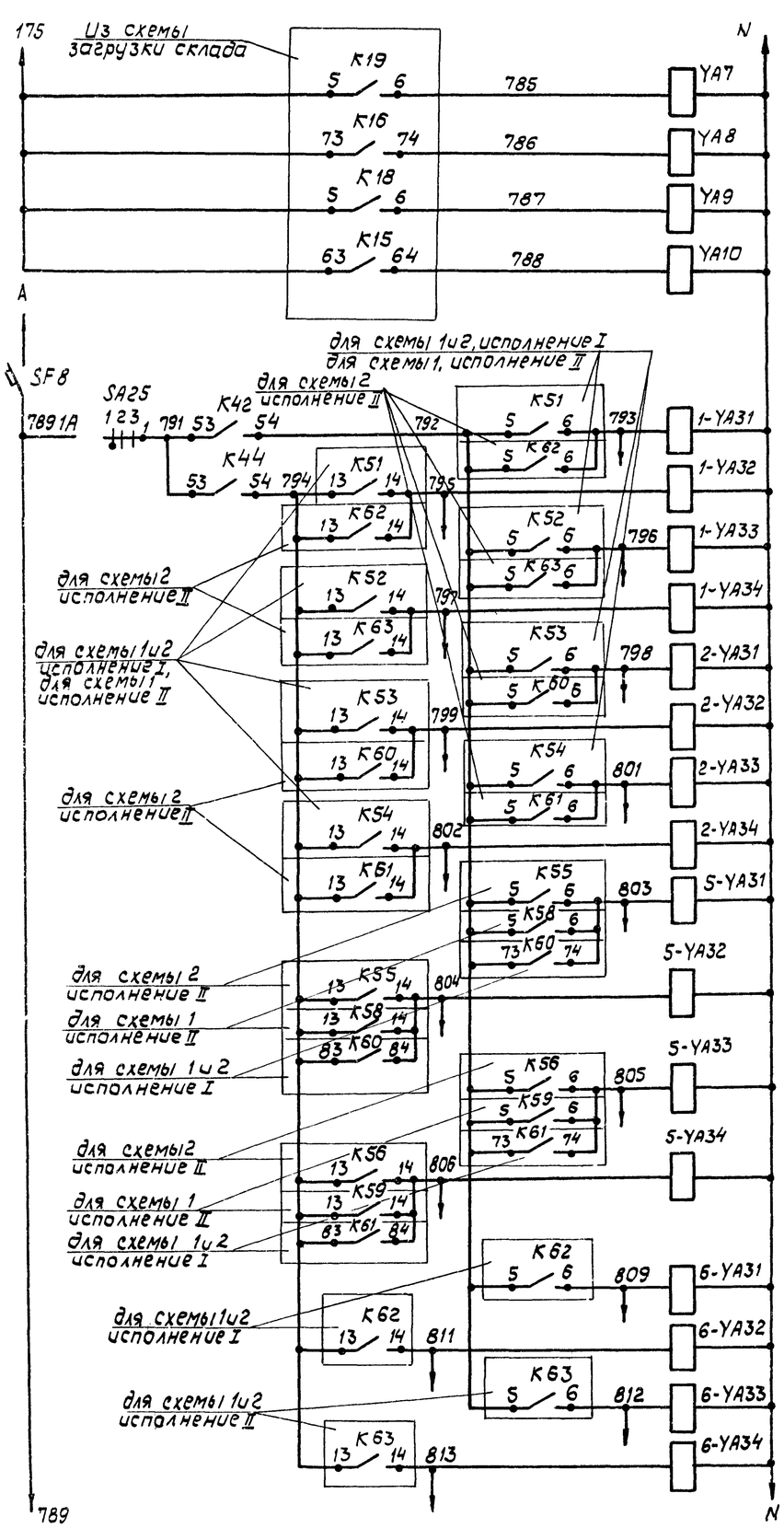

Автомобильное приемное устройство
Перегрузка с ЛКN3 на ЛКN5 (тракт I), Перегрузка с ЛКN4 на ЛКN6 (тракт II)
Перегрузка с ЛК N11 на ЛК N5 (тракт I)
Перегрузка с ЛКN5 на ЛКN7 (тракт I), Перегрузка с ЛКN6 на ЛК N8 (тракт II)

N1	ЛКN10	Щебень 5-10	Отсек N1 (для схемы 1 испол. I; схемы 2, исполнение II)	
N1	ЛКN9		Отсек N6 (для схемы 2, испол. II)	
N2	ЛКN10			
N2	ЛКN9			
N3	ЛКN10	Щебень 10-20	Отсек N2 (для схемы 1, испол. I; схемы 2, исполнение II; схемы 1, исполнение II; Отсек N5 (для схемы 2, испол. II)	
N3	ЛКN9			
N4	ЛКN10			
N4	ЛКN9			
N5	ЛК N10	Щебень 20-40	Отсек N5 (для схемы 1, исполнение I; для схемы 2, исполнение II)	
N5	ЛКN9			
N6	ЛК N10		Отсек N4 (для схемы 1, исполнение II; Отсек N3 (для схемы 2, исполнение II)	
N6	ЛКN9			
N8	ЛКN10	Щебень 20-40	Отсек N6 (для схемы 1, исполнение I; для схемы 2, исполнение I)	
N8	ЛКN9			
N9	ЛКN10			
N9	ЛКN9			

Вентили гидрообеспыливания

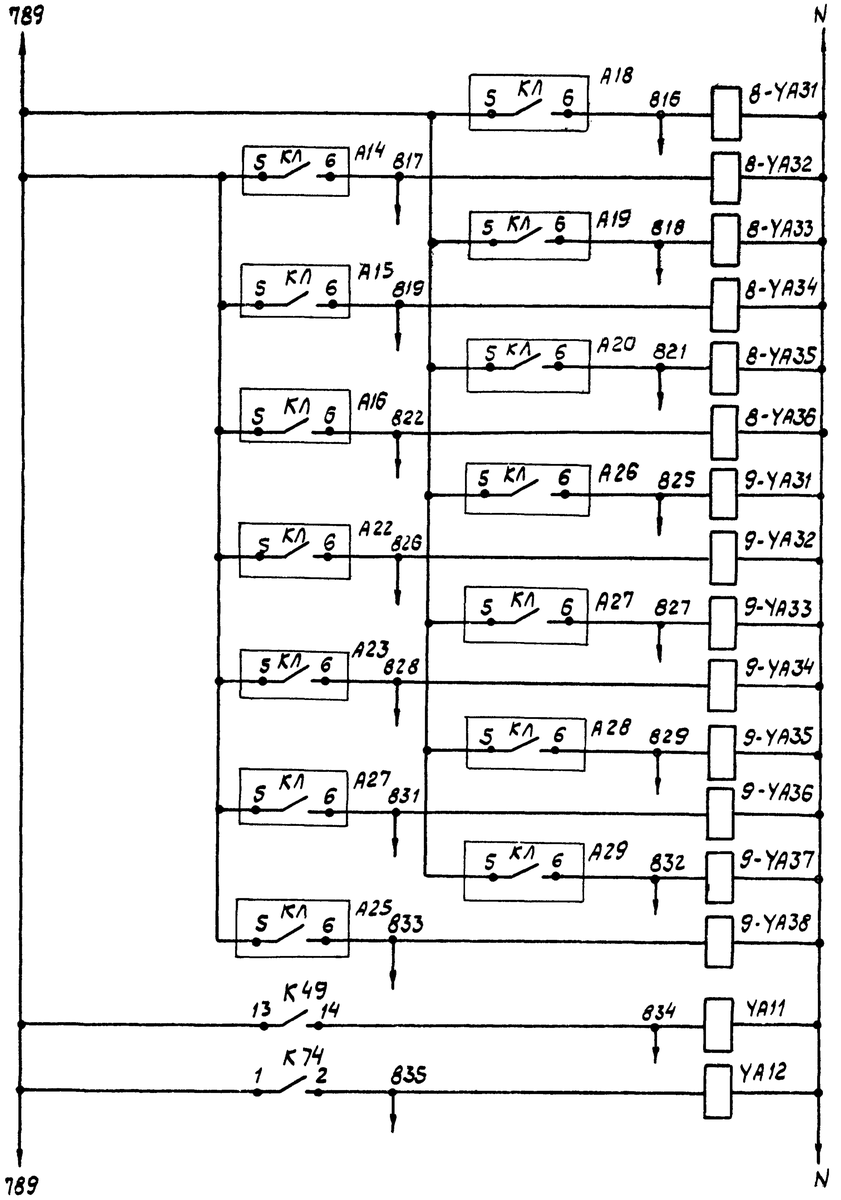

N10	N10	ЛКN10	Гравий керамзит. Отсек N6 (для схемы 1, исполнение II) Отсек N1 (для схемы 2, исполнение II)
N11	N11	ЛКN9	
N12	N12	ЛКN10	
N12	N12	ЛКN9	
N14	N14	ЛКN10	Песок керамзит. Отсек N5 (для схемы 1, исполнение II) Отсек N2 (для схемы 2, исполнение II)
N14	N14	ЛКN9	
N15	N15	ЛКN10	
N15	N15	ЛКN9	
N16	N16	ЛКN10	
N16	N16	ЛКN9	
N17	N17	ЛКN10	
N17	N17	ЛКN9	
N18	N18	ЛКN10	Пункт перегрузки №2
N18	N18	ЛКN9	

Вентили гидрообеспыливания

50

9032/10

Привязан:

Инв. №

				тп 708-18.85	ЭМ
				Склад заполнителей бетона прирельсовый автоматизированный с двумя трактами подачи емкостью 6тыс. куб. м	
					Стад. / Лист / Листов
					Р / 49 /
Гл.инж.пр.	Волк		1.11.84	Схема электрическая принципиальная управления насосами и гидрообеспыливанием	Гипростроммашина г. Киев
Зав.отд.	Бельфор		1.11.84		
Н.контр.	Бурман		1.11.84		
Рук.брит.	Волк		1.11.84		
Констр. II кат.	Фактурович		1.11.84		

Копировал

Формат А2

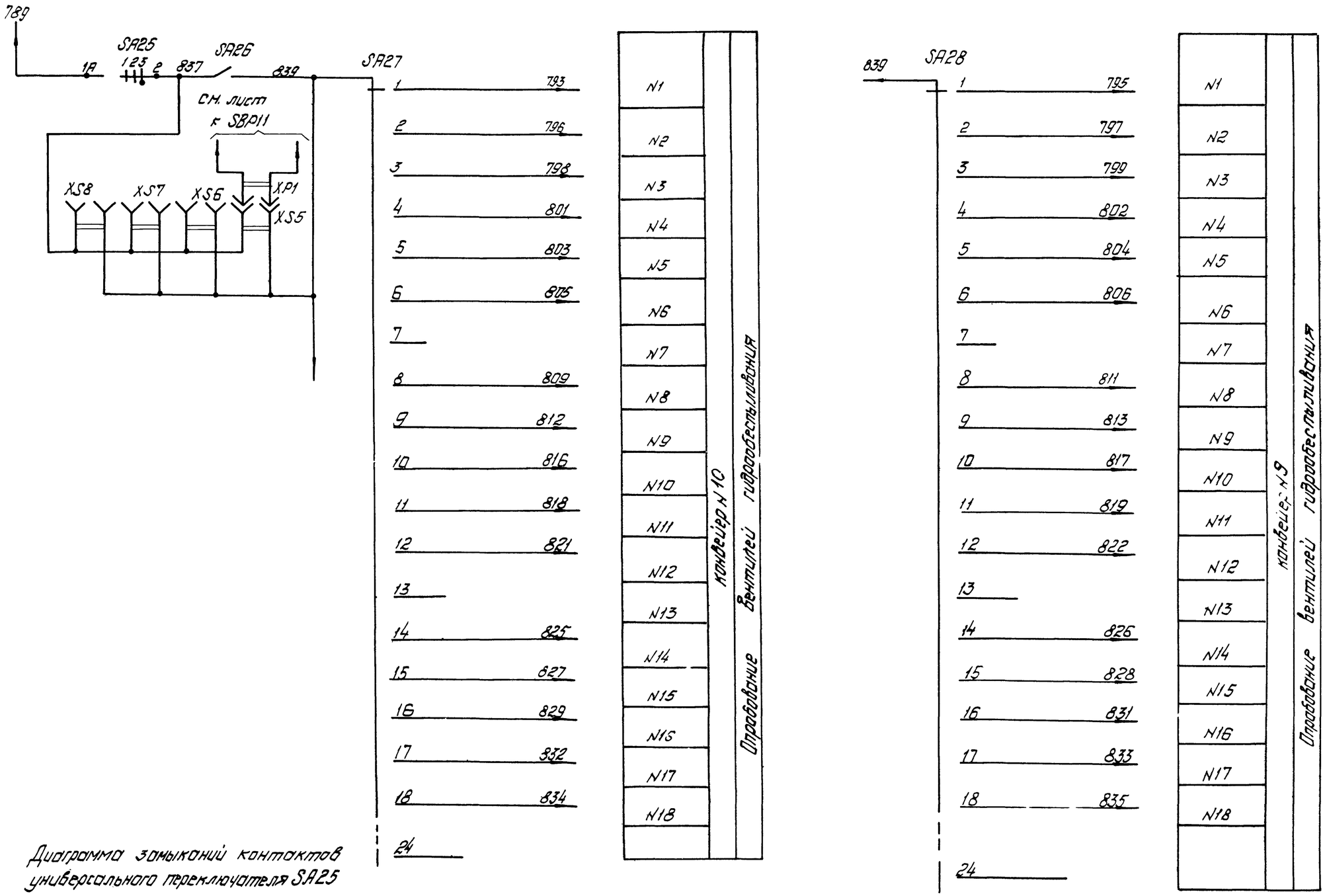

Диаграмма замыканий контактов универсального переключателя SA25

УП5311-с 225У3										
Nсекции	Номер контакта		Маркировка контакта		Положение рукоятки					
					Авт. -45°		Откл. 0		Местн. +45°	
					1		2		3	
	Л	П	Л	П	Л	П	Л	П	Л	П
I	1	2			X					X
II	3	4			X					X

* не используется

Альбом 10

Типовой проект 708-18.85

Инв. N подл. | Подп. и дата | Взам. инв. N

51

9032/10

Привязан	Гл. инж. пр.	Волк		1.11.84
	Зав. отд.	Бельфор		1.11.84
	Н. контр.	Бурман		5.11.84
	Рук. бриг.	Волк		1.11.84
Инв. N	Констр. II кат.	Фактурович		2.11.84

ТП 708-18.85 ЭМ

Склад заполнителей бетона прирельсовый автоматизированный с двумя трактами подачи емкостью 6 тыс. куб. м.

Стадия	Лист	Листов
Р	50	

Схема электрическая принципиальная управления насосами и гидрообеспыливанием

Гипростроммашина г. Киев

Копировал: Шнайдер

Формат А2

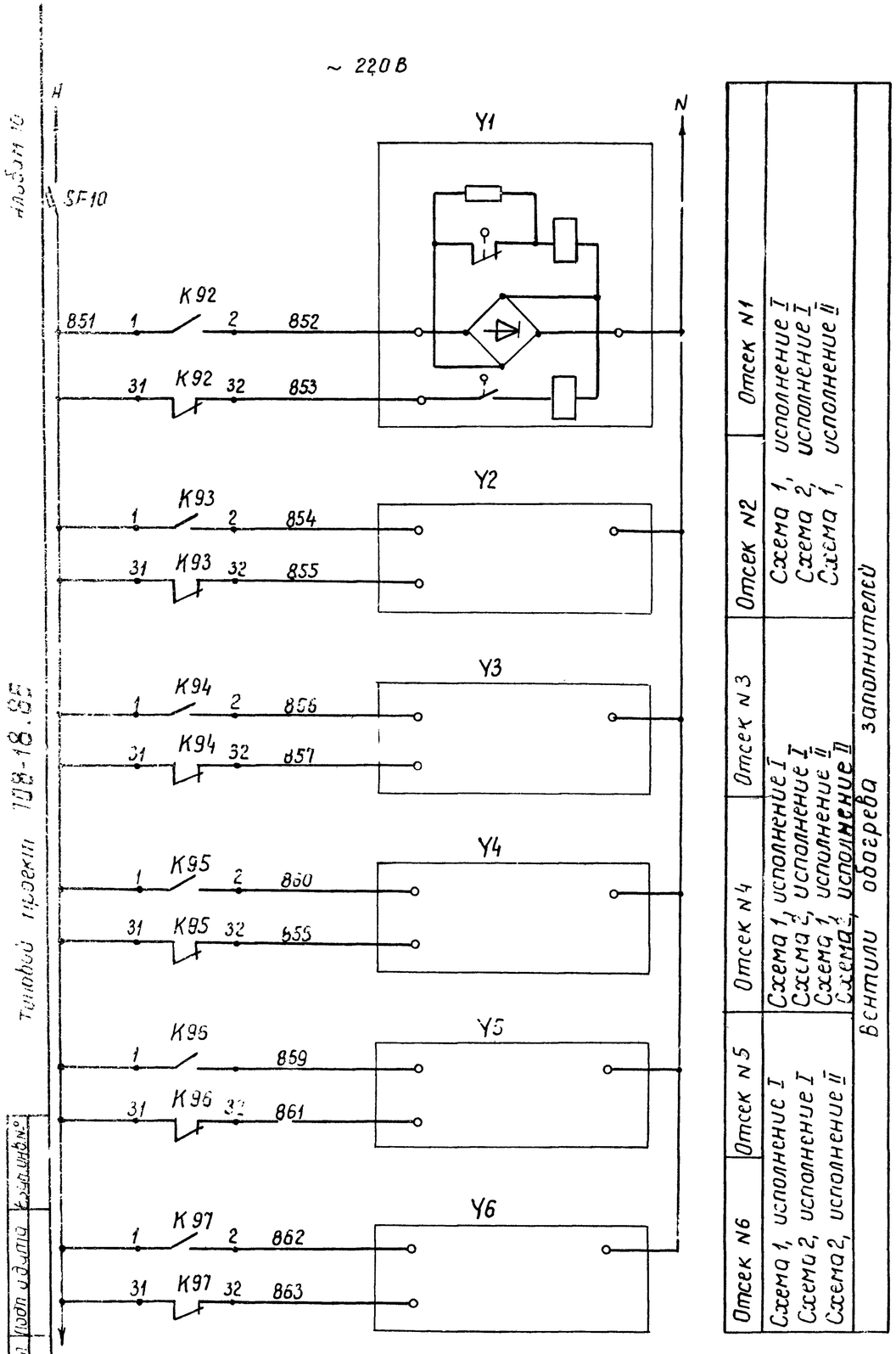

Диаграмма замыканий контактов универсального переключателя SA29.

УП5311-С225											
N секции	Номер контакта		Маркировка контакта		Положение рукоятки						
					Автом.		Откл.		Ручное		
					-45°		0°		+45°		
					1		2		3		
	Л	П	Л	П	Л	П	Л	П	Л	П	
I	1	2	896-851	851-904							
II	3	4									*

* не используется

Поз. обозначение	Наименование	Кол.	Примечание
ВК1...ВК6	Термопреобразователь сопротивления ТСМ-6097 140-55 100 мм ТУ 25. 02. 220. 703-78	6	
К92... К97	Пускатель ПМЛ-110104 В 220 В ТУ16-526. 437-78	6	
SA29	Переключатель универсальный УП 5311-С225 У3 ТУ16-524. 074-75	1	
SA30	Переключатель щеточный 8П1Н1 ЕЩ0. 360. 600 ТУ	1	
SA31	Переключатель ПТИ-М-У3 ТУ 25-08. 116-77	1	
SF11	Выключатель А63-МГУ3 переменного тока 2,5А, ТУ16-522. 110-74	1	
SF10	Выключатель А63-МГУ3 переменного тока 5А, ТУ16-522. 110-74	1	
SK1... ...SK6	Датчик температуры камерный биметаллический типа ДТК6-53 ТУ 25. 03. 688-70	6	
Y1...Y6	Вентиль 15КЧ 892 СВВ 220 В	6	
UZ	Выпрямитель СВ-4М ТУ25-02.454-73	1	
U	Логометр Ш69000 градуировка 23 предел измерения 0-100°С Rл 150 м панель контактная 6Т ТУ-25.04-2481-75	1	
P	Логометр	1	
R1	Панель контактная	1	

52
9032/10

ТП 708-18.85 ЭМ

Склад заполнителей бетона прирельсовый автоматизированный с двумя трактами подачи емкостью 6 тыс. куб. м

Гл. инж. пр.	Волк		1.11.84
Зав. отд.	Бельфор		1.11.84
Н. контр.	Бурман		1.11.84
Рук. бриг.	Волк		1.11.84
Констр. II кат.	Фактурович		1.11.84

Привязан:

Инв. №

Схема электрическая принципиальная обогрева заполнителей

Стадия	Лист	Листов
Р	51	

Гипростроммашина г. Киев

Типовой проект 708-18.85

Альбом 10

Инв. № подл. | Подп. и дата | Взам. инв. №

Дополнительные блокировки	Датчики температуры в отсеках					
	Отсек N 6	Отсек N5	Отсек N4	Отсек N3	Отсек N2	Отсек N 1
	Схема 1,исполнение i	Схема 1,исполнение i	Схема 1,исполнение i	Схема 1,исполнение i	Схема 2,исполнение i	Схема 1,исполнение i
	Схема 2,исполнение ii	Схема 2,исполнение ii	Схема 1,исполнение ii	Схема 2,исполнение i	Схема 2,исполнение ii	Схема 1,исполнение ii

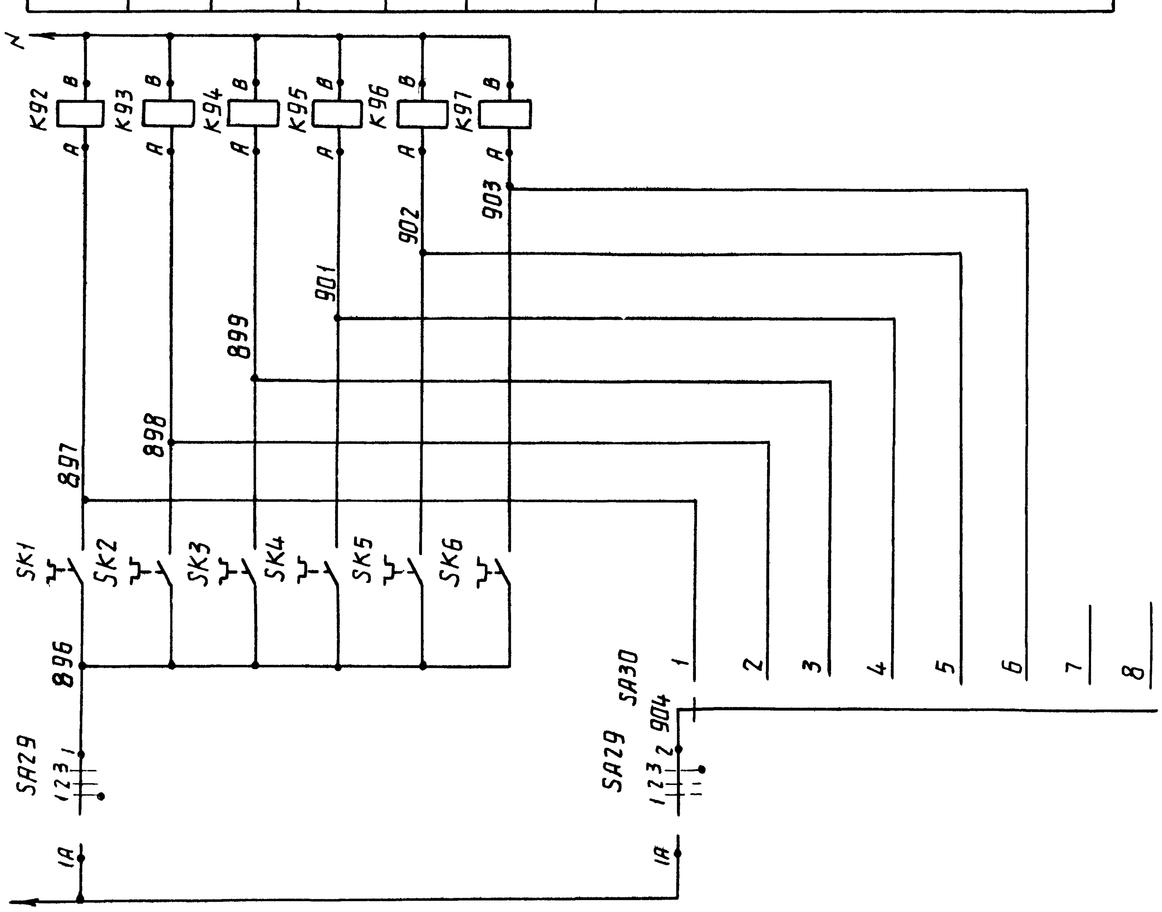

| | | | | |

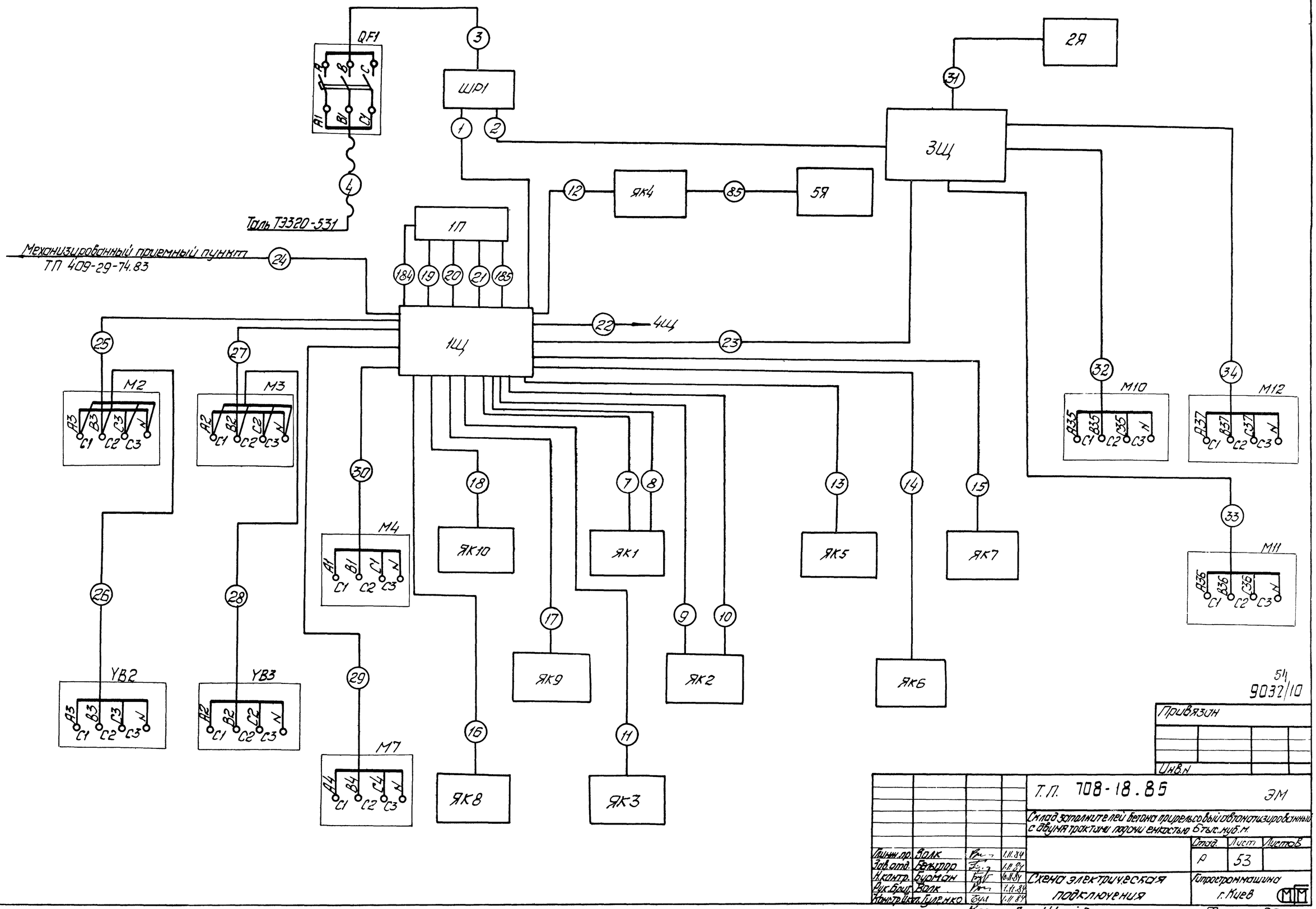

Альбом 10

Типовой проект 708-18.85

Инв. № подл. | Подп. и дата | Взам. инв. №

54
9032/10

Привязан

Инв. №

Т.П. 708-18.85 ЭМ

Склад заполнителей бетона прирельсовый автоматизированный с двумя трактами подачи емкостью 6 тыс. куб. м.

Гл. инж. пр.	Волк		1.11.84
Зав. отд.	Бельфор		1.11.84
Н. контр.	Бурман		10.11.84
Рук. Бриг.	Волк		1.11.84
Конструктор	Гуленко		1.11.84

Схема электрическая подключения

Стад.	Лист	Листов
Р	53	

Гипростроммашина г. Киев

Копировал: Шнайдер

Формат А2

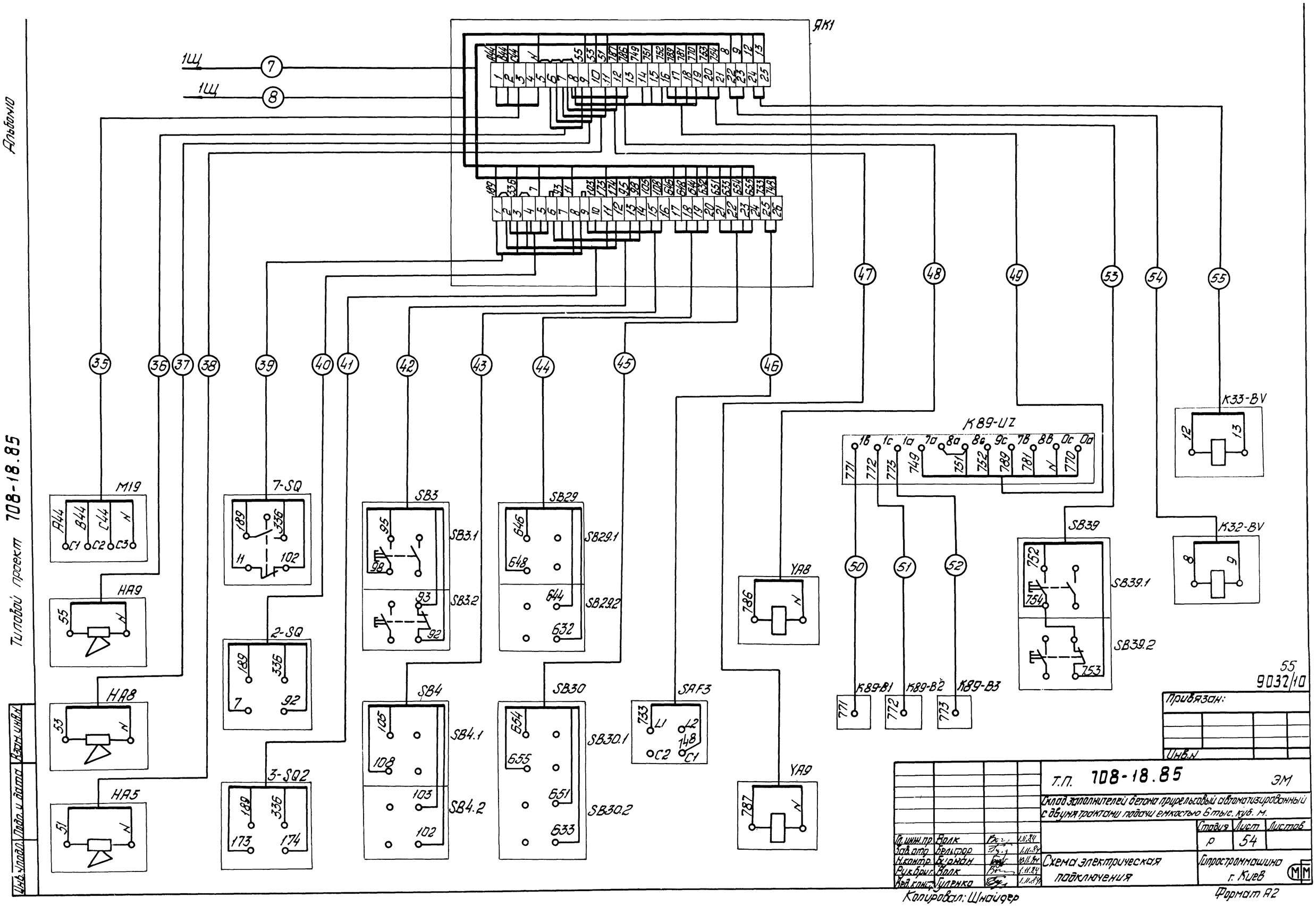

Альбомо
Типовой проект 708-18.85
Инв.№ подл. | Подп. и дата | Взам. инв.№
ЯК1
1Щ
1Щ
M19
HA9
HA8
HA5
7-SQ
2-SQ
3-SQ2
SB3
SB3.1
SB3.2
SB4
SB4.1
SB4.2
SB29
SB29.1
SB29.2
SB30
SB30.1
SB30.2
SAF3
YA8
YA9
K89-UZ
K89-B1
K89-B2
K89-B3
SB39
SB39.1
SB39.2
K33-BV
K32-BV
55
9032/10
Привязан:
Инв.№
Т.П. 708-18.85
ЭМ
Склад заполнителей бетона прирельсовый автоматизированный с двумя трактами подачи емкостью 6 тыс. куб. м.
Стадия | Лист | Листов
Р | 54
Гл. инж. пр. Волк 1.11.84
Зав. отд. Бельфор 1.11.84
Н. контр. Бурман 10.11.84
Рук. бриг. Волк 1.11.84
Вед. конст. Гуленко 1.11.84
Схема электрическая подключения
Гипростроммашина г. Киев
Копировал: Шнайдер
Формат А2

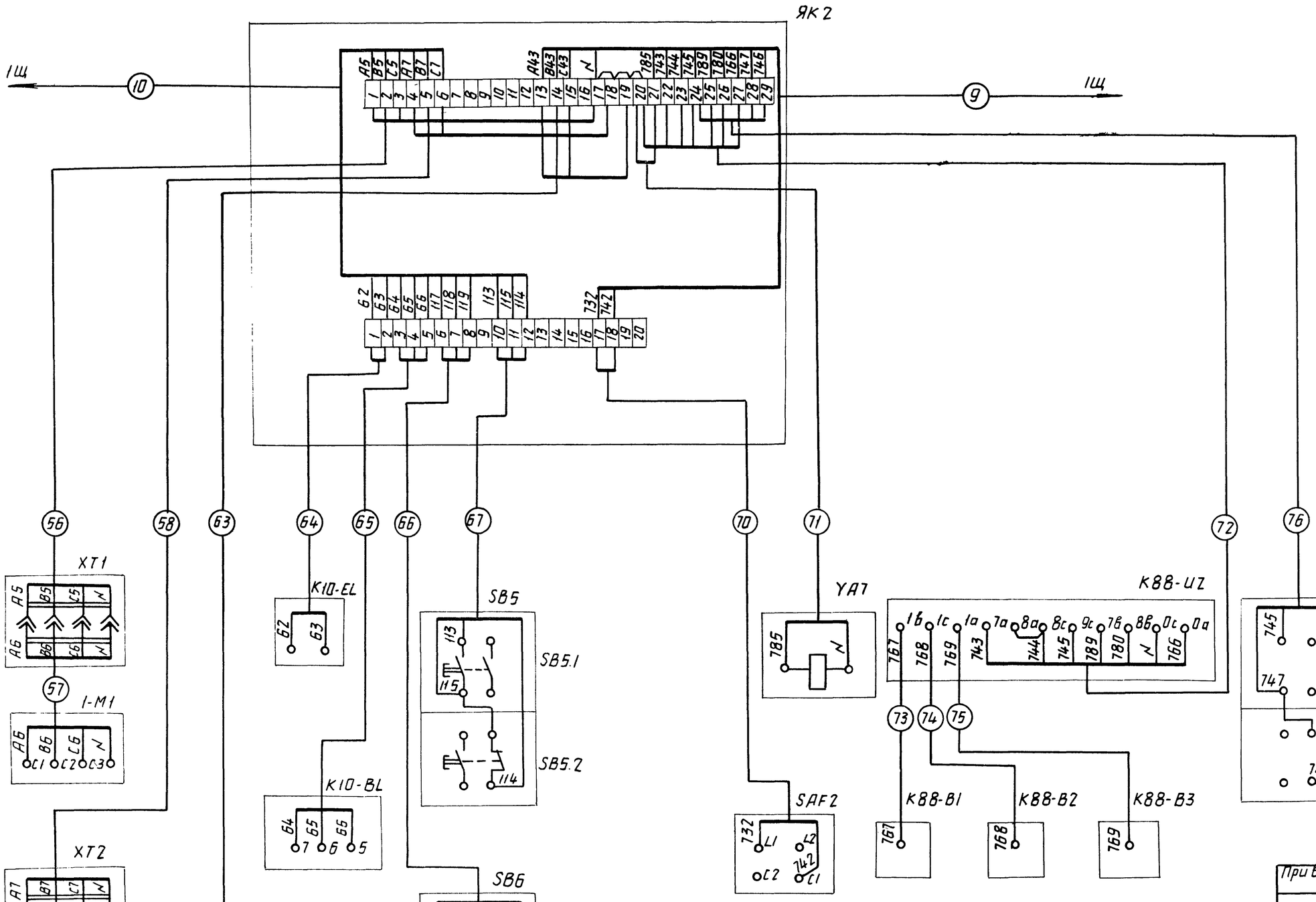

Альбом 10

Типовой проект 708-18.85

Инв. № подл.	Подп. и дата	Взам. инв. №

56
9032/10

Привязан

Инв. №

т.п. 708-18.85 ЭМ

Склад заполнителей бетона прирельсовый автоматизированный с двумя трактами подачи емкостью 6 тыс. куб. м.

Гл. инж. пр.	Волк		1.11.84
Зав. отд.	Бельфор		1.11.84
Н. контр.	Бурман		20.11.84
Рук. бриг.	Волк		1.11.84
Вед. констр.	Гуленко		1.11.84

Стад.	Лист	Листов
Р	55	

Схема электрическая подключения

Гипростроммашина г. Киев

Копировал

Формат А2

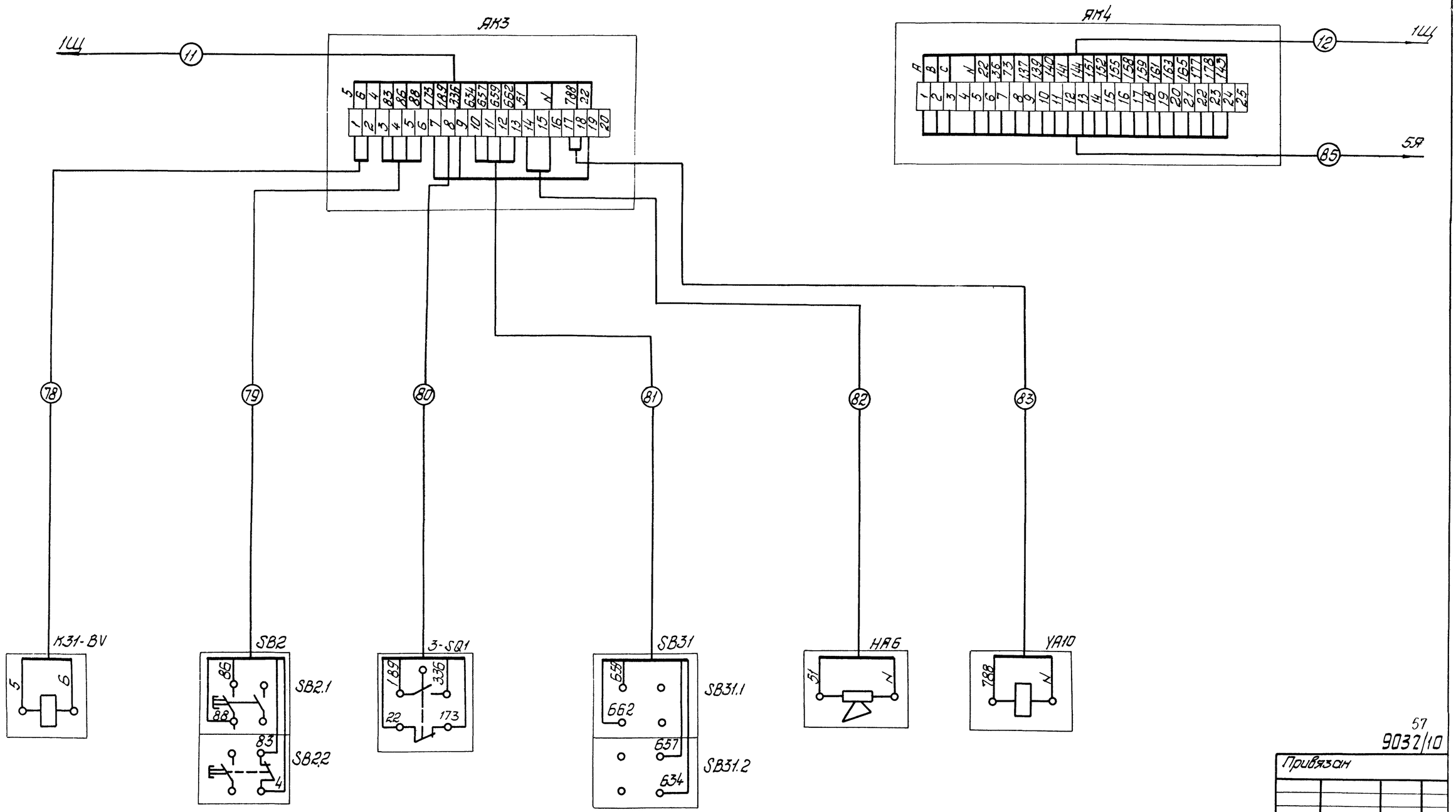

57
9032/10

Привязан

Инв. N

Гл. инж. пр.	Волк		1.11.84
Зав. отд.	Бельфор		1.11.84
Н. контр.	Бурман		10.11.84
Рук. бриг.	Волк		1.11.84
Вед. конст.	Гуленко		1.11.84

Т. П. 708-18.85 ЭМ

Склад заполнителей бетона прирельсовый автоматизированный с двумя трактами подачи емкостью 6 тыс. куб. м.

Стад.	Лист	Листов
Р	56	

Схема электрическая подключения

Гипростроммашина г. Киев

Копировал: Шнайдер

Формат А2

Альбом 10

Типовой проект 708-18.85

Инв. N подл. | Подп. и дата | Взам. инв. N

Альбом 10

Типовой проект 708-18.85

ЯК4

85

5Я

98

86 87 88 89 90 91 92 93 94 95

8-M4 A13 B13 C13 N C1 C2 C3

8-YB A13 C13

8-M1 A14 B14 C14 N C1 C2 C3

8-M2 A14 B14 C14 N C1 C2 C3

8-M3 A15 B15 C15 N C1 C2 C3

8-SQ1 18 134

8-SQ2 134 135

K13-U2 71 72 22 N 73 1 2 3 4 5 6

96 K13-B 71 72 1 2

97 K13-B1 71 72 1 2

8-SQ3 36 22 177 164

8-SQ4 165 22 178 166

8-SB

8-SB1 141 149

8-SB2 149 143

8-SB3 154 152

8-SB4 162 161

8-SB5 36 167

8-SB6 167 165

8-SB7 154 149 153 148

58

9032/10

Привязан

Инв. №

Взам. инв. №

Подп. и дата

Инв. № подл.

Гл. инж. пр.	Волк		4.11.84
Зав. отд.	Бельфор		4.11.84
Н. контр.	Бурман		10.11.84
Рук. бриг.	Волк		4.11.84
Вед. констр.	Гуленко		4.11.84

т.п. 708-18.85 ЭМ

Склад заполнителей бетона прирельсовый автоматизированный с двумя трактами подачи емкостью 6 тыс. куб. м.

Стад.	Лист	Листов
Р	57	.

Схема электрическая подключения

Гипростроммашина г. Киев

Формат А2

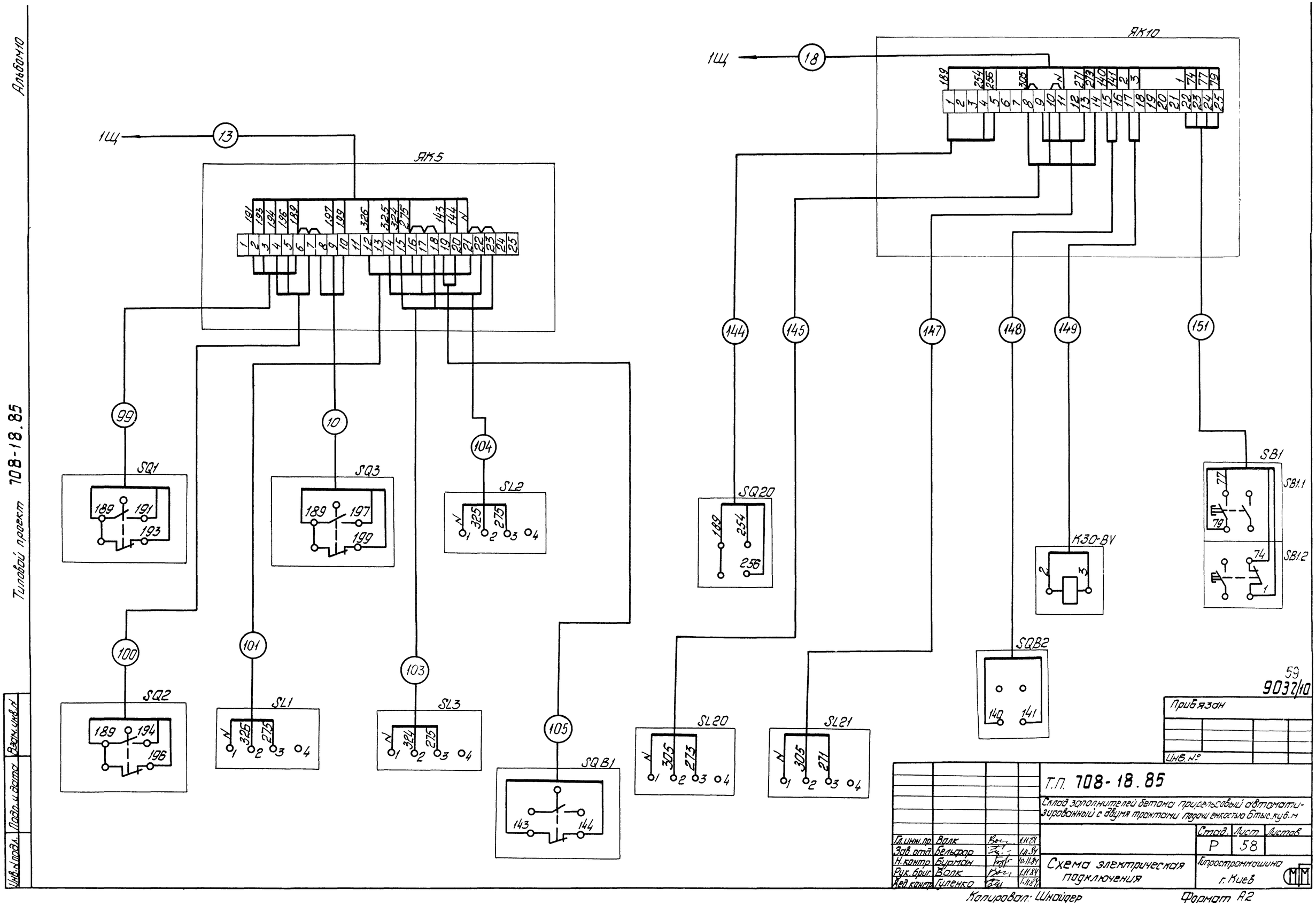
Альбом 10
Типовой проект 708-18.85
Инв. № подл.
Подп. и дата
Взам. инв. №
1Щ
13
ЯК5
99
SQ1
189
191
193
10
SQ3
189
197
199
104
SL2
325
275
100
SQ2
189
194
196
101
SL1
326
275
103
SL3
324
275
105
SQB1
143
144
1Щ
18
ЯК10
144
145
147
148
149
151
SQ20
189
254
256
SL20
305
273
SL21
305
271
K30-BY
SQB2
140
141
SB1
SB1.1
SB1.2
59
9032/10
Привязан
Инв. №
Т.П. 708-18.85
Склад заполнителей бетона прирельсовый автоматизированный с двумя трактами подачи емкостью 6тыс.куб.м
Гл.инж.пр. Волк 1.11.84
Зав.отд. Бельфор 1.11.84
Н.контр. Бурман 10.11.84
Рук.бриг. Волк 1.11.84
Вед.контр. Гуленко 1.11.84
Схема электрическая подключения
Стад. Лист Листов
Р 58
Гипростроммашина г. Киев
Копировал: Шнайдер
Формат А2

Альбом 10

Типовой проект 708-18.85

Инв.№ подл. | Подпись и дата | Взам.инв.№

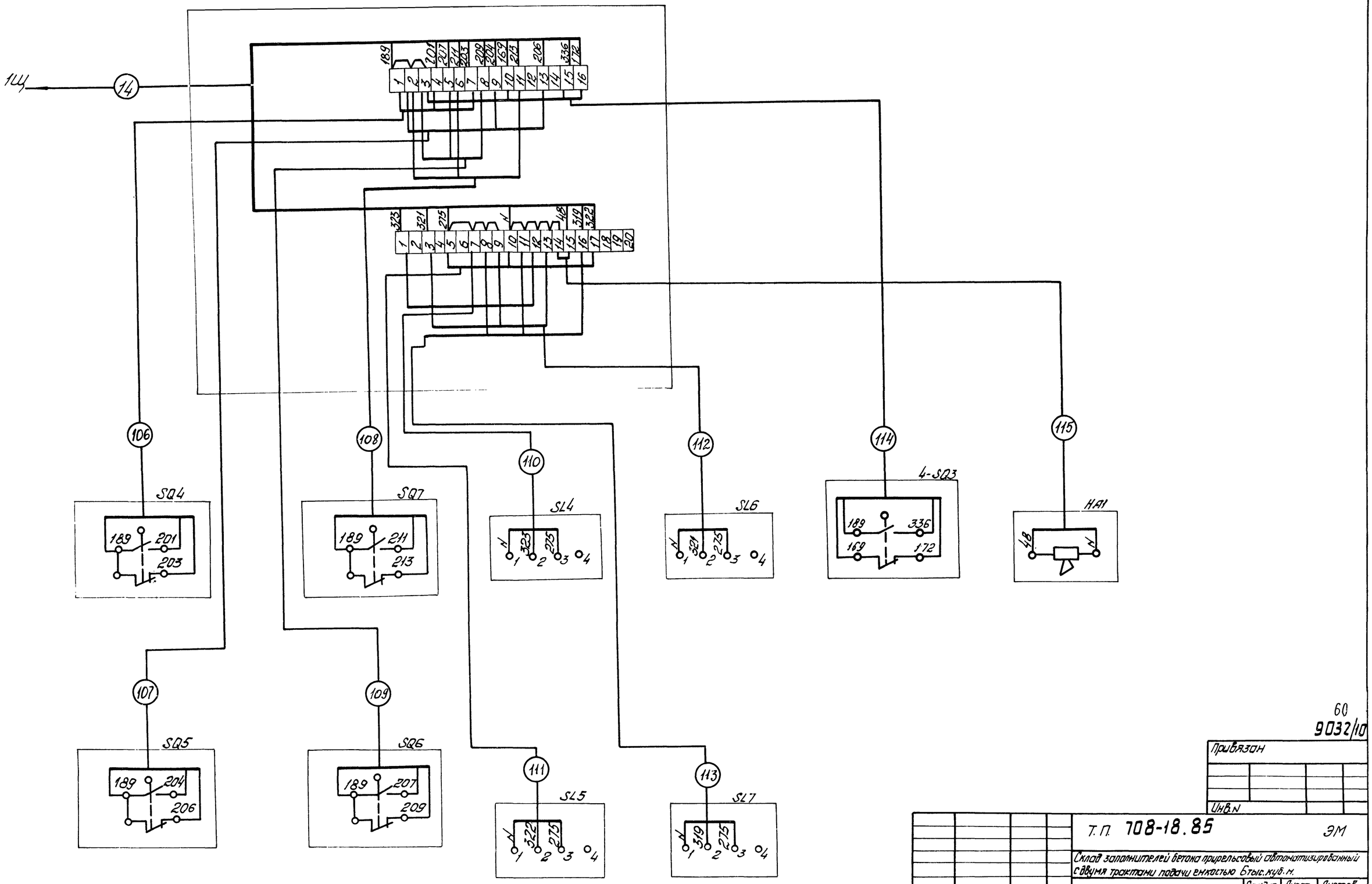

60

9032/10

Привязан

Инв.N

Т.П. 708-18.85					ЭМ
Склад запалнителей бетона прирельсовый автоматизированный с двумя трактами подачи емкостью 6тыс.куб.м.					
Гл.инж.пр.	Валк		1.11.84		Стадия: Р; Лист: 59; Листов:
Зав.отд.	Бельфор		1.11.84		
Н.контр.	Бурман		10.11.84	Схема электрическая подключения	Гипростроммашина г. Киев
Рук.груп.	Валк		1.11.84		
Ред.контр.	Суленко		1.11.84		

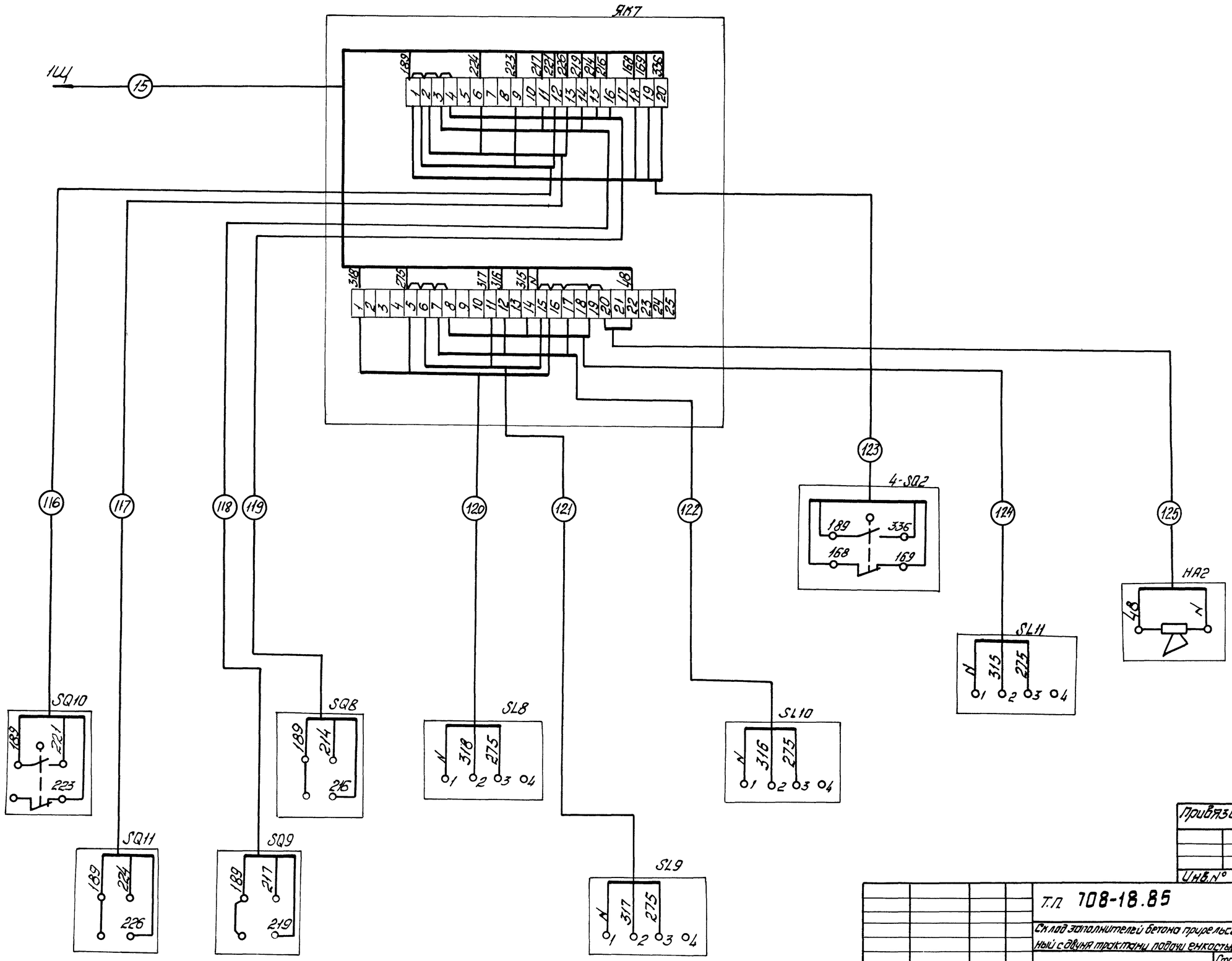

Альбом 10

Типовой проект 708-18.85

Инв.№ подл. | Подп. и дата | Взам.инв.№

61

9032/10

Привязан

Инв.№

Гл.инж.пр.	Волк		1.11.84
Зав.отд.	Бельфор		1.11.84
Н.контр.	Бурман		10.11.84
Рук.бриг.	Волк		1.11.84
Вед.конф.	Гуленко		1.11.84

Т.П. 708-18.85 ЭМ

Склад заполнителей бетона прирельсовый автоматизированный с двумя трактами подачи емкостью 6 тыс.куб.м.

Стадия	Лист	Листов
Р	60	

Схема электрическая подключения

Гипростроммашина г. Киев

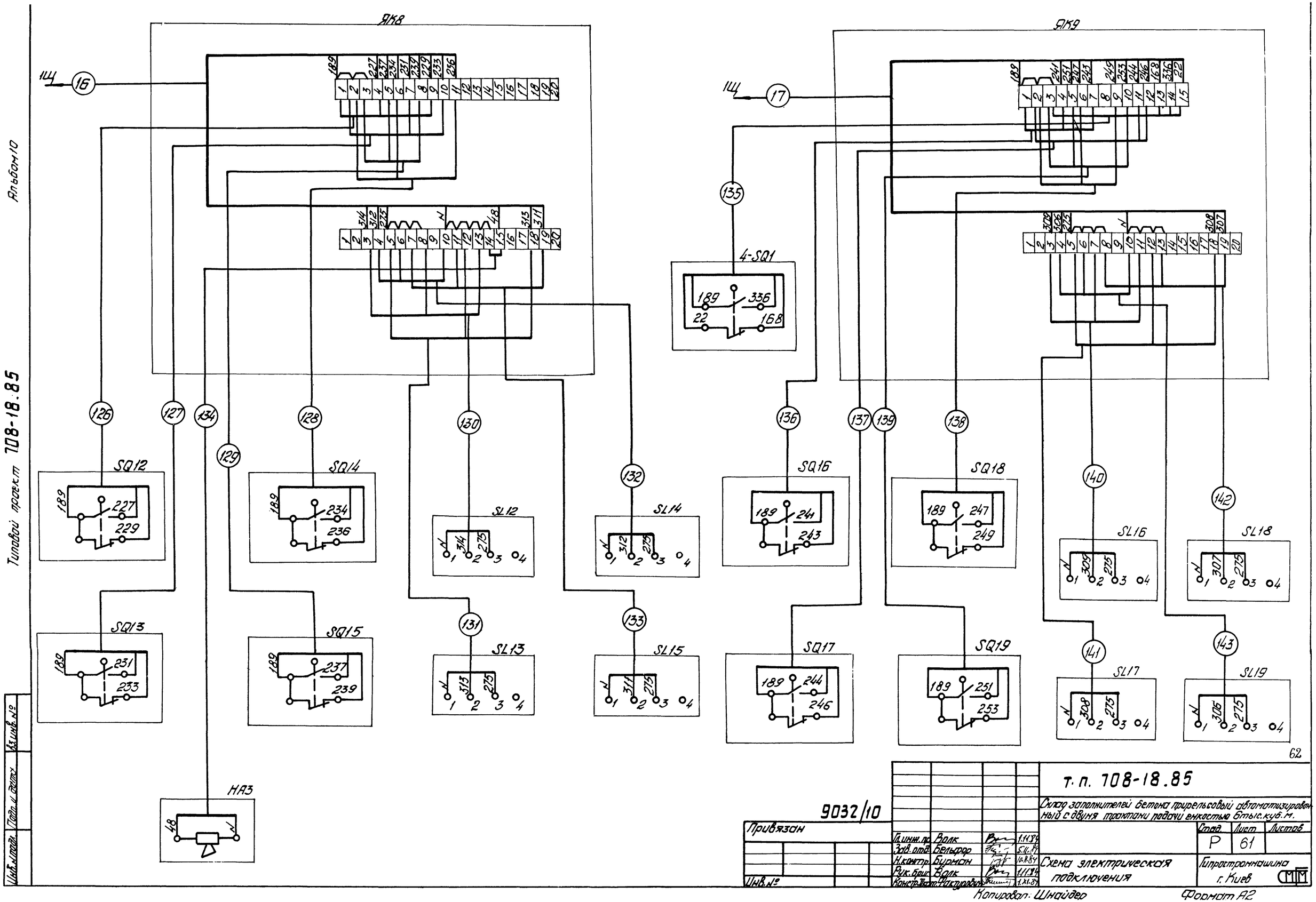

62

9032/10

Привязан

Инв. №

Гл. инж. пр.	Волк		1.11.84
Зав. отд.	Бельфор		5.11.84
Н. контр.	Бурман		10.11.84
Рук. бриг.	Волк		1.11.84
Констр. Инст.	Чактурович		1.XI.84

т. п. 708-18.85

Склад заполнителей бетона прирельсовый автоматизированный с двумя трактами подачи емкостью 6 тыс. куб. м.

Схема электрическая подключения

Стад.	Лист	Листов
Р	61	

Гипростроммашина г. Киев

Копировал: Шнайдер

Формат А2

Исполнение I

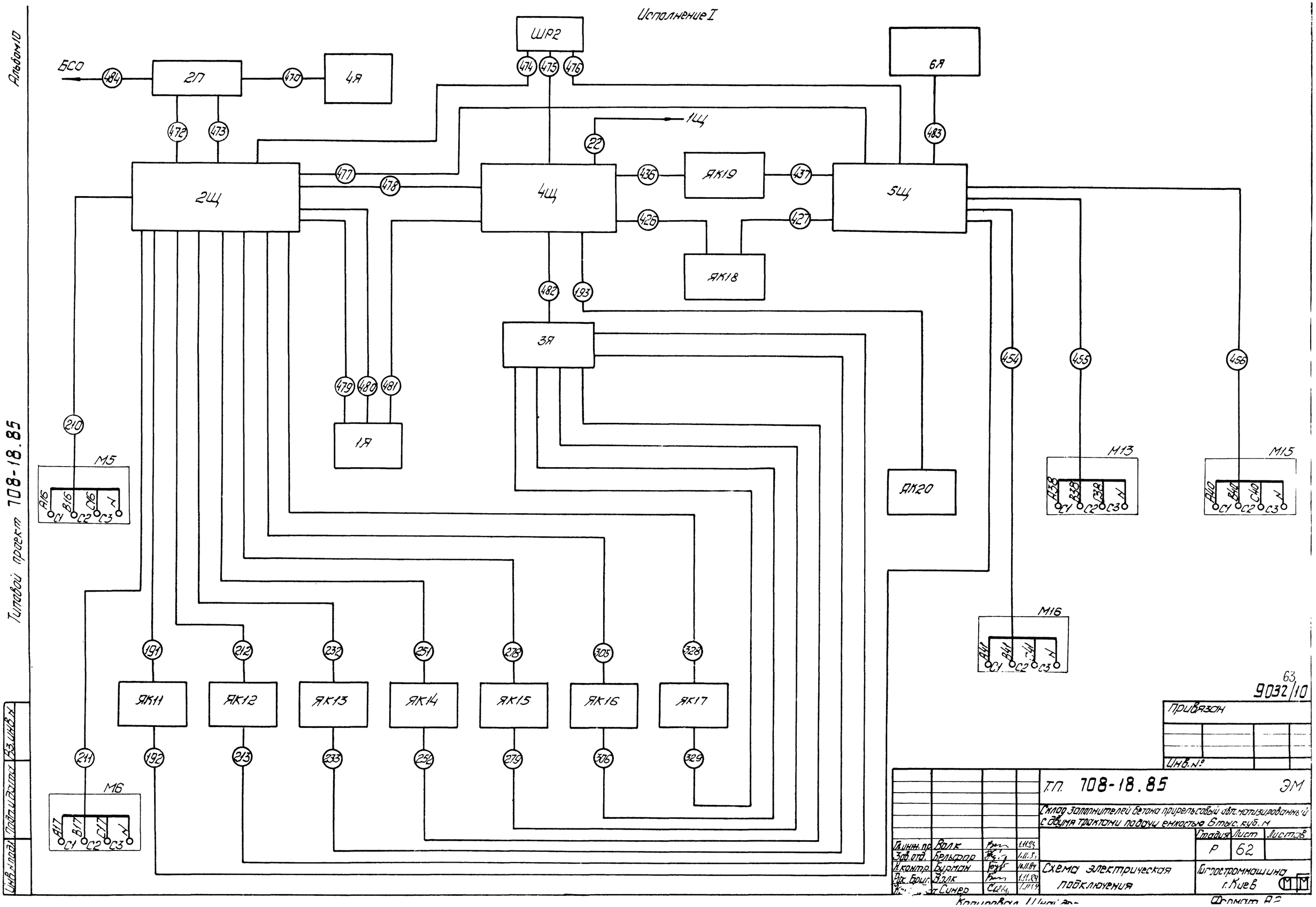

Альбом 10

Типовой проект 708-18.85

Инв. № подл. | Подп. и дата | Взам. инв. №

63

9032/10

Привязан

Инв. №

Гл. инж. пр.	Волк		1.11.84
Зав. отд.	Бельфор		1.11.84
Н. контр.	Бурман		10.11.84
Рук. бриг.	Волк		1.11.84
Ст. инж.	Синер		1.11.84

Т.П. 708-18.85 ЭМ

Склад заполнителей бетона прирельсовый автоматизированный с двумя трактами подачи емкостью 6 тыс. куб. м

Стадия	Лист	Листов
Р	62	

Схема электрическая подключения

Гипростроммашина г. Киев

Формат А2

Альбом 10

Типовой пр. кт 708-18.85

Исполнение II

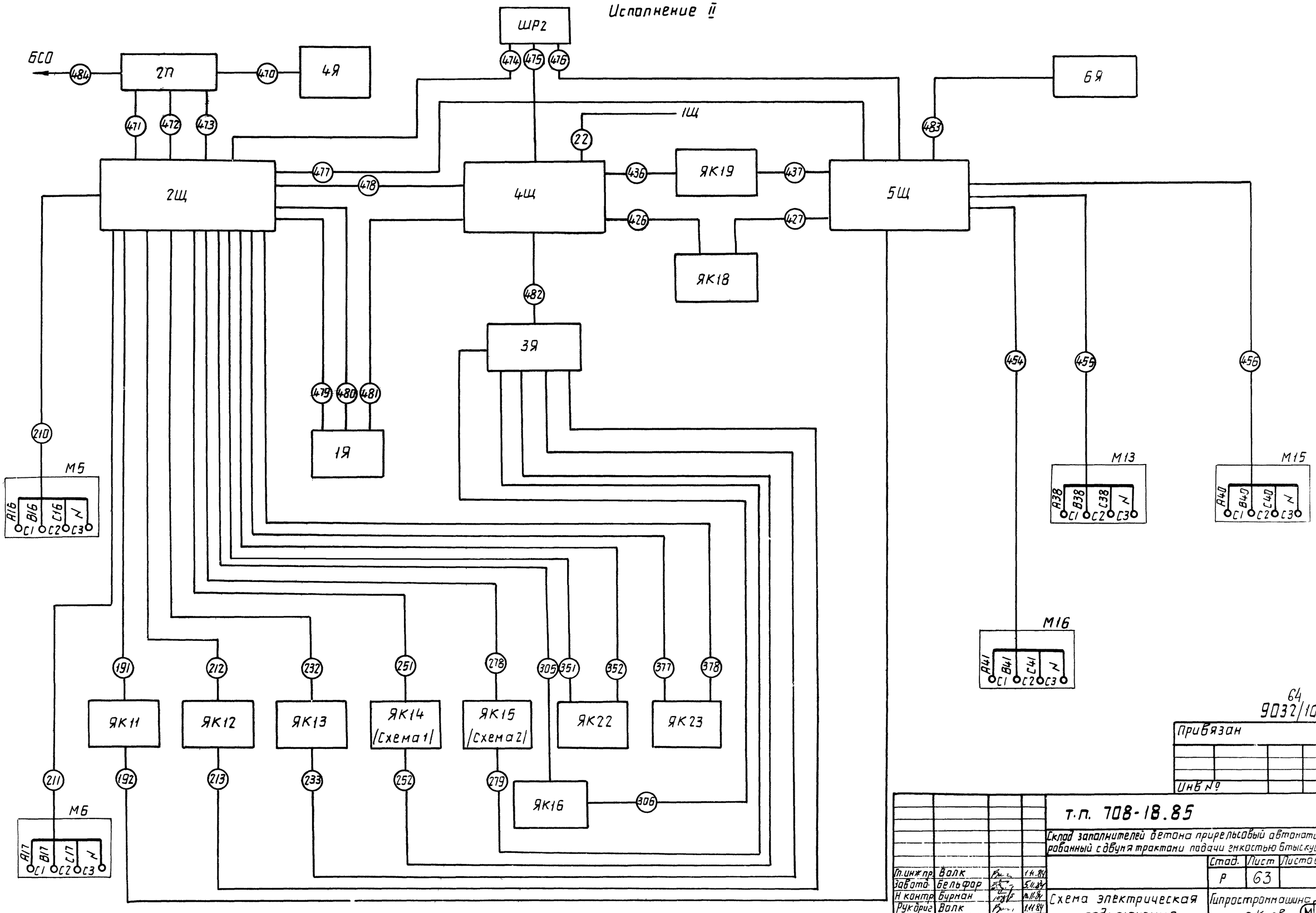

64
9032/10

Привязан

Инв №

Гл. инж. пр.	Волк		1.11.84
Зав. отд.	Бельфор		5.11.84
Н. контр.	Бурман		11.11.84
Рук. бриг.	Волк		1.11.84
Констр. II кат.	Синер		1.11.84

т.п. 708-18.85

Склад заполнителей бетона прирельсовый автоматизированный с двумя трактами подачи емкостью 6 тыс. куб. м

Стад.	Лист	Листов
Р	63	

Схема электрическая подключения

Гипростроммашина г. Киев

Инв. № подл. | Подп. и дата | Взам. инв. №

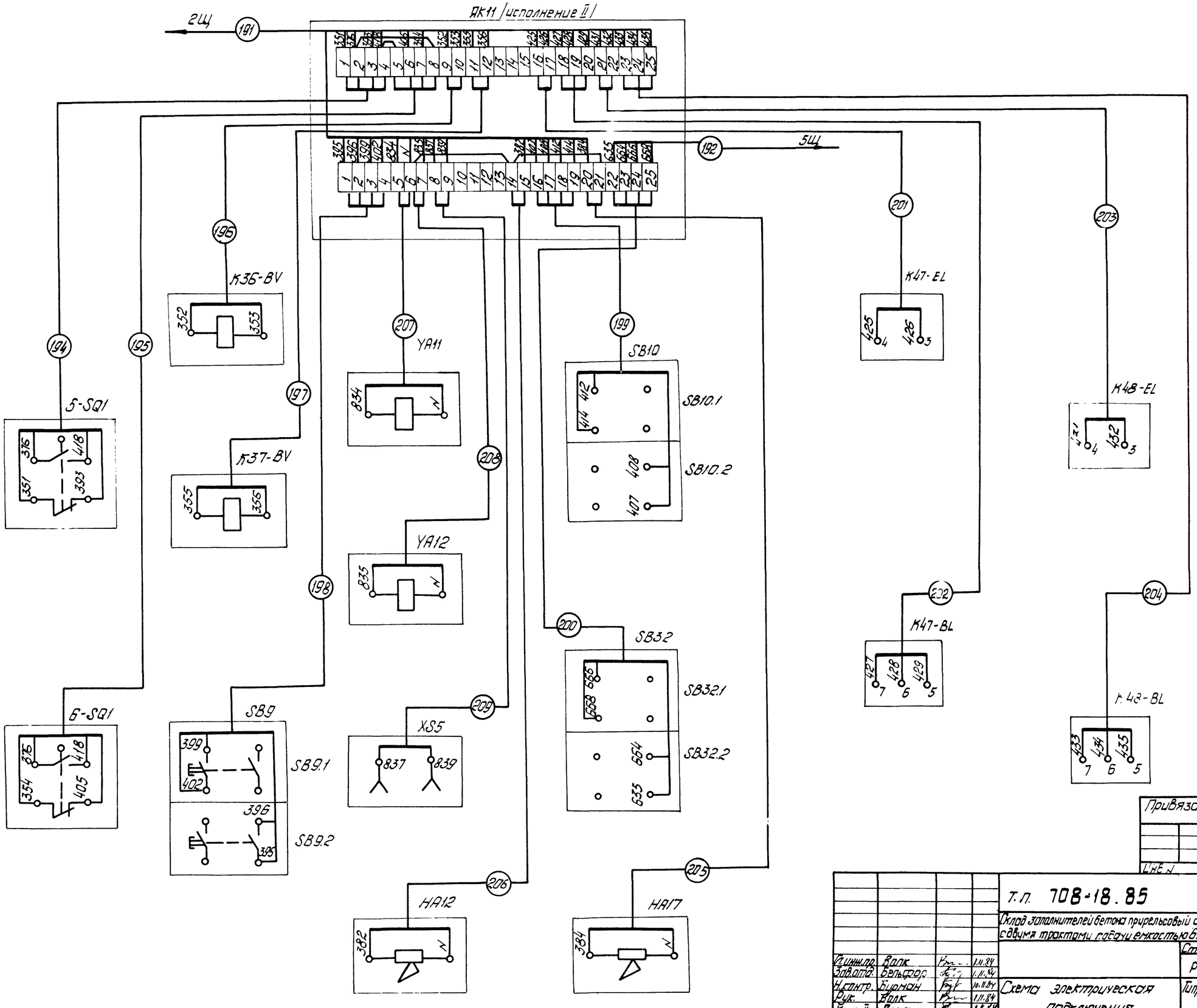

Альбом 10

Типовой проект 708-18.85

Инв. № подл. | Подп. и дата | Взам. инв. №

65

9032/10

Привязан

Инв. №

Т.П. 708-18.85					ЭМ
Склад заполнителей бетона прирельсовый автоматизированный с двумя трактами, сбщей емкостью 6 тыс. куб. м.					
				Стад.	Лист	Листов
				Р	64	
Гл.инж.пр. Волк			1.11.84			
Зав.отд. Бельгород			1.11.84			
Н.сектр. Бурман			10.11.84	Схема электрическая подключения	Гипростроммашина г. Киев	
Рук. Волк			1.11.84			
Констр. Лимагина			1.11.84			

Копировал

Формат А2

Альбом 10

Типовой проект 708-18.85

Инв.№ подл. | Подп. и дата | Взам. инв.№

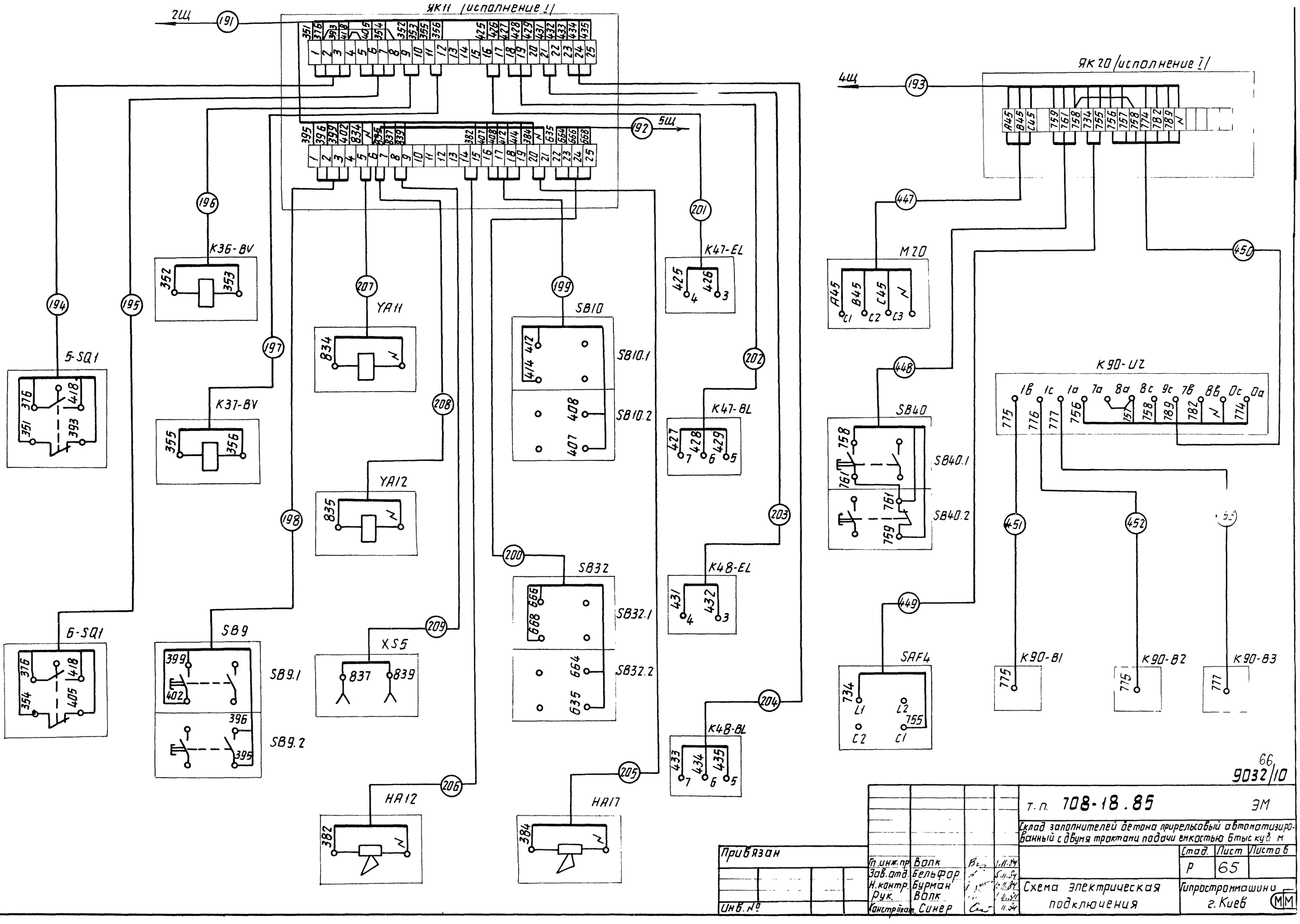

66
9032/10

Привязан				т.п. 708-18.85	ЭМ
				Склад заполнителей бетона прирельсовый автоматизированный с двумя трактами подачи емкостью 6 тыс куб м	
					Стад. Р / Лист 65 / Листов
Гл.инж.пр	Волк		1.11.84	Схема электрическая подключения	Гипростроммашини г. Киев
Зав.отд	Бельфор		5.11.84		
Н.контр.	Бурман		6.11.84		
Рук.	Волк		6.11.84		
Конструктор	Синер		11.84		
Инв.№					

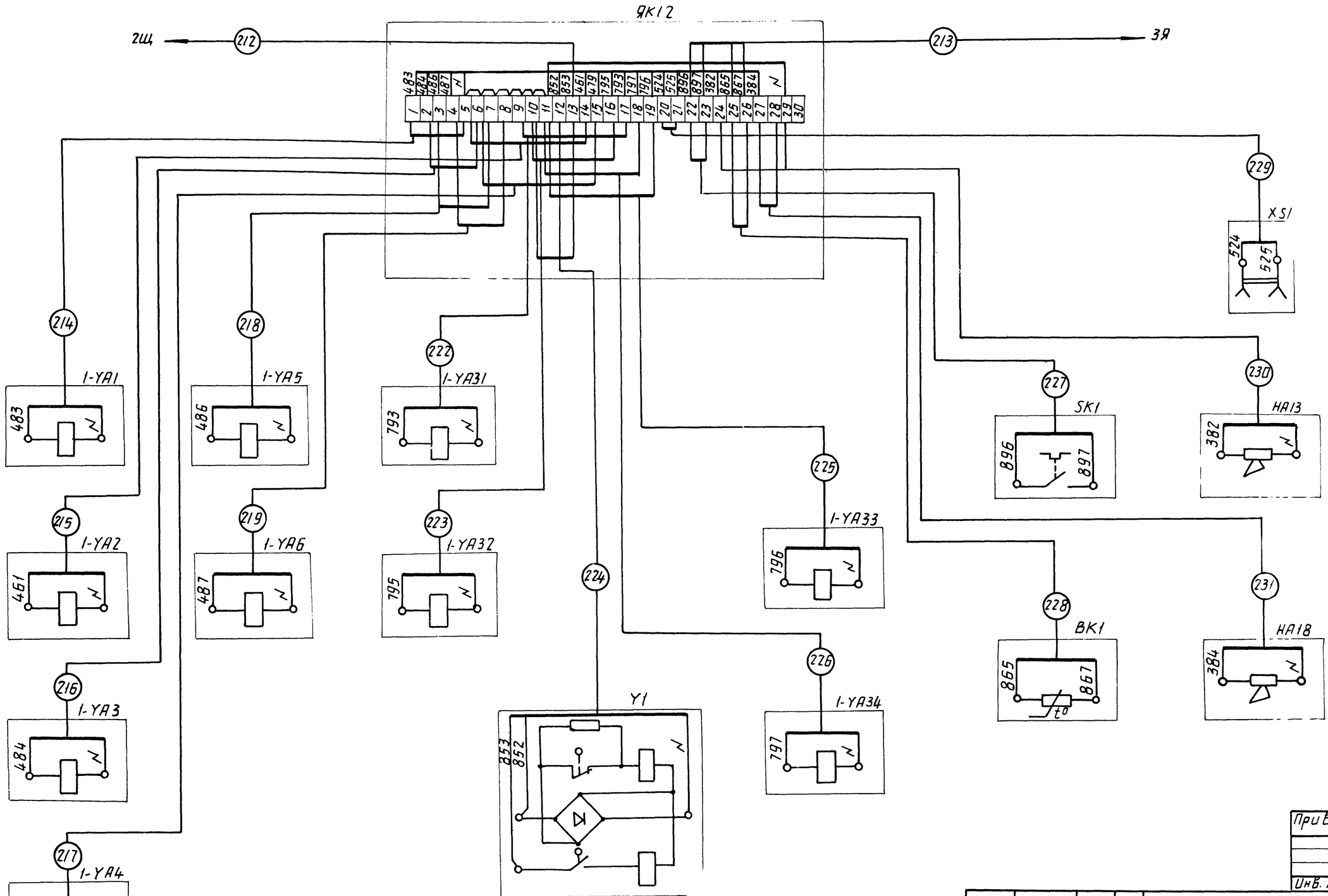

Альбом 10

Типовой проект 708-18.85

Инв. № подл. | Подп. и дата | Взам. инв. №

67

9032/10

Привязан:

Инв. №

Гл. инж. пр.	Волк		1.11.84
Зав. отд.	Бельфор		5.11.84
Н. контр.	Бурман		10.11.84
Рук. дриг.	Волк		1.11.84
Вед. кон.	Гуленко		1.11.84

т.п. 708-18.85 ЭМ

Склад заполнителей бетона прирельсовый автоматизированный с двумя трактами подачи емкостью 6 тыс. куб. м.

Стад.	Лист	Листов
Р	66	

Схема электрическая подключения

Гипростроммашина г. Киев

Копировал

Формат А2

Альбом 10

Типовой проект 708-18.85

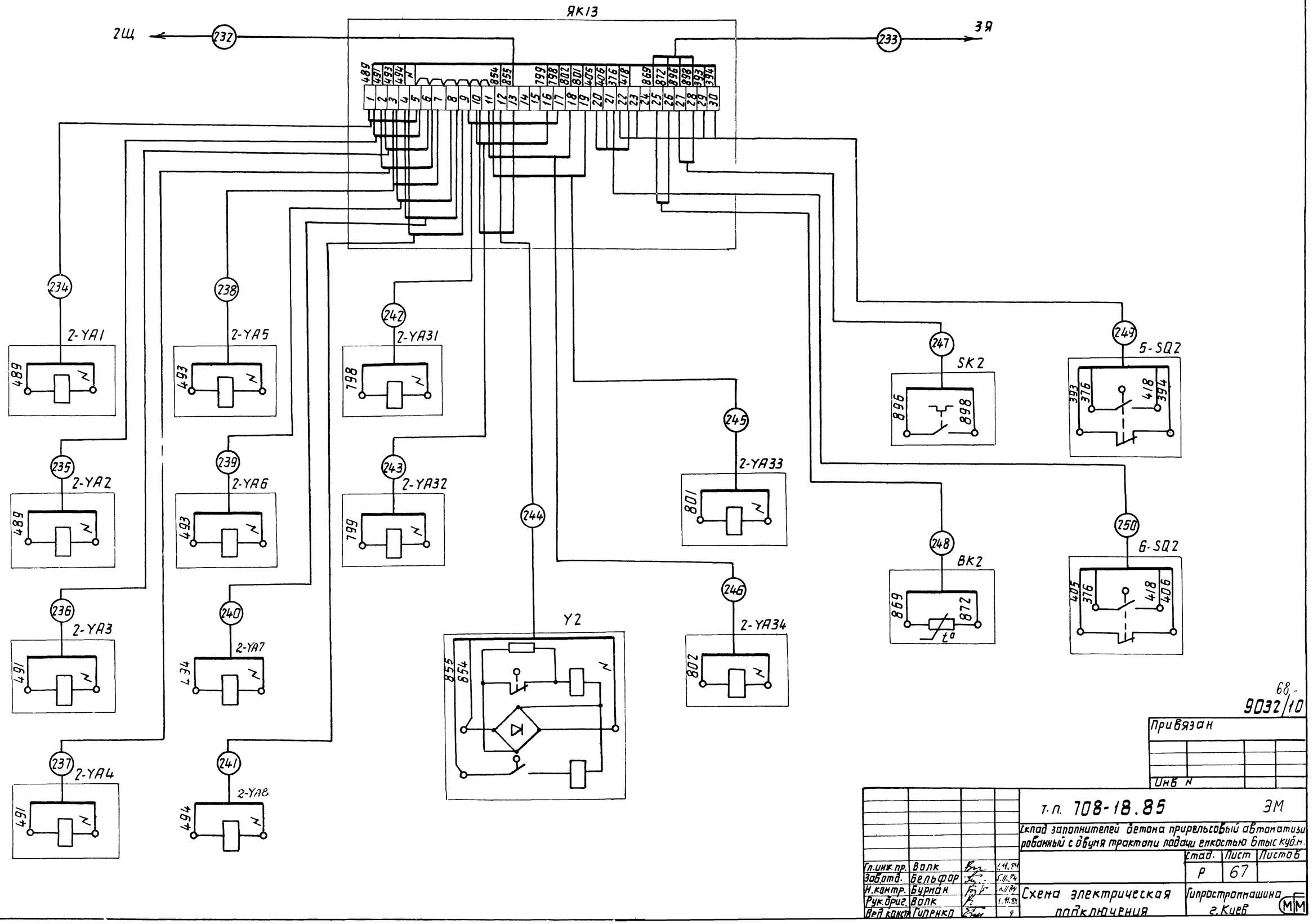

68.

9032/10

Привязан

Инв. N

Гл.инж.пр.	Волк		11.84	т.п. 708-18.85	ЭМ
Зав.отд.	Бельфор		11.84	Склад заполнителей бетона прирельсовый автоматизированный с двумя тракторами подачи емкостью 6 тыс куб.м.	
Н.контр.	Бурлак		11.84		Стад. Р; Лист 67; Листов
Рук.бриг.	Волк		11.84	Схема электрическая подключения	Гипростроммашина г.Киев
Вед.конст.	Гипенко		8		

Инв.N подл. | Подпись и дата | Взам.инв.N

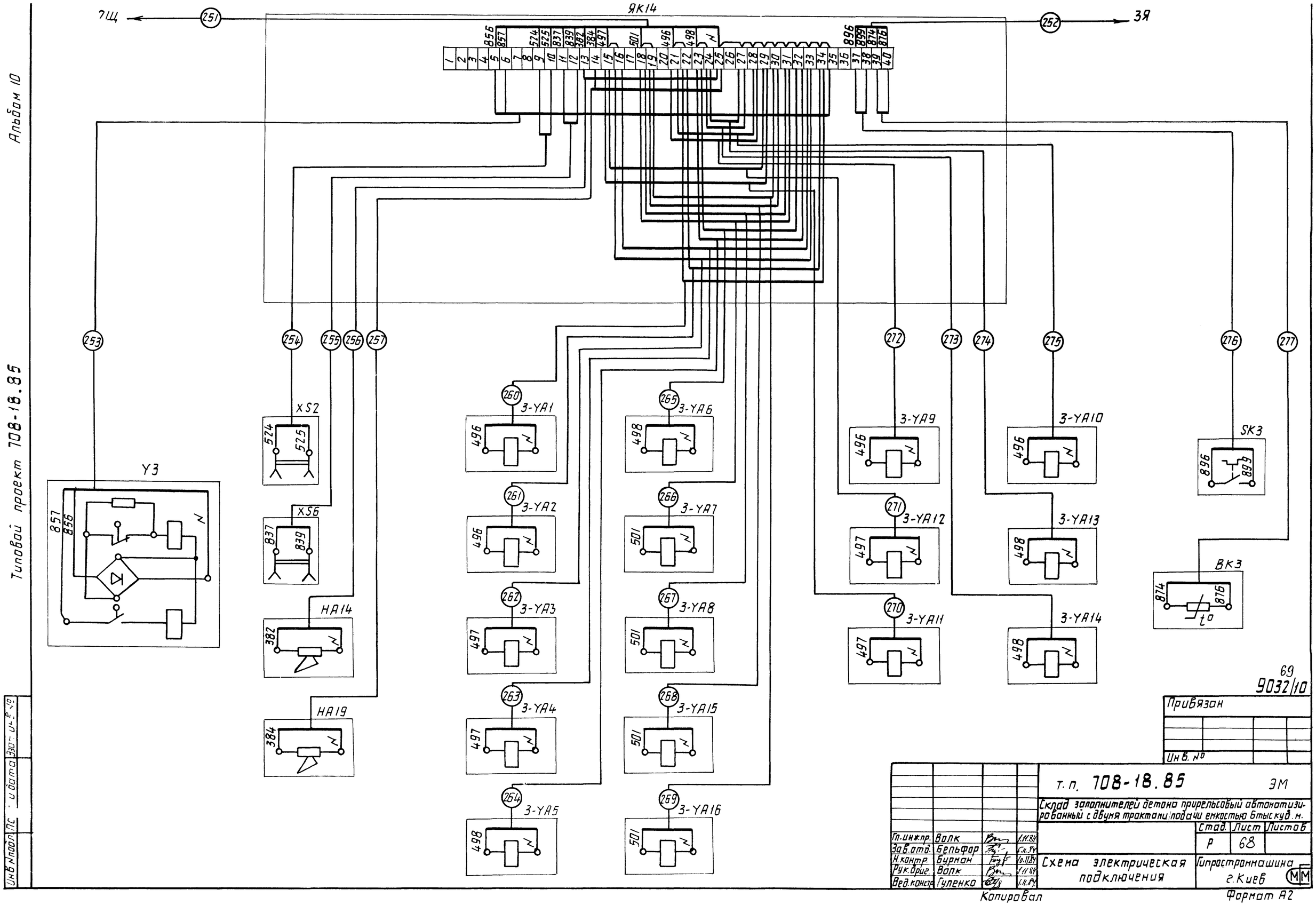

ЯК14
7Щ
3Я
Y3
XS2
XS6
HA14
HA19
3-YA1
3-YA2
3-YA3
3-YA4
3-YA5
3-YA6
3-YA7
3-YA8
3-YA15
3-YA16
3-YA9
3-YA10
3-YA11
3-YA12
3-YA13
3-YA14
SK3
BK3
69
9032/10
Привязан
Инв. №
т.п. 708-18.85
ЭМ
Склад заполнителей бетона прирельсовый автоматизированный с двумя трактами подачи емкостью 6тыс куб. м.
Стад. Лист Листов
Р 68
Схема электрическая подключения
Гипростроммашина г. Киев
Гл. инж. пр. Волк 1.11.84
Зав. отд. Бельфор 5.11.84
Н. контр. Бурман 10.11.84
Рук. дриг. Волк 1.11.84
Вед. констр. Гуленко 1.11.84
Копировал
Формат А2
Альбом 10
Типовой проект 708-18.85
Инв. № подл. | Подп. и дата | Взам. инв. №

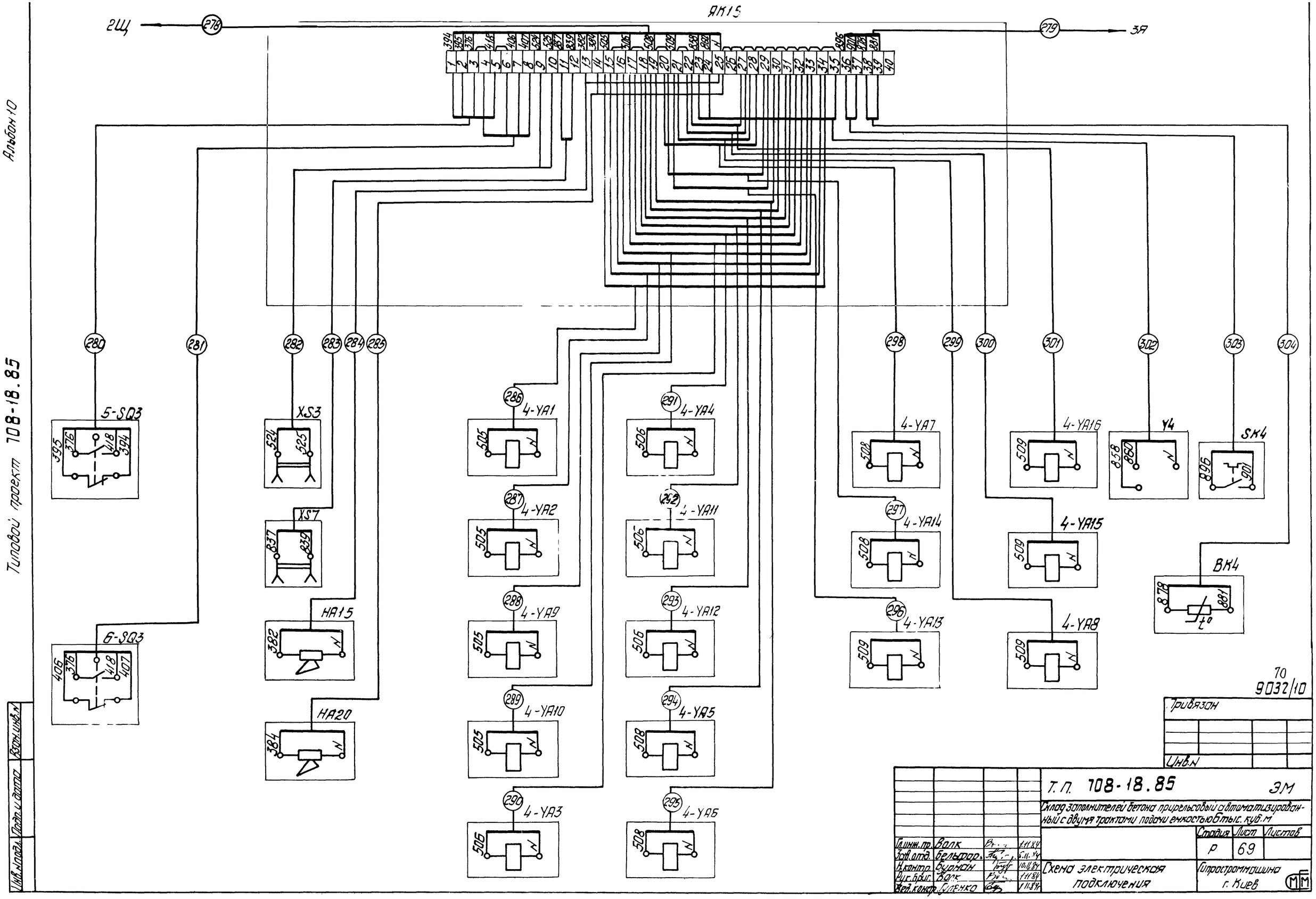

Альбом 10
Типовой проект 708-18.85
Инв.№ подл. | Подп. и дата | Взам. инв.№
2Щ
278
ЯК15
279
3Я
280
281
282
283
284
285
298
299
300
301
302
303
304
5-SQ3
6-SQ3
XS3
XS7
HA15
HA20
4-YA1
4-YA2
4-YA9
4-YA10
4-YA3
4-YA4
4-YA11
4-YA12
4-YA5
4-YA6
4-YA7
4-YA14
4-YA13
4-YA16
4-YA15
4-YA8
Y4
SK4
BK4
70
9032/10
Привязан
Инв.№
Т.П. 708-18.85
ЭМ
Склад заполнителей бетона прирельсовый автоматизированный с двумя трактами подачи емкостью 6 тыс. куб.м
Стадия
Лист
Листов
Р
69
Схема электрическая подключения
Гипростроммашина г. Киев
Гл.инж.пр. Волк 1.11.84
Зав.отд. Бельфор 5.11.84
Н.контр. Бурман 10.11.84
Рук.бриг. Волк 1.11.84
Вед.конф. Гуленко 1.11.84

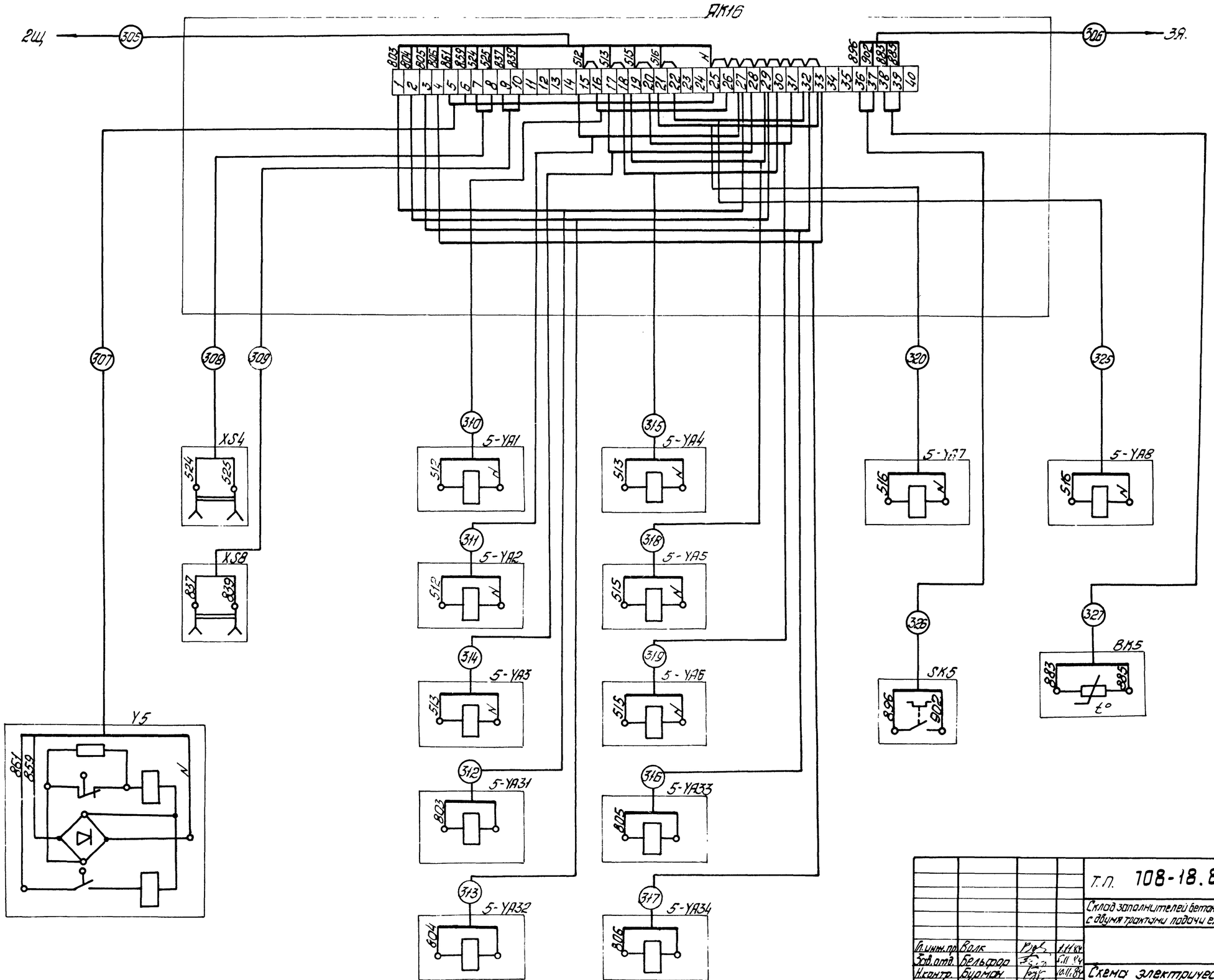

Альбом 10

Типовой проект 708-18.85

Инв.№ подл. | Подп. и дата | Взам. инв.№

71
9032/10

Привязан:

Инв.№

Гл.инж.пр.	Волк		1.11.84
Зав.отд.	Бельфор		5.11.84
Н.контр.	Бурман		10.11.84
Рук.бриг.	Волк		1.11.84
Вед.контр.	Гуленко		1.11.84

Т.П. 708-18.85 ЭМ

Склад заполнителей бетона прирельсовый автоматизированный с двумя трактами подачи емкостью 6 тыс. куб.м.

Стад.	Лист	Листов
Р	70	

Схема электрическая подключения.

Гипростроммашина г. Киев

Копировал: Шнайдер

Формат А2

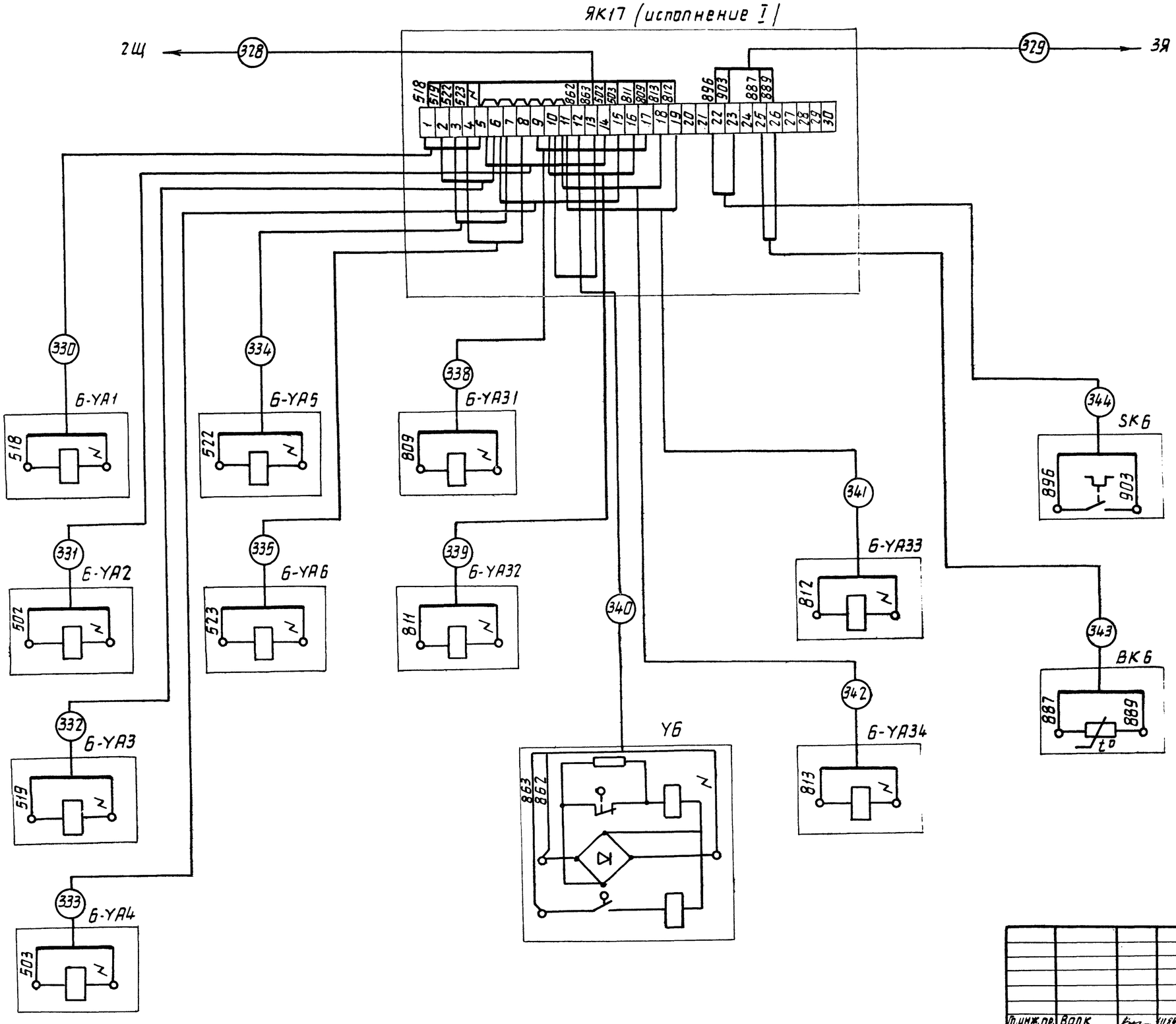

Альбом 10

Типовой проект 708-18.85

Инв.№подл. | Подп.и дата | Взам.инв.№

72

9032/10

Привязан

Инв.№

т.п. 708·18.85 ЭМ

Склад заполнителей бетона прирельсовый автоматизированный с двумя трактами подачи емкостью 6 тыс. куб.м

Гл.инж.пр.	Волк		1.11.84	Стад.	Лист	Листов
Зав.отд.	Бельфор		5.11.84	Р	71	
Н.контр.	Бурман		10.11.84			
Рук.бриг.	Волк		1.11.84			
Вед.констр.	Гуленко		1.11.84			

Схема электрическая подключения

Гипростроммашина г. Киев

Копировал

Формат

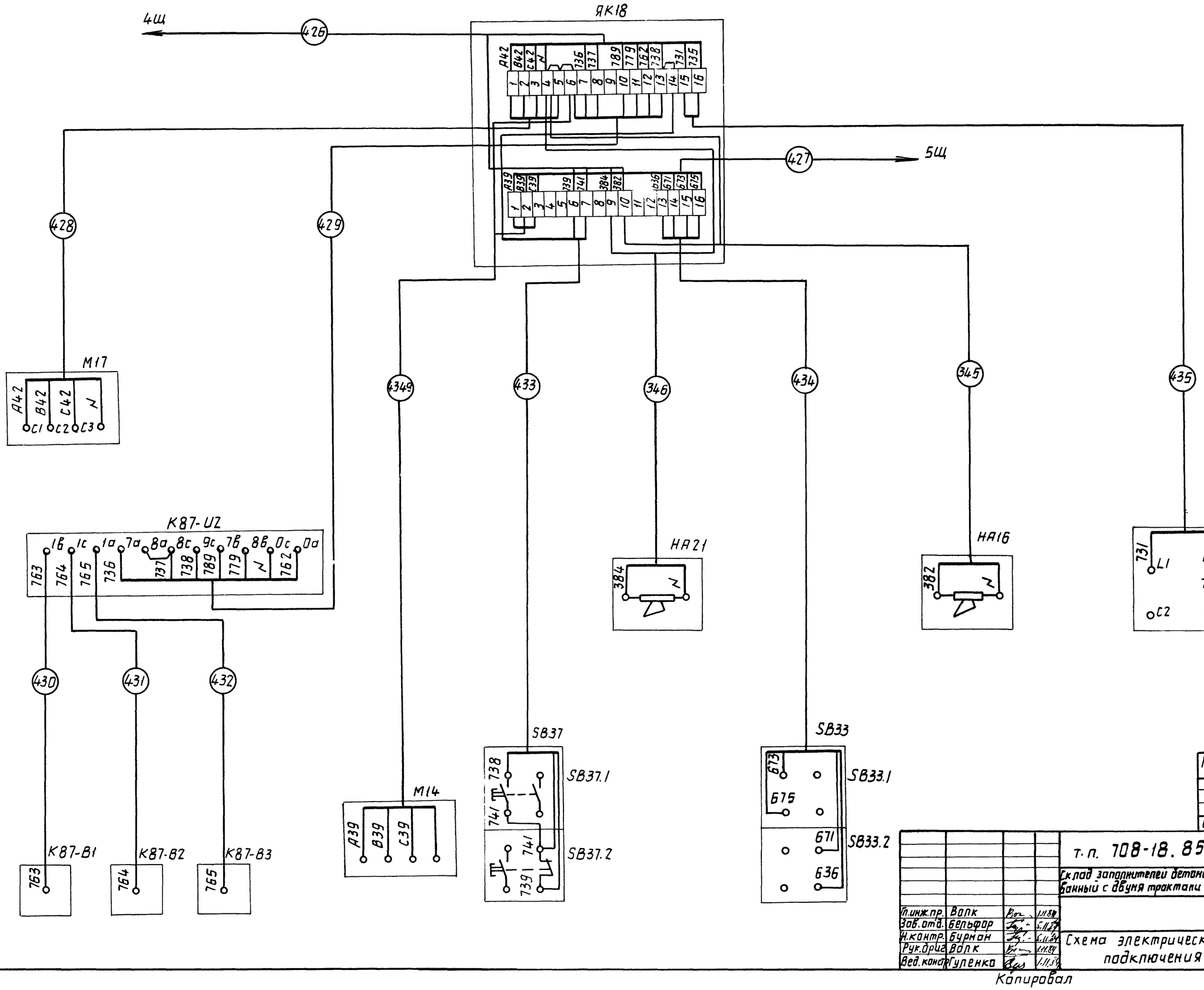

Альбом 10

Типовой проект 708-18.85

Инв.№подл. | Подп.и дата | Взам.инв.№

73

9032/10

Привязан

Инв. №

Гл.инж.пр.	Волк		1.11.84
Зав.отд.	Бельфор		5.11.84
Н.контр.	Бурман		5.11.84
Рук.дриг.	Волк		1.11.84
Вед.констр.	Гуленко		1.11.84

т.п. 708-18.85 ЭМ

Склад заполнителей бетона прирельсовый автоматизированный с двумя трактами подачи емкостью 6тыс.куб.м.

Стад.	Лист	Листов
Р	72	

Схема электрическая подключения

Гипростроммашина г.Киев

Копировал

Формат А2

Альбом 10

Типовой проект 708-18.85

Инв.№ подл. | Подпись и дата | Взам.инв.№

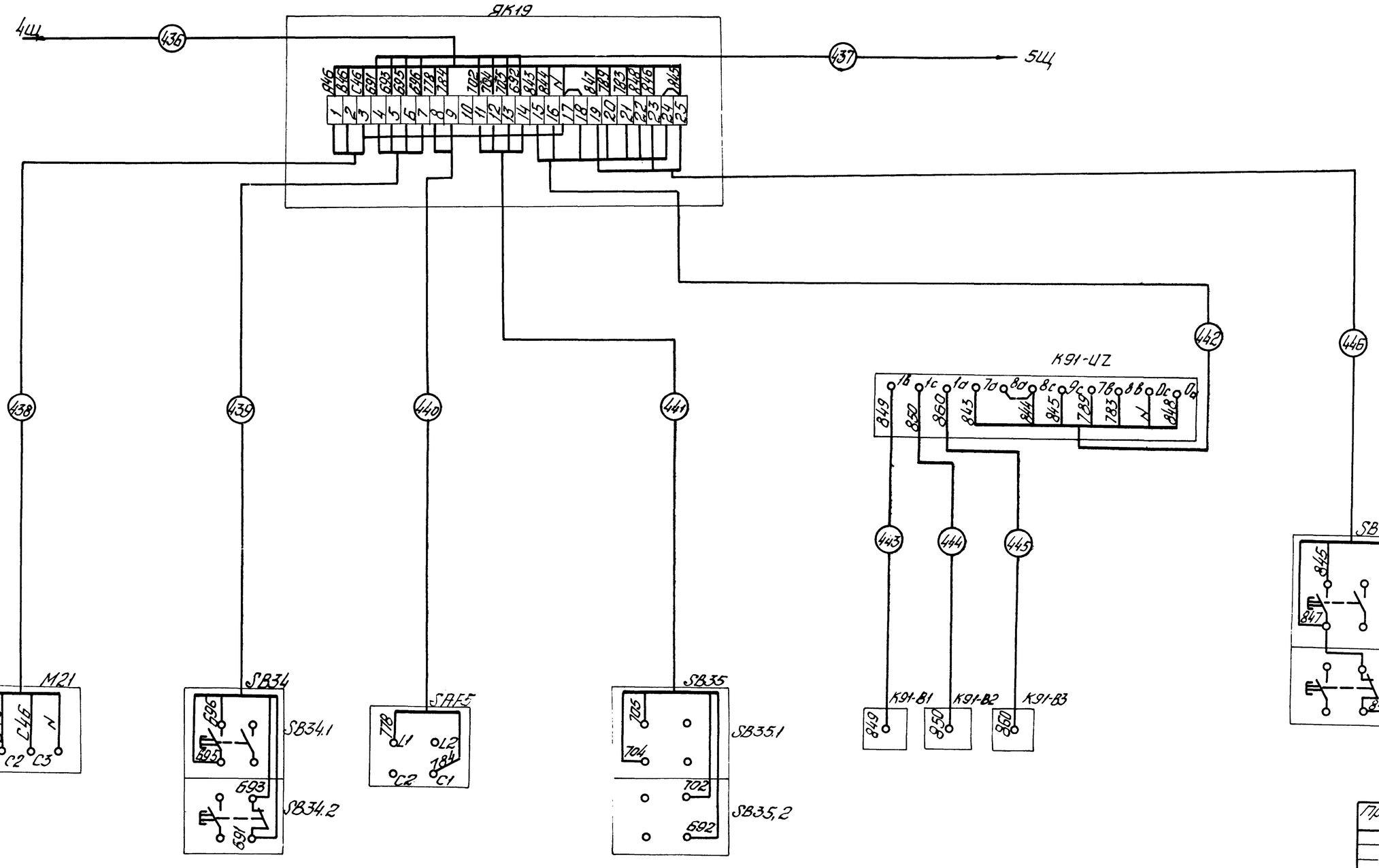

74
9032/10

Привязан

Инв.№

				Т.П. 708-18.85	ЭМ
				Склад заполнителей бетона прирельсовый автоматизированный с двумя трактами подачи емкостью 6 тыс. куб. м.	
					Стад. Р; Лист 73; Листов
Гл.инж.пр. Волк			1.11.84	Схема электрическая подключения	Гипростроммашина г. Киев
Зав.отд. Бельгард			5.11.84		
Н.контр. Гуренко			16.11.84		
Рук.бриг. Волк			1.11.84		
Вед.констр. Гуренко			1.11.84		

Копировал: Шнайдер

Формат А2

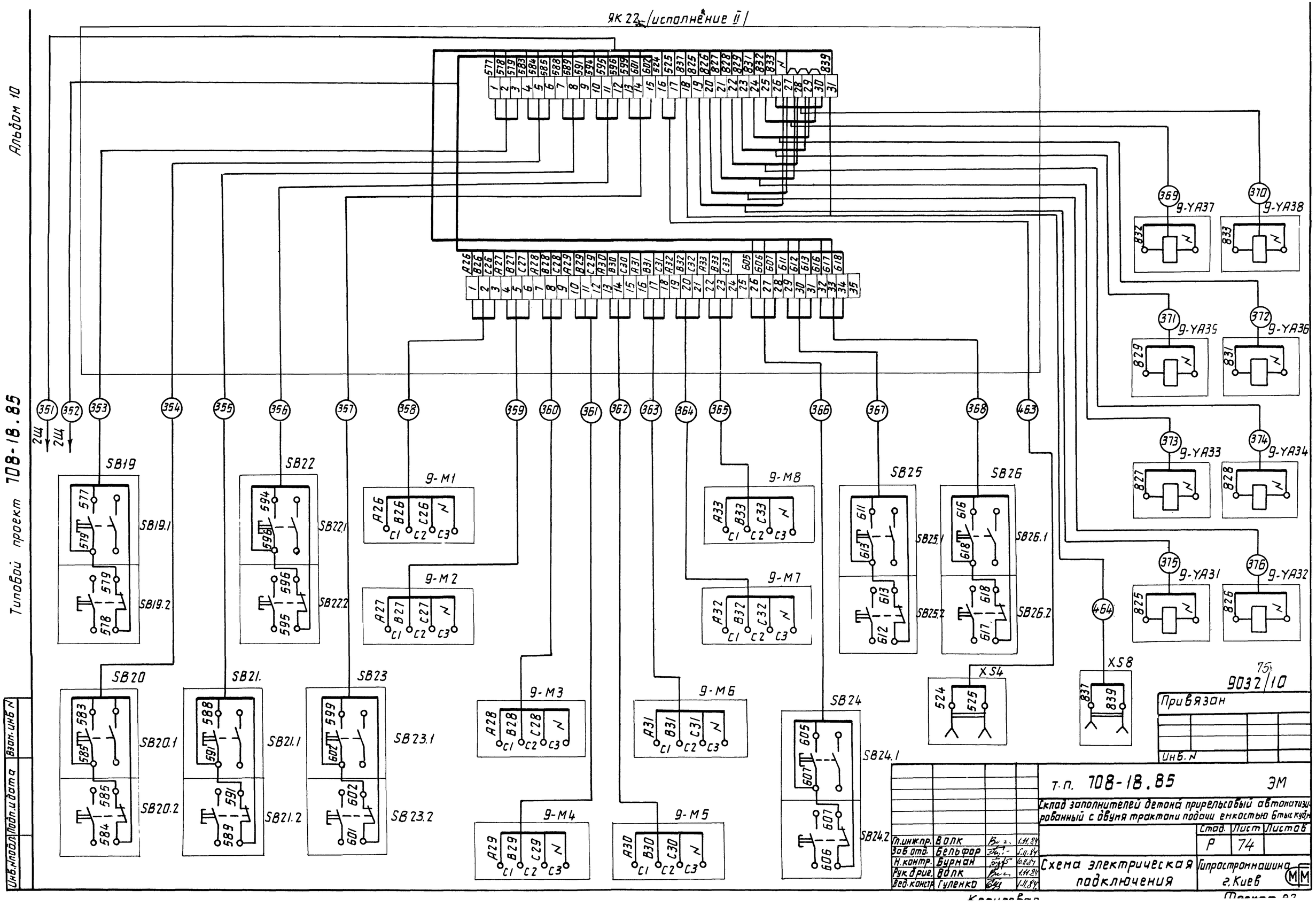

ЯК 22 (исполнение II)
Альбом 10
Типовой проект 708-18.85
Взам. инв. N
Подп. и дата
Инв. N подл.
9-YA37
9-YA38
9-YA35
9-YA36
9-YA33
9-YA34
9-YA31
9-YA32
SB19
SB19.1
SB19.2
SB20
SB20.1
SB20.2
SB21.
SB21.1
SB21.2
SB22
SB22.1
SB22.2
SB23
SB23.1
SB23.2
9-M1
9-M2
9-M3
9-M4
9-M5
9-M6
9-M7
9-M8
SB24
SB24.1
SB24.2
SB25
SB25.1
SB25.2
SB26
SB26.1
SB26.2
XS4
XS8
9032/10
Привязан
Инв. N
т.п. 708-18.85
ЭМ
Склад заполнителей детона прирельсовый автоматизированный с двумя трактами подачи емкостью 6 тыс. куб.м
Стад. Р
Лист 74
Листов
Гл. инж. пр. Волк 1.11.84
Зав. отд. Бельфор 5.11.84
Н. контр. Бурман 10.11.84
Рук. дриг. Волк 1.11.84
Вед. констр. Гуленко 1.11.84
Схема электрическая подключения
Гипростроммашина г. Киев

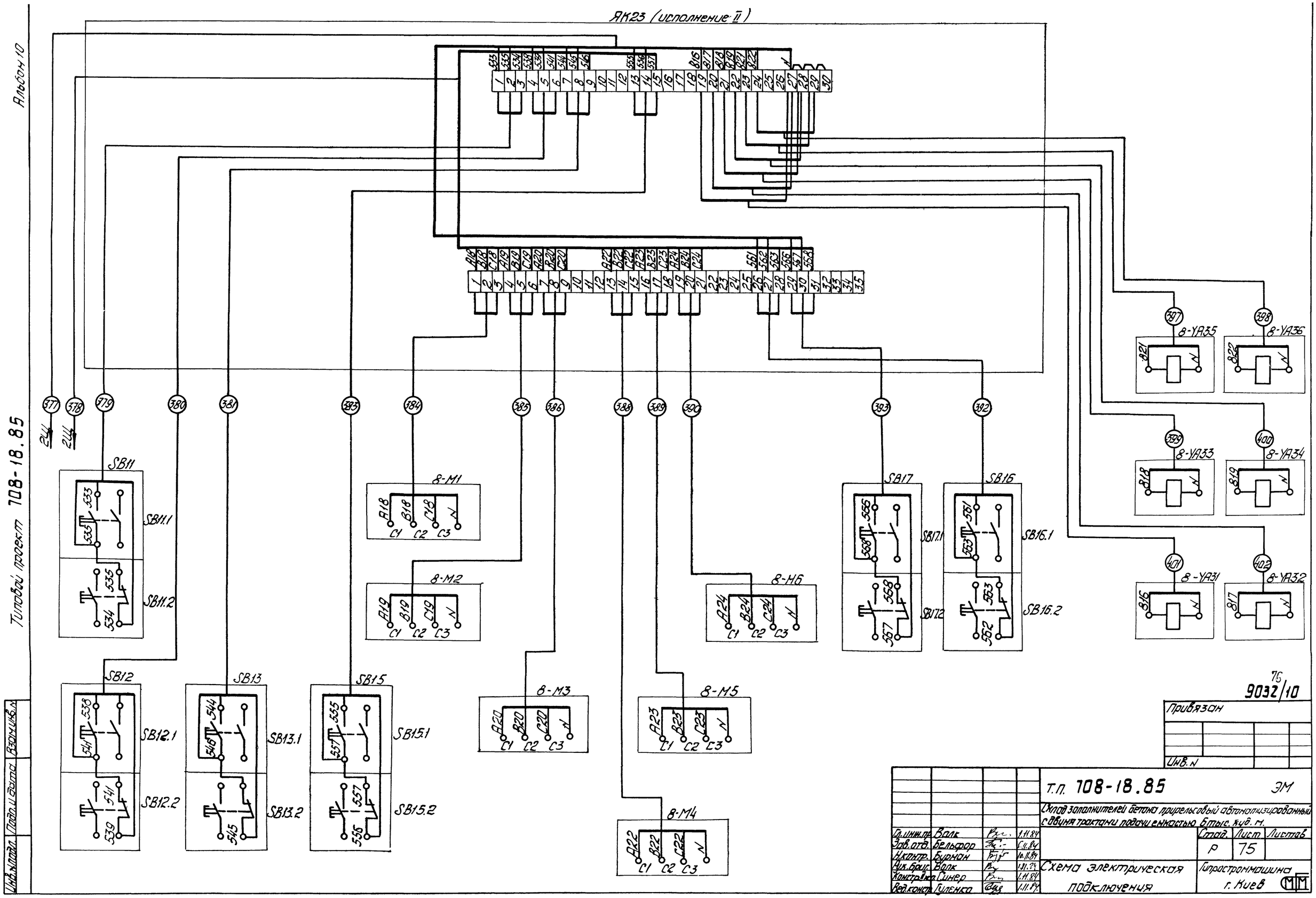

ЯК23 (исполнение II)
Альбом 10
Типовой проект 708-18.85
Инв.№ подл. | Подп. и дата | Взам.инв.№
377 378 379 380 381 383 384 385 386 388 389 390 393 392
397 398 399 400 401 402
8-YA35 8-YA36 8-YA33 8-YA34 8-YA31 8-YA32
SB11 SB11.1 SB11.2
SB12 SB12.1 SB12.2
SB13 SB13.1 SB13.2
SB15 SB15.1 SB15.2
SB17 SB17.1 SB17.2
SB16 SB16.1 SB16.2
8-M1 8-M2 8-M3 8-M4 8-M5 8-M6
9032/10
Привязан
Инв.№
Т.П. 708-18.85
ЭМ
Склад заполнителей бетона прирельсовый автоматизированный с двумя трактами подачи емкостью 6 тыс. куб. м.
Гл.инж.пр. Волк 1.11.84
Зав.отд. Бельфор 5.11.84
Н.контр. Бурман 10.11.84
Рук.бриг. Волк 1.11.84
Констр.II кат. Синер 1.11.84
Вед.констр. Гуленко 1.11.84
Стад. Р
Лист 75
Листов
Схема электрическая подключения
Гипростроммашина г. Киев

Альбом 10

Типовой проект 708-18.85

Маркировка кабеля		Трасса: Начало	Трасса: Конец	Кабель по проекту: Марка	Кабель по проекту: Колич. кабелей, число и сечение жил, напряжение	Кабель по проекту: Длина, м	Кабель проложен: Марка	Кабель проложен: Колич. кабелей, число и сечение жил, напряжение	Кабель проложен: Длина м
1		ШР1	1Щ	АВВБГ	1/3×95+1×50/	6			
2		ШР1	3Щ	АВВБГ	1/3×35+1×16/	6			
3	исп. I	ШР1	QF1	АВВБГ	1/4×2,5/	85/100			
4	исп. I	QF1	Таль ТЭ320-531	КРПТ	1/4×2,5/	20/20			
3	исп. II	ШР1	QF1	АВВБГ	1/4×2,5/	100/115			
4	исп. II	QF1	Таль ТЭ320-531	КРПТ	1/4×2,5/	20/20			
7		1Щ	ЯК1	АКРНБГ	1/27×2,5/	35/50			
8		1Щ	ЯК1	АКРНБГ	1/27×2,5/	35/50			
9	исполнение I	1Щ	ЯК2	АКРНБГ	1/19×2,5/	55			
10	исполнение I	1Щ	ЯК2	АКРНБГ	1/19×2,5/	55			
11	исполнение I	1Щ	ЯК3	АКРНБГ	1/19×2,5/	85/100			
12	исполнение I	1Щ	ЯК4	АКРНБГ	1/27×2,5/	105/120			
13	исполнение I	1Щ	ЯК5	АКРНБГ	1/19×2,5/	110/125			
14	исполнение I	1Щ	ЯК6	АКРНБГ	1/27×2,5/	120/135			
15	исполнение I	1Щ	ЯК7	АКРНБГ	1/27×2,5/	132/147			
16	исполнение I	1Щ	ЯК8	АКРНБГ	1/19×2,5/	144/159			
17	исполнение I	1Щ	ЯК9	АКРНБГ	1/27×2,5/	159/171			
18	исполнение I	1Щ	ЯК10	АКРНБГ	1/19×2,5/	166/180			
9	исполнение II	1Щ	ЯК2	АКРНБГ	1/19×2,5/	65			
10	исполнение II	1Щ	ЯК2	АКРНБГ	1/19×2,5/	65			
11	исполнение II	1Щ	ЯК3	АКРНБГ	1/19×2,5/	100/115			
12	исполнение II	1Щ	ЯК4	АКРНБГ	1/27×2,5/	120/135			
13	исполнение II	1Щ	ЯК5	АКРНБГ	1/19×2,5/	125/140			
14	исполнение II	1Щ	ЯК6	АКРНБГ	1/27×2,5/	135/150			
15	исполнение II	1Щ	ЯК7	АКРНБГ	1/27×2,5/	147/162			
16	исполнение II	1Щ	ЯК8	АКРНБГ	1/19×2,5/	159/174			
17	исполнение II	1Щ	ЯК9	АКРНБГ	1/27×2,5/	171/186			
18	исполнение II	1Щ	ЯК10	АКРНБГ	1/19×2,5/	180/200			
19		1Щ	1П	АКРНБГ	1/37×2,5/	35			
20		1Щ	1П	АКРНБГ	1/19×2,5/	35			
21		1Щ	1П	АКРНБГ	1/27×2,5/	35			

Маркировка кабеля		Трасса: Начало	Трасса: Конец	Кабель по проекту: Марка	Кабель по проекту: Колич. кабелей, число и сечение жил, напряжение	Кабель по проекту: Длина, м	Кабель проложен: Марка	Кабель проложен: Колич. кабелей, число и сечение жил, напряжение	Кабель проложен: Длина м
22	исп. I	1Щ	4Щ	АКРНБГ	1/19×2,5/	90			
22	исп. II	1Щ	4Щ	АКРНБГ	1/19×2,5/	200			
23		1Щ	3Щ	АКРНБГ	1/19×2,5/	3			
24		1Щ	Щ механизированного приемного пункта ТП409-29-74.83	АКРНБГ	1/19×2,5/	3			
25		1Щ	М2	АВВБГ	1/3×16+1×10/	35/50			
26		М2	УВ2	АВВБГ	1/4×2,5/	1			
27	исп. I	1Щ	М3	АВВБГ	1/3×35+1×16/	75/90			
27	исп. II	1Щ	М3	АВВБГ	1/3×35+1×16/	95/115			
28		М3	УВ3	АВВБГ	1/4×2,5/	1			
29		1Щ	М7	АВВБГ	1/4×4/	38			
30	исп. I	1Щ	М4	АВВБГ	1/3×10+1×6/	150/165			
30	исп. II	1Щ	М4	АВВБГ	1/3×10+1×6/	170/185			
31		3Щ	2Я	АКРНБГ	1/14×2,5/	4			
32		3Щ	М10	АВВБГ	1/3×10+1×6/	55			
33		3Щ	М11	АВВБГ	1/4×6/	40			
34	исп. I	3Щ	М12	АВВБГ	1/4×6/	100/115			
34	исп. II	3Щ	М12	АВВБГ	1/4×4/	115/130			
35		ЯК1	М19	АКРНБГ	1/4×2,5/	25			
36		ЯК1	НА9	АКРНБГ	1/4×2,5/	25			
37		ЯК1	НА8	АКРНБГ	1/4×2,5/	12			
38		ЯК1	НА5	АКРНБГ	1/4×2,5/	25			
39		ЯК1	1-SQ	АКРНБГ	1/4×2,5/	25			
40		ЯК1	2-SQ	АКРНБГ	1/4×2,5/	12			

В обозначении длин кабелей с №1...№185 указано:
в числителе - длины для склада по тракту I,
в знаменателе - длины для склада по тракту II.
В обозначении длин кабелей с №191...№484 указано:
в числителе - длины для склада по схеме 1,
в знаменателе - длины для склада по схеме 2.

Продолжение см листы 77...83

77
9032/10

Привязан

Инв. №

Взам. инв. №

Подп. и дата

Инв. № подл.

т.п. 708-18.85			ЭМ
Склад заполнителей бетона прирельсовый автоматизированный с двумя трактами подачи емкостью 6 тыс куб м.			
		Стад.	Лист	Листов
		Р	76	
Гл. инж. пр. Волк	1.11.84	Кабельный журнал	Гипростроммашина г. Киев	
Зав. отд. Бельфор	5.11.84			
Н. контр. Бурман	11.11.84			
Рук. дриг. Волк	1.11.84			
Вед. констр. Гуленко	1.11.84			

Копировал

Формат А3

Альбом 10

Типовой проект 708-18.85

Маркировка кабеля	Трасса		Кабель						Маркировка кабеля	Трасса		Кабель					
			По проекту			Проложен						По проекту			Проложен		
	Начало	Конец	Марка	Колич. кабелей, число и сечение жил, напряжение	Длина м	Марка	Колич. кабелей, число и сечение жил, напряжение	Длина м		Начало	Конец	Марка	Колич. кабелей, число и сечение жил, напряжение	Длина м	Марка	Количество кабелей, число и сечение жил, напряжение	Длина м
41	ЯК1	3-SQ2	АКРНБГ	1(4х2,5)	25				80	ЯК3	3-SQ1	АКРНБГ	1(4х2,5)	10			
42	ЯК1	SB3	АКРНБГ	1(4х2,5)	3				81	ЯК3	SB 31	АКРНБГ	1(4х2,5)	18			
43	ЯК1	SB4	АКРНБГ	1(4х2,5)	4				82	ЯК3	НАБ	АКРНБГ	1(4х2,5)	22			
44	ЯК1	SB29	АКРНБГ	1(4х2,5)	26				83	ЯК3	YA 10	АКРНБГ	1(4х2,5)	3			
45	ЯК1	SB30	АКРНБГ	1(4х2,5)	18				85	ЯК4	5Я	РПШ	2(14х2,5)	100			
46	ЯК1	SAF3	АКРНБГ	1(4х2,5)	5				86	5Я	8-М4	АКРНБГ	1(4х2,5)	3			
47	ЯК1	YA9	АКРНБГ	1(4х2,5)	4				87	5Я	8-YB	АКРНБГ	1(4х2,5)	3			
48	ЯК1	YA8	АКРНБГ	1(4х2,5)	4				88	5Я	8-М1	АКРНБГ	1(4х2,5)	2			
49	ЯК1	К89-UZ	КНРБГ	1(7х1)	20				89	5Я	8-М2	АКРНБГ	1(4х2,5)	4			
50	К89-UZ	К89-В1	КНРБГ	1(4х1)	3				90	5Я	8-М3	АКРНБГ	1(4х2,5)	4			
51	К89-UZ	К89-В2	КНРБГ	1(4х1)	3				91	5Я	8-SQ1	АКРНБГ	1(4х2,5)	2			
52	К89-UZ	К89-В3	КНРБГ	1(4х1)	3				92	5Я	8-SQ2	АКРНБГ	1(4х2,5)	4			
53	ЯК1	SB 39	АКРНБГ	1(4х2,5)	25				93	5Я	8-SQ4	АКРНБГ	1(4х2,5)	4			
54	ЯК1	К32-BV	АКРНБГ	1(4х2,5)	5				94	5Я	8-SQ3	АКРНБГ	1(4х2,5)	4			
55	ЯК1	К33-BV	АКРНБГ	1(4х2,5)	15				95	5Я	К13-UZ	КНРБГ	1(4х1)	2			
56	ЯК2	ХТ1	КРНБГ	1(4х1)	3/-				96	К13-UZ	К13-В	КНРБГ	1(4х1)	4			
57	ХТ1	1-М1	КРНБГ	1(4х1)	3				97	К13-UZ	К13-В1	КНРБГ	1(4х1)	4			
58	ЯК2	ХТ2	КРНБГ	1(4х1)	12/-				98	5Я	8-SB	РПШ	1(14х1)	10			
59	ХТ2	1-М2	КРНБГ	1(4х1)	3				99	ЯК5	SQ1	АКРНБГ	1(4х2,5)	12			
63	ЯК2	М18	АВВБГ	1(4х2,5)	15/-				100	ЯК5	SQ2	АКРНБГ	1(4х2,5)	8			
64	ЯК2	К10-EL	КРНБГ	1(4х1)	25/-				101	ЯК5	SL1	КРПТ	1(3х0,75)	8			
65	ЯК2	К10-BL	КРНБГ	1(4х1)	25/-				102	ЯК5	SQ3	АКРНБГ	1(4х2,5)	12			
66	ЯК2	SB6	АКРНБГ	1(4х2,5)	13/-				103	ЯК5	SL3	КРПТ	1(3х0,75)	9			
67	ЯК2	SB5	АКРНБГ	1(4х2,5)	3/-				104	ЯК5	SL2	КРПТ	1(3х0,75)	9			
70	ЯК2	SAF2	АКРНБГ	1(4х2,5)	15/-				105	ЯК5	SQB1	АКРНБГ	1(4х2,5)	9			
71	ЯК2	YA7	АКРНБГ	1(4х2,5)	14/-				106	ЯК6	SQ4	АКРНБГ	1(4х2,5)	9			
72	ЯК2	К88-UZ	КРНБГ	1(7х1)	20/-				107	ЯК6	SQ5	АКРНБГ	1(4х2,5)	6			
73	К88-UZ	К88-В1	КРНБГ	1(4х1)	3/-				108	ЯК6	SQ7	АКРНБГ	1(4х2,5)	9			
74	К88-UZ	К88-В2	КРНБГ	1(4х1)	3/-												
75	К88-UZ	К88-В3	КРНБГ	1(4х1)	3/-												
76	ЯК2	SB38	АКРНБГ	1(4х2,5)	15/-												
78	ЯК3	К31-BV	АКРНБГ	1(4х2,5)	5												
79	ЯК3	SB2	АКРНБГ	1(4х2,5)	20												

Взам. инв. №

Подп. и дата

Инв. № подл.

78

9032/10

Привязан

Инв. №

Гл. инж. пр.	Волк		1.11.84
Зав. отд.	Бельфор		1.11.84
Н. контр.	Бурман		1.11.84
Рук. бриг.	Волк		1.11.84
Вед. констр.	Гуленко		1.11.84

тп 708-18.85 ЭМ

Склад заполнителей бетона прирельсовый автоматизированный с двумя трактами подачи емкостью 6 тыс. куб. м

Стад.	Лист	Листов
Р	77	

Кабельный журнал

Гипростроммашина г. Киев

Копировал

Формат А3

Альбом 10

Типовой проект 708-18.85

Маркировка кабеля	Трасса: Начало	Трасса: Конец	Кабель: по проекту: Марка	Кабель: по проекту: Колич. кабелей, число и сечение жил, напряжение	Кабель: по проекту: Длина, м	Кабель: проложен: Марка	Кабель: проложен: Колич. кабелей, число и сечение жил, напряжение	Кабель: проложен: Длина, м
109	ЯК6	SQ6	АКРНБГ	1/4×2,5/	6			
110	ЯК6	SL4	КРПТ	1/3×0,75/	9			
111	ЯК6	SL5	КРПТ	1/3×0,75/	6			
112	ЯК6	SL6	КРПТ	1/3×0,75/	6			
113	ЯК6	SL7	КРПТ	1/3×0,75/	9			
114	ЯК6	4-SQ3	АКРНБГ	1/4×2,5/	10			
115	ЯК6	НА1	АКРНБГ	1/4×2,5/	9			
116	ЯК7	SQ10	АКРНБГ	1/4×2,5/	6			
117	ЯК7	SL11	КРПТ	1/3×0,75/	9			
118	ЯК7	SQ9	АКРНБГ	1/4×2,5/	6			
119	ЯК7	SQ8	АКРНБГ	1/4×2,5/	9			
120	ЯК7	SL8	КРПТ	1/3×0,75/	9			
121	ЯК7	SL9	КРПТ	1/3×0,75/	6			
122	ЯК7	SL10	КРПТ	1/3×0,75/	6			
123	ЯК7	4-SQ2	АКРНБГ	1/4×2,5/	12			
124	ЯК7	SL11	КРПТ	1/3×0,75/	9			
125	ЯК7	НА2	АКРНБГ	1/4×2,5/	4			
126	ЯК8	SQ12	АКРНБГ	1/4×2,5/	9			
127	ЯК8	SQ13	АКРНБГ	1/4×2,5/	6			
128	ЯК8	SQ14	АКРНБГ	1/4×2,5/	6			
129	ЯК8	SQ15	АКРНБГ	1/4×2,5/	9			
130	ЯК8	SL12	КРПТ	1/3×0,75/	9			
131	ЯК8	SL13	КРПТ	1/3×0,75/	6			
132	ЯК8	SL14	КРПТ	1/3×0,75/	6			
133	ЯК8	SL15	КРПТ	1/3×0,75/	9			
134	ЯК8	НА3	АКРНБГ	1/4×2,5/	10			
135	ЯК9	4-SQ1	АКРНБГ	1/4×2,5/	12			
136	ЯК9	SQ16	АКРНБГ	1/4×2,5/	9			
137	ЯК9	SQ17	АКРНБГ	1/4×2,5/	6			
138	ЯК9	SQ18	АКРНБГ	1/4×2,5/	6			
139	ЯК9	SQ19	АКРНБГ	1/4×2,5/	9			
140	ЯК9	SL16	КРПТ	1/3×0,75/	9			
141	ЯК9	SL17	КРПТ	1/3×0,75/	6			
142	ЯК9	SL18	КРПТ	1/3×0,75/	6			
143	ЯК9	SL19	КРПТ	1/3×0,75/	9			
144	ЯК10	SQ20	АКРНБГ	1/4×2,5/	9			
145	ЯК10	SL20	КРПТ	1/3×0,75/	9			
147	ЯК10	SL21	КРПТ	1/3×0,75/	6			
148	ЯК10	SQ82	АКРНБГ	1/4×2,5/	5			
149	ЯК10	К30-ВУ	АКРНБГ	1/4×2,5/	8			
151	ЯК10	SB1	АКРНБГ	1/4×2,5/	10			
184	1Щ	1П	АКРНБГ	1/27×2,5/	35			
185	1Щ	1П	АКРНБГ	1/27×2,5/	35			
191	2Щ	ЯК11	АКРНБГ	1/37×2,5/	27			
192	5Щ	ЯК11	АКРНБГ	1/4×2,5/	5			
193	4Щ	ЯК20	АКРНБГ	1/19×2,5/	27			
191	2Щ	ЯК11	АКРНБ	1/37×2,5/	25			
192	5Щ	ЯК11	АКРНБ	1/4×2,5/	5			
194	ЯК11	5-SQ1	АКРНБГ	1/4×2,5/	12			
195	ЯК11	6-SQ1	АКРНБГ	1/4×2,5/	12			
196	ЯК11	К36-ВУ	АКРНБГ	1/4×2,5/	7			
197	ЯК11	К37-ВУ	АКРНБГ	1/4×2,5/	7			
198	ЯК11	SB9	АКРНБГ	1/4×2,5/	3			
199	ЯК11	SB10	АКРНБГ	1/4×2,5/	3			
200	ЯК11	SB32	АКРНБГ	1/4×2,5/	3			
201	ЯК11	К47-EL	КНРБГ	1/4×1/	6			
202	ЯК11	К47-BL	КНРБГ	1/4×1/	6			
203	ЯК11	К48-EL	КНРБГ	1/4×1/	6			
204	ЯК11	К48-BL	КНРБГ	1/4×1/	6			
205	ЯК11	НА17	АКРНБГ	1/4×2,5/	10			
206	ЯК11	НА12	АКРНБГ	1/4×2,5/	10			
207	ЯК11	YA11	АКРНБГ	1/4×2,5/	6			
208	ЯК11	YA12	АКРНБГ	1/4×2,5/	6			
209	ЯК11	XS5	АКРНБГ	1/4×2,5/	5			

Цех 1 (Маркировка кабеля 191–193)
Цех 2 (Маркировка кабеля 191–192)

Инв. № подл. | Подпись и дата | Взам. инв. №

3032/10

Привязан

Инв. №

Гл. инж. пр.	Волк		11.84
Завотд.	Бельфор		11.84
Н. контр.	Бурман		11.84
Рук. бриг.	Волк		11.84
Вед. конст.	Гуленко		11.84

Т.п. 708-18.85 ЭМ

Склад запалнителей бетона прирельсовый автоматизированный с двумя трактами подачи емкостью 6 тыс. куб. м

Стад.	Лист	Листов
Р	78	

Кабельный журнал

Гипростроммашина г. Киев

Криворог

Альбом 10

Маркировка кабеля		Трасса: начало	Трасса: конец	Кабель по проекту: Марка	Кабель по проекту: Колич. кабелей, число и сечение жил, напряжение	Кабель по проекту: Длина, м	Кабель проложен: Марка	Кабель проложен: Колич. кабелей, число и сечение жил, напряжение	Кабель проложен: Длина, м
210	Уст. I	2Щ	М5	АВВБГ	1(4х6)	27			
211	Уст. I	2Щ	М6	АВВБГ	1(4х6	33			
212	Уст. I	2Щ	ЯК12	АКРНБГ	1(19х2,5)	50/116			
213	Уст. I	3Я	ЯК12	АКРНБГ	1(4х2,5)	35/93			
210	Уст. II	2Щ	М5	АВВБГ	1(4х6)	25			
211	Уст. II	2Щ	М6	АВВБГ	1(4х6)	30			
212	Уст. II	2Щ	ЯК12	АКРНБГ	1(19х2,5)	60/65			
213	Уст. II	3Я	ЯК12	АКРНБГ	1(4х2,5)	45			
214		ЯК12	1-УА1	АКРНБГ	1(4х2,5)	9			
215		ЯК12	1-УА2	АКРНБГ	1(4х2,5)	6			
216		ЯК12	1-УА3	АКРНБГ	1(4х2,5)	9			
217		ЯК12	1-УА4	АКРНБГ	1(4х2,5)	12			
218		ЯК12	1-УА5	АКРНБГ	1(4х2,5)	9			
219		ЯК12	1-УА6	АКРНБГ	1(4х2,5)	6			
222		ЯК12	1-УА31	АКРНБГ	1(4х2,5)	9			
223		ЯК12	1-УА32	АКРНБГ	1(4х2,5)	9			
224		ЯК12	У1	АКРНБГ	1(4х2,5)	6			
225		ЯК12	1-УА33	АКРНБГ	1(4х2,5)	9			
226		ЯК12	1-УА34	АКРНБГ	1(4х2,5)	9			
227		ЯК12	SК1	АКРНБГ	1(4х2,5)	4			
228		ЯК12	ВК1	КРНБГ	1(4х1)	4			
229		ЯК12	ХS1	АКРНБГ	1(4х2,5)	6			
230		ЯК12	НА13	АКРНБГ	1(4х2,5)	5			
231		ЯК12	НА18	АКРНБГ	1(4х2,5)	14			
232	Уст. I	2Щ	ЯК13	АКРНБГ	1(27х2,5)	60/96			
233	Уст. I	3Я	ЯК13	АКРНБГ	1(4х2,5)	45/81			
232	Уст. II	2Щ	ЯК13	АКРНБГ	1(27х2,5)	70/75			
233	Уст. II	3Я	ЯК13	АКРНБГ	1(4х2,5)	55			
234		ЯК13	2УА1	АКРНБГ	1(4х2,5)	12			
235		ЯК13	2-УА2	АКРНБГ	1(4х2,5)	6			
236		ЯК13	2-УА3	АКРНБГ	1(4х2,5)	12			
237		ЯК13	2-УА4	АКРНБГ	1(4х2,5)	15			
238		ЯК13	2-УА5	АКРНБГ	1(4х2,5)	9			
239		ЯК13	2-УА6	АКРНБГ	1(4х2,5)	6			
240		ЯК13	2-УА7	АКРНБГ	1(4х2,5)	12			
241		ЯК13	2-УА8	АКРНБГ	1(4х2,5)	15			
242		ЯК13	2-УА31	АКРНБГ	1(4х2,5)	9			
243		ЯК13	2-УА32	АКРНБГ	1(4х2,5)	9			
244		ЯК13	У2	АКРНБГ	1(4х2,5)	6			
245		ЯК13	2-УА33	АКРНБГ	1(4х2,5)	12			
246		ЯК13	2-УА34	АКРНБГ	1(4х2,5)	12			
247		ЯК13	SК2	АКРНБГ	1(4х2,5)	4			
248		ЯК13	ВК2	АКРНБГ	1(4х1)	4			
249		ЯК13	5-SQ2	АКРНБГ	1(4х2,5)	8			
250		ЯК13	6-SQ2	АКРНБГ	1(4х2,5)	16			
251	Уст. I	2Щ	ЯК14	АКРНБГ	1(19х2,5)	72/84			
252	Уст. I	3Я	ЯК14	АКРНБГ	1(4х2,5)	57/69			
251	Уст. II	2Щ	ЯК14	АКРНБГ	1(19х2,5)	82/-			
252	Уст. II	2Щ	ЯК14	АКРНБГ	1(4х2,5)	67/-			
253		ЯК14	У3	АКРНБГ	1(4х2,5)	6			
254		ЯК14	ХS2	АКРНБГ	1(4х2,5)	9			
255		ЯК14	ХS6	АКРНБГ	1(4х2,5)	9			
256		ЯК14	НА14	АКРНБГ	1(4х2,5)	8			
257		ЯК14	НА19	АКРНБГ	1(4х2,5)	9			
260		ЯК14	3-УА1	АКРНБГ	1(4х2,5)	12			
261		ЯК14	3-УА2	АКРНБГ	1(4х2,5)	6			

Типовой проект 708-18.85

Инв. № подл. | Подп. и дата | Взам. инв. №

60

привязан

9032/10

инв. №

т.п. 708-18.85 ЭМ

Склад зерна емкостью 3 тонны с бетонированием, рельсовый автоматизированный с двумя трактами подачи емкостью 6 тыс. т

Гл.инж.пр.	Волк		1.11.84
Зав.отд.	Бельфор		1.11.84
Н.контр.	Бурман		1.11.84
Рук.брит.	Волк		1.11.84
Вед.констр.	Гуленко		1.11.84

Кабельный журнал

Стадия	Лист	Листов
Р	79	

Гипростроммашина г. Киев

Альбом 10

Типовой проект 708-18.85

Маркировка кабеля	Трасса: Начало	Трасса: Конец	Кабель по проекту: Марка	Кабель по проекту: Колич. кабелей, число и сечение жил, напряжение	Кабель по проекту: Длина, м	Кабель проложен: Марка	Кабель проложен: Колич. кабелей число и сечение жил, напряжение	Кабель проложен: Длина, м
262	ЯК14	3-УА3	АКРНБГ	1/4×2,5/	9			
263	ЯК14	3-УА4	АКРНБГ	1/4×2,5/	12			
264	ЯК14	3-УА5	АКРНБГ	1/4×2,5/	9			
265	ЯК14	3-УА5	АКРНБГ	1/4×2,5/	6			
266	ЯК14	3-УА7	АКРНБГ	1/4×2,5/	9			
267	ЯК14	3-УА8	АКРНБГ	1/4×2,5/	12			
268	ЯК14	3-УА15	АКРНБГ	1/4×2,5/	9			
269	ЯК14	3-УА16	АКРНБГ	1/4×2,5/	12			
270	ЯК14	3-УА11	АКРНБГ	1/4×2,5/	9			
271	ЯК14	3-УА12	АКРНБГ	1/4×2,5/	12			
272	ЯК14	3-УА9	АКРНБГ	1/4×2,5/	9			
273	ЯК14	3-УА14	АКРНБГ	1/4×2,5/	6			
274	ЯК14	3-УА13	АКРНБГ	1/4×2,5/	9			
275	ЯК14	3-УА10	АКРНБГ	1/4×2,5/	6			
276	ЯК14	SK3	АКРНБГ	1/4×2,5/	4			
277	ЯК14	ВК3	КРНБГ	1/4×1/	4			
278 (исп. I)	2Щ	ЯК15	АКРНБГ	1/27×2,5/	84/72			
279 (исп. I)	3Я	ЯК15	АКРНБГ	1/4×2,5/	69/57			
278 (исп. II)	2Щ	ЯК15	АКРНБГ	1/27×2,5/	-/87			
279 (исп. II)	3Я	ЯК15	АКРНБГ	1/4×2,5/	-/67			
280	ЯК15	5-SQ3	АКРНБГ	1/4×2,5/	6			
281	ЯК15	6-SQ3	АКРНБГ	1/4×2,5/	14			
282	ЯК15	XS3	АКРНБГ	1/4×2,5/	6			
283	ЯК15	XS7	АКРНБГ	1/4×2,5/	6			
284	ЯК15	НА15	АКРНБГ	1/4×2,5/	4			
285	ЯК15	НА20	АКРНБГ	1/4×2,5/	12			
286	ЯК15	4-УА1	АКРНБГ	1/4×2,5/	9			
287	ЯК15	4-УА2	АКРНБГ	1/4×2,5/	6			
288	ЯК15	4-УА9	АКРНБГ	1/4×2,5/	9			
289	ЯК15	4-УА10	АКРНБГ	1/4×2,5/	8			

Маркировка кабеля	Трасса: Начало	Трасса: Конец	Кабель по проекту: Марка	Кабель по проекту: Колич. кабелей, число и сечение жил, напряжение	Кабель по проекту: Длина, м	Кабель проложен: Марка	Кабель проложен: Колич. кабелей, число и сечение жил, напряжение	Кабель проложен: Длина, м
290	ЯК15	4-УА3	АКРНБГ	1/4×2,5/	9			
291	ЯК15	4-УА4	АКРНБГ	1/4×2,5/	15			
292	ЯК15	4-УА11	АКРНБГ	1/4×2,5/	9			
293	ЯК15	4-УА12	АКРНБГ	1/4×2,5/	12			
291	ЯК15	4-УА5	АКРНБГ	1/4×2,5/	9			
295	ЯК15	4-УА6	АКРНБГ	1/4×2,5/	6			
296	ЯК15	4-УА13	АКРНБГ	1/4×2,5/	9			
297	ЯК15	4-УА14	АКРНБГ	1/4×2,5/	6			
298	ЯК15	4-УА7	АКРНБГ	1/4×2,5/	9			
299	ЯК15	4-УА8	АКРНБГ	1/4×2,5/	12			
300	ЯК15	4-УА15	АКРНБГ	1/4×2,5/	9			
301	ЯК15	4-УА16	АКРНБГ	1/4×2,5/	12			
302	ЯК15	У4	АКРНБГ	1/4×2,5/	9			
303	ЯК15	SK4	АКРНБГ	1/4×2,5/	4			
304	ЯК15	ВК4	КРНБГ	1/4×1/	4			
305 (исп. I)	2Щ	ЯК16	АКРНБГ	1/19×2,5/	96/60			
306 (исп. I)	3Я	ЯК16	АКРНБГ	1/4×2,5/	81/45			
305 (исп. II)	2Щ	ЯК16	АКРНБГ	1/19×2,5/	94/100			
306 (исп. II)	3Я	ЯК16	АКРНБГ	1/4×2,5/	79			
307	ЯК16	У5	АКРНБГ	1/4×2,5/	6			
308	ЯК16	XS4	АКРНБГ	1/4×2,5/	6			
309	ЯК16	XS8	АКРНБГ	1/4×2,5/	6			

Привязан

Инв.№ 9032/10

Инв.№подл. | Подп. и дата | Взам.инв.№

Гл.инж.пр.	Волк		11.84
Зав.отд.	Бельфор		11.84
Н.контр.	Бурман		11.84
Рук.бриг.	Волк		11.84
Вед.конст.	Гуленко		11.84

Т.П. 708-18.85 ЭМ.

Склад заполнителей бетона прирельсовый автоматизированный с двумя трактами подачи емкостью 6 тыс.куб.м.

Стад.	Лист	Листов
Р	80	

Кабельный журнал

Гипростроммашина г. Киев

Альбом 10

Типовой проект 708-18.85

Маркировка кабеля	Трасса: Начало	Трасса: Конец	Кабель: По проекту: Марка	Кабель: По проекту: Колич. кабелей, число и сечение жил, напряжение	Кабель: По проекту: Длина, м	Кабель: Проложен: Марка	Кабель: Проложен: Колич. кабелей число и сечение жил, напряжение	Кабель: Проложен: Длина, м
Исполнение I								
310	ЯК16	5-УА1	АКРНБГ	1(4х2,5)	9			
311	ЯК16	5-УА2	АКРНБГ	1(4х2,5)	6			
312	ЯК16	5-УА31	АКРНБГ	1(4х2,5)	9			
313	ЯК16	5-УА32	АКРНБГ	1(4х2,5)	9			
314	ЯК16	5-УА3	АКРНБГ	1(4х2,5)	9			
315	ЯК16	5-УА4	АКРНБГ	1(4х2,5)	12			
316	ЯК16	5-УА33	АКРНБГ	1(4х2,5)	9			
317	ЯК16	5-УА34	АКРНБГ	1(4х2,5)	9			
318	ЯК16	5-УА5	АКРНБГ	1(4х2,5)	9			
319	ЯК16	5-УА6	АКРНБГ	1(4х2,5)	6			
320	ЯК16	5-УА7	АКРНБГ	1(4х2,5)	9			
325	ЯК16	5-УА8	АКРНБГ	1(4х2,5)	12			
326	ЯК16	5К5	АКРНБГ	1(4х2,5)	4			
327	ЯК16	ВК5	АКРНБГ	1(4х1)	4			
328	ЯК16	ЯК17	АКРНБГ	1(14х2,5)	106/50			
329	3Я	ЯК17	АКРНБГ	1(4х2,5)	93/35			
330	ЯК17	6-УА1	АКРНБГ	1(4х2,5)	9			
331	ЯК17	6-УА2	АКРНБГ	1(4х2,5)	6			
332	ЯК17	6-УА3	АКРНБГ	1(4х2,5)	9			
333	ЯК17	6-УА4	АКРНБГ	1(4х2,5)	15			
334	ЯК17	6-УА5	АКРНБГ	1(4х2,5)	9			
335	ЯК17	6-УА6	АКРНБГ	1(4х2,5)	6			
338	ЯК17	6-УА31	АКРНБГ	1(4х2,5)	9			
339	ЯК17	6-УА32	АКРНБГ	1(4х2,5)	9			
340	ЯК17	У6	АКРНБГ	1(4х2,5)	6			
341	ЯК17	6-УА33	АКРНБГ	1(4х2,5)	9			
342	ЯК17	6-УА34	АКРНБГ	1(4х2,5)	9			
343	ЯК17	ВК6	КРНБГ	1(4х1)	4			
344	ЯК17	5К6	АКРНБГ	1(4х2,5)	4			
345	ЯК18	НА16	АКРНБГ	1(4х2,5)	4			

Маркировка кабеля	Трасса: Начало	Трасса: Конец	Кабель: По проекту: Марка	Кабель: По проекту: Колич. кабелей, число и сечение жил, напряжение	Кабель: По проекту: Длина, м	Кабель: Проложен: Марка	Кабель: Проложен: Количество кабелей, число и сечение жил, напряжение	Кабель: Проложен: Длина, м
Исполнение II								
346	ЯК18	НА21	АКРНБГ	1(4х2,5)	12			
351	2Щ	ЯК22	АКРНБГ	1(37х2,5)	106/112			
352	2Щ	ЯК22	АКРНБГ	1(37х2,5)	106/112			
353	ЯК22	SB19	АКРНБГ	1(4х2,5)	9			
354	Я22	SB20	АКРНБГ	1(4х2,5)	6			
355	ЯК22	SB21	АКРНБГ	1(4х2,5)	9			
336	ЯК22	SB22	АКРНБГ	1(4х2,5)	12			
357	ЯК2	SB23	АКРНБГ	1(4х2,5)	9			
358	ЯК22	9-М1	АКРНБГ	1(4х2,5)	12			
359	ЯК22	9-М2	АКРНБГ	1(4х2,5)	10			
360	ЯК22	9-М3	АКРНБГ	1(4х2,5)	10			
361	ЯК22	9-М4	АКРНБГ	1(4х2,5)	12			
362	ЯК22	9-М5	АКРНБГ	1(4х2,5)	6			
363	ЯК22	9-М6	АКРНБГ	1(4х2,5)	4			
364	ЯК22	9-М7	АКРНБГ	1(4х2,5)	4			
365	ЯК22	9-М8	АКРНБГ	1(4х2,5)	6			
366	ЯК22	SB24	АКРНБГ	1(4х2,5)	6			
367	ЯК22	SB25	АКРНБГ	1(4х2,5)	9			
368	ЯК22	SB26	АКРНБГ	1(4х2,5)	12			
369	ЯК22	9-УА37	АКРНБГ	1(4х2,5)	12			
370	ЯК22	9-УА38	АКРНБГ	1(4х2,5)	12			
371	ЯК22	9-УА35	АКРНБГ	1(4х2,5)	9			

Инв.№ подл. | Подп. и дата | Взам. инв.№

82

Привязан

9032/10

Инв.№

тп 708-18.85 ЭМ

Склад заполнителей бетона прирельсовый автоматизированный с двумя трактами подачи емкостью 6тыс. куб.м

Гл.инж.пр.	Волк		1.11.84
Зав.отд.	Бельфор		1.11.84
Н.контр.	Бурман		1.11.84
Рук.бриг.	Волк		1.11.84
Вед.констр.	Гуленко		1.11.84

Кабельный журнал

Стад.	Лист	Листов
Р	81	

Гипростроммашина г. Киев

Копировал:

Формат А2

Альбом 10

Типовой проект 708-18.85

Маркировка кабеля		Трасса: Начало	Трасса: Конец	Кабель по проекту: Марка	Кабель по проекту: Колич. кабелей, число и сечение жил, напряжение	Кабель по проекту: Длина, м	Кабель проложен: Марка	Кабель проложен: Колич. кабелей число и сечение жил, напряжение	Кабель проложен: Длина м
372		ЯК22	9-УА36	АКРНБГ	1/4×2,5/	9			
373		ЯК22	9-УА33	АКРНБГ	1/4×2,5/	6			
374		ЯК22	9-УА34	АКРНБГ	1/4×2,5/	6			
375		ЯК22	9-УА31	АКРНБГ	1/4×2,5/	9			
376		ЯК22	9-УА32	АКРНБГ	1/4×2,5/	9			
377		2Щ	ЯК23	АКРНБГ	1/27×2,5/	116/122			
378		2Щ	ЯК23	АКРНБГ	1/27×2,5/	НБ/122			
379		ЯК23	SB11	АКРНБГ	1/4×2,5/	9			
380		ЯК23	SB12	АКРНБГ	1/4×2,5/	6			
381		ЯК23	SB13	АКРНБГ	1/4×2,5/	9			
383		ЯК23	SB15	АКРНБГ	1/4×2,5/	9			
384		ЯК23	8-М1	АКРНБГ	1/4×2,5/	12			
385		ЯК23	8-М2	АКРНБГ	1/4×2,5/	10			
386		ЯК23	8-М3	АКРНБГ	1/4×2,5/	10			
388		ЯК23	8-М4	АКРНБГ	1/4×2,5/	6			
389		ЯК23	8-М5	АКРНБГ	1/4×2,5/	4			
390		ЯК23	8-М6	АКРНБГ	1/4×2,5/	4			
392		ЯК23	SB16	АКРНБГ	1/4×2,5/	6			
393		ЯК23	SB17	АКРНБГ	1/4×2,5/	9			
397		ЯК23	8-УА35	АКРНБГ	1/4×2,5/	9			
398	Исполнение II	ЯК23	8-УА36	АКРНБГ	1/4×2,5/	9			
399		ЯК23	8-УА33	АКРНБГ	1/4×2,5/	6			
400		ЯК23	8-УА34	АКРНБГ	1/4×2,5/	6			
401		ЯК23	8-УА31	АКРНБГ	1/4×2,5/	9			
402		ЯК23	8-УА32	АКРНБГ	1/4×2,5/	9			
426	Исполнение I	4Щ	ЯК18	АКРНБГ	1/19×2,5/	115/125			
427		5Щ	ЯК18	АКРНБГ	1/7×2,5/	115/125			
426	Исполнение II	4Щ	ЯК18	АКРНБГ	1/19×2,5/	125/135			
427		5Щ	ЯК18	АКРНБГ	1/7×2,5/	125/135			

Маркировка кабеля	Трасса: Начало	Трасса: Конец	Кабель по проекту: Марка	Кабель по проекту: Колич. кабелей, число и сечение жил, напряжение.	Кабель по проекту: Длина, м	Кабель проложен: Марка	Кабель проложен: Колич. кабелей число и сечение жил, напряжение	Кабель проложен: Длина м
428	ЯК18	М17	АВВБГ	1/4×2,5/	5			
429	ЯК18	К87-УХ2	КРНБГ	1/7×1/	5			
430	К87-УХ2	К87-В1	КРНБГ	1/4×1/	3			
431	К87-УХ2	К87-В2	КРНБГ	1/4×1/	3			
432	К87-УХ2	К87-В3	КРНБГ	1/4×1/	3			
433	ЯК18	SB37	АКРНБГ	1/4×2,5/	5			
434	ЯК18	SB33	АКРНБГ	1/4×2,5/	6			
434а	ЯК18	М14	АВВБГ	1/4×2,5/	12			
435	ЯК18	SAF1	АКРНБГ	1/4×2,5/	5			
436 Исп. I	4Щ	ЯК19	АКРНБГ	1/19×2,5/	95/105			
436 Исп. II	4Щ	ЯК19	АКРНБГ	1/19×2,5/	100/120			
437	5Щ	ЯК19	АКРНБГ	1/10×2,5/	95/105			
438	ЯК19	М21	АВВБГ	1/4×2,5/	5			
439	ЯК19	SB34	АКРНБГ	1/4×2,5/	10			
440	ЯК19	SAF5	АКРНБГ	1/4×2,5/	5			
441	ЯК19	SB35	АКРНБГ	1/4×2,5/	10			
442	ЯК19	К91-УХ2	КРНБГ	1/7×1/	3			
443	К91-УХ2	К91-В1	КРНБГ	1/4×1/	3			
444	К91-УХ2	К91-В2	КРНБГ	1/4×1/	3			
445	К91-УХ2	К91-В3	КРНБГ	1/4×1/	3			
446	ЯК19	SB41	АКРНБГ	1/4×2,5/	5			

Привязан

9032/10

Инв. №

Инв. № подл. | Подп. и дата | Взам. инв. №

Гл. инж. пр.	Волк		11.87
Зав. отд.	Бельфор		11.87
Н. контр.	Бурман		11.87
Руководит.	Волк		11.87
Вед. конструктор	Гуленко		11.87

т.п. 708-18.85 ЭМ

Склад заполнителей бетона прирельсовый автоматизированный с двумя трактами подачи емкостью 6 тыс. куб. м

стад.	Лист	Листов
Р	82	

Кабельный журнал

Гипростроммашина г. Киев

Копировал

Формат А2

Альбом 10

Типовой проект 708-18.85

Инв.№ подл. | Подп. и дата | Взам.инв.№

Маркировка кабеля		Трасса: Начало	Трасса: Конец	Кабель: По проекту: Марка	Кабель: По проекту: Колич. кабелей, число и сечение жил, напряжение	Кабель: По проекту: Длина, м	Кабель: Проложен: Марка	Кабель: Проложен: Колич. кабелей, число и сечение жил, напряжение	Кабель: Проложен: Длина, м
447	Исполнение I	ЯК 20	М20	АВВБГ	1(4х2,5)	5			
448	Исполнение I	ЯК 20	SB40	АКРНБГ	1(4х2,5)	3			
449	Исполнение I	ЯК 20	SAF4	АКРНБГ	1(4х2,5)	3			
450	Исполнение I	ЯК 20	К90-U2	КРНБГ	1(7х1)	5			
451	Исполнение I	К90-U2	К90-В1	КРНБГ	1(4х1)	3			
452	Исполнение I	К90-U2	К90-В2	КРНБГ	1(4х1)	3			
453	Исполнение I	К90-U2	К90-В3	КРНБГ	1(4х1)	3			
454	Исполнение I	5Щ	М 16	АВВБГ	1(4х4)	98/108			
455	Исполнение I	5Щ	М 13	АВВБГ	1(3х10+1х6)	37			
456	Исполнение I	5Щ	М 15	АВВБГ	1(4х4)	95/105			
454	Исполнение II	5Щ	М16	АВВБГ	1(4х4)	103/123			
455	Исполнение II	5Щ	М13	АВВБГ	1(3х10+1х6)	35			
456	Исполнение II	5Щ	М15	АВВБГ	1(4х4)	100/120			
463	Исполнение II	ЯК 22	Х84	АКРНБГ	1(4х2,5)	6			
464	Исполнение II	ЯК 22	Х58	АКРНБГ	1(4х2,5)	6			
470		2П	4Я	АКРНБГ	1(7х2,5)	Определяется при привязке			
471	Исп.III	2Щ	2П	АКРНБГ	1(37х2,5)	Определяется при привязке			
472		2Щ	2П	АКРНБГ	1(27х2,5)	Определяется при привязке			
473		2Щ	2П	АКРНБГ	1(27х2,5)	Определяется при привязке			
474		ШР2	2Щ	АВВБГ	1(4х4)	6			
475		ШР2	4Щ	АВВБГ	1(4х4)	6			
476		ШР2	5Щ	АВВБГ	1(3х35+1х16)	6			
477		2Щ	5Щ	АКРНБГ	1(7х2,5)	3			
478		2Щ	4Щ	АКРНБГ	1(27х2,5)	3			
479		2Щ	1Я	АКРНБГ	1(37х2,5)	25			
480		2Щ	1Я	АКРНБГ	1(37х2,5)	25			
481		4Щ	1Я	АКРНБГ	1(14х2,5)	25			
482		4Щ	3Я	АКРНБГ	1(14х2,5)	25			
483		5Щ	6Я	АКРНБГ	1(37х2,5)	25			
484		2П	БСО	АКРНБГ	1(14х2,5)	Определяется при привязке			

Сводка кабелей и проводов, учтенных кабельным журналом

Числа жил, сечение	Марка, напряжение: Исполнение I: АВВБГ	АКРНБГ	КРНБГ	РПШ	КРПТ	Исполнение II: АВВБГ	АКРНБГ	КРНБГ	РПШ	КРПТ
1(4х2,5)	280/280					305/305				
1(4х4)	285/305					440/460				
1(4х6)	360/360					140/140				
1(3х16+1х10)	90/90					90/90				
1(3х10+1х6)	470/470					590/610				
1(3х35+1х16)	190/190					230/230				
1(3х95+1х50)	15/15					15/15				
1(10х2,5)		100/110					—			
1(7х2,5)		120/130					260/280			
1(14х2,5)		170/170					70/70			
1(19х2,5)		2020/2080					2580/2560			
1(27х2,5)		1560/1380					1630/1840			
1(37х2,5)		250/250					460/470			
1(4х1)			190/190					190/190		
1(7х1)			80/80					70/70		
1(14х1)				20/20					20/20	
1(14х1,5)				360/360					360/360	
1(3х0,75)					340/340					340/340

84
9032/10

т.п. 708-18.85 ЭМ

Склад заполнителей бетона прирельсовый автоматизированный с двумя трактами подачи емкостью 6 тыс.куб.м

Привязан			
Гл.инж.пр.	Волк		1.11.84
Зав.отд	Бельфор		1.11.84
Н.контр.	Бурман		1.11.84
Рук.брит.	Волк		1.11.84
Вед.констр	Гуленко		1.11.84
Инв. №			

Кабельный журнал

Стад.	Лист	Листов
Р	83	

Гипростроммашина г. Киев

Копировал

Формат А2

Альбом 10

Типовой проект 708-18.85

Марка, поз.	Обозначение	Наименование	Количество Схема 1 Исп.I	Схема 1 Исп.II	Схема 2 Исп.I	Схема 2 Исп.II	Масса ед. кг	Примечание
22		Переключатель пакетный ПВ2-10 У2.56	5	4	5	4		
23		Осветитель	3	3	3	3		
24		Светоприемник	3	3	3	3		
25		Регулятор-сигнализатор уровня ЭРСУ-3	4	5	4	5		
26		Сигнализатор наличия руды СНР-1063М	4	4	4	4		
27		Сирена сигнальная СС-1У3	28	28	28	28		
28		Вилка ВШ-П-20-IP43-01-10/220	1	1	1	1		
29		Розетка РШ-П-20-0-01-10/220	8	8	8	8		
30		Датчик температуры камерный биметаллический ДТКБ-53	6	4	6	4		
31		Термопреобразователь сопротивления ТСМ-6097.140-55	6	4	6	4		
32		Датчик магнитоиндуктивный ДМ-2	6	6	6	6		
		Изделия заводов ТЭМ						
33		Скоба К-731У2	1500	1500	1500	1500		
34		Скоба К 252У2	600	600	600	600		
35		Скоба К-253У2	450	450	450	450		
36		Скоба К-254У2	300	300	300	300		
37		Лоток НЛ-40-П3У3	3	3	3	3		

Марка, поз.	Обозначение	Наименование	Количество Схема 1 Исп.I	Схема 1 Исп.II	Схема 2 Исп.I	Схема 2 Исп.II	Масса ед. кг	Примечание
		Электрооборудование						
1	001.ВО	Щит открытый 1Щ (тракт I)	1	1	1	1		
2	002.ВО	Щит открытый 2Щ (исполнение I)	1		1			
3	003.ВО	Щит открытый 2Щ (исполнение II)		1		1		
4	004.ВО	Щит открытый 3Щ	1	1	1	1		
5	005.ВО	Щит открытый 4Щ	1	1	1	1		
6	006.ВО	Щит открытый 5Щ	1	1	1	1		
7	007.ВО	Ящик 1Я	1	1	1	1		
8	008.ВО	Ящик 2Я	1	1	1	1		
9	009.ВО	Ящик 3Я	1	1	1	1		
10	010.ВО	Ящик 4Я	1	1	1	1		
11	011.ВО	Ящик 5Я	1	1	1	1		
12	012.ВО	Ящик 6Я	1	1	1	1		
13	013.ВО	Пульт 1П (тракт I)	1	1	1	1		
14	014.ВО	Пульт 2П	1	1	1	1		
15	015.ВО	Щит открытый 1Щ (тракт II)	1	1	1	1		
16	016.ВО	Пульт 1П (тракт II)	1	1	1	1		
17		Шкаф силовой распределительный СПР 75-843 рубильник на 400А 5 групп по 100А 2 группы по 250А	3	3	3	3		
18		Выключатель автоматический АП50Б3МТУ2.2 10х10 U~ 220В	2	2	2	2		
19		Пост ПКЕ-222-2У3,3/4"	19	33	19	33		
20		Пост управления ПКУ 14-15.183.-54У2	2	2	2	2		
21		Пост управления ПКУ 14-19.113.-54У2	1	1	1	1		

85
9032/10

Привязан:

Инв. №

Гл.инж.пр.	Волк		1.11.84	т.п. 708-18.85 ЭМ
Зав.отд.	Бельфор		1.11.84	Склад заполнителей бетона прирельсовый автоматизированный с двумя трактами подачи емкостью 6 тыс.куб.м
Н.контр.	Бурман		1.11.84	Стадия Р; Лист 84; Листов
Рук.брил	Волк		1.11.84	Спецификация к листам 87...92
Вед.кон.	Гуленко		1.11.84	Гипростроммашина г. Киев

Инв.№ подл. | Подп. и дата | Взам.инв.№

Копировал

Формат А2

Марка поз.	Обозначение	Наименование	Количество Схема 1 Uсл I	Схема 1 Uсл II	Схема 2 Uсл I	Схема 2 Uсл II	Масса ед., кг	Примечание
44	4.407-235-023	Настенная установка автоматического выключателя АП50Б (ввод проводников сверху)	2	2	2	2		
45	4.407-235-025	Настенная установка кнопочного поста управления серии ПКЕ (ввод проводников сверху)	19	33	19	33		
46	4.407-235-033	Настенная установка сирены серии СС	28	28	28	28		
47	5.407-31 л.8	Ящик К655 на 20 наборных зажимов	2	1	2	1		
48	5.407-31 л.9	Ящик К655 на 30 наборных зажимов	7	6	7	6		
49	5.407-31 л.10	Ящик К656 на 40 наборных зажимов	7	7	7	7		
50	5.407-31 л.11	Ящик К656 на 50 наборных зажимов	3	3	3	3		
51	5.407-31 л.12	Ящик К656 на 60 наборных зажимов	1	1	1	1		
52	5.407-31 л.13	Ящик К657 на 70 наборных зажимов	-	2	-	2		

Марка поз.	Обозначение	Наименование	Количество Схема 1 Uсл I	Схема 1 Uсл II	Схема 2 Uсл I	Схема 2 Uсл II	Масса ед., кг	Примечание
38		Подвеска закладная К-340 У2	3000	3000	3000	3000		
39		Подвеска закладная К-341 У2	4500	4500	4500	4500		
40		Швеллер L=2000 мм К-347 У2	300	300	300	300		
41		Швеллер L=2000 мм К-235 У2	35	35	35	35		
42		Профиль монтажный К-238 У2	35	35	35	35		
		Сборочные единицы						
43	5.407-7-13	Гибкий токоподвод к электроталям 0.5-5Т Длина монорельса 6-12м исп.6	2	2	2	2		

Альбом 10

Типовой проект 708-18.85

Инв.№ подл. | Подп. и дата | Взам. инв.№

86

9032/10

Привязан:

Инв.№

Гл.инж.пр	Волк		6.11.84
Зав.отд.	Бельфор		5.11.84
Н.контр.	Бурман		11.11.84
Рук.бриг.	Волк		1.11.84
Вед.констр.	Гуленко		1.11.84

т.п. 708-18.85 ЭМ

Склад заполнителей бетона прирельсовый автоматизированный с двумя трактами подачи емкостью 6 тыс.куб м

Стад.	Лист	Листов
Р	85	

Спецификация к листам 87...92

Гипростроммашина г. Киев

Копировал

Формат А2

Марка, поз.	Обозначение	Наименование	Кол. Схема 1 Исп. I	Кол. Схема 1 Исп. II	Кол. Схема 2 Исп. I	Кол. Схема 2 Исп. II	Масса ед. кг	Примечание
68		Кабель АВВБГ	90м	90м	90м	90м		
		4х16 ГОСТ 16442-80						
69		Кабель АВВБГ	190м	230м	190м	230м		
		4х35 ГОСТ 16442-80						
70		Кабель АВВБГ	15м	15м	15м	15м		
		4х95 ГОСТ 16442-80						
71		Кабель АКРНБГ	110м	–	110м	–		
		10х2,5 ГОСТ 1508-78Е						
72		Кабель РПШ	20м	20м	20м	20м		
		14х1 ГОСТ 5783-75						
73		Кабель РПШ	360м	360м	360м	360м		
		14х1,5 ГОСТ 5783-79						

Марка, поз.	Обозначение	Наименование	Кол. Схема I Исп. I	Кол. Схема I Исп. II	Кол. Схема II Исп. I	Кол. Схема II Исп. II	Масса ед. кг	Примечание
		Материалы						
53		Проволока 8,0-1Ц-I	90м	90м	90м	90м		
		ГОСТ 3282-74						
54		Кабель АКРНБГ	2880м	2880м	2680м	2980м		
		4х2,5 ГОСТ 1508-78Е						
55		Кабель АКРНБГ	120м	160м	130м	280м		
		7х2,5 ГОСТ 1508-78Е						
56		Кабель АКРНБГ	170м	70м	170м	70м		
		14х2,5 ГОСТ 1508-78Е						
57		Кабель АКРНБГ	2020м	2580м	2080м	2560м		
		19х2,5 ГОСТ 1508-78Е						
58		Кабель АКРНБГ	1560м	1630м	1580м	1840м		
		27х2,5 ГОСТ 1508-78Е						
59		Кабель АКРНБГ	250м	460м	250м	470м		
		37х2,5 ГОСТ 1508-78Е						
60		Кабель КРНБГ	190м	190м	190м	190м		
		4х1 ГОСТ 1508-78Е						
61		Кабель КРНБГ	80м	70м	80м	70м		
		7х1 ГОСТ 1508-78Е						
62		Кабель КРПТ	340м	340м	340м	340м		
		3х0,75 ГОСТ 13497-77Е						
63		Кабель КРПТ	40м	40м	40м	40м		
		4х2,5 ГОСТ 13497-77Е						
64		Кабель АВВБГ	280м	305м	280м	305м		
		4х2,5 ГОСТ 16442-80						
65		Кабель АВВБГ	285м	440м	305м	460м		
		4х4 ГОСТ 16442-80						
66		Кабель АВВБГ	360м	140м	360м	140м		
		4х6 ГОСТ 16442-80						
67		Кабель АВВБГ	470м	590м	470м	610м		
		4х10 ГОСТ 16442-80						

Альбом 10

Типовой проект 708-18.85

Инв.№ подл. | Подп. и дата | Взам.инв.№

87
9032/10

Привязан:

Инв. №

Гл.инж.пр	Волк		11.84	т.п. 708-18.85 ЭМ
Зав.отд	Бельфор		11.84	Склад заполнителей бетона прирельсовый автоматизированный с двумя трактами подачи емкостью 6 тыс. куб.м
Н.контр.	Бурман		11.84	Спецификация к листам 87..92
Рук.бриг.	Волк		11.84	Гипростроммашина г. Киев
Вед.констр	Гуленко		11.84	

Стад.	Лист	Листов
Р	86	

Копировал

Формат А2

Альбом 10

Типовой проект 708-18.85

Маркировочная схема трактов подачи заполнителей на склад

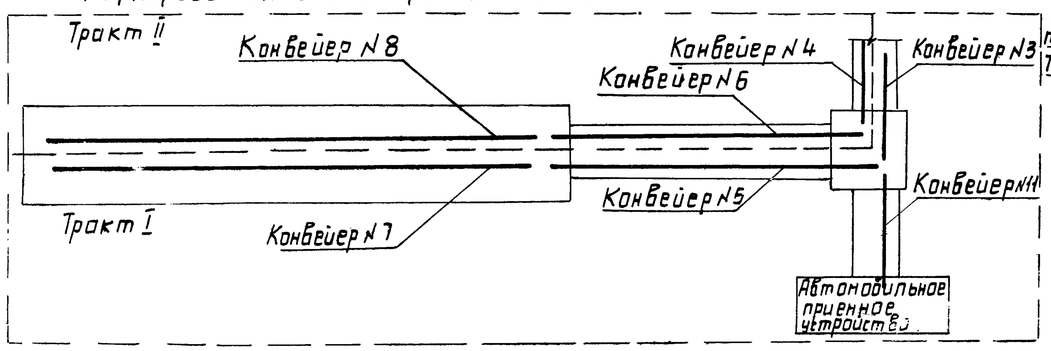

К механизированному приемному пункту ТП 409-29-74.83

Спецификация к маркировочной схеме.

Марка, поз.	Обозначение	Наименование	Кол.	Масса ед. кг	Примечание
Тракт I	ЭМ, Листы	Планы электрических сетей тракта загрузки I	1		
Тракт II	ЭМ, Листы	Планы электрических сетей тракта загрузки II	1		зеркально тракту I

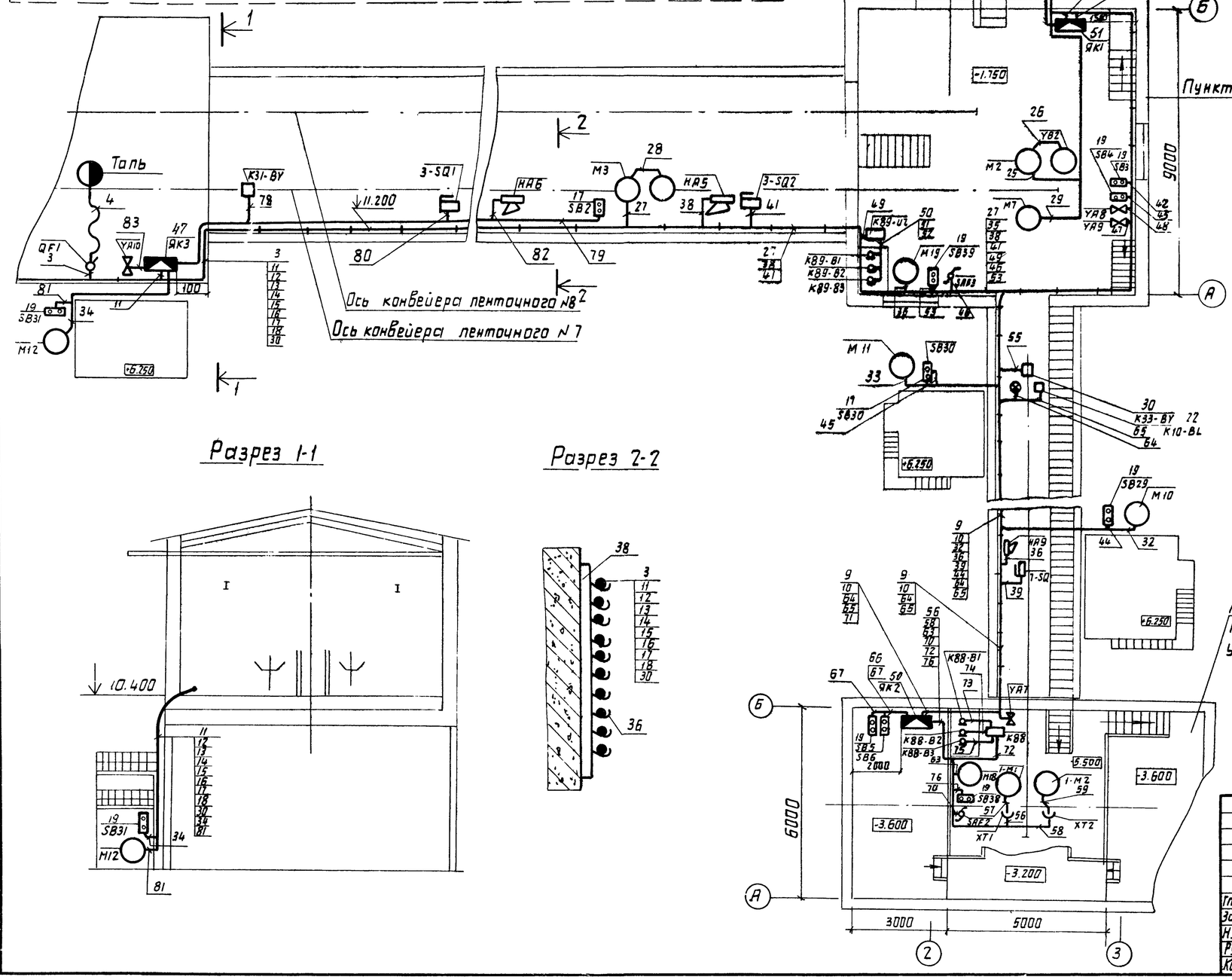

Разрез 1-1

Разрез 2-2

Условные обозначения, принятые дополнительно к ГОСТ 2754-72

- ⊗ - датчик наличия материала на ленте (осветитель)
- ◘ - датчик наличия материала на ленте (светоприемник)
- датчик сигнализатора уровня ЭРСУ
- блок сигнализатора уровня ЭРСУ
- вентиль электромагнитный
- датчик реле скорости
- электродвигатель
- выключатель конечный тросовый
- выключатель конечный
- сирена сигнальная
- датчик сигнализатора уровня УКМ

Ящики зажимов наборных и одиночные аппараты установить на высоте 1,5 м от уровня пола

Продолжение черт. см. листы 88...92

88

9032/10

Привязан:

Инв. N

Гл. инж. пр.	Волк		1.11.84
Зав. отд.	Бельфор		5.11.84
Н. контр.	Бурман		
Рук. др.	Волк		1.11.84
Констр.	Фактурович		1.XI.84

т.п. 708-18.85 ЭМ

Склад заполнителей бетона прирельсовый автоматизированный с двумя трактами подачи емкостью 6 тыс куб. м

Стад.	Лист	Листов
Р	87	

План электрических сетей на отм 10.400, 6.250, -1.750, -3.600

Гипростроммашина г. Киев

Инв. N подл. | Подп. и дата | Взам. инв. N

Копировал

Формат А2

Альбом 10

Типовой проект 708-18.85

План на отм. 10.400

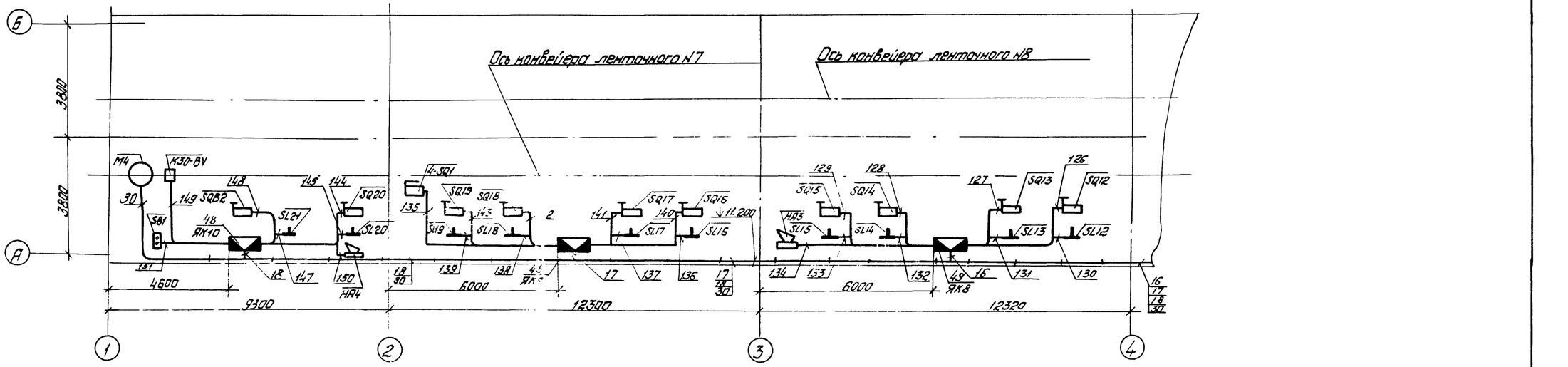

Элементы вводов ящиков зажимов

ЯК3, ЯК4, ЯК5, ЯК6, ЯК7, ЯК8, ЯК9, ЯК10, ЯК17, ЯК18, ЯК19, ЯК20

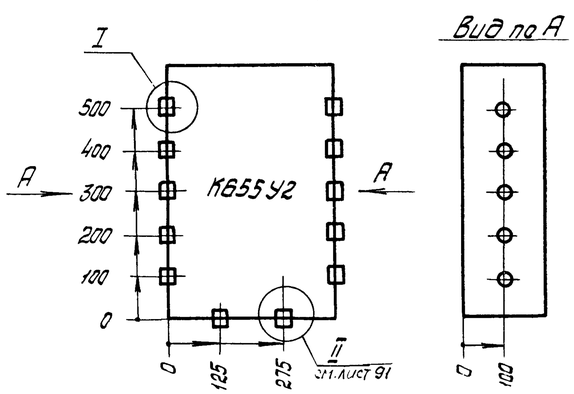

ЯК1, ЯК2, ЯК11, ЯК12, ЯК13, ЯК16, ЯК23

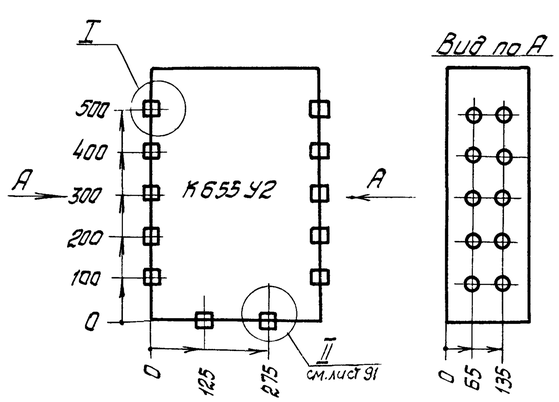

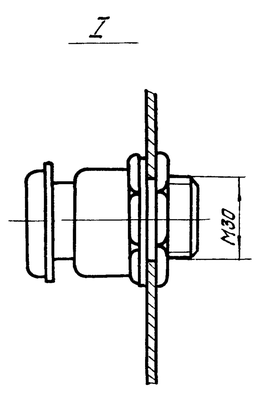

89
9032/10

Привязан

Инв. №

Инв. № подл. | Подп. и дата | Взам. инв. №

				Т.П. 708-18.85	
				Склад заполнителей бетона прирельсовый автоматизированный с двумя тактами подачи емкостью 6 тыс. куб. м.	
					Стад. Р; Лист 88; Листов
Гл. инж. пр.	Волк		1.11.84		
Зав. отд.	Бельфор		5.11.84		
Н. контр.	Бурман		1.11.84	План электрических сетей на отм. 10.400	Гипростроммашино г. Киев
Рук. бриг.	Волк		1.11.84		
Констр.	Пик Фикторович		1.11.87		

Копировал: Шнайдер

Формат А2

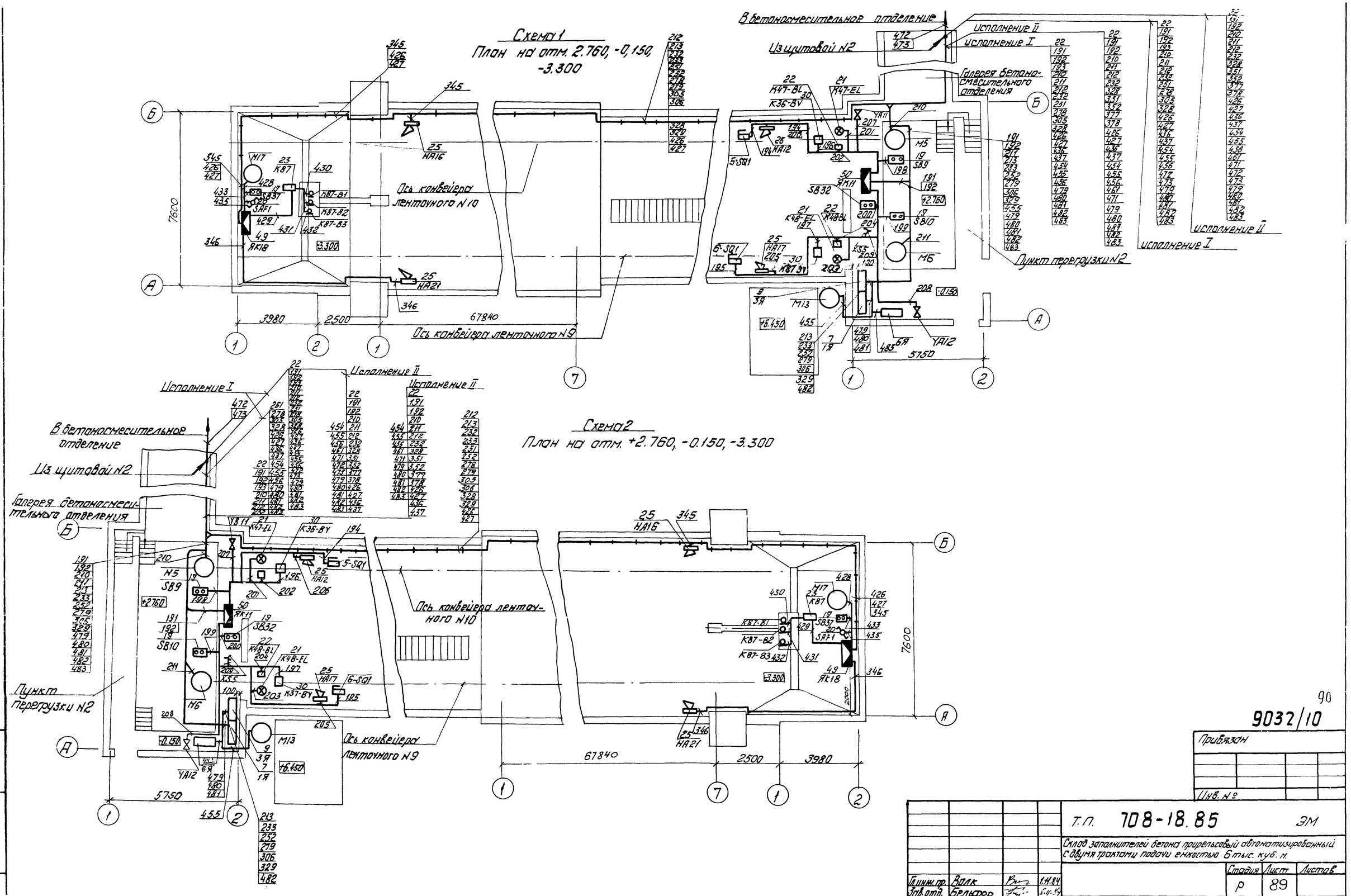

Альбом 10

Типовой проект 708-18.85

90

9032/10

Привязан

Инв. №

Т.П. 708-18.85 ЭМ			
Склад заполнителей бетона прирельсовый автоматизированный с двумя трактами подачи емкостью 6 тыс. куб. м.			
	Стадия	Лист	Листов
	Р	89	
План электрических сетей на отм. 2.760, -0.150, -3.300	Гипростроммашина г. Киев		

Гл. инж. пр.	Волк		1.11.84
Зав. отд.	Бельфор		5.11.84
Н. контр.	Бурман		11.11.84
Рук. бриг.	Волк		1.11.84
Контр. Ткач.	Ракурович		1.XI.84

Инв. № подл. | Подп. и дата | Взам. инв. №

Копировал Шнаурер

Формат А2

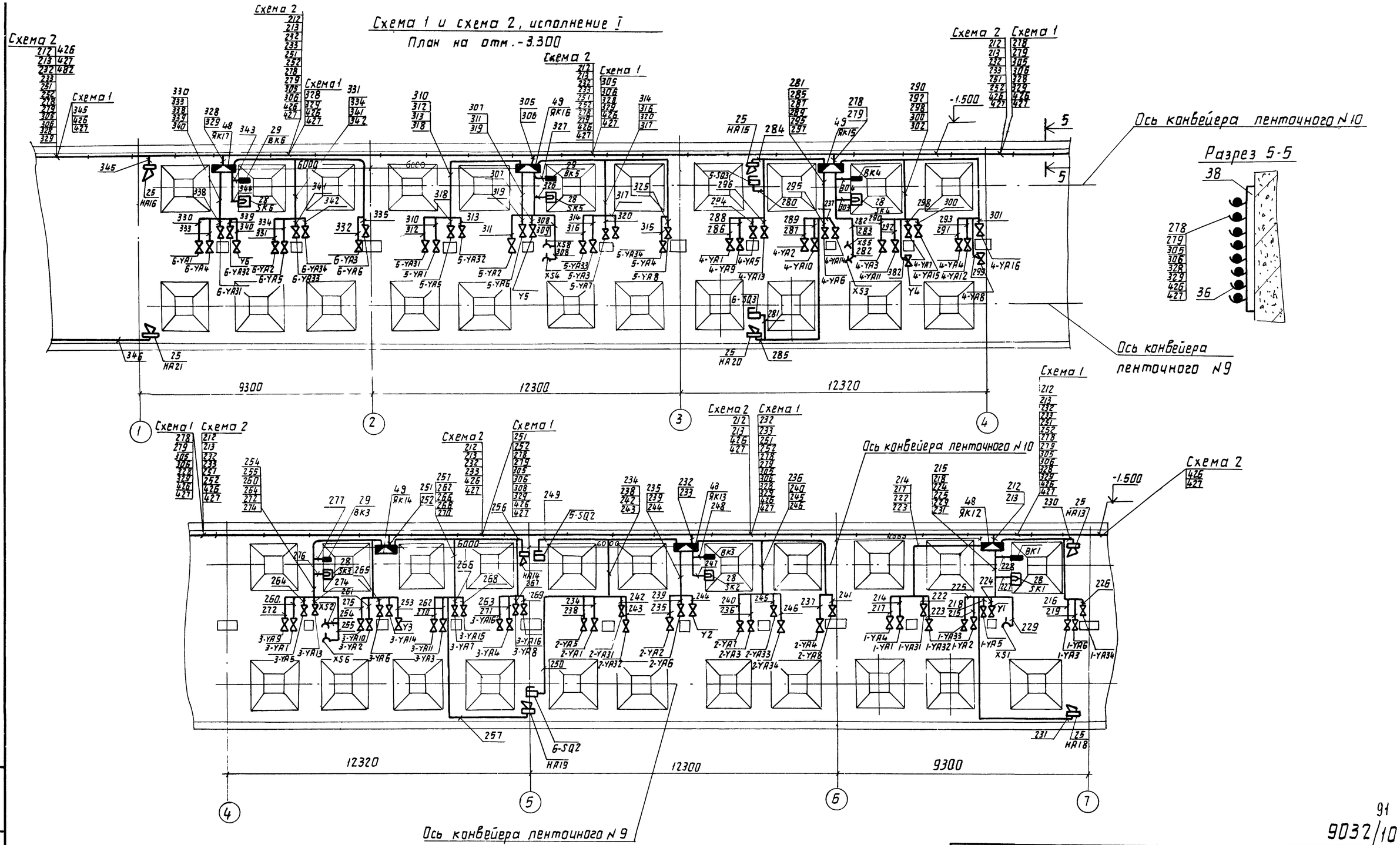

Альбом 10

Типовой проект 708-18.85

Инв. N подл.	Подп. и дата	Взам. инв. N

91

9032/10

Привязан			
Инв. N			

Гл. инж. пр.	Волк		1.11.84
Зав. отд.	Бельфор		5.11.84
Н. контр.	Бурман		11.11.84
Рук. ориг.	Волк		1.11.84
Констр. ок.	Фактурович		1.11.84

т.п. 708-18.85 ЭМ

Склад заполнителей бетона прирельсовый автоматизированный с двумя трактами подачи емкостью 6 тыс. куб. м

Стад.	Лист	Листов
Р	90	

План электрических сетей на отм. -3.300

Гипростроммашина г. Киев

Альбом 10

Типовой проект 708-18.85

Схема 1, исполнение II
План на отм. -3.300

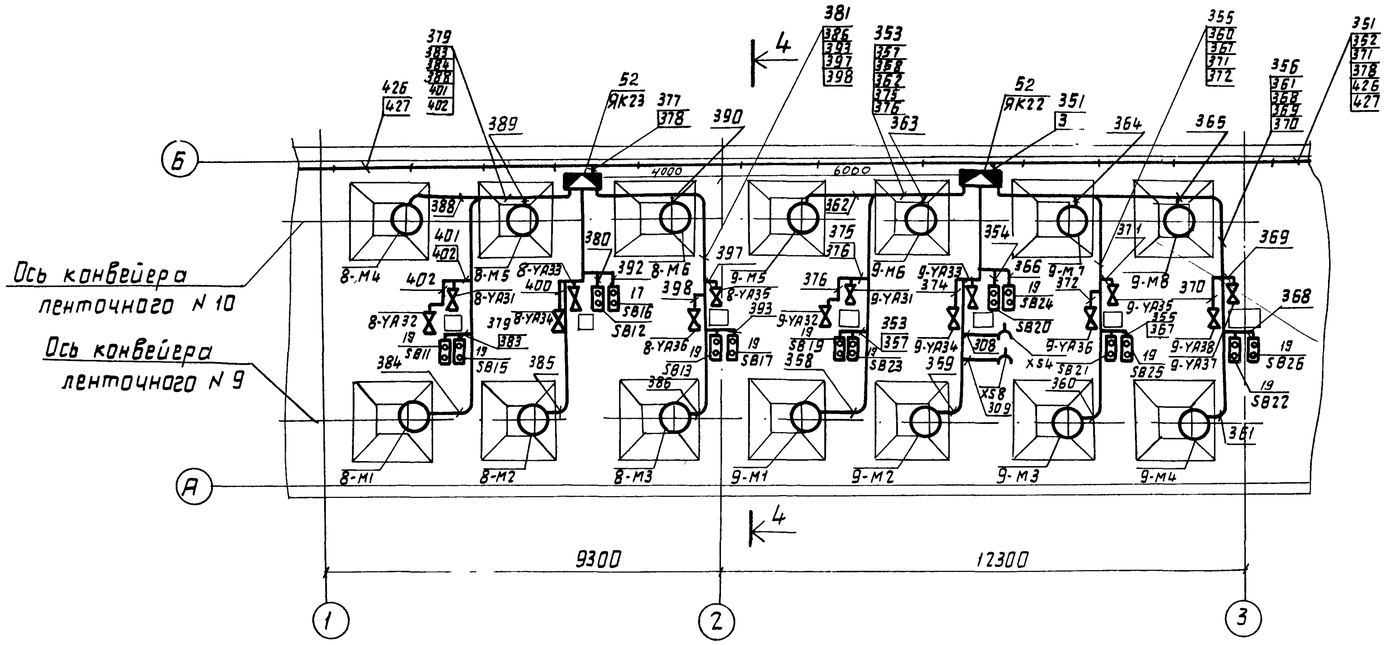

Разрез 4-4

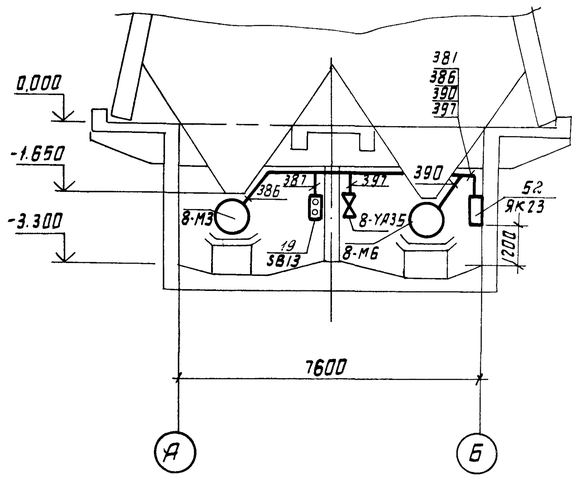

Элементы вводов ящиков зажимов ЯК14, ЯК15, ЯК22

Схема 2, исполнение II
План на отм. -3.300

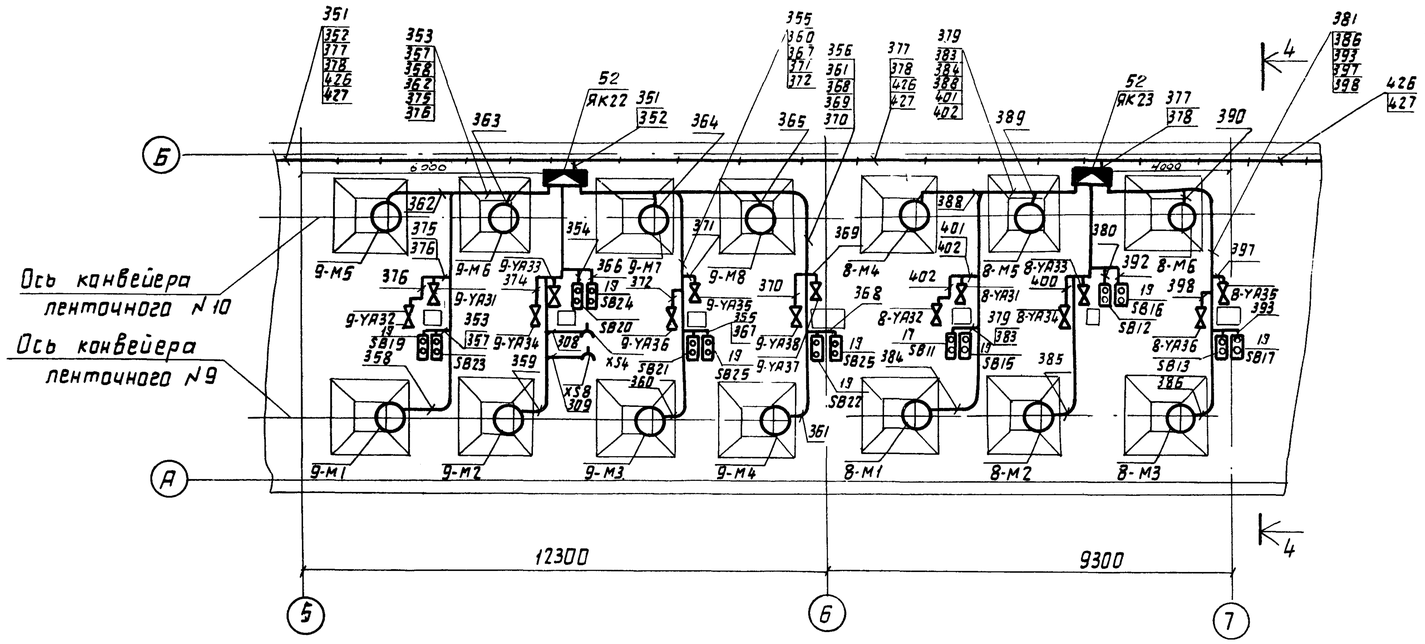

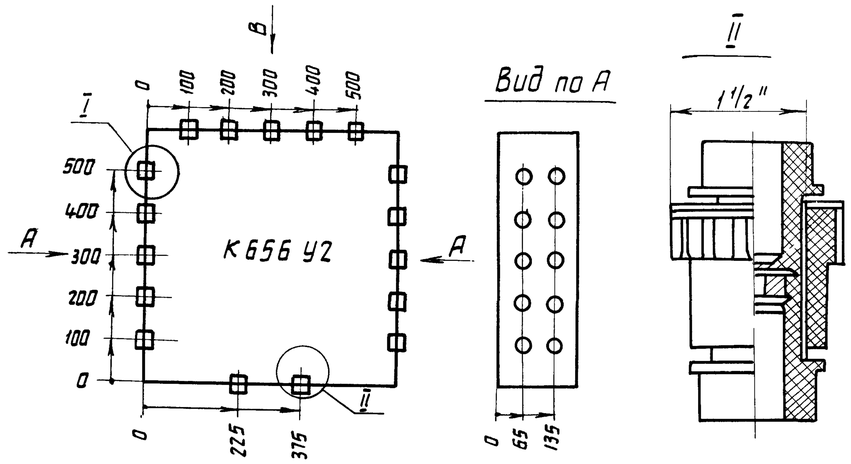

92
9032/10

Привязан

Инв. N

Инв. N подл. | Подп. и дата | Взам. инв. N

				Т.П. 708-18.85	
				Склад заполнителей бетона прирельсовый автоматизированный с двумя трактами подачи емкостью 6 тыс. куб	
Гл. инж. пр.	Волк		11.84		Стад. Р; Лист 91; Листов
Зав. отд.	Бельфор		11.84		
Н. контр.	Бурман		11.84	План электрических сетей на отм. -3.300	Гипростроммашина г. Киев
Рук. фраг.	Волк		11.84		
Констр.	Фактурович		11.84		

Копировал

Формат А3

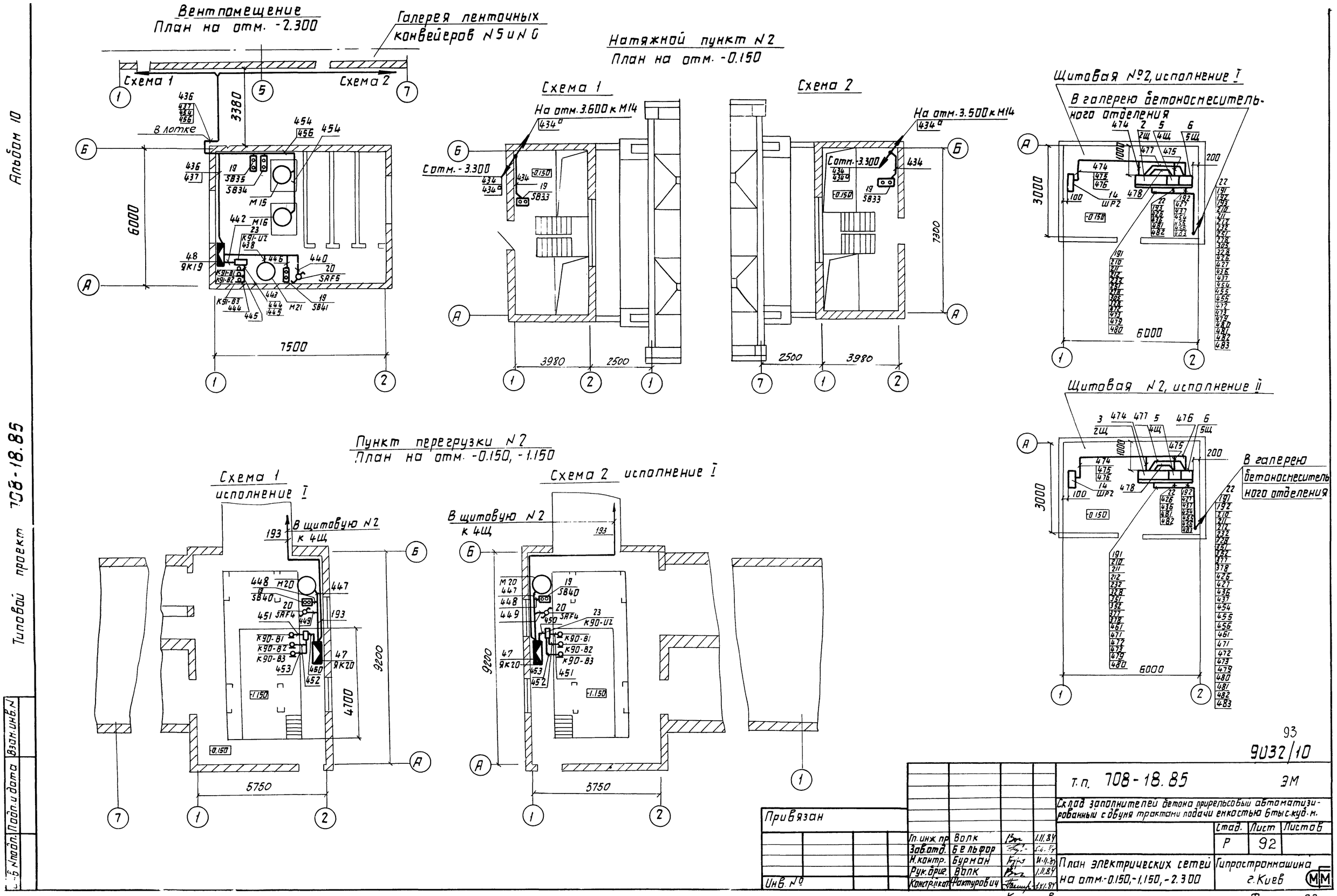

Альбом 10

Типовой проект 708-18.85

93

9032/10

Т.п. 708-18.85							ЭМ
Склад заполнителей бетона прирельсовый автоматизированный с двумя трактами подачи емкостью 6 тыс. куб. м.							
						Стад.	Лист	Листов
						Р	92	
Привязан								
				Гл. инж. пр.	Волк		1.11.84	
				Зав. отд.	Бельфор		1.11.84	
				Н. контр.	Бурман		11.11.84	
				Рук. бриг.	Волк		1.11.84	
Инв. №				Констр. ткач.	Фактурович		1.XI.84	

План электрических сетей на отм. -0.150, -1.150, -2.300

Гипростроммашина г. Киев

Копировал

Формат А2

Взам. инв. N

Подп. и дата

Инв. N подл.

Альбом 10

Типовой проект 708-18.85

| | | |

Альбом 10

Типовой проект 708-18.85

Сборные шины	Напряжение. Расчетный ток, установленная мощность кВт	Руст = 111,7 кВт / Руст = 107,5 кВт	Iрасч = 170 А / Iрасч = 165 А	1Щ U~380/220 В						3Щ Руст = 48,5 кВт Iрасч = 80 А U~380/220 В		
Станции управления	Тип Расцепитель автомата комбинированный уставка, А Нагревательный элемент теплового реле А	А2 БОУ5130-4074 УХЛ4Б 100 100	А1 БОУ5130-3774 УХЛ4Б БОУ5130-3674 УХЛ4Б 50 50	А3 БОУ5130-3874 УХЛ4Б 63 63	А4 БОУ5130-3574 УХЛ4Б 32 32	А5 БОУ5130-2874 УХЛ4Б 6 6	А6 БОУ5130-2874 УХЛ4Б 6 6			А31 БОУ5130-3674 УХЛ4Б 40 40	А32 БОУ5130-3574 УХЛ4Б 32 32	А33 БОУ5130-3574 УХЛ4Б 32 32
	Марка сечения проводника											
	Маркировка											
	Условное графическое изображение											
Электроприемник	Номер по плану	М3	М4	М2	М7	1-М1	1-М2			М10	М11	М12
	Тип	4А250 S6У3	4А180 S4У3 / 4А160 М4У3	4А180 М4У3	4А160 М8У3	4А90L6У3	4А90L6У3			4А160 М4У3	4А160 S4У3	4А160 S4У3
	Рн кВт	45	22 / 18,5	30	11	1,5	1,5			18,5	15	15
	Ток, А Iн	84	41,3 / 35,7	56	25,6	4,1	4,1			35,7	29,3	29,3
	Ток, А Iп	546	268 / 450	369	153,6	18,45	18,45			249,9	205	205
	Наименование механизма по плану	Конвейер №5 (тракт II) Конвейер №6 (тракт II)	Конвейер №7 (тракт I схема 2,3,4 Конвейер №8 (тракт II схема 1)	Конвейер №3 (тракт I) Конвейер №4 (тракт II)	Конвейер №11 (тракт I)	Питатели (тракт I)		Вентиляторы вытяжные: тракт I	тракты I и II			

В числителе приведены показания электроприемников, относящиеся к складу исполнения I, в знаменателе - относящиеся к складу исполнения II

95
9032/10

Инв.№подл. | Подп. и дата | Взам.инв.№

Привязан

Инв.№

Гл.инж.пр.	Волк		1.11.84
Зав.отд.	Бельфор		1.11.84
Н.контр.	Бурман		1.11.84
Рук.бриг.	Волк		1.11.84
Вед.конст.	Гуленко		1.11.84

т. п. 708-18.85 ЭМ

Склад заполнителей бетона прирельсовый автоматизированный с двумя трактами подачи емкостью 6 тыс куб м

Стад.	Лист	Листов
Р	94	

Щит открытый 1Щ, 3Щ. Схема принципиальная

Гипростроммашина г. Киев

Копировал

Формат А2

Типовой проект 708-18.85

Сборные шины	Напряжение. Расчетный ток, установленная мощность кВт	Руст = 22 кВт / Руст = 41,4 кВт		Jрасч. = 50 А / Jрасч = 60 А		2Щ		U~380/220 В	
Станции управления	Тип Расцепитель автомата комбинированный уставка, А Нагревательный элемент теплового реле, А	А12 БОУ5130-3574 УХЛ4Б 32 / 32	А13 БОУ5130-3574 УХЛ4Б 32 / 32	А14 БОУ5130-2674 УХЛ4Б 4 / 4	А15 БОУ5130-2674 УХЛ4Б 4 / 4	А16 БОУ5130-2674 УХЛ4Б 4 / 4	А17 БОУ5130-2674 УХЛ4Б 4 / 4	А18 БОУ5130-2674 УХЛ4Б 4 / 4	А19 БОУ5130-2674-УХЛ4Б 4 / 4
Марка сечения проводника	Маркировка								
Электроприемник	Условное графическое изображение								
	Номер по плану	М5	М6	8-М1	8-М2	8-М3	8-М4	8-М5	8-М6
	Тип	4А160М8У3	4А160М8У3 / 4А180Н8У3	4А80А4У3	4А80А4У3	4А80А4У3	4А80А4У3	4А80А4У3	4А80А4У3
	Pн кВт	11	11 / 15	1,1	1,1	1,1	1,1	1,1	1,1
	Ток, А Iн	25,6	25,6 / 32	2,76	2,76	2,76	2,76	2,76	2,76
	Ток, А Iп	153,6	153,6 / 192	13,8	13,8	13,8	13,8	13,8	13,8
	Наименование механизма по плану	Конвейер №10	Конвейер №9	Разгружатели керамзита объемные					

В числителе приведены показания электроприемников, относящиеся к складу исполнения I, в знаменателе - относящиеся к складу исполнения II.

Продолжение чертежа см. лист

96

9032/10

Т.п. 708-18.85 ЭМ

Склад заполнителей бетона прирельсовый автоматизированный с двумя трактами подачи емкостью 6 тыс куб м

Стад.	Лист	Листов	
Р	95		

Щит открытый 2Щ. Схема принципиальная

Гипростроммашина г. Киев

Привязан

Инв. №

Гл инж.пр.	Волк		1.11.84
Зав отд.	Бельфор		5.11.84
Н.контр.	Бурман		5.11.84
Рук.бриг.	Волк		1.11.84
Вед конст.	Гуленко		1.11.84

Инв. № подл. | Подп. и дата | Взам. инв. №

Формат А2

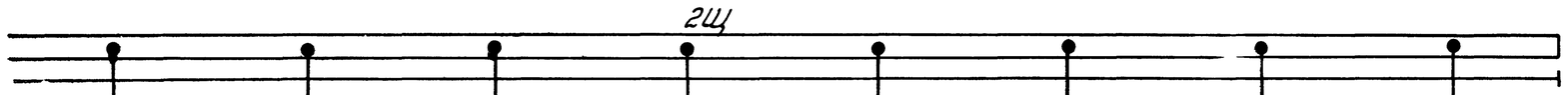

Сборные шины	Напряжение. Расчетный ток, установленная мощность кВт								
Станция управления	Тип Расцепитель автомата комбинированный уставка, А Нагревательный элемент теплового реле, А	А22 БОУ5130-2674 УХЛ4Б 4 4	А23 БОУ5130-2674 УХЛ4Б 4 4	А24 БОУ5130-2674 УХЛ4Б 4 4	А25 БОУ5130-2674 УХЛ4Б 4 4	А26 БОУ5130-2674 УХЛ4Б 4 4	А27 БОУ5130-2674 УХЛ4Б 4 4	А28 БОУ5130-2674 УХЛ4Б 4 4	А29 БОУ5130-2674 УХЛ4Б 4 4
Марка сечения проводника	Марки-ровка								
Электроприемник	Условное графическое изображение								
	Номер по плану	9-М1	9-М2	9-М3	9-М4	9-М5	9-М6	9-М7	9-М8
	Тип	4А80А4У3	4А80А4У3	4А80А4У3	4А80А4У3	4А80А4У3	4А80А4У3	4А80А4У3	4А80А4У3
	$P_н$ кВт	1,1	1,1	1,1	1,1	1,1	1,1	1,1	1,1
	Ток, А $I_н$	2,76	2,76	2,76	2,76	2,76	2,76	2,76	2,76
	Ток, А $I_п$	13,8	13,8	13,8	13,8	13,8	13,8	13,8	13,8
	Наименование механизма по плану	Разгружатели керамзита объемные							

97

9032/10

Т.П. 708-18.85 ЭМ

Склад заполнителей бетона прирельсовый автоматизированный с двумя трактами подачи емкостью 6 тыс. куб. м.

Привязан	Гл.инж.пр.	Волк		1.11.84	
	Зав.отд.	Бельфор			
	Н.контр.	Бурман		1.11.84	
	Рук.бриг.	Волк		1.11.84	
Инв.№	Вед.контр.	Гуленко		1.11.84	

Щит открытый 2Щ
Схема принципиальная

Стадия	Лист	Листов
Р	96	

Гипростроммашина г. Киев

Альбом 10

Типовой проект 708-18.85

Инв.№ подл. | Подп. и дата | Взам. инв. №

Альбом 10

Типовой проект 708-18.85

Инв.№ подл. | Подп. и дата | Взам. инв.№

| | | |

Альбом 10

Типовой проект 708-18.85

Инв.№подл. | Подпись и дата | Взам.инв.№

Ведомость объемов электромонтажных работ.

№ п/п	Наименование работ	Ед. изм.	Количество Схема 1 Исп I	Схема 1 Исп II	Схема 2 Исп I	Схема 2 Исп II	Примечание
1	Аппараты напряжением до 1000В						
1.1	Выключатели автоматические трехполюсные на ток 6 А, до 16	шт	2	2	2	2	
1.2	Посты управления	шт	22	36	22	36	
1.3	Переключатели пакетные	шт	5	4	5	4	
1.4	Датчики реле фотоэлектронного	шт	3	3	3	3	
1.5	Регуляторы-сигнализаторы уровня	шт	5	4	5	4	
1.6	Датчики магнитоиндуктивные	шт	9	9	9	9	
1.7	Сигнализатор наличия руды	шт	4	4	4	4	
1.8	Сирены	шт	28	28	28	28	
1.9	Вилки	шт	1	1	1	1	
1.10	Розетки	шт	8	8	8	8	
1.11	Датчики температуры	шт	6	4	6	4	
1.12	Термопреобразователи сопротивления	шт	6	4	6	4	
1.13	Щиты станций управления глубиной до: 600 мм	пан.	10	9	10	9	
1.14	Пункты распределительные	шт.	5	3	3	3	
1.15	Пульты управления	шт.	3	3	3	3	
1.16	Ящики управления	шт	6	6	6	6	
2	Кабели силовые и контрольные						
2.1	Кабели, прокладываемые по конструкциям при весе 1м до 2кг	км	7,745	8,525	7,82	8,825	
	до 3кг	км	0,225	0,425	0,24	0,435	
2.2	Кабели, прокладываемые по стенам скобами при весе 1м до 3кг	км	1,25	1,36	1,27	1,41	
2.3	Кабели, подвешиваемые на тросе	км	0,04	0,04	0,04	0,04	
2.4	Кабели, прокладываемые на жестких направляющих каретками.	км	0,36	0,36	0,36	0,36	
3	Подъемно-транспортные механизмы						
3.1	Тали электрические	шт	2	2	2	2	

Ведомость оборудования и материалов для изготовления изделий МЭЗ.

№ п/п	Наименование и техническая характеристика изделия, материала	Тип, марка	Ед. изм.	Потребность по проек. Схема №1 Исп I	Схема №1 Исп II	Схема №2 Исп I	Схема №2 Исп II
	Электрооборудование						
1	Выключатель автоматический QF1, номинальный ток 10А; отсечка 10Jн, в металлической оболочке ТУ16-522.139-78	АП50Б-3МТУ2.2	шт.	2	2	2	2
3	Пост ТУ16-526.216-78	ПКЕ-222-2У3	шт	19	33	19	33
4	Сирена 220В, ТУ16-539.383-70	СС-1	шт	28	28	28	28
	Изделия заводов ГЭМ и УГЭМ						
5	Ящик	К655	шт	13	11	13	11
6	Ящик	К656	шт	17	16	17	16
7	Ящик	К657	шт	–	2	–	2
8	Сальник привертный	У-261У2	шт	350	350	350	350
9	Сальник привертный	У-262У2	шт	50	50	50	50
10	Сальник привертный	У-263У2	шт	50	50	50	50
11	Короб защитный	КЗ-30	м	56	56	56	56
12	Профиль зетовый неравнополочный	К-239	кг	5	5	5	5
13	Профиль зетовый неравнополочный	К-238	кг	8	8	8	8
14	Полоса монтажная	К-106	кг	10	10	10	10
15	Полоса	К-405	шт	50	50	50	50
16	Пряжка	К-407	шт	50	50	50	50
17	Подвес скользящего крепления	ПСК10-20	шт	12	12	12	12
18	Подвес концевого крепления	ПКК10-20	шт	2	2	2	2
19	Муфта натяжная	К 804	шт	4	4	4	4
20	Зажим тросовый	К 676	шт	4	4	4	4
21	Держатель	К 188	шт	380	400	380	400
22	Колодка маркировочная	КМ-3СН	шт	68	70	68	70
23	Зажим наборный	У 123	шт	670	700	670	700
24	Мостик	У 127	шт	110	120	110	120
	Материалы						
25	Сталь полосовая 4×30 ГОСТ 103-76		кг	9,3	9,3	9,3	9,3
26	Сталь полосовая 4×40 ГОСТ 103-76		кг	403	428	403	428
27	Лист 16 исп.2 ГОСТ 19903-74		кг	5	5	5	5
28	Уголок 50×50×5 ГОСТ 8509-72		кг	8	8	8	8
29	Проволока 2,0-1Ц-I ГОСТ 3282-74		кг	1	1	1	1
30	Проволока 6,0-1Ц-I ГОСТ 3282-74		кг	3	3	3	3
31	Цепь СН6×19 ГОСТ 2319-70		кг	2	2	2	2

Ведомость изделий мастерских электромонтажных заготовок (МЭЗ)

Обозначение чертежа	Наименование	Количество Схема 1 Исп I	Схема 1 Исп II	Схема 2 Исп I	Схема 2 Исп II	Примечание
4.407-235-023	Настенная установка автоматического выключателя АП50Б	2	2	2	2	QF1
4.407-235-025	Настенная установка кнопочного поста управления серии ПКЕ исп2	19	33	19	33	
4.407-235-033	Настенная установка сирены СС, исп.1	20	20	20	20	
5.407-31 Лист 8	Ящик К655 на 20 наборных зажимов	2	1	2	1	ЯК3 ЯК20
5.407-31 Лист 9	Ящик К655 на 30 наборных зажимов	7	6	7	6	ЯК4,12,5 ЯК13,10 ЯК17,19
5.407-31 Лист 10	Ящик К656 на 40 наборных зажимов	7	–	7	–	ЯК6,8 ЯК9,14,15 ЯК16,18
5.407-31 Лист 10	Ящик К656 на 40 наборных зажимов	–	7	–	7	ЯК6,8,9 ЯК9,14 ЯК15,16
5.407-31 Лист 11	Ящик К656 на 50 наборных зажимов	3	3	3	3	ЯК7,ЯК8 ЯК11
5.407-31 Лист 12	Ящик К656 на 60 наборных зажимов	1	1	1	1	ЯК1
5.407-31 Лист 13	Ящик К657 на 70 наборных зажимов	–	2	–	2	ЯК22 ЯК23
5.407-11 Лист 58	Гильза исп.2	10	10	10	10	
5.407-7-13	Гибкий токоподвод к электроталям 0,5-5т. Длина монорельса 6-12м, исп.6	2	2	2	2	

9032/10 99

Привязан:

Инв.№

Гл.инж.пр	Волк		
Зав.отд	Бельфор		
Н.контр.	Бурман		11.11.87
Рук.бриг	Волк		
Вед.конст	Гуленко		

Т.П. 708-18.85 ЭМ

Склад заполнителей бетона прирельсовый автоматизированный с двумя трактами подачи емкостью 6тыс.куб.м

Стадия	Лист	Листов
Р	98	

Ведомость МЭЗ. Ведомость объемов электромонтажных работ.

Гипростроммашина г. Киев

Копировал:

Формат А2

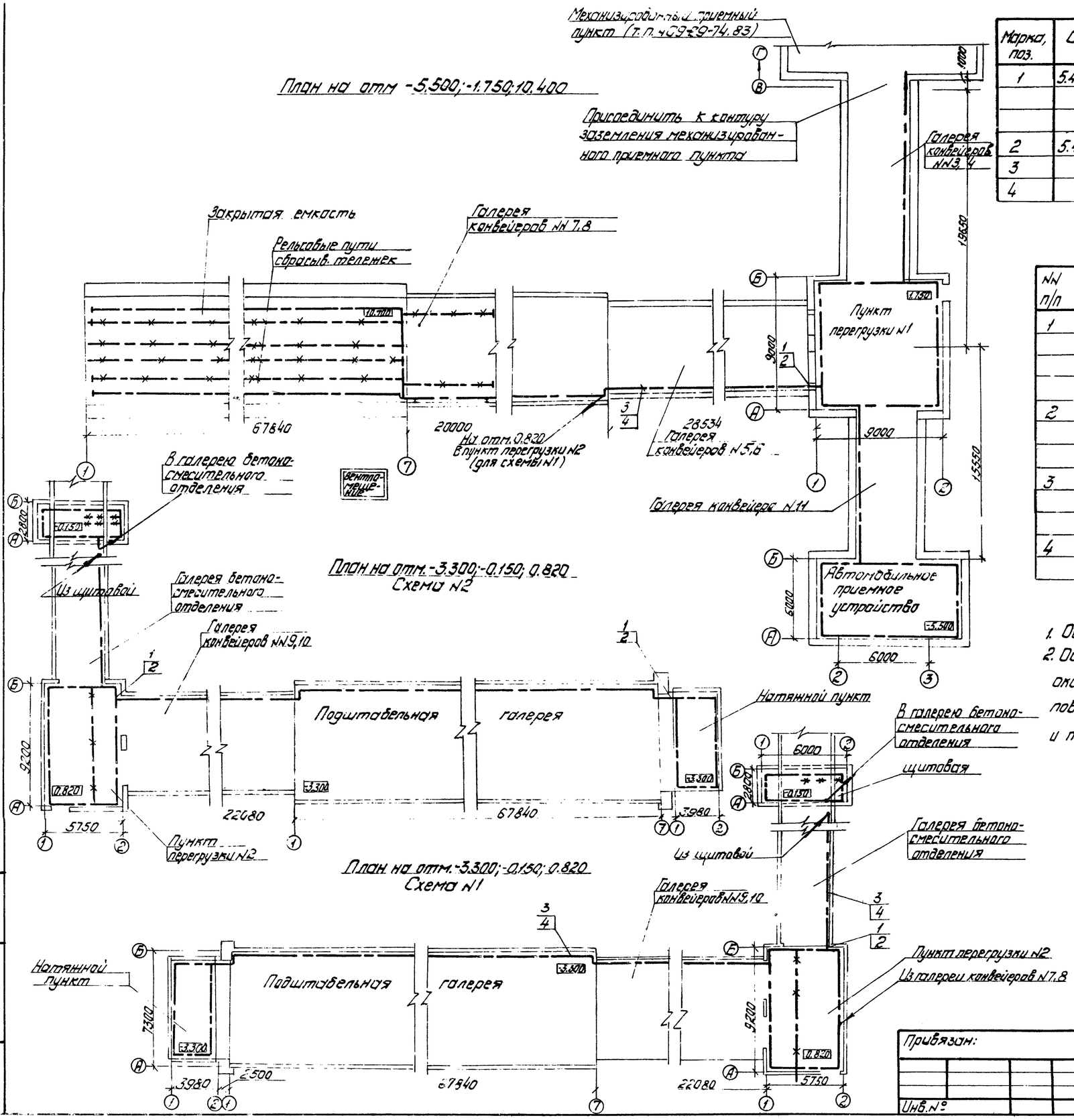

Марка, поз.	Обозначение	Наименование	Количество Схема №1 Исп.I	Схема №1 Исп.II	Схема №2 Исп.I	Схема №2 Исп.II	Масса ед. кг	Примечание
1	5.407-11. лист 37	Проход заземляющего нулевого защитного проводника через стену. Вариант 1	10	10	10	10		
2	5.407-11. лист 58	Гильза Исп. 2	10	10	10	10		
3		Полоса 40×4мм. ГОСТ 103-76	320м	340м	320м	340м		
4		Держатель К188	380	400	380	400		

Ведомость объемов работ

№№ п/п	Наименование работ	Един. измер.	Количест. Исп.I	Исп.II	Примечание
1	Прокладка магистрали на горизонтальных участках из стали 40×4мм на держателях.	м	280	300	
2	Установка стальных гибких перемычек с помощью сварки	шт	30	30	
3	Установка стальных гибких перемычек с болтовым креплением	шт	20	20	
4	Прокладка ответвлений из стали 40×4мм на держателях	шт	30	30	

1. Общие указания см. лист 7.
2. Обходы нулевым защитным проводником оконных и дверных проемов, крепление его на поворотах, ответвления, соединения продольные и под углом см. т.п. 5.407-11.

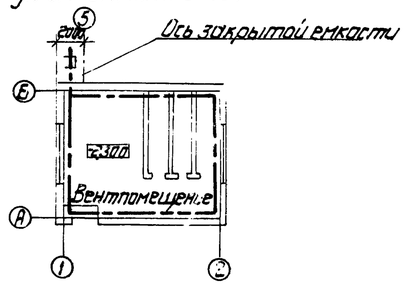

100
9032/10

Альбом 10

Типовой проект 708-18.85

Инв. № подл. | Подп. и дата | Взам. инв. №

Привязан:

Инв. №

Гл. инж. пр.	Волк		1.11.84
Зав. отд.	Бельфор		5.11.84
Н. контр.	Бурман		1.11.84
Рук. бриг.	Волк		1.11.84
Вед. констр.	Нечаева		1.11.84

708-18.85

Склад заполнителей бетона прирельсовый автоматизированный с двумя трактами подачи емкостью 6 тыс. куб. м.

Стад.	Лист	Листов
Р	99	

Заземление и зануление

Гипростроммашина г. Киев

Копировал: Шнайдер

Формат А2

Альбом 10

Типовой проект 708-18.85

Ведомость электрооборудования, кабельных изделий и материалов поставляемых заказчиком

N п/п	Наименование и техническая характеристика изделия, материала	Тип, марка	Ед. изм.	Потребность по проекту Схема 1 Исп I	Схема 1 Исп II	Схема 2 Исп I	Схема 2 Исп II
	1. Аппараты низкого напряжения (до 1 кВ)						
1.1	Выключатель автоматический переменного тока 10х10, IP54 ТУ16-522.139-78	АП50Б3МТУ2Д	шт	2	2	2	2
1.2	Пост 3/4" 1|1-„Ц", „Ч" 2 „З" „пуск"	ПКЕ-222-243	шт	19	33	19	33
	1|2-„Ц", „К", „З"+1„Р" „стоп" ТУ16-526.216-78						
1.3	Пост управления с сальником Ф22 N2 КЕ 011У3, „Ч" 1„З"+1„Р" „рельсозахват" 54У2	ПКУ14-15.183	шт	2	2	2	2
	N3 КЕ011У3, „Ч" 1„З"+1„Р" „шибер"						
	N4 КЕ011У3 „Ч" 1„З"+1„Р" „шибер"						
	N5 КЕ011У3, „Ч" 1„З"+1„Р" „вперед"						
	N6 КЕ 011У3 „Ч" 1„З"+1„Р" „назад"						
	N7 КЕ 011У3 „У" 1„З"+1„Р" „сигнал"						
	N8 КЕ 011У3 „К" 1„З"+1„Р" „стоп" ТУ16-526.326-73						
1.4	Пост управления сальником Ф 22 N1 КЕ021 „У" 1„З" „пуск" 54У3	ПКУ14-19.113	шт	1	1	1	1
1.5	Переключатель пакетный ОСТ16.0.526.001-77	ПВ2-10/У256	шт	5	4	5	4
1.6	Датчики реле фотоэлектронного 220В, ТУ16.526.386-76	РФ 8200У3	шт	3	3	3	3
1.7	Регулятор-сигнализатор уровня с датчиками L_1=0,1м; L_2=0,6м; L_3=1,0м; ТУ 25-02.080.678-79	ЭРСУ-343	шт	5	4	5	4
1.8	Реле с датчиком ДМ-2 ТУ12-48.014-77	РС-67У3	шт	9	9	9	9
1.9	Сигнализатор наличия руды ТУ25-05-1676-74	СНР-10-23м	шт	4	4	4	4
1.10	Сирена сигнальная, 220В, ТУ16.539.383-70	СС-1	шт	28	28	28	28
1.11	Вилка ГОСТ 7396-76	ВШ-П-20-IP43-01-10/220	шт	1	1	1	1
1.12	Розетка ГОСТ 7396-76	РШ-П-20-01-10/220	шт	8	8	8	8
1.13	Датчик температуры камерный биметаллический ТУ25.03.688-70	ДТКБ-53	шт	6	4	6	4
1.14	Термопреобразователь сопротивления ТУ25.02.220.703-78	ТСМ-6-097.140-59	шт	6	4	6	4
1.15	Штепсельное соединение 10А	ИЭ 9901 А-I	шт	2	2	2	2
	2. Комплектные устройства для распределения энергии при напряжении до 1000 В						
2.1	Шкаф силовой распределительный ШР1, ШР2 рубильник на 400А 5 групп по 100А, 2 группы по 250А	СПМ 75-8У3	шт	3	3	3	3
2.2	Щит открытый 1Щ (тракт I) размером 2200х1500х600 мм	черт. 00180 Альбом 11	шт	1	1	1	1
2.3	Щит открытый 2Щ (исполнение I) размером 2200х2100х600 мм	черт. 00280 Альбом 11	шт	1	—	1	—
2.4	Щит открытый 2Щ (исполнение II) размером 2200х1200х600 мм	черт. 00380 Альбом 11	шт	—	1	—	1
2.5	Щит открытый 3Щ размером 2200х500х600 мм	черт. 00480 Альбом 11	шт	1	1	1	1
2.6	Щит открытый 4Щ размером 2200х500х600 мм	черт. 00580 Альбом 11	шт	1	1	1	1
2.7	Щит открытый 5Щ размером 2200х500х600 мм	черт. 00680 Альбом 11	шт	1	1	1	1
2.8	Ящик 1Я размером 800х600х350 мм	черт. 00780 Альбом 11	шт	1	1	1	1
2.9	Ящик 2Я размером 600х400х350 мм	черт. 00880 Альбом 11	шт	1	1	1	1
2.10	Ящик 3Я размером 600х400х350мм	черт. 00980 Альбом 11	шт	1	1	1	1
2.11	Ящик 4Я размером 400х300х350мм	черт. 01080 Альбом 11	шт	1	1	1	1
2.12	Ящик 5Я размером 1000х600х350 мм	черт. 01180 Альбом 11	шт	1	1	1	1
2.13	Ящик 6Я размером 800х600х350 мм	черт. 01280 Альбом 11	шт	1	1	1	1
2.14	Пульт 1П (тракт I) размером 700х1000х900 мм	черт. 01380 Альбом 11	шт	1	1	1	1
2.15	Пульт 2П размером 700х600х900 мм	черт. 01480 Альбом 11	шт	1	1	1	1
2.16	Щит открытый 1Щ (тракт II) размером 2200х1200х600 мм	черт. 01580 Альбом 11	шт	1	1	1	1
2.17	Пульт 1П (тракт II) размером 700х1000х900 мм	черт. 01680 Альбом 11	шт	1	1	1	1

Инв. № подл. | Подпись и дата | Взам. инв. №

101

9032/10

Привязан

Инв. №

				тп 708-18.85		ЭМ
				Склад заполнителей бетона прирельсовый автоматизированный с двумя трактами подачи емкостью 6 тыс. куб.м		
					Стадия	Лист	Листов
Гл.инж.пр	Волк		1.11.84		Р	100	
Зав.отд.	Бельфор		5.11.84				
Н.контр.	Бурман		10.11.84	Ведомости электрооборудования и электромонтажных изделий	Гипростроммашина г. Киев	
Рук.бриг.	Волк		1.11.84			
Вед.конст	Гуленко		1.11.84			

Копировал

Формат А2

Альбом 10

Типовой проект 708-18.85

Ведомость электрооборудования, кабельных изделий и материалов, поставляемых заказчиком

Продолжение

№ п/п	Наименование и техническая характеристика изделия, материала	Тип, марка	Ед. изм.	Потребность по проекту Схема 1 Усл.I	Усл.II	Схема 2 Усл.I	Усл.II
	3. Кабельные изделия						
	Кабели силовые						
	Кабель ГОСТ 16442-80	АВВБГ					
3.1	4х2,5		км	0,28	0,305	0,28	0,305
3.2	4х4		км	0,285	0,440	0,365	0,460
3.3	4х6		км	0,360	0,140	0,360	0,140
3.4	4х10		км	0,470	0,590	0,470	0,610
3.5	4х16		км	0,09	0,09	0,09	0,09
3.6	4х35		км	0,19	0,23	0,19	0,23
3.7	4х95		км	0,015	0,015	0,015	0,015
	Кабель ГОСТ 13497-77Е	КРПТ					
3.8	3х0,75		км	0,34	0,34	0,34	0,34
3.9	4х2,5		км	0,04	0,04	0,04	0,04
	Кабели контрольные						
	Кабель ГОСТ 1508-78Е	АКРНБГ					
3.10	4х2,5		км	2,68	2,88	2,68	2,98
3.11	7х2,5		км	0,12	0,26	0,13	0,28
3.12	10х2,5		км	0,10	—	0,11	—
3.13	14х2,5		км	0,17	0,7	0,17	0,7
3.14	19х2,5		км	2,02	2,58	2,08	2,5
3.15	27х2,5		км	1,52	1,63	1,56	1,84
3.16	37х2,5		км	0,25	0,46	0,25	0,47
	Кабель ГОСТ 1508-78Е	КРНБГ					
3.17	4х1		км	0,19	0,19	0,19	0,19
3.18	7х1		км	0,08	0,07	0,08	0,07
	Кабель ГОСТ 5783-79	РПШ					
3.19	14х1		км	0,02	0,02	0,02	0,02
3.20	14х1,5		км	0,36	0,36	0,36	0,36

Ведомость потребности в электромонтажных изделиях

Номер строки	Наименование изделия и единица измерения	Код изделия	Код Ед. изм.	Количество Схема 1 Усл.I	Усл.II	Схема 2 Усл.I	Усл.II
1	Электроустановочные изделия						
2	Розетка РШ-П-20-0-01-10/220, шт.		796	8	8	8	8
3	Вилка ВШ-П-20-I РУЗ-01-10/220, шт.		796	1	1	1	1
4	Штепсельное соединение ИЭ9901 А-I, 10А шт.		796	2	2	2	2
5	Зажим наборный У123, шт.		796	670	700	670	700
6	Колодка маркировочная КМ-3СН, шт.		796	68	70	68	70
7	Мостик У127, шт.		796	110	120	110	120
8	Изделия заводов ГЭМ и УГЭМ						
9	Ящик К655, шт.		796	9	7	9	7
10	Ящик К656, шт.		796	11	11	11	11
11	Ящик К657, шт.		796	—	2	—	2
12	Скоба К-731 У2 шт.		796	1500	1500	1500	1500
13	Скоба К-252 У2 шт.		796	600	600	600	600
14	Скоба К-253 У2 шт.		796	450	450	450	450
15	Скоба К-254 У2 шт.		796	300	300	300	300
16	Лоток						
17	НЛ-40-П3У3 шт.		796	3	3	3	3
18							
19	Подвеска закладная К-340 У2, шт		796	3000	3000	3000	3000
20	Подвеска закладная К-341 У2, шт.		796	4500	4500	4500	4500
21	Швеллер L=2000мм К-347 У2, шт.		796	300	300	300	300
22	Швеллер L=2000 мм, К-235 У2, шт.		796	35	35	35	35
23	Профиль монтажный К-238У2, шт.		796	35	35	35	35
24	Профиль зетовый неравно-						
25	полочный К-239 У2, т		168	0,002	0,002	0,002	0,002
26	Профиль зетовый неравно-						
27	полочный, К-238 У2, т		168	0,005	0,005	0,005	0,005
28	Сальник привертный						
29	У-261У2 шт.		796	350	350	350	350
30	Сальник привертный						
31	У-262 У2 шт.		796	50	50	50	50
32	Сальник привертный						
33	У-263 У2 шт.		796	50	50	50	50
34	Короб защитный КЗ-30, км		0,08	0,028	0,028	0,028	0,028
35	Полоса монтажная К-106, т		168	0,007	0,007	0,007	0,007
36	Полоса К-405, шт.		796	42	42	42	42
37	Пряжка К-407, шт.		796	42	42	42	42
38	Подвес скользящего						
39	крепления ПСК 10-20, шт.		796	18	18	18	18
40	Подвес концевого						
41	крепления ПКК 10-20, шт.		796	2	2	2	2
42	Муфта натяжная К804, шт.		796	4	4	4	4
43	Зажим тросовый К676, шт.		796	4	4	4	4
44	Держатель К188, шт.		796	280	300	320	350

10%

9032/10

Привязан

Инв. №

Взам. инв. №

Подпись и дата

Инв. № подл.

т.п. 708-13.85			ЭМ
Склад заполнителей бетона прирельсовый автоматизированный с двумя трактами подачи емкостью 6 тыс. куб.м.			
	Стадия	Лист	Листов
	Р	101	
Гл.инж.пр. Волк 1.11.84			
Зав.отд. Бельфор 1.11.84			
Н.контр. Бурман 1.11.84	Ведомости электрооборудования и электромонтажных изделий	Гипростроммашина г. Киев	
Рук.бриг. Волк 1.11.84			
Вед.констр. Гуленко 1.11.84			

Копировал

Формат А2

Альбом 10

Типовой проект 708-18.85

Ведомость рабочих чертежей основного комплекта ЭО.

Лист	Наименование	Примечание.
1	Общие данные	
2	Спецификация к листам 3-11.	
3	Планы сети электроосвещения на отм. -7.200, -5,500 -3,300; -1,750 -0,150. Разрез 1-1 Исп I Схемы NN 1,2	
4	Планы сети электроосвещения на отм.-7.200,-5,500 -3,300,-1,750,-0,150. Разрез 2-2. Исп II Схемы NN 1,2	
5	Планы сети электроосвещения на отм.-1,750, 10.400. Разрезы 3-3, 4-4. Исп I Схемы N 1,2	
6	Планы сети электроосвещения на отм-1.900; 10.400: Исп II. Схемы N1 и N2	
7	Планы сети электроосвещения на отм. -3,300; -1.150; - 0,150; 2,395. Разрез 5-5. Исп.I Схема N1	
8	Планы сети электроосвещения на отм.-3.300 0.820; 2,070. Разрез 6-6. Исп. II Схема N1	
9	Планы сети электроосвещения на отм.-3.300; -1.150;-0,150; Разрез 7-7. Исп. I. Схема N2	
10	Планы сети электроосвещения на отм.-3.300; 0.820; Разрез 8-8. Исп. II. Схема 2.	
11	Планы сети электроосвещения на отм.-3,300; -2.300, -0,150	
12	Планы сети электроосвещения на отм.10.400	
13	Планы сети электроосвещения на отм -3.300;-0,150, Разрезы 9-9; 10-10; 11-11; 12-12. Схемы NN 1,2.	
14	Задание МЭЗ. Ведомость объемов электромонтажных работ. Схема 1.	
15	Задание МЭЗ. Ведомость объемов электромонтажных работ. Схема 2	
16	Ведомости потребности электрооборудования, кабельных изделий и материалов. Схема 1.	
17	Ведомости потребности электрооборудования кабельных изделий и материалов. Схема 2.	

Ведомость ссылочных и прилагаемых документов.

Обозначение	Наименование.	Примечание.
	Ссылочные документы.	
5.407-19 (А181)	Установка одиночных светильников с лампами накаливания	
	Чертежи монтажные	
4.407-233 (А141)	Прокладка осветительных электропроводок и установка светильников с лампами накаливания и ДРЛ на кронштейнах.	
	Рабочие чертежи	
5.407-23 (А429)	Прокладка проводов в винипластовых трубах в производственных помещениях. Выпуск 0.	
	Материал для проектирования	
5.407-23 (А429-1)	Прокладка проводов в винипластовых трубах в производственных помещениях.	
	Выпуск 1. Рабочие чертежи.	
4.407-129 А75А	Установка осветительного щитка Лист 24, Исп.1	
	Прилагаемые документы.	
Альбом 8	Спецификация оборудования	
Альбом 9	Ведомость потребности в материалах	
Альбомы 10, 11, 12	Сметы	

Показатели осветительной установки:
Установленная мощность освещения: —
для исп. I – 13 кВт
для исп. II – 14 кВт
Число светильников для: исп. I – 120 шт
исп. II – 134 шт
Число штепсельных розеток: для исп. I – 9 шт.
для исп. II – 9 шт.

Электроосвещение и телефонная связь.

Проектом предусматривается внутреннее электроосвещение всех помещений и галерей склада.
Напряжение сети общего освещения 380/220 В, местного переносного -36 В.

Щиток ЩО N1 устанавливается в щитовой механизированного приемного пункта (тракт I), принятого по проекту 409-29-74.83, рядом с имеющимся щитком освещения.

Щиток ЩО N2 устанавливается в отдельно-стоящей щитовой проектируемого склада.

Все щитки приняты типа ОЩВ-6.

Питание сети местного переносного освещения осуществляется от понижающих трансформаторов 220/36 В типа ЯТП-0,25.

Величины освещенностей помещений приняты в соответствии с СНиП „Естественное и искуственное освещение. Нормы проектирования."

Исходя из назначения помещений и их конструктивных особенностей, в качестве осветительной арматуры приняты светильники типа НСП, ПСХ и ЛСП.
Все светильники подвешиваются на высоте, доступной для их обслуживания с пола или с лестниц-стремянок.

Для зануления корпусов светильников используется рабочий нулевой провод распределительной сети.
Запитку щитков ЩО N1 и ЩО N2 предусматривается выполнить отдельными вводами от сетей промплощадки, что должно решаться при привязке проекта.

В автомобильном приемном устройстве для связи с механизированным приемным пунктом устанавливается телефонный аппарат типа ТАН-70-I.

Подключение аппаратов к телефонной станции промплощадки решается при привязке склада.

103
9032/10

Проект разработан с соблюдением действующих норм и правил.

Главный инженер проекта /Волк/

Инв. № подл. | Подп. и дата | Взам. инв. №

Привязан:

Инв. №

Гл. инж. пр.	Волк		1.11.84
Зав. отд.	Бельфор		1.11.84
Н. контр.	Бурман		1.11.84
Рук. брит.	Волк		1.11.84
Вед. конст.	Нечаева		1.11.84

ТП 708-18.85 ЭО

Склад заполнителей бетона прирельсовый автоматизированный с двумя трактами подачи емкостью 6 тыс. куб. м

Стад	Лист	Листов
Р	1	17

Общие данные.

Гипростроммашина г. Киев

Копировал:

Формат А2

Альбом 10

Типовой проект 708-18.85

Марка, поз.	Обозначение	Наименование	Количество Схема №1 Исп. I	Схема №1 Исп. II	Схема №2 Исп. I	Схема №2 Исп. II	Масса ед, кг	Примечание
11	5.407-19 л.18	Установка светильника на крюке под перекрытием в стыке ребристых плит	4	4	4	4		
13	4.407-233-001	Установка кронштейна У114 со светильником для ламп накаливания. Исп. 1	47	51	47	51		
14	5.407-23 в.1 л.15	Ввод винипластовой трубы в корпус коробки, ящика или аппарата Вариант 12.	110	125	110	125		
15	5.407-23 в.1 л.17	Крепление профиля. Исп.1	50	70	50	70		
16	5.407-23 в.1 л.17	Крепление профиля. Исп.2	80	90	80	90		
17	5.407-23 в.1 л.17	Крепление профиля. Исп.3	45	55	45	55		
18	5.407-23 в.0 л.17	Муфта соединительная уголки соединительные с углом поворота 90° и 135° Тип У294 УХЛ3	15	15	15	15		
		Тип У280 УХЛ3	60	70	60	70		
		Тип У281 УХЛ3	30	35	30	35		
19	5.407-23 в.1 л.20	Крепление клицы и скобы	440	450	440	450		
20	5.407-23 в.1 л.10	Соединение винипластовых труб между собой. Вар. 1	220	260	220	260		
		Материалы						
21		Труба ПВХ-В-Р-ЭП 20У ТУ6-19-051-249-79	500м	515м	500м	515м		
22		Труба ПВХ-В-Р-ЭП 25У ТУ6-19-051-249-79	300м	400м	300м	400м		
23		Труба ПВХ-В-Р-ЭП 32У ТУ6-19-051-249-79	400м	450м	400м	450м		
24		Провод АПВ 2.5 380 ГОСТ 6323-79	475м	515м	475м	515м		
		4.0 380 ГОСТ 6323-79	310м	310м	310м	310м		
25		6.0 380 ГОСТ 6323-79	340м	240м	340м	240м		
26		10.0 380 ГОСТ 6323-79	670м	930м	670м	930м		
27		16.0 380 ГОСТ 6323-79	875м	980м	875м	980м		

Марка поз.	Обозначение	Наименование	Количество Схема №1 Исп. I	Схема №1 Исп. II	Схема №2 Исп. I	Схема №2 Исп. II	Масса ед, кг	Примечание
		Электрооборудование						
1		Щиток осветительный ОЩВ-6А УХЛ4	2	2	2	2		
2		Ящик с понижающим трансформатором ЯТП-0,25-23У3,220/36В	4	4	4	4		
3		Светильник НСП 09-200	35	35	35	35		
4		Светильник НСП 02-100	29	33	29	33		
5		Светильник ПСХ-60 МУЗ	53	63	53	63		
6		Светильник ЛСП 02-2х65/Д00-07У4	3	3	3	3		
7		Выключатель 0-1-1Р44-17-6/220	18	18	18	18		
8		Розетка РШ-П-2-0-1РУ3-01-10/42	9	9	9	9		
		Сборочные единицы						
9	А 75.24	Установка осветительного щитка ОЩВ-6АУХЛ4 Исп. 1	2	2	2	2		
10	5.407-19 л.6	Установка светильника на крюке под перекрытием толщиной более 100 мм	13	13	13	13		

104

9032/10

ТП 708-18.85 ЭО

Склад заполнителей бетона прирельсовый автоматизированный с двумя трактами подачи емкостью 6 тыс. куб.м

Привязан:

Инв. №

Гл. инж. пр.	Волк		1.11.84
Зав. отд.	Бельфор		1.11.84
Н. контр.	Бурман		1.84
Рук. бриг.	Волк		1.11.84
Вед. констр.	Нечаева		1.11.84

Спецификация к листам 3-13

Стадия	Лист	Листов
Р	2	

Гипростроммашина г. Киев

Копировал:

Формат А2

Инв. № подл. и дата | Взам. инв. №

Разрез 1-1

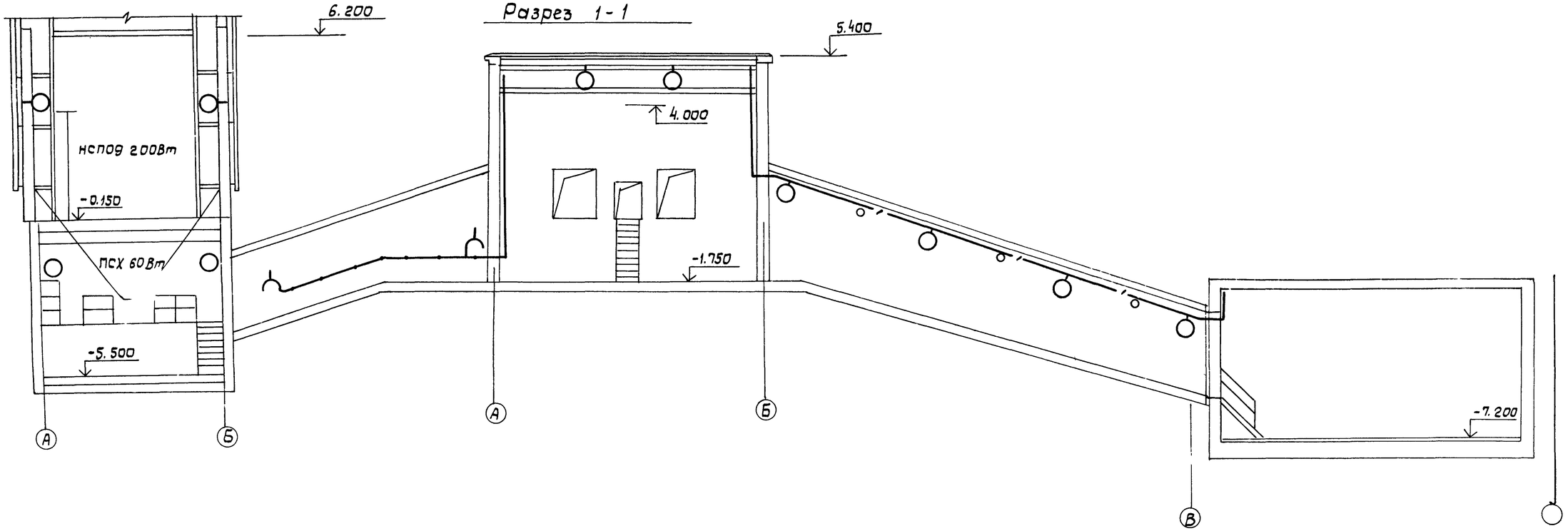

План на отм. -7.200; -5,500; -3,600; -1.750; -0.150

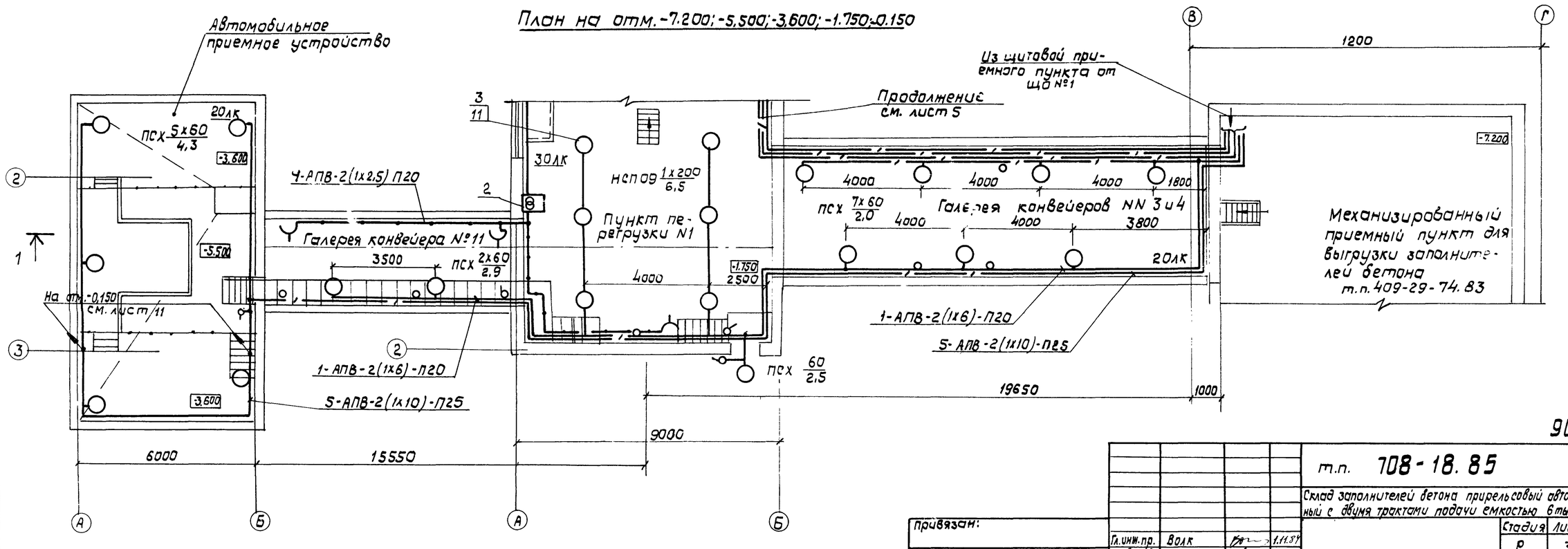

105

9032/10

					т.п. 708-18.85		ЭО
					Склад заполнителей бетона прирельсовый автоматизированный с двумя трактами подачи емкостью 6 тыс.куб.м		
						Стадия	Лист	Листов
						Р	3	
Гл.инж.пр.	Волк		1.11.84					
Зав.отд.	Бельфор		1.11.84		Планы сети электроосвещения на отм. -7.200; -5,500; -3,600; -1.750; -0.150. Разрез 1-1, исп. I. Схемы NN 1,2	Гипростроммашина г. Киев	
Н.контр.	Бурман		1.11.84				
Рук.бриг.	Волк		1.11.84				
Вед.констр.	Нечаева		1.11.84				

Привязан:

Инв. №

Инв. № подл. | Подп. и дата | Взам. инв. №

Копировал

Формат А2

708-18.85 ТМ

Альбом 10

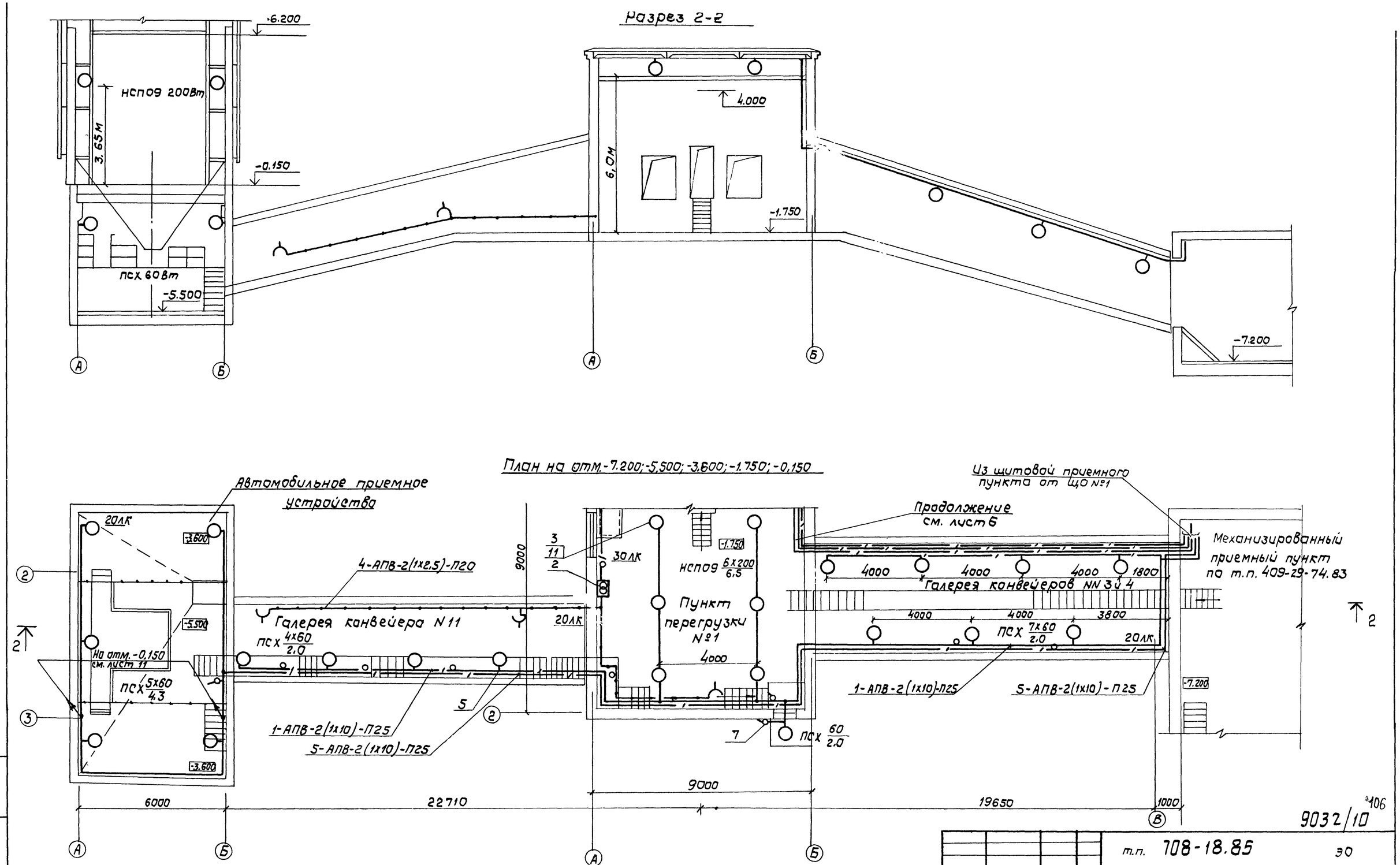

9032/10 106

т.п. 708-18.85						ЭО
Склад заполнителей бетона прирельсовый автоматизированный с двумя трактами подачи емкостью 6тыс.куб.м						
					Стад.	Лист	Листов
					Р	4	
Гл.инж.пр.	Волк		1.11.84	Планы сети электроосвещения на отм.-7,200;-5,500;-3,600;-1.750;-0,150. Разрез 2-2, исп. II. Схемы NN 1 и 2	Гипростроммашина г. Киев	
Зав.отд.	Бельфор		1.11.84			
Н.контр.	Бурман		1.11.84			
Рук.бриг.	Волк		1.11.84			
Вед.констр.	Нечаева		1.11.84			

Привязан

Инв. №

Копировал

Формат А2

Инв.№ подл. | Подп. и дата | Взам.инв.№

Альбом 10

Типовой проект 108-18.85

План на отм. -1.750; 10.400

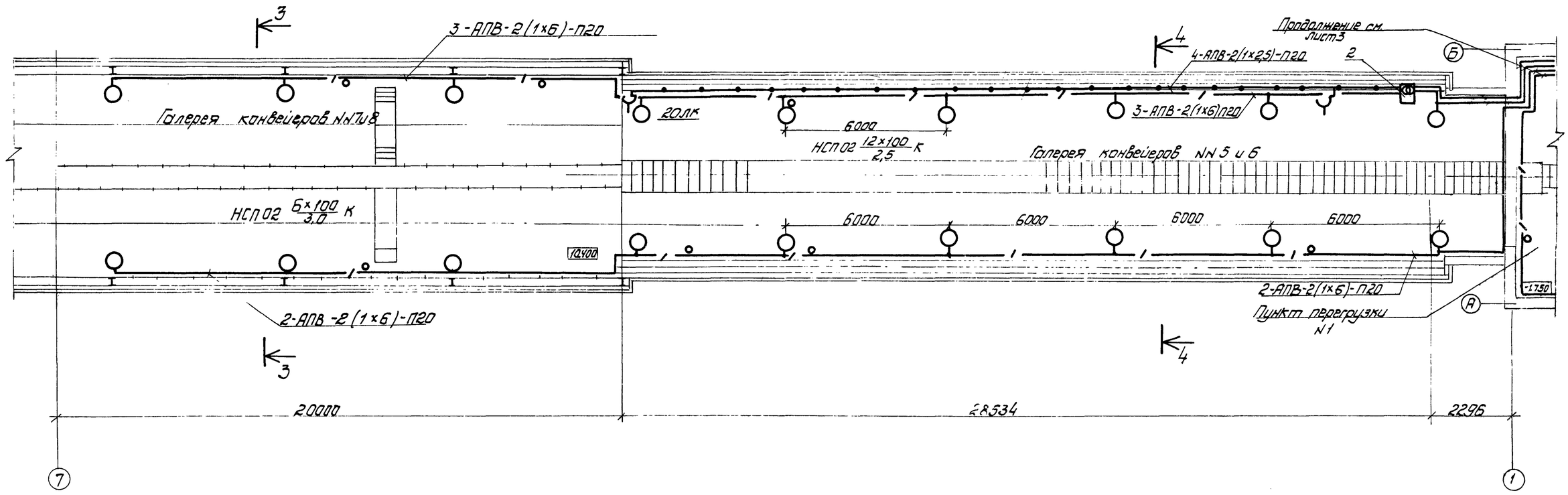

Разрез 3-3

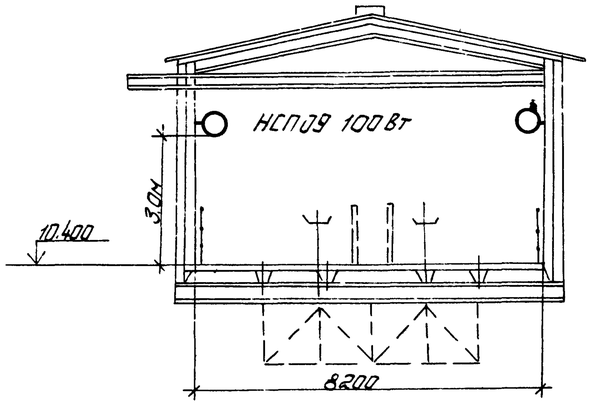

Разрез 4-4

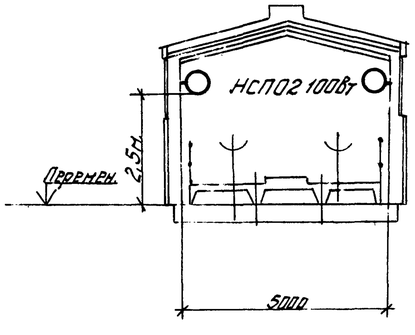

107

9032/10

				ТП 708-18.85	ЭО
				Склад заполнителей бетона прирельсовый автоматизированный с двумя трактами подачи емкостью 6 тыс. куб. м.			
					Стад.	Лист	Листов
					Р	5	
Гл. инж. пр.	Волк		1.11.84	Планы сети электроосвещения на отм. -1.750; 10.400 Разрезы 3-3; 4-4. Исп. 1 Схемы №№1 и 2	Гипростроммашина г. Киев		
Зав. отд.	Бельгард		1.11.84				
Н. контр.	Бурман		1.11.84				
Рук. груп.	Волк		1.11.84				
Гл. констр.	Нечаева		1.11.84				

Привязан:

Инв. №

Инв. № подл. | Подп. и дата | Взам. инв. №

Копировал

Формат А2

Альбом 10

Типовой проект 708-18.85

План на отм. -1,750, 10,400

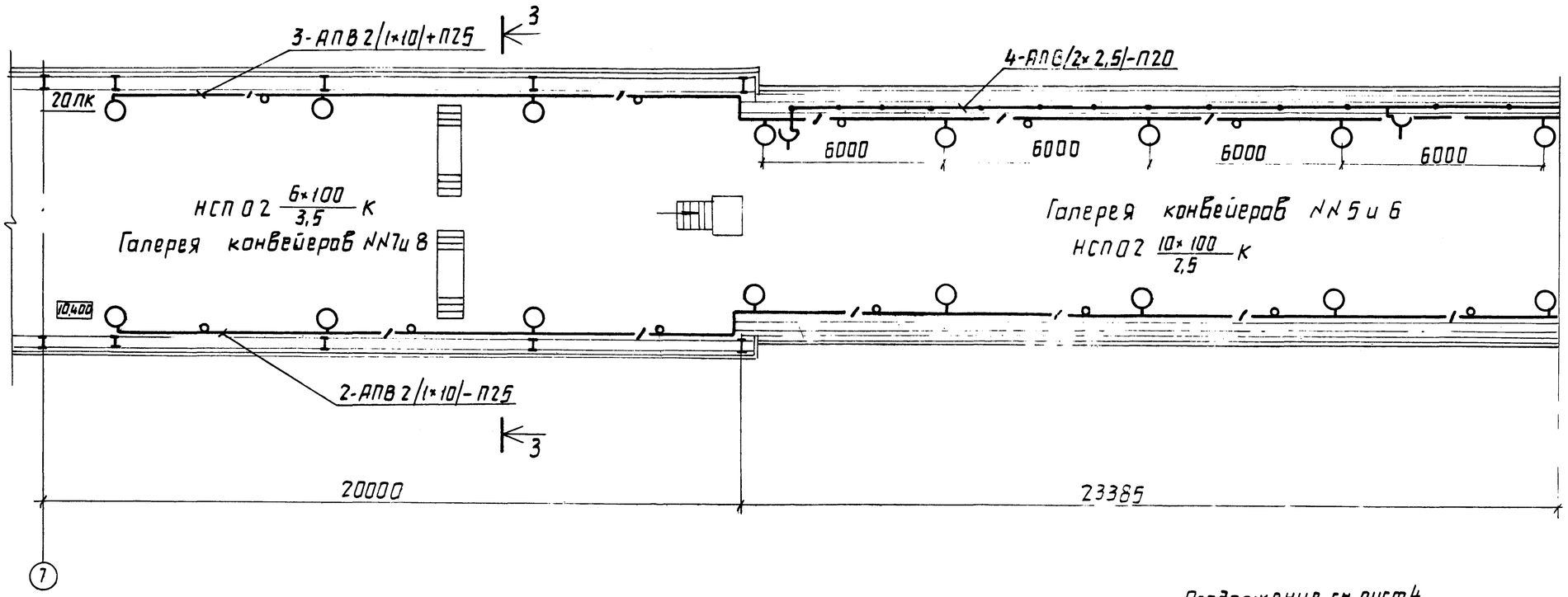

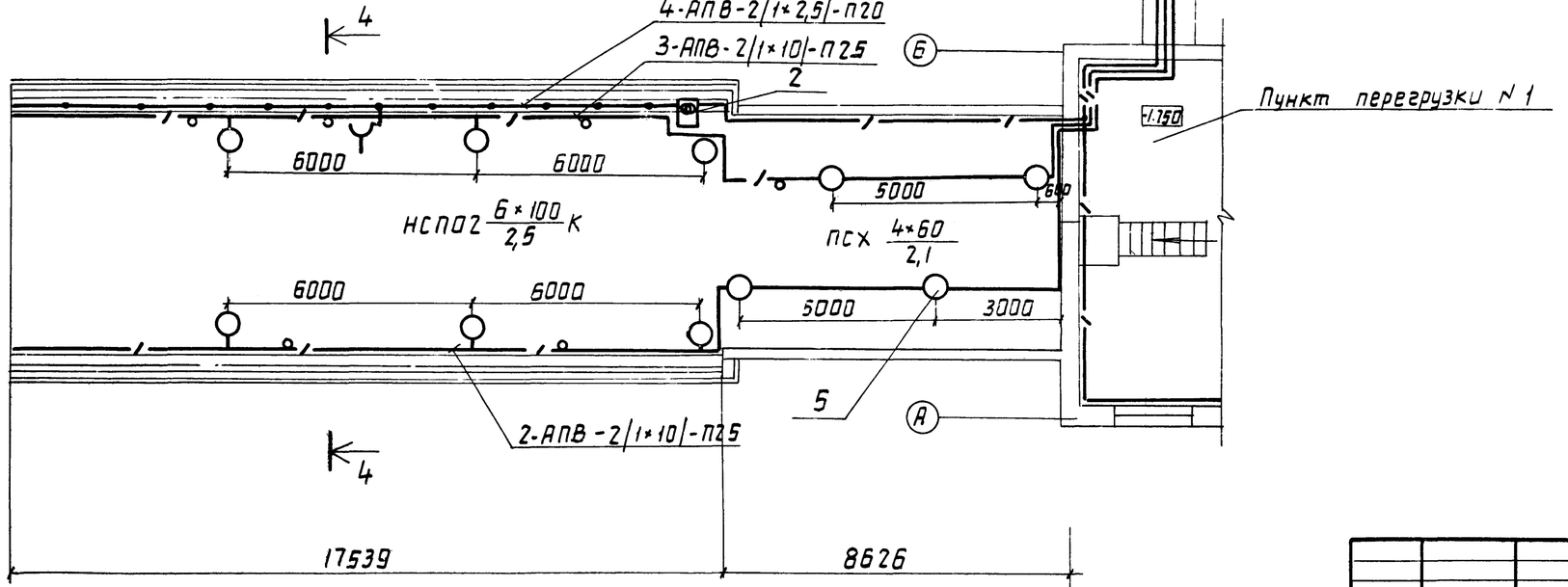

1 Привязан

Инв. №

Инв. № подл. | Подп. и дата | Взам. инв. №

Т.п. 708-18.85					30
Склад заполнителей бетона прирельсовый автоматизированный с двумя трактами подачи емкостью 8 тыс. куб.м					
				Стад.	Лист	Листов
				Р	6	
Гл. инж. пр.	Волк		1.11.84	Планы сети электроосвещения на отм. -1,900; 10,400. Осп. II. Схемы №№ 1 и 2	Гипростроммашина г. Киев
Зав. отд.	Бельфор		1.11.84		
Н. контр.	Бурман		1.11.84		
Рук. фриг.	Волк		1.11.84		
Вед. конст.	Нечаева		1.11.84		

Копировал

Формат А2

108

9032/10

Альбом 10

Типовой проект 708-18.85

Инв.№ подл. | Подп. и дата | Взам.инв.№

План на отм. -3.300; -1.150; -0.150

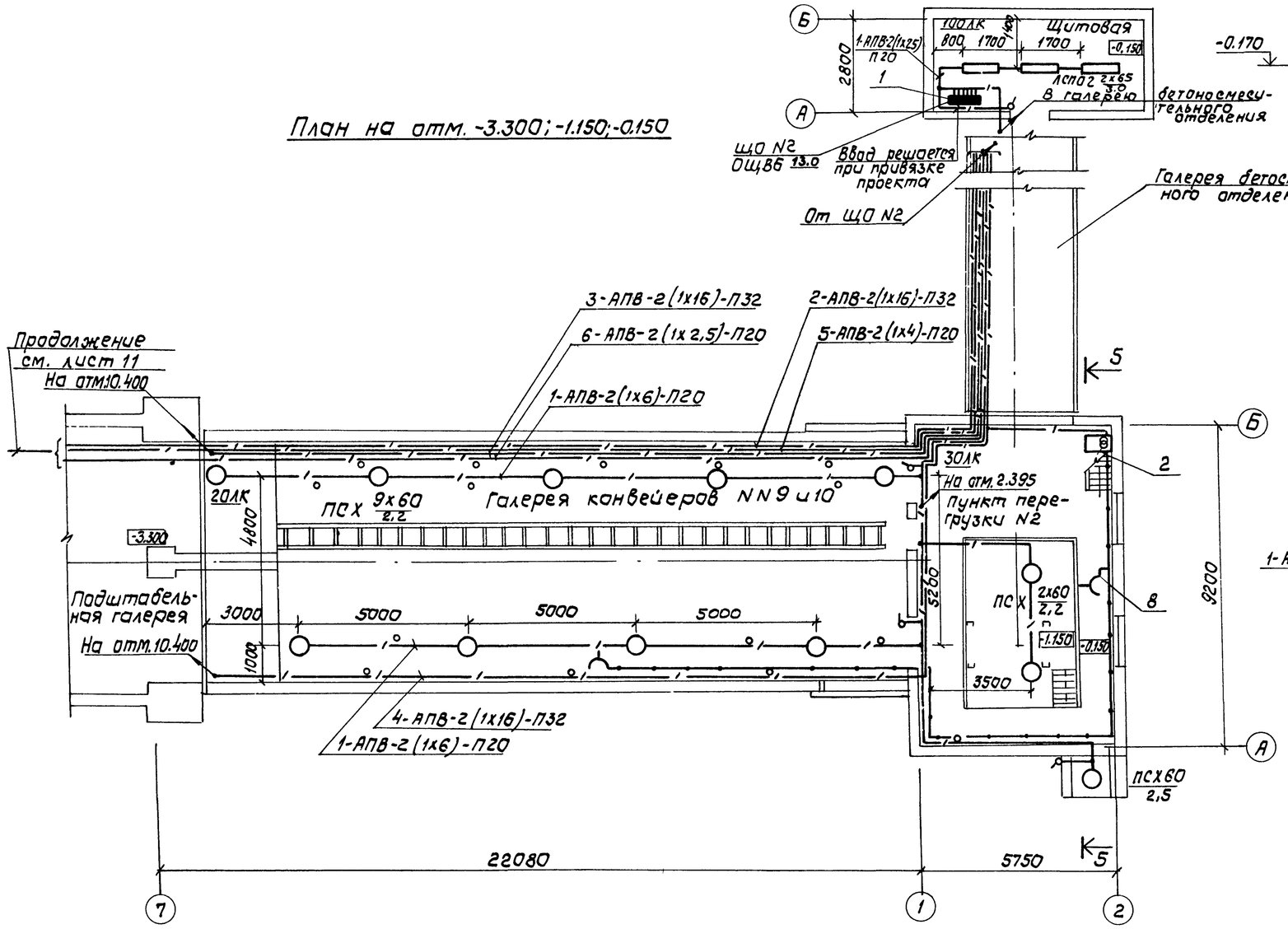

Разрез 5-5

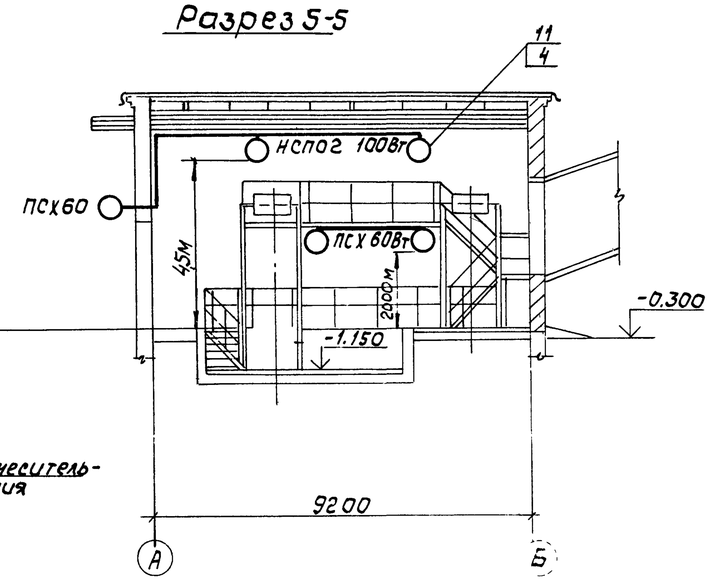

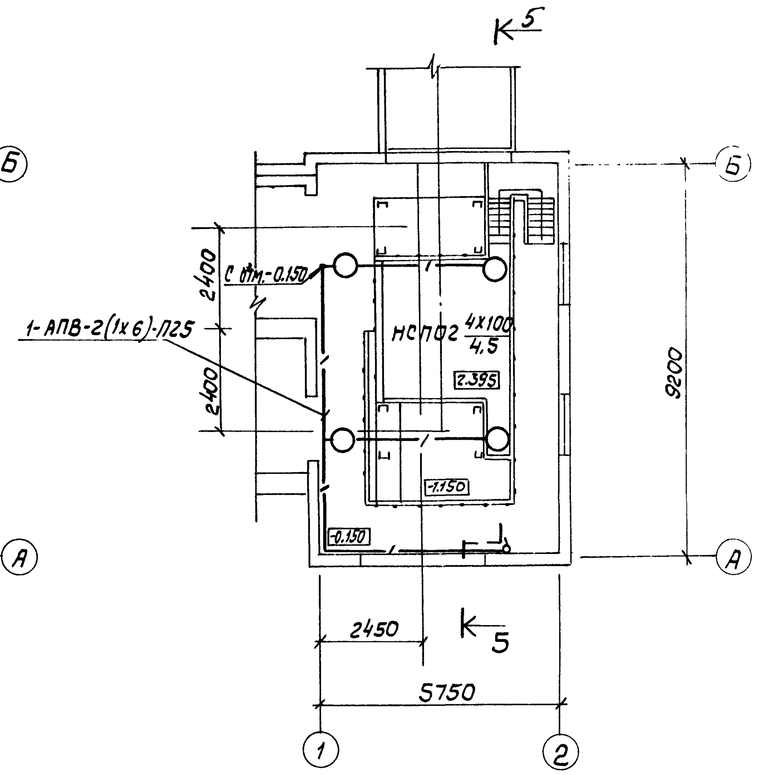

109
9032/10

Т.П 708-18.85					ЭО
Склад заполнителей бетона прирельсовый автоматизированный с двумя трактами подачи емкостью 6 тыс.куб.м.				Стадия	Лист	Листов
				Р	7	
Привязан:	Гл.инж. пр.	Волк	1.11.87	Планы сети электроосвещения на отм.-3.300; -1.150; -0.150; 2.395. Разрез 5-5 усл.I. Схема N1	Гипростроммашина г.Киев
	Зав.отд.	Бельфор	1.11.87		
	Н.контр.	Бурман	1.11.87		
	Рук.бриг.	Волк	1.11.87		
Инв.№	Вед.констр.	Нечаева	1.11.87		

Копировал

Формат А2

Разрез 5-5

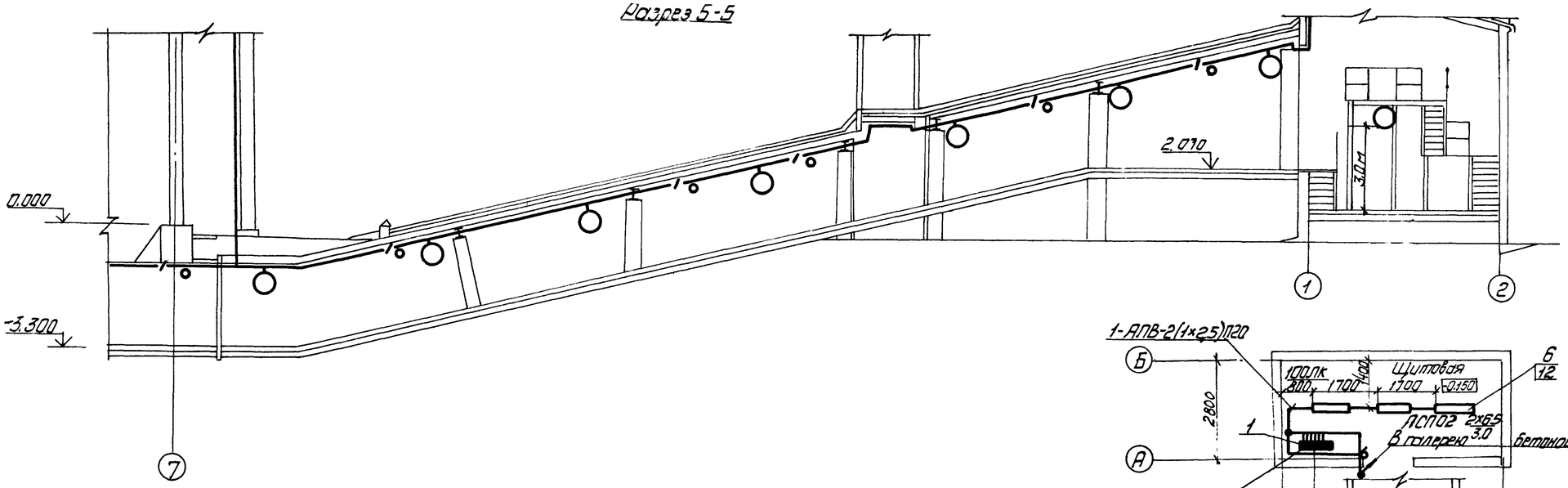

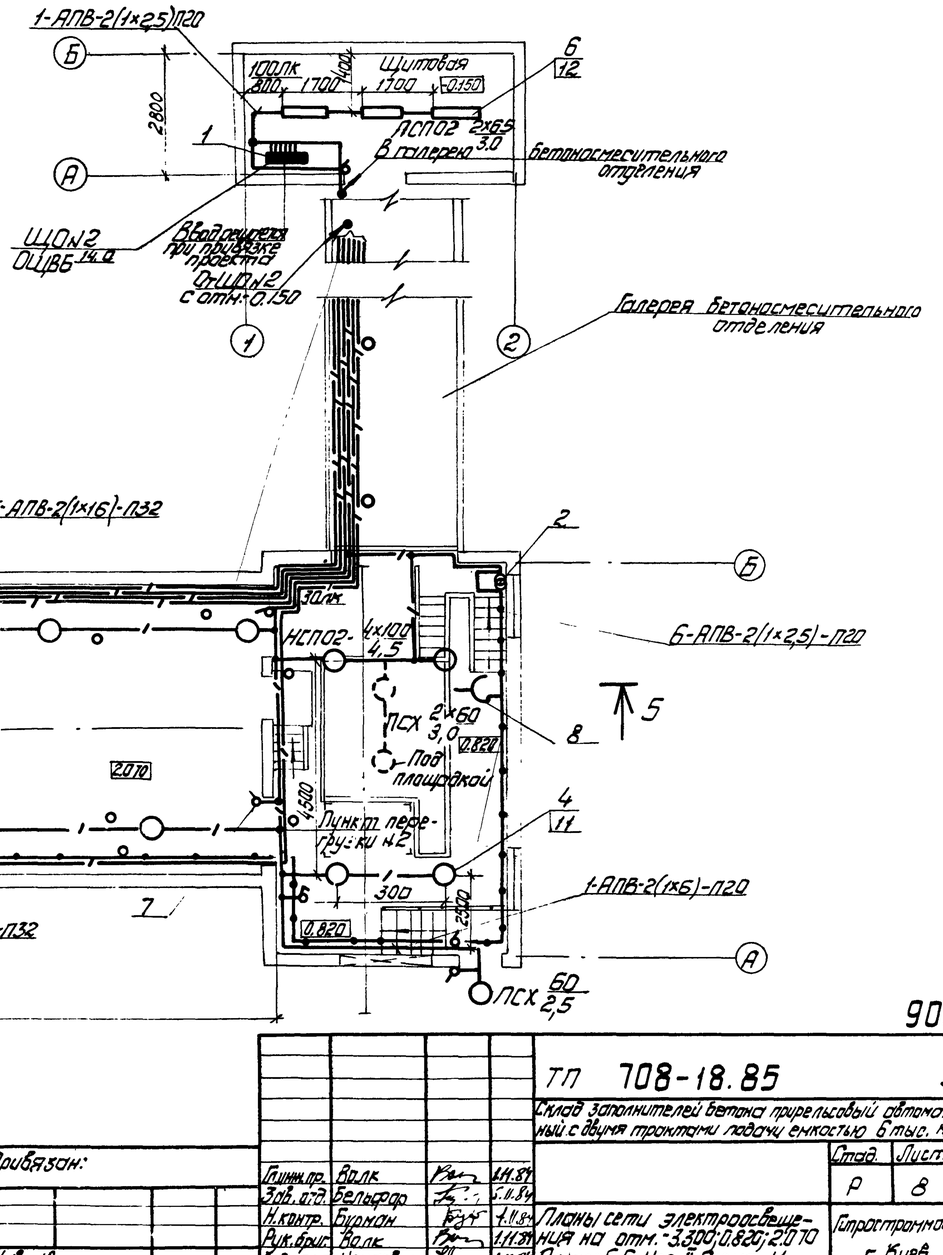

План на отм. -3.300; -0.150; 0.820; 2.070

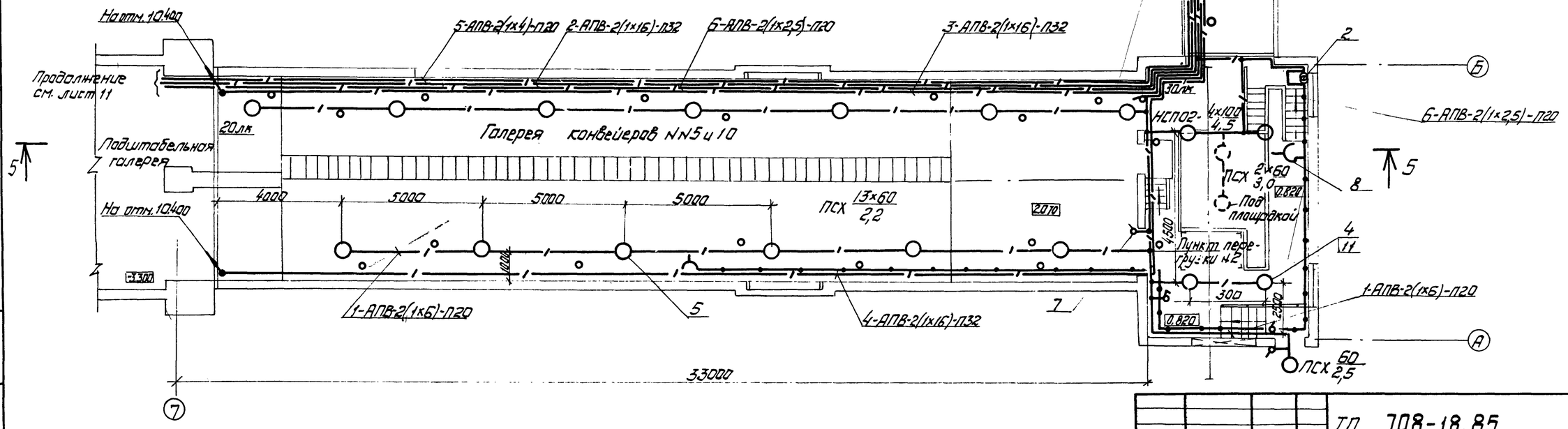

110

9032/10

				ТП 708-18.85	ЭО
				Склад заполнителей бетона прирельсовый автоматизированный с двумя трактами подачи емкостью 6 тыс. куб. м	
					Стад. Р; Лист 8; Листов
Гл.инж.пр.	Волк		1.11.85		
Зав.отд.	Бельфор		1.11.85		
Н.контр.	Буромон		1.11.85	Планы сети электроосвещения на отм. -3.300; 0.820; 2.070 Разрез 6-6. Усл. II Схема №1	Гипростроммашина г. Киев
Рук.брит.	Волк		1.11.85		
Вед.констр.	Нечаева		1.11.85		

Привязан:

Инв. №

Копировал: Шнейдер

Формат А2

Типовой проект 708-18.85

Альбом VII

Инв. № подл. | Подп. и дата | Взам. инв. №

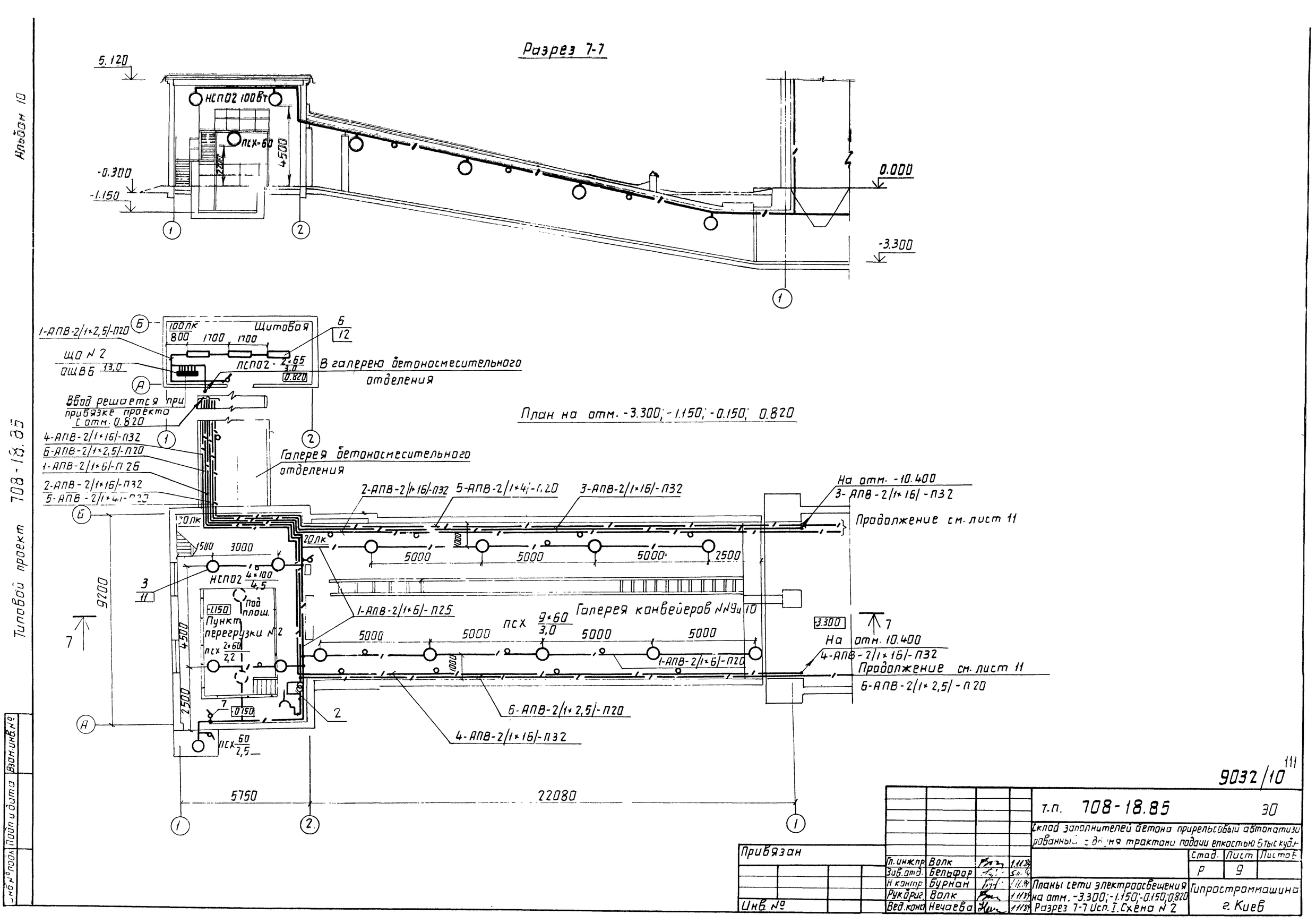

Разрез 7-7
5.120
НСПО2 100Вт
ПСХ-60
4500
2200
-0.300
-1.150
0.000
-3.300
1-АПВ-2/1×2,5/-П20
100лк
800
1700
1700
Щитовая
6
12
ЩО № 2
ОЩВ6 13,0
ЛСПО2 - 2×65/3,0
0.820
В галерею бетоносмесительного отделения
Ввод решается при привязке проекта с отм. 0.820
План на отм. -3.300; -1.150; -0.150; 0.820
4-АПВ-2/1×16/-П32
6-АПВ-2/1×2,5/-П20
1-АПВ-2/1×6/-П26
2-АПВ-2/1×16/-П32
5-АПВ-2/1×4/-П20
Галерея бетоносмесительного отделения
2-АПВ-2/1×16/-П32
5-АПВ-2/1×4/-П20
3-АПВ-2/1×16/-П32
На отм. -10.400
3-АПВ-2/1×16/-П32
Продолжение см. лист 11
20лк
1500
3000
5000
5000
5000
2500
НСПО2 4×100/4,5
3
11
9200
-1.150
Под площ.
Пункт перегрузки № 2
ПСХ 2×60/2,2
4500
2500
7
-0.150
ПСХ 60/2,5
1-АПВ-2/1×6/-П25
Галерея конвейеров №№9 и 10
ПСХ 9×60/3,0
5000
5000
5000
5000
1-АПВ-2/1×6/-П20
-3.300
На отм. 10.400
4-АПВ-2/1×16/-П32
Продолжение см. лист 11
6-АПВ-2/1×2,5/-П20
6-АПВ-2/1×2,5/-П20
4-АПВ-2/1×16/-П32
5750
22080
Альбом 10
Типовой проект 708-18.85
Инв. № подл. | Подп. и дата | Взам. инв. №
9032/10
111
т.п. 708-18.85
ЭО
Склад заполнителей бетона прирельсовый автоматизированный с двумя трактами подачи емкостью 6 тыс. куб.м
Стад. Р | Лист 9 | Листов
Планы сети электроосвещения на отм. -3.300; -1.150; -0.150; 0.820
Разрез 7-7 Исп. I. Схема № 2
Гипростроммашина г. Киев
Привязан
Инв. №
Гл. инж. пр. Волк 1.11.84
Зав. отд. Бельфор 5.11.84
Н. контр. Бурнан 1.11.84
Рук. бриг. Волк 1.11.84
Вед. конст. Нечаева 1.11.84

Альбом 10

Типовой проект 708-18.85

Разрез 8-8

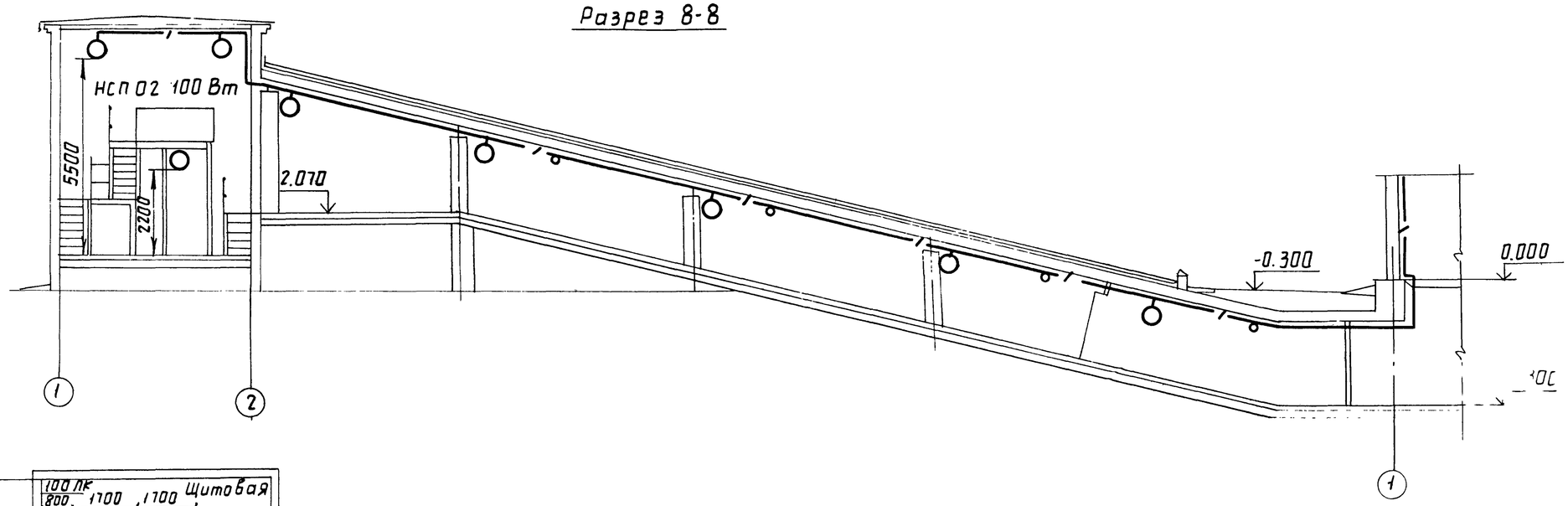

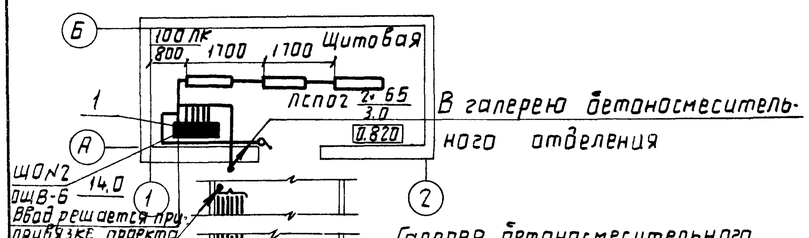

План на отм. -3.300, 0,820, 2.070

112

9032/10

Гл.инж.пр	Волк		1.11.84	т.п. 708-18.85	30
Зав.отд.	Бельфор		1.11.84	Склад заполнителей бетона прирельсовый автомат зированный с двумя трактами подачи емкостью 6	
Н.контр.	Бурман		1.11.84		Стад. Р; Лист 10; Листов
Рук.бриг.	Волк		1.11.84	Планы сети электроосвещения на отм. -3.300; 0.820; 2.070. Разрез 8-8. Исп. II. Схема № 2	Гипростроммашина г. Киев
Вед.конст.	Нечаева		1.11.84		

Привязан

Инв. №

Копировал

Взам.инв.№ | Подпись и дата | Инв.№ подл.

Альбом 10

Типовой проект 708-18.85

Инв.№ подл. | Подп. и дата | Взам.инв.№

План на отм. -3.300

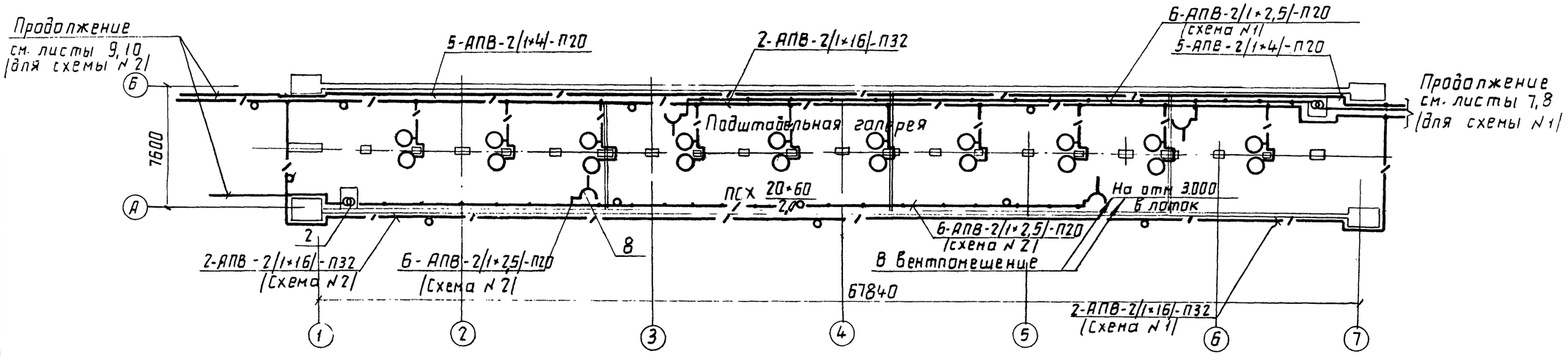

План на отм. - 2.300

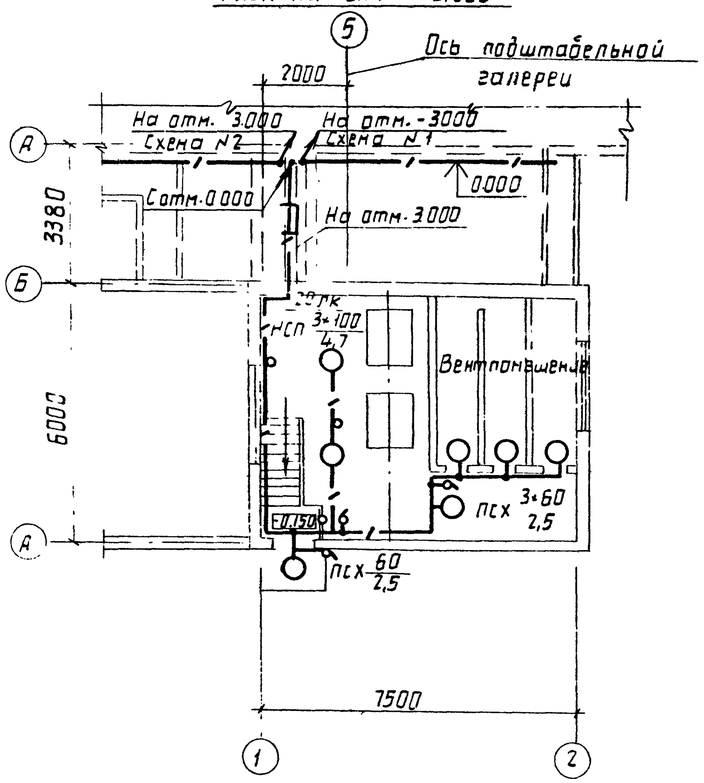

План на отм. -0.150

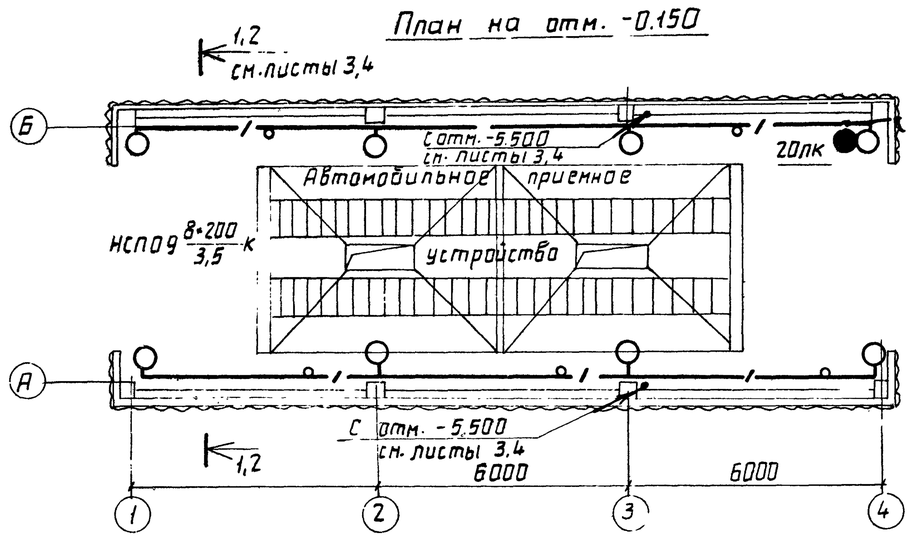

113

9032/10

				Т.П. 708-18.85	
				Склад заполнителей бетона прирельсовый автоматизированный с двумя трактами подачи емкостью 6тыс.куб.м	
				Стад.	Лист	Листов
				Р	11	
Привязан				План сети электроосвещения на отм. -3.300; -2.300; -0.150.	Гипростроммашина г.Киев
Инв.№	Гл.инж.пр.	Валк	1.11.84		
	Зав.отд	Бельфор	1.11.84		
	Н.контр	Бурман	1.11.84		
	Рук.бриг	Валк	1.11.84		
	Вед.конст	Нечаева	1.11.84		

Копировал

Формат А2

Альбом 10

Типовой проект 708-18.85

План на отм. 10.400

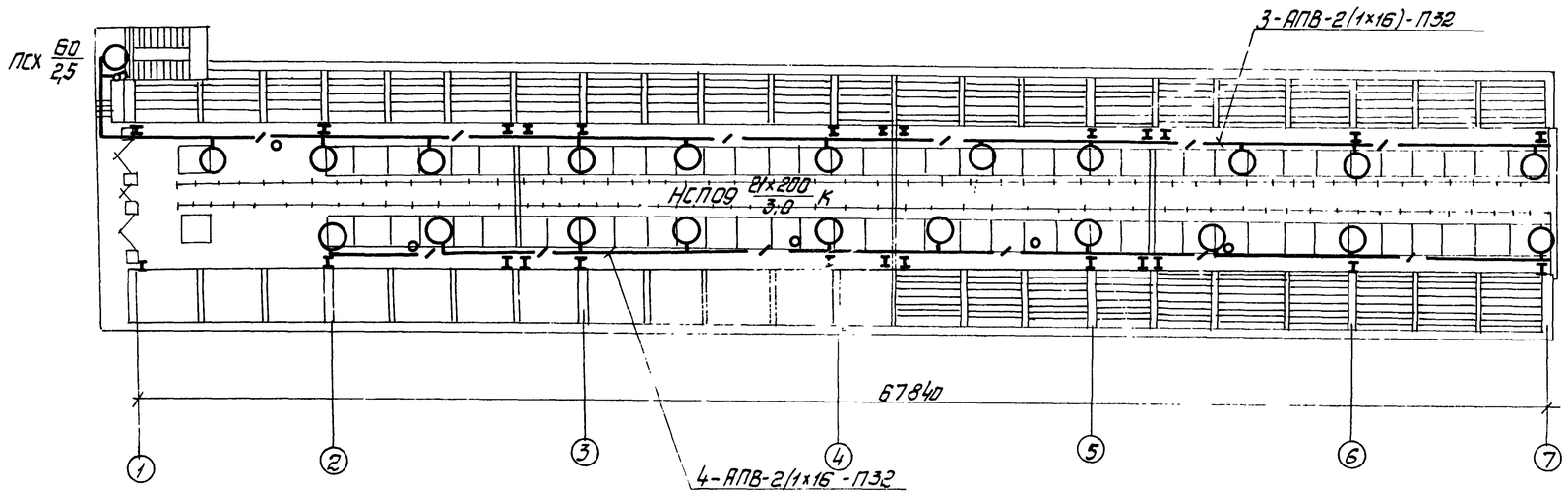

Фрагмент плана. Схема №2

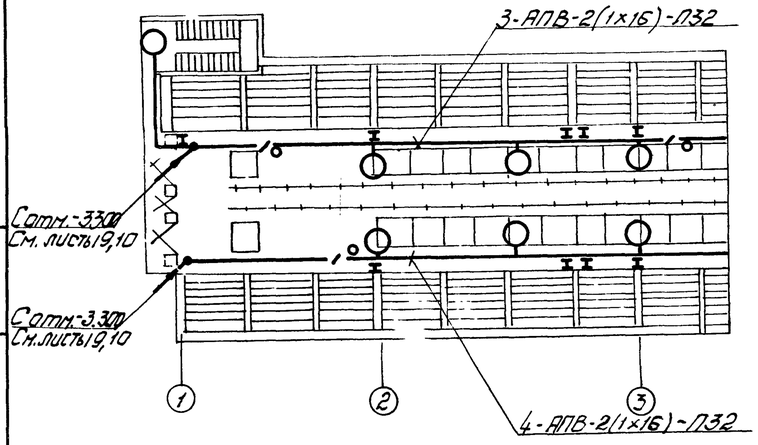

Фрагмент плана. Схема

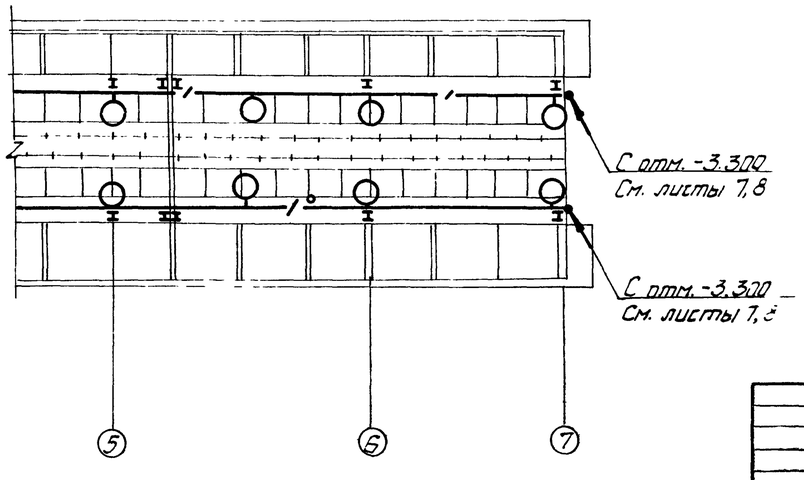

9032/10 114

Привязан	Гл.инж.пр.	Волк		1.11.84	ТП 708-18.85 ЭС
	Зав.отд.	Бельфор		1.11.84	Склад заполнителей бетона прирельсовый автоматизированный с двумя трактами подачи емкостью 6тыс. куб. м.
	Н.контр.	Бурман		1.11.84	Стад. Р / Лист 12 / Листов
	Рук.бриг.	Волк		1.11.84	План сети электроосвещения на отм. 10.400
Инв. №	Вед.констр.	Нечаева		1.11.84	Гипростроммашина г. Киев

Копировал: Шнайдер

Формат А2

Взам.инв.№ | Подп. и дата | Инв.№ подл.

Альбом 10

Типовой проект 708-18.85

Схема №1

Разрез 9-9

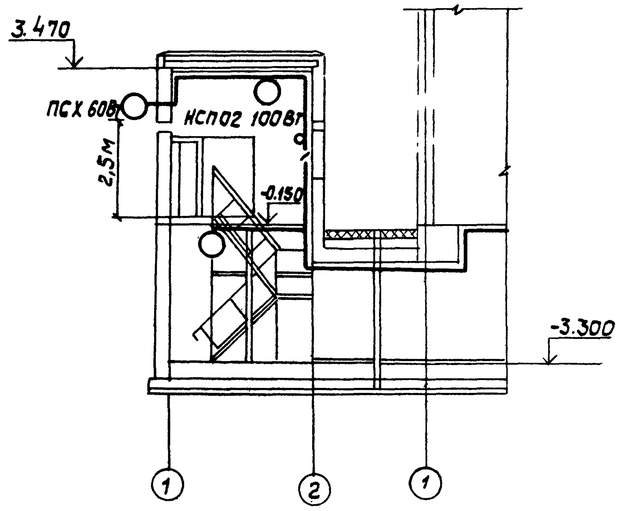

Разрез 10-10

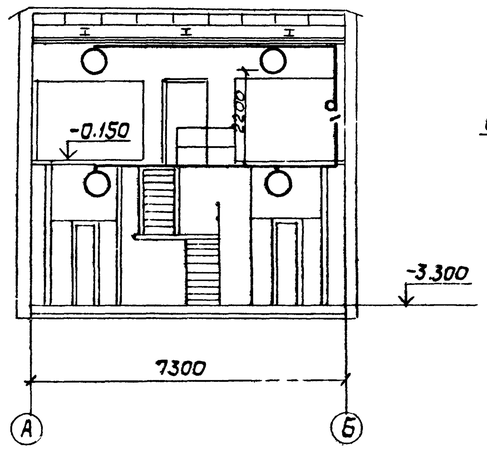

План на отм.-3.300

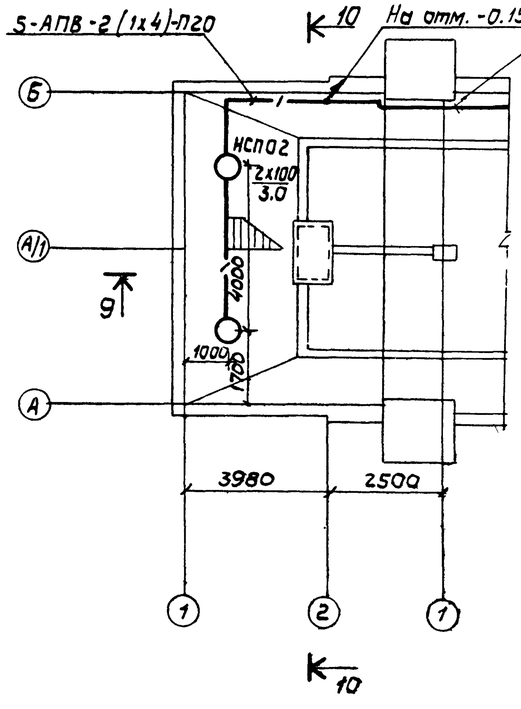

План на отм.-0.150

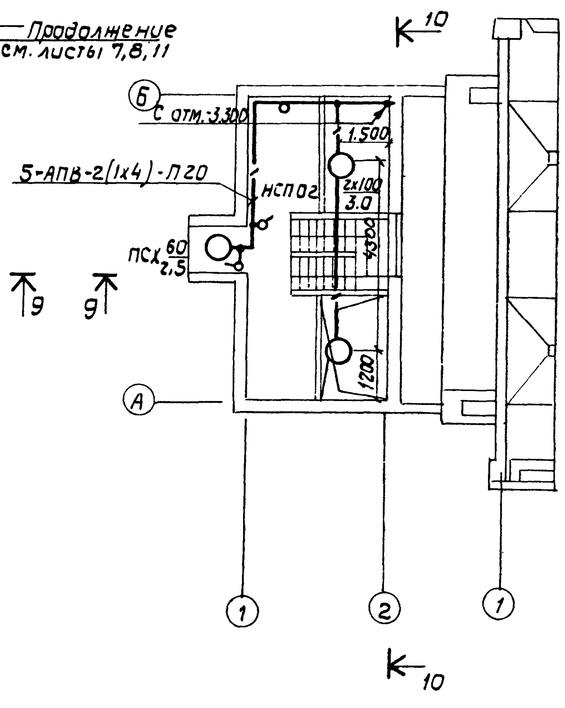

Схема №2

Разрез 11-11

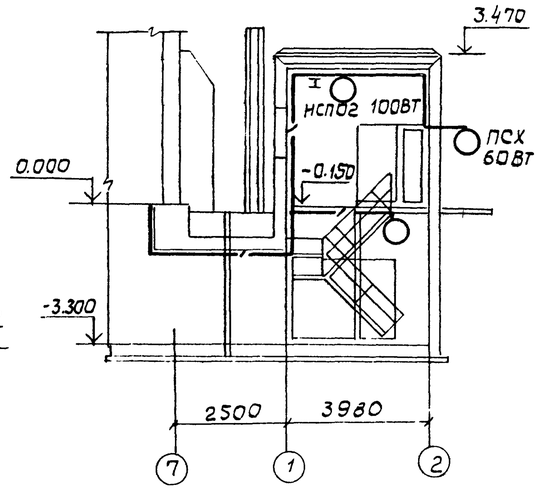

Разрез 12-12

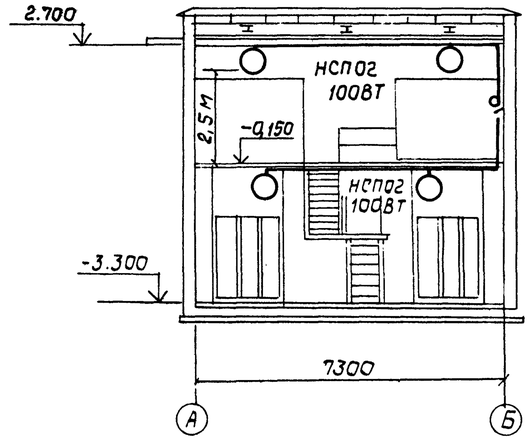

План на отм.-3.300

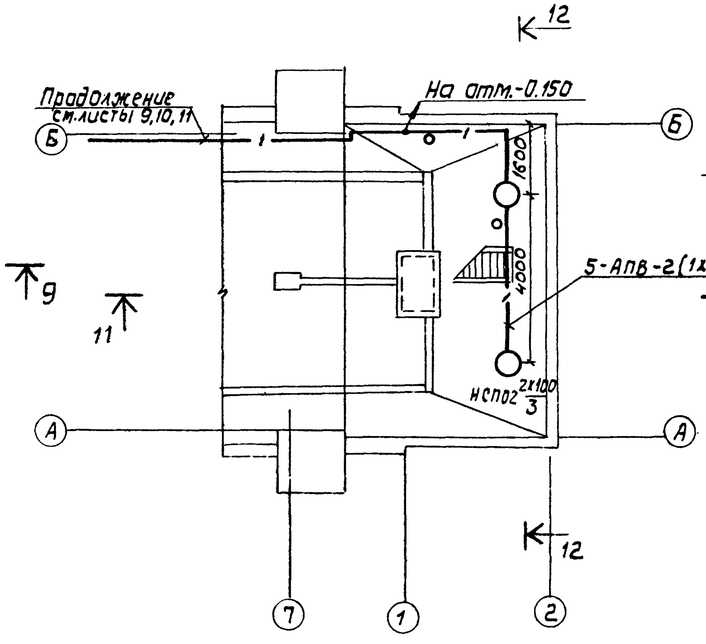

План на отм.-0.150

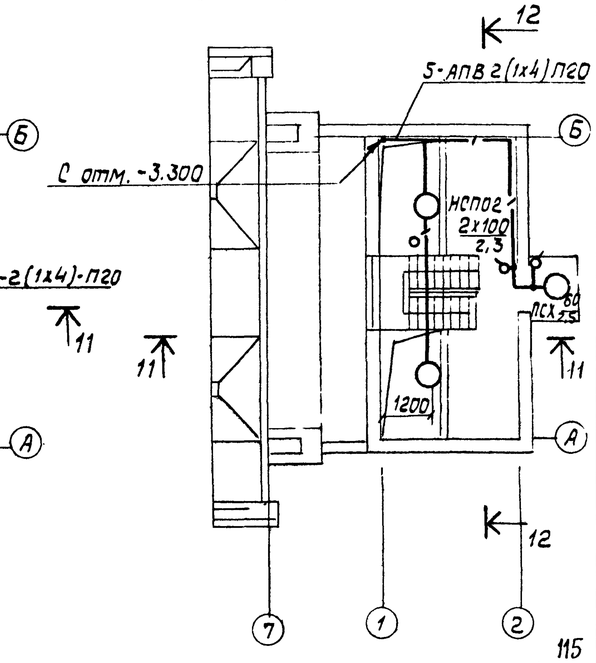

115

9037/10

				т.п. 708-18.85	ЭО
				Склад заполнителей бетона прирельсовый автоматизированный с двумя трактами подачи емкостью 6 тыс. куб.м.	
					Стадия: Р; Лист: 13; Листов:
Гл.инж.пр.	Волк		1.11.84		
Зав.отд.	Бельфор		1.11.84		
Н.контр.	Бурман		1.11.84	Планы сети электроосвещения на отм.-3.300; -0,150. Разрезы 9-9, 10-10; 11-11; 12-12. Схемы NN 1, 2	Гипростроммашина г. Киев
Рук.бриг.	Волк		1.11.84		
Вед.констр.	Нечаева		1.11.84		

Привязан

Инв. №

Копировал

Формат А2

Инв. № подл. | Подп. и дата | Взам. инв. №

Типовой проект 708-18.85 Альбом 10

Ведомость изделий и материалов для изготовления изделий МЭЗ

NN п/п	Наименование и техническая характеристика изделия, материала	Тип, марка	Един. измер.	Потребность по проекту Исп. I	Исп. II
1	Светильник на крюке под перекрытием в стыке плит	НСП02-100	шт	4	4
2	Светильник на крюке под перекрытием	НСП	шт	13	13
3	Свельник на подвесе в стыке плит	ЛСП02-(2×65)	шт	3	3
4	Светильник на кронштейне	НСП02-100	шт	18	22
5	Светильник на кронштейне	НСП09-200	шт	29	29
6	Коробка ответвительная	КОР-73П	шт	110	125
7	Профиль L=200	К238	шт	50	70
8	Профиль L=300	К238	шт	80	90
9	Профиль L=400	К238	шт	45	55
10	Профиль L=700	К238	шт	4	4
11	Кронштейн	У116 У3	шт	47	51
12	Подвес	К980	шт	6	6
13	Держатель	У25М	шт	16	16
14	Прокладка	УСЭК75У1	шт	16	16
15	Дюбель	У663	шт	13	13
16	Полоса L=450	УСЭК56У1	шт	10	10
17	Уголок	УСЭК60У1	шт	12	12
18	Уголок соединительный	У280 УХЛ3	шт	60	70
19	Уголок соединительный	У281 УХЛ3	шт	35	35
20	Уголок соединительный	У294 УХЛ3	шт	15	15
21	Скоба стальная	К142 У2	шт	170	190
22	Скоба стальная	К143 У2	шт	120	160
23	Скоба стальная	К144 У2	шт	150	100
24	Гайка установочная	К481 У3	шт	13	13
25	Сталь полосовая ГОСТ 103-76	5×40	м	6	6
26	Болт М12×30 ГОСТ 7798-70		шт	13	13
27	Болт М8×35 ГОСТ 7798-70		шт	8	8
28	Гайка М12 ГОСТ 5915-70		шт	13	13
29	Гайка М8 ГОСТ 5915-70		шт	8	8
30	Шайба 12 ГОСТ 11371-78		шт	13	13
31	Шайба 12 ГОСТ 6402-70		шт	13	13
32	Шайба 8 ГОСТ 11371-78		шт	8	8
33	Провод 2,5 380 ГОСТ 6323-79 L=800	АПВ	шт	94	102
34	Труба с одним раструбом усиленного типа, изготовленная из вторичного сырья, наружным диаметром 20, ТУ6-19-051-249-79	ПВХ-В-Р-ЭП20У	м	11	11

Ведомость изделий мастерских электромонтажных заготовок (МЭЗ)

Обозначение чертежа	Наименование	Кол. Исп. I	Исп. II	Примеч.
5.407-19 л.6	Установка светильника на крюке под перекрытием толщиной более 100 мм	13	13	
5.407-19 л.18	Установка светильника на крюке под перекрытием в стыке ребристых плит. Исп. 1	4	4	
5.407-19 л.32	Установка светильника на крюке на подвесе под перекрытием в стыке ребристых плит. Исп. 1	3	3	
4.407-233-018	Кронштейн У116 со светильником для ламп накаливания. Исп. 1	47	51	
5.407-23 в.1 л.17	Крепление профиля L=400	45	55	
5.407-23 в.1 л.17	Крепление профиля L=300	80	90	
5.407-23 в.1 л.17	Крепление профиля L=200	50	70	
5.407-23 в.0 л.17	Муфта соединительная, уголки соединительные с углом поворота 90° и 135°			
	Тип У294 УХЛ3	15	15	
	Тип У280 УХЛ3	60	70	
	Тип У281 УХЛ3	30	35	
5.407-23 в.1 л.10	Соединение винипластовых труб между собой Вариант 1.	220	260	
А75.115	Обхват	4	4	

Ведомость объемов электромонтажных работ

NN п/п	Наименование работ	Ед. изм.	Количество Исп. I	Исп. II	Примечан
	1. Аппараты напряжением до 1000В				
1.1	Щитки осветительные	шт	2	2	
1.2	Понижающий трансформатор	шт	4	4	
	2. Оборудование светотехническое				
2.1	Выключатели, розетки	шт	27	27	
2.2	Светильники для ламп накаливания	шт	117	131	
2.3	Светильники для люминесцентных ламп	шт	3	3	
	3. Провода				
3.1	Провода, проложенные в трубах сечением в кв. мм до 16	км	2,59	2,88	
	4. Трубы пластмассовые				
4.1	Трубы винипластовые	км	1,3	1,365	

116
9032/10

ТП 708-18.85 ЭО

Склад заполнителей бетона прирельсовый автоматизированный с двумя трактами подачи емкостью 6 тыс. куб. м

Гл. инж. пр.	Волк		1.11.84
Зав. отд.	Бельфор		1.11.84
Н. контр.	Бурман		1.11.84
Рук. бриг.	Волк		1.11.84
Вед. конст.	Нечаева		1.11.84

Задание МЭЗ. Ведомость объемов электромонтажных работ. Схема N 1.

Стадия	Лист	Листов
Р	14	

Гипростроммашина г. Киев

Привязан:

Инв. N

Инв. N подл. | Подп. и дата | Взам. инв. N

Копировал

Форма А2

Альбом 10

Типовой проект 708-18.85

Ведомость изделий и материалов для изготовления изделий МЭЗ.

NN п/п	Наименование и техническая характеристика изделия, материала	Тип, марка	Един. изм.	Потребность по проекту Исп. I	Исп. II
1	Светильник на крюке под перекры-				
	тием в стыке плит	НСП 02-100	шт	4	4
2	Светильник на крюке под				
	перекрытием	НСП	шт	13	13
3	Светильник на подвесе в стыке				
	плит	ЛСП 02(2х65)	шт	3	3
4	Светильник на кронштейне	НСП 02-100	шт	18	22
5	Светильник на кронштейне	НСП 09-200	шт	29	29
6	Коробка ответвительная	КОР-73П	шт	110	125
7	Профиль L=200	К238	шт	50	70
8	Профиль L=300	К238	шт	80	90
9	Профиль L=400	К238	шт	45	55
10	Профиль L=700	К238	шт	4	4
11	Кронштейн	У116 У3	шт	47	51
12	Подвес	К980	шт	6	6
13	Держатель	У25М	шт	16	16
14	Прокладка	УСЭК 75 У1	шт	16	16
15	Дюбель	У663	шт	13	13
16	Полоса L=450	УСЭК 56 У1	шт	10	10
17	Уголок	УСЭК 60 У1	шт	12	12
18	Уголок соединительный	У280 УХЛ3	шт	60	70
19	Уголок соединительный	У281 УХЛ3	шт	30	35
20	Уголок соединительный	У294 УХЛ3	шт	15	15
21	Скоба стальная	К142 У2	шт	170	190
22	Скоба стальная	К143 У2	шт	120	160
23	Скоба стальная	К144 У2	шт	150	180
24	Гайка установочная	К 481 У3	шт	13	13
25	Сталь полосовая ГОСТ 103-76	5 х 40	м	6	6
26	Болт М12х30 ГОСТ 7798-70		шт	13	13
27	Болт М8х35 ГОСТ 7798-70		шт	8	8
28	Гайка М12 ГОСТ 5915-70		шт	13	13
29	Гайка М8 ГОСТ 5915-70		шт	8	8
30	Шайба 12 ГОСТ 11371-78		шт	13	13
31	Шайба 12 ГОСТ 6402-70		шт	13	13
32	Шайба 8 ГОСТ 11371-70		шт	8	8
33	Провод 2.5 380 ГОСТ 6323-79 L=800	АПВ	шт	94	102
34	Труба с одним раструбом	ПВХ-В-РЭП 2685	м	11	11
	усиленного типа, изготовлен-				
	ная из вторичного сырья,				
	наружным диаметром 20				
	ТУ6-19-051-249-79				

Ведомость изделий мастерских электромонтажных заготовок (мэз)

Обозначение чертежа	Наименование	Кол Исп. I	Исп. II	Примеч.
5.407-19 л.6	Установка светильника	13	13	
	на крюке под перекрытием			
	толщиной более 100мм			
5.407-19 л.18	Установка светильника на	4	4	
	крюке под перекрытием в			
	стыке ребристых плит			
	Исп. 1.			
5.407-19 л.32	Установка светильника на	3	3	
	крюке, на подвесе под			
	перекрытием в стыке реб-			
	ристых плит. Исп.1			
4.407-233-018	Кронштейн У116 со светиль-	47	51	
	ником для ламп накаливания			
	Исп. 1			
5.407-23 в.1 л.17	Крепление профиля	45	55	
5.407-23 в.1 л.17	Крепление профиля	80	90	
5.407-23 в.1 л.17	Крепление профиля	50	70	
5.407-23 в.0 л.17	Муфта соединительная			
	Уголки соединительные			
	с углом поворота 90° и 135°			
	Тип У294 УХЛ3	15	15	
	Тип У280 УХЛ3	60	70	
	Тип У281 УХЛ3	30	35	
5.407-23 в 1 л.10	Соединение винипластовых	22	28	
	труб между собой			
	Вариант 1			
А75.115	Обхват	4	4	

Ведомость объемов электромонтажных работ

NN п/п	Наименование работ	Ед. изм.	Количество Исп. I	Исп. II	Примеч.
	1. Аппараты напряжением				
	до 1000 В.				
1.1	Щитки осветительные	шт	2	2	
1.2	Понижающий трансформатор	шт	4	4	
	2. Оборудование светотехническое				
2.1	Выключатели, розетки	шт	27	27	
2.2	Светильники для ламп				
	накаливания	шт	117	131	
2.3	Светильники для люминесцентных				
	ламп	шт	3	3	
	3. Провода				
3.1	Провода, проложенные в				
	трубах, сечением в кв. мм до				
	16	км	2.59	2.88	
	4. Трубы пластмассовые				
4.1	Трубы винипластовые	км	1.3	1.365	

117

9032/10

Инв. N подл. | Подп. и дата | Взам. инв. N

Привязан:

Инв. N

Гл. инж. пр.	Волк		11.84	ТП 708-18.85 ЭО
Зав. отд.	Бельфор		11.84	Склад заполнителей бетона прирельсовый автоматизированный с двумя трактами подачи емкостью 6 тыс. куб. м
Н. контр.	Бурман		11.84	Стадия Р; Лист 15; Листов
Рук. бриг.	Волк		11.84	Задание МЭЗ. Ведомость объемов электромонтажных работ. Схема N2
Вед. констр.	Нечаева		11.84	Гипростроммашина г. Киев

Копировал

Формат А2

Альбом 10

Типовой проект 708-18.85

Ведомость электрооборудования, кабельных изделий и материалов, поставляемых заказчиком

NN п/п	Наименование и техническая характеристика изделия и материалов	Тип, марка	Ед. изм	Потребность по проекту Исп.I	Исп.II
1	Комплектные устройства для распределения				
	энергии при напряжении до 1000 В				
1.1	Щиток осветительный	ОЩВ-6ЯУХЛ4	шт	2	2
	ТУ 36-1888-75				
1.2	Ящик с понижающим трансфор-	ЯТП-025-2343	шт	4	4
	маторами 220/38 В;				
2	Оборудование светотехническое				
2.1	Светильник промышленный	НСП09-200	шт	35	35
2.2	Светильник промышленный	НСП02-100	шт	29	33
2.3	Светильник потолочный	ПСХ60-МУ3	шт	53	63
2.4	Светильник подвесной	ЛСП02-(2×65)	шт	3	3
2.5	Аппарат пускорегулирующий	1УБЕ-65/220-	шт	3	3
	ТУ16-535.828-74	ВПП-100ХЛ4			
2.6	Аппарат пускорегулирующий	1УБИ-65/220-	шт	3	3
	ТУ16-535.828-74	ВПП-100ХЛ4			
3	Провода				
3.1	Провод сечением	АПВ			
	2.5 380 ГОСТ 6323-79		км	0.475	0.515
	4.0 380 ГОСТ 6323-79		км	0.310	0.316
	6.0 380 ГОСТ 6323-79		км	0.34	0.24
	10.0 380 ГОСТ 6323-79		км	0.67	0.93
	16.0 380 ГОСТ 6323-79		км	0.875	0.980
4	Материалы				
4.1	Лампа 220В, 200Вт, ГОСТ 2239-79	Б220-230-200	шт	37	37
4.2	Лампа 220В, 100В, ГОСТ 2239-79	Б220-230-100	шт	31	35
4.3	Лампа 220В, 60Вт ГОСТ 2239-79	Б220-230-60	шт	55	65
4.4	Лампа 220В, 65Вт	ЛБ 220-65	шт	6	6
4.5	Выключатель О-1-1Р44-17-6/220		шт	18	18
	ГОСТ 7397-76				
4.6	Розетка штепсельная		шт	9	9
	РШ-П-2-О-1Р43-10/42, ГОСТ 7396-76				

Ведомость потребности в электромонтажных изделиях

Номер строки	Наименование изделия и единица измерения	Код Изделия	Код Ед. изм.	Количество Исп.I	Исп.II
1	Электроустановочные изделия				
2	Розетка штепсельная 42В, 10А	346432	796	9	9
3	двухполюсная с плоскими				
4	контактами, одноместная				
5	для открытой установки				
6	РШ-П-2-О-1Р43-01-10/42, шт				
7	Выключатель клавишный	346421	796	18	18
8	220В; 6.3А однополюсный для				
9	открытой установки				
10	О-1-1Р44-17-6/220, шт				
11	Изделия заводов ГЭМ				
12	Щиток осветительный	3434374261	796	2	2
13	ОЩВ-6ЯУХЛ4, шт				
14					
15	Уголок соединительный У294УХЛ3, шт	34 4965 4113	796	15	15
16	Уголок соединительный У280УХЛ3, шт	34 4965 4101	796	6	7
17	Уголок соединительный У281УХЛ3, шт	34 4965 4102	796	30	35
18	Держатель У25М, шт	34 6473 1211	796	16	16
19	Подвес К980, шт	34 6473 3011	796	10	10
20	Уголок УСЭК 60У1, шт	34 4962 6601	796	13	13
21	Прокладка УСЭК 75У1, шт	34 4962 6751	796	13	13
22	Полоса УСЭК 56У1, шт	34 4962 6561	796	6	6
23	Кронштейн У116У3, шт	34 6473 1021	796	47	51
24	Гайка установочная К481У3, шт	34 4965 2103	796	13	13
25	Скоба стальная К142У2, шт	34 4965 3111	796	170	190
26	Скоба стальная К143У2, шт	34 4965 3113	796	120	160
27	Скоба стальная К144У2, шт	34 4965 3115	796	150	180
28	Коробка ответвительная КОР-731, шт		796	110	125
29	Дюбель У663, шт	34 4995 5041	796	13	13
30	Профиль К238 L=700, шт	34 4962 6181	796	4	4
31	Профиль К238 L=400, шт	34 4962 6181	796	45	55
32	Профиль К238 L=300, шт	34 4962 6181	796	80	90
33	Профиль К238 L=200, шт	34 4962 6181	796	50	70

Ведомость потребности в материалах

Номер строки	Наименование материала и единица измерения	Код Материала	Код Ед. изм	Количество Тип	Инд.	Всего Исп.I	Исп.II
1	Трубы винипластовые						
2	Труба с одним раструбом						
3	усиленного типа, изго-						
4	товленная из вторичного						
5	сырья, наружным						
6	диаметром						
7	ПВХ-В-РЭП20У, ТУ6-19-051-249-79						
8	км	224000	008			0.5	0.515
9	т	224000	168			0.068	0.07
10	ПВХ-В-РЭП25У, ТУ6-19-051-249-79						
11	км	224000	008			0.3	0.4
12	т	224000	168			0.052	0.07
13							
14	ПВХ-В-РЭП32У, ТУ6-19-051-249-79						
15	км	224000	008			0.4	0.45
16	т	224000	168			0.105	0.119

Инв. N подл. | Подп. и дата | Взам. инв. N

118

9032/10

ТП 708-18.85 ЭО

Склад заполнителей бетона прирельсовый автоматизированный с двумя трактами подачи емкостью 6тыс куб.м

			Стадия	Лист	Листов
Гл.инж.пр.	Волк	1.11.84	Р	16	
Зав. отд.	Бельфор	1.11.84			
Н. контр.	Бурман	1.11.84	Ведомости потребности электрооборудования, кабельных изделий и материалов. Схема №1	Гипростроммашина г. Киев	
Рук. бриг.	Волк	1.11.84			
Вед. констр.	Нечаева	1.11.84			

Привязан

Инв. N

Копировал

Формат А2

Альбом 10

Типовой проект 708-18.85

Ведомость электрооборудования, кабельных изделий и материалов, поставляемых заказчиком.

№№ п/п	Наименование и техническая характеристика изделий и материалов.	Тип, марка	ед. изм.	Потребность по проекту Исп.I	Исп.II
1	Комплектные устройства для распределения энергии при напряжении до 1000 В				
1,1	Щиток осветительный ТУ 36. 1888-75	ОЩВ-6АУХЛ4	шт	2	2
1.2	Ящик с понижающим трансформатором 220/36 В; ТУ 36-631-76	ЯТП-0.25-2393	шт	4	4
2	Оборудование светотехническое				
2.1	Светильник промышленный	НСП 09-200	шт	35	35
2.2	Светильник промышленный	НСП 02-100	шт	29	33
2.3	Светильник потолочный	ПСХ 60-МУ3	шт	53	63
2.4	Светильник подвесной	ЛСП 02-(2х65)	шт	3	3
2.5	Аппарат пускорегулирующий ТУ 16. 535. 828-74	1УБЕ-65/220-ВПП-100ХЛ4	шт	3	3
2.6	Аппарат пускорегулирующий ТУ 16. 535. 828-74	1УБИ-65/220-ВПП-100ХЛ4	шт	3	3
3	Провода				
3.1	Провод сечением 2,5 380 ГОСТ 6323-79	АПВ	км	0,475	0,515
	4,0 380 ГОСТ 6323-79		км	0,31	0,31
	6,0 380 ГОСТ 6323-79		км	0,34	0,24
	10,0 380 ГОСТ 6323-79		км	0,675	0,93
	16,0 380 ГОСТ 6323-79		км	0,875	0,980
4	Материалы				
4.1	Лампа 220 В, 200 Вт, ГОСТ 2239-79	Б220-230-200	шт	37	37
4.2	Лампа 220 В, 100 Вт, ГОСТ 2239-79	Б220-230-100	шт	31	35
4.3	Лампа 220 В, 60 Вт, ГОСТ 2239-79	Б220-230-60	шт	55	65
4.4	Лампа 220 В, 65 Вт	ЛБ 220-65	шт	6	6
4.5	Выключатель О-1-1Р44-17-5/220 ГОСТ 7397-76		шт	18	18
4.6	Розетка штепсельная РШ-П-2-О-1Р43-10/42, ГОСТ 7396-76		шт	9	9

Ведомость потребности в электромонтажных изделиях.

Номер строки	Наименование изделия и единица измерения.	Код Изделия	Код ед. изм.	Количество Исп.I	Исп.II
1	Электроустановочные изделия				
2	Розетка штепсельная 42В, 10А	34 6432	796	9	9
3	двухполюсная с плоскими				
4	контактами, одноместная				
5	для открытой установки				
6	РШ-П-2-О-1Р43-01-10/42 шт				
7	Выключатель клавишный	34 6421	796	18	18
8	220 В; 6,3 А однополюсный для				
9	открытой установки				
10	О-1-1Р44-17-6/220, шт				
11	Изделия заводов ГЭМ				
12	Щиток осветительный	34 3437 4261	796	2	2
13	ОЩВ-6АУХЛ4, шт				
14					
15	Уголок соединительный У294 УХЛ3, шт	34 4965 4113	796	15	15
16	Уголок соединительный У280 УХЛ3, шт	34 4965 4101	796	6	7
17	Уголок соединительный У281 УХЛ3, шт	34 4965 4102	796	30	35
18	Держатель У25М, шт	34 6473 1211	796	16	16
19	Подвес К 980, шт	34 6473 3011	796	10	10
20	Уголок УСЭК 60 У1, шт	34 4962 6601	796	13	13
21	Прокладка УСЭК 75 У1, шт	34 4962 6751	796	13	13
22	Полоса УСЭК 56 У1, шт	34 4962 6561	796	6	6
23	Кронштейн У116 У3, шт	34 6473 1021	796	47	51
24	Гайка установочная К481 У3, шт	34 4965 2103	796	13	13
25	Скоба стальная К142 У2, шт	34 4965 3111	796	170	190
26	Скоба стальная К143 У2, шт	34 4963 3113	796	120	160
27	Скоба стальная К144 У2, шт	34 4965 3115	796	150	180
28	Коробка ответвительная КОР-73П шт		796	110	125
29	Дюбель У663 шт	34 4995 5041	796	13	13
30	Профиль К238 L=700, шт	34 4962 6181	796	4	4
31	Профиль К238 L=400, шт	34 4962 6181	796	45	55
32	Профиль К238 L=300, шт	34 4962 6181	796	80	90
33	Профиль К238 L=200, шт	34 4962 6181	796	50	70

Ведомость потребности в материалах.

Номер строки	Наименование материала.	Код материала	Код ед. изм.	Количество Тип	Инд.	Всего Исп.I	Исп.II
1	Трубы винипластовые						
2	Труба с одним раструбом						
3	усиленного типа, изго-						
4	товленная из вторич-						
5	ного сырья, наружным						
6	диаметром						
7	ПВХ-В-Р ЭП 20У, ТУ6-19-051-249-79						
8	км	22 4000	008			0,5	0,515
9	т	22 4000	168			0,068	0,07
10	ПВХ-В-Р ЭП 25У, ТУ6-19-051-249-79						
11	км	22 4000	008			0,3	0,4
12	т	22 4000	168			0,052	0,07
13	ПВХ-В-Р ЭП 32У, ТУ6-19-051-249-79						
14	км	22 4000	008			0,4	0,45
15	т	22 4000	168			0,105	0,119

Инв. № подл. | Подп. и дата | Взам. инв. №

Привязан:

Инв. №:

Гл. инж. пр.	Волк		1.11.84
Зав. отд.	Бельфор		1.11.84
Н. контр.	Бурман		1.11.84
Рук. бриг.	Волк		1.11.84
Вед. конст.	Нечаева		1.11.84

ТП 708-18.85 ЭО

Склад заполнителей бетона прирельсовый автоматизированный с двумя трактами подачи емкостью 6 тыс. куб. м

Стадия	Лист	Листов
Р	17	

Ведомости потребности электрооборудования, кабельных изделий и материалов. Стена №2

Гипростроммашина г. Киев

Копировал:

Формат А2

119

9032/10

Альбом 10

Типовой проект 708-18.85

Ведомость чертежей основного комплекта марки ВС

	Лист	Наименование	Примечание
22	1	Воздухоснабжение	
		Заглавный лист (начало)	
22	2	Воздухоснабжение	
		Заглавный лист (окончание)	
22	3	Воздухоснабжение	
		План на отм. -3.300	Исполнение I
		Разрезы 1-1, 2-2	Схема 1
22	4	Воздухоснабжение	
		План на отм. -3.300	Исполнение I
		Разрезы 1-1, 2-2	Схема 2
22	5	Воздухоснабжение	
		Схемы 1,2	Исполнение I
22	6	Воздухоснабжение	
		План на отм. -3.300	Исполнение II
		Разрезы 1-1, 2-2	Схема 1
22	7	Воздухоснабжение	
		План на отм. -3.300	Исполнение II
		Разрезы 1-1, 2-2	Схема 2
22	8	Воздухоснабжение	
		Схемы 1,2	Исполнение IV

Условные обозначения.

——— трубопровод сжатого воздуха $P=0,5$ МПа

—⋈— Вентиль с электромагнитным приводом.

Типовой проект разработан в соответствии с действующими нормами и правилами.

Главный инженер проекта /Волк В.П./

Пояснительная записка.

Подвод сжатого воздуха к складу от внешней сети предприятия.

Потребителем сжатого воздуха являются вибраторы пневматические общего назначения ВПЧ.

Одновременно включается не более 4^х пневмозатворов-питателей (по два на каждый ленточный конвейер) и 4^х вибраторов (по одному на каждом разгрузочном бункере). Давление воздуха 0,5 МПа. Максимальный расход сжатого воздуха составляет 8,8 м³/мин.

Сжатый воздух перед подачей потребителю очищается в вихревом влагомаслоотделителе типа СМЦ-5 от влаги и масла за счет центробежной силы. Скорость воздуха в трубопроводе перед влагомаслоотделителем не должно превышать $W_{кр}=16$ м/сек.

Установка влагомаслоотделителя согласно паспорту СМЦ-5.00.000 ПС.

Влагомаслоотделитель окрашивается масляной краской в серый цвет.

Годовой расход сжатого воздуха в соответствии с технологическим режимом работы составляет:

1) для складов исполнения I - 110160 м³

2) для складов исполнения II - 77112 м³

120
9032/10

Привязан:

Инв. №

Инв. № подл. | Подпись и дата | Взам. инв. №

Гл.инж.пр.	Волк		11.84	т.п. 708-18.85 ВС	
Зав.отд.	Старжинская		11.84	Склад заполнителей бетона рецептурный автоматизированный с двумя трактами подачи емкостью 6 тыс. куб.м.	
Н.контр.	Зубкис		11.84	Закрытая емкость	Стадия: Р; Лист: 1; Листов: 8
Гл.констр.пр.	Романенко		11.84	Воздухоснабжение Заглавный лист. /начало/	Гипростроммашина г. Киев
Рук.бриг.	Зубкис		11.84		
Конструктор	Логунова		11.84		

Копировал: Шнайдер

Формат А2

Альбом 10

Типовой проект 708-18.85

Разрез 3-3

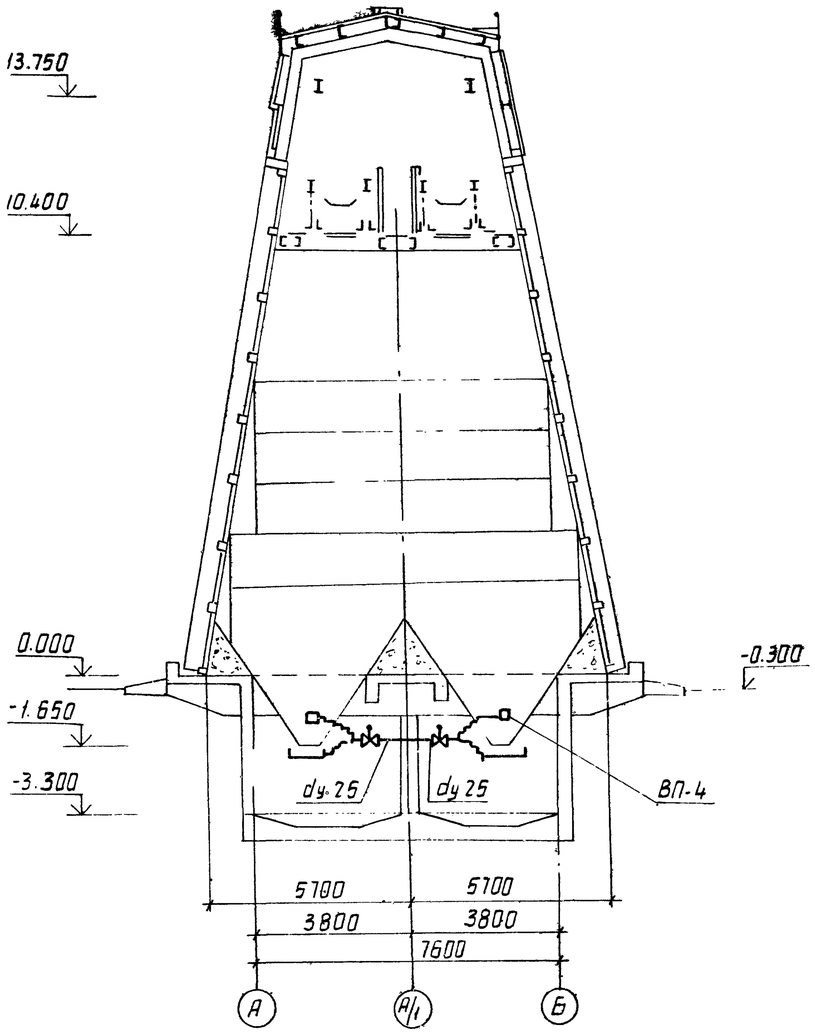

8	Фланец 25-16	ГОСТ 12820-80	Ст	шт	76	1,17	88,9	
7	Фланец 65-16	ГОСТ 12820-80	Ст	шт	5	3,22	16,1	
6	Переход К159×4,5-76×3,5	ГОСТ 17378-77	Ст	шт	2	1,9	3,8	
5	Рукав Г(IV)-10-25-40	ГОСТ 18698-79	Резина ткань	м	125	1	125	
4	Вентиль запорный с эл. магнитным приводом Ду 25 Ру 1,6 МПа	15кч888р СВМ	Сб	шт	38	6,2	235	
3	Вентиль запорный фланцевый Ду 65 Ру 1,6 МПа	15ч14бр	Сб	шт	1	21,5	21,5	
2	Труба 25×3,2	ГОСТ 3262-75	Ст	м	65	2,39	155,4	
1	Труба 76×3 ГОСТ 8732-78 / Д ГОСТ 8731-74		Ст	м	110	5,4	594	
Исполнение II. Схема 1,2								
12	Окраска трубопроводов масляной краской 2 раза			м²	37	-		
11	Кран трехходовой для манометра	14М1-00-00	Сб	шт	1	0,26	-	
10	Манометр технический ОБМ-160 от 0-10	ГОСТ 8625-77	Сб	шт	1	-	-	
8	Фланец 25-16	ГОСТ 12820-80	Ст	шт	120	1,17	140,4	
7	Фланец 65-16	ГОСТ 12820-80	Ст	шт	5	3,22	16,1	
6	Переход К159×4,5-76×3,5	ГОСТ 17378-77	Ст	шт	2	1,9	3,8	
5	Рукав Г(IV)-10-25-40	ГОСТ 18698-79	Резина ткань	м	180	1	180	
4	Вентиль запорный с эл. магнитным приводом Ду 25 Ру 1,6 МПа	15кч888р СВМ	Сб	шт	60	6,2	372	
3	Вентиль запорный фланцевый Ду 65 Ру 1,6 МПа	15ч14бр	Сб	шт	1	21,5	21,5	
2	Труба 25×3,2	ГОСТ 3262-75	Ст	м	100	2,39	239	
1	Труба 76×3 ГОСТ 8732-78 / Д ГОСТ 8731-74		Ст.	м	110	5,4	594	

Исполнение I Схема 1,2

№№ п.п.	Наименование	ОСТ, ГОСТ № черт.	Материал	Ед. изм.	Кол.	Ед. Масса в кг	Общ. Масса в кг	Примечание
Сводная спецификация материалов								
1	Влагомаслоотделитель вихревой	СМЦ-5	20-70 мм³/мин. 0,3-0,8 МПа		1	225		Красногорский завод цементного машиностроения
№ поз.	Наименование	Тип, модель ГОСТ, или № чертежа	Основная характеристика		Кол.	Масса в кг		Примечание
Сводная спецификация оборудования								

121

9032/10

Привязан

Инв. №

11	Окраска трубопроводов масляной краской за 2 раза	—	—	м²	33	—	—	
10	Кран трехходовой для манометра	14М1-00-00	Сб	шт	1	0,31	—	
9	Манометр технический ОБМ-160 от 0÷10	ГОСТ 8625-77	Сб	шт	1	—	—	

Зав.отд.	Скорняков		11.84
Н.контр.	Зубкис		11.84
Гл.констр	Романенко		11.84
Рук.бриг.	Зубкис		11.84
Констр.Ікат	Лагунова		11.84

т п. 708-18.85 ВС

Склад заполнителей бетона прирельсовый автоматизированный с двумя трактами подачи емкостью 6тыс.куб.м

Закрытая емкость

Стад	Лист	Листов
Р	2	

Воздухоснабжение
Заглавный лист
(окончание)

Гипростроммашина
г. Киев

Инв.№ подл. | Подп и дата | Взам.инв.№

Копировал

Формат А2

Альбом 10

Типовой проект 708-18.85

План на отм. -3.300

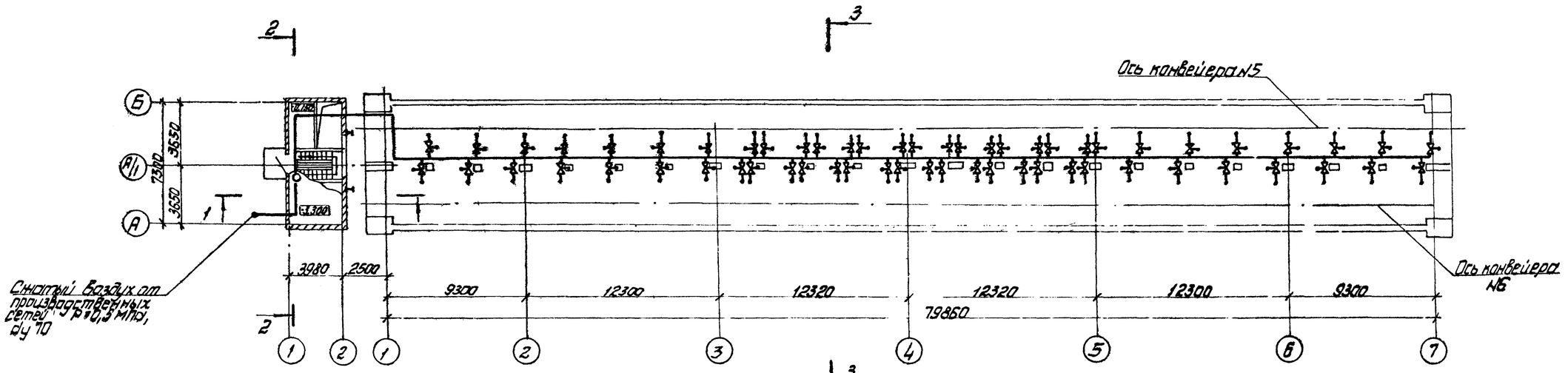

Разрез 1-1
М1:100

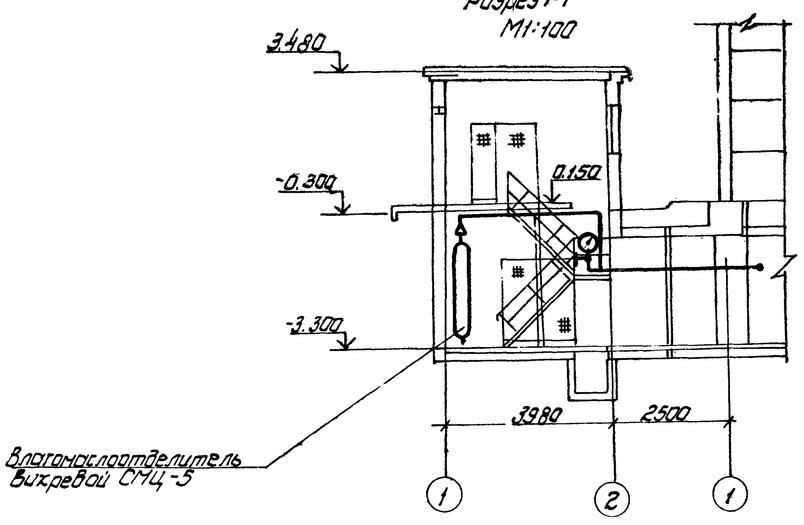

Разрез 2-2
М1:100

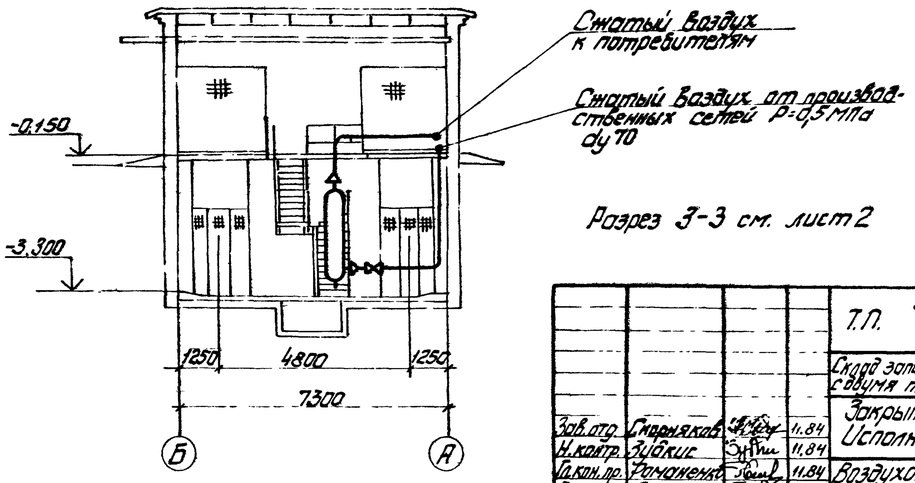

Разрез 3-3 см. лист 2

122

9032/10

Привязан:

Инв. №

				Т.П. 708-18.85			ВС
				Склад заполнителей бетона прирельсовый автоматизированный с двумя трактами подачи емкостью 6 тыс. куб. м.			
Зав. отд.	Скорняков		11.84	Закрытая емкость. Исполнение I. Схема 1.	Стадия	Лист	Листов
Н. контр.	Зубкис		11.84		Р	3	
Гл. кон. пр.	Романенко		11.84	Воздухоснабжение. План на отм. -3.300 Разрезы 1-1, 2-2	Гипростроммашина г. Киев		
Рук. бриг.	Зубкис		11.84				
Конс. Пласт.	Лагунова		11.84				

Копировал: Шнайдер

Формат А2

Инв. № подл. | Подп. и дата | Взам. инв. №

Альбом 10

Типовой проект 708-18.85

План на отм. -3.300

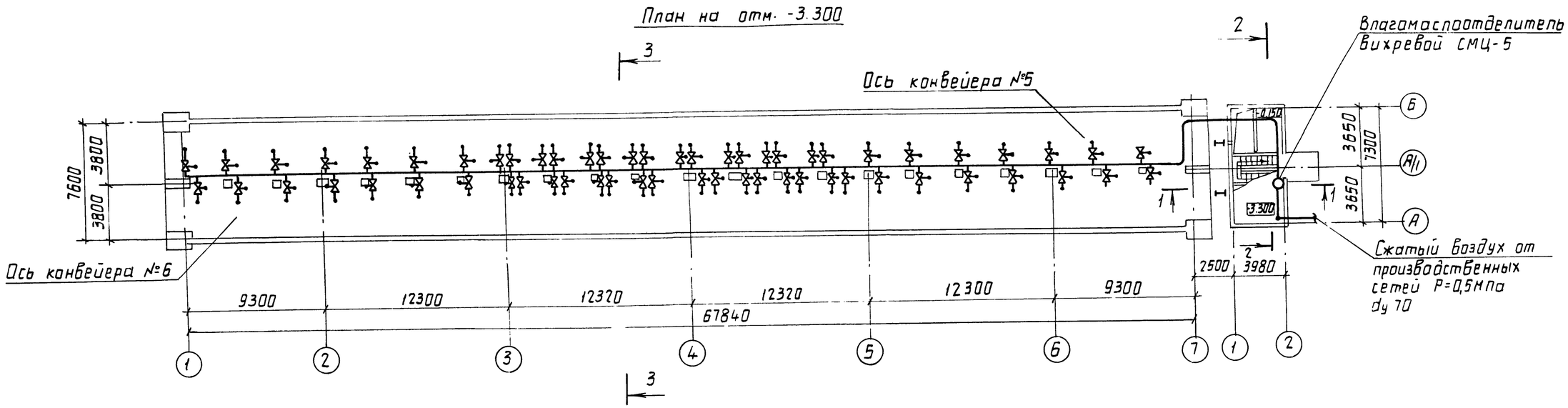

Разрез 1-1

М 1:100

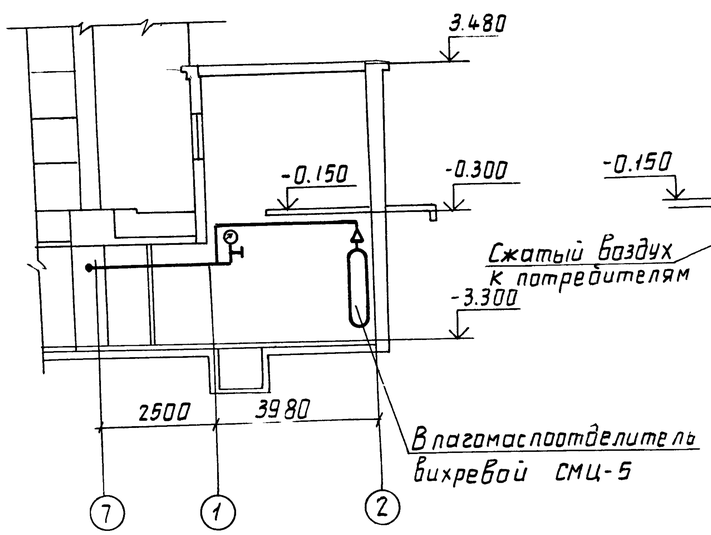

Разрез 2-2

М 1:100

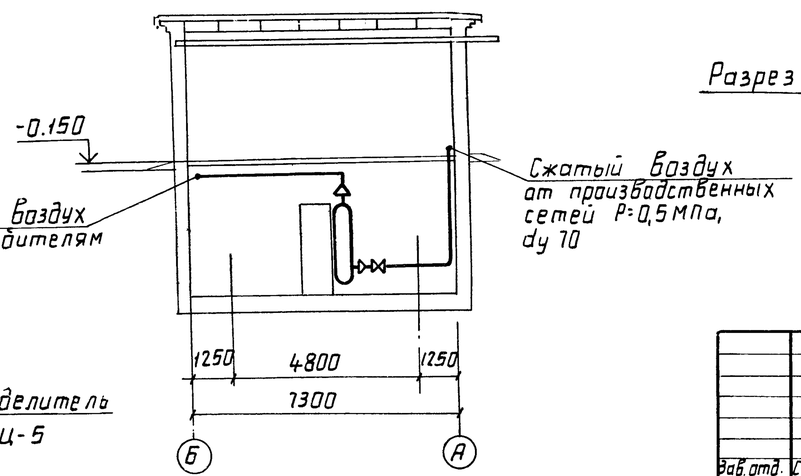

Разрез 3-3 см. лист 2

123

9032/10

Привязан

Инв.№

Зав.отд.	Скорняков		11.84	Т.П. 708-18.85 ВС	
Н.контр.	Зудкис		11.84	Склад заполнителей бетона прирельсовый автоматизированный с двумя трактами подачи емкостью 6тыс.куб.м.	
Гл.констр.	Романенко		11.84	Закрытая емкость Исполнение I, Схема 2.	Стад. Р; Лист 4; Листов
Рук.дрг.	Зудкис		11.84	Воздухоснабжение. План на отм. -3.300 Разрезы 1-1; 2-2.	Гипростроммашина г. Киев (ММ)
Конструктор	Лагунова		11.84		

Взам.инв.№ | Подп.и дата | Инв.№подл.

Копировал

Формат А2

Альбом 10

Типовой проект 708-18.85

Схема 1

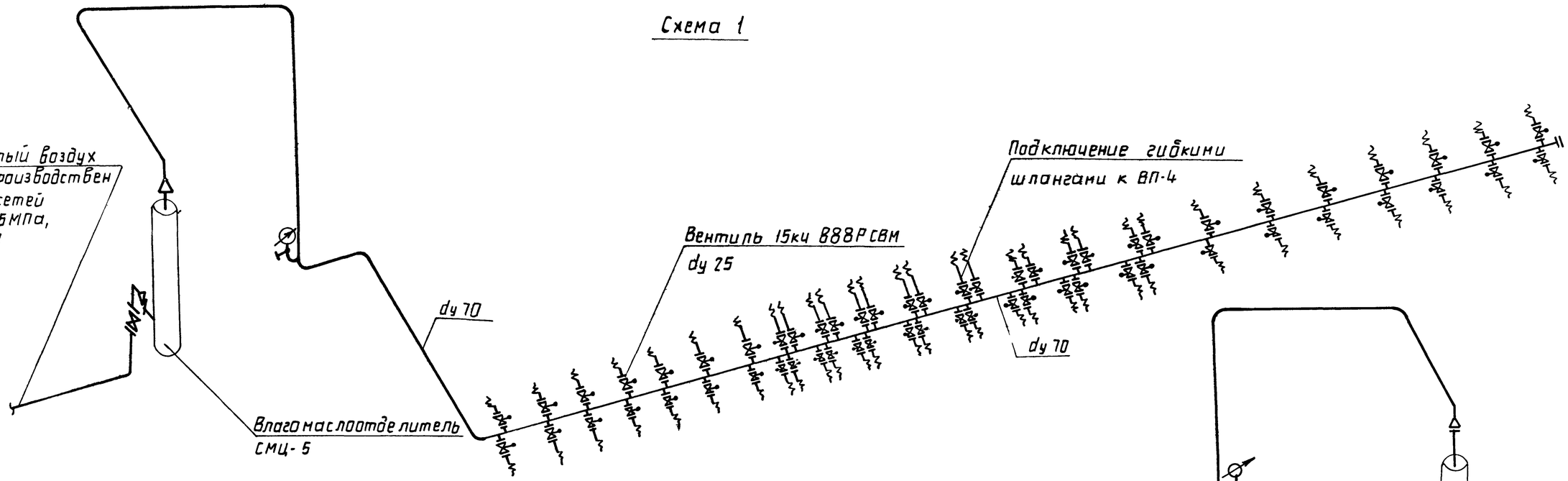

Схема 2

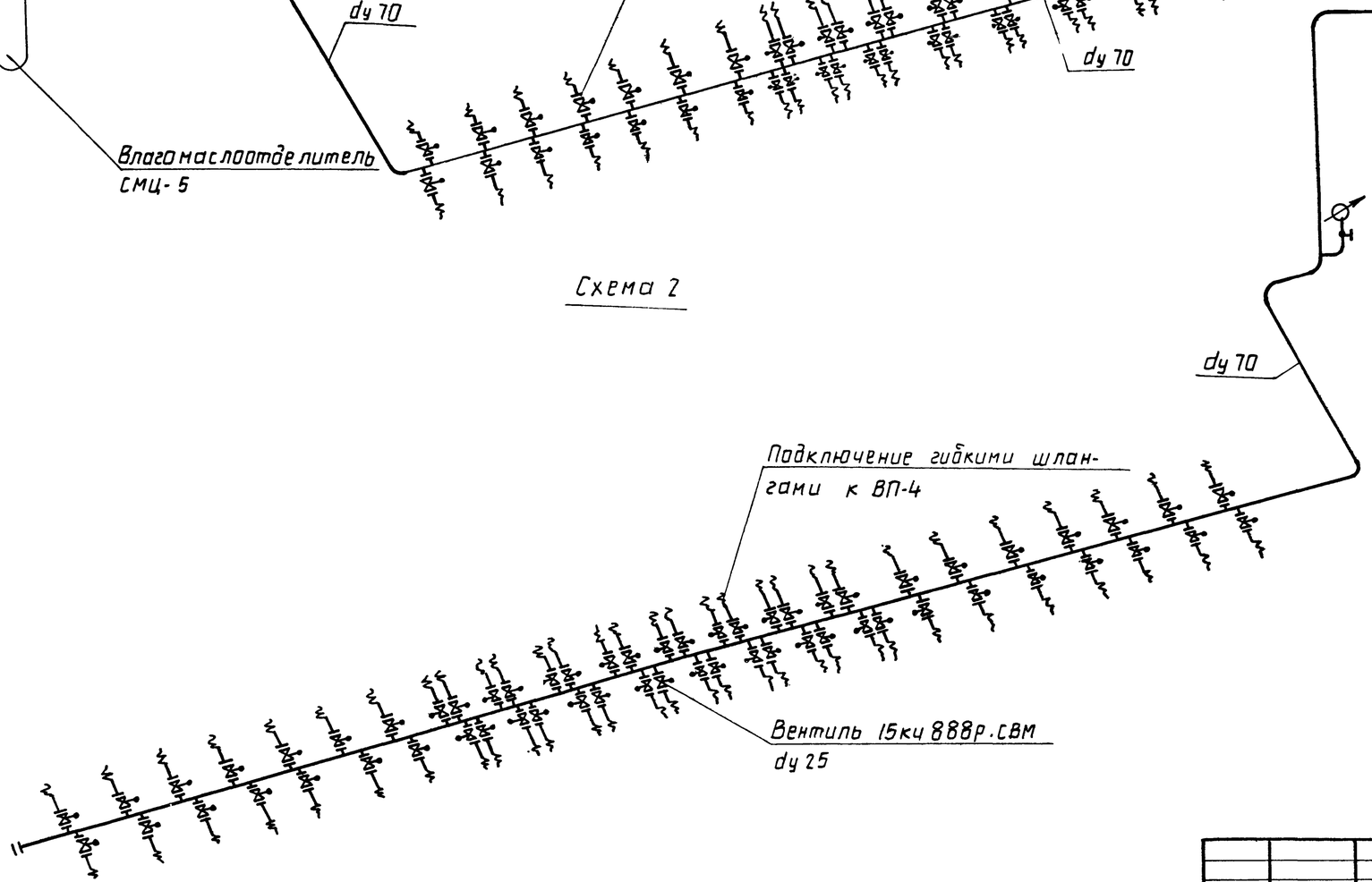

124

9032/10

Привязан

Инв. №

Взам.инв.№ | Подп.и дата | Инв.№подл.

				т.п. 708-18.85	ВС
				Склад заполнителей бетона прирельсовый автоматизированный с двумя трактами подачи емкостью 6 тыс куб м	
Зав.отд.	Скорняков		11.84	Закрытая емкость Исполнение I	Стад. Р; Лист 5; Листов
Н.контр.	Зудкис		11.84		
Гл.констр	Романенко		11.84	Воздухоснабжение Схемы 1, 2.	Гипростроммашина г. Киев ММ
Рук.бриг.	Зудкис		11.84		
Конструктор	Лагунова		11.84		

Копировал

Формат А2

Альбом 10

Типовой проект 708-18.85

План на отм.-3.300

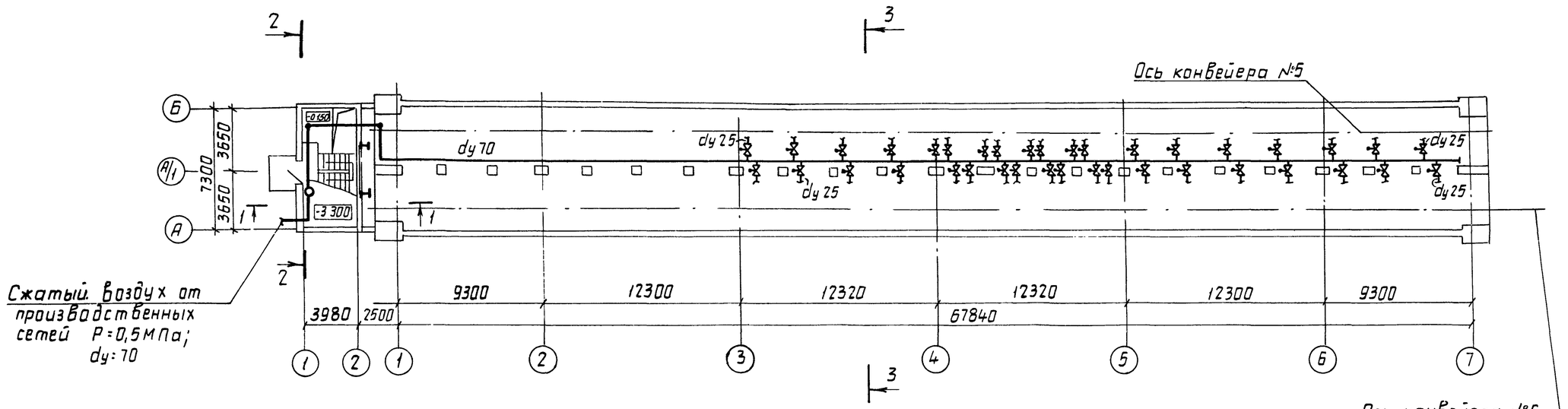

Разрез 1-1

М 1:100

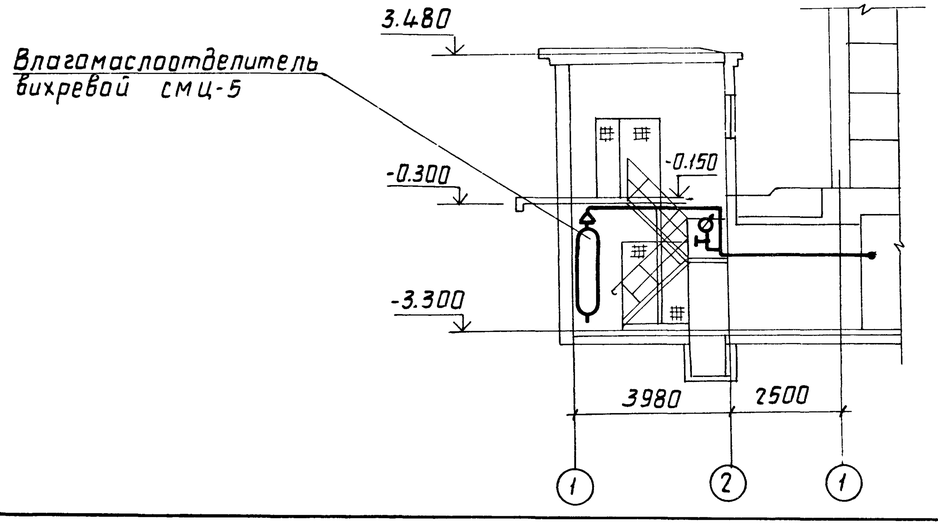

Разрез 2-2

М 1:100

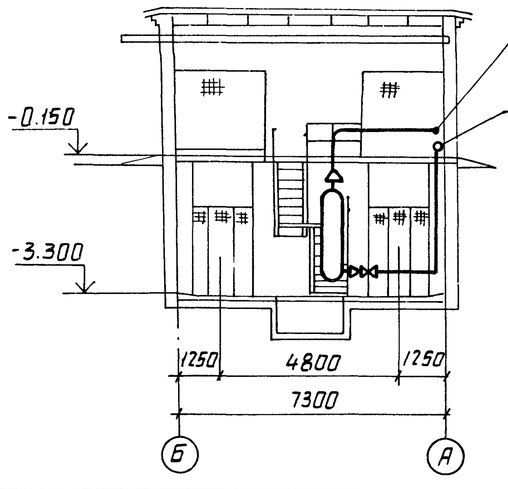

Сжатый воздух к потребителям

Сжатый воздух от производственных сетей Р=0,5 МПа, dy 70

Разрез 3-3 см. лист 2

125

9032/10

Привязан.

Инв. №

Взам. инв. №

Подпись и дата

Инв. № подл.

				708-18.85 ВС		
				Склад заполнителей бетона прирельсовый автоматизированный с двумя трактами подачи емкостью 6 тыс. куб м		
Зав. отд.	Скорняков		11.84	Закрытая емкость. Исполнение II. Схема 1.	Стад.	Лист	Листов
Н. контр.	Зубкис		11.84		Р	6	
Гл. констр.	Романенко		11.84	Воздухоснабжение План на отм. -3.300 Разрезы 1-1, 2-2	Гипростроммашина г. Киев		
Рук. бриг.	Зубкис		11.84				
Констр.	Лагунова		11.84				

Копировал

Формат А1

Альбом 10

Типовой проект 708-18.85

Инв.№ подл. | Подп. и дата | Взам. инв.№

План на отм. -3.300

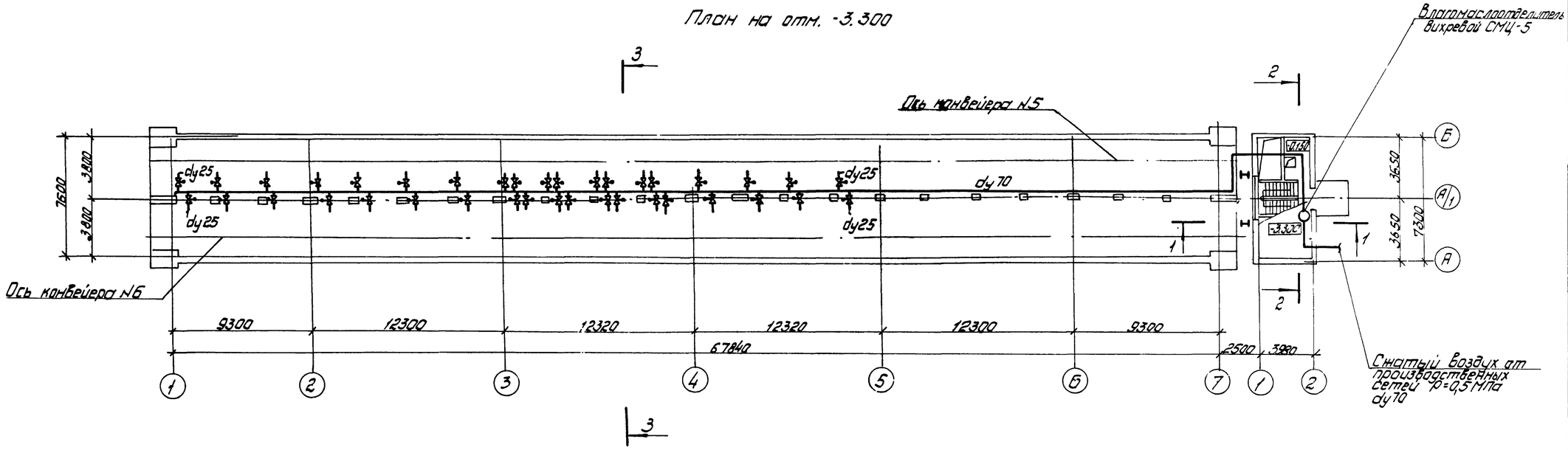

Разрез 1-1
1:100

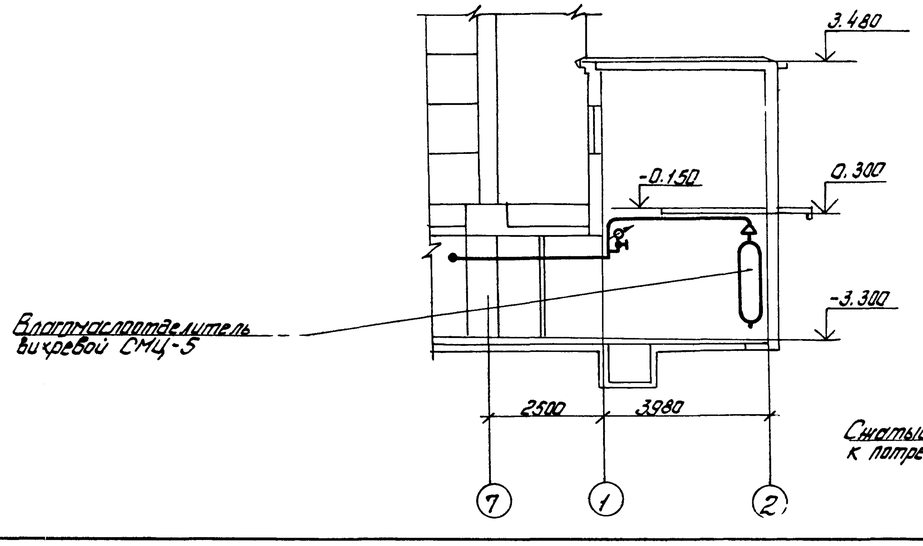

Разрез 2-2
1:100

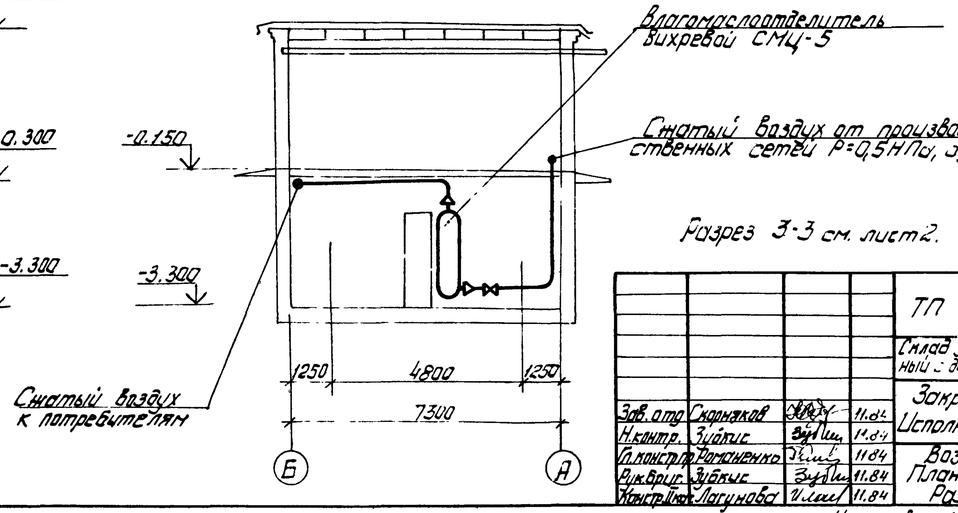

Разрез 3-3 см. лист 2.

9032/10 126

Привязан

Инв.№

				ТП 708-18.85		ВС
				Склад заполнителей бетона привельсовый автоматизированный с двумя трактами подачи емкостью 6 тыс. куб. м		
Зав. отд.	Скрынников		11.84	Закрытая емкость. Исполнение II. Схема 2.	Стадия: Р	Лист: 7
Н. контр.	Зайкис		11.84			Листов:
Гл. конструктор	Ратыненко		11.84	Воздухоснабжение. План на отм. -3.300. Разрезы 1-1, 2-2.	Гипростроммашина г. Киев	
Рук. бриг.	Зубкус		11.84			
Констр.	Лагунова		11.84			

Копировал: Шнайдер

Формат А2

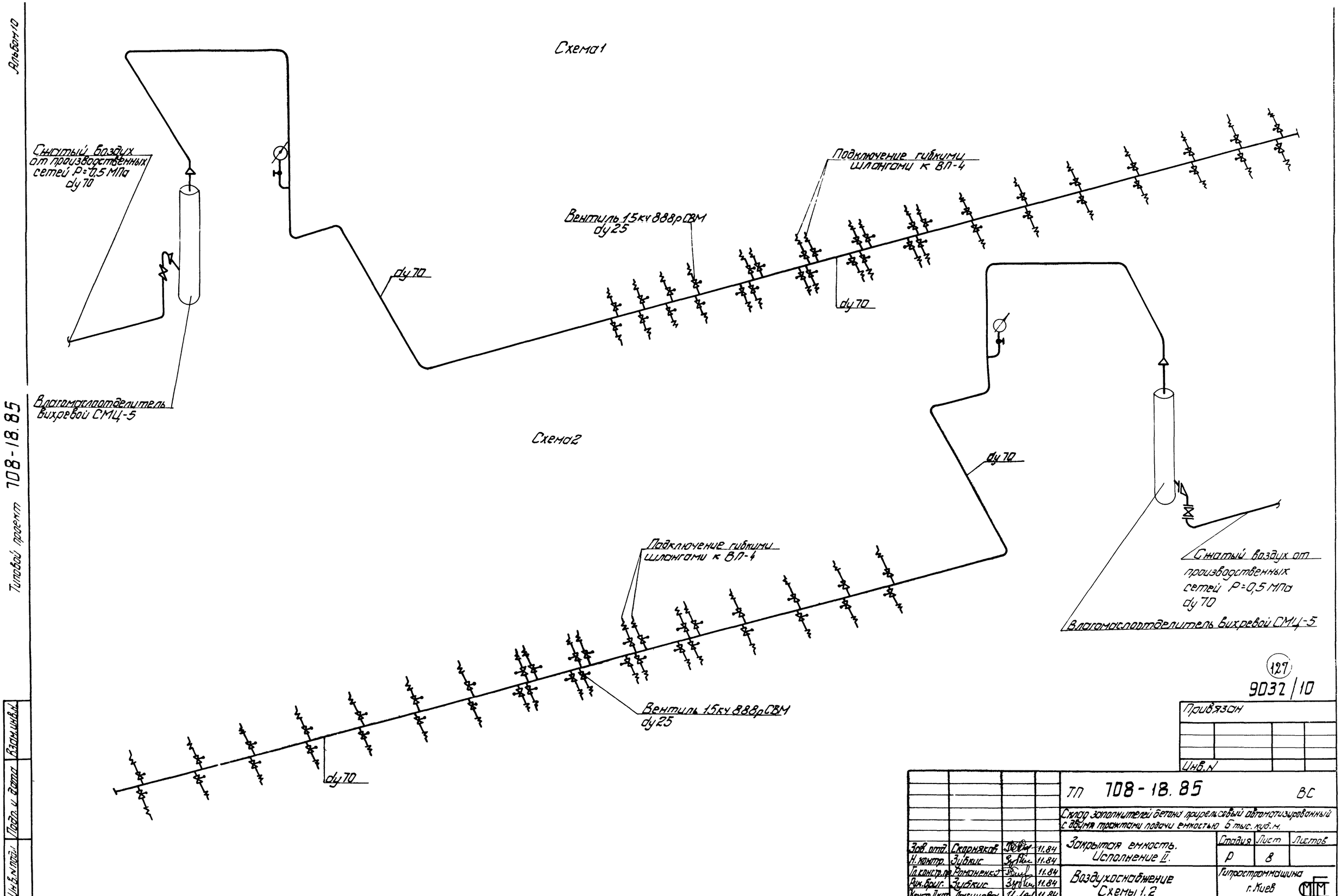
Альбом 10
Типовой проект 708-18.85
Схема 1
Сжатый воздух от производственных сетей P=0,5 МПа dy 70
Влагомаслоотделитель вихревой СМЦ-5
dy 70
Вентиль 15кч 888р СВМ dy 25
Подключение гибкими шлангами к ВП-4
dy 70
Схема 2
dy 70
Подключение гибкими шлангами к ВП-4
Вентиль 15кч 888р СВМ dy 25
dy 70
Сжатый воздух от производственных сетей P=0,5 МПа dy 70
Влагомаслоотделитель вихревой СМЦ-5
127
9032/10
Привязан
Инв. N
Инв. N подл.
Подп. и дата
Взам. инв. N
ТП 708-18.85 ВС
Склад заполнителей бетона прирельсовый автоматизированный с двумя трактами подачи емкостью 6 тыс. куб. м.
Закрытая емкость. Исполнение II.
Воздухоснабжение Схемы 1, 2
Стадия Р
Лист 8
Листов
Гипростроммашина г. Киев
Зав. отд. Скорняков 11.84
Н. контр. Зубкис 11.84
Гл. констр. пр. Романенко 11.84
Рук. бриг. Зубкис 11.84
Констр. II кат. Лагунова 11.84
Копировал: Шнайдер
Формат А2