ТИПОВОЙ ПРОЕКТ

708-18.85

СКЛАД ЗАПОЛНИТЕЛЕЙ БЕТОНА ПРИРЕЛЬСОВЫЙ АВТОМАТИЗИРОВАННЫЙ С ДВУМЯ ТРАКТАМИ ПОДАЧИ ЕМКОСТЬЮ 6 ТЫС.КУБ.М

АЛЬБОМ 9

ОВ ОТОПЛЕНИЕ И ВЕНТИЛЯЦИЯ
ОЗ ОБОГРЕВ ЗАПОЛНИТЕЛЕЙ
ВК ВОДОПРОВОД И КАНАЛИЗАЦИЯ

9032/9
Ц 5-32

КФЦИТП инв. N 9032/9

ЦЕНТРАЛЬНЫЙ ИНСТИТУТ ТИПОВОГО ПРОЕКТИРОВАНИЯ
ГОССТРОЯ СССР
КИЕВСКИЙ ФИЛИАЛ
г. Киев-57 ул. Эжена Потье № 12

Заказ № 7162 Инв. № 9032/9 Тираж 150

Сдано в печать 23 X 1985 Цена 5-32

ТИПОВОЙ ПРОЕКТ 708-18.85

СКЛАД ЗАПОЛНИТЕЛЕЙ БЕТОНА ПРИРЕЛЬСОВЫЙ АВТОМАТИЗИРОВАННЫЙ С ДВУМЯ ТРАКТАМИ ПОДАЧИ ЕМКОСТЬЮ 6 ТЫС.КУБ.М

АЛЬБОМ 9

ПЕРЕЧЕНЬ АЛЬБОМОВ

Альбом 1	ПЗ	Пояснительная записка
	ТХ	Технология производства
Альбом 2	ТХН	Общие виды нетиповых технологических металлических конструкций
Альбом 3		Закрытая емкость
	АР	Архитектурные решения
	КЖ	Конструкции железобетонные
	КМ	Конструкции металлические
	ОС	Организация строительства
Альбом 4		Закрытая емкость. Узлы и детали
	АР	Архитектурные решения
	КЖ	Конструкции железобетонные
	КМ	Конструкции металлические
Альбом 5		Вспомогательные сооружения склада для хранения щебня и песка
	АР	Архитектурные решения
	КЖ	Конструкции железобетонные
	КМ	Конструкции металлические
Альбом 6		Вспомогательные сооружения склада для хранения щебня песка и керамзита
	АР	Архитектурные решения
	КЖ	Конструкции железобетонные
	КМ	Конструкции металлические
Альбом 7		Автомобильное приемное устройство
	АР	Архитектурные решения
	КЖ	Конструкции железобетонные
	КМ	Конструкции металлические
Альбом 8	КЖИ	Сборные железобетонные элементы и металлические изделия
Альбом 9	ОВ	Отопление и вентиляция
	ОЗ	Обогрев заполнителей
	ВК	Водопровод и канализация
Альбом 10	ЭМ	Силовое электрооборудование
	ЭО	Электрическое освещение
	ВС	Воздухоснабжение
Альбом 11		Задание заводу-изготовителю на комплектные электротехнические устройства
Альбом 12	СО	Спецификация оборудования
Альбом 13	ВМ	Ведомости потребности в материалах
Альбом 14 части 1,2,3 и 4	С	Сметы
Альбом 15	ПР	Показатели результатов применения научно-технических достижений в строительных решениях проекта

ТП № 409-29-74.83 „Механизированный приемный пункт для выгрузки заполнителей бетона на два проходных пути с фронтом на один полувагон".

Утвержден
Госстроем СССР
Протокол №8А-2 от 7 января 1983 г
Введен в действие институтом
Промтрансниипроект приказ №321 от 09.12.83 г.

Разработан
Харьковским Промстройниипроектом
Главный инженер института Довгий
Главный инженер проекта Туринский

КФЦИТП инв. №9032/9

Привязан

Инв №

Альбом 9

Типовой проект

План-схема №1 исполнения I, II

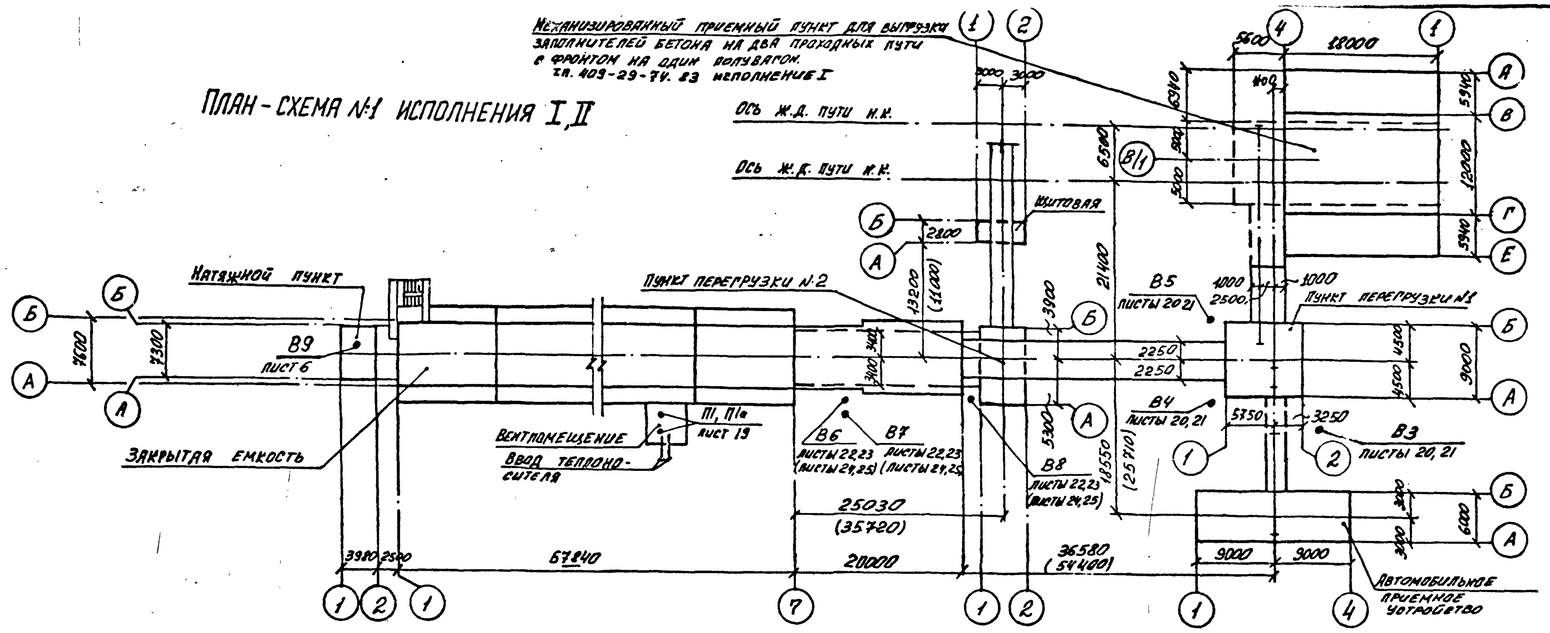

План-схема №2. Исполнения I, II

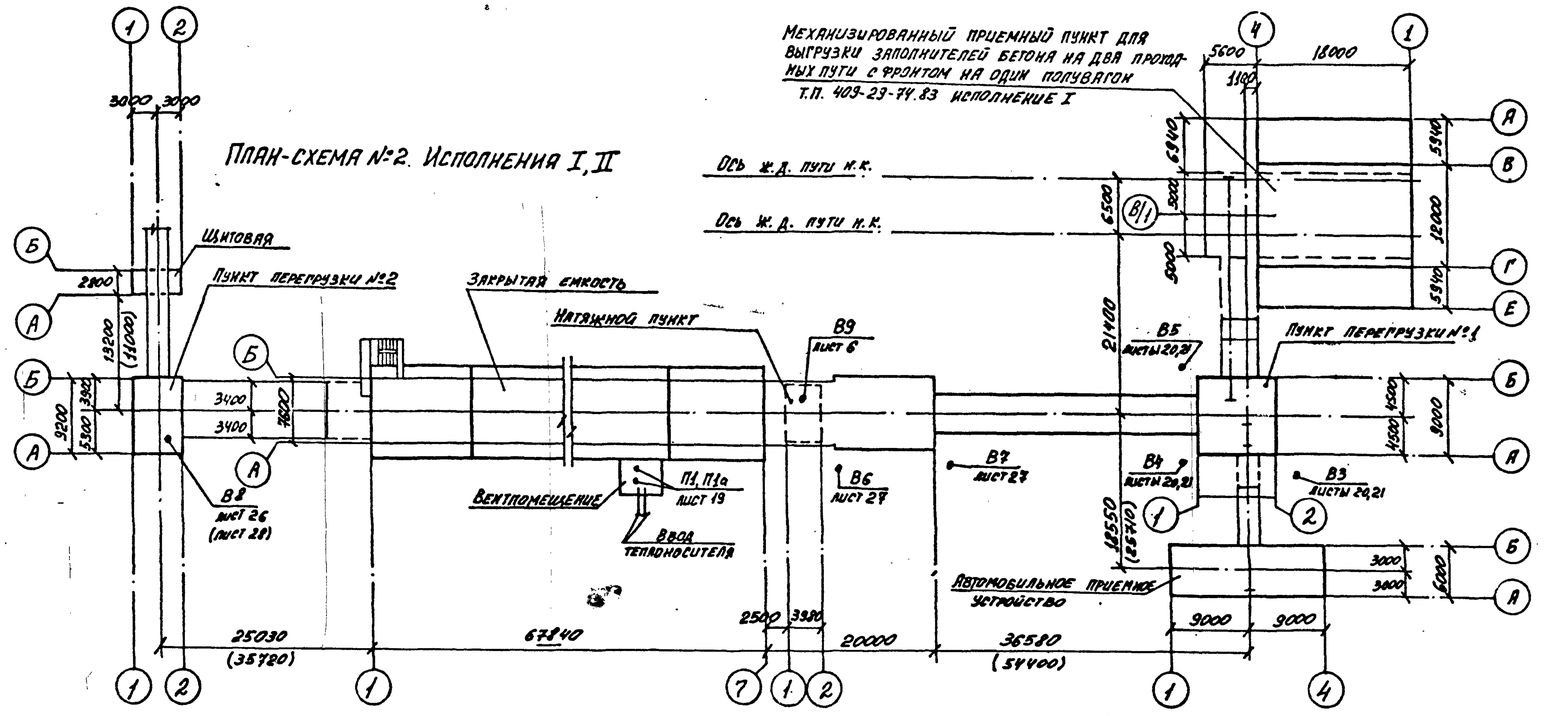

Основные показатели по чертежам отопления и вентиляции

Наименование здания (сооружения) помещения	Объем м³	Периоды года при t°C	Расход тепла, Вт (ккал/ч)				Расход холода Вт (ккал/ч)	Установленная мощность электродвигат. кВт
			на отопление	на вентиляцию	на горячее водоснабжение	Общий		
Исполнение I								
Закрытая емкость		−30	56360 (48460)	223300 (192000)	—	279660 (240460)	—	60,25
Пункт перегрузки №2								
Щитовая		−30	6470 (5560)	—	—	6470 (5560)	—	—
Пункт перегрузки №1, автомобильное приемное устройство		—	—	—	—	—	—	48,5
Исполнение II								
Закрытая емкость		−30	74670 (64200)	251210 (216000)	—	325870 (280200)	—	56,75
Пункт перегрузки №2								
Щитовая		−30	6470 (5560)	—	—	6470 (5560)	—	—
Пункт перегрузки №1, автомобильное приемное устройство		—	—	—	—	—	—	48,5

Ведомость ссылочных и прилагаемых документов

Обозначение	Наименование	Примечание
4.904-46 вып. II÷IV	Циклоны „НИИОГАЗ" ЦН-11	
1.494-25	Подставки под калориферы	
5.904-5	Гибкие вставки к центробежным вентиляторам.	
3.904-18.8.1	Клапаны перекидные	
5.904-13 В.0.1	Заслонки воздушные	
1.494-27 В.1	Блок, лебедка ручная	

Проект разработан в соответствии с действующими нормами и правилами и предусматривает мероприятия, обеспечивающие взрывную, взрывопожарную и пожарную безопасность при соблюдении установленных правил безопасности при эксплуатации здания.

Гл. инженер проекта /Туринский/

9032/9 2

Инв. №			
ГИП	Туринский		
Нач. отд.	Розенталь		
Н. контр.	Кивгила		
Гл. спец.	Шапульский		
Рук. груп.	Кивгила		
Инженер	Белобородова		
Рук. груп.	Кивгила		
Инженер	Воронина		

Привязан:

ТП 708-18.85 ОВ

Склад заполнителей бетона прирельсовый автоматизированный с двумя трактами подачи емкостью 6 тыс. куб. м

Стадия	Лист	Листов
Р	1	28

Общие данные (начало)

Госстрой СССР Харьковский Промстройниипроект

Согласовано: Гр. ВК Давыдова; Гр. АР Зарб; Гр. КЖ Фридланд

Инв. № подл. | Подпись и дата | Взамен инв. №

Гр. ВМ

Альбом 9

Типовой проект

Инв. № подл. | Подпись и дата | Взамен инв. №

ХАРАКТЕРИСТИКА ОТОПИТЕЛЬНО-ВЕНТИЛЯЦИОННЫХ СИСТЕМ

Обозначение системы	Кол. систем	Наименование обслуживаемого помещения (технологического оборудования)	Тип вентустановки	Вентилятор: Тип, исполнение по взрывозащите	№	Схема исполнения	Положение	L м³/ч	ΔP па (кгс/м²)	n об/мин	Электродвигатель: Тип, исполнение по взрывозащите	N квт	n об/мин	Воздухонагреватель: Тип	№	Кол.	Т-ра нагрева от	Т-ра нагрева до	Расход тепла вт (ккал/ч)	ΔP па (кгс/м²)	Фильтр: Тип	№	Кол.	ΔP па (кгс/м²)	Концентрация мг/м³ начальная	Концентрация мг/м³ конечная	Примечание
Исполнение I																											
П1, П1а	2	Подштабельная галерея	радиальный	В-Ц4-70	8	1	Пр 45° Л 45°	16000	980 (98)	970	4А132М6	7,5	970	КПС	8п	2	-30	12	234460 (201600)	190 (19)	ФЯВ	—	12	100 (10)	—	—	П1 – Пр 45° П1а – Л 45°
В3	1	Автомобильное приемное устройство	пылевой	В-Ц5П6-45	8	6	ПО°	12000	2500 (250)	1440	4А160М4	18,5	1465	—	—	—	—	—	—	—	Циклон Ц.И-11	ф800	4	700 (70)	500	50	
В4, В5	2	Пункт перегрузки № 1	пылевой	В-Ц7П-40	6	6	Пр 0° ПО°	5000	2500 (250)	1790	4А160S4	15	1465	—	—	—	—	—	—	—	Циклон Ц.И-11	ф500	4	700 (70)	500	50	
В6, В7	2	Перегрузка с ленточного конвейера на сбрасывающую тележку	пылевой	В-Ц7П-40	6	6	ПО°	5000	2500 (250)	1790	4А160S4	15	1465	—	—	—	—	—	—	—	Циклон Ц.И-11	ф500	4	700 (70)	500	50	В4 – Пр 0° В5 – ПО°
В8	1	Пункт перегрузки № 2	пылевой	В-Ц7П-40	6	6	ПО°	10000	2600 (260)	2000	4А180S4	22	1470	—	—	—	—	—	—	—	Циклон Ц.И-11	ф630	4	950 (95)	500	50	
В9	1	Подштабельная галерея	крышный	ВКР 5.00 45.6.01.91	5	1	—	6000	266 (26,6)	920	4А80А6У2	0,75	920	—	—	—	—	—	—	—	—	—	—	—	—	—	
Исполнение II																											
П1, П1а	2	Подштабельная галерея	радиальный	В-Ц4-70	8	1	Пр 45° Л 45°	18000	950 (95)	970	4А132М6	7,5	970	КПС	9п	2	-30	12	263770 (226800)	240 (24)	ФЯВ	—	12	100 (10)			П1 – Пр 45° П1а – Л 45°
В3	1	Автомобильное приемное устройство	пылевой	В-Ц5П6-45	8	6	ПО°	12000	2500 (250)	1440	4А160М4	18,5	1465	—	—	—	—	—	—	—	Циклон Ц.И-11	ф800	4	700 (70)	800	70	
В4, В5	2	Пункт перегрузки № 1	пылевой	В-Ц7П-40	6	6	Пр 0° ПО°	7000	2300 (230)	1790	4А160S4	15	1465	—	—	—	—	—	—	—	Циклон Ц.И-11	ф500	4	1200 (120)	800	70	
В6, В7	2	Перегрузка с ленточного конвейера на сбрасывающую тележку	пылевой	В-Ц7П-40	6	6	ПО°	7000	2300 (230)	1790	4А160S4	15	1465	—	—	—	—	—	—	—	Циклон Ц.И-11	ф500	4	1200 (120)	800	70	В4 – Пр 0° В5 – ПО°
В8	1	Пункт перегрузки № 2	пылевой	В-Ц5П6-45	8	6	ПО°	12000	2500 (250)	1440	4А160М4	18,5	1465	—	—	—	—	—	—	—	Циклон Ц.И-11	ф800	4	700 (70)	800	70	
В9	1	Подштабельная галерея	крышный	В кр 5.00 45.6.01.91	5	1	—	6000	266 (26,6)	920	4А80А6У2	0,75	920	—	—	—	—	—	—	—	—	—	—	—	—	—	

Условные обозначения

Т1	Паропровод Р= 6 кгс/см²
Т21	Паропровод Р= 3 кгс/см²
Т8	Конденсатопродод
2 гл. тр ф159х32 С-7М	Регистр из 2х гладких труб диаметром 159х3,2 длиной по 7,0м
Т21	Трубопровод в канале
МС №10 1000х900	Проем размером 1000х900 затянуть металлической сеткой №10

ВЕДОМОСТЬ ЧЕРТЕЖЕЙ ОСНОВНОГО КОМПЛЕКТА

Лист	Наименование	Примечание
1	Общие данные (начало)	
2	Общие данные (продолжение)	
3	Общие данные (окончание)	
4	Схема №1. Исполнения I, II. Планы отопления на отметках -3,300; -2,300; -0,150	
5	Схема №2 исполнения I, II. Планы отопления на отметках -3,300; -2,300; -0,150	
6	Натяжной пункт. Вентпомещение. Схемы №1, №2 исполнения I, II. Планы на отметках -0,150, -2,300; -3,300. Разрез 1-1.	
7	Автомобильное приемное устройство. Пункт перегрузки №1. Галереи ленточных конвейеров №3, №4, №11. Схемы №1, №2 исполнения I, II. План на отметках -5,500; -3,200; -1,750. Разрез 2-2	
8	Автомобильное приемное устройство пункт перегрузки №1 Галереи ленточных конвейеров №3, №4, №11 Схемы №1, №2 исполнения I, II. Разрезы 3-3, 4-4.	
9	Галереи ленточных конвейеров №5, №6, №9, №10 и пункт перегрузки №2. Схема №1. Исполнение I. План на отметках -0,150; 10,400. Разрезы 5-5, 6-6.	
10	Галереи ленточных конвейеров №5, №6; №9, №10 и пункт перегрузки №2. Схема №1 исполнение II. План на отметках 0,820; 10,400. Разрезы 7-7 ÷ 9-9	
11	Галереи ленточных конвейеров №5; №6, №9, №10 и пункт перегрузки №2. Схема №2. Исполнение I. План на отметках -0,150; 10,400. Разрезы 10-10, 11-11	
12	Галереи ленточных конвейеров №5 №6; №9; №10 и пункт перегрузки №2 Схема №2 исполнение II. План на отметках 0,820; 10,400. Разрезы 12-12, 13-13	
13	Схема №1. Исполнения I, II. Схемы систем отопления, теплоснабжения установки П1	
14	Схема №2. Исполнения I, II. Схемы систем отопления. Теплоснабжения установки П1	
15	Схемы №1; №2. Исполнения I, II. Узел управления. Вид по А-А. Размеры компенсаторов.	
16	Схемы №1, №2. Исполнения I, II. Схемы систем П1, П1а, В3 чистая для круглых воздуховодов. Эскиз.	
17	Схемы №1, №2. Исполнение I, II. Схемы систем В4 ÷ В8.	
18	Схемы №1, №2. Исполнение I, II. Схемы систем В6, В7, В8.	
19	Вентпомещение. Схемы №1, №2 исполнения I, II. Установка П1; П1а.	
20	Автомобильное приемное устройство. Пункт перегрузки №1. Галереи ленточных конвейеров №3, №4, №11. Схемы №1, №2. Исполнения I, II. Установки В3, В4, В5. План.	
21	Автомобильное приемное устройство. Пункт перегрузки №1. Галереи ленточных конвейеров №3, №4, №11. Схемы №1, №2. Исполнения I, II. Установки В3, В4, В5. Разрезы.	
22	Галереи ленточных конвейеров №5, №6, №9, №10 и пункт перегрузки №2. Схема №1. Исполнение I. Установки В6, В7, В8. План.	
23	Галереи ленточных конвейеров №5, №6, №9, №10 и пункт перегрузки №2. Схема №1. Исполнение I. Установки В6, В7, В8. Разрез.	
24	Галереи ленточных конвейеров №5, №6, №9, №10 и пункт перегрузки №2. Схема №1 исполнение II. Установки В6, В7, В8. План.	
25	Галереи ленточных конвейеров №5, №6, №9, №10 и пункт перегрузки №2. Схема №1 исполнение II. Установки В6, В7, В8. Разрез.	
26	Галереи ленточных конвейеров №5, №6, №9, №10 и пункт перегрузки №2. Схема №2 исполнение I. Установка В8.	
27	Галереи ленточных конвейеров №5, №6, №9, №10 и пункт перегрузки №2. Схема №2. Исполнение I, II. Установки В6, В7	
28	Галереи ленточных конвейеров №5, №6, №9, №10 и пункт перегрузки №2. Схема №2. Исполнение II. Установка В8.	

9032/9 3

Привязан:

Инв. №

ГИП	Туринский		ТП 708-18.85 ОВ
Нач. отд.	Розенталь		Склад заполнителей бетона прирельсовый автоматизированный с двумя трактами подачи емкостью 6 тыс. куб.м
Н. контр.	Кувшила		Стадия Р; Лист 2; Листов —
Гл. спец.	Шапильский		Общие данные (продолжение)
Рук. груп.	Кувшила		Харьковский Промстройниипроект
Инженер	Белобородова		
Рук. груп.	Кувшила		
Инженер	Воронина		

Альбом

Типовой проект

Инв.№ подл. | Подпись и дата | Взам.инв.№

Местные отсосы от технологического оборудования:

Технологическое оборудование			Характеристика выделяющихся вредностей	Объём вытяжки м³/ч		Характеристика местного отсоса		Обозначение системы	Примечание
Поз.	Наименование	Кол.		На ед. оборуд.	Всего	Обозначение	Применяемые документы		
	Исполнение I								
	Автомобильное приемное устройство. Узел разгрузку	2	пыль	6000	12000	укрытие транспортера	серия А3-611	В3	
	бункера через питатель на ленточный конвейер								
	Пункт перегрузки И.1 узела перегрузки с конвейера на конвейер	2	пыль	5000	5000	укрытие транспортёра	серия А3-611	В4,В5	
	Закрытая ёмкость. Узел перегрузки конвейера на сбра-	2	пыль	5000	5000	укрытие транспортёра	серия А3-611	В6,В7	
	-сывающую тележку.								
	Пункт перегрузки И.2 узел перегрузки с конвей.	2	пыль	5000	10000	укрытие транспортёра	серия А3-611	В8	
	-ера на конвейер								
	Исполнение II								
	Автомобильное приемное устройство. Узел разгрузки бункера	2	пыль	6000	12000	укрытие транспортёра	Серия А3-611	В3	
	через питатель на ленту. -ной конвейер.								
	Пункт перегрузки И.1 узел перегрузки с конвейера на конвейер	2	пыль	7000	7000	Укрытие транспортёра	серия А3-611	В4,В5	
	Закрытая ёмкость. узел перегрузки с конвейера на сбра-	2	пыль	7000	7000	укрытие транспортёра	серия А3-611	В6,В7	
	-сывающую тележку								
	Пункт перегрузки И.2 узел перегрузки с конвейера на		пыль	6000	12000	укрытие транспортёра	серия А3-611	В8	
	конвейер.	2							

Общие указания:

1. Воздуховоды приточной системы П1 изготовить из унифицированных деталей по инструкции (ВСН-353-75)
   Воздуховоды вытяжных систем В3÷В8 изготавить из листовой стали δ=1,4мм со сплошным сварным швом согласно „Временной нормали на изготовление Воздуховодов круглого сечения для систем аспирации."
2. Радиусы закруглений отводов аспирационных систем принять равными 2Д.
3. Для наладки вентиляционных систем в воздуховодах установить лючки для замеров параметров воздуха. Места установки лючков указаны на схемах воздуховодов.
4. Монтаж систем и оборудования отопления и вентиляции производить в соответствии с указаниями СНИП III-28-75.
5. Все строительные работы, связанные с системами отопления и вентиляции, как-то: устройство площадок под циклоны, проёмов и отверстий в строительных конструкциях и т.п. показаны на строительных чертежах марок АР, КЖ и КМ, разработанных в альбомах 3÷7.
6. Магистральные подающие трубопроводы отопления и трубопроводы теплоснабжения, а также паропровод и конденсатопровод, проходящие в канале к щитовой, изолировать. Трубопроводы диаметром до 50мм изолировать асболухшнуром с покрытием фольгоизолом. Трубопроводы диаметром 76÷159 изолировать цилиндрами полыми теплоизоляционными с покрытием фольгоизолом. Толщина изоляции δ=40мм.
7. Трубы водогазопроводные по ГОСТ 3262-75* должны применяться только для гнутых участков трубопроводов и на участках соединений с арматурой и отопительными приборами. на резьбе. Для остальных трубопроводов должны применяться электросварные термообработанные трубы по ГОСТ 10704-76.
8. Воздуховоды, вентиляционное оборудование, нагревательные приборы и неизолированные отопительные трубопроводы окрасить снаружи масляной краской 2раз. Воздуховоды приточной системы окрасить также изнутри масляной краской 1раз.
9. Системы отопления и вентиляции после монтажа отрегулировать на заданную проектом производительность.
10. Эффективность вытяжной пылевой вентиляции может быть достигнута только при тщательном укрытии транспортёров, которое выполняется в технологической части проекта.
11. Производительность вентиляционных систем на схемах воздуховодов показана расчётная, а в характеристике отопительно-вентиляционного оборудования с учётом утечек и подсосов в сети.
12. Компенсаторы перед монтажом растянуть на половину компенсирующей способности.
13. В проекте разработаны 2схемы склада, отличающихся расположением галереи подачи заполнителей бетона в бетоно-смесительное отделение.
    Каждая схема склада выполнена в двух исполнениях:
    исполнение I-склад для песка и щебня, исполнение II-склад для песка, щебня и керамзита.

			ТП 708-18.85	ОВ
ГИП	Гуринский		Склад заполнителей бетона прирельсовый автоматизированный с двумя трактами подачи ёмк. 6тыс куб	
Нач.от.	Розенталь			
Н.конт.	Кивеила			
Гл.спец.	Шалильский			Стадия: Р; Лист: 3; Листов:
Рук.гр.	Кивеила			
Инженер	Белобородова		Общие данные (окончание)	Госстрой СССР ХАРЬКОВСКИЙ ПРОМСТРОЙНИИПРОЕКТ
Рук.гр.	Кивеила			
Инженер	Белобородова			

9032/9 4

Привязан:

Инв.№

Планы на отм. -3,300; -2,300; -0,150

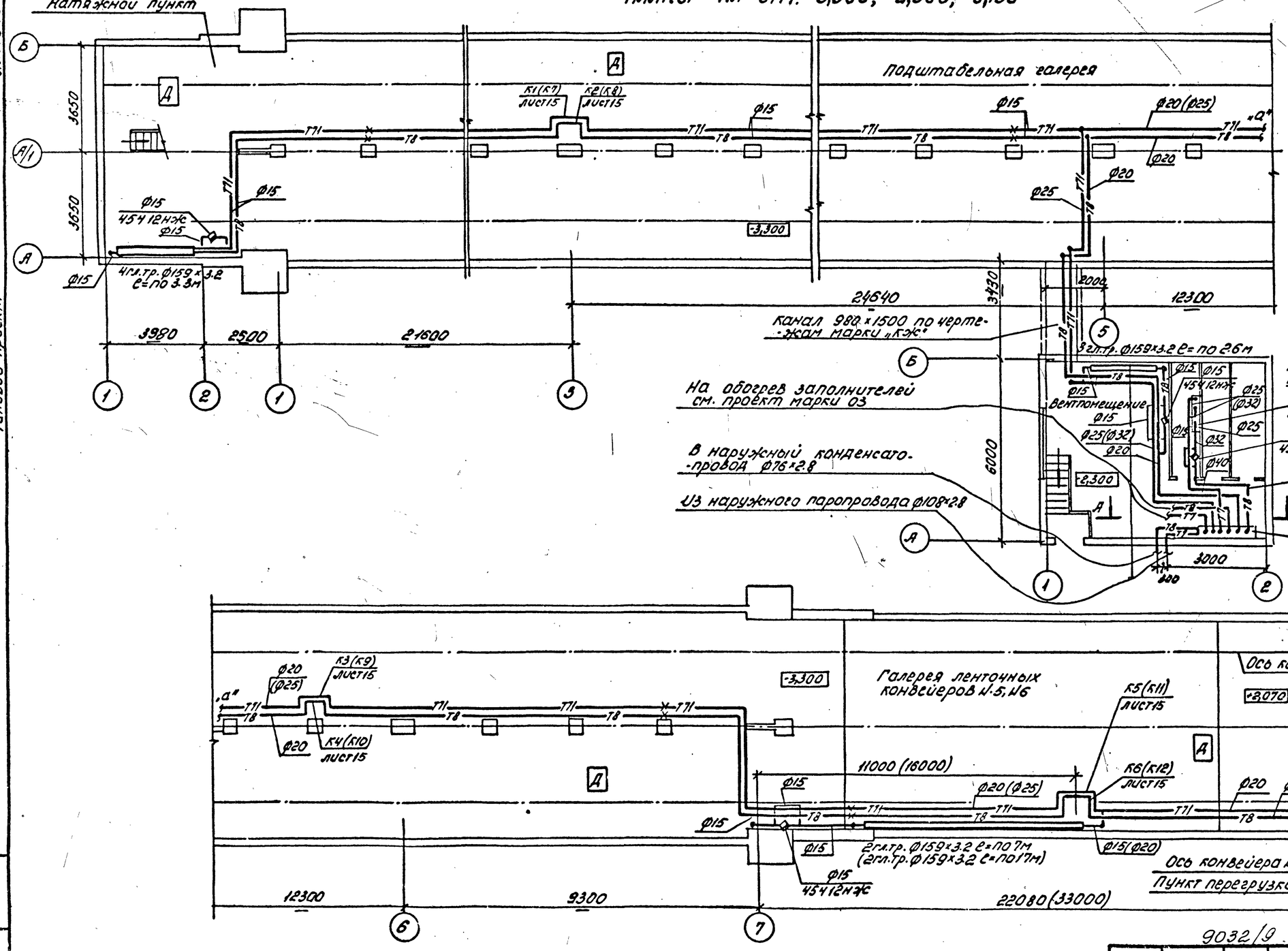

Примечания:

1. Отметки, размеры и диаметры, показанные в скобках, относятся к исполнению II.
2. Размеры компенсаторов см. лист 15.

Альбом 9

Типовой проект

Инв. № подл. | Подпись и дата | Взам. инв. №

Привязан:

Инв. № подл.

Нач. отд.	Розенталь	
Н. контр.	Кивгила	
Гл. спец.	Шапильский	
Рук. груп.	Кивгила	
Инженер	Белобородова	
Рук. груп.	Кивгила	
Инженер	Алфимова	

ТП 708-18.85 ОВ

Склад заполнителей бетона прирельсовый автоматизированный с двумя трактами подачи емкостью 6 тыс. куб. м.

Схема №1 исполнения I, II.

Стадия	Лист	Листов
Р	4	

Планы отопления на отм. -3,300; -2,300; -0,150

Госстрой СССР Харьковский промстройниипроект

9032/9

5

Альбом 9

Типовой проект

Планы на отметках -3,300; -2,300; -0,150

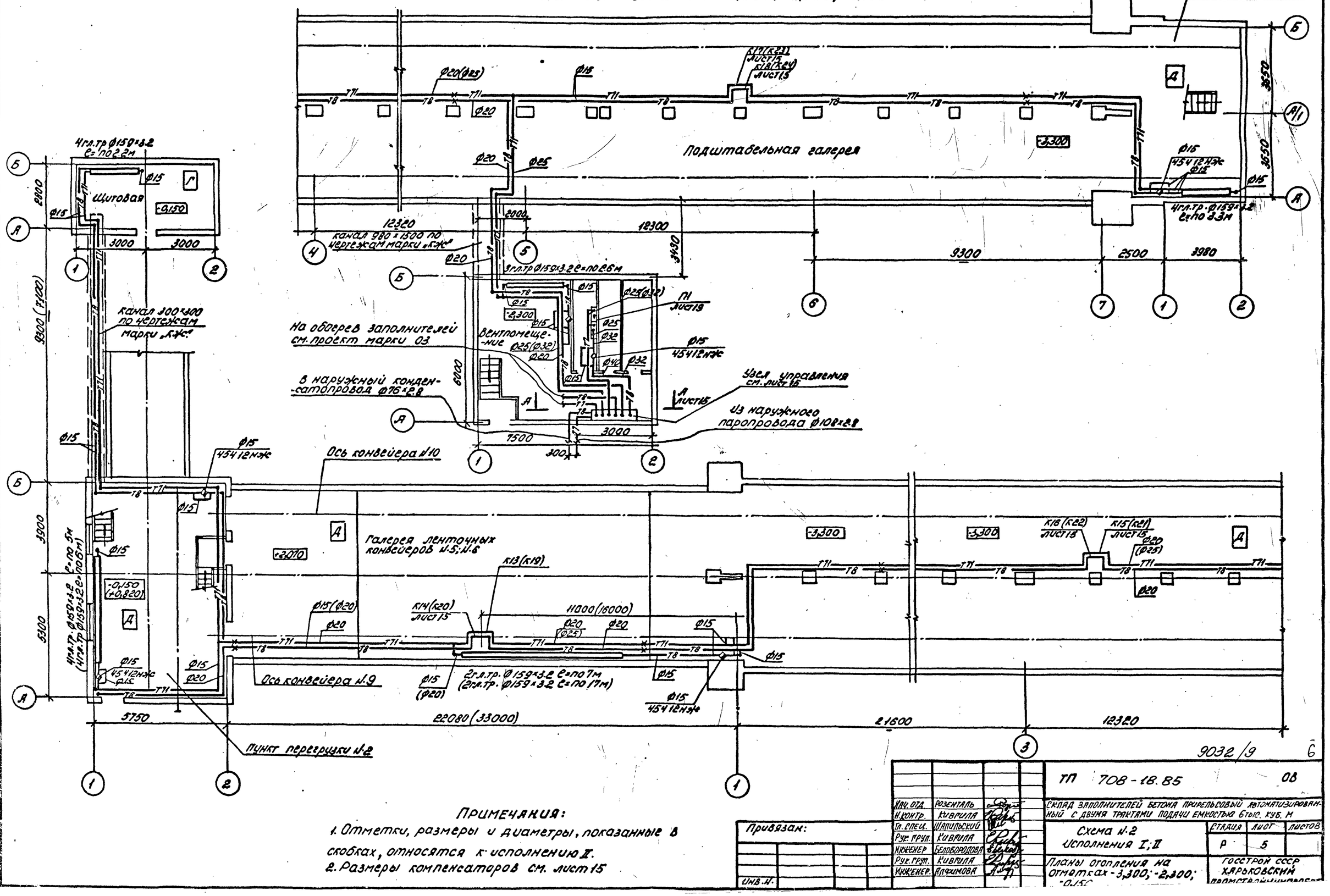

Примечания:

1. Отметки, размеры и диаметры, показанные в скобках, относятся к исполнению II.
2. Размеры компенсаторов см. лист 15

Привязан:

Инв. №

Нач. отд.	Розенталь		
Н. контр.	Кивтила		
Гл. спец.	Шапильский		
Рук. груп.	Кивтила		
Инженер	Белобородова		
Рук. групп.	Кивтила		
Инженер	Ялфимова		

ТП 708-18.85 ОВ

Склад заполнителей бетона прирельсовый автоматизированный с двумя трактами подачи емкостью 6 тыс. куб. м

Схема №2 Исполнения I; II

Стадия	Лист	Листов
Р	5	

Планы отопления на отметках -3,300; -2,300; -0,150

Госстрой СССР Харьковский промстройниипроект

Альбом 9

Типовой проект

План на отметках -2.300; -3.300

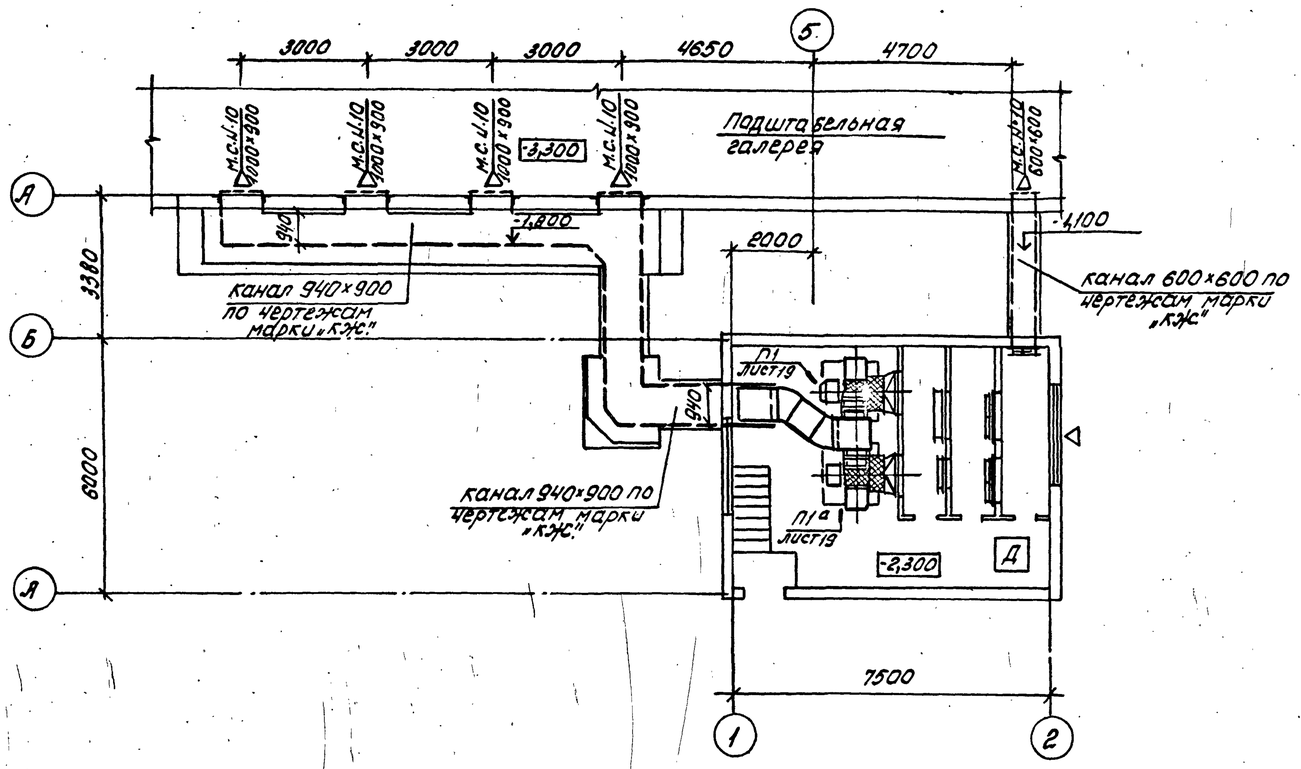

Разрез 1-1

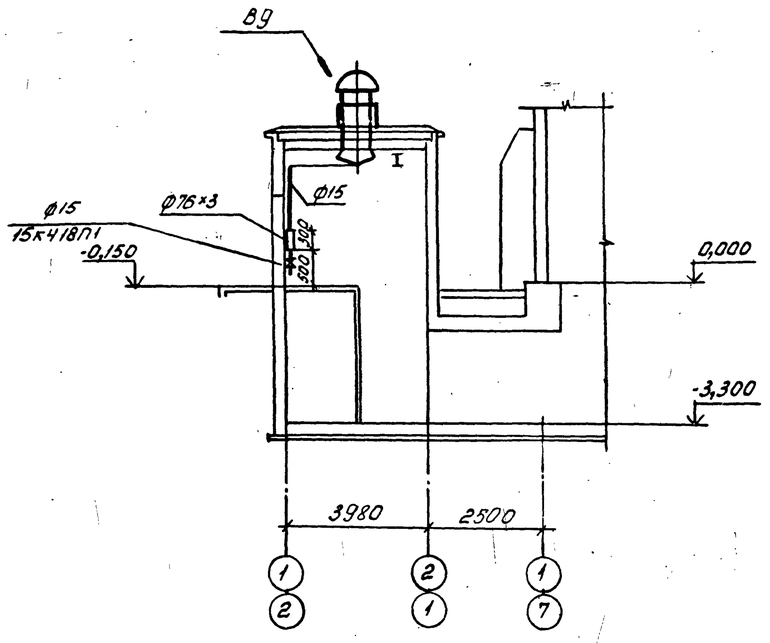

План на отметке -0,150 схема №1

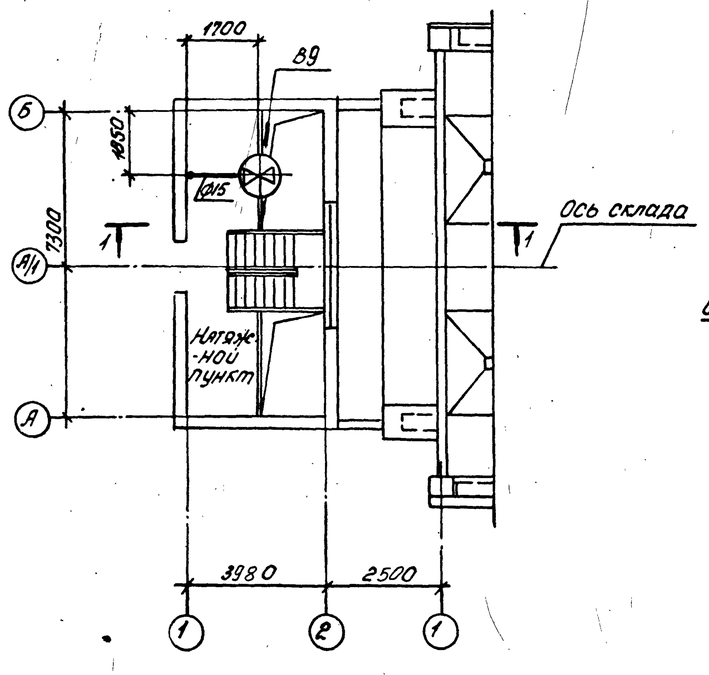

План на отметке -0,150 схема №2

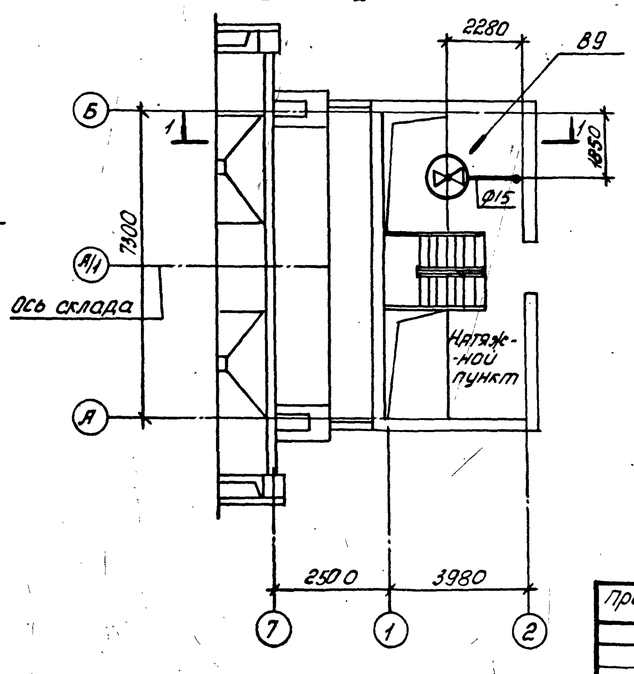

Инв.№ подл. | Подпись и дата | Взам.инв.№

9032/9

7

М1:100

				ТП 708-18.85	ОВ
	Нач.отд.	Розенталь		Склад заполнителей бетона прирельсовый автоматизиро ванный с двумя трактами подачи ёмкостью 6 тыс.куб.м.	
	Н.контр.	Кивгила			
Привязан:	Гл.спец.	Шапильский		Натяжной пункт. Вентпомещение. Схемы №1; №2. Исполнения I, II.	Стадия: Р; Лист: 6; Листов:
	Рук.груп.	Кивгила			
	Инженер	Белобородова			
	Рук.груп.	Кивгила		Планы на отметках -0,150; -2,300; -3,300 Разрез 1-1	Госстрой СССР Харьковский промстройниипроект
Инв.№	Инженер	Мануйлова			

Альбом 9

Типовой проект

Инв. № подл. | Подпись и дата | Взам. инв. №

ПЛАН НА ОТМЕТКАХ -5,500; -3,200; -1,750

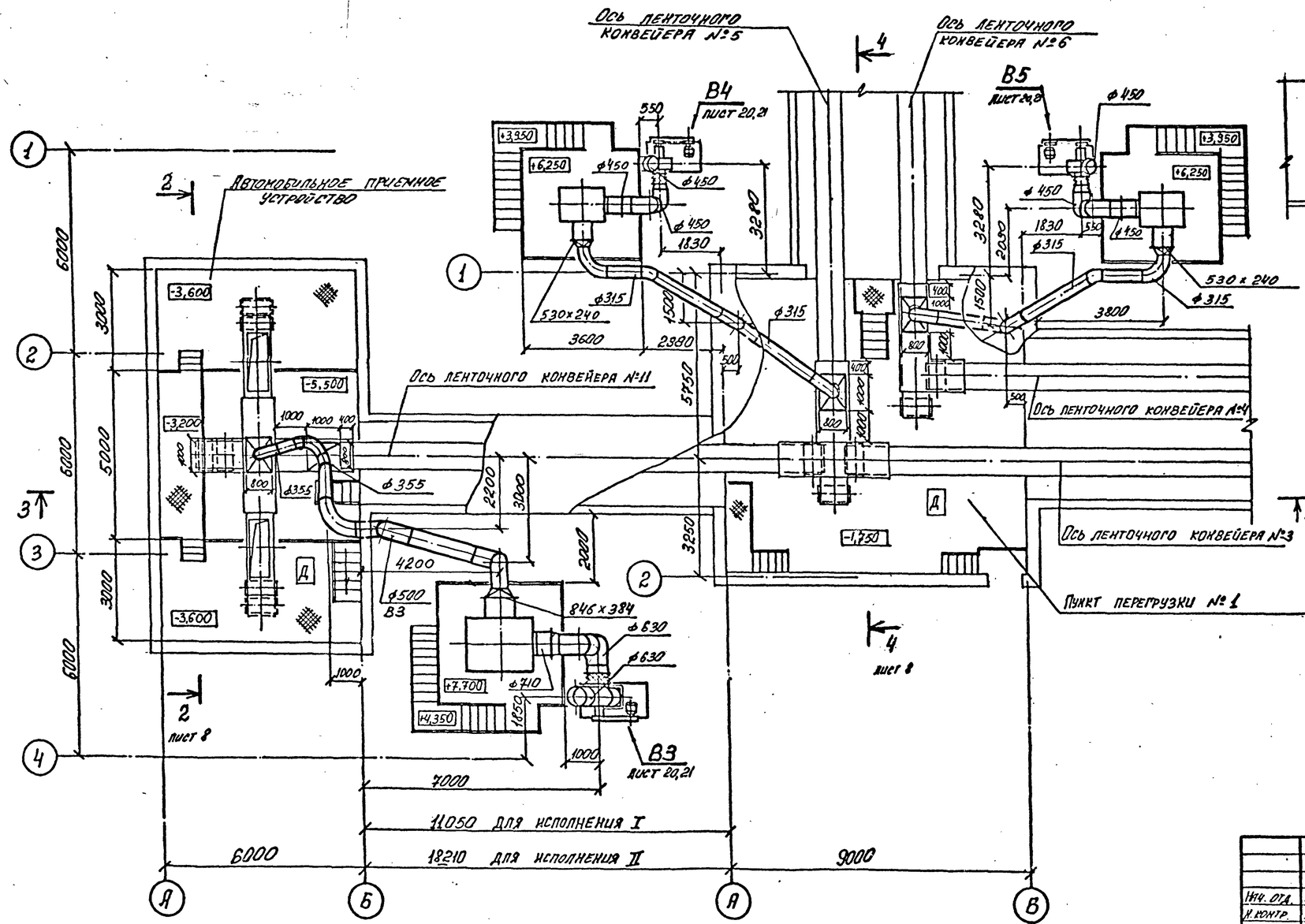

РАЗРЕЗ 2-2

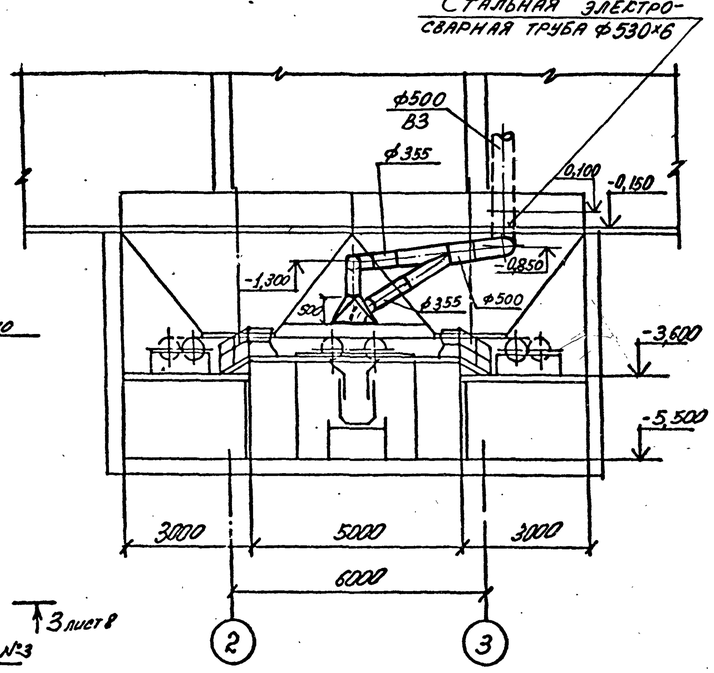

8

9032/9

Привязан:

Инв. №

				ТП 708-18.85		ОВ
Нач. отд.	Розенталь			Склад заполнителей бетона прирельсовый автоматизированный с двумя трактами полачи емкостью 6 тыс. куб. м.		
Н. контр.	Кивгила			Автомобильное приемное устройство пункт перегрузки №1 галереи ленточных конвейеров А3, №4, №11 схемы №1, №2 исполнения I, II	Стадия	Лист	Листов
Гл. спец.	Шапильский				Р	7	
Рук. груп.	Кивгила						
Инженер	Белобородова						
Рук. груп.	Кивгила			План на отметках -5,500; -3,200; -1,750 Разрез 2-2	Госстрой СССР ХАРЬКОВСКИЙ ПРОМСТРОЙНИИПРОЕКТ	
Конструктор	Ворожжа					
Гл. инж. проекта	Кивгила					

Альбом 9

Типовой проект

РАЗРЕЗ 3-3

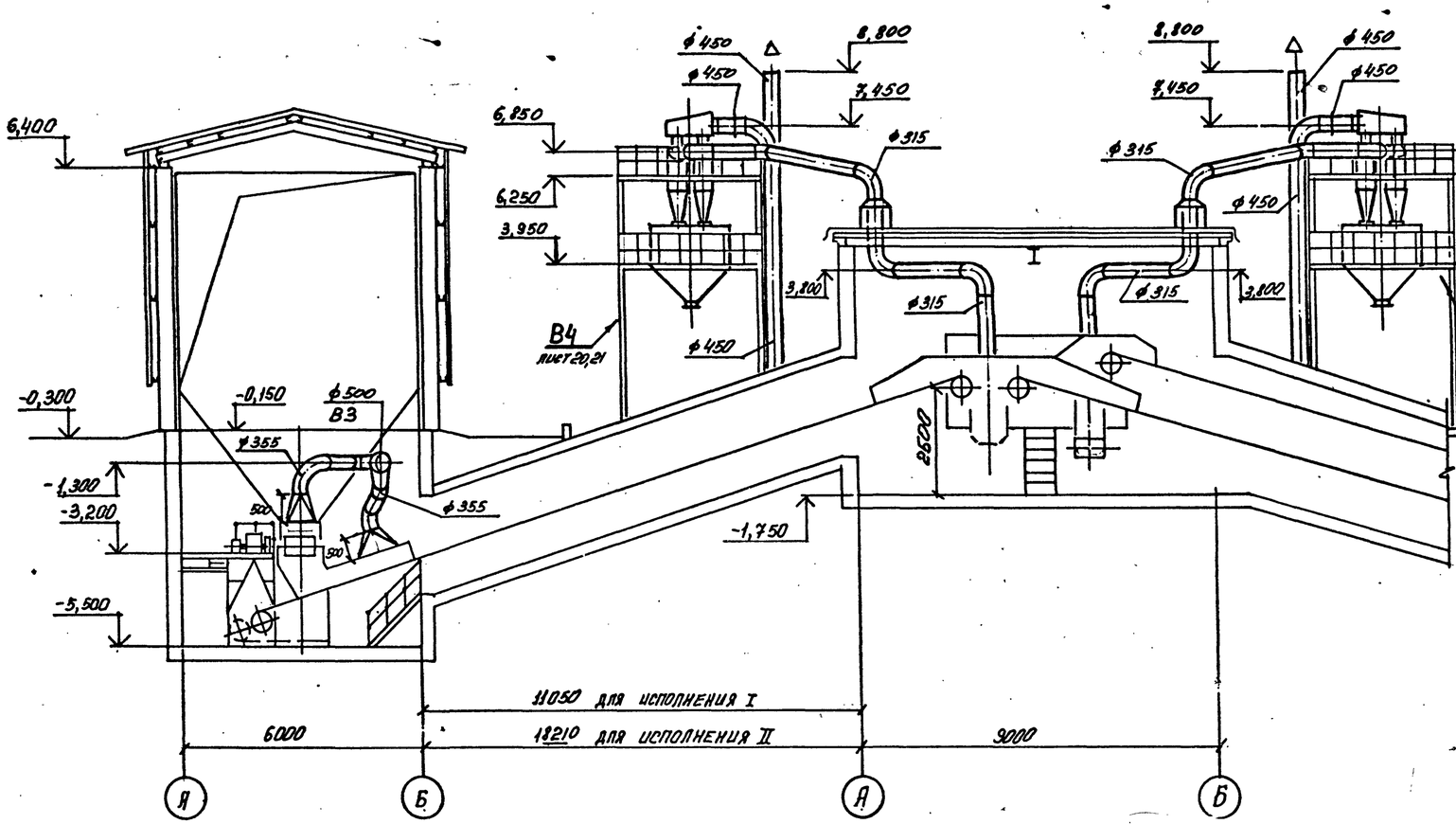

РАЗРЕЗ 4-4
II исполнение

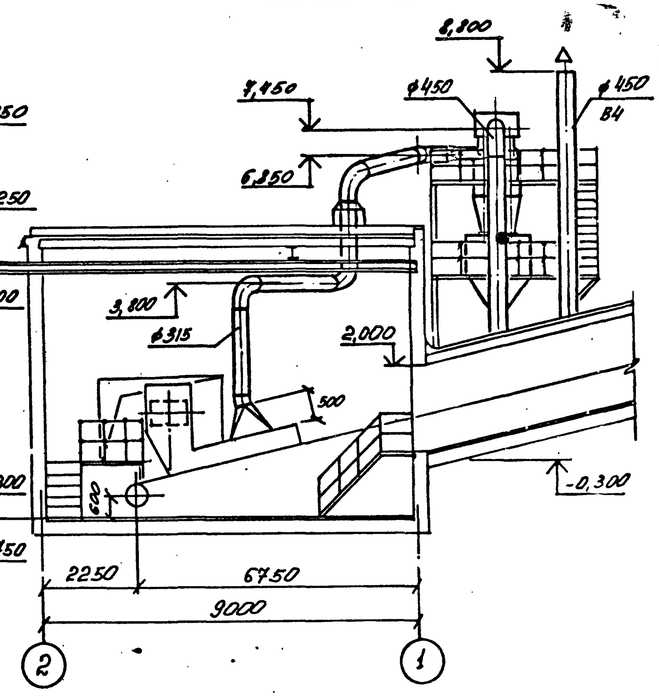

РАЗРЕЗ 4-4
I исполнение

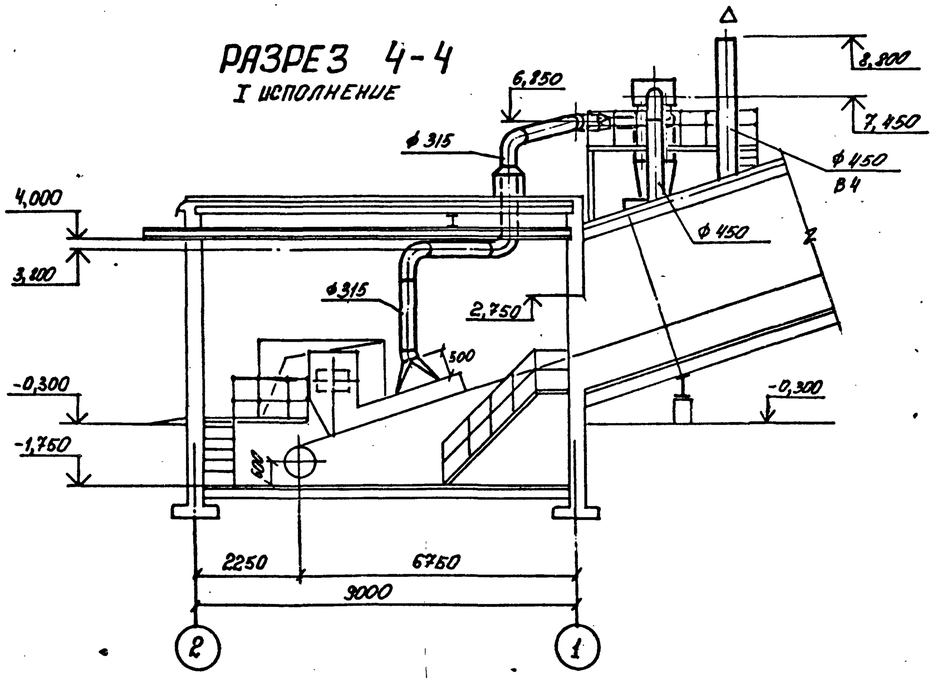

Инв. № подл. | Подпись и дата | Взам. инв. №

			ТП 708-18.85	ОВ
Нач. отд.	Розенталь		Склад заполнителей бетона прирельсовый автоматизированный с двумя трактами подачи емкостью 6 тыс. куб. м.			
Н. контр.	Кивгила					
Гл. спец.	Шапильский		Автомобильное приемное устройство. Пункт перегрузки №5. Галереи ленточных конвейеров №3, №4, №11 схемы №1, №2. Исполнения I, II.	Стадия	Лист	Листов
Рук. груп.	Кивгила			Р	8	
Инженер	Белобородова					
Рук. груп.	Кивгила		Разрезы 3-3, 4-4	Госстрой СССР Харьковский промстройниипроект		
Инженер	Воронина					
Ст. инженер	Корчевая					

Привязан:

Инв. №

9

9032/9

Альбом 8

Типовой проект

РАЗРЕЗ 5-5

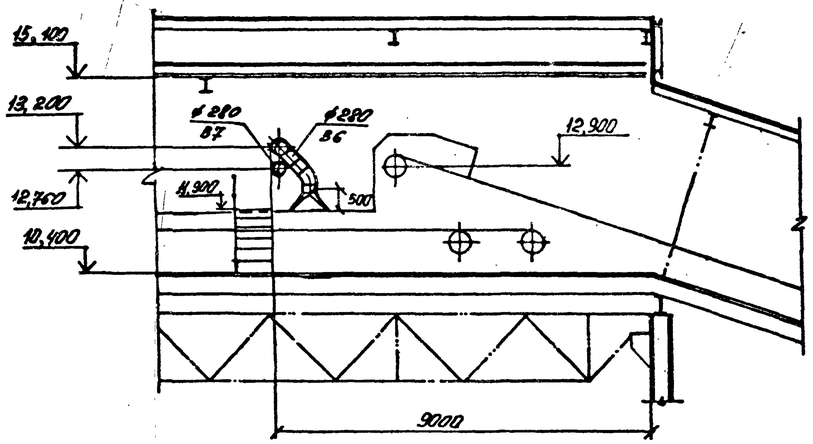

ПЛАН НА ОТМЕТКАХ -0,150, 10,400

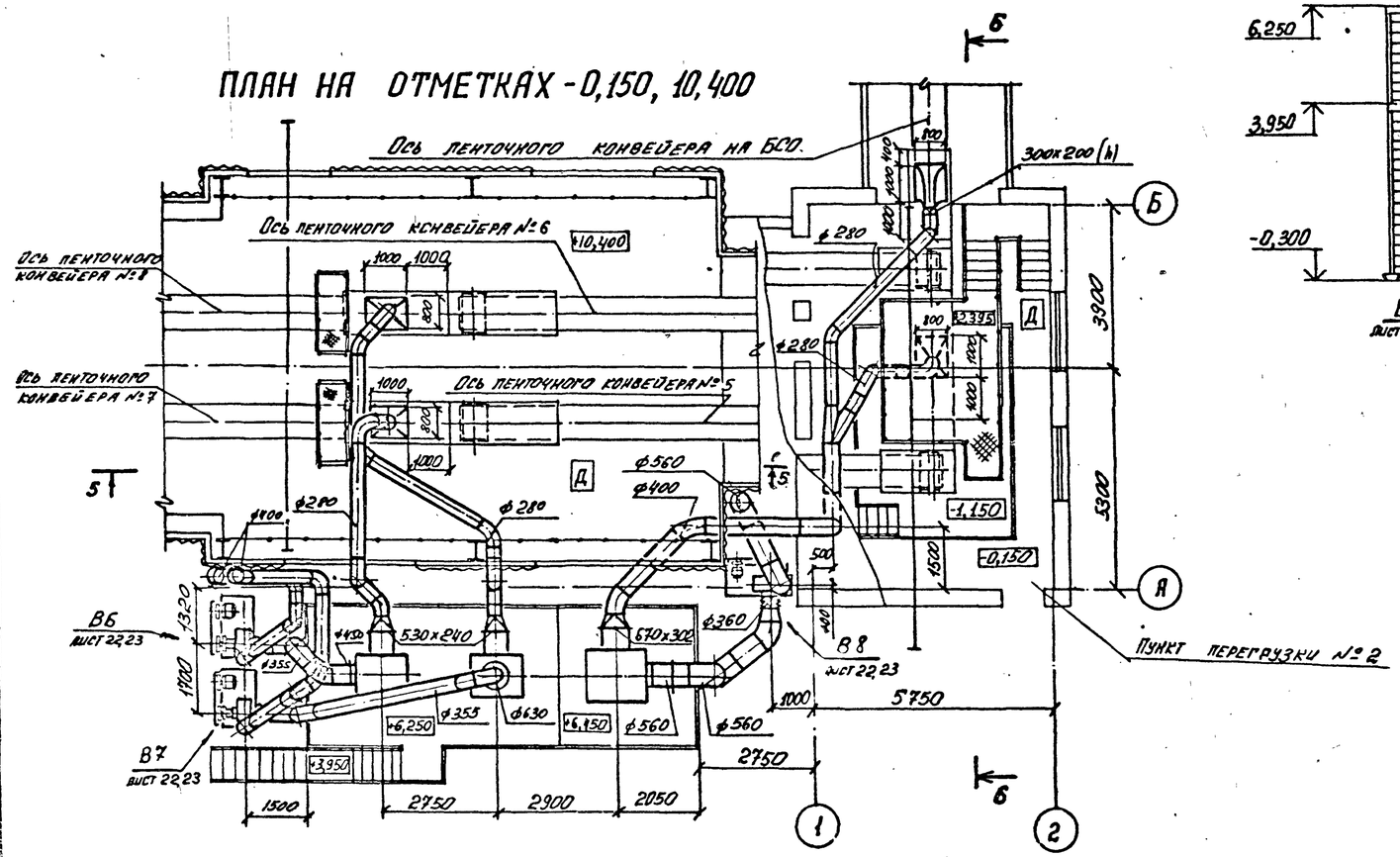

РАЗРЕЗ Б-Б

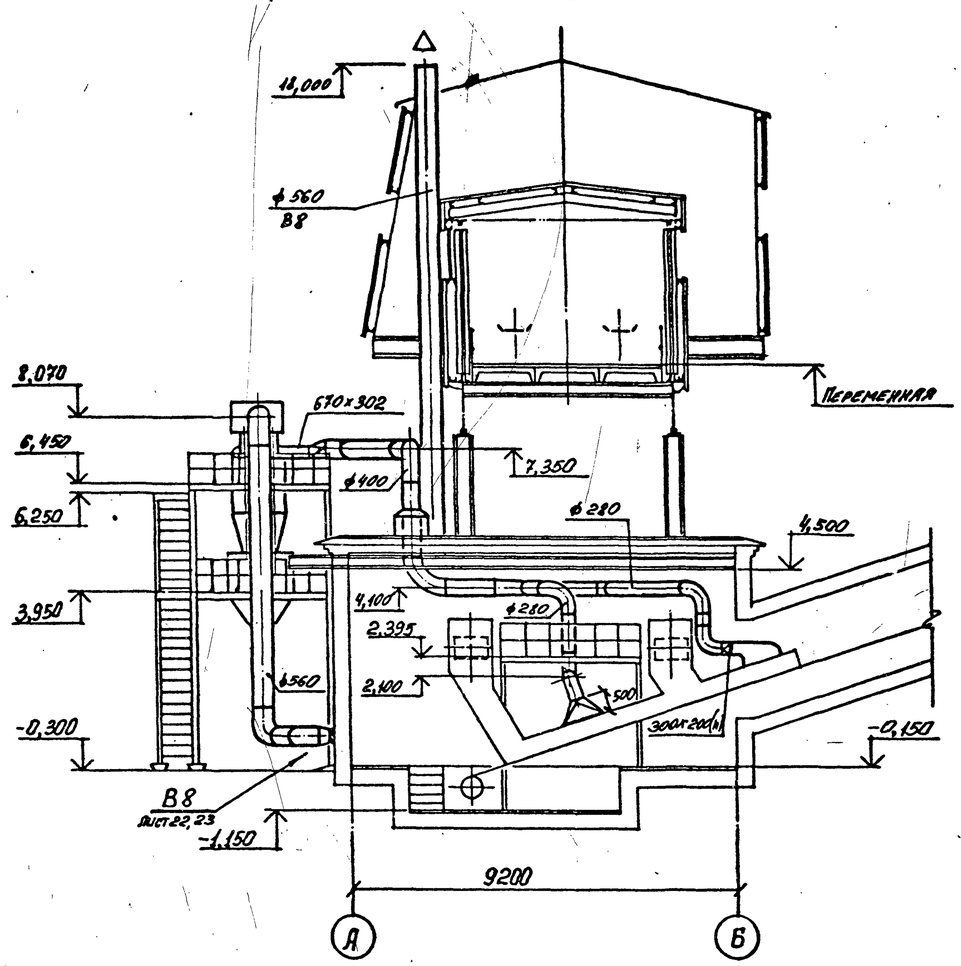

9032/9 10

				ТП 708-18.85	ОВ
Нач.отд.	Розенталь			Склад заполнителей бетона прирельсовый автоматизированный с двумя трактами подачи емкостью 6тыс. куб.м.			
Н.контр.	Кивгила						
Гл.спец.	Шапильский			Галереи ленточных конвейеров №5, №9, №10 и пункт перегрузки №2. Схема №1 исполнение I.	Стадия	Лист	Листов
Рук.груп.	Кивгила				Р	9	
Инженер	Белобородова			План на отметках -0,150; 10,400 Разрезы 5-5, Б-Б	Госстрой СССР ХАРЬКОВСКИЙ ПРОМСТРОЙНИИПРОЕКТ		
Рук.груп.	Кивгила						
Инженер	Коронина						
Ст.инженер	Корчевная						

Привязан:

Инв. №

Альбом 9

Типовой проект

РАЗРЕЗ 7-7

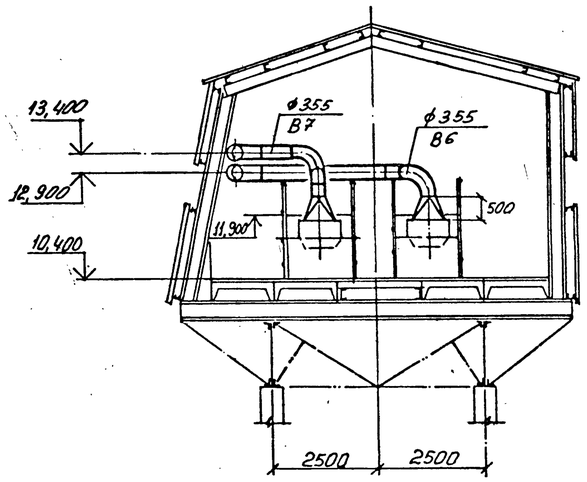

РАЗРЕЗ 8-8

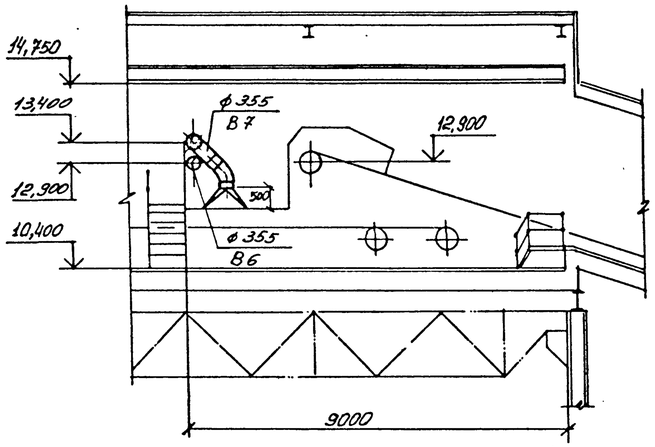

РАЗРЕЗ 9-9

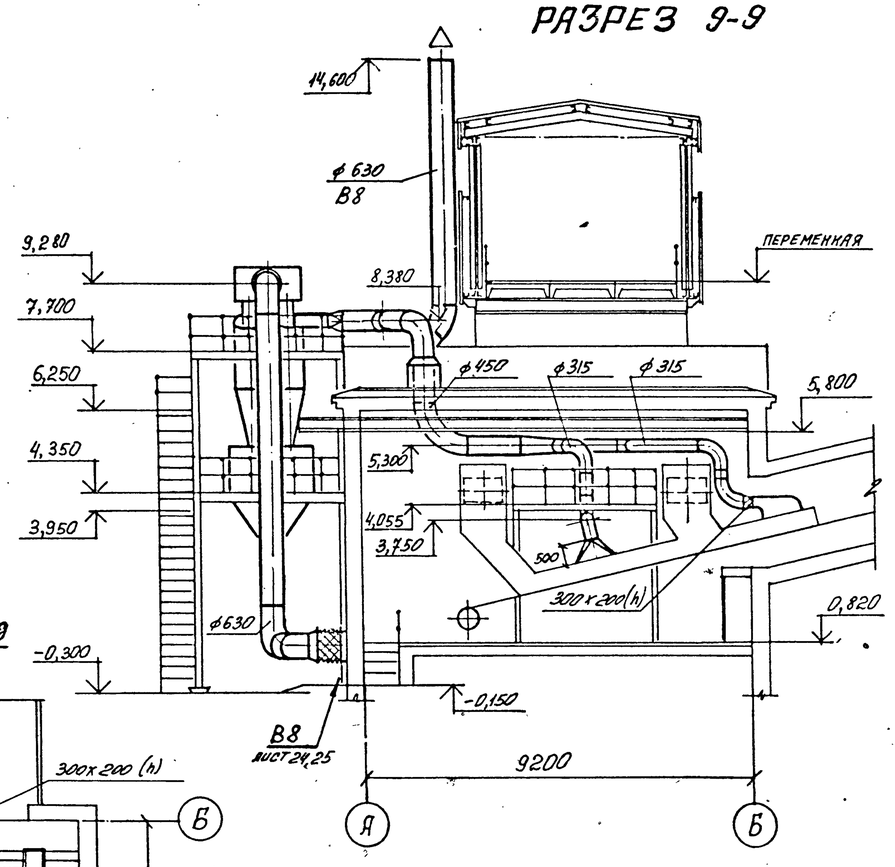

ПЛАН НА ОТМЕТКАХ +0,820; 10,400

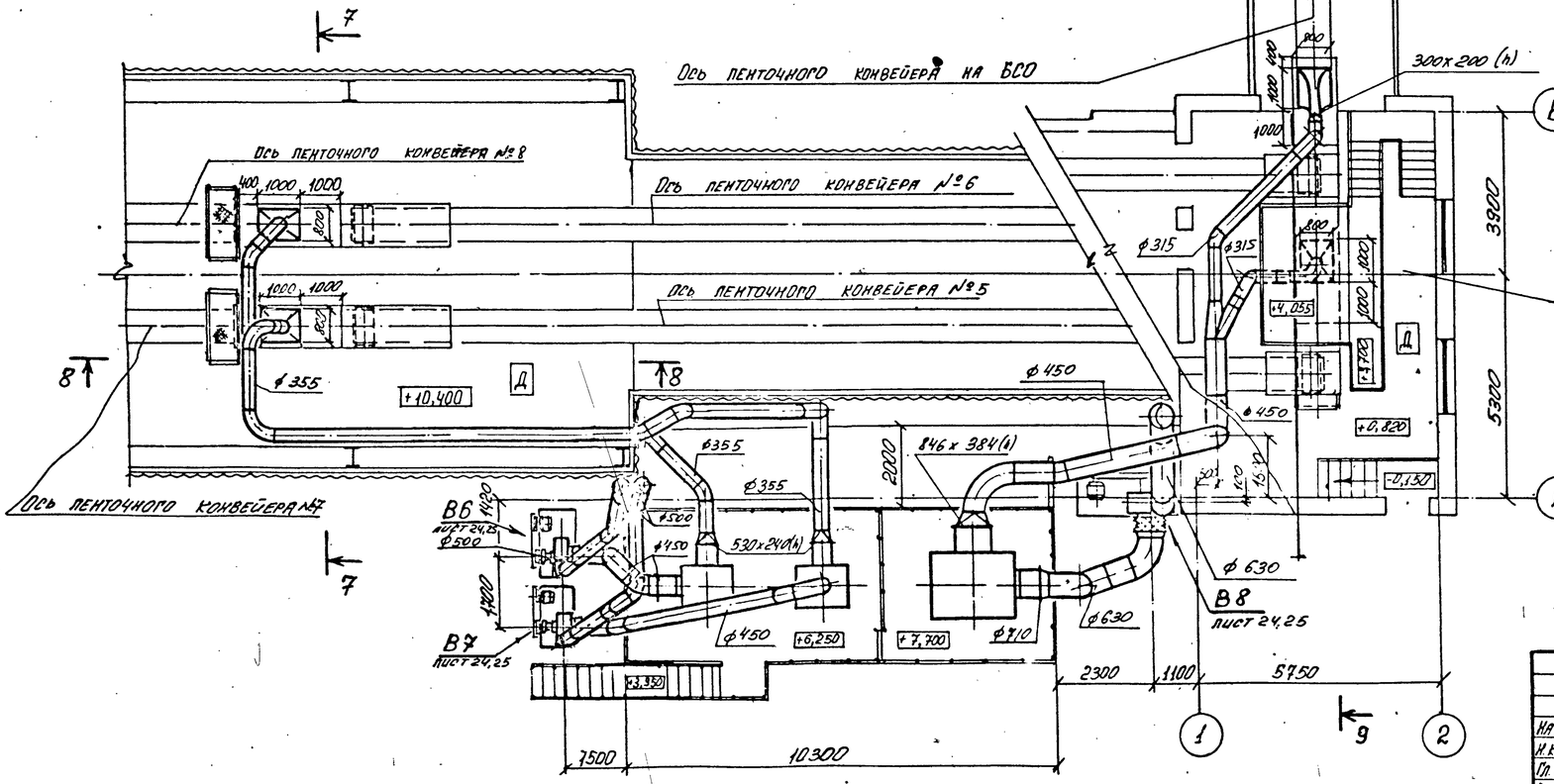

9032/9 11

Привязан:

Инв. №:

			ТП 708-18.85	ОВ
Нач. отд.	Розенталь		Склад заполнителей бетона прирельсовый автоматизированный с двумя трактами подачи емкостью 8тыс. куб. м	
Н. контр.	Кивгила			
Гл. спец.	Шапиевский		Галереи ленточных конвейеров №5, №6, №9, №10 и пункт перегрузки №2. Схема №1. Исполнение II	
Рук. груп.	Кивгила			
Инженер	Белобородова			
Рук. груп.	Кивгила			
Инженер	Воронина		План на отметках 0,820; 10,400 Разрезы 7-7 ÷ 9-9	
Гл. инженер	Корчевская			

Стадия	Лист	Листов
Р	10	

Госстрой СССР Харьковский промстройниипроект

Инв. № подл. | Подпись и дата | Взамен инв. №

Альбом 9

Типовой проект

РАЗРЕЗ 10-10

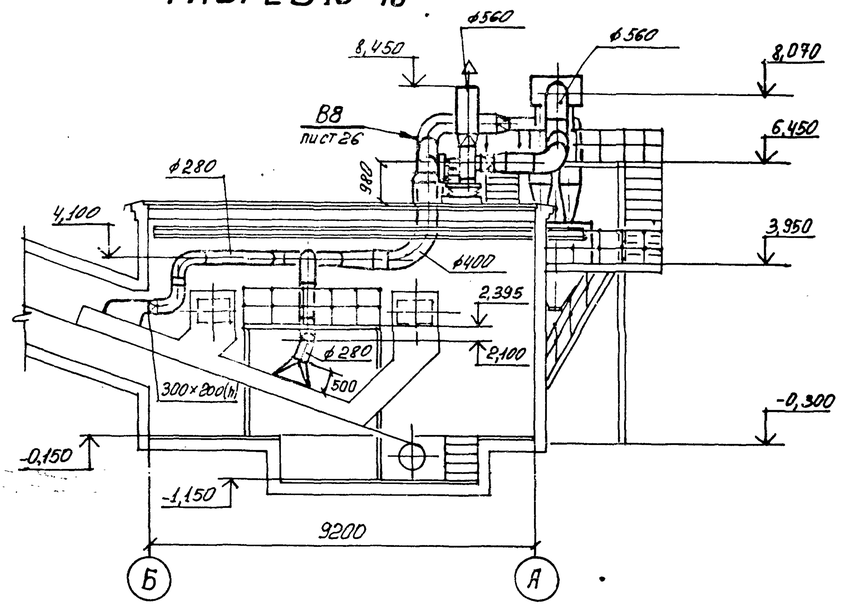

РАЗРЕЗ 11-11

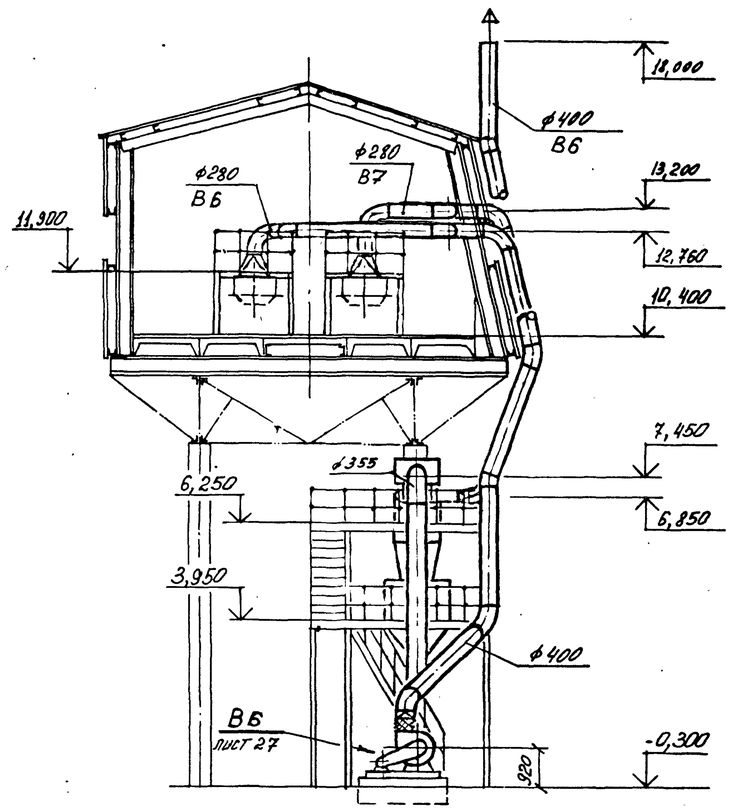

ПЛАН НА ОТМЕТКАХ -0,150 ; 10,400

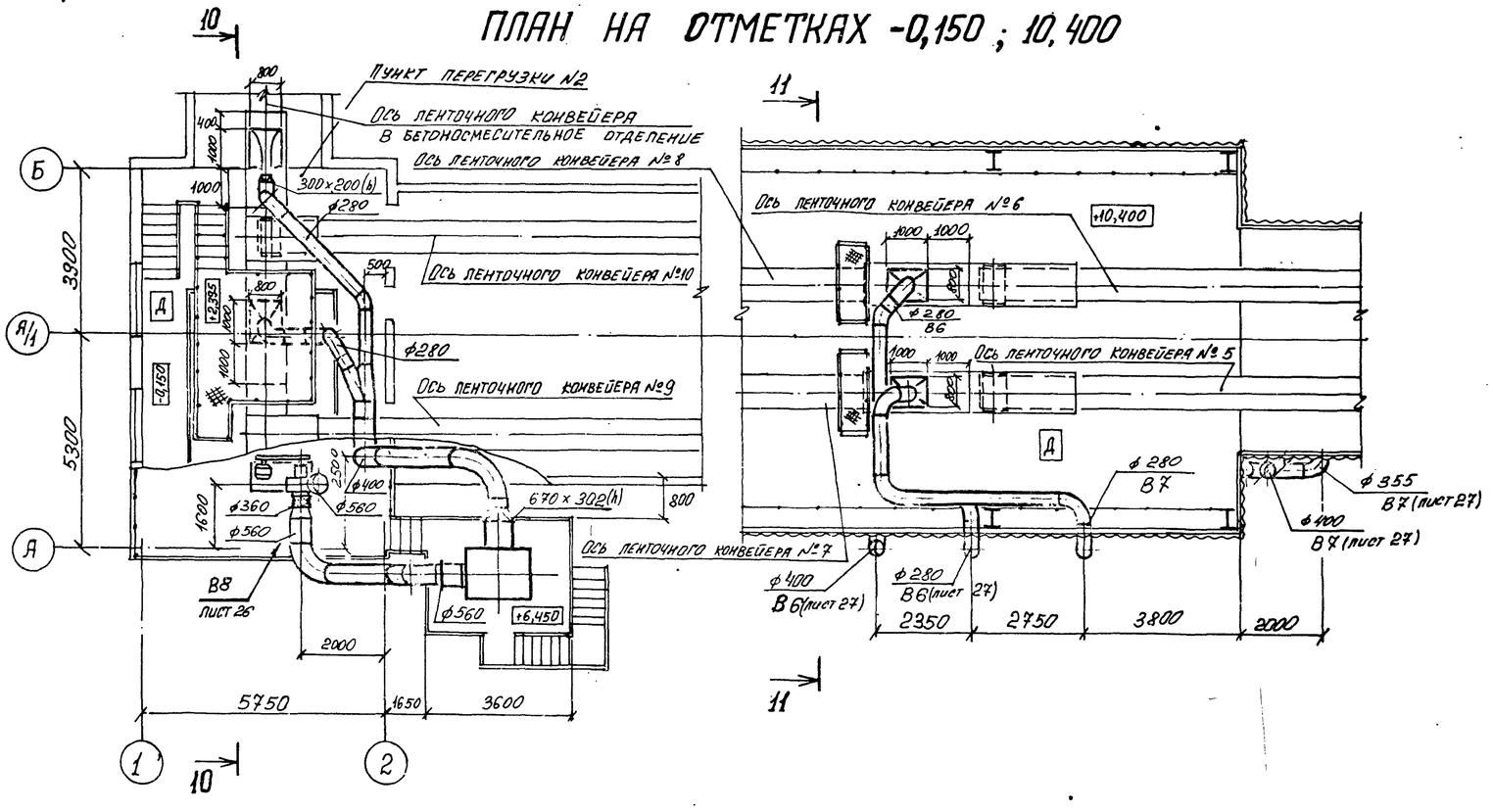

9032/9 12

Привязан:

Инв №

				ТП 708-18.85	ОВ
Нач. отд.	Розенталь			Склад заполнителей бетона прирельсовый автоматизированный с двумя трактами подачи емкостью 6 тыс. куб. м.		
Н. контр.	Кивчила					
Гл. спец.	Шапильский			Галереи ленточных конвейеров №5, №6, №9, №10 и пункт перегрузки №2. Схема №2. Исполнение I.	Стадия	Лист	Листов
Рук. груп.	Кивчила				Р	11	
Инженер	Белобородова						
Рук. груп.	Кивчила			План на отметках -0,150; 10,400 Разрезы 10-10, 11-11	Госстрой УССР Харьковский промстройниипроект		
Инженер	Воронина						
Гл. инженер	Корчевная						

Альбом 9

Типовой проект

РАЗРЕЗ 12-12

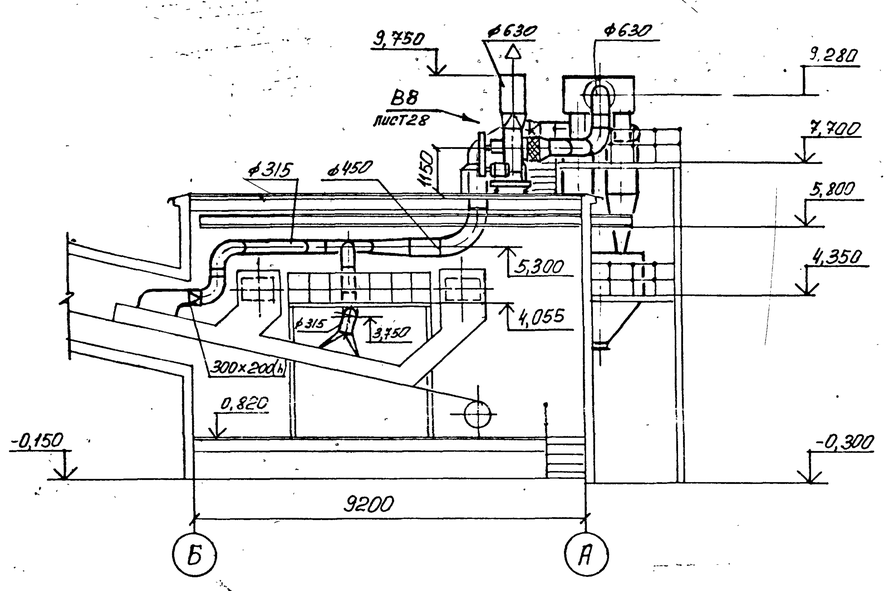

РАЗРЕЗ 13-13

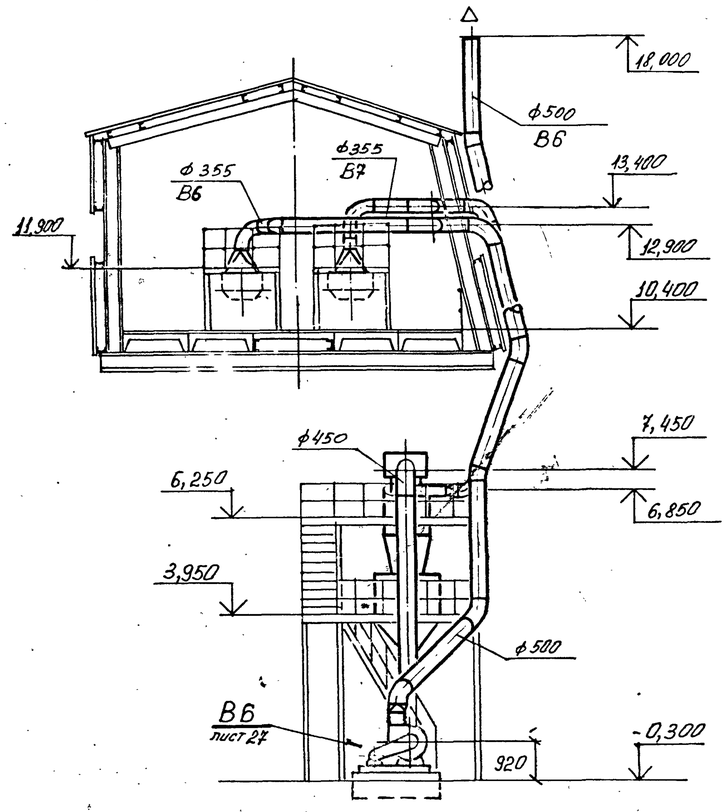

ПЛАН НА ОТМЕТКАХ 0,820 ; 10,400

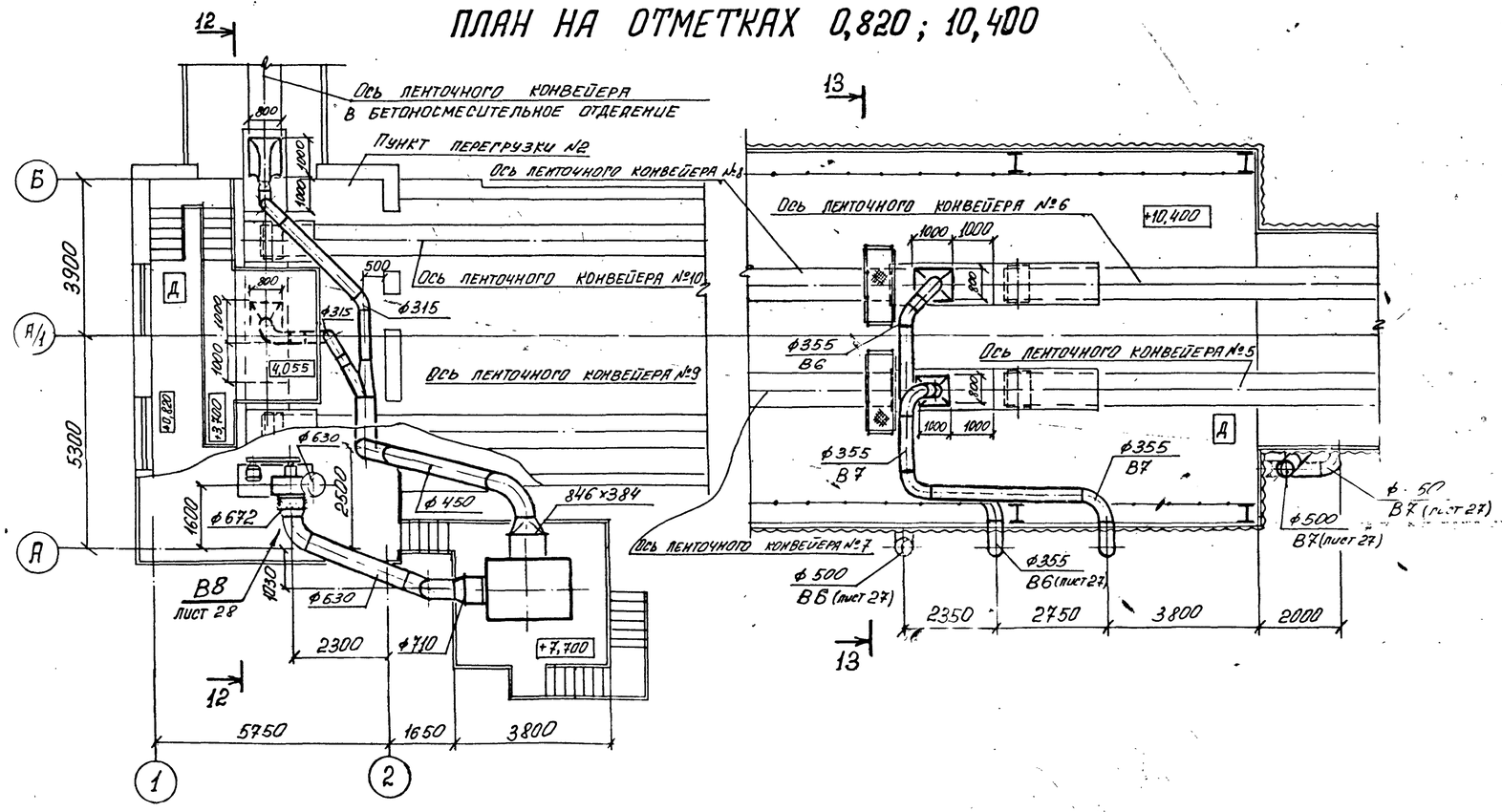

Нач. отд.	Розенталь		ТП 708-18.85 ОВ
Н. контр.	Живгила		Склад заполнителей бетона прирельсовый автоматизированный с двумя трактами подачи емкостью 6 тыс. куб. м.
Гл. спец.	Шапильский		Галереи ленточных конвейеров №5, №6, №9, №10 и пункт перегрузки №2 схема №2. Исполнение II
Рук. груп.	Живгила		Стадия: Р; Лист: 12; Листов:
Инженер	Белобородова		План на отметках 0,820; 10,400. Разрезы 12-12, 13-13
Рук. груп.	Живгила		Госстрой СССР. Харьковский Промстройниипроект
Инженер	Воронина		
Ст. инженер	Кучевская		

9032/9 13

Привязан:

Инв. №

Взамен инв. №

Подпись и дата

Инв. № подл.

Альбом 9

Типовой проект

Инв.№ подл. | Подп. и дата | Взам. инв.№

Система отопления

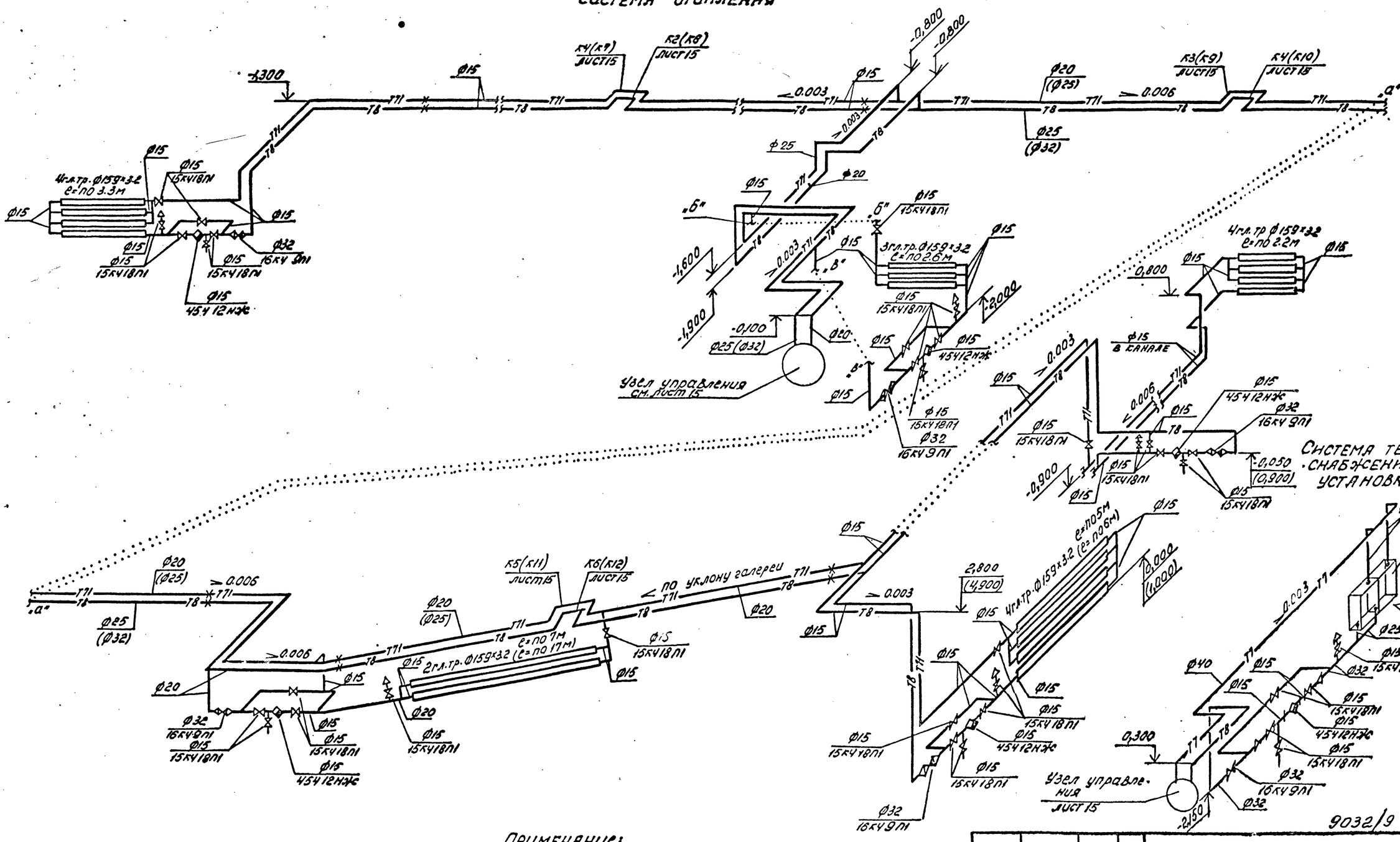

Примечание:

1. Отметки, размеры и диаметры, показанные в скобках, относятся к исполнению II.
2. Размеры компенсаторов см. лист 15.

Привязан:

Инв.№

Нач. отд.	Розенталь	
Н.контр.	Киврина	
Гл. спец.	Шапульский	
Рук. груп.	Киврина	
Инженер	Белогородская	
Рук. груп.	Киврина	
Инженер	Анчимова	

ТП 7ов-18.85 ОВ

Склад заполнителей бетона прирельсовый автоматизированный с двумя трактами подачи емкостью 6 тыс. куб. м.

Схема №1 Исполнения I, II

Стадия	Лист	Листов
Р	13	

Схемы систем отопления, теплоснабжения установки П1.

Госстрой СССР Харьковский промстройниипроект

9032/9 1/1

Альбом 9

Типовой проект

Инв.№ подл. | Подпись и дата | Взам. инв.№

Система теплоснабжения установки системы П1

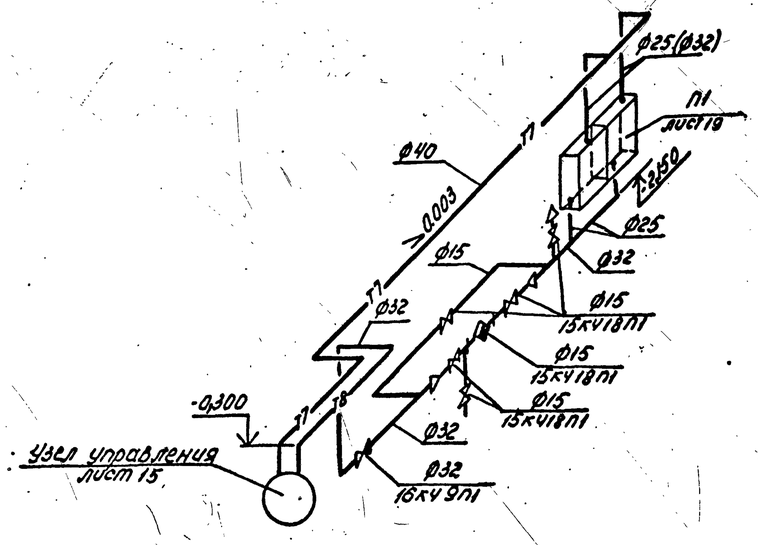

Система отопления

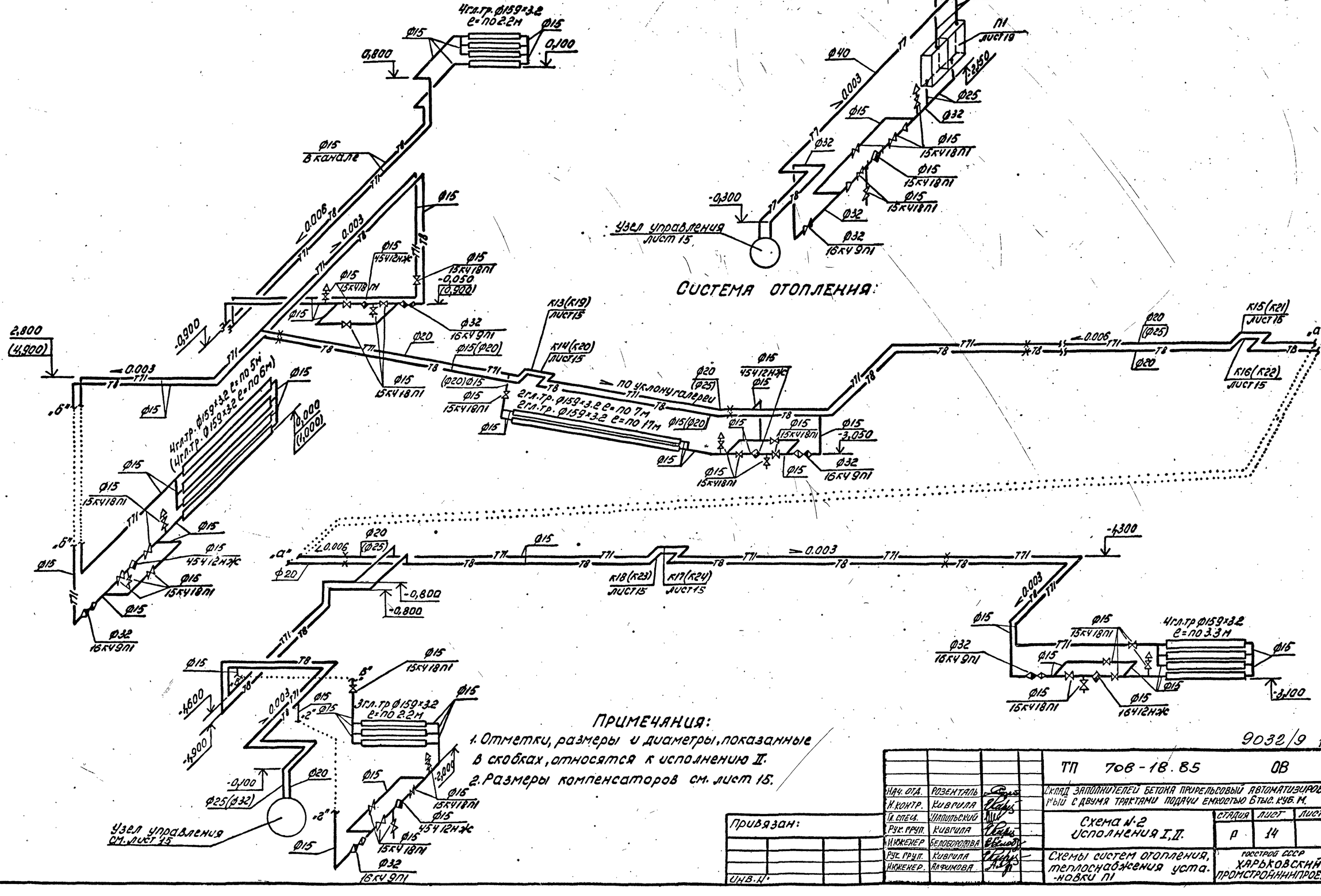

Примечания:

1. Отметки, размеры и диаметры, показанные в скобках, относятся к исполнению II.
2. Размеры компенсаторов см. лист 15.

9032/9 15

Привязан:

Инв.№

Нач. отд.	Розенталь		
Н. контр.	Кивгила		
Гл. спец.	Шапшульский		
Рук. груп.	Кивгила		
Инженер	Белобородова		
Рук. груп.	Кивгила		
Инженер	Лафимова		

ТП 706-18.85 ОВ

Склад заполнителей бетона прирельсовый автоматизированный с двумя трактами подачи емкостью 6 тыс. куб. м.

Схема №2 Исполнения I, II.

Стадия	Лист	Листов
Р	14	

Схемы систем отопления, теплоснабжения установки П1

Госстрой СССР Харьковский промстройниипроект

Альбом 9

Типовой проект

Узел управления. Вид по А-А

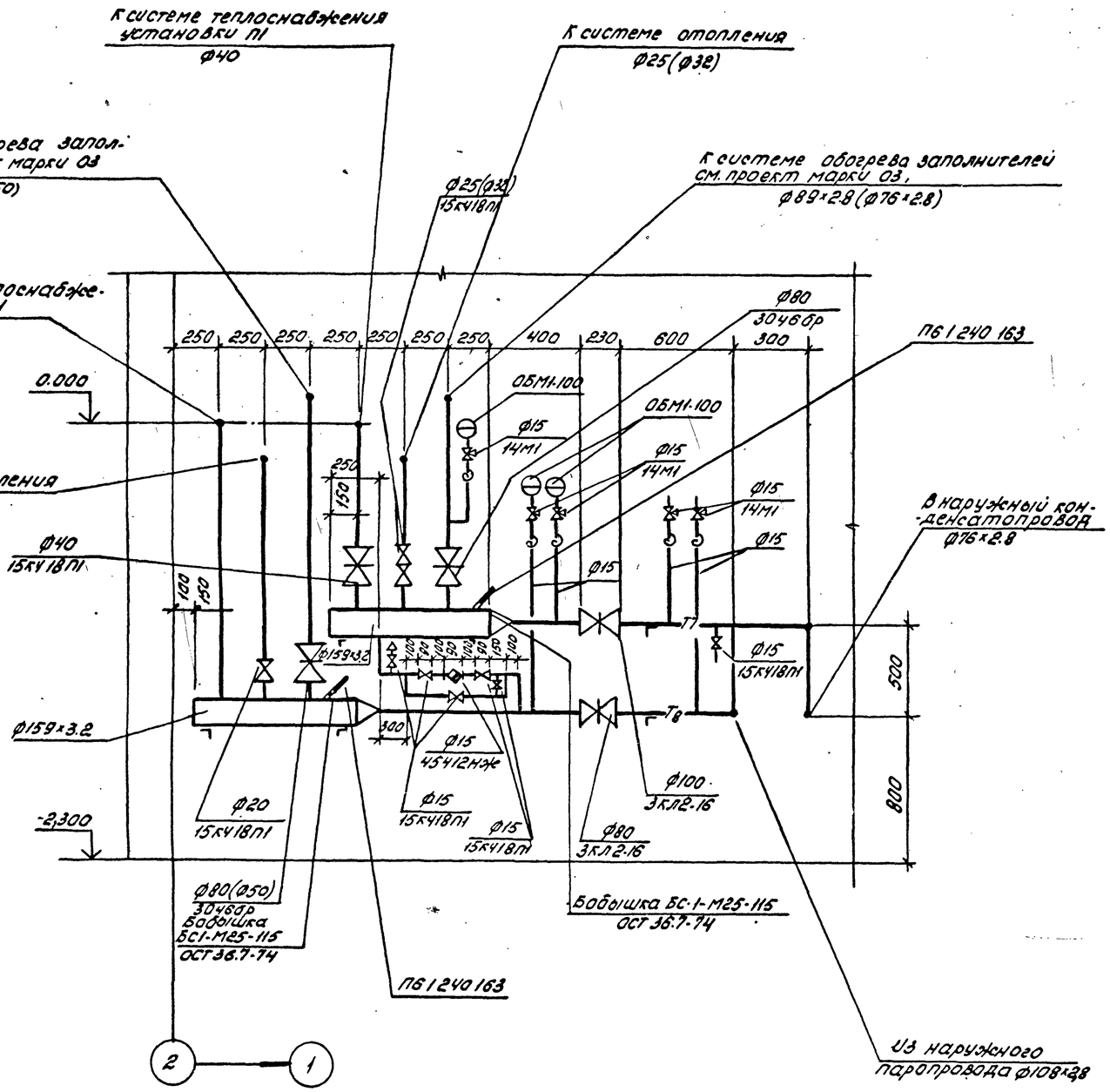

Примечание:

1. Отметки, размеры и диаметры, показанные в скобках, относятся к исполнению II.

Размеры компенсаторов

Эскиз	Обозначение компенсатора	Ф	H	A	R	Компенсирующая способность	Кол.
	Схема №1. Исполнение I						
	К1	15	790	1600	60	78	1
	К2	15	790	1470	60	78	1
	К3	20	640	1250	80	35	1
	К4	20	640	1110	80	35	1
	К5	20	460	930	80	30	1
	К6	15	460	790	60	30	1
	Схема №1 Исполнение II						
	К7	15	790	1600	60	78	1
	К8	15	790	1470	60	78	1
	К9	25	720	1260	100	35	1
	К10	20	640	1110	80	35	1
	К11	25	720	1260	100	47	1
	К12	20	640	1110	80	47	1
	Схема №2 Исполнение I						
	К13	20	460	890	80	30	1
	К14	20	460	750	80	30	1
	К15	20	710	1400	80	65	1
	К16	20	710	1260	80	65	1
	К17	15	640	1280	60	35	1
	К18	15	640	1150	60	35	1
	Схема №2 Исполнение II						
	К19	25	520	900	100	30	1
	К20	20	460	750	80	30	1
	К21	25	880	1560	100	65	1
	К22	20	710	1250	80	65	1
	К23	15	640	1280	60	35	1
	К24	15	640	1150	60	35	1

Инв. № подл. | Подпись и дата | Взам. инв. №

Привязан:

Инв. №

Нач. отд.	Розенталь	
Н. контр.	Кивгила	
Гл. спец.	Шатильский	
Рук. груп	Кивгила	
Инженер	Белобородова	
Рук. груп.	Кивгила	
Инженер	Алфимова	

ТП 708-18.85 ОВ

Склад заполнителей бетона прирельсовый автоматизированный с двумя трактами подачи емкостью 6 тыс. куб. м.

Схемы №1, №2 Исполнения I, II.

Стадия	Лист	Листов
Р	15	

Узел управления. Вид по А-А. Размеры компенсаторов

Госстрой СССР ХАРЬКОВСКИЙ ПРОМСТРОЙНИИПРОЕКТ

Альбом 9

Типовой проект

Инв.№подл. | Подпись и дата | Взам.инв.№

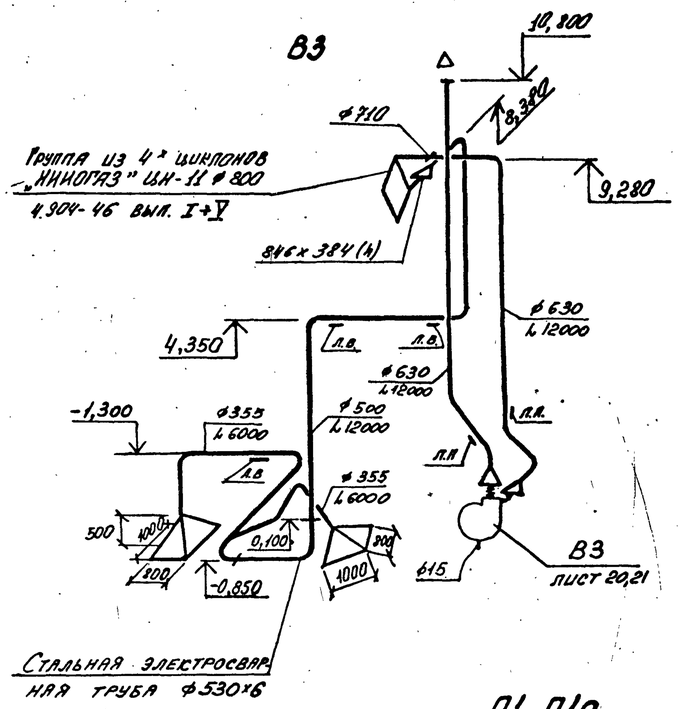

П1, П1а

Чистка для круглых воздуховодов. Эскиз

Общий вид

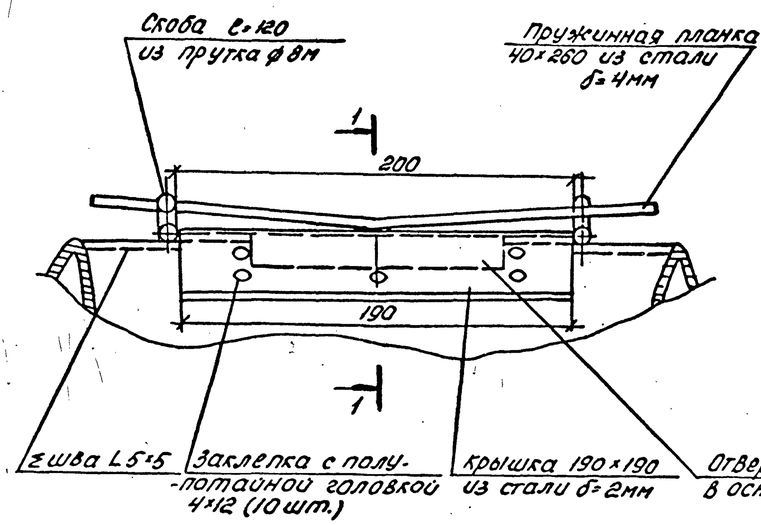

Разрез 1-1

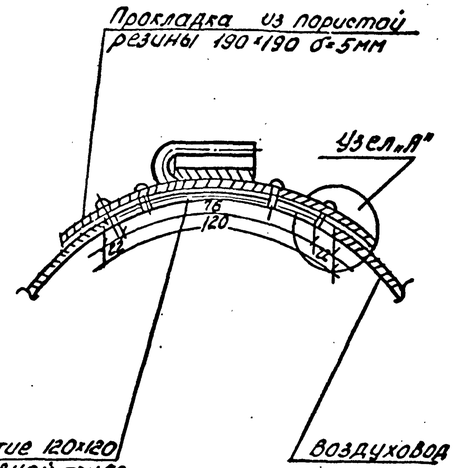

Узел „А"

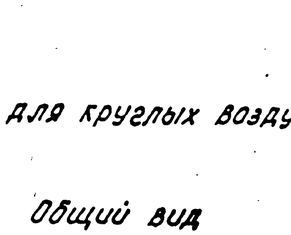

Деталь скобы

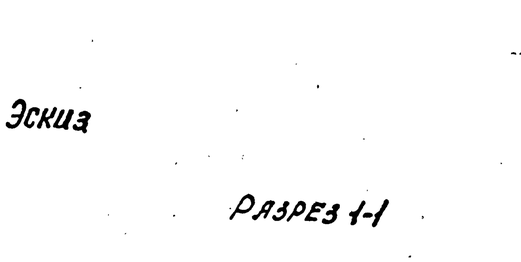

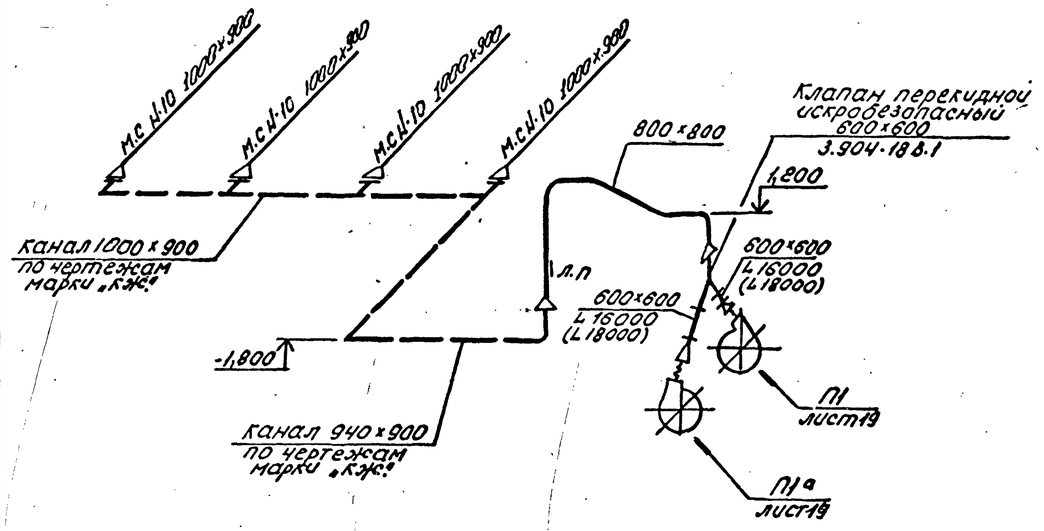

Примечание:

Производительность вентустановки, указанная в скобках, относится к исполнению I.

17

9032/9

				ТП 708-18.85		ОВ
Нач. отд.	Розенталь			Склад заполнителей бетона прирельсовый автоматизированный с двумя трактами подачи емкостью 8 тыс. куб. м.		
Н. контр.	Кивгила					
Гл. спец.	Шапильский			Схемы №1, №2 Исполнения I, II	Стадия	Лист	Листов
Рук. груп.	Кивгила				Р	16	
Инженер	Белобородова			Схемы систем П1, П1а; В3 Чистка для круглых воздуховодов. Эскиз.	Госстрой СССР Харьковский промстройниипроект		
Рук. груп.	Кивгила						
Инженер	Воронина						

Привязан:

Инв.№

Альбом 9

Типовой проект

В4
СХЕМЫ N1, N2
ИСПОЛНЕНИЯ I, II

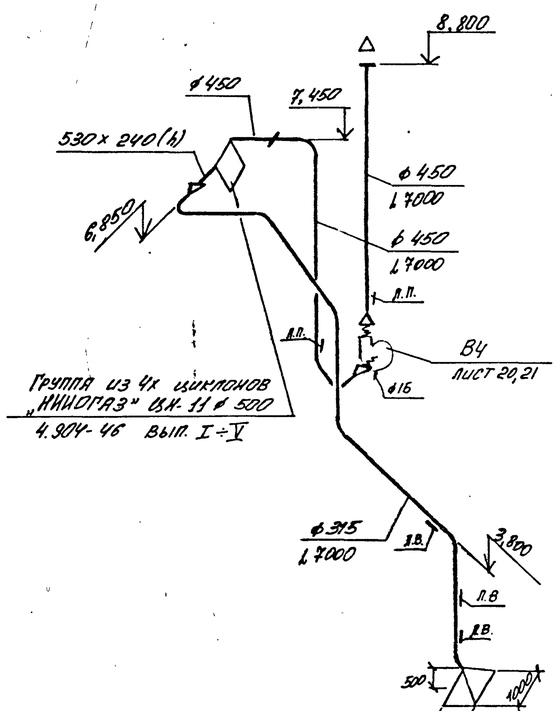

В5
СХЕМЫ N1, N2
ИСПОЛНЕНИЯ I, II

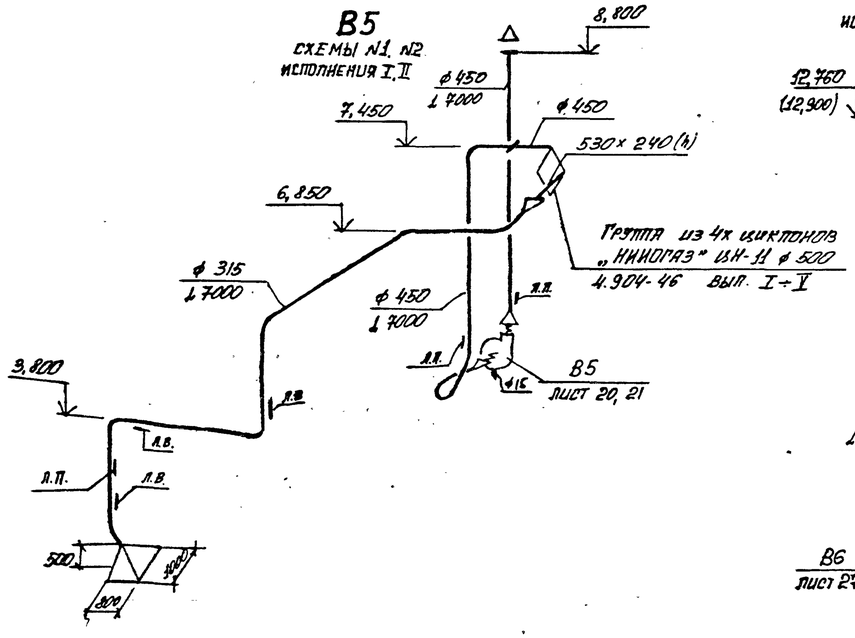

В7
СХЕМА N2
ИСПОЛНЕНИЯ I, II

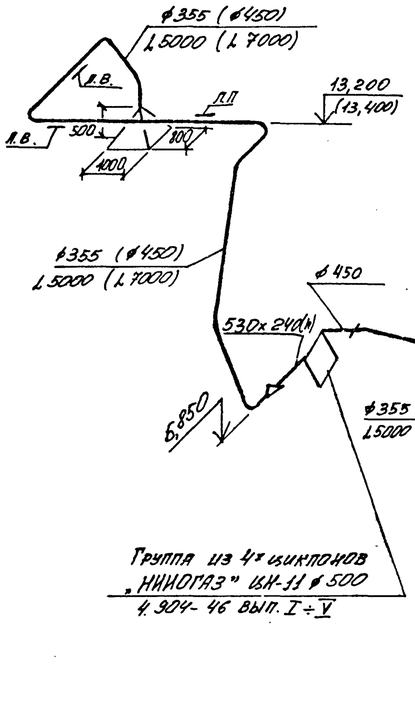

В8
СХЕМА N2
ИСПОЛНЕНИЕ II

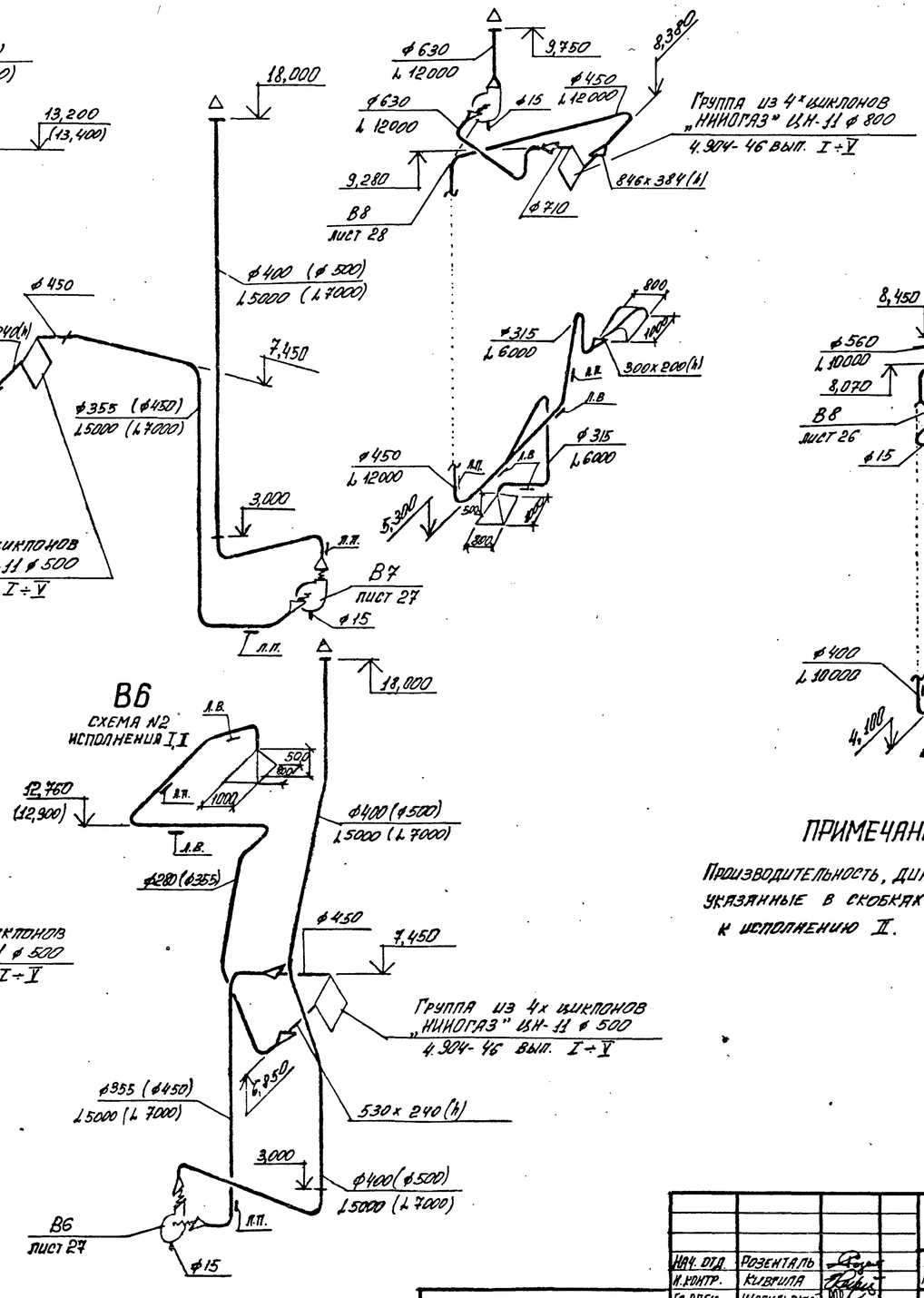

В8
СХЕМА N2
ИСПОЛНЕНИЕ I

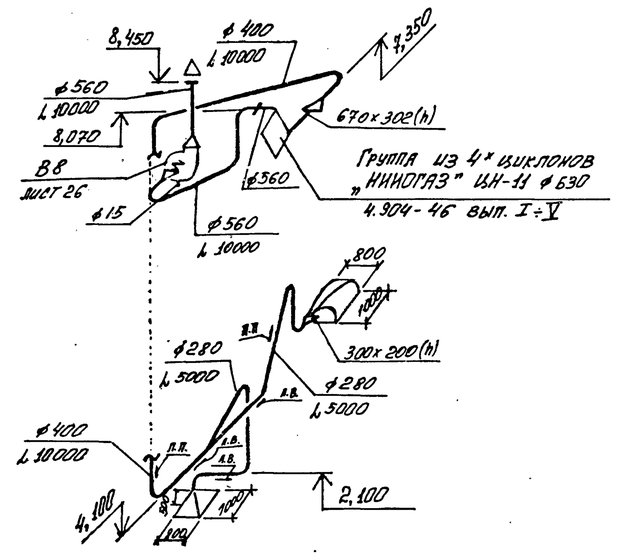

ПРИМЕЧАНИЕ:

Производительность, диаметры и отметки, указанные в скобках, относятся к исполнению II.

9032/9 12

				ТП 708-18.85 ОВ	
Нач. отд.	Розенталь			Склад заполнителей бетона прирельсовый автоматизированный с двумя трактами подачи емкостью 6 тыс. куб. м	
Н. контр.	Кивриля			Схемы N1, N2 исполнения I, II	Стадия: Р; Лист: 17; Листов:
Гл. спец.	Шапильский				
Рук. груп.	Кивриля				
Инженер	Белобородова				
Рук. груп.	Кивриля			Схемы систем В4 ÷ В8	Госстрой СССР Харьковский промстройниипроект
Инженер	Воронина				
Ст. инженер	Корчевная				

Привязан:

Инв. №

Взамен инв. №

Подпись и дата

Инв. № подл.

Альбом 9

Типовой проект

В6
СХЕМА N1
ИСПОЛНЕНИЕ I

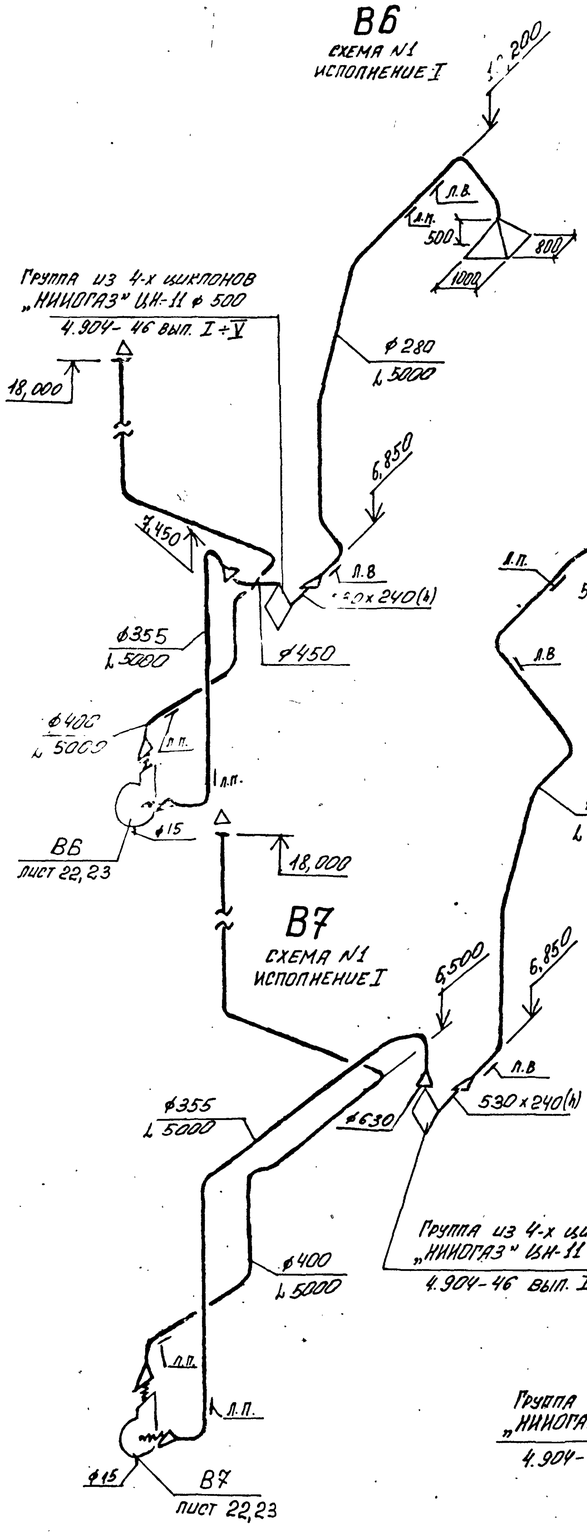

В6
СХЕМА N1
ИСПОЛНЕНИЕ II

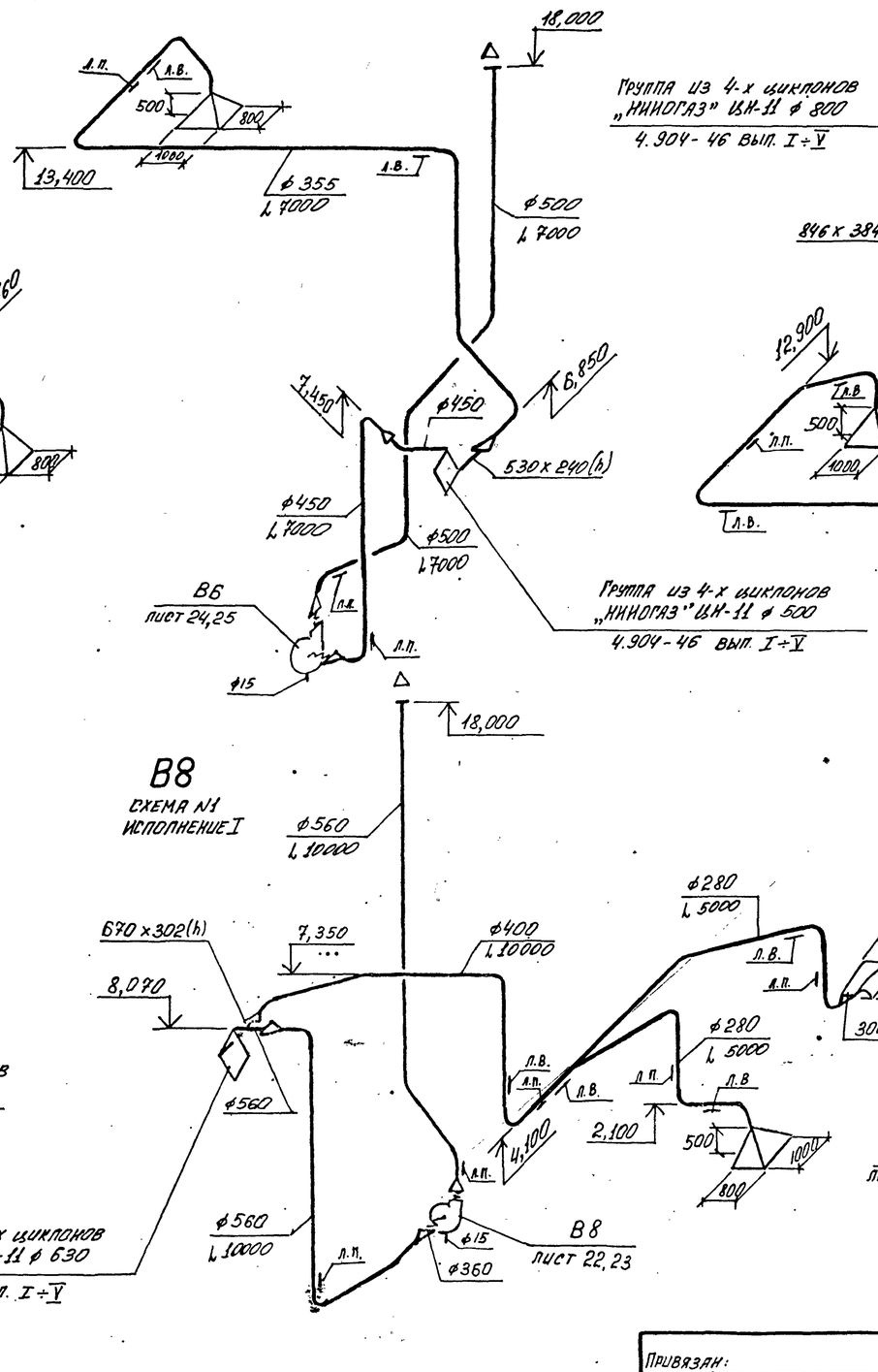

В8
СХЕМА N1
ИСПОЛНЕНИЕ II

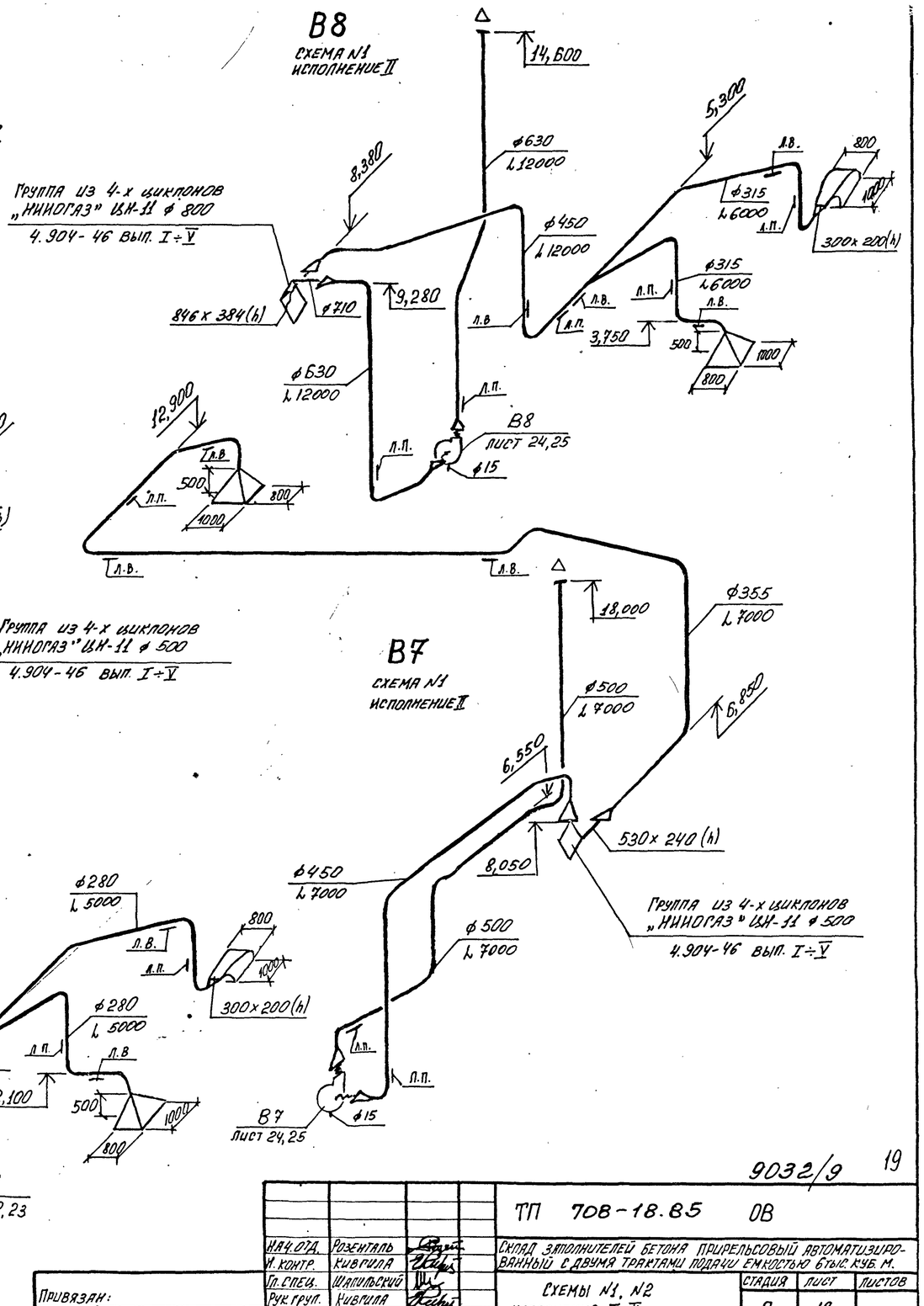

Инв. № подл. | Подпись и дата | Взамен инв. №

Привязан:

Инв. №

Нач. отд.	Розенталь		
Н. контр.	Кивпилла		
Гл. спец.	Шапильский		
Рук. груп.	Кивпилла		
Инженер	Белобородова		
Рук. груп.	Кивпилла		
Инженер	Воронина		
Ст. инженер	Корчевная		

ТП 708-18.85 ОВ

Склад затопителей бетона прирельсовый автоматизированный с двумя трактами подачи емкостью 6 тыс. куб. м.

Схемы N1, N2 исполнения I, II

Стадия	Лист	Листов
Р	18	

Схемы систем В6, В7, В8

Госстрой СССР ХАРЬКОВСКИЙ ПРОМСТРОЙНИИПРОЕКТ

9032/9 19

Альбом 9

Типовой проект

РАЗРЕЗ 1-1

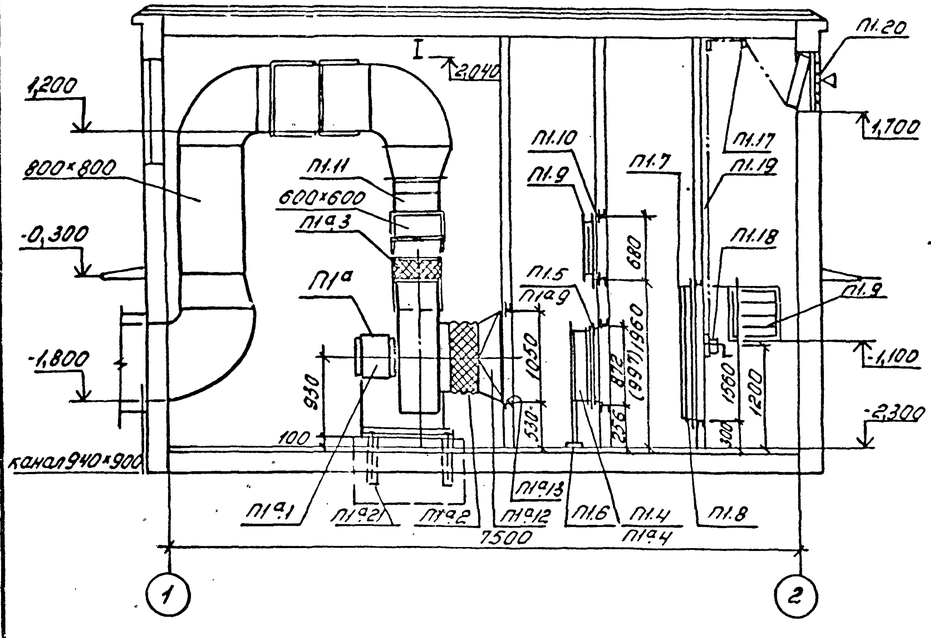

РАЗРЕЗ 2-2

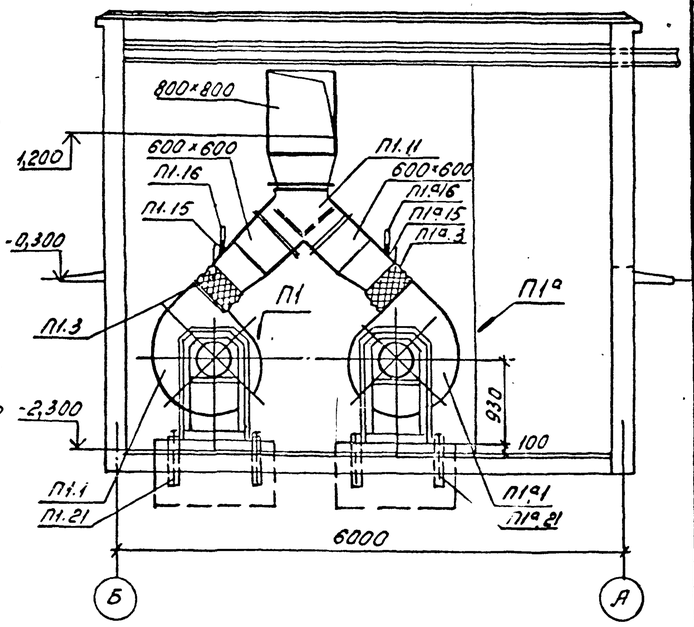

ПЛАН НА ОТМЕТКЕ -2,300

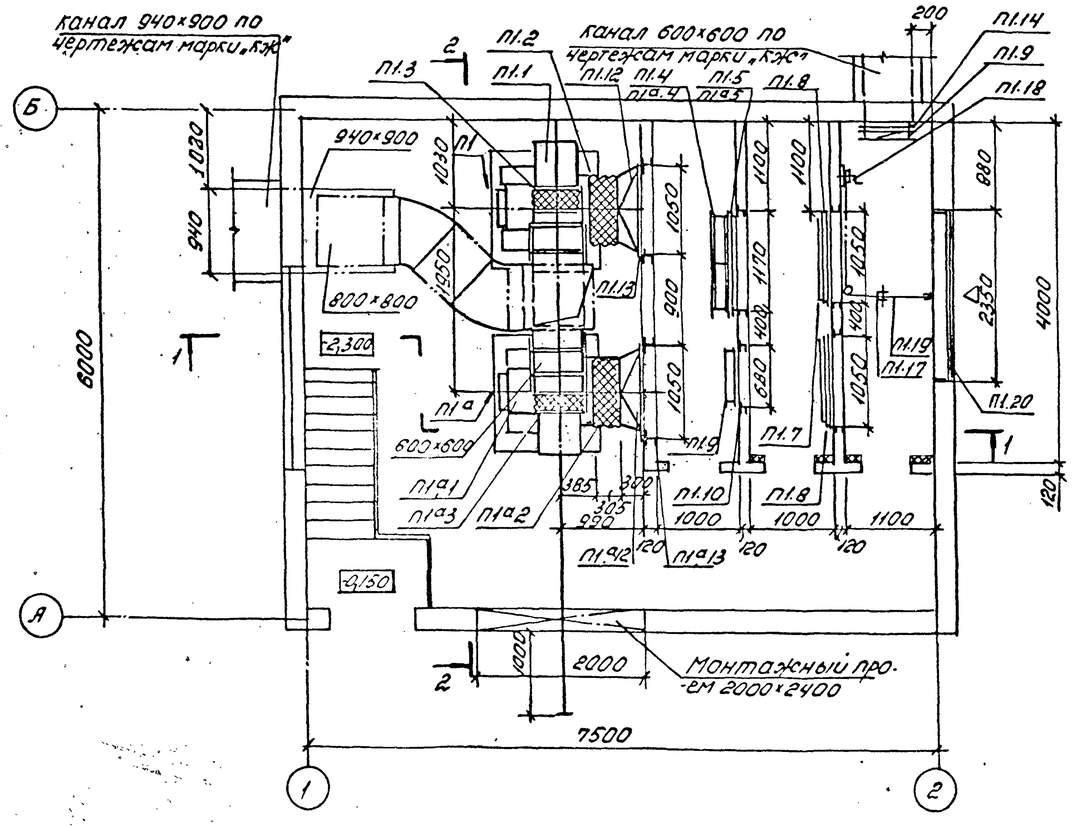

Спецификация отопительно-вентиляционных установок

Марка	Обозначение	Наименование	Кол.	Масса ед. кг	Примечание
		П1; П1а			
П1.1		Установка в составе:	1	336	
		а) Вентилятор радиальный В-Ц4-70 №8 исполнение 1 положение пр 45°			
		б) электродвигатель 4А132М6 7,5кВт; 970 об/мин			
П1а.1		Установка в составе:	1	336	
		а) Вентилятор радиальный В-Ц4-70 №8 исполнение 1 положение л 45°			
		б) электродвигатель 4А132М6, 7,5кВт, 970 об/мин			
П1.2 П1а.2	5.904-5	Гибкая вставка ВВ 22	2		
П1.3 П1а.3	5.904-5	Гибкая вставка ВН 15	2		
П1.4		Калорифер КПС 8-П	2	74.8	Iиспол
П1а.4		Калорифер КПС 9-П	2	83.8	IIиспол
П1.5	ГОСТ 8510-72	Рама 1170×872 из L63×40×5 для крепления калорифера	1		Iиспол.
П1а.5	ГОСТ 8510-72	Рама 1170×997 из L63×40×5 для крепления калорифера	1		IIиспол
П1.6	1.494-25	Подставки под калориферы тип II	2		
П1.7		Фильтр ячейковый тип ФЯВ	12	4.0	
П1.8	ГОСТ 8509-72	Рама 1050×1560 из L50×5 для крепления			
		ячейковых фильтров	2		
П1.9	5.904-13 В. 01-1	Заслонка воздушная Р600×600 Р	2		
П1.10	ГОСТ 8509-72	Рама 680×680 из L36×4 для крепления			
		заслонки	1		
П1.11	3.904-18 В.1	Клапан перекидной АЗЕС2Ч.000-05	1		
П1.12 П1а.12	ГОСТ 19903-74	Переход из листовой стали δ=1,4мм			
		Ф804×(1050×1050) L=300	2		
П1.13 П1а.13	ГОСТ 8509-72	Рама 1050×1050 из L36×4	2		
П1.14	ГОСТ 8510-72	Рама 600×600 из L63×40×5 для крепления заслонки	1		
П1.15 П1а.15	3КЧ-5-75	Бобышка Б 45° М27×2	2		
П1.16 П1а.16	ГОСТ 2823-73	Термометр ПТ 1 240 163	2		
П1.17	1.494-27 В.1	Блок Ф60	3		
П1.18	1.494-27 В.1	Лебёдка ручная	1		
П.119	ГОСТ 13840-68	Канат стальной арматурный ф1×7 Д 4,5	10 п.м		
П1.20	по чертежам марки „АР"	Узел воздухозабора	1		
П1.21 П1а.21		Болты с гайками М12×300	8		

ПРИМЕЧАНИЕ:

Размеры, указанные в скобках, относятся к исполнению II.

20
9032/9

			ТП 708-18.85 08
Нач. отд.	Розенталь		Склад заполнителей бетона прирельсовой автоматизированной с двумя трактами подачи ёмкостью 6 тыс. куб. м.
Н. контр.	Кивгила		
Гл. спец.	Шапильский		Вентпомещение. Схемы I; II2. Исполнения I, II.
Рук. груп.	Кивгила		Стадия Р; Лист 19; Листов
Инженер	Белоусова		
Рук. груп.	Кивгила		Установки П1, П1а
Инженер	Мануйлова		Госстрой СССР ХАРЬКОВСКИЙ ПРОМСТРОЙНИИПРОЕКТ

Привязан:

Инв. №

Инв. № подл. | Подпись и дата | Взам. инв. №

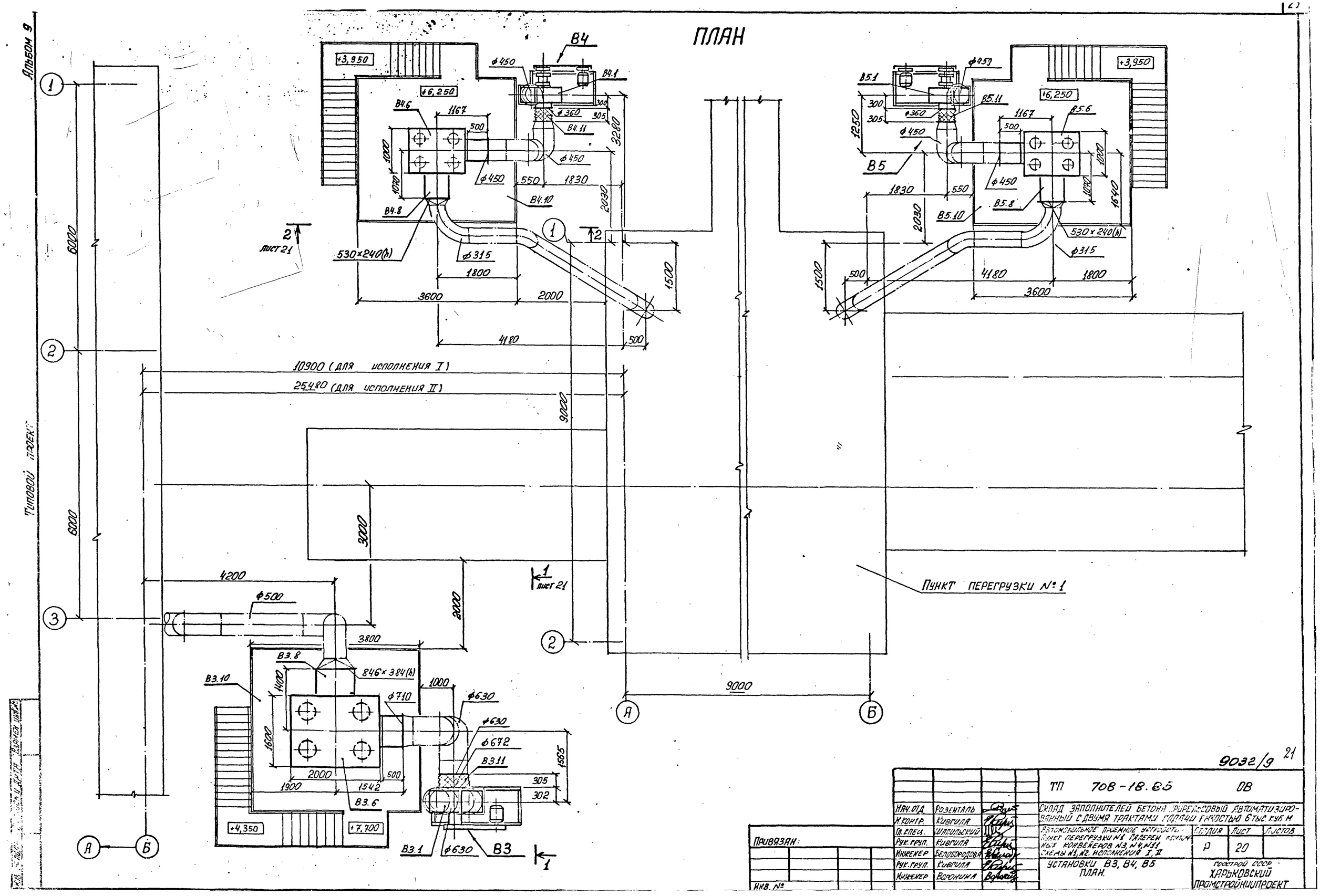

ПЛАН
Альбом 9
Типовой проект
+3,950
+6,250
В4
В4.1
В4.6
В4.8
В4.10
В4.11
В5.1
В5.6
В5.8
В5.10
В5.11
В5
530×240(h)
ф450
ф360
ф315
ф500
ф710
ф630
ф672
В3.1
В3.6
В3.8
В3.10
В3.11
846×384(h)
10900 (для исполнения I)
25480 (для исполнения II)
Пункт перегрузки № 1
лист 21
+4,350
+7,700
9032/9
21
ТП 708-18.85 ОВ
Склад заполнителей бетона прирельсовый автоматизированный с двумя трактами подачи емкостью 6 тыс. куб. м
Автомобильное приемное устройство. Пункт перегрузки №1 галереи ленточных конвейеров №3, №4, №11 схемы №1, №2. Исполнения I, II
Установки В3, В4, В5 План.
Стадия Р
Лист 20
Листов
Госстрой СССР
Харьковский промстройниипроект
Нач. отд. Розенталь
Н. контр. Кивгила
Гл. спец. Шапильский
Рук. груп. Кивгила
Инженер Белобородова
Рук. груп. Кивгила
Инженер Воронина
Привязан:
Инв. №

СПЕЦИФИКАЦИЯ ОТОПИТЕЛЬНО-ВЕНТИЛЯЦИОННЫХ УСТАНОВОК

Марка	Обозначение	Наименование	Кол.	Масса ед., кг	Примечание
		В3			
В3.1		Установка в составе: а) вентилятор пылевой радиальный В-ЦП6-45-8-01 исполнение 6, положение ПрО°	1	730	
		б) электродвигатель 4А160М4 N=18,5 квт n=1465 об/мин			
В3.2	4.904-46 вып. II	циклон „НИИОГАЗ" ЦН-11 ф800 правого вращения	2	391	
В3.3	4.904-46 вып. II	циклон „НИИОГАЗ" ЦН-11 ф800 левого вращения	2	391	
В3.4	По чертежам марки „КМ"	бункер для четырех циклонов	1		
В3.5	4.904-46 вып. III	затвор тип 23т с деталями управления	1	92	
В3.6	4.904-46 вып. IV	сборник с боковым отводом	1	212	
В3.7	4.904-46 вып. IV	коллектор	1	26,2	
В3.8	4.904-46 вып. IV	патрубок	1	24,0	
В3.9	4.904-46 вып. II	лапки для крепления циклонов	8	2,22	
В3.10	По чертежам марки „КМ"	постамент	1		
В3.11	По типу серии 5.904-5	гибкая вставка ф672 × ф630 l=305	1		
В3.12	5.904-5	гибкая вставка ВН-08	1		
В3.13		болты с гайками М16×300	6		
		В4, В5			
В4.1		Установка в составе: а) вентилятор пылевой радиальный В-ЦП7-40 №6 исполнение 6 положение ПрО°	1	464	
		б) электродвигатель 4А160S4 N=15 квт n=1465 об/мин			
В5.1		Установка в составе: а) вентилятор пылевой радиальный В-ЦП7-40 №6 исполнение 6, положение ЛО°	1	464	
		б) электродвигатель 4А160S4 N=15 квт n=1465 об/мин			
В4.2 В5.2	4.904-46 вып. II	циклон „НИИОГАЗ" ЦН-11 ф500 правого вращения	4	88	
В4.3 В5.3	4.904-46 вып. II	циклон „НИИОГАЗ" ЦН-11 ф500 левого вращения	4	88	
В4.4 В5.4	По чертежам марки „КМ"	бункер для четырех циклонов	2		
В4.5 В5.5	4.904-46 вып. III	затвор тип 23т с деталями управления	2	92	
В4.6 В5.6	4.904-46 вып. IV	сборник с боковым отводом	2	84,5	
В4.7 В5.7	4.904-46 вып. IV	коллектор	2	10,6	
В4.8 В5.8	4.904-46 вып. IV	патрубок	2	14,0	
В4.9 В5.9	4.904-46 вып. II	лапки для крепления циклонов	16	1,02	
В4.10 В5.10	По чертежам марки „КМ"	постамент	2		
В4.11 В5.11	5.904-5	гибкая вставка ВВ-08	2		
В4.12 В5.12	5.904-5	гибкая вставка ВН-07	2		
В4.13 В5.13		болты с гайками М16×300	8		

РАЗРЕЗ 1-1

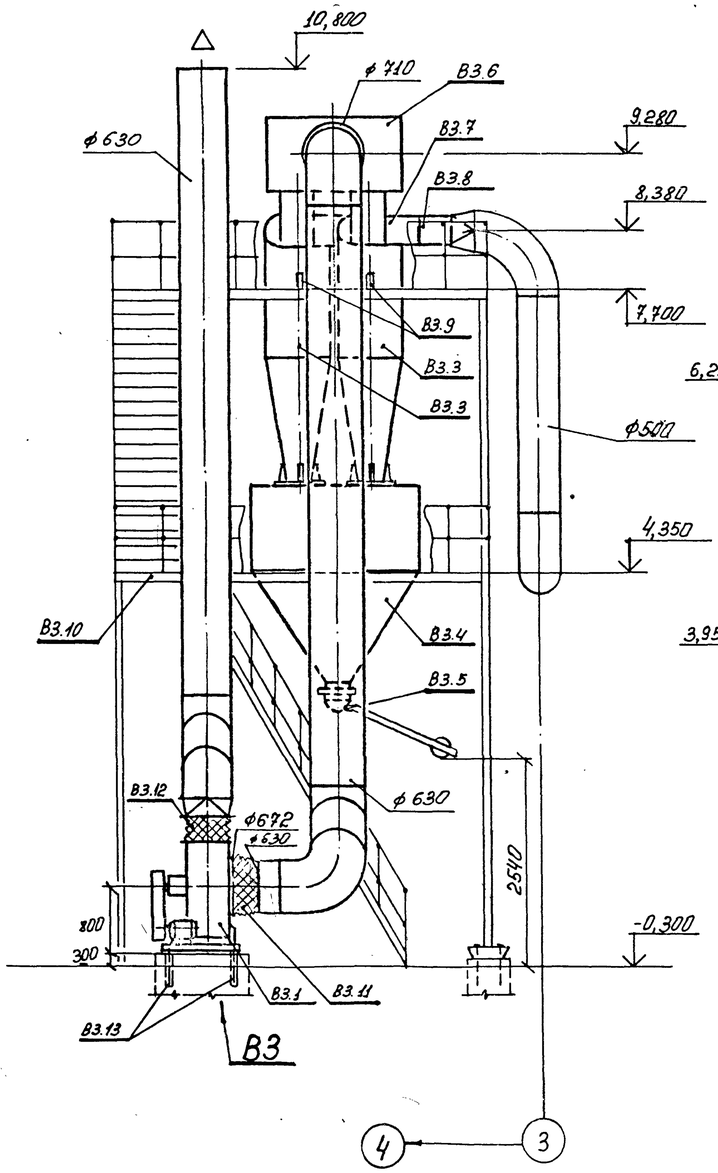

РАЗРЕЗ 2-2

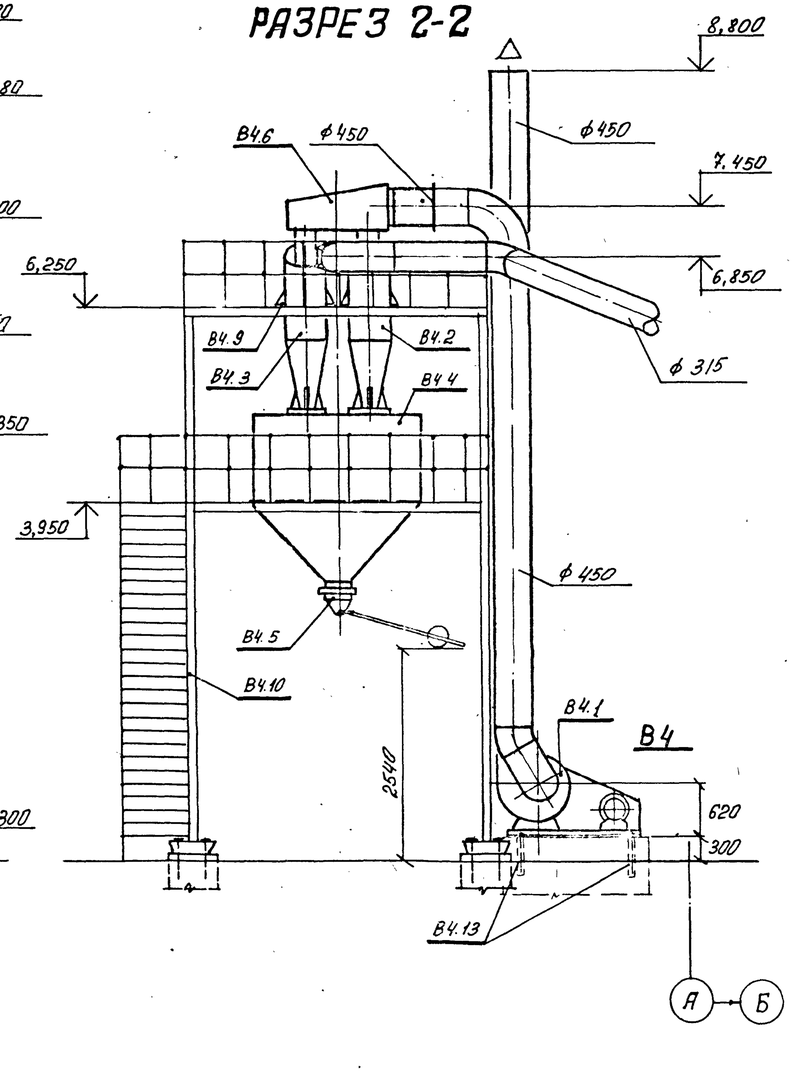

22
9032/9

Нач. отд.	Розенталь		
Н. контр.	Кивгила		
Гл. спец.	Шапильский		
Рук. груп.	Кивгила		
Инженер	Белобородова		
Рук. груп.	Кивгила		
Инженер	Воронина		

ТП 708-18.85 ОВ

Склад заполнителей бетона прирельсовый автоматизированный с двумя трактами подачи емкостью 6 тыс. куб. м.

Автомобильное приемное устройство пункт перегрузки №1 галереи ленточных конвейеров №3, №4, №11 схемы №1, №2 исполнения I, II

Стадия	Лист	Листов
Р	21	

Установки В3, В4, В5
Разрезы.

Госстрой СССР
ХАРЬКОВСКИЙ ПРОМСТРОЙНИИПРОЕКТ

Привязан:

Инв. №

Альбом 9

Типовой проект

Альбом 9

Типовой проект

ПЛАН НА ОТМЕТКАХ -0,300; 6,250; 6,450

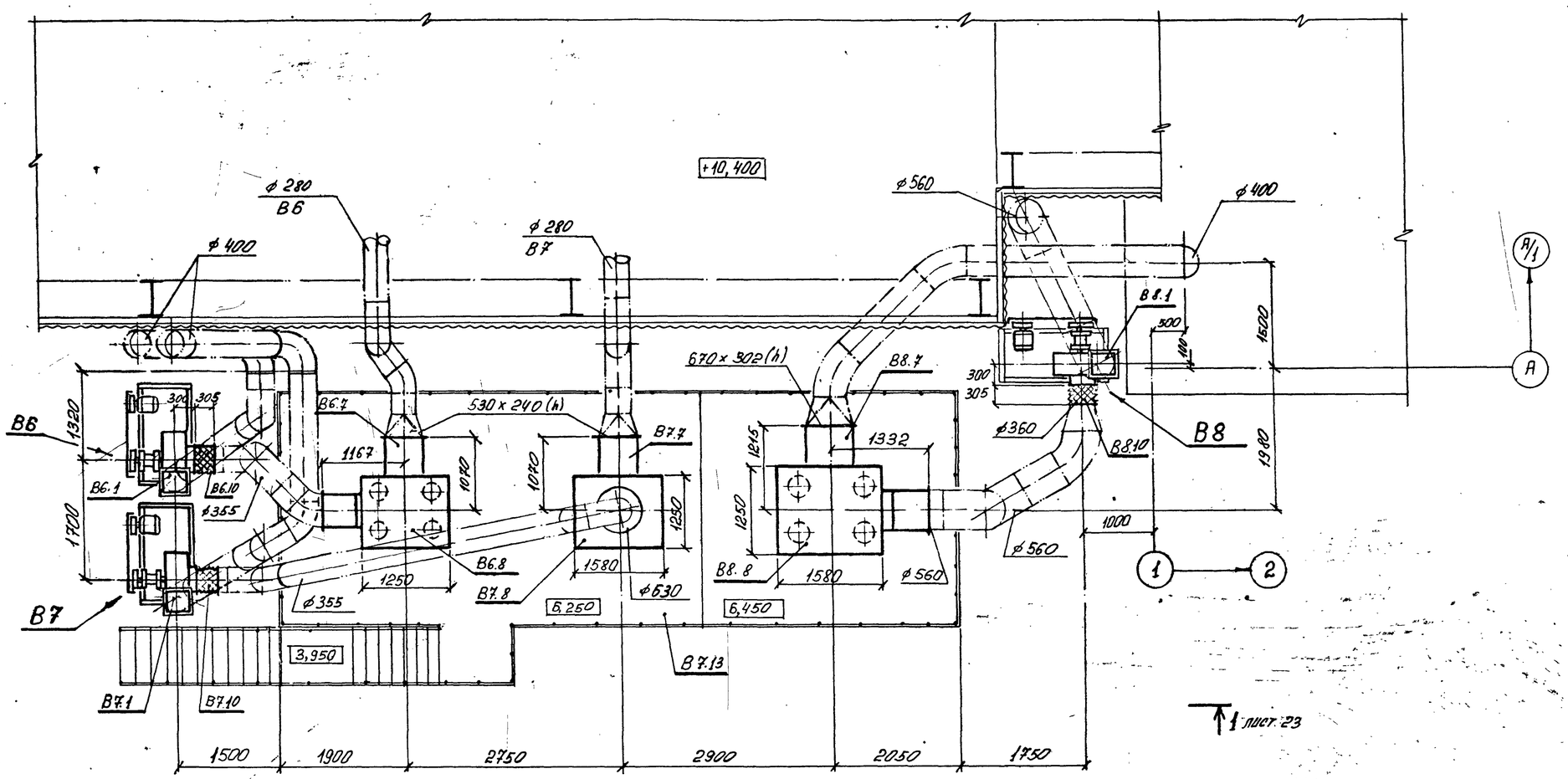

23
9032/9

Нач. отд.	Розенталь		ТП 708-18.85 ОВ	
Н. контр.	Кивгила		Склад заполнителей бетона прирельсовый автоматизированный с двумя трактами подачи емкостью 6 тыс.	
Гл. спец.	Шапильский		Галереи ленточных конвейеров N5, N6, N9, N10 и пункт перегрузки N2 Схема N1. Исполнение I	Стадия: Р; Лист: 22; Лист 1 в
Рук. груп.	Кивгила			
Инженер	Белобородова		Установки В6, В7, В8 План.	Госстрой СССР Харьковский промстройниипроект
Рук. груп.	Кивгила			
Инженер	Воронина			

Привязан:

Инв. №

Инв. № подл. | Подпись и дата | Взамен инв. №

Альбом 9

Типовой проект

РАЗРЕЗ 1-1

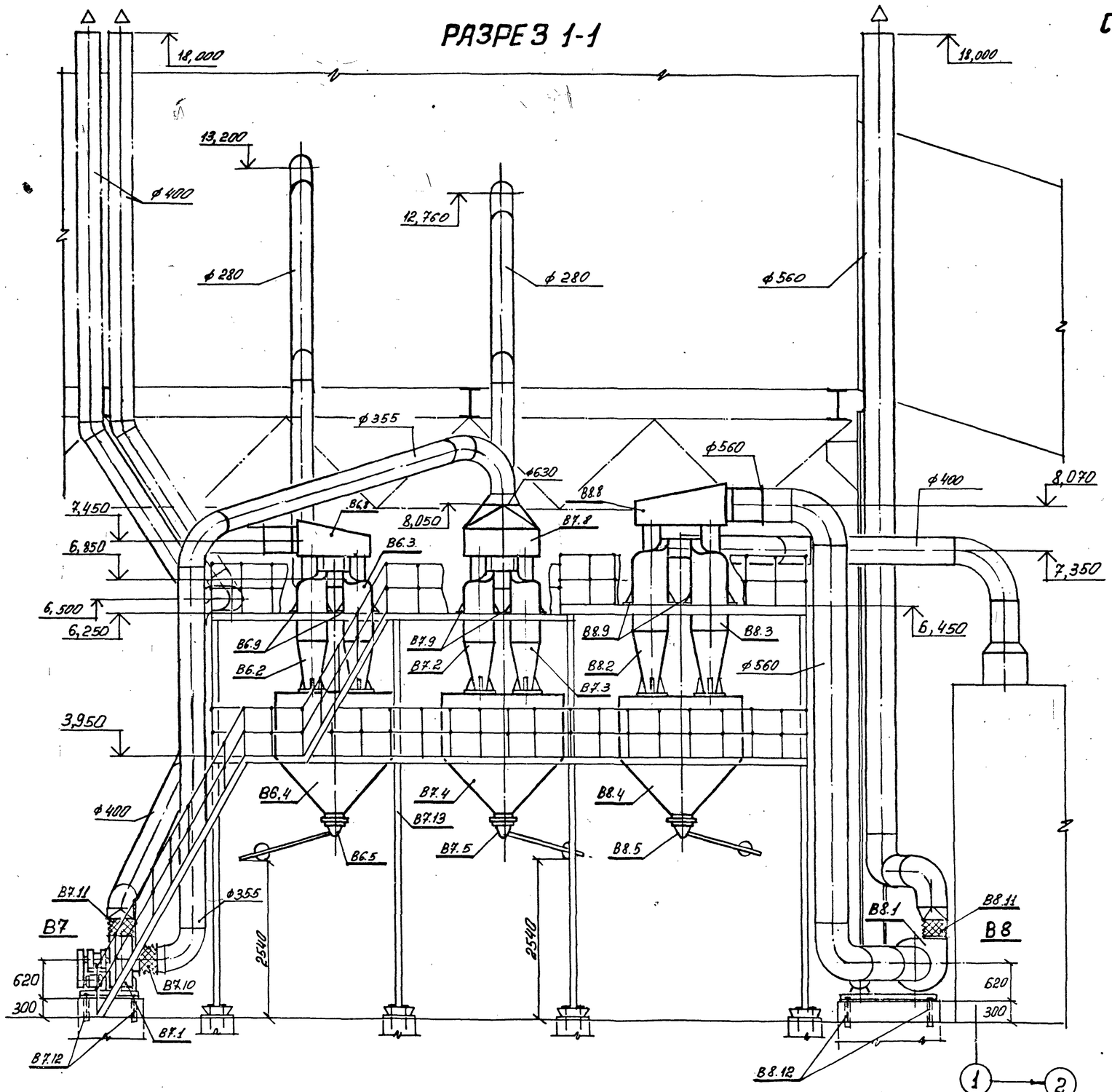

СПЕЦИФИКАЦИЯ ОТОПИТЕЛЬНО-ВЕНТИЛЯЦИОННЫХ УСТАНОВОК

Марка	Обозначение	Наименование	Кол.	Масса ед, кг	Примечание
		В6, В7			
В6.1 В7.1		Установка в составе: а) Вентилятор пылевой	2	464	
		радиальный В-ЦП7-40 №6 исполнение 6 положение ЛО 0°			
		б) электродвигатель 4А160S4 N=15 кВт n=1465 об/мин			
В6.2 В7.2	4.904-46 вып. II	Циклон „НИИОГАЗ" ЦН-11 ф500 правого вращения	4	88	
В6.3 В7.3	4.904-46 вып. II	Циклон „НИИОГАЗ" ЦН-11 ф500 левого вращения	4	88	
В6.4 В7.4	По чертежам марки „КМ"	Бункер для четырех циклонов	2		
В6.5 В7.5	4.904-46 вып. III	Затвор тип 23т с деталями управления	2	92	
В6.6 В7.6	4.904-46 вып. IV	Коллектор	2	10,6	
В6.7 В7.7	4.904-46 вып. IV	Патрубок	2	14,0	
В6.8	4.904-46 вып. IV	Сборник с боковым отводом	1	84,5	
В7.8	4.904-46 вып. IV	Сборник с верхним отводом	1	123	
В6.9 В7.9	4.904-46 вып. II	Лапки для крепления циклонов	16	1,02	
В6.10 В7.10	5.904-5	Гибкая вставка ВВ-08	2		
В6.11 В7.11	5.904-5	Гибкая вставка ВН-07	2		
В6.12 В7.12		Болты с гайками М16х300	8		
В7.13	По чертежам марки „КМ"	Постамент	1		
		В8			
В8.1		Установка в составе: а) Вентилятор пылевой радиальный В-ЦП7-40 №6 исполнение 6 положение ЛО°	1		
		б) электродвигатель 4А180S4 N=22 кВт n=1470 об/мин			
В8.2	4.904-46 вып. II	Циклон „НИИОГАЗ" ЦН-11 ф630 правого вращения	2	247	
В8.3	4.904-46 вып. II	Циклон „НИИОГАЗ" ЦН-11 ф630 левого вращения	2	247	
В8.4	По чертежам марки „КМ"	Бункер для четырех циклонов	1		
В8.5	4.904-46 вып. III	Затвор тип 23т с деталями управления	1	92	
В8.6	4.904-46 вып. IV	Коллектор	1	16,5	
В8.7	4.904-46 вып. IV	Патрубок	1	19,0	
В8.8	4.904-46 вып. IV	Сборник с боковым отводом		132	
В8.9	4.904-46 вып. II	Лапки для крепления циклонов	8	1,22	
В8.10	5.904-5	Гибкая вставка ВВ-08	1		
В8.11	5.904-5	Гибкая вставка ВН-07	1		
В8.12		Болты с гайками М16х300	4		

24
9032/9

Привязан:

Инв. №

Нач. отд.	Розенталь	
Н. контр.	Кивгила	
Гл. спец.	Шапильский	
Рук. груп.	Кивгила	
Инженер	Белобородова	
Рук. груп.	Кивгила	
Инженер	Воронина	

ТП 708-18.85 ОВ

Склад запорителей бетона рельсовый автоматизированный с двумя трактами подачи емкостью 6 тыс. м³/сут

Галереи ленточных конвейеров №5, №6, №9, №10 и пункт перегрузки №2 Схема №1 исполнение I

Стадия	Лист	Листов
Р	23	

Установки В6, В7, В8 Разрез.

Харьковский Промстройниипроект

Инв. № подл. | Подпись и дата | Взам. инв. №

Альбом 9

Типовой проект

План на отметках -0,300; 6,250; 7,700

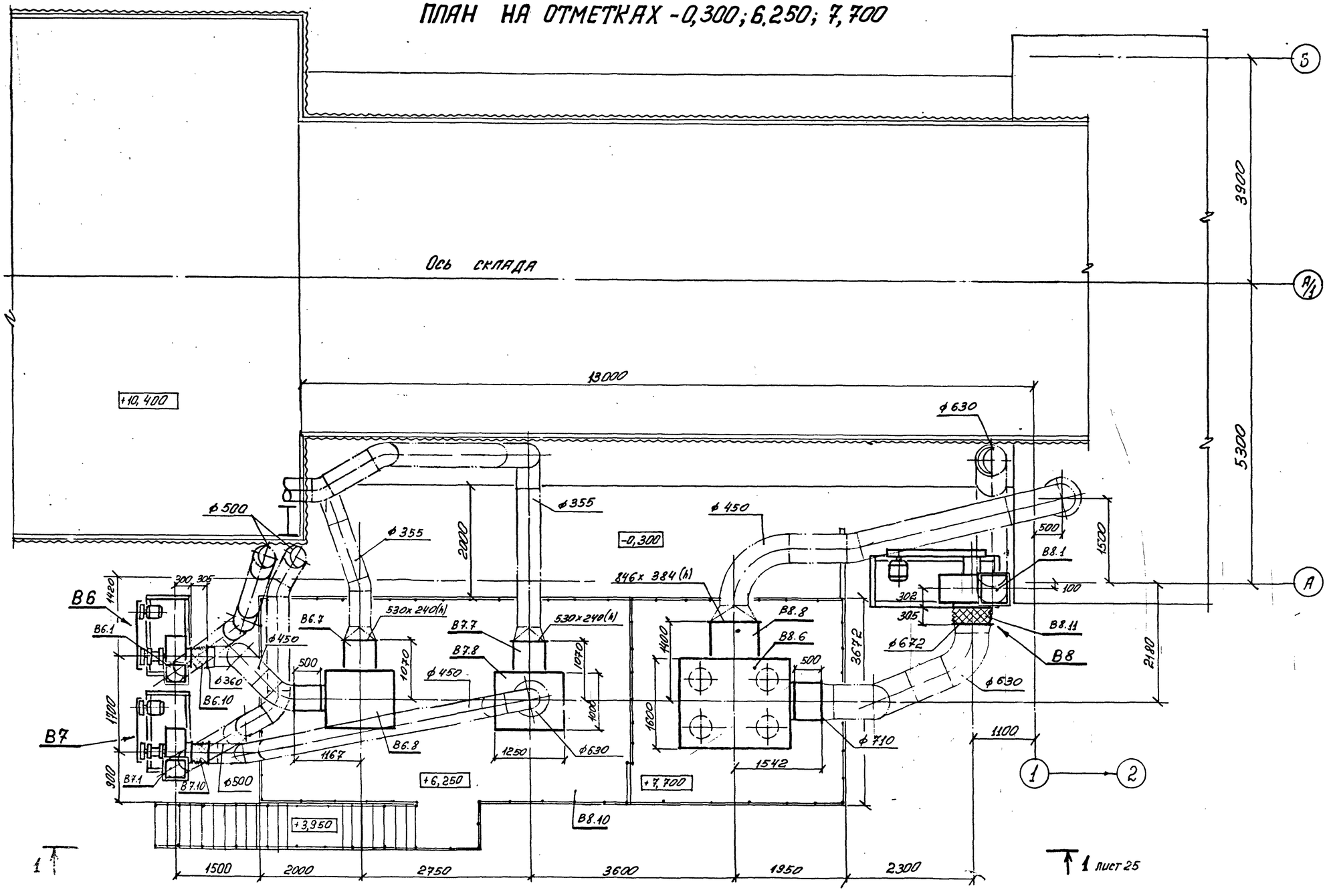

25

9032/9

			ТП 708-18.85 ОВ	
Нач. отд.	Розенталь		Склад заполнителей бетона прирельсовый автоматизированный с двумя трактами подачи емкостью 6 тыс. куб. м	
Н. контр.	Кивгила			
Гл. спец.	Шапильский		Галереи ленточных конвейеров №5, №6, №9, №10 и пункт перегрузки №2. Схема №1. Исполнение II	Стадия: Р; Лист: 24; Листов:
Рук. груп.	Кивгила			
Инженер	Белобородова			
Рук. груп.	Кивгила		Установки В6, В7, В8 План.	Госстрой СССР Харьковский промстройниипроект
Инженер	Воронина			

Привязан:

Инв. №

Взамен инв. №

Подпись и дата

Инв. № подл.

Альбом 9

Типовой проект

РАЗРЕЗ 1-1

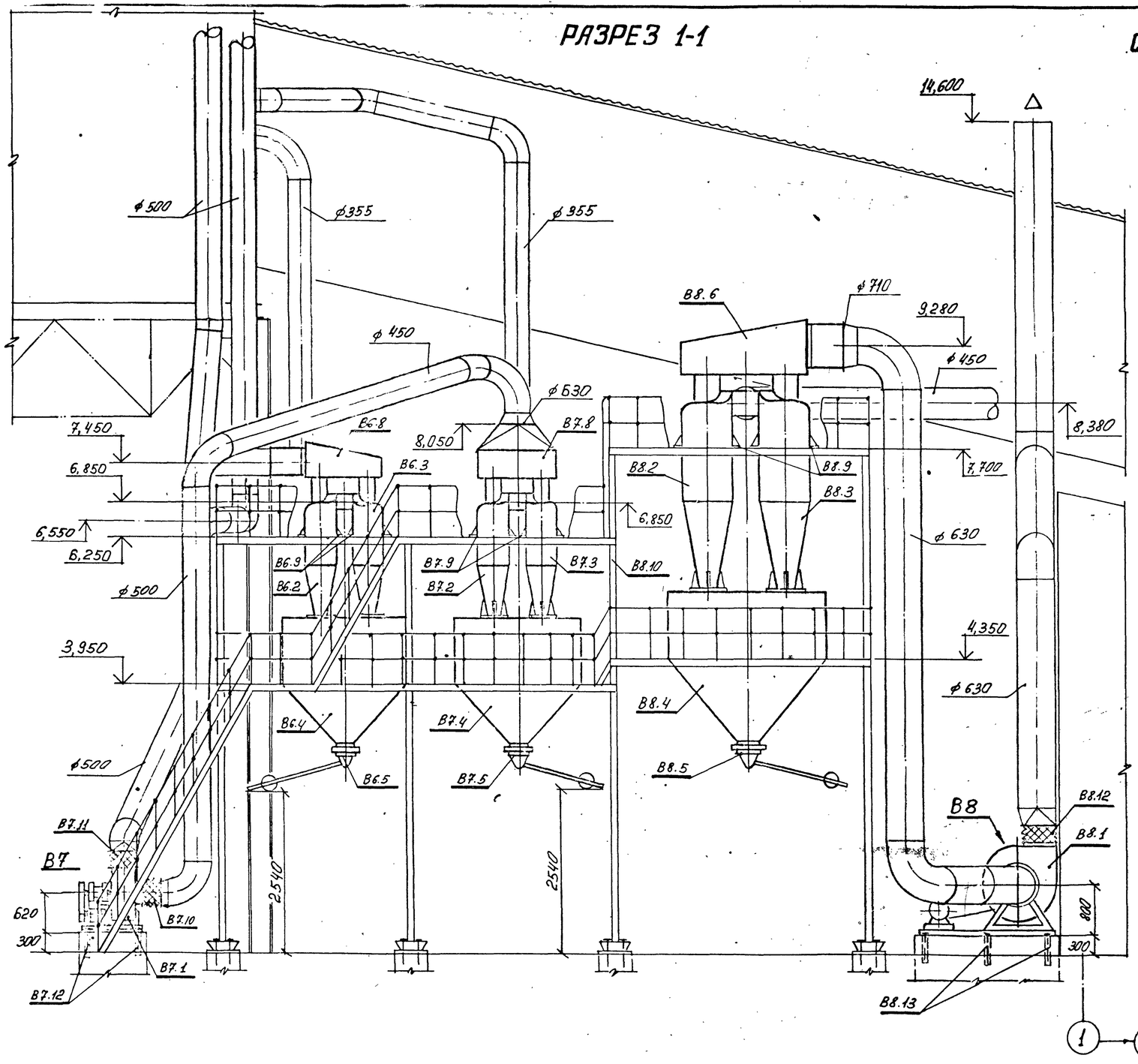

СПЕЦИФИКАЦИЯ ОТОПИТЕЛЬНО-ВЕНТИЛЯЦИОННЫХ УСТАНОВОК

Марка	Обозначение	Наименование	Кол	Масса ед., кг	Примечание
		В6, В7			
В6.1 В7.1		Установка в составе: а) вентилятор пылевой	2	464	
		радиальный В-Ц14-40 №6 исполнение 6 положение ЛО° б) электродвигатель 4А160S4 N=15 кВт n=1465 об/мин			
В6.2 В7.2	4.904-46 вып. II	Циклон „Киногаз" ЦКН-11 ф500 левого вращения	4	88	
В6.3 В7.3	4.904-46 вып. II	Циклон „Киногаз" ЦКН-11 ф500 левого вращения	4	88	
В6.4 В7.4	По чертежам марки „КМ"	Бункер для четырех циклонов	2		
В6.5 В7.5	4.904-46 вып. III	Затвор тип 23т с деталями управления	2	92	
В6.6 В7.6	4.904-46 вып. IV	Коллектор	2	10,6	
В6.7 В7.7	4.904-46 вып. IV	Патрубок	2	14,0	
В6.8	4.904-46 вып. IV	Сборник с боковым отводом	1	84,5	
В7.8	4.904-46 вып. IV	Сборник с верхним отводом	1	123	
В6.9 В7.9	4.904-46 вып. II	Лапки для крепления циклонов	16	1,02	
В6.10 В7.10	5.904-5	Гибкая вставка ВВ-08	2		
В6.11 В7.11	5.904-5	Гибкая вставка ВН-07	2		
В6.12 В7.12		Болты с гайками М16х300	8		
		В8			
В8.1		Установка в составе: а) вентилятор пылевой	1	730	
		радиальный ВЦ16-45-8-01 исполнение 6 положение ЛО° б) электродвигатель 4А160М4 N=18,5 кВт n=1465 об/мин			
В8.2	4.904-46 вып. II	Циклон „Киногаз" ЦКН-11 ф800 правого вращения	2	391	
В8.3	4.904-46 вып. II	Циклон „Киногаз" ЦКН-11 ф800 левого вращения	2	391	
В8.4	По чертежам марки „КМ"	Бункер для четырех циклонов	1		
В8.5	4.904-46 вып. III	Затвор тип 23т с деталями управления	1	92	
В8.6	4.904-46 вып. IV	Сборник с боковым отводом	1	212	
В8.7	4.904-46 вып. IV	Коллектор	1	26,2	
В8.8	4.904-46 вып. IV	Патрубок	1	24,0	
В8.9	4.904-46 вып. II	Лапки для крепления циклонов	8	2,22	
В8.10	По чертежам марки „КМ"	Постамент	1		
В8.11	По типу серии 5.904-5	Гибкая вставка ф672х ф630 С=305	1		
В8.12	5.904-5	Гибкая вставка ВН-08	1		
В8.13		Болты с гайками М16х300	6		

26
9032/9

Привязан:

Инв. №

Взам. инв. №

Подпись и дата

Инв. № подл.

Нач. отд.	Розенталь		ТП 708-18.85 ОВ
Н. контр.	Кивгила		Склад заполнителей бетона прирельсовый автоматизированный с двумя трактами подачи емкостью 6 тыс. куб. м
Гл. спец.	Шатильский		Галереи ленточных конвейеров №6, №9, №10 и пункт перегрузки №2. Схема №1 исполнение II
Рук. груп.	Кивгила		Стадия Р; Лист 25; Листов
Инженер	Белгородова		
Рук. груп.	Кивгила		Установки В6, В7, В8 Разрез.
Инженер	Воронина		Госстрой СССР Харьковский промстройниипроект

Альбом 9

Типовой проект

Разрез 1-1

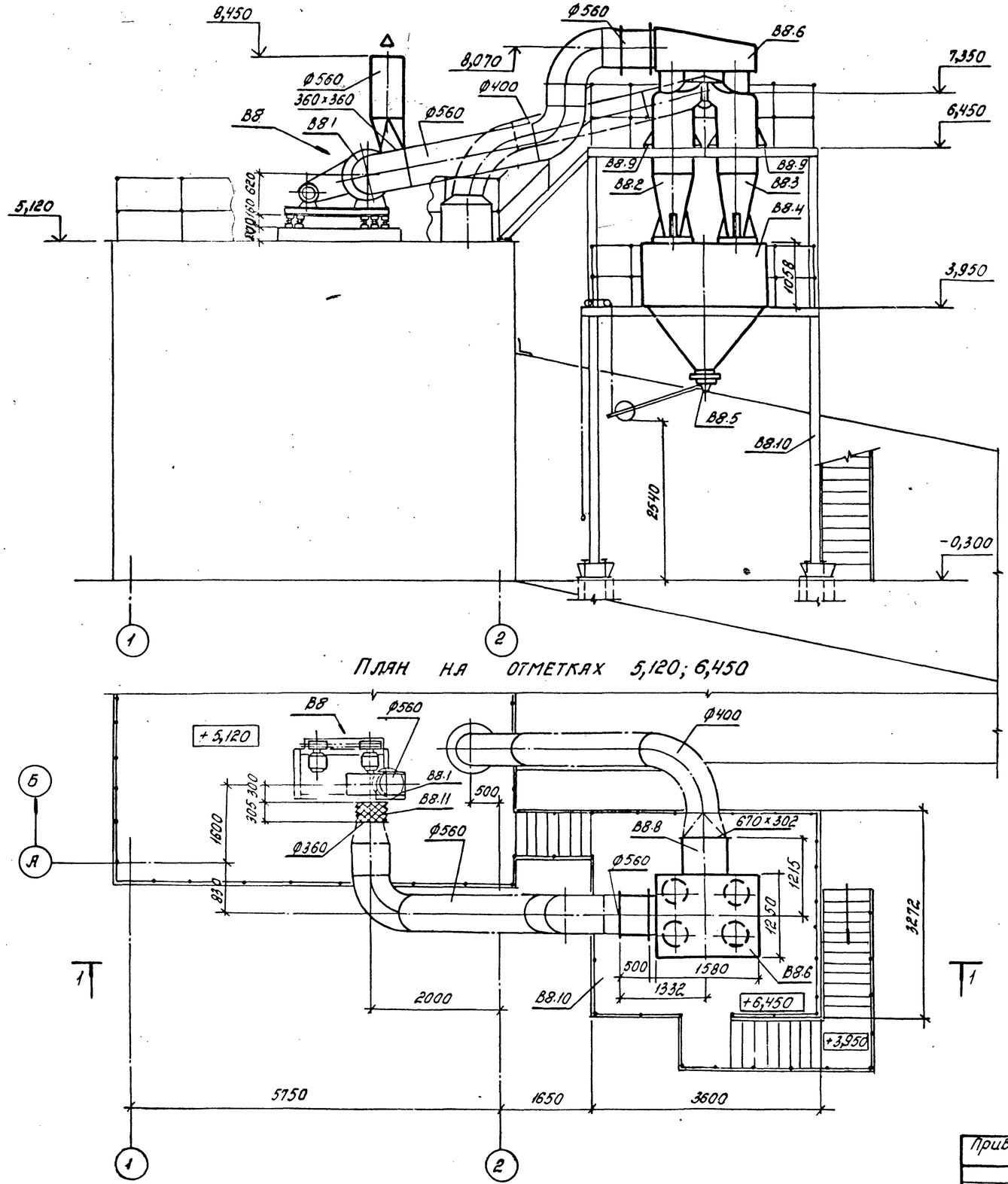

План на отметках 5,120; 6,450

Спецификация отопительно-вентиляционных установок

Марка	Обозначение	Наименование	Кол.	Масса ед., кг	Примечание
		В8			
В8.1		Установка в составе:	1	507	
		а) Вентилятор радиальный пылевой В-ЦП7-40№6 исполнение 6 положение Л0°			
		б) Электродвигатель 4А 180 S4 N=22 кВт n=1470 об/мин.			
		в) Виброизоляторы			
В8.2	4.904-46. Вып.II	Циклон „НИИОГАЗ" ЦН-11 Ø630 правого вращения	2	247	
В8.3	4.904-46. Вып.II	Циклон „НИИОГАЗ" ЦН-11 Ø630 левого вращения	2	247	
В8.4	По чертежам марки „КМ"	Бункер для четырех циклонов	1		
В8.5	4.904-46 Вып.III	Затвор 23т с деталями управления	1	92	
В8.6	4.904-46 Вып.IV	Сборник с боковым отводом	1	132	
В8.7	4.904-46. Вып.IV	Коллектор	1	16.5	
В8.8	4.904-46 Вып.IV	Патрубок	1	19,0	
В8.9	4.904-46 Вып.II	Лапки для крепления циклонов	8	2,22	
В8.10	По чертежам марки „КМ"	Постамент	1		
В8.11	5.904-5	Гибкая вставка В8-08	1		

27
9032/9

			ТП 708-18.85	ОВ
Нач.отд.	Розенталь		Склад заполнителей бетона прирельсовый автоматизированный с двумя трактами подачи емкостью 6 тыс. куб. м. Галереи ленточных конвейеров №5, №6, №9, №10 и пункт перегрузки №2. Схема №2. Исполнение I	Стадия: Р; Лист: 26; Листов:
Н.контр.	Кивгила			
Гл.спец.	Шапильский			
Рук.груп.	Кивгила			
Инженер.	Белобородова		Установка В8	Госстрой СССР Харьковский Промстройниипроект
Рук.груп.	Кивгила			
Инженер.	Воронина			

Привязан:

Инв.№ подл. | Подпись и дата | Взам.инв.№

Альбом 9

Типовой проект

РАЗРЕЗ 1-1

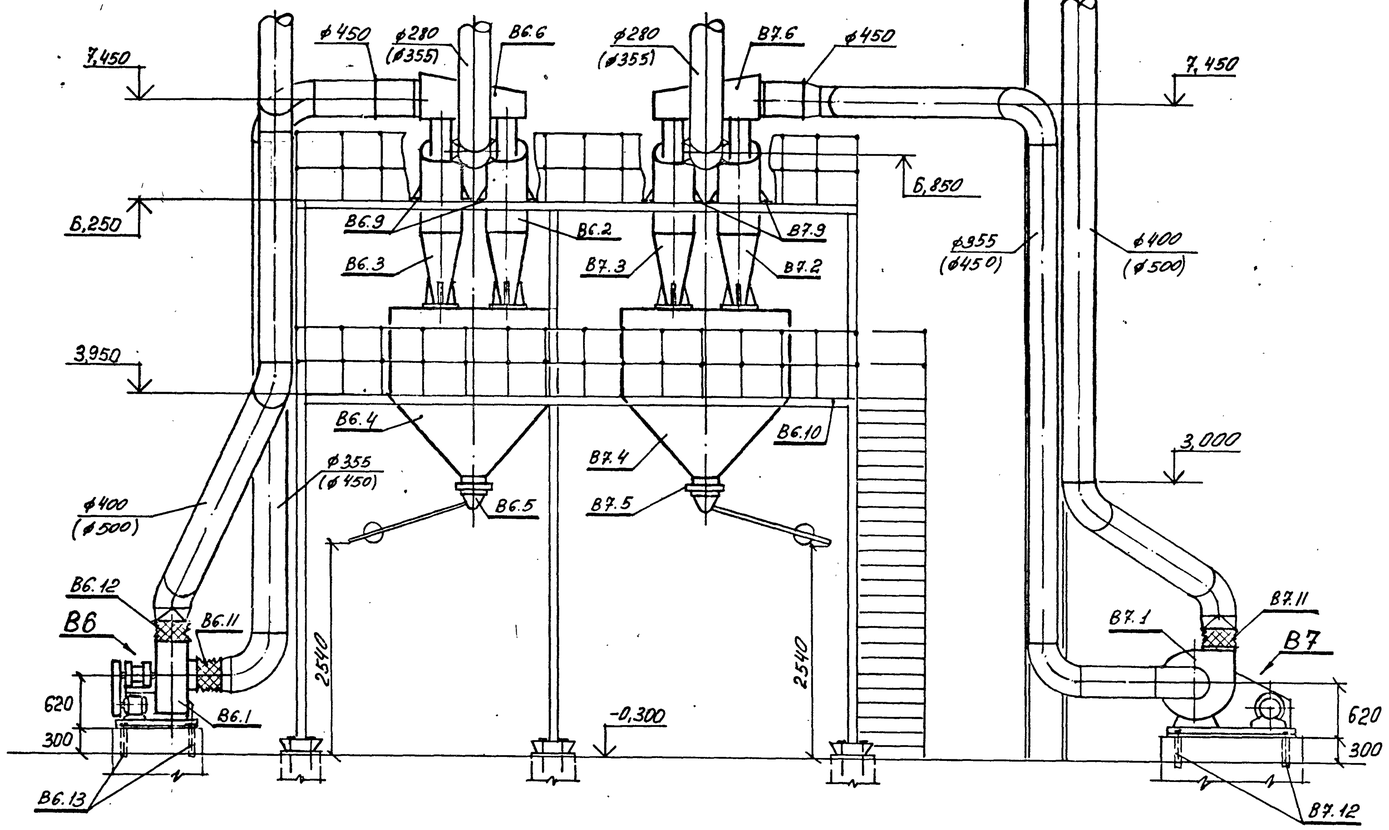

ПЛАН НА ОТМЕТКАХ -0,300 ; +6,250

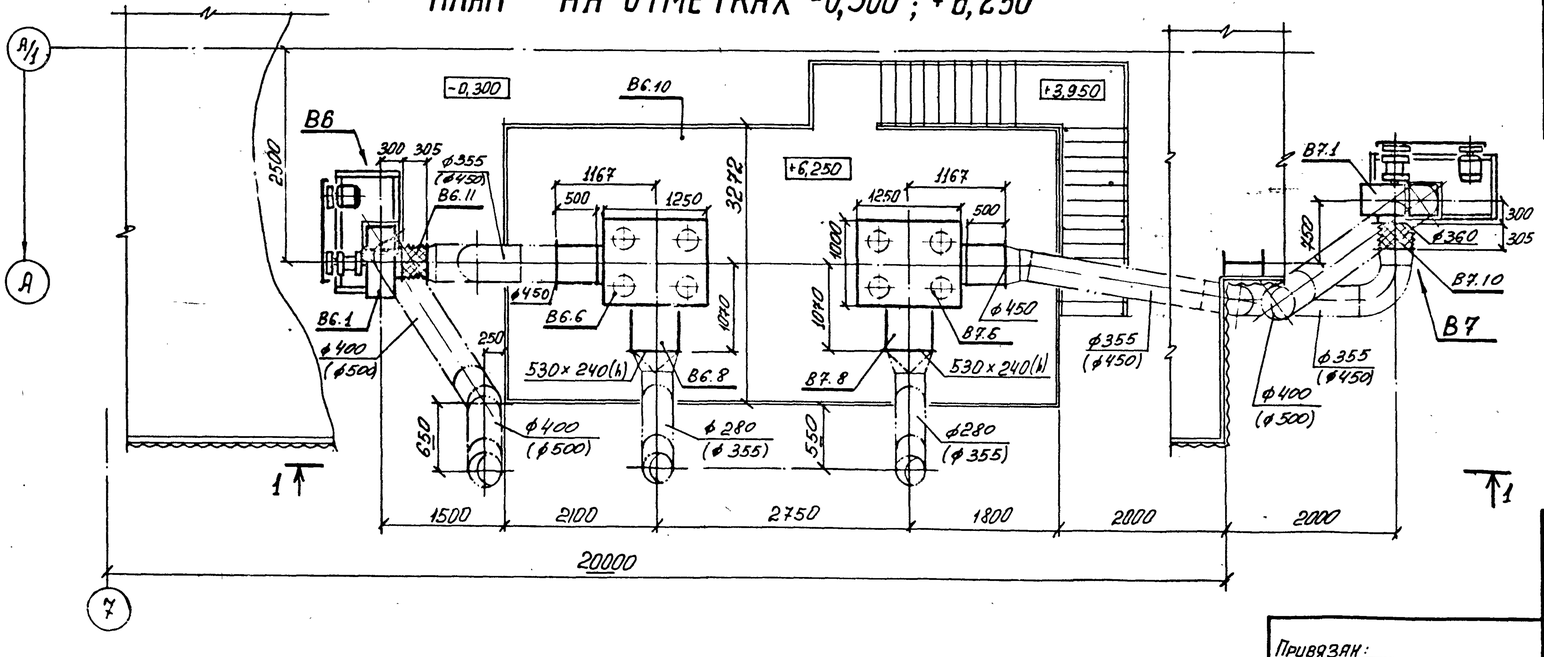

СПЕЦИФИКАЦИЯ ОТОПИТЕЛЬНО-ВЕНТИЛЯЦИОННЫХ УСТАНОВОК

Марка	Обозначение	Наименование	Кол.	Масса ед. кг	Примечание
		В6, В7			
В6.1 В7.1		Установка в составе:	2	464	
		а) вентилятор пылевой радиальный В-ЦП7-40 № 6			
		исполнение 6 положение ЛО°			
		б) электродвигатель 4А160S4 N=15 квт n=1465 об/мин			
В6.2 В7.2	4.904-46 вып. II	циклон „НИИОГАЗ" ЦН-11 ф500 правого вращения	4	88	
В6.3 В7.3	4.904-46 вып. II	циклон „НИИОГАЗ" ЦН-11 ф500 левого вращения	4	88	
В6.4 В7.4	По чертежам марки „КМ"	бункер для четырех циклонов	2		
В6.5 В7.5	4.904-46 вып. III	затвор тип 23т с деталями управления	2	92	
В6.6 В7.6	4.904-46 вып. IV	сборник с боковым отводом	2	84,5	
В6.7 В7.7	4.904-46 вып. IV	коллектор	2	10,6	
В6.8 В7.8	4.904-46 вып. IV	патрубок	2	14,0	
В6.9 В7.9	4.904-46 вып. II	лапки для крепления циклонов	16	1,02	
В6.10	По чертежам марки „КМ"	постамент	1		
В6.11 В7.10	5.904-5	гибкая вставка ВВ-08	2		
В6.12 В7.11	5.904-5	гибкая вставка ВН-07	2		
В6.13 В7.12		болты с гайками			
		М16×300	8		

Примечание:

Диаметры, указанные в скобках, относятся к исполнению II.

28

9032/9

Нач. отд.	Розенталь	
Н. контр.	Кивгила	
Гл. спец.	Шапильский	
Рук. груп.	Кивгила	
Инженер	Белобородова	
Рук. груп.	Кивгила	
Инженер	Воронина	

Привязан:

ТП 708-18.85 ОВ

Склад заполнителей бетона прирельсовый автоматизированный с двумя трактами подачи емкостью 6 тыс. куб.м

Галереи ленточных конвейеров N5, N6, N9, N10 и пункт перегрузки N2. Схема 2. Исполнения I, II.

Стадия	Лист	Листов
Р	27	

Установки В6, В7

Госстрой СССР ХАРЬКОВСКИЙ

Альбом 9

Типовой проект

Разрез 1-1

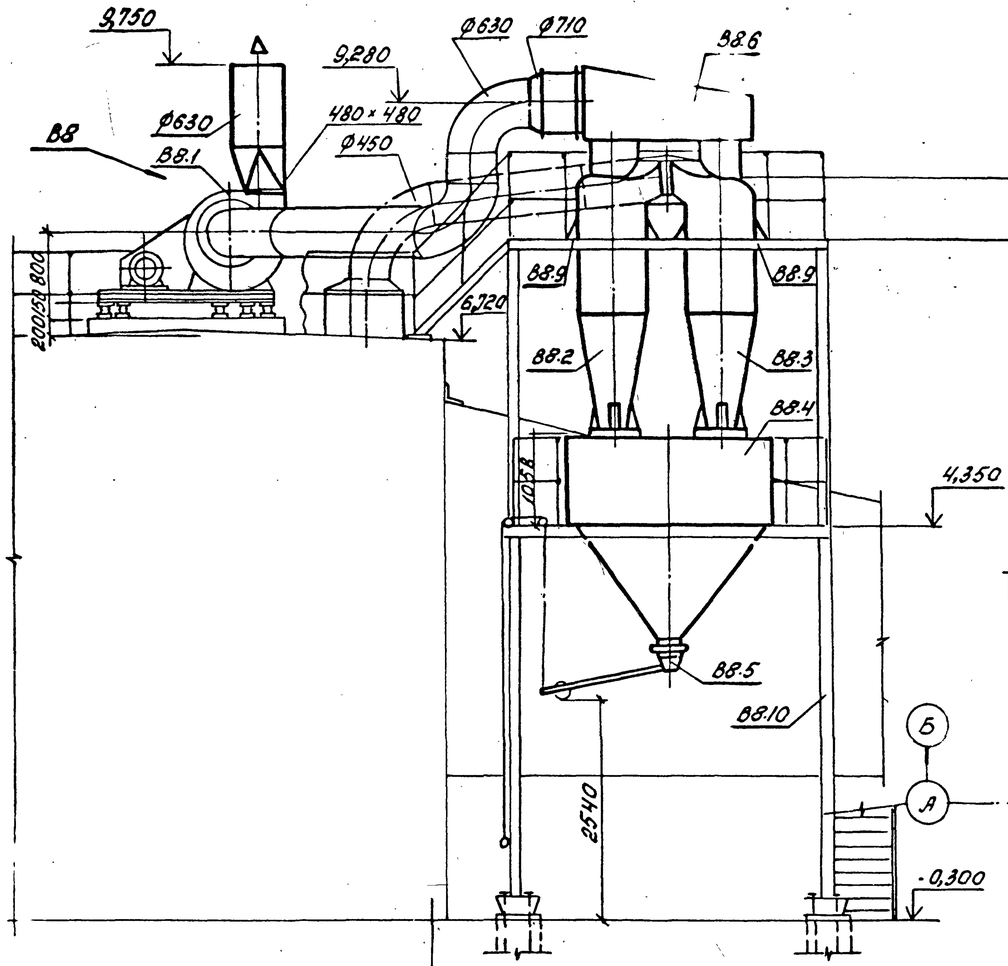

План на отметках 6,720; 7,700

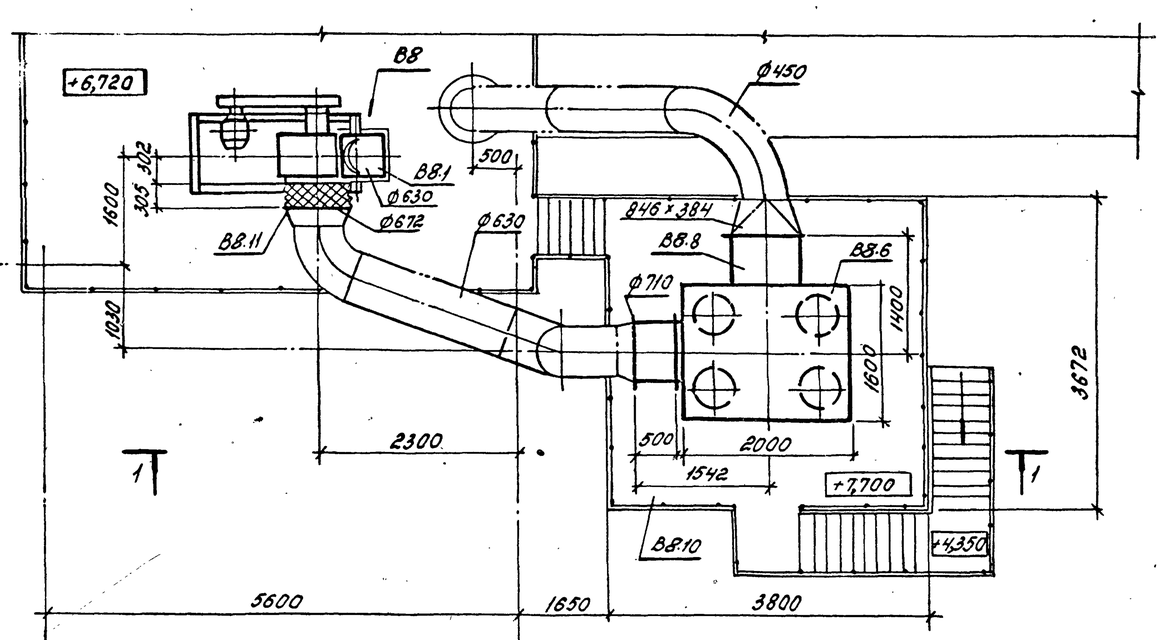

Спецификация отопительно-вентиляционных установок

Марка	Обозначение	Наименование	Кол.	Масса ед, кг	Приме-чание
		В8			
В8.1		Установка в составе:	1	730	
		а) вентилятор радиаль-ный пылевой			
		В-Ц П6-45 №8 исполне-ние 6 положение°			
		б) электродвигатель 4А 160 М4			
		N=18,5 кВт n=1450 об/мин.			
		в) виброизоляторы			
В8.2	4.904-46 Вып. II	Циклон „НИИОГАЗ" ЦН-11 ф800 правого вращения	2	391	
В8.3	4.904-46 Вып. II	Циклон „НИИОГАЗ" ЦН-11 ф800 левого вращения	2	391	
В8.4	По чертежам марки „КМ"	Бункер для четырех циклонов	1		
В8.5	4.904-46 Вып. III	Затвор 23т с деталя-ми управления	1	92	
В8.6	4.904-46 Вып. IV	Сборник с боковым отводом	1	212	
В8.7	4.904-46 Вып. IV	Коллектор	1	262	
В8.8	4.904-46 Вып. IV	Патрубок	1	240	
В8.9	4.904-46. Вып. II	Лапки для крепле-ния циклонов	8	2,22	
В8.10	По чертежам марки „КМ"	Постамент	1		
В8.11	По типу серии 5.904-5	Гибкая вставка ф672 е=303	1		

29
9032/9

Нач. отд	Розенталь		ТП 708-18.85 ОВ
Н. контр.	Кивгила		Склад заполнителей бетона портальный автоматизи-рованный с двумя трактами подачи емкостью 6 тыс. куб. м
Гл. спец.	Шапиньский		Галерея ленточных конвейеров №5, №9, №10 и пункт перегрузки №2. Схема №2. Исполнение II
Рук. групп.	Кивгила		Стадия Р; Лист 28; Листов
Инженер	Белобородова		Установка В8
Рук. групп.	Кивгила		Госстрой СССР Харьковский Промстройниипроект
Инженер	Воронина		

Привязан:

Инв. №

Инв. № подл. | Подпись и дата | Взам. инв. №

Альб

Типовой проект

Расходы тепла на нагрев песка и щебня

Исполнение сблокированного склада	Заполнитель	Начальная температура заполнителей	Конечная температура заполнителей	Расход заполнителей т/час	Полезный расход тепла на нагрев 1 тонны заполнителей ВТ(ккал)/час	Расход тепла на нагрев заполнителей ВТ(ккал/час) полезный	Расход тепла на нагрев заполнителей ВТ(ккал/час) с учетом потерь	Суммарный расход тепла ВТ(ккал)/час	Количество бункеров	Поверхность регистров м² общая	Поверхность регистров м² на один бункер
I	песок	-15	6	28.8	12499 (10747)	359965 (309514)	424759 (365227)	1004770 (863974)	16	192	12
	щебень	-15	3	57.6	8254 (7097)	475419 (408787)	580011 (498120)		28	336	12
II	песок	-15	6	17.6	12499 (10747)	219978 (189147)	259573 (223193)	565691 (486407)	8	115.2	14.4
	щебень	-15	3	30.4	8254 (7097)	250916 (215749)	306118 (263214)		22	171.6	7.8

Общие указания.

1. Конструкция регистров для обогрева заполнителей разборная, предусматривающая возможность демонтажа отдельных секций при ремонте и на летний период. Для монтажа и демонтажа регистров в надштабельной галерее предусмотрена элеваторная лебёдка и проёмы в полу галереи, закрываемые съёмными решётками. Через указанные проёмы регистры опускаются в нижнюю часть ёмкостей и устанавливаются на опоры. Отдельные секции соединяются между собой фланцевыми соединениями. Для монтажа, демонтажа и периодического осмотра регистров должны использоваться люльки с лебёдками, с помощью которых монтажники или обслуживающий персонал через люки в полу опускаются в нижнюю часть емкостей. Перед осуществлением операций по транспортировке регистров ограждения-перила вдоль конвейера со стороны люков на отм. 10.400 должны быть сняты, а решётки в полу галереи укрыты инвентарным настилом для подачи передвижной лебёдки с люлькой к месту её работы. В обычное время люки закрываются с помощью замков, а лебёдка находится на площадке приводной станции
2. Во время осмотра или производства ремонтных работ соответствующие отсеки должны быть полностью опорожнены и исключена возможность подачи материала в отсек. Для обеспечения безопасности работ по обслуживанию регистров в соответствии с настоящими указаниями на предприятии должна быть разработана инструкция по технике безопасности.
3. Каждый регистр может быть отключен в случае его неисправности без прекращения работы других регистров. Кроме того, предусматривается групповое (секционное) включение и отключение обогревающих устройств, обслуживающих каждый отсек склада.
4. Монтаж систем обогрева песка и щебня производить в соответствии с указаниями СНИП III-28-75.
5. Закладные элементы для крепления опор регистров показаны на чертежах марки „КМ", разработанных в альбомах 3 и 4.

Магистральные паропроводы и конденсатопроводы изолировать. Трубопроводы диаметром до 50мм изолировать асбопухшнуром с покрытием фольгоизолом. Трубопроводы диаметром 76мм и 89мм изолировать цилиндрами полыми теплоизоляционными с покрытием фольгоизолом. Толщина изоляции δ=40мм.

7. Трубы водогазопроводные по ГОСТ 3262-75* должны применяться только для гнутых участков трубопроводов и на участках соединений с арматурой и отопительными приборами на резьбе. Для остальных трубопроводов должны применяться электросварные термообработанные трубы по ГОСТ-10704-76.
8. Неизолированные трубопроводы окрасить снаружи масляной краской сраза.
9. Системы обогрева песка и щебня после монтажа отрегулировать на заданную проектом производительность.
10. Компенсаторы перед монтажом растянуть на половину компенсирующей способности.
11. В проекте разработаны 2 схемы склада, отличающиеся расположением галереи подачи заполнителей бетона в бетоно-смесительное отделение.

Каждая схема склада выполнена в двух исполнениях:
исполнение I - склад для песка и щебня;
исполнение II - склад для песка, щебня и керамзита.

Проект разработан в соответствии с действующими нормами и правилами и предусматривает мероприятия, обеспечивающие взрывную, взрывопожарную и пожарную безопасность при соблюдении установленных правил безопасности при эксплуатации здания.

Гл. инженер проекта /Туринский/

Ведомость чертежей основного комплекта

Лист	Наименование	Примечание
1	Общие данные	
2	Закрытая емкость. Схемы №1, №2. Исполнение I. Планы на отм. 0.000; -3.300 в осях 1-4 рядах А-Б.	
3	Закрытая емкость. Схемы №1, №2. Исполнение I. Планы на отм. 0.000; -3.300 в осях 4-7 рядах А-Б. Разрез 3-3.	
4	Закрытая емкость. Схема №1 исполнение II. Планы на отм. 0.000; -3.300 в осях 3-7, рядах А-Б. Разрез 5-5.	
5	Закрытая емкость. Схема №2 исполнение II. Планы на отм. 0.000; -3.300 в осях 1-5, рядах А-Б. Разрез 9-9.	
6	Закрытая емкость. Схемы №1, №2. Исполнение I. Разрез 1-1.	
7	Закрытая емкость. Схемы №1; №2. Исполнение I. Разрез 2-2.	
8	Закрытая емкость. Схема №1. Исполнение II. Разрезы 4-4, 5-5.	
9	Закрытая емкость. Схема №2. Исполнение II. Разрезы 7-7, 8-8.	
10	Закрытая емкость. Схемы №1; №2. Исполнения I, II. Узел установки регистров и крепление трубопроводов. Разрез 10-10.	
11	Закрытая емкость. Схемы №1, №2. Исполнения I, II. Узел установки регистров и крепление трубопроводов. Разрез 11-11.	
12	Закрытая емкость. Схемы №1, №2. Исполнения I, II. Установка термометра сопротивления и датчика температуры). Узел „А".	
13	Закрытая емкость. Схемы №1, №2. Исполнения I, II. Регистр №1. Общий вид.	
14	Закрытая емкость. Схемы №1, №2. Исполнения I, II. Регистр №2. Общий вид.	
15	Закрытая емкость. Схемы №1, №2. Исполнения I, II. Регистр №3. Общий вид.	
16	Закрытая емкость. Схемы №1, №2. Исполнения I, II. Регистр №4. Общий вид.	
17	Закрытая емкость. Схемы №1, №2. Исполнения I, II. Регистр №5. Общий вид.	
18	Закрытая емкость. Схемы №1, №2. Исполнения I, II. Регистр №6. Общий вид.	

Ведомость ссылочных и прилагаемых документов

Обозначение	Наименование	Примечание
Серия 2.400-48.1	Теплоизоляция трубопроводов	

30
9032/9

Привязан:

Инв. №

ГИП	Туринский		ТП 708-18.85 03
Нач. отд.	Розенталь		Склад заполнителей бетона привельсовый автоматизированный с двумя трактами подачи ёмкостью 5тыс. куб. м.
Н. контр.	Кивгила		
Гл. спец.	Шапильский		Стадия Р; Лист 1; Листов 18
Рук. гр.	Кивгила		
Инжен.	Белобородова		Общие данные
Рук. гр.	Кивгила		Госстрой СССР ХАРЬКОВСКИЙ ПРОМСТРОЙНИИПРОЕКТ
Инжен.	Белобородова		

Альбом 9

Типовой проект

План на отметке 0,000

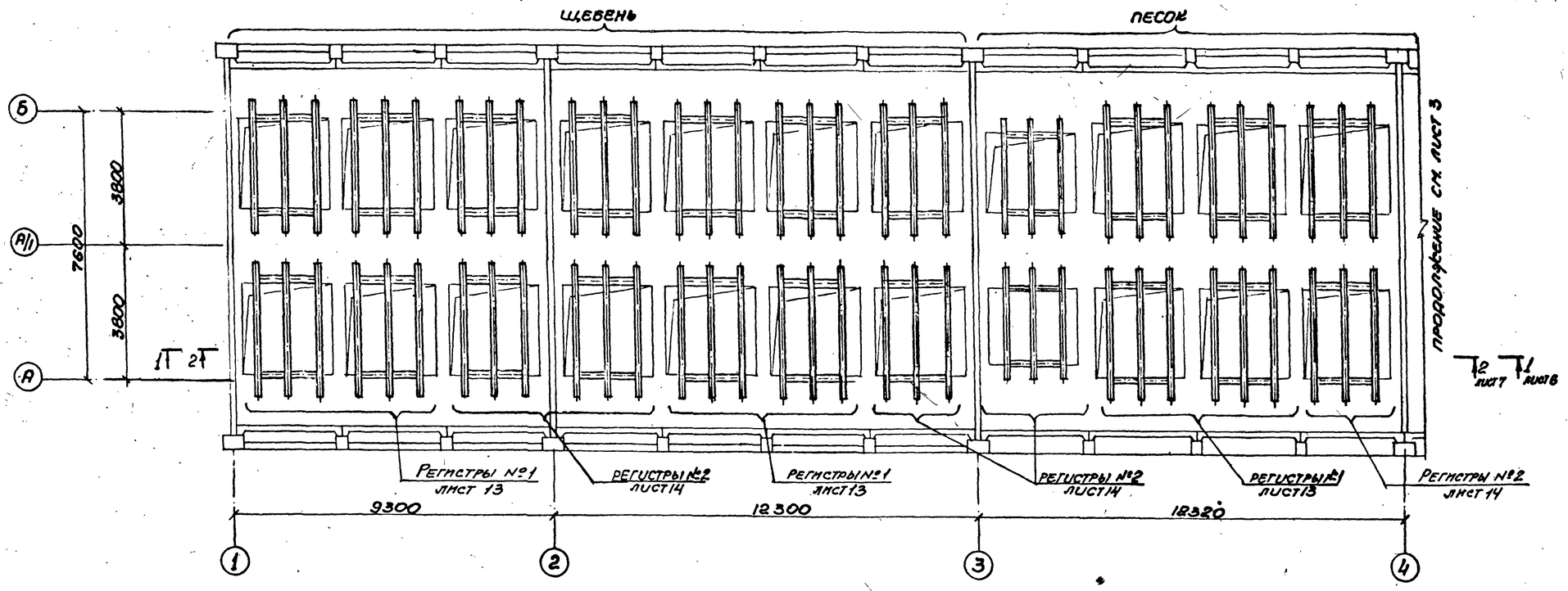

План на отметке -3,300

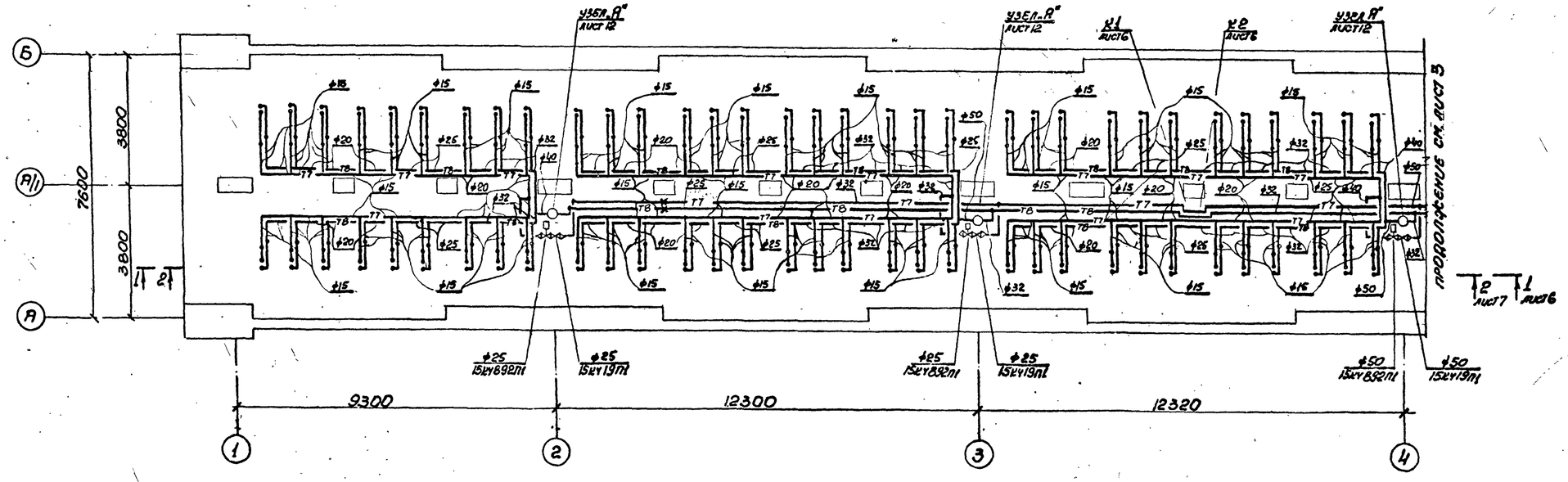

Примечания.

1. Диаметры подводок к регистрам в пределах бункеров приняты 50мм.
2. Узлы установки регистров смотрите листы 10, 11.
3. На подводках к регистрам в качестве запорно-регулирующей арматуры установить вентили 15кч18р.
4. Трубопроводы пара и конденсата до конденсатоотводчика проложить с уклоном в сторону движения пара и конденсата.

Нач. отд.	Розенталь		
Н. контр.	Кувшина		
Гл. спец.	Шапильский		
Рук. гр.	Кувшина		
Инж.	Белобородов		
Рук. гр.	Кувшина		
Инж.	Просвирова		

Привязан:

Инв. № подл. | Подпись и дата | Взамен инв. №

31

9032/9

ТП 708-18.85 03

Склад заполнителей бетона прирельсовый автоматизированный с двумя трактами подачи емкостью 6 тыс. куб. м.

Закрытая емкость схемы №1, №2 исполнение I	Стадия	Лист	Листов
	Р	2	

Планы на отметках 0,000; -3,300

Госстрой СССР, Харьковский Промстройниипроект

Альбом 9

Типовой проект

План на отметке 0.000

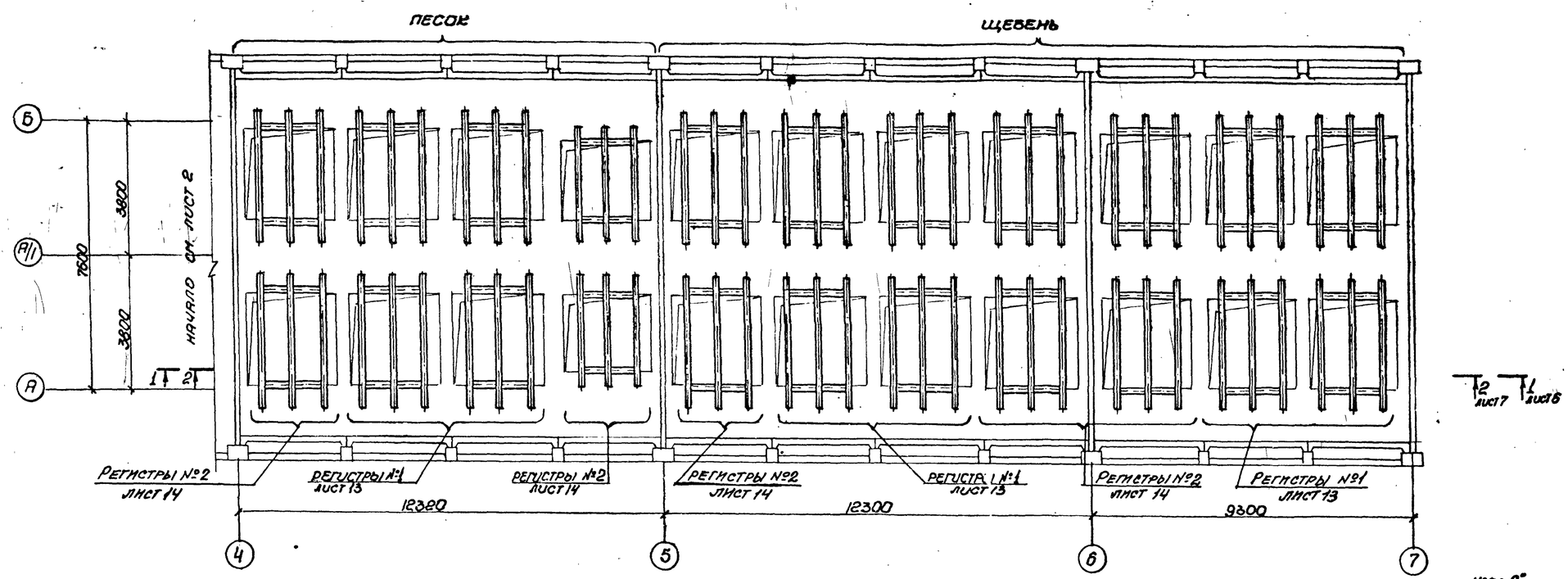

План на отметке -3,300

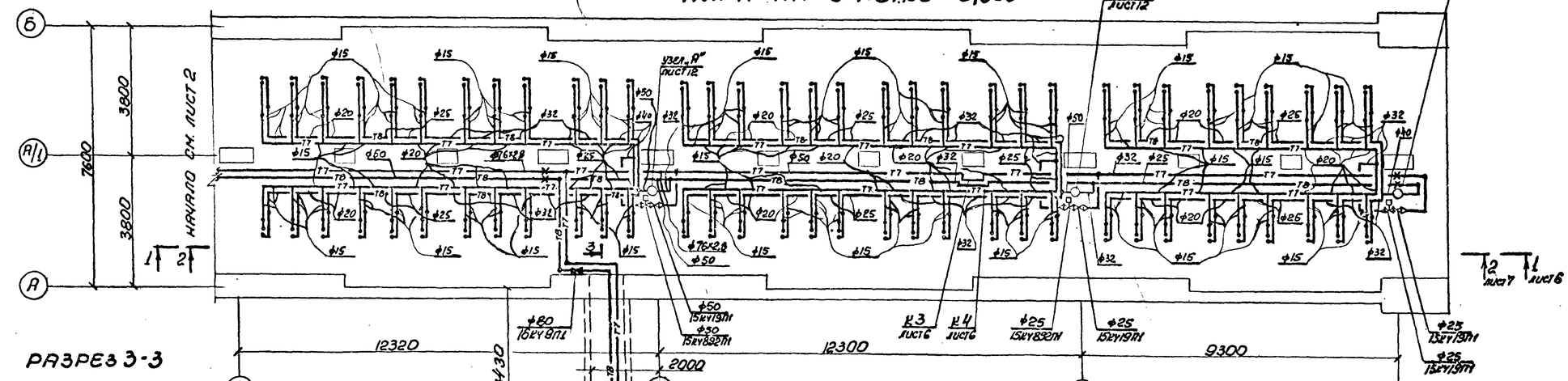

Разрез 3-3

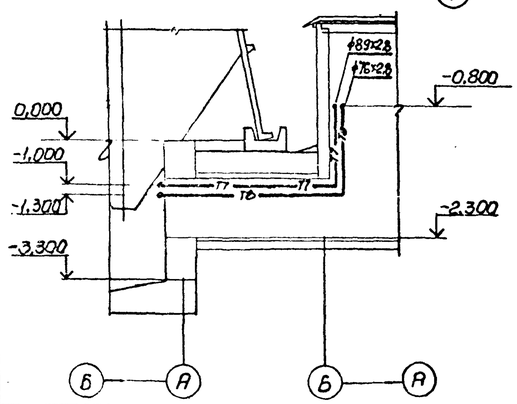

Примечания.

1. Диаметры подводок к регистрам в пределах бункеров принять 50мм.
2. Узлы установки регистров смотрите листы 10,11.
3. На подводках к регистрам в качестве запорно-регулирующей арматуры установить вентили 15кч18п.
4. Трубопроводы пара и конденсата до конгоршика проложить с уклоном в сторону движения пара и конденсата i=0.003мм.

32
9032/9

Привязан:

Инв. №

			ТП 708-18.85		03
Нач. отд.	Розенталь		Склад заполнителей бетона прирельсовый автоматизированный с двумя трактами подачи емкостью 6 тыс. куб. м.		
Н. контр.	Кивгила				
Гл. спец.	Шапильский		Закрытая емкость схемы №1 №2 исполнение I	Стадия	Лист	Листов
Рук. гр.	Кивгила			Р	3	
Инж.	Белобородов					
Рук. гр.	Кивгила		Планы на отметках 0,000, -3,300 в осях 4÷7 рядах А-Б. Разрез 3-3	Госстрой СССР Харьковский Промстройниипроект		
Инж.	Просвирова					

Инв. № подл. | Подпись и дата | Взамен инв. №

ПЛАН НА ОТМЕТКЕ 0,000

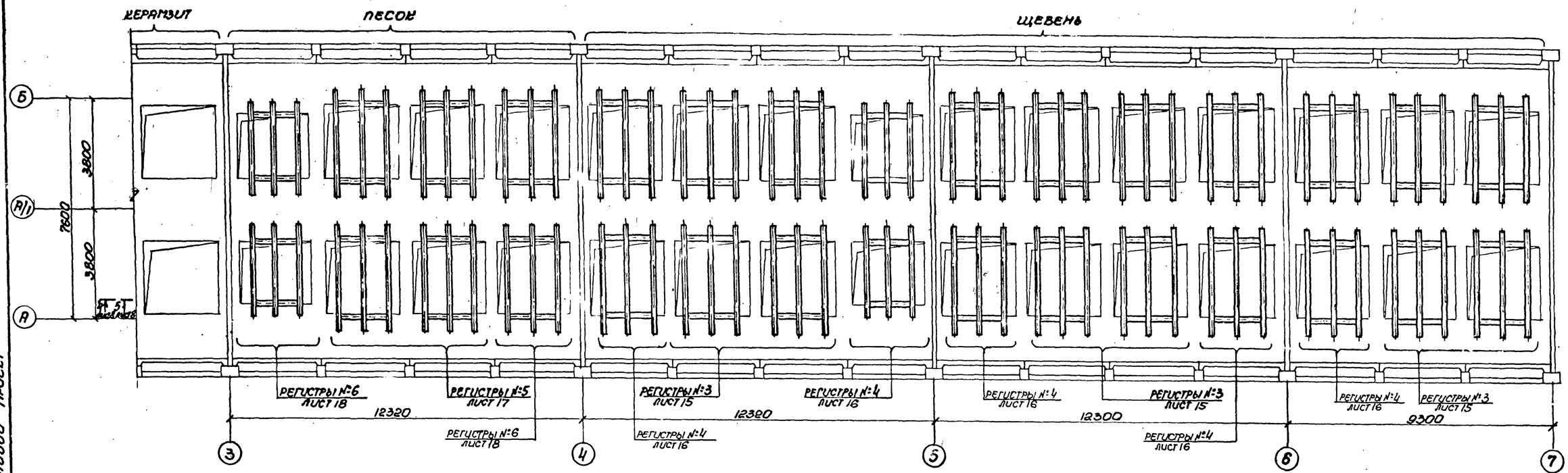

ПЛАН НА ОТМЕТКЕ -3,300

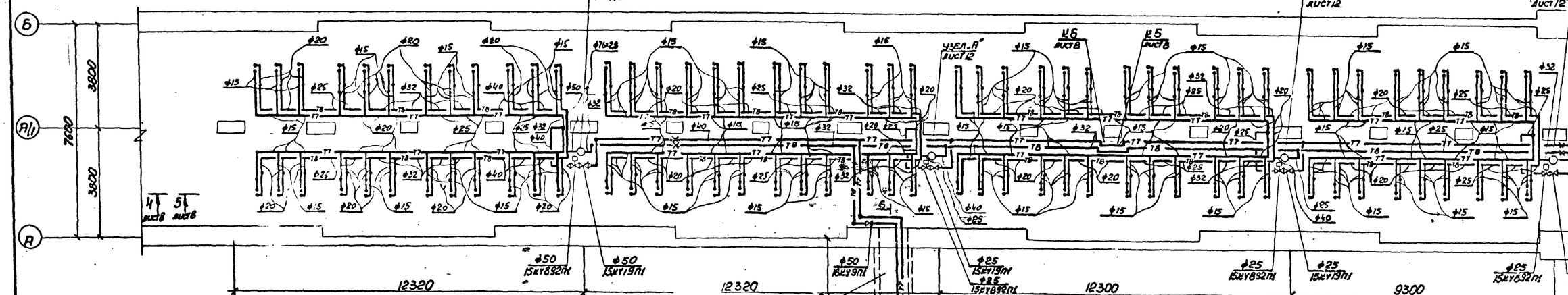

РАЗРЕЗ 6-6

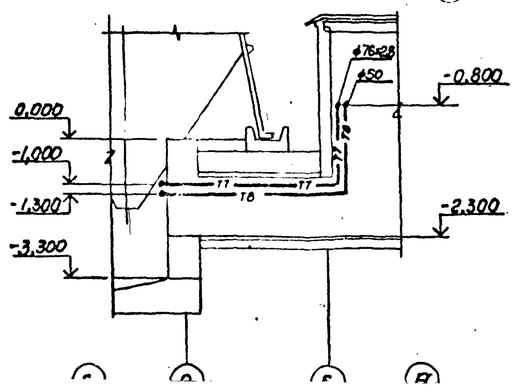

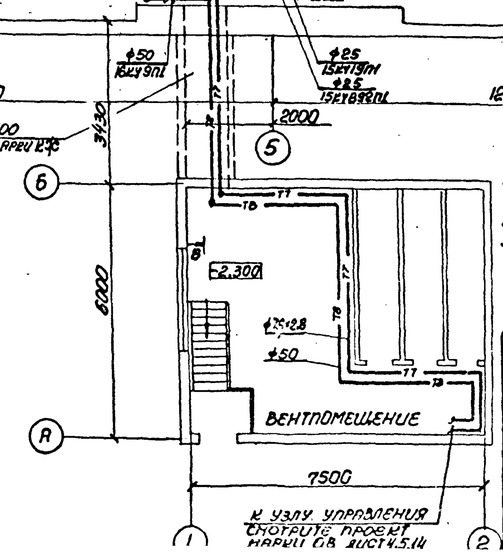

ПРИМЕЧАНИЯ.

1. Диаметры подводок к регистрам в пределах бункеров принять 50мм.
2. Узел установки регистров смотрите листы 10,11.
3. На подводках к регистрам в качестве запорно-регулирующей арматуры установить вентили 15кч8п.
4. Трубопроводы пара и конденсата до конденсатоотводчика проложить с уклоном в сторону движения пара и конденсата $i = 0,003$.

ПРИВЯЗАН:

ИНВ. №:

НАЧ. ОТД.	РОЗЕНТАЛЬ		
Н. КОНТР.	КУВШИЛА		
ГЛ. СПЕЦ.	ШАПИЛЬСКИЙ		
РУК. ГР.	КУВШИЛА		
ИНЖ.	ВЕЛОБОРОДА		
РУК. ГР.	КУВШИЛА		
ИНЖ.	ТРОСВИРОВА		

ТП 708-18.85 03

СКЛАД ЗАПОЛНИТЕЛЕЙ БЕТОНА ПРИРЕЛЬСОВЫЙ АВТОМАТИЗИРОВАННЫЙ С ДВУМЯ ТРАКТАТАМИ ПОДАЧИ ЕМКОСТЬЮ 6 ТЫС. КУБ. М.

ЗАКРЫТАЯ ЕМКОСТЬ
СХЕМА №1
ИСПОЛНЕНИЕ II

СТАДИЯ	ЛИСТ	ЛИСТОВ
Р	4	

ПЛАНЫ НА ОТМЕТКАХ 0,000; -3,300 В ОСЯХ 3÷7 РЯДАХ А-Б

ГОССТРОЙ СССР ХАРЬКОВСКИЙ ПРОМСТРОЙНИИПРОЕКТ

ТИПОВОЙ ПРОЕКТ

АЛЬБОМ 9

ВЗАМЕН ИНВ.

ПОДПИСЬ И ДАТА

ИНВ. № ПОДЛ.

33

9032/9

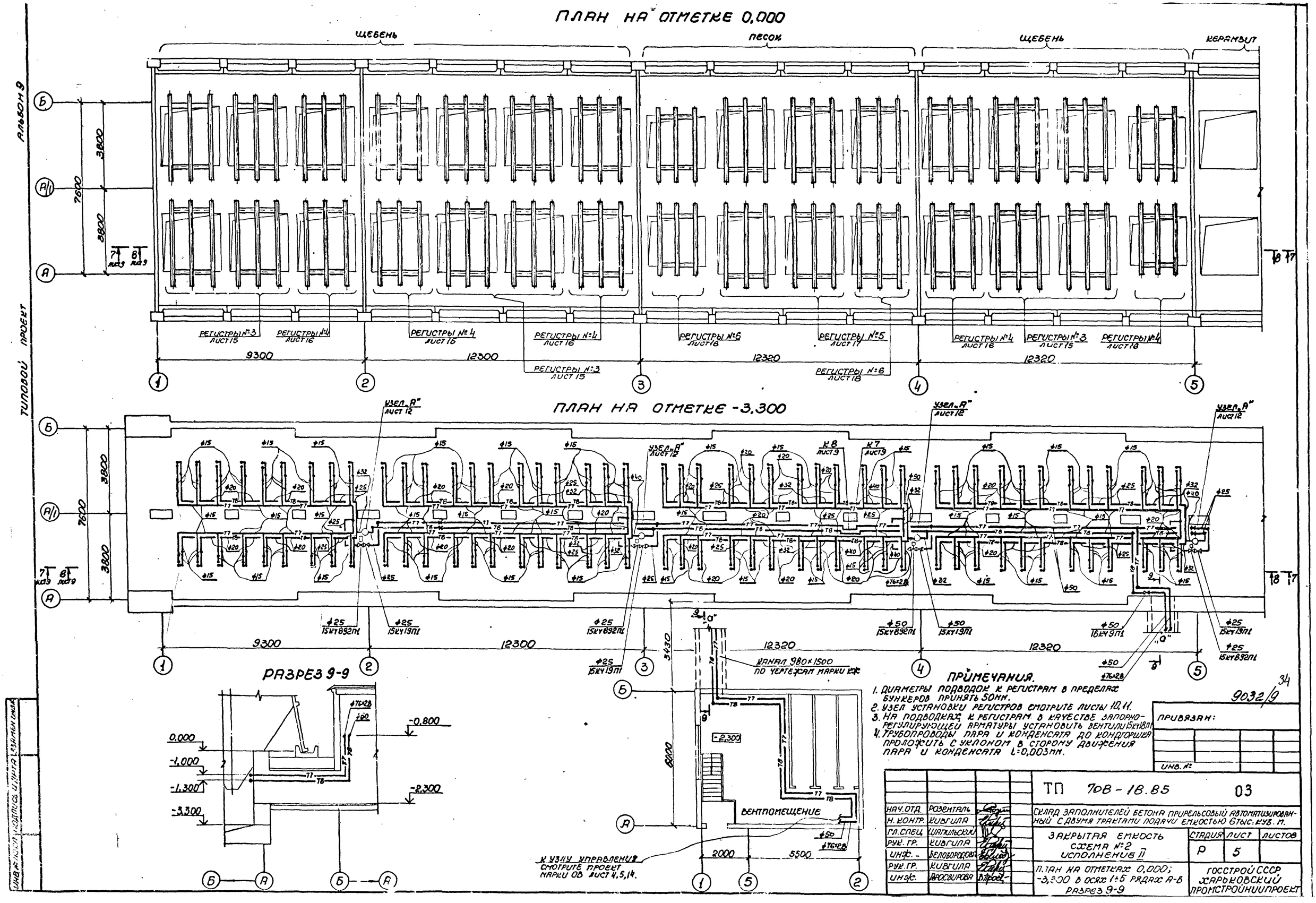
ПЛАН НА ОТМЕТКЕ 0,000
ЩЕБЕНЬ
ПЕСОК
ЩЕБЕНЬ
КЕРАМЗИТ
РЕГИСТРЫ №3 ЛИСТ 15
РЕГИСТРЫ №4 ЛИСТ 16
РЕГИСТРЫ №4 ЛИСТ 16
РЕГИСТРЫ №4 ЛИСТ 16
РЕГИСТРЫ №3 ЛИСТ 15
РЕГИСТРЫ №6 ЛИСТ 18
РЕГИСТРЫ №5 ЛИСТ 17
РЕГИСТРЫ №6 ЛИСТ 18
РЕГИСТРЫ №4 ЛИСТ 16
РЕГИСТРЫ №3 ЛИСТ 15
РЕГИСТРЫ №4 ЛИСТ 18
9300
12300
12320
12320
ПЛАН НА ОТМЕТКЕ -3,300
УЗЕЛ „А" ЛИСТ 12
УЗЕЛ „А" ЛИСТ 12
УЗЕЛ „А" ЛИСТ 12
УЗЕЛ „А" ЛИСТ 12
К8 ЛИСТ 9
К7 ЛИСТ 9
9300
12300
12320
12320
РАЗРЕЗ 9-9
0,000
-1,000
-1,300
-3,300
-0,800
-2,300
КАНАЛ 980×1500 ПО ЧЕРТЕЖАМ МАРКИ КЖ
-2,300
ВЕНТПОМЕЩЕНИЕ
К УЗЛУ УПРАВЛЕНИЯ СМОТРИТЕ ПРОЕКТ МАРКИ ОВ ЛИСТ 4,5,14.
2000
5500
3430
6000
ПРИМЕЧАНИЯ.
1. ДИАМЕТРЫ ПОДВОДОК К РЕГИСТРАМ В ПРЕДЕЛАХ БУНКЕРОВ ПРИНЯТЬ 50ММ.
2. УЗЕЛ УСТАНОВКИ РЕГИСТРОВ СМОТРИТЕ ЛИСТЫ 10,11.
3. НА ПОДВОДКАХ К РЕГИСТРАМ В КАЧЕСТВЕ ЗАПОРНО-РЕГУЛИРУЮЩЕЙ АРМАТУРЫ УСТАНОВИТЬ ВЕНТИЛИ 15КЧ18П1
4. ТРУБОПРОВОДЫ ПАРА И КОНДЕНСАТА ДО КОНДГОРШКА ПРОЛОЖИТЬ С УКЛОНОМ В СТОРОНУ ДВИЖЕНИЯ ПАРА И КОНДЕНСАТА L=0,003ММ.
9032/9
34
ПРИВЯЗАН:
ИНВ. №
ТП 708-18.85 03
НАЧ.ОТД. РОЗЕНТАЛЬ
Н. КОНТР. КИВГИЛА
ГЛ.СПЕЦ. ШАПИЛЬСКИЙ
РУК. ГР. КИВГИЛА
ИНЖ. БЕЛОБОРОДОВА
РУК. ГР. КИВГИЛА
ИНЖ. ДРОСВИРОВА
СКЛАД ЗАПОЛНИТЕЛЕЙ БЕТОНА ПРИРЕЛЬСОВЫЙ АВТОМАТИЗИРОВАННЫЙ С ДВУМЯ ТРАКТАМИ ПОДАЧИ ЕМКОСТЬЮ 6ТЫС. КУБ. М.
ЗАКРЫТАЯ ЕМКОСТЬ СХЕМА №2 ИСПОЛНЕНИЕ II
СТАДИЯ Р
ЛИСТ 5
ЛИСТОВ
ПЛАН НА ОТМЕТКАХ 0,000; -3,300 В ОСЯХ 1÷5 РЯДАХ А-Б РАЗРЕЗ 9-9
ГОССТРОЙ СССР ХАРЬКОВСКИЙ ПРОМСТРОЙНИИПРОЕКТ
ТИПОВОЙ ПРОЕКТ
АЛЬБОМ 9
ИНВ. № ПОДЛ. ПОДПИСЬ И ДАТА ВЗАМЕН ИНВ.

РАЗРЕЗ 1-1 (ПАРОПРОВОДЫ)

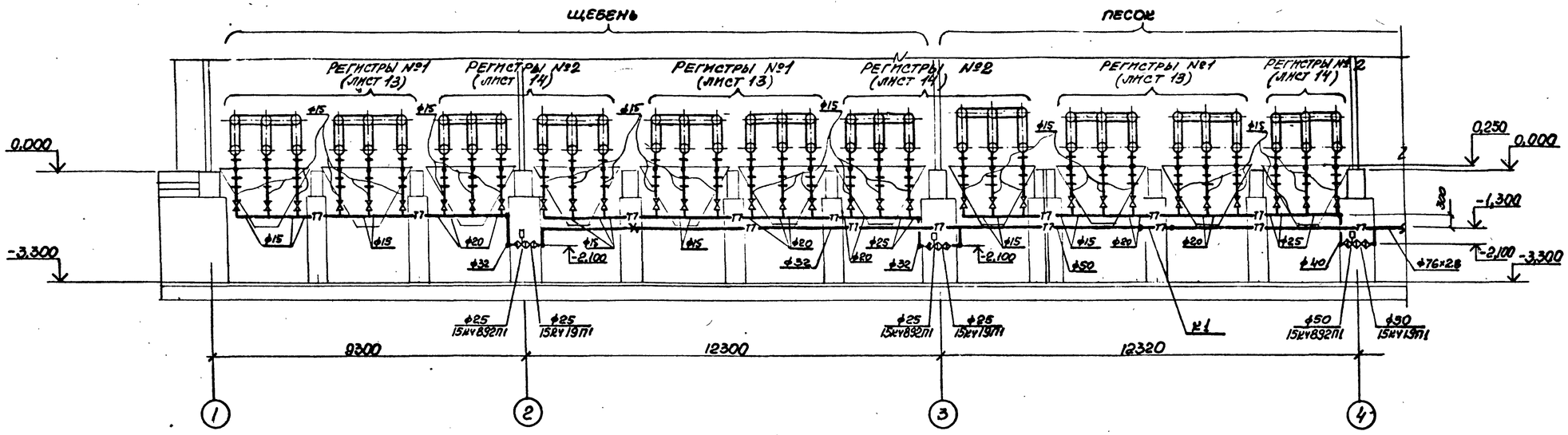

РАЗМЕРЫ КОМПЕНСАТОРОВ, ММ

ЭСКИЗ	ОБОЗНАЧЕНИЕ КОМПЕНСАТОРА	ф	H	A	R	КОМПЕНСИРУЮЩАЯ СПОСОБНОСТЬ	КОЛ.
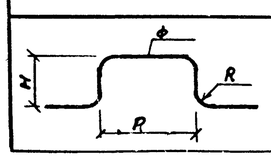	К1	50	990	1580	200	60	1
	К2	32	875	1920	128	60	1
	К3	50	880	1360	200	50	1
	К4	32	800	1700	128	50	1

ПРИМЕЧАНИЯ.

1. ДИАМЕТРЫ ПОДВОДОК К РЕГИСТРАМ В ПРЕДЕЛАХ БУНКЕРОВ ПРИНЯТЬ 50ММ.
2. УЗЛЫ УСТАНОВКИ РЕГИСТРОВ СМОТРИТЕ ЛИСТЫ 10,11.
3. НА ПОДВОДКАХ К РЕГИСТРАМ В КАЧЕСТВЕ ЗАПОРНО-РЕГУЛИРУЮЩЕЙ АРМАТУРЫ УСТАНОВИТЬ ВЕНТИЛИ 15КЧ18П1.
4. ТРУБОПРОВОДЫ ПАРА И КОНДЕНСАТА ДО КОНДГОРШКА ПРОЛОЖИТЬ С УКЛОНОМ В СТОРОНУ ДВИЖЕНИЯ ПАРА И КОНДЕНСАТА i=0.003ММ.

ПРИВЯЗАН:

НАЧ. ОТД	РОЗЕНТАЛЬ	
Н. КОНТР.	КИВГИЛА	
ГЛ. СПЕЦ	ШАПИЛЬСКИЙ	
РУК. ГР.	КИВГИЛА	
ИНЖ.	БЕЛОВОРОДОВА	
РУК. ГР.	КИВГИЛА	
ИНЖ.	ПРОСВИРОВА	

ТП 708-18.85 03

СКЛАД ЗАПОЛНИТЕЛЕЙ БЕТОНА ПРИРЕЛЬСОВЫЙ АВТОМАТИЗИРОВАННЫЙ С ДВУМЯ ТРАКТАМИ ПОДАЧИ ЕМКОСТЬЮ 6ТЫС. КУБ. М

ЗАКРЫТАЯ ЕМКОСТЬ СХЕМЫ №1, №2 ИСПОЛНЕНИЕ I

СТАДИЯ	ЛИСТ	ЛИСТОВ
Р	Е	

РАЗРЕЗ 1-1

ГОССТРОЙ СССР ХАРЬКОВСКИЙ

35

9032/9

АЛЬБОМ 9

ТИПОВОЙ ПРОЕКТ

ПОДПИСЬ И ДАТА | ВЗАМЕН ИНВ.

Альбом 9

Типовой проект

РАЗРЕЗ 2-2 (КОНДЕНСАТОПРОВОДЫ)

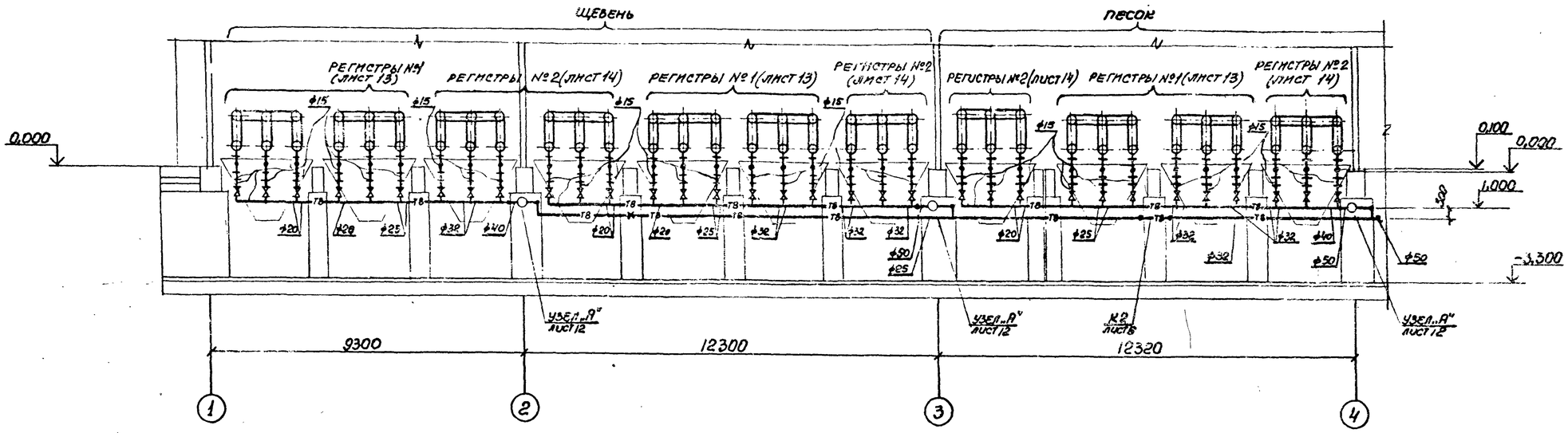

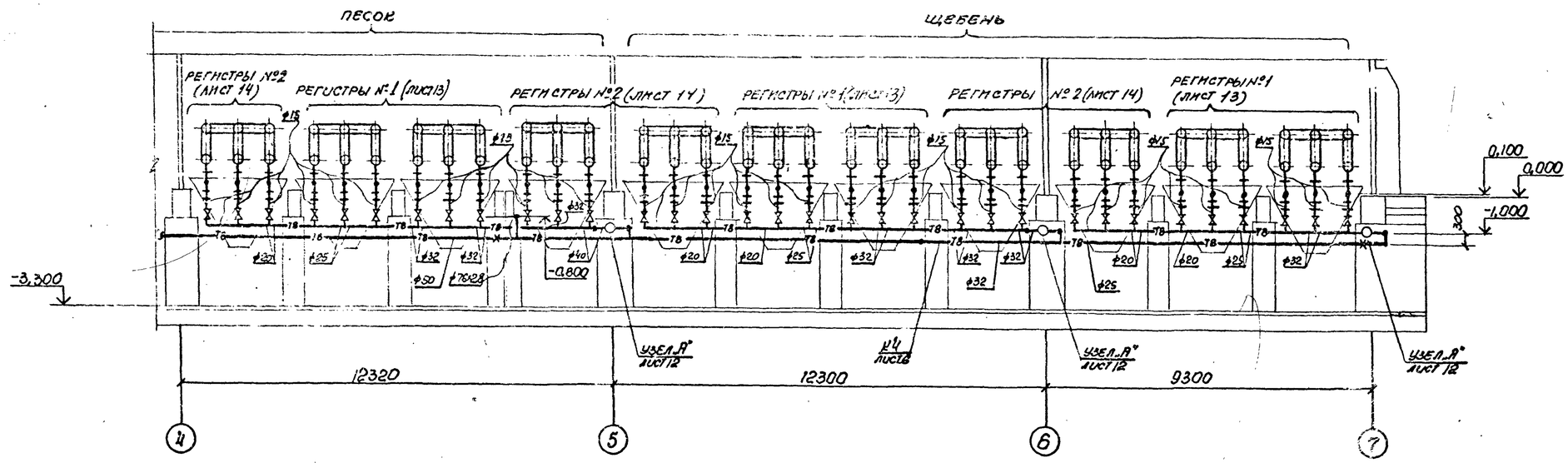

ПРИМЕЧАНИЯ.

1. Диаметры подводок к регистрам в пределах бункеров приняты 50мм.
2. Узлы установки регистров смотрите листы 10, 11.
3. На подводках к регистрам в качестве запорно-регулирующей арматуры установить вентили 15кч 18п1.
4. Трубопроводы пара и конденсата до конденсгоршка проложить с уклоном в сторону движения пара и конденсата i=0,003мм.

Инв. № подл. | Подпись и дата | Взам. инв. №

Нач. отд.	Розенталь		
Н. контр.	Кувгила		
Гл. спец.	Шапильский		
Рук. гр.	Кувгила		
Инж.	Белобородова		
Рук. гр.	Кувгила		
Инж.	Просвирова		

Привязан:

Инв. №

ТП 708-18.85 03

Склад заполнителей бетона прирельсовый автоматизированный с двумя трактами подачи емкостью 6 тыс. куб. м

Закрытая емкость схемы №1, №2 исполнение I

Стадия	Лист	Листов
Р	7	

Разрез 2-2

Госстрой СССР Харьковский промстройниипроект

36

9032/9

Альбом 9

Типовой проект

РАЗРЕЗ 4-4 (ПАРОПРОВОДЫ)

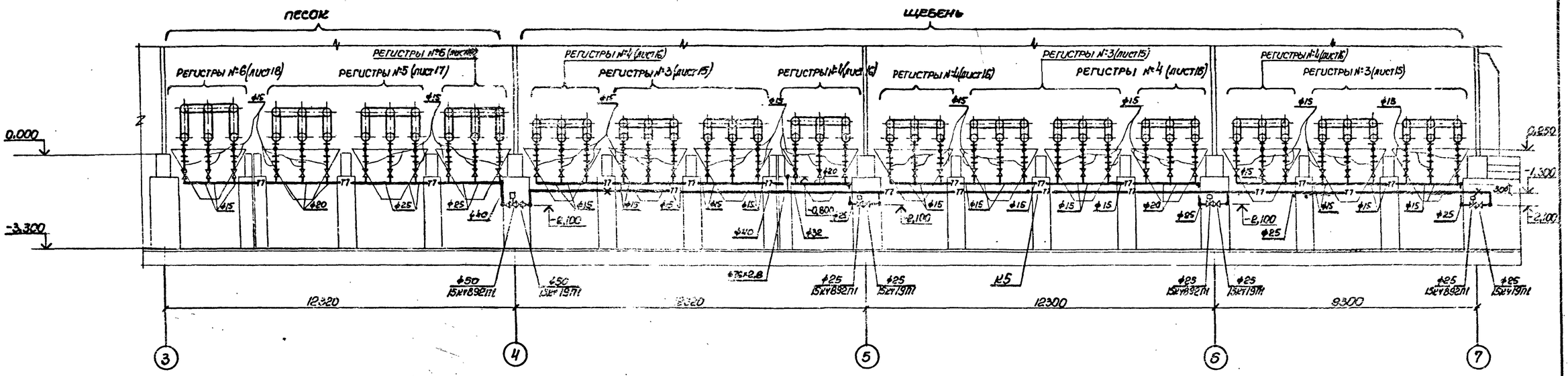

РАЗРЕЗ 5-5 (КОНДЕНСАТОПРОВОДЫ)

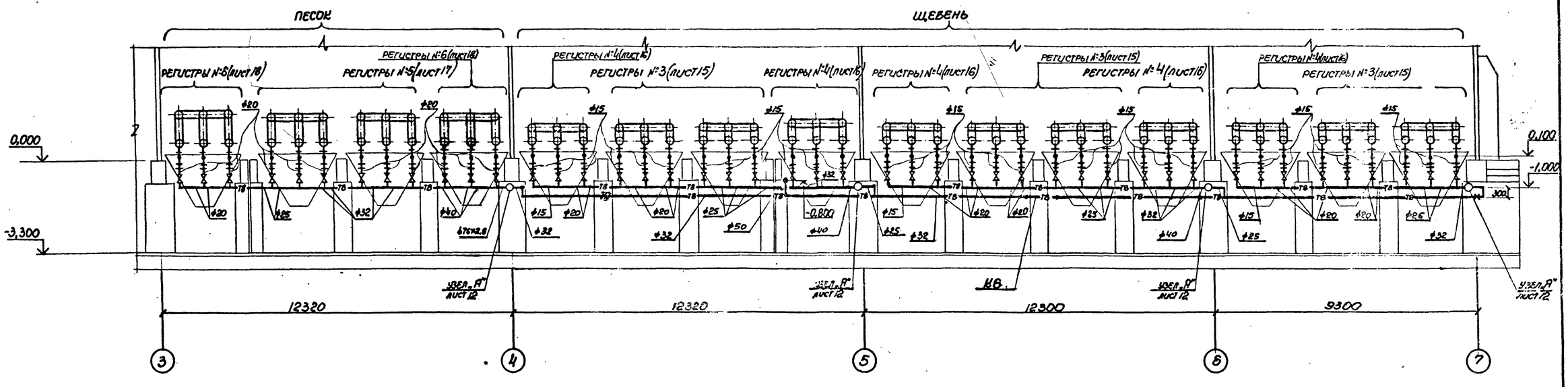

РАЗМЕРЫ КОМПЕНСАТОРОВ, мм

ЭСКИЗ	ОБОЗНАЧЕНИЕ КОМПЕНСАТОРА	ϕ	H	A	R	КОМПЕНСИРУЮЩАЯ СПОСОБНОСТЬ	КОЛ.
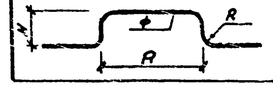	К5	32	875	1290	128	60	1
	К6	32	875	1610	128	60	1

ПРИМЕЧАНИЯ.

1. Диаметры подводок к регистрам в пределах бункеров принять 50 мм.
2. Узлы установки регистров смотрите листы 10,11.
3. На подводках к регистрам в качестве запорно-регулирующей арматуры установить вентили 15кч 18п1.
4. Трубопроводы пара и конденсата до конденсатоотводчика проложить с уклоном в сторону движения пара и конденсата i = 0,003.

9032/9 37

				ТП 708-18.85	03
Нач.отд.	Розенталь			Силар заполнителей бетона прирельсовый автоматизированный с двумя трактами подачи емкостью 6 тыс. куб.м	
Н. контр.	Кивгила				
Гл.спец.	Шапильский			Закрытая емкость Схема №1 Исполнение П	Стадия: Р; Лист: 8; Листов:
Рук.гр.	Кивгила				
Инж.	Белобородова				
Рук.гр.	Кивгила			Разрезы 4-4, 5-5	Госстрой СССР Харьковский промстройниипроект
Инж.	Просвирова				

Привязан:

Инв. №:

РАЗРЕЗ 7-7 (ПАРОПРОВОДЫ)

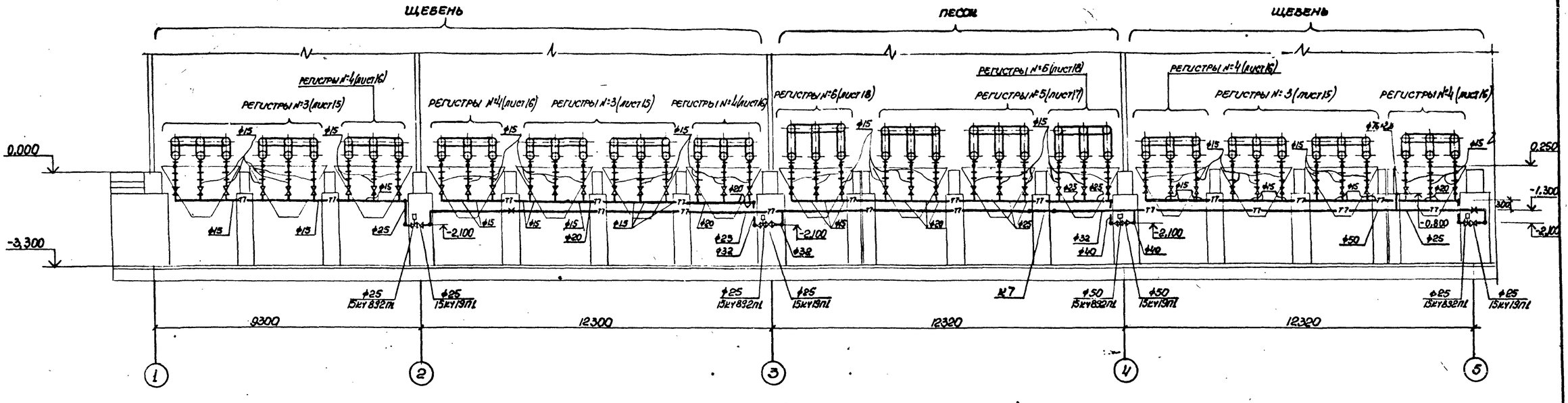

РАЗРЕЗ 8-8 (КОНДЕНСАТОПРОВОДЫ)

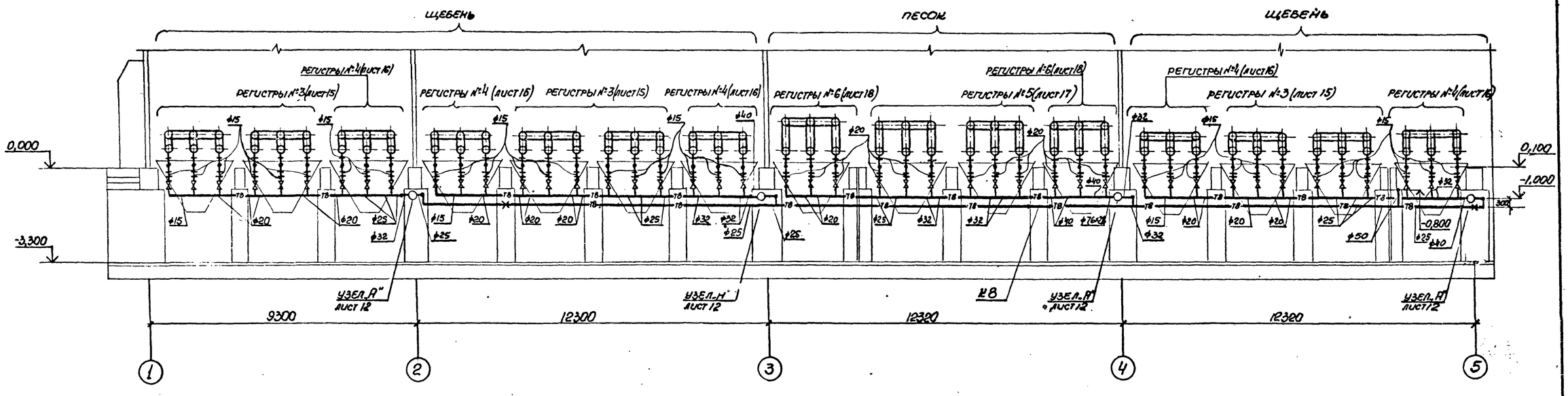

РАЗМЕРЫ КОМПЕНСАТОРОВ, ММ

ЭСКИЗ	ОБОЗНАЧЕНИЕ КОМПЕНСАТОРА	ф	H	A	R	КОМПЕНСИРУЮЩАЯ СПОСОБНОСТЬ	КОЛ.
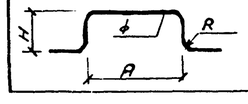	К7	32	950	1640	128	70	1
	К8	32	950	1960	128	70	1

ПРИМЕЧАНИЯ.

1. Диаметры подводок к регистрам в пределах бункеров принять 50мм.
2. Узлы установки регистров смотрите листы 10, 11.
3. На подводках к регистрам в качестве запорно-регулирующей арматуры установить вентили 15кч18п1.
4. Трубопроводы пара и конденсата до кондгоршка проложить с уклоном в сторону движения пара и конденсата i=0,003.

38

9032/9

НАЧ.ОТД.	РОЗЕНТАЛЬ		
Н.КОНТР.	КИВГИЛА		
ГЛ.СПЕЦ	ШАПИЛЬСКИЙ		
РУК.ГР.	КИВГИЛА		
ИНЖ.	БЕЛОБОРОДОВА		
РУК.ГР.	КИВГИЛА		
ИНЖ.	ПРОСВИРОВА		

ПРИВЯЗАН:

ИНВ. №

ТП 708-18.85 03

СКЛАД ЗАПОЛНИТЕЛЕЙ БЕТОНА ПРИРЕЛЬСОВЫЙ АВТОМАТИЗИРОВАННЫЙ С ДВУМЯ ТРАКТАМИ ПОДАЧИ ЕМКОСТЬЮ 6 ТЫС. КУБ. М.

ЗАКРЫТАЯ ЕМКОСТЬ СХЕМА №2 ИСПОЛНЕНИЕ II

СТАДИЯ	ЛИСТ	ЛИСТОВ
Р	9	

РАЗРЕЗЫ 7-7, 8-8

ГОССТРОЙ СССР ХАРЬКОВСКИЙ ПРОМСТРОЙНИИПРОЕКТ

ТИПОВОЙ ПРОЕКТ

АЛЬБОМ 9

ИНВ. № ПОДЛ. | ПОДПИСЬ И ДАТА | ВЗАМЕН ИНВ.

Альбом 9

Типовой проект

11 лист 11

Разрез 10-10

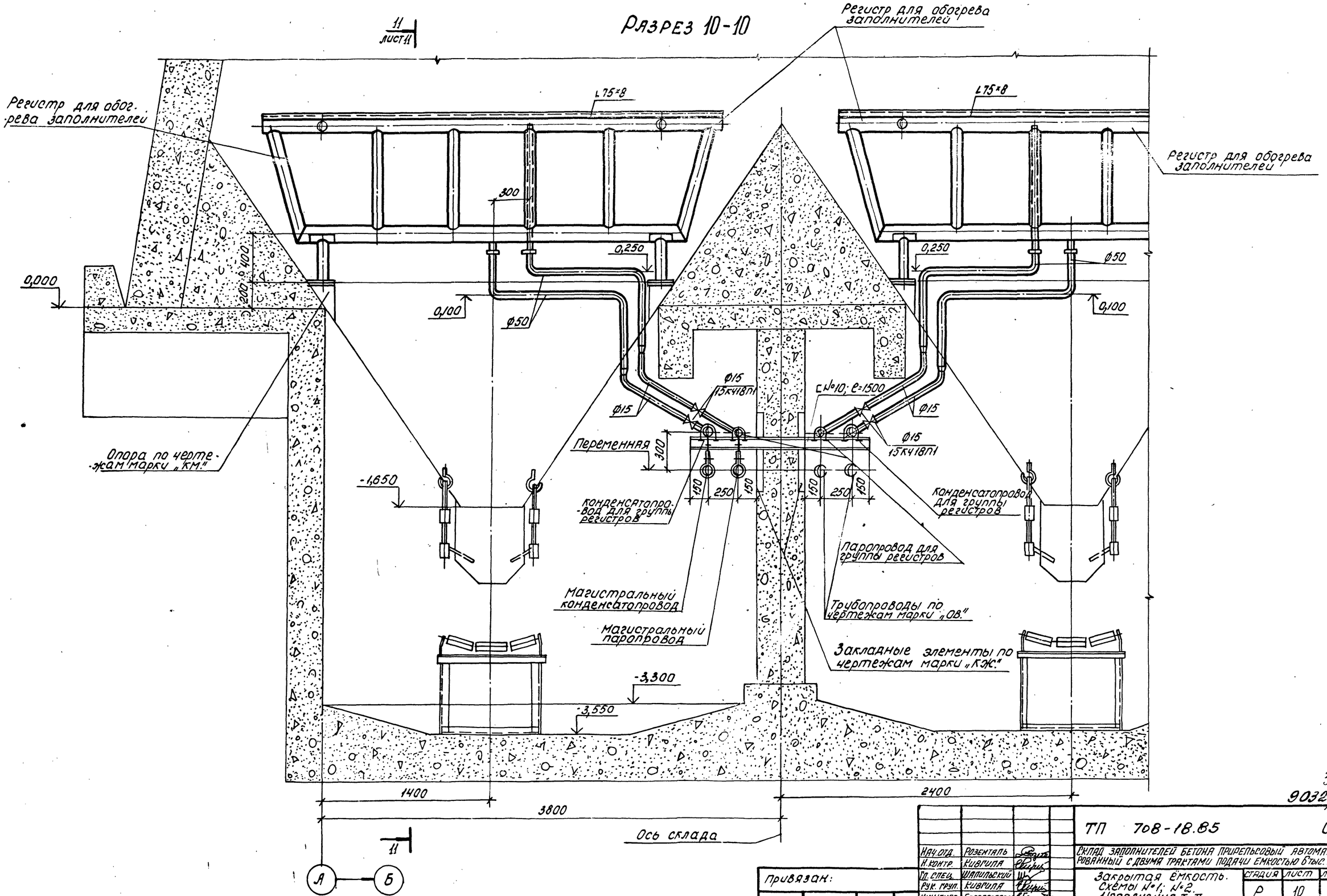

39

9032/9

Инв.№ подл. | Подпись и дата | Взам. инв.№

Привязан:

Инв.№

Нач.отд.	Розенталь		
Н.контр.	Кивгила		
Гл.спец.	Шапильский		
Рук.груп.	Кивгила		
Инженер	Белобородова		
Рук.груп.	Кивгила		
Инженер	Алфимова		

ТП 708-18.85 03

Склад заполнителей бетона привельсовый автоматизированный с двумя трактами подачи емкостью 6 тыс. куб.м.

Закрытая емкость. Схемы №1; №2. Исполнения I; II

Стадия	Лист	Листов
Р	10	

Узел установки регистров и крепление трубопроводов. Разрез 10-10

Госстрой СССР Харьковский промстройниипроект

Разрез 11-11

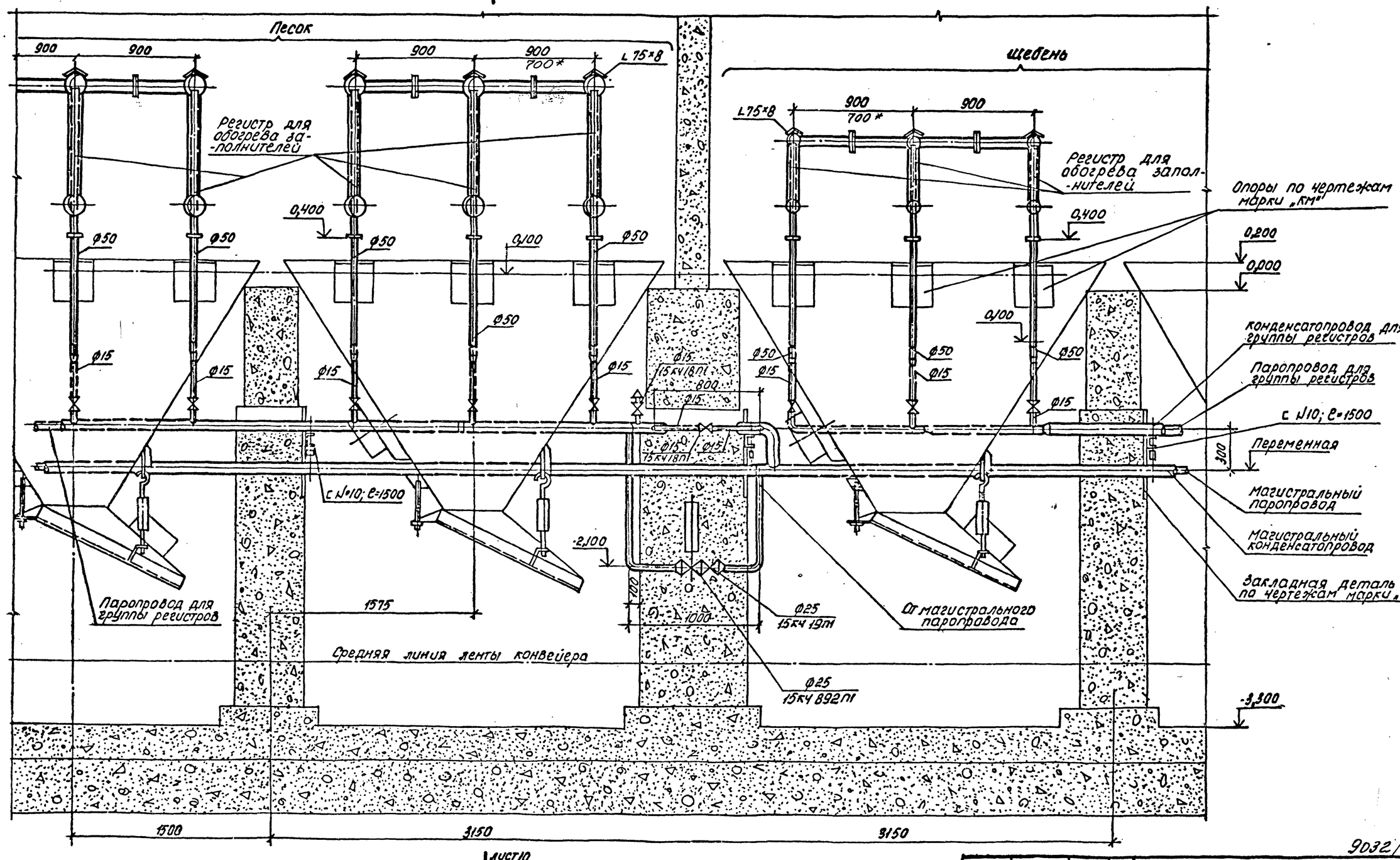

10 лист 10

Примечание.

* Привязка относится к установке регистров у разделительных стен.

			ТП 708-18.85		03
Нач. отд.	Розенталь		Склад заполнителей бетона прирельсовый автоматизированный с двумя трактами подачи емкостью 6 тыс. куб. м.		
Н. контр.	Кивгила				
Гл. спец.	Шапильский		Закрытая ёмкость схемы №1; №2. Исполнения I. II.	стадия	лист	листов
Рук. груп.	Кивгила			Р	11	
Инженер	Белобородова		Узел установки регистров и крепление трубопроводов. Разрез 11-11	Госстрой СССР Харьковский Промстройниипроект		
Рук. груп.	Кивгила					
Инженер	Алфимова					

Привязан:

Инв. №

Альбом 9

Типовой проект

Инв. № подл. | Подп. и дата | Взам. инв. №

9032/9

40

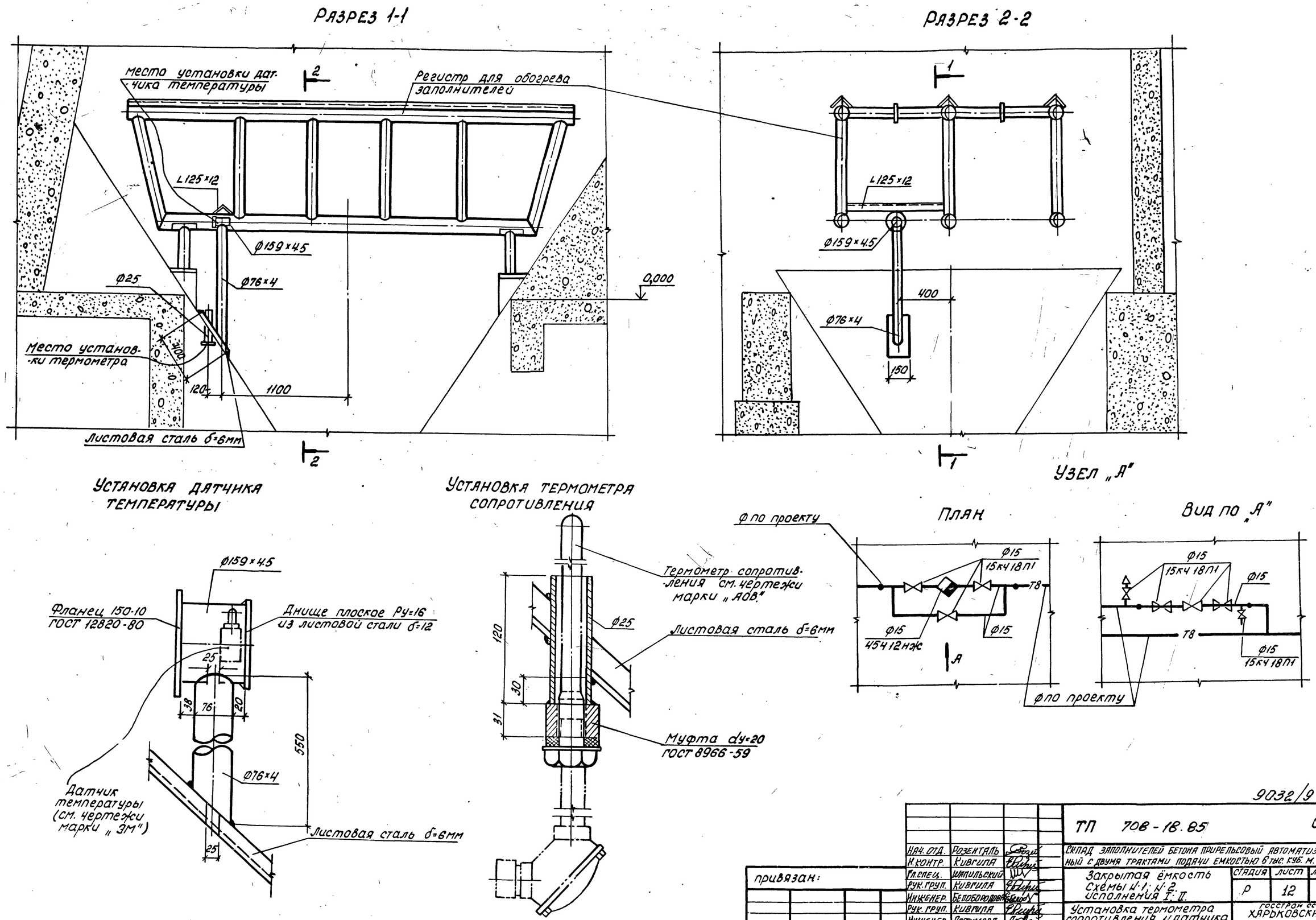

Альбом

Типовой проект

41

9032/9

Нач. отд.	Розенталь		ТП 708-18.85	03
Н. контр.	Кивгила		Склад заполнителей бетона прирельсовый автоматизированный с двумя трактами подачи емкостью 6 тыс. куб. м.	
Гл. спец.	Шапильский		Закрытая ёмкость Схемы №1; №2. Исполнения I; II.	Стадия: Р; Лист: 12; Листов:
Рук. груп.	Кивгила			
Инженер.	Белобородова		Установка термометра сопротивления и датчика температуры. Узел „А"	Госстрой СССР Харьковский Промстройниипроект
Рук. груп.	Кивгила			
Инженер	Алфимова			

Привязан:

Инв. №

Альбом 9

Типовой проект

РЕГИСТР №1
Общий вид

Вид по 1-1

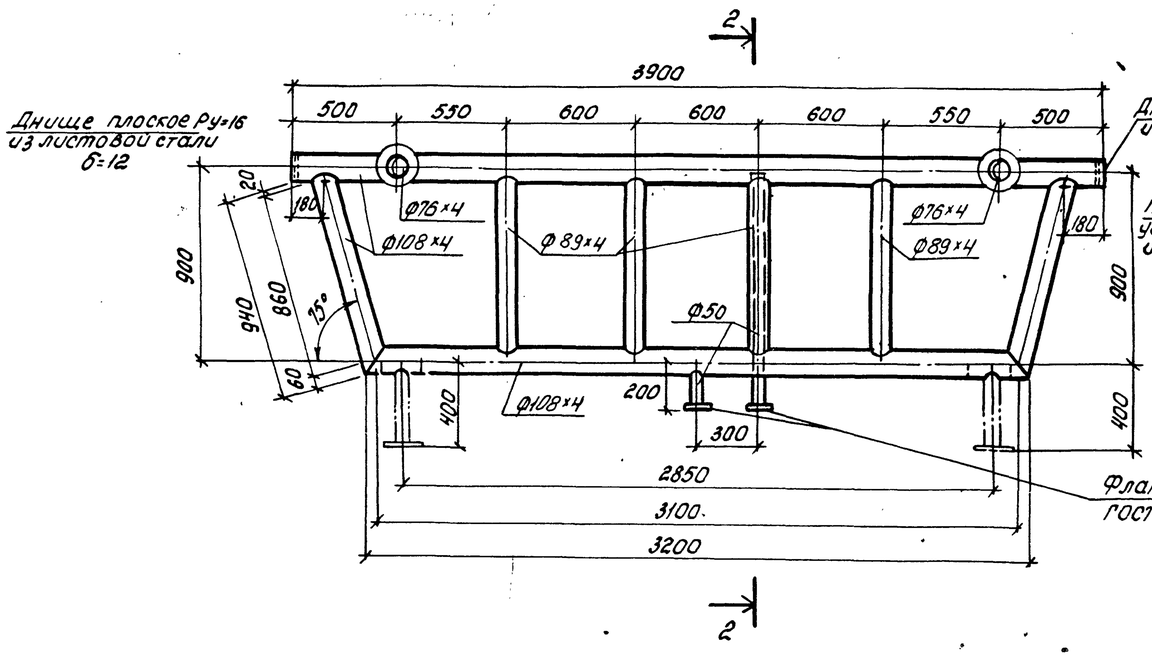

Разрез 2-2

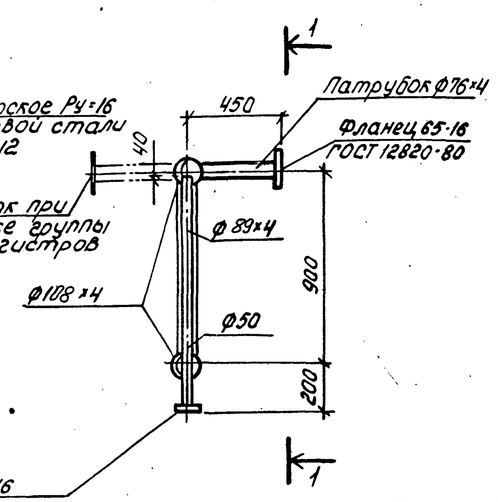

Примечания:

1. Поверхность нагрева регистра = 4,0 м²
2. Конструкция регистра и подставки сварная. Варить нормальным сплошным швом. Толщину шва принимать равной меньшей из толщин свариваемых элементов.
3. Регистры выполнить из электросварных труб по ГОСТ 10704-76.
4. Патрубки приварить при монтаже регистров без врезки в регистр.

Подставки под регистр

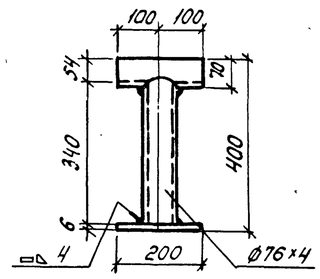

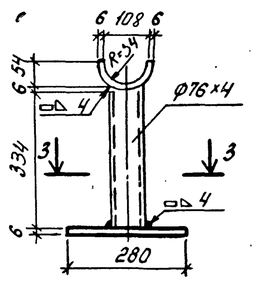

Разрез 3-3

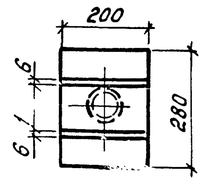

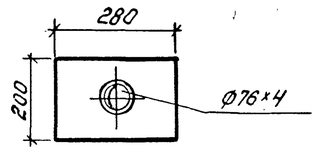

Инв. № подл. | Подп. и дата | Взам. инв. №

Привязан:

Инв. №

9032/9 42

			ТП 708-18.85	03
Нач. отд.	Розенталь		Склад заполнителей бетона прирельсовый автоматизированный с двумя трактами подачи емкостью 6 тыс. куб. м.			
Н. контр.	Кивгила					
Гл. спец.	Шатильский		Закрытая емкость. Схемы №1; №2 Исполнения I; II	Стадия	Лист	Листов
Рук. груп.	Кивгила			Р	13	
Инженер	Белобородова					
Рук. груп.	Кивгила		Регистр №1 Общий вид.	Госстрой СССР Харьковский Промстройниипроект		
Инженер	Воронина					

Альбом

Типовой проект

Инв.№ подл. | Подп. и дата | Взам. инв.№

РЕГИСТР №2
общий вид

ВИД ПО 1-1

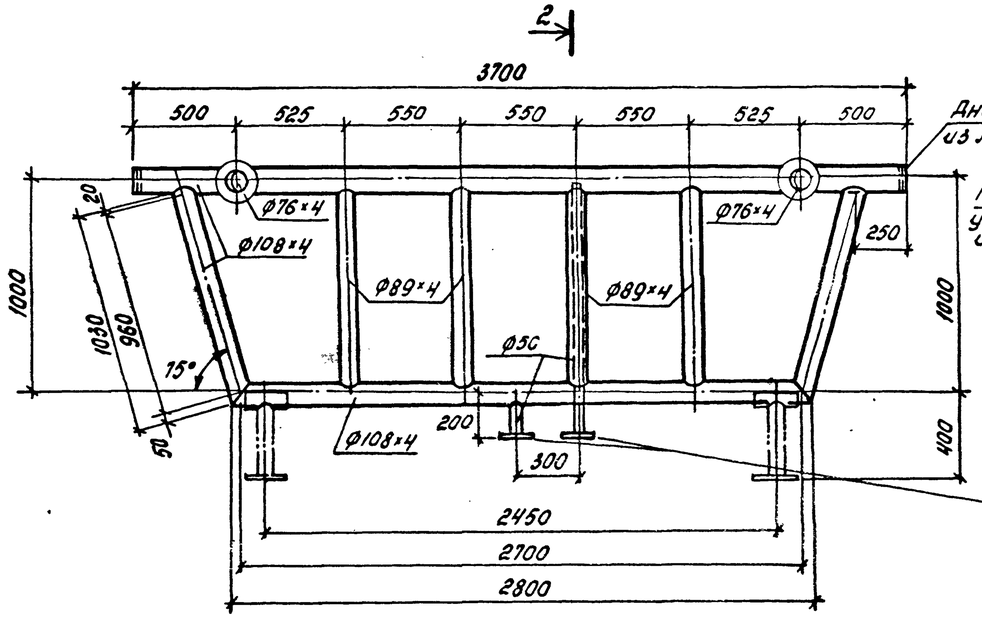

РАЗРЕЗ 2-2

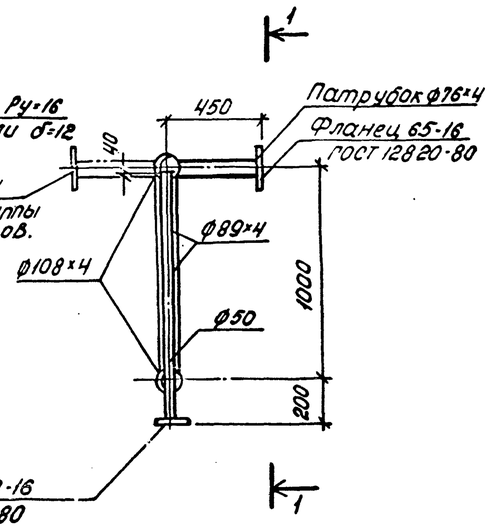

ПОДСТАВКИ ПОД РЕГИСТР

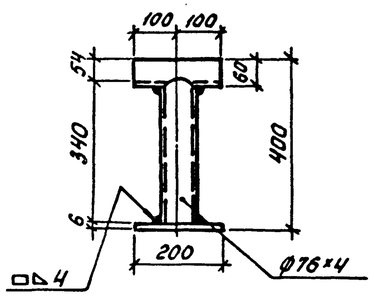

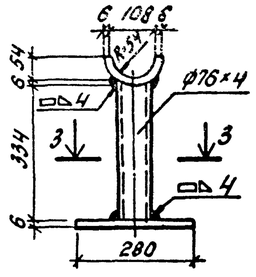

РАЗРЕЗ 3-3

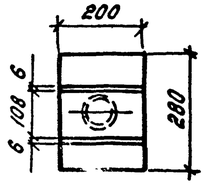

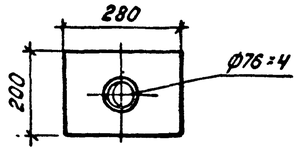

ПРИМЕЧАНИЯ:

1. Поверхность нагрева регистра = 4.0 м².
2. Конструкция регистра и подставки сварная. Варить нормальным сплошным швом Толщину шва принимать равной меньшей из толщин свариваемых элементов.
3. Регистры выполнить из электросварных труб по ГОСТ 10704-76.
4. Патрубки приварить при монтаже регистров без врезки в регистр.

43

9032/9

				ТП 708-18.85		03	
				Склад заполнителей бетона прирельсовый автоматизированный с двумя трактами подачи емкостью 8 тыс. куб. м.			
				Закрытая ёмкость Схемы №1; №2. Исполнения I; II.	стадия	лист	листов
					Р	14	
				Регистр №2 общий вид	Госстрой СССР ХАРЬКОВСКИЙ ПРОМСТРОЙНИИПРОЕКТ		
Нач. отд.	Розенталь						
Н. контр.	Кивгиля						
Гл. спец.	Штитильский						
Рук. груп.	Кивгиля						
Инженер	Белогородова						
Рук. груп.	Кивгиля						
Инженер	Ворожилля						

привязан:

Инв. №

Альбом

Типовой проект

РЕГИСТР №3
ОБЩИЙ ВИД

ВИД ПО 1-1

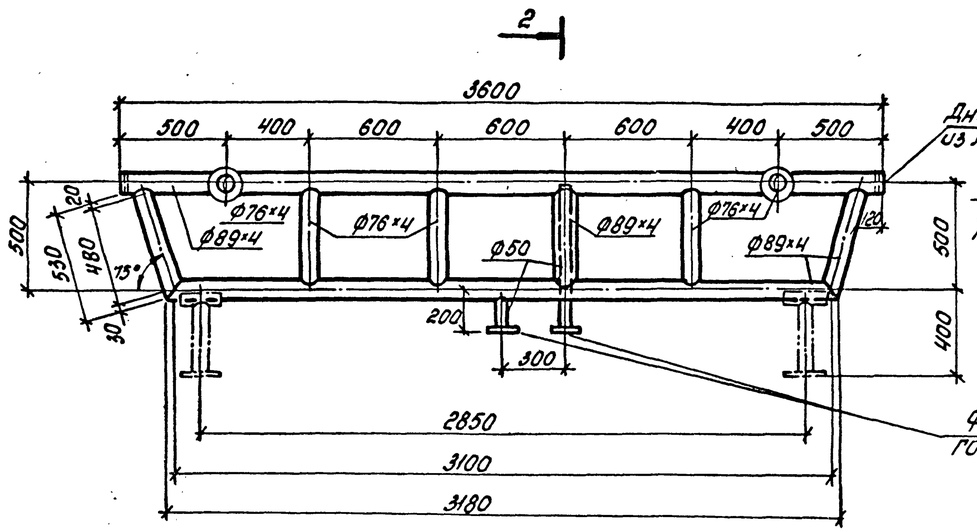

РАЗРЕЗ 2-2

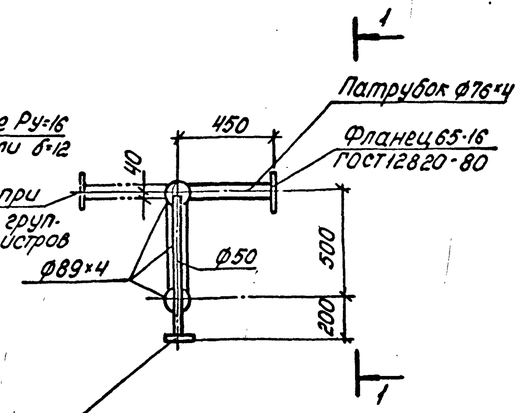

ПРИМЕЧАНИЯ:

1. Поверхность нагрева регистра =2.6 м².
2. Конструкция регистра и подставки сварная. Варить нормальным сплошным швом. Толщину шва принимать равной меньшей из толщин свариваемых элементов.
3. Регистры выполнить из электросварных труб по ГОСТ 10704-76.
4. Патрубки приварить при монтаже регистров без врезки в регистр.

ПОДСТАВКИ ПОД РЕГИСТР

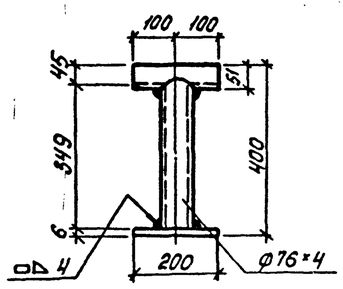

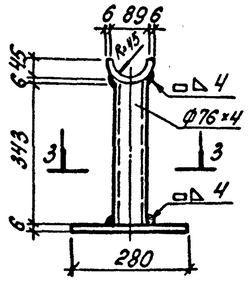

РАЗРЕЗ 3-3

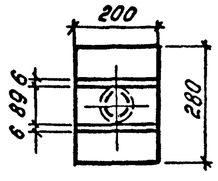

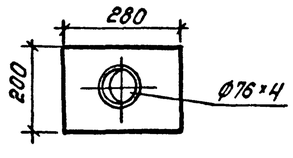

9032/9

44

				ТП 708-18.85	03
	Нач. отд.	Розенталь		Склад заполнителей бетона прирельсовый автоматизированный с двумя трактами подачи емкостью 6 тыс. куб.м	
	Н. контр.	Кивгила			
	Гл. спец.	Чапульский		Закрытая ёмкость. Схемы №1; №2. Исполнения I, II	Стадия: Р; Лист: 15; Листов:
	Рук. груп.	Кивгила			
	Инженер	Белобородова			
Привязан:	Рук. груп.	Кивгила		Регистр №3 Общий вид.	Госстрой СССР Харьковский Промстройниипроект
	Инженер	Воронина			
Инв.№					

Инв.№ подл. | Подп. и дата | Взам.инв.№

Альбом

Типовой проект

Регистр №4
Общий вид

Вид по 1-1

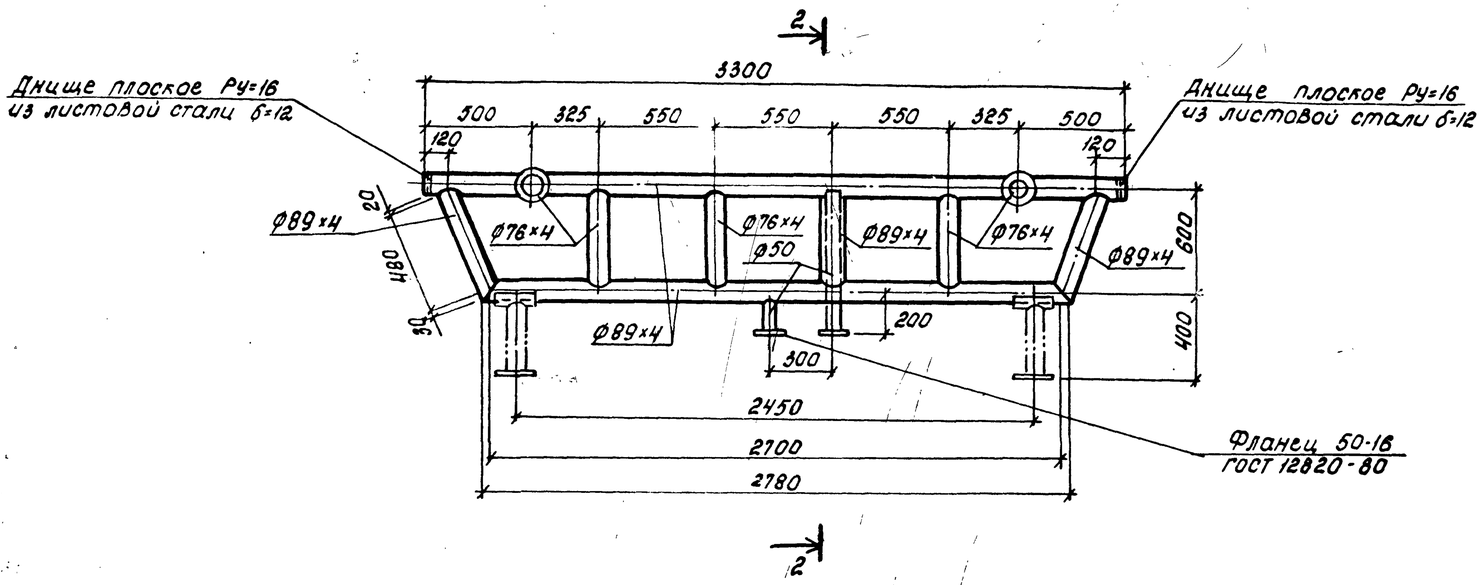

Разрез 2-2

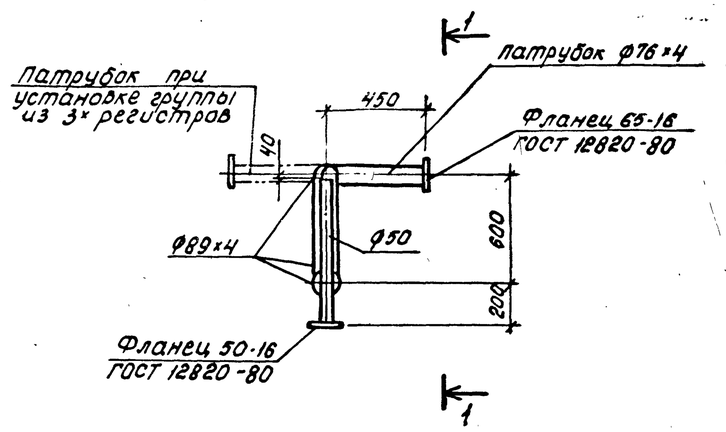

Примечания:

1. Поверхность нагрева регистра = 2.6 м².
2. Конструкция регистра и подставки сварная. Варить нормальным сплошным швом. Толщину шва принимать равной меньшей из толщин свариваемых элементов.
3. Регистры выполнить из электросварных труб по ГОСТ 10704-76.
4. Патрубки приварить при монтаже регистров без врезки в регистр.

Подставки под регистр

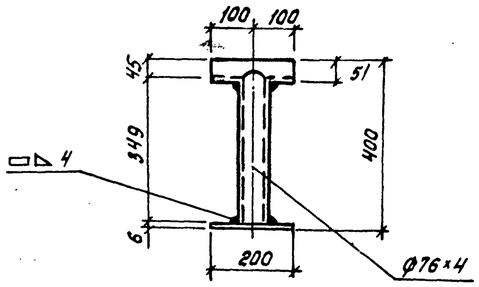

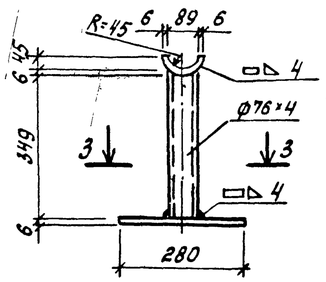

Разрез 3-3

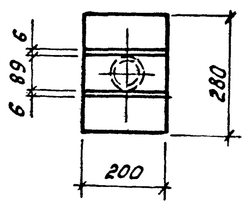

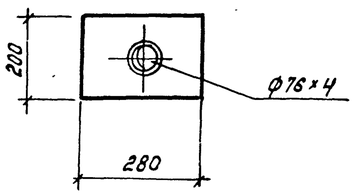

Инв.№ подл. | Подп. и дата | Взам.инв.№

				ТП 708-18.85	03
Нач. отд.	Розенталь			Склад заполнителей бетона прирельсовый автоматизированный с двумя трактами подачи вместимостью 6 тыс. куб. м	
Н. контр.	Кивриля				
Гл. спец.	Шапильский			Закрытая емкость схемы №1; №2 исполнения I; II	Стадия: Р; Лист: 16; Листов:
Рук. груп.	Кивриля				
Инженер	Белобородова			Регистр №4 Общий вид.	Госстрой СССР Харьковский Промстройниипроект
Рук. груп.	Кивриля				
Инженер	Воронкина				

Привязан:

Инв.№

9032/9

Альбом 9

Типовой проект

РЕГИСТР №5
Общий вид

Вид по 1-1

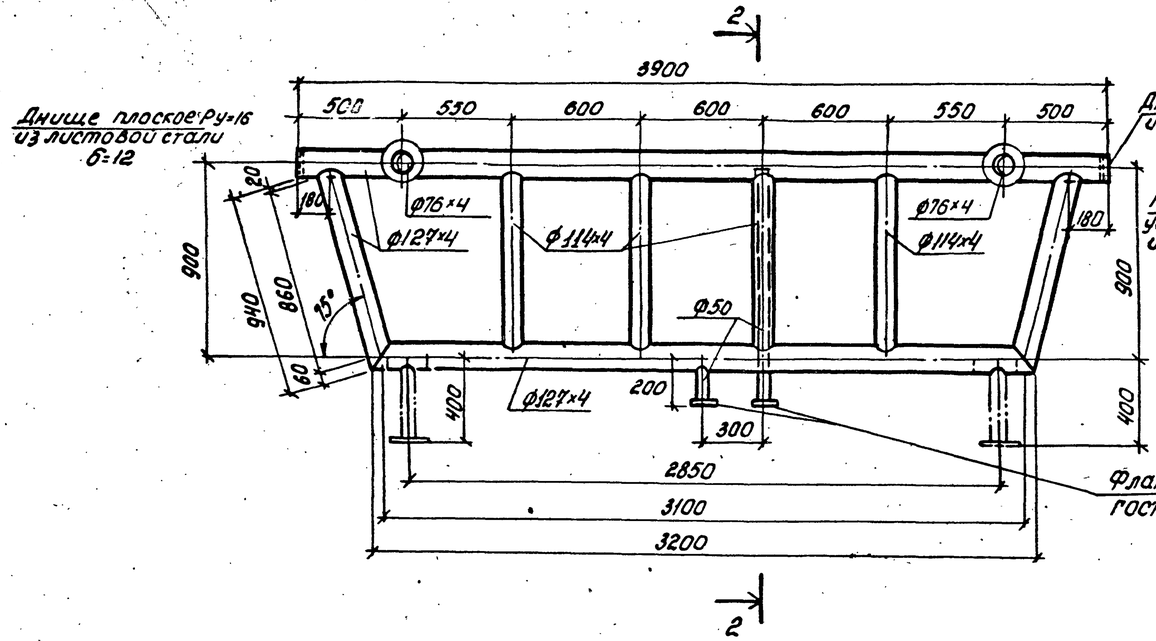

Разрез 2-2

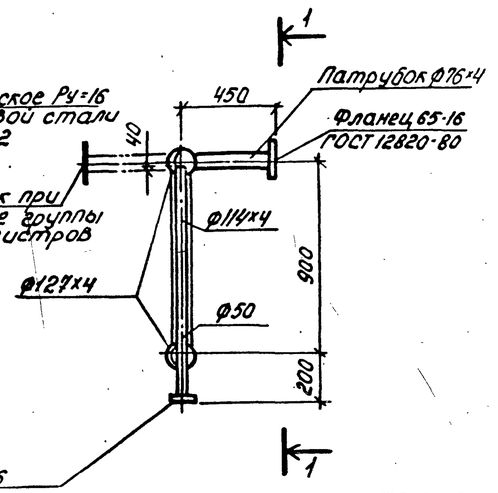

Подставки под регистр

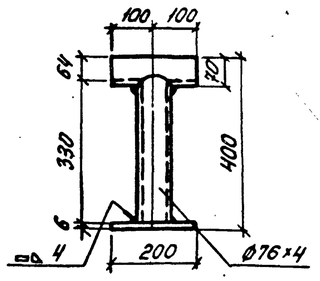

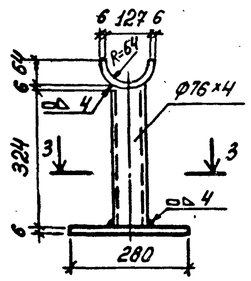

Разрез 3-3

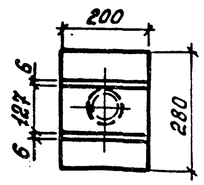

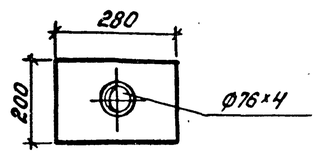

Примечания:

1. Поверхность нагрева регистра = 4,8 м²
2. Конструкция регистра и подставки сварная. Варить нормальным сплошным швом. Толщину шва принимать равной меньшей из толщин свариваемых элементов.
3. Регистры выполнить из электросварных труб по ГОСТ 10704-76.
4. Патрубки приварить при монтаже регистров без врезки в регистр.

Инв. № подл. | Подп. и дата | Взам. инв. №

привязан:

Инв. №

Нач. отд.	Розенталь		
Н. контр.	Кивгила		
Гл. спец.	Шапильский		
Рук. груп.	Кивгила		
Инженер	Белобородова		
Рук. груп.	Кивгила		
Инженер	Воронина		

ТП 708-18.85 03

Склад заполнителей бетона прирельсовый автоматизированный с двумя трактами подачи емкостью 6 тыс. куб. м. Закрытая емкость. Схемы №1; №2 исполнения I, II

стадия	лист	листов
Р	17	

Регистр №5 Общий вид.

Госстрой СССР ХАРЬКОВСКИЙ ПРОМСТРОЙНИИПРОЕКТ

9032/9 46

Альбом

Типовой проект

РЕГИСТР №6
общий вид

ВИД ПО 1-1

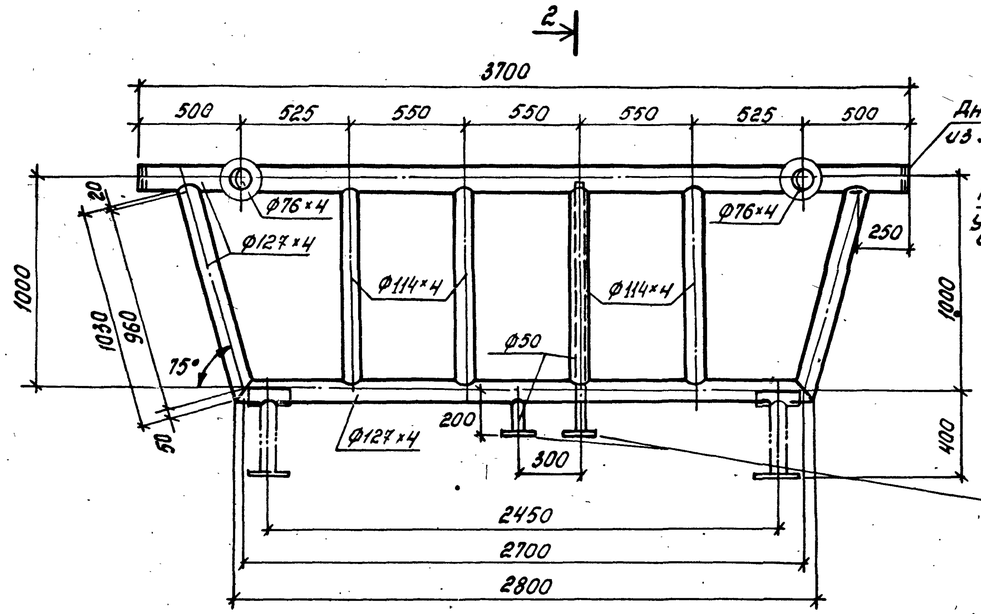

РАЗРЕЗ 2-2

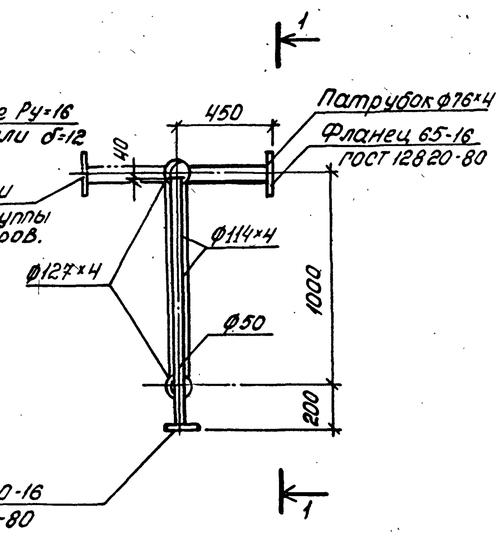

ПРИМЕЧАНИЯ:

1. Поверхность нагрева регистра = 4,8 м.²
2. Конструкция регистра и подставки сварная. Варить нормальным сплошным швом Толщину шва принимать равной меньшей из толщин свариваемых элементов.
3. Регистры выполнить из электросварных труб по ГОСТ 10704-76.
4. Патрубки приварить при монтаже регистров без врезки в регистр.

ПОДСТАВКИ ПОД РЕГИСТР

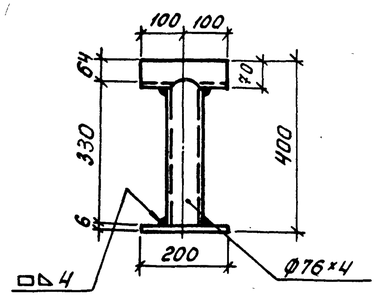

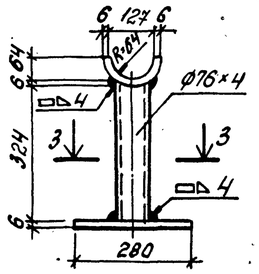

РАЗРЕЗ 3-3

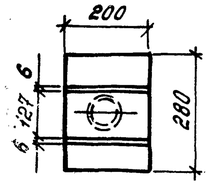

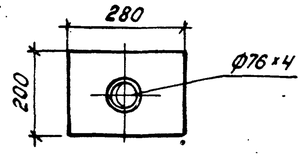

47
9032/9

					ТП 708 – 18.85		03
					Склад заполнителей бетона прирельсовый автоматизированный с двумя трактами подачи емкостью 8 тыс. куб. м.		
		Нач. отд.	Розенталь		Закрытая ёмкость Схемы И-1; И-2. Исполнения I; II.	стадия: Р	лист: 18	листов:
		Н. контр.	Кивгиля					
		Гл. спец.	Шапильский					
		Рук. груп.	Кивгиля					
привязан:		Инженер	Белобородова		Регистр И-6 Общий вид	Госстрой СССР Харьковский Промстройниипроект		
		Рук. груп.	Кивгиля					
		Инженер	Воронина					
Инв. №								

Инв. № подл. | Подп. и дата | Взам. инв. №

Альбом

Типовой проект

/СХЕМА N1 СООРУЖЕНИЙ СКЛАДА/

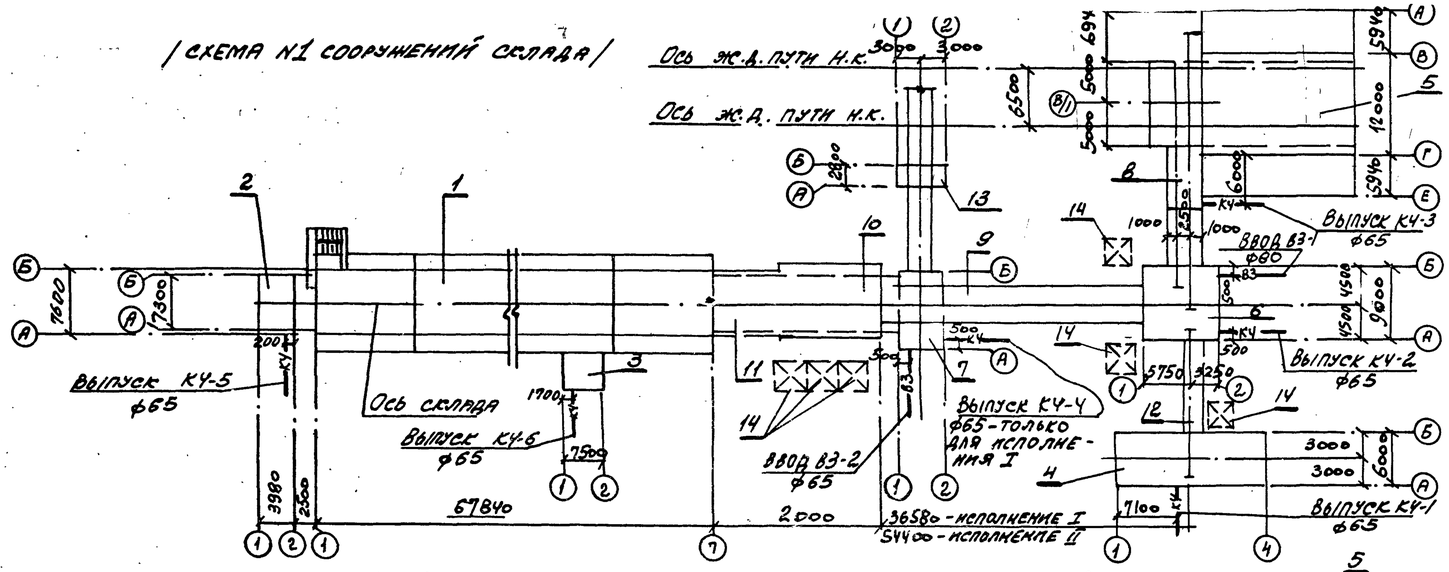

ПЛАН - СХЕМА

/СХЕМА N2 СООРУЖЕНИЙ СКЛАДА/

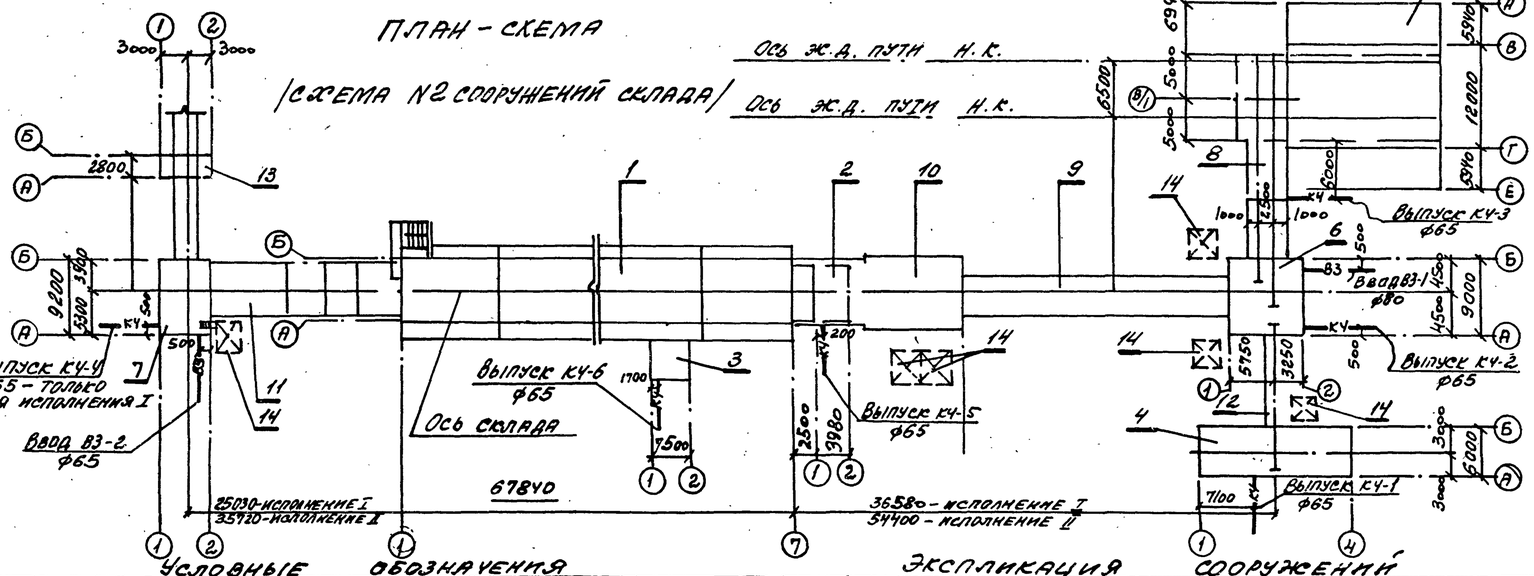

Условные обозначения

Обозначение	Наименование
	Форсунка гидрообеспыливания
	Манометр
	Вентиль с электромагнитным приводом

Проект разработан в соответствии с действующими нормами и правилами и предусматривает мероприятия обеспечивающие взрывную, взрывопожарную и пожарную безопасность при соблюдении установленных правил безопасности при эксплуатации здания.

Гл. инженер проекта /Туринский/

Экспликация сооружений

NN поз.	Наименование	Примечания
1	Закрытая емкость	
2	Натяжной пункт	
3	Вентпомещение	
4	Автомобильное приемное устройство	
5	Приемное устройство для выгрузки полувагонов	
6	Пункт перегрузки N1	
7	Пункт перегрузки N2	
8	Галерея ленточных конвейеров N3, N4	
9	Галерея ленточных конвейеров N5, N6	
10	Галерея ленточных конвейеров N7, N8	
11	Галерея ленточных конвейеров N9, N10	
12	Галерея ленточного конвейера N11	
13	Щитовая	
14	Площадки под циклоны	

Ведомость чертежей основного комплекта

Лист	Наименование	Примечание
1	Общие данные /начало/	
2	Общие данные /окончание/	
3	Автомобильное приемное устройство. Схемы N1; N2. Исполнения I, II. Планы на отм. -0.150; -3.600; -5.500. Разрез 1-1	
4	Пункт перегрузки N1 с галереями ленточных конвейеров N3, N4, N11. Схемы N1, N2. Исполнения I, II. План на отм. -1.750. Разрез 1-1	
5	Галерея ленточных конвейеров N5÷N8. Схемы N1, N2. Исполнения I, II. Планы на отм. 10.400; -1.750. Разрез 1-1	
6	Галерея ленточных конвейеров N9; N10 и пункт перегрузки N2. Схемы N1; N2. Исполнение I. Планы на отм. -0.150; -1.150. Разрез 1-1	
7	Галерея ленточных конвейеров N9; N10 и пункт перегрузки N2. Схемы N1, N2. Исполнение II. Планы на отм. +0.820; 2.070; Разрез 1-1	
8	Закрытая емкость. Схема N1; N2. Исполнение I. План на отм. -3.300. Разрез 1-1.	
9	Закрытая емкость. Схема N1. Исполнение II. План на отм. -3.300.	
10	Закрытая емкость. Схема N2. Исполнение II. План на отм. -3.300.	
11	Натяжной пункт. Вентпомещение. Схемы N1; N2. Исполнения I, II. Планы на отм. -2.300; -3.300.	
12	Установки систем 1КЧ; 2КЧ.	
13	Установка системы 3КЧ.	
14	Установка системы 4КЧ.	
15	Установки системы 5КЧ. Схема системы 5КЧ.	
16	Схемы системы КЧ.	
17	Схема системы ВЗ (ввода ВЗ-1)	
18	Схема системы ВЗ (ввода ВЗ-2). Схемы N1; N2. сооружений склада. Исполнение I.	
19	Схема системы ВЗ (ввода ВЗ-2). Схема N1 сооружений склада. Исполнение II.	
20	Схема системы ВЗ (ввода ВЗ-2). Схема N2 сооружений склада. Исполнение II.	
21	Эскиз форсунки для гидрообеспыливания с соплом ф 2.5мм.	

9032/9 48

Привязан:

ТП 708-18.85 ВК

Склад заполнителей бетона прирельсовый автоматизированный с двумя трактами подачи емкостью 6 тыс. куб.м

ГИП	Туринский		
Нач.отд.	Розенталь		
Н.контр.	Половнева		
Гл.спец.	Половнева		
Рук.гр.	Кушнина		
Ст.инж.	Панова		
Ст.инж.	Панова		
Инж.	Давыдова		

Стадия	Лист	Листов
Р	1	21

Общие данные /начало/

Госстрой СССР ХАРЬКОВСКИЙ ПРОМСТРОЙНИИПРОЕКТ

Альбом 9

Типовой проект

Общие указания

1. Подключение производственного водопровода и производственной канализации склада предусматривается к одноименным сетям предприятия, на котором намечено строительство склада. Наружные сети обеспечивают всех потребителей необходимыми расходами.
Проект выполнен на основании СНиП II-30-76.
2. Расход из производственного водопровода 3,64 л/сек. определен из условия одновременной работы 52 форсунок по 0,07 л/сек
3. Требуемый напор 30 м.
4. Для удаления случайных вод из заглубленных мест склада предусматриваются насосные установки с одним насосом марки НЦС-3 (резервный насос хранится на складе).
5. Управление насосными установками автоматическое в зависимости от уровней воды в зумпфах.
Управление подачей воды на узлы гидрообеспыливания автоматическое.
В автомобильном приемном устройстве - местное.
6. Монтаж трубопроводов выполнять в соответствии СНиП III-28-75
7. Трубопроводы окрасить масляной краской за 2 раза.
8. На зимнее время системы водопровода и канализации тракта подачи заполнителей в емкостную часть необходимо опорожнять.
9. Давление у манометра перед форсункой гидрообеспыливания отрегулировать до 20м.
10. При привязке проекта:
а) откорректировать направление вводов водопровода и выпусков канализации и определить их отметки;
б) при наличии в воде производственного водопровода механических примесей более 50 мг/л, на вводе установить сетчатые фильтры).
11. Мероприятия наружного пожаротушения выполняются при привязке проекта.
Расход на наружное пожаротушение 10 л/сек.
На водопроводе противопожарного назначения предусмотреть пожарные гидранты, а в местах их расположения установить флюоресцентные указатели с нанесением буквенного индекса ПГ, цифровых индексов указания расстояния в м от указателя до гидранта и внутреннего диаметра трубопровода.

Основные показатели по чертежам водопровода и канализации.

Наименование системы	Потребный напор на вводе м.в.ст.	Расчетный расход м³/сут	м³/ч	л/с	при пожаре л/сек	Установленная мощность электродвигателей квт	Примечание
Производственный водопровод	30	26,2	13,1	3,64	—	1	
Производственная канализация		8,0	8,0	2,22		20-испол.I / 16-испол.II	

Ведомость ссылочных и прилагаемых документов

Обозначение	Наименование	Примечание
	Ссылочные документы	
А178001 вып. IV	Опорные конструкции и средства крепления стальных трубопроводов внутренних санитарно-технических устройств.	
Строительный каталог часть 10, раздел 5, подраздел 10	Санитарно-техническое оборудование	
	Прилагаемые документы	
ВК.СО	Спецификация оборудования	

9032/9 49

				ТП 708-18.85 ВК		
Нач.отд.	Розенталь			Склад заполнителей бетона прирельсовый автоматизированный с двумя трактами подачи емкостью 6 тыс. куб.м		
Н.контр.	Половнева					
Гл.спец.	Половнева				Стадия	Лист	Листов
Рук.гр.	Кучьшина				Р	2	
Ст.инж.	Панова						
Ст.инж.	Панова			Общие данные	Госстрой СССР ХАРЬКОВСКИЙ		
Инж.	Дарьялова						

Привязан:

Инв.№ подл. | Подпись и дата | Взам.инв.№

Согласовано:

План на отм. -0.150

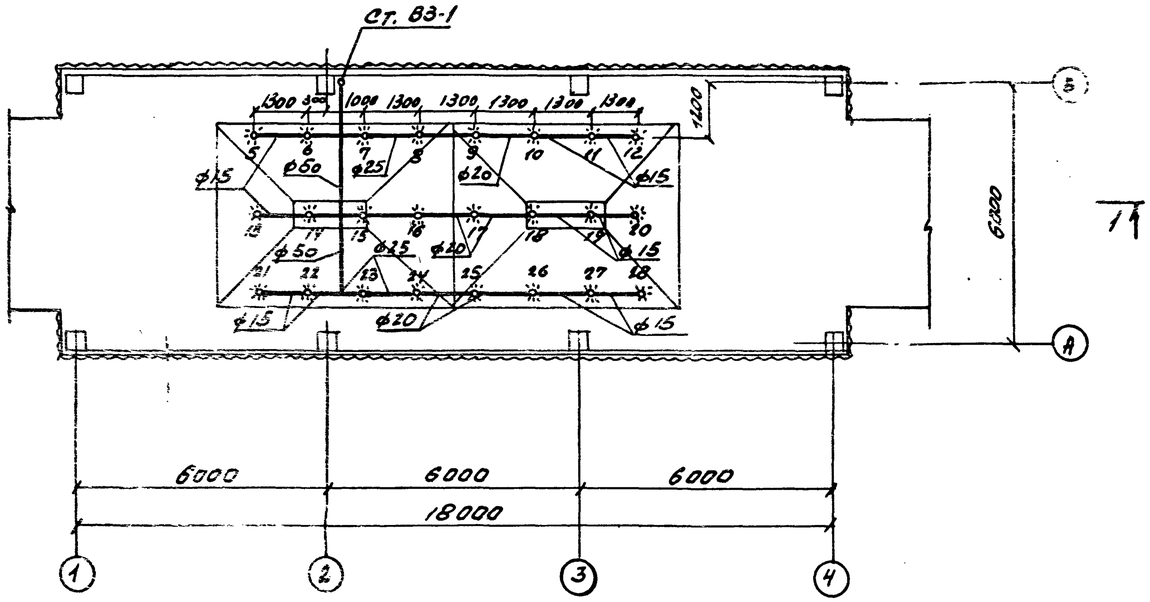

Разрез 1-1

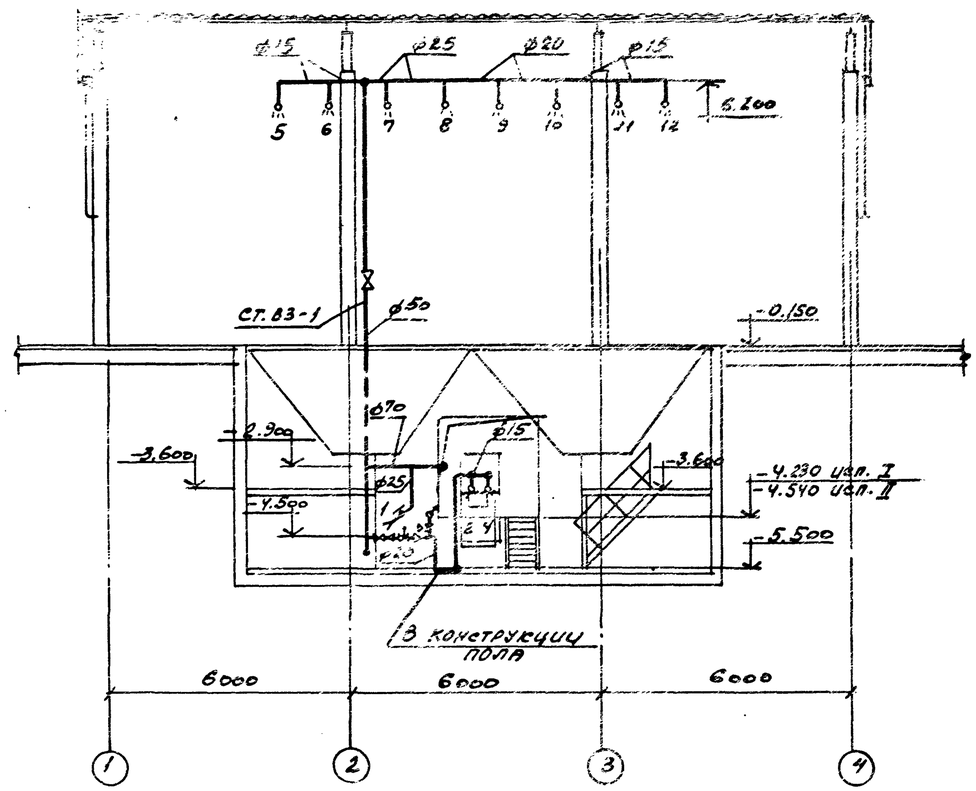

План на отм. -3.600; -5.500

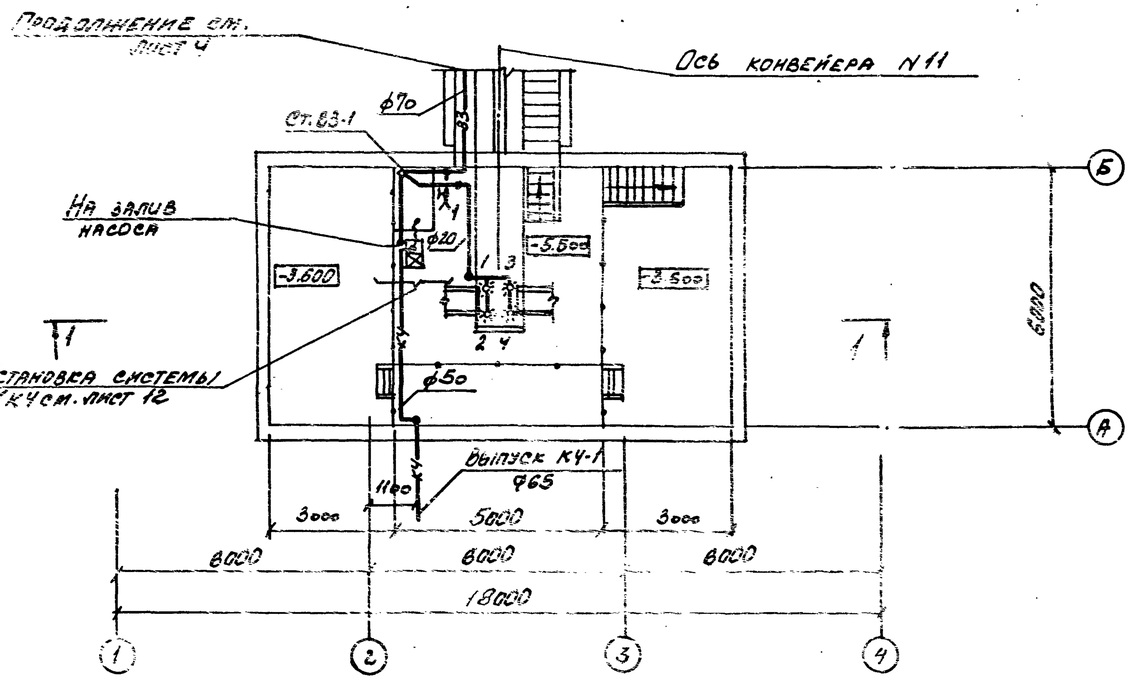

9032/9

50

				ТП 708-18.85	ВК
Нач.отд.	Рубенталь			Склад заполнителей бетона прирельсовый автоматизированный с двумя трактами подачи емкостью 6 тыс. куб. м	
Н.контр.	Полоднева				
Гл.спец.	Полынская			Автомобильное приемное устройство. Схемы N1; N2. Исполнения I, II.	Стадия: Р; Лист: 3; Листов:
Рук.гр.	Кудышина				
Ст.инж.	Панова				
Ст.инж.	Панова			Планы на отм. -0.150; -3.600; -5.500. Разрез 1-1.	Госстрой СССР Харьковский Промстройниипроект
Инженер.	Давыдова				

Привязан

Инв.N

Инв.N подл. | Подпись и дата | Взам.инв.N

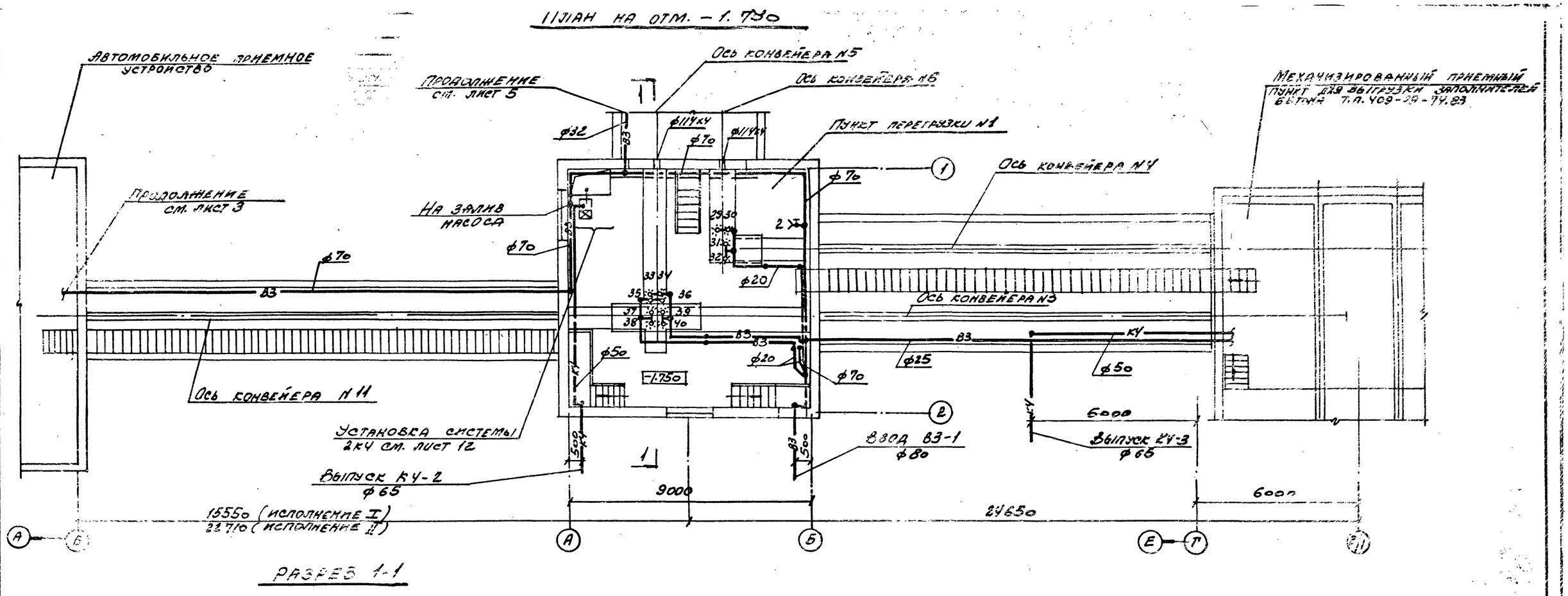

Примечание:

Для удобства чтения схем систем В3 и К4 данный план рассматривать развернутым на 90°.

9032/9

ТП 708-18.85 ВК			
Нач.отд.	Розенталь		Склад заполнителей-бетона прирельсовый автоматизированный с двумя тракторами подачи емкостью 6 тыс. куб.м
Н.контр.	Половнев		
Гл.спец.	Полосиев		Пункт перегрузки N1 с галереями ленточных конвейеров N3, 4, 11. Схемы N1, N2. Исполнения I, II.
Рук.гр.	[illegible]		
Ст.инж.	Панова		
Ст.инж.	Панова		План на отм. -1,750 Разрез 1-1
Инжен.	Давыдова		

Стадия	Лист	Листов
Р	4	

Госстрой СССР ХАРЬКОВСКИЙ ПРОМСТРОЙНИИПРОЕКТ

Привязан

Инв. №

Альбом 9

Типовой проект

Альбом 9

Типовой проект

План на отм. 10.400; -1.750
Исполнение I

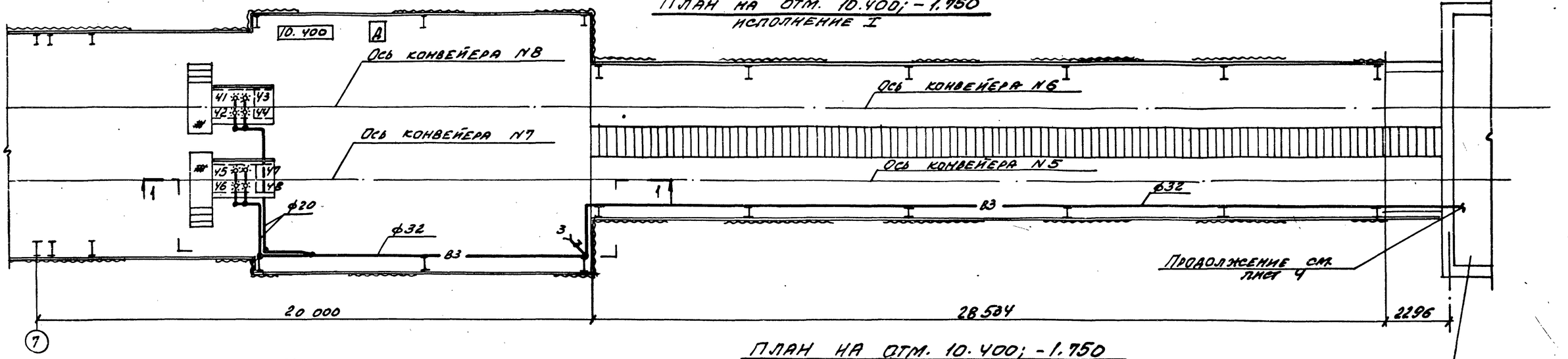

План на отм. 10.400; -1.750
Исполнение II

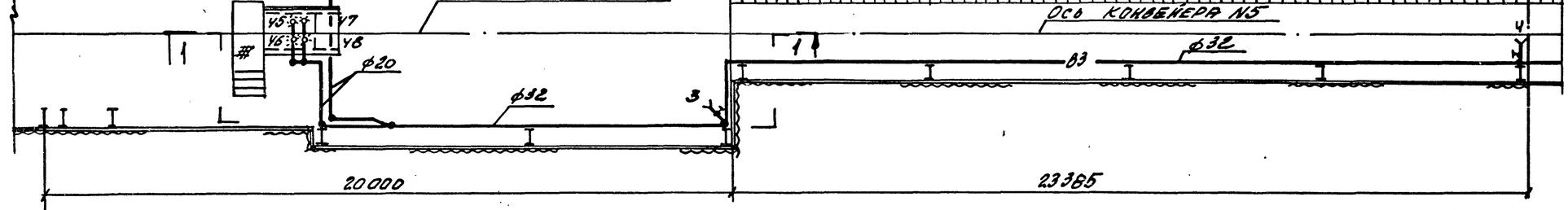

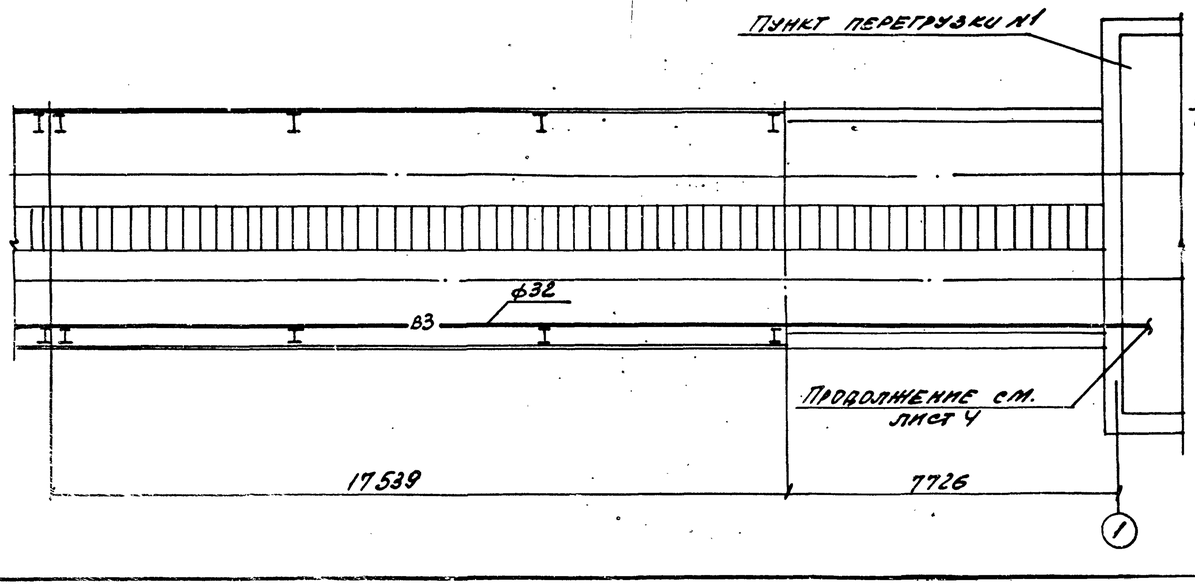

Разрез 1-1

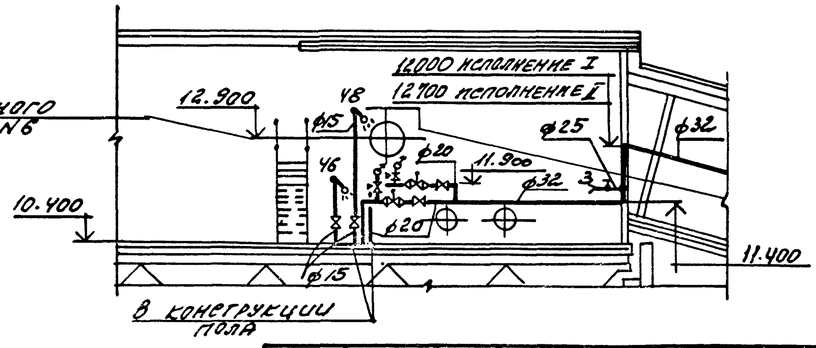

9032/9 52

			ТП 708-18.85 ВК		
Нач. отд.	Розенталь		Склад запомнителей бетона полигональный автоматизированный с двумя трактами подачи емкостью 6 тыс. куб. м		
Н. контр.	Половнева		Галерея ленточных конвейеров N5-N8. Схемы N1, N2. Исполнения I, II.	Стадия	Лист	Листов
Гл. спец.	Половнева			Р	5	
Рук. гр.	Кучышкина		Планы на отм. 10.400; -1.750; Разрез 1-1.	Госстрой СССР ХАРЬКОВСКИЙ ПРОМСТРОЙНИИПРОЕКТ		
Ст. инж.	Панова					
Ст. инж.	Панова					
Инженер	Давыдова					

Привязан:

Инв. N

Альбом 9

Типовой проект

Схема №1

План на отм. -0,150; -1,150

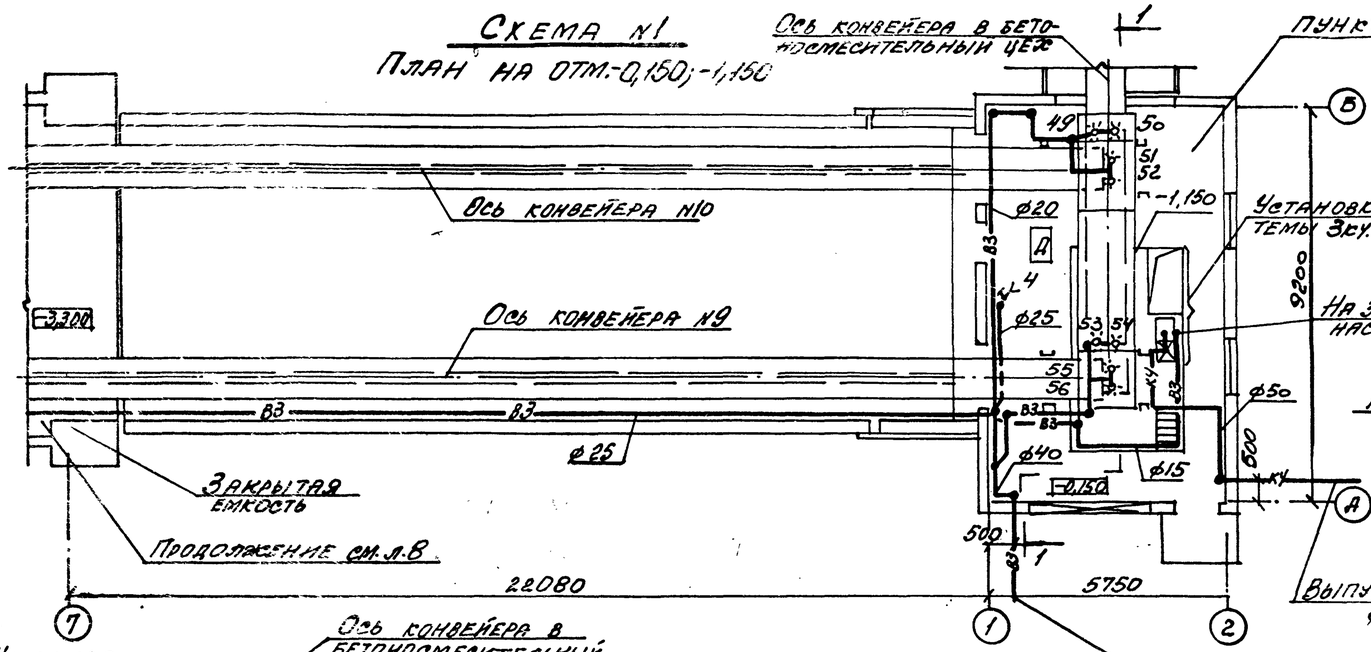

Схема 2

План на отм. -0,150; -1,150

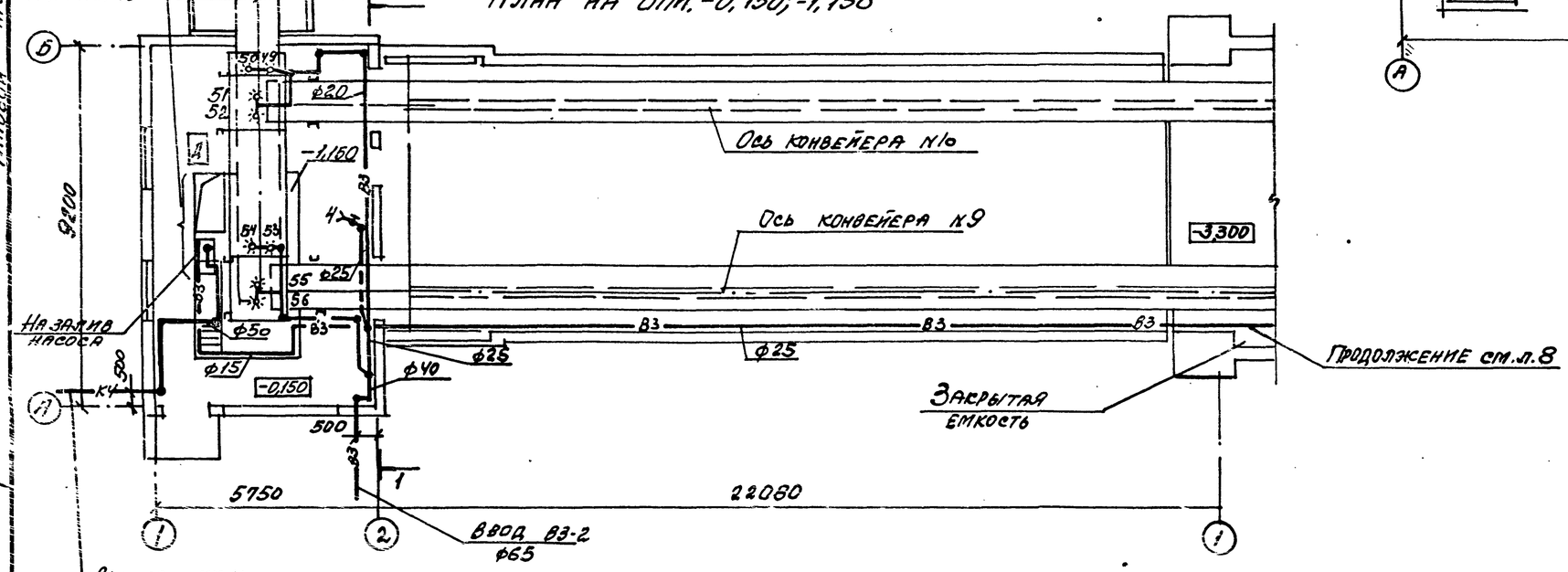

Разрез 1-1

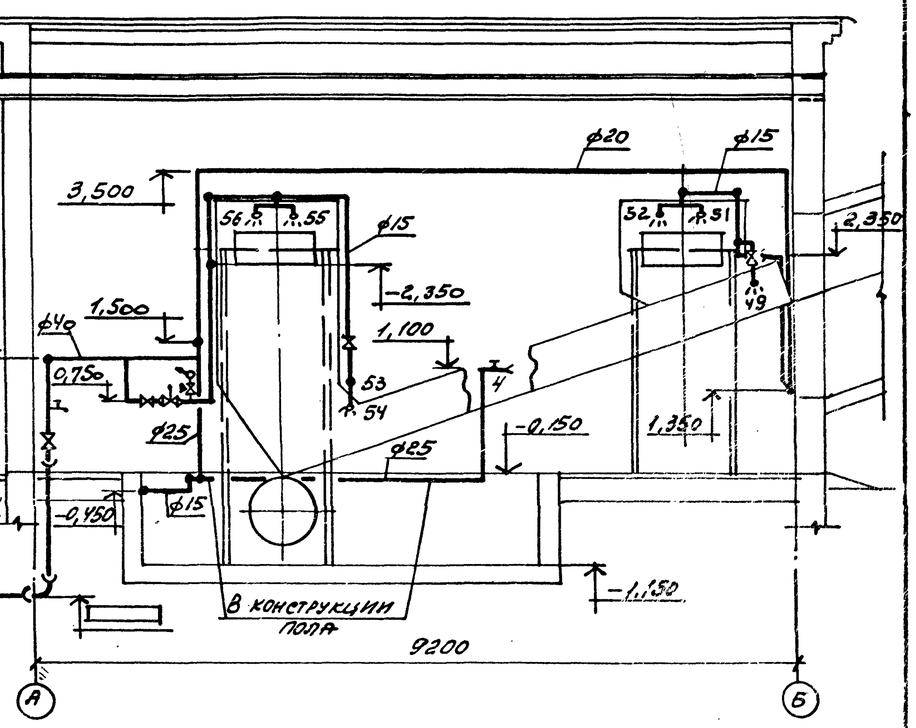

90.12/9 53

				ТП 708-18.85 ВК	
Нач.отд.	Розенталь			Склад заполнителей бетона прирельсовый автоматизированный с двумя трактами подачи емкостью 6 тыс. куб. м	
Н.контр.	Половнева				
Гл.спец.	Половнева			Галереи ленточных конвейеров №9, №10, пункт перегрузки №2. Схемы №1, №2. Исполнение I	Стадия: Р; Лист: 6; Листов:
Рук.гр.	Кущишина				
Ст.инж.	Панова			Планы на отм. -0,150; -1,150. Разрез 1-1.	Госстрой СССР Харьковский Промстройниипроект
Ст.инж.	Панова				
Инж.	Давыдова				

Привязан:

Инв.№

Альбом 9

Типовой проект

Схема №1

План на отм. 0,820; 2,070

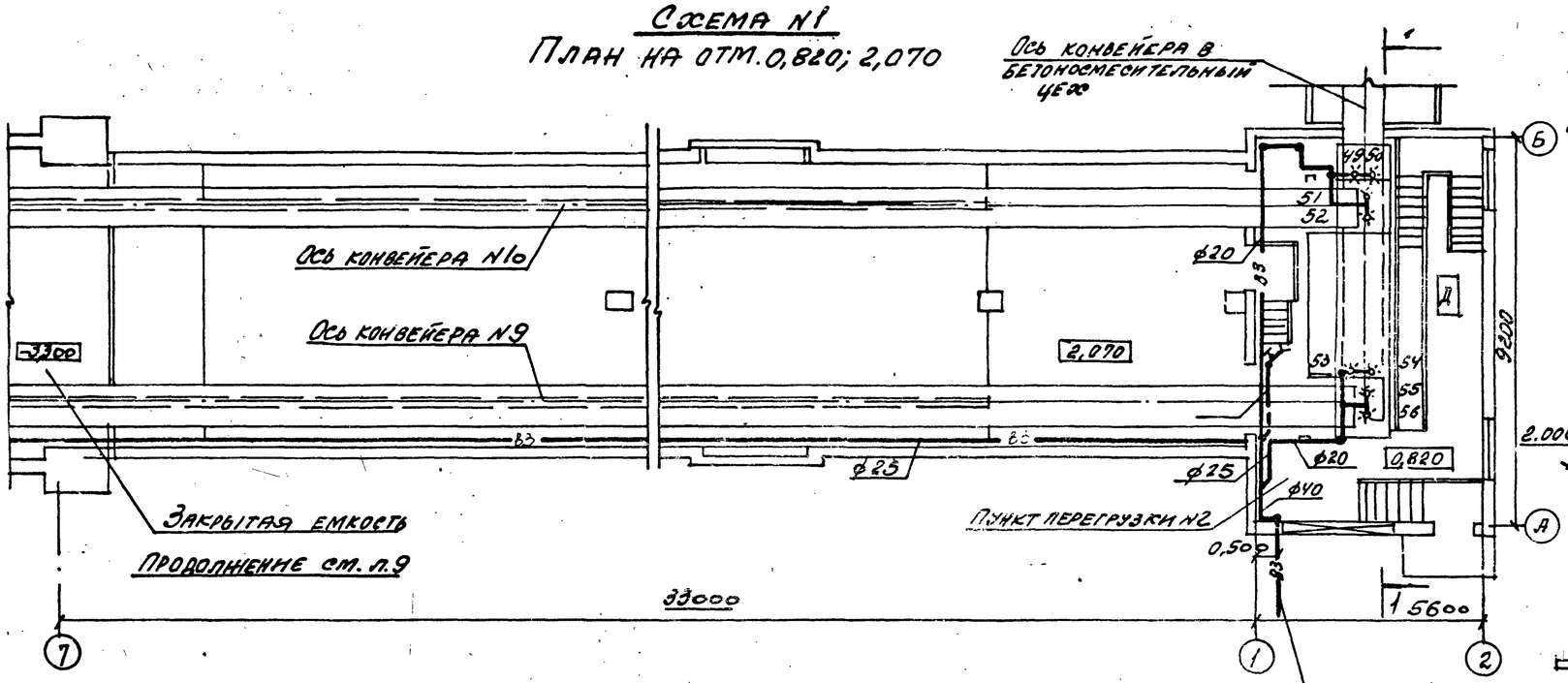

Разрез 1-1

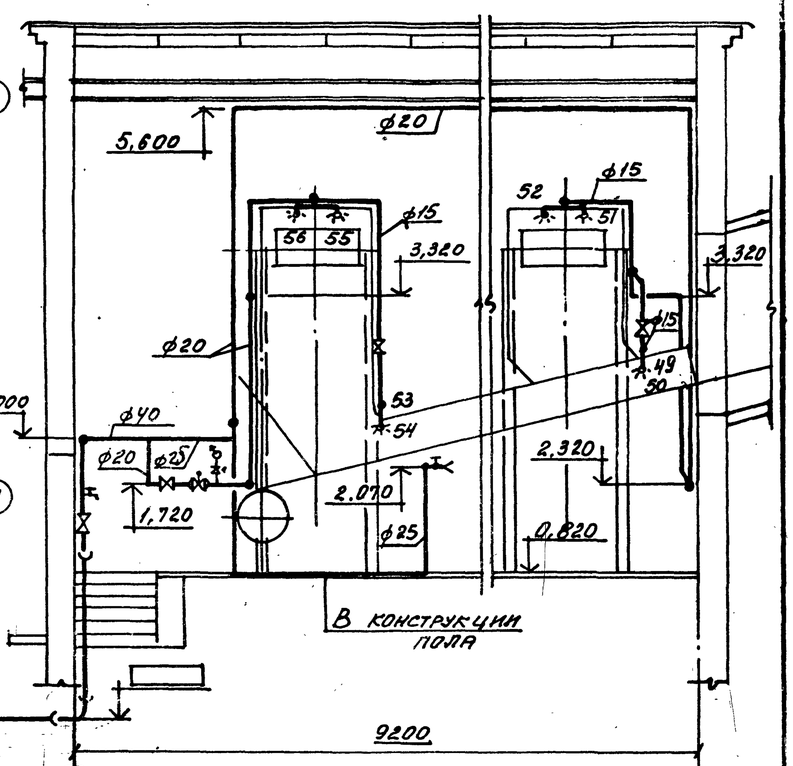

Схема №2

План на отм. 0,820; 2,070

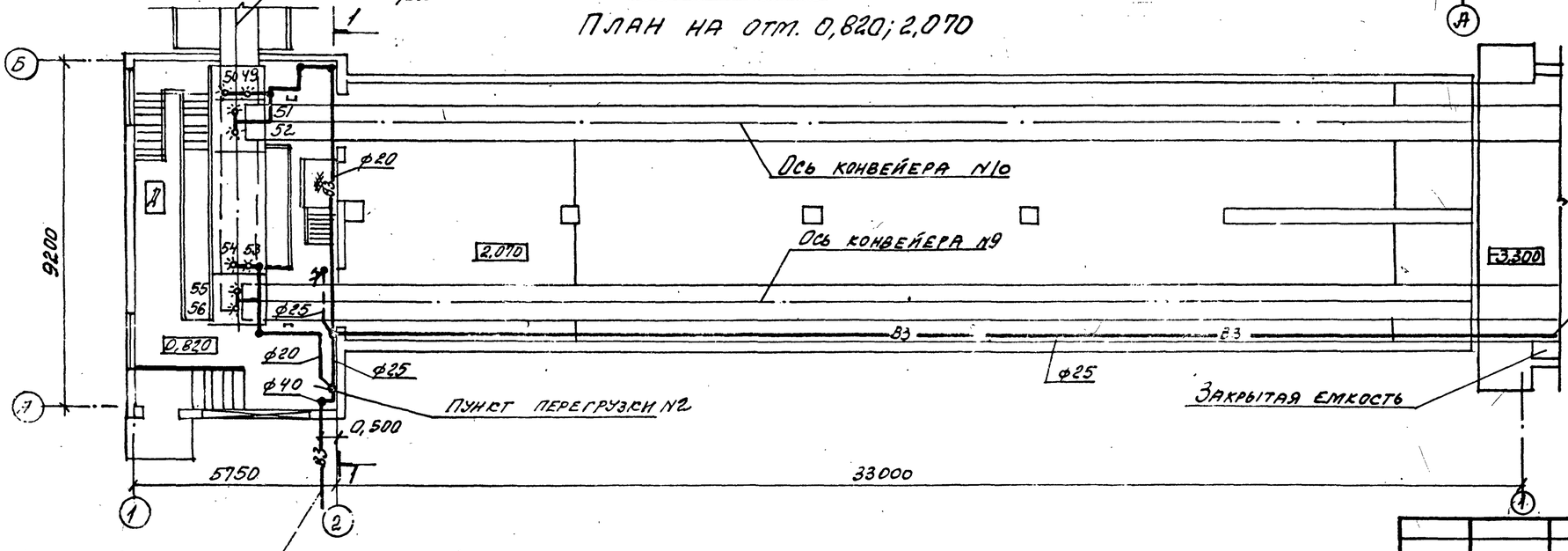

9032/9 54

			ТП 708-18.85 ВК
Нач. отд.	Розенталь		Склад заполнителей бетона приемосборный автоматизированный с двумя трактами подачи емкостью 6 тыс. куб. м
Н. контр.	Половнева		
Гл. спец.	Половнева		Галерея ленточных конвейеров №9 №10 и пункт перегрузки №2. Схемы №1, №2. Исполнение II.
Рук. гр.	Кущишина		
Ст. инж.	Панова		
Ст. инж.	Панова		Планы на отм. 0,820; 2,070. Разрез 1-1.
Инж.	Давыдова		

Стадия	Лист	Листов
Р	7	

Привязан

Госстрой СССР
Харьковский Промстройниипроект

Схема N1; 2
План на отм. -3.300

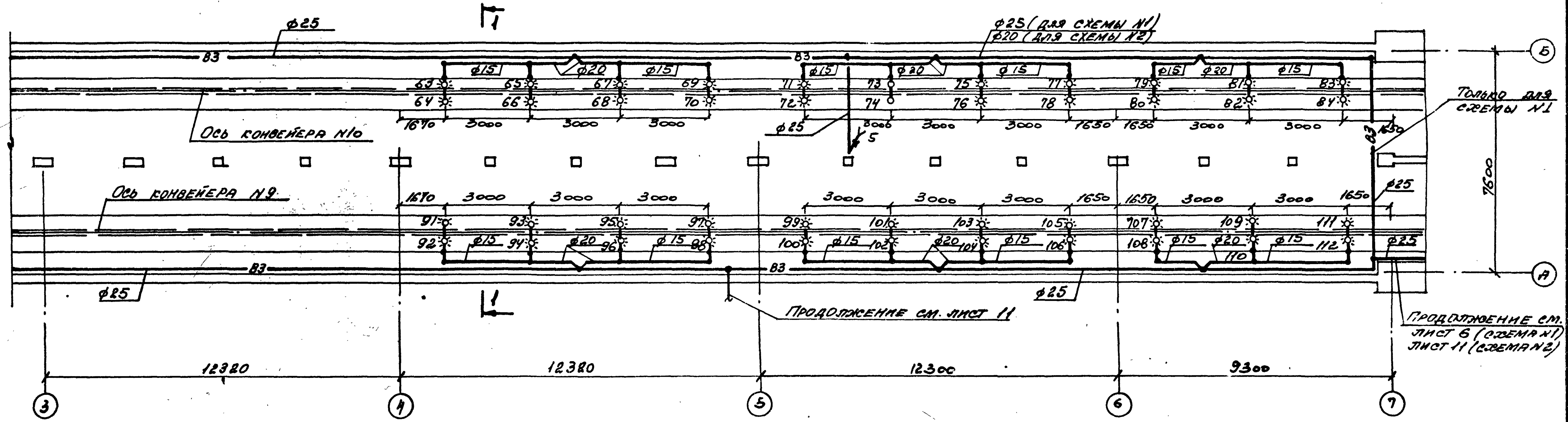

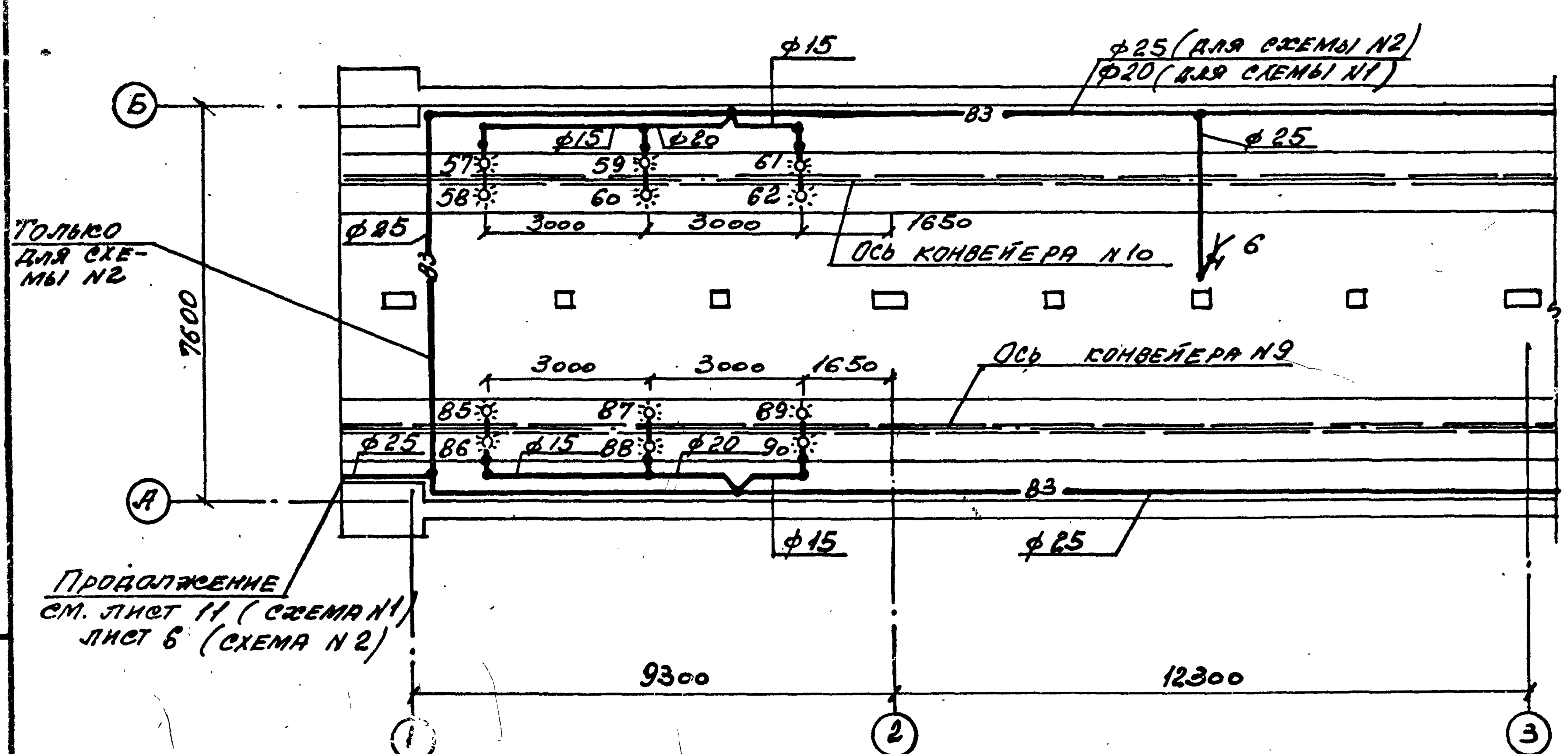

Разрез 1-1

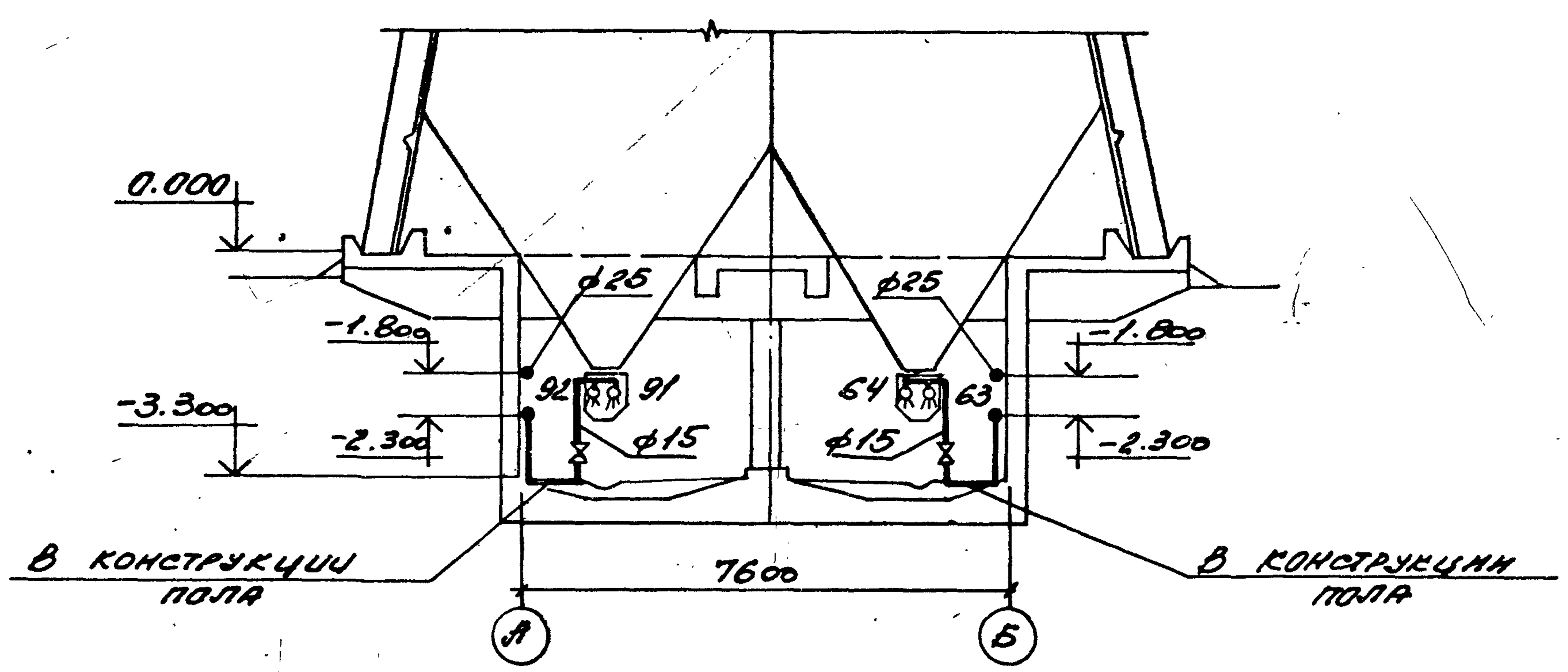

55

9032/9

		ТП 708-18.85	ВК
Нач.отд.	Розентали	Склад заполнителей бетона прирельсовый автоматизированный с двумя трактами подачи емкостью 6 тыс. куб.м	
Н.контр.	Половнев		
Гл.спец.	Половнев	Закрытая емкость. Схема N1; 2. Исполнение I.	Стадия Р, Лист 8, Листов
Рук.гр.	Сушкин		
Ст.инж.	Панова		
Ст.инж.	Панова	План на отм. -3.300. Разрез 1-1	Госстрой СССР Харьковский Промстройниипроект
Инж.	Давыдова		

Привязан

Инв.N

Инв.N подл. | Подпись и дата | Взам.инв.N

Альбом 9

Типовой проект

Схема N1

План на отм. -3.300

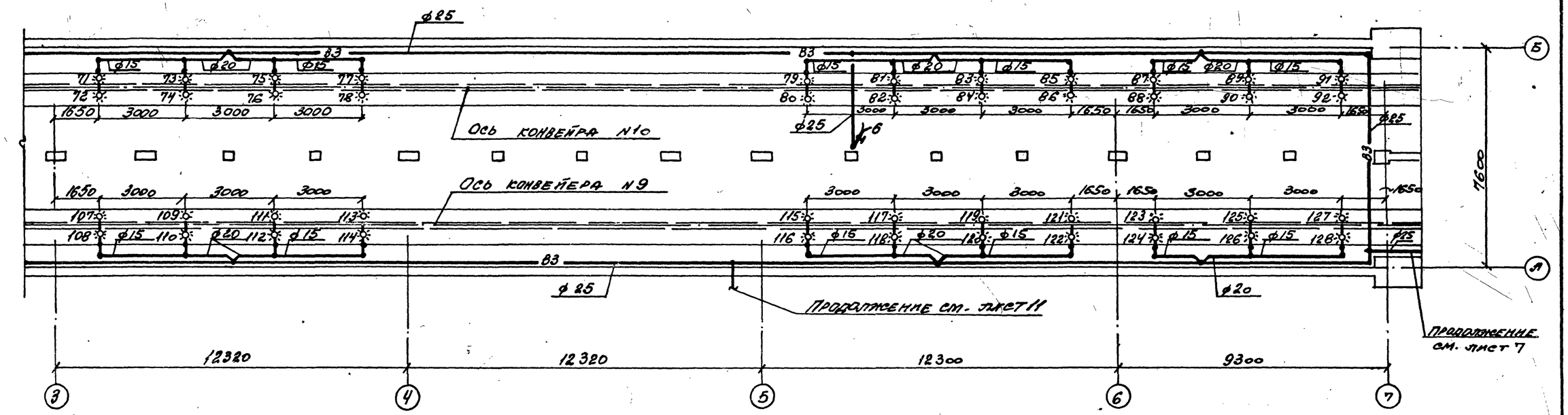

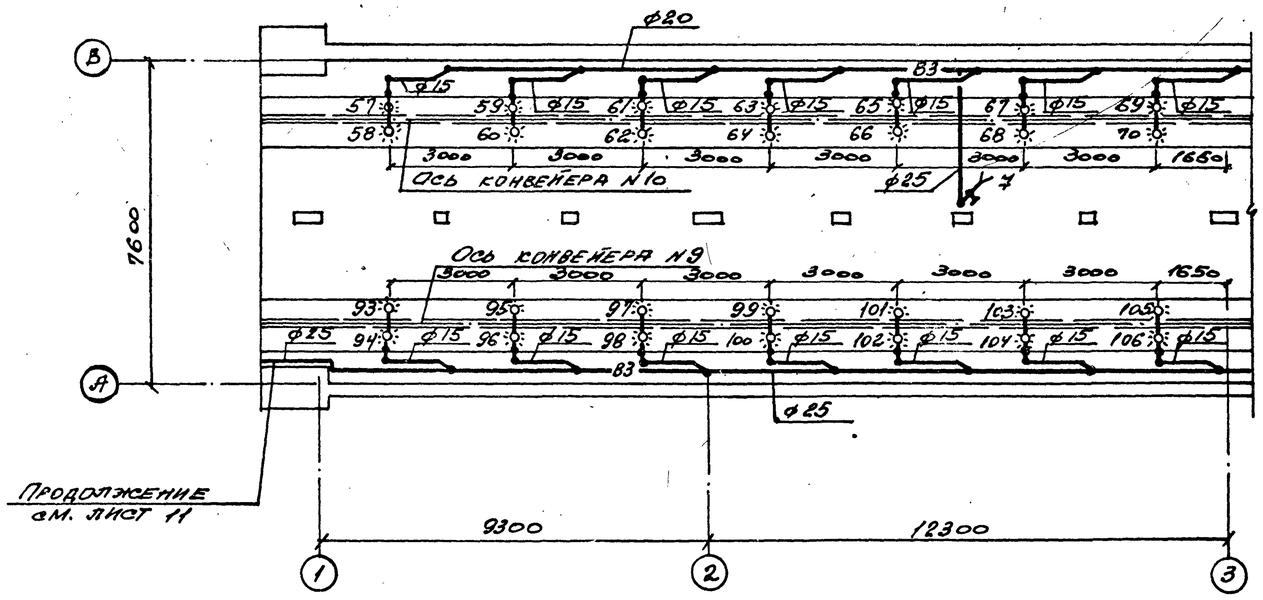

9032/9

56

				ТП 708-18.85 ВК
Нач.сект.	Розенталь			Склад заполнителей бетона прирельсовый автоматизированный с двумя трактами подачи емкостью 6 тыс. куб. м
Н.контр.	Половнева			
Гл.спец.	Половнева			Закрытая емкость. Схема N1. Исполнение Д.
Рук.гр.	Кучушкина			
Ст.инж.	Панова			План на отм. -3.300
Ст.инж.	Панова			
Инж.	Давыдова			

Стадия: Р | Лист: 9 | Листов:

Госстрой СССР ХАРЬКОВСКИЙ ПОЛИГРАФИЧПРОЕКТ

Привязан

Инв.N

Инв.N подл. | Подпись и дата | Взам.инв.N

Альбом 9

Типовой проект

Схема N2

План на отм. -3.300

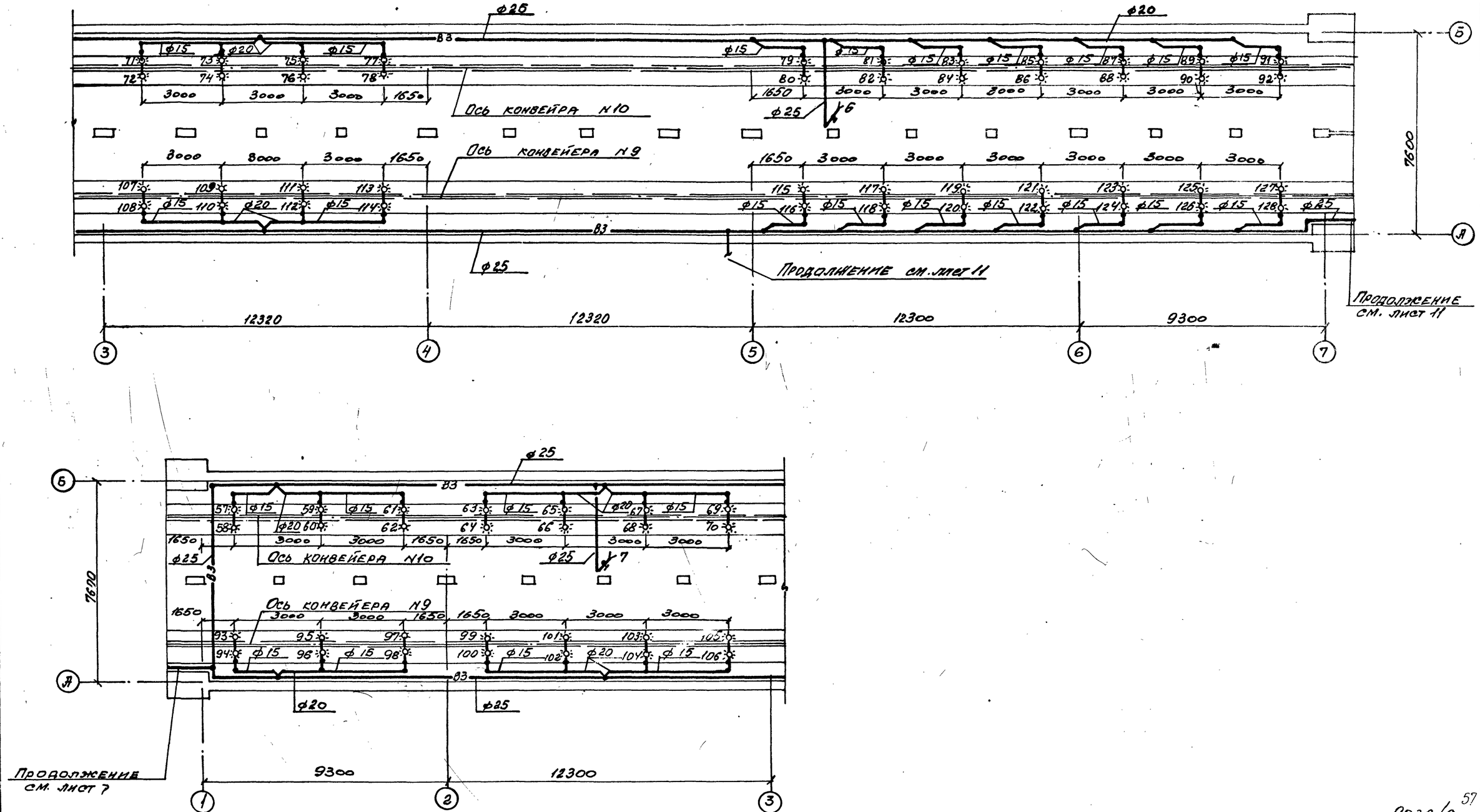

9032/9

57

Нач. отд.	Розенталь		
Н. контр.	Половнева		
Гл. спец.	Половнева		
Рук. гр.	Кузьмина		
Ст. инж.	Панова		
Ст. инж.	Панова		
Инж.	Давыдова		

Привязан:

Инв. N

ТП 708-18.85 ВК

Склад заполнителей бетона прирельсовый автоматизированный с двумя трактами подачи емкостью в тыс. куб. м

Закрытая емкость. Схема N2. Исполнение II.

План на отм. -3.300

Стадия	Лист	Листов
Р	10	

Госстрой СССР ХАРЬКОВСКИЙ ПРОМСТРОЙНИИПРОЕКТ

Инв. N подл. | Подпись и дата | Взам. инв. N

Альбом 9

Типовой проект

Инв.№ подл. | Подпись и дата | Взам.инв.№

НАТЯЖНОЙ ПУНКТ

СХЕМА №1
ПЛАН НА ОТМ. -3,300

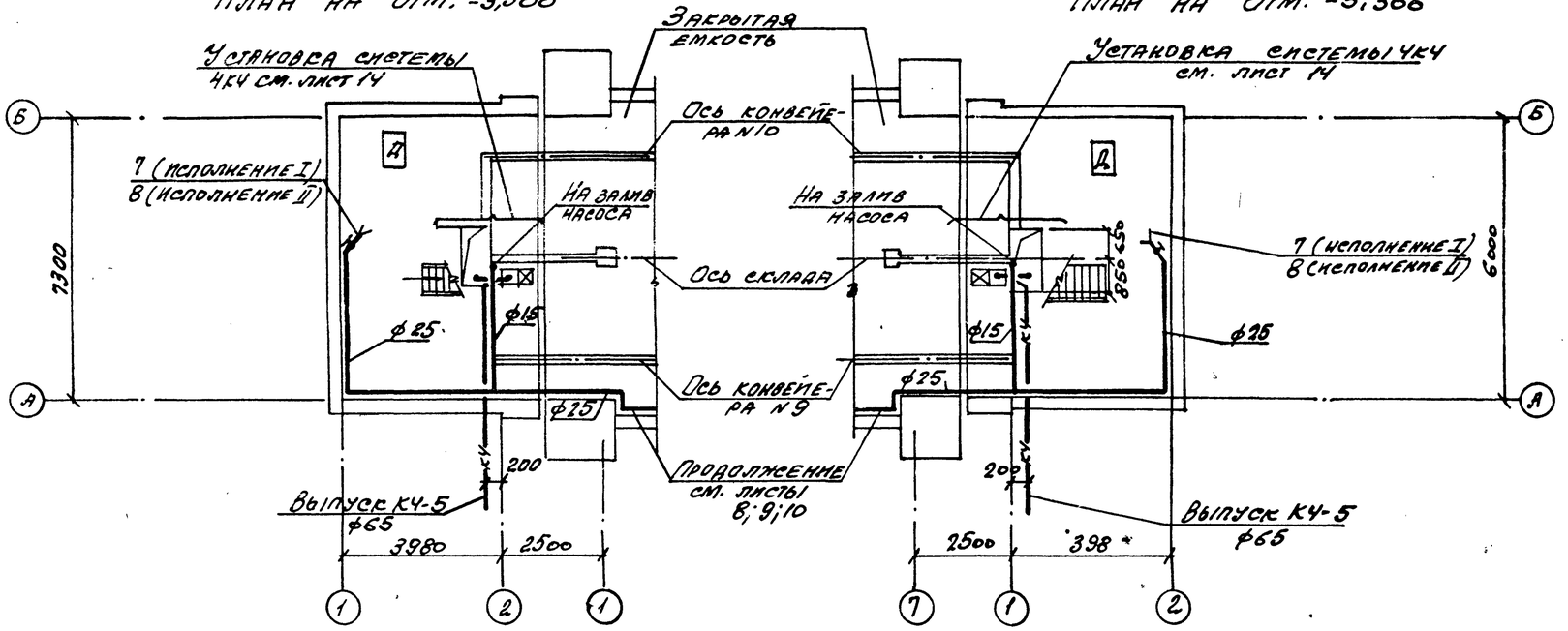

СХЕМА №2
ПЛАН НА ОТМ. -3,300

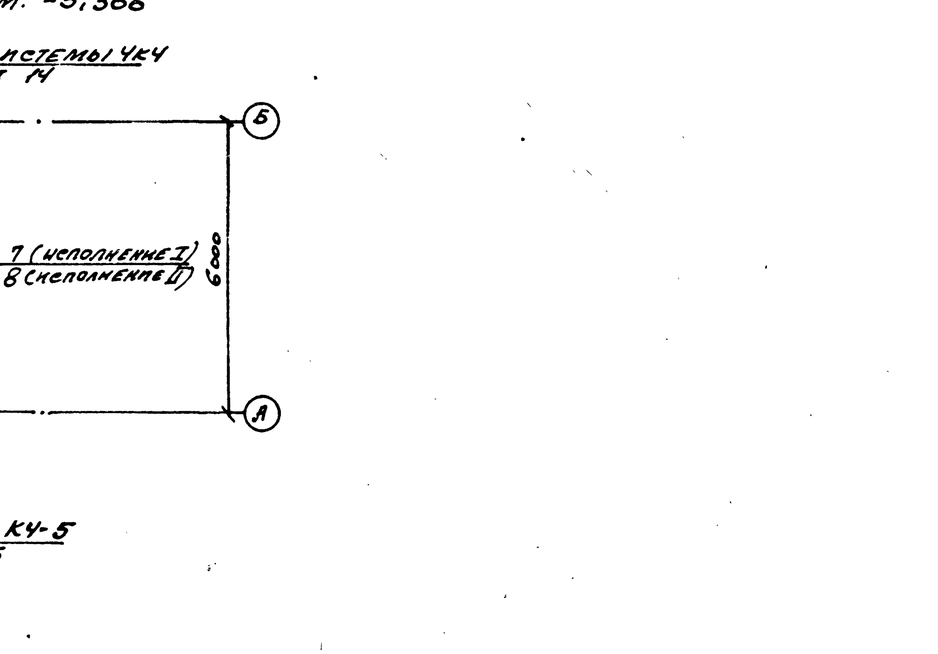

ВЕНТПОМЕЩЕНИЕ
ПЛАН НА ОТМ. -2,300

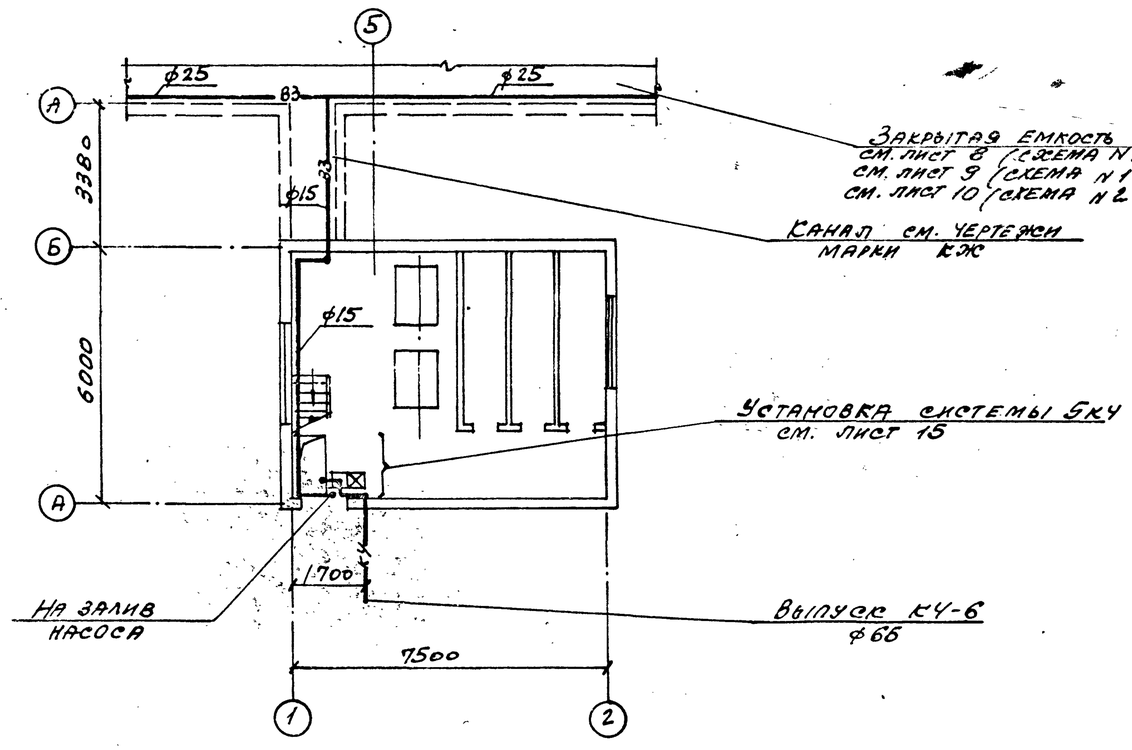

58

9032/9

				ТП 708-18.85	ВК
	Нач.отд.	Розенталь		Склад заполнителей бетона прирельсовый автоматизированный с двумя тракторами подачи емкостью 6 тыс. куб.м	
	Н.конт.	Половнева			
Привязан	Гл.спец.	Половнева		Натяжной пункт. Вентпомещение. Схемы N1,2. Исполнения I, II.	Стадия: Р; Лист: 11; Листов:
	Рук.гр.	Кучышкина			
	Ст.инж.	Панова			
	Ст.инж.	Панова		Планы на отм. -2.300; -3.300.	Госстрой СССР ХАРЬКОВСКИЙ ПРОМСТРОЙНИИПРОЕКТ
Инв.N	Ин.жс.	Давыдова			

Альбом 9

Типовой проект

Установка системы 1кч

План

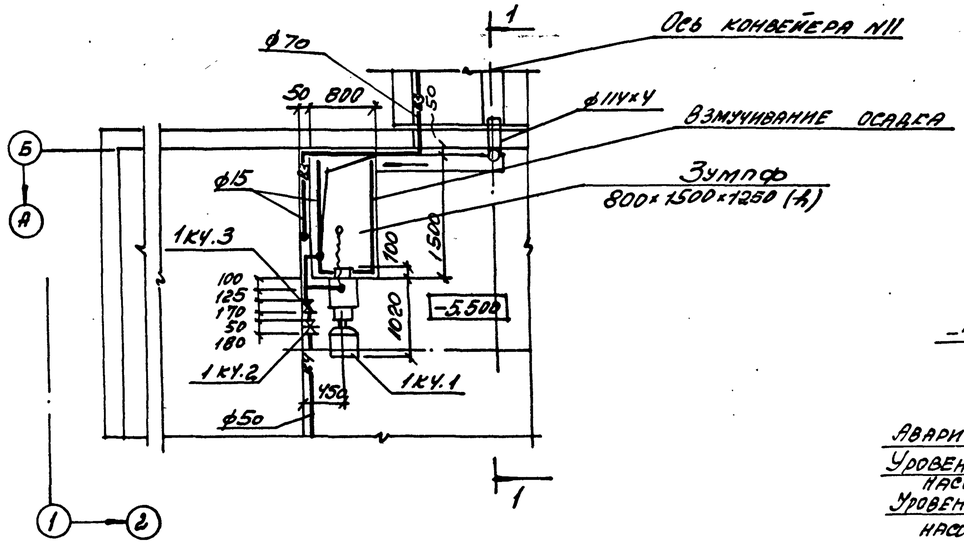

Деталь взмучивания осадка

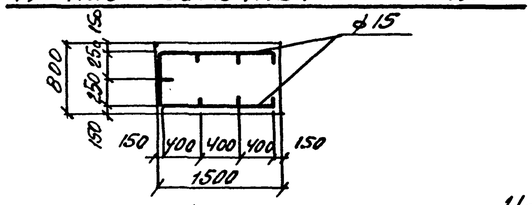

Разрез 1-1

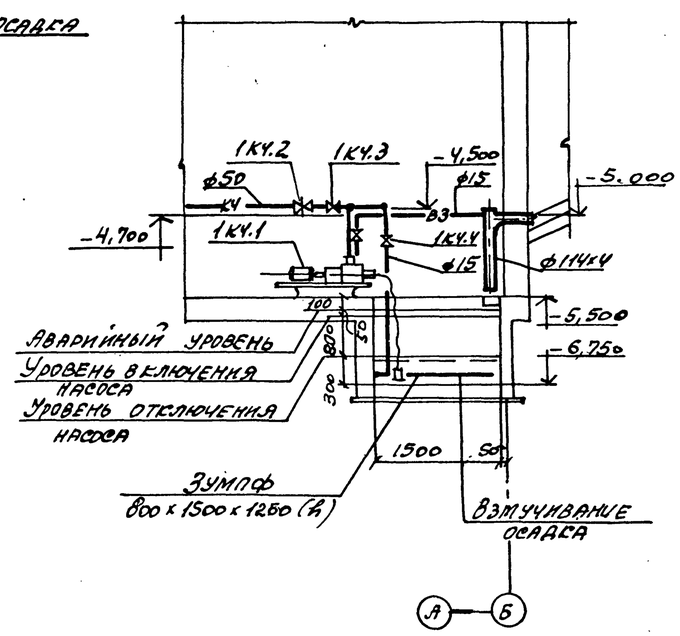

Установка системы 2кч

План

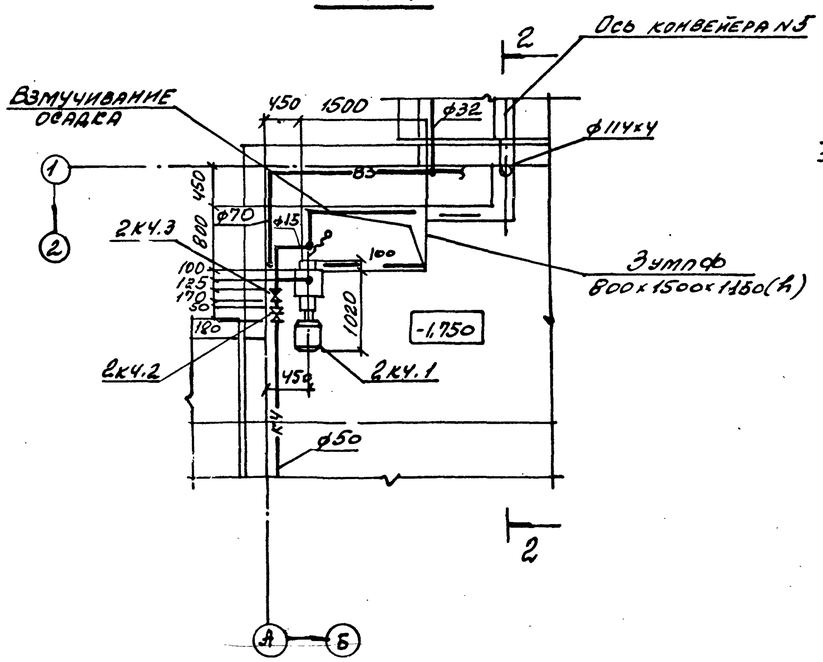

Разрез 2-2

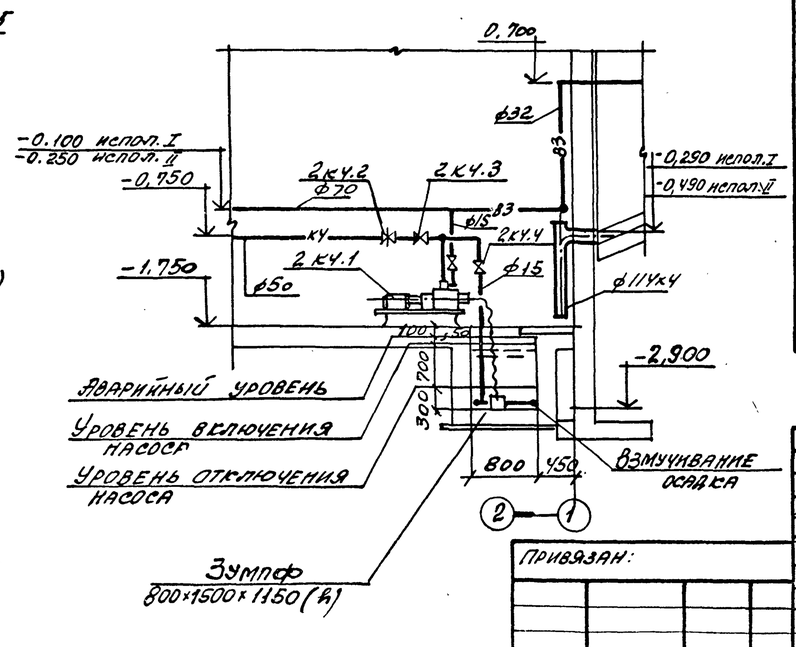

Спецификация установок систем водопровода и канализации

Марка, поз.	Обозначение	Наименование	Кол.	Масса ед, кг	Примечание
	1кч (исполнения I, II)				
1кч.1	Кусинский машиностроительный завод	Насос центробежный НЦС-3 Q=8 м³/час; H=21м, с электродвигателем 4А100S2, N=4квт, n=3000 об/мин	2	150	
1кч.2	Ханинский арматурный завод	Задвижка параллельная с выдвижным шпинделем 30ч6бр, ф50	1	22,1	
1кч.3	п.о. „Кролевецпромарматура"	Клапан обратный поворотный фланцевый 19ч21р ф50	1	8,7	
1кч.4	п.о. „Кролевецпромарматура"	Вентиль запорный муфтовый 15кч18р2 ф15	1	0,7	
	2кч	(исполнения I, II)			
2кч.1	Кусинский машиностроительный завод	Насос центробежный НЦС-3, Q=8 м³/ч, H=21м, с электродвигателем 4А100S2, N=4квт, n=3000 об/мин	2	150	
2кч.2	Ханинский арматурный завод	Задвижка параллельная с выдвижным шпинделем 30ч6бр ф50	1	22,1	
2кч.3	п.о. „Кролевецпромарматура"	Клапан обратный поворотный фланцевый 19ч21р ф50	1	8,7	
2кч.4	п.о. „Кролевецпромарматура"	Вентиль запорный муфтовый 15кч18р2 ф15	1	0,7	

59

9032/9

Нач.отд.	Розенталь	
Н.контр.	Половнева	
Гл.спец.	Половнева	
Рук.гр.	Кучышина	
Ст.инж.	Панова	
Ст.инж.	Панова	
Инж.	Давыдова	

Привязан:

Инв.N

ТП 708-18.85 ВК

Склад заполнителей бетона прирельсовый автоматизированный с двумя трактами подачи емкостью 6 тыс. куб. м.

Стадия	Лист	Листов
Р	12	

Установки систем 1кч; 2кч.

Госстрой СССР ХАРЬКОВСКИЙ ПРОМСТРОЙНИИПРОЕКТ

Инв.N подл. | Подпись и дата | Взам.инв.N

Альбом 9

Типовой проект

Схема N1
План

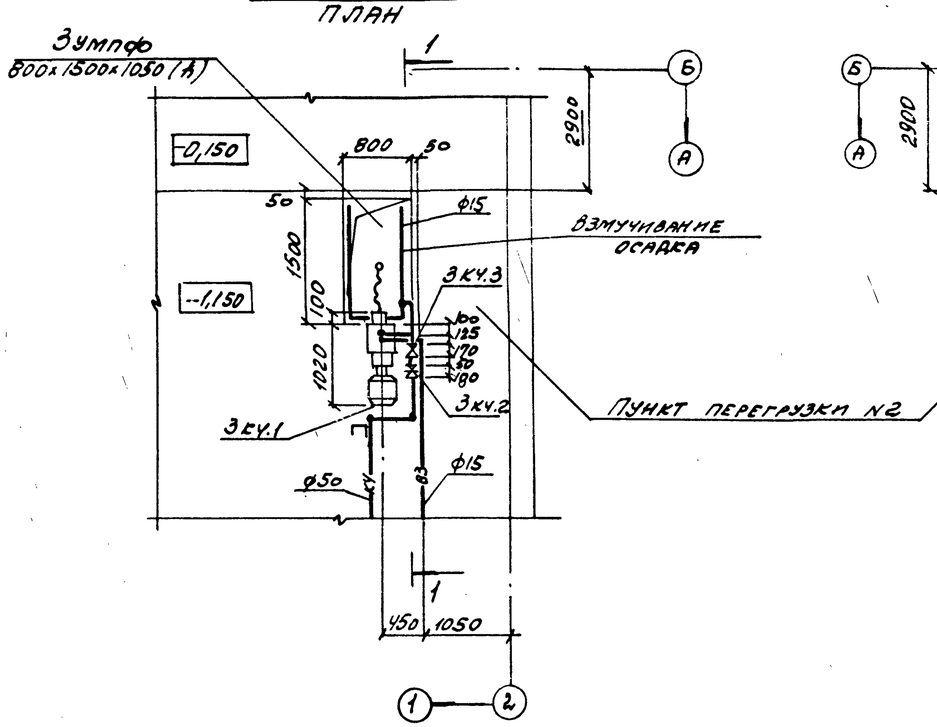

Схема N2
План

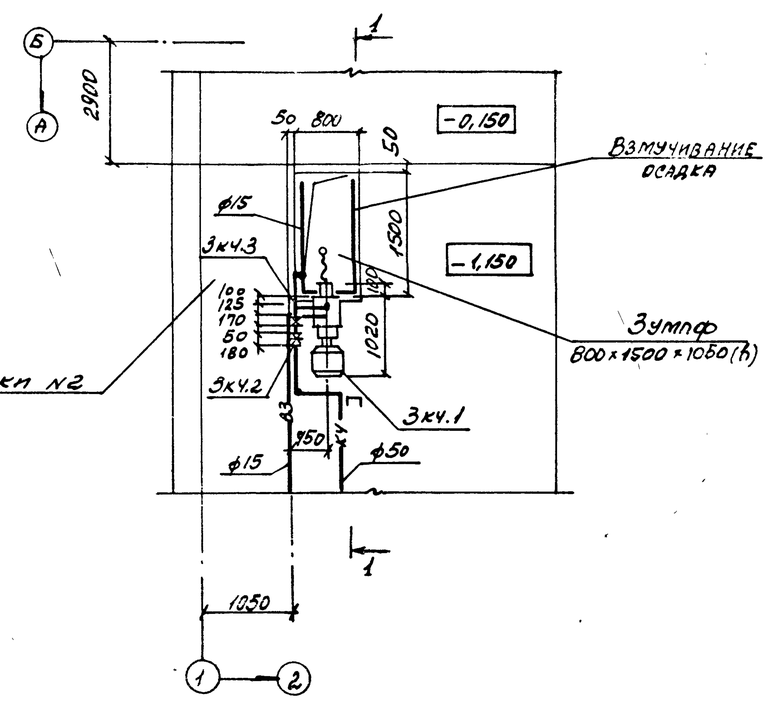

Спецификация установок систем водопровода и канализации.

Марка, поз.	Обозначение	Наименование	Кол.	Масса, ед, кг	Примечание
	3кч (исполнение I)				
3кч.1	Кусинский машиностроительный завод	Насос центробежный НЦС-3, Q=8 м³/ч, H=21м, с электродвигателем 4А100S2, N=4 квт, n=3000 об/мин	2	150	
3кч.2	Ханинский арматурный завод	Задвижка параллельная с выдвижным шпинделем 30ч6бр ф50	1	22,1	
3кч.3	п.о. „Кролевецпромарматура"	Клапан обратный поворотный фланцевый 19ч21р ф50	1	8,7	
3кч.4	п.о. „Кролевецпромарматура"	Вентиль запорный муфтовый 15кч18р2 ф15	1	0,7	

Разрез 1-1

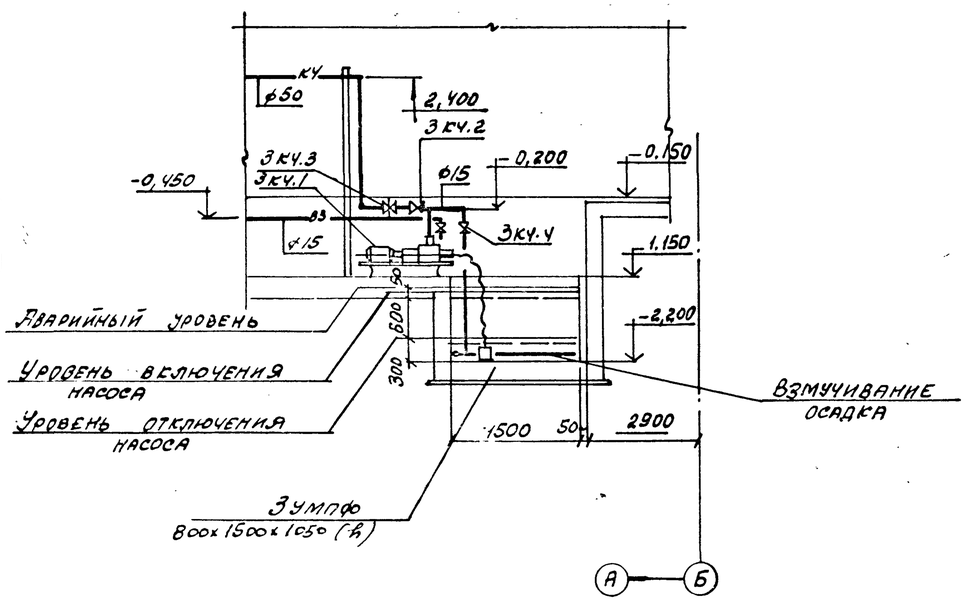

Деталь взмучивания осадка

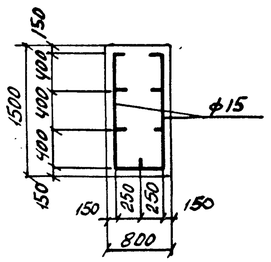

60
9032/9

Нач.отд.	Розенталь		ТП 708-18.85	ВК
Н.контр.	Полозкева		Склад заполнителей бетона прирельсовый автоматизированный с двумя трактами подачи емкостью 6 тыс. куб. м	
Гл.спец.	Полозкева			
Рук.гр.	Куцышина			Стадия: Р; Лист: 13; Листов:
Ст.инж.	Панова			
Ст.инж.	Панова		Установка системы	Госстрой СССР ХАРЬКОВСКИЙ

Привязан:

Инв. № подл. | Подпись и дата | Взам. инв. №

Альбом 9

Типовой проект

План
Схема N1

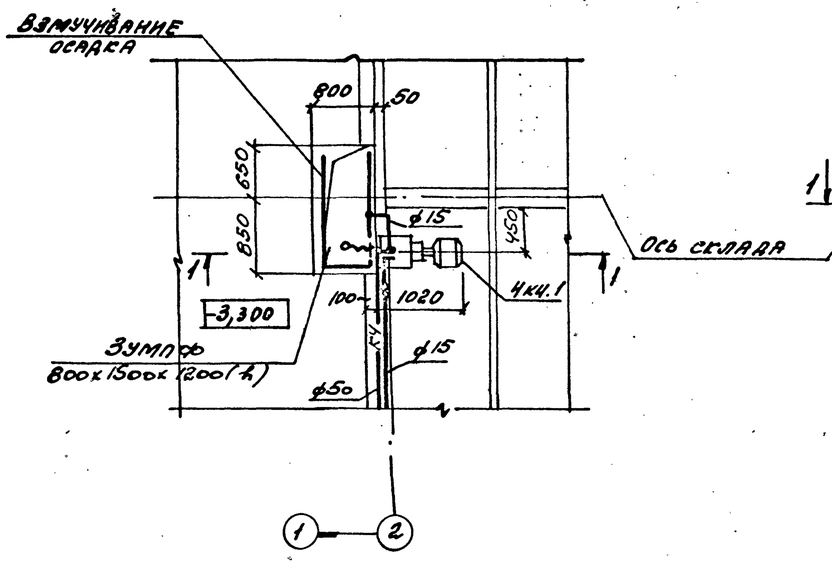

План
Схема N2

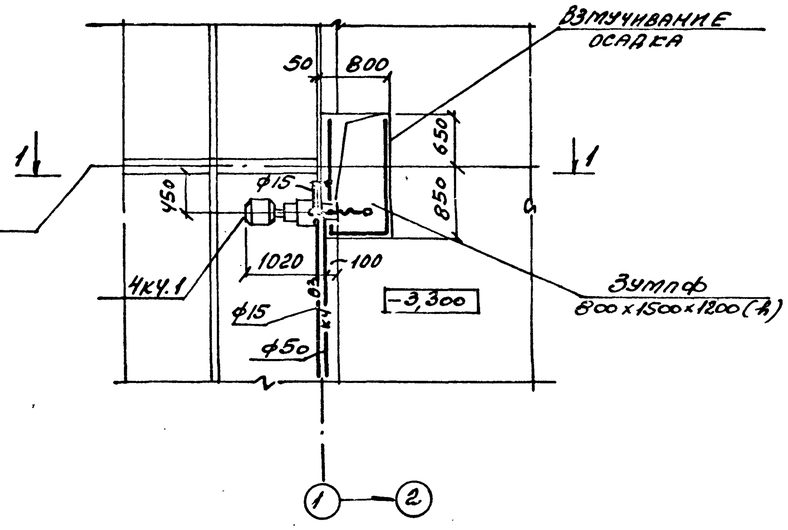

Ось склада

Разрез 1-1

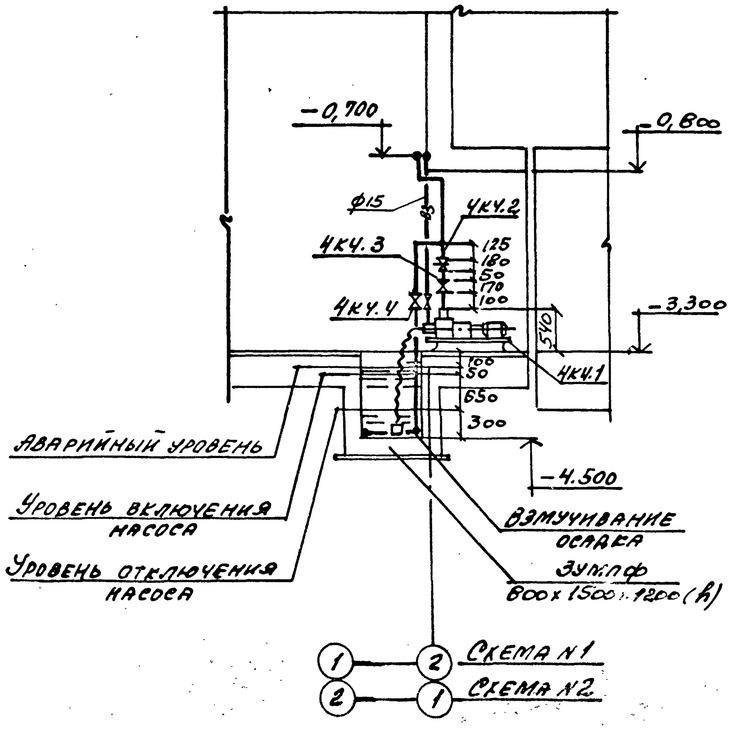

Деталь взмучивания осадка

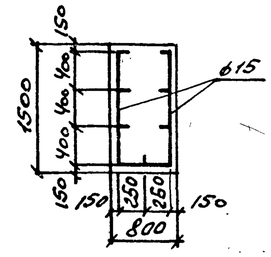

Спецификация установок систем водопровода и канализации

Марка поз.	Обозначение	Наименование	Кол.	Масса ед. кг	Примечание
	4 кч (исполнение I, II)				
4кч.1	Кусинский машиностроительный завод	Насос центробежный НЦС-3, Q = 8 м³/ч, H=21 м, с электродвигателем 4А100S2, N=4 квт; n=3000 об/мин	2	150	
4кч.2	Ханинский арматурный завод	Задвижка параллельная с выдвижным шпинделем 30ч6бр ф50	1	22,1	
4кч.3	п.о. Кролевецпромарматура	Клапан обратный поворотный фланцевый 19ч21р ф50	1	8,7	
4кч.4	п.о. Кролевецпромарматура	Вентиль запорный муфтовый 15кч18р2 ф15	1	0,7	

9032/5

Нач.отд.	Розенталь		
Н.контр.	Половнева		
Гл.спец.	Половнева		
Рук.гр.	Куцышина		
Ст.инж.	Панова		
Ст.инж.	Панова		
Инж.	Давыдова		

Привязан

Инв. N

ТП 708-18.85

Склад заполнителей бетона [illegible] автоматизированный с [illegible] подачи емкостью 6 тыс. [illegible]

Стадия	Лист	Листов
Р	14	

Установка системы 4кч.

Госстрой СССР
ХАРЬКОВСКИЙ ПРОМСТРОЙНИЙПРОЕКТ

Альбом 9

Типовой проект

Установка системы 5 кч

План

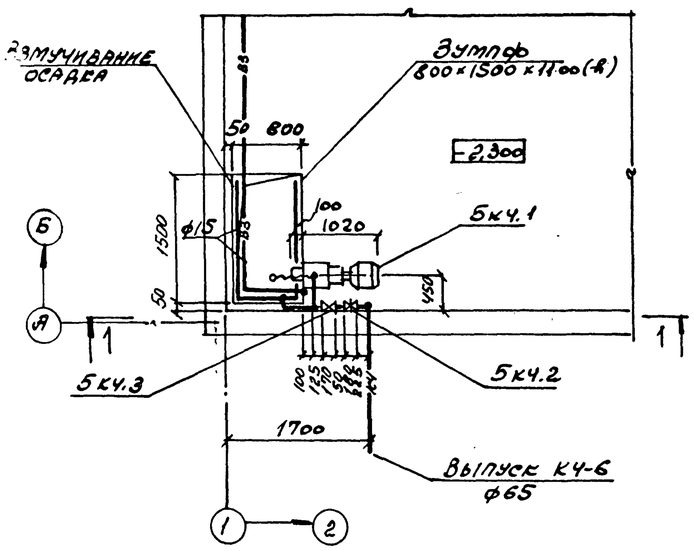

Разрез 1-1

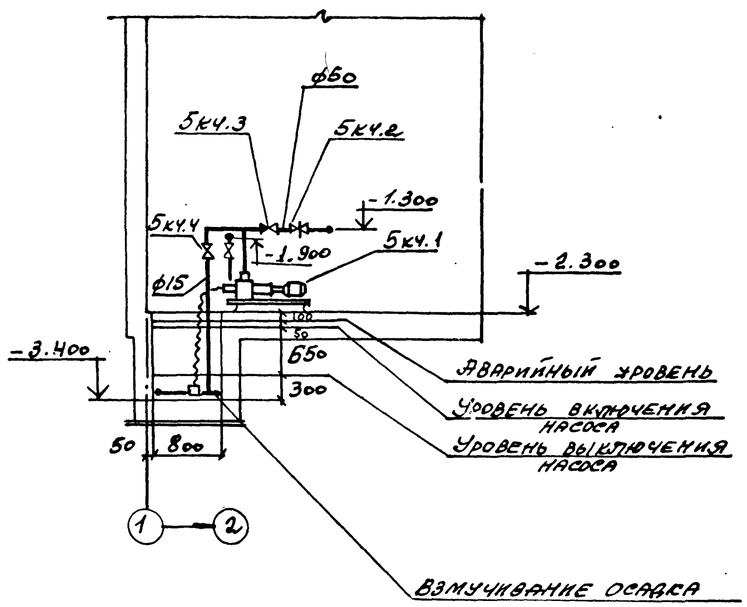

Спецификация установок систем водопровода и канализации.

Марка, поз.	Обозначение	Наименование	Кол.	Масса ед. кг	Примечание
		5 кч (исполнения I II)			
5кч.1	Кусинский машиностроительный завод	Насос центробежный НЦС-3 Q=8 м³/час; H=21 м; с электродвигателем 4А100 S2, N=4 квт, n=3000 об/мин	2	150	
5кч.2	Ханинский арматурный завод	Задвижка параллельная с выдвижным шпинделем 30 ч 6 бр, ф50	1	22.1	
5кч.3	п.о. „Кролевец-промарматура"	Клапан обратный поворотный фланцевый 19 ч 21 р ф50	1	8,7	
5кч.4	п.о. „Кролевец-промарматура"	Вентиль запорный муфтовый 15 кч 18 рг ф15	1	0,7	

Схема системы 5 кч

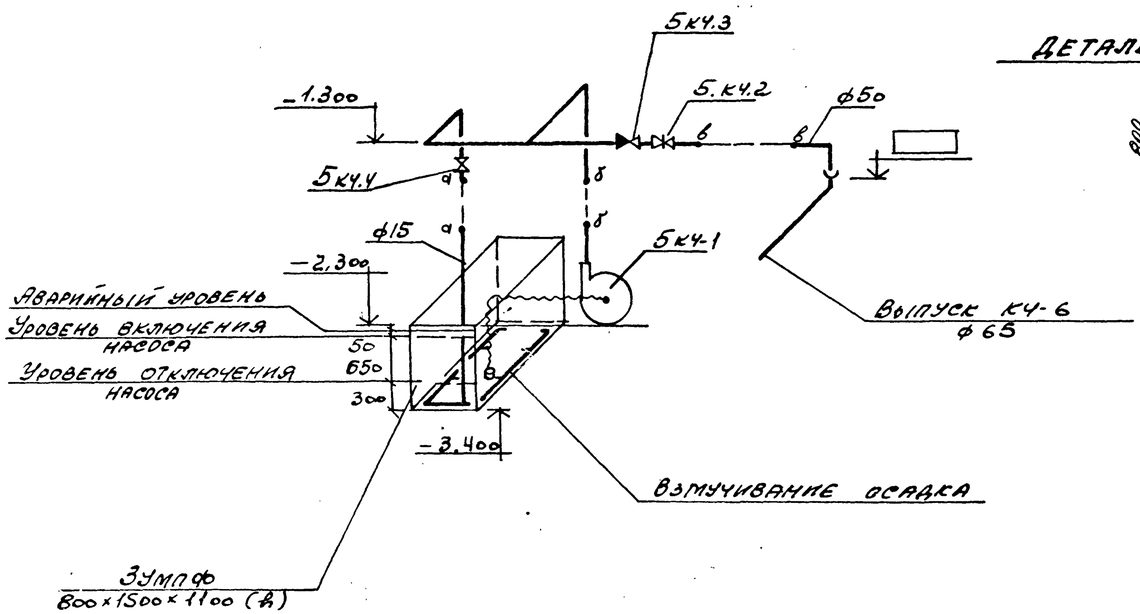

Деталь взмучивания осадка

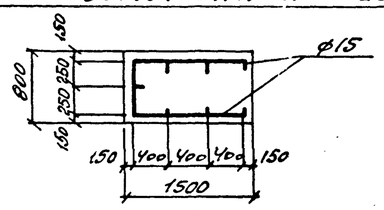

9032/9

Нач.отд.	Розенталь		
Н.контр.	Половнева		
Гл.спец.	Половнева		
Рук.гр.	Кацышина		
Ст.инж.	Панова		
Ст.инж.	Панова		
Инж.	Прыгодова		

Привязан

ТП 708-18.85 ВК

Склад заполнителей бетона прирельсовый автоматизированный с двумя трактами подачи емкостью 6 тыс. куб.м

Стадия	Лист	Листов
Р	15	

Установки системы 5кч
Схема системы 5кч

Проектный институт ХАРЬКОВСКИЙ

1КЧ

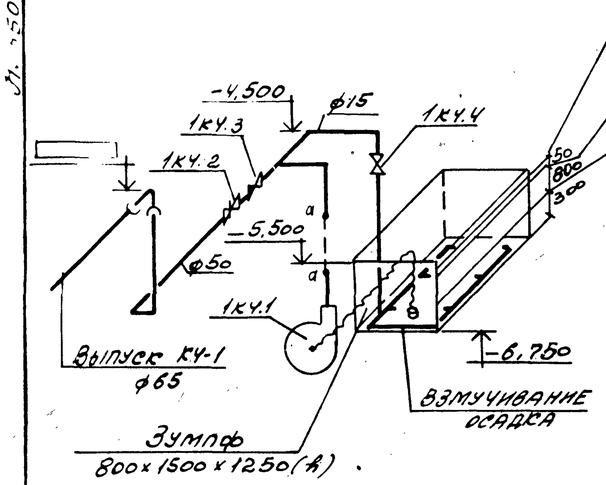

2КЧ

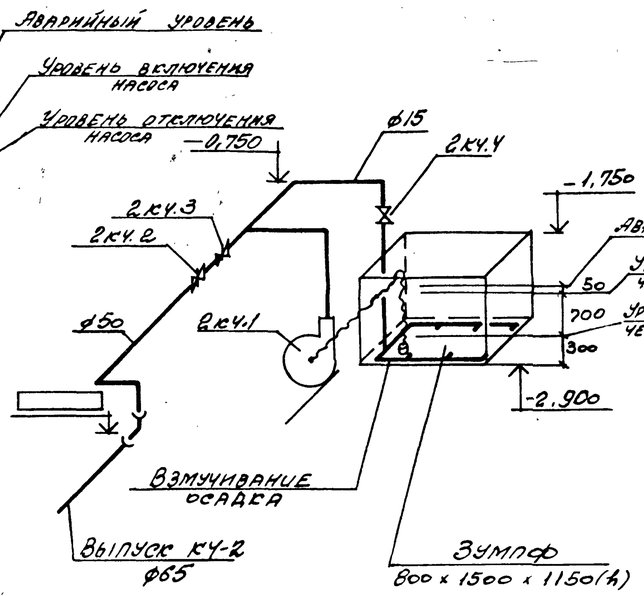

3КЧ

Схема N1 сооружений склада

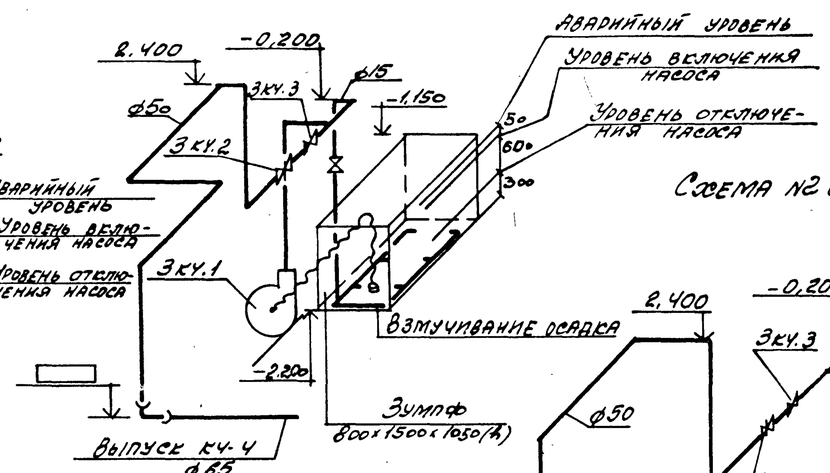

3КЧ

Схема N2 сооружений склада

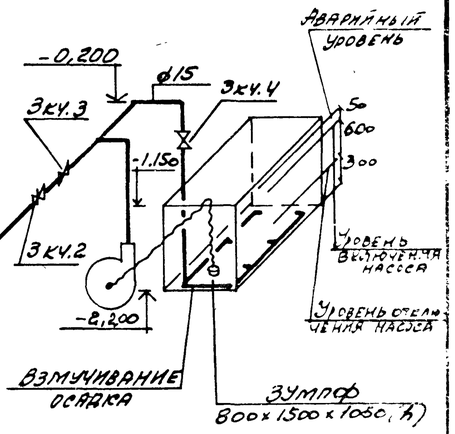

4КЧ

Схема N1 сооружений склада

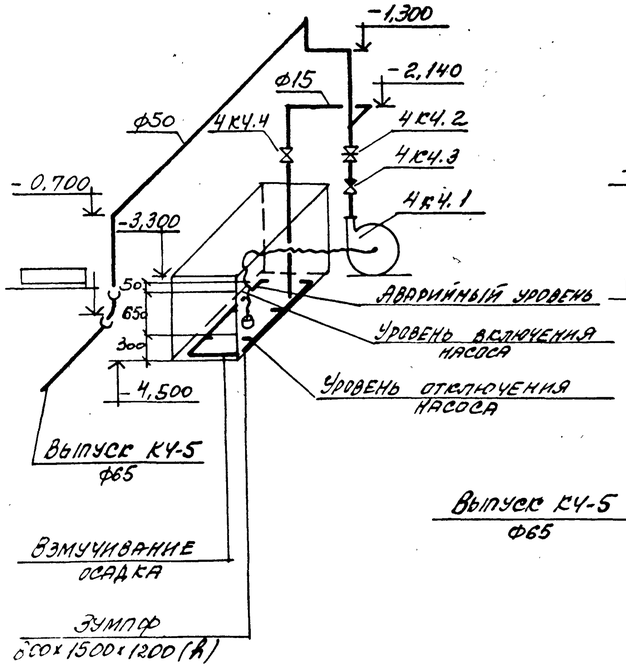

4КЧ

Схема N2 сооружений склада

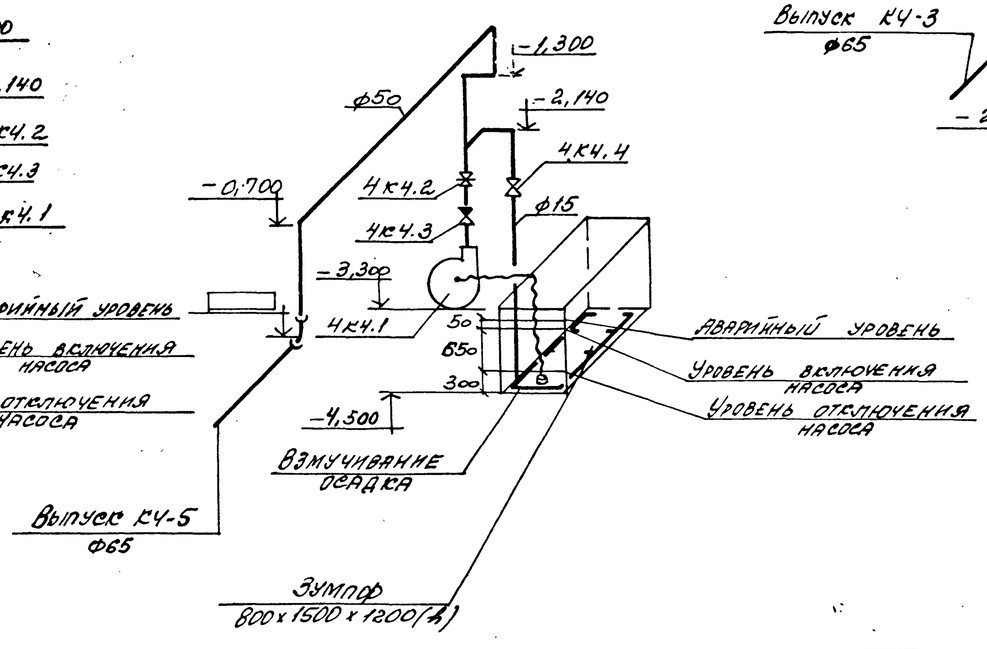

КЧ

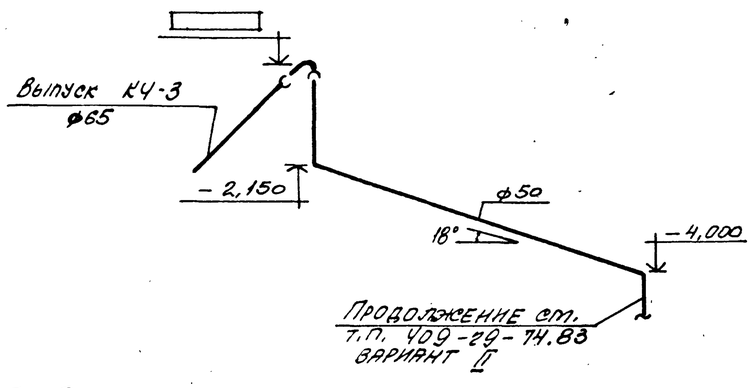

63
9032/9

				ТП 708-18.85	ВК
Нач.отд.	Розенталь			Склад заполнителей бетона прирельсовый автоматизированный с двумя трактами подачи емкостью 6 тыс. куб.м	
Н.контр.	Половцева				
Гл.спец.	Половцева				
Рук.гр.	Кулышина				
Ст.инж.	Панова				
Ст.инж.	Панова				
Инж.эс.	Давыдова				
Привязан:				Стадия: Р; Лист: 16; Листов:	
Инв.N				Схемы системы КЧ	Госстрой СССР Харьковский Промстройниипроект

Тип 708-18

Альбом V

Типовой проект

В3

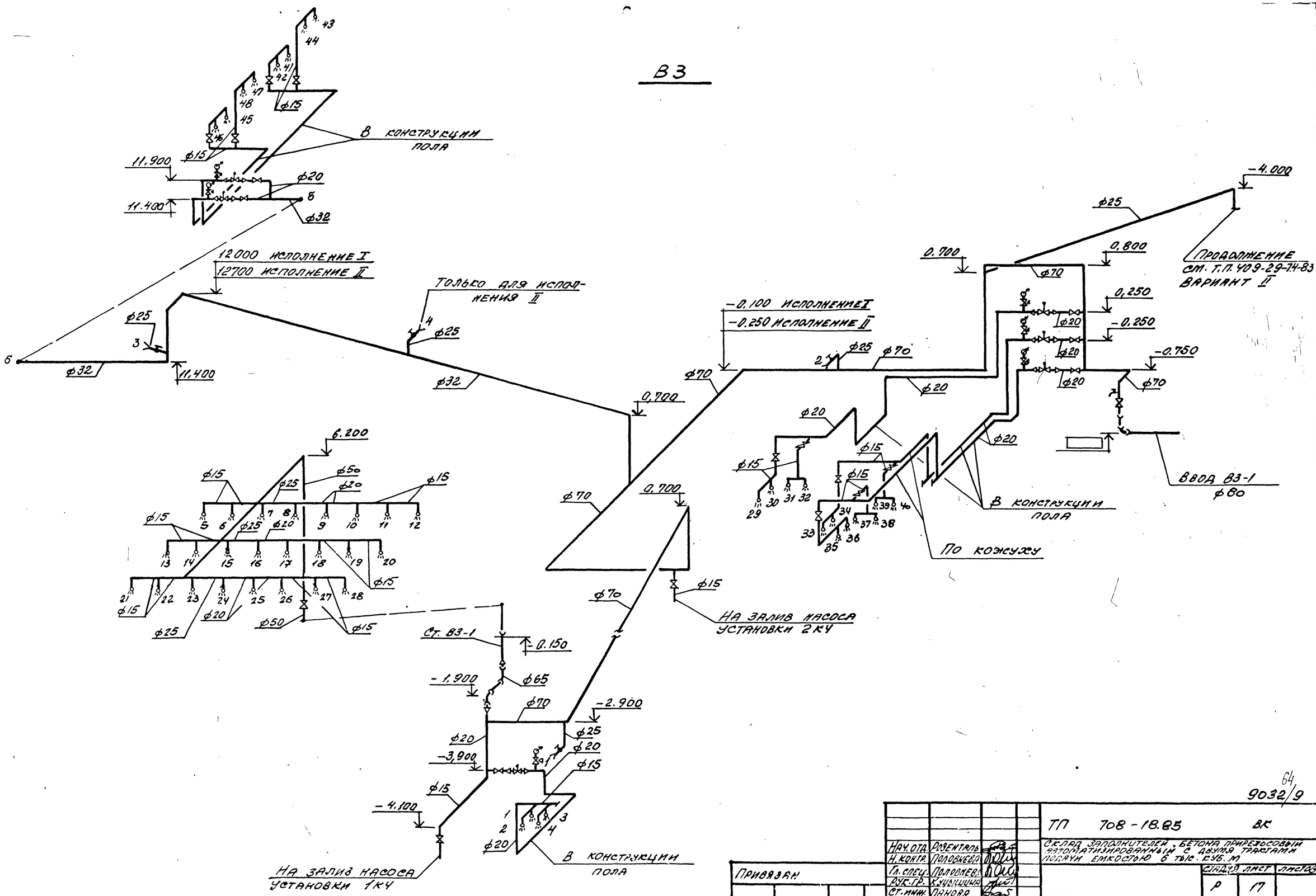

64

9032/9

				ТП 708-18.85	ВК
				Склад заполнителей бетона приобъектовый автоматизированный с двумя трактами подачи емкостью 6 тыс. куб. м	
					Стадия / Лист / Листов: Р / 17 /
Нач. отд.	Розенталь			Схема системы В3 (ввод В3-1)	Госстрой СССР Харьковский Промстройниипроект
Н. контр.	Половнева				
Гл. спец.	Половнева				
Рук. гр.	Кулешина				
Ст. инж.	Панова				
Ст. инж.	Панова				
Инж.	Давыдова				

Привязан

Инв. N

Инв. N подл. | Подпись и дата | Взам. инв. N

Альбом 9

Типовой проект

В3

СХЕМЫ N1, N2 СООРУЖЕНИЙ СКЛАДА

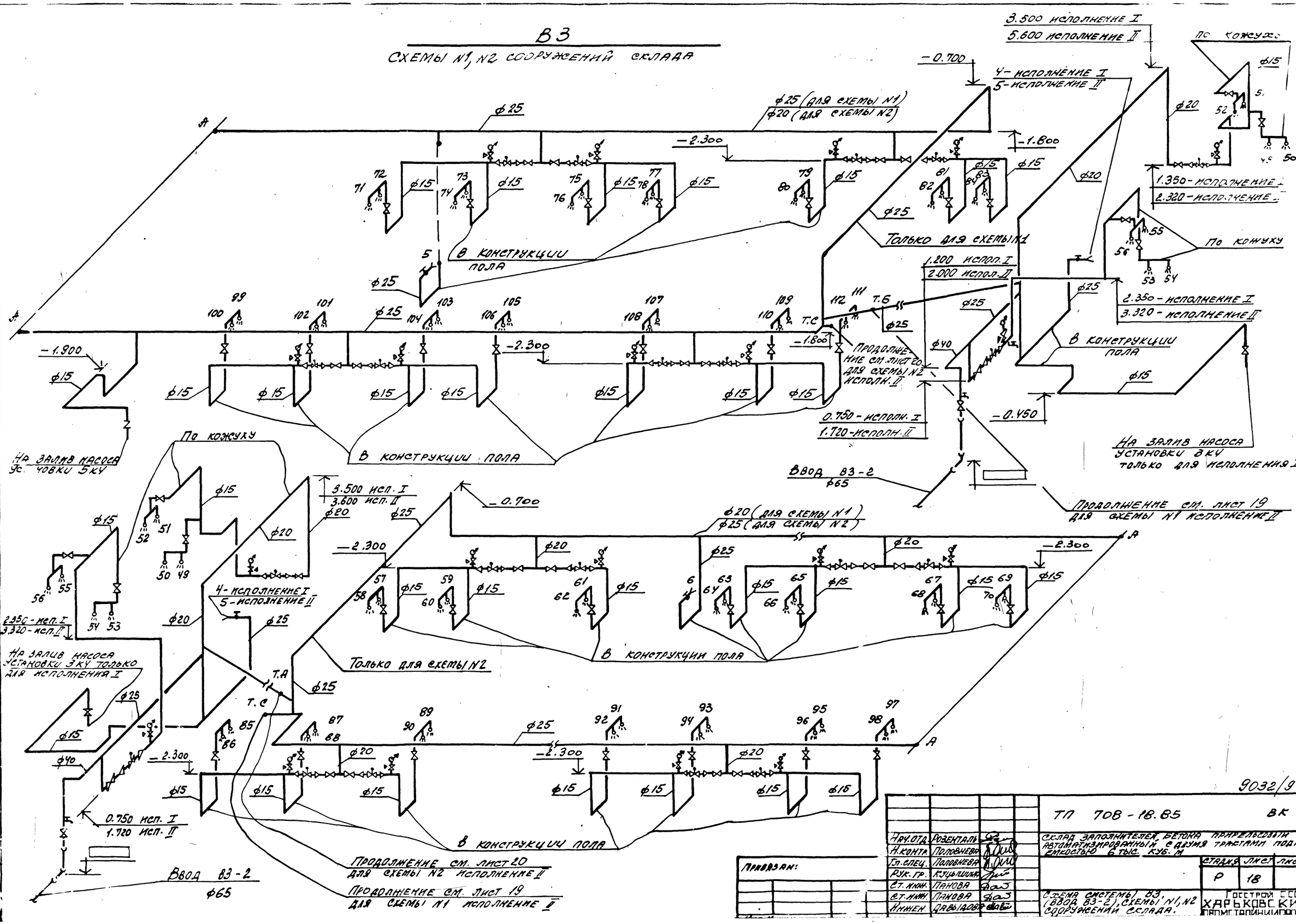

				ТП 708-18.85 ВК	
Нач. отд.	Розенталь			Склад заполнителей бетона прирельсовый автоматизированный с двумя трактами подачи емкостью 6 тыс. куб. м	
Н. контр.	Половнева				
Гл. спец.	Половнева				
Рук. гр.	Кучушина				
Ст. инж.	Панова				
Ст. инж.	Панова				
Инженер	Давыдова				
Привязан:				Стадия: Р; Лист: 18; Листов:	
				Схема системы В3 (ввод В3-2), схемы N1, N2 сооружений склада.	Госстрой СССР Харьковский Промстройниипроект

9032/9 6.5

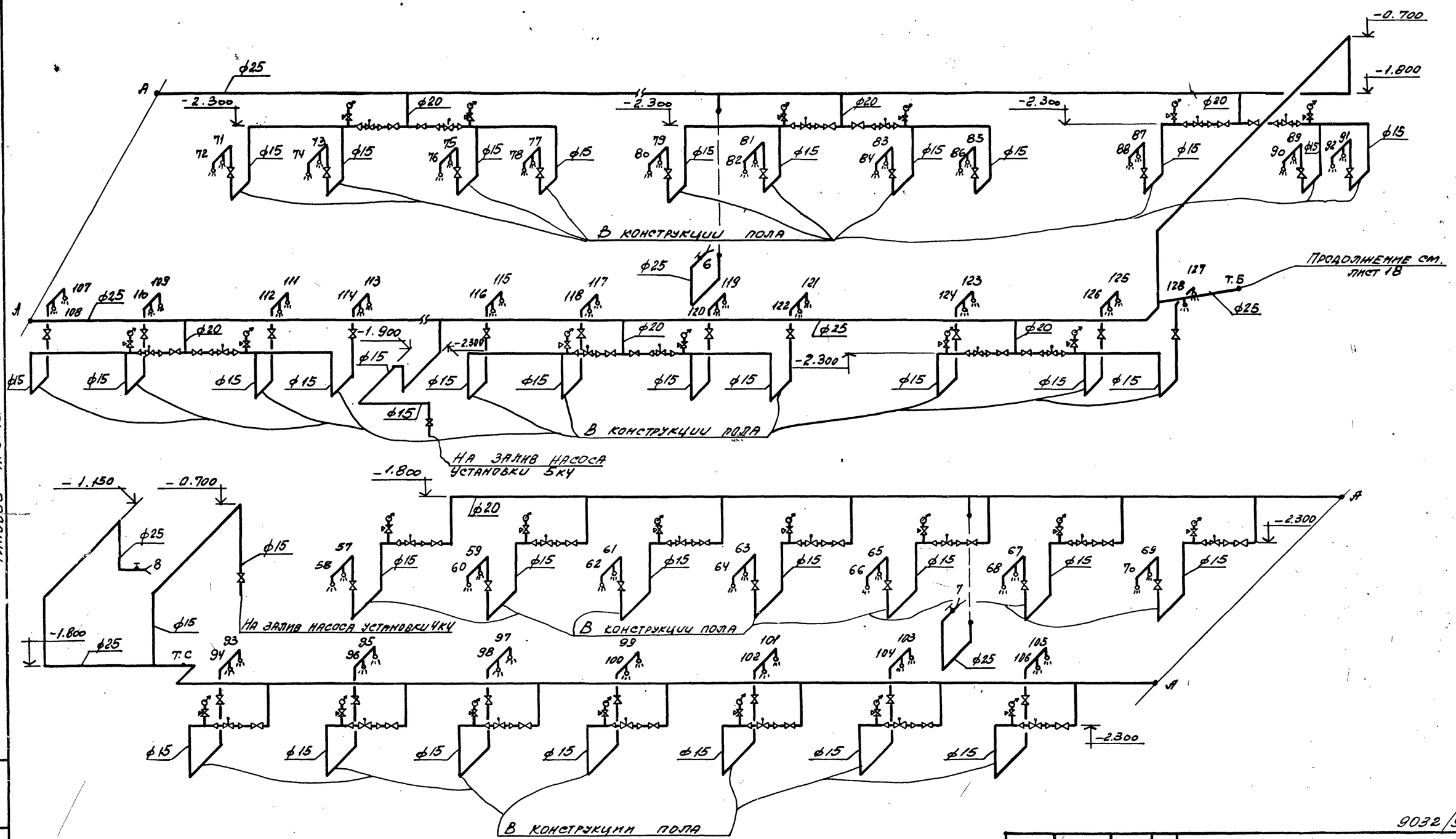

Типовой проект

Инв. № подл. | Подпись и дата | Взам. инв. №

66

9032/9

				ТП 708-18.85 ВК	
Нач. отд.	Розенталь			Склад заполнителей бетона с приемным бункером автоматизированный с двумя трактами подачи емкостью 6 тыс. куб. м	
Н. контр.	Половнева				
Гл. спец.	Половнева				
Рук. гр.	Кулышина				Стадия: Р; Лист: 19; Листов:
Ст. инж.	Панова				
Ст. инж.	Панова			Схема системы В3 (часть В3-2). Схема №1 сооружения склада. Исполнение I.	Госстрой СССР, Харьковский Промстроинииипроект
Инж.	Давыдова				

Привязан:

Инв. №

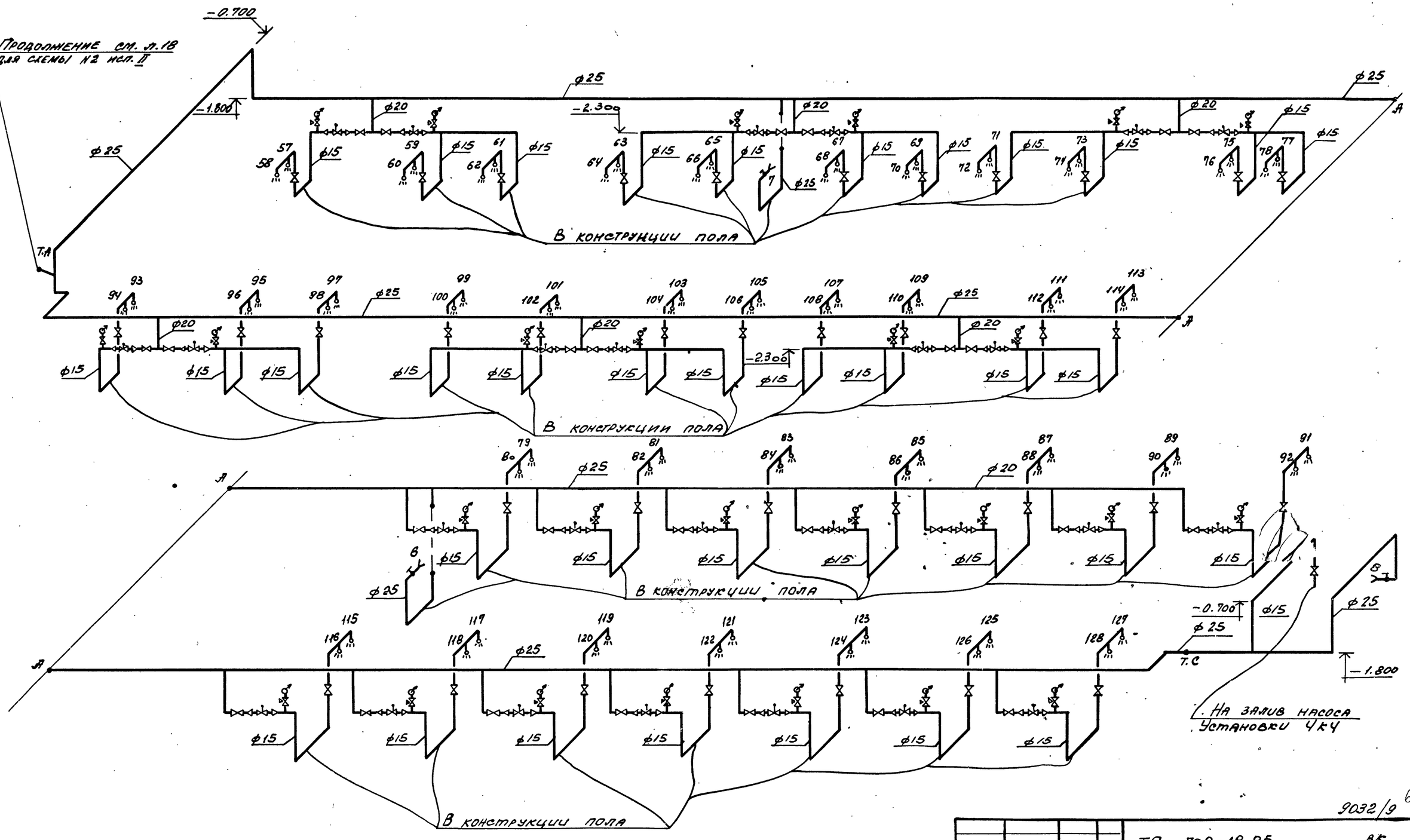

Типовой проект

Нач.отд.	Розенталь		
Н.контр.	Половнева		
Гл.спец.	Половнева		
Рук.гр.	Куцышина		
Ст.инж.	Панова		
Ст.инж.	Панова		
Инжен.	Давыдова		

Привязан:

Инв. №

ТП 708-18.85 ВК

Склад заполнителей бетона прирельсовый автоматизированный с двумя трактами подачи емкостью 6 тыс. куб.м

Стадия	Лист	Листов
Р	20	

Схема системы В3 (ВОД В3-2)
Схема N2 сооружений склада
Исполнение II.

Госстрой СССР
ХАРЬКОВСКИЙ ПРОМСТРОЙНИЙПРОЕКТ

Альбом 9

Типовой проект

1-1

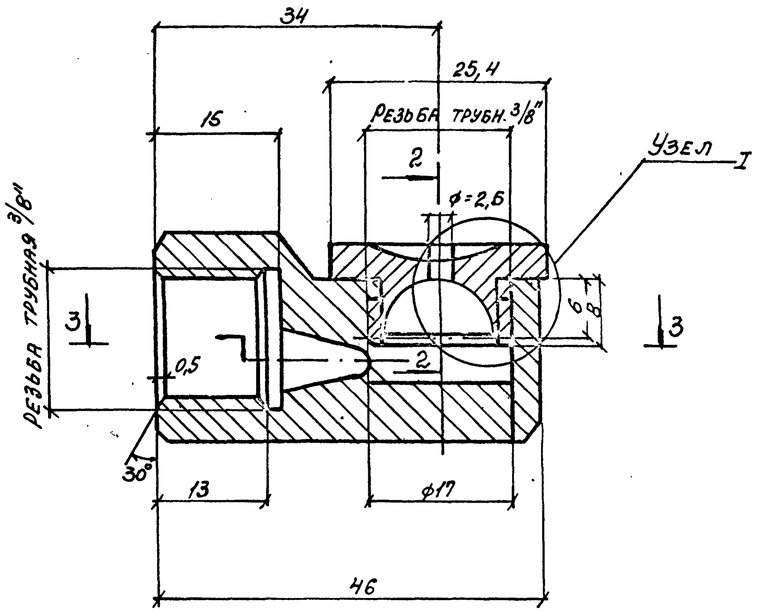

План

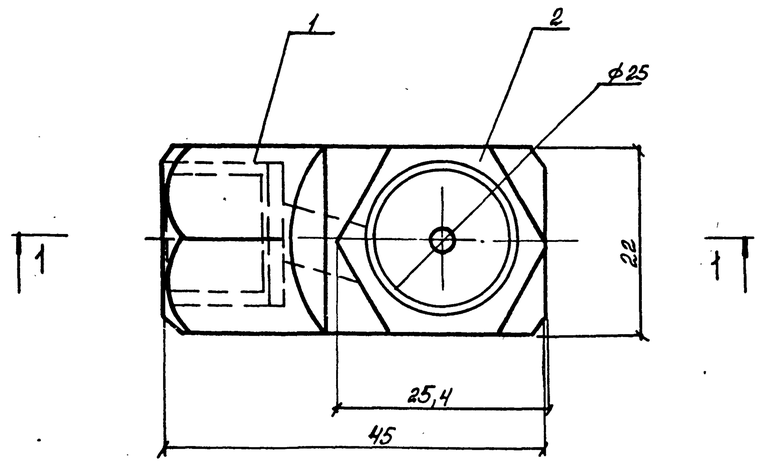

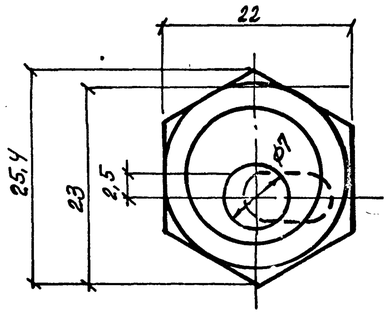

2-2

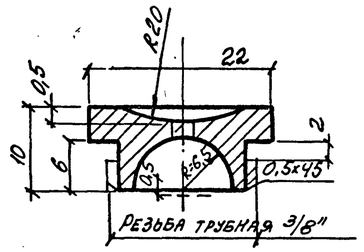

3-3

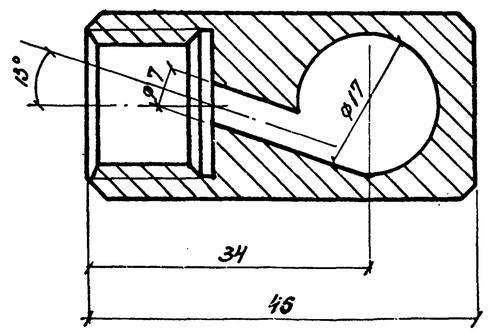

Узел 1

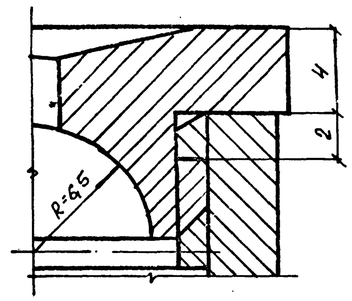

Примечание

1. Материал форсунки - латунь Л-62, масса - 0,15 кг.

(68)

9032.У

				ТП 708-18.85	ВК
Нач.отд.	Розенталь			Склад заполнителей бетона прирельсовый с автоматизированным с двумя трактами подачи емкостью 6 тыс. куб.м	
Н.контр.	Половнева				
Гл.спец.	Половнева				
Рук.гр.	Вышинка				Стадия: Р; Лист: 21; Листов:
Ст.инж.	Панова				
Ст.инж.	Панова			Узел из форсунки для гидрообеспыливания с	Госстрой СССР Харьковский
Инж.	Давыдова				

Привязан

Инв. № подл. | Подпись и дата | Взам. инв. №