ТИПОВОЙ ПРОЕКТ
708-18.85
СКЛАД ЗАПОЛНИТЕЛЕЙ БЕТОНА ПРИРЕЛЬСОВЫЙ АВТОМАТИЗИРОВАННЫЙ С ДВУМЯ ТРАКТАМИ ПОДАЧИ ЕМКОСТЬЮ 6 ТЫС.КУБ.М

АЛЬБОМ 7

АВТОМОБИЛЬНОЕ ПРИЕМНОЕ УСТРОЙСТВО

АР Архитектурные решения
КЖ Конструкции железобетонные
КМ Конструкции металлические

9032/7
4.2-51

				Привязан:
Инв. №				

ЦЕНТРАЛЬНЫЙ ИНСТИТУТ ТИПОВОГО ПРОЕКТИРОВАНИЯ
ГОССТРОЯ СССР
КИЕВСКИЙ ФИЛИАЛ
г. Киев-57 ул. Эжена Потье № 12

Заказ № 7160 Инв. № 9032/7 Тираж 150

Сдано в печать 23 10 198 5 Цена 2-51

ТИПОВОЙ ПРОЕКТ 708-18.85

СКЛАД ЗАПОЛНИТЕЛЕЙ БЕТОНА ПРИРЕЛЬСОВЫЙ АВТОМАТИЗИРОВАННЫЙ С ДВУМЯ ТРАКТАМИ ПОДАЧИ ЕМКОСТЬЮ 6 ТЫС.КУБ.М

АЛЬБОМ 7

ПЕРЕЧЕНЬ АЛЬБОМОВ

Альбом 1	ПЗ	Пояснительная записка
	ТХ	Технология производства
Альбом 2	ТХН	Общие виды нетиповых технологических металлических конструкций
Альбом 3		Закрытая емкость
	АР	Архитектурные решения
	КЖ	Конструкции железобетонные
	КМ	Конструкции металлические
	ОС	Организация строительства
Альбом 4		Закрытая емкость. Узлы и детали
	АР	Архитектурные решения
	КЖ	Конструкции железобетонные
	КМ	Конструкции металлические
Альбом 5		Вспомогательные сооружения склада для хранения щебня и песка
	АР	Архитектурные решения
	КЖ	Конструкции железобетонные
	КМ	Конструкции металлические
Альбом 6		Вспомогательные сооружения склада для хранения щебня, песка и керамзита
	АР	Архитектурные решения
	КЖ	Конструкции железобетонные
	КМ	Конструкции металлические
Альбом 7		Автомобильное приемное устройство
	АР	Архитектурные решения
	КЖ	Конструкции железобетонные
	КМ	Конструкции металлические
Альбом 8	КЖИ	Сборные железобетонные элементы и металлические изделия
Альбом 9	ОВ	Отопление и вентиляция
	ОЗ	Обогрев заполнителей
	ВК	Водопровод и канализация
Альбом 10	ЭМ	Силовое электрооборудование
	ЭО	Электрическое освещение
	ВС	Воздухоснабжение
Альбом 11		Задание заводу-изготовителю на комплектные электротехнические устройства
Альбом 12	СО	Спецификация оборудования
Альбом 13	ВМ	Ведомости потребности в материалах
Альбом 14 части 1,2,3 и 4	С	Сметы
Альбом 15	ПР	Показатели результатов применения научно-технических достижений в строительных решениях проекта

ТП№409-29-74.83 „Механизированный приемный пункт для выгрузки заполнителей бетона на два проходных пути с фронтом на один полувагон".

Утвержден
Госстроем СССР
Протокол №8А-2 от 7 января 1983 г.
Введен в действие институтом
Промтрансниипроект приказ №264 от 03.12.84г.

Разработан
Харьковским Промстройниипроектом
Главный инженер института Довгий
Главный инженер проекта Туринский

Привязан:

Инв.№

Ведомость основных комплектов рабочих чертежей

Обозначение		Наименование	Примечание
т.п.	АР	Архитектурные решения	
т.п.	КЖ	Конструкции железобетонные	
т.п.	КМ	Конструкции металлические	
т.п.	ОВ	Отопление и вентиляция	
т.п.	ВК	Водопровод и канализация	
т.п.	ОС	Организация строительства	

Ведомость чертежей основного комплекта т.п. —АР

Лист	Наименование	Примечание
1	Общие данные	
2	Автомобильное приемное устройство. Схемы N1, N2. Исполнения I, II. План на отм.-0,150. Разрез 1-1, 2-2.	
3	Автомобильное приемное устройство. Схемы N1, N2. Исполнения I, II. Планы на отм.-5,500; -3,600; -3,200. Фасады 1-4, 4-1, А-Б, Б-А. План кровли. Узлы 1, 2, 3.	

Ведомость ссылочных документов

Обозначение	Наименование	Примечание
ГОСТ 24379.0-80, 1-80	Болты фундаментные	
ГОСТ 16233-77*	Листы асбестоцементные волнистые унифицированного профиля 54/200 и детали к ним.	
Серия 3.400-6/76	Унифицированные закладные детали сборных железобетонных конструкций инженерных сооружений и промышленных предприятий.	
Серия 2.430-2, вып. 1	Детали стен из асбестоцементных волнистых листов УВ.	
Серия 2.460-1, вып. 1	Детали покрытий из асбестоцементных волнистых листов УВ	
Серия 41-74	Ворота распашные ВЗ 3,6х4,2	

Типовой проект выполнен в соответствии с действующими нормами и правилами проектирования, которые предусматривают решения в строительной части, обеспечивающие взрывную, взрывопожарную и пожарную безопасность при соблюдении установленных правил безопасности при эксплуатации сооружений.

Гл. инженер проекта /Туринский/

Спецификация асбестоцементных листов и деталей к ним и элементов крепления (схемы N1, N2, исполнения I и II)

Марка, позиций	Обозначение	Наименование	Количество на сооружение	Масса ед. кг
Асбестоцементные изделия				
54/200-6-2500	ГОСТ 16233-77*	Листы стеновые	20	39
54/200-6-2000	ГОСТ 16233-77*	Листы стеновые	140	32
54/200-6-1750	ГОСТ 16233-77*	Листы кровельные	114	35
РУ-1	ГОСТ 16233-77*	Равнобокая угловая деталь	12	14,7
РУ-2			12	16,8
КУ-1	ГОСТ 16233-77*	Коньковая деталь	19	8,0
КУ-2	ГОСТ 16233-77*	Коньковая деталь	19	8,0
ГУ	ГОСТ 16233-77*	Гребенка	76	3,1
Крепежные элементы				
МГ3	Серия 2.430-2, вып. 1	Крепление стеновых листов	200	0,25
МГ-2	Серия 2.460-1, вып. 1	Крепление кровельных листов	230	0,29
МВ1	Серия 2.430-2, вып. 1	Крепление асбестоцементных деталей	80	0,03
МВ2	Серия 2.430-2, вып. 1	Крепление асбестоцементных деталей	10	0,03
М8	Серия 2.460-1, вып. 1	Крепление асбестоцементных деталей	114	0,06

Спецификация стальных изделий (схемы N1, N2, исполнения I, II)

Марка, поз.	Обозначение	Наименование	Количество на сооружение	Масса ед., кг
МН1-9	3.400-6/76	Закладной элемент	2	5,7
Болт М16х300	ГОСТ 24379.0-80, 1-80	Закладной элемент	4	0,35

Экспликация полов (схемы N1, N2, исполнения I, II)

Наименование или номер помещения по проекту	Тип пола по проекту	Схема пола или номер узла по серии	Элементы пола и их толщина	Площадь пола, м²
Автомобильное приемное устройство	1	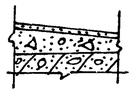	Покрытие - бетон М200-20 мм. Стяжка - бетон М200 по уклону от 30 мм у зумпфа до 100 мм. Основание - ж. б. днище.	64

Ведомость проемов дверей (схемы N1, N2, исполнения I, II).

Марка поз	Размер проема
1	3600 х 4290

Спецификация элементов заполнения проемов (схемы N1, N2, исполнения I, II)

Марка поз.	Обозначение	Наименование	Кол. на сооружение	Масса ед., кг	Примечание
1	Серия 41-74	Ворота ВЗ 3,6х4,2	2	809	

Общие указания

1. В настоящем альбоме разработано автомобильное приемное устройство склада.
   Сооружение разработано для двух схем склада и двух исполнений.
2. Расположение автомобильного приемного устройства смотрите на схеме в альбоме „Закрытая емкость".
3. По эксплуатационным требованиям, долговечности и огнестойкости сооружение отнесено ко II классу.
4. По пожароопасности производств сооружение отнесено к категории „Д". По огнестойкости сооружение отнесено ко II степени.
5. За условную отметку 0,000 принята отметка головки рельса железнодорожного пути. Отметка планировки земли у сооружения принята минус 0,300.
6. Отмостка асфальтовая по щебеночному основанию шириной 500 мм.
7. Стены и кровля сооружения приняты из асбестоцементных волнистых листов унифицированного профиля по стальным прогонам.
8. Отделочные работы и чистые полы выполнять после монтажа оборудования, укладки труб электропроводки и прочих коммуникаций.
9. Указания по защите строительных конструкций от коррозии смотрите в чертежах марок КЖ и КМ.

9032/7 2

Альбом 7

Согласовано: Группа КЖ, Группа КМ, Группа ОВ

Группа ВК, Тех. отд.: Ставудова, Яковенко; письмо N 5800-02-09 от 03.89; письмо N 11/2386 от 06.89

Инв. № подл. | Подпись и дата | Взам. инв. №

Привязан:

Инв. №

ГИП	Туринский		ТП 708-18.85 АР
Нач. отд.	Бродский		Склад заполнителей бетона прирельсовый автоматизированный с двумя трактами подачи емкостью 6 тыс. куб. м
Н. контр.	Кожевников		
Гл. арх.	Кожевников		Автомобильное приемное устройство. Схемы N1, N2. Исполнения I, II — Стадия: Р; Лист: 1; Листов:
Гл. констр.	Зорин		
Рук. гр.	Зарб		
Ст. арх.	Ульянова		Общие данные
Ст. арх.	Ульянова		Госстрой СССР Харьковский Промстройниипроект
Архитект.	Грунина		

Альбом 7

Разрез 1-1

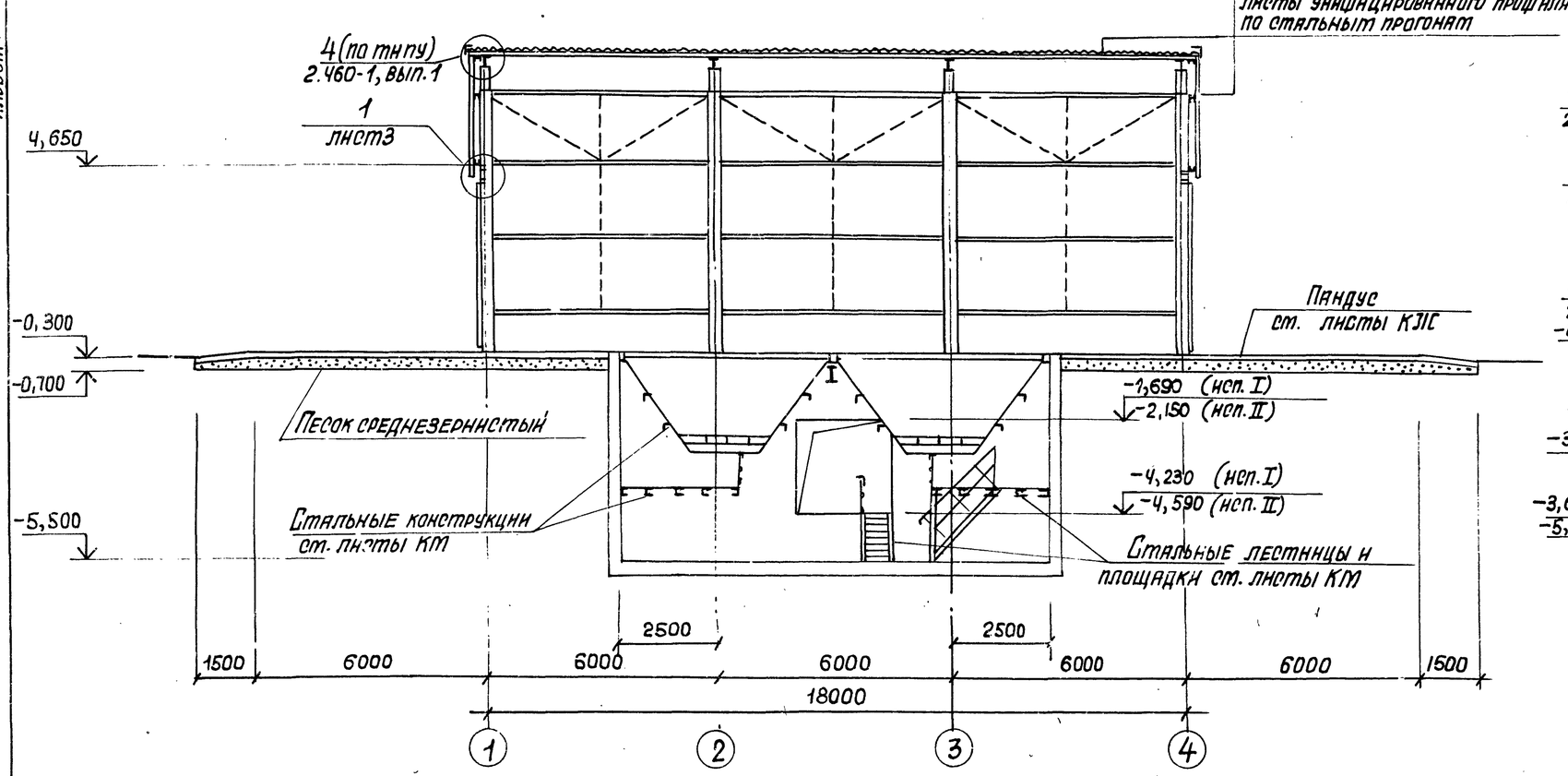

Разрез 2-2

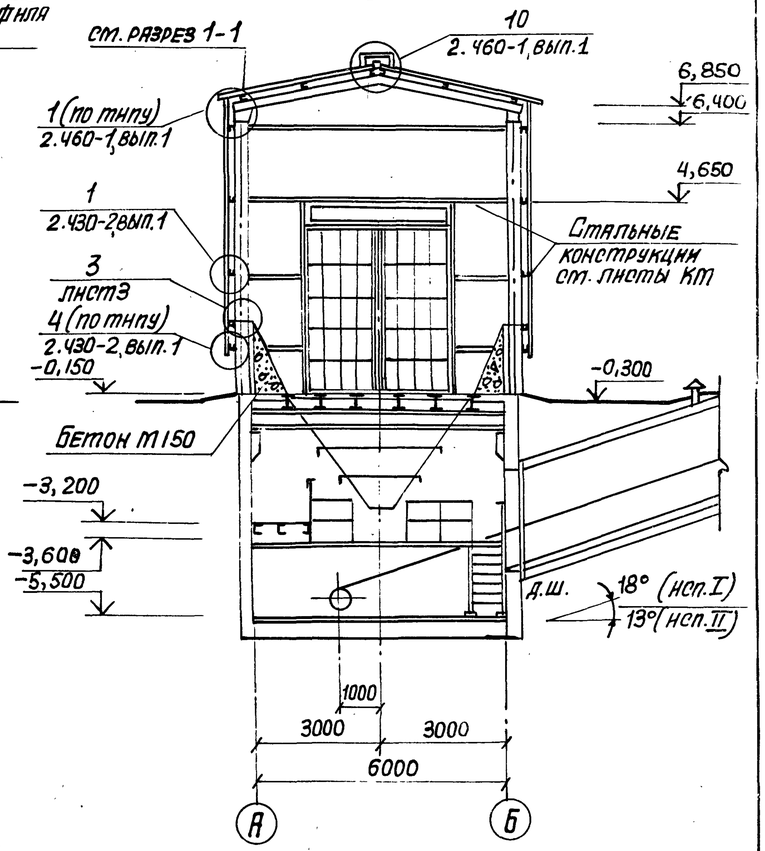

План на отм. -0,150

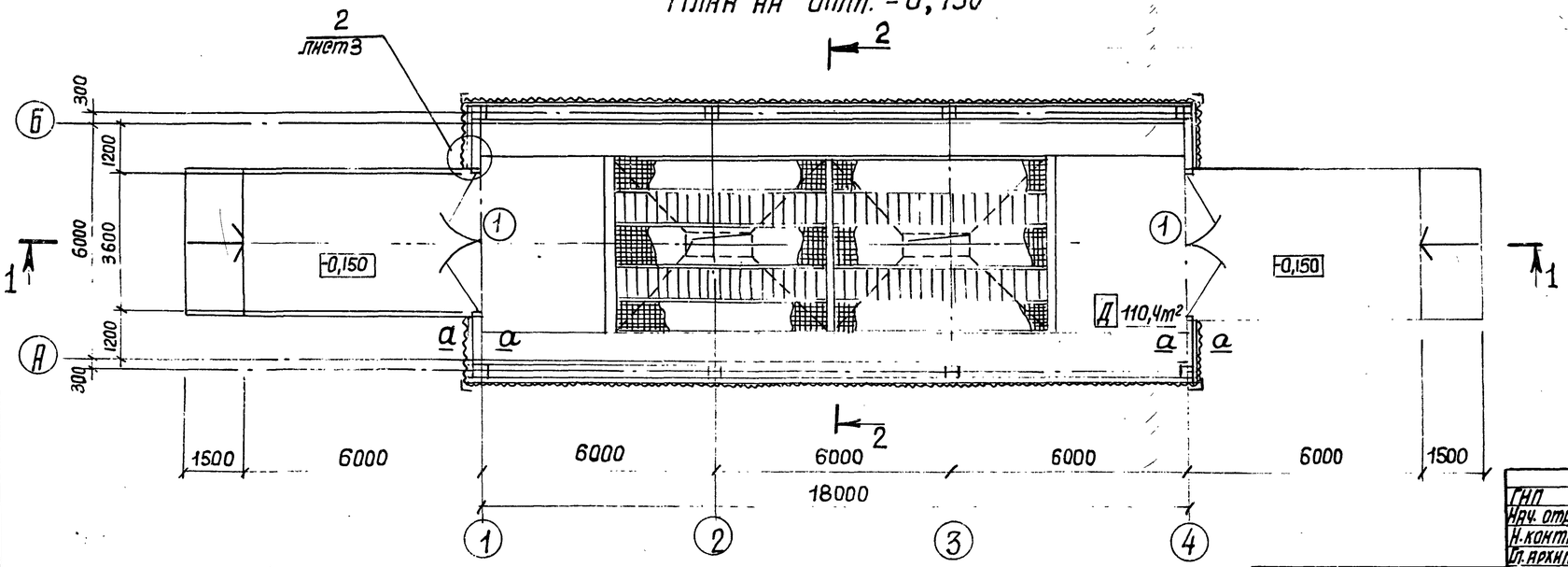

а-а

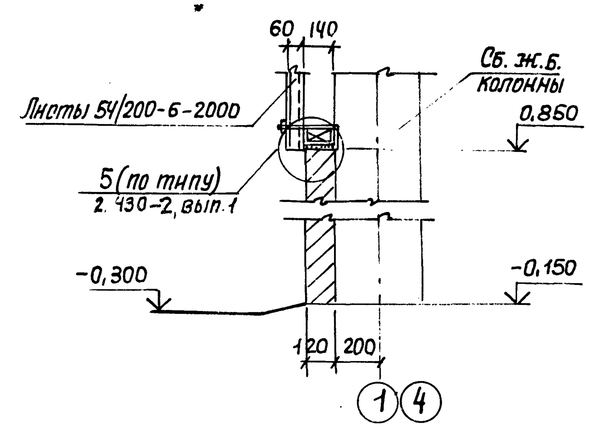

3

9032/7

Привязан:

Инв. №

ГИП	Туринский		ТП 708-18.85 АР
Нач. отд.	Бродский		Склад заполнителей бетона прирельсовый автоматизированный с двумя трактами подачи емкостью 6 тыс. куб. м
Н. контр.	Кожевников		
Гл. архит.	Кожевников		Автомобильное приемное устройство схемы N1, N2 Исполнения I, II
Гл. констр.	Зорин		
Рук. гр.	Зарб		
Ст. архит.	Ульянова		План на отм. -0,150. Разрезы 1-1, 2-2.
Ст. архит.	Ульянова		
Техник	Татяновская		

Стадия	Лист	Листов
Р	2	

Госстрой СССР, Харьковский Промстройниипроект

Инв. N подл. | Подпись и дата | Взам. инв. N

Альбом 7

План на отм. -3,600, -3,200

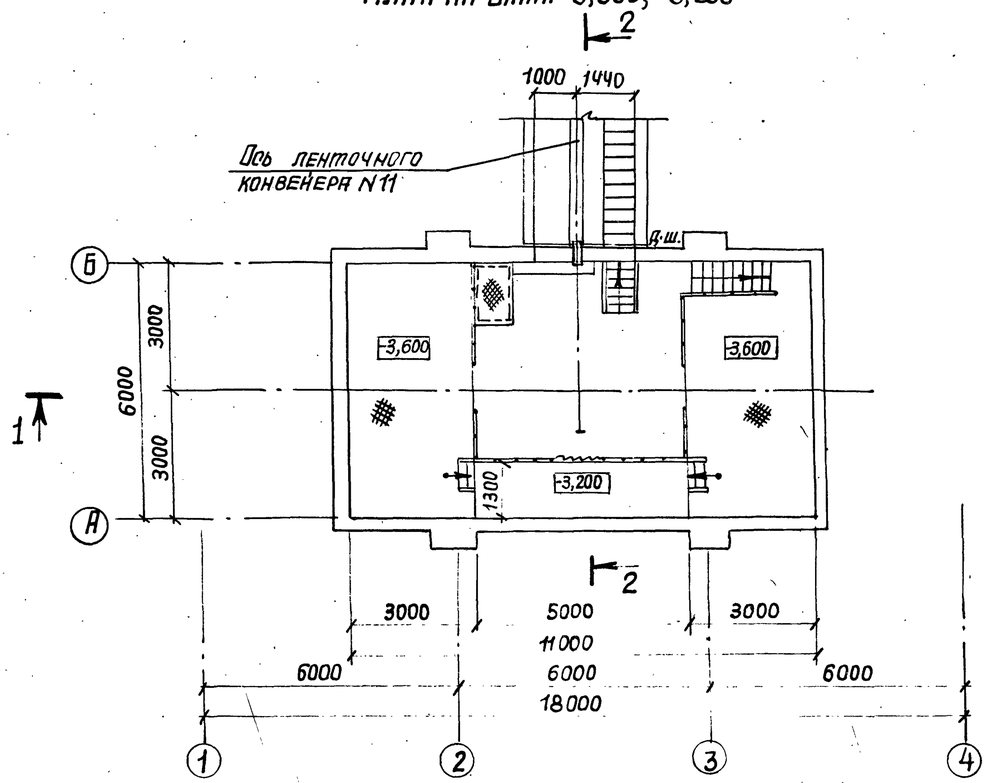

Фасады 1-4, 4-1

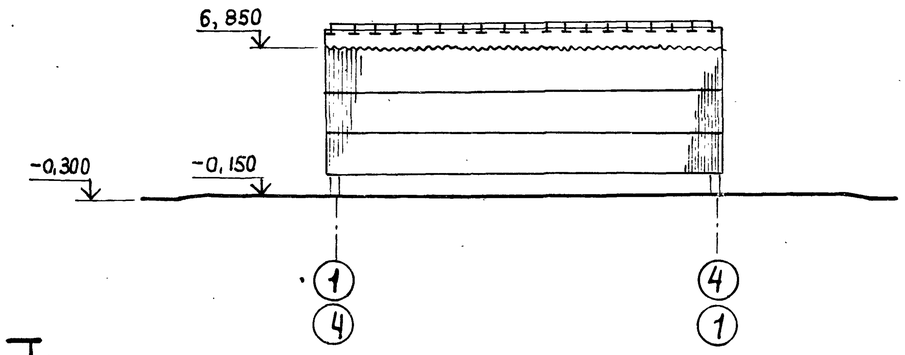

Фасады А-Б, Б-А

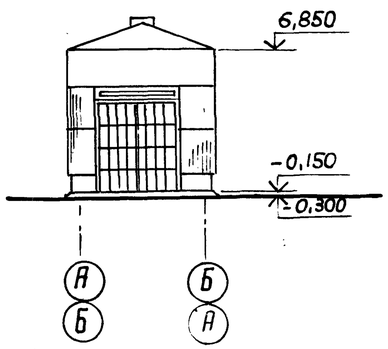

План кровли

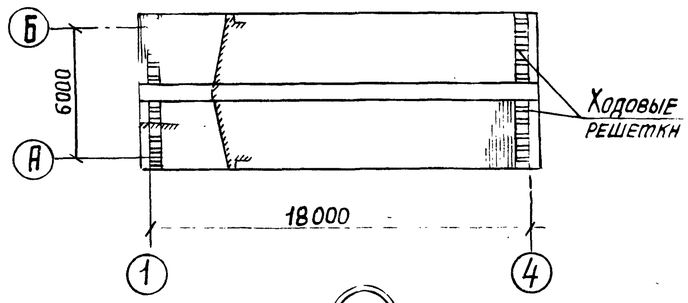

Схема расположения закладных элементов в полу

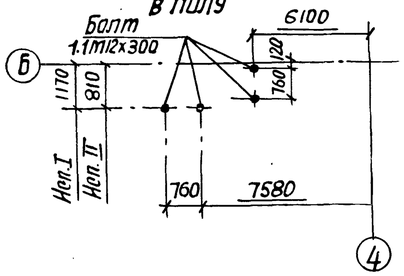

План на отм. -5,500

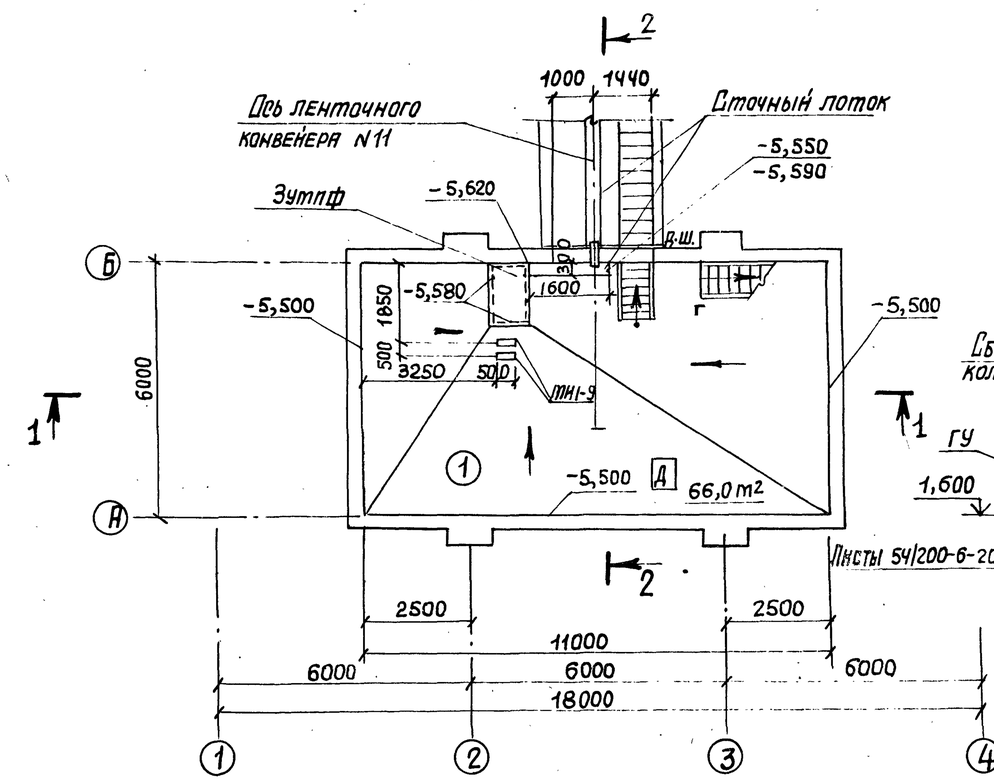

1

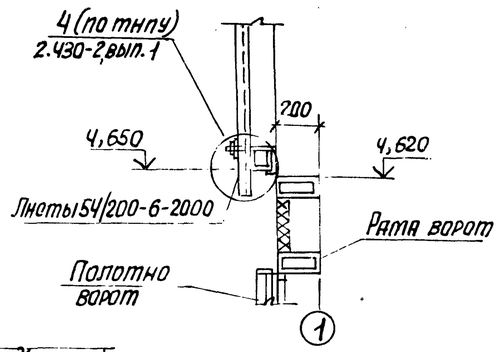

2

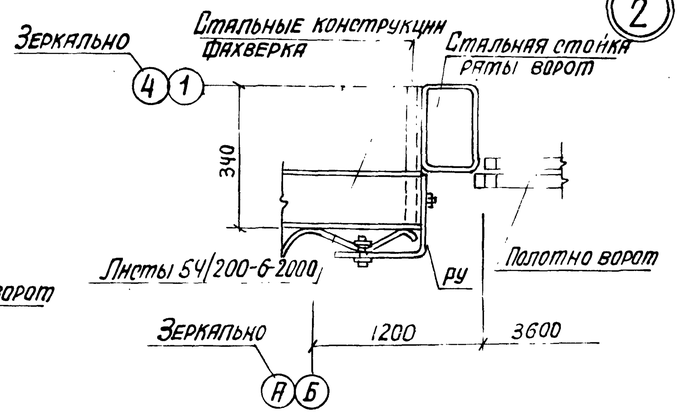

3

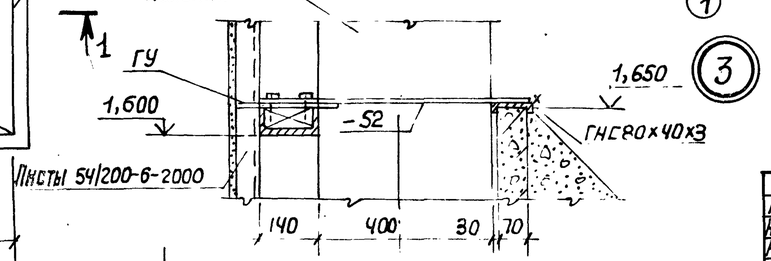

9032/7 4

ГИП	Туринский		ТП 708-18.85 АР				
Нач. отд.	Бродский						
Н. контр.	Кожевников		Склад заполнителей бетона прирельсовый автоматизированный с двумя трактами подачи емкостью 6 тыс. куб. м				
Гл. арх.	Кожевников						
Гл. констр.	Зорин		Автомобильное приемное устройство. Схемы N1, N2. Исполнения I, II.	Стадия	Лист	Листов	
Рук. гр.	Зарб			Р	3		
Ст. арх.	Ульянова						
Ст. арх.	Ульянова		Планы на отм. -5,500, -3,600, -3,200 Фасады 1-4, 4-1; А-Б, Б-А. План кровли. Узлы 1, 2.	ГОССТРОЙ СССР ХАРЬКОВСКИЙ ПРОМСТРОЙНИИПРОЕКТ			
Техник	Атлановский						

Привязан:

Инв. N°

Инв. N° подл. | Подпись и дата | Взам. инв. N°

Альбом 7

Ведомость чертежей основного комплекта КЖ.

Лист	Наименование	Примечание
1	Общие данные	
2	Схема расположения фундаментов, подвала и плит.	
3	Схема расположения колонн и стеновых панелей.	
4	План подвала на отм.-5,650. Сечения 1-1, 5-5, 8-8, 9-9. Опалубка.	
5	План подвала. Сечения 6-6, 7-7. Узел 1. Опалубка	
6	Подвал. Сечения 2-2÷4-4. Опалубка.	
7	Подвал. Армирование. Плита днища (начало).	
8	Подвал. Армирование. Плита днища (продолжение)	
	Плита на отм-0,150.	
9	Подвал. Армирование. Стена СТм1.	
10	Подвал. Армирование. Стена СТм2.	
11	Подвал. Армирование. Стена СТм3.	
12	Подвал. Армирование. Стена СТм4.	
13	Подвал. Спецификация (начало). Исполнение I	
14	Подвал. Спецификация (продолжение). Ведомости	
	деталей, расхода стали. Исполнение I.	
15	Подвал. Спецификация. Исполнение II.	
16	Плиты Пм1÷Пм3. Фундаменты Фм1, Фм2. Спецификация.	
	Ведомости деталей и расхода стали.	

Ведомость объемов сборных бетонных и железобетонных конструкций по рабочим чертежам основного комплекта марки КЖ

	Наименование группы элементов конструкций	Код	Кол., м³	Примечание
1	Колонны	5821000000	10,4	
2	Стеновые панели	5831000000	4,5	
	Всего бетона и железобетона		14,9	

Ведомость примененных и ссылочных документов.

Обозначение	Наименование	Примечание
3.015-1/77 вып. II-1	Унифицированные отдельно стоящие опоры под технологические трубопроводы.	
1.432-15 вып. 1	Стеновые панели неотапливаемых зданий с шагом колонн 6 м.	
3.400-6/76	Унифицированные закладные детали сборных ж.б. конструкций инженерных сооружений промышленных предприятий.	
1.400-6/76 вып. 1	Унифицированные закладные детали сборных ж.б. конструкций зданий промышленных предприятий.	
1.439-2	Стальные изделия креплений панельных стен одноэтажных производственных зданий с ж.б. каркасом.	
ГОСТ 24379.0-80 24379.1-80	Болты фундаментные. Общие технические условия. Конструкция и размеры.	
ГОСТ 23279-78	Сетки сварные из стержневой арматуры диаметром до 40 мм.	

Ведомость спецификаций к основному комплекту КЖ.

Лист	Наименование.	Примечание
2	Схема расположения фундаментов, подвала и плит.	
3	Схема расположения колонн и стеновых панелей.	
13	Спецификация (начало).	
14	Подвал. Спецификация (продолжение). Ведомости	
	деталей, расхода стали.	
15	Подвал. Спецификация.	
16	Плиты Пм1÷Пм3. Фундамент Фм1. Спецификация.	
	Ведомости деталей и расхода стали.	

Таблица марок арматурной стали.

Вид арматуры		Класс стали	Марка стали при расчетной температуре наружного воздуха до минус 30°С включительно
Стержневая горячекатаная арматурная сталь	Гладкая ГОСТ 5781-82	А-I	ВСт3 кп2
	Периодического профиля ГОСТ 5781-82	А-III	25 Г2С

Общие указания.

1. Проект склада разработан для строительства в следующих природных условиях:
   а) сейсмичность района не выше 6 баллов;
   б) территория без подработок горными выработками;
   в) скоростной напор ветра - 0,27 кПа (27 кгс/м²);
   г) вес снегового покрова - 1 кПа (100 кгс/м²);
   д) расчетная зимняя температура наружного воздуха - -30°С;
   е) рельеф территории спокойный, грунтовые воды отсутствуют.
2. Грунты в основаниях непучинистые, непросадочные со следующими нормативными характеристиками:
   а) плотность γ=1800 кг/м³;
   б) угол внутреннего трения φ=28°;
   в) удельное сцепление С=2 кПа (0,02 кгс/см²);
   г) модуль деформации Е=14,7 мПа (150 кгс/см²).
3. Если действительные условия строительства и эксплуатации отличаются от принятых в проекте, при привязке проекта должны быть выполнены необходимые расчеты, подтверждающие возможность применения конструкций типового проекта без изменений и дополнений.
4. Закладные изделия и монтажные соединения приемного устройства защищаются от коррозии лакокрасочным покрытием: эмаль ПФ-115 или ПФ-133 в два слоя по слою грунтовки ГФ-020 или ПФ-020.
5. Наружные поверхности стен подвала окрасить горячим битумом за 2 раза по холодной битумной грунтовке.
6. Под монолитными железобетонными конструкциями предусматривается бетонная подготовка из бетона марки 150 толщиной 100 мм. Под сборными железобетонными конструкциями-песчаная подготовка толщиной 100 мм. Указанные подготовки должны превышать габарит подошвы железобетонной конструкции на 100 мм в каждую сторону.
7. Обратная засыпка пазух котлованов производится песчаным грунтом с послойным уплотнением, с доведением коэффициента стандартного уплотнения до К= 0,98.
8. Марки бетона и характеристики сталей приведены на листах проекта или указаны в соответствующих сериях.
9. Строительные работы должны выполняться согласно действующих СНиП по производству и приемке работ, а также технике безопасности в строительстве.
10. Класс ответственности сооружений в соответствии с „Правилами учета степени ответственности зданий и сооружений при проектировании конструкций" установлен III, в связи с чем при расчете конструкций применен коэффициент надежности по назначению γ_n=0,9.

Типовой проект разработан в соответствии с действующими нормами и правилами и предусматривает мероприятия, обеспечивающие взрывобезопасность и пожаробезопасность при эксплуатации сооружения.

Гл. инженер проекта /Л. Туринский/.

9032/7 5

Инв. №			
ГИП	Туринский		
Нач. отд.	Бродский		
Н. контр.	Фридланд		
Гл. констр.	Зорин		
Рук. гр.	Фридланд		
Ст. инж.	Радько		
Инженер	Шейнбаум		

Привязан:

ТП 708-18.85 КЖ

Склад заполнителей бетона прирельсовый автоматизированный с двумя трактами подачи емкостью 6 тыс. куб. м.

Автомобильное приемное устройство

Стадия	Лист	Листов
Р	1	16

Общие данные

Госстрой СССР Харьковский Промстройниипроект

Согласовано: Группа АР Ульянова; Группа ОВ Учитель; Группа ВК Кивглия

Инв. № подл. | Подпись и дата | Взам. инв. №

Группа ВК Кучынина; ГИП Никулычев; Тех. отдел Винстроймаш; Винстроймаш

Альбом 7

Схема расположения фундаментов, подвала и плит.

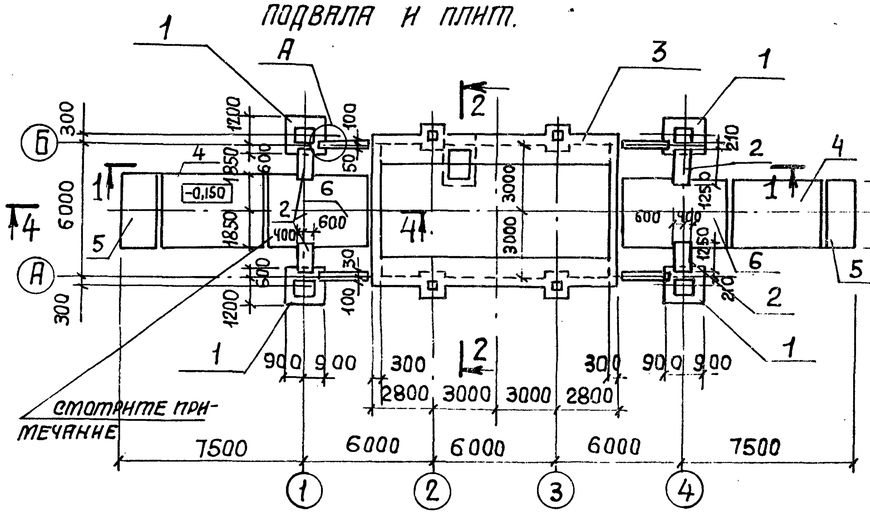

2-2

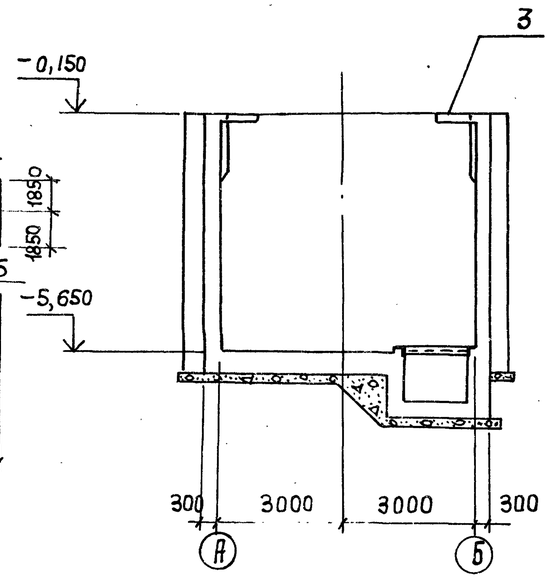

Спецификация к схеме расположения конструкций

Марка поз	Обозначение	Наименование	Кол	Масса ед., кг	Примечание
1	КЖ-16	Фундамент Фм1	4		
2	То же	Фм2	4		
3	КЖ-4	Подвал	1		
4	КЖ-16	Плита Пм1	2		
5	То же	Пм2	2		
6	"	Пм3	2		

1-1

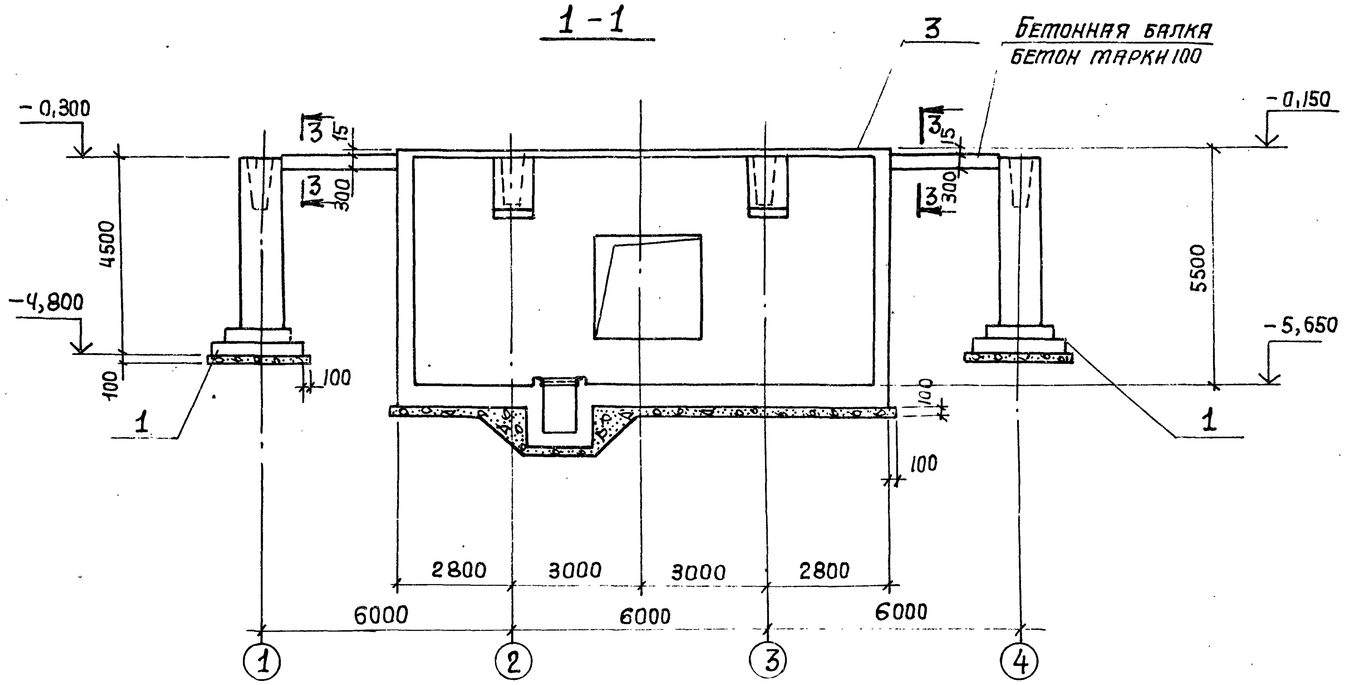

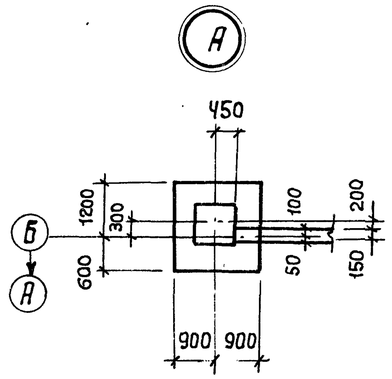

3-3

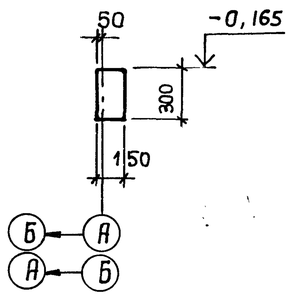

Отверстия для установки упора ворот просверлить в плите по месту.

4-4

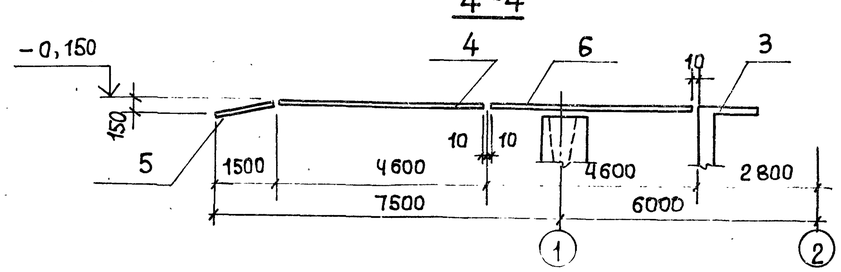

Привязан:

Инв. №

ГИП	Туринский	
Нач.отд.	Бродский	
Н.контр.	Фридланд	
Гл.констр.	Зорин	
Рук.гр.	Фридланд	
Ст.инж.	Рядько	
Ст.инж.	Рядько	
Технк	Литвиненко	
Ст.инж.	Рядько	

ТП 708-18.85 КЖ

Склад заполнителей бетона прирельсовый автоматизированный с двумя трактами подачи емкостью 6 тыс. куб.м

Автомобильное приемное устройство

Стадия	Лист	Листов
Р	2	

Схема расположения фундаментов, подвала и плит.

Госстрой СССР Харьковский Промстройниипроект

6
9032/7

Взам. инв. № | Подпись и дата | Инв. № подл.

Альбом I

План

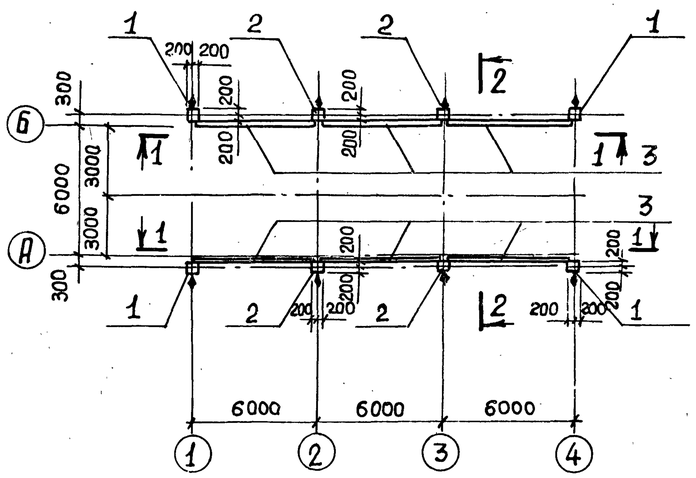

2-2

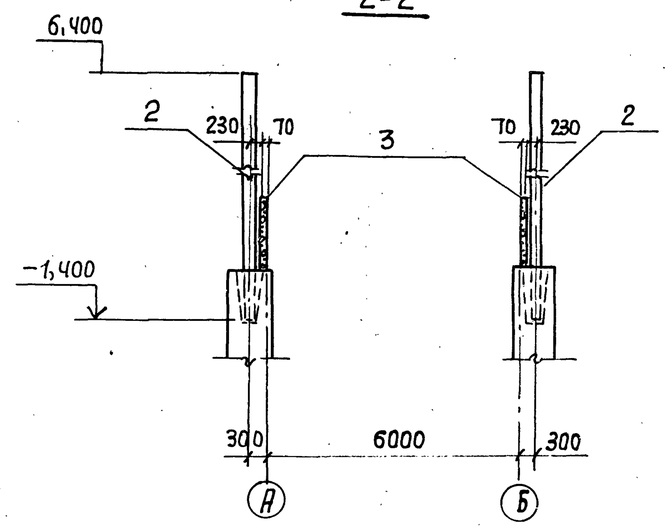

Спецификация к схеме расположения конструкций

Марка поз.	Обозначение	Наименование	Кол.	Масса ед.,кг	Примечание
		Сборные железобетонные конструкции			
1	3.015-1/77 в.II-1 Альбом 8 КНИ-К20-4а	Колонна К20-4а	4	3100	
2	-К20-4б	К20-4б	4	3100	
3	1.432-15 в.1	Стеновая панель ПС 600.18-1 АДХ-Т 1	6	1870	
		Изделия соединительные			
	1.439-2	Элемент крепления Т-1	12	0,5	

1-1

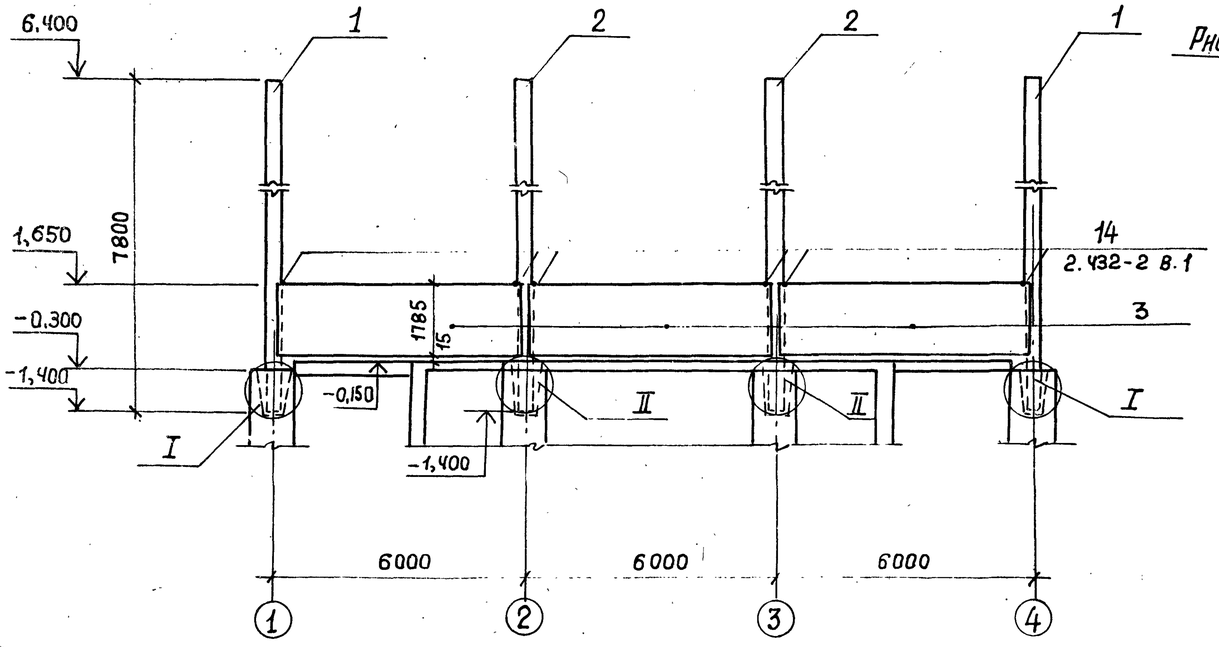

I; II

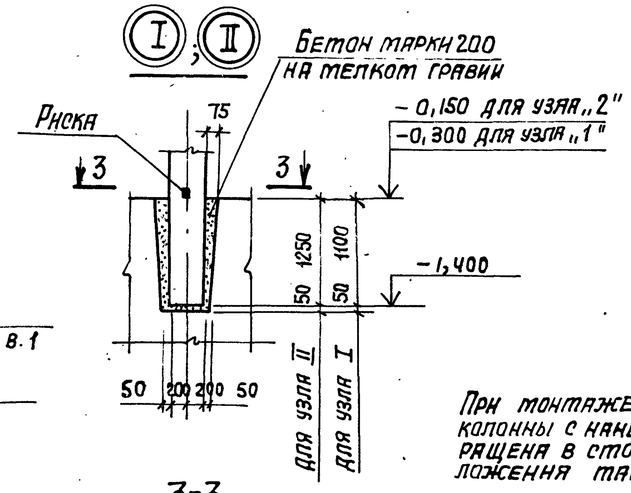

При монтаже колонн необходимо, чтобы грань колонны с нанесенным на ней знаком ♦ была обращена в сторону, отмеченную на схеме расположения таким же знаком.

3-3

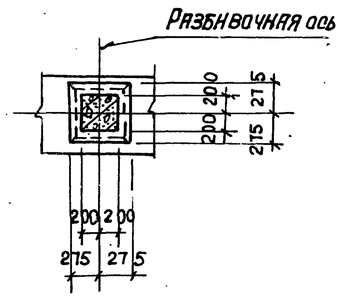

7
9032/7

ГИП	Туринский		
Нач.отд.	Бродский		
Н.контр.	Фридланд		
Гл.констр.	Зорин		
Рук.гр.	Фридланд		
Ст.инж.	Радько		
Ст.инж.	Радько		
Техник	Литвиненко		
Ст.инж.	Радько		

Привязан:

Инв №

ТП 708-18.85 КЖ

Склад заполнителей бетона прирельсовый автоматизированный с двумя трактами подачи емкостью 6 тыс. куб. м

Автомобильное приемное устройство

Стадия	Лист	Листов
Р	3	

Схема расположения колонн и стеновых панелей

Госстрой СССР Харьковский Промстройниипроект

Инв.№ подл. | Подпись и дата | Взам. инв.№

Альбом 7

План на отм. -5,650

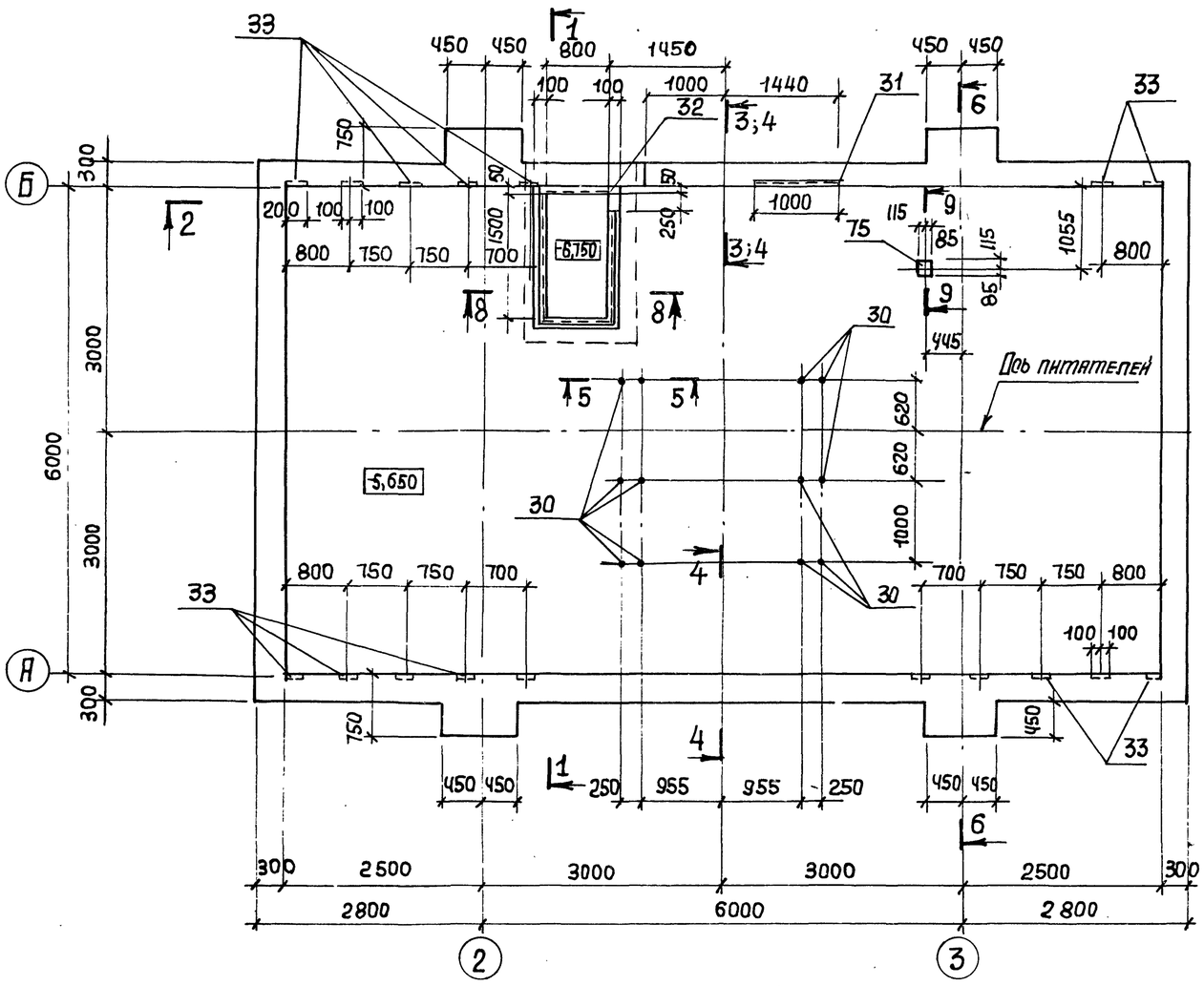

1-1

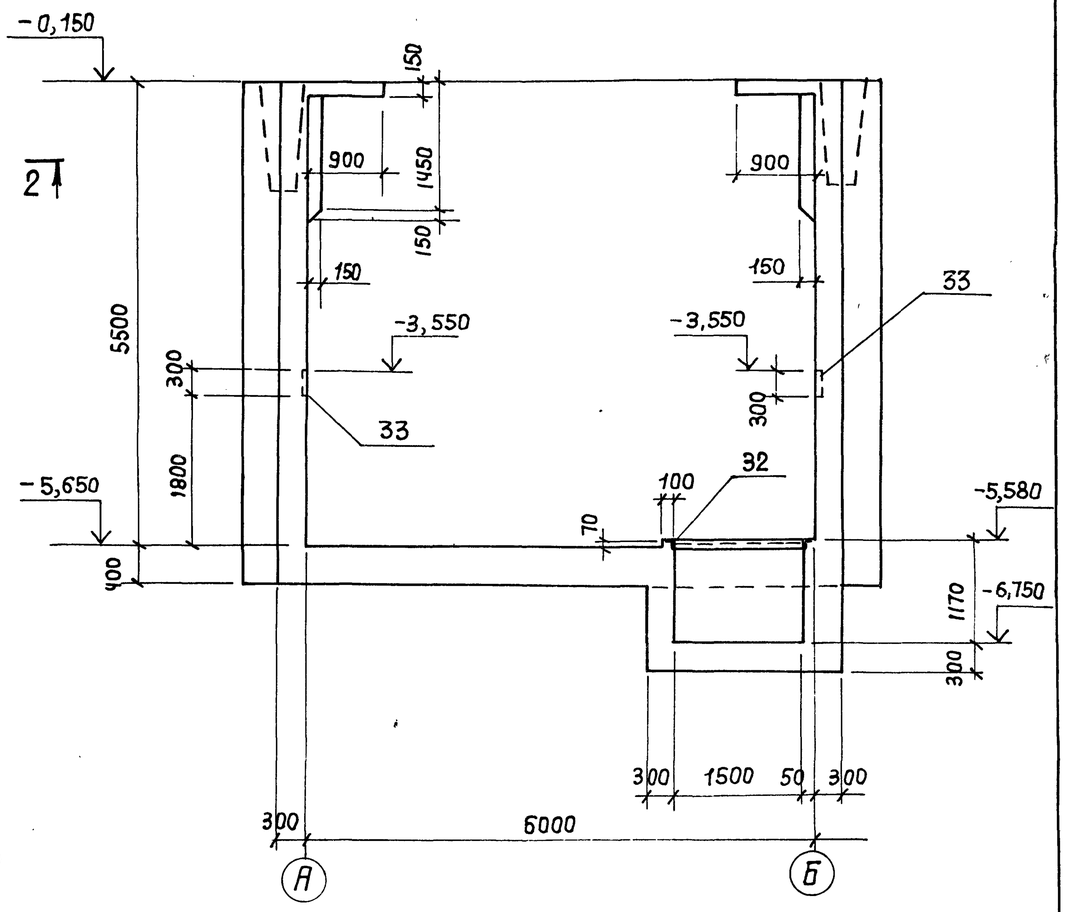

Спецификацию закладных изделий смотрите на листах 13 ÷ 15.

8-8

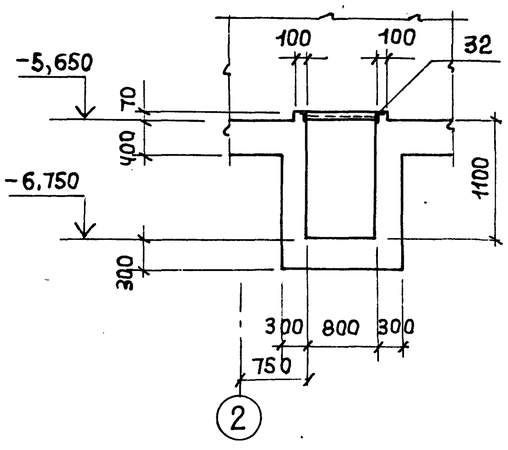

5-5

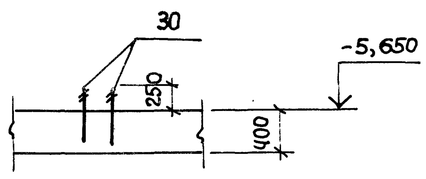

9-9

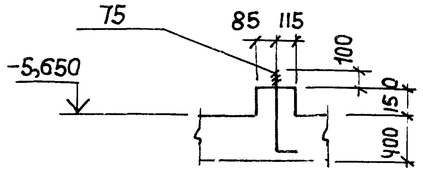

8
903.2/7

ГИП	Турнинский		
Нач.отд.	Бродский		
Н.контр.	Фридлянд		
Гл.констр.	Зорин		
Рук.гр.	Фридлянд		
Ст.инж.	Радько		
Ст.инж.	Радько		
Техник	Литвиненко		
Ст.инж.	Радько		

Привязан:

Инв.№

ТП 708-18.85 КЖ

Склад заполнителей бетона прирельсовый автоматизированный с двумя трактами подачи емкостью 6 тыс. куб. м

Автомобильное приемное устройство

Стадия	Лист	Листов
Р	4	

План подвала на отм. -5,650. Сечения 1-1, 5-5, 8-8, 9-9. Опалубка.

Госстрой СССР Харьковский Промстройниипроект

Взам. инв.№ | Подпись и дата | Инв.№ подл.

Альбом 7

План на отм. -0,150

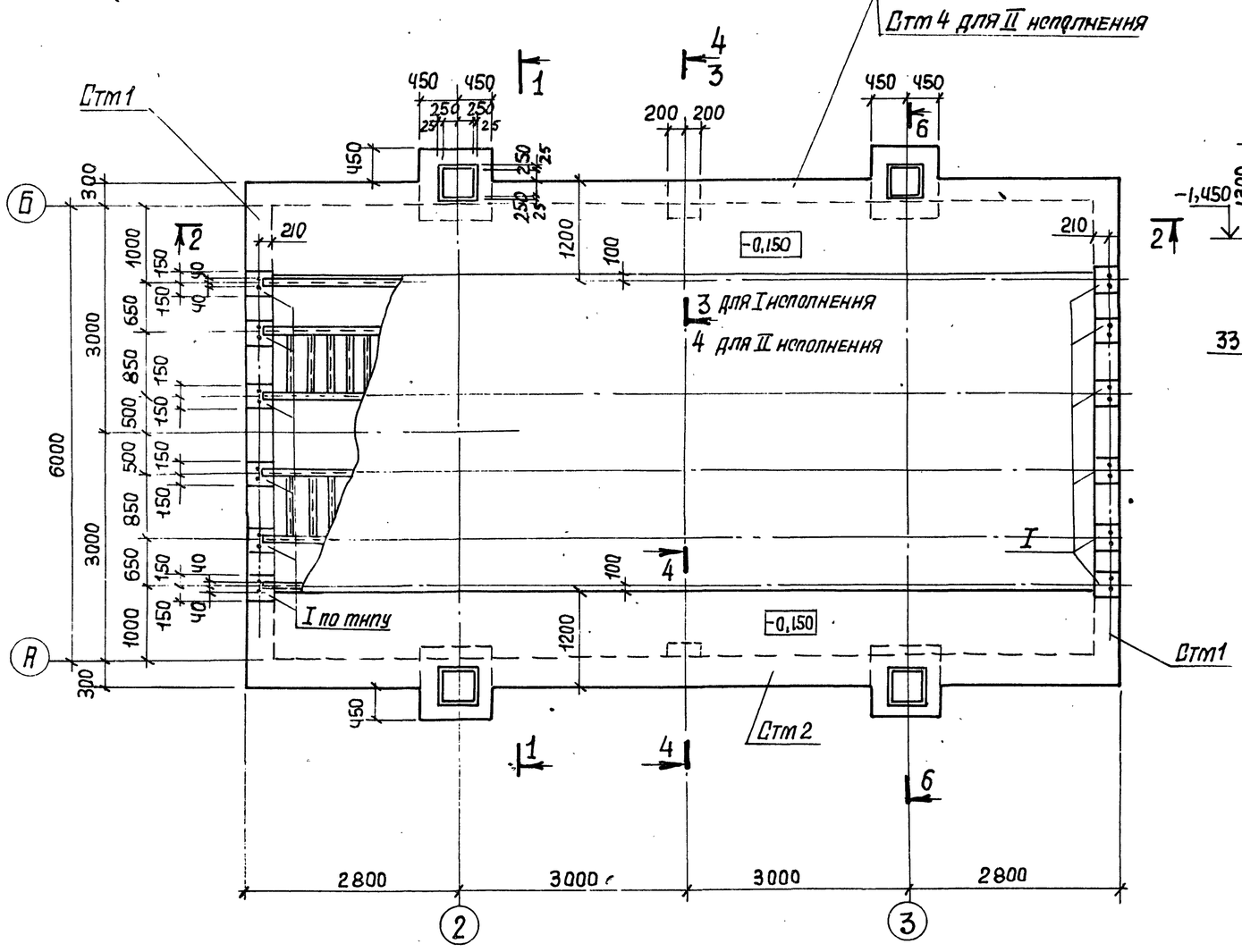

6-6

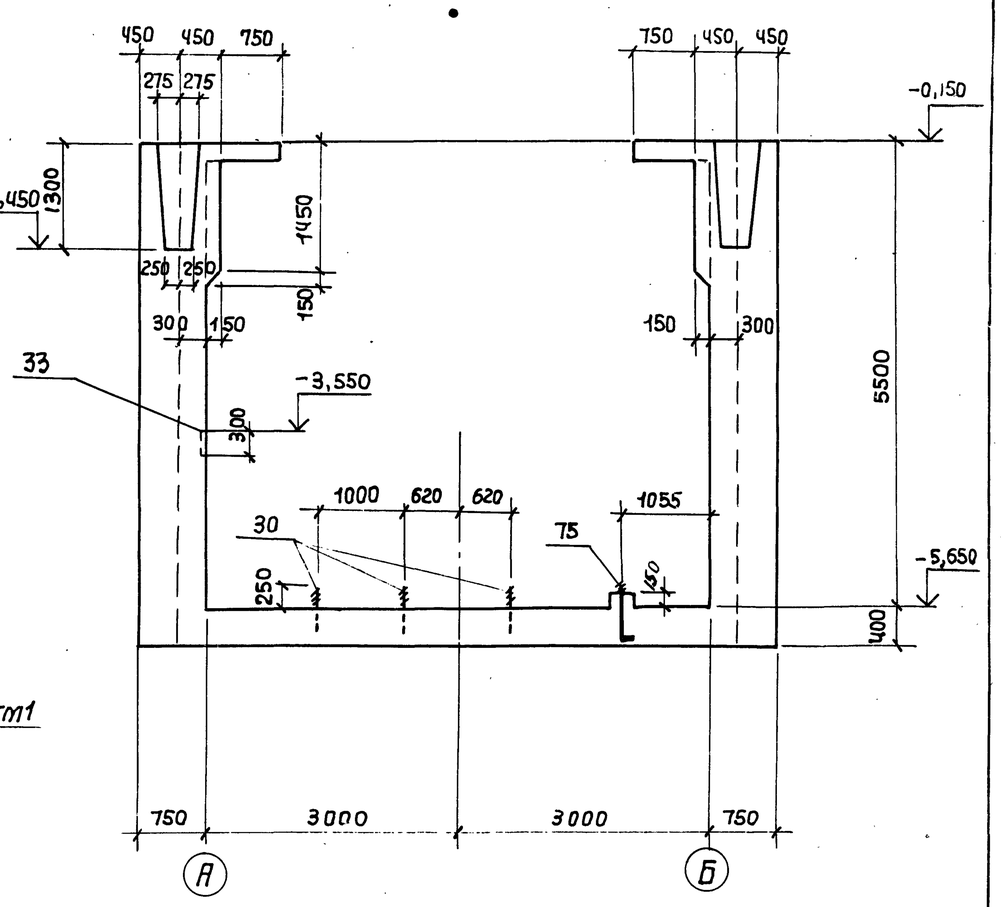

Спецификацию закладных изделий смотрите на листах 13÷15.

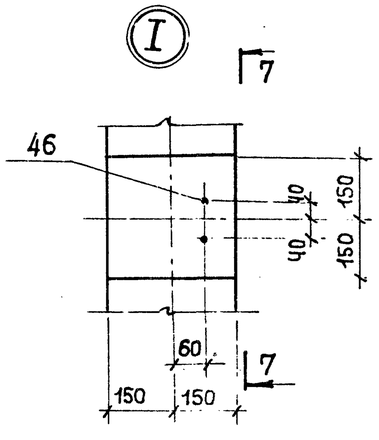

7-7

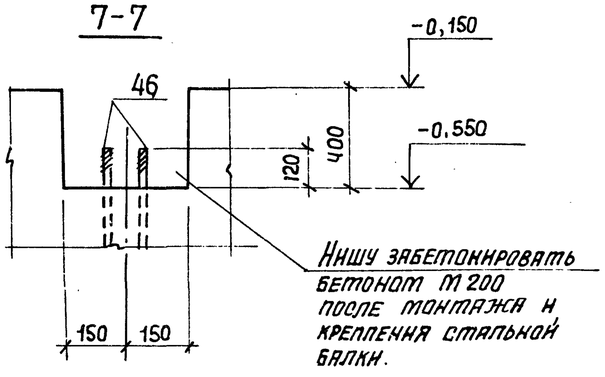

Нишу забетонировать бетоном М 200 после монтажа и крепления стальной балки.

9
9032/7

ГИП	Турнинский		
Нач. отд.	Бродский		
Н.контр.	Фридланд		
Гл.констр.	Зорин		
Рук. гр.	Фридланд		
Ст.инж.	Радько		
Ст.инж.	Радько		
Техник	Литвиненко		
Ст.инж.	Радько		

Привязан:

Инв. №

ТП 708-18.85 КЖ

Склад заполнителей бетона прирельсовый автоматизированный с двумя трактами подачи емкостью 6 тыс. куб. м

Автомобильное приемное устройство

Стадия	Лист	Листов
Р	5	

План подвала. Сечения 6-6, 7-7, узел 1. Опалубка

Госстрой СССР Харьковский Промстройниипроект

Инв. № подл. | Подпись и дата | Взам. инв. №

Альбом 7

2-2 (исполнение I)

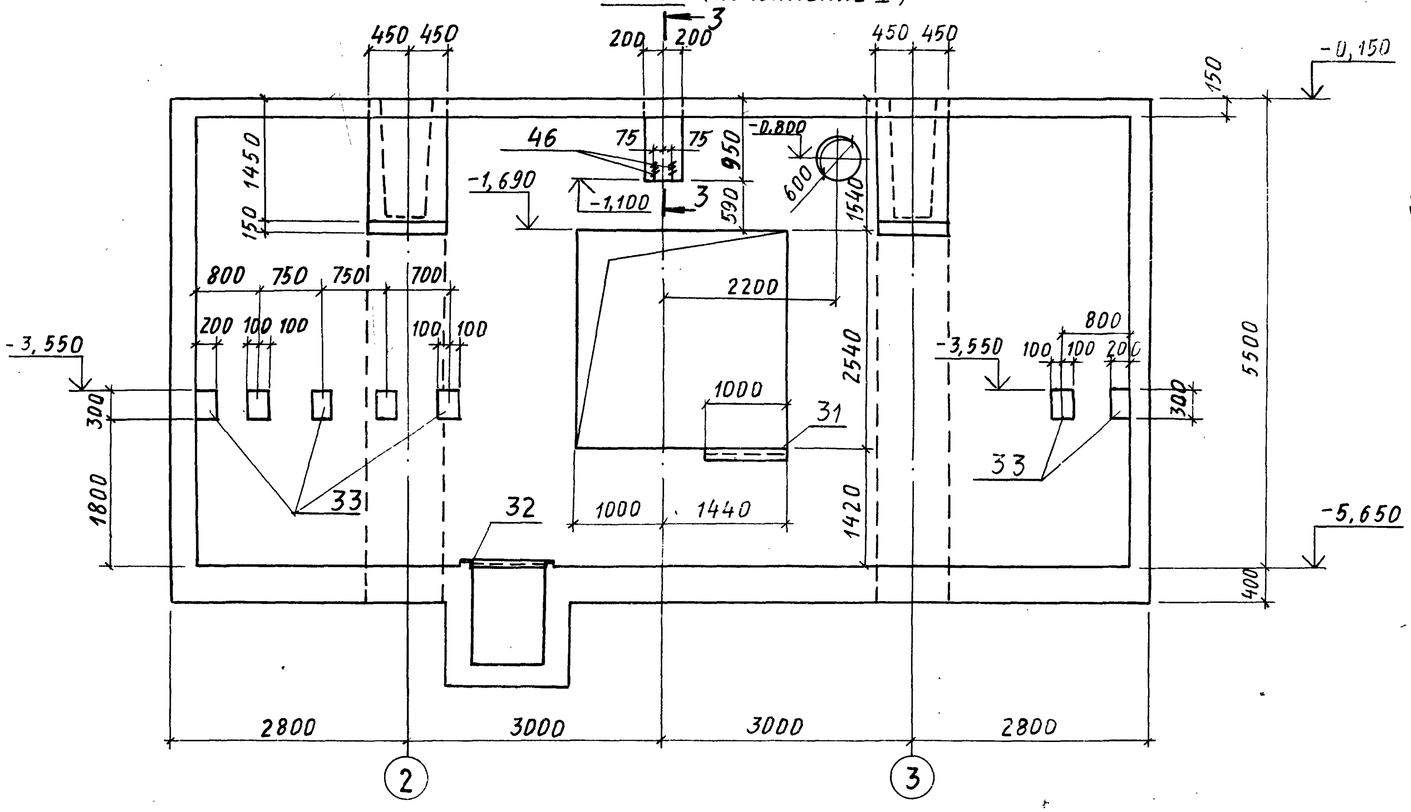

3-3 (исполнение I)

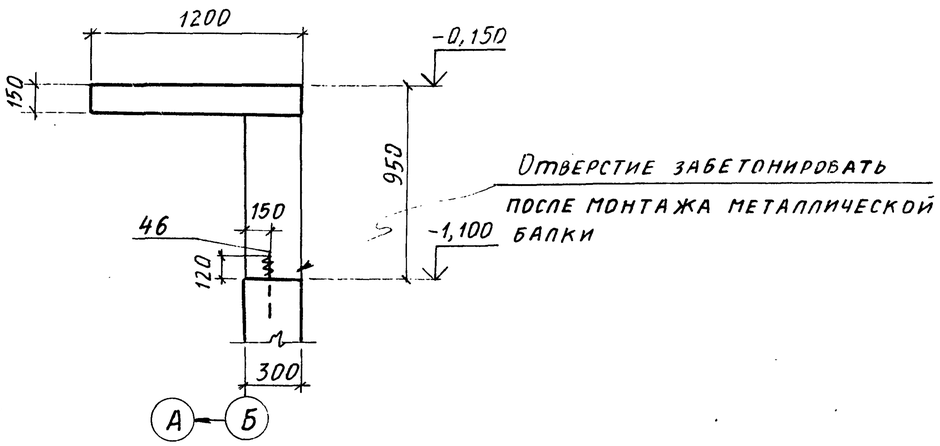

4-4

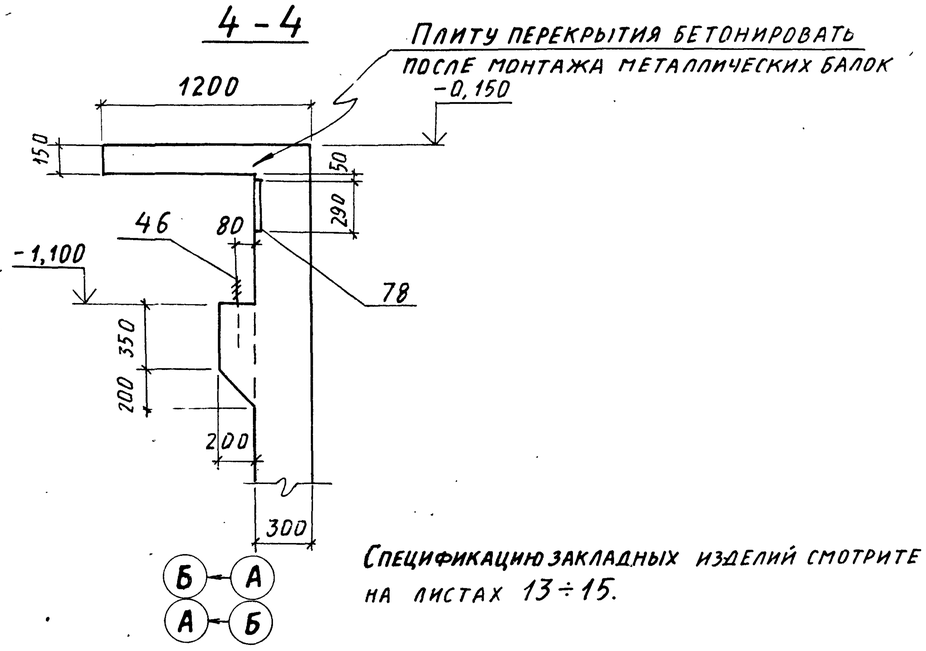

Спецификацию закладных изделий смотрите на листах 13÷15.

2-2 (исполнение II)

Остальное см. исполнение I

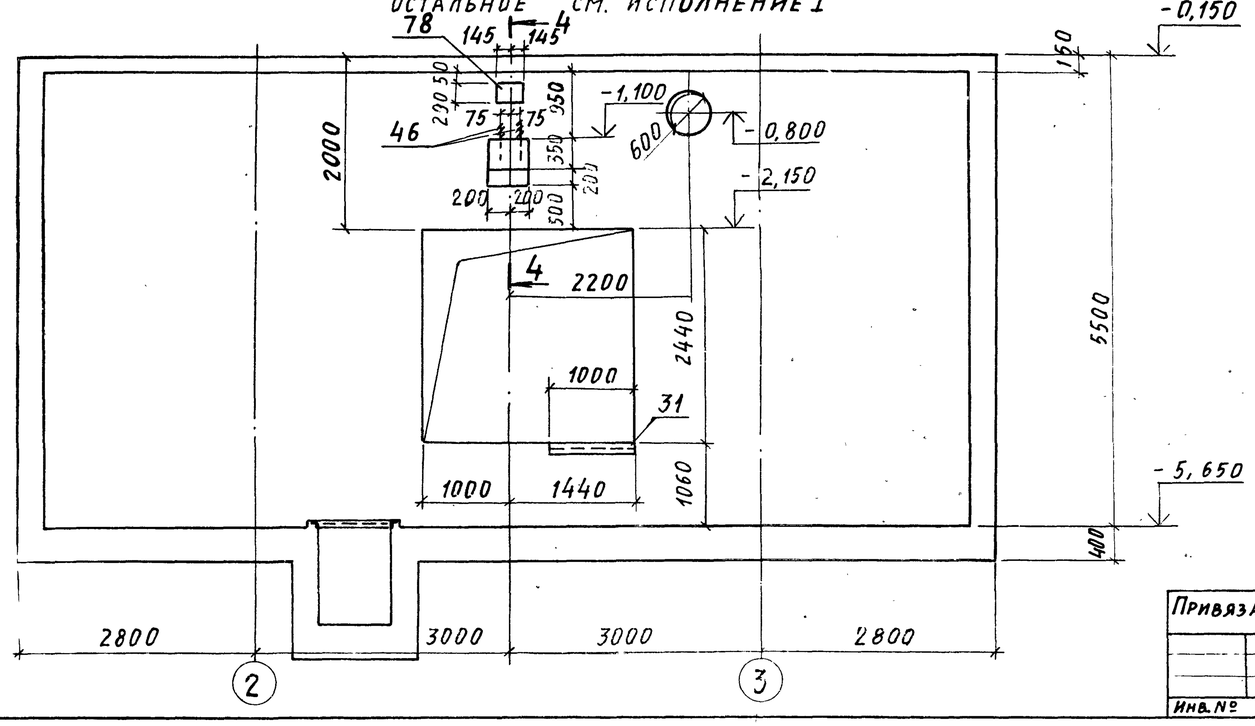

10

9032/7

ГИП	Туринский		ТП 708-18.85 КЖ		
Нач. отд.	Бродский		Склад заполнителей бетона прирельсовый автоматизированный с двумя трактами подачи емкостью 6 тыс. куб. м		
Н. контр.	Фридланд				
Гл. констр.	Зорин		Автомобильное приемное устройство	Стадия	Лист	Листов
Рук. гр.	Фридланд			Р	6	
Ст. инж.	Радько					
Ст. инж.	Радько		Подвал. Сечения 2-2÷4-4. Опалубка	Госстрой СССР Харьковский Промстройниипроект		
Техник	Литвиненко					
Ст. инж.	Радько					

Привязан:

Инв. №

Инв. № подл. | Подпись и дата | Взам. инв. №

Альбом 7

Раскладка нижних сеток

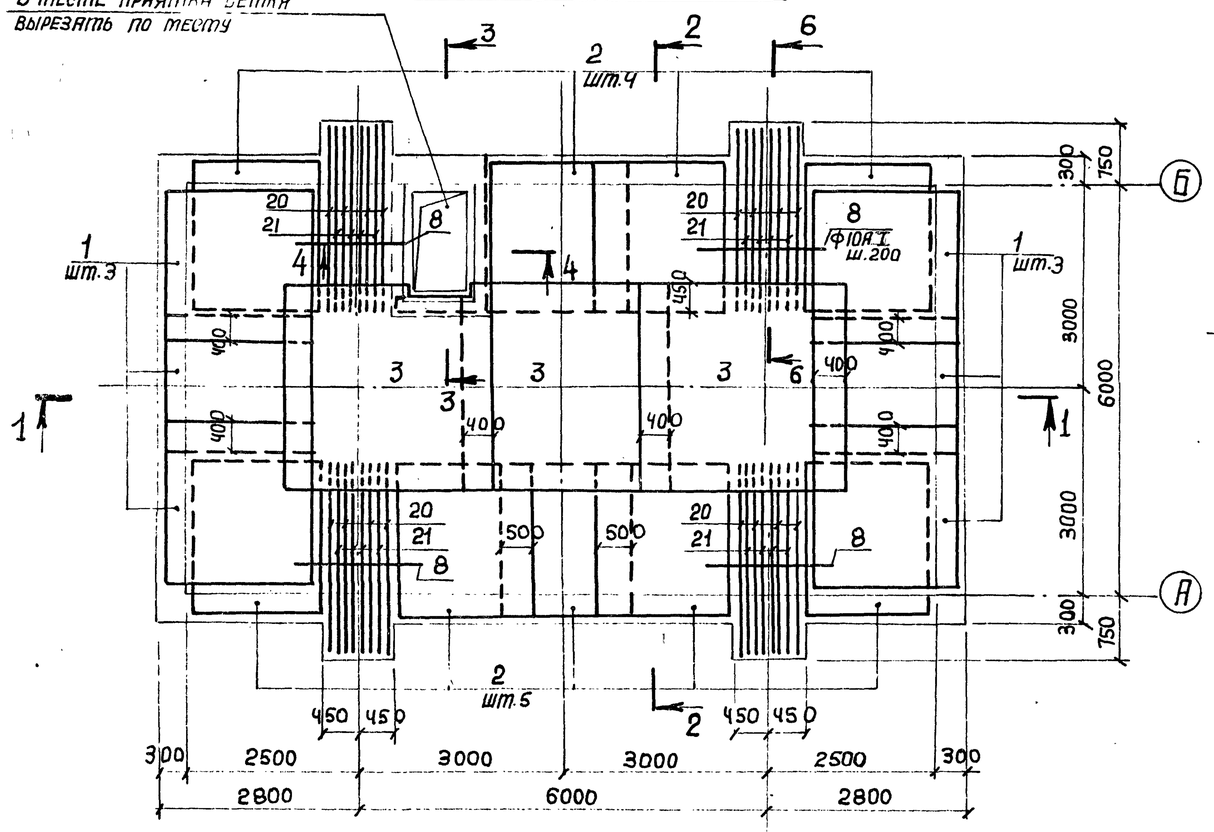

Раскладка верхних сеток

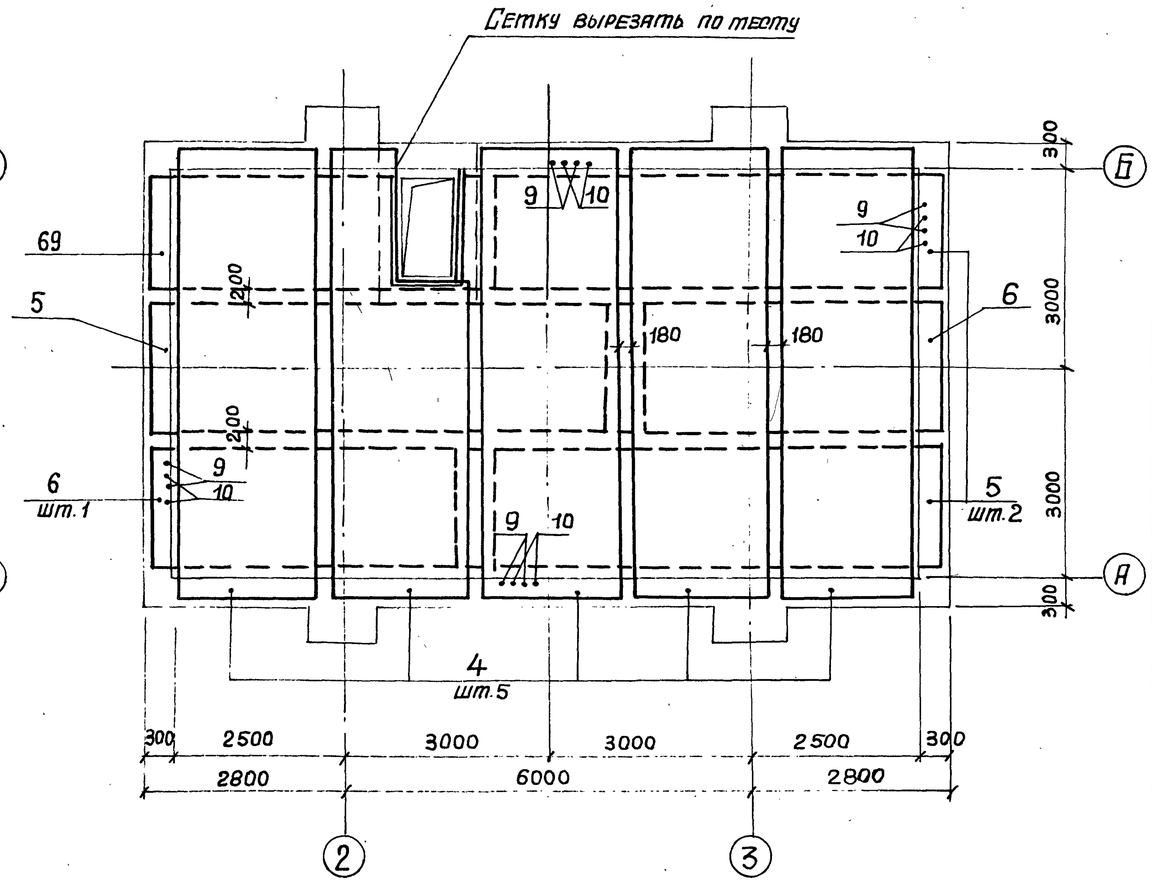

1-1

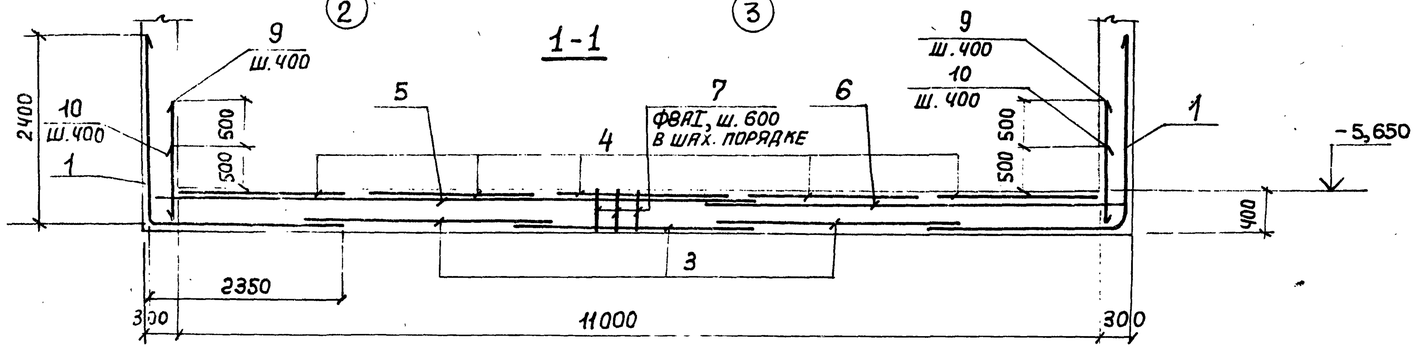

2-2

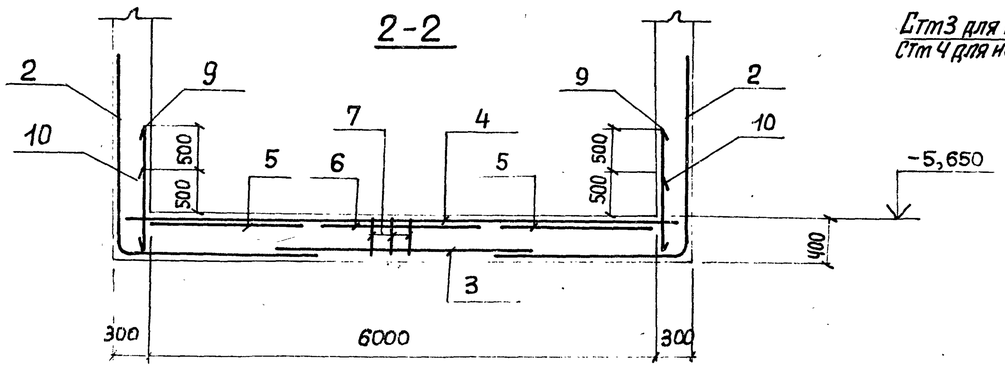

Схема расположения стен подвала

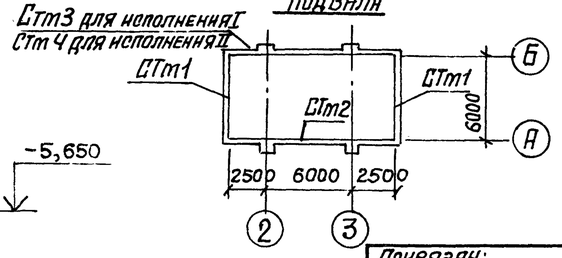

1. Стена Ст.3 выполняется при примыкании галереи N11 под углом 18°.
2. Стена Ст.4 выполняется при примыкании галереи N11 под углом 13°.

Нач.отд.	Будский		
Н.контр.	Фридланд		
Гл.констр.	Зарин		
Рук.гр.	Фридланд		
Ст.инж.	Радько		
Ст.инж.	Радько		
Инжен.	Попова		
Ст.инж.	Радько		

Привязан:

Инв. №

ТП709-18.85 КЖ

Склад заполнителей бетона прирельсовый автоматизированный с двумя трактами подачи емкостью 6 тыс. куб. м

Автомобильное приемное устройство

Стадия	Лист	Листов
Р	7	

Подвал. Армирование. Плита днища (начало)

Госстрой СССР ХАРЬКОВСКИЙ ПРОМСТРОЙНИИПРОЕКТ

11 9032/7

Взам. инв. № | Подпись и дата | Инв. № подл.

Альбом 7

3-3

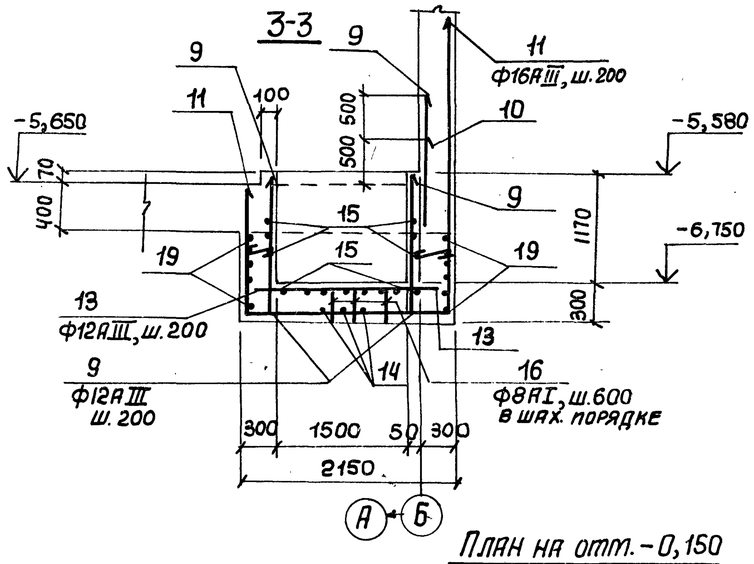

4-4

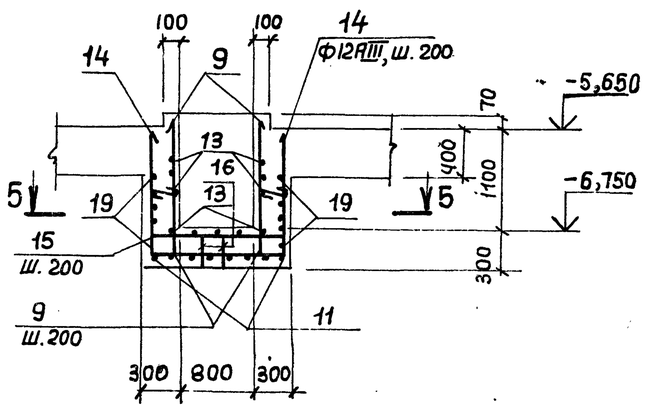

5-5

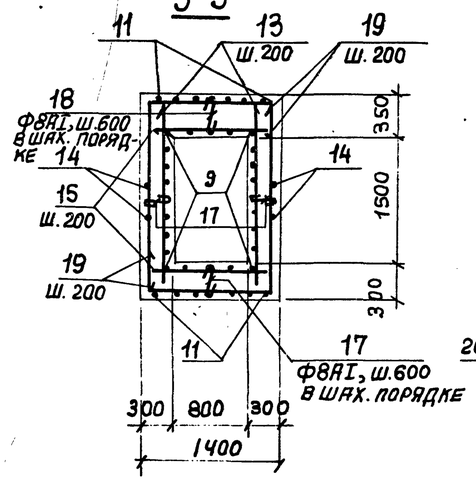

6-6

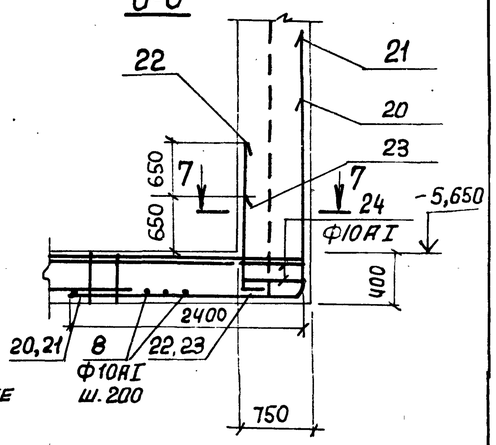

План на отм. -0,150

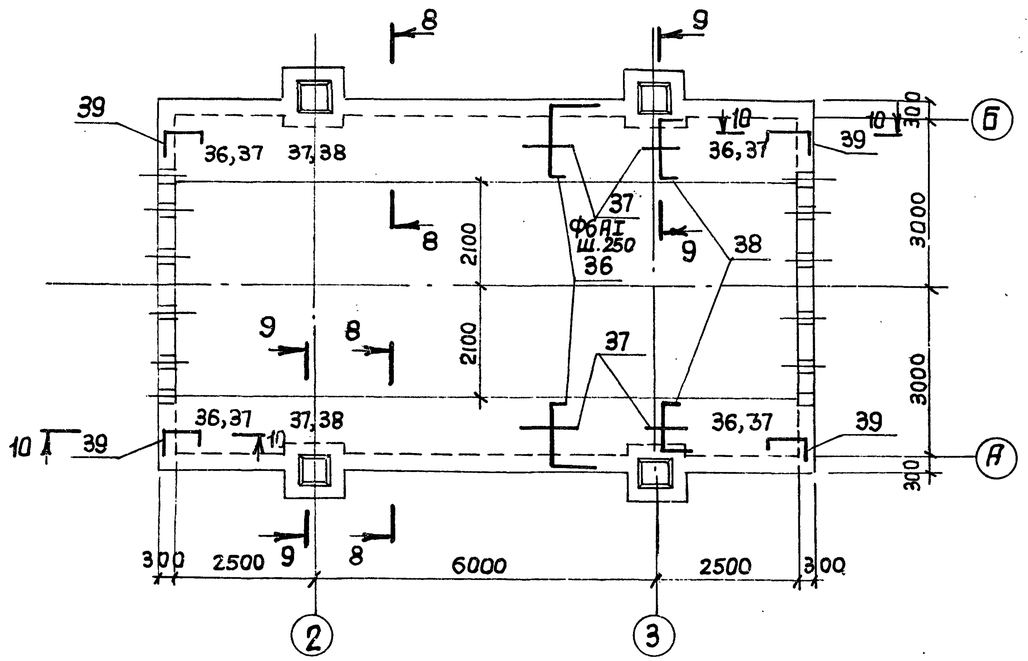

8-8

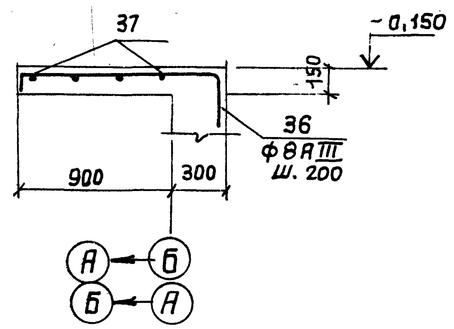

7-7

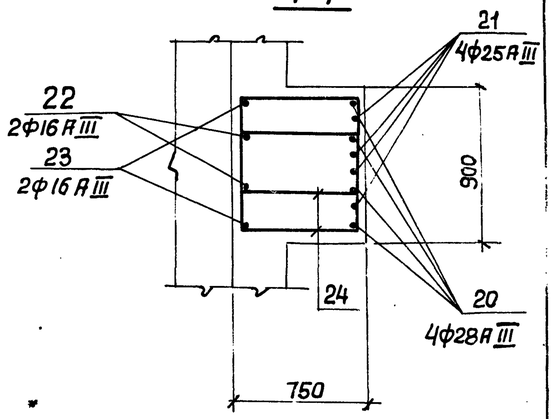

9-9

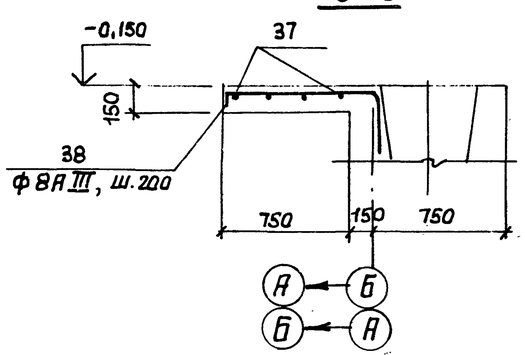

Спецификацию см. на листе 13.

10-10

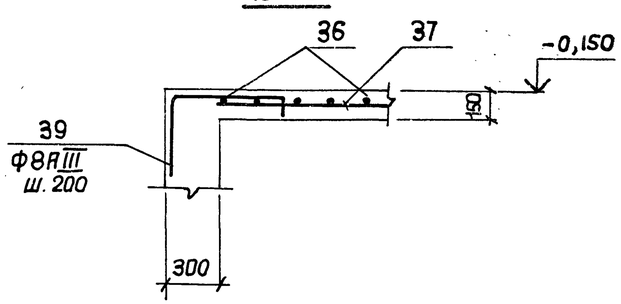

12
9032/7

				ТП 708-18.85		КЖ	
	Нач. отд.	Бродский		Склад заполнителей бетона прирельсовый автоматизированный с двумя трактами подачи емкостью 6 тыс. куб. м			
	Н. контр.	Фридланд					
Привязан:	Гл. конст.	Зорин		Автомобильное приемное устройство	Стадия	Лист	Листов
	Рук. гр.	Фридланд			Р	8	
	Ст. инж.	Радько					
	Ст. инж.	Радько		Подвал. Армирование. Плита днища (продолжение). Плита на отм. -0,150	Госстрой СССР, Харьковский Промстройниипроект		
	Инжен.	Попова					
Инв. №	Ст. инж.	Радько					

Инв. № подл. | Подпись и дата | Взам. инв. №

Альбом 7

Раскладка наружных сеток

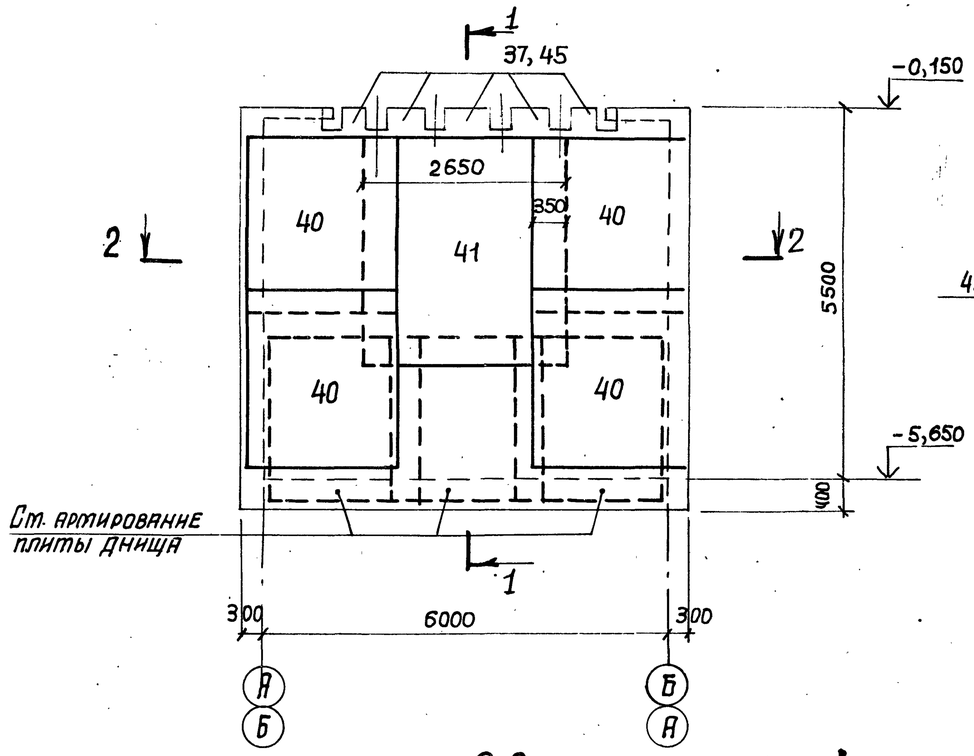

Раскладка внутренних сеток

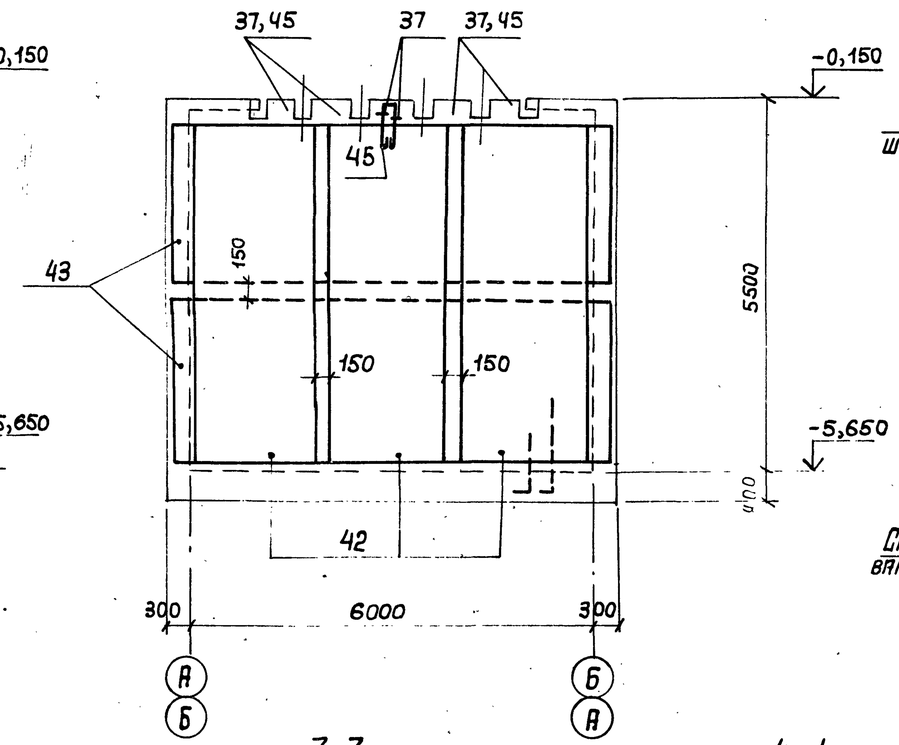

1-1

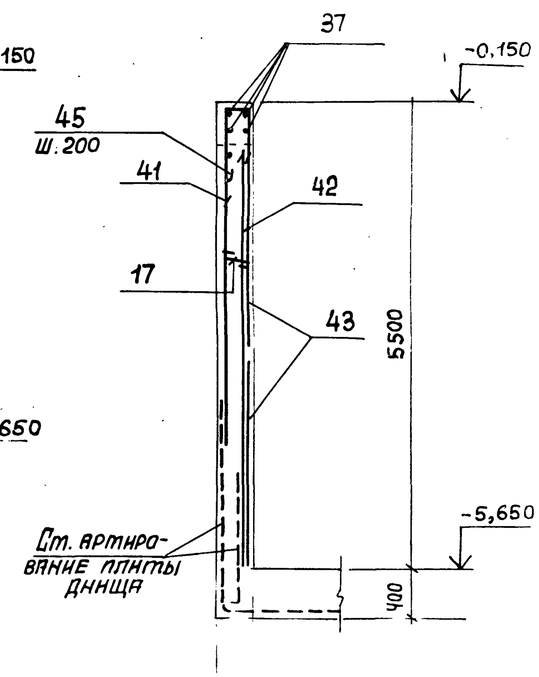

2-2

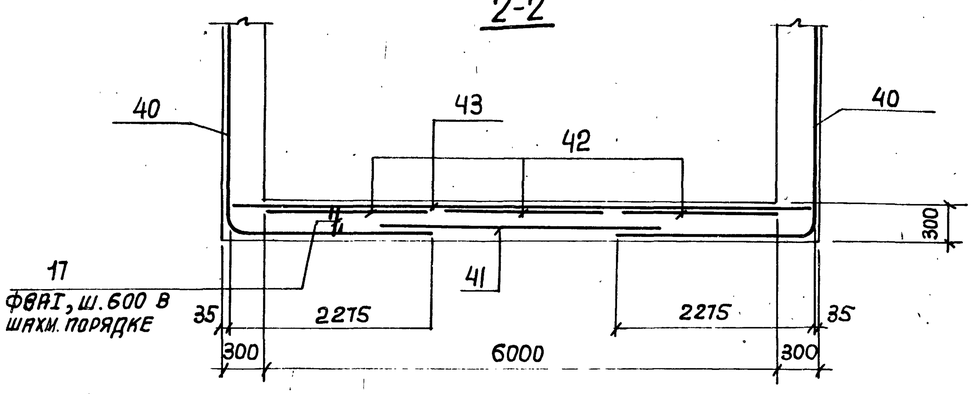

3-3

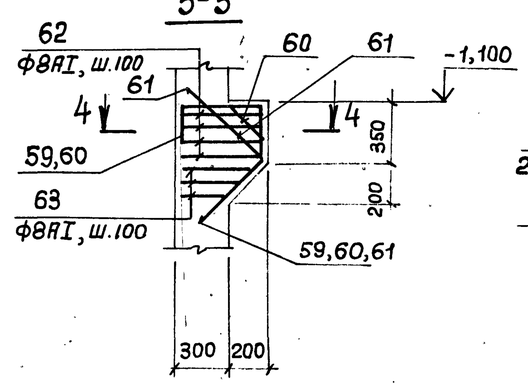

4-4

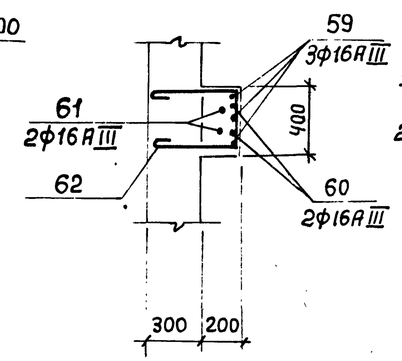

300

1. Спецификацию см. на листе 13.
2. Маркировку сечений 3-3, 5-5, 6-6 смотрите на листе 10.

5-5

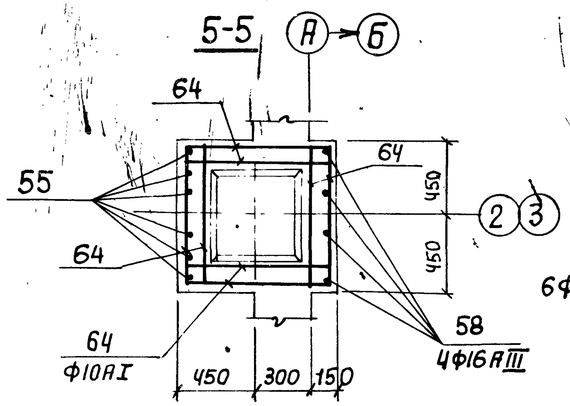

6-6

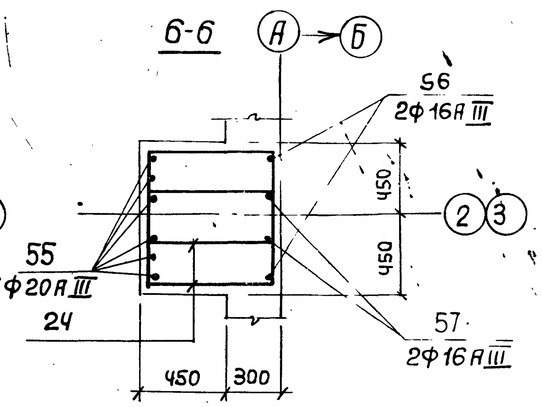

13
9032/7

Нач.отд.	Бродский		ТП708-1885 КЖ		
Н.контр.	Фридланд		Склад заполнителей бетона прирельсовый автоматизированный с двумя трактами подачи емкостью 6 тыс.куб.м		
Гл.констр.	Зарин		Автомобильное приемное устройство	Стадия	Лист	Листов
Рук.гр.	Фридланд			Р	9	
Ст.инж.	Радько					
Ст.инж.	Радько		Подвал. Армирование. Стена СТmI	Госстрой СССР Харьковский Промстройниипроект		
Инжен.	Попова					
Ст.инж.	Радько					

Привязан:

Инв. №

Взам. инв. №

Подпись и дата

Инв. № подл.

Альбом 7

Раскладка наружных сеток

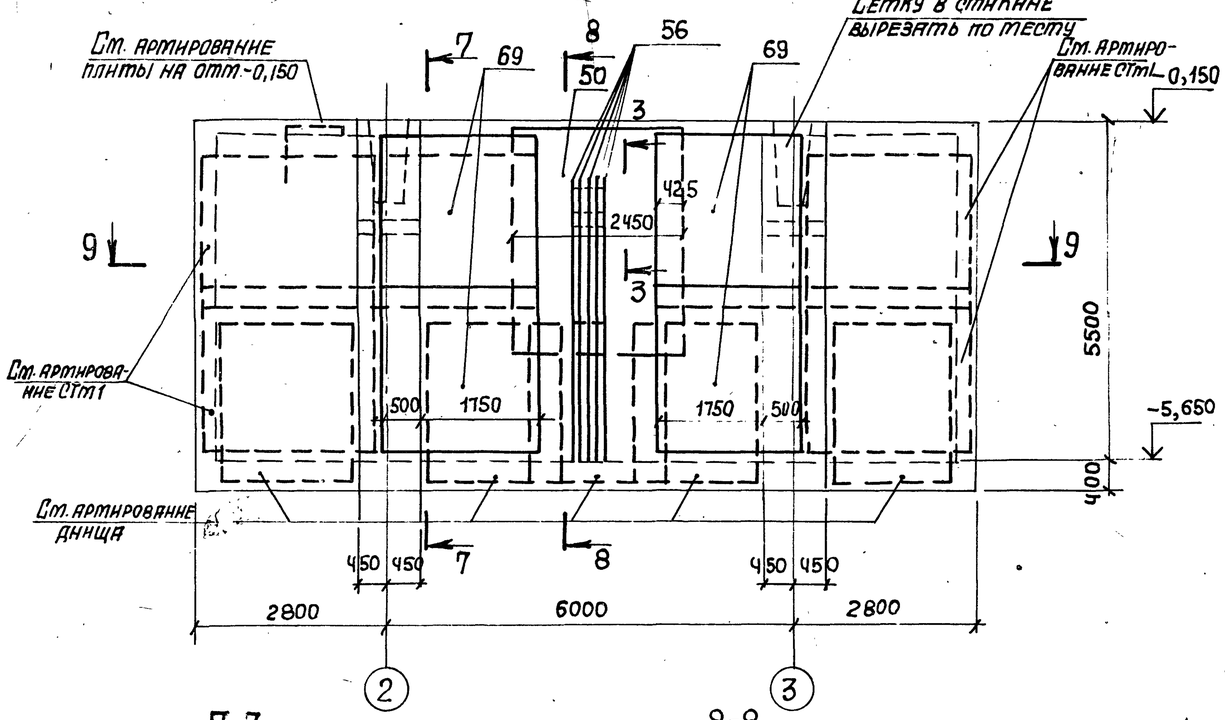

Раскладка внутренних сеток

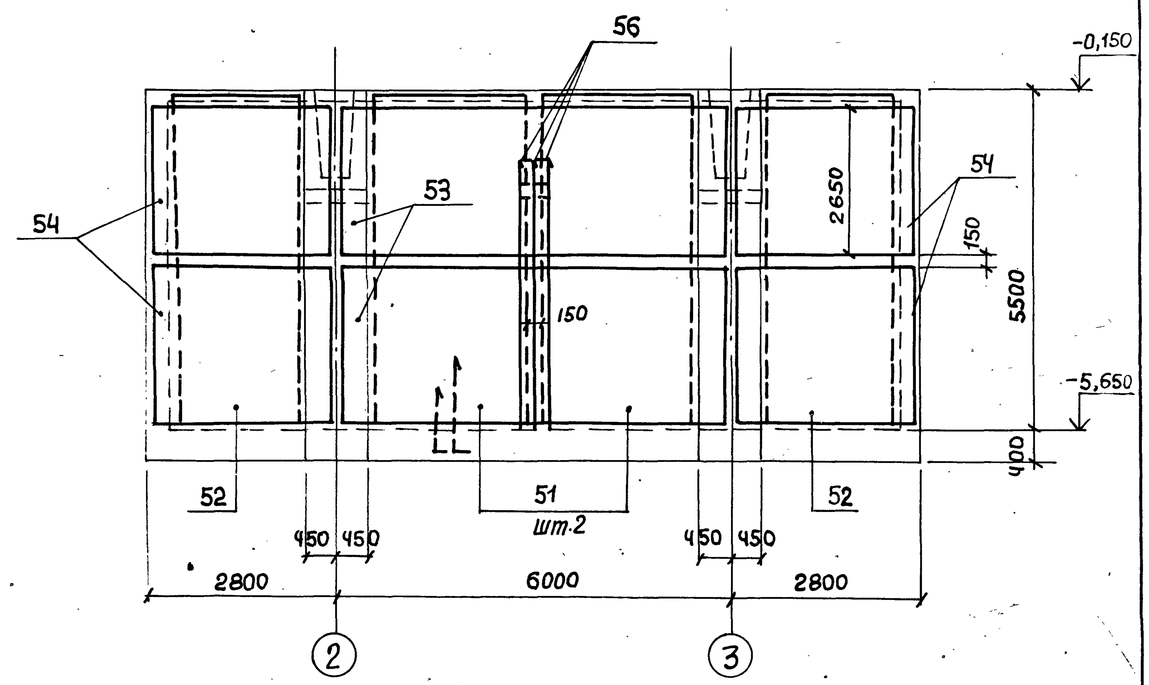

7-7

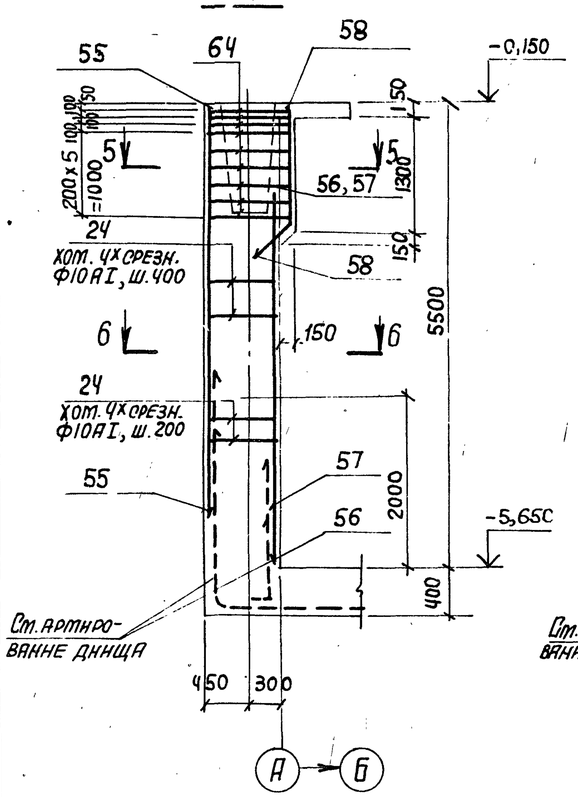

8-8

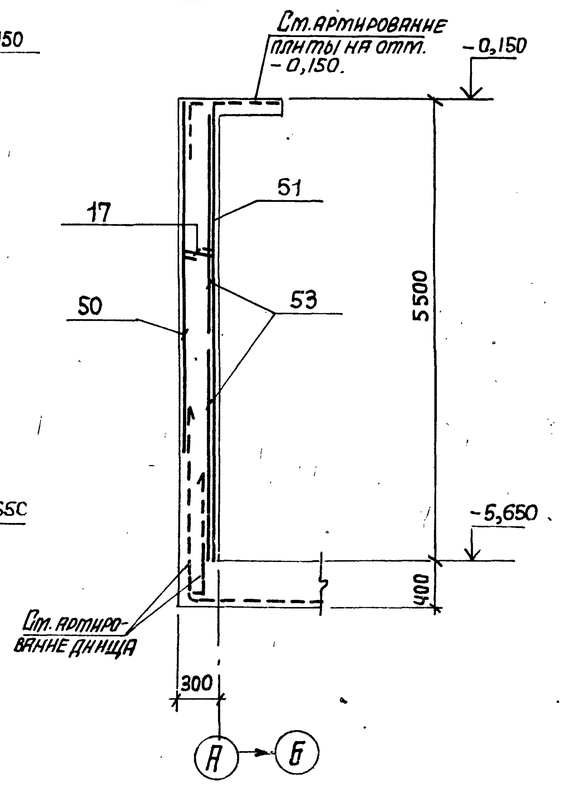

9-9

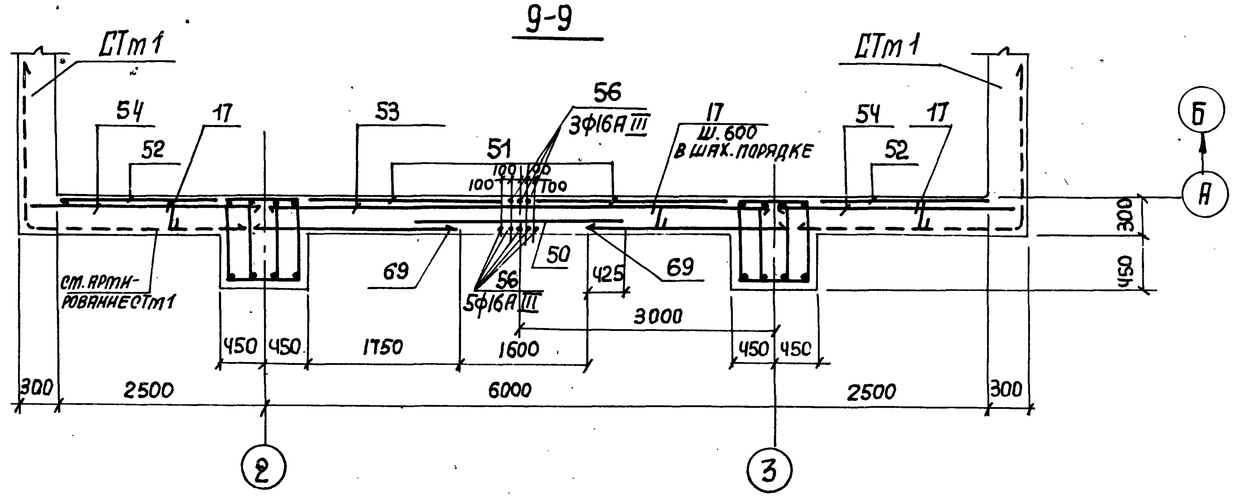

1. Спецификацию см. на листе 13.
2. Сечения 3-3, 5-5, 6-6 см. на листе 9.

14
9032/7

Нач.отд.	Бродский		ТП708-18.85	КЖ
Н.контр.	Фридланд		Склад заполнителей бетона прирельсовый автоматизированный с двумя трактами подачи емкостью 6 тыс. куб.м.	
Гл.конст.	Зорин		Автомобильное приемное устройство	Стадия: Р; Лист: 10; Листов:
Рук.гр.	Фридланд			
Ст.инж.	Радько		Подвал. Армирование. Стена Ст m 2	Госстрой СССР Харьковский Промстройниипроект
Ст.инж.	Радько			
Инж.	Попова			
Ст.инж.	Радько			

Привязан:

Инв. №

Инв. № подл. | Подпись и дата | Взам. инв. №

Альбом 7

Раскладка наружных сеток

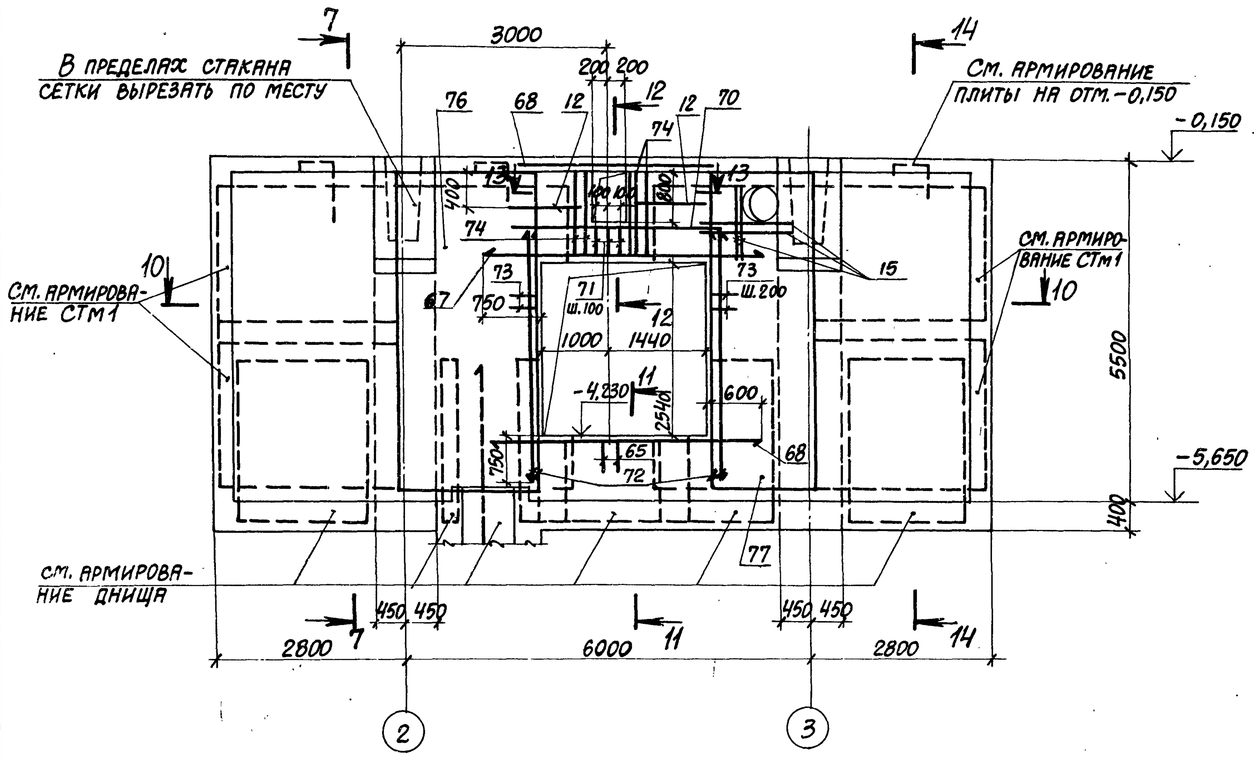

Раскладка внутренних сеток

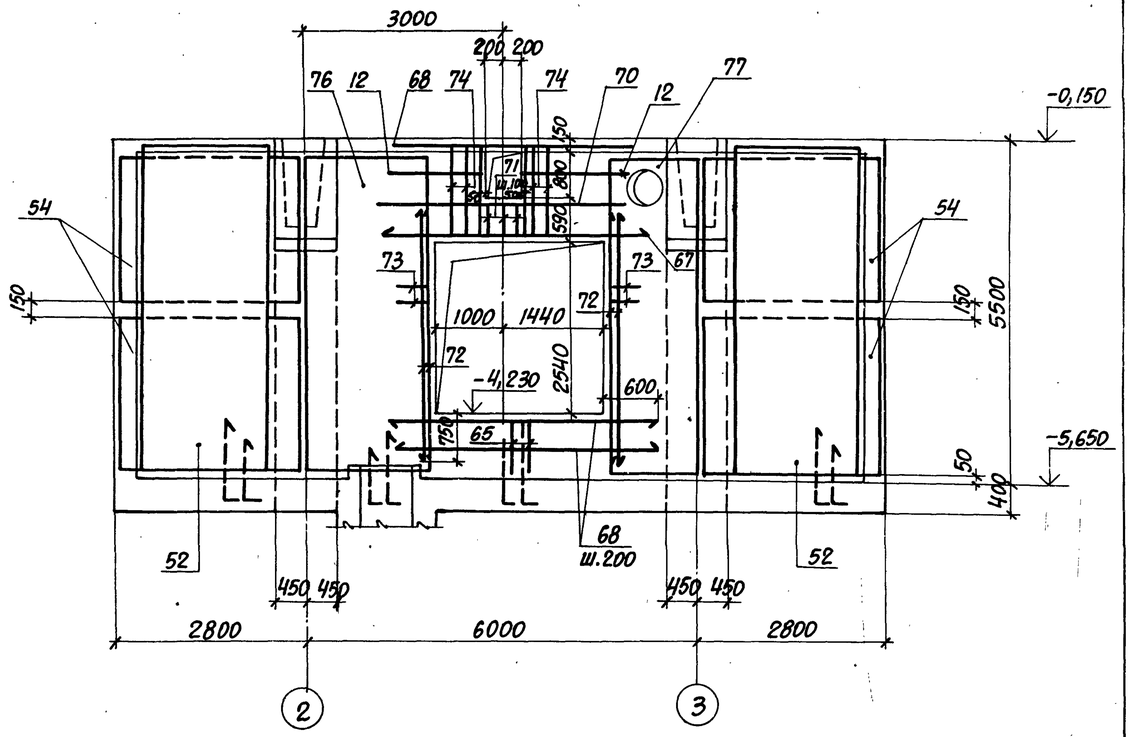

10-10

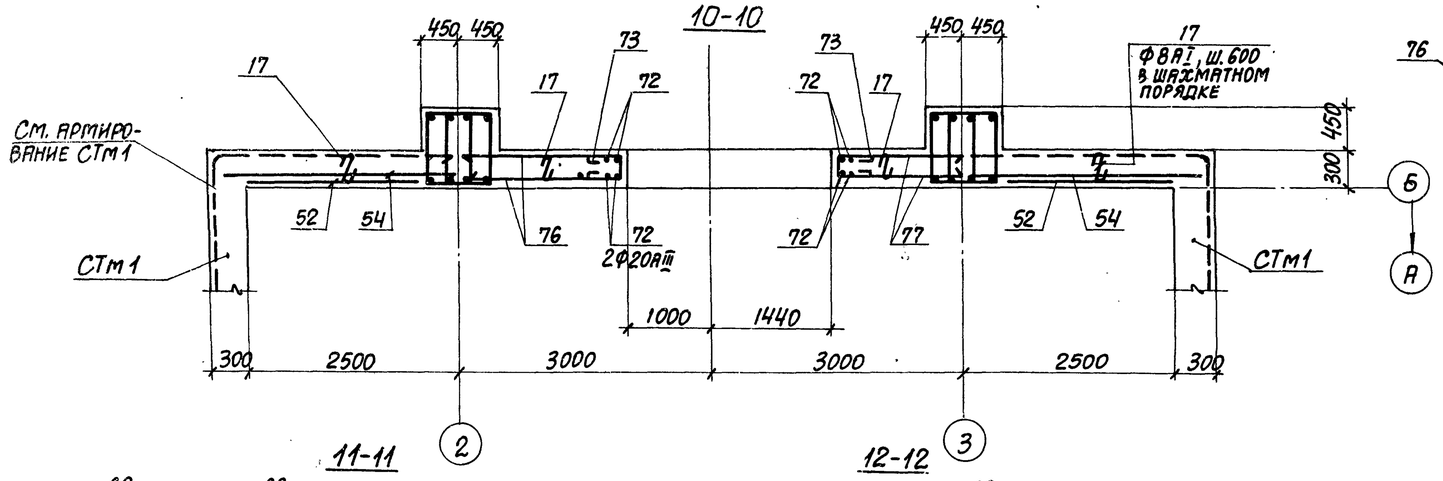

13-13

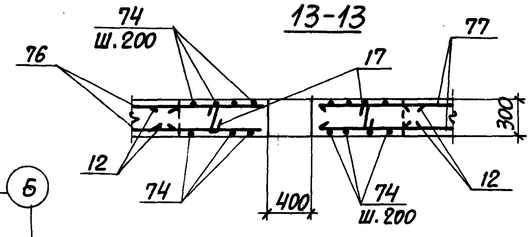

1. Спецификацию см. на листах 13, 14.
2. Сечение 7-7 – см. на листе 10, сечение 14-14 – на листе 12.

11-11

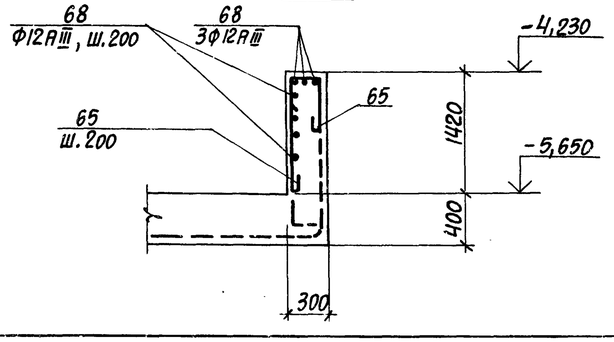

12-12

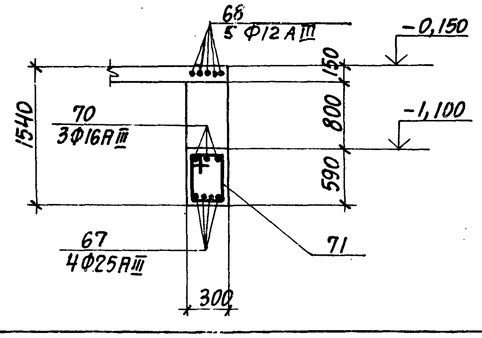

15

9032/7

Нач. отд.	Бродский		ТП 708-18.85 КЖ		
Н. контр.	Фридланд		Склад заполнителей бетона прирельсовый автоматизированный с двумя трактами подачи емкостью 6 тыс. куб. м		
Гл. констр.	Зорин		Автомобильное приемное устройство	Стадия	Лист	Листов
Рук. гр.	Фридланд			Р	11	
Ст. инж.	Радько		Подвал. Армирование стена СТм3	Госстрой СССР Харьковский Промстройниипроект		
Ст. инж.	Радько					
Инженер	Попова					
Ст. инж.	Радько					

Привязан:

Инв. №

Инв. № подл. | Подпись и дата | Взам. инв. №

Альбом 7

Раскладка наружных сеток

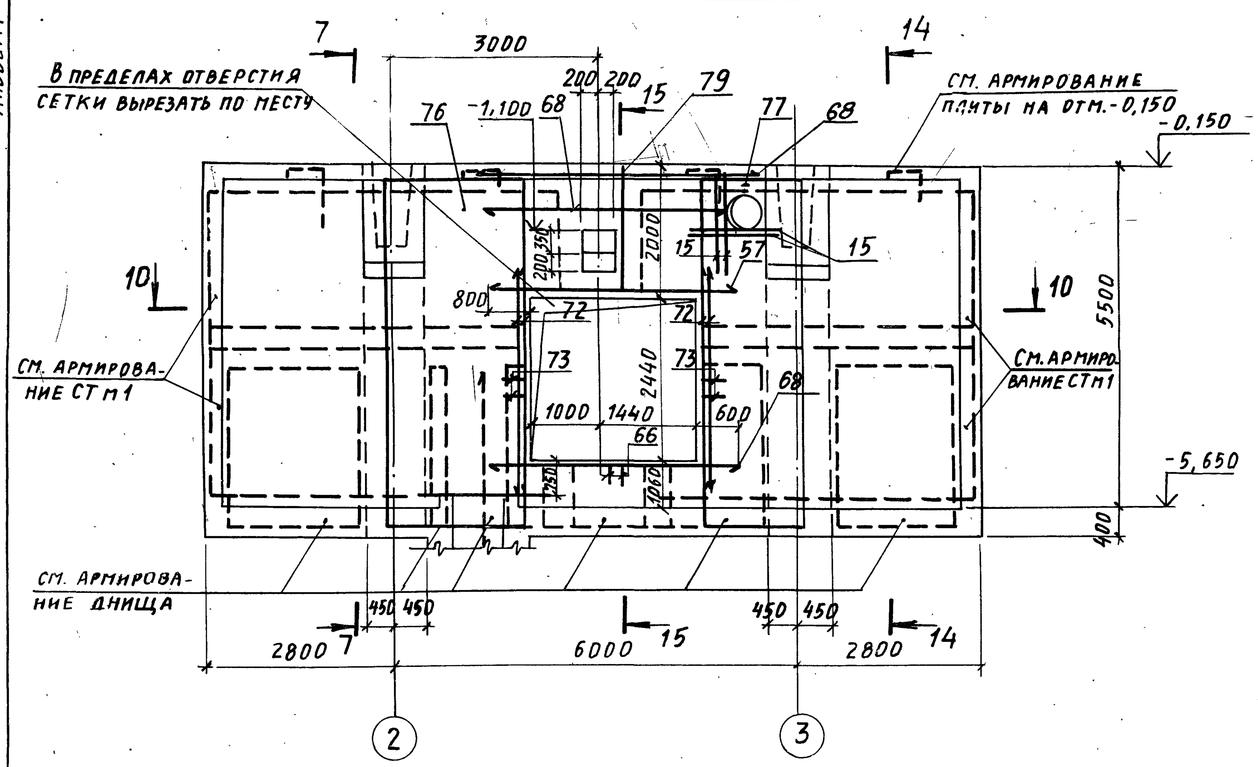

Раскладка внутренних сеток

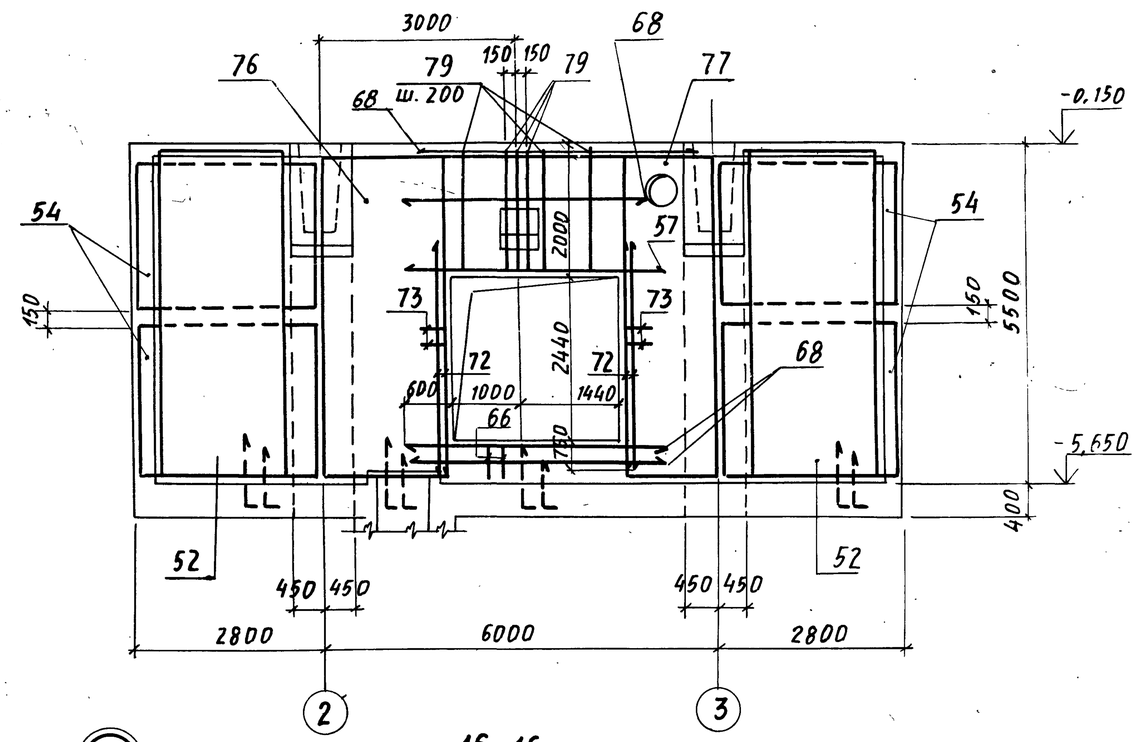

14-14

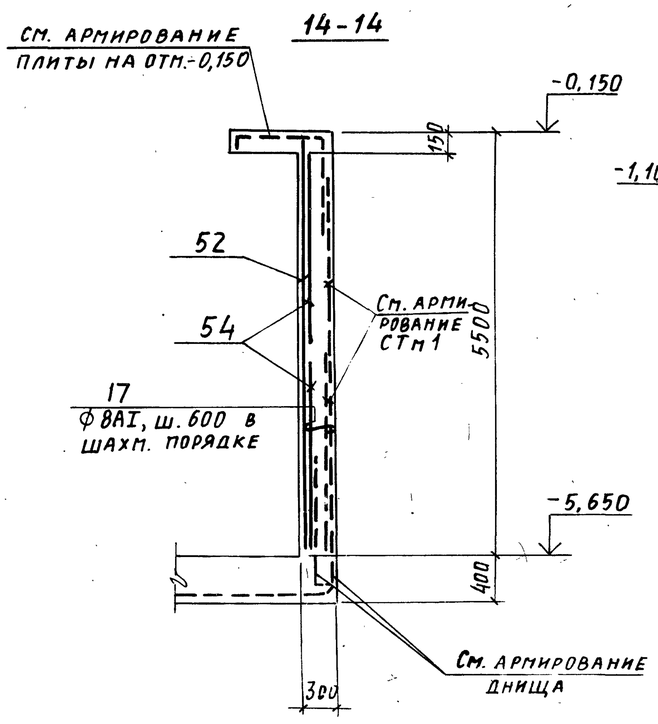

15-15

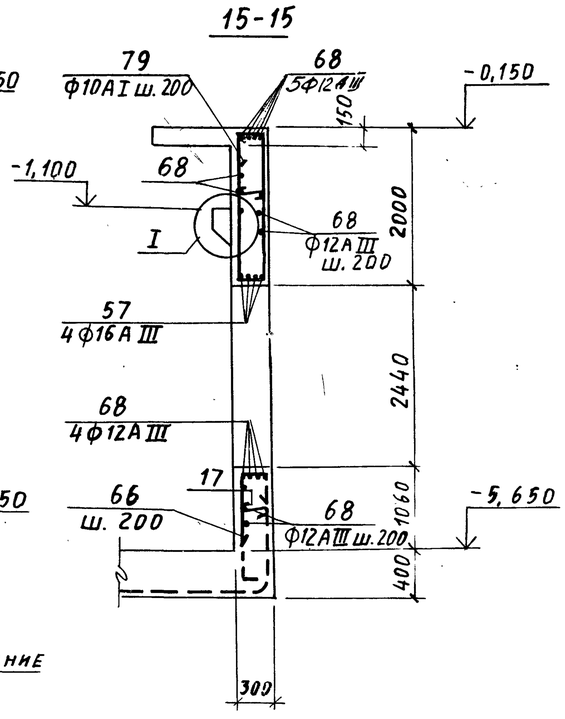

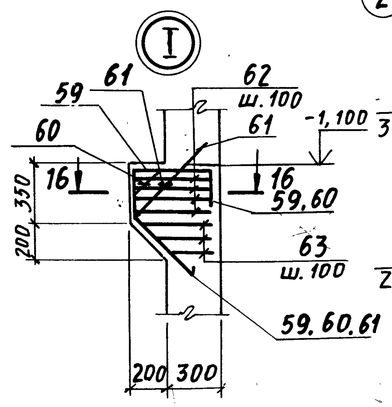

16-16

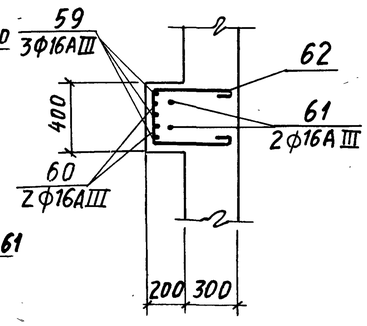

1. Спецификацию смотрите на листе 15.
2. Сечение 7-7 см. на листе 10, сечение 10-10 — на листе 11.

16

9032/7

				ТП 708-18.85 КЖ		
				Склад заполнителей бетона прирельсовый автоматизированный с двумя трактами подачи емкостью 6 тыс. куб.м		
Нач. отд.	Бродский			Автомобильное приемное устройство	Стадия	Лист	Листов
Н. контр.	Фриланд				Р	12	
Гл. конст.	Зорин						
Рук. гр.	Фриланд						
Ст. инж.	Радько			Подвал Армирование Стена СТм4	Госстрой СССР Харьковский Промстройниипроект		
Ст. инж.	Радько						
Инжен.	Попова						
Ст. инж.	Радько						

Привязан:

Инв. №

Инв. № подл. | Подпись и дата | Взам. инв. №

Альбом 7

Спецификация

Формат	Зона	Поз.	Обозначение	Наименование	Кол. шт.	Примечание
				Подвал		
				Плита днища		
				Сборочные единицы		
				Сетки арматурные		
				С20		
		1	Альбом 8, КЖИ-С20÷С24		6	123,4
				С21		
		2	То же		9	112,8
				С $\frac{10AI-200}{10AI-200}$ 2850×2850 $\frac{25}{25}$		
		3	ГОСТ 23279-78		3	52,8
				С $\frac{12AIII-200}{8AI-600}$ 2050×6550 $\frac{275}{275}$		
		4	То же		5	73,1
				С $\frac{12AIII-200}{8AI-600}$ 1850×7150 $\frac{575}{575}$		
		5	—— " ——		3	71,7
				С $\frac{12AIII-200}{8AI-600}$ 1850×6050 $\frac{425}{425}$		
		6	—— " ——		2	50,8
		69		С $\frac{12AIII-200}{8AI-600}$ 1850×3250 $\frac{125}{125}$		
					1	33,2
				Детали		
			Стержни	арматурные по ГОСТ 5781-82		
		7*		ф8AI, ℓ=1280	150	0,5
		8		ф10AI, ℓ=1700	36	1,0
		9		12AIII, ℓ=1400	100	1,24
		10		12AIII, ℓ=900	15	0,8
		11*		ф16AIII, ℓ=6780	7	10,7
		13		ф12AIII, ℓ=2050	15	1,8
		15		ф12AIII, ℓ=1300	21	1,2
		16*		ф8AI, ℓ=1160	6	0,5
		17*		ф8AI, ℓ=350	16	0,14
		18*		ф8AI, ℓ=400	6	0,16
		19*		ф10AI, ℓ=3840	12	2,37
		20*		ф28AIII, ℓ=4700	16	22,7
		21*		ф25AIII, ℓ=5300	16	20,4
		22*		ф16AIII, ℓ=1750	8	2,8
		23*		ф16AIII, ℓ=1100	8	1,7
		24*		ф10AI, ℓ=2600	16	1,6
		14*		ф12AIII, ℓ=3930	11	3,5
				Изделия закладные		
		30	ГОСТ 24379.1-80	Болт 1-1 М30×600 ВСт3пс2	12	4,55
		32	3.400-6/76	МН4-46	5,0	п.м. 4,4
		75	ГОСТ 24379.1-80	Болт 1-1 М16×500 ВСт3пс2	1	1,0

Формат	Зона	Поз.	Обозначение	Наименование	Кол. шт.	Примечание
				Материал		
				Бетон марки 200		33 м³
				Плита перекрытия на 0 тт.-0,150		
				Сборочные единицы		
				Детали		
			Стержни	арматурные по ГОСТ 5781-82		
		36*		ф8AIII, ℓ=1740	96	0,61
		37		ф6AI, ℓ=п.м.	60	0,22
		38*		ф8AIII, ℓ=1590	12	0,63
		39*		ф8AIII, ℓ=1040	20	0,41
				Материал		
				Бетон марки 200		3,0 м³
				СТм 1 (шт. 2)		
				С22		
		40	Альбом 8, КЖИ-С20÷С24		8	151,5
				С $\frac{10AI-200}{10AI-200}$ 2650×3550 $\frac{75}{75}$		
		41	ГОСТ 23279-78		2	60,1
				С $\frac{12AIII-200}{8AI-600}$ 1850×5050 $\frac{125}{125}$		
		42	То же		6	51,5
				С $\frac{12AIII-200}{8AI-600}$ 2450×6550 $\frac{275}{275}$		
		43	—— " ——		4	86,2
				Детали		
			Стержни	арматурные по ГОСТ 5781-82		
		17*		ф8AI, ℓ=350	50	0,14
		37		ф8AI, ℓ=п.м.	25,0	0,4
		45*		ф10AI, ℓ=1400	50	0,9
				Изделия закладные		
		46	ГОСТ 24379.1-80	Болт 1-1 М20×500 ВСт3пс2	24	1,57
				Материал		
				Бетон марки 200		21,4 м³

Формат	Зона	Поз.	Обозначение	Наименование	Кол. шт.	Примечание
				СТм 2 (шт. 1)		
				Сборочные единицы		
				Сетки арматурные		
		50	ГОСТ 23279-78	С $\frac{12AIII-200}{10AI-200}$ 2450×3650 $\frac{25}{25}$	1	70,9
		51	То же	С $\frac{12AIII-200}{8AI-600}$ 2450×5350 $\frac{275}{275}$	2	70,5
		52	—— " ——	С $\frac{12AIII-200}{8AI-600}$ 2050×5350 $\frac{275}{275}$	2	59,6
		53	—— " ——	С $\frac{12AIII-200}{8AI-600}$ 2650×5950 $\frac{575}{575}$	2	83,6
		54	—— " ——	С $\frac{12AIII-200}{8AI-600}$ 2650×2950 $\frac{275}{275}$	4	42,1
		69	—— " ——	С $\frac{12AIII-200}{10AI-200}$ 2850×2250 $\frac{25}{425}$	4	47,6
				Детали		
			Стержни	арматурные по ГОСТ 5781-82		
		17*		ф8AI, ℓ=350	110	0,14
		24*		ф10AI, ℓ=2600	64	1,60
		55		ф20AIII, ℓ=4600	12	11,4
		56		ф16AIII, ℓ=4750	12	7,5
		57		ф16AIII, ℓ=4100	4	6,5
		58*		ф16AIII, ℓ=1820	8	2,9
		59*		ф16AIII, ℓ=1700	3	2,7
		60*		ф16AIII, ℓ=1530	2	2,4
		61*		ф16AIII, ℓ=1260	2	2,0
		62*		ф8AI, ℓ=1350	4	0,53
		63*		ф8AI, ℓср=1050	3	0,41
		64		ф10AI, ℓ=870	144	0,54

* См. ведомость деталей на листе 14.

Привязан:

Инв. №

Нач. отд.	Бродский	
Н. контр.	Фридланд	
Гл. констр.	Зорин	
Рук. гр.	Фридланд	
Ст. инж.	Радько	
Ст. инж.	Радько	
Инж.	Попова	
Ст. инж.	Радько	

ТП 708-18.85 КЖ

Склад заполнителей бетона прирельсовый автоматизированный с двумя трактами подачи емкостью 6 тыс. куб. м

Автомобильное приемное устройство

Стадия	Лист	Листов
Р	13	

Подвал
Спецификация (начало)
Дополнение I

Госстрой СССР
Харьковский Промстройниипроект

17
9032/7

Инв. № подл. | Подпись и дата | Взам. инв. №

Спецификация (продолжение)

Формат	Зона	Поз.	Обозначение	Наименование	Кол. шт.	Примечание
				Изделия закладные		
		33	3.400-6/76	МН1-29	10	4,5
		46	ГОСТ 24379.1-80	Болт 1.1 М20х500 ВСт3пс2	2	1,57
		78	1.400-6/76	МН4-19	1	4,2
				Материал		
				Бетон марки 200		22,0 м³
				СТМ3 (шт.1)		
				Сборочные единицы		
				Сетки арматурные		
		52	ГОСТ 23279-78	С $\frac{12AIII-200}{8AI-600}$ 2050х5350 $\frac{275}{275}$	2	59,6
		54	То же	С $\frac{12AIII-200}{8AI-600}$ 2650х2950 $\frac{275}{275}$	4	42,1
		76	—"—	С $\frac{12AIII-200}{12AIII-200}$ 2050х5350 $\frac{75}{75}$	2	101,7
		77	—"—	С $\frac{12AIII-200}{12AIII-200}$ 1650х5350 $\frac{75}{75}$	2	82,5
				Детали		
				Стержни арматурные по ГОСТ 5781-82		
		17*		ф8АI, ℓ= 350	90	0,14
		24*		ф10АI, ℓ= 2600	64	1,60
		55		ф20АIII, ℓ= 4600	12	11,4
		56		ф16АIII, ℓ= 4750	4	7,5
		57		ф16АIII, ℓ= 4100	4	6,5
		58*		ф16АIII, ℓ= 1820	8	2,9

Формат	Зона	Поз.	Обозначение	Наименование	Кол. шт.	Примечание
		64		ф10АI, ℓ=870	144	0,54
		65*		ф10АI, ℓ=2000	13	1,2
		12		ф12АIII, ℓ=1800	4	1,6
		67		ф25АIII, ℓ=4000	4	15,4
		68		ф12АIII, ℓ=3700	15	3,3
		70		ф16АIII, ℓ=3000	3	4,7
		71*		ф10АI, ℓ=1750	5	1,1
		72		ф20АIII, ℓ=4000	8	9,9
		73*		ф8АI, ℓ=750	30	0,3
		74*		ф10АI, ℓ=3650	12	2,1
		15		ф12АIII, ℓ=1300	4	1,2
		31	3.400-6/76	Изделие закладное МН4-21	1,0	п.м. 9,2
		33	3.400-6/76	МН1-29	7	4,5
		46	ГОСТ 24379.1-80	Болт 1.1 М20х500 ВСт3пс2	2	1,6
				Материал		
				Бетон марки 200		20,0 м³

Общий расход бетона на подвал 994 м³

* см. ведомость деталей.

Ведомость деталей

Поз.	Эскиз
7	200; 340; 340; 200; 200
11	1350; 2080; 3350
14	1300; 1330; 1300
16	200; 240; 240; 200; 200
17	350; 250
18	400; 300
19	2050; 350; 1300
20	170; 2230; R=140; 240; 170; 2230
21	2850; R=130; 150; 150; 200; 2250
22	1650; 100
23	1000; 100
24	530; 680
36	500; 1100; 140
38	600; 850; 140
39	300; 600; 140
45	230; 500; 500
58	1400; 420; 300
59	500; 400; 500; 1300; 355; 170
60	400; 250; 140; 500; 140; 140; 355
61	630; 450; 450; 450
62	450; 450; 350
63	350; от 200 до 400
65	200; 1400; 250
66	200; 1040; 250
71	250; 540
73	200; 250
74	200; 1500; 250; 1500
79	400; 1900; 250; 2050

Ведомость расхода стали на элемент (кг)

Марка изделия		Изделия арматурные: Арматурная сталь, Класса А I, ГОСТ 5781-82				Класса А III, ГОСТ 5781-82							Всего	Изделия закладные: Арматурная сталь, Класса А I, ГОСТ 5781-82						Прокат ВСт3кп2: ГОСТ 8509-72*		ГОСТ 82-70*			Болты ВСт3пс2, ГОСТ 24379.1-80					Всего	Общий расход стали
		ф6	ф8	ф10	Итого		ф8	ф12	ф16	ф20	ф25	ф28	Итого		ф8	ф10				Итого	L50 х5	L75 х7	-8 х200	-6 х290	Итого	М30	М20	М16		Итого		
Подвал	Плита днища	—	169	724	893		—	905	1394	—	327	363	2989	3882	3	—				3	19	—	—	—	19	55	—	1		56	78	3960
	СТМ1 (шт.2)	—	114	529	643		—	573	846	—	—	—	1419	2062	—	—				—	—	—	—	—	—	—	38	—		38	38	2100
	СТМ2 (шт.1)	—	92	279	371		—	686	156	136	—	—	978	1349	1	7				8	—	—	38	4	42	—	3	—		3	53	1402
	СТМ3 (шт.1)	—	53	220	273		—	670	93	215	62	—	1040	1313	1	5				6	—	8	27	—	35	—	3	—		3	44	1357
	Плита на отм.-0,150	13	—	—	13		74	—	—	—	—	—	74	87	—	—				—	—	—	—	—	—	—	—	—		—		87
Общий расход стали на подвал		13	428	1752	2193		74	2834	2489	351	389	363	6500	8693	5	12				17	19	8	65	4	96	55	44	1		100	213	8906

Привязан:

Инв. №

Взам. инв. №

Подпись и дата

Инв. № подл.

Нач. отд.	Бродский	
Н. контр.	Фридланд	
Гл. констр.	Зорин	
Рук. гр.	Фридланд	
Ст. инж.	Радько	
Ст. инж.	Радько	
Инж.	Попова	
Ст. инж.	Радько	

ТП708-18.85 КЖ

Склад запонителей бетона прирельсовый автоматизированный с двумя трактами подачи емкостью 6 тыс. куб. м

Автомобильное приемное устройство.

Стадия	Лист	Листов
Р	14	

Подвал. Спецификация (продолжение). Ведомости деталей, расхода стали, исполнение I.

Госстрой СССР, Харьковский Промстройниипроект

18
9032/7

Альбом 7

Спецификация

Формат	Зона	Поз.	Обозначение	Наименование	Кол. шт.	Примечание
				Подвал		
				Плита днища		
				Поз. 1÷11*, 13÷24*, 30, 32, 69, 75		
				по исполнению I		
				Материал		
				Бетон марки 200		33 м³
				Плита перекрытия на отм. -0,150		
				Поз. 36*÷39*		
				по исполнению I		
				Материал		
				Бетон марки 200		3 м³
				СТм1 (шт. 2)		
				Поз. 17*, 37, 40÷43, 45*, 46		
				по исполнению I		
				Материал		
				Бетон марки 200		21,4 м³
				СТм2 (шт. 1)		
				Поз. 17*, 24*, 50÷64, 69		
				33, 46, 78		
				по исполнению I		

Формат	Зона	Поз.	Обозначение	Наименование	Кол. шт.	Примечание
				Материал		
				Бетон марки 200		22 м³
				СТм4 (шт. 1)		
				Сборочные единицы		
				Сетки арматурные		
		52	ГОСТ 23279-78	$C\frac{12AIII-200}{8AI-600}\ 2050\times5350\ \frac{275}{275}$	2	59,6
		54	То же	$C\frac{12AIII-200}{8AI-600}\ 2650\times2950\ \frac{275}{275}$	4	42,1
		76	"	$C\frac{12AIII-200}{12AIII-200}\ 2050\times5350\ \frac{75}{75}$	2	101,7
		77	"	$C\frac{12AIII-200}{12AIII-200}\ 1650\times5350\ \frac{75}{75}$	2	82,5
				Детали		
				Стержни арматурные по ГОСТ 5781-82		
		17*		ф 8AI, ℓ = 350	90	0,14
		24*		ф 10AI, ℓ = 2600	64	1,60
		55		ф 20AIII, ℓ = 4600	12	11,4
		56		ф 16AIII, ℓ = 4750	4	7,5
		57		ф 16AIII, ℓ = 4100	8	6,5
		58*		ф 16AIII, ℓ = 1820	8	2,9
		59*		ф 16AIII, ℓ = 1700	3	2,7
		60*		ф 16AIII, ℓ = 1530	2	2,4
		61*		ф 16AIII, ℓ = 1260	2	2,0
		62*		ф 8AI, ℓ = 1350	4	0,53
		63*		ф 8AI, ℓ = 1050	3	0,41
		64		ф 10AI, ℓ = 870	144	0,54

Формат	Зона	Поз.	Обозначение	Наименование	Кол. шт.	Примечание
		66*		ф10AI, ℓ = 1550	13	1,0
		68		ф12AIII, ℓ = 3700	31	3,3
		72		ф20AIII, ℓ = 4000	8	9,9
		73*		ф 8AI, ℓ = 750	26	0,3
		79		ф 10AI, ℓ = 4800	15	2,8
		15		ф 12AIII, ℓ = 1300	4	1,2
				Изделия закладные		
		31	3.400-6/76	МН4-21	1,0	п.м. 9,2
		33	То же	МН1-29	7	4,5
		46	ГОСТ 24379-1.80	Болт 1.1. М20х500 ВСт3пс2	2	1,6
		78	1.400-6/76	М4-19	1	4,2
				Материал		
				Бетон марки 200		20,5 м³
				* См. ведомость деталей на листе 14		

Общий расход бетона на подвал 100,0 м³

Ведомость расхода стали на элемент, кг

Марка изделия		Изделия арматурные: Арматурная сталь, класса AI, ГОСТ 5781-82: ф6	ф8	ф10	Итого		Класса AIII, ГОСТ 5781-82: ф8	ф12	ф16	ф20	ф25	ф28	Итого	Всего
Подвал	Плита днища	–	169	724	893			905	1394		327	363	2989	3882
	СТм1 (шт. 2)	–	114	529	643			573	846				1419	2062
	СТм2 (шт. 1)	–	92	279	371			686	156	136			978	1349
	СТм4 (шт. 1)	–	60	235	295			713	122	216			1051	1346
	Плита на отм. -0,150	13	–	–	13		74						74	87
Общий расход стали на подвал		13	435	1767	2215		74	2877	2518	352	327	363	6511	8726

Марка изделия		Изделия закладные: Арматурная сталь, класса AI, ГОСТ 5781-82: ф8	ф10		Итого	Прокат, ВСт3кп2, ГОСТ 8509-72*: L 50×5	L 75×7	ГОСТ 10382-70*: -8 к200	-6 к290	Итого	Болты, ВСт3пс2, ГОСТ 24379.1-80: М30	М20	М16		Итого	Всего	Общий расход стали
Подвал	Плита днища	3			3	19	–			19	55	–	1		56	78	3960
	СТм1 (шт. 2)	–	–		–	–	–	–		–	–	38			38	38	2100
	СТм2 (шт. 1)	1	7		8	–	–	38	4	42	–	3			3	53	1402
	СТм4 (шт. 1)	2	5		7		8	27	4	39		3			3	49	1395
	Плита на отм. -0,150	–	–		–	–	–	–		–	–	–			–	–	87
Общий расход стали на подвал		6	12		18	19	8	65	8	100	55	44	1		100	218	8944

Привязан:

Инв. №

Инв. № подл. | Подпись и дата | Взам. инв. №

19
9032/7

Нач. отд.	Бродский		ТП 708-13.85 КЖ
Н. контр.	Фридланд		Склад заполнителей бетона прирельсовый автоматизированный с двумя трактами подачи емкостью 60 тыс. куб. м
Гл. констр.	Зорин		Автомобильное приемное устройство — Стадия Р, Лист 15, Листов
Рук. гр.	Фридланд		
Ст. инж.	Радько		Подвал. Спецификация. Исполнение II
Ст. инж.	Радько		Госстрой СССР, Харьковский Промстройниипроект
Инж.	Попова		
Ст. инж.	Радько		

Альбом 7

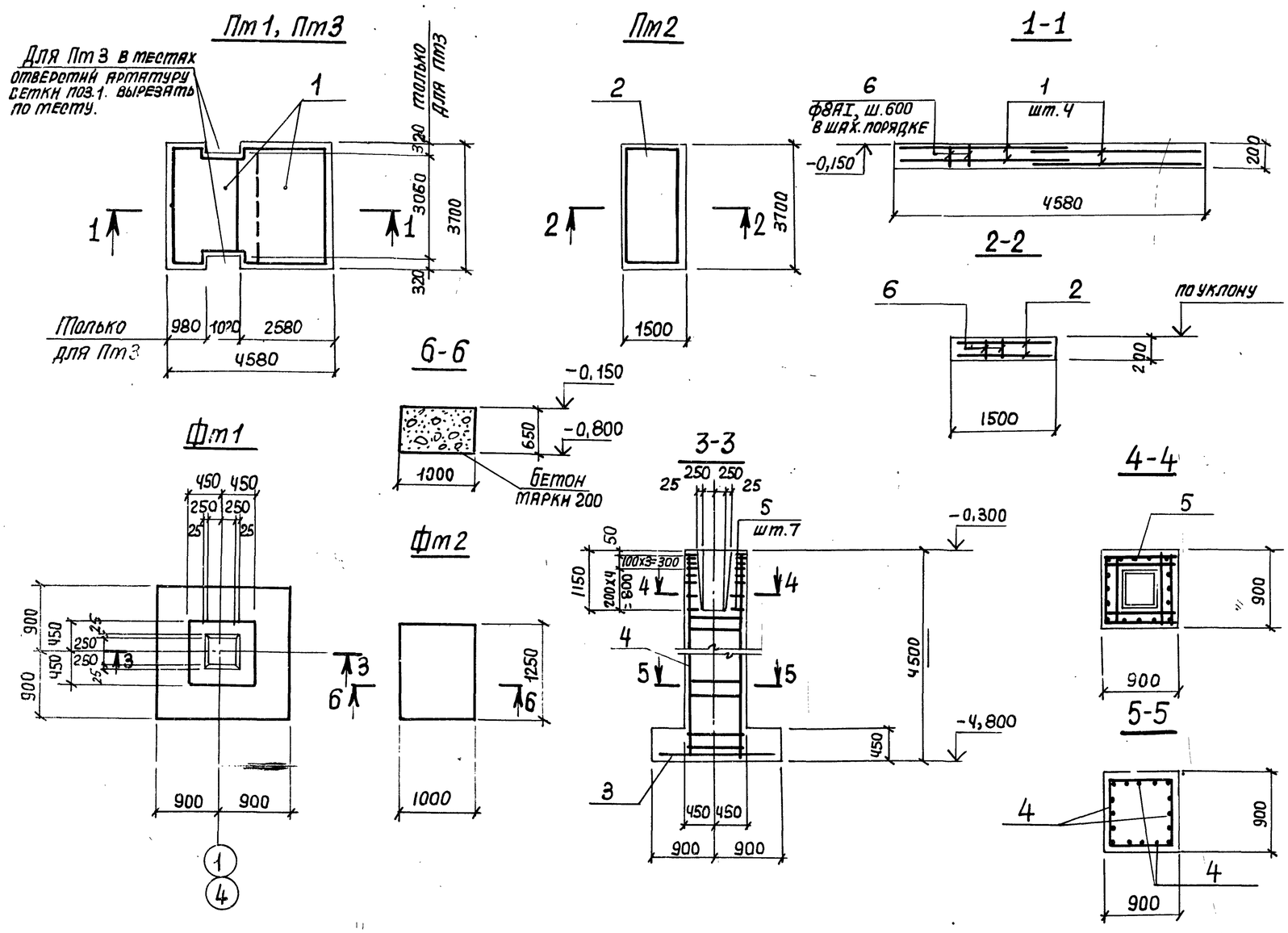

Спецификация

Формат	Зона	Поз.	Обозначение	Наименование	Кол. на исполнение Пт1 Пт3	Пт2	Фт1	Примечание
				Сборочные единицы				
				Сетки арматурные				
		1	ГОСТ 23279-78	С $\frac{12AIII-200}{12AIII-200}$ 2450x3650 $\frac{25}{25}$	4	–	–	83,6
		2	То же	С $\frac{12AIII-200}{12AIII-200}$ 1450x3650 $\frac{25}{25}$	–	2	–	50,5
		3	"	С $\frac{12AIII-200}{12AIII-200}$ 1650x1750 $\frac{75}{75}$	–	–	1	27,2
		4	Альбом 8, КЖИ-Кр53	Кр53	–	–	4	32,5
		5	Альбом 8, КЖИ-С9	С9	–	–	8	4,3
				Детали				
				ГОСТ 5781-82				
		6		Ф8АI, l=1000	40	15	–	0,4
						–	–	0,38
				Материал				
				Бетон марки 200	3,4/3,3	1,1	4,4	м3

Ведомость расхода стали на элемент, кг

Марка элемента	Изделия арматурные							
	Арматура класса							Всего
	AI	AIII						
	ГОСТ 5781-82							
	Ф6	Ф8	Ф10	Ф12	Ф16		Итого	
Пт1, Пт3	–	16,0	–	334,0				350,0
Пт2	–	6,0	–	101,0				107,0
Фт1	–	16,8	34,4	27,2	113,2		174,8	191,6

Расчетная схема Фт1

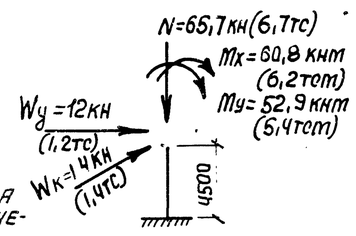

Расчетные значения нагрузок приведены с учетом коэффициента надежности по назначению $\gamma_n = 0,9$

Ведомость деталей

Поз.	Эскиз
6	300; 150; 150; 200; 200

20
9032/7

Нач. отд.	Бродский		ТП708-18.85 КЖ
Н. контр.	Фридланд		Склад заполнителей бетона прирельсовый автоматизированный с двумя трактами подачи емкостью 6 тыс. куб. м
Гл. констр.	Зорин		Автомобильное приемное устройство
Рук. гр.	Фридланд		Стадия Р; Лист 16; Листов
Ст. инж.	Радько		
Ст. инж.	Радько		Плиты Пт1÷Пт3. Фундаменты Фт1, Фт2. Спецификация. Ведомости деталей и расхода стали
Инж.	Попова		Госстрой СССР, Харьковский Промстройниипроект
Ст. инж.	Радько		

Привязан:

Инв. №

Взам. инв. № | Подпись и дата | Инв. № подл.

Альбом 7

Типовой проект

Ведомость рабочих чертежей основного комплекта

Лист	Наименование	Примечание
1.	Общие данные (начало)	
2.	Общие данные (окончание)	
3.	Техническая спецификация металла (начало)	
4.	Техническая спецификация металла (окончание)	
5.	Схемы покрытия и фахверка	
6.	Схемы бункеров и площадок	
7.	Разрезы	
8.	Узел 1.	
9.	Узел 2.	
10.	Схемы решеток. Узлы 3, 4.	
11.	Узлы 5÷7	

Ведомость ссылочных и прилагаемых документов.

Обозначение	Наименование	Примечания
	Ссылочные документы	
Серия 1.453-2 вып. 1	Стальные лестницы, переходные площадки и ограждения. Лестницы, переходные площадки и ограждения из холодногнутых профилей с настилом и ступенями из элементов штампованного и решетчатого типов.	
вып. 2	Лестницы, переходные площадки и ограждения из холодногнутых профилей с настилом и ступенями из рифленой стали.	

Нагрузки

Наименование нагрузок	Единица изм.	Нормативная нагрузка	Коэффициент перегрузки	Расчетная нагрузка	Примечание
Временные длительные нагрузки					
Полезная нагрузка на рабочие площадки	па (кгс/м²)	4000 (400)	1,2	4800 (480)	
Кратковременные нагрузки					
Снеговой покров	па (кгс/м²)	981 (100)	1,58	1550 (158)	
Скоростной напор ветра	па (кгс/м²)	265 (27)	1,2	320 (32)	
Объемный вес сыпучего	тс/м³	1,6	1,2	1,92	
Нагрузка от автомобиля (на ось) P_1 P_2, 5750	т	$P_1 = 3,8$	1,2×1,3	5,9	
	т	$P_2 = 10$	1,2×1,3	15,6	

Типовой проект разработан в соответствии с действующими нормами и правилами и предусматривает мероприятия, обеспечивающие взрывную, взрывопожарную и пожарную безопасность при эксплуатации сооружений.

Главный инженер проекта Г. Туринский

Общие указания:

1. Общие положения.

1.1. Чертежи стальных конструкций марки „КМ" разработаны на основании технологического задания института „Промтрансниипроект" и являются исходным материалом для разработки деталировочных чертежей марки „КМД".

1.2. Чертежи стальных конструкций марки „КМ" составляют часть проекта. Общий состав проекта и общие данные приведены на листе АР-1.

1.3. Чертежи стальных конструкций выполнены в соответствии со следующими нормативными документами:
СНиП II-23-81 „Нормы проектирования. Стальные конструкции".
СНиП II-6-74 „Нормы проектирования. Нагрузки и воздействия".
СНиП II-28-73* „Нормы проектирования. Защита строительных конструкций от коррозии."
СНиП III-4-80 „Правила производства и приемки работ. Техника безопасности в строительстве."
СНиП III-18-75 „Правила производства и приемки работ. Металлические конструкции."
„Правила учета степени ответственности зданий и сооружений при проектировании конструкций". При этом класс ответственности сооружения принят III, в связи с чем при расчете конструкций принят коэффициент надежности по назначению $\gamma_н = 0,9$.

1.4. Чертежи стальных конструкций автомобильного приемного устройства включают в себя:
- конструкции покрытия и стенового ограждения
- конструкции площадок на отм. 3,200 и 3,600.
- бункеры и бункерные решетки.

1.5. Условные обозначения элементов конструкций приняты по ГОСТу 21.107-78.

2. Материал конструкций.

2.1. Сталь углеродистая обыкновенного качества для сварных конструкций по ГОСТ 380-71* марки:
ВСт3кп2 для прогонов покрытия, ригелей фахверка, связей, лестниц и площадок.

2.2. Прокат листовой, широкополосный универсальный из углеродистой и низколегированной стали с гарантированным уровнем технических свойств, дифференцированный по 1 и 2 группе прочности, поставляемый в соответствии с ТУ 14-1-3023-80 из стали марок:
ВСт3пс6-1 для балок, ригелей покрытия и бункеров.
ВСт3Гпс5-1 – для бункерных балок.

3. Изготовление и монтаж.

3.1. Все конструкции сварные. Для соединения элементов конструкций применять полуавтоматическую сварку плавящимся электродом в среде углекислого газа. Сварочные материалы определяются по табл. 55 СНиП II-23-81. Режим и порядок сварки определяются технологическим процессом, разработанным заводом-изготовителем. В случае перехода на ручную сварку конструкций применять электроды типа Э42 ГОСТ 9467-75.

3.2. Заводские соединения выполнять встык без накладок с применением, как правило, двусторонней сварки и равнопрочными основному металлу.

3.3. Разделку кромок под сварку следует принимать по ГОСТ 8713-79; ГОСТ 14771-76 и ГОСТ 5264-80.

3.4. Монтаж конструкций производить на болтах грубой точности по ГОСТ 15589-70* класса 5,6 в соответствии с таблицей 57 СНиП II-23-81 и монтажной электросварке.

3.5. Гайки болтов после проверки правильности положения смонтированных конструкций должны быть плотно затянуты и предохранены от откручивания постановкой пружинных шайб. Все неоговоренные болты М20.

3.6. Минимальные толщины швов в зависимости от вида сварки и толщины свариваемых элементов принимать по расчету, но не менее указанных в таблице 38 главы СНиП II-23-81 „Стальные конструкции. Нормы проектирования."

3.7. Изготовление и монтаж стальных конструкций производить в соответствии с требованиями главы СНиП III-18-75 „Металлические конструкции. Правила производства и приемки работ" и дополнительными техническими требованиями ПОР, согласованными с проектной организацией.

3.8. В узлах и деталях приведены принципиальные решения соединения элементов конструкций. Количество и диаметр болтов, длина и толщина сварных швов определяются при разработке деталировочных чертежей марки „КМД" на основании расчетных усилий, указанных в таблицах сечений или на схемах конструкций. Все элементы, для которых в таблицах не приведены расчетные усилия, крепить не менее, чем на двух болтах на усилие N = 5,0 тс.

3.9. При разработке деталировочных чертежей крупногабаритные конструкции расчленить на отправочные марки в зависимости от места изготовления конструкций и способа их транспортирования на строительную площадку

4. Антикоррозионная защита.

4.1. Металлические конструкции окрашиваются двумя слоями краски масляной гуммитертой светлых тонов (ГОСТ 8292-75) по одному слою масляной грунтовки с железным суриком на олифе „Оксоль" (ГОСТ 190-78).

21
9032/7

Инв. №			
ГИП	Туринский		
Нач. отд.	Светличный		
Н. контр.	Гудзенко		
Гл. спец.	Гудзенко		
Рук. гр.	Учитель		
Ст. инж.	Рапопорт		
Ст. инж.	Рапопорт		
Ст. техн.	Власова		

Привязан:

ТП 708-18.85 КМ

Склад заполнителей бетона прирельсовый автоматизированный с двумя трактами подачи емкостью 6 тыс. куб. м

Автомобильное приемное устройство

Стадия	Лист	Листов
Р	1	11

Общие данные (начало)

Госстрой СССР, Харьковский Промстройниипроект

Согласовано:
Гр. АР Стьянская
Гр. КЖ Кондратенко
Гр. ОВ Ивченко

Инв. № подл. | Подпись и дата | Взам. инв. №

Ведомость металлоконструкций по видам профилей.

Наименование конструкций по номенклатуре прейскуранта	Позиции по прейскуранту	NN строк	Код конструкций	Масса конструкций, т: Всего стали повышенной и высокой прочности	по видам профилей: Балки и швеллеры	Широкополочные двутавры	Крупносортная сталь	Среднесортная сталь	Мелкосортная сталь	Толстолистовая сталь 8 мм и выше	Универсальная сталь	Тонколистовая сталь 4 мм и ниже	Гнутые и гнутосварные профили	Трубы	Прочие	Всего	Всего с учетом 1% на массу наплавленного металла	Количество шт.	Серия типовых конструкций
1.	2	3.	4.	5	6	7.	8	9	10	11	12	13	14	15	16	17	18	19	20
Балки покрытия		1	5261530000			0,8				0,2						1,0	1,1		
Прогоны покрытия		2	5261710000				0,3						1,5			1,8	1,8		
Связи		3	5261640000						0,1	0,1			0,1			0,3	0,3		
Балки		4	5261820000		0,3	3,5	0,3		0,2	1,0						5,3	5,4		
Бункера		5	5263940000				1,3			5,0						6,3	6,4		
Бункерные решетки		6	5263900000				2,2			0,1						2,3	2,3		
Фахверк		7	5261120000				0,3		0,1	0,1			2,1			2,6	2,6		
Площадки		8	5262430000		1,4		0,1								1,8	3,3	3,3		
Лестницы		9	5262410000				0,1		0,1			0,1	0,3			0,6	0,6		
Итого с учетом 3% на уточнение массы в чертежах КМД		10			1,7	4,3	4,6		0,5	6,5		0,1	4,0		1,8	23,5	23,8		
Итого с учетом отходов 3,7%		11			1,8	4,5	4,8		0,5	6,7		0,1	4,1		1,9	24,4			
Приведенная к обычным профилям масса металла с учетом 3% на уточнение массы в чертежах КМД и 3,7% на отходы		12			1,8	4,6	4,8		0,5	6,7		0,1	4,7		1,9	25,1			
Разница приведенной и натуральной массы		13														0,7			
Распределение массы металла по пределам текучести с учетом 3% на уточнение массы в чертежах КМД и 3,7% на отходы.			МПа	кгс/мм²															
		14	225-245	23-25												24,4			
Приведенная к стали углеродистой обыкновенного качества по ГОСТ 380-71 масса металла с учетом 3% на уточнение массы в чертежах КМД и 3,7% на отходы																			
Всего приведенная масса металла с учетом 3% на уточнение массы в чертежах КМД и 3,7% на отходы.		15														25,1			

Альбом 7

Типовой проект

Инв. N подл. | Подпись и дата | Взам. инв. N

22
902-7

ГИП	Туринский	
Нач. отд.	Светличный	
Н. контр.	Гудзенко	
Гл. спец.	Гудзенко	
Рук. гр.	Учитель	
Ст. инж.	Раполорт	
Инженер	Раполорт	
Инженер	Дворянникова	

Привязан:

Инв. N

ТП 708-18.85 КМ

Склад заполнителей бетона прирельсовый автоматизированный с двумя трактами подачи емкостью 6 тыс. куб. м.

Автомобильное приемное устройство

Стадия	Лист	Листов
Р	2	

Общие данные (окончание)

Госстрой СССР Харьковский Промстройниипроект

Вид профиля и ГОСТ	Марка металла и ГОСТ	Обозначение и размер профиля (мм)	Номер по порядку	Код марки металла	Код профиля	Код размера профиля	Количество (шт)	Длина (мм)	Масса металла по элементам конструкций, (т): Балки покрытия	Прогоны покрытия	Связи	Балки	Бункера	Бункерные решетки	Фахверк	Площадки	Лестницы				Общая масса (т)	Масса потребности в металле по кварталам (заполняется изготовителем) (т): I	II	III	IV	Заполняется ВЦ
									Код элемента конструкций																
1	2	3	4	5	6	7	8	9	526153	526171	526164	526182	526394	526390	526112	526243	526241								
Широкополочные двутавры с параллельными гранями полок. Нормальные двутавры. ТУ 14-2-24-72	ВСт3пс6-1	I 26 Б1	1						0.8												0.8				
	09Г2С12 гр.1	I 35 Б1	2									2.8									2.8				
		I 55 Б1	3									0.6									0.6				
	Итого:		4	12360								3.4									3.4				
Всего профиля:			5		24511				0.8			3.4									4.2				
Балки двутавровые ГОСТ 8239-72*	ВСт3Гпс5-1	I 16	6	12360		24146						1.1									1.1				
Всего профиля:			7		24007							1.1									1.1				
Швеллеры с уклоном внутренних граней полок ГОСТ 8240-72	ВСт3кп2	[14	8			26166										0.1					0.1				
		[20	9			26239										1.3					1.3				
	Итого:		10	11240												1.4					1.4				
	ВСт3Гпс5-1	[24	11	11360		26271						0.2									0.2				
Всего профиля:			12		26108							0.2				1.4					1.6				
Сталь угловая равнополочная ГОСТ 8509-72*	ВСт3кп	L 25×3	13														0.1				0.1				
	ВСт3кп2	L 50×5	14														0.1				0.1				
		L 63×5	15											0.1							0.1				
		L 75×6	16													0.1					0.1				
	Итого:		17	11240										0.1		0.1	0.1				0.3				
Всего профиля:			18		21113									0.1		0.1	0.2				0.4				
Сталь угловая неравнополочная ГОСТ 8510-72*	ВСт3кп2	L 100×63×6	19			22225								0.4							0.4				
		L 140×90×8	20			22250				0.3				0.4	0.3						1.0				
	Итого:		21	11240						0.3				0.8	0.3						1.4				
	ВСт3пс6-1	L 100×63×6	22			22225							0.1								0.1				
		L 125×80×8	23			22241							0.3								0.3				
		L 200×125×8	24			22286							0.9								0.9				
	Итого:		25	12300									1.3								1.3				
Всего профиля:			26		22004					0.3			1.3	0.8	0.3						2.7				
Сталь круглая ГОСТ 2590-71*	ВСт3Гпс5-1	⌀ 12	27	12360								0.2									0.2				
	ВСт3кп2	⌀ 18	28	11240							0.1				0.1						0.2				
Всего профиля:			29		11118						0.1	0.2			0.1						0.4				
Сталь листовая холоднокатаная ГОСТ 19904-74	ВСт3кп	S 2.5	30	11240													0.1				0.1				
Всего профиля:			31		72117												0.1				0.1				
Сталь листовая горячекатаная ГОСТ 19903-74	ВСт3кп2	S 8	32								0.1			0.1							0.2				
		S 10	33												0.1						0.1				
	Итого:		34	11240							0.1			0.1	0.1						0.3				

Альбом 7

Типовой проект

9032/7 23

ГИП	Турянский		ТП 708-18.85 КМ
Нач.отд.	Светличный		Склад заполнителей бетона прирельсовый автоматизированный с двумя трактами подачи емкостью 6 тыс. куб.м
Н.контр.	Гудзенко		Автомобильное приемное устройство.
Гл.спец.	Гудзенко		Стадия: Р; Лист: 3; Листов:
Рук.гр.	Учитель		Техническая спецификация металла (начало).
Ст.инж.	Рапопорт		Госстрой СССР Харьковский Промстройниипроект
Инженер	Капица		
Инженер	Дюжайкина		

Привязан:

Инв. №

Вид профиля и ГОСТ	Марка металла и ГОСТ	Обозначение и размер профиля (мм)	Номер по порядку	ГОСТ: марки металла	ГОСТ: профиля	ГОСТ: размеры профиля	Количество (шт.)	Длина (мм)	Масса металла по элементам конструкций, (т): Балки покрытия	Прогоны покрытия	Связи	Балки	Бункера	Бункерные решетки	Фахверк	Площадки	Лестницы				Общая масса (т)	Масса потребности в металле по кварталам (заполняется изготовителем), (т): I	II	III	IV	Заполняется ВЦ
									Код элемента конструкций																
1	2	3	4	5	6	7	8	9	526153	526171	526164	526182	526394	526390	526112	526243	526241								
Сталь листовая горячекатаная ГОСТ 19903-74	ВСт3пс6-1	S8	35										4,9								4,9				
		S10	36						0,1												0,1				
		S20	37						0,1												0,1				
	Итого		38	12300					0,2				4,9								5,1				
	09Г2С12 гр.1	S10	39	12360								1,0									1,0				
Всего профиля			40		71110				0,2		0,1	1,0	4,9	0,1	0,1						6,4				
Сталь полосовая ГОСТ 103-76	ВСт3кп2	-60×8	41											0,8							0,8				
		-100×8	42											0,4							0,4				
	Итого		43	11240										1,2							1,2				
	09Г2С12 гр.1	-150×10	44	12360								0,3									0,3				
Всего профиля			45		13110							0,3		1,2							1,5				
Профили гнутые. Швеллеры равнополочные ГОСТ 8278-75	ВСт3кп	ГнС140×60×4	46			73237									1,4						1,4				
		ГнС180×60×5	47			73253				1,5											1,5				
		ГнС190×50×4	48			73270											0,3				0,3				
	Итого		49	11240						1,5					1,4		0,3				3,2				
Всего профиля			50		73007					1,5					1,4		0,3				3,2				
Профили гнутые Уголки равнополочные ГОСТ 19771-74*	ВСт3кп	ГнL 60×4	51												0,1						0,1				
		ГнL 80×4	52								0,1										0,1				
	Итого		53	11240							0,1				0,1						0,2				
Всего профиля			54		75116						0,1				0,1						0,2				
Профили гнутые прямоугольного сечения ТУ 14-2-361-72	ВСт3кп	ГнП 180×100×4	55												0,5						0,5				
	Итого		56	11240											0,5						0,5				
Всего профиля			57		77127										0,5						0,5				
Сталь листовая рифленая ГОСТ 8568-77	ВСт3кп2	Рифл. ст. S4	58													1,7					1,7				
	Итого		59	11240												1,7					1,7				
Всего профиля			60		71315											1,7					1,7				
Всего масса металла:			61						1,0	1,8	0,3	6,2	6,2	2,2	2,5	3,2	0,6				24,0				
В том числе по маркам стали:	ГОСТ 380-71*	ВСт3кп	62							1,5	0,1				2,0		0,5				4,1				
		ВСт3кп2	63							0,3	0,2			2,2	0,5	3,2	0,1				6,5				
	ТУ 14-3-1023-80	ВСт3пс6-1	64						1,0				6,2								7,2				
		ВСт3Гпс6-1/09	65									1,5/4,7									1,5/4,7				
Масса поставки элементов по кварталам, (т) (заполняется заказчиком)			I																						
			II																						
			III																						
			IV																						

Альбом 7

Типовой проект

Техническая спецификация металла составлена без учета металла на отходы и припуски при обработке.

9032/7 24

ГИП	Туринский		ТП 708-18.86 КМ
Нач. отд.	Светличный		Склад заполнителей бетона прирельсовый автоматизированный с двумя трактами подачи емкостью 6 тыс. куб. м
Н. контр.	Гудзенко		Автомобильное приемное устройство — Стадия: Р; Лист: 4; Листов:
Гл. спец.	Гудзенко		
Рук. гр.	Учитель		Техническая спецификация металла (окончание)
Ст. инж.	Рапопорт		Госстрой СССР Харьковский Промстройниипроект
Инженер	Копица		
Инженер	Дворянников		

Привязан:

Инв. №

Взам. инв. №

Подпись и дата

Инв. № подл.

План покрытия

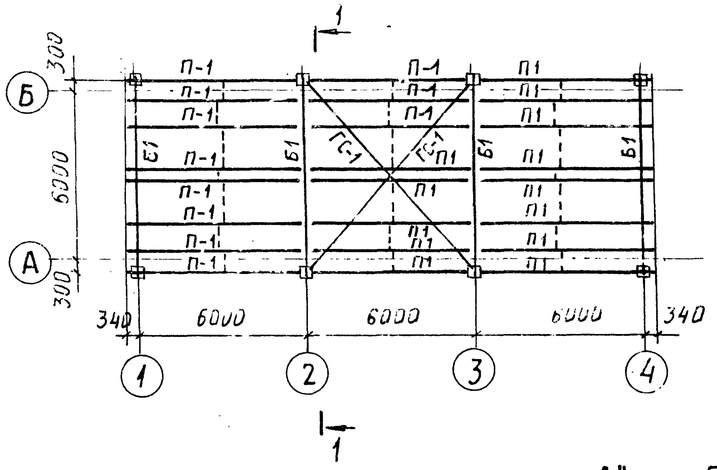

1 – 1

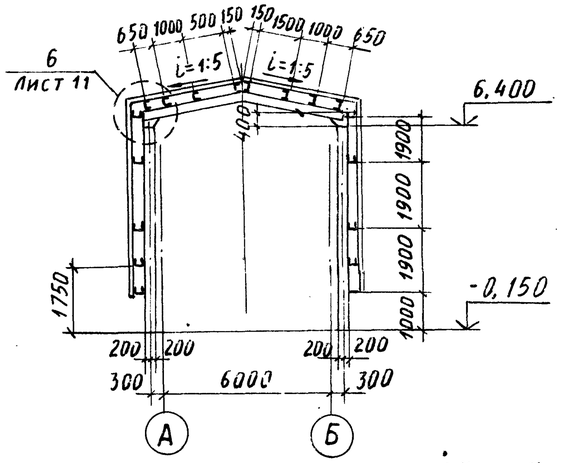

Фахверк по рядам „А" и „Б"

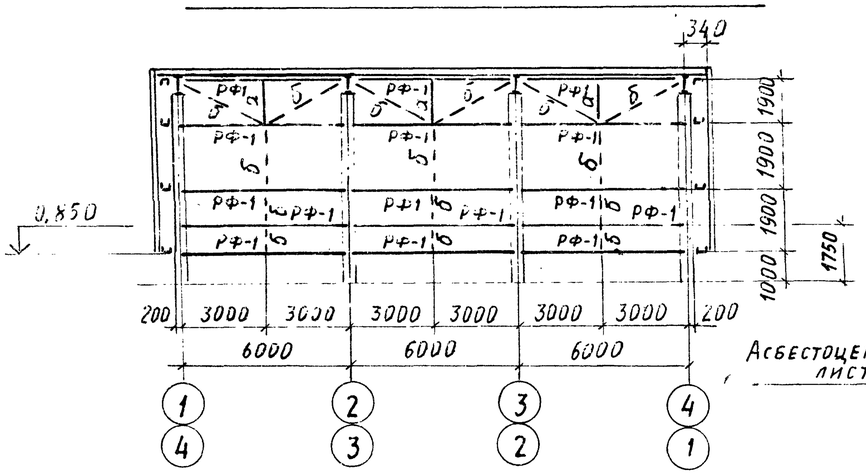

Фахверк по осям „1" и „4"

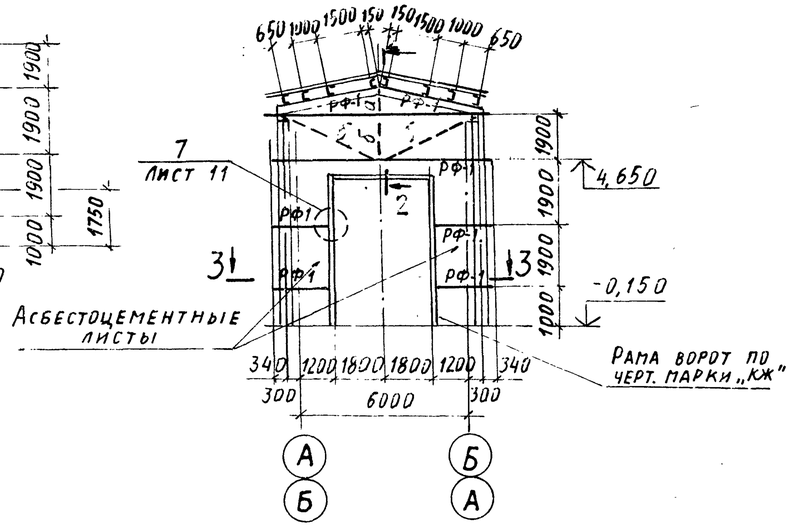

2 – 2

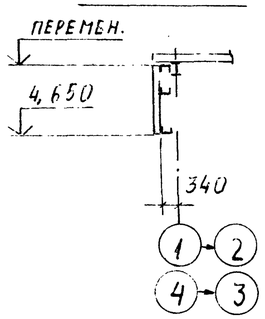

3 – 3

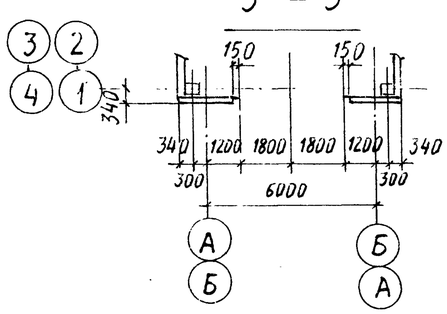

Ведомость элементов

Марка	Сечение: Эскиз	Поз.	Состав	Опорные усилия: M т.с.м	N т.с.	Q т.с.	Марка металла	Примечание
Б-1	I		I 26 Б1	5,1		2,7	ВСт3пс6-1	
П-1	C		ГНС 180×60×5	Mx=1,1 My=0,05		0,7	ВСт3кп	
ГС-1	L		ГНL 80×4	по гибкости				
РФ-1	C		ГНС 140×60×4	Mx=0,5 My=0,07		0,3		
а	L		ГнL 60×4	конструктивно				
б	✦		ф 18	—	—	—	ВСт3кп2	

Альбом 7

Типовой проект

Подпись и дата | Инв. № подл.

Привязан:

Инв. №

ГИП	Туринский	
Нач. отд.	Светличный	
Н. контр.	Гудзенко	
Гл. спец.	Гудзенко	
Рук. гр.	Учитель	
Ст. инж.	Рапопорт	
Ст. инж.	Рапопорт	
Инженер	Дворянинов	
Ст. инж.	Рапопорт	

ТП 708-16.85 КМ

Склад заполнителей бетона прирельсовый автоматизированный с двумя трактами подачи емкостью 6 тыс. куб. м

Автомобильное приемное устройство

Схемы покрытия и фахверка

Стадия	Лист	Листов
Р	5	

Госстрой СССР Харьковский Промстройниипроект

25

УОЗ-17

Альбом 7

Типовой проект

План балок и решеток на отм.-0150

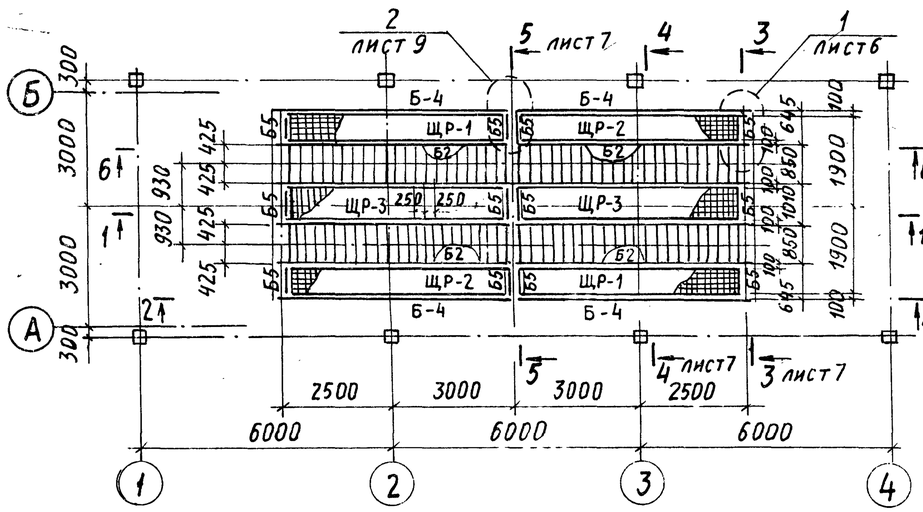

План площадки на отм.-3600

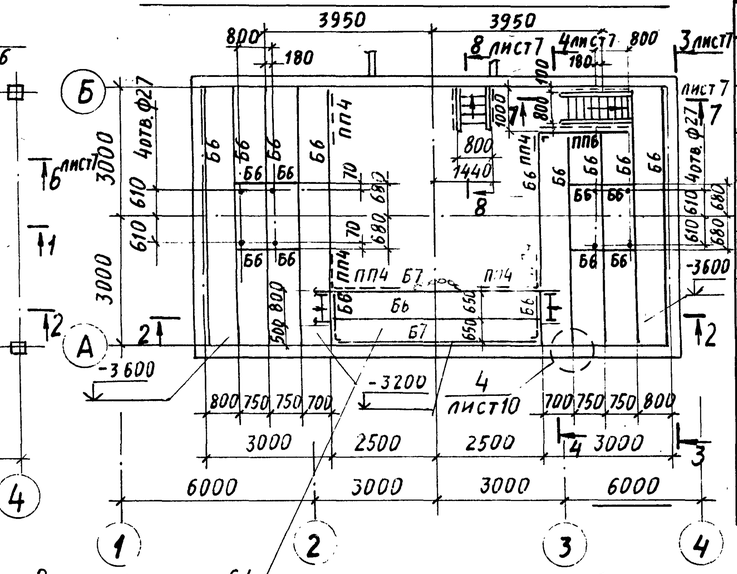

Рифленая сталь S4
с ребрами-60х6 через-600

План балок и бункера

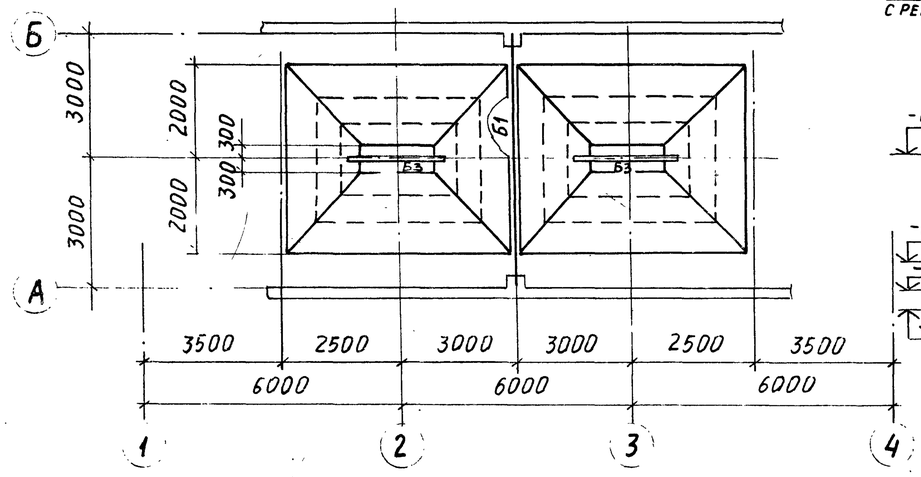

2 - 2

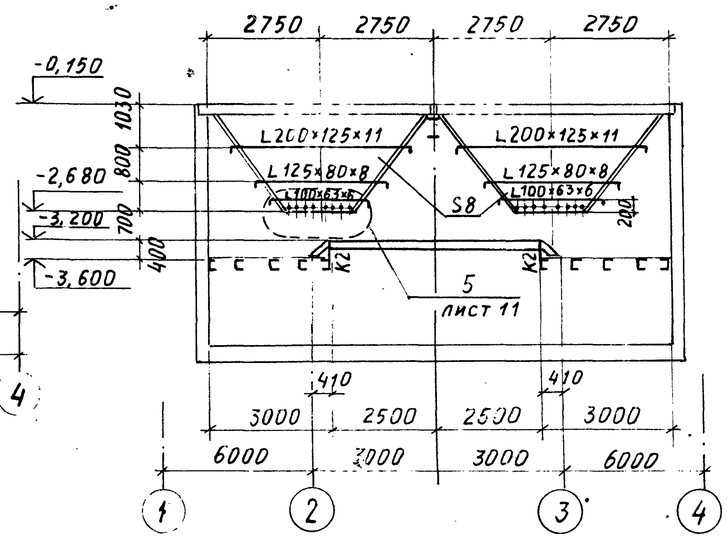

1 - 1

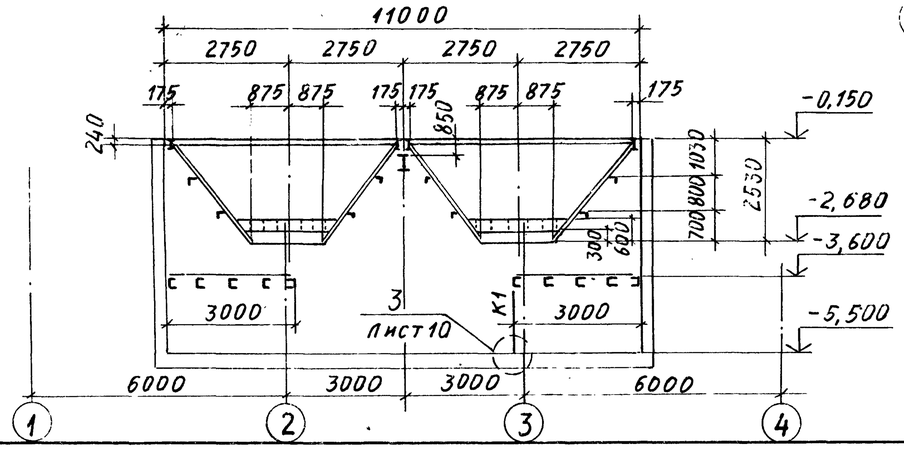

Ведомость элементов к листам 6,7

Марка	Сечение: Эскиз	Поз.	Состав	Опорные усилия: M т.с.м	N т.с.	Q т.с.	Марка металла	Примечание
Б1	I		I 55Б1	46,0		27,0	09Г2С12гр.1	I 16 ВВАРИТЬ ШАГОМ 250
Б2	850		I 35Б1	19,5		7,1		РЕБРА S8 ВВАРИТЬ ШАГОМ 300
Б3	α=90° 1	1	-375×10	КОНСТРУКТИВНО				
Б4	2 1 3	1 2 3	I 35Б1 -150×10 S 10	Mx=5,7 My=4,3		Rx=42 Ry=3.1		
Б5	2 1	1 2	[24 S 10	Mx=0,9 My=0,8		Rx=0.26 Ry=0.22		
Б6	[		[20	1,8		1,2		
Б7	[		[14	0,6		0,6	ВСт3кп2	
К-1	L		L 75×6	ПО ГИБКОСТИ				
К2	L		L 50×5	ПО ГИБКОСТИ				
ЩР-1÷ЩР-3	СМОТРИТЕ ЛИСТ 10							

Ведомость элементов по серии 1.459-2. вып. 1.2

Марка	Наименование	Количество	Масса, кг: 1эл-та	всех	№ № лист. серии	Примечание
ЛР2и	Лестничный марш	2	31	62	13	вып. 1
ЛР5и	то же	1	62	62	14	то же
ЛР8и	—"—	1	82	82	15	—"—
ЛР11и	—"—	1	108	108	16	—"—
ПЛ1и	Ограждение лестничного марша	1	8	8	42	вып. 2
ПЛ2и	то же	1	8	8	42	то же
ПЛ3и	—"—	1	12	12	43	—"—
ПЛ4и	—"—	1	12	12	43	—"—
ПЛ5и	—"—	1	16	16	44	—"—
ПЛ6и	—"—	1	16	16	44	—"—
ПП4	Ограждение переходной площадки	6	19	114	76	вып. 2
ПП6	то же	1	23	23	76	то же
Д23	Дополнительный элемент	3	1	3	81	вып. 7
Д24	то же	3	1	3	81	то же
	Масса всего металла			529		

26

9032/7

ГИП	Туринский		ТП 708-18.85 КМ
Нач. отд.	Светличный		Склад заполнителей бетона прирельсовый автоматизированный с двумя тракторами подачи емкостью 6 тыс. куб. м
Н. контр.	Гудзенко		Автомобильное приемное устройство — Стадия: Р; Лист: 6; Листов:
Гл. спец.	Гудзенко		
Рук. гр.	Учитель		
Ст. инж.	Рапопорт		Схемы бункеров и площадок — Госстрой СССР, Харьковский Промстройниипроект
Ст. инж.	Рапопорт		
Инженер	Дворянникова		
Ст. инж.	Рапопорт		

Привязан:

Инв. №

Инв. № подл. | Подпись и дата | Взам. инв. №

Альбом 7

Типовой проект

4 – 4

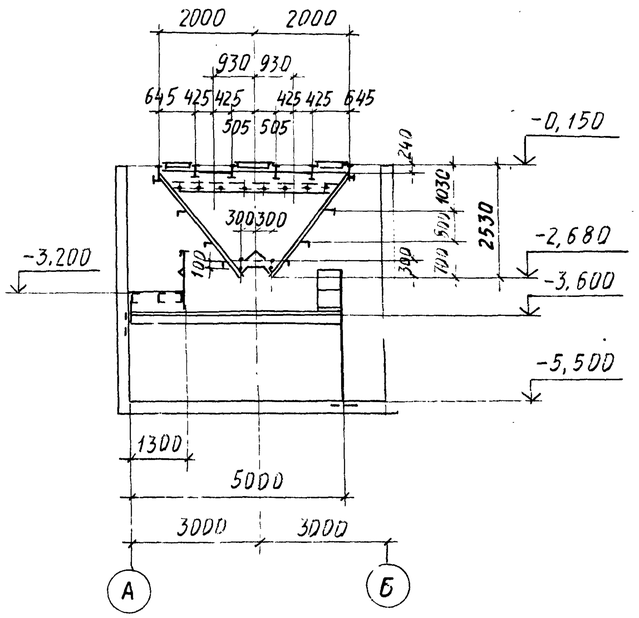

6 – 6

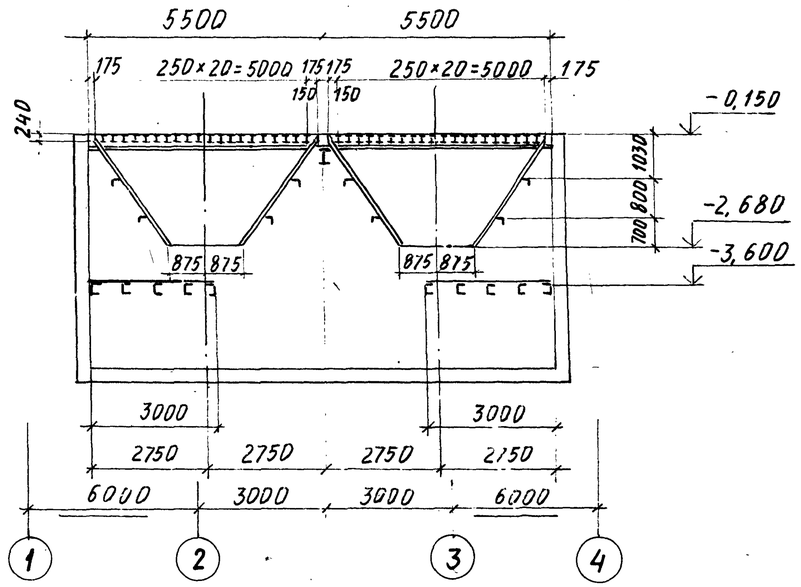

5 – 5 (II исполнение)

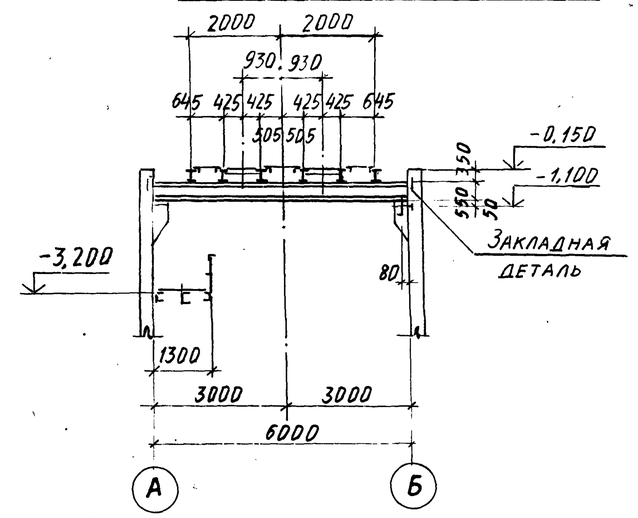

3 – 3

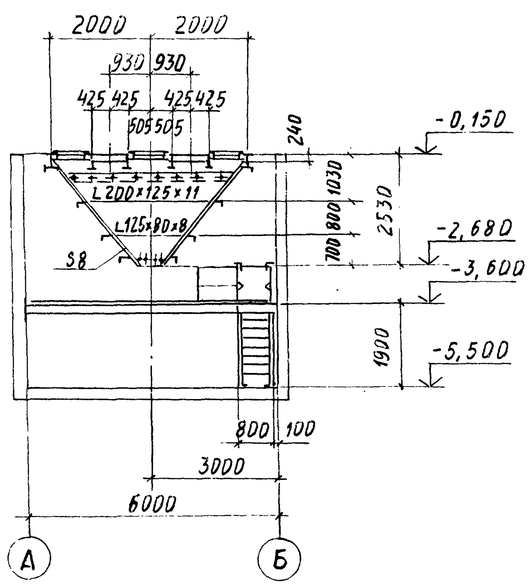

7 – 7

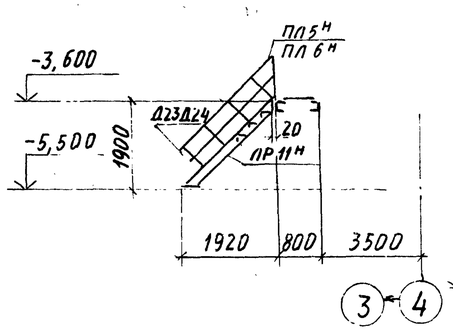

8 – 8

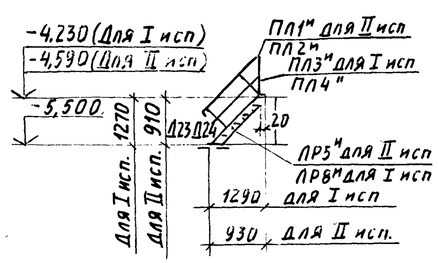

5 – 5 (I исполнение)

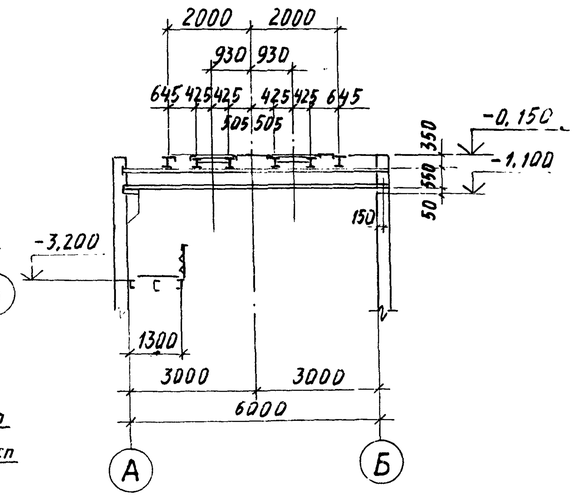

1. Все внутренние сварные швы в бункере делать сплошными $h_{шв}$ = 8 мм.
   Все наружные швы-шпоночные 8-100 через 250 по осям шпонок.
2. После установки и сварки бункеров монтажные болты Ф20 выбить, а отверстия тщательно заварить.
3. После монтажа бункера местные вырезы и щели заварить листом S8.

27
903-1/7

ГИП	Туринский		ТП708-18.85	КМ
Нач. отд.	Светличный		Склад заполнителей бетона прирельсовый автоматизированный с двумя трактами подачи емкостью 6 тыс. куб. м	
Н. контр.	Гудзенко		Автомобильное приемное устройство	Стадия: Р; Лист: 7; Листов:
Гл. спец.	Гудзенко			
Рук. гр.	Учитель			
Ст. инж.	Рапопорт		Разрезы	Харьковский Промстройниипроект
Ст. инж.	Рапопорт			
Инженер	Дворянникова			
Ст. инж.	Рапопорт			

Привязан

Инв. №

Инв. № подл. | Подпись и дата | Взам. инв. №

Альбом 7

Типовой проект

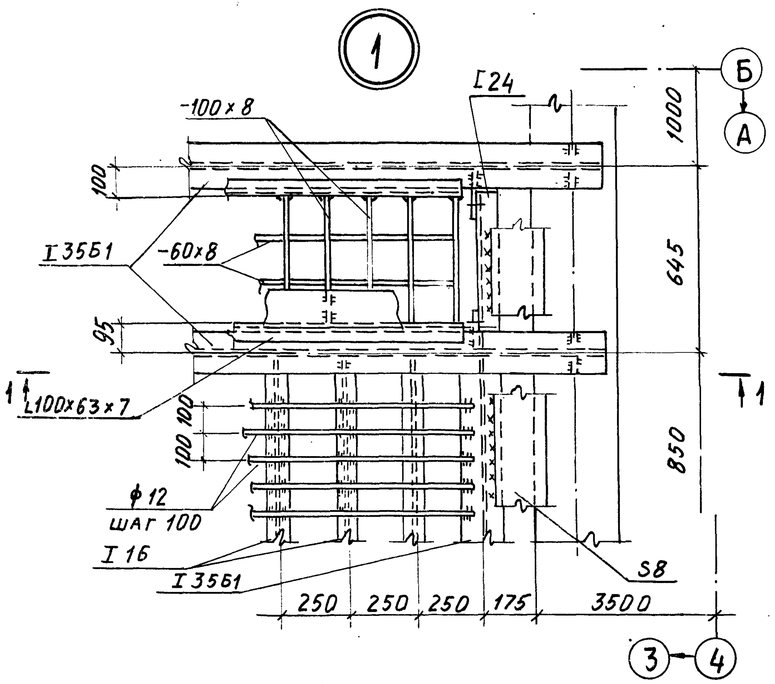

1 – 1

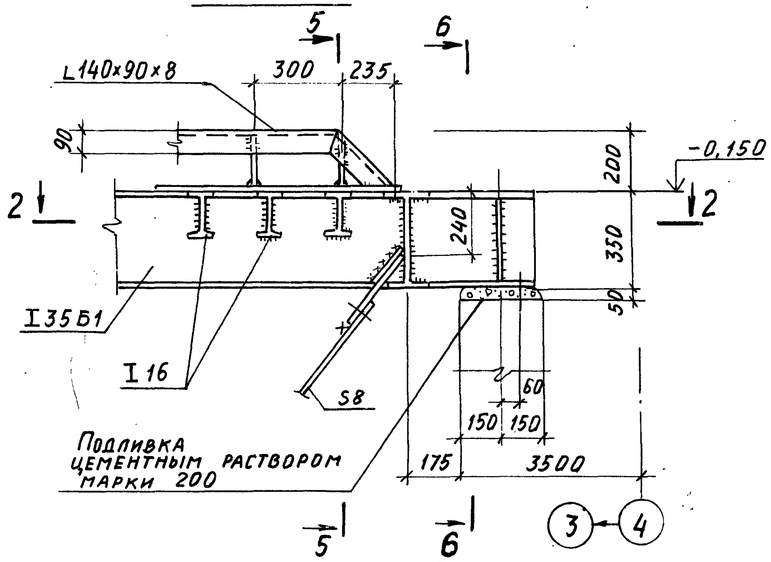

6 – 6

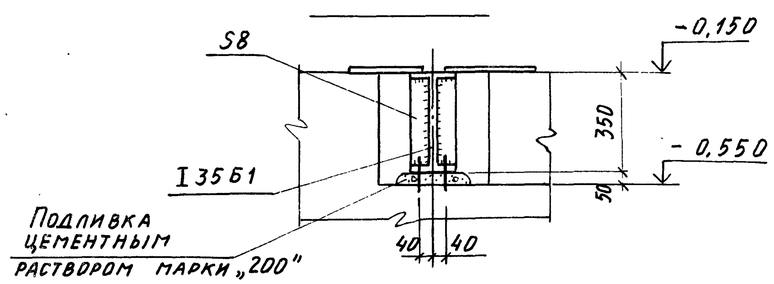

2 – 2

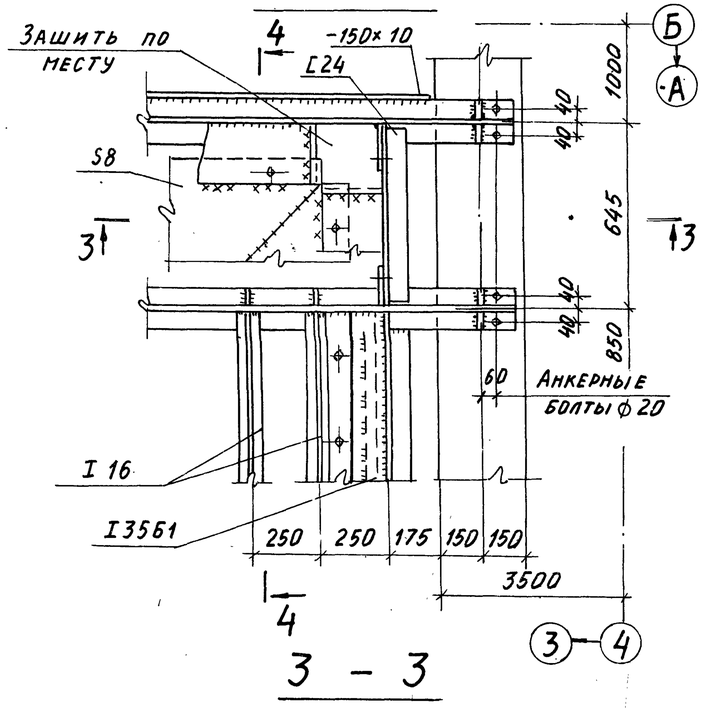

3 – 3

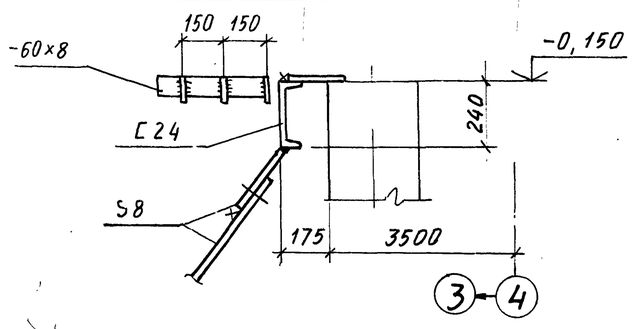

4 – 4

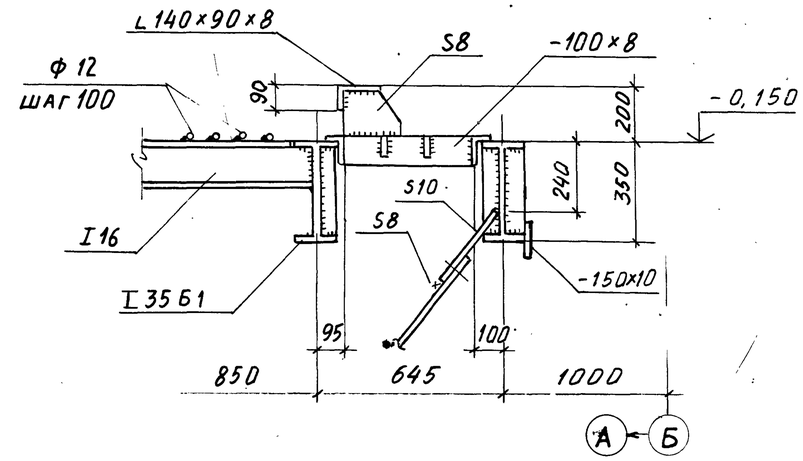

5 – 5

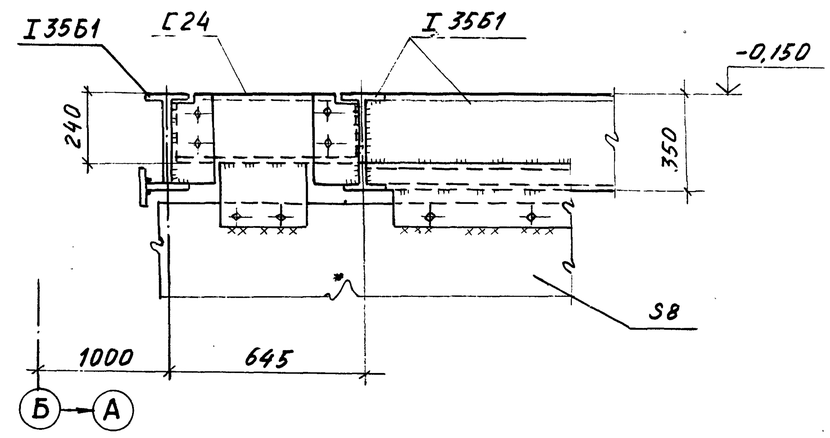

				ТП708-18.85 КМ			
ГИП	Туринский			Склад заполнителей бетона прирельсовый автоматизированный с двумя трактами подачи емкостью 6 тыс. куб. м			
Нач. отд.	Светличный						
Н. контр.	Гудзенко						
Гл. спец.	Гудзенко			Автомобильное приемное устройство	Стадия	Лист	Листов
Рук. гр.	Учитель				Р	8	
Ст. инж.	Рапопорт						
Ст. инж.	Рапопорт			Узел 1	Госстрой СССР Харьковский Промстройниипроект		
Инженер	Дворянникова						

Привязан

Инв. №

Инв. № подл. | Подпись и дата | Взам. инв. №

28
9032/7

Альбом 7

Типовой проект

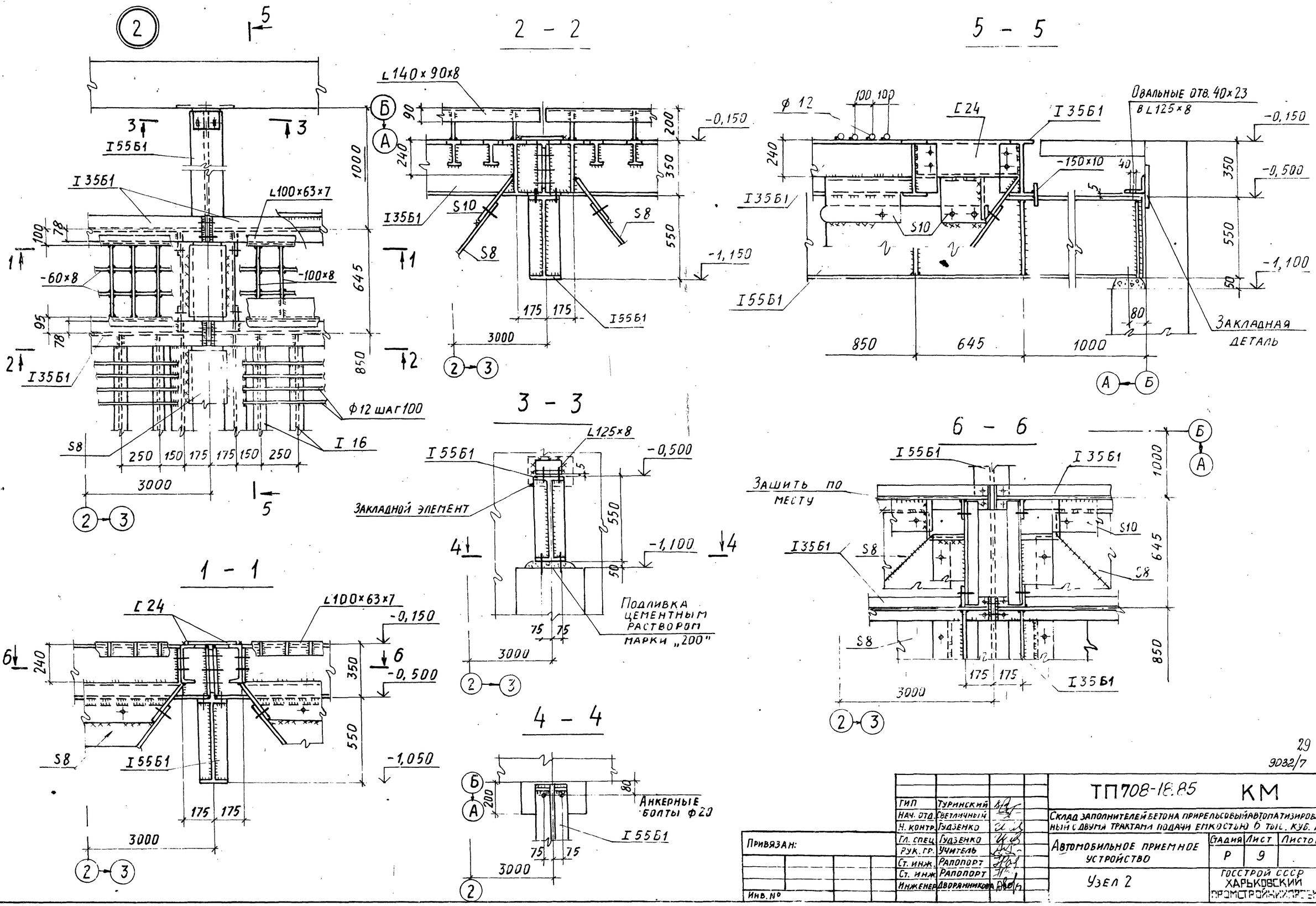

ГИП	Туринский		
Нач. отд.	Светличный		
Н. контр.	Гудзенко		
Гл. спец.	Гудзенко		
Рук. гр.	Учитель		
Ст. инж.	Рапопорт		
Ст. инж.	Рапопорт		
Инженер	Дворянников		

Привязан:

Инв. №

29

9032/7

ТП 708-18.85 КМ

Склад заполнителей бетона прирельсовый автоматизированный с двумя трактами подачи емкостью 6 тыс. куб. м

Автомобильное приемное устройство

Узел 2

Стадия	Лист	Листов
Р	9	

Госстрой СССР Харьковский Промстройниипроект

Взам. инв. № | Подпись и дата | Инв. № подл.

Альбом 7

Типовой проект

ЩР-1, ЩР-2

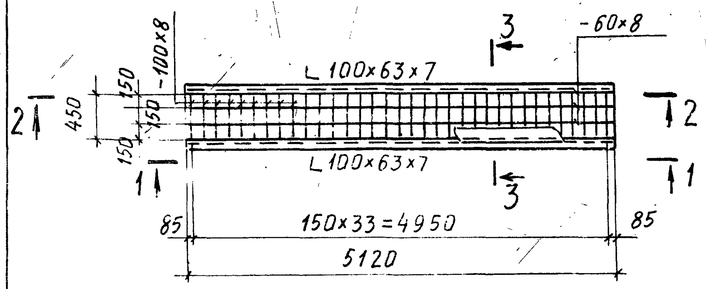

1 - 1
(Для ЩР-1)

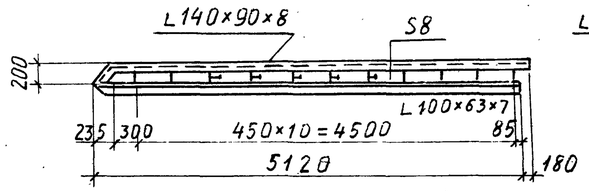

1 - 1
(Для ЩР-2)

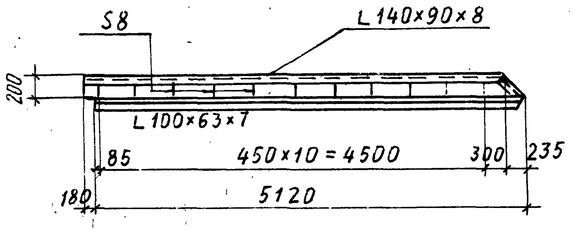

ЩР-3

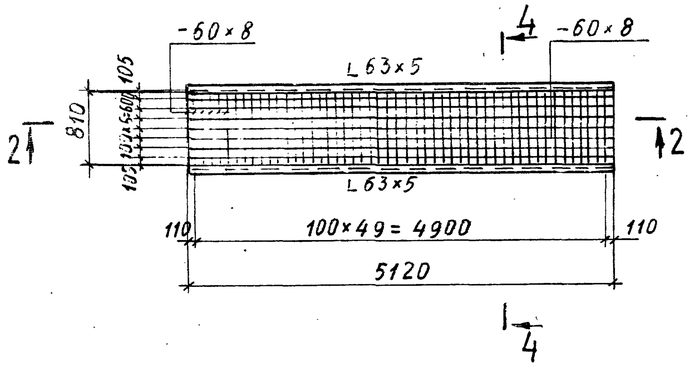

2 - 2

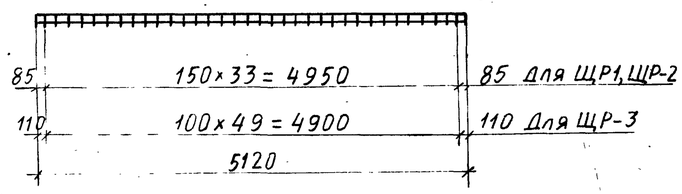

3 - 3

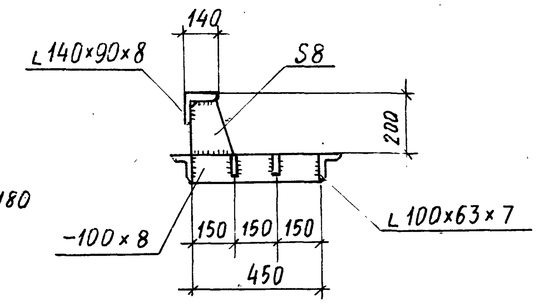

4 - 4

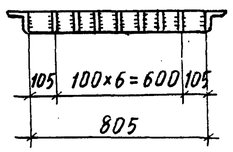

3

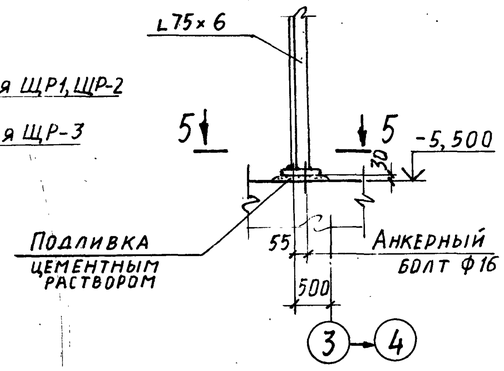

4

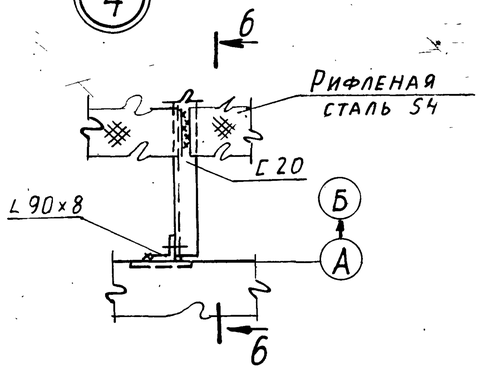

5 - 5

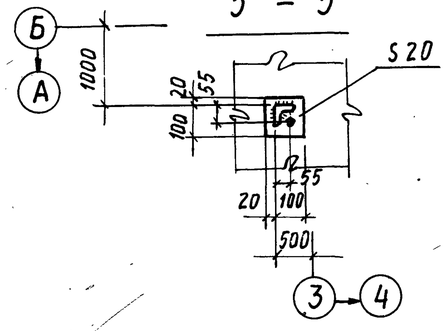

6 - 6

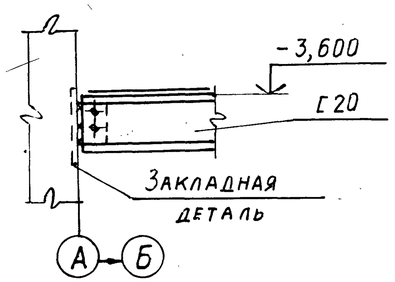

30
9032/7

ГИП	Туринский		ТП 708-18.85 КМ
Нач. отд.	Светличный		Склад заполнителей бетона прирельсовый автоматизированный с двумя трактами подачи емкостью 6 тыс. куб. м
Н. контр.	Гудзенко		
Гл. спец.	Гудзенко		Автомобильное приемное устройство — Стадия: Р; Лист: 10; Листов:
Рук. гр.	Учитель		
Ст. инж.	Рапопорт		
Ст. инж.	Рапопорт		Схемы решеток. Узлы 3, 4
Инженер	Дворянникова		Госстрой СССР, Харьковский Промстройниипроект

Привязан

Инв. №

Взам. инв. № | Подпись и дата | Инв. № подл.

Альбом 7

Типовой проект

1 - 1

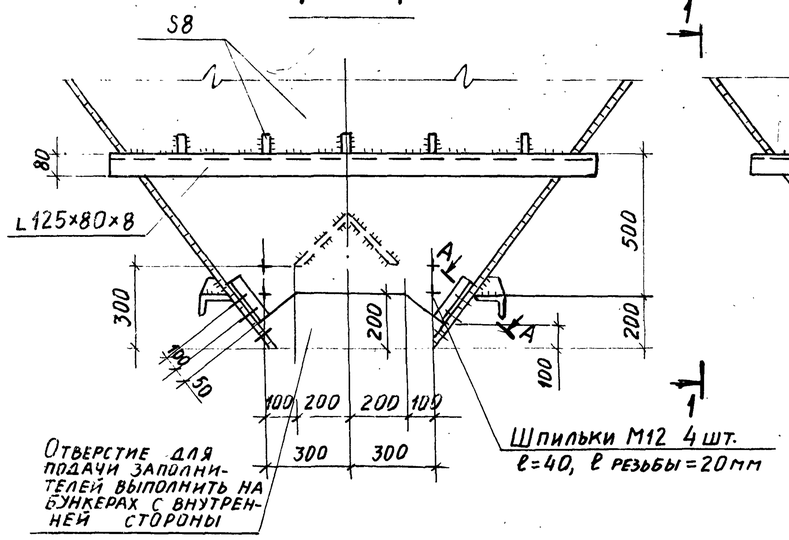

5

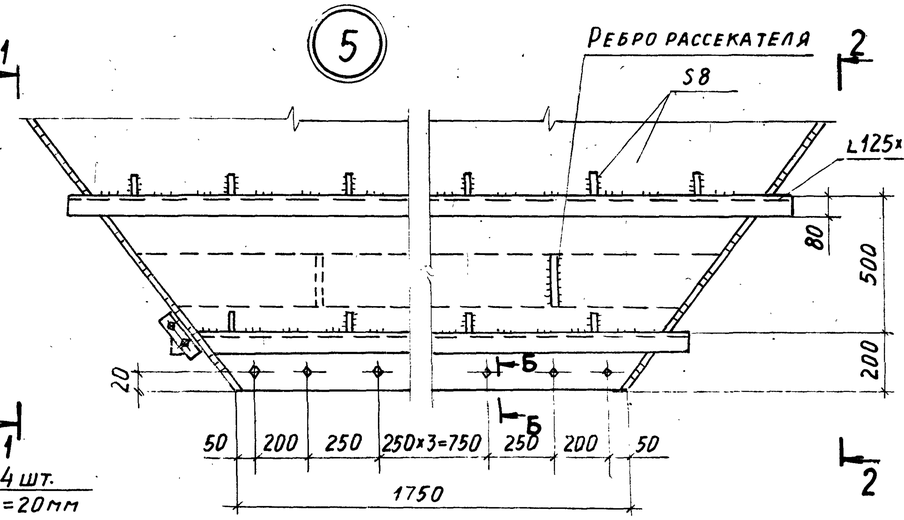

2 - 2

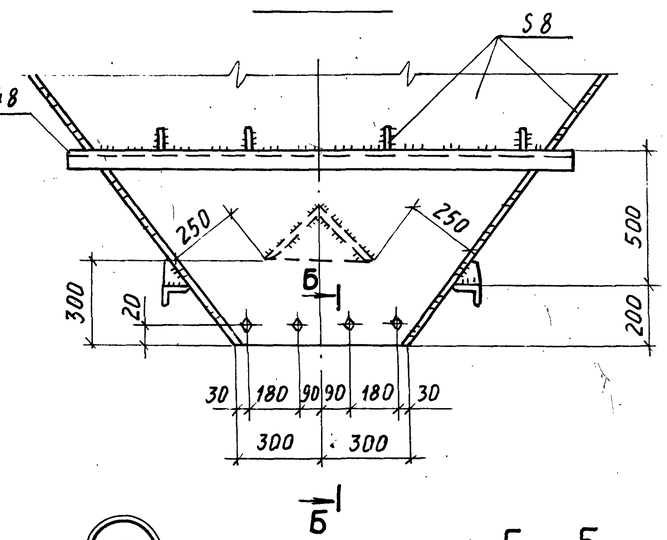

3 - 3

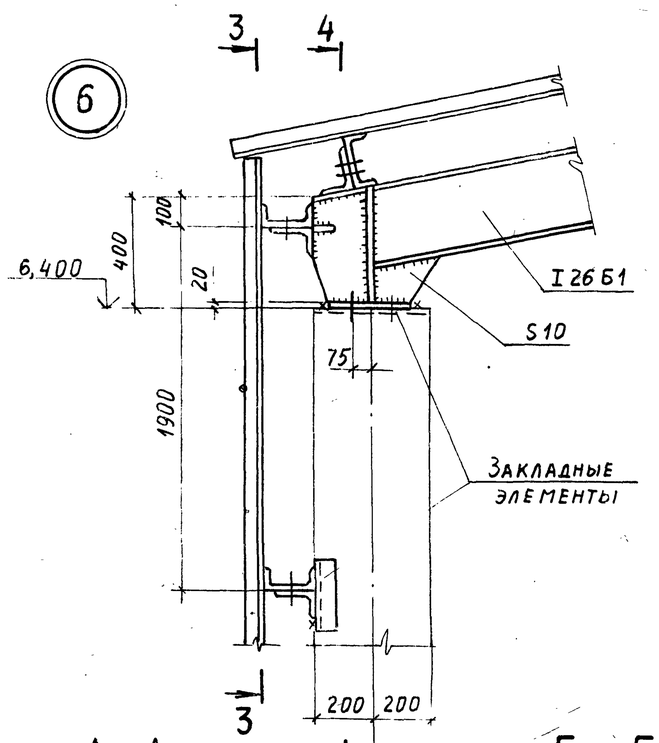

4 - 4

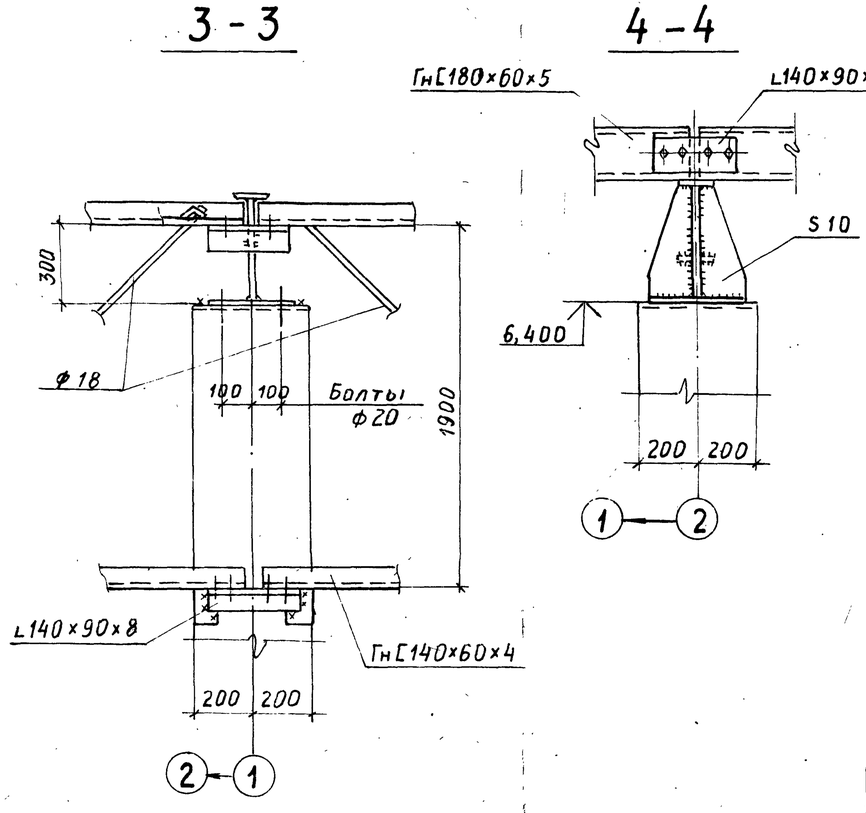

5 - 5

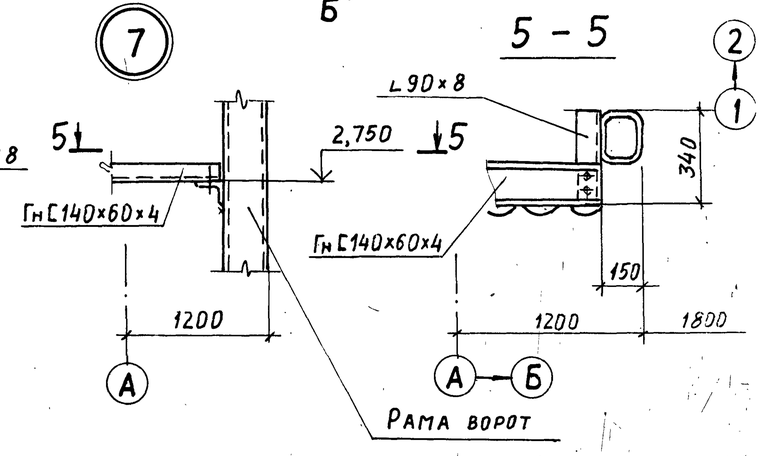

А - А

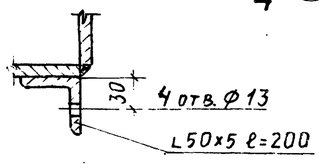

Б - Б

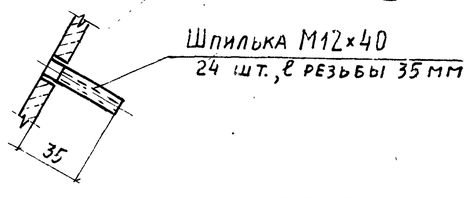

31

9032/7

ГИП	Туринский		ТП708-18.85 КМ			
Нач. отд.	Светличный		Склад заполнителей бетона прирельсовый автоматизированный с двумя трактами подачи емкостью 6 тыс. куб.м			
Н. контр.	Гудзенко		Автомобильное приемное устройство	Стадия	Лист	Листов
Гл. спец.	Гудзенко			Р	11	
Рук. гр.	Учитель					
Ст. инж.	Рапопорт		Узлы 5÷7	Госстрой СССР Харьковский Промстройниипроект		
Ст. инж.	Рапопорт					
Инженер	Дворянников					

Привязан:

Инв. №

Инв. № подл. | Подпись и дата | Взам. инв. №