ТИПОВОЙ ПРОЕКТ

708-18.85

СКЛАД ЗАПОЛНИТЕЛЕЙ БЕТОНА ПРИРЕЛЬСОВЫЙ АВТОМАТИЗИРОВАННЫЙ С ДВУМЯ ТРАКТАМИ ПОДАЧИ ЕМКОСТЬЮ 6 ТЫС.КУБ.М

АЛЬБОМ 5

Вспомогательные сооружения склада для хранения щебня и песка

АР	Архитектурные решения
КЖ	Конструкции железобетонные
КМ	Конструкции металлические

9032/5
Ц 6-92

				Привязан:	
Инв.№					

ЦЕНТРАЛЬНЫЙ ИНСТИТУТ ТИПОВОГО ПРОЕКТИРОВАНИЯ
ГОССТРОЯ СССР
КИЕВСКИЙ ФИЛИАЛ
г. Киев-57 ул. Эжена Потье № 12

Заказ № 7158 Инв. № 9032/5 Тираж 150

Сдано в печать 23 X 1985 Цена 6-92

ТИПОВОЙ ПРОЕКТ 708-18.85

СКЛАД ЗАПОЛНИТЕЛЕЙ БЕТОНА ПРИРЕЛЬСОВЫЙ АВТОМАТИЗИРОВАННЫЙ С ДВУМЯ ТРАКТАМИ ПОДАЧИ ЕМКОСТЬЮ 6 ТЫС.КУБ.М

АЛЬБОМ 5

ПЕРЕЧЕНЬ АЛЬБОМОВ

Альбом 1	ПЗ	Пояснительная записка
	ТХ	Технология производства
Альбом 2	ТХН	Общие виды нетиповых технологических металлических конструкций
Альбом 3		Закрытая емкость
	АР	Архитектурные решения
	КЖ	Конструкции железобетонные
	КМ	Конструкции металлические
	ОС	Организация строительства
Альбом 4		Закрытая емкость. Узлы и детали
	АР	Архитектурные решения
	КЖ	Конструкции железобетонные
	КМ	Конструкции металлические
Альбом 5		Вспомогательные сооружения склада для хранения щебня и песка
	АР	Архитектурные решения
	КЖ	Конструкции железобетонные
	КМ	Конструкции металлические
Альбом 6		Вспомогательные сооружения склада для хранения щебня, песка и керамзита
	АР	Архитектурные решения
	КЖ	Конструкции железобетонные
	КМ	Конструкции металлические
Альбом 7		Автомобильное приемное устройство
	АР	Архитектурные решения
	КЖ	Конструкции железобетонные
	КМ	Конструкции металлические
Альбом 8	КЖИ	Сборные железобетонные элементы и металлические изделия
Альбом 9	ОВ	Отопление и вентиляция
	ОЗ	Обогрев заполнителей
	ВК	Водопровод и канализация
Альбом 10	ЭМ	Силовое электрооборудование
	ЭО	Электрическое освещение
	ВС	Воздухоснабжение
Альбом 11		Задание заводу-изготовителю на комплектные электротехнические устройства
Альбом 12	СО	Спецификация оборудования
Альбом 13	ВМ	Ведомости потребности в материалах
Альбом 14 части 1,2,3 и 4	С	Сметы
Альбом 15	ПР	Показатели результатов применения научно-технических достижений в строительных решениях проекта

ТП № 409-29-74.83 Механизированный приемный пункт для выгрузки заполнителей бетона на два проходных пути с фронтом на один полувагон "

Утвержден
Госстроем СССР
Протокол № 8А-2 от 7 января 1983 г.
Введен в действие институтом
Промтрансниипроект приказ № 264 от 03.12.84 г.

Разработан
Харьковским Промстройниипроектом
Главный инженер института Довгий
Главный инженер проекта Туринский

КФ ЦИТП инв. № 9032/5

Привязан:

Инв. №

Ведомость основных комплектов рабочих чертежей.

Обозначение		Наименование	Примечание
Т.П.	АР	Архитектурные решения	
Т.П.	КЖ	Конструкции железобетонные	
Т.П.	КМ	Конструкции металлические	
Т.П.	ОВ	Отопление и вентиляция	
Т.П.	ОЗ	Обогрев заполнителей	
Т.П.	ВК	Водопровод и канализация	
Т.П.	ОС	Организация строительства	

Ведомость чертежей основного комплекта Т.П. -АР

Лист	Наименование	Примечание
1.	Общие данные (начало)	
2.	Общие данные (продолжение)	
3.	Общие данные (окончание)	
4.	Галерея ленточных конвейеров N9, N10 и пункт перегрузки N2. Схема N1. Планы на отм. -3,300; -1,150; -0,150; 2,395. Разрезы 1-1, 2-2.	
5.	Галерея ленточных конвейеров N9, N10 и пункт перегрузки N2. Схема N2. Планы на отм. -3,300; -1,150; -0,150; 2,395. Разрез 3-3 ÷ 6-6. Узел 1.	
6.	Галерея ленточных конвейеров N9, N10 и пункт перегрузки N2. Схема N1. Фасады 7-2, 2-7, А-Б. План кровли.	
7.	Галерея ленточных конвейеров N9, N10 и пункт перегрузки N2. Схема N2. Фасады 2-1, 1-2, Б-А. План кровли. Узлы 2,3.	
8.	Галерея ленточных конвейеров N5 ÷ N8. Схемы N1, N2. План. Разрезы 1-1, 2-2.	
9	Галерея ленточных конвейеров N5 ÷ N8. Схемы N1, N2. Разрезы 3-3 ÷ 5-5	
10.	Галерея ленточных конвейеров N5 ÷ N8. Схемы N1, N2. Фасады 7-1, 1-7. План кровли.	
11.	Галереи ленточных конвейеров N3, N4, N11 и пункт перегрузки N1. Схемы N1, N2. План. Разрез 1-1.	
12.	Галереи ленточных конвейеров N3, N4, N11 и пункт перегрузки N1. Схемы N1, N2. Разрезы 2-2, 3-3. Фасады А-Б, Б-А, 1-2, 2-1. План кровли.	
13.	Щитовая. Схемы N1, N2. План на отм. -0,150. Разрезы 1-1, 2-2. Фасады 1-2, 2-1, А-Б, Б-А. План кровли.	
14.	Узлы 4 ÷ 15.	

Типовой проект выполнен в соответствии с действующими нормами и правилами проектирования, которые предусматривают решения в строительной части, обеспечивающие взрывную, взрывопожарную и пожарную безопасность при соблюдении установленных правил безопасности при эксплуатации сооружений.

Гл. инженер проекта /Туринский/

Ведомость отделки помещений (схемы N1, N2)

Наименование или номер помещения	Потолок		Стены или перегородки		Низ стен или перегородок (панель)			Балки		Примечание
	Площадь	Вид отделки	Площадь	Вид отделки	Площадь	Вид отделки	Высота мм	Площадь	Вид отделки	
Галереи ленточных конвейеров N3, N4, N9, N10, N11	355	Затирка. Известковая окраска	476	Затирка. Известковая окраска	—	—	—	—	Затирка. Известковая окраска	
Галерея ленточных конвейеров N5, N6	15	Затирка. Известковая окраска	12	Затирка. Известковая окраска	—	—	—	—	—	
Щитовая	16,8	Затирка. Клеевая окраска	13	Штукатурка цементно-известковая. Клеевая окраска.	39,8	Масляная окраска панелей	2400	—	—	
Пункт перегрузки N1, N2.	133	Затирка. Известковая окраска	345	Затирка. Известковая окраска	—	—	—	—	—	

Общие указания.

1. В настоящем альбоме разработаны следующие вспомогательные сооружения склада:
   а. галереи ленточных конвейеров;
   б. пункты перегрузки N1, N2.
   в. щитовая

Сооружения разработаны для двух схем склада.

2. Расположение сооружений склада смотрите на схеме в альбоме „Закрытая емкость".

3. По эксплуатационным требованиям, долговечности и огнестойкости сооружения отнесены ко II классу.

4. По пожароопасности производств сооружения отнесены - к категории „Д", а помещения щитовой - к категории „Г". По огнестойкости сооружения отнесены ко II степени. Помещения со взрывоопасной средой отсутствуют.

5. Галереи ленточных конвейеров N9 и N10, помещения щитовой и пункта перегрузки N2 отапливаемые.

6. За условную отметку 0,000 принята отметка головки рельса железнодорожного пути. Отметка планировки земли у сооружений принята минус 0,300.

7. Отмостка асфальтовая по щебеночному основанию шириной 500мм.

8. Гидроизоляция кирпичных стен на отметке -0,180 состоит из цементного раствора состава 1:2 толщиной 20мм.

9. Кирпичную кладку стен вести из кирпича марки 75 на растворе марки 25, а кладку стен перегрузочных - из кирпича марки 100 на растворе марки 50.

10. При кладке кирпичных стен в откосах проемов заложить деревянные антисептированные пробки размером 120 x 120 x 60 через 8 рядов кладки по высоте (но не менее двух с каждой стороны проема) для крепления оконных и дверных коробок.

11. Водоизоляционный ковер плоских кровель принят из 4 слоев рубероида марки РКП-350 А по ГОСТ 10923-82 на битумной мастике с защитным слоем из гравия крупностью 5-10 мм, втопленного в антисептированную битумную мастику. Водоизоляционный ковер наклонных галерей состоит из трех слоев - два нижних слоя из рубероида марки РКП-350 А и верхний слой из рубероида марки РКЧ-350 Б по ГОСТ 10923-82 на битумной мастике. Марку битумных мастик для кровельных работ указывать при привязке проекта.

12. Утеплитель кровли отапливаемых помещений - ячеистый бетон марки 400 (Б) по ГОСТ 5742-76 толщиной 80мм.

13. Выравнивающая стяжка по сборным железобетонным плитам - цементно-песчаный раствор марки 50 толщиной 10 мм, по плитному утеплителю кровли - 15 мм.

14. Кладку кирпичных стен вести под расшивку швов снаружи и с подрезкой изнутри.

15. Цоколь штукатурится цементным раствором марки 50 толщиной 20мм до отметки 0,375.

16. Наружные оконные и дверные откосы оштукатурить цементно-песчаным раствором состава 1:3, а с внутренней стороны цементно-известковым раствором состава 1:1:6.

17. Отделочные работы и чистые полы выполнять после монтажа оборудования, укладки труб электропроводки и прочих коммуникаций.

18. Указания по защите строительных конструкций от коррозии смотрите в чертежах марок КЖ и КМ.

19. Пункт перегрузки N2 выполнен для случаев примыкания к галерее, идущей на бетоносмесительное отделение (БСО), с проходом с правой стороны для схемы N1 и с левой - для схемы N2. В случае других вариантов примыканий галереи к пункту перегрузки N2 в проект при привязке необходимо внести соответствующие коррективы.

9032/5

Привязан:	
Инв. N°	
ГИП	Туринский
Нач. отд.	Бродский
Н. контр.	Кожевников
Гл. архит.	Кожевников
Гл. констр.	Зорин
Рук. гр.	Зарь
Ст. арх.	Ульянова
Ст. арх.	Ульянова
Архит.	Полякова

ТП 708-18.85 АР

Склад заполнителей бетона прирельсовый автоматизированный с двумя трактами подачи емкостью 6 тыс. куб. м

Стадия	Лист	Листов
Р	1	

Общие данные (начало)

Госстрой СССР. Харьковский Промстройниипроект

Альбом 5

Ведомость ссылочных документов

Обозначение	Наименование	Примечание
ГОСТ 14624-69	Двери деревянные для зданий промышленных предприятий.	
ГОСТ 24379.0-80, 1-80	Болты фундаментные.	
ГОСТ 6785-80	Плиты подоконные железобетонные	
ГОСТ 12506-81	Окна деревянные для производственных зданий	
ГОСТ 16233-77*	Листы асбестоцементные волнистые унифицированного профиля 54/200 и детали к ним.	
Серия 4.904-46, вып. V	Циклоны НИИ ОГАЗ ЦН-11 диаметрами 400, 500, 630, 800 мм. Постаменты.	
Серия 2.460-18, вып. 1	Узлы покрытий одноэтажных производственных зданий с рулонными кровлями и железобетонными плитами. Узлы.	
Серия 2.460-18, вып. 2	Узлы покрытий одноэтажных производственных зданий с рулонными кровлями и железобетонными плитами. Узлы.	
Серия 2.460-18, вып. 3	Узлы покрытий одноэтажных производственных зданий с рулонными кровлями и железобетонными плитами. Изделия.	
Серия 1.138-10, вып. 1	Перемычки железобетонные для зданий с кирпичными стенами.	
Серия 2.460-14, вып. 0	Типовые узлы покрытий промышленных зданий в местах пропуска вентиляционных шахт.	
Серия 2.460-14, вып. 1	Типовые узлы покрытий промышленных зданий в местах пропуска крышных вентиляторов	
Серия 3.400-6/76	Унифицированные закладные детали сборных железобетонных конструкций инженерных сооружений промышленных предприятий.	
Серия 2.430-3, вып. 1	Детали цоколя и устройства температурных швов в стенах	
Серия 2.430-3, вып. 2	Детали парапетов карнизов и стен в местах перепада высот	
Серия 2.430-2, вып. 1	Детали стен из асбестоцементных волнистых листов УВ	
Серия 2.460-1, вып. 1	Детали покрытий из асбестоцементных волнистых листов УВ.	
Серия 2.436-14, вып. 1	Узлы окон с деревянными переплетениями по ГОСТ 12506-81.	
Серия 3.016-1, вып. 4	Неотапливаемые транспортерные галереи пролетами 18, 24 и 30 м с ограждающими конструкциями из волнистых асбестоцементных листов. Детали.	

Ведомость спецификаций

Лист	Наименование	Примечание
3	Спецификация стальных изделий.	
2	Спецификация асбестоцементных листов, деталей к ним и элементов крепления.	
2	Спецификация элементов заполнения проемов.	
2	Спецификация сборных железобетонных перемычек	
3	Спецификация заполнения оконных проемов.	

Инв. № подл. | Подпись и дата | Взам. инв. №

Спецификация элементов заполнения проемов (схемы N1, N2)

Марка поз.	Обозначение	Наименование	Количество на сооружение: п. пер. N1	п. пер. N2	щитовая
1	ГОСТ 14624-69	Дверной блок Д56-ППВ	—	1	—
2,2а	ГОСТ 14624-69	Дверной блок Д37-ПП / Д37-ЛП	—	1	—
3	ГОСТ 14624-69	Дверной блок Д56-ППВ	2	—	—
4	ГОСТ 14624-69	Дверной блок Д53-ППВ	—	—	1

Спецификация асбестоцементных листов, деталей к ним и элементов крепления (схемы N1, N2)

Марка поз.	Обозначение	Наименование	Количество на сооружение: галерея п.к. N5 ÷ N8	Масса ед., кг
Асбестоцементные изделия				
54/200-6-2500	ГОСТ 16233-77*	Листы стеновые	50	39
54/200-6-2000	ГОСТ 16233-77*	Листы стеновые	210	32
54/200-7,5-1750	ГОСТ 16233-77*	Листы кровельные	264	35
РУ-1	ГОСТ 16233-77*	Равнобокая угловая деталь	22	14,7
РУ-2			46	16,8
РУ-3			8	21,2
ЛУ-1	ГОСТ 16233-77*	Лотковая деталь	4	11,4
ЛУ-2	ГОСТ 16233-77*	Лотковая деталь	4	13,1
КУ-1	ГОСТ 16233-77*	Коньковая деталь	50	8,0
КУ-2	ГОСТ 16233-77*	Коньковая деталь	50	8,0
ГУ	ГОСТ 16233-77*	Гребенка	235	3,1
ПУ	ГОСТ 16233-77*	Переходная деталь	40	7
Крепежные элементы				
МВ1	Серия 2.430-2, вып. 1	Крепление асбестоцементных деталей	120	0,03
МВ2	Серия 2.430-2, вып. 1	Крепление асбестоцементных деталей	40	0,03
МВ3	Серия 2.430-2, вып. 1	Крепление асбестоцементных деталей	30	0,04
М10	Серия 2.430-2, вып. 1	Крепление асбестоцементных деталей	30	0,1
МШ6	Серия 2.430-2, вып. 1	Крепление асбестоцементных деталей	9	0,03
М2	Серия 2.460-1, вып. 1	Крепление кровельных листов	150	0,17
М5	Серия 2.460-1, вып. 1	Крепление асбестоцементных деталей	9	0,03
МГ3	Серия 2.430-2, вып. 1	Крепление стеновых листов	410	0,25
МГ5	Серия 2.460-1, вып. 1	Крепление асбестоцементных деталей	6	0,28
МГ7	Серия 2.460-1, вып. 1	Крепление кровельного ограждения	140	0,28
М8	Серия 2.460-1, вып. 1	Крепление асбестоцементных деталей	320	0,06
МГ2	Серия 2.460-1, вып. 1	Крепление кровельных листов.	50	0,29

Спецификация сборных железобетонных перемычек (схемы N1, N2)

Марка поз.	Обозначение	Наименование	Количество на сооружение: п. пер. N1	п. пер. N2	щитовая	Масса ед., кг
ПР1	Серия 1.138-10, вып. 1	1.ПР4-36.12.22	—	3	—	250
ПР2	Серия 1.138-10, вып. 1	1.ПР3-19.12.14	—	2	—	75
		1.ПР8-20.12.22У	—	4	—	125
ПР3	Серия 1.138-10, вып. 1	1.ПР1-12.12.14	—	1	—	50
		1.ПР38-15.12.22У	—	2	—	100
ПР4	Серия 1.138-10, вып. 1	1.ПР1-12.12.14	—	3	—	50
ПР5	Серия 1.138-10, вып. 1	1.ПР3-22.12.14	—	4	—	100
		1ПР8-24.12.22У	—	8	—	175
ПР6	КЖИ БП3	БП3	—	1	—	1200
ПР7	КЖИ БП5	БП5	2	—	—	1800
ПР8	Серия 1.138-10, вып. 1	1.ПР4-28.12.14	3	—	—	125
ПР9	Серия 1.138-10, вып. 1	1.ПР1-12.12.14	2	—	—	50
		1.ПР38-15.12.22У	1	—	—	100
ПР10	Серия 1.138-15.12.22У	1.ПР3-22.12.14	3	—	—	100
ПР11	КЖИ БП4	БП4	1	—	—	1800
ПР12	Серия 1.138-10, вып. 1	1ПР1-12.12.14	—	—	3	50
		1ПР38-15.12.22У	—	—	3	100

Привязан:

Инв. №

ГИП	Турунский		
Нач. отд.	Бродский		
Н. контр.	Кожевников		
Гл. архит.	Кожевников		
Гл. констр.	Зорин		
Рук. гр.	Зарб		
Ст. арх.	Ульянова		
Ст. арх.	Ульянова		
Архит.	Полякова		

ТП 708-18.85 АР

Склад заполнителей бетона прирельсовый автоматизированный с двумя трактами подачи емкостью 6 тыс. куб. м

Стадия	Лист	Листов
Р	2	

Общие данные (продолжение)

Госстрой СССР Харьковский Промстройниипроект

3
9032/5

Альбом 5

Ведомость проемов дверей (схемы N1, N2)

Марка, поз.	Размер проема в кладке
Пункт перегрузки N 2	
1	1060 x 2100
2, 2а	1020 x 2080
Пункт перегрузки N 1	
3	1060 x 2100
Щитовая	
4	1060 x 2400

Спецификация стальных изделий (схемы N1, N2)

Марка, поз.	Обозначение	Наименование	Количество на сооружение: Пункт перегрузки N1	Пункт перегрузки N2	Галерея л.к. N3, N4, N11	Галерея л.к. N5÷N8	Галерея л.к. N9, N10	Щитовая	Масса ед., кг	Примечание
МН3-12	3.400 – 6/76	Закладной элемент	10	–	32	–	28	–	2,5	
МН1-14	3.400 – 6/76	Закладной элемент	–	15	–	–	–	6	1,0	
МН1-9	3.400 – 6/76	Закладной элемент	2	1	–	–	–	–	5,7	
КО-1	КЖИ – КО-1	Кровельное ограждение	–	–	–	104,0п.м	–	–	18,6	
КО-2	КЖИ – КО-2	Кровельное ограждение	–	30,0п.м	–	–	–	–	19,0	
ПО-1	КЖИ – ПО-1	Перильное ограждение	–	–	–	40,0п.м.	–	–	50,6	
ПО-2	КЖИ – ПО-2	Перильное ограждение	–	13,6п.м	–	104,4п.м	–	–	13,9	
Болт 1,1м12х300	ГОСТ24379.0-80, 1-80	Закладной элемент	7	6	–	–	24	–	0,35	
МС-7 (для схемы N2)	КЖИ – МС-7	Закладной элемент	–	24	–	–	–	–	1,2	
Р1	КЖИ – Р1	Ходовая решетка	–	–	–	–	6	–	26,4	
Ф6АI	–	Закладной элемент	10,0п.м.	10,0п.м.	–	–	36п.м	–	0,22	

Экспликация полов (схемы N1, N2)

Наименование или номер помещения по проекту	Тип пола по проекту	Схема пола или номер узла по серии	Элементы пола и их толщина	Площадь пола м²
Галерея ленточных конвейеров N9 N10	1		Покрытие-бетон М200-20 мм, стяжка-бетон М200 по уклону от 30 мм у лотка до 100мм. Основание-ж.б. днище	95,0
	2		Покрытие-бетон М200-20 мм. Стяжка-бетон М200 по уклону от 30 мм у лотка до 100 мм. Подстилающий слой-бетон М 50 по уклону. Основание-ж.б. днище	45,0
Пункт перегрузки N1, N2	3		Покрытие-бетон М200-20мм. Подстилающий слой-бетон М200 – 120 мм. Основание-слой щебня крупностью 40-60 мм, вдавленный в грунт. Грунт основания по уклону	86,0
Пункт перегрузки N2 Щитовая	4		Покрытие-бетон М200-20мм. Подстилающий слой-бетон М100 – 120 мм. Основание-слой щебня крупностью 40-60 мм, вдавленный в грунт	51,3
Галерея ленточных конвейеров N3, N4, N11	5		Покрытие-бетон М200-20мм. Стяжка-бетон М200 по уклону от 30 мм у лотка до 80 мм. Основание-ж.б. днище	83,6
Галерея ленточных конвейеров N5, N6, N7, N8	6		Покрытие-бетон М200-30мм. Основание-сборн. ж.б. плиты	293,4

При монтаже перемычек БП3, БП4 обратить особое внимание на то, чтобы грани перемычек, с нанесённым на них знаком ♦, были обращены в сторону, указанную на планах (см. листы 4, 5, 11).

Ведомость перемычек (схемы N1, N2)

Тип	Схема сечения
Пункт перегрузки N2	
ПР1	1ПР4-36.12.22; 3,270; 380; Б → А
ПР2	1ПР3-19.12.14; 1ПР8-20.12.22 У; 3,000; 380; 1 → 2
ПР3	1ПР1-12.12.14; 1ПР38-15.12.22У; 380; 1,930; 1 → 2
ПР4	1ПР1-12.12.14; 380; 1,950; А → Б
ПР5	1ПР8-24.12.22У; 1ПР3-22-12.14; 2,270; 380; 1 ← 2
ПР6	БП3; 380; 4,750; А → Б
Пункт перегрузки N1	
ПР7	БП5; 120; 2,720; 1,670; А → Б; 1 → 2
ПР8	1ПР4-28.12.14; 380; 1,650; А → Б
ПР9	1ПР38-15.12.22У; 1ПР1-12.12.14; 120; 260; 1,950; 2 → 1
ПР10	1ПР3-22.12.14; 2,270; 120; 260; А → Б; 2 → 1

Спецификация заполнения оконных проемов (схемы N1, N2)

Марка, поз.	Обозначение	Наименование	Кол. на сооружение: Пункт перегрузки N1	Пункт перегрузки N2	Галерея л.к. N5÷N8	Масса ед., кг
Проем ОК1						
1	ГОСТ 12506-81	Оконный блок ПНД-12-18.1	–	2	–	–
2	ГОСТ 6785-80	Плита подоконная ПОО 20.25.35	–	2	–	44
Проем ОК2						
1	ГОСТ 12506-81	Оконный блок ПНО-12-18.1	–	–	10	–
Проем ОК3						
1	ГОСТ 12506-81	Оконный блок ПНО 12-30.1	–	–	5	–
Проем ОК4						
1	ГОСТ 12506-81	Оконный блок ПНО 12-18.1	2	–	–	–
2	ГОСТ 6785-80	Плита подоконная ПОО 20.25.35	2	–	–	44

Ведомость перемычек (схемы N1, N2)

Пункт перегрузки N1		Щитовая	
ПР11	БП4; 4,250; 120; 260; 1 ← 2	ПР12	1ПР1-12.12.14; 1.ПР38-15.12.22У; 2,620; 2,250; 250; А → Б

9032/5 4

ГИП	Туринский	
Нач. отд.	Бродский	
Н.контр.	Кожевников	
Гл.архит.	Кожевников	
Гл.констр.	Зорин	
Рук. гр.	Зарб	
Ст.арх.	Ульянова	
Ст.арх.	Ульянова	
Техник	Гамановская	

Привязан:

Инв. N°

ТП 708 - 18.85 АР

Склад заполнителей бетона прирельсовый автоматизированный с двумя трактами подачи емкостью 6 тыс. куб. м

Стадия	Лист	Листов
Р	3	

Общие данные (окончание)

ГОССТРОЙ СССР ХАРЬКОВСКИЙ ПРОМСТРОЙНИИПРОЕКТ

Инв. N° подл. | Подпись и дата | Взам. инв. N°

Альбом 5

Разрез 1-1

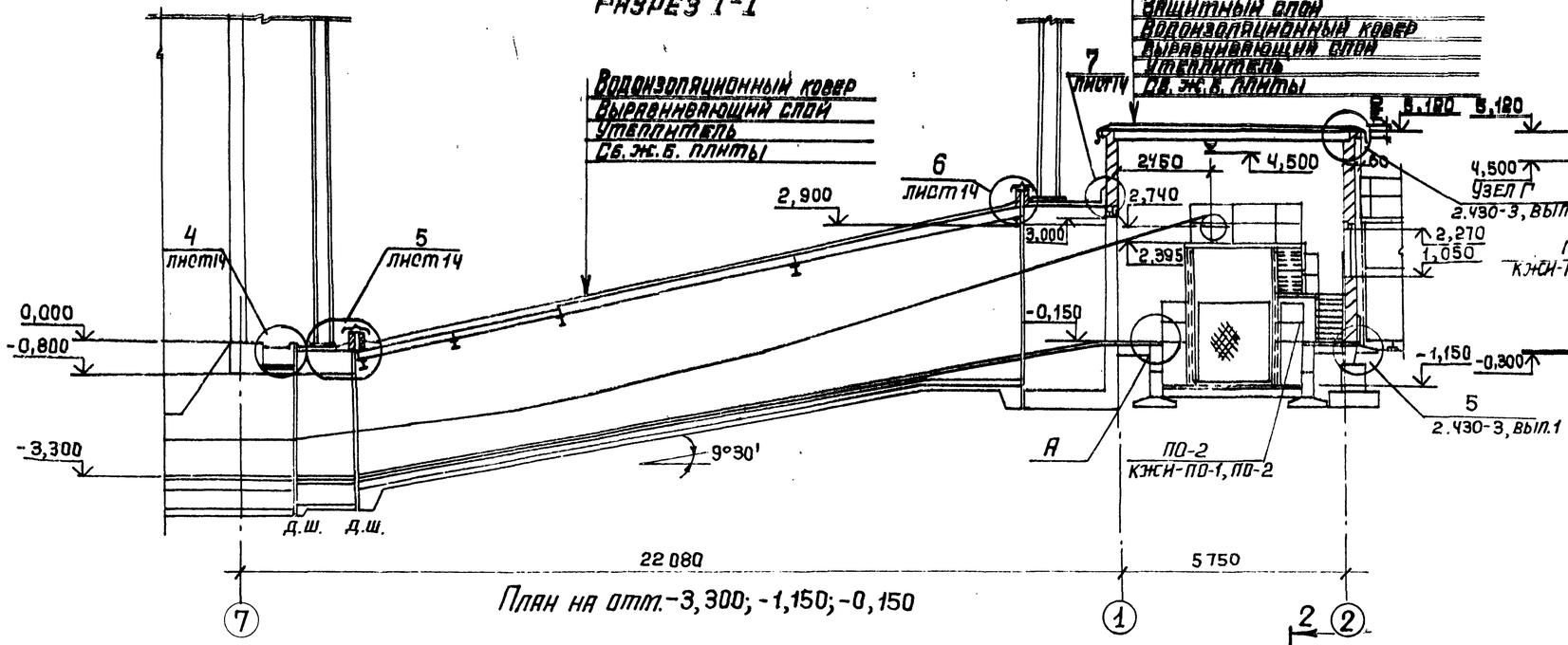

План на отм. -3,300; -1,150; -0,150

Разрез 2-2

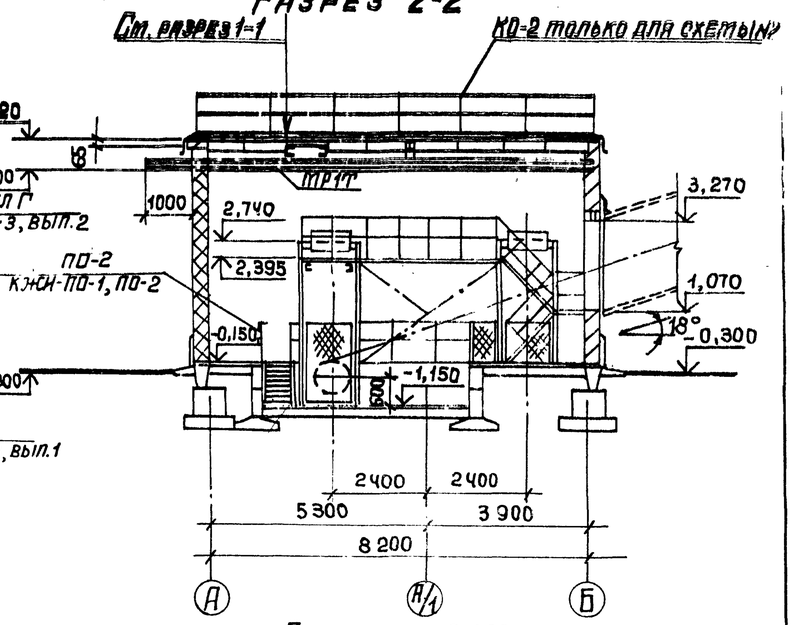

План на отм. 2,395 -

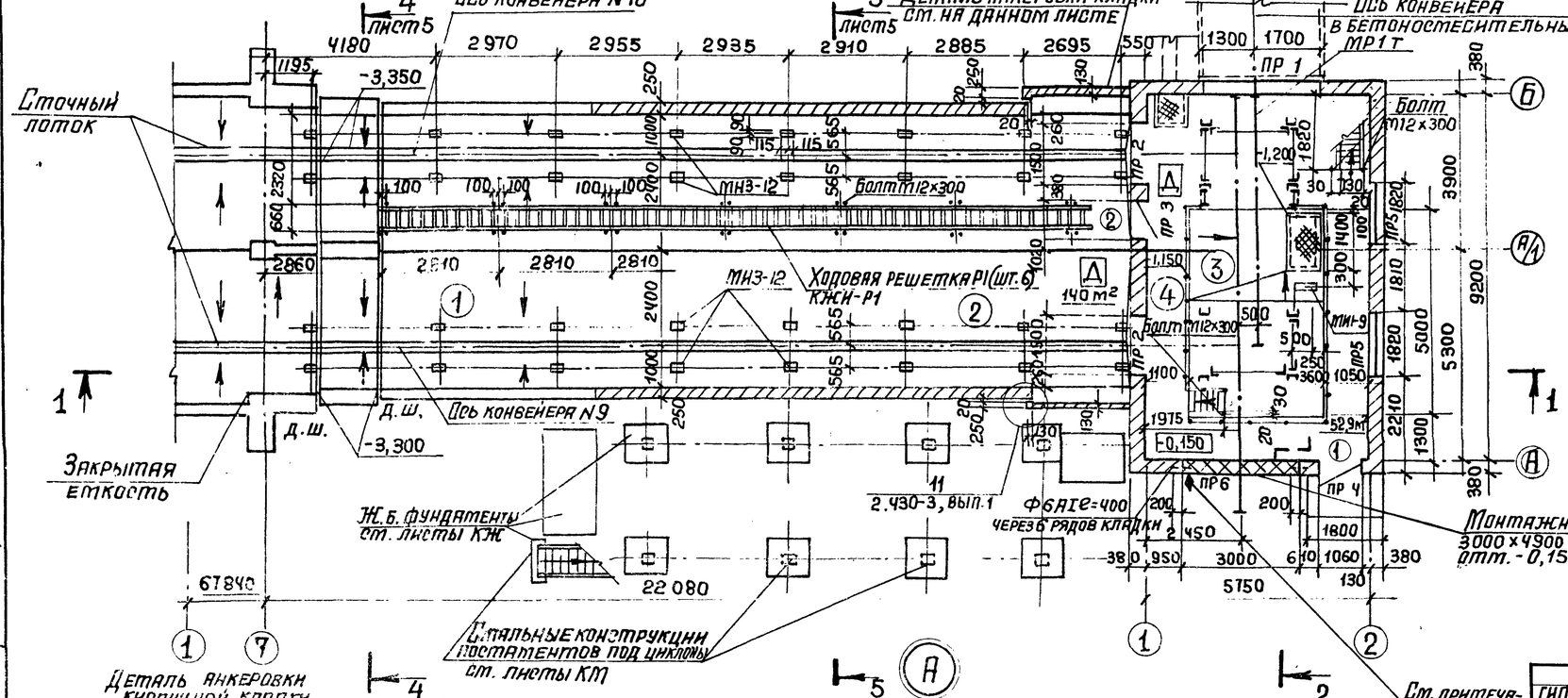

ГИП	Турчинский	
Нач.отд.	Бродский	
Н.контр.	Кожевников	
Гл.архит.	Кожевников	
Гл.констр.	Зорин	
Рук.гр.	Зарб	
Ст.арх	Ульянова	
Ст.арх.	Ульянова	
Архит.	Марголина	

Привязан:

Инв.N°

ТП 708-18.85 АР

Склад заполнителей бетона прирельсовый автоматизированный с двумя трактами подачи емкостью 6 тыс. куб м

Галерея ленточных конвейеров N9, N10 и пункт перегрузки N2. Схема N1.

Стадия	Лист	Листов
Р	4	

Планы на отм. -3,300; -1,150; -0,150; 2,395. Разрезы 1-1, 2-2.

Госстрой СССР Харьковский Промстройниипроект

5 9032/5

Инв.N° подл. | Подпись и дата | Взам.инв.N°

Альбом 5

Разрез 3-3

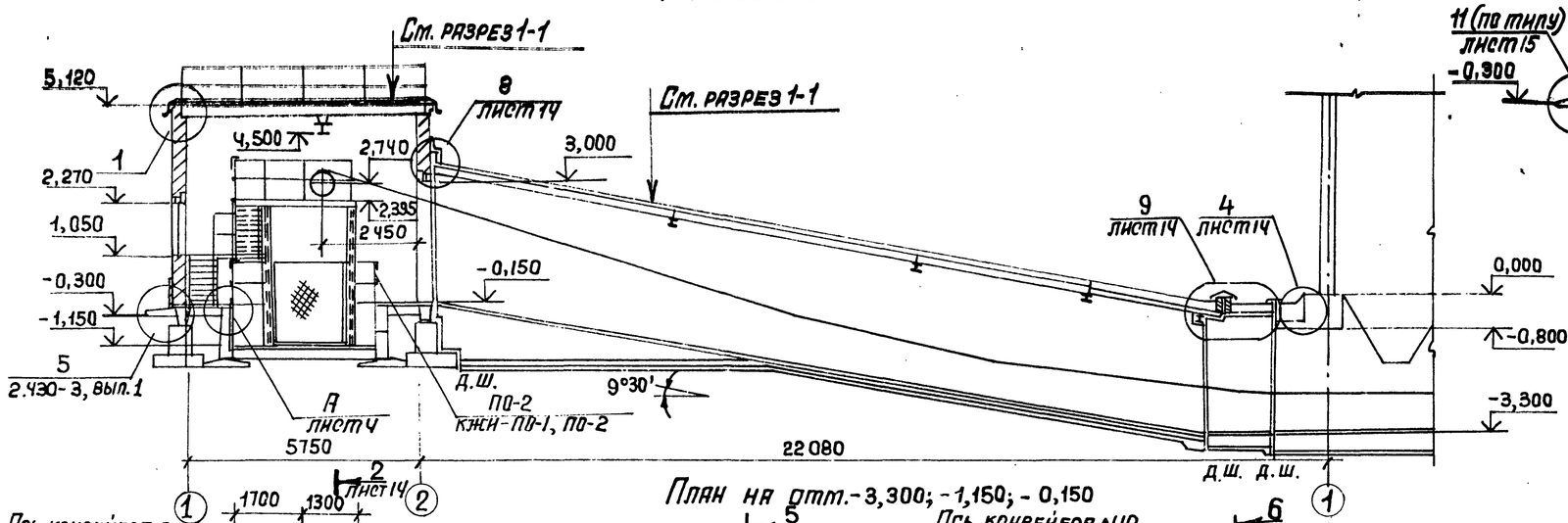

Разрез 6-6

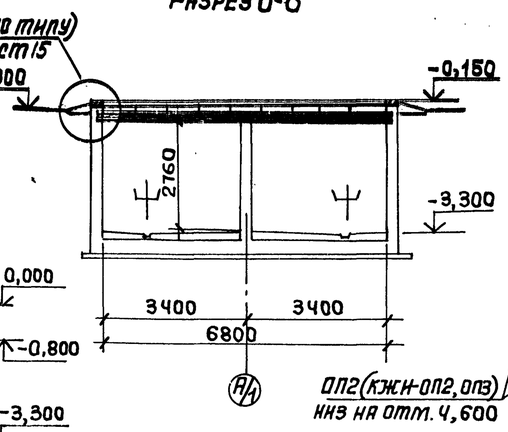

Схема расположения опорных подушек

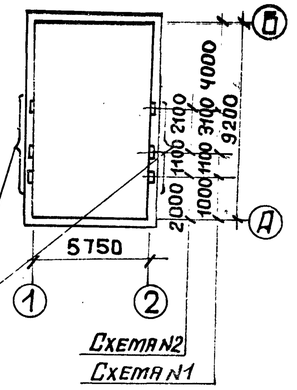

План на отм. -3,300; -1,150; -0,150

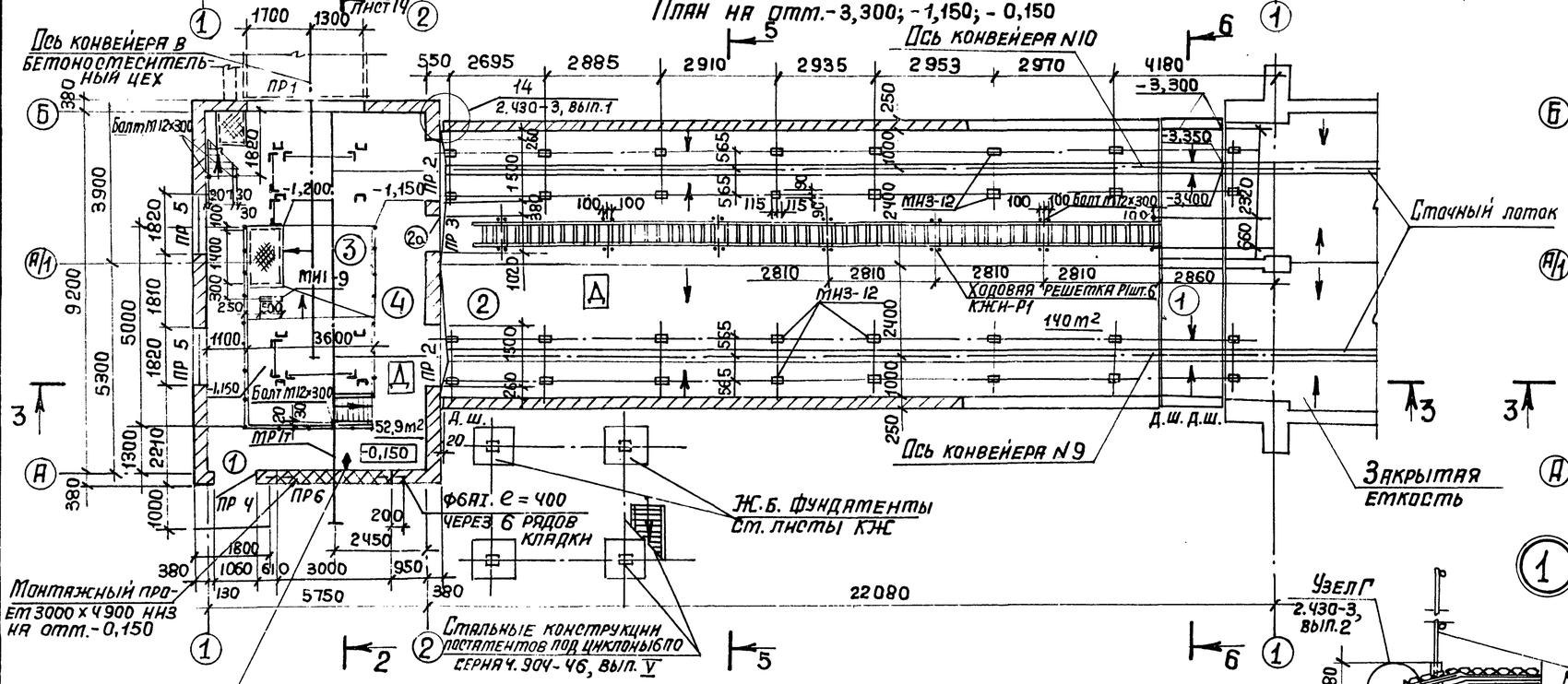

План на отм. -0,150 ; 2,395

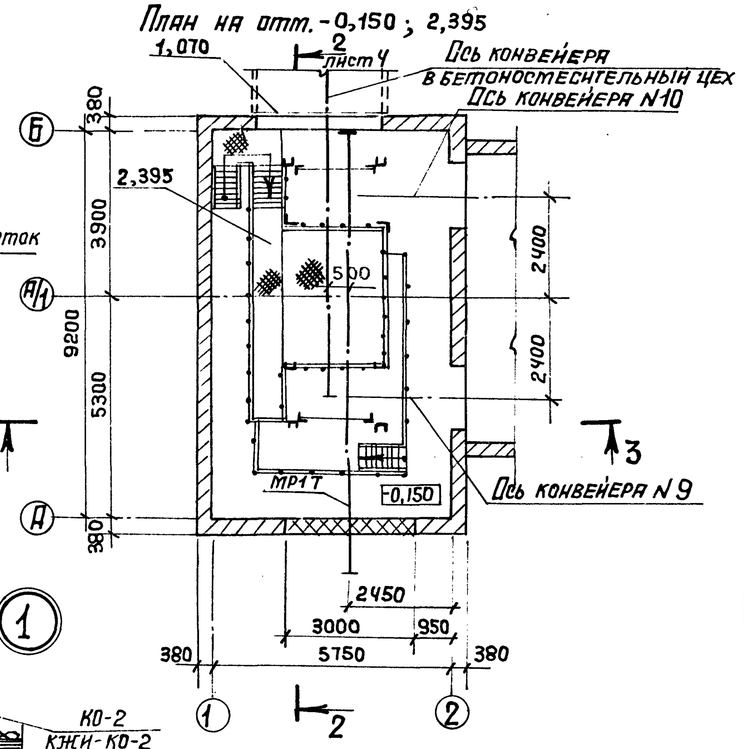

Разрез 4-4

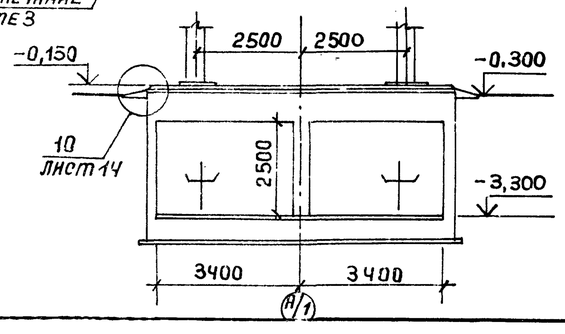

Разрез 5-5

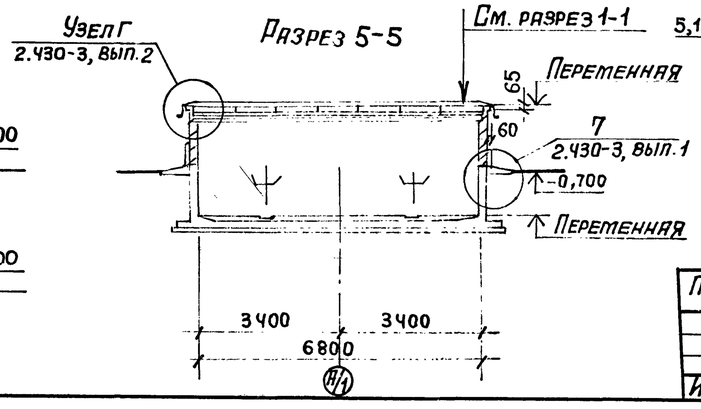

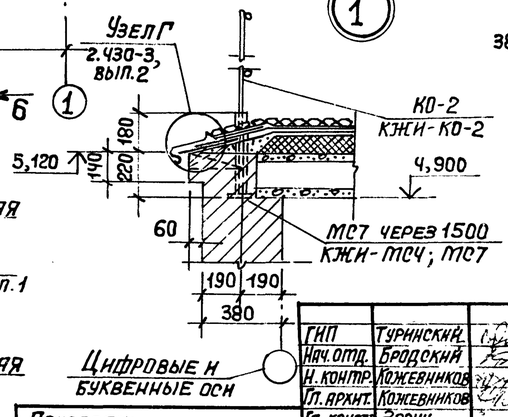

6
9032/5

ГИП	Турянский		
Нач. отд.	Бродский		
Н. контр.	Кожевников		
Гл. архит.	Кожевников		
Гл. конст.	Зорин		
Рук. гр.	Зарб		
Ст. арх.	Ульянова		
Ст. арх.	Ульянова		
Архит.	Марголина		

Привязан:

Инв. N°

Инв. N° подл. | Подпись и дата | Взам. инв. N°

ТП 708-18.85 АР

Склад заполнителей бетона прирельсовый автоматизированный с двумя трактами подачи емкостью 6 тыс. куб. м.

Галерея ленточных конвейеров N9, N10 и пункт перегрузки N2. Схема N2.

Планы на отм. -3,300; -1,150, -0,150; 2,395. Разрезы 3-3 ÷ 6-6. Узел 1.

Стадия	Лист	Листов
Р	5	

Госстрой СССР ХАРЬКОВСКИЙ ПРОМСТРОЙНИИПРОЕКТ

Альбом 5

Фасад 7-2

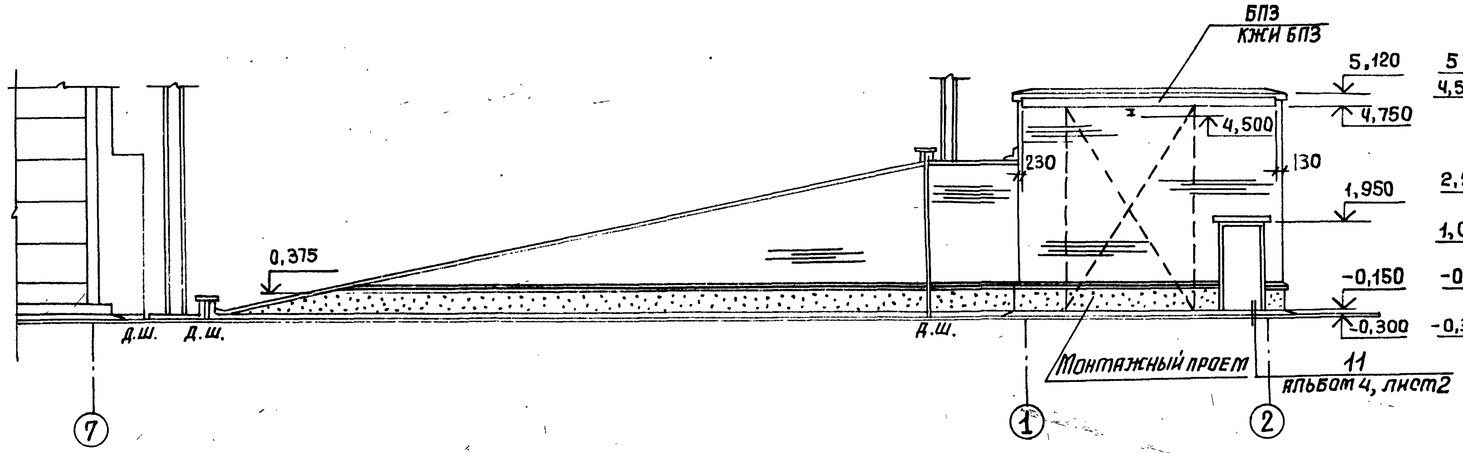

Фасад А-Б

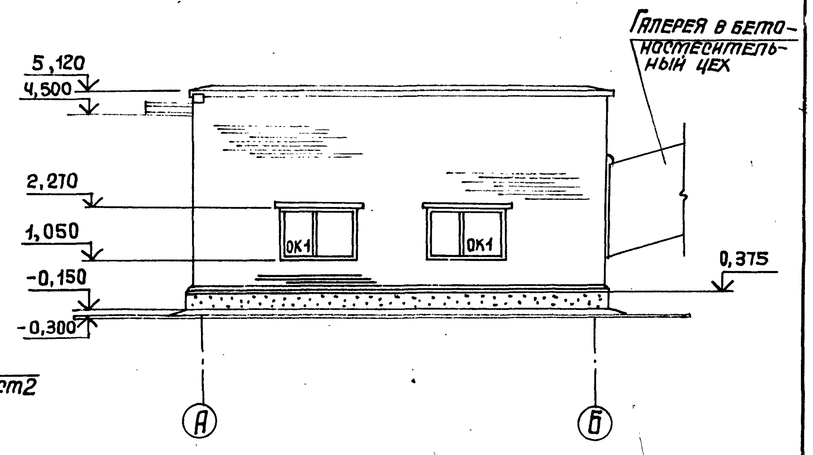

Фасад 2-7

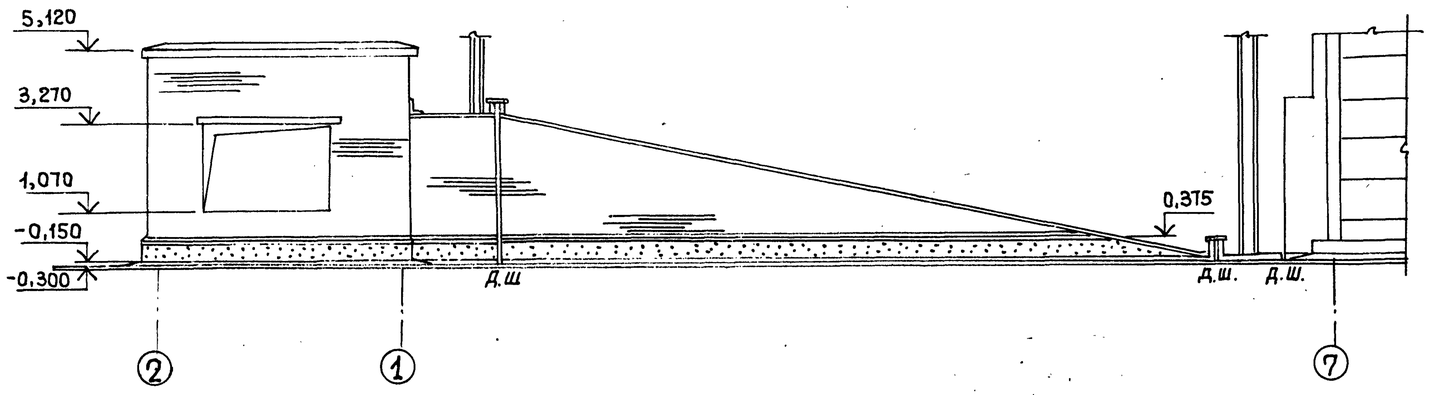

План кровли

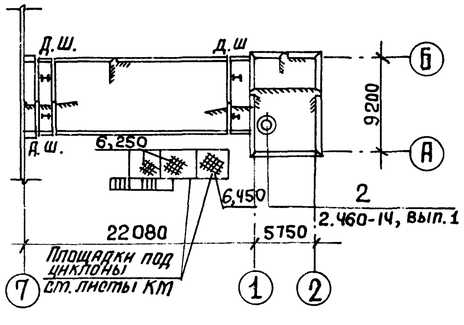

Схема заполнения оконных проемов

ОК1

ГИП	Туринский		ТП 708-18.85 АР
Нач.отд.	Бродский		Склад заполнителей бетона прирельсовый автоматизированный с двумя трактами подачи емкостью 6 тыс. куб. м
Н.контр.	Конжевников		
Гл.архит.	Конжевников		Галерея ленточных конвейеров N9, N10 и пункт перегрузки N2. Схема N1.
Гл.констр.	Зорин		Стадия: Р; Лист: 6; Листов:
Рук.гр.	Зарб		Фасады 7-2, 2-7, А-Б. План кровли.
Ст. арх.	Ульянова		Госстрой СССР, Харьковский Промстройниипроект
Ст. арх.	Ульянова		
Архит.	Марголина		

Привязан:

Инв. N°

Взам. инв. N°

Подпись и дата

Инв. N° подл.

Альбом 5

Фасад 2-1

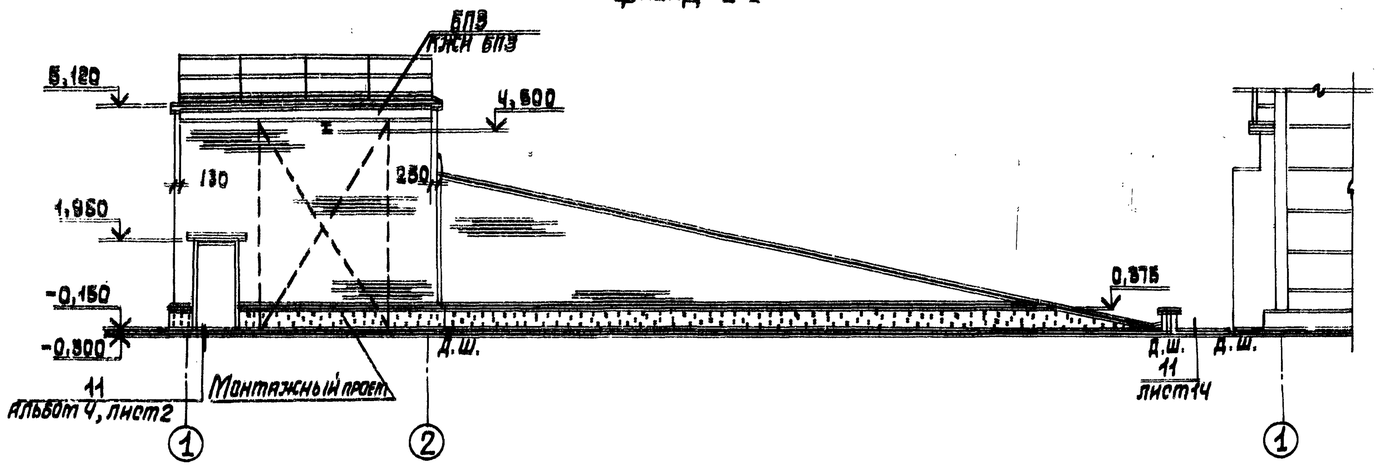

Фасад Б-А

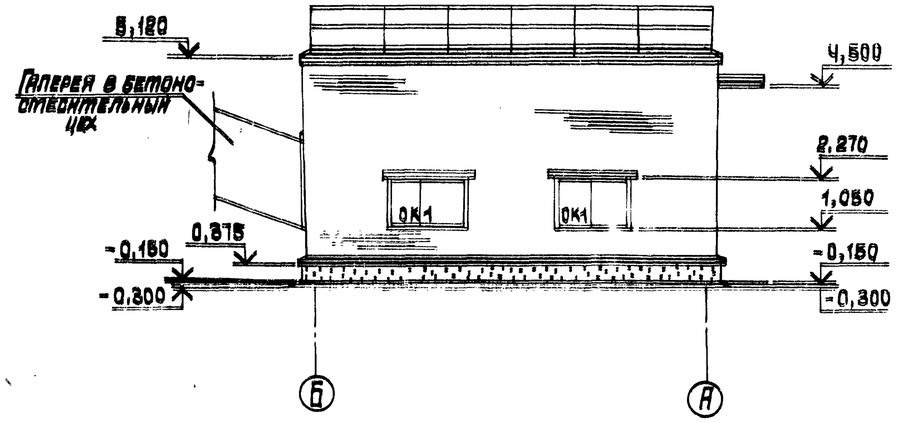

Фасад 1-2

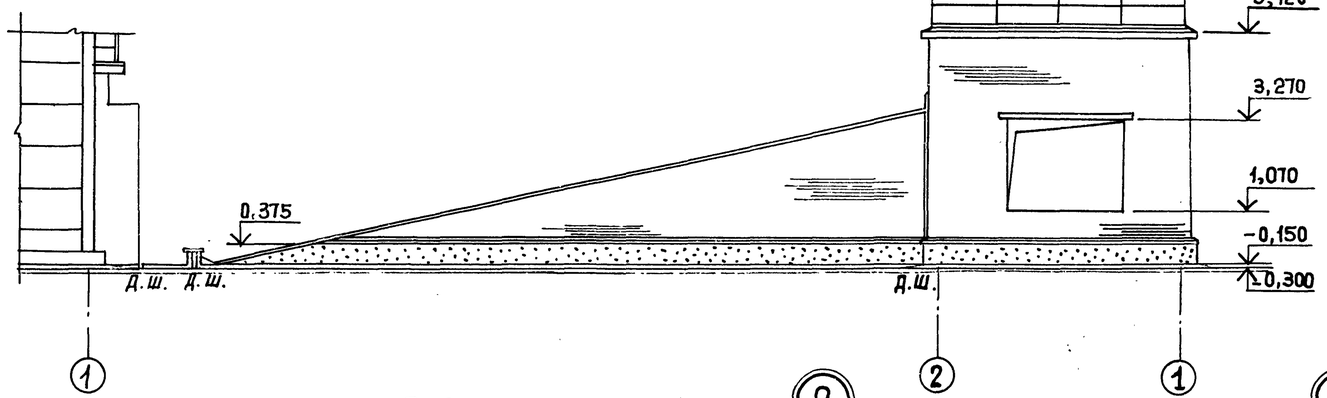

Фрагмент плана кровли

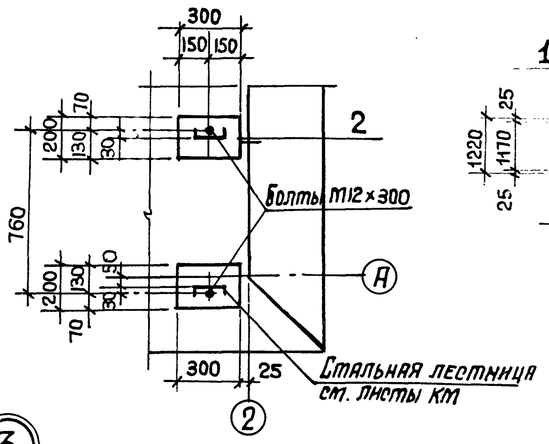

Схема заполнения оконных проемов ОК1

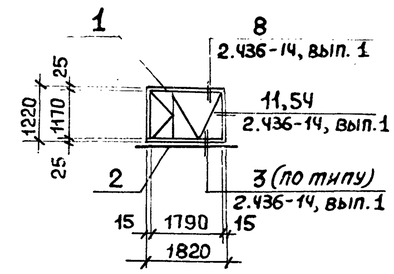

План кровли

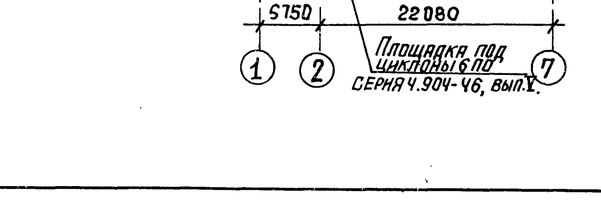

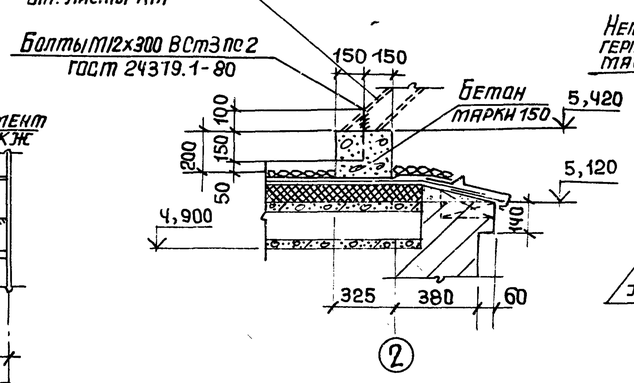

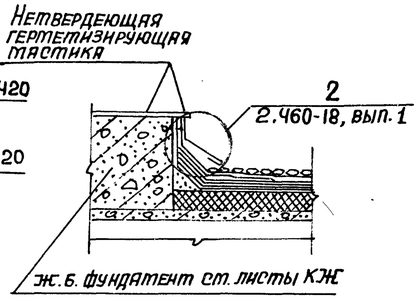

8
9032/5

ГИП	Туринский		ТП 708-18.85 АР		
Нач. отд.	Бродский		Склад заполнителей бетона прирельсовый автоматизированный с двумя трактами подачи емкостью 6 тыс. куб. м		
Н. контр.	Кожевников				
Гл. арх.	Кожевников		Галерея ленточных конвейеров N9, N10 и пункт перегрузки N2. Схема N2.	Стадия	Лист	Листов
Гл. констр.	Зарин			Р	7	
Рук. гр.	Зарб		Фасады 2-1, 1-2, Б-А. План кровли. Узлы 2, 3	Госстрой СССР ХАРЬКОВСКИЙ ПРОМСТРОЙНИИПРОЕКТ		
Ст. арх.	Ульянова					
Ст. арх.	Ульянова					
Архит.	Марголина					

Привязан:

Инв. N°

Инв. N° подл. | Подпись и дата | Взам. инв. N°

Альбом 5

План на отм.- 1,750; 10,400

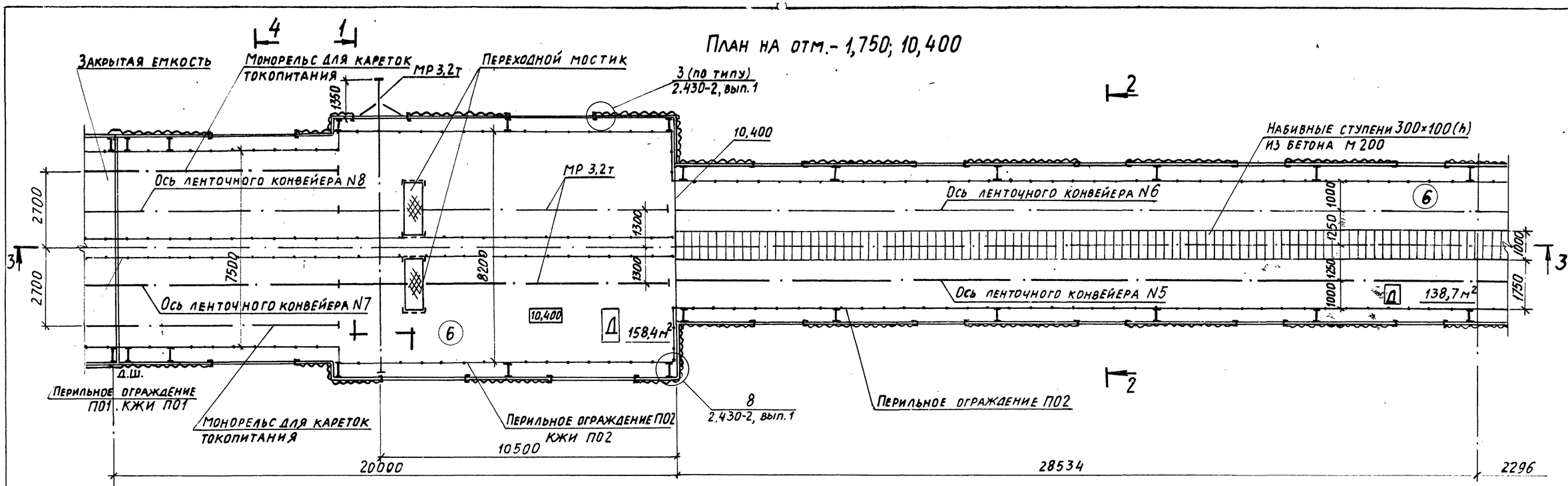

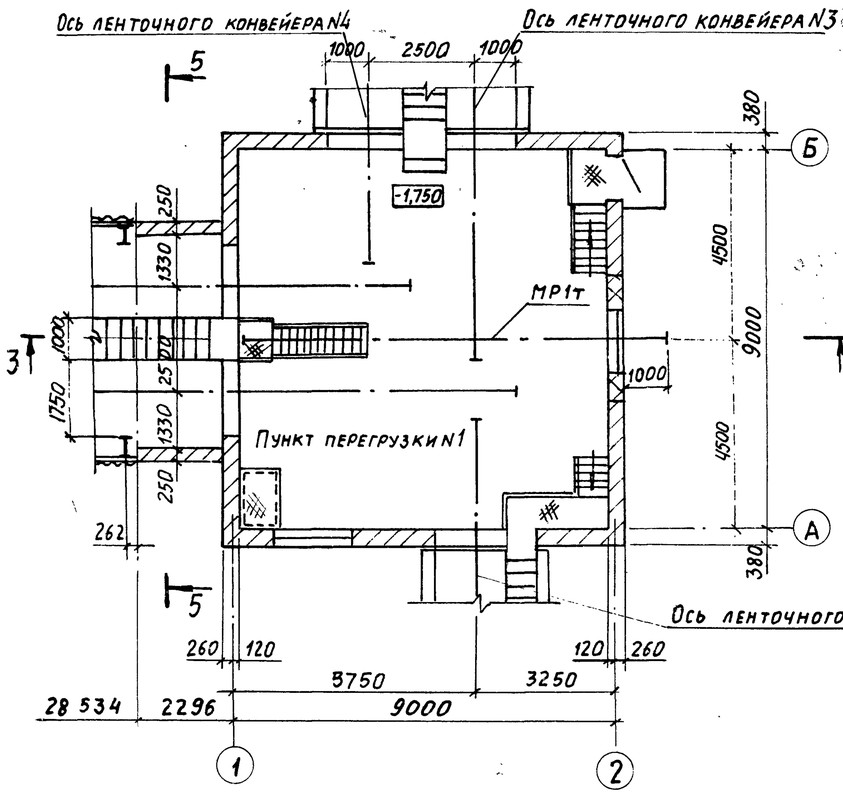

Разрез 1-1

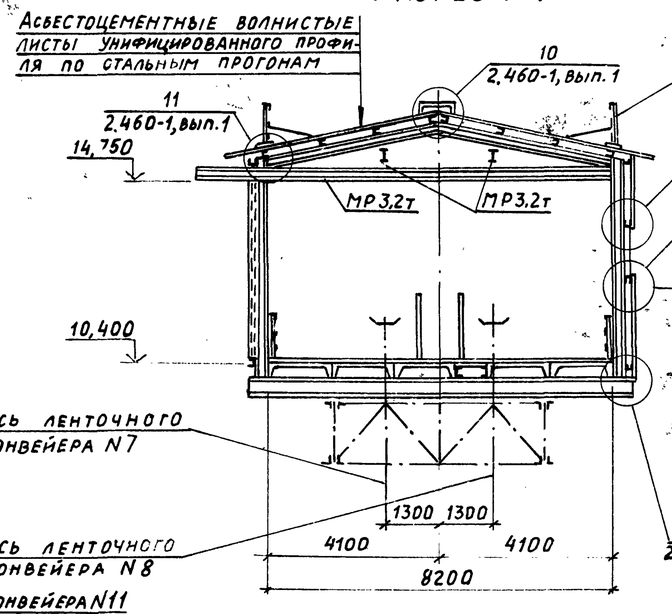

Разрез 2-2

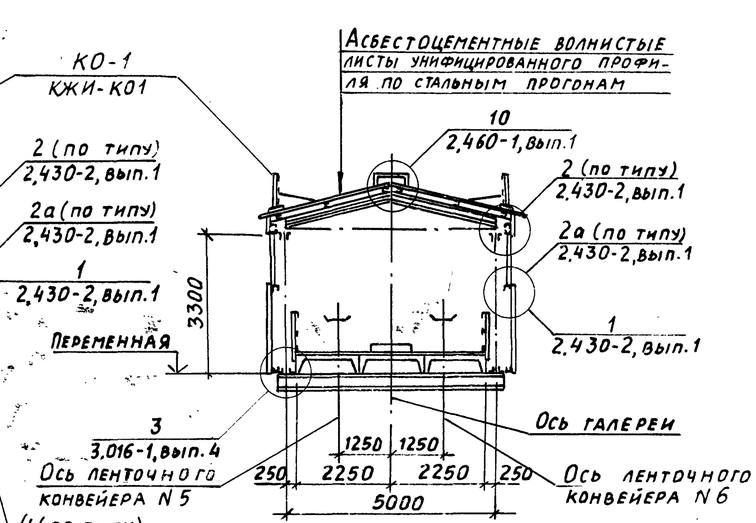

ГИП	Туринский		ТП 708-18.85 АР
Нач. отд.	Бродский		Склад заполнителей бетона прирельсовый автоматизированный с двумя трактами подачи емкостью 6 тыс. куб.м
Н. контр.	Кожевников		
Гл. архит.	Кожевников		Галерея ленточных конвейеров N5÷N8. Схемы N1, N2.
Гл. констр.	Зорин		Стадия: Р; Лист: 8; Листов:
Рук. гр.	Зарб		План. Разрезы 1-1, 2-2
Ст. арх.	Ульянова		Госстрой СССР Харьковский Промстройниипроект
Ст. арх.	Ульянова		
Архитект	Марголина		

Привязан:

Инв. N°

Инв. N° подл. | Подпись и дата | Взам. инв. N°

Альбом 5

Разрез 3-3

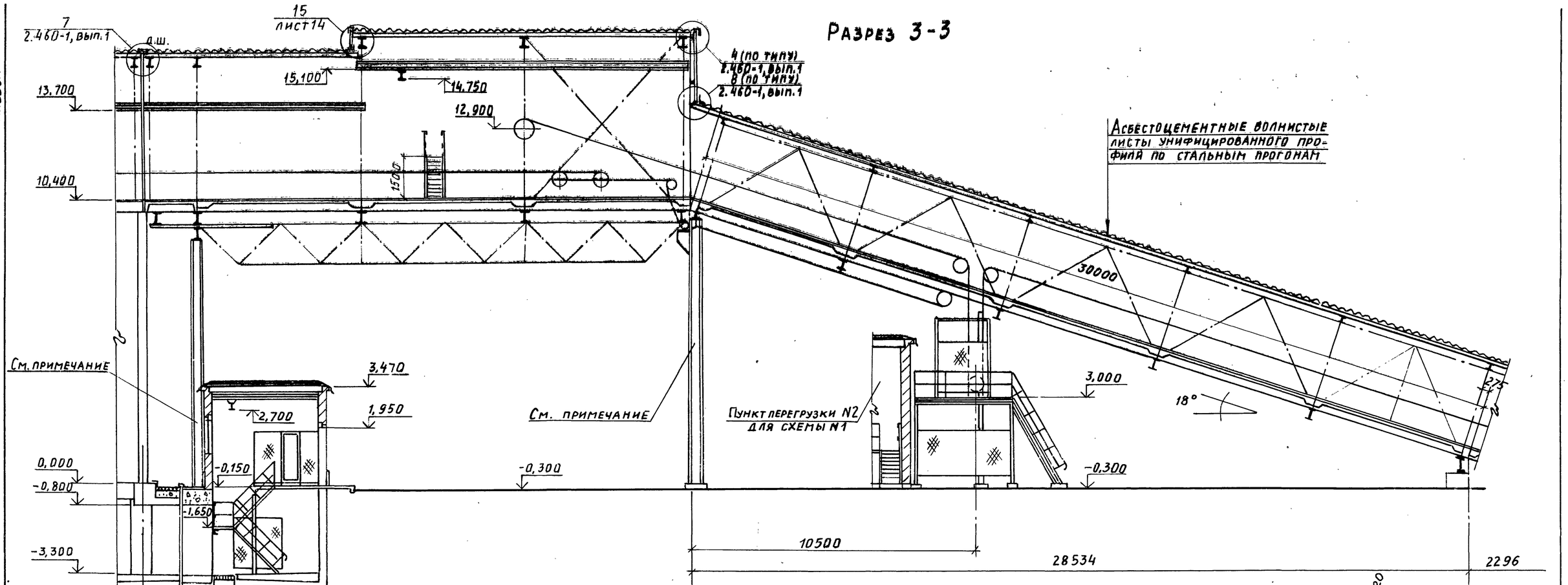

Разрез 4-4

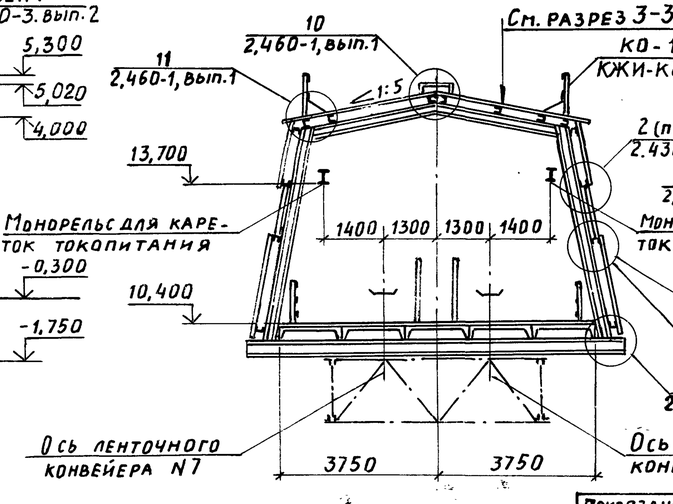

Разрез 5-5

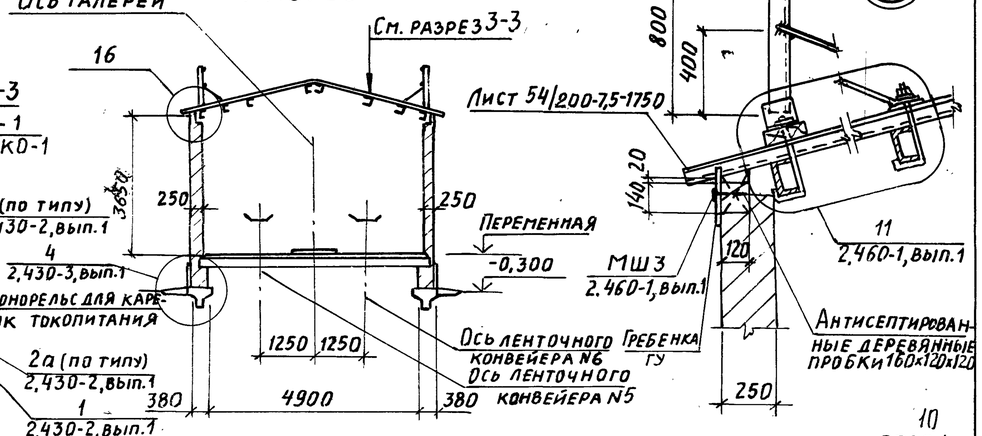

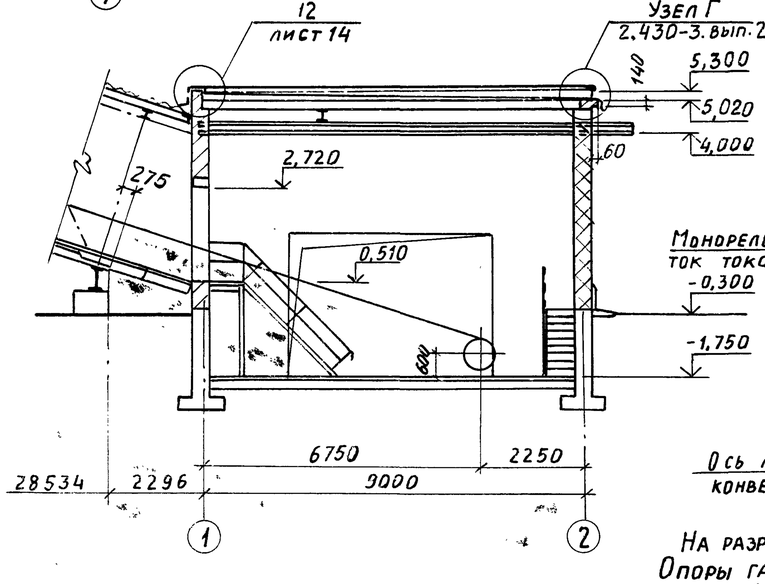

На разрезе показаны опоры для схемы N2. Опоры галереи для схемы N смотрите на листе 4 данного альбома.

ГИП	Туринский		ТП 708-18.85 АР
Нач. отд.	Бродский		Склад заполнителей бетона прирельсовый автоматизированный с двумя трактами подачи емкостью 6 тыс. куб. м
Н. контр.	Кожевников		
Гл. архит.	Кожевников		
Гл. констр.	Зорин		Галерея ленточных конвейеров N5÷N8. Схемы N1, N2
Рук. гр.	Зарб		Стадия Р; Лист 9; Листов
Ст. арх.	Ульянова		Разрезы 3-3÷5-5
Ст. арх.	Ульянова		Госстрой СССР Харьковский Промстройниипроект
Архитект.	Марголина		

Привязан:

Инв. N

Инв. N подл. | Подпись и дата | Взам. инв. N

16

10
9032/5

Альбом 5

Фасад 7-1

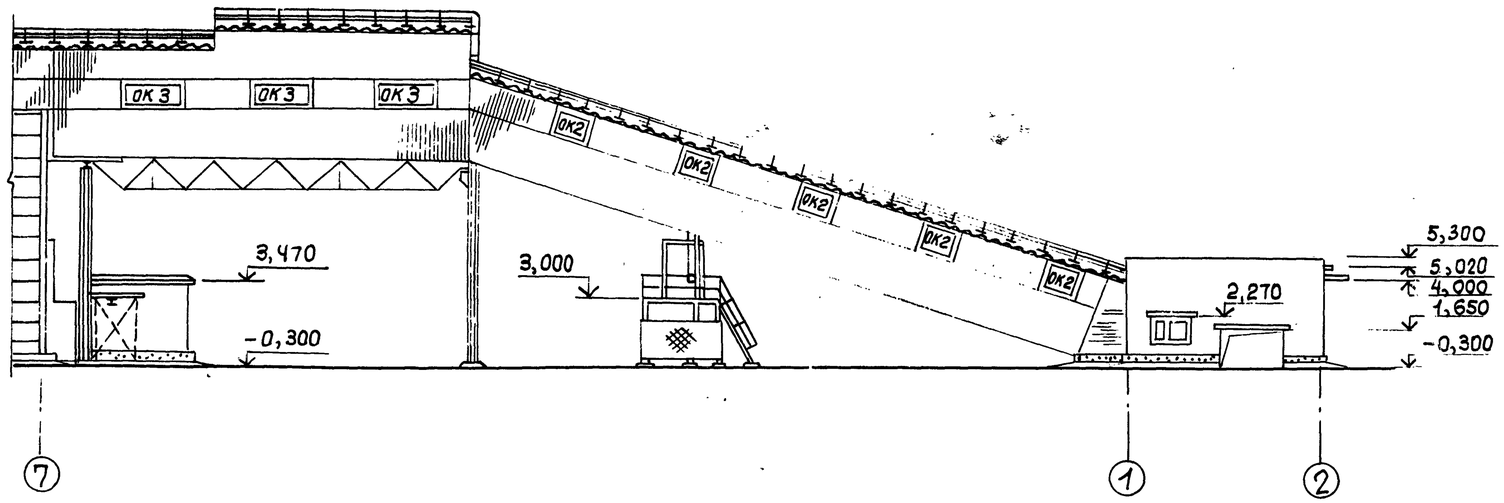

Фасад 1-7

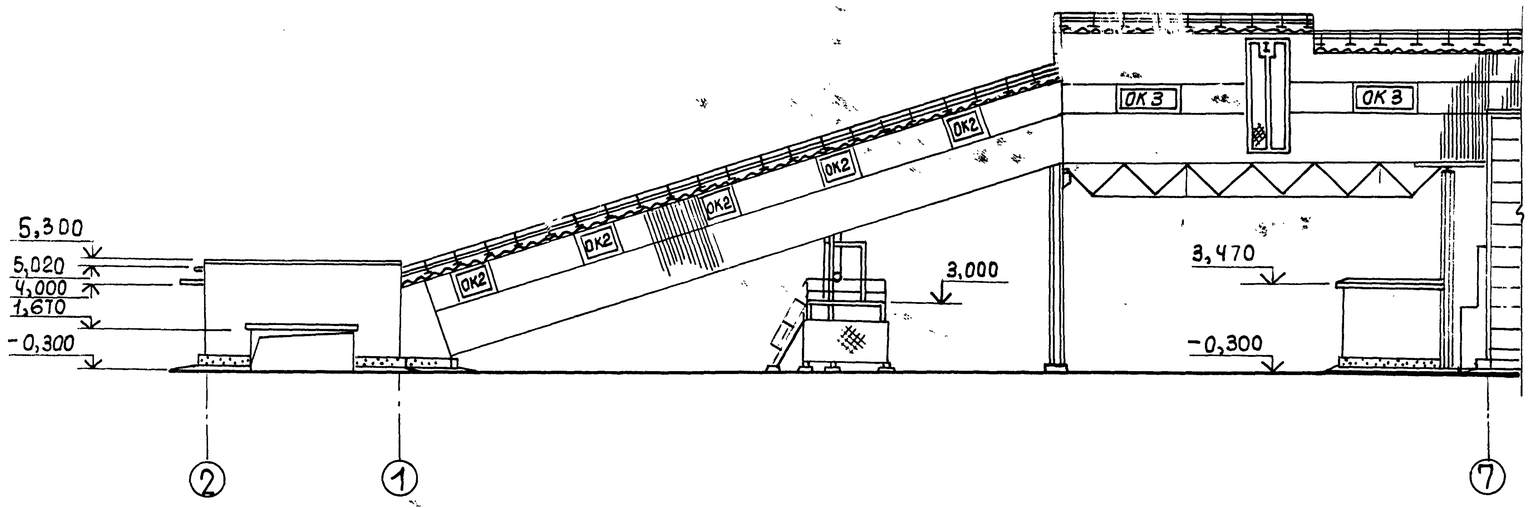

План кровли

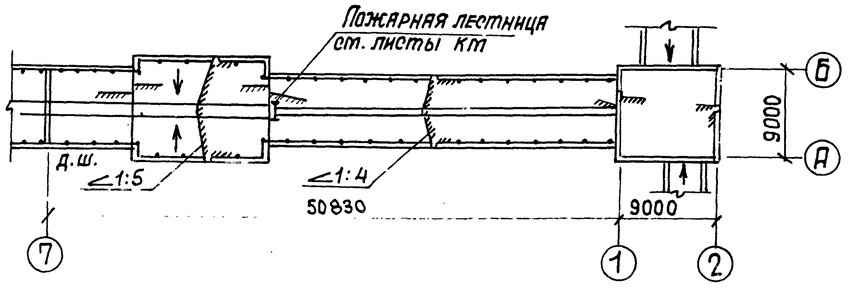

Схемы заполнения оконных проемов

ОК-3

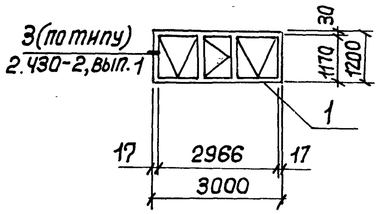

ОК-2

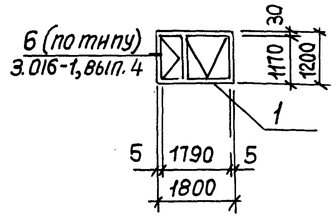

Инв. № подл. | Подпись и дата | Взам. инв. №

Привязан:

Инв. №

ГИП	Туринский	
Нач. отд.	Бродский	
Н. контр.	Кожевников	
Гл. арх.	Кожевников	
Гл. констр.	Зорин	
Рук. гр.	Зарб	
Ст. арх.	Ульянова	
Ст. арх.	Ульянова	
Архит.	Кириченко	

ТП 708 - 18.85 АР

Склад заполнителей бетона прирельсовый автоматизированный с двумя трактами подачи емкостью 6 тыс. куб. м

Галерея ленточных конвейеров №5÷№8. Схемы N1, N2

Стадия	Лист	Листов
Р	10	

Фасады 1-7, 7-1. План кровли.

Госстрой СССР ХАРЬКОВСКИЙ ПРОМСТРОЙНИИПРОЕКТ

11
9032/5

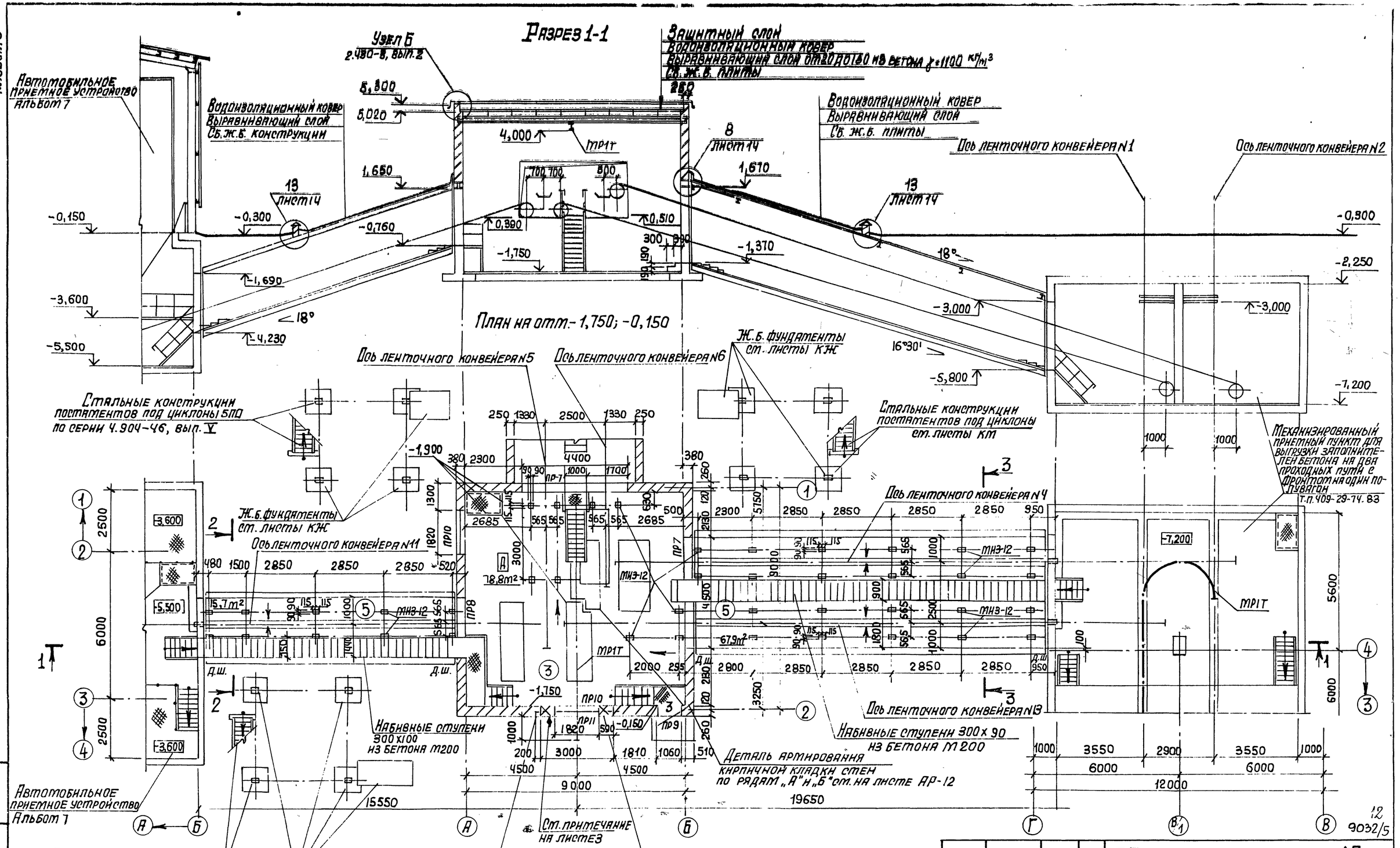

ГИП	Туринский		
Нач. отд.	Бродский		
Н. контр.	Кожевников		
Гл. арх.	Кожевников		
Гл. констр.	Зорин		
Рук. гр.	Зарб		
Ст. арх.	Ульянова		
Ст. арх.	Ульянова		
Архит.	Марголина		

Привязан:

Инв. №

ТП 708-18.85 АР

Склад заполнителей бетона прирельсовый автоматизированный с двумя трактами подачи емкостью 6 тыс. куб. м

Галереи ленточных конвейеров N3, N4, N11 и пункт перегрузки N1. Схемы N1, N2.

Стадия	Лист	Листов
Р	11	

План. Разрез 1-1.

Госстрой СССР ХАРЬКОВСКИЙ ПРОМСТРОЙНИИПРОЕКТ

Альбом 5

Фасад А-Б

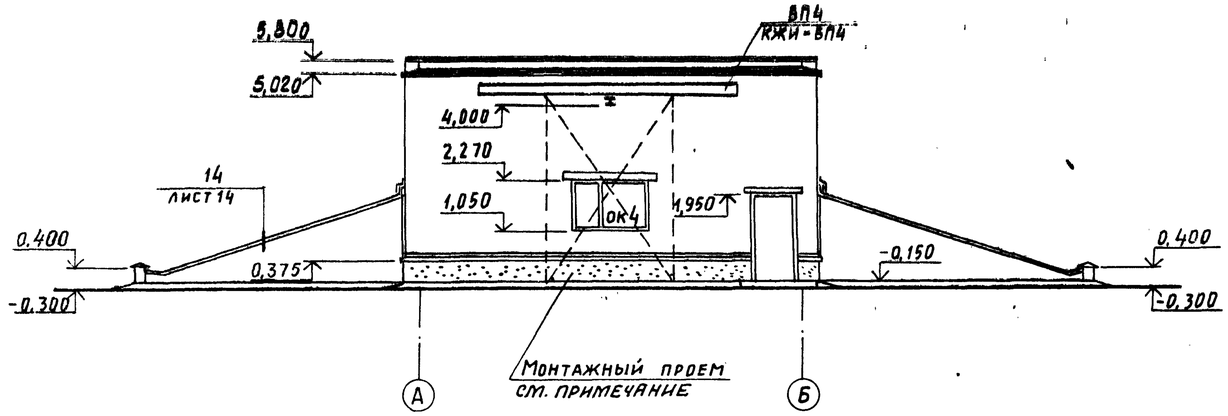

Фасад 1-2

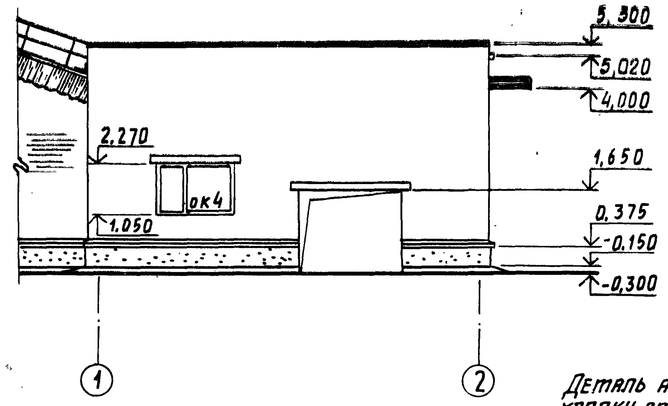

Деталь армирования кирпичной кладки стен по рядам „А", „Б."

Фасад Б-А

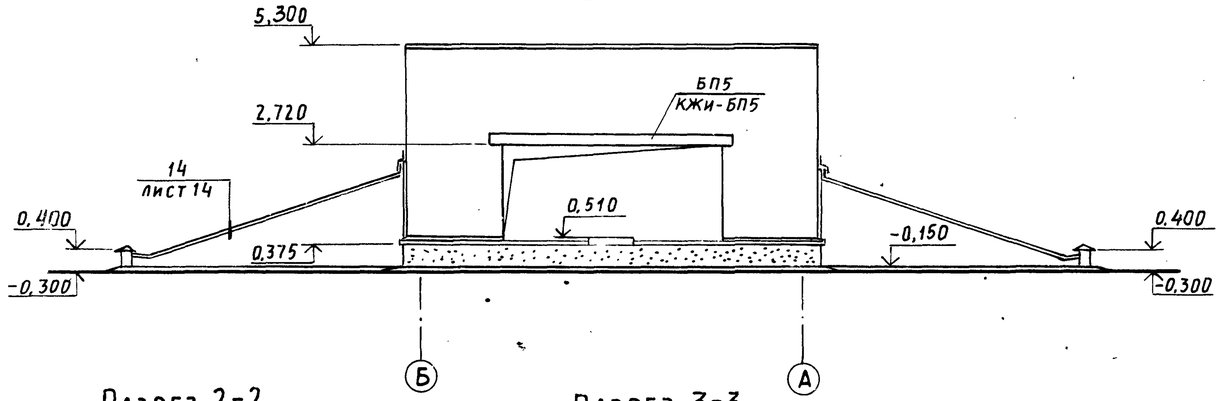

Фасад 2-1

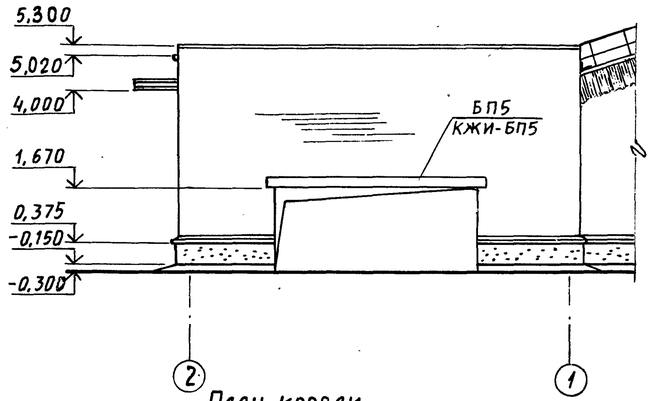

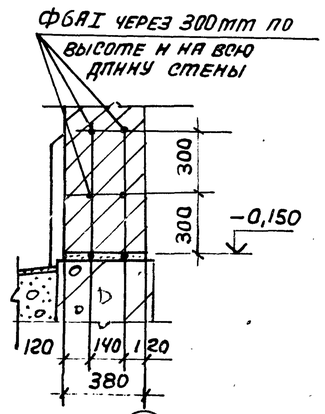

Разрез 2-2

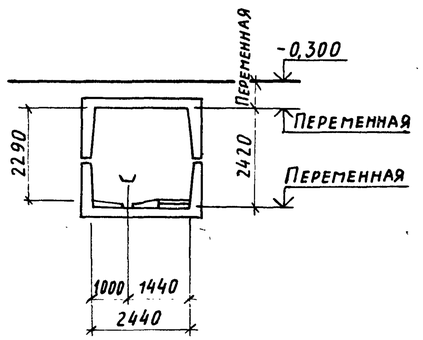

Разрез 3-3

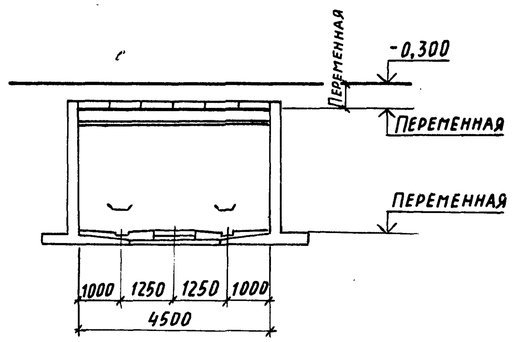

План кровли

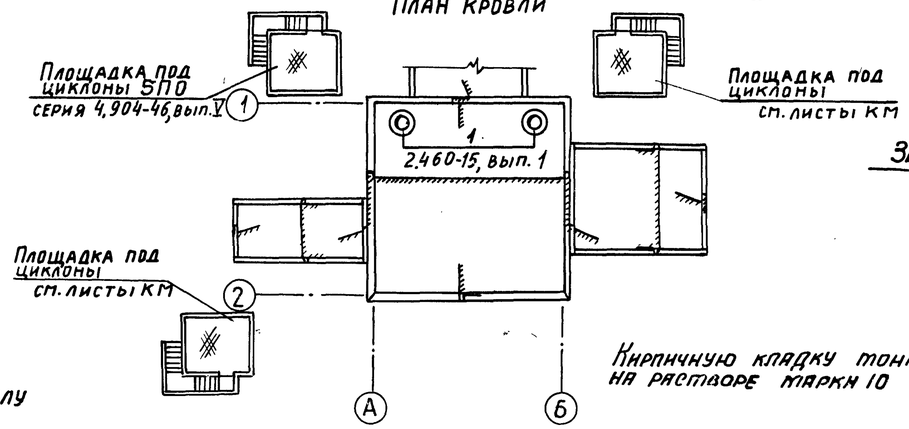

Кирпичную кладку монтажных проемов вести на растворе марки 10

Схема заполнения оконных проемов ОК-4

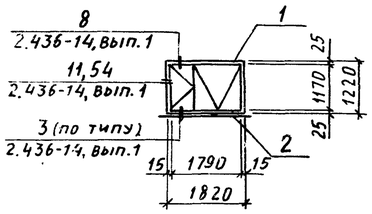

Схема расположения закладных элементов в полу пункта перегрузки N1

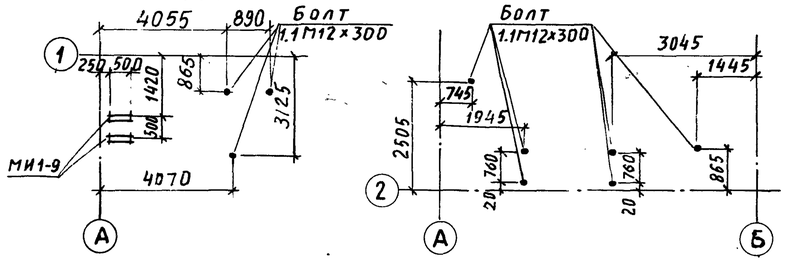

ГИП	Туринский		ТП 708-18.85 АР
Нач.отд.	Бродский		Склад заполнителей бетона прирельсовый автоматизированный с двумя трактами подачи емкостью 6 тыс.куб.м
Н.контр.	Кожевников		Галереи ленточных конвейеров N3, N4, N11 и пункт перегрузки N1. Схемы N1, N2.
Гл. арх.	Кожевников		Разрезы 2-2, 3-3. Фасады А-Б, Б-А, 1-2, 2-1. План кровли
Гл.конст.	Зорин		Стадия: Р; Лист: 12; Листов:
Рук. гр.	Зарб		ГОССТРОЙ СССР ХАРЬКОВСКИЙ ПРОМСТРОЙНИИПРОЕКТ
Ст. арх.	Ульянова		
Ст. арх.	Ульянова		
Архит.	Марголина		

Привязан:

Инв. N°

Инв. N° подл. | Подпись и дата | Взам. инв. N°

13
9032/5

Альбом 5

Фасад 1-2

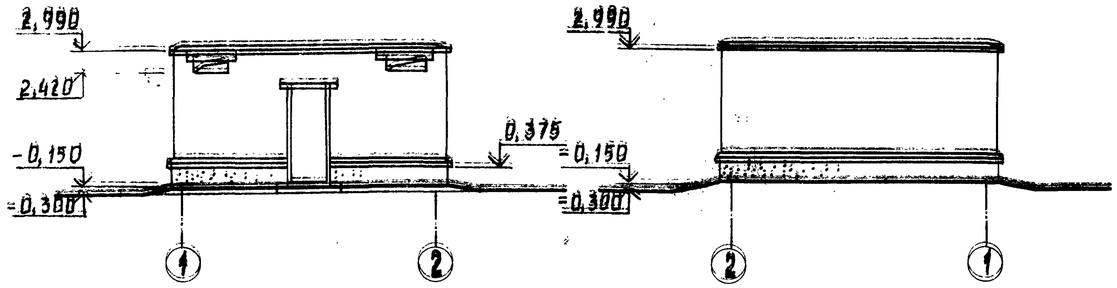

Фасад 2-1

Фасады А-Б, Б-А

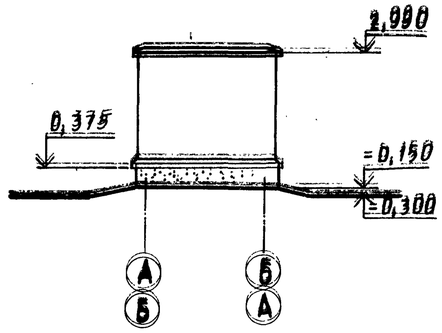

План кровли

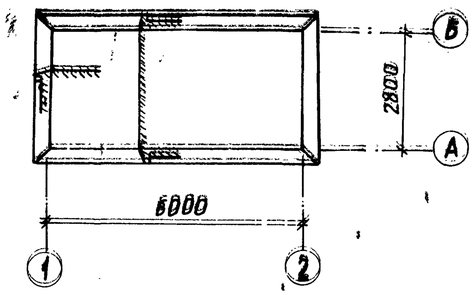

Разрез 1-1

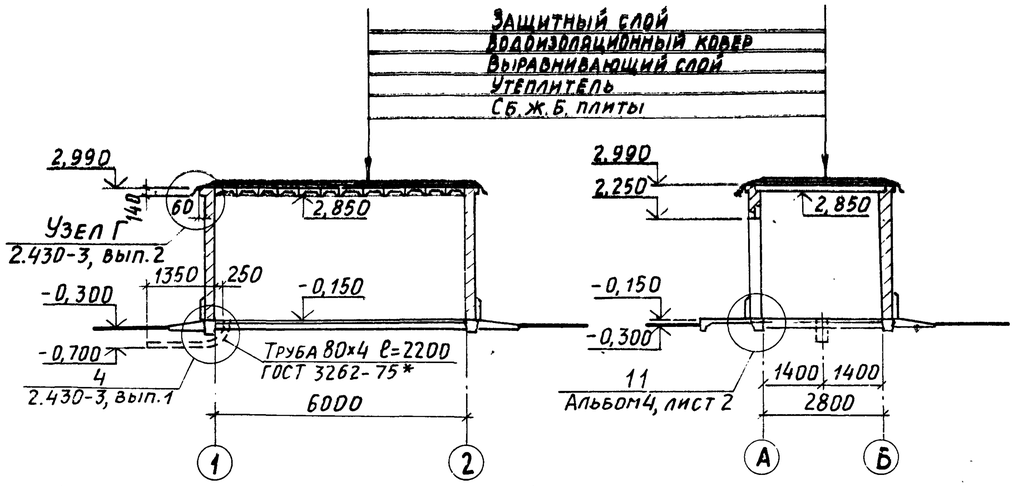

Разрез 2-2

Схема расположения закладных

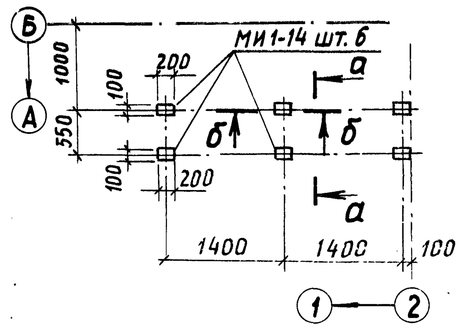

а-а

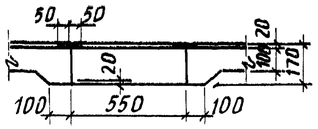

б-б

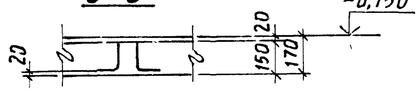

План на отм. -0,150

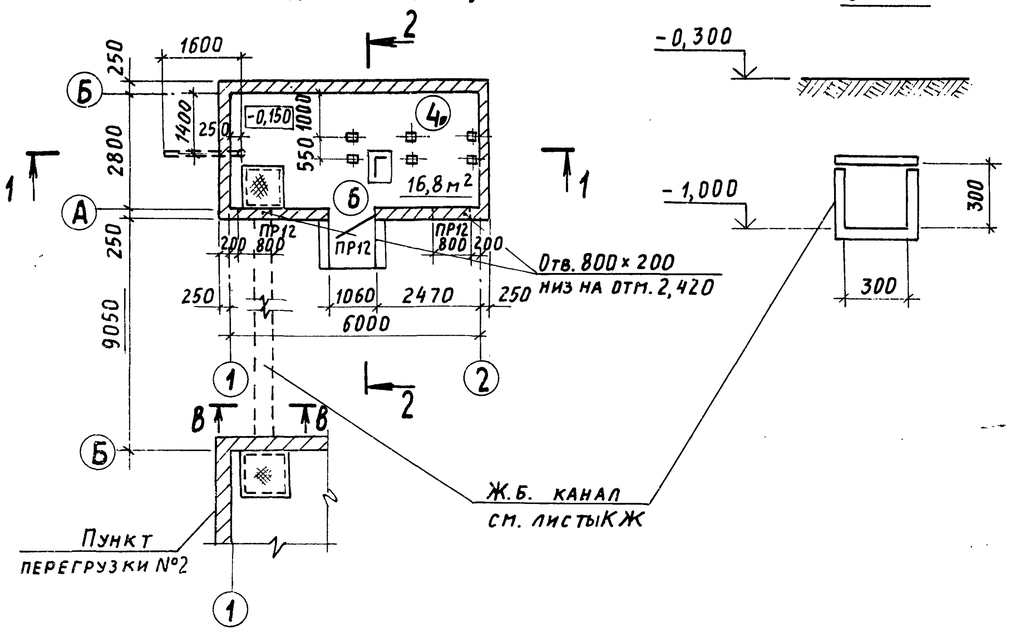

В - В

14
9032/5

ГИП	Туринский		ТП 708-18.85 АР		
Нач. отд.	Бродский		Склад заполнителей бетона прирельсовый автоматизированный с двумя трактами подачи емкостью 6 тыс. куб. м		
Н. контр.	Кожевников				
Гл. арх.	Кожевников		Щитовая схемы N1, N2	Стадия: Р	Лист: 13
Гл. констр.	Зорин				Листов:
Рук. гр.	Зарб		План на отм. -0,150. Разрезы 1-1, 2-2. Фасады 1-2, 2-1, А-Б, Б-А. План кровли	Госстрой СССР Харьковский промстройниипроект	
Ст. арх.	Ульянова				
Ст. арх.	Ульянова				
Архитект.	Марголина				

Привязан:

Инв. №

Инв. № подл. | Подпись и дата | Взам. инв. №

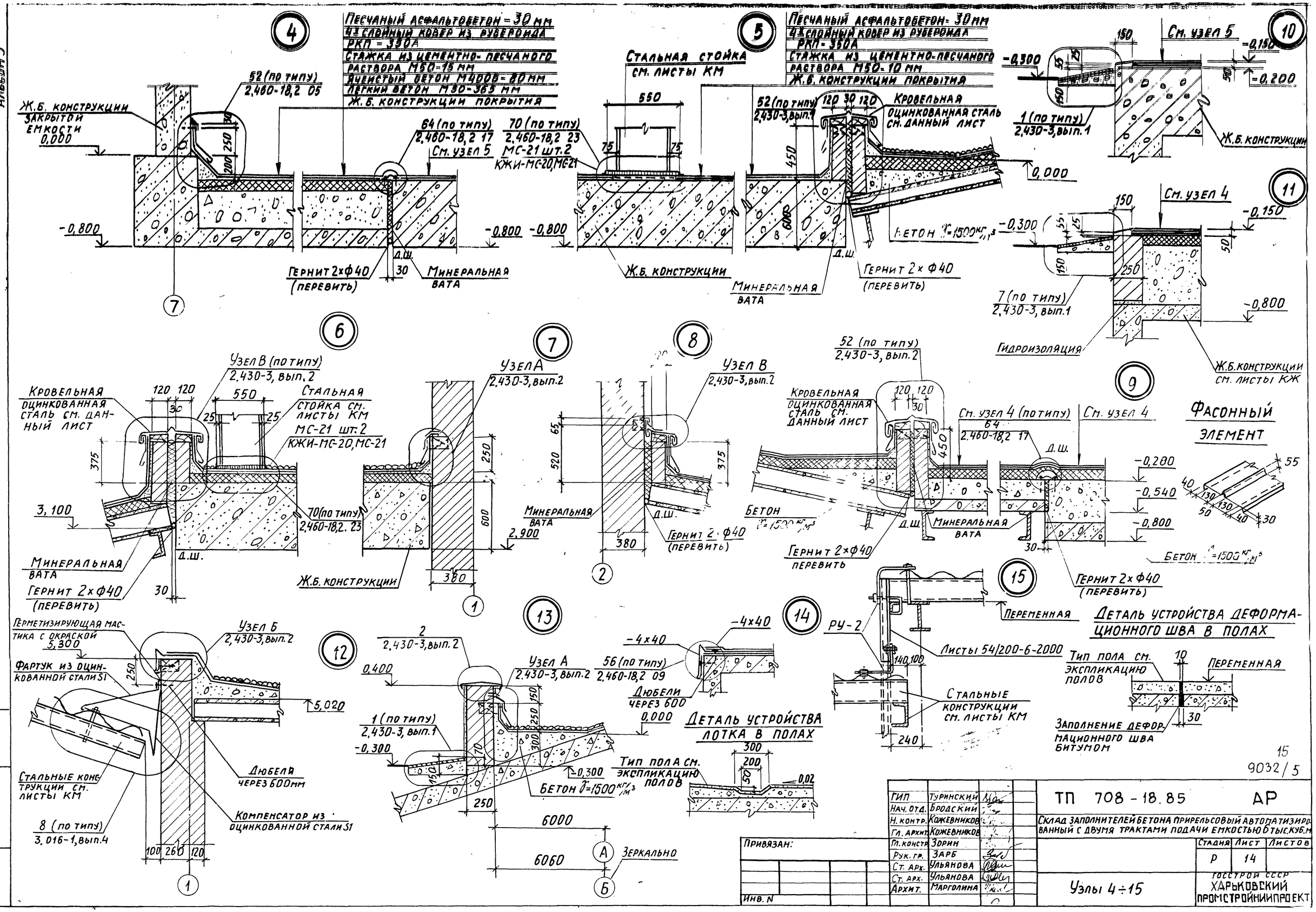

Альбом 5
4
Песчаный асфальтобетон = 30 мм
4-х слойный ковер из рубероида РКП = 350А
Стяжка из цементно-песчаного раствора М50 = 15 мм
Ячеистый бетон М400Б = 80 мм
Легкий бетон М50 = 365 мм
Ж.Б. конструкции покрытия
52 (по типу) 2,460-18,2 05
Ж.Б. конструкции закрытой емкости 0,000
64 (по типу) 2,460-18,2 17
См. узел 5
70 (по типу) 2,460-18,2 23
МС-21 шт.2
КЖИ-МС-20, МС-21
-0,800
Гернит 2×Ф40 (перевить)
Минеральная вата
Д.Ш.
7
5
Песчаный асфальтобетон = 30 мм
4-х слойный ковер из рубероида РКП = 350А
Стяжка из цементно-песчаного раствора М50 = 10 мм
Ж.Б. конструкции покрытия
Стальная стойка см. листы КМ
550
52 (по типу) 2,430-3, вып.1
Кровельная оцинкованная сталь см. данный лист
0,000
Бетон γ=1500 кг/м³
Ж.Б. конструкции
Минеральная вата
Гернит 2×Ф40 (перевить)
10
См. узел 5
-0,300
-0,150
-0,200
1 (по типу) 2,430-3, вып.1
Ж.Б. конструкции
11
См. узел 4
-0,300
-0,150
7 (по типу) 2,430-3, вып.1
-0,800
Гидроизоляция
Ж.Б. конструкции см. листы КЖ
6
Узел В (по типу) 2,430-3, вып.2
Кровельная оцинкованная сталь см. данный лист
Стальная стойка см. листы КМ
МС-21 шт.2
КЖИ-МС-20, МС-21
3,100
70 (по типу) 2,460-18,2. 23
Минеральная вата
Гернит 2×Ф40 (перевить)
Д.Ш.
7
Узел А 2,430-3, вып.2
Ж.Б. конструкции
2,900
1
8
Узел В 2,430-3, вып.2
Минеральная вата
Гернит 2×Ф40 (перевить)
2
9
52 (по типу) 2,430-3, вып.2
Кровельная оцинкованная сталь см. данный лист
См. узел 4 (по типу)
64 2,460-18,2 17
См. узел 4
Бетон γ=1500 кг/м³
Минеральная вата
Гернит 2×Ф40 перевить
Гернит 2×Ф40 (перевить)
Фасонный элемент
Бетон γ=1500 кг/м³
15
Переменная
РУ-2
Листы 54/200-6-2000
Стальные конструкции см. листы КМ
Деталь устройства деформационного шва в полах
Тип пола см. экспликацию полов
Переменная
Заполнение деформационного шва битумом
Герметизирующая мастика с окраской 5,300
Узел Б 2,430-3, вып.2
Фартук из оцинкованной стали S1
5,020
Стальные конструкции см. листы КМ
Дюбели через 600 мм
Компенсатор из оцинкованной стали S1
8 (по типу) 3,016-1, вып.4
12
13
2 2,430-3, вып.2
Узел А 2,430-3, вып.2
0,400
1 (по типу) 2,430-3, вып.1
-0,300
Бетон γ=1500 кг/м³
6000
6060
Зеркально
14
-4×40
56 (по типу) 2,460-18,2 09
Дюбели через 600
0,000
Деталь устройства лотка в полах
Тип пола см. экспликацию полов
15
9032/5
ТП 708-18.85 АР
Склад заполнителей бетона прирельсовый автоматизированный с двумя трактами подачи емкостью 6 тыс. куб. м
Стадия Р
Лист 14
Листов
Узлы 4÷15
Госстрой СССР
Харьковский промстройниипроект
Привязан:
Инв. N
Гип Туринский
Нач. отд. Бродский
Н. контр. Кожевников
Гл. архит. Кожевников
Гл. констр. Зорин
Рук. гр. Зарб
Ст. арх. Ульянова
Ст. арх. Ульянова
Архит. Марголина
Инв. N подл. | Подпись и дата | Взам. инв. N

Альбом 5

Ведомость чертежей основного комплекта марки КЖ

Лист	Наименование	Примечание
1	Общие данные (начало).	
2	Общие данные (окончание).	
3	Пункт перегрузки №1. Схемы №1 и №2.	
	Схема расположения конструктивных элементов.	
4	Пункт перегрузки №1. Схемы №1 и №2.	
	Схема расположения плит покрытия, элемент плана №1	
	Фундаменты Фот1, Фот1-1, Фот18, Фот14.	
5	Пункт перегрузки №2. Схема №1.	
	Схемы расположения конструктивных элементов.	
6	Пункт перегрузки №2. Схема №2.	
	Схемы расположения конструктивных элементов.	
7	Пункт перегрузки №2. Щитовая. Схемы №1, №2.	
	Приямки ПРт1 ÷ ПРт3, ПРт 2 н. Фундаменты Фот2 ÷ Фот5.	
8	Щитовая. Схемы №1, №2.	
	Схема расположения конструктивных элементов.	
9	Галерея ленточного конвейера. №11. Схемы №1, №2	
	Схема расположения конструктивных элементов.	
10	Галерея ленточного конвейера №11. Схемы №1, №2.	
	Участки монолитные Ут6, Ут7.	
11	Галерея ленточных конвейеров №3, №4. Схемы №1, №2.	
	Схемы расположения конструктивных элементов.	
	Сечения 1-1, 2-2.	
12	Галерея ленточных конвейеров №3, №4. Схемы №1, №2.	
	Сечения 3-3 ÷ 7-7. Узлы I ÷ VI.	
13	Галерея ленточных конвейеров №3, №4. Схемы №1, №2.	
	Участок монолитный Ут1 (начало).	
14	Галерея ленточных конвейеров №3, №4. Схемы №1, №2.	
	Участок монолитный Ут1 (продолжение).	
15	Галерея ленточных конвейеров №3, №4. Схемы №1, №2.	
	Участок монолитный Ут1. Спецификация, ведомости	
	деталей, расхода стали.	
16	Галерея ленточных конвейеров №5, №6, №7, №8	
	Схемы №1, №2.	
	Схема расположения конструктивных элементов.	
17	Галерея ленточных конвейеров №5, №6, №7, №8.	
	Схемы №1, №2.	
	Фрагмент №1.	

Лист	Наименование	Примечание
18	Галерея ленточных конвейеров №5, №6, №7, №8.	
	Пункт перегрузки №2. Схемы №1, №2.	
	Фундаменты Фт1 ÷ Фт4.	
19	Пункты перегрузки №1, №2. Схемы №1, №2.	
	Участки монолитные Ут1, Ут2, Ут2н.	
20	Галерея ленточных конвейеров №5, №6, №7, №8.	
	Схемы №1, №2.	
	Участок монолитный Ут3.	
21	Галерея ленточных конвейеров №5, №6, №7, №8.	
	Участки монолитные Ут4, Ут5.	
22	Галерея ленточных конвейеров №9, №10. Схема №1.	
	Схема расположения конструктивных элементов.	
	Днища. Разрез 1-1.	
23	Галерея ленточных конвейеров №9, №10. Схема №1.	
	Схема расположения плит покрытия. Разрезы 2-2 ÷ 6-6.	
	Узлы 1,2.	
24	Галерея ленточных конвейеров №9, №10. Схема №1.	
	Монолитный участок Ут1. Армирование.	
25	Галерея ленточных конвейеров №9, №10. Схема №1.	
	Монолитный участок Ут2. Армирование.	
26	Галерея ленточных конвейеров №9, №10. Схема №1.	
	Монолитный участок Ут3. Армирование.	
27	Галерея ленточных конвейеров №9, №10. Схема №1.	
	Монолитный участок Ут3. Армирование (окончание).	
28	Галерея ленточных конвейеров №9, №10. Схема №1.	
	Монолитные участки Ут1 ÷ Ут3. Спецификация, ведомость	
	деталей, расход стали.	
29	Галерея ленточных конвейеров №9, №10. Схема №2.	
	Схема расположения конструктивных элементов.	
	Разрез 1-1. Узел 3.	
30	Галерея ленточных конвейеров №9, №10. Схема №2.	
	Схема расположения конструктивных элементов.	
	Разрезы 2-2 ÷ 5-5. Узлы 4 ÷ 8.	
31	Галерея ленточных конвейеров №9, №10. Схема №2.	
	Монолитный участок Ут4. Армирование.	
32	Галерея ленточных конвейеров №9, №10. Схема №2.	
	Монолитный участок Ут4 (продолжение).	
	Монолитный участок Ут5. Армирование.	
33	Галерея ленточных конвейеров №9, №10. Схема №2.	
	Монолитные участки Ут4, Ут5. Армирование.	
	Спецификация, ведость деталей, расход стали.	

Лист	Наименование	Примечание
34	Площадки под циклоны. Схемы №1, №2.	
	Схемы расположения фундаментов под установки В3 ÷ В8.	
35	Площадки под циклоны. Схемы №1, №2.	
	Фундаменты Фт5 ÷ Фт7, Фом6 ÷ Фом8.	
36	Галерея ленточных конвейеров №5, №6. Схемы №1, №2.	
	Схема расположения фундаментов натяжного устройства.	
	Фундаменты Фом9 ÷ Фом12.	

Таблица марок арматурной стали

Вид арматуры		Класс стали	Марка стали при расчетной температуре наружного воздуха до минус 30°С включительно.
Стержневая горячекатаная арматурная сталь	Гладкая ГОСТ 5781-82	А-I	Вст3 кп2
	Периодического профиля ГОСТ 5781-82	А-III	25Г2С

Ведомость объемов сборных бетонных и железобетонных конструкций по рабочим чертежам основного комплекта марки КЖ

	Наименование группы элементов конструкций	Код	Кол. м³	Примечание
1	Плиты покрытий	5841000000	43,0	
2	Плиты перекрытий	5842000000	28,0	
3	Перемычки	5828000000	5,0	
4	Конструкции и детали каналов	5858000000	15,2	
5	Фундаментные балки	5824000000	5,8	
	Всего бетона и железобетона		97,0	

16
9032/5

Типовой проект разработан в соответствии с действующими нормами и правилами и предусматривает мероприятия, обеспечивающие взрывобезопасность и пожаробезопасность при эксплуатации сооружения.

Гл. инженер проекта Г. Туринский

Привязан:

Инв. №

ГИП	Туринский	
Нач. отд.	Бронский	
Н. контр.	Фридланд	
Гл. конст.	Зорин	
Рук. гр.	Фридланд	
Ст. инж.	Ломазова	
Инженер	Шейнбаум	

ТП 708-18.85 КЖ

Склад заполнителей бетона прирельсовый автоматизированный с двумя трактами подачи емкостью 6 тыс. куб.м

Стадия	Лист	Листов
Р	1	36

Общие данные (начало)

Госстрой СССР
Харьковский Промстройниипроект

Инв. № подл. | Подпись и дата | Взам. инв. №

Группа АР Усанова
АСО-1 Учитель
Группа ОВ Кивглина

ГПИИИП Тех. отдел Гапоренкинаш.
Гапоренко N/11/23386 07.10.85 вит.
Нижуменко
Письмо N 9800-02-09от 11.09.86

Альбом 5

Ведомость применённых и ссылочных документов

Обозначение	Наименование	Примечание
1.494-24 вып.I	Стаканы для крепления крышных вентиляторов, дефлекторов и зонтов	
1.141-1 вып.63, 60	Панели перекрытия железобетонные многопустотные	
3.006-2 вып.II-1, II-2	Сборные железобетонные каналы и тоннели из лотковых элементов	
1.442.1-2 вып.1	Плиты перекрытий железобетонные ребристые высотой 400 мм, укладываемые на ригели прямоугольного сечения	
ПК-01-88	Сборные железобетонные плиты для покрытий производственных зданий	
1.415-1 вып.I	Железобетонные фундаментные балки для стен производственных зданий	
1.112-5 вып.0,1	Плиты железобетонные для ленточных фундаментов	
1.138.10 вып.1,4	Перемычки железобетонные для зданий с кирпичными стенами	
3.400-6/76	Унифицированные закладные детали сборных ж.б. конструкций инженерных сооружений промышленных предприятий	
ГОСТ 13579-78	Блоки бетонные для стен подвалов	
ГОСТ 24379.0-80 24379.1-80	Болты фундаментные Общие технические условия Конструкция и размеры	
2.460-14 вып.0	Типовые узлы покрытий промышленных зданий в местах пропуска вентиляционных шахт	
ГОСТ 23279-78	Сетки сварные из стержневой арматуры диаметром до 40 мм	

Ведомость спецификаций к основному комплекту марки КЖ

Лист	Наименование	Примечание
4	Пункт перегрузки №1. Схемы №1 и №2. Схема расположения плит покрытия. Элемент планан №1. Фундаменты ФО м1, ФОм1-1, ФОм13, ФОм14.	
5	Пункт перегрузки №2. Схема расположения конструктивных элементов	
6	Пункт перегрузки №2. Схема №2. Схемы расположения конструктивных элементов	
7	Пункт перегрузки №2. Щитовая. Схемы №1, №2. Приямки ПРм1÷ПРм3, ПРм2н.	
	Фундаменты ФОм2÷ФОм5	
8	Щитовая. Схемы №1, №2. Схема расположения конструктивных элементов	
11	Галерея ленточных конвейеров №3, №4. Схемы №1, №2. Схемы расположения конструктивных элементов. Сечения 1-1, 2-2.	
15	Галерея ленточных конвейеров №3, №4. Участок монолитный Ум1.	
	Спецификация ведомости деталей. Расхода стали.	
16	Галерея ленточных конвейеров №5, №6, №7, №8. Схемы №1, №2. Схема расположения конструктивных элементов.	
18	Галерея ленточных конвейеров №5, №6, №7, №8. Пункт перегрузки №2. Схемы №1, №2. Фундаменты Фм1÷Фм4.	
19	Пункты перегрузки №1, №2. Схемы №1, №2. Участки монолитные Ум1, Ум2, Ум2н.	
20	Галерея ленточных конвейеров №5, №6, №7, №8. Схемы №1, №2 - Участок монолитный Ум3.	
21	Галерея ленточных конвейеров №5, №6, №7, №8. Схемы №1 и №2	
	Участки монолитные Ум4, Ум5	
22	Галерея ленточных конвейеров №9, №10. Схема №1. Схема расположения	
	конструктивных элементов днища. Разрез 1-1.	
28	Галерея ленточных конвейеров №9, №10. Схема №1. Монолитные участки	
	Ум1÷Ум3. Спецификация ведомость деталей, расход стали.	
30	Галерея ленточных конвейеров №9, №10. Схема №2. Схема расположения	
	конструктивных элементов. Разрезы 2-2÷5-5. Узлы 4÷8	
33	Галерея ленточных конвейеров №9, №10. Схема №2. Монолитные участки	
	Ум4, Ум5. Армирование. Спецификация. Ведомость деталей. Расход стали.	
35	Площадки под циклоны. Схемы №1, №2. Фундаменты Фм5÷Фм7, ФОм6÷ФОм8	
36	Галерея ленточных конвейеров №5, №6. Схемы №1, №2. Схема расположения фун-	
	даментов натяжного устройства. Фундаменты ФОм9÷ФОм12	

Общие указания

1. Проект склада разработан для строительства в следующих природных условиях:
   а) сейсмичность района не выше 6 баллов;
   б) территория без подработок горными выработками;
   в) скоростной напор ветра 0,27 кПа (27 кгс/м²);
   г) вес снегового покрова – 1 кПа (100 кгс/м²);
   д) расчетная зимняя температура наружного воздуха — минус 30°С;
   е) рельеф территории спокойный, грунтовые воды отсутствуют.
2. Грунты в основаниях непучинистые, непросадочные со следующими нормативными характеристиками:
   а) плотность $\gamma = 1800$ кг/м³;
   б) угол внутреннего трения $\varphi = 28°$;
   в) удельное сцепление $C = 2$ кПа (0,02 кгс/см²)
   г) модуль деформации $E = 14,7$ мПа (150 кгс/см²)
3. Если действительные условия строительства и эксплуатации отличаются от принятых в проекте, при привязке проекта должны быть выполнены необходимые расчеты, подтверждающие возможность применения конструкций типового проекта без изменений, либо требующие внесения необходимых изменений и дополнений.
4. Закладные изделия и монтажные соединения вспомогательных сооружений защищаются от коррозии лакокрасочным покрытием: эмаль ПФ-115 или ПФ-133 в два слоя по слою грунтовки ГФ-020 или ПФ-020.
5. Наружные поверхности стен подвалов и тоннелей окрасить горячим битумом за 2 раза по холодной битумной грунтовке.
6. Под монолитными железобетонными конструкциями предусматривается бетонная подготовка из бетона марки 50 толщиной 100 мм. Под сборными железобетонными конструкциями – песчаная подготовка 100 мм. Указанные подготовки должны превышать габарит подошвы железобетонной конструкции на 100 мм в каждую сторону.
7. Обратная засыпка пазух котлованов производится песчаным грунтом с послойным уплотнением с доведением коэффициента стандартного уплотнения до $K = 0,98$.
8. Марки бетона и характеристики сталей приведены на листах проекта или указаны в соответствующих сериях.
9. Строительные работы должны выполняться согласно действующих СНиП по производству и приемке работ, а также техники безопасности в строительстве.
10. Класс ответственности сооружений в соответствии с „Правилами учета степени ответственности зданий и сооружений при проектировании конструкций" установлен III, в связи с чем при расчете конструкций применен коэффициент надежности по назначению $\gamma_n = 0,9$

Инв. № подл. | Подпись и дата | Взам. инв. №

Привязан:

Инв. №

ГИП	Туринский		
Нач. отд.	Бродский		
Н. контр.	Фридланд		
Гл. констр.	Зорин		
Рук. гр.	Фридланд		
Ст. инж.	Ломазова		
Инженер	Полякова		

ТП 708-18.85 КЖ

Склад заполнителей бетона прирельсовый автоматизированный с двумя трактами подачи емкостью 6 тыс. куб. м

Стадия	Лист	Листов
Р	2	

Общие данные (окончание)

Госстрой СССР Харьковский Промстройниипроект

Альбом 5

Схема расположения фундаментов

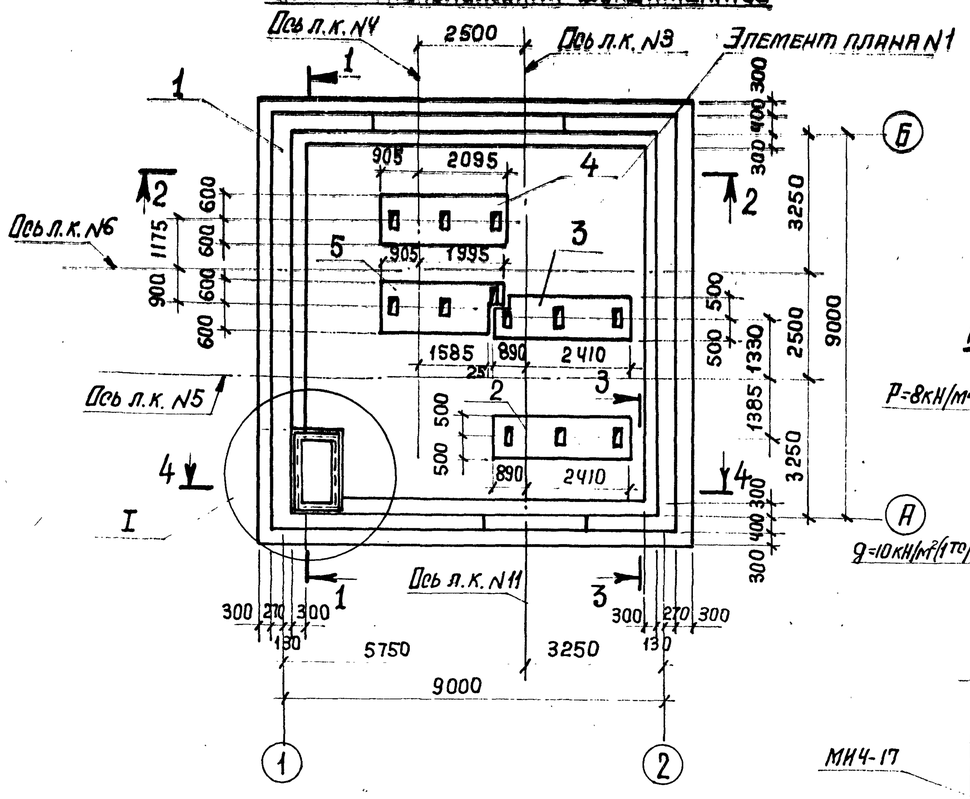

Расчетная схема ФЛ m1

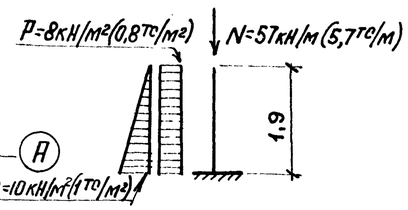

1 - 1

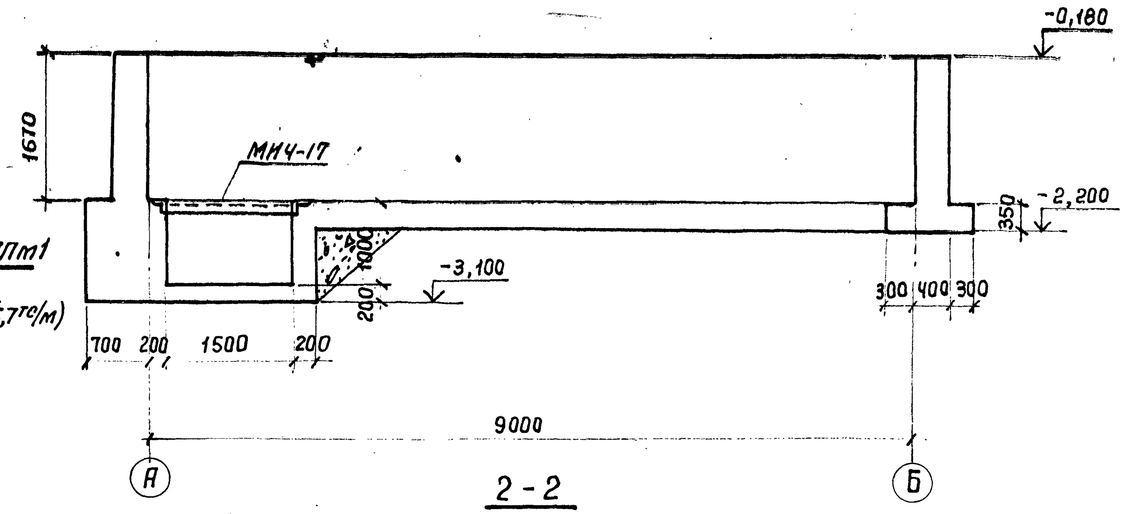

2 - 2

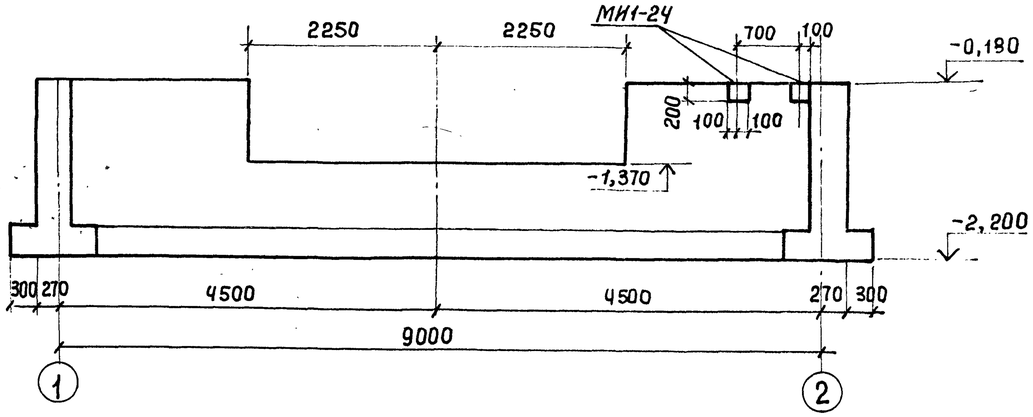

I

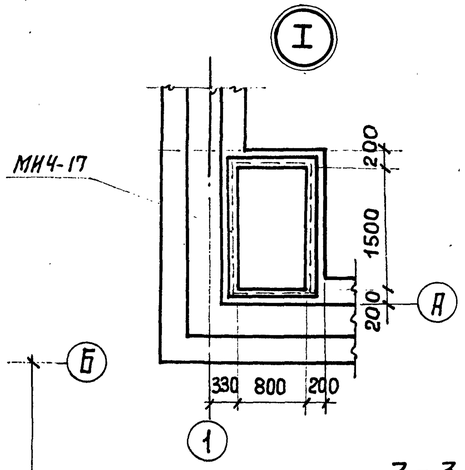

План на отметке -0,180

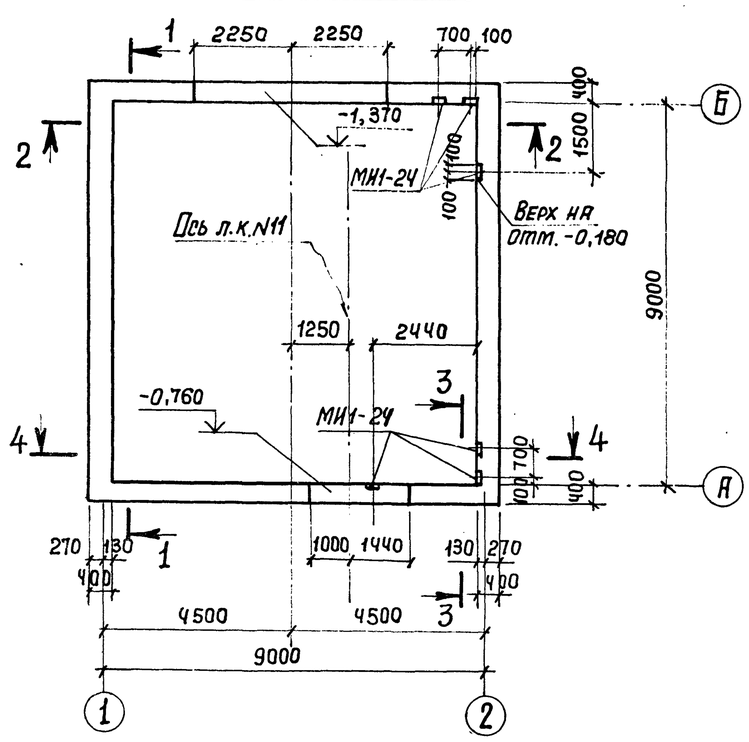

3 - 3

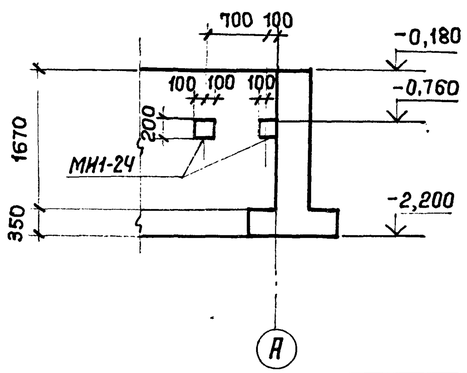

18
9032/5

				ТП 708-18.85 КЖ	
				Склад заполнителей бетона прирельсовый автоматизированный с двумя трактами подачи емкостью 6 тыс. куб. м	
ГИП	Гурикский			Пункт перегрузки N1 Схемы N1 и N2	Стадия: Р; Лист: 3; Листов:
Нач. отд.	Бродский				
Н. контр.	Фридланд			Схема расположения конструктивных элементов	Госстрой СССР, Харьковский Промстройниипроект
Гл. констр.	Зорин				
Рук. гр.	Фридланд				
Рук. гр.	Фридланд				
Инженер	Пилина				

Привязан:

Инв. №

Инв. № подл. | Подпись и дата | Взам. инв. №

Альбом 5

4-4

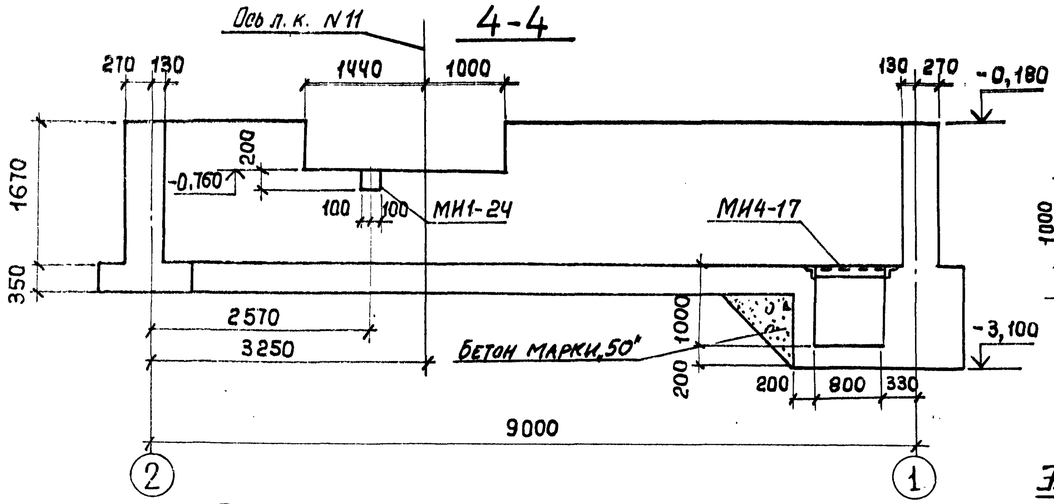

II

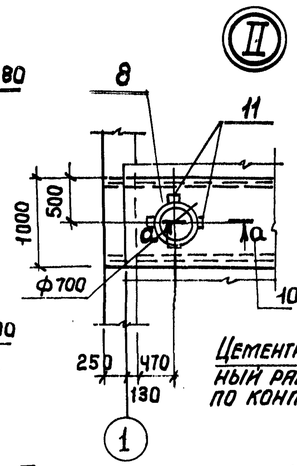

а-а

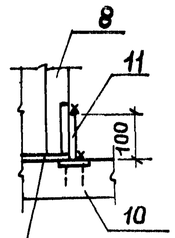

Цементно-песчаный раствор М150 по контуру стакана

Схема расположения плит покрытия

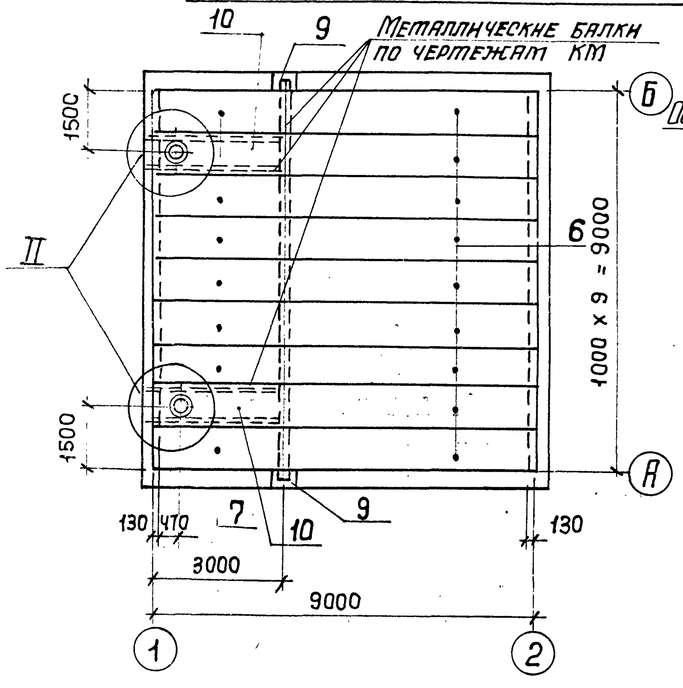

Элемент плана N1

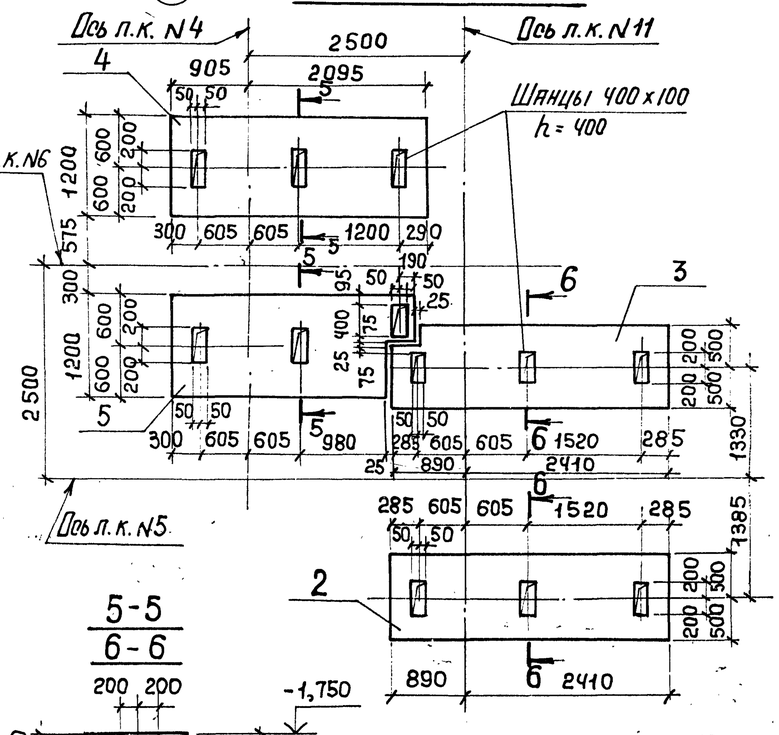

5-5
6-6

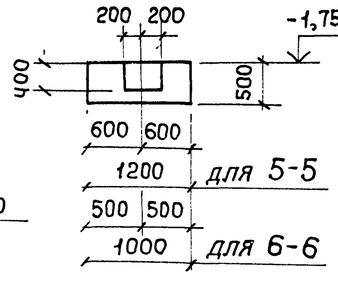

ОП 1

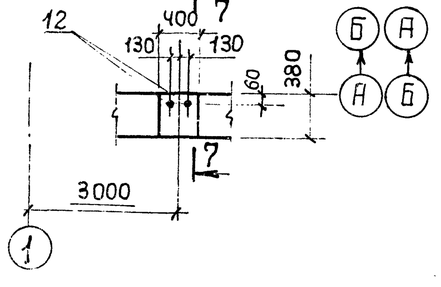

7-7

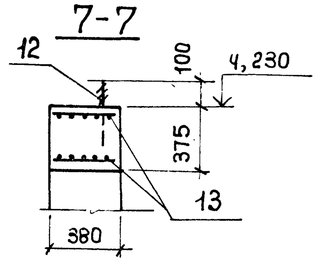

Спецификация к схеме расположения конструкций

Марка поз.	Обозначение	Наименование	Кол.	Масса ед., кг	Примечание
		Схема расположения фундаментов			
		Монолитные элементы			
1		Фундамент ФЛ м1	1		
2		То же ФО м1	1		
3		ФО м1-1	1		
4		ФО м13	1		
5		ФО м14	1		
		Схема расположения плит покрытия			
		Сборные элементы			
6	1.141-1, вып. 63	Плита покрытия ПКБ0,10-ЧАтV т	9	1725	
7	1.141-1, вып. 60	То же ПКЗ0,10-6т	7	882	
8	1.494-24, вып. 1	Стакан СБ7А-3	2	310	
		Монолитные элементы			
9	КЖ4	Опорная подушка ОП1	2		
10	КЖ19	Участок монолитный Ум1	2		
11	2.160-14, вып. 0	Изделие соединительное Мс1	8	0,4	

Спецификация на элемент

Марка поз.	Обозначение	Наименование	Кол.	Масса ед., кг	Примечание
		Фундамент ФЛ м1			
МИ1-24	3.400-6/76	Изделие закладное МИ1-24	6	2,3	
МИ4-17	3.400-6/76	То же МИ4-17	5,2 п.м.	6,9	
		Материалы			
		Бетон марки 150	34,3		м³
		Опорная подушка ОП1			
12	ГОСТ 24379.1-80	Болт 1.1 т1 М16х400 Вст3 пс2	2	0,82	
		Детали			
13		Ф8 AIII ГОСТ 5781-82 С-360	20	0,14	
		Материалы			
		Бетон марки 150	0,06		м³

Ведомость расхода стали смотрите на листе 7.

19
9032/5

Привязан:

Инв. №

ГИП	Турнинский		ТП 708-18.85 КЖ
Нач. отд.	Бродский		Склад заполнителей бетона прирельсовый автоматизированный с двумя тракторами подачи емкостью 6 тыс. куб. м.
Н. контр.	Фридланд		
Гл. констр.	Зорин		Пункт перегрузки N1 Схемы N1 и N2
Рук. гр.	Фридланд		Стадия Р; Лист 4; Листов
Рук. гр.	Фридланд		Схема расположения плит покрытия, элемент плана N1. Фундаменты ФО м1, ФО м1-1, ФО м13, ФО м14
Техник	Литвиненко		Госстрой СССР ХАРЬКОВСКИЙ ПРОМСТРОЙНИИПРОЕКТ

Инв. № подл. | Подпись и дата | Взам. инв. №

Альбом 5

Схема расположения конструктивных элементов подземной части

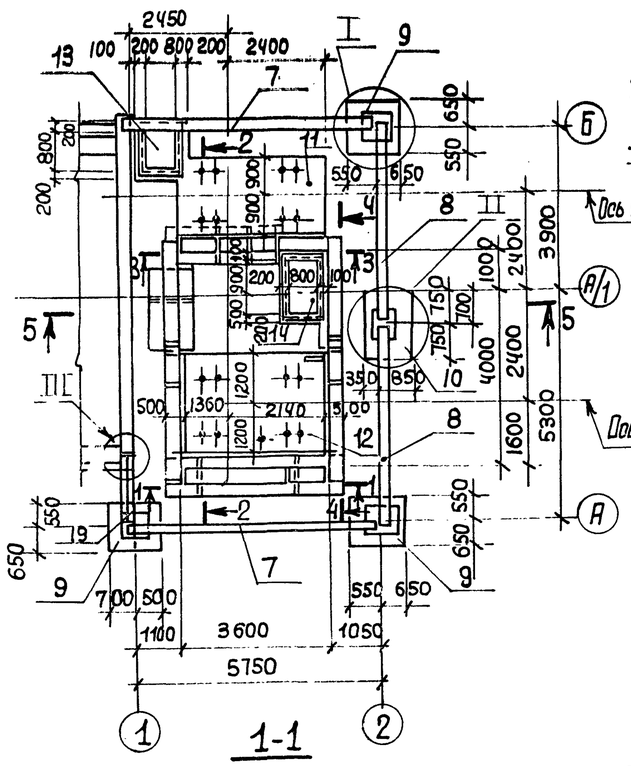

2-2

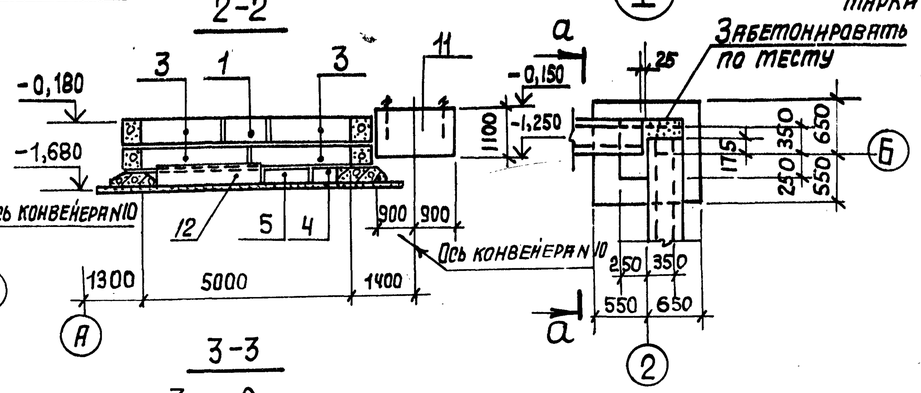

3-3

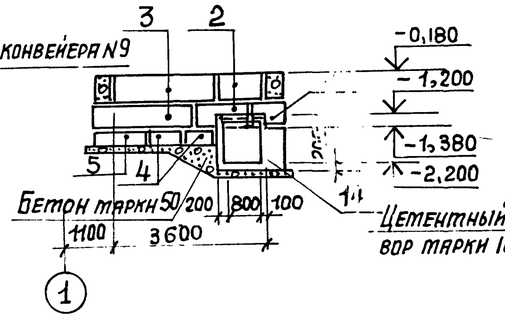

а-а

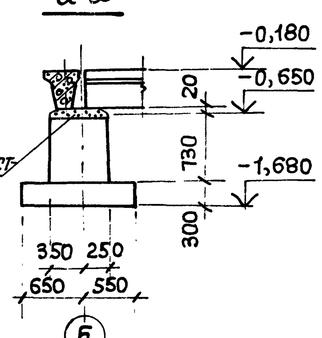

Схема расположения плит покрытия

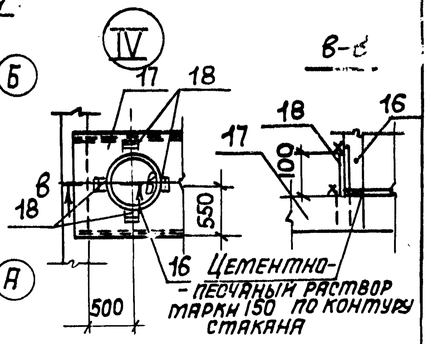

Спецификация к схемам расположения конструктивных элементов

Марка поз.	Обозначение	Наименование	Кол.	Масса кг	Примечание
		Подземная часть			
		Сборные ж/б элементы			
1	ГОСТ 13579-78	Стеновой блок ФБС9.4.6-Т	4	470	
2	То же	То же ФБС12.4.6-Т	4	640	
3	"	" ФБС24.4.6-Т	12	1300	
4	1.112-5 вып. 1	Фундаментная плита ФЛ10.8-1	4	495	
5	То же	То же ФЛ 10.12-1	3	750	
6	"	" ФЛ 10.24-1	1	1520	
7	1.415-1 вып. 1	Фундаментная балка ФБ6-11	2	1800	
8	То же	То же ФБ6-13	2	1400	
19	1.138-10 вып. 3	Перемычка ЗПР 41-15.38.29	1	355	
		Монолитные ж/б элементы			
9	КЖ-18	Фундаменты Фм1	3		
10	То же	То же Фм2	1		
11	КЖ-7	" Фом2	1		
12	То же	" Фом3	1		
13	"	Приямок Прм1	1		
14	"	То же Прм2	1		
		Покрытие			
		Сборные ж/б элементы			
15	1.141-1, вып. 63	Плита покрытия ПКБ10-4АтVт	8	1725	
16	1.494-24	Стакан СБ 7А-3	1	310	
		Монолитные ж/б элементы			
17	КЖ-19	Участок монолитный Ум2	1		
18	2.460-14 вып. 0	Изделие соединительное МС1	4	0,4	

1-1

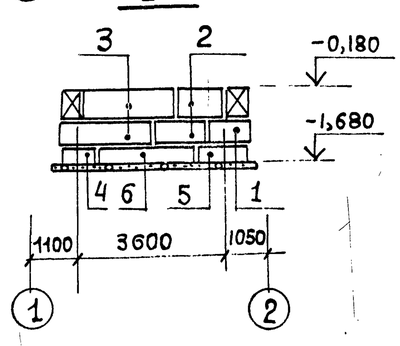

4-4

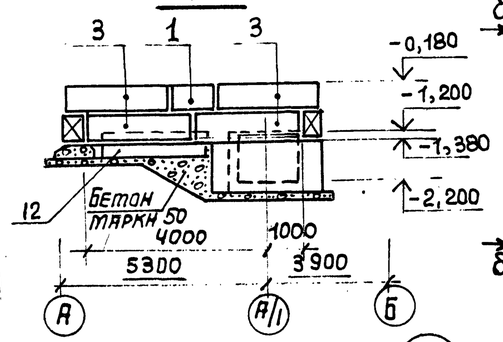

5-5

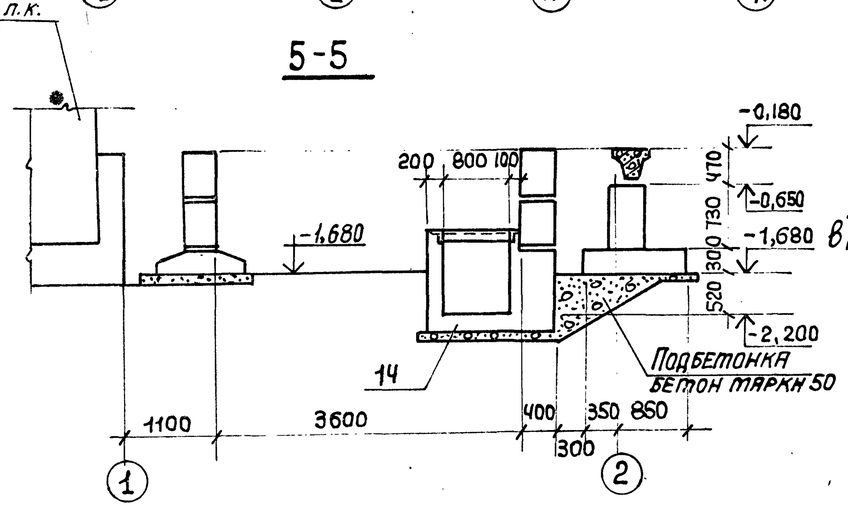

II

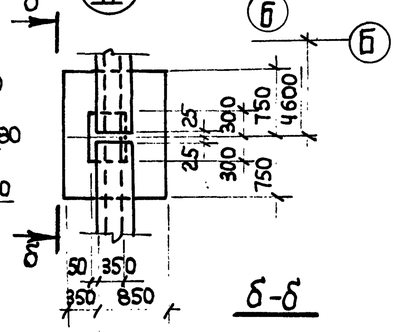

III

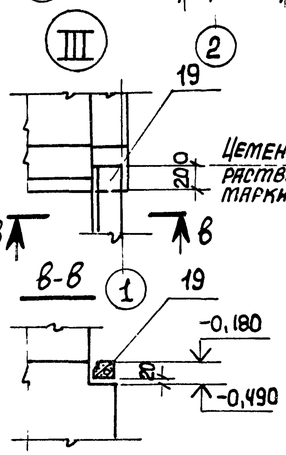

Б-Б

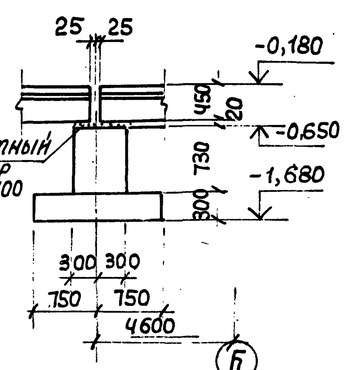

Привязан:

Инв. №

ГИП	Турнинский	
Нач. отд.	Бродский	
Н. контр.	Фридланд	
Гл. констр.	Зорин	
Рук. гр.	Фридланд	
Ст. инж.	Потапова	
Вед. инж.	Иванова	
Инженер	Артеменко	

ТП 708-18.85 КЖ

Склад заполнителей бетона прирельсовый автоматизированный с двумя трактами подачи емкостью 6 тыс. куб. м

Пункт перегрузки N2 Схема N1.

Стадия	Лист	Листов
Р	5	

Схемы расположения конструктивных элементов

Госстрой СССР, Харьковский Промстройниипроект

9032/5

Инв. № подл. | Подпись и дата | Взам. инв. №

Альбом 5

Схема расположения конструктивных элементов подземной части

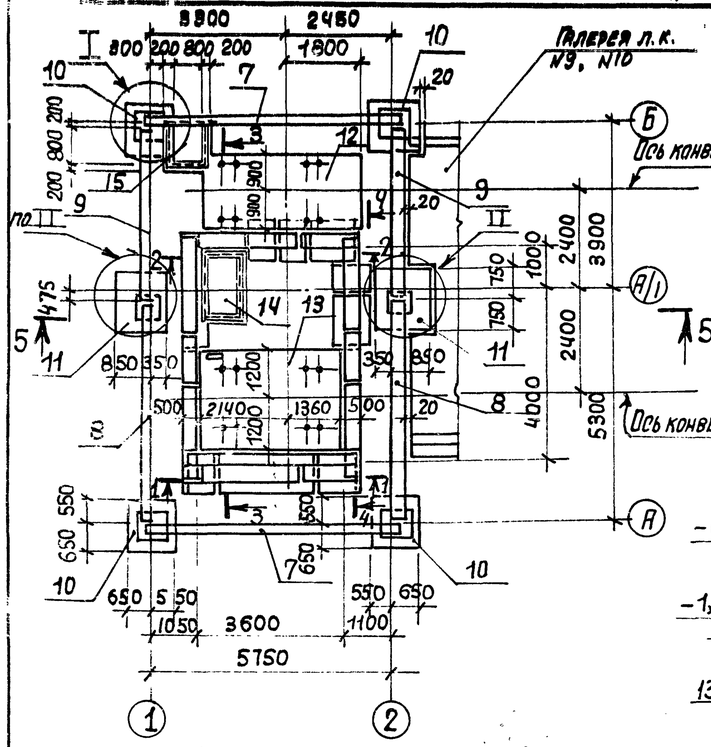

Схема расположения плит покрытия

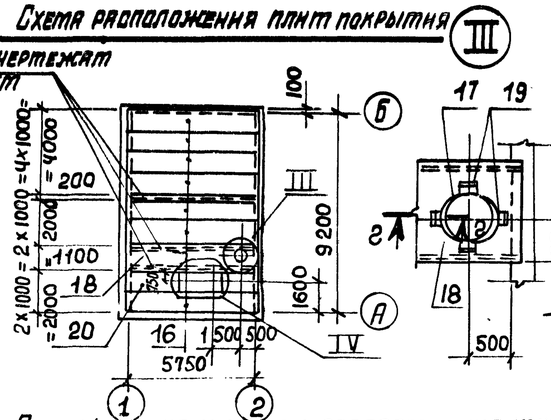

Спецификация к схемам расположения конструктивных элементов

Марка поз	Обозначение	Наименование	Кол.	Масса ед. кг	Примечание
		Подземная часть			
		Сборные ж/б элементы			
1	ГОСТ 13579-78	Стеновой блок ФБС9.6-Т	4	470	
2	То же	То же ФБС12.4.6-Т	4	640	
3	"	" ФБС24.4.6-Т	12	1300	
4	1.112-5 вып.1	Фундаментная плита ФЛ10.8-1	4	495	
5	То же	То же ФЛ10.12-1	3	750	
6	"	" ФЛ10.24-1	1	1520	
7	1.415-1 вып.1	Фундаментная балка ФБ6-11	2	1800	
8	То же	То же ФБ6-13	2	1400	
9	"	" ФБ6-15	2	1300	
		Монолитные ж/б элементы			
10	КЖ-18	Фундаменты Фт1	4		
11	То же	То же Фт2	2		
12	КЖ-7	" Фот5	1		
13	То же	" Фот4	1		
14	"	Приямок Прт2н	1		
15	"	То же Прт1	1		
		Покрытие			
20	1.141-1 вып. 63	Плита покрытия ПК60.10-8АтVт	1	1725	
16	То же	То же ПК60.10-4АтVт	7	1725	
17	1.494-24	Стакан СБ7А-3	1	310	
		Монолитные ж/б элементы			
18	КЖ-19	Участок монолитный Ут2н	1	—	
19	2.460-14 вып.0	Изделие соединительное МС1	4	0,4	
21	3.400-6/76	Изделие закладное МН1-26	4	4,6	

21 9032/5

Привязан:

Инв.№

ГИП	Турянский		ТП 708-18.85 КЖ
Нач.отд.	Бродский		Склад заполнителей бетона прирельсовый автоматизированный с двумя тракторами подачи емкостью 6 тыс.куб.м
Н.контр.	Фридланд		Пункт перегрузки №2. Схема №2.
Гл.контр.	Зорин		Стадия Р; Лист 6; Листов
Рук.гр.	Фридланд		Схемы расположения конструктивных элементов
Ст.инж.	Потязова		Госстрой СССР, Харьковский промстройниипроект
Вед.инж.	Иванова		
Инжен.	Артеменко		

Инв.№ подл. | Подпись и дата | Взам.инв.№

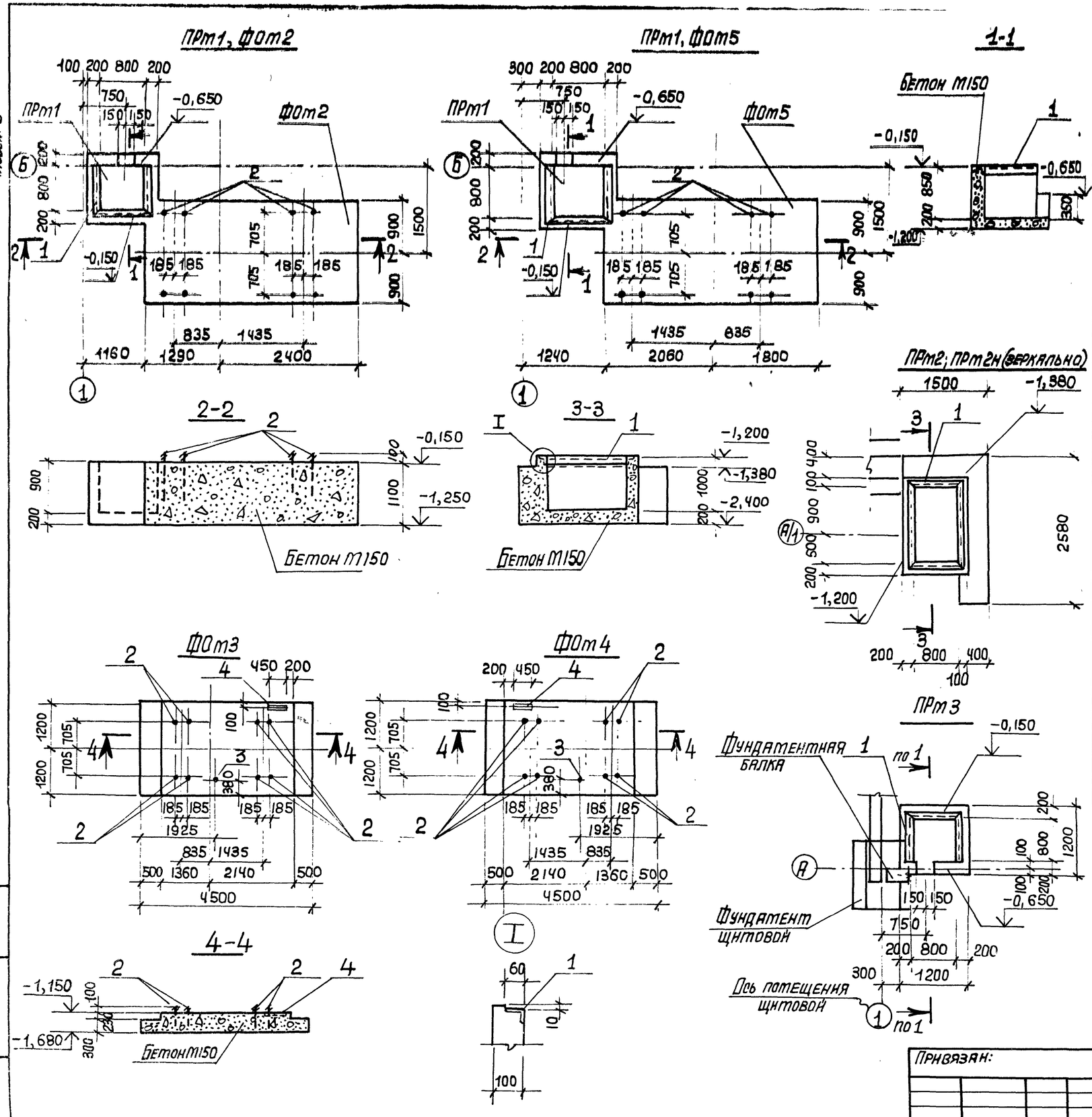

Альбом 5

Спецификация к приямкам ПРт2÷ПРт4, фундаментам ФОт2÷ФОт5

Формат	Зона	Поз.	Обозначение	Наименование	Кол.	Примеч.
				ПРт1, ПРт3		
				Сборочные единицы		
		1	3.400-6/76	Изделие закладное МН4-46	2,6 п.м.	4,4 кг
				ПРт2, ПРт2н		
				Сборочные единицы		
		1	3.400-6/76	Изделие закладное МН4-46	4,8 п.м.	4,4 кг
				ФОт2, ФОт5		
				Сборочные единицы		
		2	ГОСТ 24379.1-80	Болт 1.1М20х600 ВСт3пс2	8	1,8 кг
				ФОт3, ФОт4		
				Сборочные единицы		
		2	ГОСТ 24379.1-80	Болт 1,1М20х600 ВСт3пс2	8	1,8 кг
		3	То же	Болт 1,1М12х600 ВСт3пс2	1	0,6 кг
		4	3.400-6/76	Изделие закладное МН1-17	1	3,4 кг

Ведомость расхода стали на элемент, кг

Марка элемента	Изделия закладные													Общий расход
	Арматура класса А III			Прокат марки В Ст3кп2						Болты				
	ГОСТ 5781-82			ГОСТ 103-76			ГОСТ 8509-72*			ГОСТ 24379.1-80				
	Ф8	Ф10	Итого	δ=6	δ=8	Итого	150х5	163х6	Итого	М12	М20	М16	Итого	
ПРт1, ПРт3	1,5	–	1,5	–	–	–	9,8	–	9,8	–	–	–	–	11,3
ПРт2, ПРт2н	3,0	–	3,0	–	–	–	18,1	–	18,1	–	–	–	–	21,1
* ФЛт1	9,5	–	9,5	15,2	–	15,2	–	29,1	29,1	–	–	–	–	53,8
* ОП1	2,8	–	2,8	–	–	–	–	–	–	–	–	1,6	1,6	4,4
ФОт2, ФОт5	–	–	–	–	–	–	–	–	–	–	14,5	–	14,5	14,5
ФОт3, ФОт4	–	0,6	0,6	–	2,8	2,8	–	–	–	0,6	14,5	–	15,1	18,5

* Смотрите пункт перегрузки N1.

22
9032/5

ГИП	Туринский	
Нач. отд.	Бродский	
Н. контр.	Фридланд	
Гл. констр.	Зорин	
Рук. гр.	Фридланд	
Ст. инж.	Ломазова	
Вед. инж.	Иванова	
Инженер	Артеменко	

ТП 708-18.85 КЖ

Склад заполнителей бетона прирельсовый автоматизированный с двумя трактами подачи емкостью 6 тыс. куб. м

Пункт перегрузки N2. Щитовая. Схемы N1, N2.

Стадия	Лист	Листов
Р	7	

Приямки ПРт1÷ПРт3, ПРт2.н. Фундаменты ФОт2÷ФОт5

Госстрой СССР ХАРЬКОВСКИЙ ПРОМСТРОЙНИИПРОЕКТ

Привязан:

Инв. №

Инв. № подл. | Подпись и дата | Взам. инв. №

Альбом 5

Схема расположения фундаментов, фундаментных балок, приямка

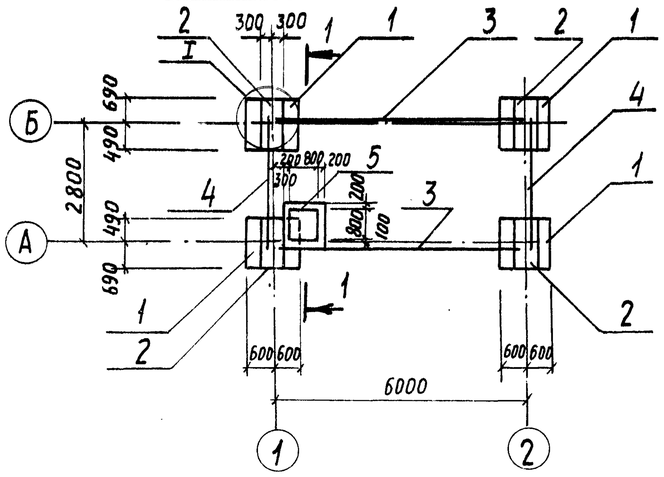

Схема расположения плит покрытия

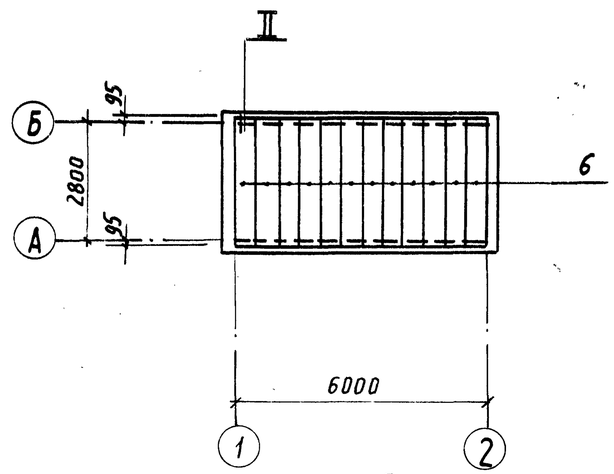

Спецификация к схемам расположения конструктивных элементов

Марка	Обозначение	Наименование	Кол.	Масса ед., кг	Примеч.
1	1.112-5.1.07.000-01	Плита железобетонная ФЛ12.12-1	4	870	
2	ГОСТ 13579-78	Блок бетонный ФБС12.6.6-Т	4	960	
3	1.415-1 8.1	Фундаментная балка ФБ6-1	2	1600	
4	1.138-10.4.20000	Перемычка 1ПР28-31.25.22У	2	430	
5	КЖ 7	Приямок монолитный ПРм3	1		
6	ПК-01-88	Плита ПЖ1-3	12	178	
7	3.006-2, В. II-2	Плита П1-8	12	40	
8	3.006-2, В. II-1	Лоток Л1-8	1	900	
9	То же	То же Л1д-8	4	110	

1-1

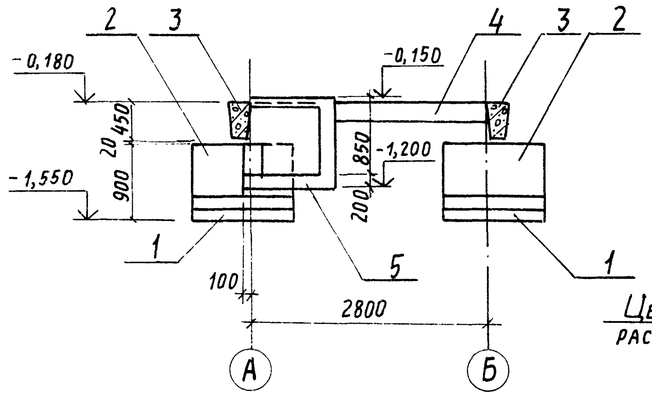

II

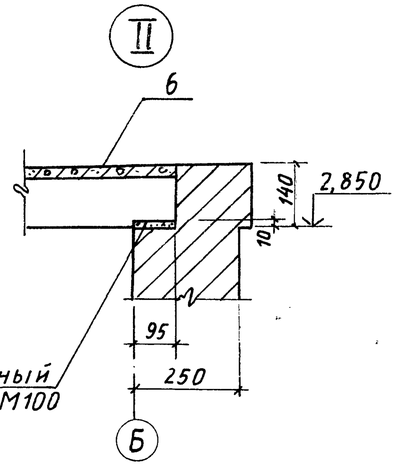

Схема расположения канала

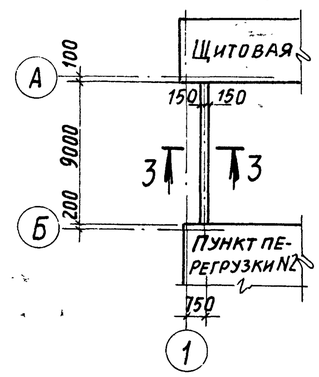

Перемычки перед монтажом обмазать горячим битумом за 2 раза.

I

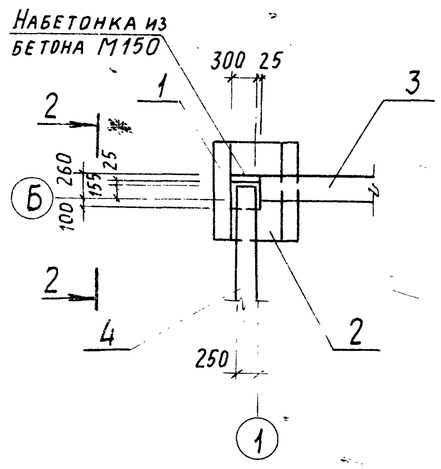

2-2

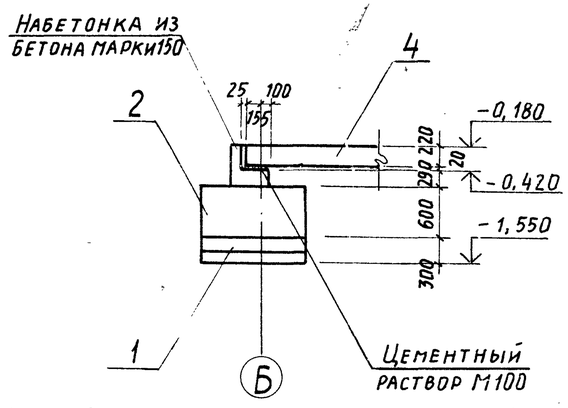

3-3

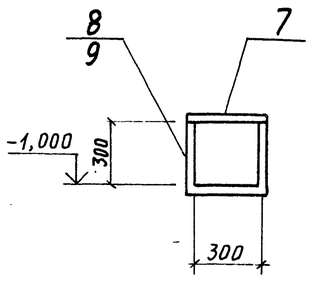

Привязан:

Инв. №

ГИП	Туринский	
Нач. отд.	Бродский	
Н. контр.	Фридланд	
Гл. констр.	Зорин	
Рук. гр.	Фридланд	
Ст. инж.	Ломазова	
Рук. гр.	Фридланд	
Инженер	Лучкатая	

ТП 708-18.85 КЖ

Склад заполнителей бетона прирельсовый автоматизированный с двумя трактами подачи емкостью 6 тыс. куб. м

Щитовая. Схемы №1, №2

Схемы расположения конструктивных элементов

Стадия	Лист	Листов
Р	8	

Госстрой СССР Харьковский Промстройниипроект

23
9032/5

Инв. № подл. | Подпись и дата | Взам. инв. №

Альбом 5

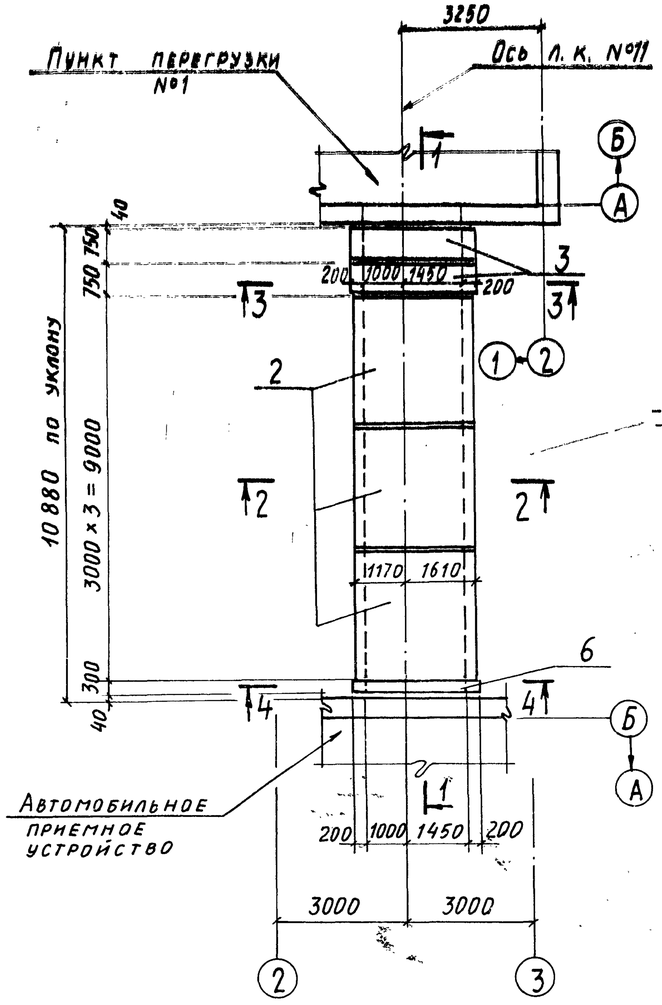

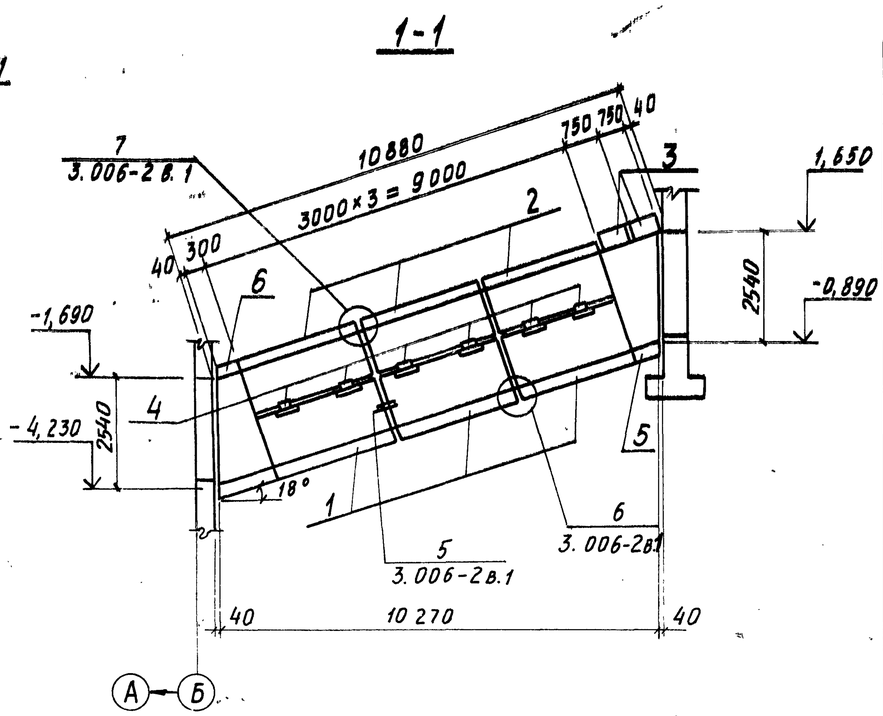

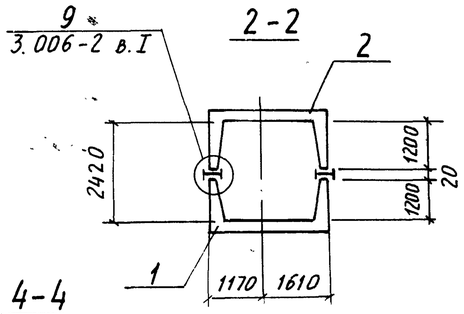

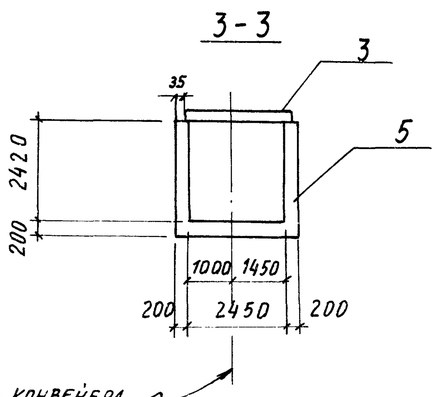

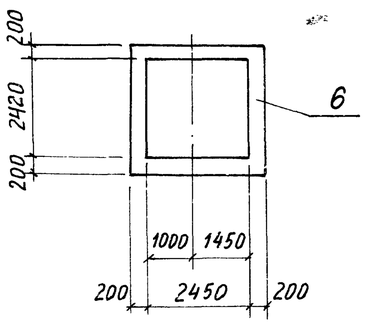

Спецификация к схеме расположения конструктивных элементов

Марка	Обозначение	Наименование	Кол.	Масса ед., кг	Примечание
		Сборные железобетонные элементы			
1	3.006-2 вып. II-1	Лоток Л29-5а	3	5700	
2	То же	То же Л29-5	3	5700	
3	3.006-2 вып. II-2	Плита Л24д-5	2	930	
		Стальные изделия			
4	3.006-2 в. II-3	МС3	12	4	
		Монолитные железобетонные элементы			
5	КЖ-10	Ум 7	1		
6	то же	Ум 6	1		

Общие указания смотрите на листе 2.

24
9032/5

			ТП 708-18.85 КЖ
Нач. отд.	Бродский		Склад заполнителей бетона прирельсовый автоматизированный с двумя трактами подачи емкостью 6 тыс. куб. м
Н. контр.	Фридланд		
Гл. конст.	Зорин		Галерея ленточного конвейера №11 Схемы №1, №2
Рук. гр.	Фридланд		Стадия Р; Лист 9; Листов
Ст. инж.	Радько		
Ст. инж.	Радько		Схема расположения конструктивных элементов
Техник	Литвиненко		Госстрой СССР Харьковский Промстройниипроект

Привязан:

Инв. №

Инв. № подл. | Подпись и дата | Взам. инв. №

Альбом 5

Типовой проект

Ум 6

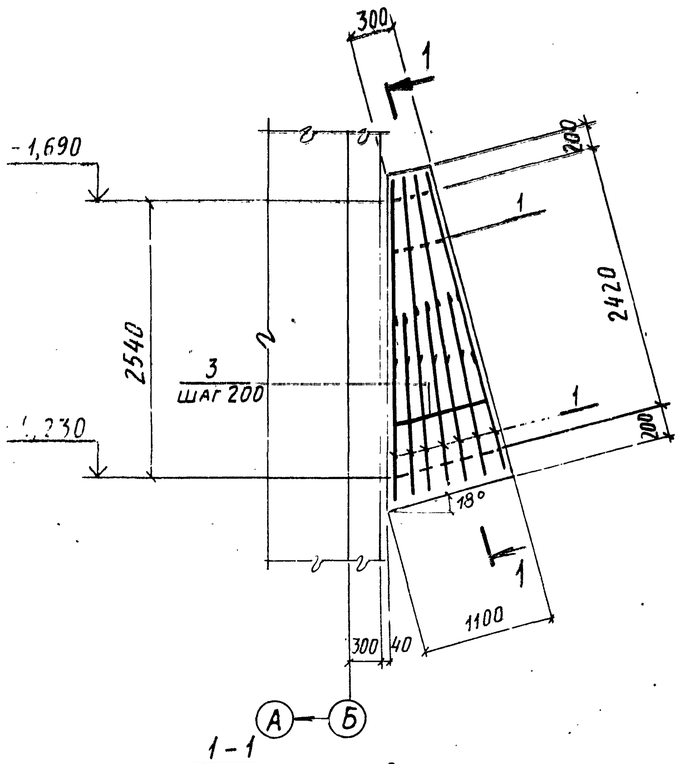

1-1

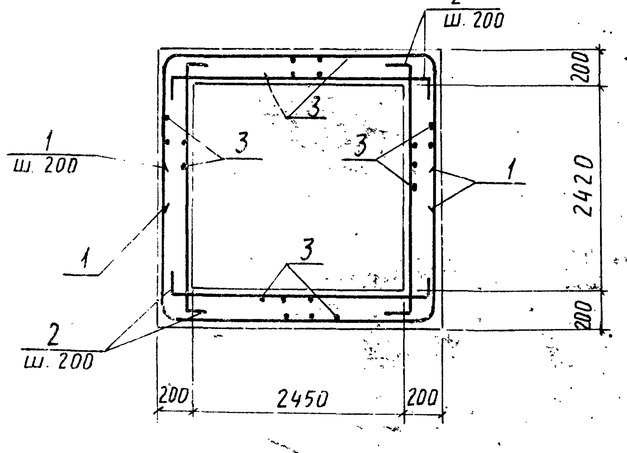

Ум 7

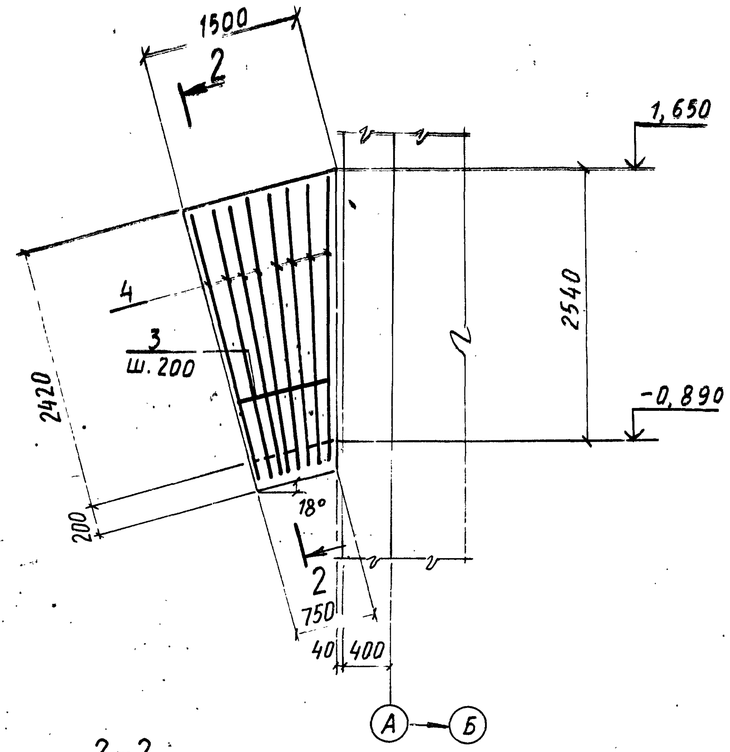

2-2

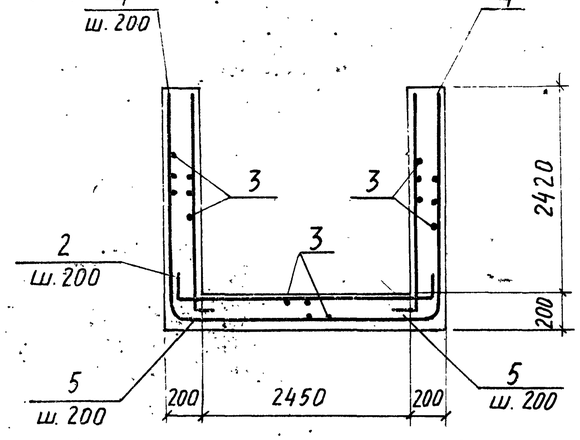

Ведомость расхода стали на элемент, кг

Марка элемента	Изделия арматурные				Всего	Общий расход
	Арматура класса					
	AI		AIII			
	ГОСТ 5781-82					
	Ф8		Ф10			
Ум 6	31,6		77,9		109,5	109,5
Ум 7	34,0		68,9		102,9	102,9

Ведомость деталей

Поз.	Эскиз
1	1700 | 2780 | 1700
2	250 | 2750 | 250
4	от 2570 до 2700 | 2780 | от 2570 до 2700
5	250 | 2570

Спецификация

Формат	Зона	Поз.	Обозначение	Наименование	Кол-во	Примечание
				Ум 6		
				Сборочные единицы		
				Детали		
				Стержни арматурные по ГОСТ 5781-82		
		1*		Ф10AIII, ℓ=6180	11	3,8кг
		2*		Ф10AIII, ℓ=3250	18	2,0кг
		3		Ф8AI, ℓ=п.м	80	0,4кг
				Материалы		
				Бетон марки 200		1,50м³
				Ум 7		
				Сборочные единицы		
				Детали		
				Стержни арматурные по ГОСТ 5781-82		
		2*		Ф10AIII, ℓ=3250	4	2,0кг
		3		Ф8AI, ℓ=п.м	86	0,4кг
		4*		Ф10AIII, ℓср=8070	8	5,0кг
		5*		Ф10AIII, ℓ=2820	12	1,74кг
				Материалы		
				Бетон марки 200		1,54м³

* смотрите ведомость деталей

Инв. № подл. | Подпись и дата | Взам. инв. №

Привязан.

Инв. №

Нач. отд.	Бродский		
Н. контр.	Фридланд		
Гл. конст.	Зорин		
Рук. гр.	Фридланд		
Ст. инж.	Радько		
Ст. инж.	Радько		
Инж.	Попова		
Ст. инж.	Радько		

ТП 708-18.85 КЖ

Склад заполнителей бетона прирельсовый автоматизированный с двумя трактами подачи емкостью 6 тыс. куб. м

Галерея ленточного конвейера №11 схемы №1, №2

Стадия	Лист	Листов
Р	10	

Участки монолитные Ум 6, Ум 7

Госстрой СССР Харьковский Промстройниипроект

Альбом 5

Схема расположения конструктивных элементов днища

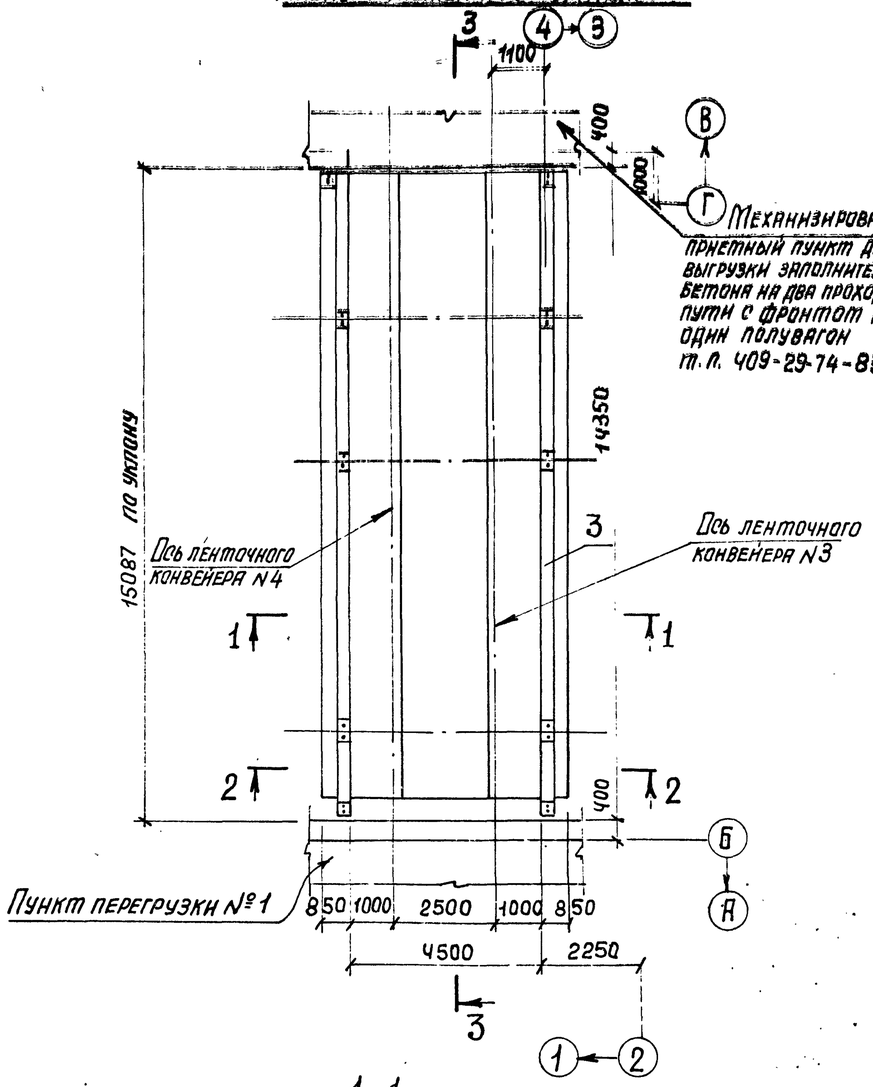

Схема расположения плит покрытия

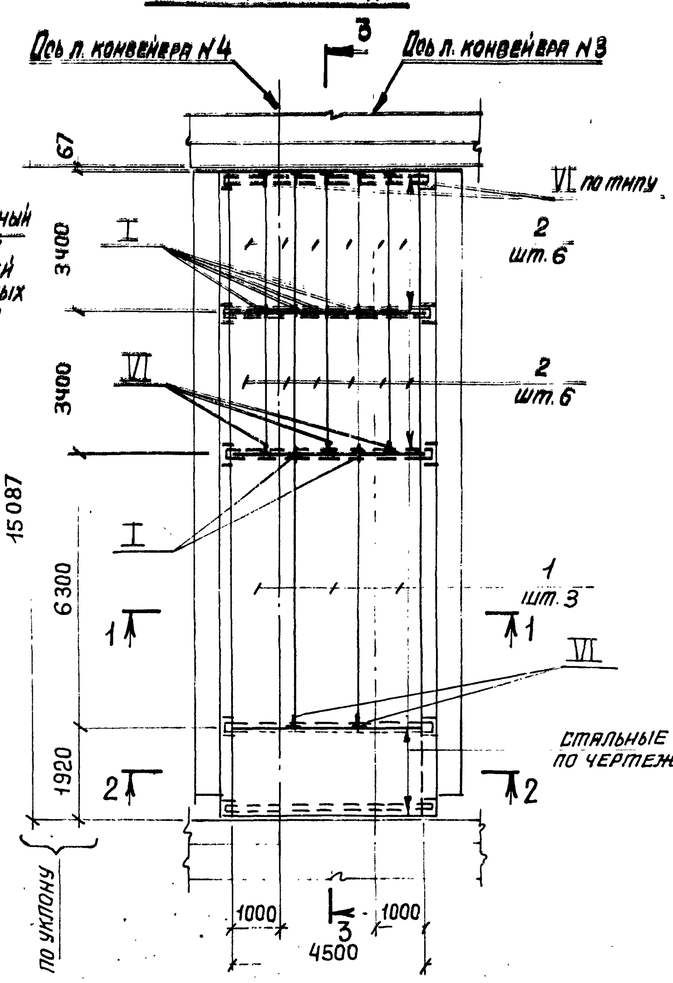

Стальные балки по чертежам марки КМ

Спецификация к схемам расположения конструктивных элем

Марка поз.	Обозначение	Наименование	Кол.	Масса ед, кг	Примечание
		Сборные железобетонные конструкции			
1	1.141-1 вып. 63	Плита ПК63.15-8АтVт	3	2950	
2	3.006-2 вып. II-2	П26д-5	12	1250	
		Монолитные железобетонные конструкции			
3	КЖ-13	Участок монолитный Ут1	1	–	
4	Альбом 8 КЖН-мс11, мс12, мс16, мс17	Изделие закладное мс16	14	1,5	
5	То же	То же мс17	10	2,0	

Общие указания смотрите на листе 2.
Листы 11, 12 рассматривать совместно.

1-1

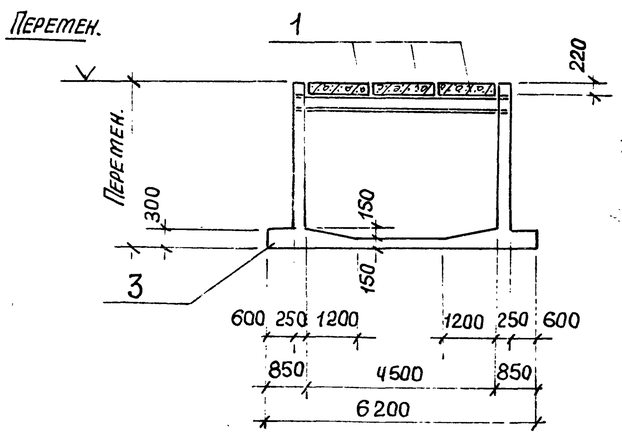

2-2

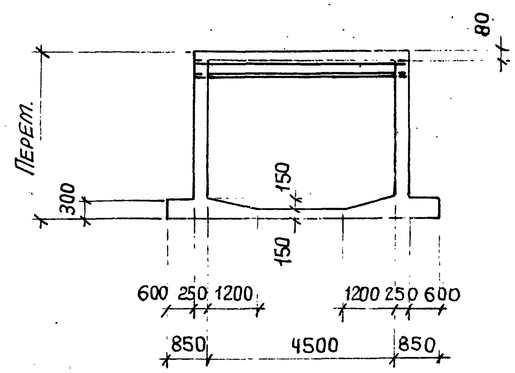

26
9032/5

Нач. отд.	Бродский		
Н. контр.	Фридланд		
Гл. констр.	Зорин		
Рук. гр.	Фридланд		
Ст. инж.	Радько		
Ст. инж.	Радько		
Техник	Литвиненко		

Привязан:

Инв. №

ТП 708-18.85 КЖ

Склад заполнителей бетона прирельсовый автоматизированный с двумя трактами подачи емкостью 6 тыс. куб. м.

Галерея ленточных конвейеров N3, N4
Схемы N1, N2

Стадия	Лист	Листов
Р	11	

Схемы расположения конструктивных элементов
Сечения 1-1, 2-2

Госстрой СССР
ХАРЬКОВСКИЙ ПРОМСТРОЙНИИПРОЕКТ

Инв. № подл. | Подпись и дата | Взам. инв. №

Альбом 5

3-3

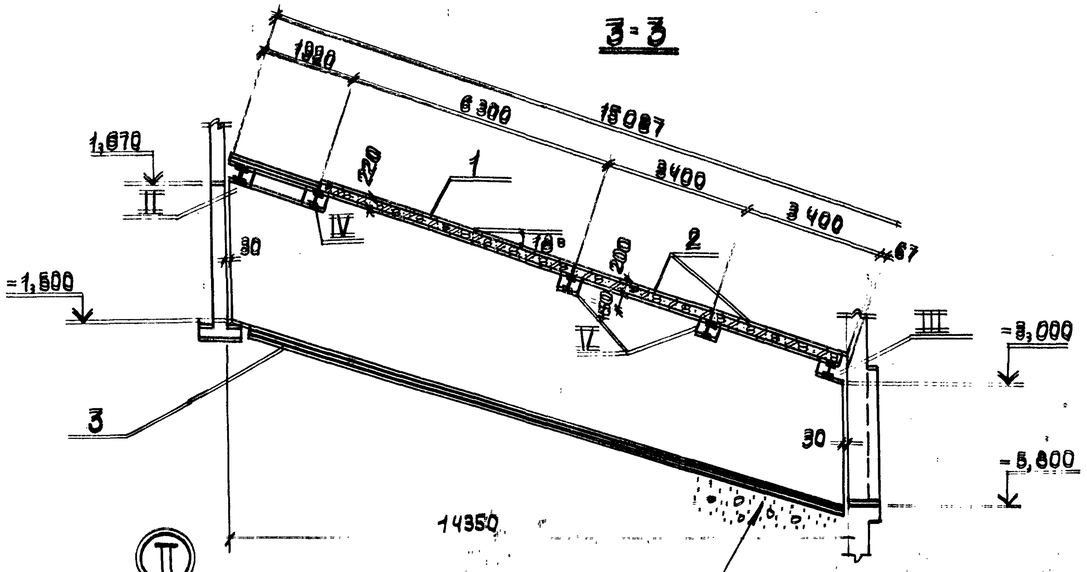

5-5

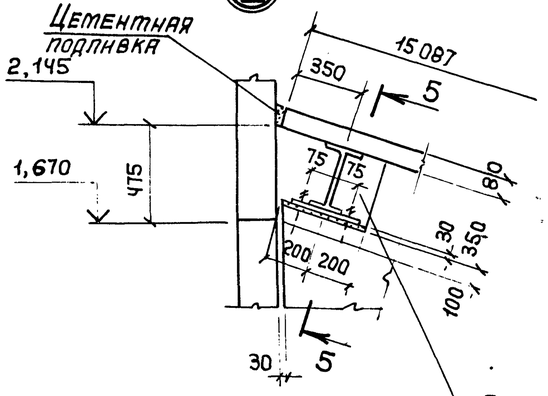

7-7

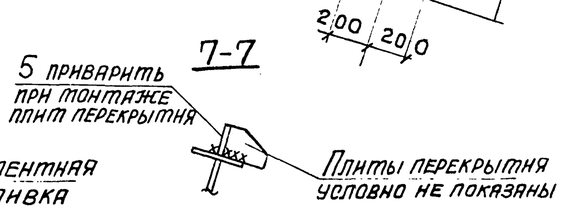

6-6

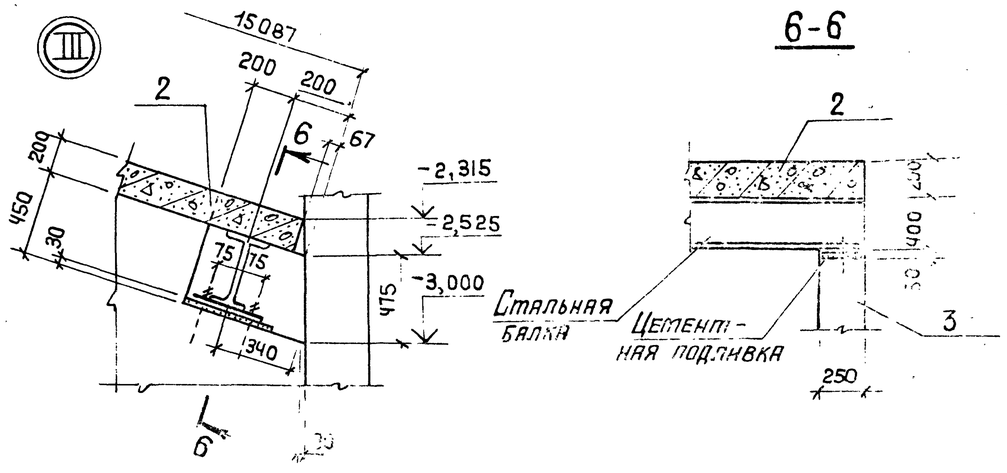

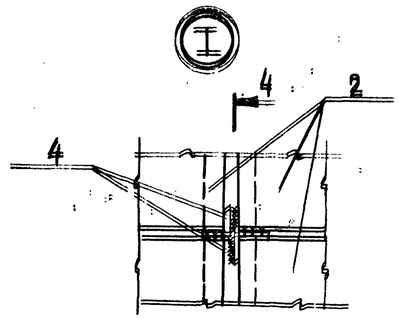

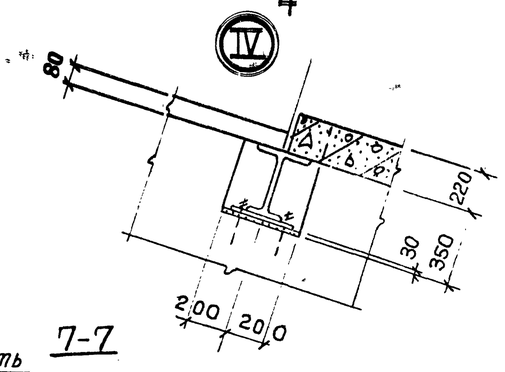

4-4

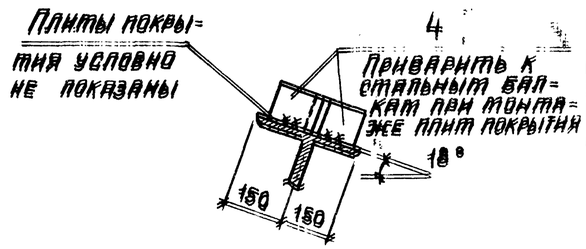

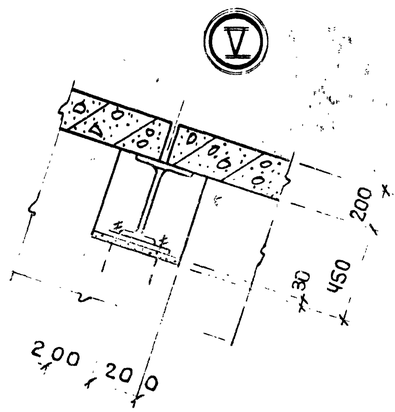

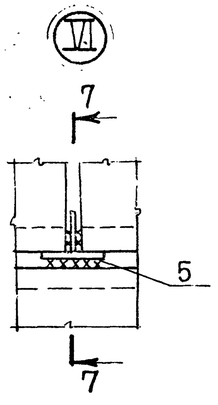

Сварные швы приняты толщиной h = 6мм

27
9032/5

				ТП 708-18.85	КЖ
Нач.отд.	Бродский			Склад заполнителей бетона прирельсовый автоматизированный с двумя трактами подачи емкостью 6 тыс. куб. м	
Н.контр.	Фридланд				
Гл.констр.	Зорин			Галерея ленточных конвейеров №3, №4 Схемы №1, №2	Стадия: Р; Лист: 12; Листов:
Рук.гр.	Фридланд				
Ст.инж.	Радько				
Ст.инж.	Радько			Сечения 3-3÷7-7 Узлы I÷VI	Госстрой СССР Харьковский промстройниипроект
Техник	Лигвиненко				

Привязан:

Инв. №

Инв. № подл. | Подпись и дата | Взам. инв. №

Альбом 5

Ум 1
Схема расположения сеток днища

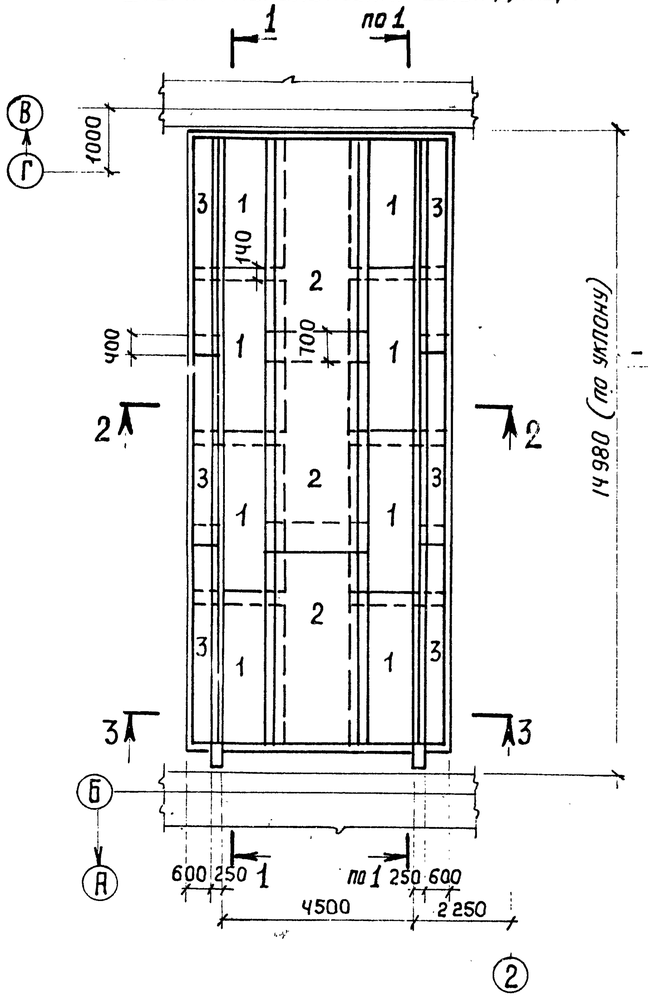

1-1
Раскладка наружных сеток

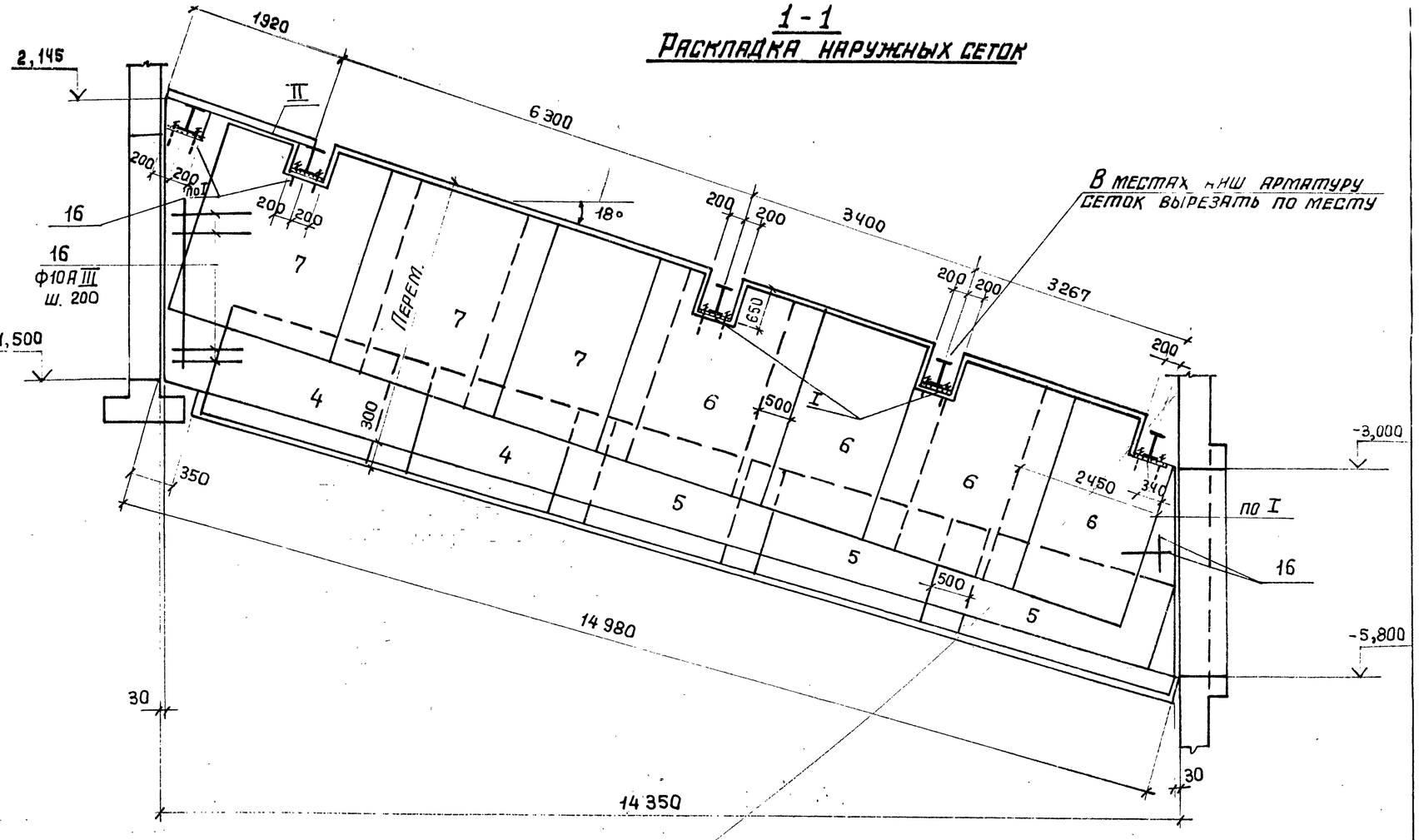

2-2

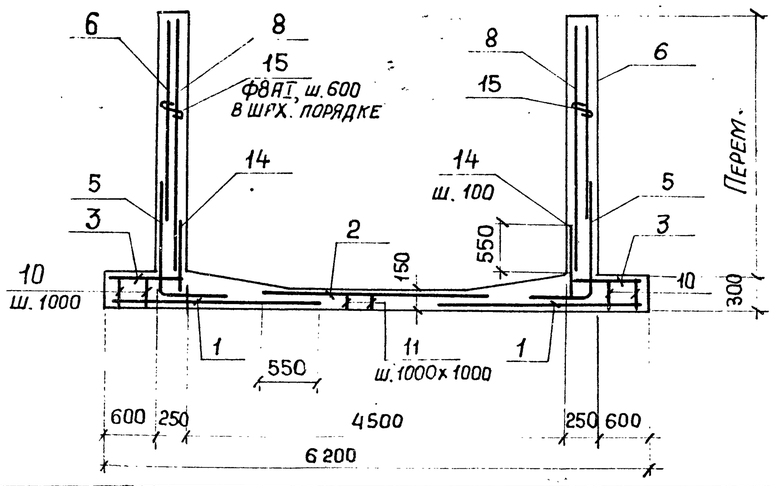

3-3

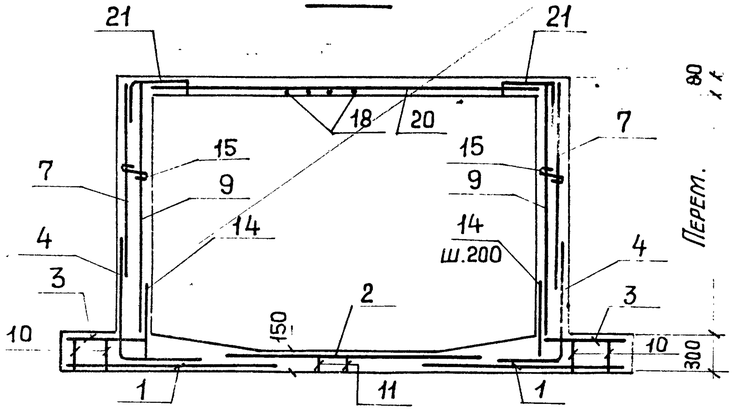

1. Схему расположения конструктивных элементов смотрите на листах 11, 12.
2. Спецификацию см. на листе 15.
3. Листы 13, 14 рассматривать совместно.

28
9032/5

Привязан:

Инв. №

Нач. отд.	Бродский	
Н. контр.	Фридлянд	
Гл. констр.	Зорин	
Рук. гр.	Фридлянд	
Ст. инж.	Радько	
Ст. инж.	Радько	
Инженер	Попова	
Ст. инж.	Радько	

ТП 708-18.85 КЖ

Склад заполнителей бетона прирельсовый автоматизированный с двумя трактами подачи емкостью 6 тыс. куб. м

Галерея ленточных конвейеров N3, N4 Схемы N1, N2

Стадия	Лист	Листов
Р	13	

Участок монолитный Ум1 (начало)

Госстрой СССР ХАРЬКОВСКИЙ ПРОМСТРОЙНИИПРОЕКТ

Инв. № подл. | Подпись и дата | Взам. инв. №

Альбом 5

1-1

Раскладка внутренних сеток

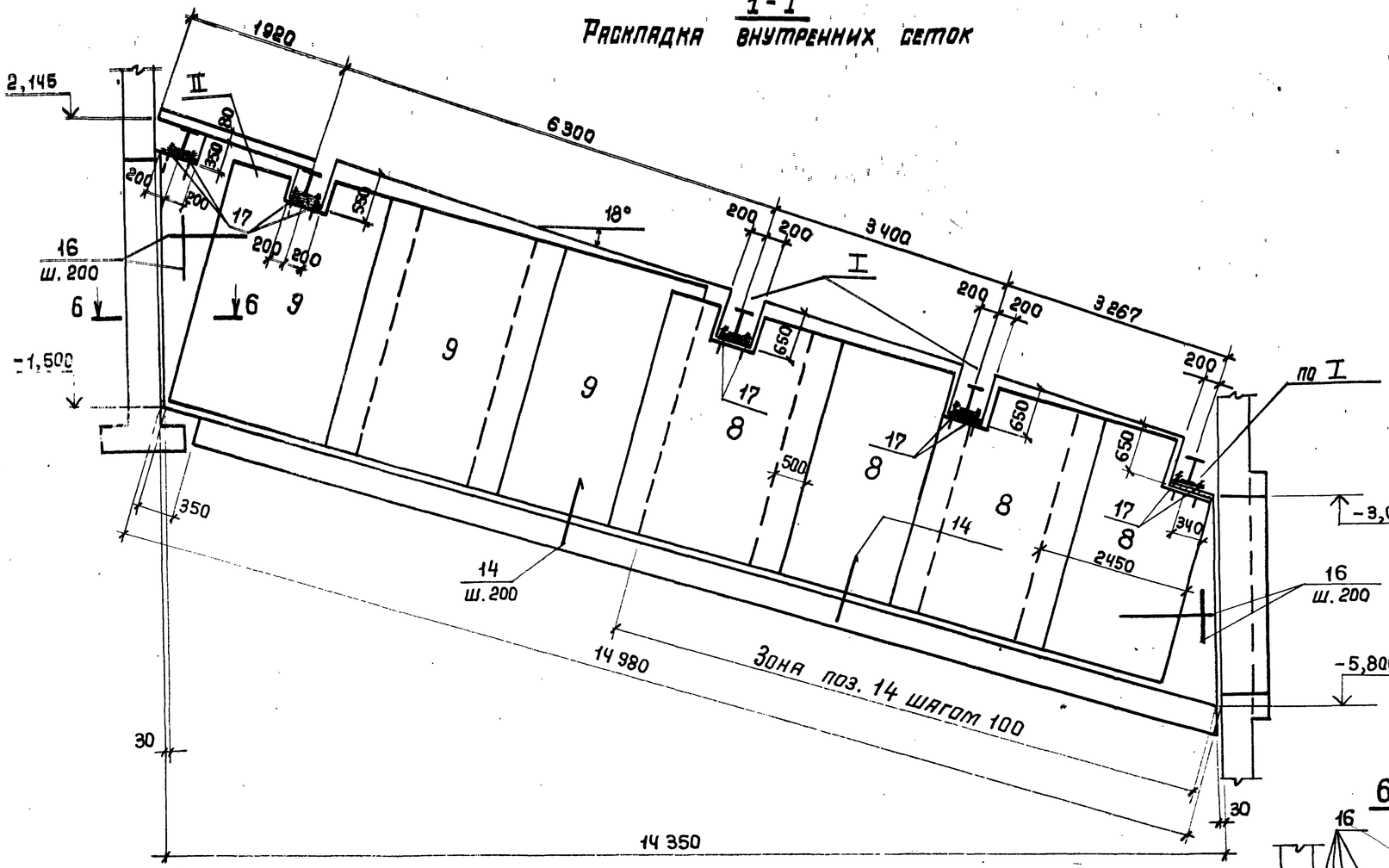

4-4

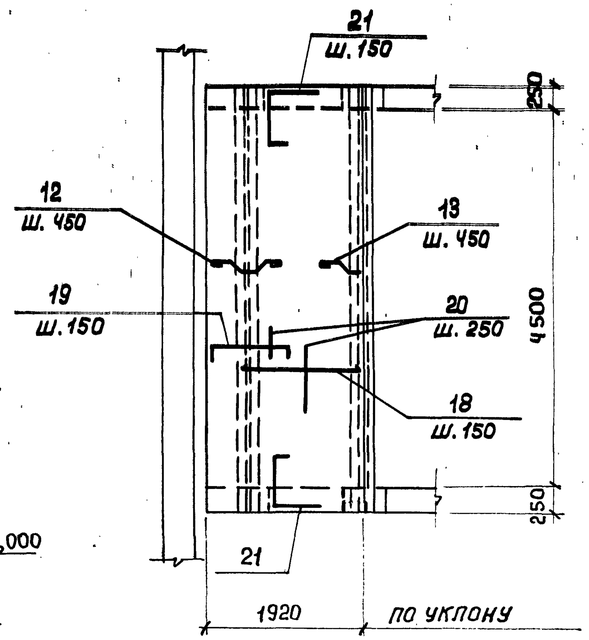

Расчетная схема стены

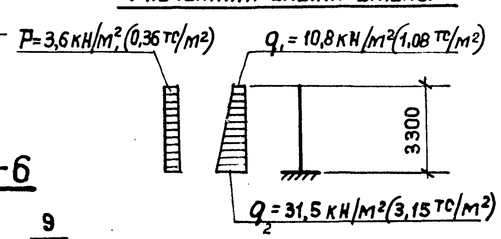

Расчетные значения нагрузок приведены с учетом коэффициента надежности по назначению $\gamma_n = 0,9$

6-6

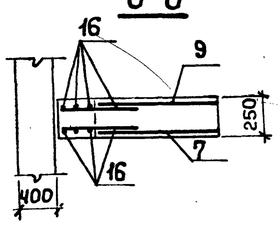

Листы 13,14 рассматривать совместно.

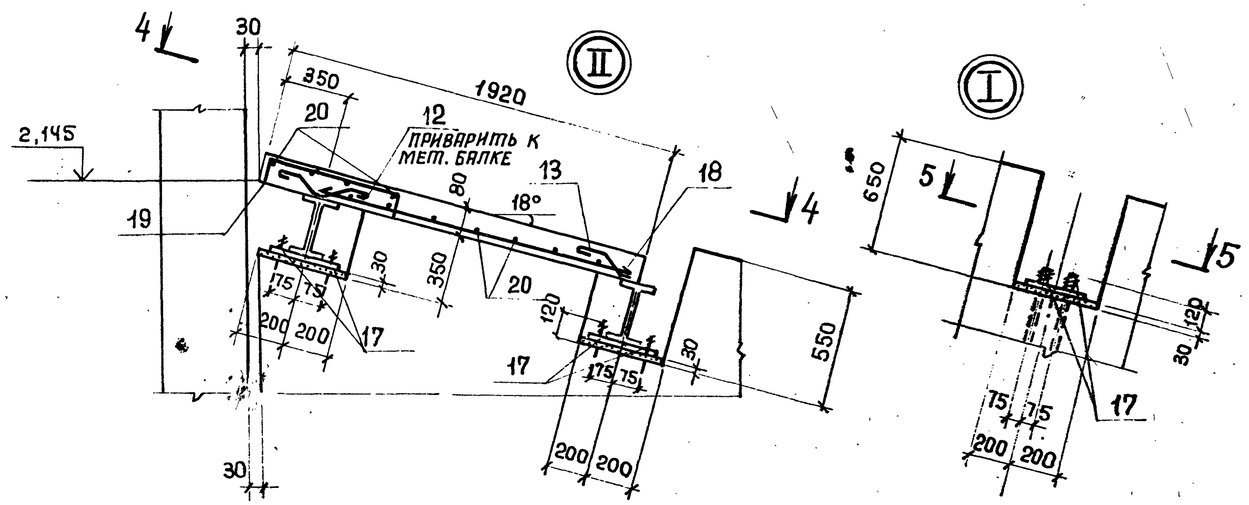

5-5

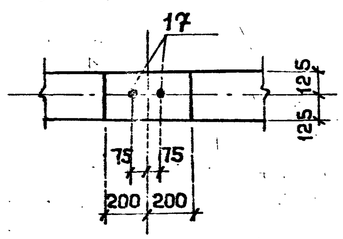

				ТП 708-18.85 КЖ	
Нач. отд.	Бродский			Склад заполнителей бетона прирельсовый автоматизированный с двумя трактами подачи емкостью 6 тыс. куб. м	
Н. контр.	Фридланд				
Гл. констр.	Зорин			Галерея ленточных конвейеров N3, N4. Схемы N1, N2	Стадия: Р; Лист: 14; Листов:
Рук. гр.	Фридланд				
Ст. инж.	Радько				
Ст. инж.	Радько			Участок монолитный Ут1 (продолжение)	Госстрой СССР, Харьковский Промстройниипроект
Инженер	Половя				
Ст. инж.	Радько				

Привязан:

Инв. №

Инв. № подл. | Подпись и дата | Взам. инв. №

Спецификация

Формат	Зона	Поз	Обозначение	Наименование	Кол.	Примечание
				Сборочные единицы		
				Сетки арматурные		
		1	ГОСТ 23279-78	$С\frac{10AI-200}{16AIII-200}$ 2450х3150 $\frac{75}{75}$	8	103,5
		2	То же	$С\frac{10AI-200}{10AI-200}$ 2450х5950 $\frac{75}{75}$	3	89,7
		3	Альбом 8, КЖИ-С11	С11	6	23,3
		4	Альбом 8, КЖИ-С20÷С24	С23	4	84,6
		5	То же	С24	6	141,0
		6	ГОСТ 23279-78	$С\frac{10AIII-100}{8AI-200}$ 2450х2950 $\frac{75}{75}$	8	60,0
		7	То же	$С\frac{10AIII-200}{8AI-200}$ 2450х2950 $\frac{75}{75}$	6	38,2
		8	"	$С\frac{10AIII-100}{8AI-200}$ 2450х3250 $\frac{25}{25}$	8	66,6
		9	"	$С\frac{10AIII-200}{8AI-200}$ 2450х3250 $\frac{25}{25}$	6	42,5
				Детали		
				Стержни арматурные по ГОСТ 5781-82		
		10*		ф8AI, ℓ=1120	64	0,44
		11*		ф8AI, ℓ=840	48	0,33

Формат	Зона	Поз.	Обозначение	Наименование	Кол.	Примечание
		14		ф10AIII, ℓ=800	204	0,49
		15*		ф8AI, ℓ=350	260	0,14
		16		ф10AIII, ℓ=1000	64	0,62
		18		ф6AI, ℓ=1650	31	0,37
		19*		ф6AI, ℓ=990	31	0,22
		20		ф6AI, ℓ=п.т.	45	0,22
		21*		ф6AI, ℓ=1220	18	0,27
		12*		ф8AI, ℓ=650	11	0,27
		13*		ф8AI, ℓ=350	11	0,14
				Изделие закладное		
		17	ГОСТ 24379.1-80	Болт 1.1т24х500 Вст3пс2	20	2,35
				Материал		
				Бетон марки 200		47м³

Ведомость деталей

Поз.	Эскиз
10	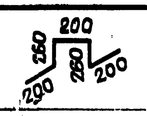
11	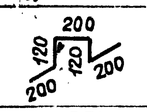
15	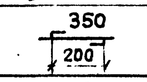
19	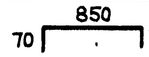
21	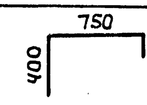
12	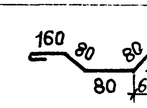
13	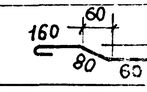
18	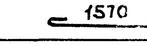

* Смотрите ведомость деталей.

Ведомость расхода стали на элемент, кг

Марка изделия	Изделия арматурные: Арматура класса AI ГОСТ 5781-82 ф6	ф8	ф10	Итого	AIII ГОСТ 5781-82 ф10	ф12			Итого	Всего	Изделия закладные: Болты ГОСТ 24379.1-80 Шпильки ф24		Шайба ф24		Гайка ГОСТ 5915-70* ф24		Всего	Общий расход
Ут1	33,0	518	733	1284	1203	1532			2735	4019	40		2,4		4,6		47	4066

Нач.отд.	Бродский		ТП 708-18.85 КЖ
Н.контр.	Фридланд		Склад заполнителей бетона прирельсовый автоматизированный с двумя трактами подачи емкостью 6 тыс.куб. м
Гл.констр.	Зорин		Галерея ленточных конвейеров N3, N4 Схемы N1, N2 — Стадия: Р; Лист: 15; Листов:
Рук.гр.	Фридланд		
Ст.инж.	Радько		Участок монолитный Ут1 Спецификация, ведомости деталей, расхода стали
Ст.инж.	Радько		
Инженер	Попова		ГОССТРОЙ СССР ХАРЬКОВСКИЙ ПРОМСТРОЙНИИПРОЕКТ

Привязан:

Инв. №

Взам. инв. №

Подпись и дата

Инв. № подл.

Альбом 5

Схема расположения плит перекрытия

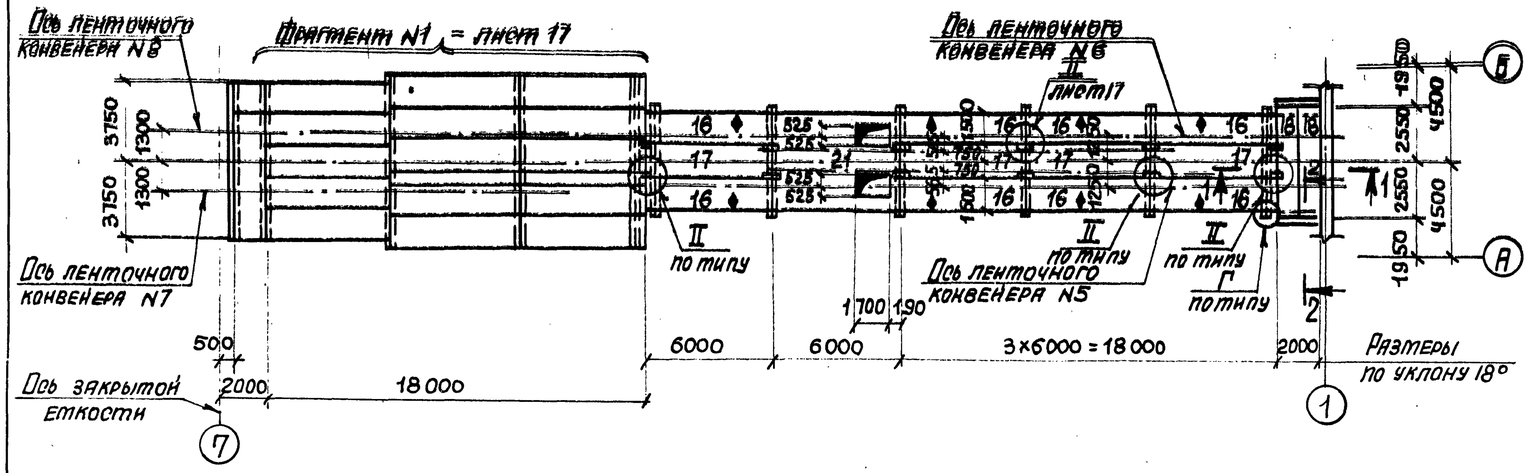

Схема расположения фундаментов

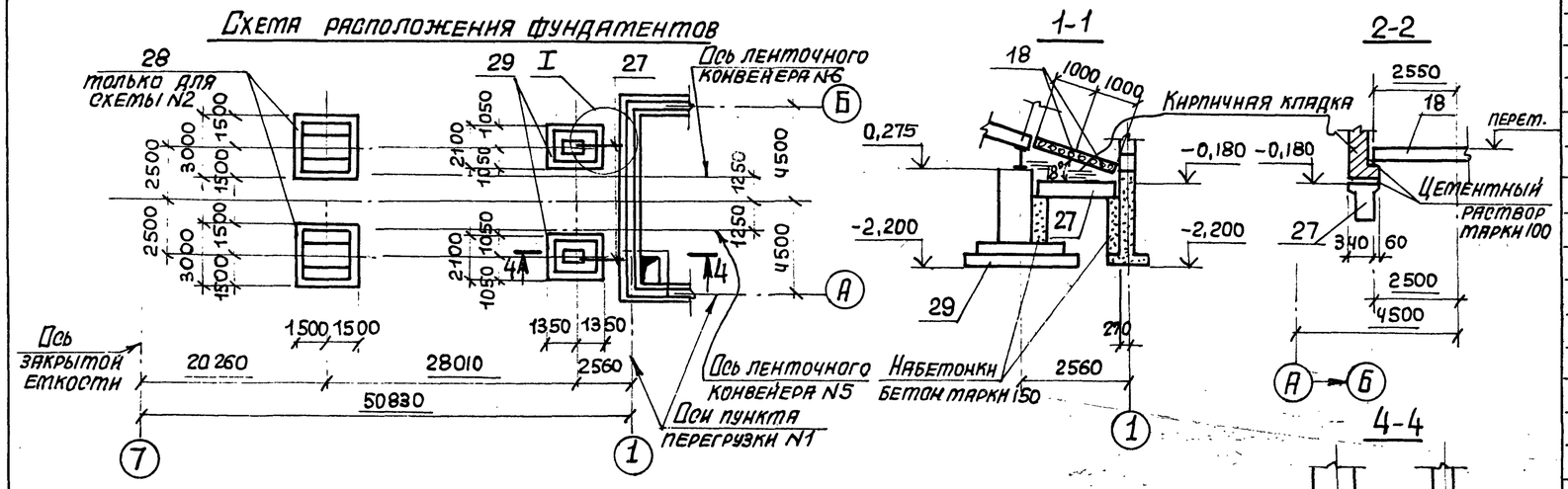

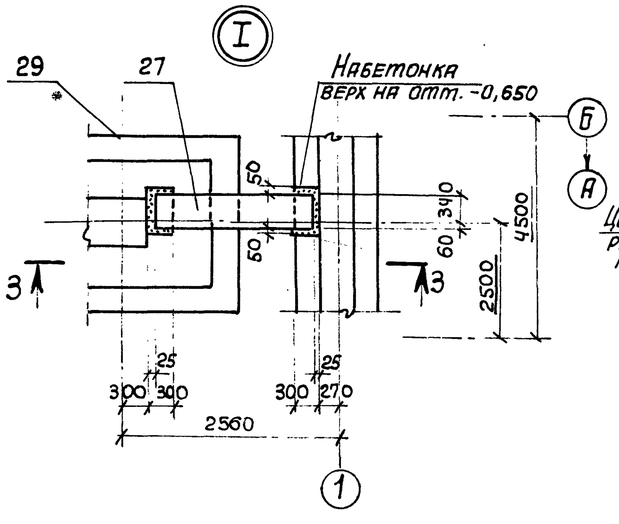

Спецификация к схемам расположения конструктивных элементов

Марка поз.	Обозначение	Наименование	Кол. на схему 1	Кол. на схему 2	Масса ед., кг	Примечание
	Схема расположения плит перекрытия					
		Сборные ж.б. конструкции				
1	Альбом 8, КЖН-2П1-1АIVТ-а 2П1-1АIVТ-б	Плита 2П1-2АIVТ-а	2	2	2400	
2	То же	То же 2П1-2АIVТ-б	1	1	2400	
3	Альбом 8, КЖН-2П1-1АIVТ-в 2П1-1АIVТ-г	" 2П1-2АIVТ-в	1	1	2400	
4	То же	" 2П1-2АIVТ-г	1	1	2400	
5	"	" 2П1-2АIVТ-д	1	1	2400	
6	Альбом 8, КЖН-2П1-2АIVТ-2, 2П1-2АIVТ-ж, 2П1-2АIVТ-3, 2П1-2АIVТ-и	" 2П1-2АIVТ-е	1	1	2400	
7	То же	" 2П1-2АIVТ-ж	1	1	2400	
8	"	" 2П1-2АIVТ-з	1	1	2400	
9	"	" 2П1-2АIVТ-н	1	1	2400	
10	Альбом 8, КЖН-2П1-2АIVТ-к, 2П1-2АIVТ-л, 2П1-2АIVТ-м, 2П1-2АIVТ-н	" 2П1-2АIVТ-к	1	1	2400	
11	То же	" 2П1-2АIVТ-л	1	1	2400	
12	"	" 2П1-2АIVТ-м	1	1	2400	
13	"	" 2П1-2АIVТ-н	1	1	2400	
14	Альбом 8, КЖН-2П1-2АIVТ-п 2П1-2АIVТ-р	" 2П1-2АIVТ-п	1	1	2400	
15	То же	" 2П1-2АIVТ-р	1	1	2400	
16	Альбом 8, КЖН-2П1-1АIVТ-с 2П1-1АIVТ-т	" 2П1-2АIVТ-с	8	8	2400	
17	То же	" 2П1-2АIVТ-т	4	4	2400	
18	1.141-1 вып. 63	" ПК51.10-6АтVТ	2	2	1475	
		Монолитные ж.б. конструкции				
19	КЖ-21	Участок монолитный Ут4	1	1		
20	То же	То же Ут5	1	1		
21	КЖ-20	" Ут3	1	1		
		Изделие соединительное				
22	Альбом 8, КЖН-мс10, мс18, мс19	То же мс 10	27	27	5,5	
23	Альбом 8, КЖН-мс11, мс12, мс16, мс17	" мс 11	123 пм	123 пм	8,6	
24	То же	" мс 12	36 пм	36 пм	5,7	
25	Альбом 8, КЖН-мс10, мс13, мс15	" мс 13	7	7	1,9	
	Схема расположения фундаментов и фундаментных балок					
		Сборные ж.б. конструкции				
27	Альбом 8, КЖН-БФ1	Балка фундаментная БФ1	2	2	590	
		Монолитные ж/б конструкции				
28	КЖ-18	Фундамент Фт3	—	2		
29	То же	То же Фт4	2	2		

Примечания смотрите на листе 17

9032/5 31

ГИП	Туринский		ТП 708-18.85 КЖ
Нач. отд.	Бродский		Склад заполнителей бетона прирельсовый автоматизированный с двумя тракторами подачи емкостью 6 тыс. куб. м
Н. контр.	Фридланд		
Гл. констр.	Зорин		Галерея ленточных конвейеров N5, N6, N7, N8 Схемы N1, N2.
Рук. гр.	Фридланд		Стадия Р; Лист 16; Листов
Ст. инж.	Радько		Схема расположения конструктивных элементов.
Ст. инж.	Радько		Госстрой СССР, Харьковский Промстройниипроект
Инженер	Артеменко		

Привязан:

Инв. №

Инв. № подл. | Подпись и дата | Взам. инв. №

Альбом 5

Фрагмент N 1

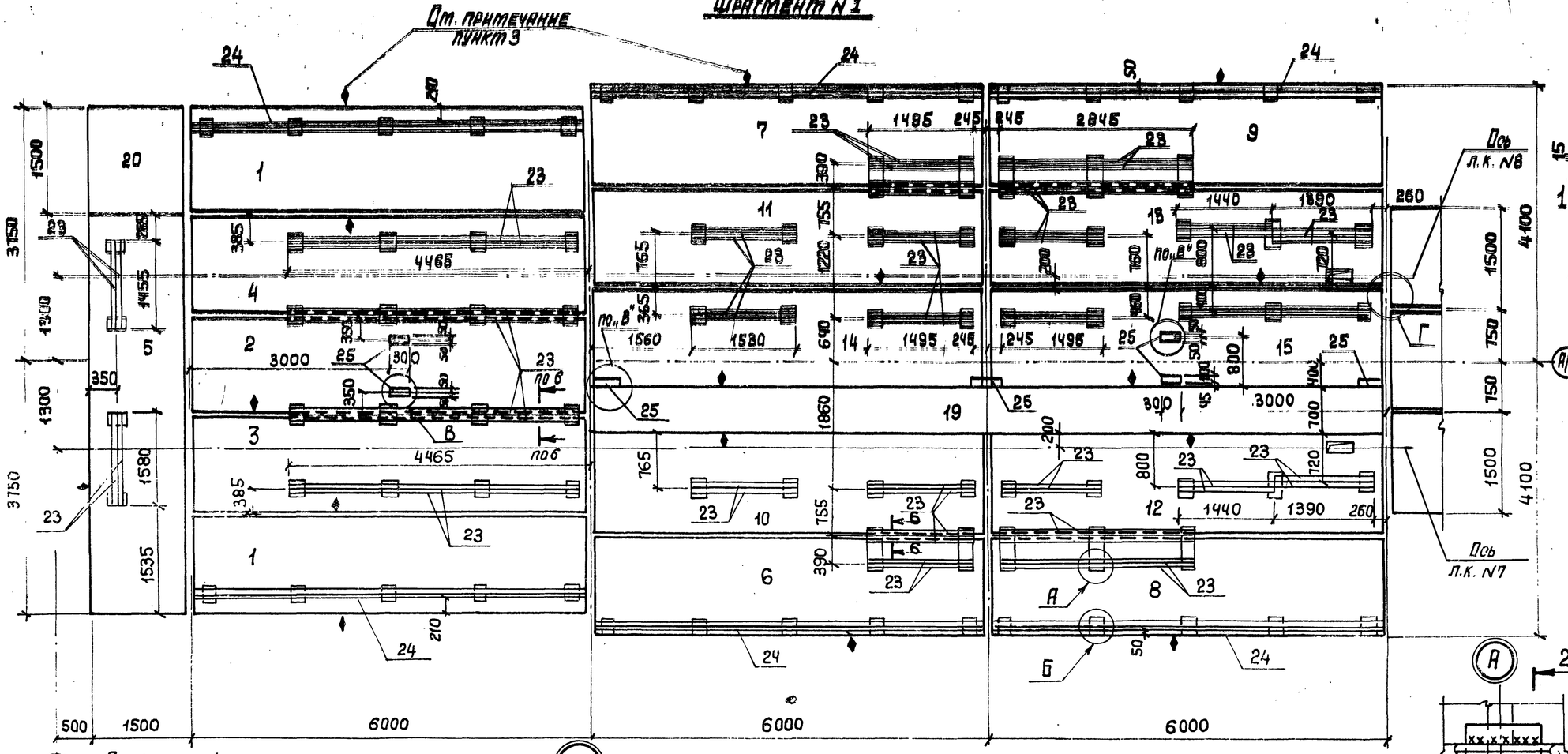

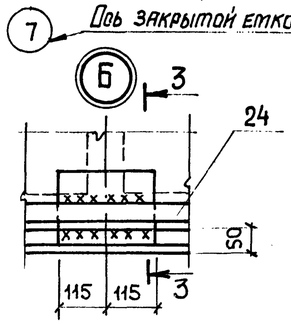

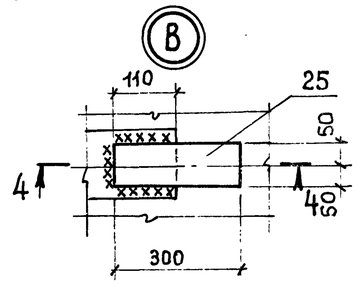

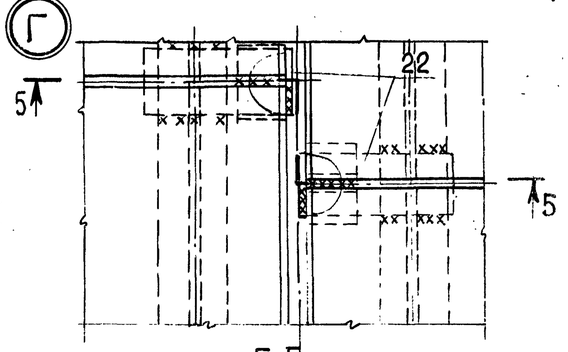

1. Общие данные смотрите лист 2.
2. Все плиты, монтируемые по металлическим балкам, приварить к последним не менее, чем в трех углах каждую, а швы между плитами тщательно заполнить бетоном марки 200 на мелком гравии или щебне.
3. При монтаже плит обратить особое внимание на то, чтобы грань плиты с нанесенным на ней знаком монтажа (♦), была обращена в сторону, отмеченную на плане таким же знаком.
4. Все сварные швы принять $h_{ш.} = 8$мм.

32
9032/5

				ТП 708-18.85 КЖ	
ГИП	Турнинский			Склад заполнителей бетона прирельсовый автоматизированный с двумя трактами подачи емкостью 6 тыс. куб.м	
Нач. отд.	Бродский				
Н. контр.	Фридланд				
Гл. констр.	Зорин			Галерея ленточных конвейеров N5, N6, N7, N8. Схемы N 1, N2.	Стадия: Р; Лист: 17; Листов:
Рук. гр.	Фридланд				
Ст. инж.	Потазова				
Вед. инж.	Иванова			Фрагмент N1	Госстрой СССР ХАРЬКОВСКИЙ ПРОМСТРОЙНИИПРОЕКТ
Инженер	Артеменко				

Привязан:

Инв. №

Взам. инв. №

Подпись и дата

Инв. № подл.

Альбом 5

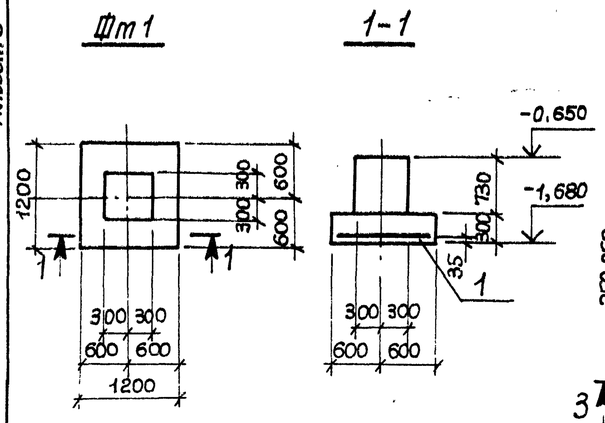

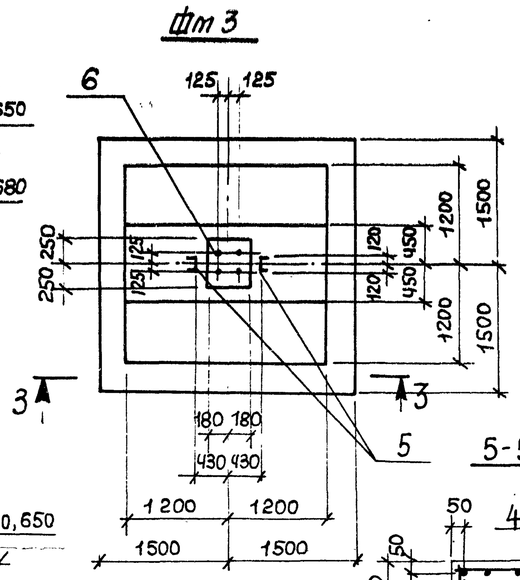

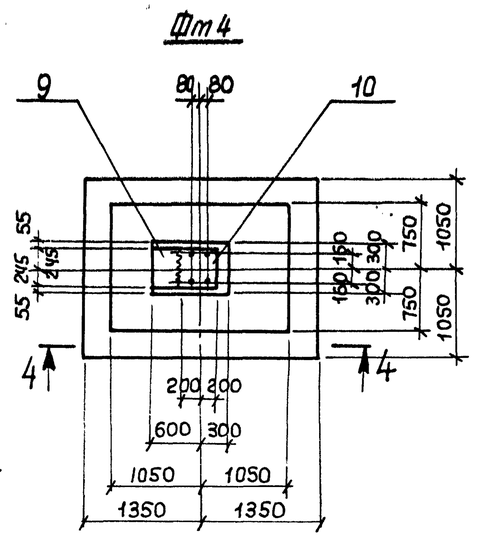

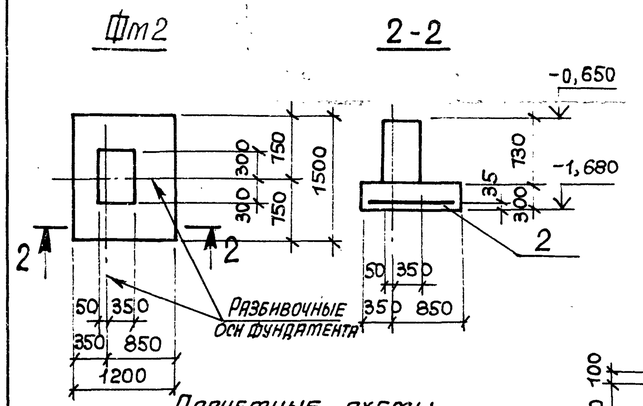

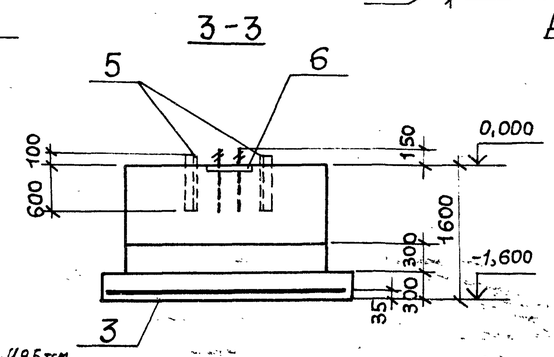

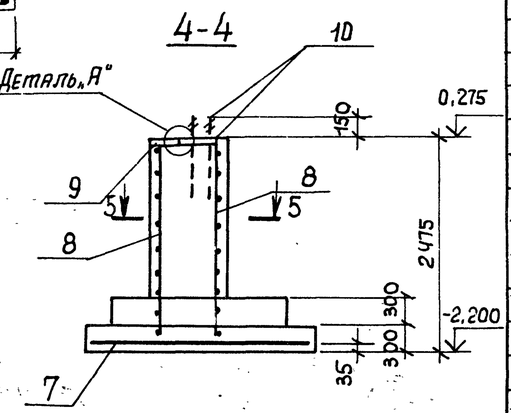

Расчетные схемы

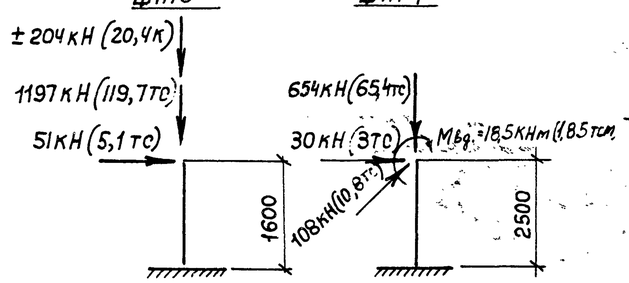

Расчетные значения нагрузок приведены с учетом коэффициента надежности по назначению $\gamma_n = 0,9$.

Спецификация к фундаментам Фт1 ÷ Фт4

Формат	Зона	Поз.	Обозначение	Наименование	Кол.	Примечание
				Фундамент Фт1		
				Сборочные единицы		
				Сетка арматурная		
		1	ГОСТ 23279-78	С 12AIII-200 / 12AIII-200 1050×1150 75/75	1	11,7кг
				Материалы		
				Бетон марки М150		0,7м³
				Фундамент Фт2		
				Сборочные единицы		
				Сетка арматурная		
		2	ГОСТ 23279-78	С 12AIII-200 / 12AIII-200 1050×1450 25/25	1	15,2кг
				Материалы		
				Бетон марки М150		0,7м³
				Фундамент Фт3		
				Сборочные единицы		
				Сетка арматурная		
		3	ГОСТ 23279-78	С 12AIII-200 / 12AIII-200 2850×2950 75/75	1	77,3кг
		5		Г24 ГОСТ 8240-72* ℓ=700	2	16,8кг
		6	Альбом 8, КЖИ-МН15	Изделие закладное МН15	1	67,6кг
				Материалы		
				Бетон марки М200		6,6м³
				Фундамент Фт4		
				Сборочные единицы		
				Сетка арматурная		
		7	ГОСТ 23279-78	С 12AIII-200 / 12AIII-200 2650×2050 25/25	1	51,4
		4	Альбом 8, КЖИ-КР61, КР62	Каркас плоский КР61	2	7,4кг
		8	Альбом 8, КЖИ-КР60, КР63	Каркас плоский КР60	2	13,2кг
		9	1.400-6/76, в.1	Изделие закладное М2-28	1	строгать
		10	Альбом 8, КЖИ-МН16	То же, МН16	1	50,4кг
				Материалы		
				Бетон марки М200		3,7м³

Ведомость расхода стали на элемент, кг

Марка элемента	Изделия арматурные: Арматура класса AI, ГОСТ 5781-82, 8	Итого	AIII, 12	16	Итого	Всего	Изделия закладные: Арматура класса AIII, ГОСТ 5781-82, 12	16	Итого	Прокат Ст3кп2, ГОСТ 19903.1-74, б=8	б=20	ГОСТ 82-70, С24	ГОСТ 8240-72, Итого	Болты ГОСТ 24379.1-80, М24	М36	Итого	Всего	Общий расход
Фт1			12		12	12												12
Фт2			15		15	15												15
Фт3			77		77	77		6	6		31	34	65		33	33	104	181
Фт4	11	11	59	23	82	93	2	6	8	12	28		40	14		14	62	155

Деталь „А"

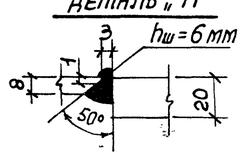

Привязан:

Инв. №

Нач. отд.	Бродский		
Н. контр.	Фридланд		
Гл. конструктор	Зарин		
Рук. гр.	Фридланд		
Ст. инж.	Потапова		
Ст. инж.	Радько		
Инженер	Пилина		

ТП 708-18.85 КЖ

Склад заполнителей бетона прирельсовый автоматизированный с двумя трактами подачи емкостью 6 тыс. куб. м

Галерея ленточных конвейеров N5, N6, N7, N8. Пункт перегрузки N2. Схемы N1 и N2

Стадия	Лист	Листов
Р	18	

Фундаменты Фт1 ÷ Фт4

Госстрой СССР, Харьковский Промстройниипроект

33
9032/5

Взам. инв. №

Подпись и дата

Инв. № подл.

Альбом 5

Ум1

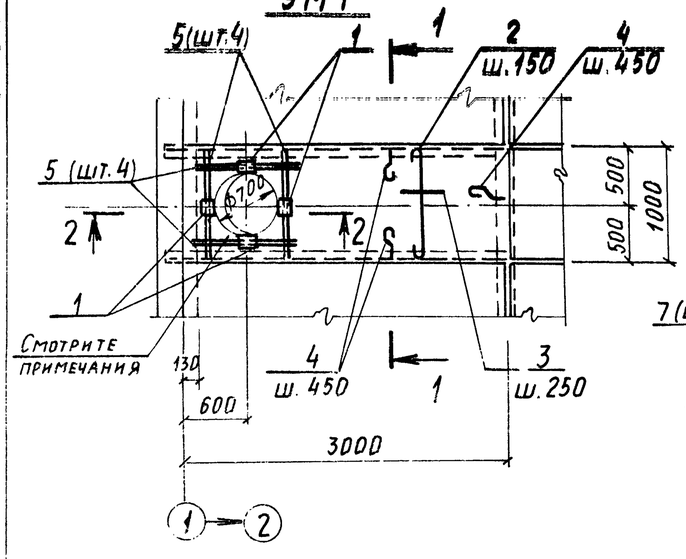

Ум2 (Для схемы 1)

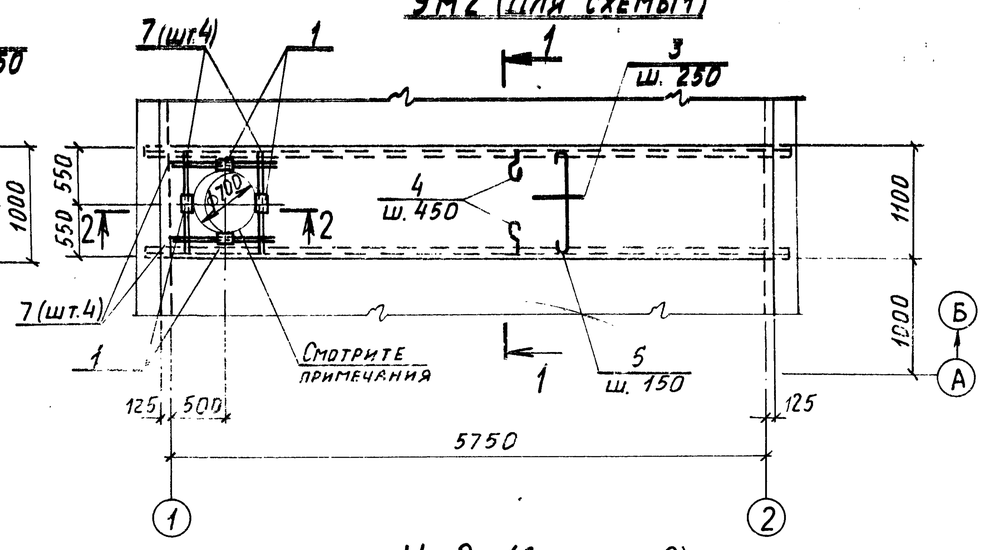

1-1

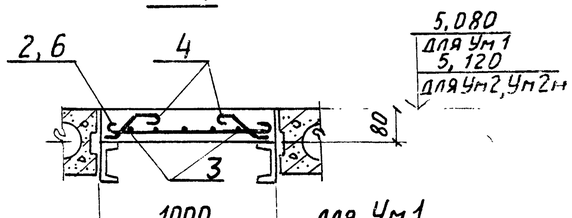

2-2

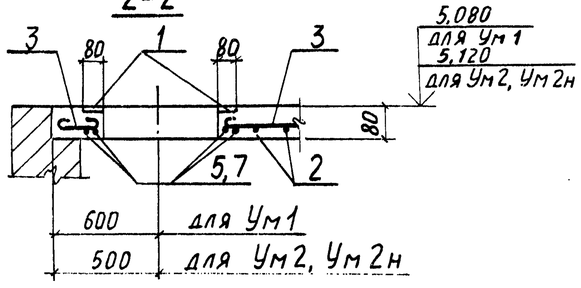

Ум2н (Для схемы 2)

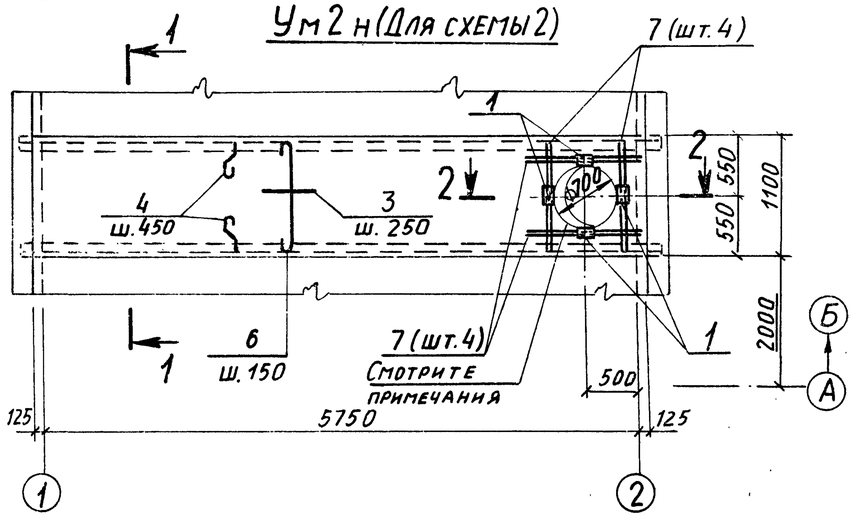

Спецификация Ум1, Ум2, Ум2н

Формат	Зона	Поз.	Обозначение	Наименование	Кол.	Примечание
				Ум1		
				Сборочные единицы		
		1	3.400-6/76	Изделие закладное МИЗ-4	4	0,9 кг
				Детали		
		2*		ф6 AI ГОСТ 5781-82, ℓ=1050	16	0,23 кг
		3		ф6 AI ГОСТ 5781-82, ℓ= п.м	15	0,22 кг
		4*		ф8 AI ГОСТ 5781-82, ℓ=330	15	0,13 кг
		5		ф10 AIII ГОСТ 5781-82, ℓ=970	8	0,6 кг
				Материалы		
				Бетон марки 200		0,2 м³
				Ум2, Ум2н		
				Сборочные единицы		
		1	3.400-6/76	Изделие закладное МИЗ-4	4	0,9 кг
				Детали		
		3		ф6 AI ГОСТ 5781-82, ℓ= п.м	30	0,22 кг
		4*		ф8 AI ГОСТ 5781-82, ℓ=330	26	0,13 кг
		6*		ф6 AI ГОСТ 5781-82, ℓ=1150	36	0,26 кг
		7		ф10 AIII ГОСТ 5781-82, ℓ=1070	8	0,66 кг
				Материалы		
				Бетон марки 200		0,5 м³

*Позиции 2,4,6 см. ведомость деталей.
Участки монолитные Ум1, Ум2, Ум2н замаркированы на листах 4, 5, 6.
Арматуру в местах проемов вырезать по месту.

Ведомость расхода стали на элемент, кг

Марка изделия	Изделия арматурные: Арматура класса AI ГОСТ 5781-82 ф6	ф8	Итого	Арматура класса AIII ГОСТ 5781-82 ф10	Всего	Изделия закладные: Арматура класса AIII ГОСТ 5781-82 ф8	Прокат ВСт3кп2 ГОСТ 103-76* -6×80	Всего	Общий расход
Ум1	1,0	2,0	9,0	4,8	13,8	2,0	1,6	3,6	17,4
Ум2, Ум2н	16,0	3,4	19,4	5,3	24,7	2,0	1,6	3,6	28,3

Ведомость деталей

Поз.	Эскиз
2	970
4	60, 130, 90, 60
6	1070

Инв. N подл. | Подпись и дата | Взам. инв. N

Привязан:

Инв. N

Нач. отд.	Бродский		
Н. контр.	Фридланд		
Гл. конст.	Зорин		
Рук. гр.	Фридланд		
Ст. инж.	Радько		
Вед. инж.	Иванова		
Инж.	Попова		

ТП 708-18.85 КЖ

Склад заполнителей бетона прирельсовый автоматизированный с двумя трактами подачи емкостью 6 тыс. куб.м

Пункты перегрузки N1 и N2. Схемы N1 и N2

Стадия	Лист	Листов
Р	19	

Участки монолитные Ум1, Ум2, Ум2н

Госстрой СССР Харьковский Промстройниипроект

34
9032/5

Альбом 5

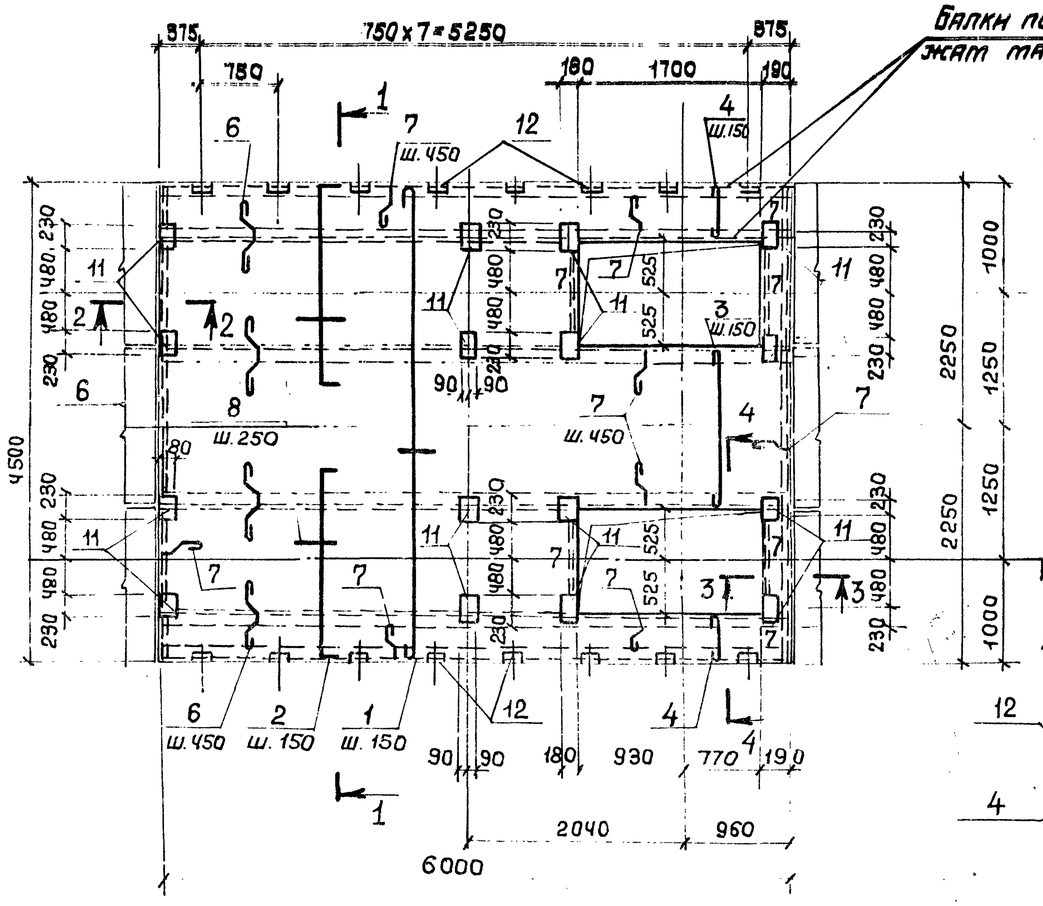

2-2

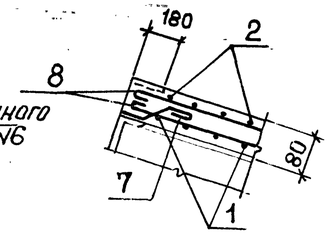

3-3

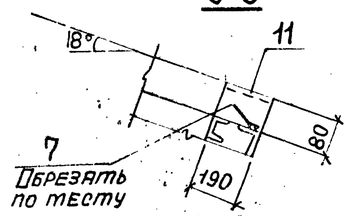

4-4

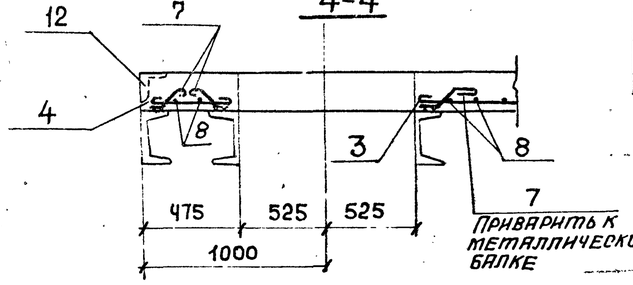

1-1

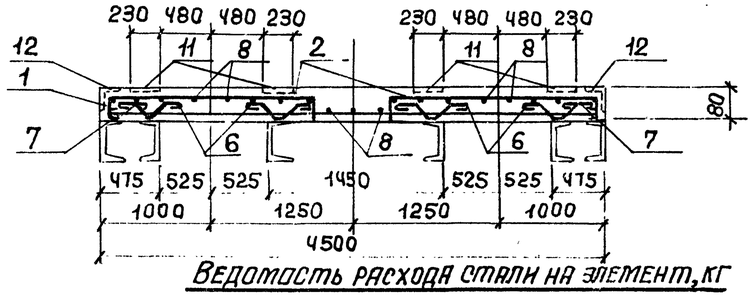

Спецификация

Поз.	Обозначение	Наименование	Кол.	Примечание
		Ут3		
		Сборочные единицы		
11	3.400-6/76	Изделие закладное МИ3-12	16	2,5кг
12	То же	То же МИЧ-48	16	0,9кг
		Детали		
		ФбАI ГОСТ 5781-82		
1		ℓ = 4600	30	1,0кг
2		ℓ = 2040	60	0,45кг
3		ℓ = 1500	11	0,35кг
4		ℓ = 550	22	0,12кг
		ФвАI ГОСТ 5781-82		
6		ℓ = 650	40	0,26кг
7		ℓ = 350	70	0,14кг
		ФбАI ГОСТ 5781-82		
8		ℓ = п.м.	150	0,22кг
		Материалы		
		Бетон марки 200		1,8м³

Ведомость деталей

Поз.	Эскиз
1	4470
2	1900, 70, 70
3	1420
4	450
5	450, 70, 70
6	160, 80, 80, 160, 60, 60, 80
7	160, 80, 60, 60, 60

Ведомость расхода стали на элемент, кг

Марка изделия	Изделия арматурные: Арматура класса AI ГОСТ 5781-82 Ф6	Ф8	Итого	Изделия закладные: Арматура класса AIII ГОСТ 5781-82 Ф8	Прокат ВСт3кп2 ГОСТ 8509-72 ∠65×5	ГОСТ 19903-74 δ=6	Итого	Общий расход
Ут3	97	20	117	11,2	11,2	32,0	54,4	171,4

Привязан:

Инв.№

Взам. инв.№ | Подпись и дата | Инв.№ подл.

Нач. отд.	Бродский		
Н. контр.	Фридланд		
Гл. констр.	Зорин		
Рук. гр.	Фридланд		
Ст. инж.	Радько		
Ст. инж.	Радько		
Инженер	Попова		
Ст. инж.	Радько		

ТП 708-18.85 КЖ

Склад заполнителей бетона прирельсовый автоматизированный с двумя трактами подачи емкостью 6 тыс. куб. м

Галерея ленточных конвейеров №5, №6, №7, №8 Схемы №1, №2.

Участок монолитный Ут3

Стадия	Лист	Листов
Р	20	

Госстрой СССР Харьковский Промстройниипроект

35
9032/5

Альбом 5

Ум 4

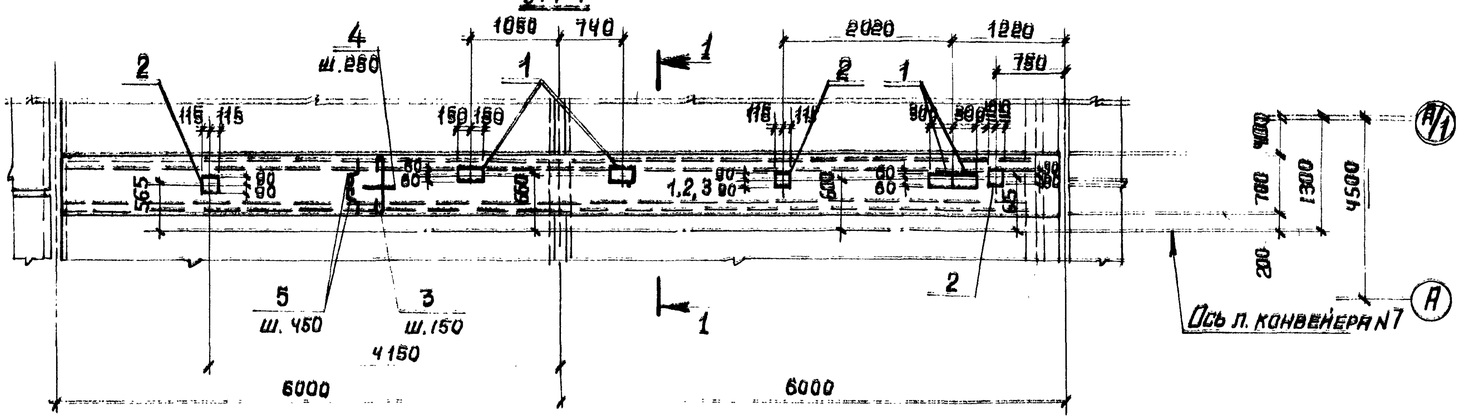

1-1

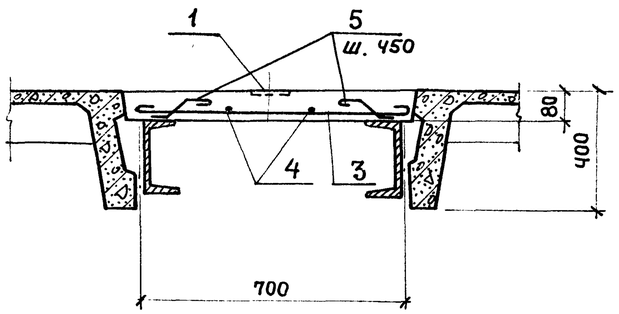

2-2

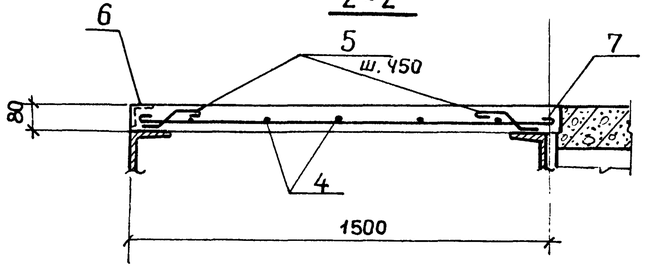

Ум 5

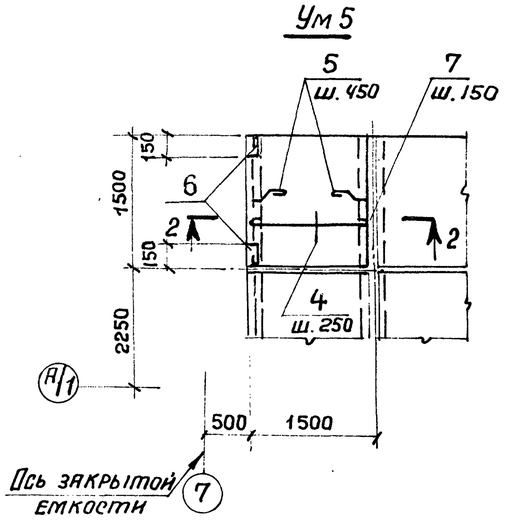

Спецификация Ум 4, Ум 5

Формат	Зона	Поз.	Обозначение	Наименование	Кол.	Примечание
				Ум 4		
				Сборочные единицы		
				Изделия закладные		
		1	3.400-6/76	МН2-4	4	2,4кг
		2	ТО ЖБ	МН3-12	3	2,5кг
				Детали		
				ФбАI ГОСТ 5781-82		
		3		ℓ = 800	80	0,17кг
		4		ℓ = п.м	48	0,22кг
				ФвАI ГОСТ 5781-82		
		5		ℓ = 350	54	0,14кг
				Материалы		
				Бетон марки 200		0,7м³
				Ум 5		
				Сборочные единицы		
				Изделия закладные		
		6	3.400-6/76	МН4-48	2	0,9кг
				Детали		
				ФбАI ГОСТ 5781-82		
		4		ℓ = п.м.	8	0,22кг
				ФвАI ГОСТ 5781-82		
		5		ℓ = 350	8	0,14кг
		7		ℓ = 1600	11	0,63кг
				Материалы		
				Бетон марки 200		0,18м³

Ведомость расхода стали на элемент, кг

Марка изделия	Изделия арматурные: Арматура класса AI ГОСТ 5781-82 ф6	ф8	Итого	Изделия закладные: Арматура класса AIII ГОСТ 5781-82 ф8	Прокат ВСт3кп2 ГОСТ 103-76*: 6х180	6х120	6х40	ГОСТ 82-70 Б63х5	Итого	Общий расход
Ум 4	24,2	7,6	31,8	2,3	6,0	6,8	2,0	–	17,1	48,9
Ум 5	1,8	8,1	9,2	0,4				1,4	1,8	11,0

Ведомость деталей

Поз.	Эскиз
3	680
5	60, 60, 120, 100
7	1480

36
9032/5

ТП 708-18.85 КЖ

Привязан:

Инв. №

Нач. отд.	Бродский	
Н. контр.	Фридланд	
Гл. конст.	Зорин	
Рук. гр.	Фридланд	
Ст. инж.	Ломазова	
Вед. инж.	Иванова	
Инженер	Попова	
Ст. инж.	Ломазова	

Склад заполнителей бетона прирельсовый автоматизированный с двумя трактами подачи емкостью 6 тыс. куб. м

Галерея ленточных конвейеров N5, N6, N7, N8 Схемы N1, N2

Стадия	Лист	Листов
Р	21	

Участки монолитные Ум 4, Ум 5

Госстрой СССР, Харьковский Промстройниипроект

Инв. № подл. | Подпись и дата | Взам. инв. №

Альбом 5

Схема расположения конструктивных элементов днища

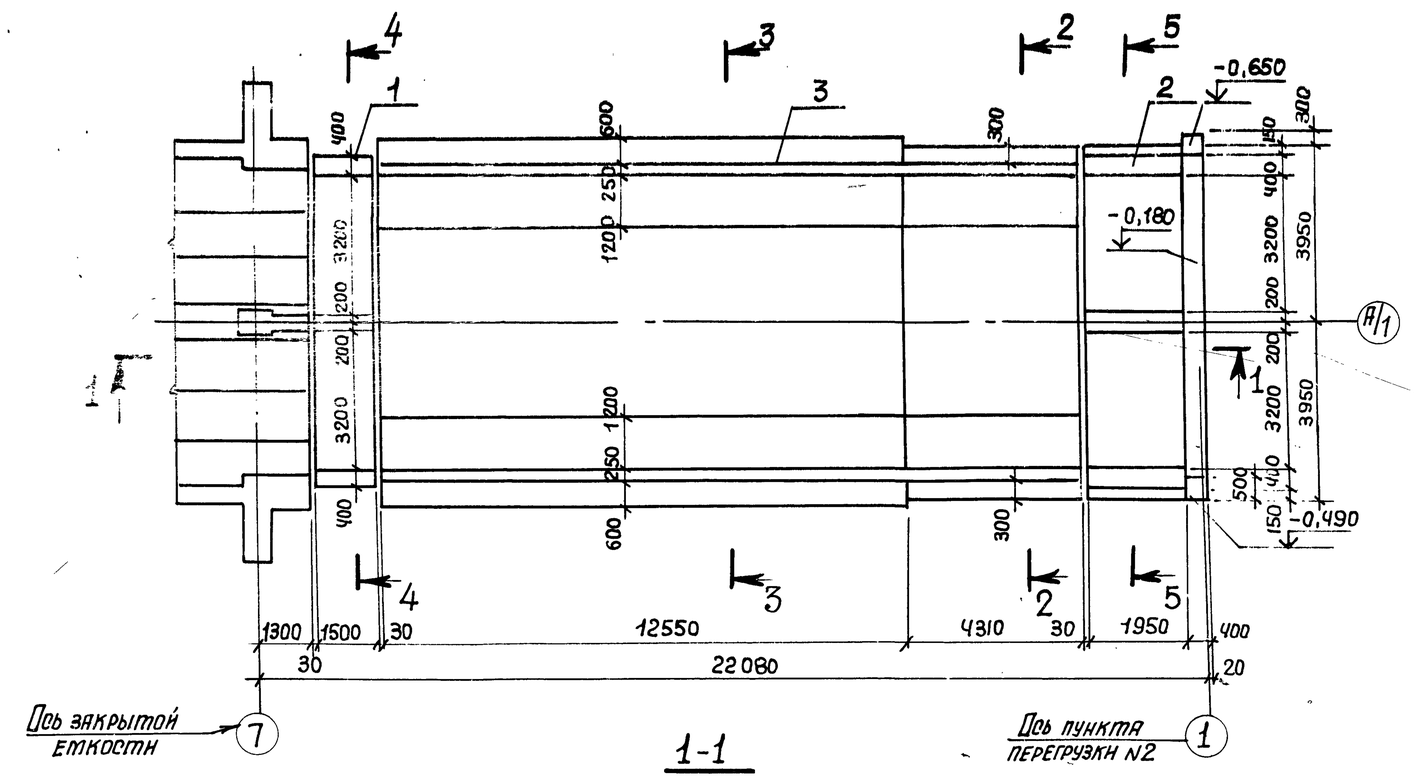

1-1

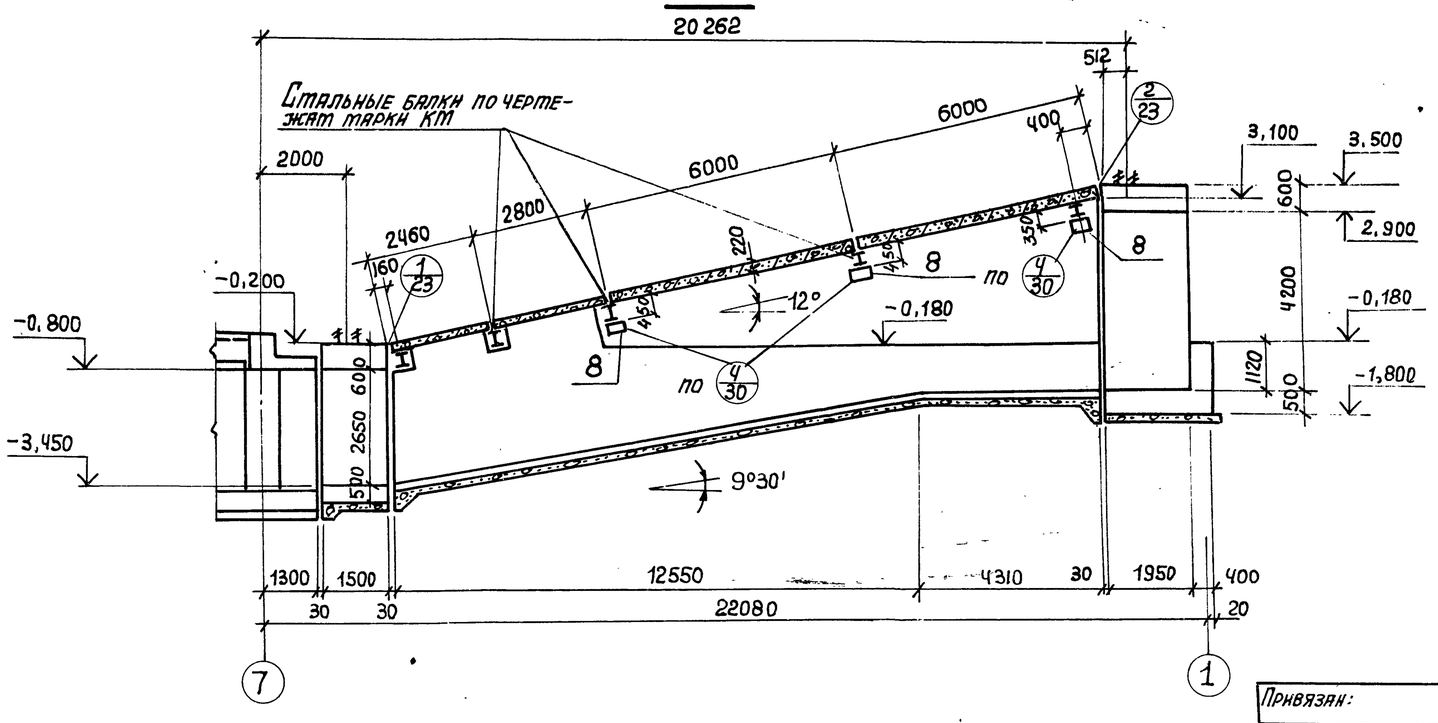

Марка	Обозначение	Наименование	Кол.	Масса ед. кг	Примечание
		Сборные ж. б. элементы			
		Покрытие			
4	3.006-2, вып. II-2	Плита П21д-5	9	730	
5	То же	То же П23д-3	9	820	
6	1.141-1, вып. 63	—"— ПК60.12-3АтVт	8	2100	
7	То же	—"— ПК60.10-4АтVт	4	1725	
8	Альбом 8, КЖН-ОП2, ОП3	Опорная подушка ОП3	6	100	
10	Альбом 8, КЖН-МС11, МС12, МС16, МС17	Изделие соединительное МС16	18	1,5	
11	То же	То же МС17	13	2,0	
12	Альбом 8, КЖН-МС18	—"— МС18	5	4,7	
		Монолитные ж. б. элементы			
1	КЖ-24	Участок монолитный Ум1	1	–	
2	КЖ-25	То же Ум2	1	–	
3	КЖ-26, 27	—"— Ум3	1	–	

Листы 22, 23 рассматривать совместно.

37
9032/5

ГИП	Туринский		
Нач. отд.	Бродский		
Н. контр.	Фридланд		
Гл. констр.	Зорин		
Рук. гр.	Фридланд		
Ст. инж.	Лотазова		
Инженер	Терентьева		
Инженер	Личкатая		

ТП 708-18.85 КЖ

Склад заполнителей бетона прирельсовый автоматизированный с двумя трактами подачи емкостью 6 тыс. куб. м

Галерея ленточных конвейеров N9, N10. Схема N1

Стадия	Лист	Листов
Р	22	

Схема расположения конструктивных элементов днища. Разрез 1-1.

Госстрой СССР, Харьковский Промстройниипроект

Привязан:

Инв. №

Инв. № подл. | Подпись и дата | Взам. инв. №

Альбом 5

Схема расположения плит покрытия

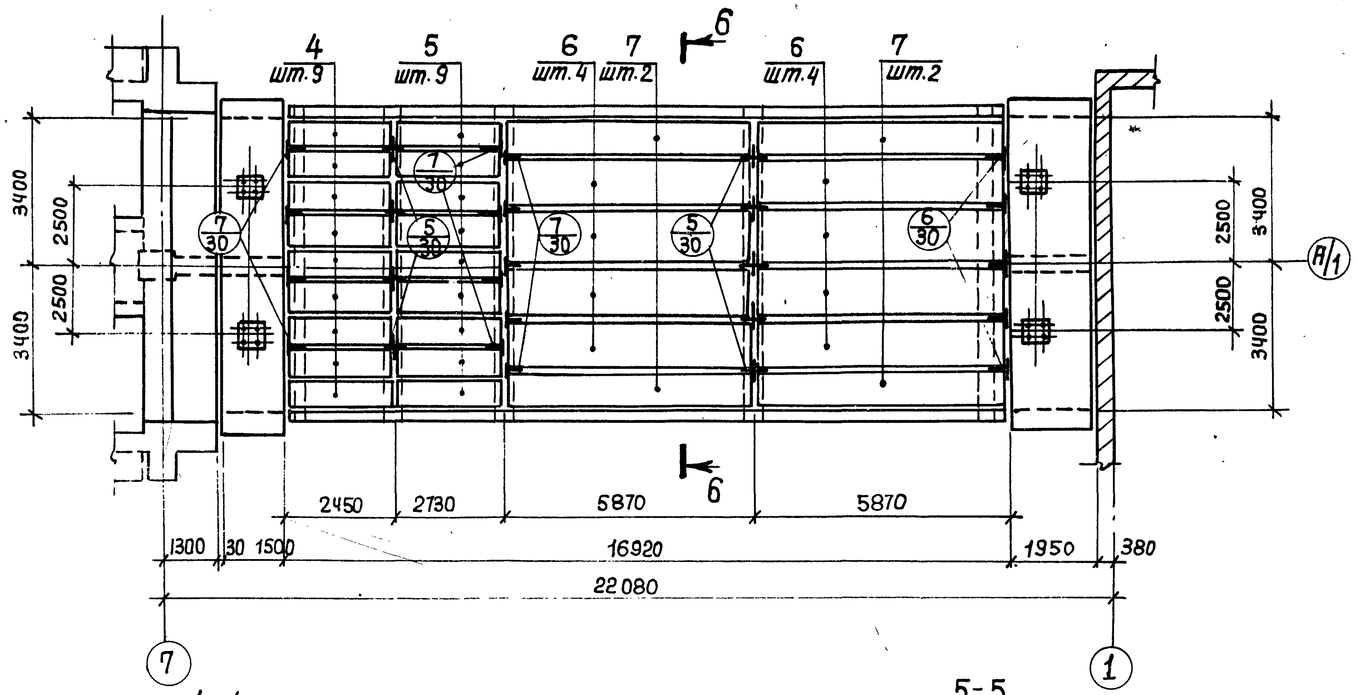

2-2

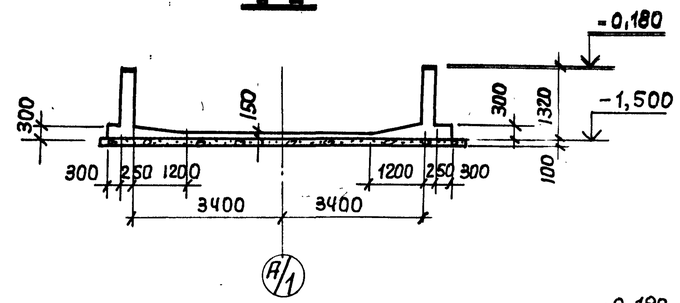

3-3

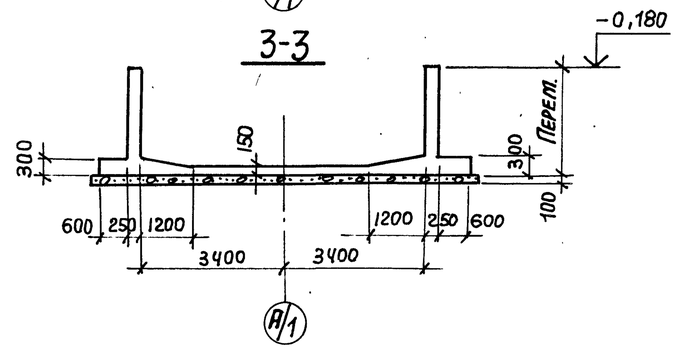

4-4

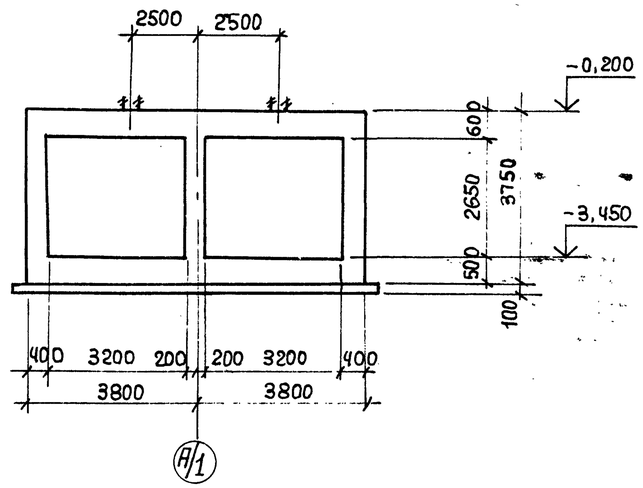

5-5

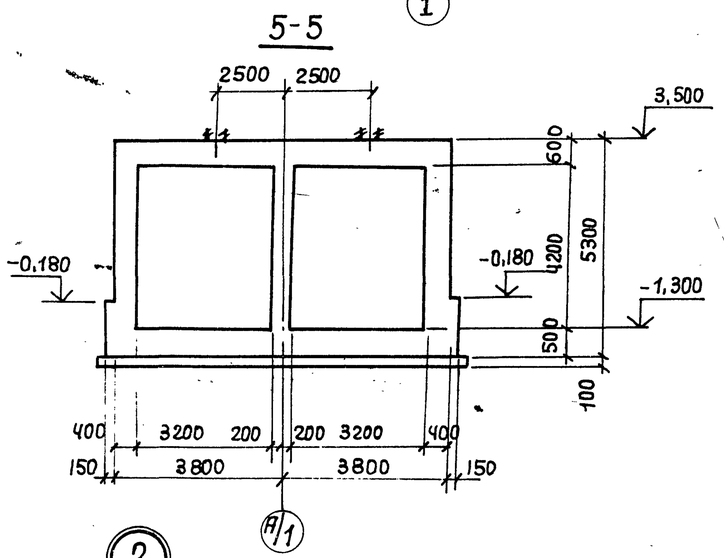

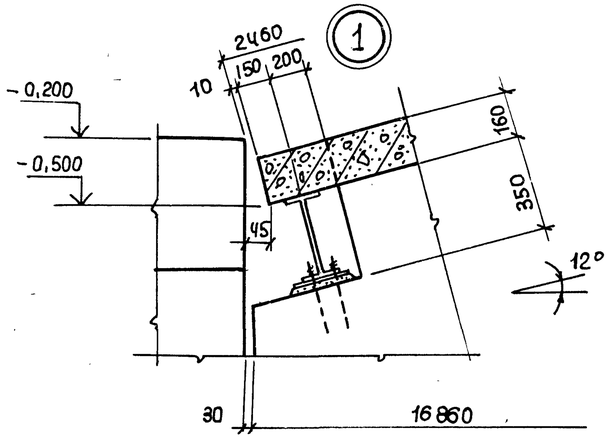

6-6

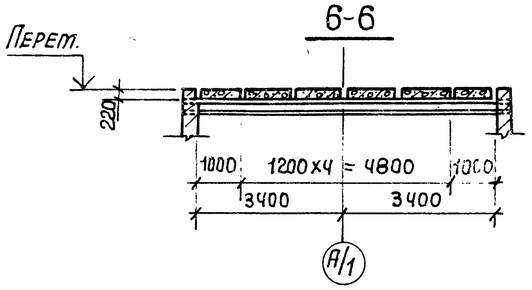

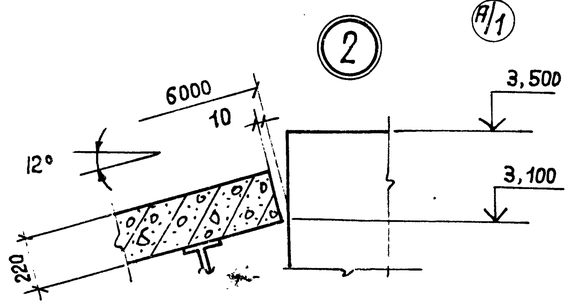

9032/5 39

				ТП 708-18.85 КЖ		
ГИП	Турнинский			Склад заполнителей бетона прирельсовый автоматизированный с двумя трактами подачи емкостью 6 тыс. куб. м.		
Нач. отд.	Бродский					
Н. контр.	Фридланд					
Гл. констр.	Зорин			Галерея ленточных конвейеров N9, N10. Схема N1	Стадия	Лист	Листов
Рук. гр.	Фридланд				Р	23	
Ст. инж.	Потапова						
Инженер	Терентьева			Схема расположения плит покрытия. Разрезы 2-2 ÷ 6-6 Узлы 1, 2.	Госстрой СССР ХАРЬКОВСКИЙ ПРОМСТРОЙНИИПРОЕКТ	
Инженер	Личкатая					

Привязан:

Инв. №

Инв. № подл. | Подпись и дата | Взам. инв. №

Альбом 5

Ут1

План на отм.-9,450

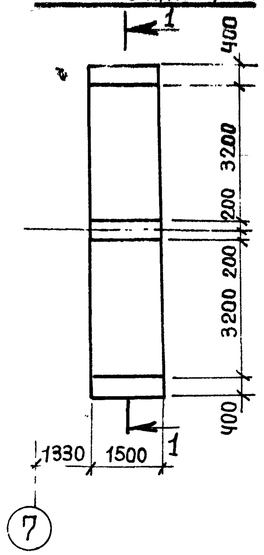

План на отм.-0,200

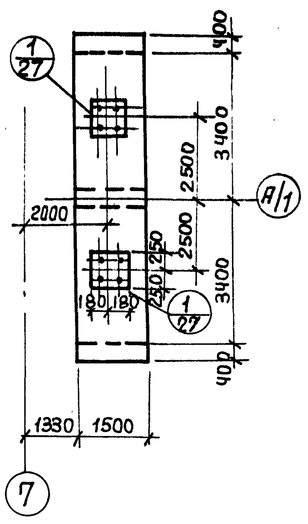

1-1

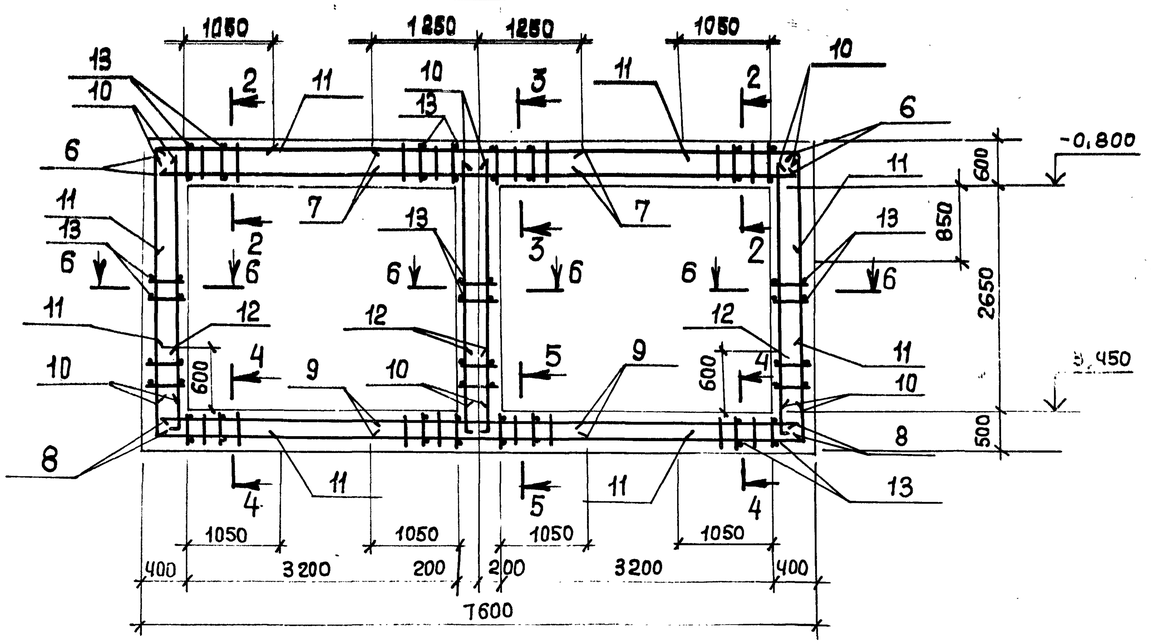

6-6

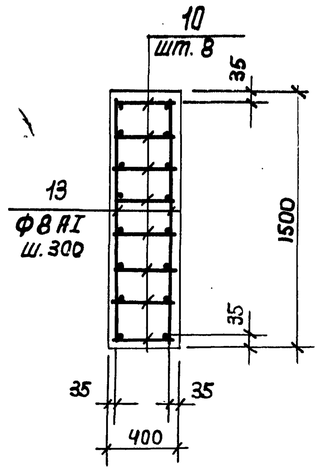

2-2

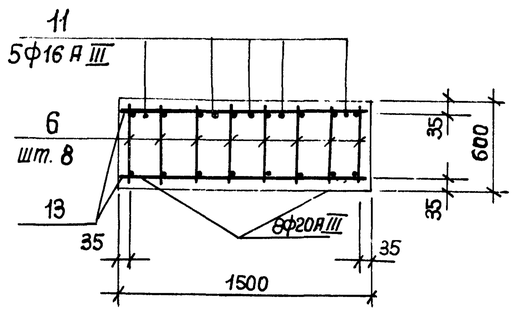

3-3

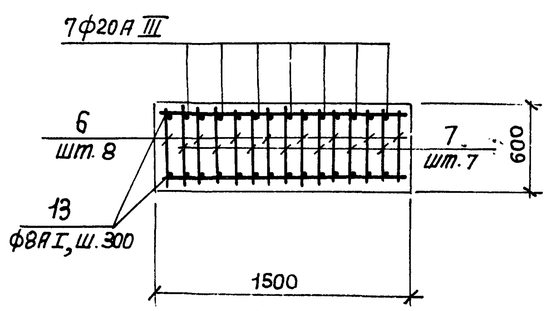

4-4

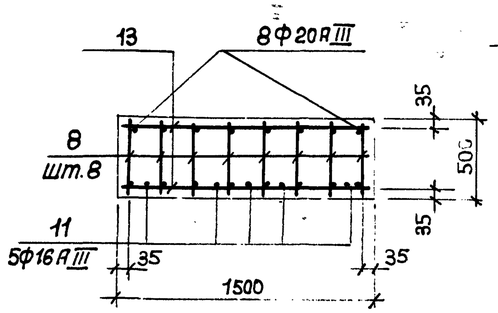

5-5

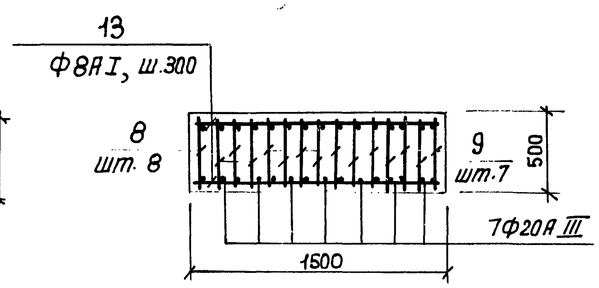

Расчетная схема Ут1

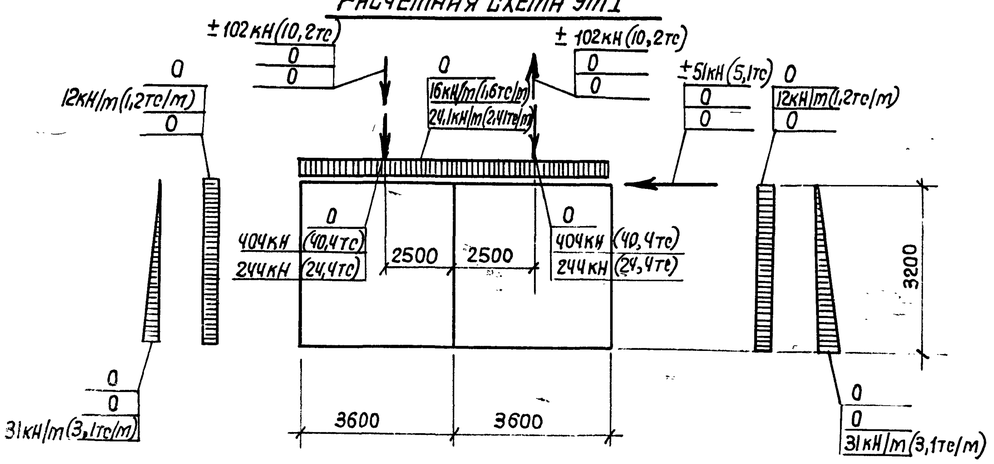

1. На расчетных схемах приведены расчетные нагрузки с учетом коэффициента надежности по назначению $\gamma_n = 0{,}9$.
2. В расчетных схемах приняты следующие обозначения:
   - кратковременная нагрузка
   - длительно действующая нагрузка
   - постоянная нагрузка
3. Каркасы поз. 10 устанавливать вилкой вверх.

39
9032/5

Привязан:

Инв. №

Нач. отд.	Бродский		
Н. контр.	Фридланд		
Гл. конст.	Зорин		
Рук. гр.	Фридланд		
Ст. инж.	Ломазова		
Инженер	Терентьева		
Инженер	Личкатая		
Инженер	Пилина		

ТП 708-18.85 КЖ

Склад заполнителей бетона прирельсовый автоматизированный с двумя трактами подачи емкостью 6 тыс. куб. м

Галерея ленточных конвейеров N9 и N10 Схема N1

Стадия	Лист	Листов
Р	24	

Монолитный участок Ут1 Армирование

Госстрой СССР ХАРЬКОВСКИЙ ПРОМСТРОЙНИИПРОЕКТ

Инв. № подл. | Подпись и дата | Взам. инв. №

Альбом 5

Ут 2

План на отм.-0,180 | План на отм. 3,500

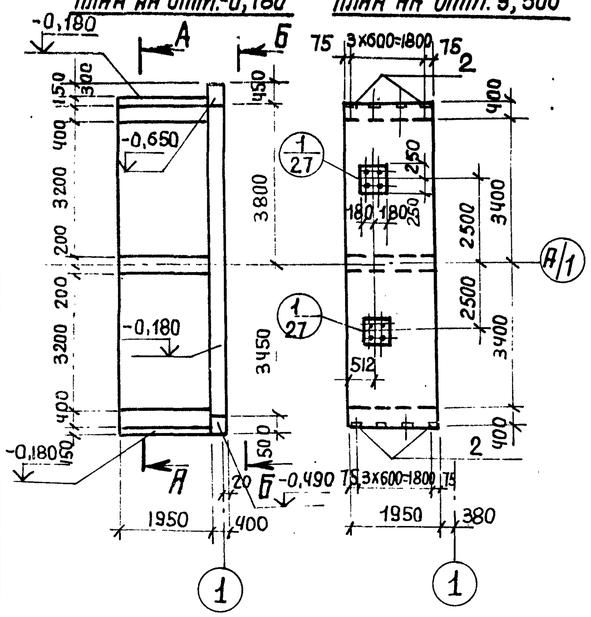

А - А

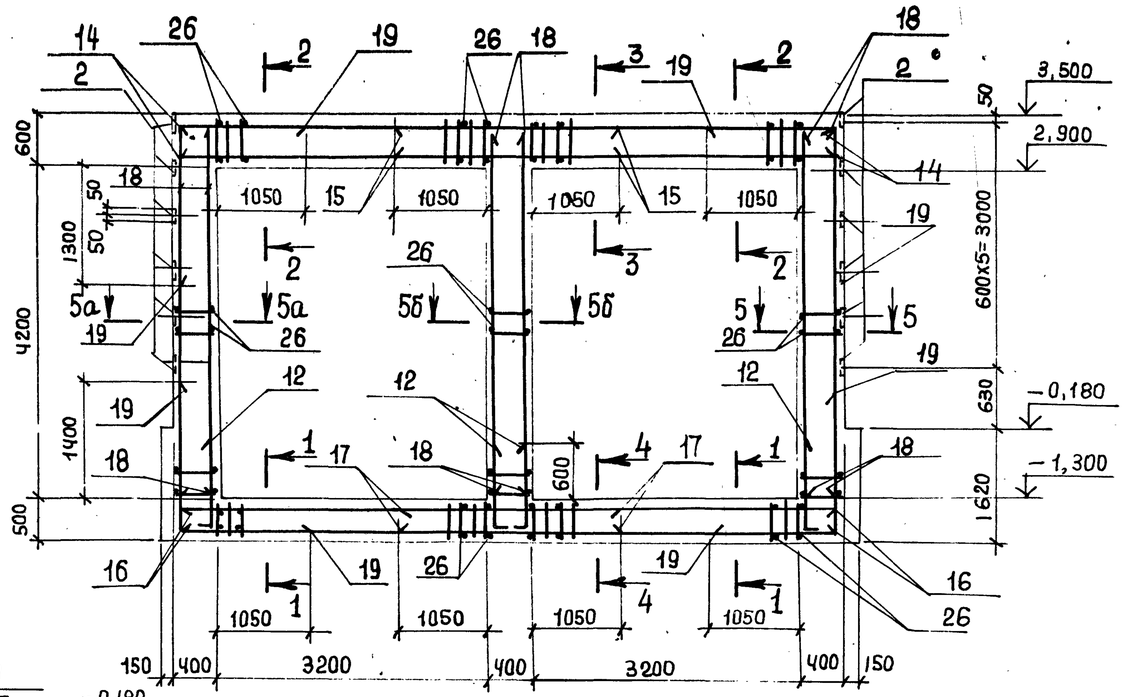

Б-Б

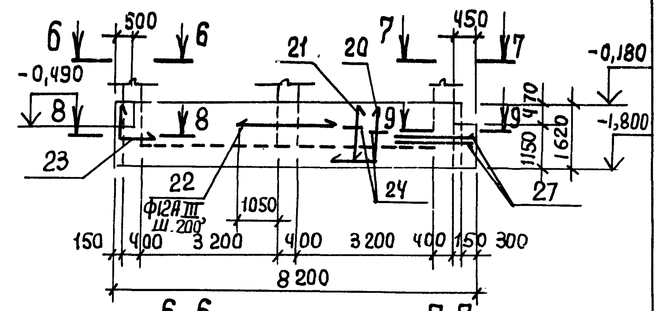

6-6

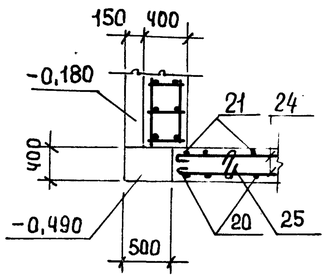

7-7

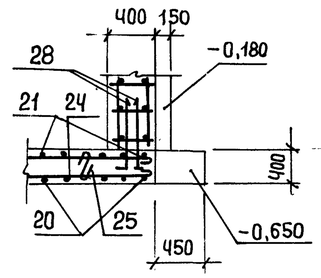

1-1

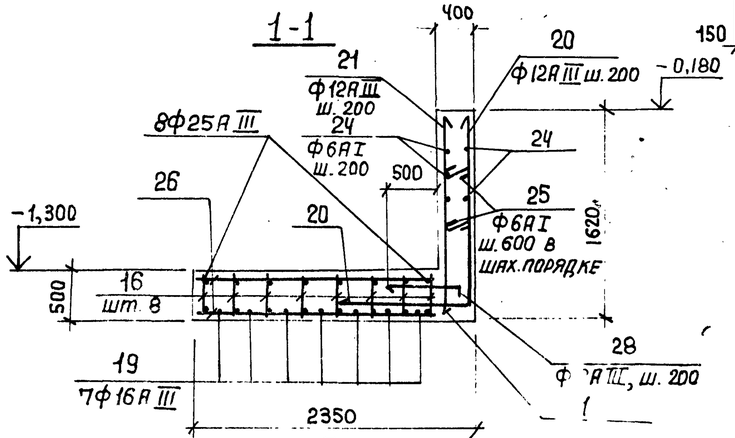

2-2

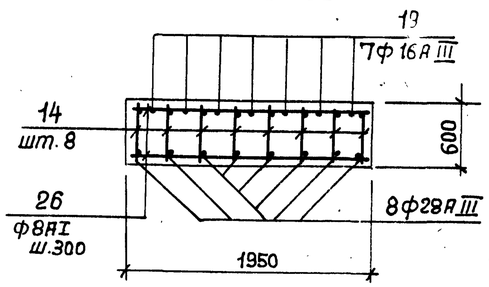

3-3

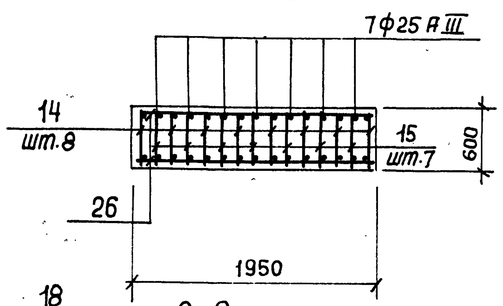

4-4

Расчетная схема Ут2

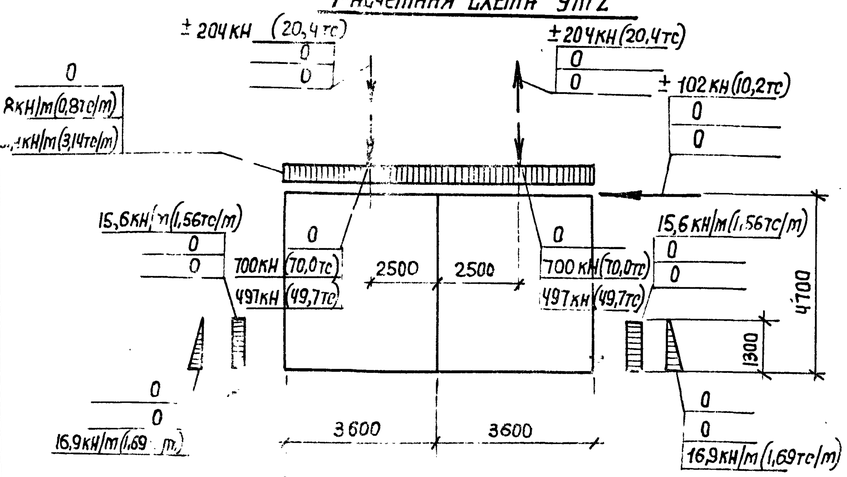

5-5, 5а-5а (зеркально)

5б-5б

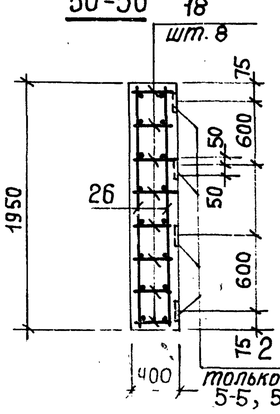

8-8

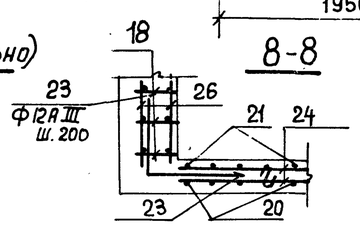

9-9

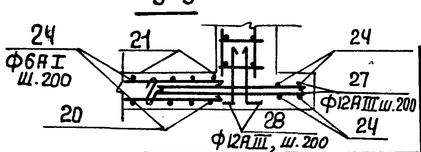

1. На расчетных схемах приведены расчетные нагрузки с учетом коэффициента надежности по назначению $\gamma_n = 0,9$.
2. В расчетных схемах приняты следующие обозначения:
   - кратковременная нагрузка
   - длительно действующая нагрузка
   - постоянная нагрузка
3. Каркасы поз. 18 устанавливать вилкой вверх.

40
9032/5

Нач. отд.	Бродский		
Н. контр.	Фридланд		
Гл. конструктор	Зорин		
Рук. гр.	Фридланд		
Ст. инж.	Потазова		
Инженер	Терентьева		
Инженер	Личкатая		
Инженер	Пилина		

Привязан:

Инв. №

ТП 708-18.85 КЖ

Склад заполнителей бетона прирельсовый автоматизированный с двумя трактами подачи емкостью 6 тыс. куб. м

Галерея ленточных конвейеров N9 и N10. Схема 1.

Стадия	Лист	Листов
Р	25	

Монолитный участок Ут2. Армирование.

Госстрой СССР. Харьковский Промстройниипроект

Инв. № подл. | Подпись и дата | Взам. инв. №

Альбом 5

Ум3 Раскладка нижних сеток

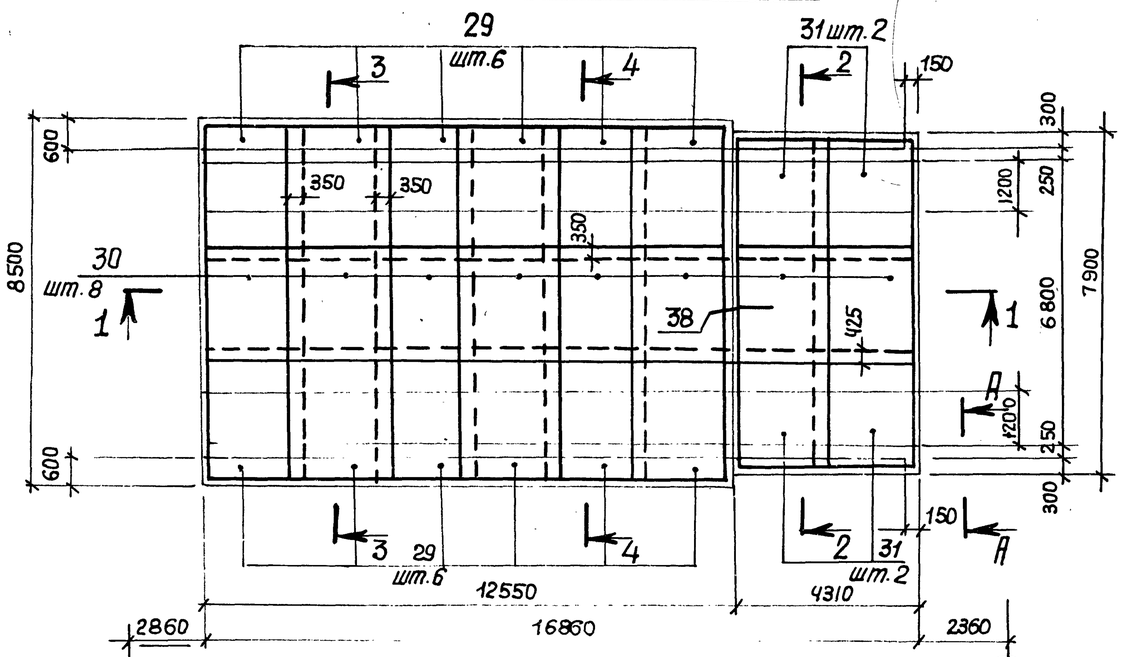

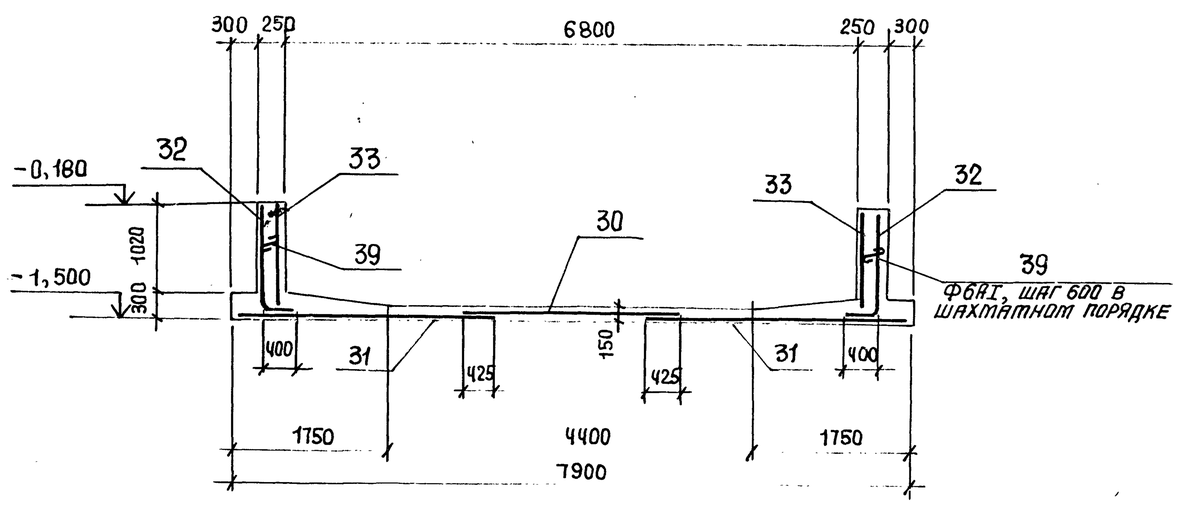

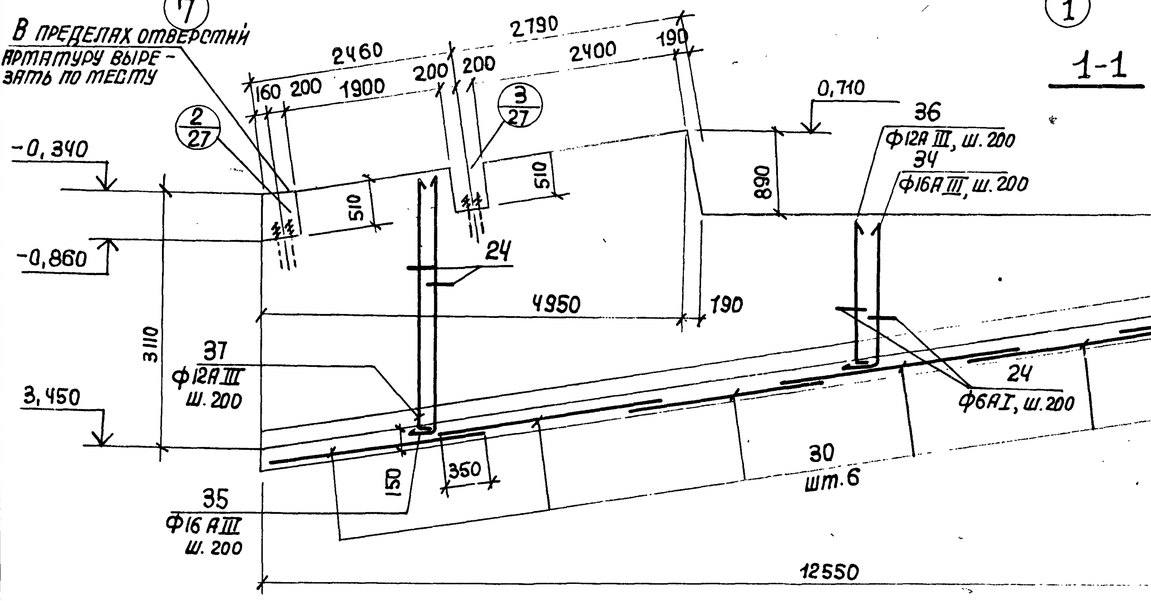

1-1

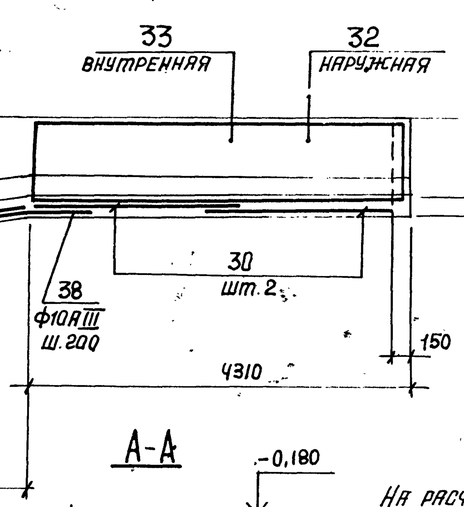

A-A

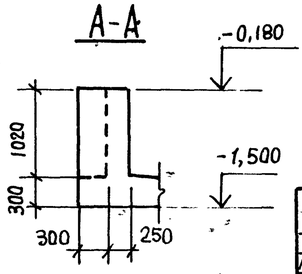

Расчетная схема Ум3 по сечению 3-3

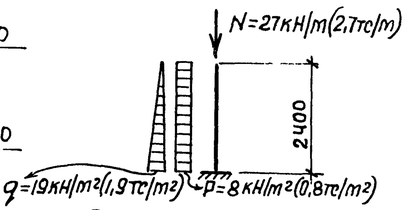

Расчетная схема Ум3 по сечению 2-2

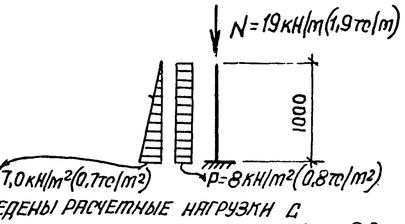

На расчетных схемах приведены расчетные нагрузки с учетом коэффициента надежности по назначению $\gamma_n = 0{,}9$.

1. Схемы расположения конструкций см. на листах 22, 23.
2. Спецификацию смотрите на листе 28.
3. Сетки поз. 32 при изготовлении гнуть по размерам, указанным на чертеже.

41

9032/5

				ТП 708-18.85 КЖ	
Нач. отд.	Бродский			Склад заполнителей бетона прирельсовый автоматизированный с двумя трактами подачи емкостью 6 тыс. куб. м	
Н. контр.	Фридланд				
Гл. констр.	Зорин			Галерея ленточных конвейеров N9 и N10 Схема N1	Стадия: Р; Лист: 26; Листов:
Рук. гр.	Фридланд				
Ст. инж.	Лопаева				
Инженер	Терентьева			Монолитный участок Ум3. Армирование	Госстрой СССР, ХАРЬКОВСКИЙ ПРОМСТРОЙНИИПРОЕКТ
Инженер	Личкатая				

Привязан:

Инв. №

Инв. № подл. | Подпись и дата | Взам. инв. №

Альбом 5

3-3

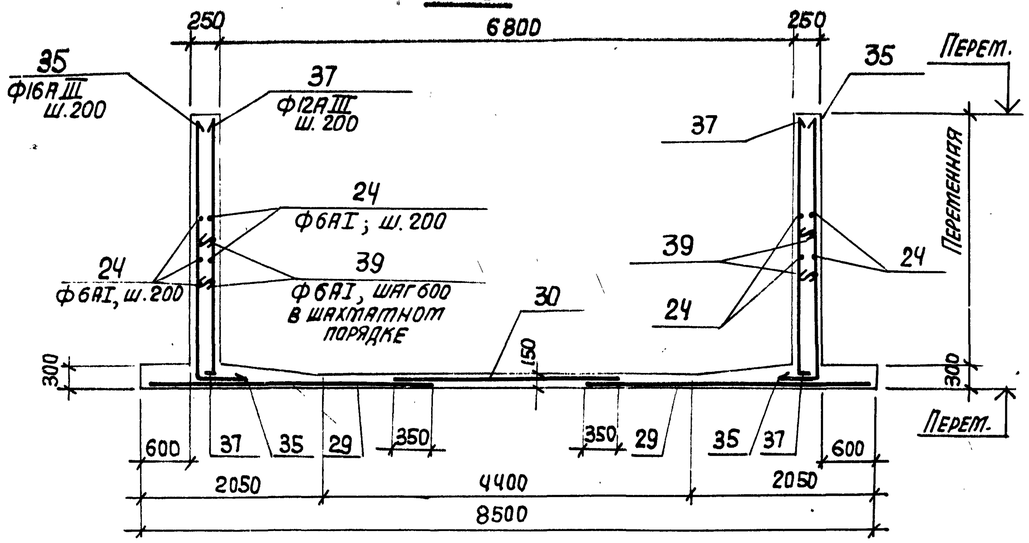

4-4

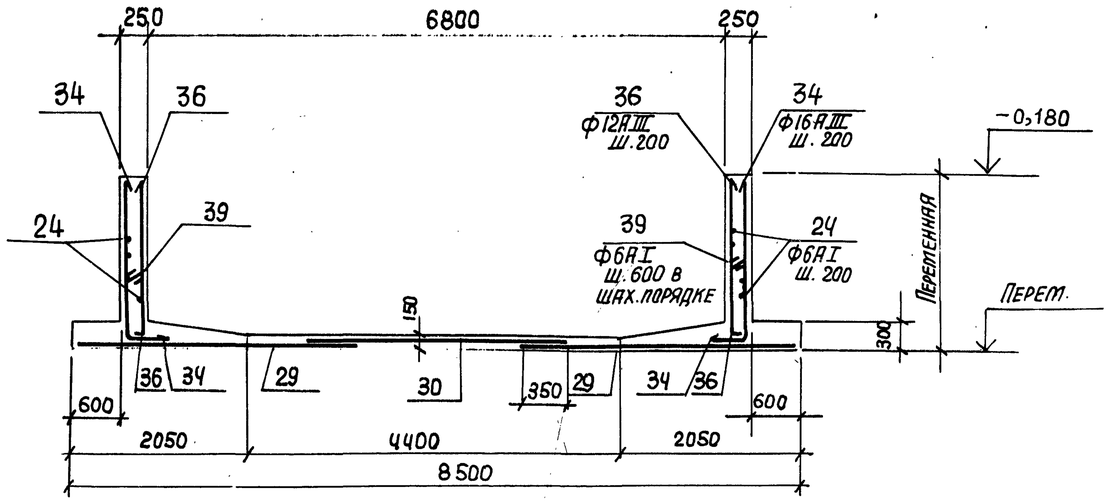

1

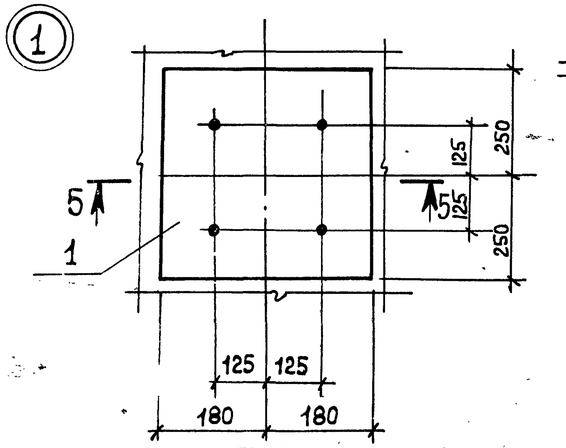

2

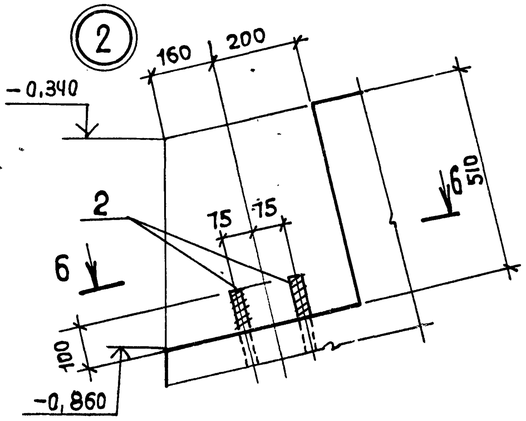

3

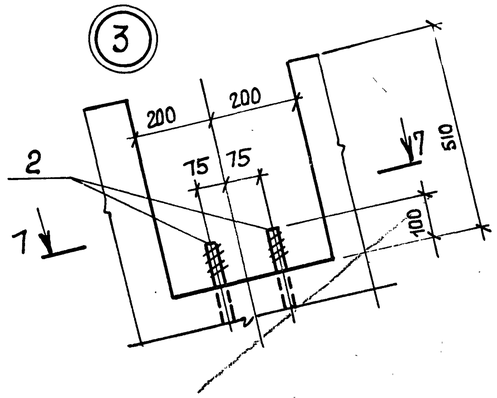

5-5

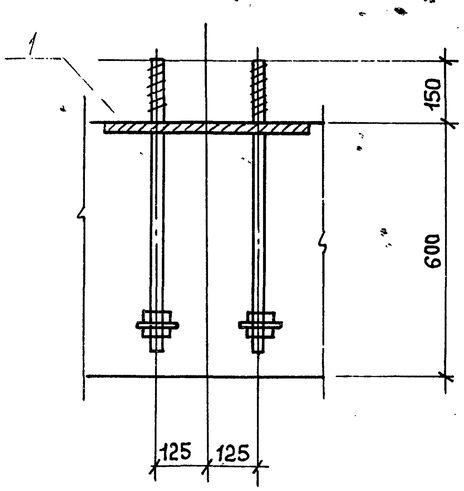

6-6

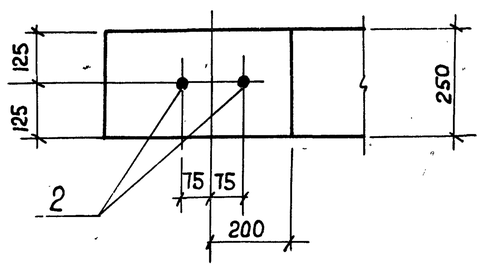

7-7

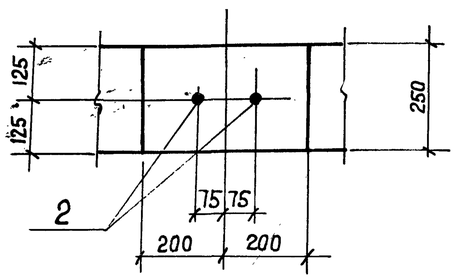

1. Схемы расположения конструкций смотрите на листах 22, 23.
2. Спецификацию смотрите на листе 28.

42
9032/5

Инв.№ подл. | Подп. и дата | Взам.инв.№

Привязан:

Инв.№

Нач.отд.	Бродский		ТП 708-18.85 КЖ
Н.контр.	Фридланд		Склад заполнителей бетона прирельсовый автоматизированный с двумя трактами подачи емкостью 6 тыс. куб.м
Гл.констр.	Зорин		Галерея ленточных конвейеров N9 и N10 Схема N1
Рук.гр.	Фридланд		Стадия Р; Лист 27; Листов
Ст.инж.	Потазова		Монолитный участок ут.3. Армирование (окончание)
Инженер	Терентьева		Госстрой СССР Харьковский промстройниипроект
Инженер	Пичкатая		

Альбом 5

Спецификация

Позиция	Зона	Поз.	Обозначение	Наименование	Кол.	Примечание
				Ут1		
				Сборочные единицы		
				Изделия закладные		
		1	Альбом 8 КЖИ-МН12, МН13	МН 12	2	65,6 кг
				Каркасы плоские		
		6	Альбом 8 КЖИ-Кр43-Кр46	Кр 43	8	38,8 кг
		7	То же КЖИ-Кр47÷Кр50	Кр 47	7	9,8 кг
		8	— " — КЖИ-Кр43÷Кр46	Кр 44	8	32,0 кг
		9	— " — КЖИ-Кр47÷Кр50	Кр 48	7	9,4 кг
		10	— " — КЖИ-Кр51, Кр52	Кр 51	24	7,5 кг
				Детали		
				ф16 А III, ГОСТ 5781-82		
		11		ℓ=2800	20	4,4 кг
				ф16 А III, ГОСТ 5781-82		
		12		ℓ=1100	32	1,74 кг
				ф8 А I, ГОСТ 5781-82		
		13		ℓ=1480	136	0,59 кг
				Материал		
				Бетон марки 200	17,3	м3
				Ут2		
				Сборочные единицы		
				Изделия закладные		
		1	Альбом 8 КЖИ-МН12,МН13	МН12	2	65,6 кг
		2	1.400-15, в.1, 120	МН105-1	48	1,0 кг
				Каркасы плоские		
		14	Альбом КЖИ-Кр43+Кр46	Кр 45	8	57,3 кг
		15	То же КЖИ-Кр47÷Кр50	Кр 49	7	13,2 кг
		16	— " — КЖИ-Кр43÷Кр46	Кр 46	8	47,3 кг
		17	— " — КЖИ-Кр47÷Кр50	Кр 50	7	15,3 кг
		18	— " — КЖИ-Кр51, Кр52	Кр 52	24	17,2 кг
				Детали		
		12		См. выше	32	1,74 кг
				ф16 А III, ГОСТ 5781-82		
		19		ℓ=8250	28	5,1 кг
				ф12 А III, ГОСТ 5781-82		
		20		ℓ=2350	34	2,1 кг
		21		ℓ=1550	34	1,4 кг
		22		ℓ=2500	6	2,2 кг
		23		ℓ=2000	6	1,78 кг
				ф6 А I, ГОСТ 5781-82		
		24		ℓ=п.м.	100	0,22 кг
		25		ℓ=500	20	0,09 кг
				ф8 А I, ГОСТ 5781-82		
		26		ℓ=1930	110	0,76 кг
				ф 12 А III, ГОСТ 5781-82		
		27		ℓ=1500	10	1,34 кг
		28		ℓ=950	34	0,84 кг
				Материал		
				Бетон марки 200	32,1	м3
				Ут3		
				Сборочные единицы		
				Изделия закладные		
		2	ГОСТ 24379.1-80	Болт I.1 М20×600 ВСт3пс2	8	1,81 кг
				Детали каркасов		
		29	ГОСТ 23279-78	$C\frac{16AIII-200}{10AI-200}$ 2450×3050 $\frac{25}{25}$	12	88,5 кг
		30	То же	$C\frac{10AI-200}{10AI-200}$ 2450×3050 $\frac{25}{25}$	8	48,5 кг
		31	— " —	$C\frac{10AIII-200}{10AI-200}$ 2450×2850 $\frac{25}{25}$	4	46,0 кг
		32	— " —	$C\frac{6AI-200}{12AIII-200}$ 1650×4250 $\frac{25}{25}$	2	40,7 кг
		33	— " —	$C\frac{6AI-200}{12AIII-200}$ 1250×4250 $\frac{25}{25}$	2	31,0 кг
				Детали		
		24		См. выше	550	п.м.
				ф16 А III, ГОСТ 5781-82		
		34		$\ell_{ср}$=2150	37×2	3,4 кг
		35		ℓ=3600	50	5,7 кг
				ф12 А III, ГОСТ 5781-82		
		36		$\ell_{ср}$=1900	37×2	1,7 кг
		37		ℓ=3350	50	3,0 кг
				ф10 А III, ГОСТ 5781-82		
		38		ℓ=1000	35	0,62 кг
				ф6 А I, ГОСТ 5781-82		
		39		ℓ=350	210	0,08 кг
				Материал		
				Бетон марки 200	36,7	м3

Ведомость деталей

Поз.	Эскиз
11	1400 | 1400
12	1000 | 100
19	1400 | 1850
20	1550 | 800
23	1000 | 1000

Поз.	Эскиз
25	500
28	800 | 150 | 350
34	от 1250 до 2250 | 400
35	3200 | 400

Ведомость деталей (продолжение)

Поз.	Эскиз
36	от 1250 до 2250 | 150
37	3200 | 150
38	500 | 500
39	350 / 200

Ведомость расхода стали на элемент, кг

Марка элемента	Изделия арматурные: Арматура класса AI ГОСТ 5781-82 ф6	ф8	ф10		Итого	Арматура класса AIII ГОСТ 5781-82 ф10	ф12	ф16	ф20	ф25	ф28	Итого	Всего	Изделия закладные: Арматура класса AIII ГОСТ 5781-82 ф16	ф8	Прокат марки ВСт3кл2 ГОСТ 103-76 δ=10	δ=20	δ=6	Итого	Болты ВСт3пс2 ГОСТ 24379.0-80 м20	м36		Итого	Всего	Общий расход стали
Ут1	–	298	–		298	95	144	143	383	–	–	765	1063	11	–	3	55	–	58	–	67		67	136	1199
Ут2	25	281	247		553	95	174	563	–	298	374	1504	2057	11	24	3	55	24	82	–	67		67	184	2241
Ут3	138	–	853		991	114	389	750	–	—	–	1253	2244	–	–	–	–	–	–	15	–		15	15	2259

Привязан:

Инв. №

Нач. отд.	Бродский		
Н. контр.	Фридланд		
Гл. констр.	Зорин		
Рук. гр.	Фридланд		
Ст. инж.	Потапова		
Инженер	Терентьева		
Инженер	Пачкалая		

ТП 708-18.85 КЖ

Склад заполнителей бетона прирельсовый автоматизированный с двумя тракторными подачи емкостью 6 куб. м

Галерея ленточных конвейеров №9 и №10 Схема №1

Стадия	Лист	Листов
Р	28	

Монолитные участки Ут1-Ут3 Спецификация, ведомость деталей, расход стали.

Госстрой СССР ХАРЬКОВСКИЙ ПРОМСТРОЙНИИПРОЕКТ

43
9032/5

Взам. инв. №

Подпись и дата

Инв. № подл.

Альбом 5

Схема расположения конструктивных элементов днища

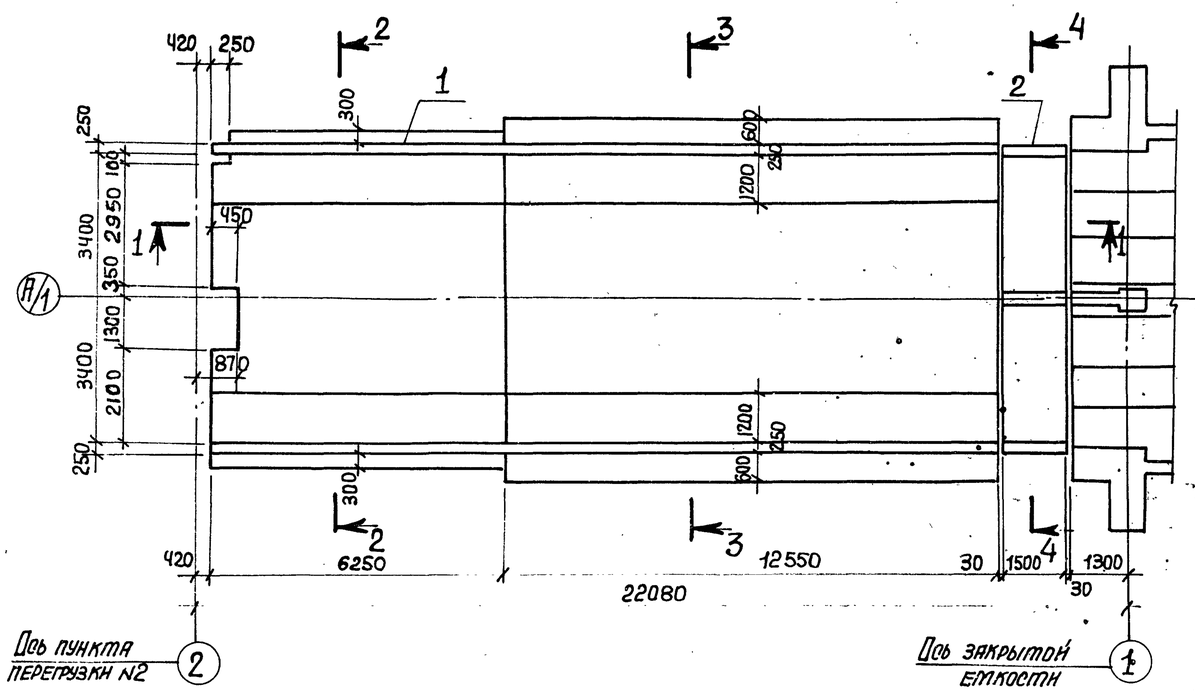

Схема расположения плит покрытия

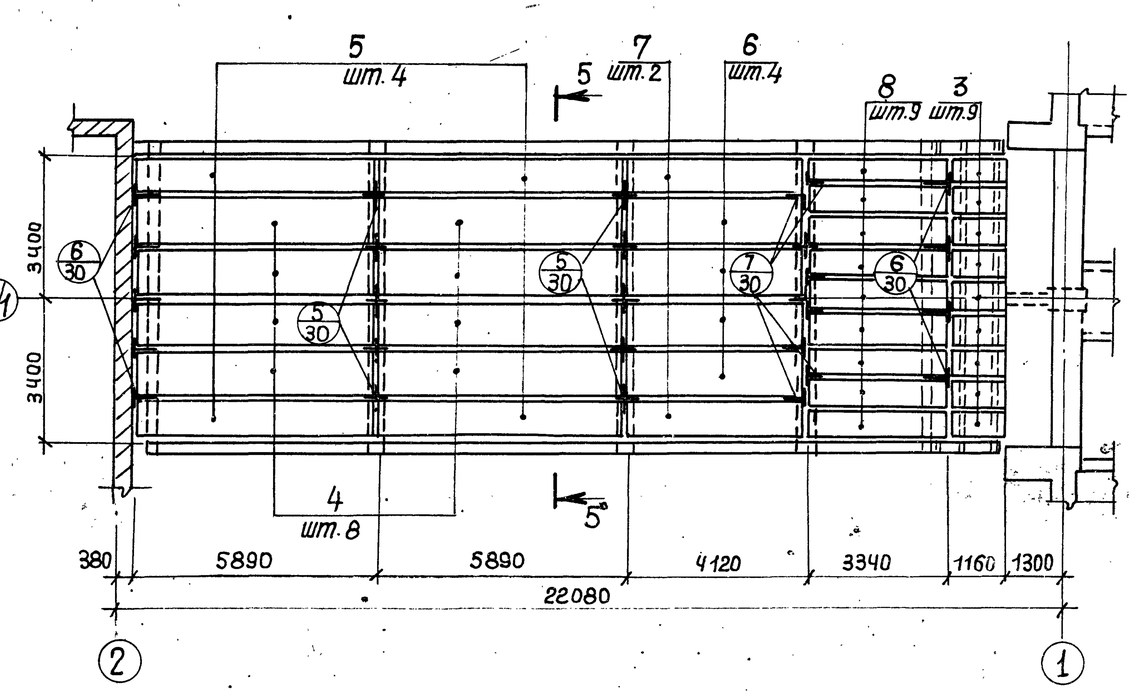

1-1

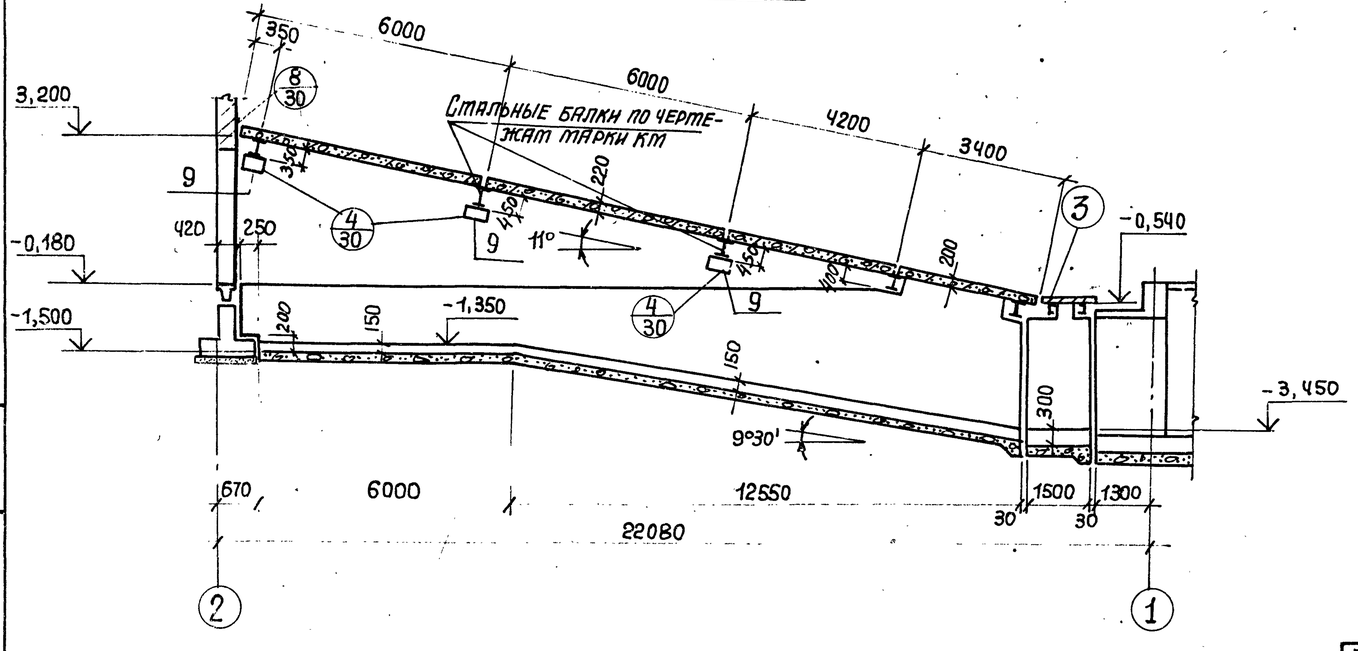

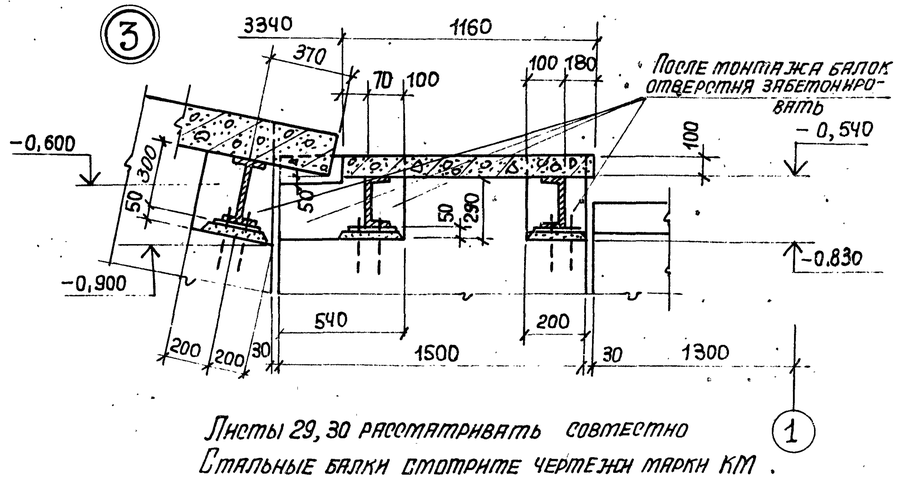

Листы 29, 30 рассматривать совместно
Стальные балки смотрите чертежи марки КМ.

44
9032/5

				ТП 708-18.85 КЖ	
Нач.отд.	Бродский			Склад заполнителей бетона прирельсовый автоматизированный с двумя тракторами подачи емкостью 6 куб.м	
Н.контр.	Фридланд				
Гл.констр.	Зорин			Галерея ленточных конвейеров №9, №10. Схема №2	Стадия: Р; Лист: 29; Листов:
Рук.гр.	Фридланд				
Ст.инж.	Потязова				
Инженер	Терентьева			Схема расположения конструктивных элементов. Разрез 1-1. Узел 3	Госстрой СССР ХАРЬКОВСКИЙ ПРОМСТРОЙНИИПРОЕКТ
Инженер	Личкатая				

Привязан:

Инв.№

Инв.№ подл. | Подпись и дата | Взам. инв.№

Альбом 5

2-2

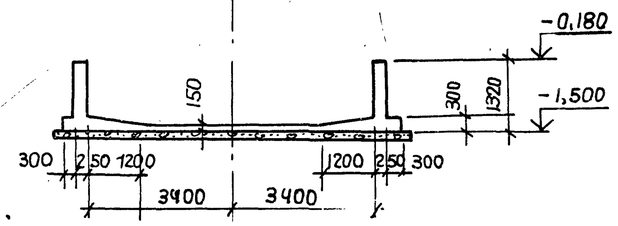

А/1

3-3

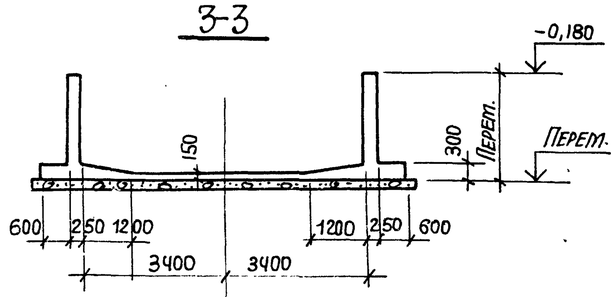

А/Н

4-4

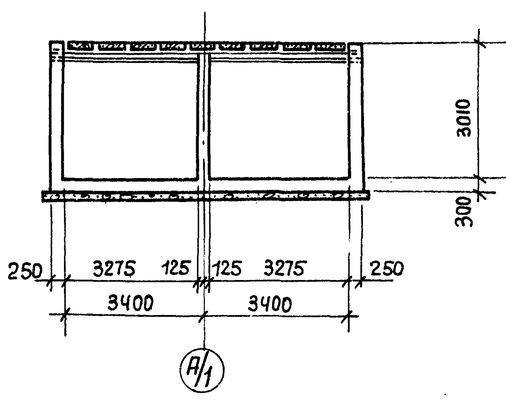

А/1

5-5

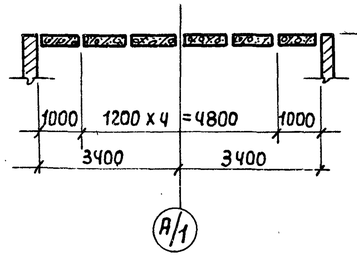

А/1

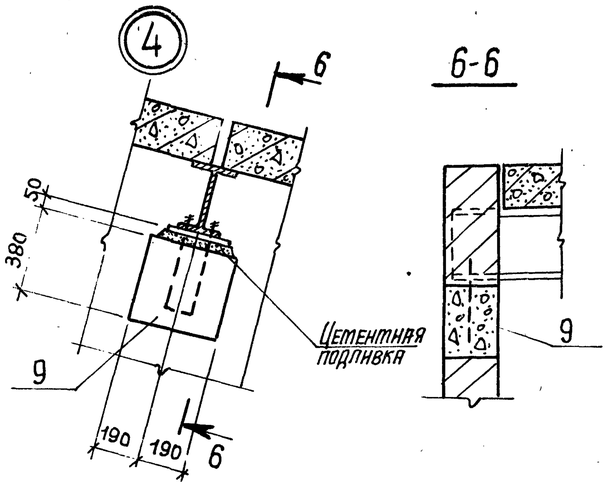

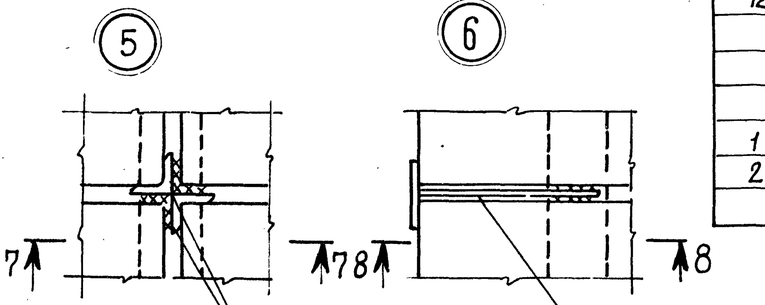

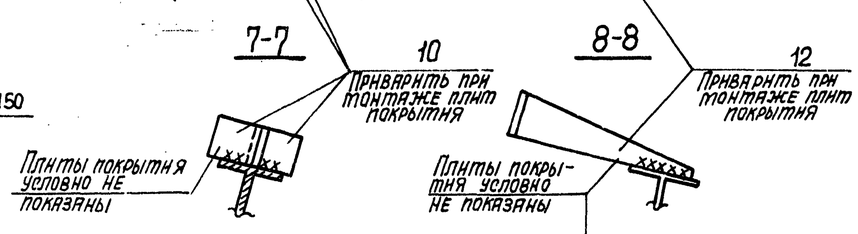

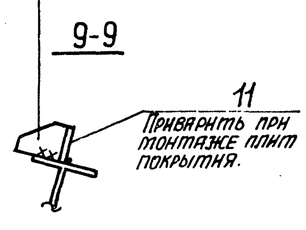

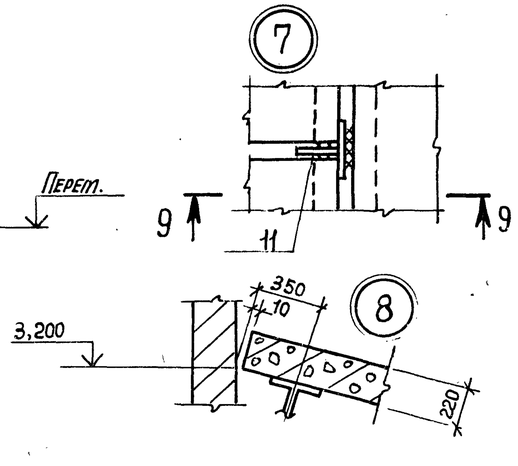

Марка	Обозначение	Наименование	Кол.	Масса 1 элемента, кг	Примечание
		Сборные ж. б. элементы			
		Покрытие			
3	3.006-2, вып. II-2	Плита П8д-8	9	210	
4	1.141-1, вып. 63	То же ПК60.12-3АтVт	8	2100	
5	То же	— " — ПК60.10-4АтVт	4	1725	
6	1.141-1, вып. 60	— " — ПК42.12-3т	4	1490	
7	То же	— " — ПК42.10-3т	2	1230	
8	3.006-2, вып. II-2	— " — П26д-3	9	1250	
9	Альбом 8, КЖН-ОП2, ОП3	Опорная подушка ОП3	6	100	
10	Альбом 8, КЖН-МС11, МС12 МС16, МС17	Изделие соединительное МС16	20	1,5	
11	То же	То же МС17	10	2,0	
12	Альбом 8, КЖН-МС18	— " — МС18	9	4,7	
		Монолитные ж. б. элементы			
1	КЖ-31÷33	Участок монолитный Ут4	1	—	
2	То же	То же Ут5	1	—	

Привязан:

Инв. №

Нач. отд.	Бродский	
Н. контр.	Фридланд	
Гл. констр.	Зорин	
Рук. гр.	Фридланд	
Ст. инж.	Потазова	
Инженер	Терентьева	
Инженер	Пичкатая	

ТП 708-18.85 КЖ

Склад заполнителей бетона прирельсовый автоматизированный с двумя трактами подачи емкостью 6 тыс. куб. м.

Галерея ленточных конвейеров №9, №10. Схема №2

Стадия	Лист	Листов
Р	30	

Схема расположения конструктивных элементов. Разрезы 2-2÷5-5. Узлы 4÷8

Госстрой СССР, Харьковский промстройниипроект

45
9032/5

Инв. № подл. | Подпись и дата | Взам. инв. №

Альбом 5

Ут 4
Раскладка сеток днища

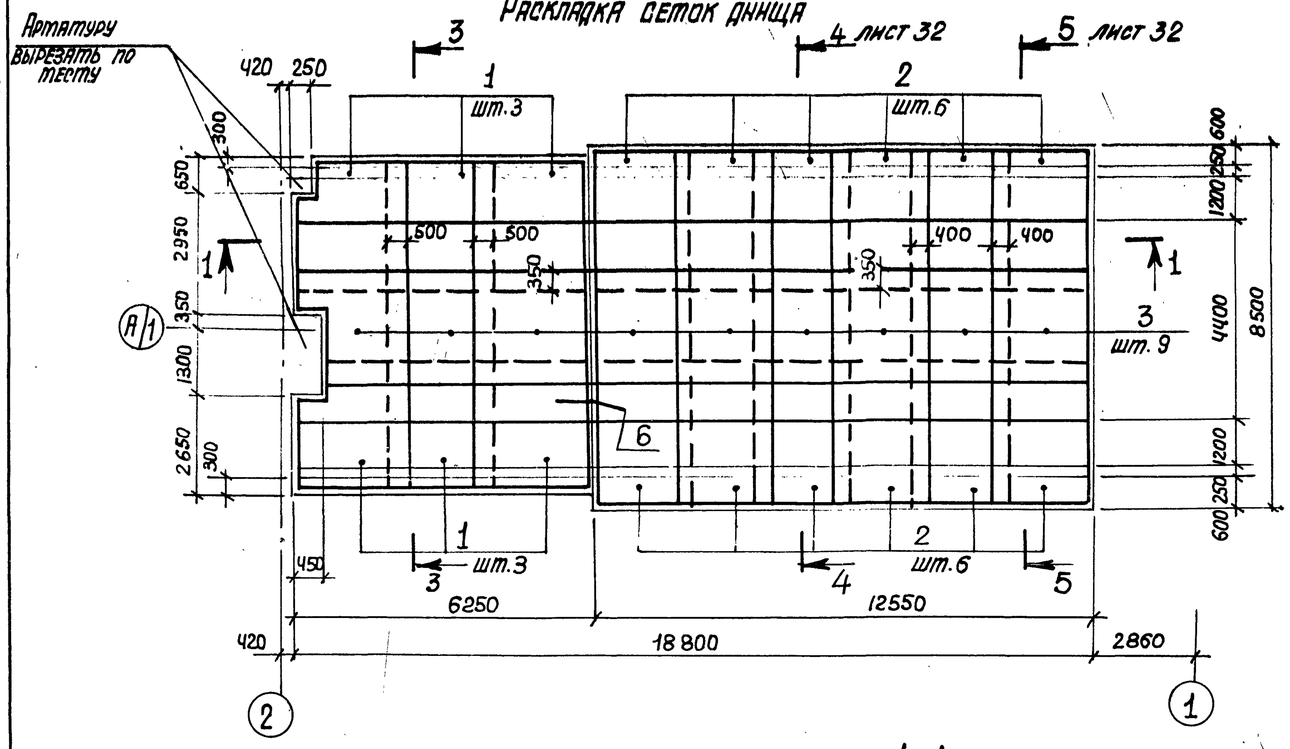

3-3

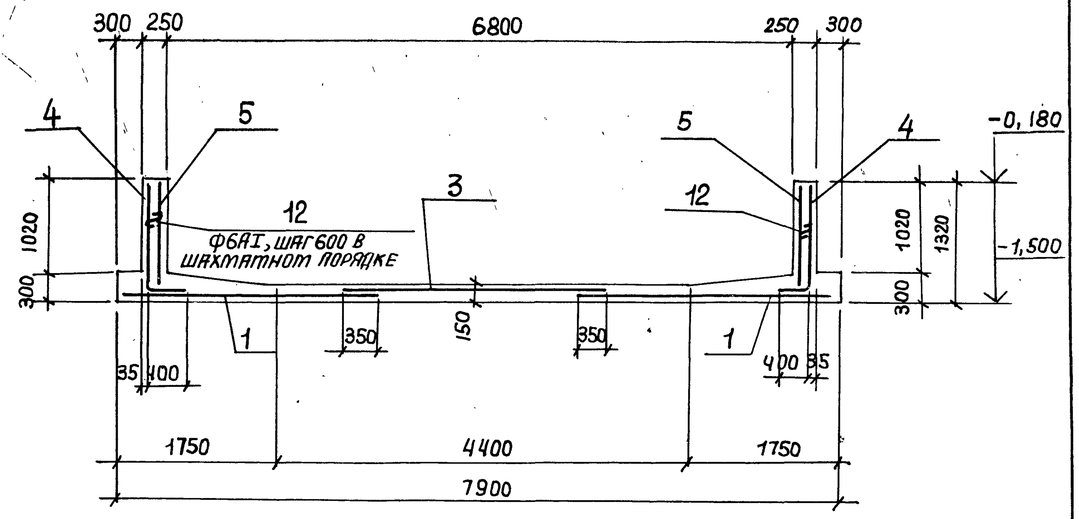

1-1

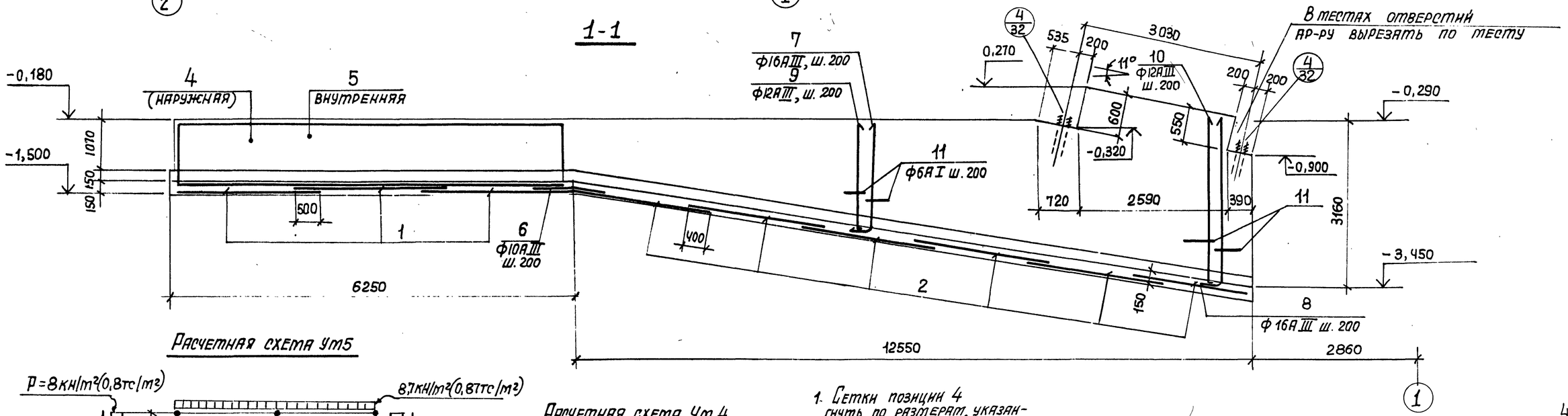

Расчетная схема Ут5

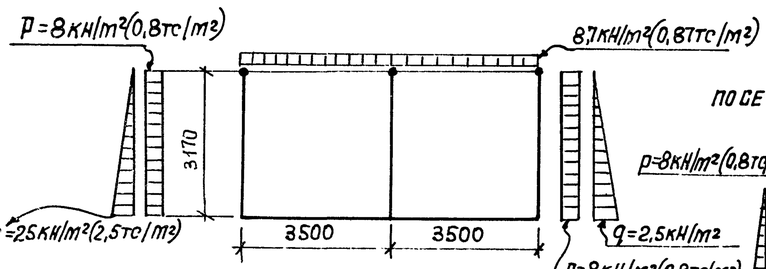

Расчетная схема Ут 4

по сечению 3-3

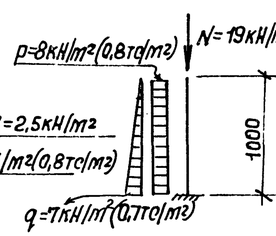

по сечению 5-5

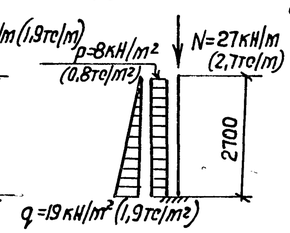

1. Сетки позиции 4 гнуть по размерам, указанным на чертеже.
2. На расчетных схемах приведены расчетные нагрузки с учетом коэффициента надежности по назначению $\gamma_n = 0,9$

Привязан:

Инв.№

Нач. отд.	Бродский		
Н.контр.	Фридланд		
Гл. констр.	Зорин		
Рук. гр.	Фридланд		
Ст. инж.	Лотаузова		
Инженер	Терентьева		
Инженер	Личкатая		

ТП 708 - 18.85 КЖ

Склад заполнителей бетона прирельсовый автоматизированный с двумя трактами подачи емкостью 6 тыс. куб. м

Галерея ленточных конвейеров №9, №10 Схема №2.

Стадия	Лист	Листов
Р	31	

Монолитный участок Ут 4 Армирование.

Госстрой СССР ХАРЬКОВСКИЙ ПРОМСТРОЙНИИПРОЕКТ

46
9032/5

Инв.№ подл. | Подпись и дата | Взам. инв.№

Альбом 5

4-4

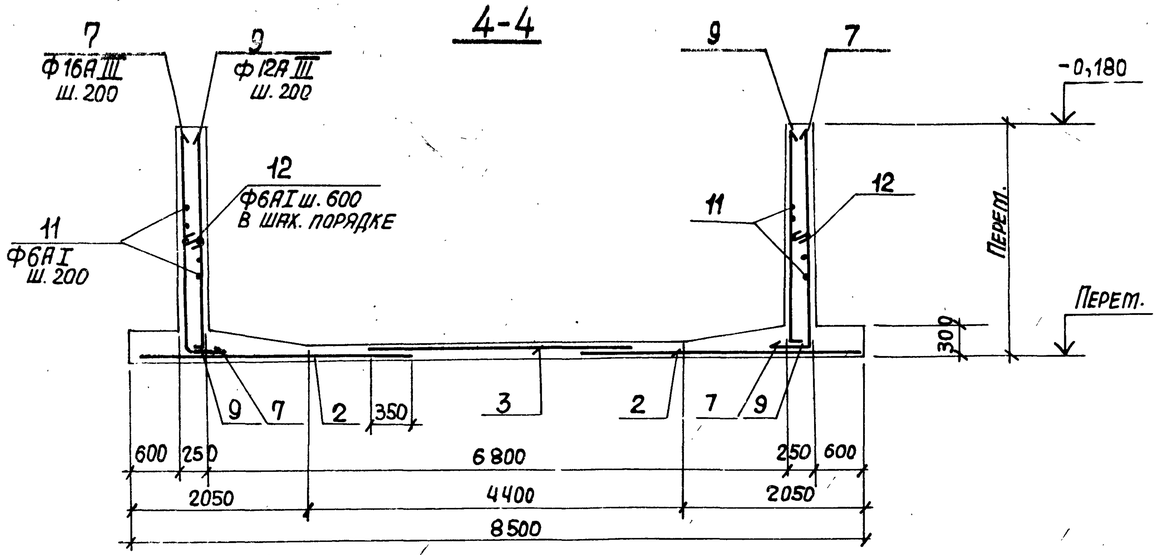

5-5

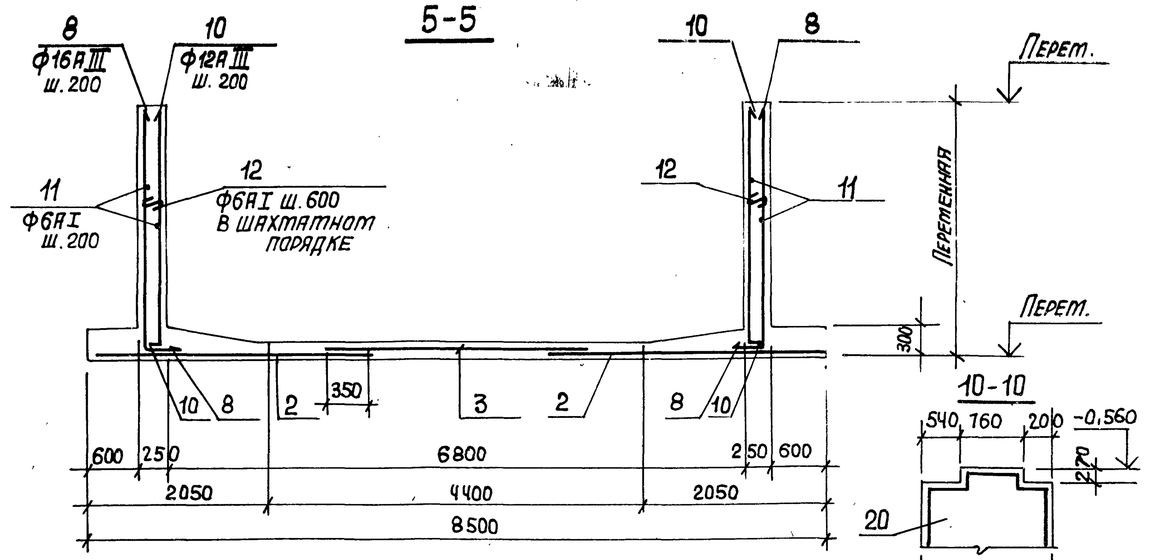

10-10

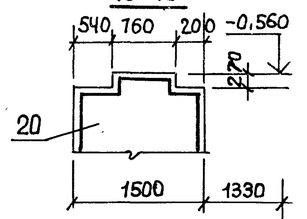

Ут5
Раскладка нижних сеток днища

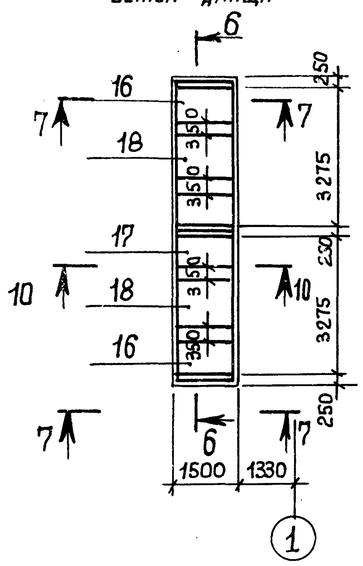

Ут5
Раскладка верхних сеток днища

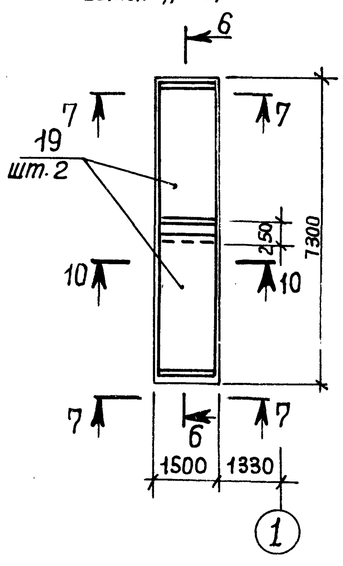

6-6

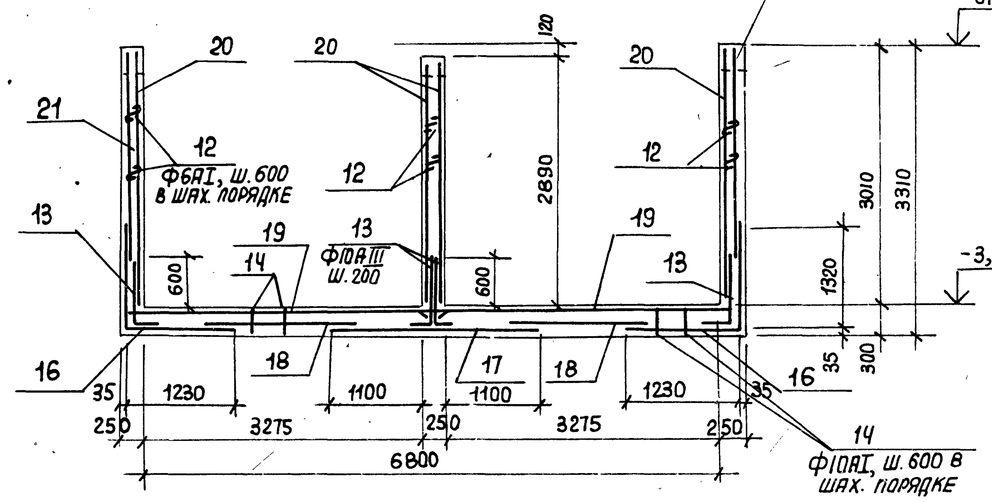

7-7

В местах отверстий арматуру вырезать по месту

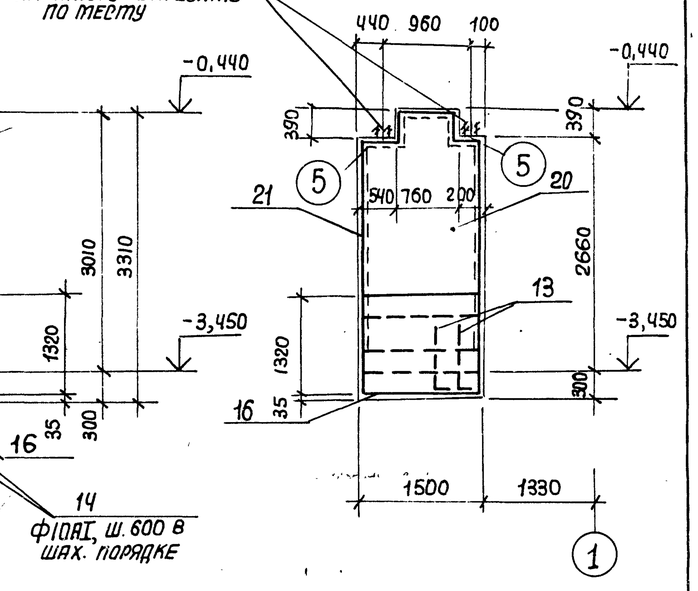

8-8

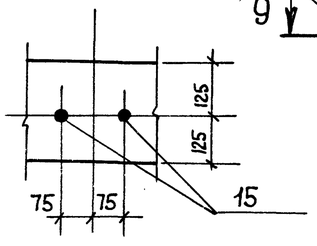

9-9

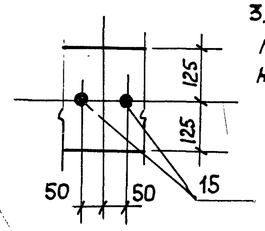

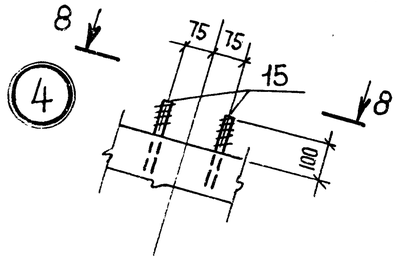

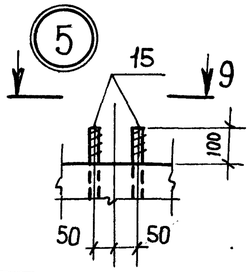

1. Опалубочные чертежи смотрите на листах 29, 30.
2. Спецификацию смотрите на листе 33.
3. Сетки поз. 16 гнуть по размерам, указанным на чертеже.

47
9032/5

Привязан:

Инв. №

Нач.отд.	Бродский		
Н.контр.	Фридланд		
Гл.констр.	Зарин		
Рук.гр.	Фридланд		
Ст.инж.	Потазова		
Инженер	Терентьева		
Инженер	Личкатая		

ТП 708-18.85 КЖ

Склад заполнителей бетона прирельсовый автоматизированный с двумя трактами подачи емкостью 6 тыс. куб. м

Галерея ленточных конвейеров №9, №10 Схема №2

Стадия	Лист	Листов
Р	32	

Монолитный участок Ут4 (продолжение) Монолитный участок Ут5 Армирование

Госстрой СССР, Харьковский Промстройниипроект

Инв. № подл. | Подпись и дата | Взам. инв. №

Альбом 5

Спецификация

Позиция	Эскиз	Поз.	Обозначение	Наименование	Кол.	Примечание
				Ут4		
				Сборочные единицы		
				Изделия закладные		
		15	ГОСТ 24379.1-80	Болт 1.1.М20х600 В Ст3 пс2	8	1,81 кг
				Сетки арматурные		
		1	ГОСТ 23279-78	С 10АIII-200 / 10АI-200 2450х2750 75/75	6	43,4 кг
		2	То же	С 16АIII-200 / 10АI-200 2450х3050 25/25	12	87,0 кг
		3	— " —	С 10АI-200 / 10АI-200 2450х3050 25/25	9	49,0 кг
		4	— " —	С 6АI-200 / 12АIII-200 1650х5950 75/75	2	56,0 кг
		5	— " —	С 6АI-200 / 12АIII-200 1250х5950 75/75	2	42,0 кг
				Детали		
				Ф10АIII, ГОСТ 5781-82		
		6		е=1000	35	0,62 кг
				Ф16АIII, ГОСТ 5781-82		
		7		е ср.=2275	47х2	3,6 кг
		8		е=3650	30	5,9 кг
				Ф12АIII, ГОСТ 5781-82		
		9		е ср = 2025	47х2	1,8 кг
		10		е = 3400	30	3,1 кг
				Ф6АI, ГОСТ 5781-82		
		11		е=п.м	500	0,22 кг
		12		е=350	190	0,08 кг
				Материал		
				Бетон марки 200	43,4	м3
				Ут5		
				Сборочные единицы		
				Изделия закладные		
		15	ГОСТ 24379.1-80	Болт 1.1.М20х600 В Ст3 пс2	8	1,81 кг
				Сетки арматурные		
		16	ГОСТ 23279-78	С 14АIII-200 / 6АI-200 1450х2550 75/75	2	29,2 кг
		17	— " —	С 14АIII-200 / 6АI-200 1450х2450 25/25	1	27,8 кг
		18	— " —	С 10АIII-200 / 6АI-200 1450х1850 25/25	2	12,4 кг
		19	— " —	С 10АIII-200 / 6АI-200 1450х3650 225/225	2	24,1 кг
		20	— " —	С 12АIII-200 / 6АI-200 1450х2850 25/25	4	25,0 кг
		21	— " —	С 12АIII-200 / 6АI-200 1450х2450 25/25	2	21,6 кг
				Детали		
				Ф12АIII, ГОСТ 5781-82		
		13		е=950	32	0,84 кг
				Ф6АI, ГОСТ 5781-82		
		12		е=350	30	0,08 кг
				Ф10АI, ГОСТ 5781-82		
				е=1220	26	0,75 кг
				Материал		
				Бетон марки 200	6,4	м3

Ведомость деталей

Поз.	Эскиз
6	500 500
7	от 1250 до 2500 | 400
8	3250 | 400
9	от 1250 до 2500 | 150
10	3250 | 150
12	350 / 200
13	800 | 150 300
14	200 250 200 200

Ведомость расхода стали на элемент, кг

Марка элемента	Изделия арматурные: Арматура класса AI, ГОСТ 5781-82 Ф6	Ф10			Итого	Арматура класса AIII, ГОСТ 5781-82 Ф10	Ф12	Ф14	Ф16			Итого	Всего	Изделия закладные: Арматура класса AI (болты), ГОСТ 24379-80 Ф20					Общий расход стали
Ут4	145	929			1072	200	350	—	1267			1817	2889	15					2905
Ут5	61	20			81	75		73				280	361	15					376

Взам. инв. № | Подпись и дата | Инв. № подл.

Привязан:

Инв. №

Нач. отд.	Бродский		
Н. контр.	Фридланд		
Гл. констр.	Зорин		
Рук. гр.	Фридланд		
Ст. инж.	Ломазова		
Инженер	Терентьева		
Инженер	Ничкая		

ТП 708-18.85 КЖ

Склад заполнителей бетона прирельсовый автоматизированный с двумя трактами подачи емкостью 6 куб. м

Галерея ленточных конвейеров №9, №10. Схема №2

Стадия	Лист	Листов
Р	33	

Монолитные участки Ут4, Ут5. Армирование. Спецификация, ведомость деталей, расход стали.

Госстрой СССР Харьковский Промстройниипроект

Альбом 5

Схема расположения фундаментов под установки В3, В4, В5 схемы N1, N2

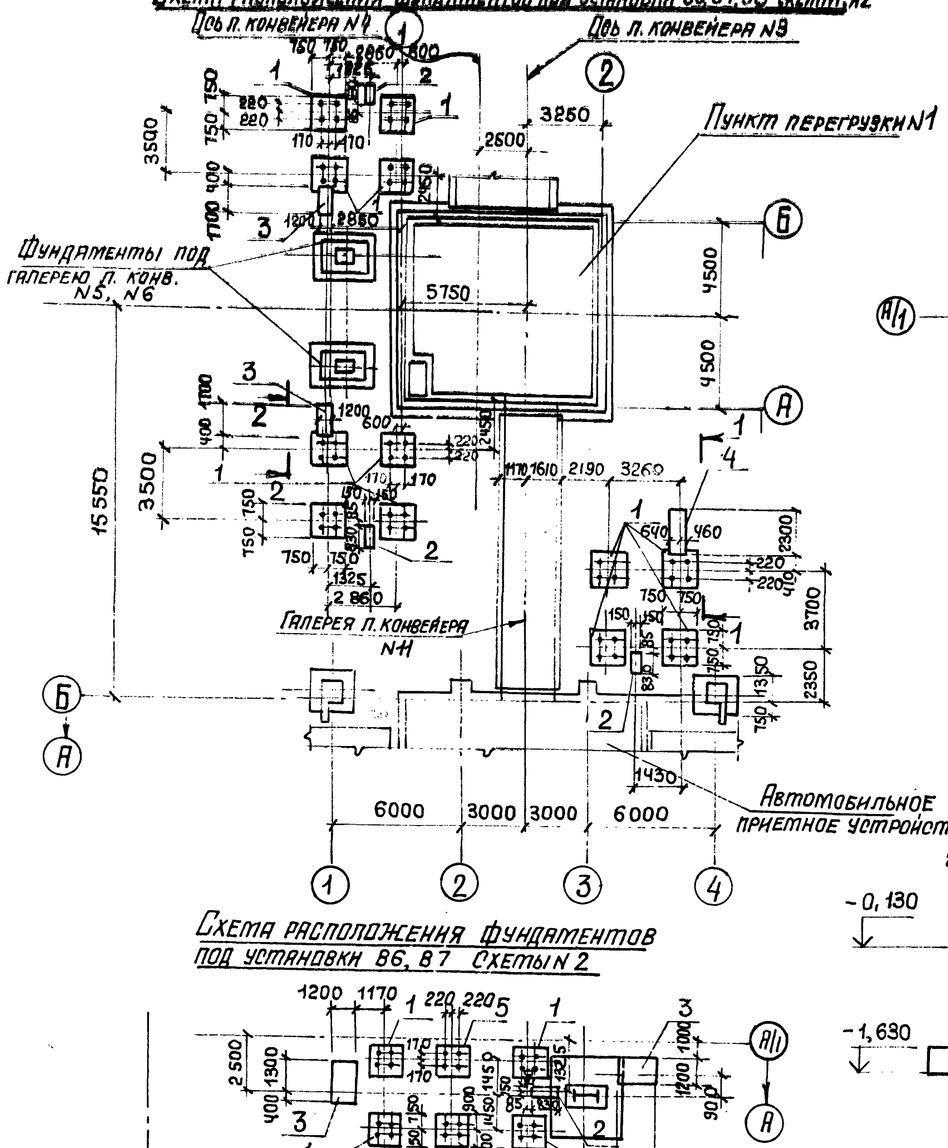

Схема расположения фундаментов под установки В6, В7, В8 схемы N1

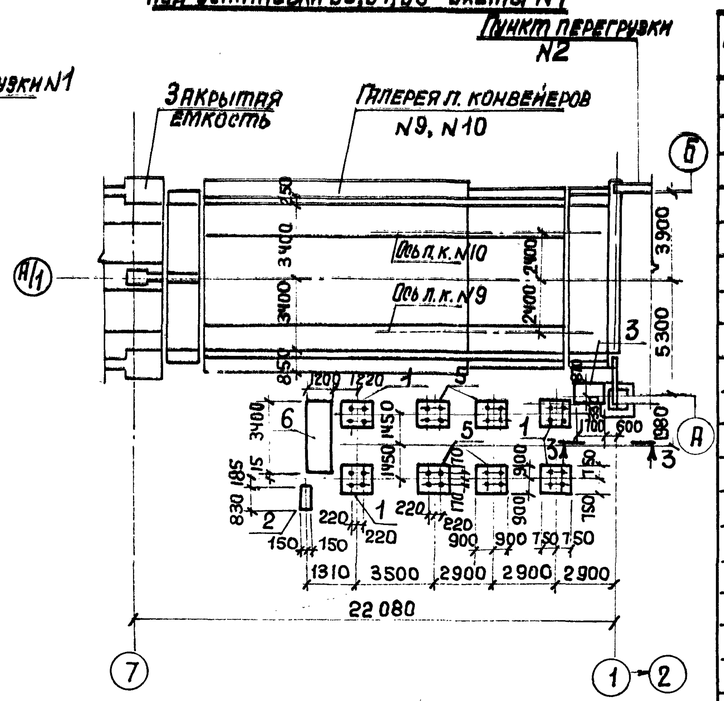

Схема расположения фундаментов под установки В6, В7 Схемы N2

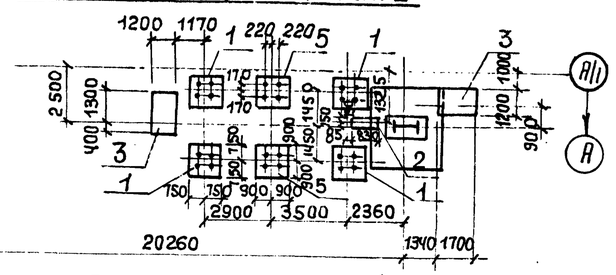

Схема расположения фундаментов под установку В8 схемы N2

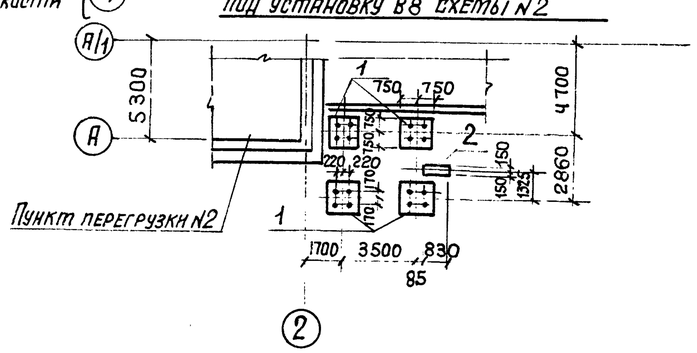

Спецификация

Марка поз.	Обозначение	Наименование	Кол. для схемы N1	Кол. для схемы N2	Масса ед., кг	Примечание
		Схема расположения фундаментов под установки В3, В4, В5				
1	КЖ-35	Фундамент фм5	12	12		
2	То же	То же фм6	3	3		
3	"	" фом-6	2	2		
4	"	" фом-7	1	1		
		Схема расположения фундаментов под установки В6, В7, В8 Схемы N1				
1	КЖ-35	Фундамент фм5	4	–		
2	То же	То же фм6	1	–		
3	"	" фом6	1	–		
5	"	" фм7	4	–		
6	"	" фом8	1	–		
		Схема расположения фундаментов под установки В6, В7. Схемы N2				
1	КЖ-35	Фундамент фм5	–	4		
2	То же	То же фм6	–	1		
3	"	" фом6	–	2		
5	"	" фм7	–	2		
		Схема расположения фундаментов под установку В8. Схемы N2				
1	КЖ-35	Фундамент фм5	–	4		
2	То же	То же фм6	–	9		

Инв. № подл. | Подпись и дата | Взам. инв. №

Привязан:

Инв. №

Нач. отд.	Бродский	
Н. контр.	Фридланд	
Гл. констр.	Зорин	
Рук. гр.	Фридланд	
Ст. инж.	Радько	
Ст. инж.	Радько	
Инженер	Попова	
Ст. инж.	Радько	

ТП 708-18.85 КЖ

Склад заполнителей бетона прирельсовый автоматизированный с двумя трактами подачи емкостью 6 тыс. куб. м

Площадки под циклоны Схемы N1, N2

Стадия	Лист	Листов
Р	34	

Схемы расположения фундаментов под установки В3 ÷ В8

Госстрой СССР, Харьковский Промстройниипроект

49
9032/5

Альбом 5

Фм5

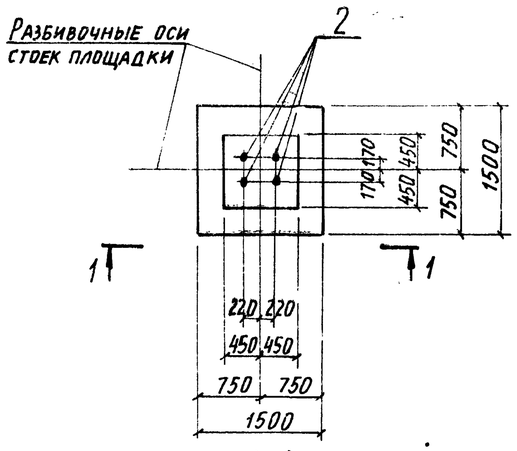

Фм7

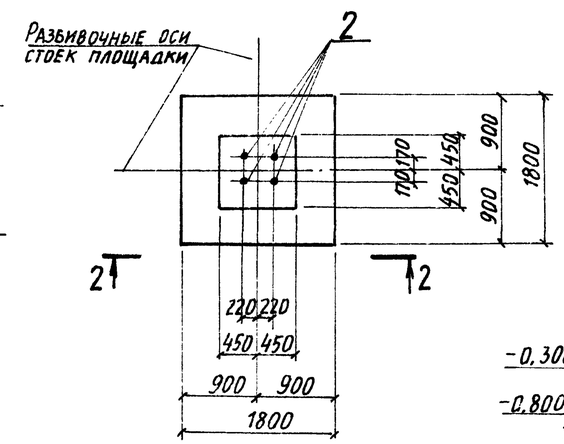

Фм6

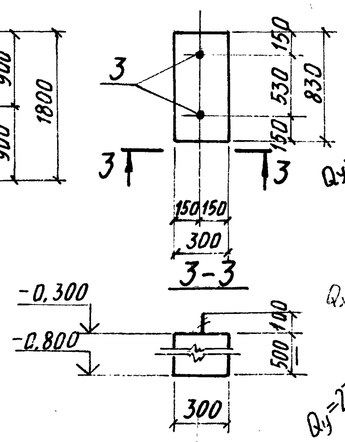

Расчетная схема Фм5

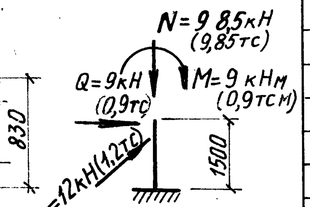

Расчетная схема Фм7

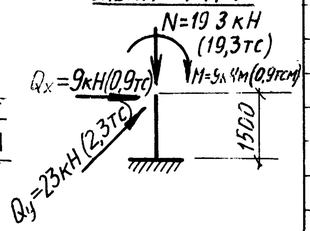

1-1

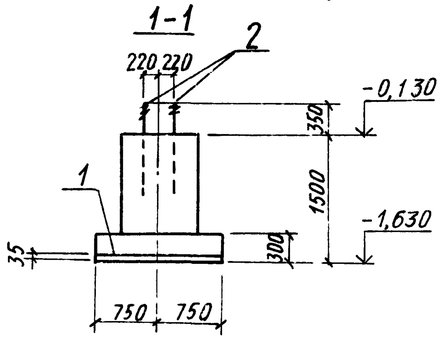

2-2

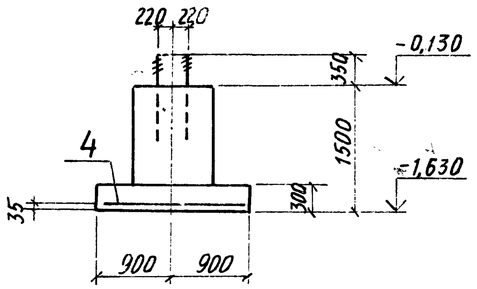

Ф0м6

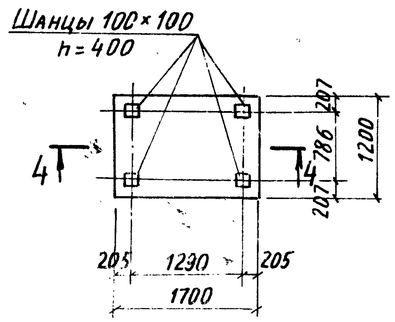

Ф0м7

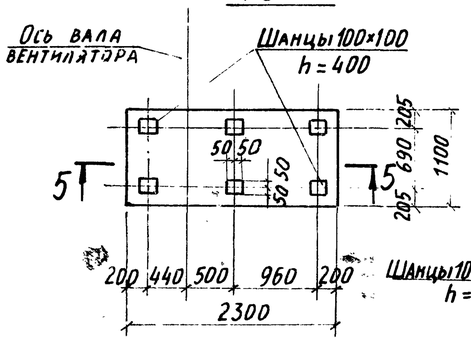

Ф0м8

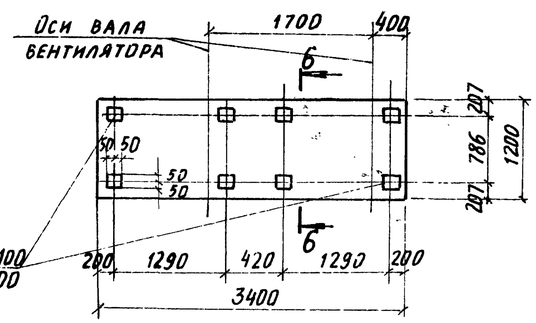

4-4

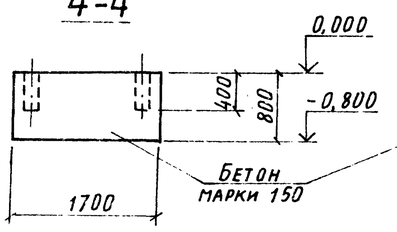

5-5

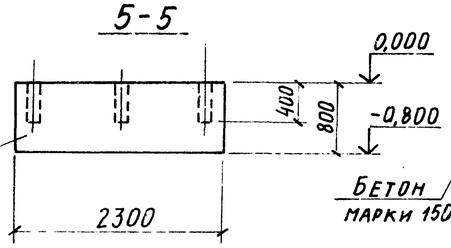

6-6

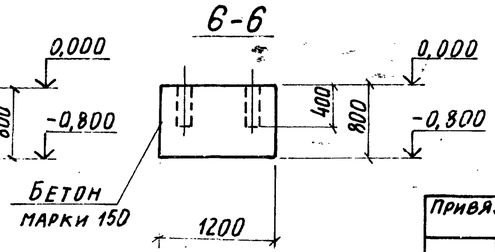

Спецификация

Формат	Зона	Поз.	Обозначение	Наименование	Кол.	Примечание
				Фм5		
				Сборочные единицы		
				Сетка арматурная		
		1	ГОСТ 23279-78	С $\frac{10AIII-200}{10AIII-200}$ -1450×1450 $\frac{25}{25}$	1	14,3кг
				Детали		
		2	ГОСТ 24379.1-80	Болт 1.1.М30×1120ВСт3пс2	4	7,43кг
				Материал		
				Бетон марки 200	1,65	м³
				Фм6		
				Детали		
		3	ГОСТ 24379.1-80	Болт 1.1М12×400ВСт3пс2	2	0,44кг
				Фм7		
				Сборочные единицы		
				Сетка арматурная		
		4	ГОСТ 23279-78	С $\frac{10AIII-200}{10AIII-200}$ -1650×1750 $\frac{75}{75}$	1	18,9кг
				Детали		
		2	ГОСТ 24379.1-80	Болт 1.1М30×1120ВСт3пс2	4	7,43кг
				Материал		
				Бетон марки 200	1,95	м³

Ведомость расхода стали на элемент, кг

Марка элемента	Изделия арматурные: Арматура класса III ГОСТ 5781-82 ф10	Изделия закладные: Болты ГОСТ М30	Болты ГОСТ М12	Итого	Общий расход
Фм5	14	30	–	30	44
Фм6	–	–	1	1	1
Фм7	19	30	–	30	49

Расчетные значения нагрузок приведены с учетом коэффициента надежности по назначению $\gamma_n = 0,9$.

50
9032/5

Привязан:

Инв. №

Нач. отд.	Бродский	
Н. контр.	Фридланд	
Гл. конст.	Зорин	
Рук. гр.	Фридланд	
Ст. инж.	Радько	
Ст. инж.	Радько	
Инж.	Попова	
Ст. инж.	Радько	

ТП 708-18.85 КЖ

Склад заполнителей бетона прирельсовый автоматизированный с двумя трактами подачи емкостью 6 тыс. куб.м

Площадки под циклоны Схемы N1 и N2

Стадия	Лист	Листов
Р	35	

Фундаменты Фм5÷Фм7, Ф0м6÷Ф0м8

Госстрой СССР Харьковский Промстройниипроект

Инв. № подл. | Подпись и дата | Взам. инв. №

Альбом 5

Схема расположения фундаментов натяжного устройства

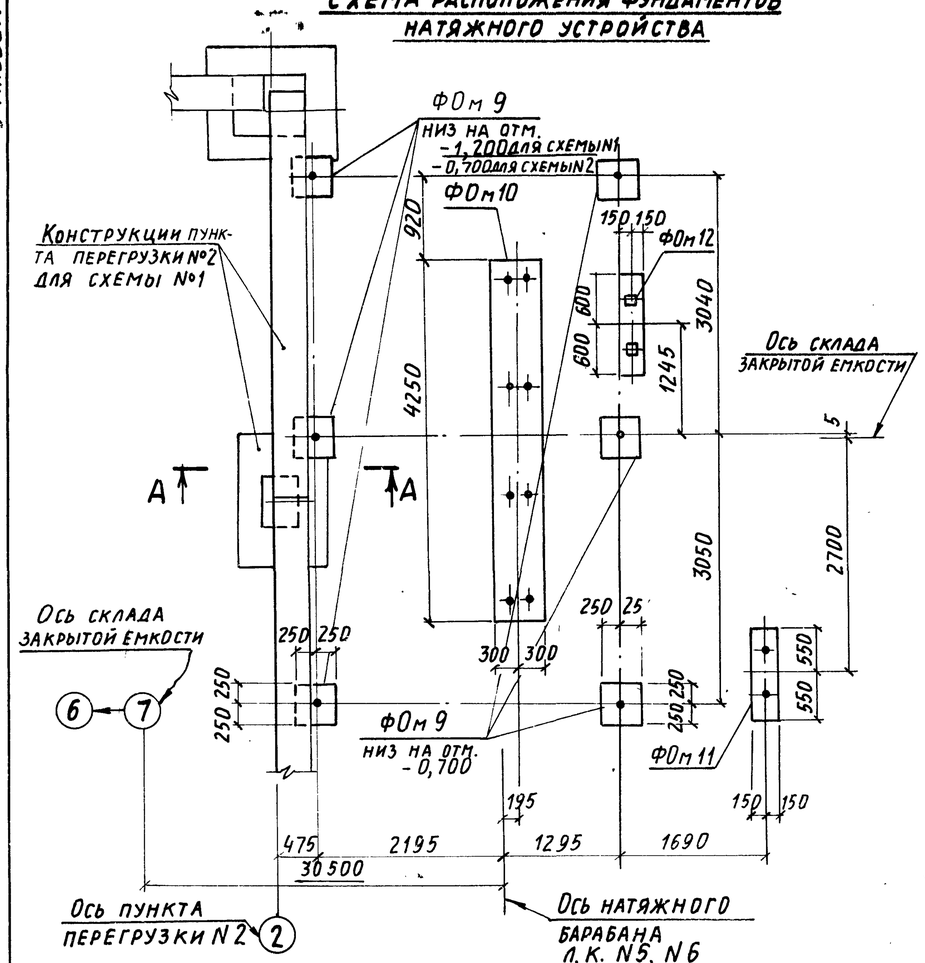

ФОм 9

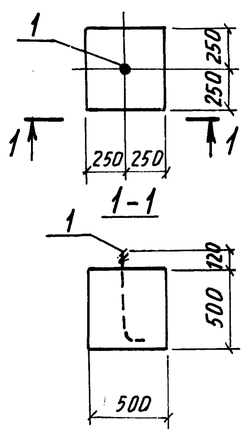

ФОм 10

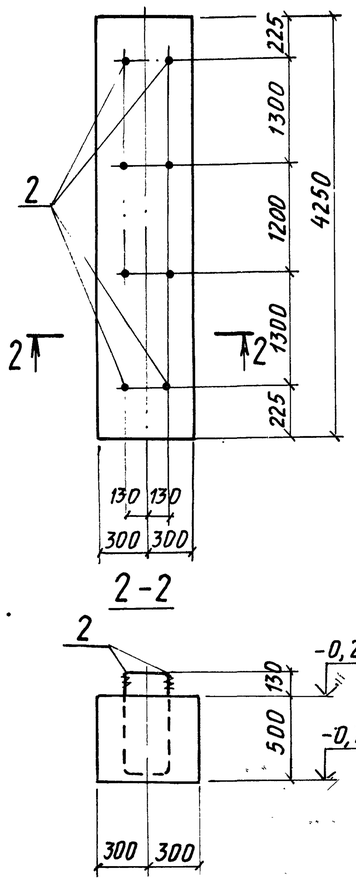

ФОм 11

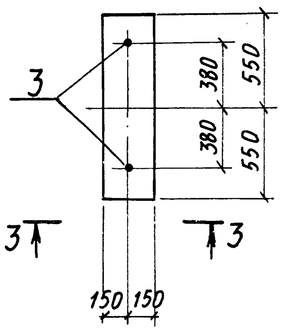

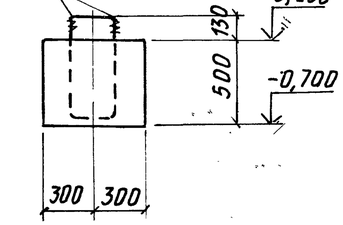

Спецификация ФОм9÷ФОм12

Формат	Зона	Поз.	Обозначение	Наименование	Кол.	Примечание
				ФОм 9 (шт. 6)		
				Сборочные единицы		
				Изделие закладное		
		1	ГОСТ 24379.1-80	Болт 1.1М20×600ВСт3пс2	1	1,81кг
				Материалы		
				Бетон марки 150		0,13м³
				ФОм 10 (шт. 1)		
				Сборочные единицы		
				Изделие закладное		
		2	ГОСТ 24379.1-80	Болт 1.1М16×600ВСт3пс2	8	1,13кг
				Материалы		
				Бетон марки 150		1,28м³
				ФОм 11 (шт. 1)		
				Сборочные единицы		
				Изделие закладное		
		3	ГОСТ 24379.1-80	Болт 1.1М12×600ВСт3пс2	2	0,61кг
				Материалы		
				Бетон марки 150		0,17м³
				ФОм 12 (шт. 1)		
				Сборочные единицы		
		4	3.400-6/76	Изделие закладное МИ1-21	2	1,2кг
				Материалы		
				Бетон марки 150		0,29м³

Ведомость расхода стали на элемент (кг)

Марка элемента	Изделия закладные													Общий расход
	Арматура класса		Прокат марки		Болты								Итого	
	A III		ВСт3кп2		Шпильки			Гайки			Шайбы			
	ГОСТ 5781-82		ГОСТ 103-76*		ГОСТ 24379.1-80									
	ф8		δ=6		М12	М16	М20	М12	М16	М20	М12	М16	М20	
ФОм 9	–		–		–	–	1,61	–	–	0,124	–	–	0,076	1,81	1,81
ФОм 10	–		–		–	8,1	–	–	0,56	–	–	0,4	–	9,0	9,0
ФОм 11	–		–		1,12	–	–	0,058	–	–	0,042	–	–	1,22	1,22
ФОм 12	0,2		2,2		–	–	–	–	–	–	–	–	–	–	2,40

А-А

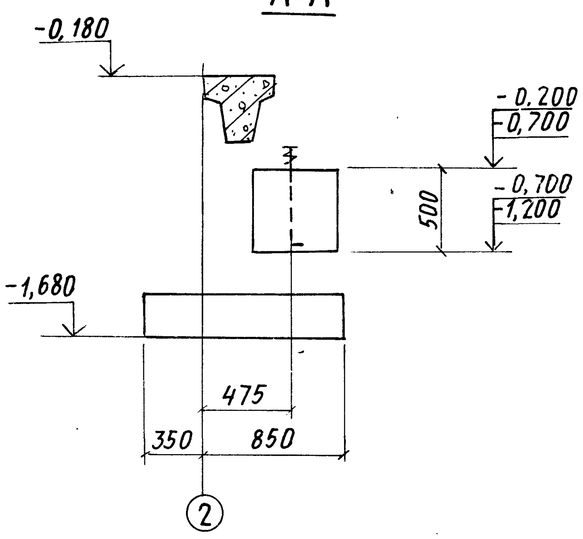

ФОм 12

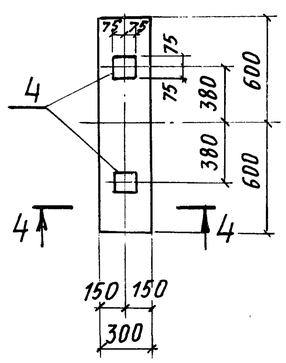

3-3

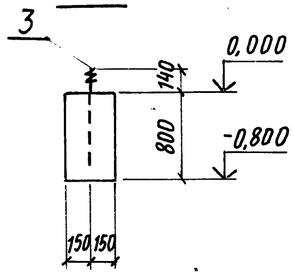

4-4

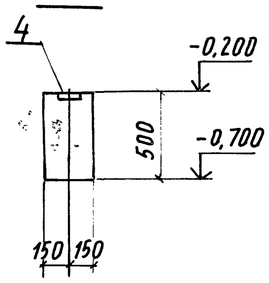

51
9032/5

Привязан:

Инв. №

Нач. отд.	Бродский	
Н. контр.	Фридланд	
Гл. конст.	Зорин	
Рук. гр.	Фридланд	
Ст. инж.	Радько	
Ст. инж.	Радько	
Инж.	Попова	
Ст. инж.	Радько	

ТП 708-18.85 КЖ

Склад заполнителей бетона прирельсовый автоматизированный с двумя трактами подачи емкостью 6 тыс. куб. м

Галерея ленточных конвейеров N5, N6 Схемы N1, N2

Стадия	Лист	Листов
Р	36	

Схема расположения фундаментов натяжного устройства Фундаменты ФОм9÷ФОм12

Госстрой СССР Харьковский Промстройниипроект

Инв. № подл. | Подпись и дата | Взам. инв. №

Типовой проект Альбом 5

Ведомость рабочих чертежей основного комплекта

Лист	Наименование	Примечание
1	Общие данные (начало).	
2	Общие данные (продолжение).	
3	Общие данные (окончание).	
4	Техническая спецификация металла (начало).	
5	Техническая спецификация металла (продолжение).	
6	Техническая спецификация металла (продолжение).	
7	Техническая спецификация металла (продолжение).	
8	Техническая спецификация металла (продолжение).	
9	Техническая спецификация металла (окончание).	
10	Техническая спецификация металла. Постаменты под циклоны.	
11	Техническая спецификация металла. Лестницы, площадки, ограждения.	
12	Схемы конструкций галерей	
13	Разрезы	
14	Схемы фахверка (пролет 20 м)	
15	Схемы конструкций галерей.	
16	Разрезы	
17	Схемы фахверка	
18	Схема натяжного устройства	
19	Схемы монорельса, площадок и лестниц	
20	Схемы конструкций приводной станции	Схема 1
21	Разрезы	Схема 1
22	Деталь плана N1	Схема 1
23	Схемы конструкций приводной станции	Схема 2
24	Разрезы	Схема 2
25	Деталь плана N2	Схема 2.
26	Схемы балок галерей. Узлы 1, 2.	
27	Схемы постаментов под циклоны	
28	Схемы постаментов под циклоны.	
29	Схемы постаментов под циклоны.	
30	Узел 3.	
31	Узел 4.	
32	Узлы 5, 6, 6а, 7.	
33	Схема фермы $e = 20$ м. Узел 8.	
34	Узлы 9, 10.	
35	Узлы 11 ÷ 13.	
36	Узлы 14 ÷ 18.	
37	Узел 18, 19.	
38	Схемы сетчатых щитов.	

Нагрузки

Место положен. осн. пролета	Наименование нагрузок	Единица изм.	Нормативн. нагрузка	Коэффициент перегруз.	Расчетная нагрузка	Примечание
	Временные длительные нагрузки					
	Нагрузка от конвейера	тс/м	0,5	12×1,3	0,8	
	Кратковременные нагрузки					
	Снеговой покров	па (кгс/м²)	981 (100)	1,58	1550 (158)	
	Скоростной напор ветра	па (кгс/м²)	265 (27)	1,2	320 (32)	
	Монорельс Q = 32 т	т	3,5	1,2	4,2	
	Монорельс Q = 1 т	т	1,2	1,2	1,4	

Ведомость ссылочных и прилагаемых документов

Обозначение	Наименование	Примечания
	Ссылочные документы	
Серия 1.459-2 вып. 1.	Стальные лестницы, переходные площадки и ограждения. Лестницы, переходные площадки и ограждения из холодногнутых профилей с настилом и ступенями из элементов штампованного и решетчатого типов.	
вып. 2.	Лестницы, переходные площадки и ограждения из холодногнутых профилей с настилом и ступенями из рифленой стали.	
Серия 3.016-1	Неотапливаемые транспортерные галереи пролетами 18, 24 и 30 м. Стальные конструкции. Чертежи КМ.	
Серия 4.904-46 вып. V	Циклоны НИИ ОГАЗ ЦН-11 Постаменты	
вып. III	Бункеры и затворы	
Серия 1.400-10/76	Типовые узлы стальных конструкций одноэтажных зданий.	
вып. 8	Узлы площадок под оборудование.	

Взам. инв. №

Подпись и дата

Инв. № подл.

Гр. АР Ульянова

Гр. КЖС Фридланд

Р. ОВ Кивгила

Типовой проект разработан в соответствии с действующими нормами и правилами и предусматривает мероприятия, обеспечивающие взрывную, взрывопожную и пожарную безопасность при эксплуатации сооружений.

Главный инженер проекта /Туринский/

52

9032/5

Привязан:

Инв. №

ГИП	Туринский	
Нач. отд.	Светличный	
Н. контр.	Гудзенко	
Гл. спец.	Гудзенко	
Рук. гр.	Учитель	
Ст. инж.	Межиборская	
Ст. инж.	Межиборская	
Ст. техн.	Власова	

ТП 708 - 18.85 КМ

Склад заполнителей бетона прирельсовый автоматизированный с двумя трактами подачи емкостью 6 тыс. куб. м

Вспомогательные сооружения для хранения щебня и песка

Стадия	Лист	Листов
Р	1	

Общие данные (начало)

Госстрой СССР Харьковский промстройниипроект

Альбом 5

Типовой проект

Общие указания:

1. Общие положения.

1.1. Чертежи стальных конструкций марки „КМ" разработаны на основании технологического задания института „Проттранс НИИпроект" и являются исходными материалами для разработки деталировочных чертежей марки „КМД".

1.2. Чертежи стальных конструкций марки „КМ" составляют часть проекта. Общий состав проекта и общие данные приведены на листе АР-1.

1.3. Чертежи стальных конструкций выполнены в соответствии со следующими нормативными документами:

СНиП II-23-81 „Нормы проектирования. Стальные конструкции."

СНиП II-6-74 „Нормы проектирования. Нагрузки и воздействия."

СНиП II-28-73* „Нормы проектирования. Защита строительных конструкций от коррозии."

СНиП III-4-80 „Правила производства и приемки работ. Техника безопасности в строительстве."

СНиП III-18-75 „Правила производства и приемки работ. Металлические конструкции."

„Правила учета степени ответственности зданий и сооружений при проектировании конструкций." При этом класс ответственности сооружения принят III, в связи с чем при расчете конструкций применен коэффициент надежности по назначению $\gamma_n = 0,9$.

1.4. Чертежи стальных конструкций вспомогательных сооружений включают в себя:

- галерен
- натяжные станции
- постаменты под циклоны
- перегрузочные узлы N1 и N2.

1.5. Условные обозначения элементов конструкций приняты по ГОСТ 21.107-78.

2. Материал конструкций

2.1. Сталь углеродистая обыкновенного качества для сварных конструкций по ГОСТ 380-71* марки

ВСт3 кп2 - для натяжного устройства, прогонов кровли, фахверков, лестниц, ограждений, бункеров, площадок.

2.2. Прокат листовой широкополосный универсальный из углеродистой и низколегированной стали с гарантированным уровнем механических свойств, дифференцированный по 1 и 2 группе прочности, поставляемый в соответствии с ТУ 14-1-3023-80 из стали марок:

ВСт3пс6-1 - для рам приводной станции, балок покрытия, постаментов.

ВСт3гпс5-1 - для галерей (кроме поясов ферм) и монорельсов

09Г2С6Г Р1 - для поясов ферм пролетных строений.

3. Изготовление и монтаж.

3.1. Все конструкции сварные. Для соединения элементов конструкций применять полуавтоматическую сварку плавящимся электродом в среде углекислого газа. Сварочные материалы определяются по табл. 55 СНиП II 23.81. Режим и порядок сварки определяются технологическим процессом, разработанным заводом-изготовителем. В случае перехода на ручную сварку конструкций применять электроды типа Э42 по ГОСТ 9467-75.

3.2. Заводские соединения выполнять встык без накладок с применением, как правило, двухсторонней сварки равнопрочными основному металлу.

3.3. Разделку кромок под сварку следует принимать по ГОСТ 8713-79; ГОСТ 14771-76 и ГОСТ 5264-80.

3.4. Монтаж конструкций производить на болтах грубой точности по ГОСТ 15589-70* класса 5.6 в соответствии с таблицей 57 СНиП II-23-81 и монтажной электросварке.

3.5. Гайки болтов после проверки правильности положения смонтированных конструкций должны быть плотно затянуты и предохранены от откручивания постановкой пружинных шайб. Все неоговоренные болты М20.

3.6. Минимальные толщины швов в зависимости от вида сварки и толщины свариваемых элементов принимать по расчету, но не менее указанных в табл. 38 главы СНиП II-23.81 „Стальные конструкции. Нормы проектирования."

3.7. Изготовление и монтаж стальных конструкций производить в соответствии с требованиями главы СНиП III-18-75 „Металлические конструкции. Правила производства и приемки работ" и дополнительными техническими требованиями ПОР, согласованными с проектной организацией.

3.8. В узлах и деталях приведены принципиальные решения соединения элементов конструкций. Количество и диаметр болтов, длина и толщина сварных швов определяются при разработке деталировочных чертежей марки „КМД" на основании расчетных усилий, указанных в таблицах сечений или на схемах конструкций.

Все элементы, для которых в таблицах не приведены расчетные усилия, крепить не менее, чем на двух болтах на усилие $N = 5.0$ тс

3.9. При разработке деталировочных чертежей крупногабаритные конструкции расчленить на отправочные марки в зависимости от места изготовления конструкций и способа их транспортирования на строительную площадку.

4. Антикоррозионная защита.

4.1. Металлические конструкции окрашиваются двумя слоями краски масляной густотертой светлых тонов (ГОСТ 8292-75) по одному слою масляной грунтовки с железным суриком на олифе „Оксоль" (ГОСТ 190-78).

Инв. № подл. | Подпись и дата | Взам. инв. №

Привязан:

Инв. №

ГИП	Туринский		
Нач. отд.	Светличный		
Н. контр.	Гудзенко		
Гл. спец.	Гудзенко		
Рук. гр.	Учитель		
Ст. инж.	Межибородская		
Ст. инж.	Межибородская		
Ст. техн.	Власова		

ТП 708-18.85 КМ

Склад заполнителей бетона прирельсовый автоматизированный с двумя трактами подачи емкостью 6 тыс. куб. м

Стадия	Лист	Листов
Р	2	

Общие данные

Госстрой СССР ХАРЬКОВСКИЙ ПРОМСТРОЙНИИПРОЕКТ

Альбом 5

Типовой проект

Ведомость металлоконструкций по видам профилей

Наименование конструкций по номенклатуре прейскуранта		Позиции по прейскуранту	№№ строк	Код конструкций	Масса конструкций, т: Всего стали повышенной и высокой прочности	По видам профилей: Балки и швеллеры	Широкополочные двутавры	Крупносортная сталь	Среднесортная сталь	Мелкосортная сталь	Толстолистовая сталь 0 < 4 мм	Универсальная сталь	Тонколистовая сталь 0 < 4 мм	Гнутые и гнутосварные профили	Трубы	Прочие	Всего	Всего с учетом 1% на массу нагл. металла	Количество шт.	Серия типовых конструкций
1		2	3	4	5	6	7	8	9	10	11	12	13	14	15	16	17	18	19	20
Типовые конструкции																				
Лестницы, площадки, ограждения			1	5262420219				0,28		0,24	0,33		0,5	1,16			2,51	2,54		1.459-2 Вып. 1.2
Постаменты под циклоны		310-4	2	5263960000		14,5		4,4		0,4	10,2		0,8			1,2	31,5	31,8		4,904-46 в I; III; V
Нетиповые конструкции																				
Перегрузочный узел №1	Монорельсы	303-31	3	5262350000		1,2		0,1			0,1						1,4	1,4		
	Площадки	310-3	4	5262330000		0,2		0,1						0,3		0,3	0,9	0,9		
Перегрузочный узел №2	Монорельсы	303-31	5	5262350000		0,3					0,2						0,5	0,5		
	Балки, поддерж. монорельсы	303-30	6	5262350000		0,3								0,1			0,4	0,4		
	Рама приводной станции	309-24	7	5261820000		1,9		0,4	0,1	0,2	0,5			0,1		0,6	3,8	3,8		
Галерея	Пролетное строение	314-3	8	5263200000	10,4	12,8	3,1	18,8		0,4	8,1	0,6		10,4			54,2	54,7		
	Опоры	314-9	9	5263200000			3,7	1,1			0,7			0,3			5,8	5,9		
	Натяжное устройство	306-1	10	5261510000		0,8		0,5	0,6	0,4				0,7		0,5	3,5	3,5		
	Балки покрытия	306-3	11	5261510000		0,9	5,2	0,1			0,5						6,7	6,8		
	Площадки	310-3	12	5262430000				0,1		0,1				0,3		0,1	0,6	0,6		
Итого с учетом 3% на уточнение массы в чертежах, КМД			13		10,4	32,9	12,0	25,88	0,7	1,74	20,63	0,6	1,3	13,36		2,7	111,81	112,84		
Итого с учетом отходов 3,7%			14		10,8	34,1	12,4	26,8	0,7	1,8	21,4	0,6	1,3	13,9		2,8	115,8			
Приведенная к обычным профилям масса металла с учетом 3% на уточнение массы в чертежах КМД и 3,7% на отходы			15			34,1	12,8	26,8	0,7	1,8	21,4	0,6	1,3	15,8		2,8	118,1			
Разница приведенной и натуральной массы			16														2,3			
Распределение массы металла по пределам текучести с учетом 3% на уточнение массы в чертежах КМД и 3,7% на отходы.				МПА	Кгс/мм²															
			17	225—245	23—25												105,0			
			18	305—345	31—35												10,8			
Приведенная к стали углеродистой обыкновенного качества по ГОСТ 380-71, масса металла с учетом 3% на уточнение массы в чертежах КМД и 3,7% на отходы.																	118,4			
Всего приведенная масса металла с учетом 3% на уточнение массы в чертежах КМД и 3,7% на отходы.																	120,7			

Инв. № подл. | Подпись и дата | Взам. инв. №

54

9032/5

ГИП	Туринский	
Нач. отд.	Светличный	
Н. констр.	Гудзенко	
Гл. спец.	Гудзенко	
Рук. гр.	Учитель	
Ст. инж.	Межиборская	
Инженер	Копица	
Инженер	Мазаева	

Привязан:

Инв. №

ТП 708 - 18.85 КМ

Склад заполнителей бетона прирельсовый автоматизированный с двумя трактами подачи емкостью 6 тыс. куб. м

Стадия	Лист	Листов
	3	

Общие данные (окончание)

Госстрой СССР ХАРЬКОВСКИЙ ПРОМСТРОЙНИИПРОЕКТ

Альбом 5

Типовой проект

Вид профиля и ГОСТ	Марка металла и ГОСТ	Обозначение и размер профиля (мм)	Номер по порядку	Код: Марки металла	Код: Профиля	Код: Размера профиля	Количество (шт.)	Длина (мм)	Масса металла по элементам конструкций (т): Перегрузочный узел №1: Монорельсы	Перегрузочный узел №1: Площадки	Перегрузочный узел №2: Монорельсы	Перегрузочный узел №2: Балки пер. участка Аэрокан. монорельсы	Перегрузочный узел №2: Рама приводной станции	Галерея: Проектное строение	Галерея: Опоры	Галерея: Натяжное устройство	Галерея: Балки покрытия	Галерея: Площадки	Общая масса (т)	Масса погрешности в металле по кварталам (заполняется изготовителем) (т): I	II	III	IV	Заполняется ВЦ.
									Код элемента конструкций: 526235	526233	526235	526235Б	526182	526320	526320	526151	526153	526233					
1	2	3	4	5	6	7	8	9																	
Балки двутавровые для подвесных путей ТУ 14-2-427-80	Вст3Гпс5-1	I30М	1			53910								1,8					1,8					
	Итого:		2	12360																				
Всего профиля:			3		53805									1,8					1,8					
Широкополочные двутавры с параллельными гранями полок по ТУ 14-2-24-72 — Нормальные двутавры	Вст3пс6-1	I26Б1	4									0,3		0,4					0,7					
		I30Б2	5														0,5		0,5					
		I35Б1	6											1,2					1,2					
		I55Б1	7						0,9										0,9					
	Итого:		8	12300					0,9			0,3		1,6			0,5		3,3					
	Вст3Гпс5-1	I30Б1	9											0,4					0,4					
		I50Б1	10												1,4				1,4					
		I45Б2	11											4,9					4,9					
		I60Б1	12												2,2				2,2					
	Итого:		13	12360										5,3	3,6				8,9					
	Всего профиля:		14		24511				0,9			0,3		6,9	3,6				12,2					
Широкополочные двутавры с параллельными гранями полок — Широкополочные двутавры	Вст3пс6-1	I30Ш1	15											3,0			0,8		3,8					
		I30Ш2	16														0,5		0,5					
		I35Ш1	17														0,6		0,6					
		I40Ш1	18														1,5		1,5					
		I40Ш2	19														1,6		1,6					
	Итого:		20	12300										3,0			5,0		8,0					
	Всего профиля:		21		24619									3,0			5,0		8,0					
Балки двутавровые ГОСТ 8239-72*	Вст3Гпс5-1	I12	22			24120								0,2					0,2					
		I20	23			24171			0,3		0,3								0,6					
		I22	24			24198								0,6					0,6					
Всего профиля:			25	12360	24007				0,3		0,3			0,8					1,4					
Швеллеры с уклоном внутренних граней полок ГОСТ 8240-72	Вст3кп2	[16	26			26182										0,8			0,8					
		[24	27			26271								0,5					0,5					
	Итого:		28	11240										0,5		0,8			1,3					
	Вст3пс6-1	[12	29			26158							0,5						0,5					
		[14	30			26166				0,2									0,2					
		[16	31			26192							0,2						0,2					

Инв. № подл. | Подпись и дата | Взам. инв. №

55

9032/5

ГИП.	Туринский	
Нач. отд.	Светличный	
Н. контр.	Гудзенко	
Гл. спец.	Гудзенко	
Рук. гр.	Учитель	
Ст. инжен.	Межиборская	
Инженер.	Капица	
Инженер.	Лазаева	

Привязан:

Инв. №

ТП 708-18.85 КМ

Склад заполнителей бетона прирельсовый автоматический с двумя трактами подачи емкостью 6 тыс. куб. м.

Стадия	Лист	Листов
Р	4	

Техническая спецификация металла (начало)

Госстрой СССР Харьковский Промстройниипроект

Альбом 5

Типовой проект

Вид профиля и ГОСТ	Марка металла и ГОСТ	Обозначение и размер профиля (мм)	Номер по порядку	Код: Марки металла	Код: Профиля	Код: Размера профиля	Количество (шт.)	Длина (мм)	Масса металла по элементам конструкций, (т): Перегрузочный узел №1: Монорельсы	Перегрузочный узел №1: Площадки	Перегрузочный узел №2: Монорельсы	Перегрузочный узел №2: Баки, подкрановые монорельсы	Перегрузочный узел №2: Рама приводной станции	Перегрузочный узел №2:	Галерея: Пролетные строения	Галерея: Опоры	Галерея: Натяжное устройство	Галерея: Балки покрытий	Галерея: Площадки	Общая масса (т)	Масса потребности в металле по кварталам (заполняется изготовителем) (т): I	II	III	IV	Заполняется ВЦ.
									Код элемента конструкций: 526235	526233	526235	526235	526182		526320	526320	526151	526153	526233						
1	2	3	4	5	6	7	8	9																	
Швеллеры с уклоном внутренних граней полок ГОСТ 8240-72	ВСт3пс6-1	[24	32			26271												0,4		0,4					
		[27	33			26298							1,1							1,1					
	Итого:		34	12300						0,2			1,8					0,4		2,4					
	ВСт3Гпс5-1	[20	35			26239									0,5					0,5					
		[30	36			26310									1,4					1,4					
	Итого:		37	12360											1,9					1,9					
	09Г2С-6гр.1	[30	38			26310									0,6					0,6					
	Итого:		39	23140											0,6					0,6					
Всего профиля:			40		26108					0,2			1,8		3,0		0,8	0,4		6,2					
Сталь угловая равнополочная ГОСТ 8509-72*	ВСт3кп	L 25х3	41																0,1	0,1					
	ВСт3кп2	L 63х5	42							0,1					0,1		0,2			0,4					
		L 75х6	43										0,3				0,1		0,1	0,5					
		L 100х7	44														0,2			0,2					
	Итого:		45	11240						0,1			0,3		0,1		0,5		0,2	1,2					
	ВСт3пс6-1	L 75х6	46										0,1					0,1		0,2					
	Итого:		47	12300									0,1					0,1		0,2					
	ВСт3Гпс5-1	L 50х5	48												0,4					0,4					
		L 63х5	49												0,3					0,3					
		L 75х6	50												1,5					1,5					
		L 80х7	51												0,8					0,8					
		L 90х7	52												0,4					0,4					
		L 90х8	53												0,6					0,6					
		L 100х7	54						0,1						0,5					0,6					
		L 100х8	55												0,4					0,4					
		L 110х8	56												1,2					1,2					
		L 125х8	57												0,6					0,6					
		L 160х11	58												1,0					1,0					
	Итого:		59	12360					0,1						7,7					7,8					
	09Г2С-6гр.1	L 140х9	60												1,2					1,2					
		L 140х10	61												2,6					2,6					
		L 160х11	62												1,7					1,7					
		L 180х12	63												4,0					4,0					
	Итого:		64	23140											9,5					9,5					
Всего профиля:			65		21113				0,1	0,1			0,4		17,3		0,5	0,1	0,2	18,7					

Инв.№ подл. | Подпись и дата | Взам. инв.№

56
9032/5

Привязан:

Инв. №

Гип	Туринский		ТП 708-18.85 КМ
Нач. отд.	Светличный		Склад заполнителей бетона прирельсовый автоматизированный с двумя трактами подачи емкостью 6 тыс. куб. м.
Н. контр.	Гудзенко		
Гл. спец.	Гудзенко		Стадия: Р; Лист: 5; Листов:
Рук. гр.	Учитель		
Ст. инж.	Гельборская		
Инженер	Копица		Техническая спецификация металла (продолжение)
Инженер	Лазаева		Госстрой СССР Харьковский Промстройниипроект

Альбом 5

Вид профиля и ГОСТ	Марка металла и ГОСТ	Обозначение и размер профиля (мм)	Номера строк	Код: Марки металла	Код: профиля	Код: Размер профиля	Количество (шт.)	Длина (мм)	Масса металла по элементам конструкций (т): Перегрузочный узел №1 — Код элемента конструкций: 526235	526233	526236	526235	526182	Галерея — Код элемента конструкций: 526320	526320	526151	526153	526233	Общая масса (т)	Масса поправок в металле по кварталам (заполняется изготовителем) (т): I	II	III	IV	Заполняется ВЦ.
1	2	3	4	5	6	7	8	9																	
Сталь угловая неравнополочная ГОСТ 8510-72	Вст 3кп	∟ 22х16х1,5	66			22110							0,1				0,2					0,3				
	Вст3кп2	∟ 50х32х4	67			22152							0,1				0,6					0,7				
		∟ 125х80х8	68			22241									0,2							0,2				
		∟ 140х90х8	69			22250									0,2							0,2				
	Итого:		70	11240									0,2		0,4		0,8					1,4				
	Вст.3Гпс 5-1	∟ 90х56х5,5	71			22217										1,1						1,1				
	Итого:		72	12360												1,1						1,1				
Всего профиля:			73		22004								0,2		0,4	1,1	0,8					2,5				
Профили гнутые швеллеры равнополочные ГОСТ 8278-83	Вст3 кп2	гн.С120х60х4	74			73210									0,3					0,1		0,4				
		гн.С140х60х4	75			73237				0,2					3,6							3,8				
		гн.С180х80х5	76			73270									4,8		0,3					5,1				
	Итого		77	11240						0,2					8,7		0,3			0,1		9,3				
Всего профиля			78		73007					0,2					8,7		0,3			0,1		9,3				
Профили гнутые уголки равнополочные ГОСТ 19771-74*	Вст3 кп2	гн. L 60х4	79							0,1					0,3		0,1					0,5				
		гн. L 70х4	80														0,3					0,3				
		гн. L 80х4	81										0,1		0,2							0,3				
	Итого:		82	11240						0,1			0,1		0,5		0,4					1,1				
	Вст 3 Гпс5-1	гн.L 50х3	83													0,3						0,3				
		гн.L 60х4	84									0,1			0,5							0,6				
		гн.L 80х4	85												0,4							0,4				
	Итого:		86	12360								0,1			0,9	0,3						1,3				
Всего профиля:			87		75108					0,1		0,1	0,1		1,4	0,3	0,4					2,4				
Сталь круглая ГОСТ 2590-71*	Вст3кп2	ф5	88										0,1				0,2					0,3				
		ф18	89										0,1		0,3		0,2					0,6				
	Итого:		90	11240									0,2		0,3		0,4					0,9				
	Вст3Гпс5-1	ф10	91												0,1							0,1				
	Итого:		92	12360											0,1							0,1				
Всего профиля:			93		11118								0,2		0,4		0,4					1,0				

Типовой проект

Взам. инв. N. | Подпись и дата | Инв. N подл.

57
9032/5

ТП 708-18.85			КМ
Склад заполнителей бетона прирельсовый автоматизированный с двумя трактами подачи емкостью 6 тыс. куб. м			
	Стадия	Лист	Листов
	Р	6	
Техническая спецификация металла (продолжение)	Госстрой СССР Харьковский Промстройниипроект		

ГИП.	Гуринский	
Нач. отд.	Светличный	
Н. контр.	Гудзенко	
Гл. спец.	Гудзенко	
Рук. гр.	Учитель	
Ст. инж.	Мельборская	
Инженер	Копица	
Инженер	Мазаева	

Привязан:

Инв. №

Альбом 5

Типовой проект

Вид профиля и ГОСТ	Марка металла и ГОСТ	Обозначение и размер профиля (мм)	Номер по порядку	Код: Марки металла	Код: Профиля	Код: Размера профиля	Количество (шт.)	Длина (мм)	Масса металла по элементам конструкций, (т): Перегрузочный узел №1: Монорельсы	Перегрузочный узел №1: Площадки	Перегрузочный узел №1: Монорельсы	Перегрузочный узел №2: Бялки, поддерживающие монорельсы	Перегрузочный узел №2: Рама приводной станции	Галерея: Пролетное строение	Галерея: Опоры	Галерея: Натяжное устройство	Галерея: Бялки покрытия	Галерея: Площадки	Общая масса (т)	Масса потребности и металла по кварталам (заполняется изготовителем) (т): I	II	III	IV	Заполняется ВЦ
									Код элемента конструкций															
1	2	3	4	5	6	7	8	9	526235	526233	526235	526235	526182	526320	526320	526151	526153	536233						
Сталь полосовая ГОСТ 103-76	ВСт3Гпс 5-1	-150х10	94											0,2					0,2					
		-200х8	95											0,3					0,3					
	Итого		96	12360										0,5					0,5					
Всего профиля:			97		13110									0,5					0,5					
Сталь широкополосная универсальная ГОСТ 82-70*	ВСт3Гпс 5-1	-210х6	98											0,2					0,2					
		-280х6	99											0,1					0,1					
		-450х6	100											0,3					0,3					
	Итого		101	12360										0,6					0,6					
Всего профиля:			102		71200									0,6					0,6					
Сталь листовая горячекатаная ГОСТ 19903-74*	ВСт3кп2	S4	103											0,9					0,9					
	Итого:		104	11240										0,9					0,9					
	ВСт3пс 6-1	S8	105										0,1	0,1					0,2					
		S10	106										0,3				0,2		0,5					
		S12	107										0,1						0,1					
		S20	108														0,3		0,3					
	Итого:		109	12300									0,5	0,1			0,5		1,1					
	ВСт.3Гпс 5-1	S6	110											0,8					0,8					
		S8	111								0,1			0,4					0,5					
		S10	112						0,1		0,1			1,0	0,2				1,4					
		S12	113											1,8					1,8					
		S14	114											1,7					1,7					
		S16	115											0,4					0,4					
		S20	116											0,8	0,2				1,0					
		S25	117												0,3				0,3					
	Итого:		118	12360					0,1		0,2			6,9	0,7				7,9					
Всего профиля:			119		71110				0,1		0,2		0,5	7,9	0,7		0,5		9,9					

58
9032/5

ГИП.	Туринский	
Нач. отд.	Светличный	
Н. контр.	Гудзенко	
Гл. спец.	Гудзенко	
Рук. гр.	Учитель	
Ст. инж.	Межиборская	
Инженер	Копица	
Инженер	Мазаева	

Привязан:

Инв. №

ТП 708 - 18.85 КМ

Склад заполнителей бетона прирельсовый автоматизированный с двумя трактами подачи емкостью 6тыс. куб. м

Стадия	Лист	Листов
Р	7	

Техническая спецификация металла (продолжение).

Госстрой СССР
ХАРЬКОВСКИЙ ПРОМСТРОЙНИИПРОЕКТ

Инв. № подл. | Подпись и дата | Взам. инв. №

Альбом 5

Типовой проект

Вид профиля и ГОСТ	Марка металла и ГОСТ	Обозначение и размер профиля (мм)	Номер по порядку	Код: Марки металла	Код: Профиля	Код: Размера профиля	Количество (шт.)	Длина (мм)	Масса металла по элементам конструкций, (т): Перегрузочный узел №1: Монорельсы	Перегрузочный узел №1: Площадки	Перегрузочный узел №2: Монорельсы	Перегрузочный узел №2: Балки подкрытия монорельсы	Перегрузочный узел №2: Рама приводной станции		Галерея: Пролетное строение	Галерея: Опоры	Галерея: Натяжное устройство	Галерея: Балки покрытия	Галерея: Площадки		Общая масса (т)	Масса потребности в металле по кварталам (заполняется изготовителем) (т): I	II	III	IV	Заполняется ВЦ
									Код элемента конструкций																	
1	2	3	4	5	6	7	8	9	526235	526233	526235	526235	526182		526320	526320	526151	526153	526233							
Профили гнутые швеллеры неравнополочные ГОСТ 8281-80	В Ст.3кп	гн.L50х40х12х2,5	120			74136													0,1		0,1					
	Итого:		121	11240															0,1		0,1					
Всего профиля:			122		74002																0,1					
Профиль корытный равнополочный холодногнутый по 4 МТУ 2-130-70	В Ст 3кп	гн. { 90х30х25х3	123																0,1		0,1					
	Итого:		124	11240															0,1		0,1					
Всего профиля:			125																0,1		0,1					
Сталь листовая рифленая ГОСТ 8568-77*	В Ст 3кп 2	S 5	126							0,2			0,3				0,1		0,1		0,7					
	Итого:		127	11240						0.2			0.3				0.1		0.1		0,7					
Всего профиля:			128		71307					0,2			0,3				0,1		0,1		0,7					
Сталь листовая просечно-вытяжная ГОСТ 8706-78	В Ст 3 кп 2	ПВ-510	129							0,1			0,1								0,2					
	Итого:		130	11240						0,1			0,1								0,2					
Всего профиля:			131		71404					0,1			0,1								0,2					
Сетка стальная плетеная одинарная с квадратной ячейкой ГОСТ 5336-80	В Ст 3 кп	СЕТКА N20х2	132										0,1				0,2				0,3					
	Итого:		133	11240									0,1				0,2				0,3					
Всего профиля:			134										0,1				0,2				0,3					

59
9032/5

ГИП.	Туринский		ТП 708 - 18.85 КМ
Нач. отд.	Светличный		Склад заполнителей бетона прирельсовый автоматизированный с двумя трактами подачи емкостью 6тыс.куб.м.
Н. контр.	Гудзенко		
Гл. спец.	Гудзенко		Стадия: Р; Лист: 8; Листов:
Рук. гр.	Учитель		
Ст. инж.	Межиборская		Техническая спецификация металла (продолжение)
Инженер.	Копица		Госстрой СССР ХАРЬКОВСКИЙ ПРОМСТРОЙНИИПРОЕКТ
Инженер.	Мазаева		

Привязан:

Инв. №

Инв. № подл. | Подпись и дата | Взам. инв. №

Альбом 5

Типовой проект

Вид профиля и ГОСТ	Марка металла и ГОСТ	Обозначение и размер профиля (мм)	Номер по порядку	Код: марка металла	Код: профиля	Код: размера профиля	Количество (шт.)	Длина (мм)	Масса металла по элементам конструкций (т): Перегрузочный узел №1: Монорельсы	Перегрузочный узел №1: Площадки	Перегрузочный узел №2: Монорельсы	Перегрузочный узел №2: Балки, поддерживающие монорельсовые тали	Перегрузочный узел №2: Рама приводной станции	Галерея:	Галерея: Пролетное строение	Галерея: Опоры	Галерея: Натяжное устройство	Галерея: Балки покрытия	Галерея: Площадки	Общая масса (т)	Масса потребности в металле по кварталам (заполняется изготовителем) (т): I	II	III	IV	Заполняется ВЦ
									Код элемента конструкции: 526235	526233	526235	526235	526182		526320	526320	526151	526153	526233					
1	2	3	4	5	6	7	8	9																
Лестницы, ограждения			135																	2,4				
Постаменты под циклоны			136																	30,7				
Всего масса металла			137						1,4	0,9	0,5	0,4	3,7		52,7	5,7	3,5	6,5	0,6	75,9				
В том числе по маркам стали	ГОСТ 380-71* ВСт3кп		138										0,2				0,4		0,3	0,9				
	ВСт3кп2		139							0,7			1,1		11,4		3,1		0,3	16,6				
	ГОСТ 14637-79 ВСт3пс6-1		140						0,9	0,2			2,4		5,1			6,5		15,1				
	ВСт3Гпс5-1		141						0,5		0,5	0,4			26,1	5,7				33,2				
	09Г2С-6гр.1		142												10,1					10,1				
Масса поставки элементов по кварталам (т), (заполняется заказчиком)		I																						
		II																						
		III																						
		IV																						

1. Техническую спецификацию металла на лестницы и ограждения смотрите на листе 11.
2. Техническую спецификацию металла на постаменты под циклоны смотрите на листе 10.
3. Техническая спецификация металла составлена без учета металла на отходы и припуски при обработке.

Инв. № подл. | Подпись и дата | Взам. инв. №

Привязан:

Инв. №

ГИП	Чуркинский	
Нач. отд.	Светличный	
Н. контр.	Гудзенко	
Гл. спец.	Гудзенко	
Рук. гр.	Учитель	
Ст. инж.	Межнборская	
Инженер	Копица	
Инженер	Маэаева	

ТП 708-18.85 КМ

Склад заполнителей бетона прирельсовый автоматизированный с двумя трактами подачи емкостью 6 тыс. куб. м.

Стадия	Лист	Листов
Р	9	

Техническая спецификация металла (окончание)

Госстрой СССР, Харьковский Промстройниипроект

Альбом 5

Типовой проект

Вид профиля и ГОСТ	Марка металла и ГОСТ	Обозначение и размер профиля (мм)	Номер по порядку	Код: Марка металла	Код: Профиля	Код: Размера профиля	Количество (шт.)	Длина (мм)	Масса металла по элементам конструкций (т): Постамент	Бункер	Общая масса (т)	Масса потребности в металле по кварталам (заполняется изготовителем) (т): I	II	III	IV	Заполняется ВЦ.
									Код элемента конструкций							
1	2	3	4	5	6	7	8	9	526396	526394						
Балки двутавровые ГОСТ 8239-72*	ВСт3пс6-1	I 20	1			24171			4,5		4,5					
	Итого:		2	12300					4,5		4,5					
Всего профиля:			3		24007				4,5		4,5					
Швеллеры с уклоном внутренних граней полок ГОСТ 8240-72	ВСт3пс6-1	[20	4			26239			9,6		9,6					
	Итого:		5	12300					9,6		9,6					
Всего профиля:			6		26108				9,6		9,6					
Сталь угловая равнополочная ГОСТ 8509-72*	ВСт3кп2	L 50x5	7							0,3	0,3					
		L 63x5	8							0,2	0,2					
	Итого:		9	11240						0,5	0,5					
	ВСт3пс6-1	L 50x5	10						2,4		2,4					
		L 63x5	11						1,1		1,1					
		L 100x8	12						0,3		0,3					
	Итого:		13	12300					3,8		3,8					
Всего профиля:			14		21113				3,8	0,5	4,3					
Сталь круглая ГОСТ 2590-71*	ВСт3пс6-1	ф18	15						0,4		0,4					
	Итого:		16	12300					0,4		0,4					
Всего профиля:			17		11118				0,4		0,4					
Сталь листовая горячекатаная ГОСТ 19903-74*	ВСт3кп2	S5	18							4,2	4,2					
		S8	19							0,5	0,5					
	Итого:		20	11240						4,7	4,7					
	ВСт3пс6-1	S4	21						1,1		1,1					
		S6	22						0,8		0,8					
		S8	23						2,4		2,4					
		S16	24						0,1		0,1					
		S30	25						0,8		0,8					
	Итого:		26	12300					5,2		5,2					
Всего профиля:			27		71110				5,2	4,7	9,9					
Сталь листовая холоднокатаная ГОСТ 19904-74*	ВСт.3кп	S1,4	28						0,8		0,8					
	Итого:		29	11240					0,8		0,8					
Всего профиля			30		72117				0,8		0,8					
Сталь [illegible]сечно-вытяжная [illegible] 8706-78	ВСт3кп2	ПВ 406	31						1,2		1,2					
	Итого:		32	11240					1,2		1,2					
Всего профиля:			33		71404				1,2		1,2					
Всего масса металла			34						25,5	5,2	30,7					
В том числе по маркам стали	ГОСТ 380-71* ВСт3кп		35						0,8		0,8					
	ВСт3кп2		36							5,2	5,2					
	ТУ 14-1-3023-80 ВСт3пс6-1		37						24,7		24,7					

1. Расположение постаментов смотрите по чертежам „АР".
2. В спецификации учтены:
   а) для схемы N1 - отдельно стоящие постаменты 5ПО и 7ПО по листу 29, а также постамент 5ПО по серии 4.904-46 вып. 5; спаренные постаменты по листу 27. Бункера 3Б (5шт) и 4Б (1шт) по серии 4.904-46 вып. 3.
   б) для схемы N2 отдельно стоящие постаменты 5ПО и 7ПО по листу 29, а также 2 постамента 5ПО по серии 4.904-46 вып. 5; спаренные постаменты по листу 28. Бункера 3Б (5шт) и 4Б (1шт.) по серии 4.904-46 вып. 3.
3. Техническая спецификация металла составлена по серии 4.904-46 вып. 3.5.
4. Техническая спецификация металла составлена без учета металла на отходы и припуски при обработке.

Взам. инв. N | Подпись и дата | Инв. N подл.

9032/5

Привязан:

Инв. N°

Гип.	Туринский	
Нач. отд.	Светличный	
Н. контр.	Гудзенко	
Гл. спец.	Гудзенко	
Рук. гр.	Учитель	
Ст. инж.	Межиборская	
Инженер	Копица	
Инженер	Мазаева	

ТП 708-18.85 КМ

Склад заполнителей бетона прирельсовый автоматизированный с двумя трактами подачи емкостью 6 тыс. куб. м.

Стадия	Лист	Листов
Р	10	

Техническая спецификация металла
Постаменты под циклоны

Госстрой СССР
ХАРЬКОВСКИЙ ПРОМСТРОЙНИИПРОЕКТ

61

Альбом 5

Вид профиля и ГОСТ	Марка металла и ГОСТ	Обозначение и размер профиля (мм)	Номер по порядку	Код: Марка металла	Код: профиля	Код: Размер профиля	Количество (шт.)	Длина (мм.)	Масса металла по элементам конструкций, (т): Перегрузочный узел №1 — Лестницы и площадки	Перегрузочный узел №1 — Ограждение лестниц, площадок	Перегрузочный узел №2 — Лестницы	Перегрузочный узел №2 — Ограждение лестниц, площадок	Натяжные устройства — Лестницы и площадки	Натяжные устройства — Ограждение лестниц и площадок	Общая масса (т)	Масса потребности в металле по кварталам (заполняется изготовителем) (т): I	II	III	IV	Заполняется ВЦ.
									Код элемента конструкций: 526241	526244	526241	526244	526241	526244						
1	2	3	4	5	6	7	8	9												
Сталь угловая равнополочная ГОСТ 8509-72*	Вст3кп	L 25х3	1							0,1		0,1		0,03	0,23					
	Вст3кп2	L 75х6	2						0,1		0,1		0,07		0,27					
	Итого:		3	11240					0,1	0,1	0,1	0,1	0,07	0,03	0,5					
Всего профиля			4		21113				0,1	0,1	0,1	0,1	0,07	0,03	0,5					
Сталь листовая горячекатаная ГОСТ 19903-74*	Вст3кп2	S 6	5						0,1				0,03		0,13					
	Итого:		6	11240					0,1				0,03		0,13					
Всего профиля:			7		71110				0,1				0,03		0,13					
Сталь листовая холоднокатаная ГОСТ 19904-74*	Вст3кп	S 2,5	8										0,44		0,44					
	Итого:		9	11240									0,44		0,44					
Всего профиля:			10		72117								0,44		0,44					
Швеллер гнутый равнополочный ГОСТ 8278-83	Вст3кп2	гн. С160х50х4	11			73253							0,29		0,29					
		гн. С180х50х4	12			73270			0,1		0,1		0,07		0,27					
	Итого:		13	11240					0,1		0,1		0,36		0,56					
Всего профиля			14		73007				0,1		0,1		0,36		0,56					
Профили гнутые. Швеллеры неравнополочные ГОСТ 8281-80	Вст3кп	гн. L 50х40х12х2,5	15			74136				0,1		0,1		0,1	0,3					
	Итого:		16	11240						0,1		0,1		0,1	0,3					
Всего профиля:			17		74002					0,1		0,1		0,1	0,3					
Профиль корытный равнополочный холодногнутый по ЧМТУ 2-130-70	Вст3кп	гн. ⊰ 90х30х25х3	18							0,1		0,1		0,07	0,27					
	Итого:		19	11240						0,1		0,1		0,07	0,27					
Всего профиля:			20							0,1		0,1		0,07	0,27					
Сталь листовая рифленая ГОСТ 8568-77*	Вст3кп2	S 4	21						0,1		0,1				0,2					
	Итого:		22	11240					0,1		0,1				0,2					
Всего профиля:			23		71307				0,1		0,1				0,2					
Всего масса металла			24						0,4	0,3	0,3	0,3	0,9	0,2	2,4					
В том числе по маркам стали.	ГОСТ 380-71* Вст3кп		25							0,3		0,3	0,44	0,2	1,24					
	ГОСТ 380-71* Вст3кп2		26						0,4		0,3		0,46		1,16					
Масса поставки элементов по кварталам, (т) (заполняется заказчиком)		I																		
		II																		
		III																		
		IV																		

Типовой проект

Техническая спецификация металла составлена по серии 1.459-2 вып 1.2.
Техническая спецификация металла составлена без учета металла на отходы и припуски при обработке.

62
9032/5

ТП 708-18.85 КМ			
Склад заполнителей бетона прирельсовый автоматизированный с двумя трактами подачи емкостью 6 тыс. куб. м.			
	Стадия	Лист	Листов
	Р	11	
Техническая спецификация металла. Лестницы, площадки, ограждения.	Госстрой СССР Харьковский Промстройниипроект		

ГИП	Туринский	
Нач. отд.	Светличный	
Н. контр.	Гудзенко	
Гл. спец.	Гудзенко	
Рук. гр.	Учитель	
Ст. инж.	Мешворская	
Инженер	Колица	
Инженер	Мазаева	

Привязан:

Инв. №

Инв. № подл. | Подпись и дата | Взам. инв. №

Альбом 5

План покрытия

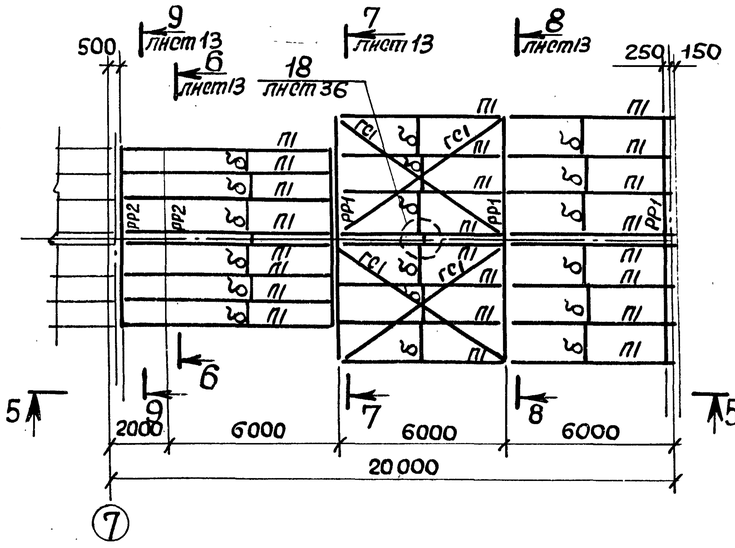

План на отм. 9,970

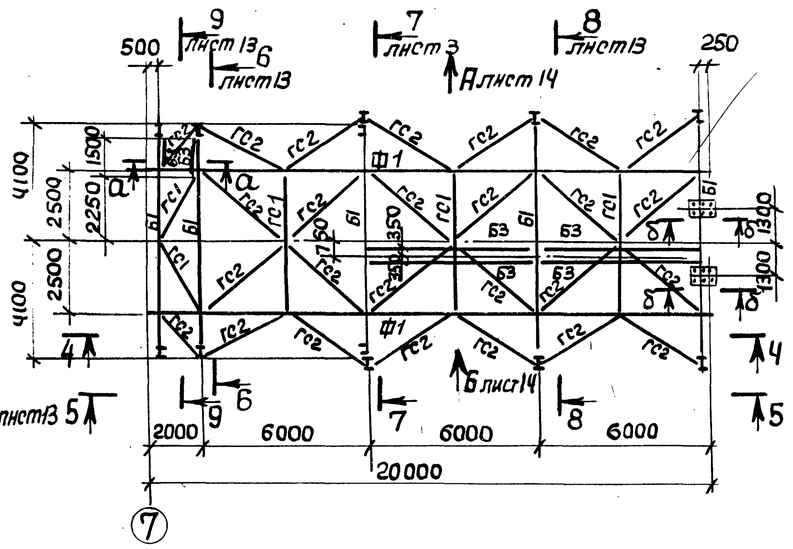

План монорельсов

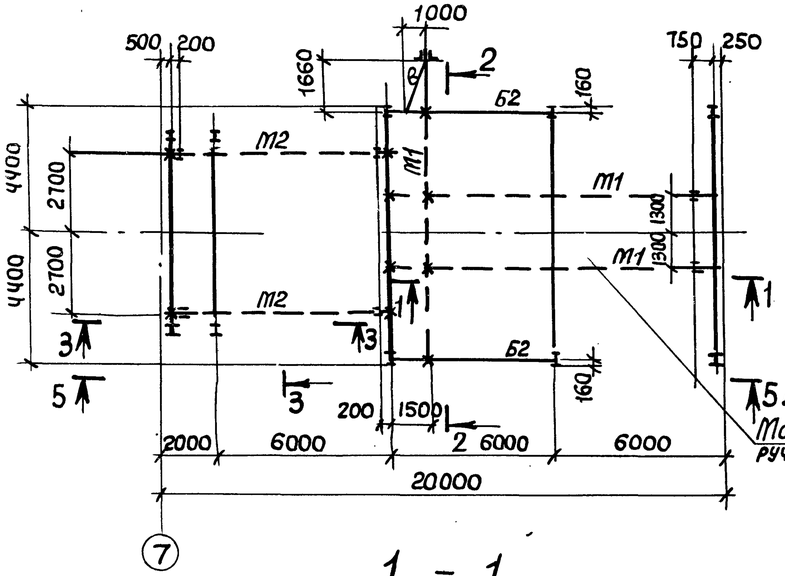

2 – 2

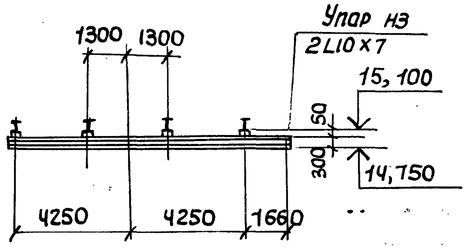

б – б

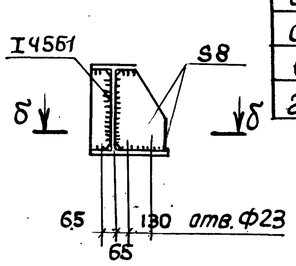

а – а

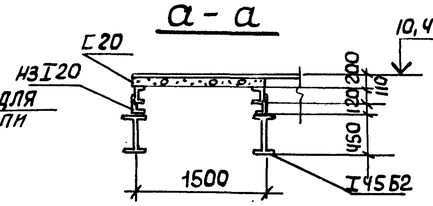

в – в

10,400

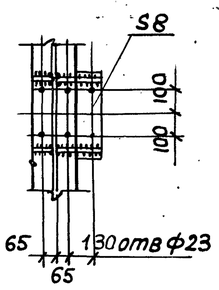

1 – 1

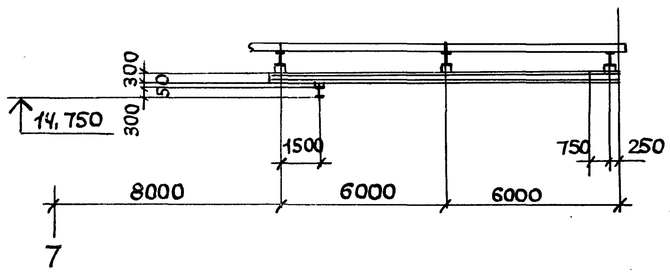

3 – 3

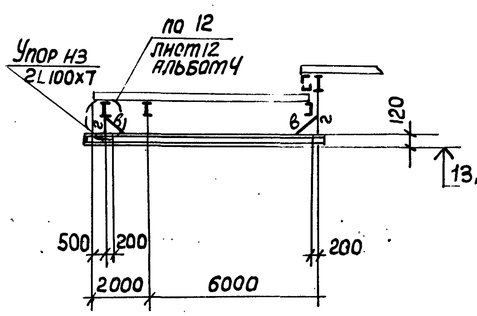

Ведомость элементов (к листам 12, 13)

Марка	Сечение: Эскиз	Поз.	Состав	Расчетные усилия: M тсм	N тс	Q тс	Марка металла	Примечание
М1	I		I 30 М			4,4	ВСт3Гпс5-1	
М2	I		I 12					
Б1	I		I 45 Б2	25,9		37,6		
Б2	I		I 30 Б1					
ПР1	I		I 35 Б2	11,4		3,1		
ПР2	I		I 26 Б1	3,6		3,0		
К1	I		I 50 Б1	7,2	75,0		ВСт3Гпс5-1	
К2	I		I 30 Ш1	11,4	8,3	3,1	ВСт3пс6-1	
ГС1	L		ГнL80х4	по гибкости				
ГС2	L		ГнL60х4	тоже				
КС1			2L90х56х5,5		-3,6		ВСт3Гпс5-1	Решетка из ф10
КС2			2L75х50х5		-5,1			
КС3	L		ГнL80х4					
ВС1	⊥L		2L75х6	по гибкости				
ВС2	⊥L		2L50х5	тоже				
Ф1	Схему фермы, усилия и сечения от. лист 33						09Г2С Б гр I ВСт3гпс 5-1	
П1	С		ГнС180х80х5	Mx=1,2 My=0,06		Qx=0,7 Qy=0,2	ВСт3кп2	
Б3	С		С20					
а	С		С24					
б	L		ГнL60х4	по гибкости				
в	L		ГнL60х4	То же			ВСт3гпс5-1	
2	⊥		2L63х5					

63
9032/5

Инв. № подл. | Подпись и дата | Взам. инв. №

Привязан:

Инв. №

ГИП	Пурпинский	
Нач. отд.	Светличный	
Н. контр.	Гудзенко	
Гл. спец.	Гудзенко	
Рук. гр.	Учитель	
Ст. инж.	Межиборская	
Ст. инж.	Межиборская	
Инженер	Колпица	
Ст. инж.	Межиборская	

ТП 708-18.85 КМ

Склад заполнителей бетона прирельсовый автоматизированный с двумя трактами подачи емкостью 6 тыс. куб. м.

Галерея ленточных конвейеров N5, N6 | Стадия Р | Лист 12 | Листов

Схема конструкций галерей (пролет 20м)

Госстрой СССР, Харьковский Промстройниипроект

Альбом 5

Типовой проект

4 – 4 лист 12

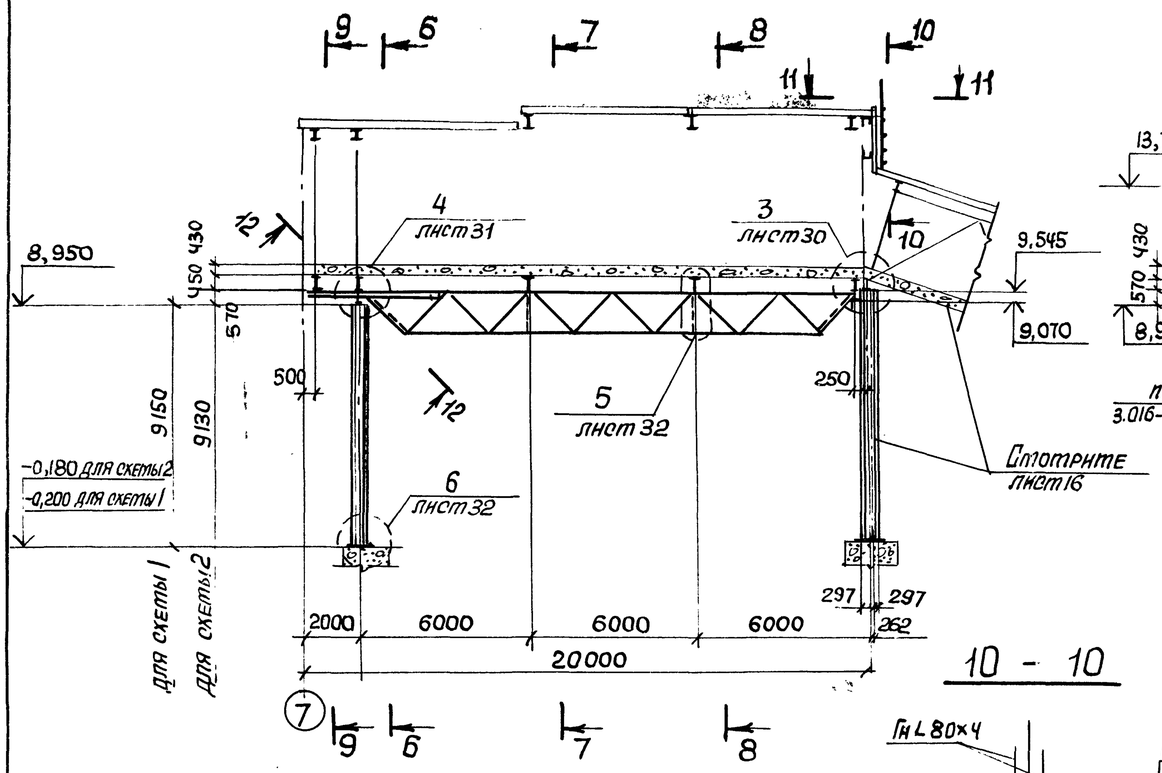

6 – 6

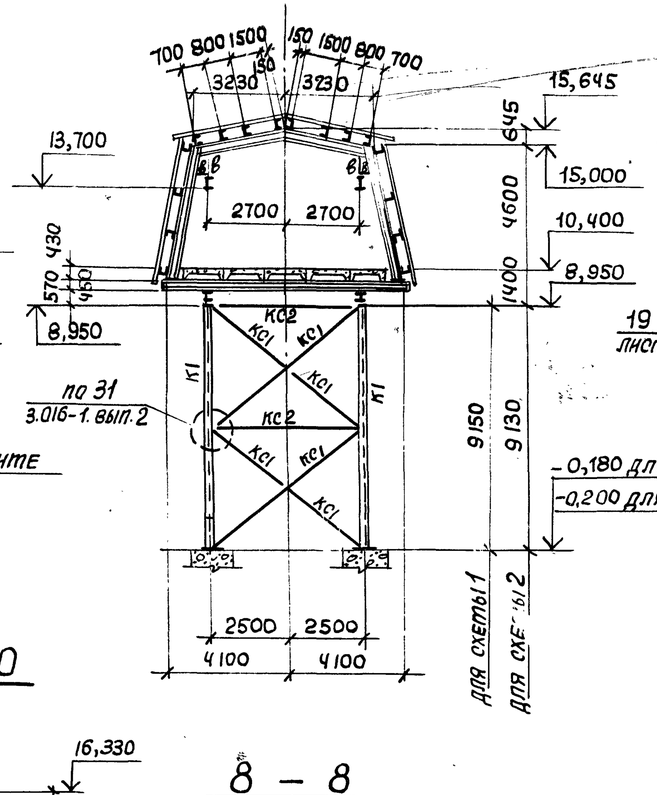

7 – 7

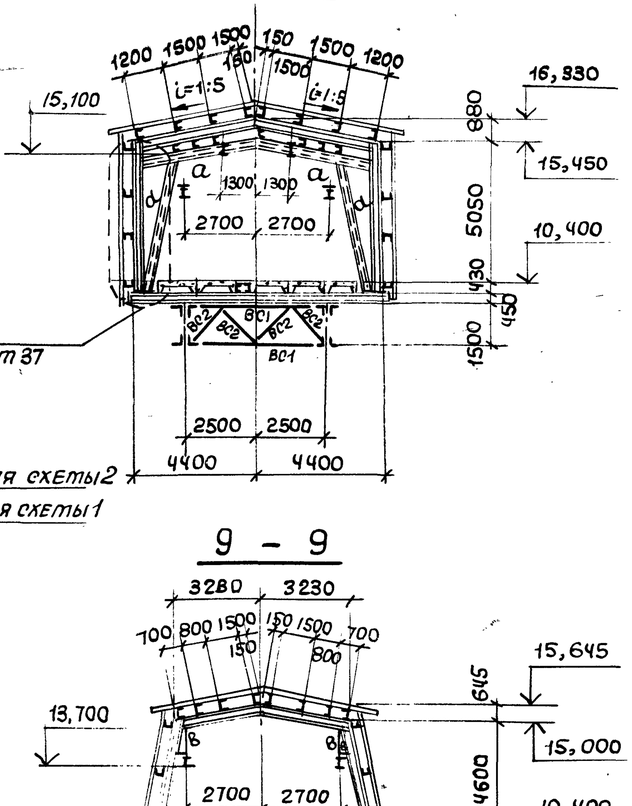

9 – 9

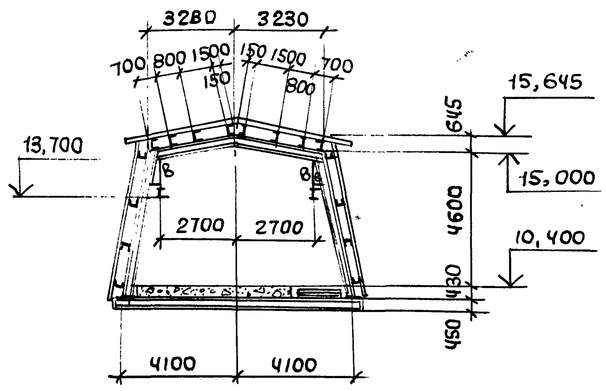

10 – 10

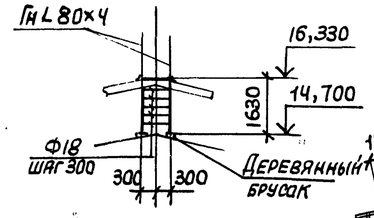

8 – 8

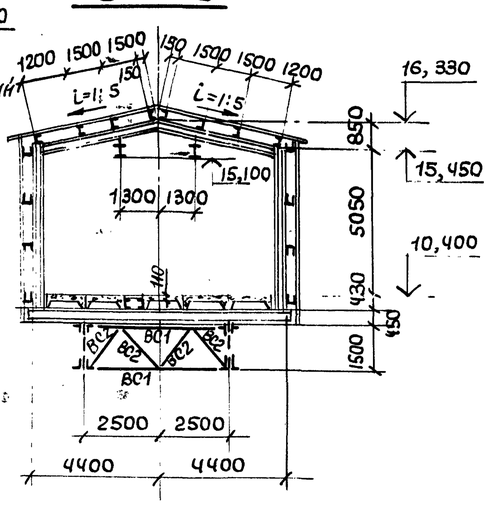

5 – 5 лист 12

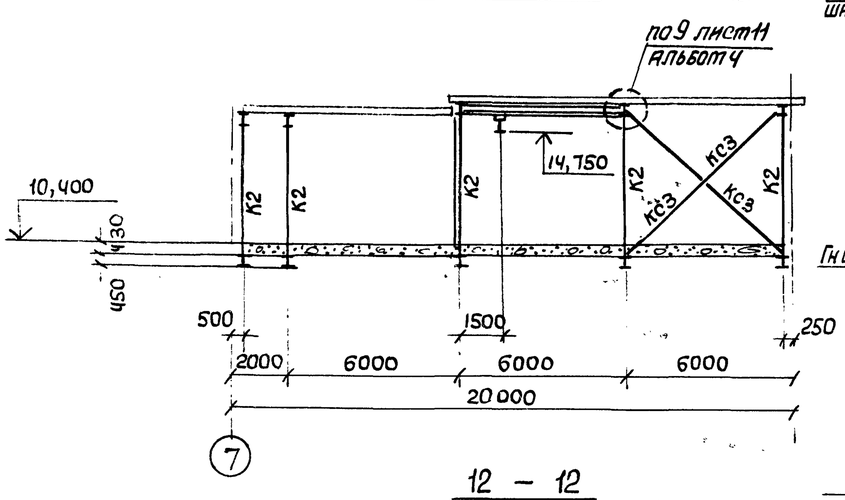

11 – 11

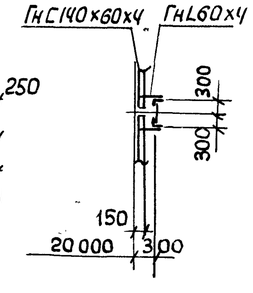

12 – 12

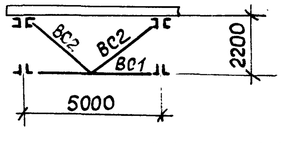

64
9032/5

ГИП	Туринский		
Нач. отд.	Светличный		
Н. контр.	Гудзенко		
Гл. спец.	Гудзенко		
Рук. гр.	Учитель		
Ст. инж.	Межниборская		
Ст. инж.	Межниборская		
Инженер	Копица		
Ст. инж.	Межниборская		

Привязан:

Инв. №

ТП 708-18.85 КМ

Склад заполнителей бетона прирельсовый автоматизированный с двумя трактами подачи емкость 6 тыс. куб. м

Галерея ленточных конвейеров №5, №6

Стадия	Лист	Листов
Р	13	

Разрезы

Госстрой СССР ХАРЬКОВСКИЙ ПРОМСТРОЙНИИПРОЕКТ

Инв. № подл. | Подпись и дата | Взам. инв. №

Альбом 5

Типовой проект

Фахверк по стрелке А лист 12

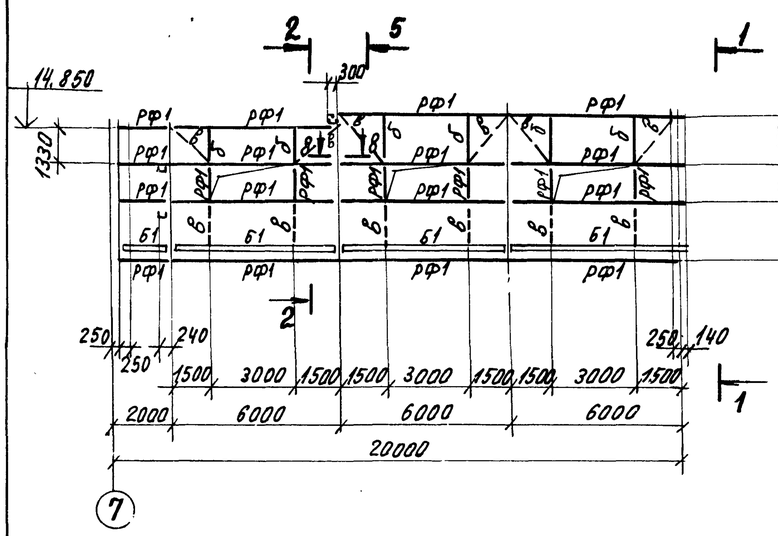

1 — 1

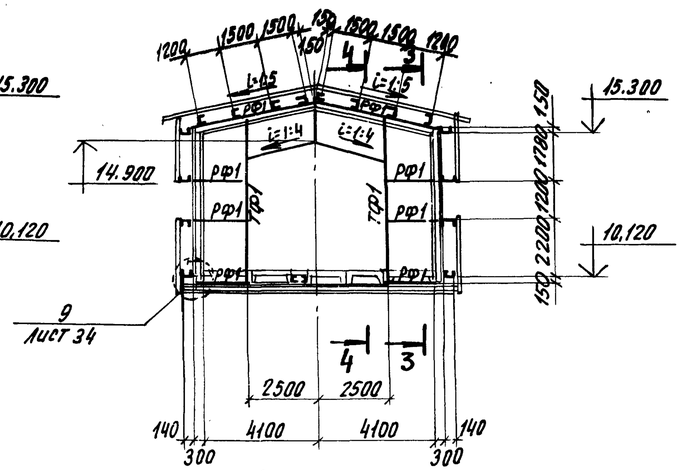

Ведомость элементов

Марка	Сечение: Эскиз	Поз.	Состав	Расчетные усилия: M тсм	N тс	Q тс	Марка металла	Примечание
РФ1	⊏		ГнС140х60х4	Mx=0,3 My=0,07		Qx=0,21 Qy=0,2	Вст3кп2	
ТФ1	⊏		ГнС140х60х4	конструктивно				
Б1	2 ⊏ 1	1	ГнС120х60х4		То же			
		2	—400х4					
а	∟		ГнL 80х4		—"—			
б	∟		ГнL 60х4		—"—			
в	○		ф18		—"—			

Фахверк по стрелке Б лист 12

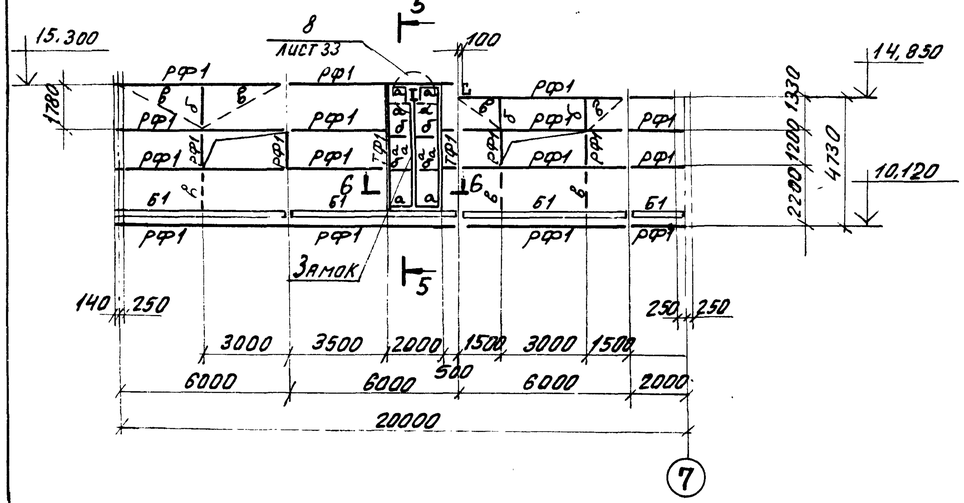

2 — 2

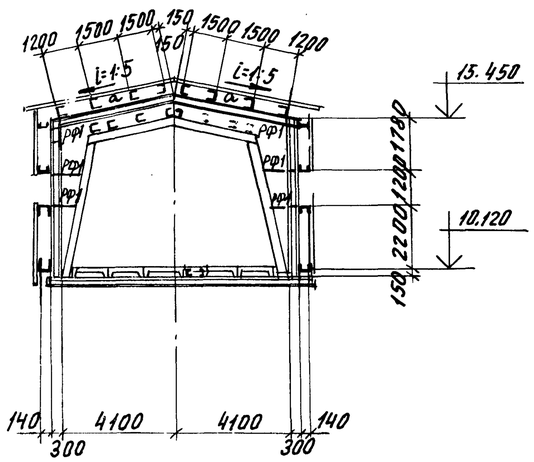

7 — 7

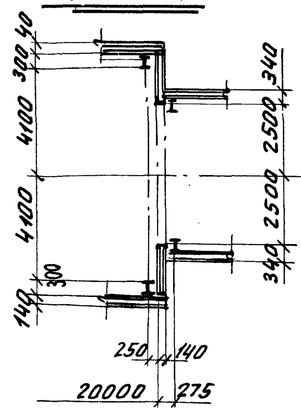

8 — 8

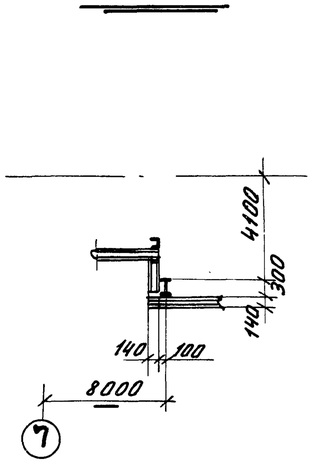

3 — 3

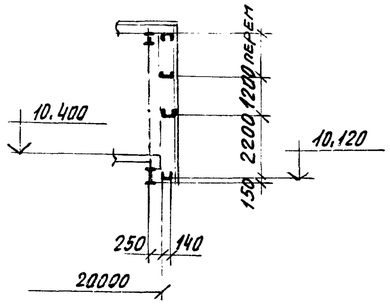

4 — 4

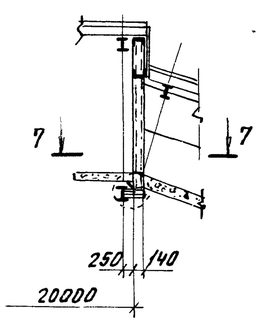

5 — 5

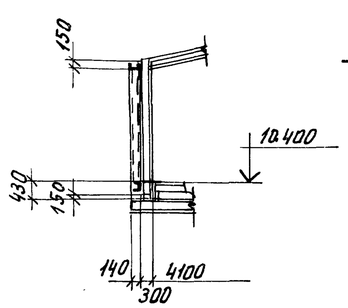

6 — 6

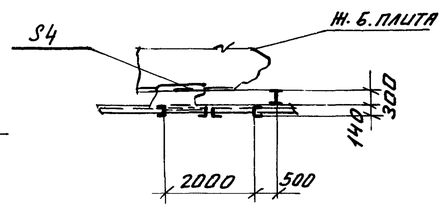

65
9032/5

ГИП	Туринский		ТП 708 - 18.85 КМ
Нач. отд.	Светличный		Склад заполнителей бетона прирельсовый автоматизированный с двумя трактами подачи емкостью 6. Отыс. куб. м.
Н. контр.	Гудзенко		
Гл. спец.	Гудзенко		Галерея ленточных конвейеров N5, N6 — Стадия: Р; Лист: 14; Листов:
Рук. гр.	Учитель		
Ст. инж.	Мельборская		Схема фахверка (пролет 20 м)
Ст. инж.	Мельборская		Госстрой СССР Харьковский Промстройниипроект
Инженер	Копица		
Ст. инж.	Мельборская		

Привязан:

Инв. №

Инв. № подл. | Подпись и дата | Взам. инв. №

Альбом 5

Типовой проект

Инв. № подл. | Подпись и дата | Взам. инв. №

2 – 2

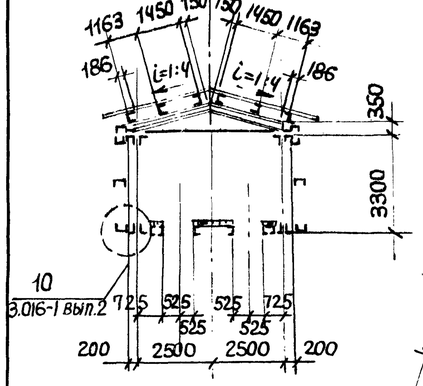

План прогонов и связей по верхним поясам ригелей

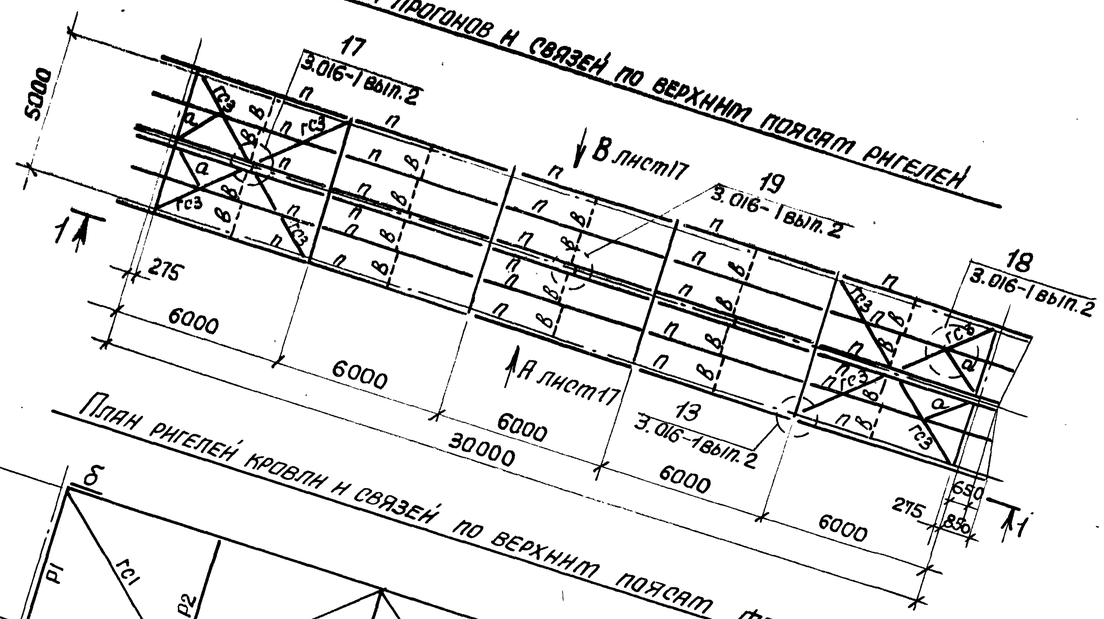

План ригелей кровли и связей по верхним поясам ферм.

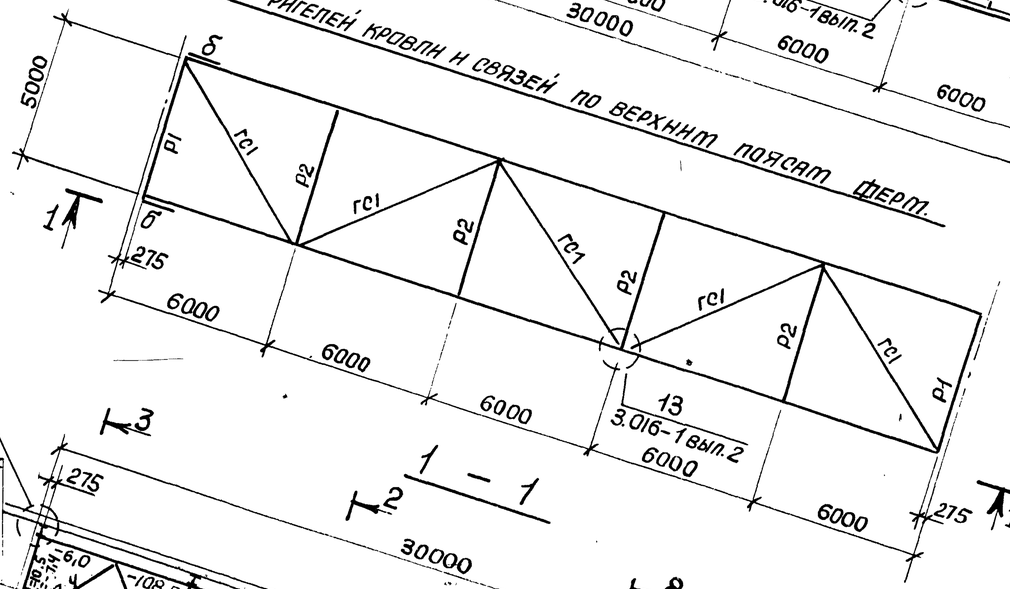

1 – 1

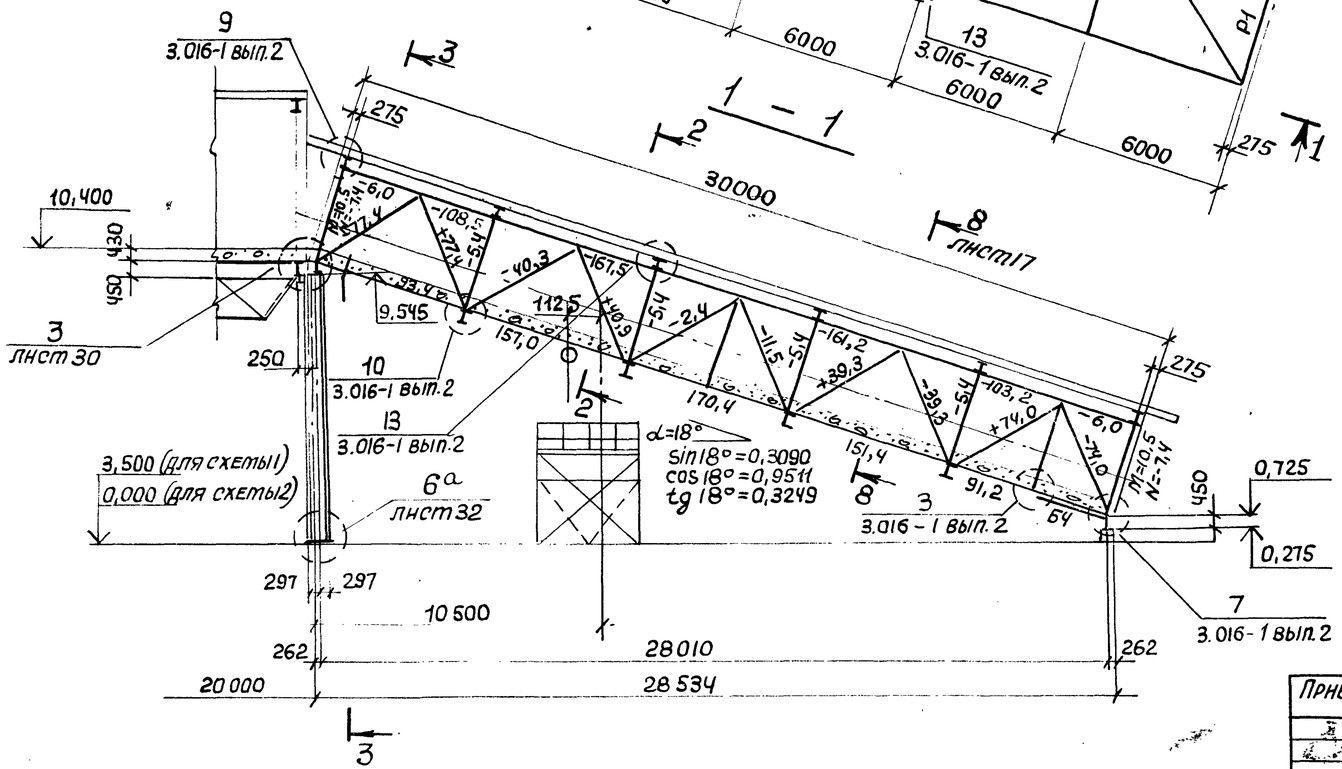

Ведомость элементов (к листам 15, 16)

Марка	Сечение: Эскиз	Поз.	Состав	Расчетные усилия: M тс·м	N тс	Q тс	Марка металла	Примечание
Ф1	Ферма НБ-30-4.3		Сечения фермы смотрите на листе 15				09Г2СВТр/ ВСт3пс5-1	Сечения и усилия приняты по серии 3.016-1 выпуск 2
Б1	2 1	1	-210×6	Mx=24,7 My=0,6	-3,5	Qx=18,2 Qy=5,7		
		2	I 45 Б2					
Б2	I		I 45 Б2	25,1	-4,1	18,2		
Б3	C		C30	8,55		4,2		
Б4			4L110×8					
Р1	Сечение сложное		Смотрите лист11	Mоп=10,3 Mпр=4,2	-10,4	7,4		
Р2							ВСт3Гпс5-1	
ГС1			2L 110×8		-6,6			
ГС2	L		L75×6		5,5			
ГС3	L		L100×7		-7,4			
а	L		L63×5		±6,4			
б	2 1	1	-150×10		±10,0			
		2	-280×6					
в	○		Ф18		конструктивно			
П	C		ГнС180×80×5	Mx=1,1 My=0,07		Qx=0,7 Qy=0,2	ВСт3кп2	
К1	I		I 60 Б2	27,2	140,1			
КС1	564		2L75×50×5		-10,2		ВСт3Гпс5-1	Решетка из ГнL50×3
КС2	580		2L90×56×5,5		-14,4			
Б5	I		I 50 Б2	Mx=33,9 My=0,6	-3,5	Qx=25,5 Qy=5,7		
Б6	C		C 18	1,4		5,4		

66

9032/5

ГИП	Турнинский		ТП 708 – 18.85 КМ
Нач. отд.	Светличный		Склад заполнителей бетона прирельсовый автоматизированный с двумя тракторами подачи емкостью 6 тыс. куб. м
Н. контр.	Гудзенко		Галерея ленточных конвейеров N5, N6. — Стадия: Р; Лист: 15; Листов:
Гл. спец.	Гудзенко		
Рук. гр.	Чунтель		Схема конструкций галерей — Госстрой СССР Харьковский промстройниипроект
Ст. инж.	Межиборская		
Ст. инж.	Межиборская		
Инженер	Копица		
Ст. инж.	Межиборская		

Привязан:

Инв. №

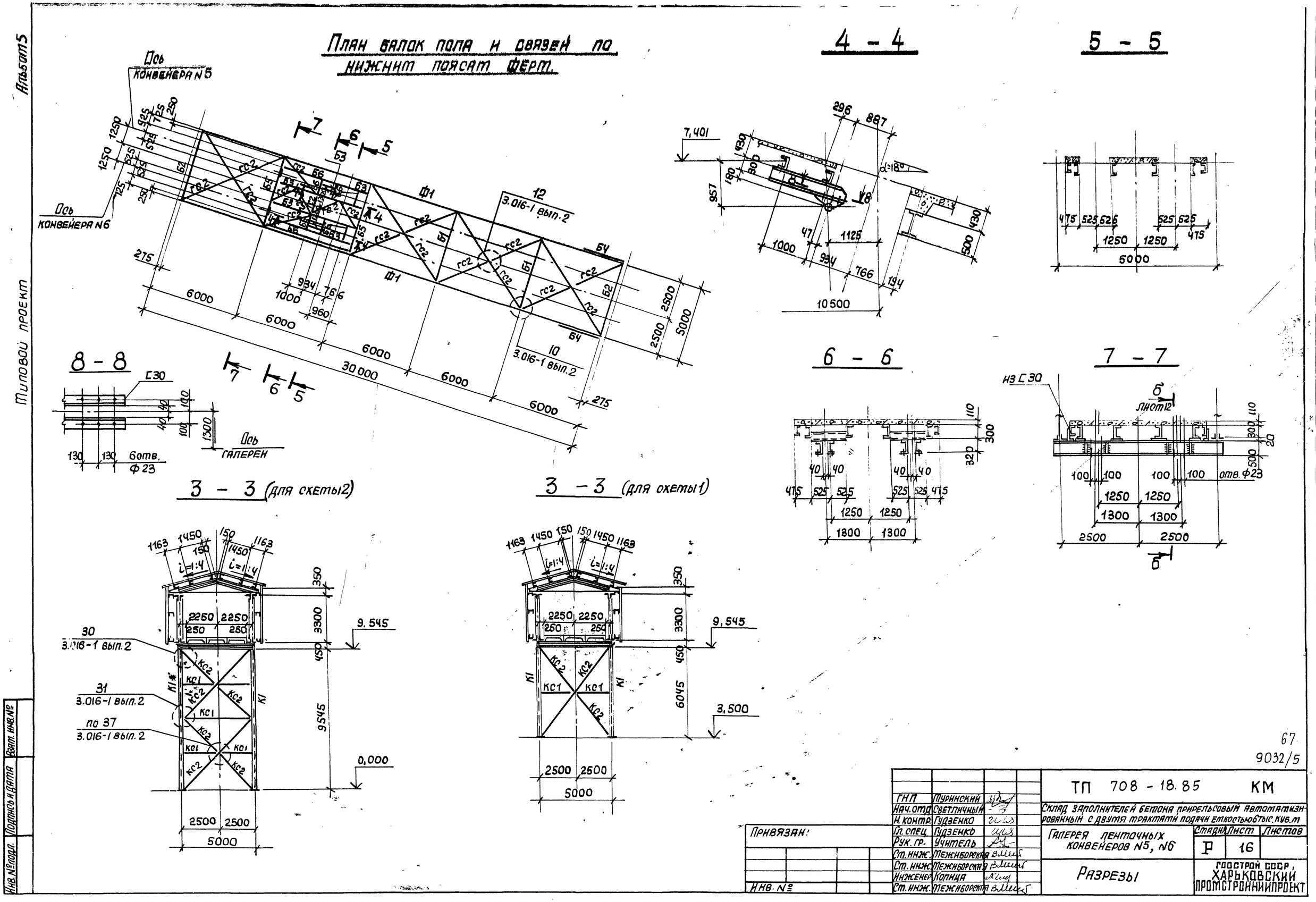

Альбом 5

Типовой проект

Инв. № подл. | Подпись и дата | Взам. инв. №

67

9032/5

ГИП	Туринский		
Нач. отд.	Светличный		
Н. контр.	Гудзенко		
Гл. спец.	Гудзенко		
Рук. гр.	Учитель		
Ст. инж.	Межиборская		
Ст. инж.	Межиборская		
Инженер	Копица		
Ст. инж.	Межиборская		

Привязан:

Инв. №

ТП 708 - 18.85 КМ

Склад заполнителей бетона прирельсовый автоматизированный с двумя трактами подачи емкостью 6 тыс. куб. м

Галерея ленточных конвейеров N5, N6

Стадия	Лист	Листов
Р	16	

Разрезы

Госстрой СССР, Харьковский промстройниипроект

Альбом 5

Типовой проект

Фахверк по стрелке А лист 15

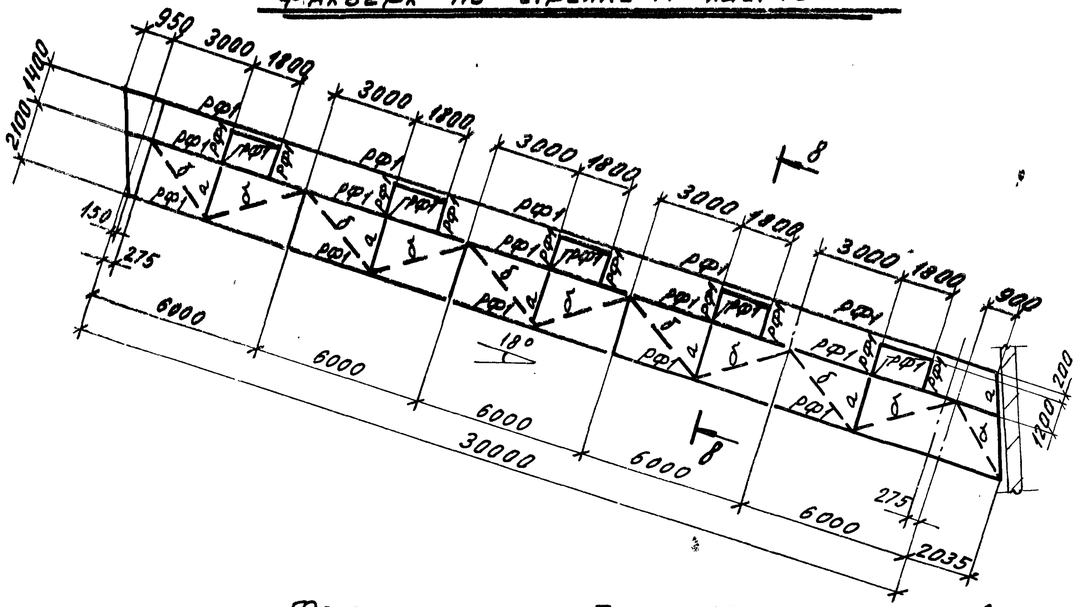

8 — 8 лист 15

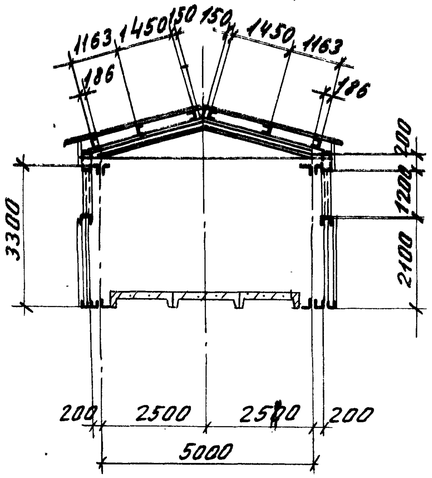

Фахверк по стрелке Б лист 15

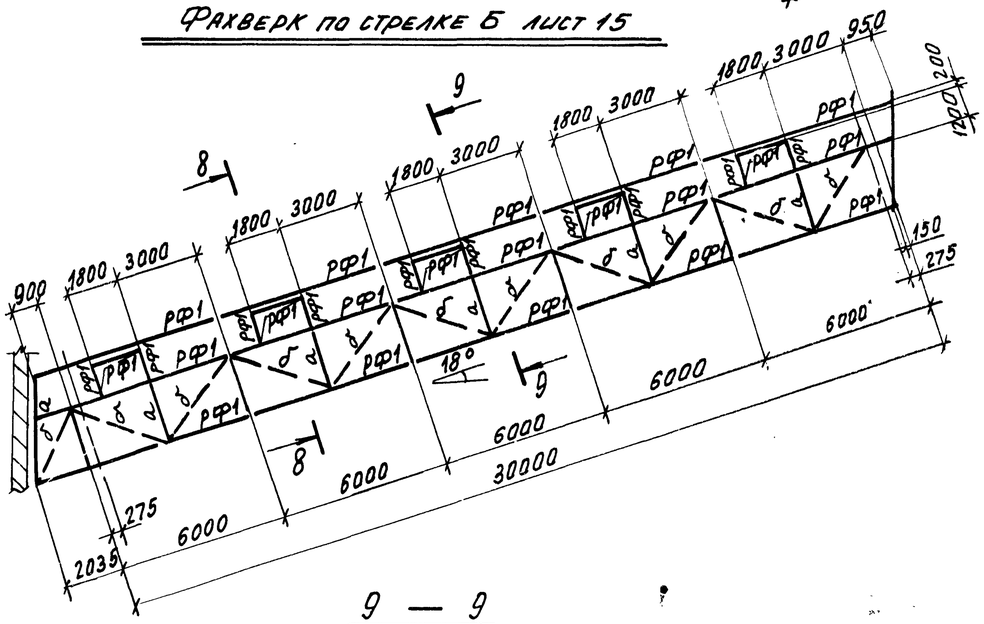

9 — 9

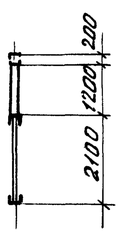

Ведомость элементов

Марка	Сечение			Расчетные усилия			Марка металла	Примечание
	Эскиз	Поз.	Состав	M тсм	N тс	Q тс		
рф1	[		ГнI 140х60х4	Mx=0,3 My=0,07		Qx=0,21 Qy=0,2		
а	L		ГнL 60х4	конструктивно			Вст3кп2	
б	⊕		ф18		то же			

68

9032/5

Гип	Туринский		
Нач. отд.	Светличный		
Н. контр.	Гудзенко		
Гл. спец.	Гудзенко		
Рук. гр.	Учитель		
Ст. инж.	Межиборская		
Ст. инж.	Межиборская		
Инженер	Копица		
Ст. инж.	Межиборская		

Привязан:

Инв. №

ТП 708 - 18.85 КМ

Склад заполнителей бетона прирельсовый автоматизированный с двумя трактами подачи емкостью 6,0 тыс. куб. м.

Галерея ленточных конвейеров N5, N6

Стадия	Лист	Листов
Р	17	

Схема фахверка

Госстрой СССР ХАРЬКОВСКИЙ ПРОМСТРОЙНИИПРОЕКТ

Инв. N подл. | Подпись и дата | Взам. инв. N

Альбом 5

Типовой проект

План площадки на отм. 3,000

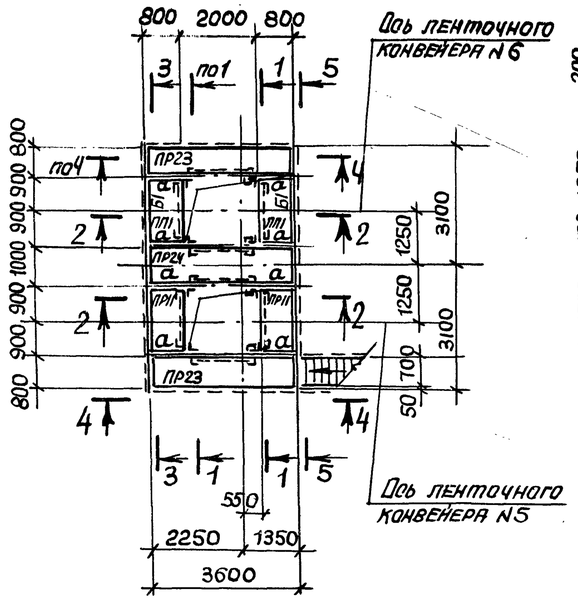

1 – 1

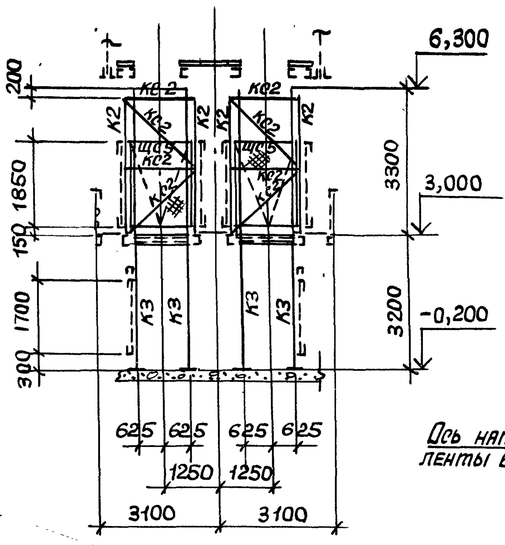

2 – 2

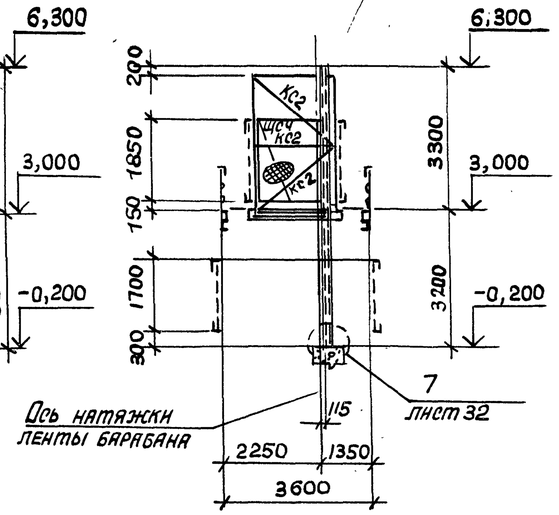

3 – 3

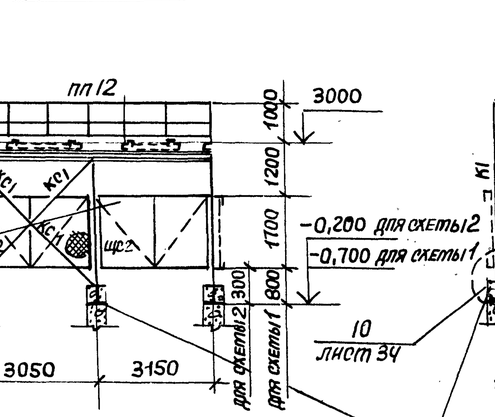

4 – 4

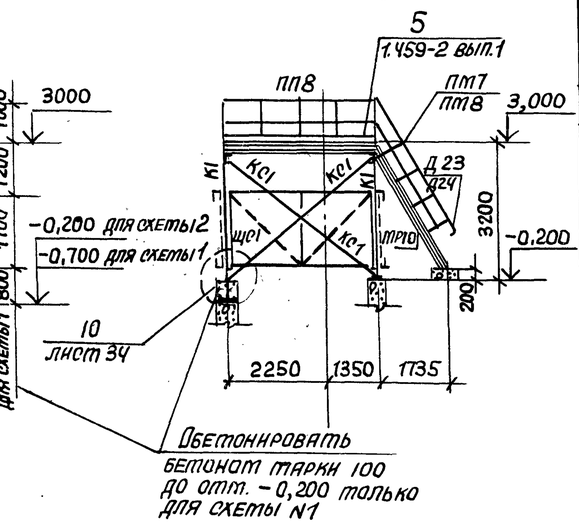

План стоек на отм. 0,000

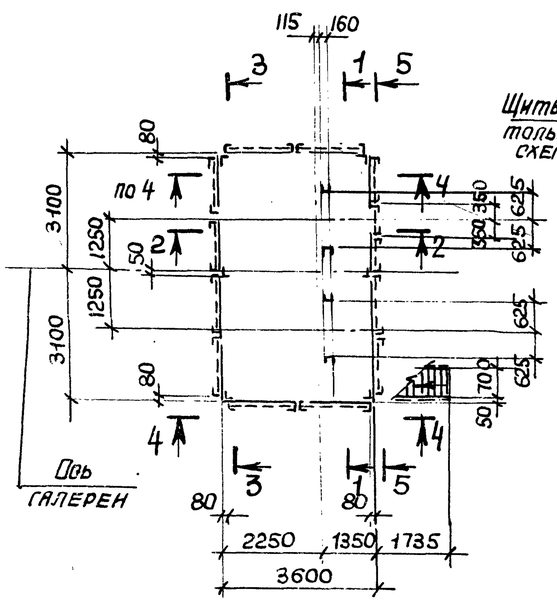

5 – 5

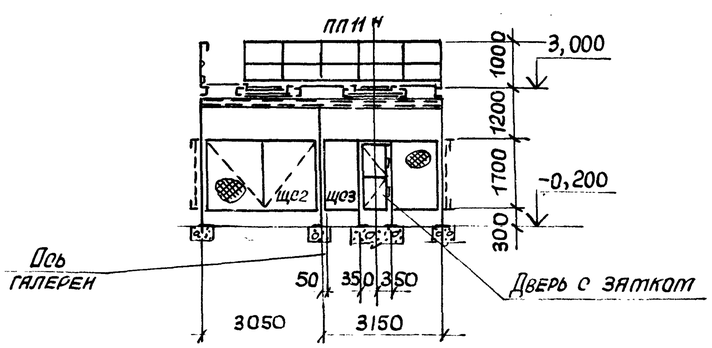

Ведомость элементов

Марка	Сечение: Эскиз	Поз.	Сортам	Расчетные усилия: M тсм	N тс	Q тс	Марка металла	Примечание
Б1	⊏		⊏20	1,9		1,3	ВСт3кп2	
К1	L		L100×7	по гибкости				
К2	L		L63×5		то же			
К3	⊏		⊏16	конструктивно				
КС1	L		ГнL60×4	по гибкости				
КС2	L		ГнL70×4		то же			
а	—		L75×6		—"—			

Ведомость элементов по серии 1.459-2 вып. 1, 2

Марка	Наименование	Кол-во	Масса, кг: 1эл-та	Масса, кг: всех	NN листа серии	Примечание
ПР11	Переходная площадка	4	75	300	51	вып. 1
ПР23	То же	2	141	282	55	
ПР24	—"—	1	161	161	55	
МР10	Лестничный марш	1	102	102	24	
ПП8	Ограждение переходной площ.	2	34	68	77	вып. 2
ПП11м	То же	1	50	50	78	
ПП12	—"—	1	56	56	77	
ПМ7	Ограждение лестничного марша	1	15	15	57	
ПМ8	То же	1	15	15	57	
Д16	Дополнительный элемент	2	1	2	80	
Д23	То же	1	1	1	81	вып. 1
Д24	—"—	1	1	1	81	
	Масса всего металла			1033		

Сетчатые щиты ЩС1 ÷ ЩС5 смотрите на листе 38.

69
9032/5

Привязан:

Инв. № подл. | Подпись и дата | Взам. инв. №

ГИП	Пурпинский		ТП 708-18.85 . КМ
Нач. отд.	Светличный		Склад заполнителей бетона прирельсовый автоматизированный с двумя трактами подачи емкостью 6 тыс. куб. м
Н. контр.	Гудзенко		
Гл. спец.	Гудзенко		Галерея ленточных конвейеров №5, №6 — Стадия: Р; Лист: 18; Листов:
Рук. гр.	Учитель		
Ст. инж.	Межниборская		Схема натяжного устройства — Госстрой СССР Харьковский Промстройниипроект
Ст. инж.	Межниборская		
Инженер	Копница		
Ст. инж.	Межниборская		

Инв. №

Альбом 5

Типовой проект

План монорельса на отм. 4,000

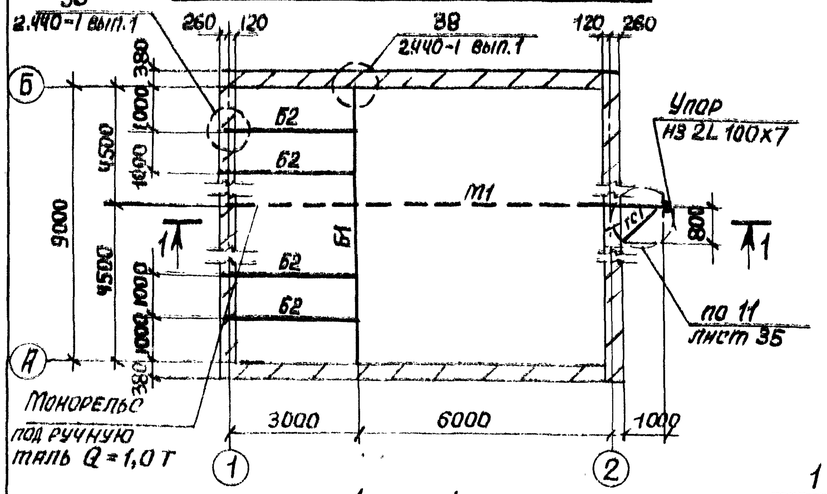

1 – 1

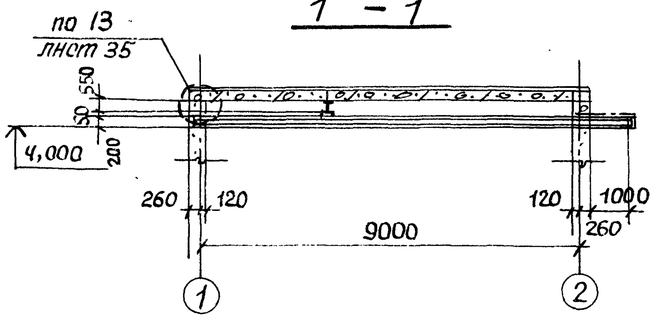

План лестниц и площадок на отм. -0,900; -0,150; 0,510

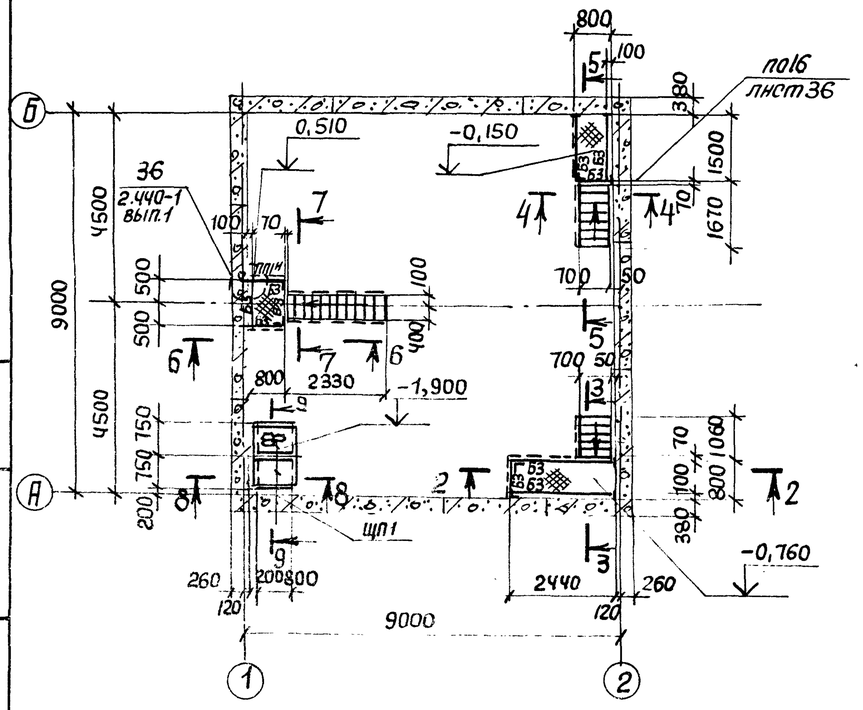

2 – 2

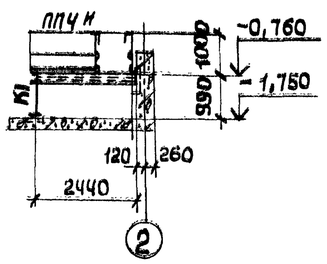

3 – 3

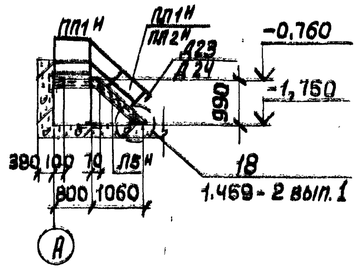

4 – 4

5 – 5

6 – 6

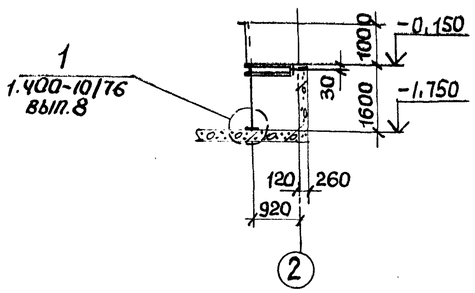

7 – 7

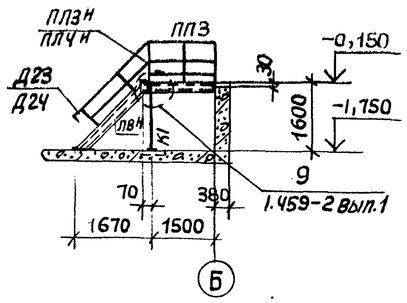

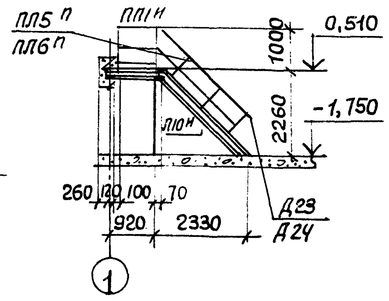

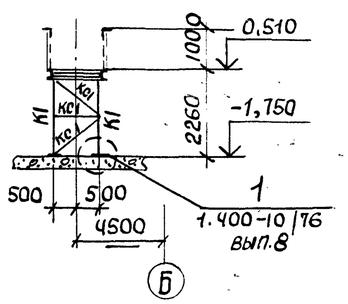

8 – 8

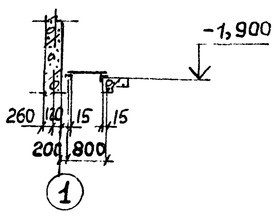

9 – 9

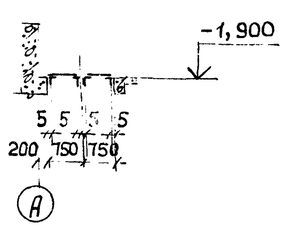

10 – 10

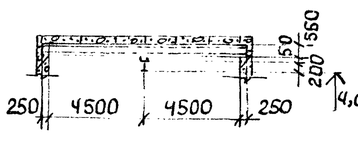

Ведомость элементов

Марка	Сечение: Эскиз	Поз.	Состав	Расчетные усилия: M тсм	N то	Q тс	Марка металла	Примечание
М1	I		I 20			1,4	ВСт3Гпс5-1	
Б1	I		I 55 Б1	31,1		13,1	ВСт3пс6-1	
Б2	[		[14	0,4		0,5		
Б3	[		ГнС120х60х4				ВСт3кп2	
К1	L		L50 х 5	по гибкости				
ГС1	L		ГнL60 х4		То же		ВСт3Гпс5-1	
КО1	L		L50 х5		"			
ЛН	—		Рнфл. ст 55				ВСт3кп2	
ЩП1	2 / 1	1	L63 х 5					
		2	ЛВ.510					

Ведомость элементов по серии 1.459-2, вып.1,2

Марка	Наименование	Кол.	Масса, кг: 1 эл-та	Всех	NN листа серии	Примечание
Л5н	Лестничный марш	1	67	67	11	
Л8н	То же	1	99	99	12	
Л10н	"	1	112	112	13	
ПЛ1н	Ограждение лестничного марша	1	8	8	42	
ПЛ2н	То же	1	8	8	42	
ПЛ3н	"	1	12	12	43	
ПЛ4н	"	1	12	12	43	
ПЛ5н	"	1	16	16	44	вып.2
ПЛ6н	"	1	16	16	44	
ПП1н	Ограждение переходной площадки	3	12	36	75	
ПП3	То же	1	16	16	75	
ПП4н	"	1	19	19	76	
Д23	Дополнительный элемент	2	1	2	81	вып. 1
Д24	То же	2	1	2	81	
	Масса всего металла:			425		

70
9032/5

Привязан:

Инв. № подл. | Подпись и дата | Взам. инв. №

ГИП	Пурнинский		
Нач. отд.	Светличный		
Н. контр.	Гудзенко		
Гл. спец.	Гудзенко		
Рук. гр.	Учитель		
Ст. инж.	Межиборская		
Ст. инж.	Межиборская		
Инженер	Копица		
Ст. инж.	Межиборская		

ТП 708 - 18.85 КМ

Склад заполнителей бетона прирельсовый автоматизированный с двумя трактами подачи емкостью 6 тыс. куб. м

Перегрузочный узел N1.

Стадия	Лист	Листов
Р	19	

Схемы монорельса, площадок и лестниц.

Госстрой СССР
ХАРЬКОВСКИЙ ПРОМСТРОЙНИИПРОЕКТ

Альбом 5

Типовой проект

План монорельса на отм. 4.500

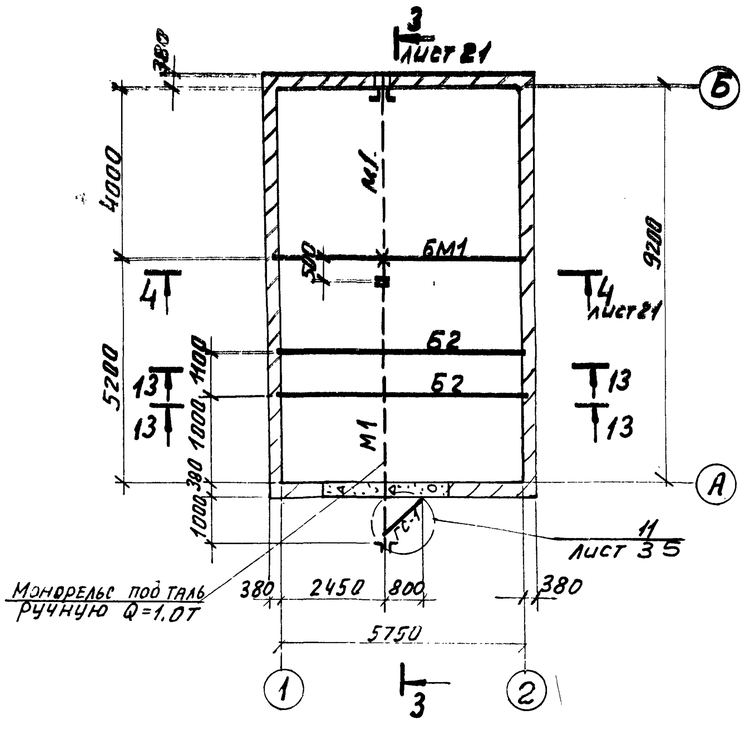

План стоек и ограждения

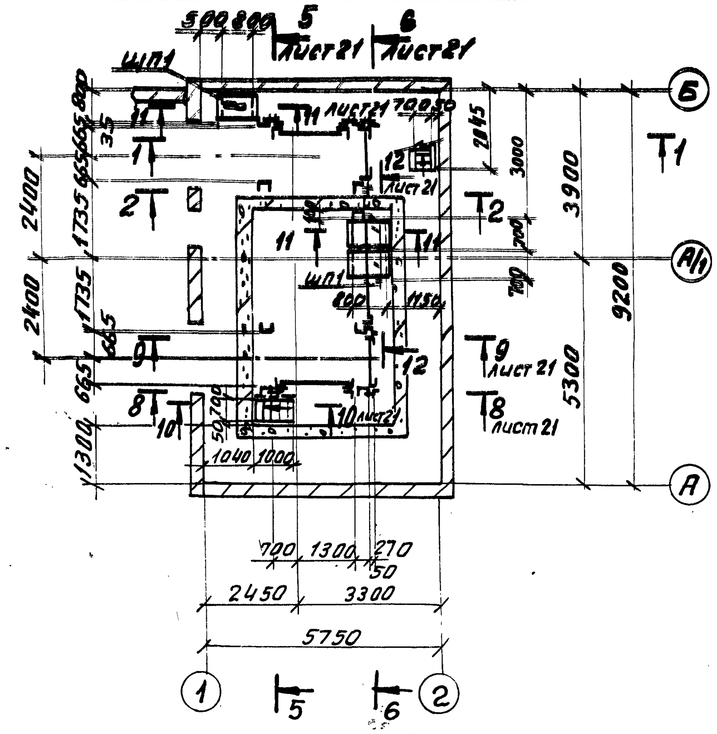

План конструкций приводной станции

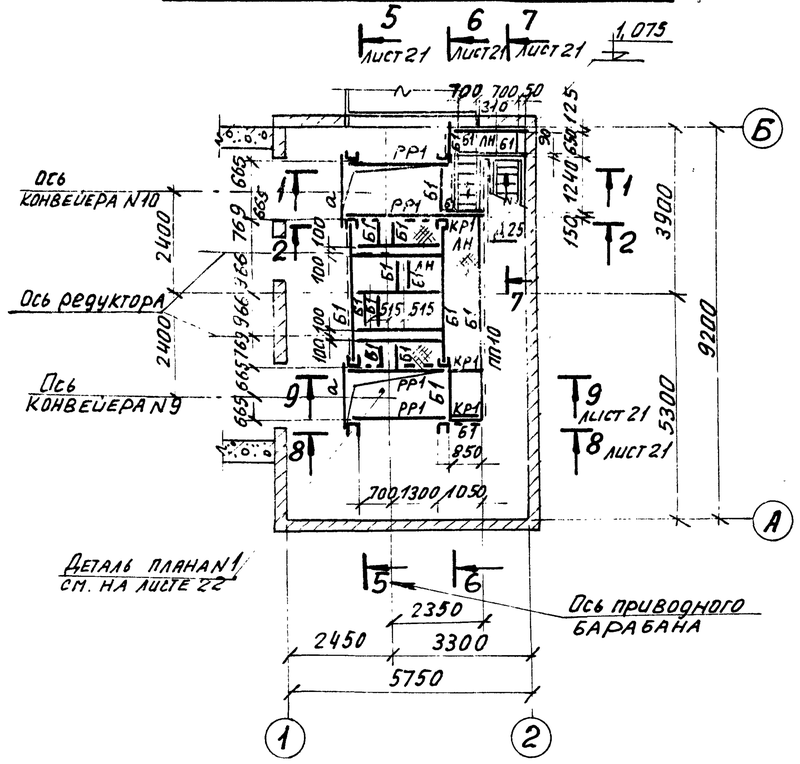

Ведомость элементов (к листам 20, 21)

Марка	Сечение: Эскиз	Поз.	Состав	Расчетные усилия: M тс.м	N тс	Q тс	Марка металла	Примечание
М1	I		I 20			1,4	Вст 3пс 6-1	
БМ1	I		I 26 Б1	2,3		1,0		
РР1	C		C 27	5,8	1,5	8,3		
Б1	C		C 12	0,9	—	1,0		
Б2	C		C 16	1,3		0,8		
К1	C		C 27	5,8	8,3	1,5		
ГС1	L		ГНL 60х4	по гибкости				
КС1	L		ГНL 80х4		Тоже		Вст 3кп	
ЛН	—		Рифл. ст. S5		—"—		Вст 3кп 2	
ЩП1	2 1	1	L 63х5		—"—			
		2	П8 510					
КР1	1 2	1	C 12	конструктивно				
		2	L 63х5					
а	L		L 75х6		Тоже			

13—13

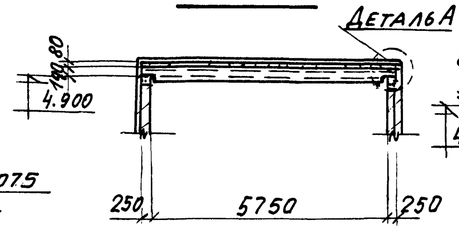

Деталь А

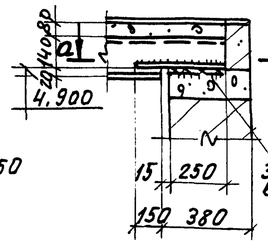

а—а

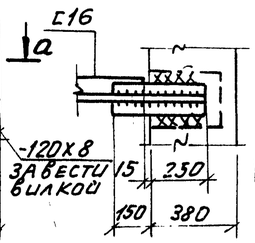

1—1

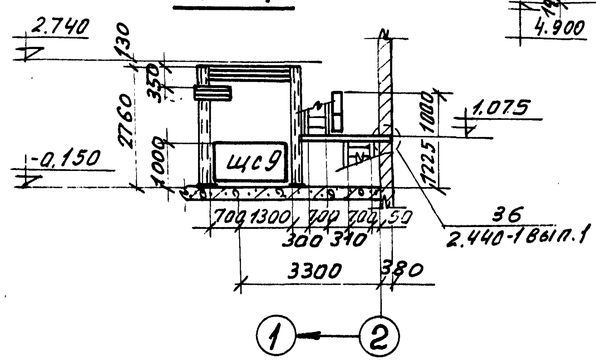

2—2

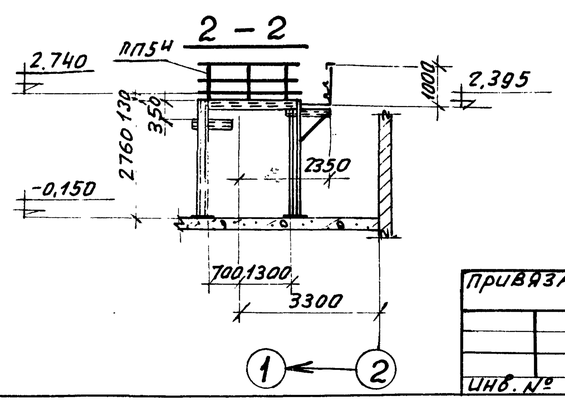

Сетчатые щиты ЩС6÷ЩС11 смотрите на листе 38
Ведомость элементов ПП5Ч; ПП10 по серии 1.459-2 вып.2 смотрите на листе 21.

9032/5 71

Гип	Туринский		
Нач. отд.	Светличный		
Н. контр.	Гудзенко		
Гл. спец.	Гудзенко		
Рук. гр.	Учитель		
Ст. инж.	Межиборская		
Ст. инж.	Межиборская		
Инженер	Мазаева		
Инженер	Мазаева		

Привязан:

Инв. №

ТП 708 - 18.85 КМ

Склад заполнителей бетона прирельсовой автоматизированный с двумя трактами подачи емкостью 6 тыс. куб. м.

Перегрузочный узел №2 Схема №1

Стадия	Лист	Листов
Р	20	

Схемы конструкций приводной станции

Госстрой СССР ХАРЬКОВСКИЙ ПРОМСТРОЙНИИПРОЕКТ

Инв. № подл. | Подп. и дата | Взам. инв. №

Альбом 5

Типовой проект

3 — 3 лист 20

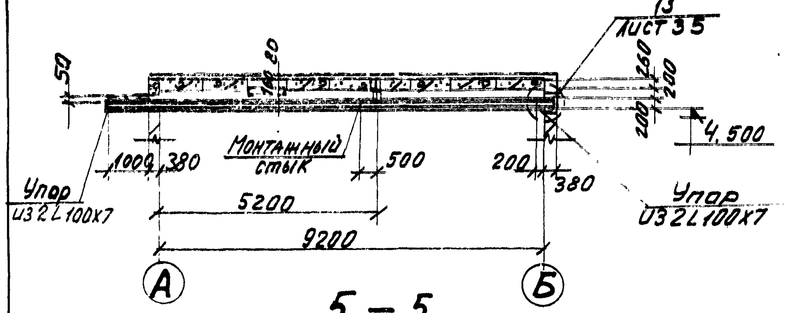

5 — 5 лист 20

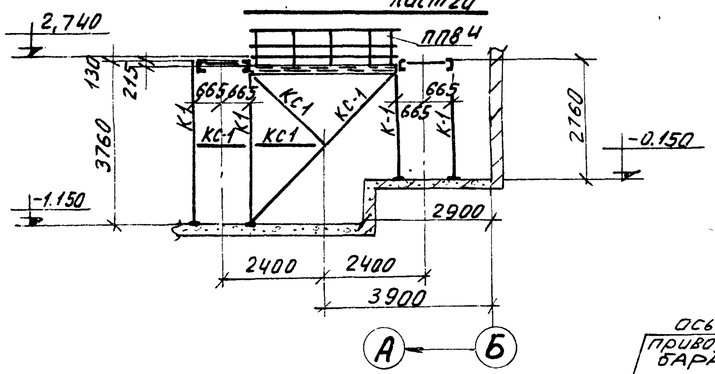

Б — Б лист 20

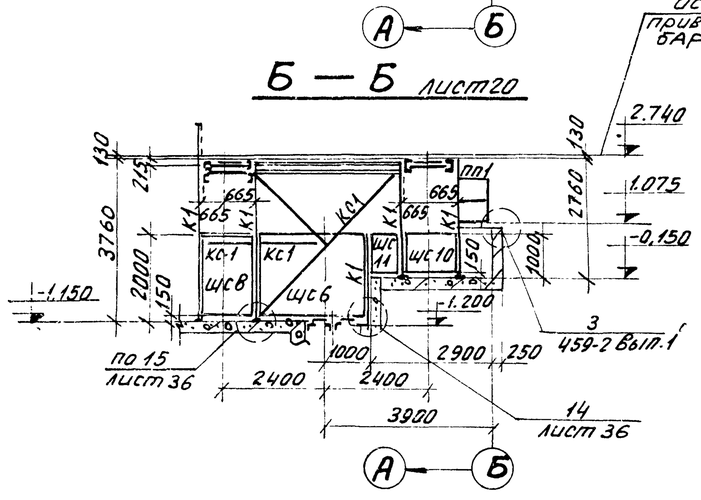

4 — 4 лист 20

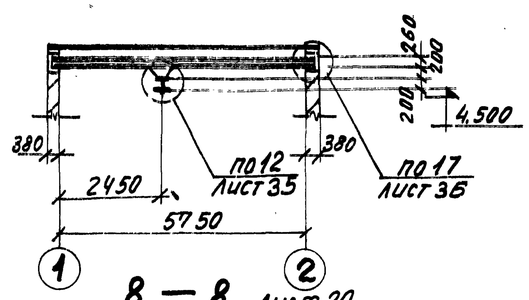

8 — 8 лист 20

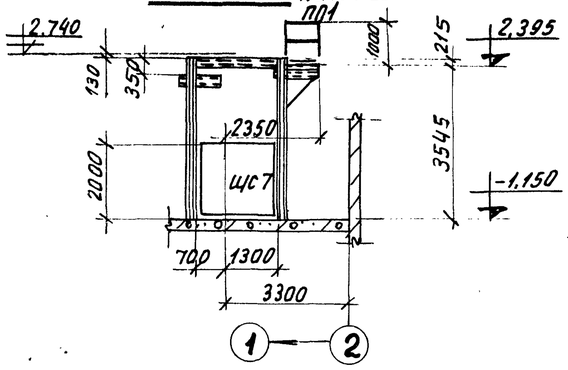

9 — 9 лист 20

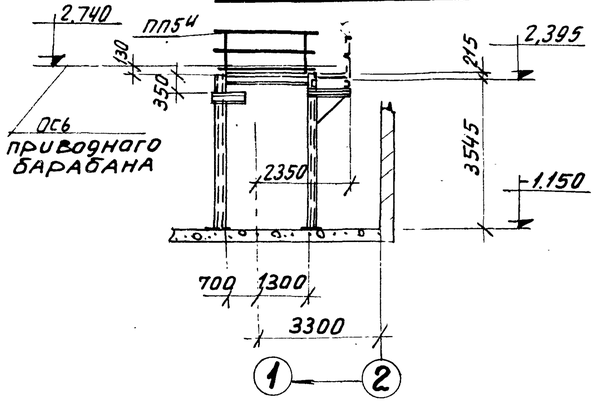

7 — 7 лист 20

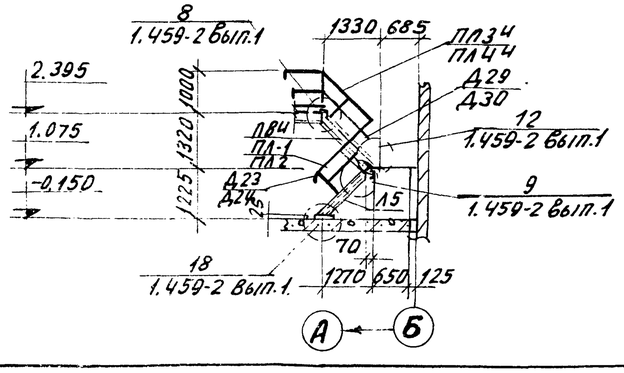

10 — 10 лист 20

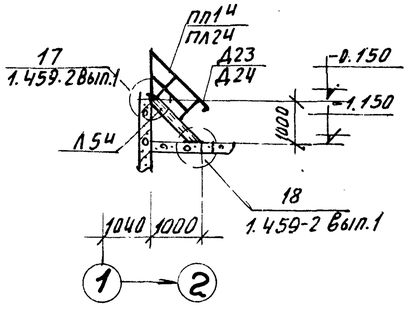

11 — 11 лист 20

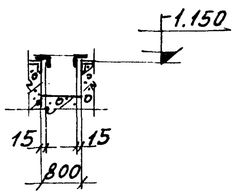

12 — 12 лист 20

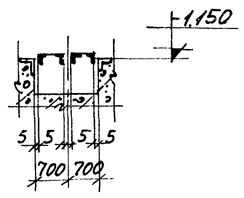

Ведомость элементов по серии 1.459-2 Вып. 1.2

Марка	Наименование	К-во	Масса, кг		NN листа серии	Примечан.
			1 эл-та	Всех		
Л5	Лестничный марш	1	67	67	11	Вып. 2
Л5Ч	То же	1	67	67	11	То же
Л8Ч	—"—	1	99	99	12	—"—
ПЛ1	Ограждение лестничного марша	1	8	8	42	Вып. 2
ПЛ2	То же	1	8	8	42	То же
ПЛ1Ч	—"—	1	8	8	42	—"—
ПЛ2Ч	—"—	1	8	8	42	—"—
ПЛ3Ч	—"—	1	12	12	43	—"—
ПЛ4Ч	—"—	1	12	12	43	—"—
ПП1	Ограждение переходной площадки	2	12	24	75	Вып. 2
ПП5Ч	То же	2	21	42	76	То же
ПП8Ч	—"—	1	34	34	77	—"—
ПП10	—"—	1	45	45	78	—"—
Д23	Дополнительный элемент	2	1	2	81	Вып. 1
Д24	То же	2	1	2	81	То же
Д25	—"—	1	1	1	81	—"—
Д29	—"—	1	1	1	82	—"—
Д30	—"—	1	1	1	82	—"—
	Масса всего металла:			441		

72
9032/5

Инв. № подл. | Подп. и дата | Взам. инв. №

Привязан:

Инв. №

ГИП	Туринский	
Нач. отд.	Светличный	
Н. контр.	Гудзенко	
Гл. спец.	Гудзенко	
Рук. гр.	Учитель	
Ст. инж.	Межиборская	
Ст. инж.	Межиборская	
Инженер	Мазаева	

ТП 708 - 18.85 КМ

Склад заполнителей бетона прирельсовый автоматизированный с двумя трактами подачи емкостью 6 тыс. куб. м.

Перегрузочный узел №2 | Стадия Р | Лист 21 | Листов

Схема № 1

Разрезы

Госстрой СССР Харьковский Промстройниипроект

Альбом 3

Типовой проект

ДЕТАЛЬ ПЛАНА N1 ЛИСТ 20

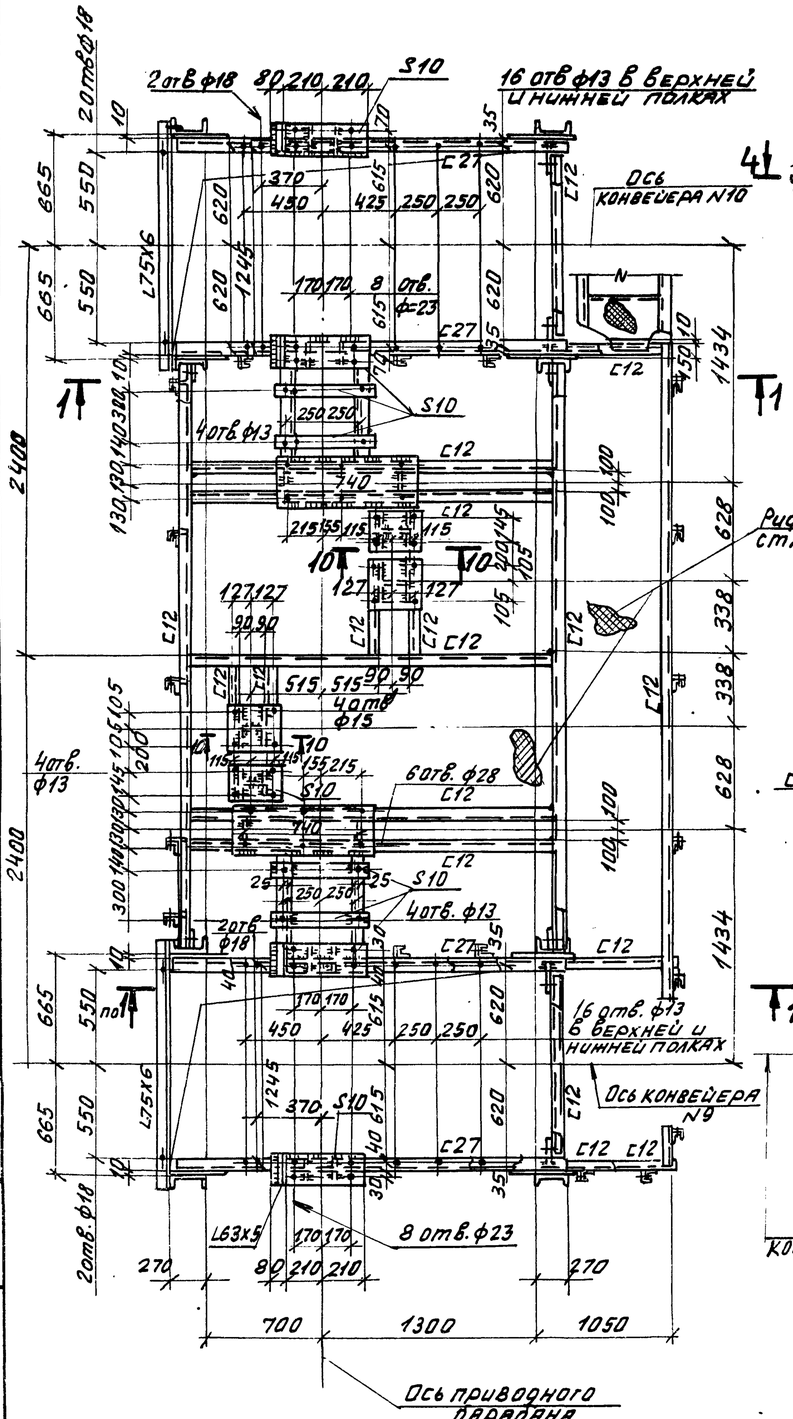

1—1

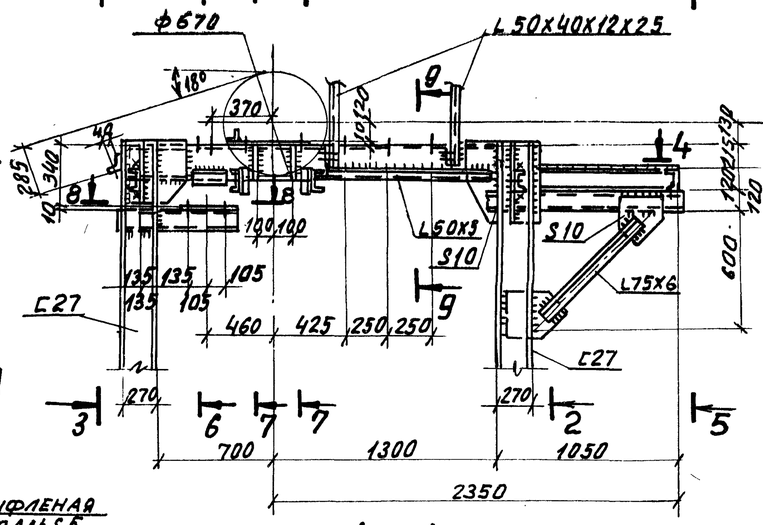

2—2

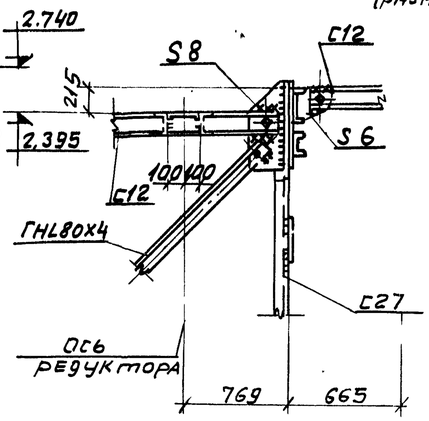

3—3

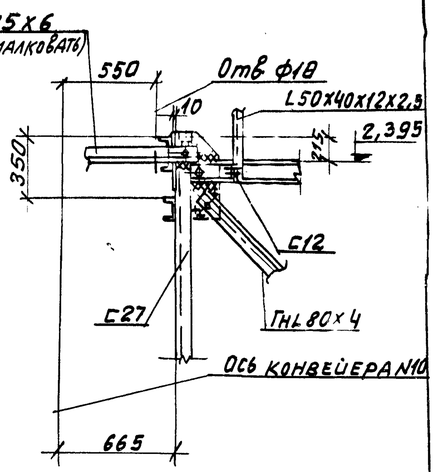

4—4

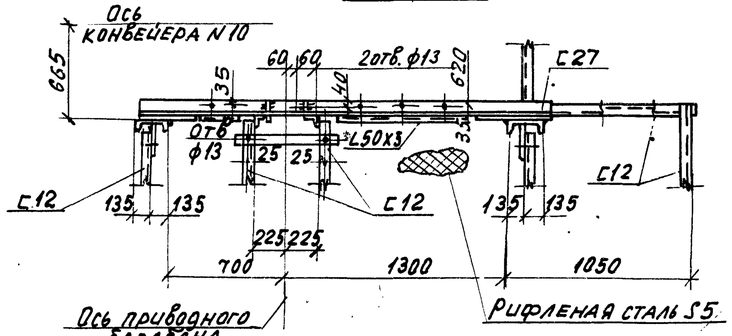

5—5

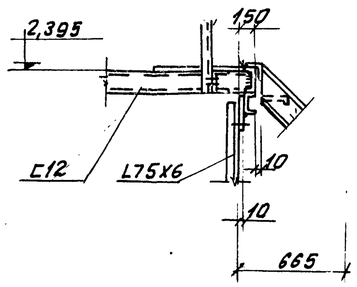

6—6

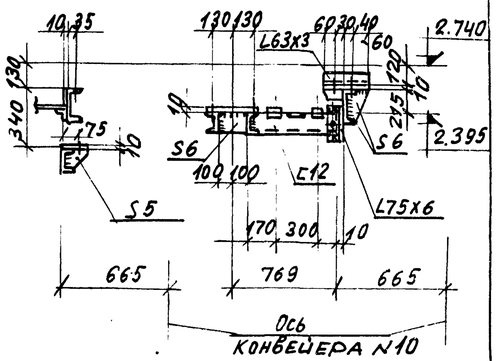

7—7

8—8

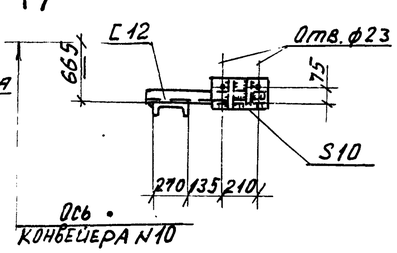

9—9

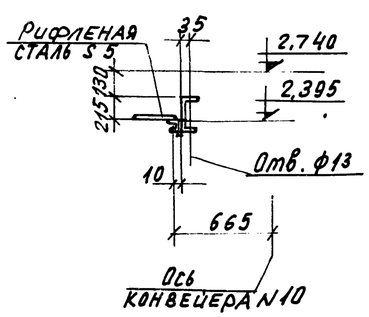

10—10

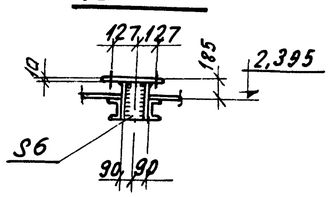

Привязан:

Инв. №

ГИП	Туринский	
Нач. отд.	Светлицный	
Н. контр.	Гудзенко	
Гл. спец.	Гудзенко	
Рук. гр.	Учитель	
Ст. инж.	Межиборская	
Ст. инж.	Межиборская	
Инженер	Мазаева	

ТП 708-18.85 КМ

Склад заполнителей бетона прирельсовый автоматизированный с двумя трактами подачи емкостью 6,0 т. куб.м

Перегрузочный узел N2

Схема N1

Деталь плана N1

Стадия	Лист	Листов
Р	22	

Госстрой СССР ХАРЬКОВСКИЙ ПРОМСТРОЙНИИПРОЕКТ

73
9032/5

Инв. N подл. | Подп. и дата | Взам. инв. N

Альбом 5

Типовой проект

План монорельса на отм. 4.500

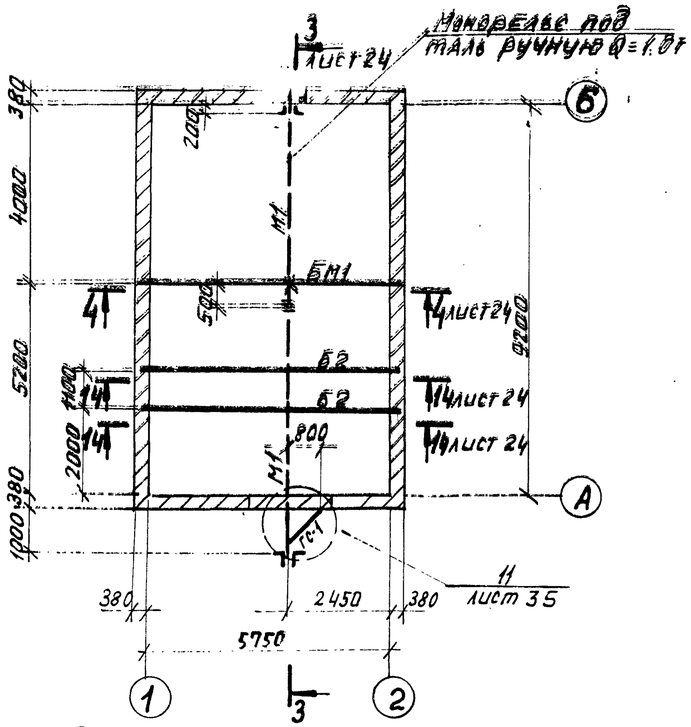

План стоек и ограждения

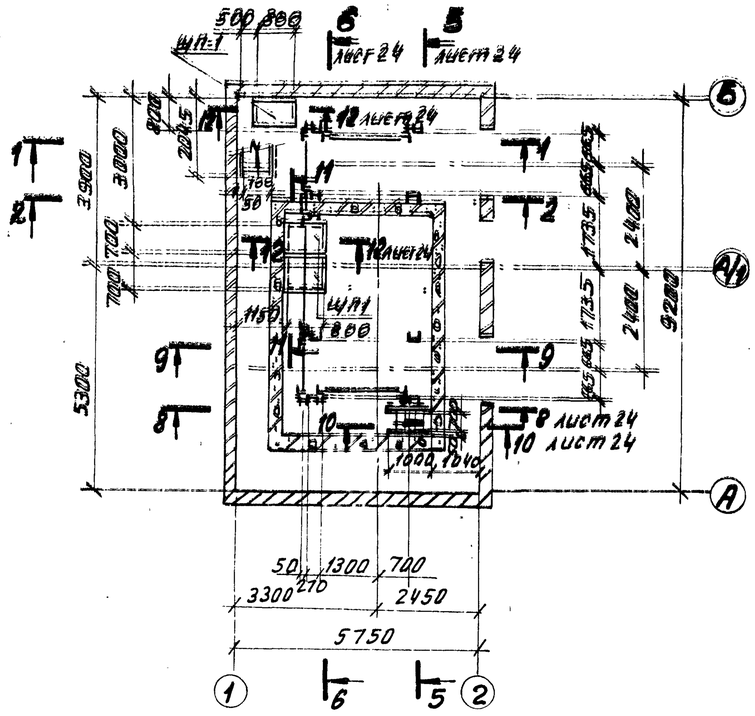

План конструкций приводной станции

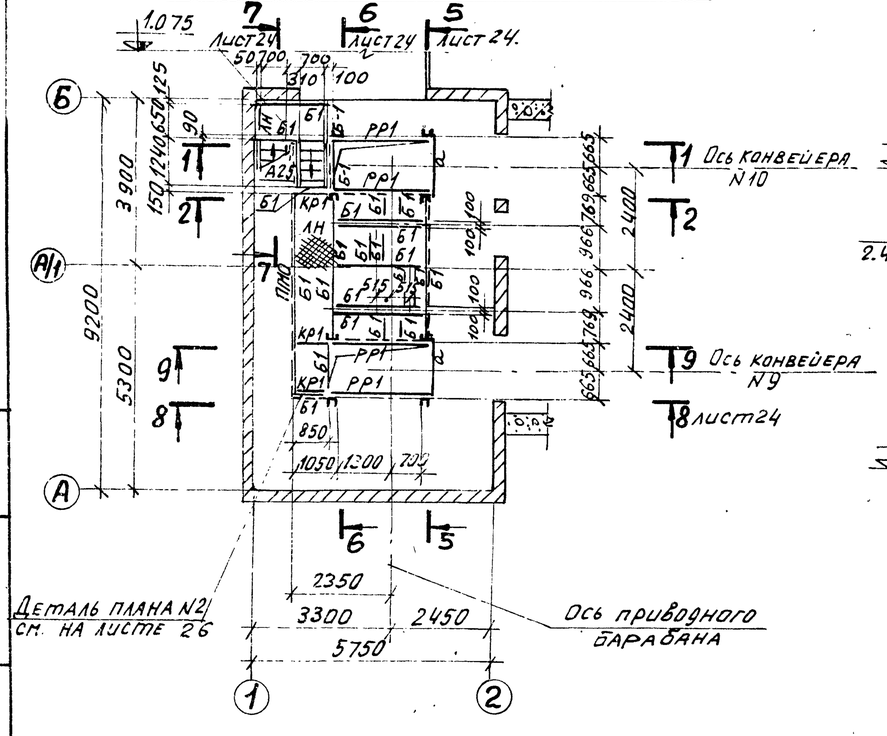

1–1

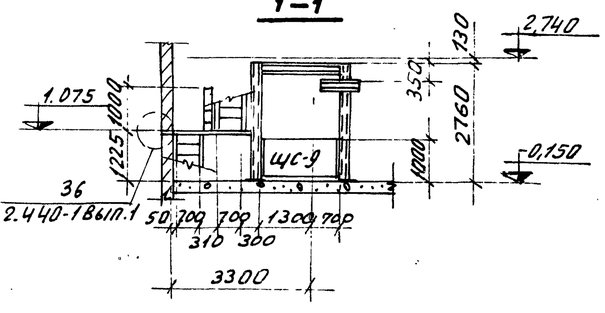

2–2

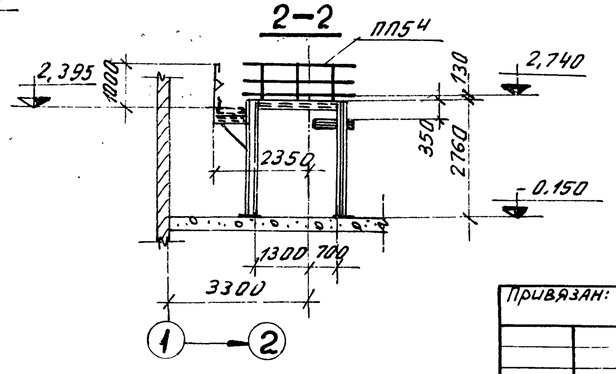

Ведомость элементов (к листам 23,24)

Марка	Сечение: Эскиз	Поз.	Сечение: Состав	Расчетные усилия: M тс·м	N тс	Q тс	Марка металла	Прим.
М1	I		I 20			1.4	Вст3пс6-1	
БМ1	I		I 26Б1	2.3		1,0		
РР1	C		E27	5,8	1,5	8,3		
Б1	C		E 12	0,9	—	1.0		
Б2	C		E16	1.3		0,8		
К1	C		E27	5,8	8,3	1,5		
ГС1	L		ГнL80х4	по гибкости				
КС1	L		ГнL80х4		То же		Вст3кп	
ЛН	—		рифл. ст. Б6					
ЩП1	2 1	1	L 63х5					
		2	ПВ510					
Кр1	1 / 2	1	С12	конструктивно			Вст3кп2	
		2	L 63х5					
Q	L		L 75х6		То же			

План лестницы у оси 2

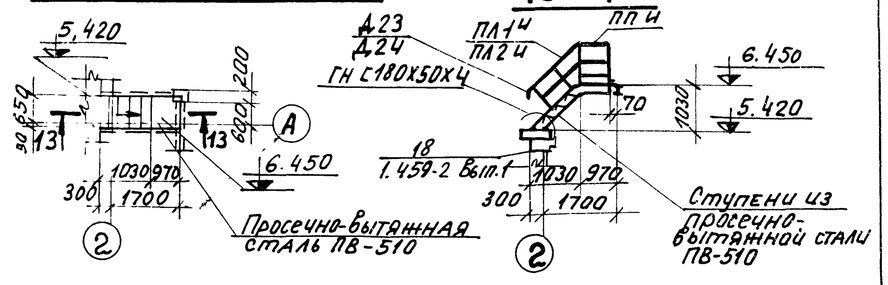

13–13

Сетчатые щиты ЩС 6 ÷ ЩС-11 смотрите на листе 38

Ведомость элементов по серии 1,459-2 Вып.2 смотрите на листе 24.

74
9032/5

Привязан:

Инв. №

Взам. инв. № | Подпись и дата | Инв. № подл.

ГИП	Гуринский		ТП 708-18.85 КМ
Нач. отд.	Светличный		Склад заполнителей бетона прирельсовый автоматизированный с двумя тракторными подачи емкостью 6 тыс. куб. м
Н. контр.	Гудзенко		Перегрузочный узел №2 Схема №2 — Стадия Р; Лист 23; Листов
Гл. спец.	Гудзенко		
Рук. гр.	Учитель		
Ст. инж.	Мешиборская		Схемы конструкций приводной станции.
Ст. инж.	Мешиборская		Госстрой СССР ХАРЬКОВСКИЙ ПРОМСТРОЙНИИПРОЕКТ
Инженер	Мазаева		

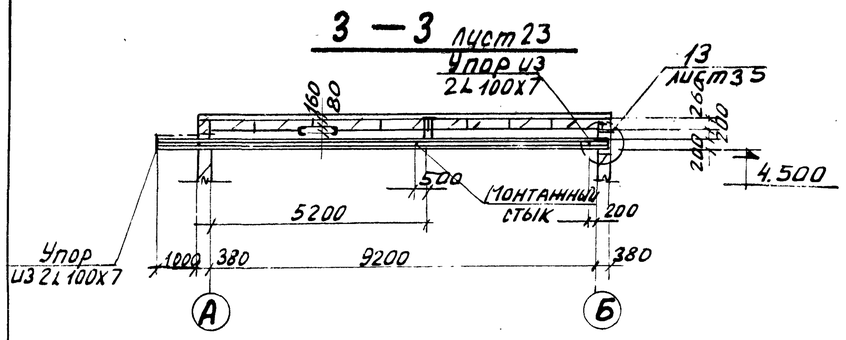

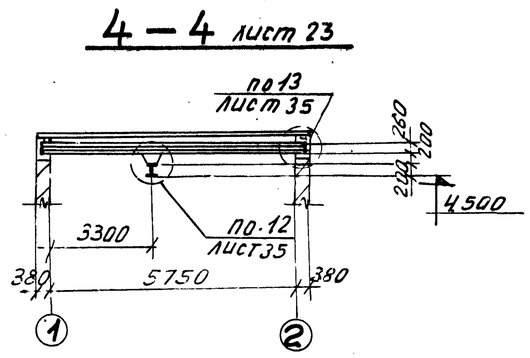

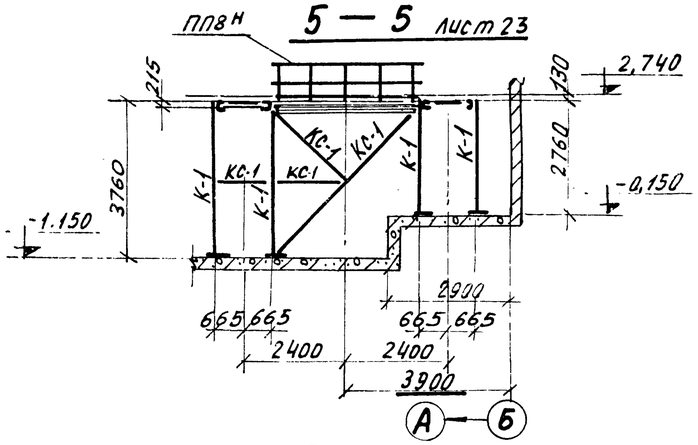

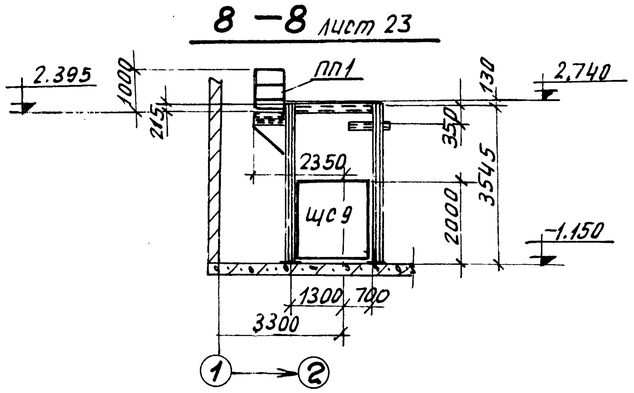

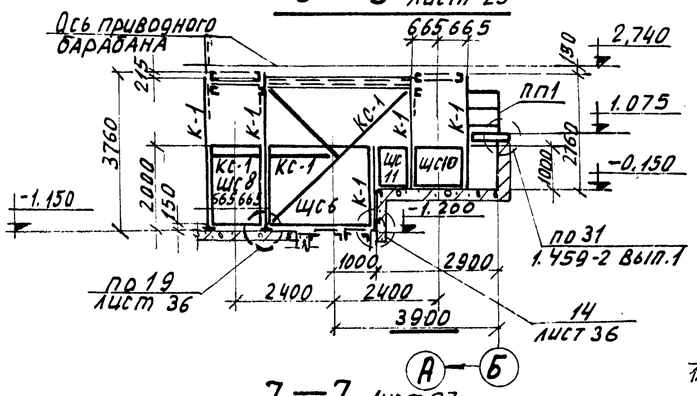

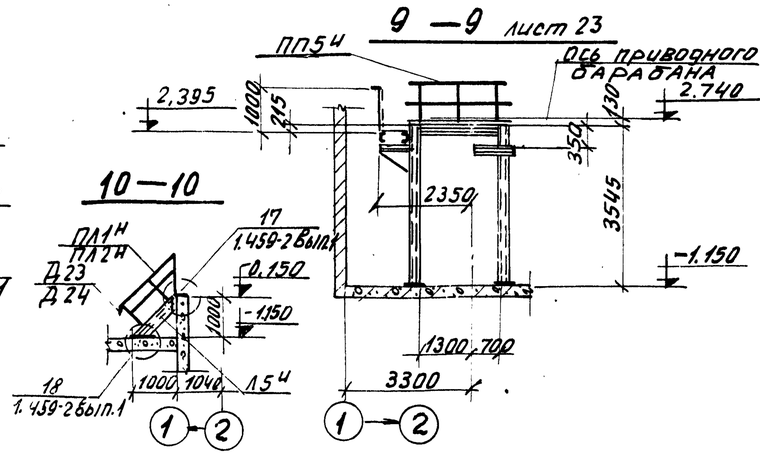

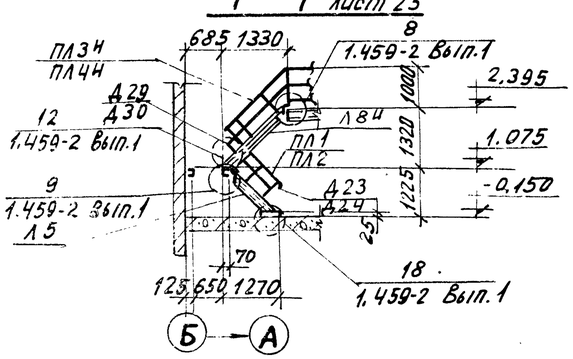

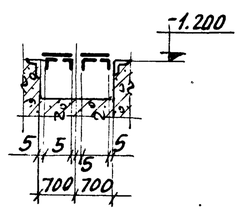

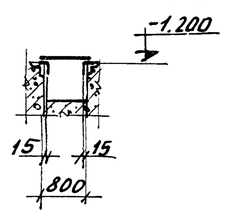

Ведомость элементов по серии 1.459-2. Вып 1.2

Марка	Наименование	Кол-во	Масса, кг эл-та	Масса, кг всех	NN листа серии	Примечание
Л5	Лестничный марш	1	67	67	11	Выпуск 2
Л5ч	То же	1	67	67	11	
Л8ч	—"—	1	99	99	12	
ПЛ1	Ограждение лестничного марша	1	8	8	42	
ПЛ2	То же	1	8	8	42	
ПЛ1ч	—"—	2	8	16	42	
ПЛ2ч	—"—	2	8	16	42	
ПЛ3ч	—"—	1	12	12	43	
ПЛ4ч	—"—	1	12	12	43	
ПП1	Ограждение переходной площ.	2	12	24	75	
ПП1ч	То же	2	12	24	75	
ПП5ч	—"—	2	21	42	76	
ПП8ч	—"—	1	34	34	77	
ПП10	—"—	1	45	45	78	
Д23	Дополнительный элемент	3	1	3	81	Выпуск 1
Д24	То же	3	1	3	81	
Д25	—"—	1	1	1	81	
Д29	—"—	1	1	1	82	
Д30	—"—	1	1	1	82	
	Масса всего металла:			483		

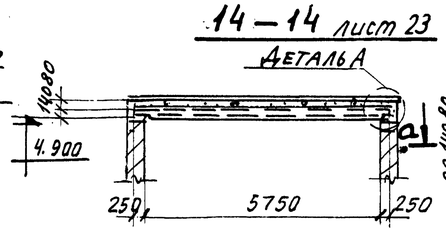

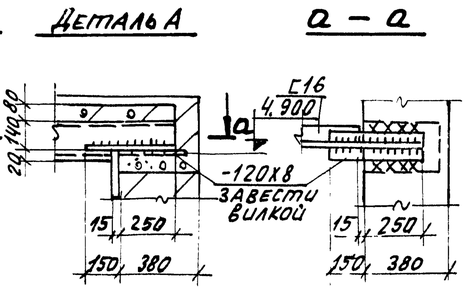

Альбом 5

Типовой проект

Взам. инв.

Подп. и дата

Инв. № подл.

75
9032/5

ГИП	Туринский		ТП 708 - 18.85 КМ
Нач. отд.	Светличный		Склад заполнителей бетона прирельсовый автоматизированный склад с двумя трактами подачи емкостью 6 тыс. кум. м
Н. контр.	Гудзенко		
Гл. спец.	Гудзенко		Перегрузочный узел № 2
Рук. гр.	Учитель		Схема № 2
Ст. инж.	Межиборская		Разрезы.
Ст. инж.	Межиборская		
Инженер	Мазаева		

Стадия: Р | Лист: 24 | Листов:

Привязан:

Инв. №

Госстрой СССР
ХАРЬКОВСКИЙ ПРОМСТРОЙНИИПРОЕКТ

Альбом 5

Типовой проект

Деталь плана N2 лист 10

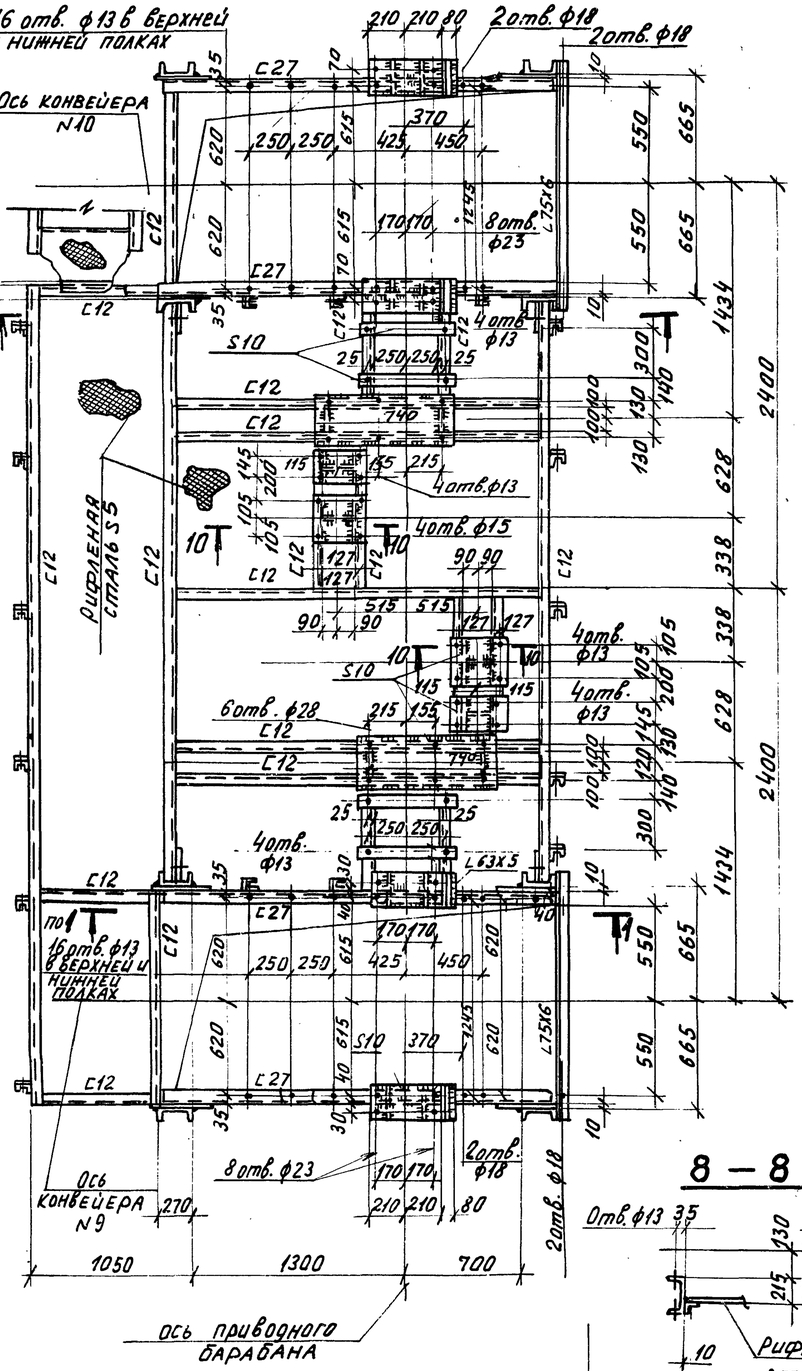

1—1

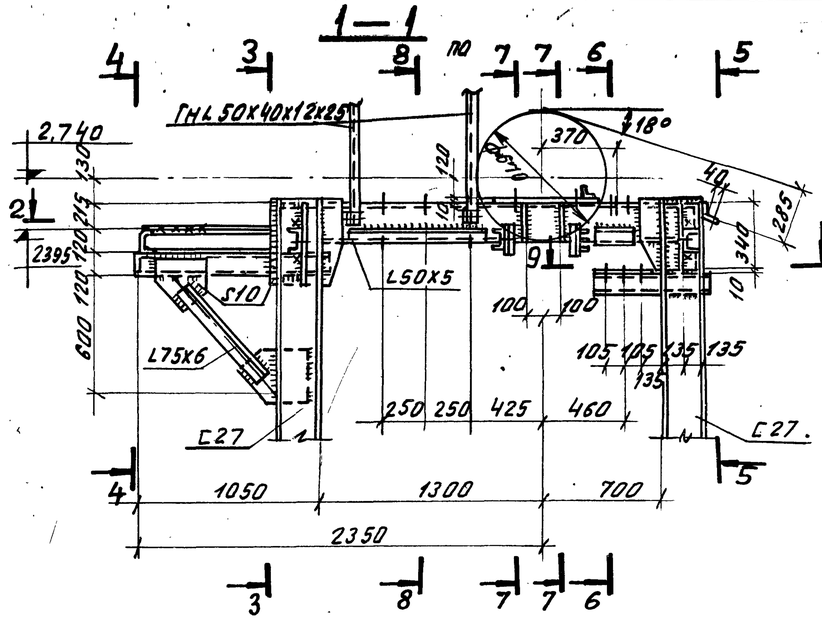

2—2

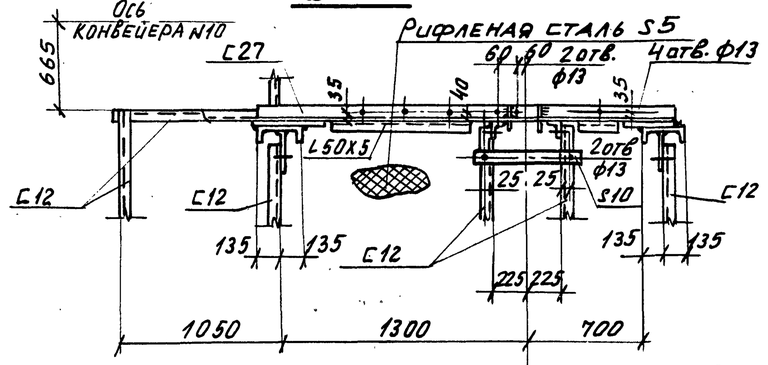

3—3

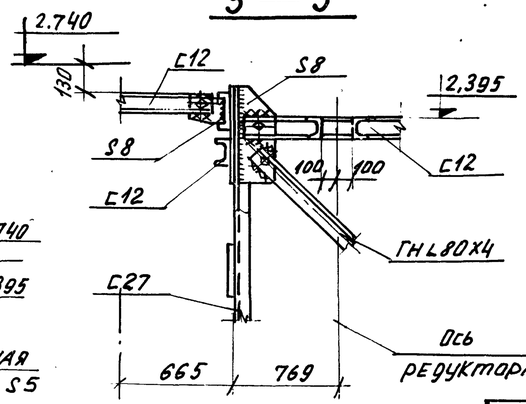

4—4

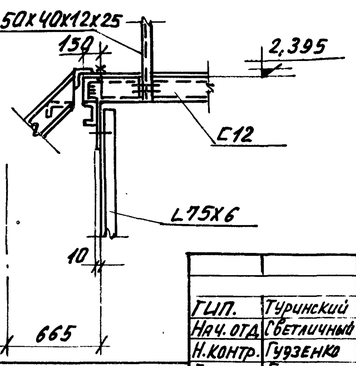

5—5

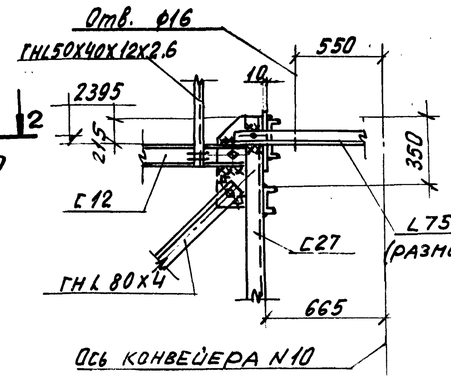

9—9

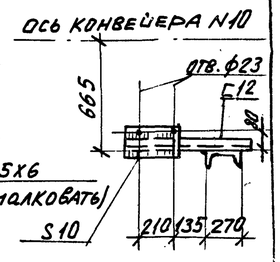

6—6

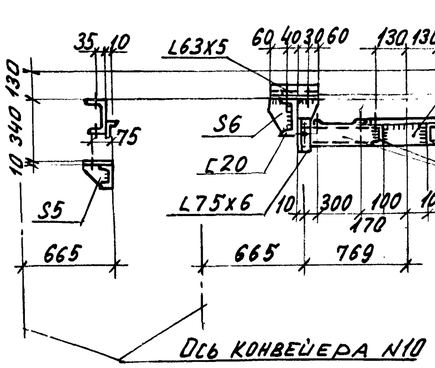

7—7

8—8

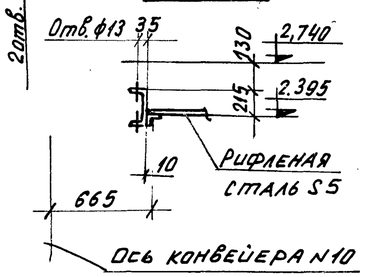

10—10

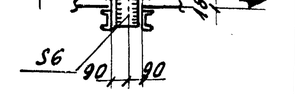

Привязан:

Инв. №

Взам. инв. №

Подп. и дата

Инв. № подл.

ГИП.	Туринский		
Нач. отд.	Светличный		
Н. контр.	Гудзенко		
Гл. констр.	Гудзенко		
Рук. гр.	Учитель		
Ст. инж.	Мемиборская		
Ст. инж.	Мемиборская		
Инженер	Мазаева		

ТП 708-18.85 КМ

Склад заполнителей бетона прирельсовый автоматизированный с двумя трактами подачи емкостью 6 тыс. куб. м.

Перегрузочный узел N2 Схема N2

Стадия	Лист	Листов
Р	25	

Деталь плана N2

Госстрой СССР Харьковский промстройниипроект

Альбом 5

Типовой проект

План балок галереи конвейеров №9,10 (схема 1)

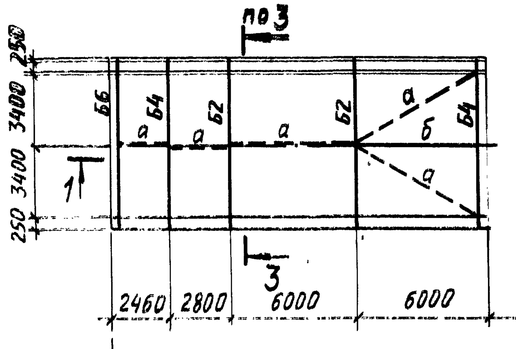

План балок (схема 2)

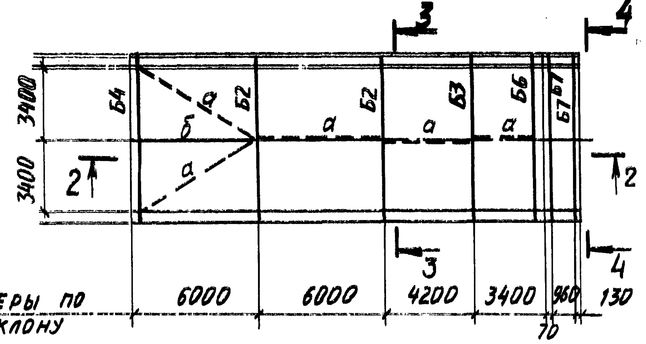

Размеры по уклону

3 - 3

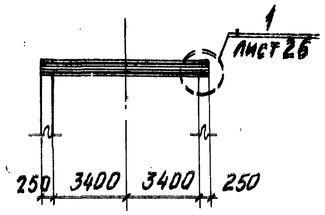

4 - 4

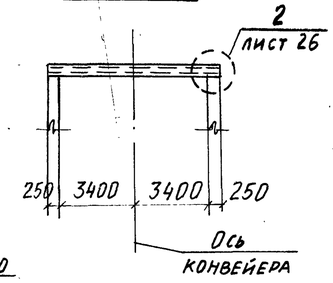

Ведомость элементов

Марка	Сечение: Эскиз	Поз.	Состав	Расчетные усилия: M Т.с.м	N Т.с.	Q Т.с.	Марка металла	Примечан.
Б1	I		I 40Ш2	Mx=39,7 My=1,4		28,9	Вст3пс6-1	
Б2	I		I 40Ш1	My=28,1 My=0,7		16,2		
Б3	I		I 35Ш1	Mx=18,4 My=0,4		10,5		
Б4	I		I 30Ш2	Mx=14,4 My=0,4		8,2		
Б5	I		I 30Ш1	Mx=1,6 My=1,3		6,7		
Б6	I		I 30Б2	8,3		4,7		
Б7	[		[24	3,4		1,9		
а	○		ф 18	по гибкости				
б	⌐		2∠75×6		тоже			

1 - 1

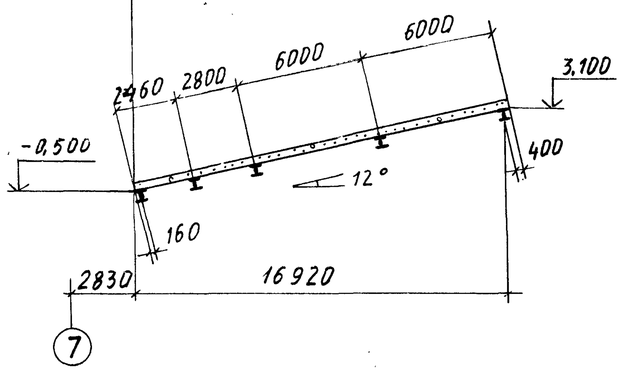

2 - 2

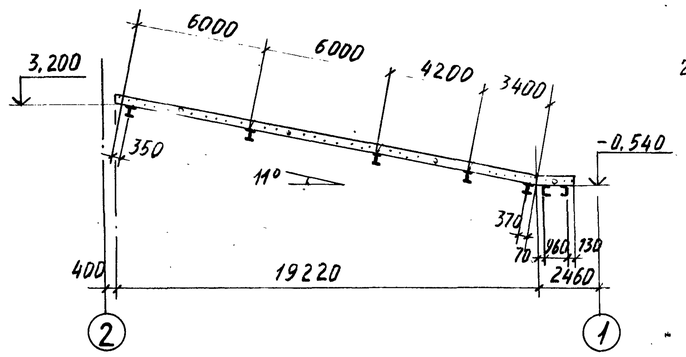

7 - 7

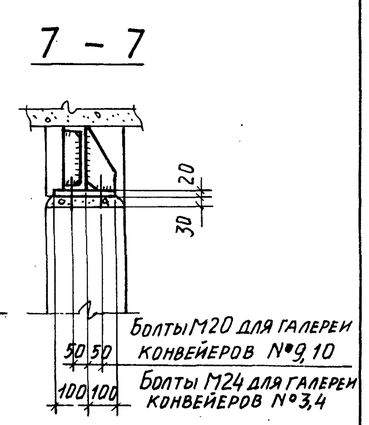

План балок галереи конвейеров №3,4

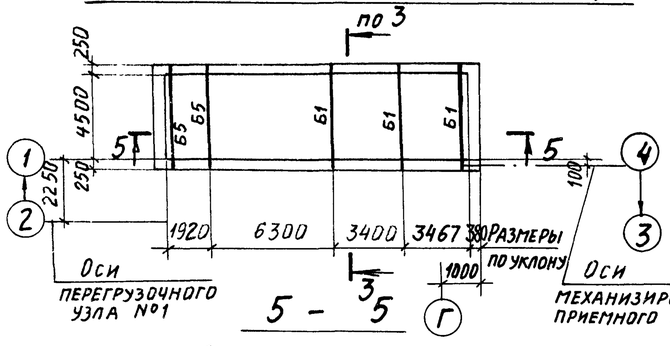

5 - 5

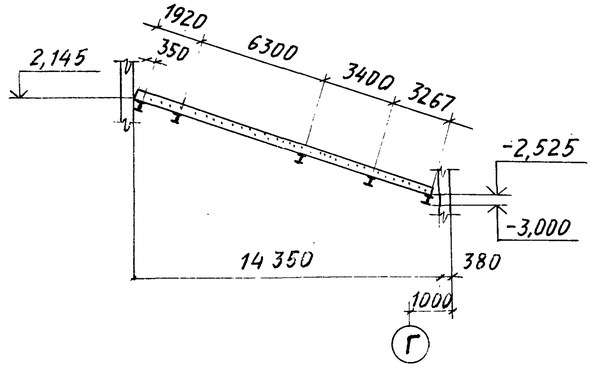

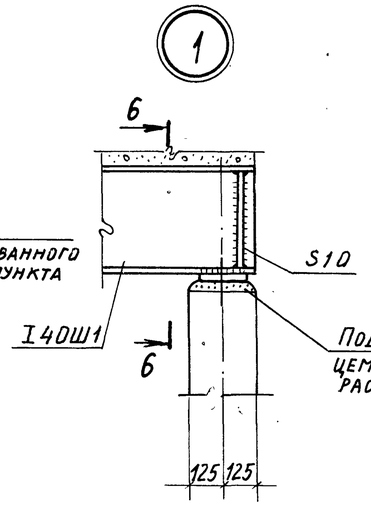

6 - 6

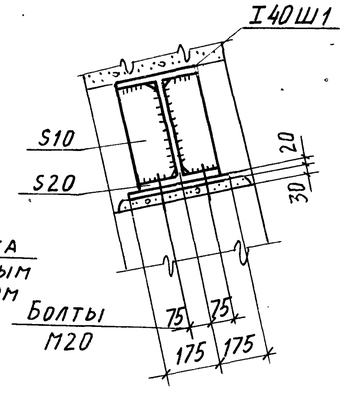

77
9032/5

ГИП	Туринский		ТП 708-18.85 КМ
Нач. отд.	Светличный		Склад заполнителей бетона прирельсовый автоматизированный с двумя трактами подачи емкостью 6 тыс. куб. м
Н. контр.	Гудзенко		
Гл. спец.	Гудзенко		Стадия: Р; Лист: 26; Листов:
Рук. гр.	Учитель		
Ст. инж.	Межиборская		Схемы балок галерей. Узлы 1, 2.
Ст. инж.	Межиборская		Госстрой СССР Харьковский промстройниипроект
Инженер	Копица		

Привязан:

Инв. №

Инв. № подл. | Подпись и дата | Взам. инв. №

Альбом 5

Типовой проект

План на отм. 6,250 и 6,450

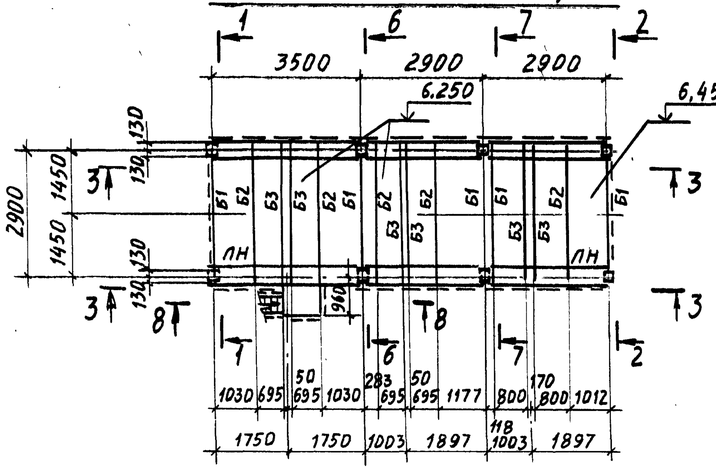

1 - 1

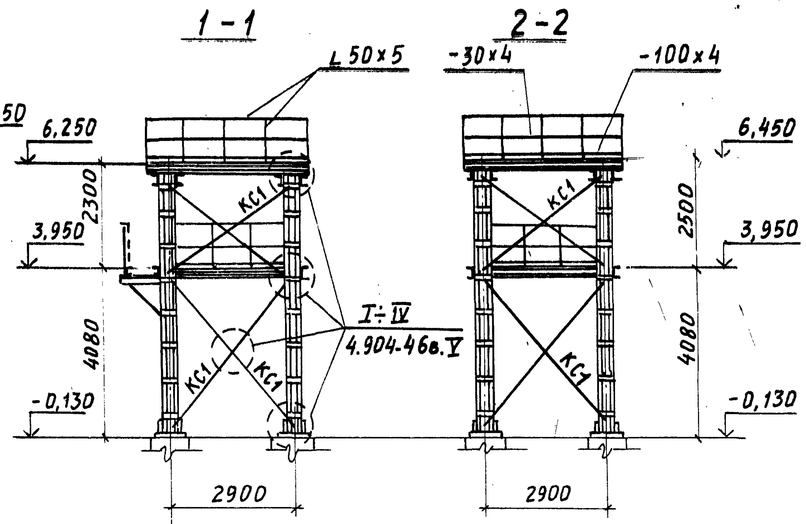

2 - 2

План на отм. 3,950

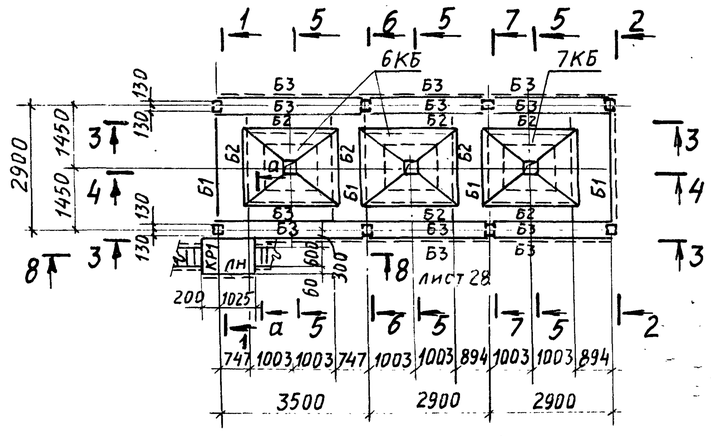

3 - 3

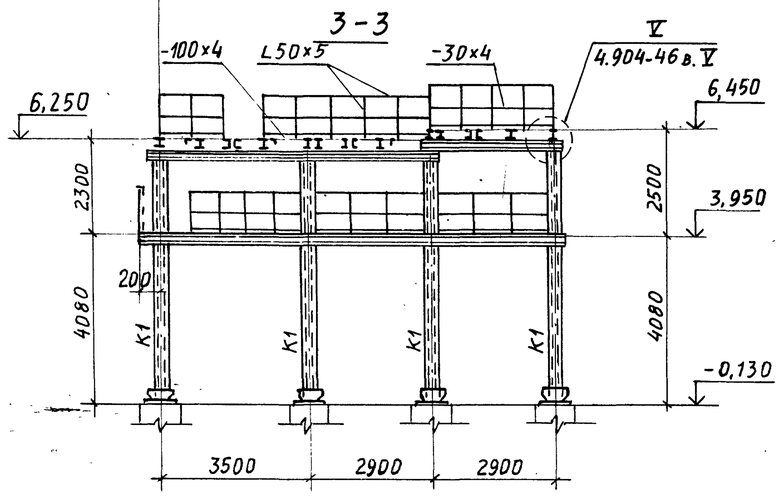

6 - 6

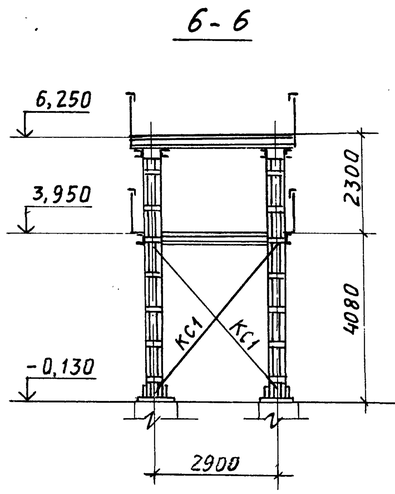

7 - 7

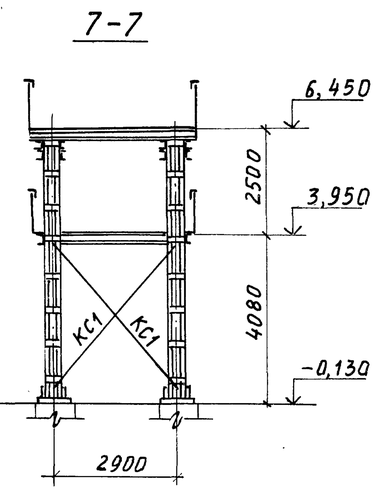

4 - 4

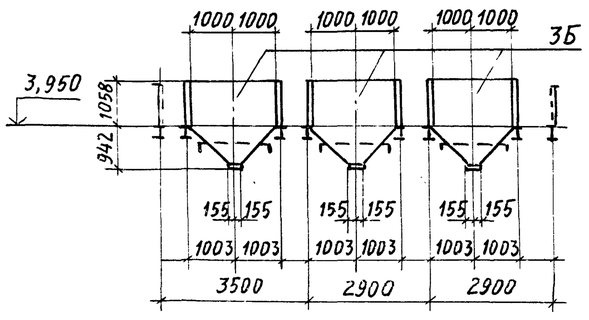

5 - 5

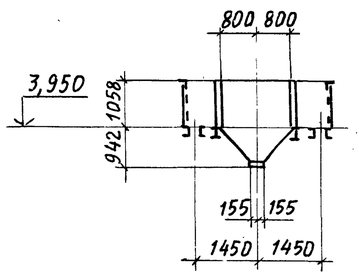

а - а

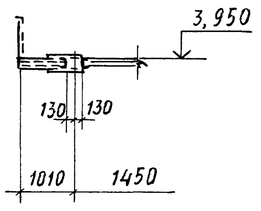

Ведомость элементов к листам 27,28

Марка	Сечение: Эскиз	Поз.	Состав	Расчетные усилия: M тсм	N тс	Q тс	Марка металла	Примечан.
Б1	I		I 20					
Б2	[	1	I 20					
		2	L 50×5	Сечения и усилия приняты по серии 4.904-46в. V				
Б3	C		C 20				ВСт3пс6-1	
КР1	2 1	1	C 20					
		2	⊓Г 50×5					
К1	⊏⊐ 250		2 C 20					
КС1	L		L 63×5					
ЛН	—		ПВ 40Б					
3Б				Схему и сечения бункеров и крышек см. серию 4.904-46в. III			ВСт3кл2	
6КБ								
7КБ								

1. Расположение постаментов смотрите на чертежах марки „АР".
2. Конструкции постаментов, лестниц и ограждений приняты по серии 4.904-46 вып. V.

78
9032/5

ГИП	Туринский		ТП 708-18.85 КМ
Нач. отд.	Светличный		Склад заполнителей бетона прирельсовый автоматизированный с двумя трактами подачи емкостью 6 тыс. куб.м
Н. контр.	Гудзенко		
Гл. спец.	Гудзенко		Стадия Р; Лист 27; Листов
Рук. гр.	Учитель		
Ст. инж.	Межиборская		Схема постамента под циклоны
Ст. инж.	Межиборская		Госстрой СССР Харьковский Промстройниипроект
Инженер	Мазаева		

Привязан:

Инв. №

Инв. № подл. | Подпись и дата | Взам. инв. №

Альбом 5

Типовой проект

План на отм. 6,250

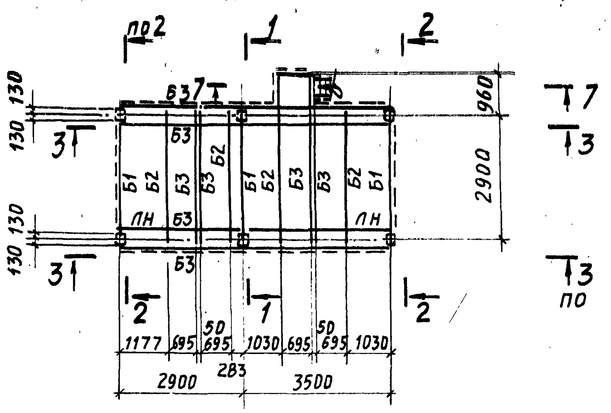

План на отм. 3,950

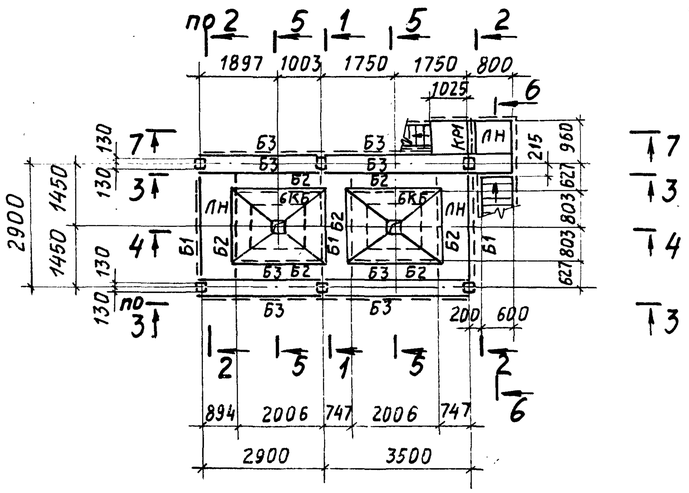

1-1

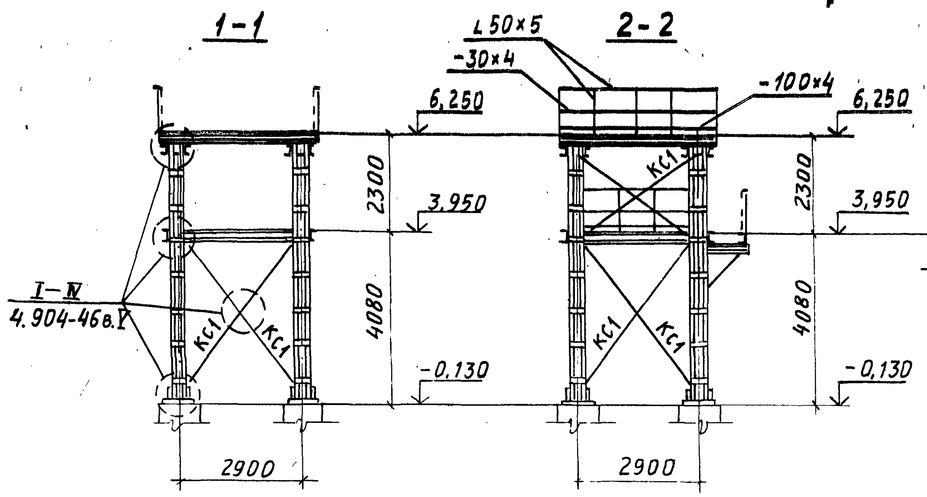

2-2

6-6

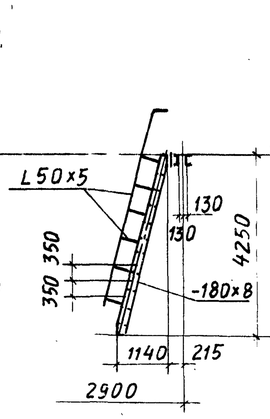

7-7

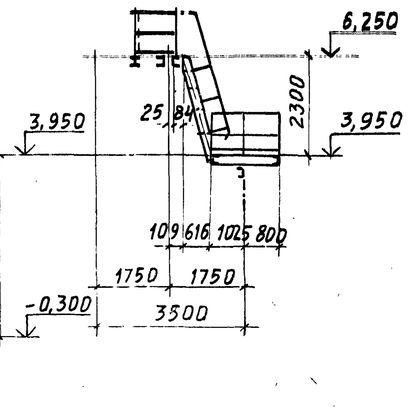

3-3

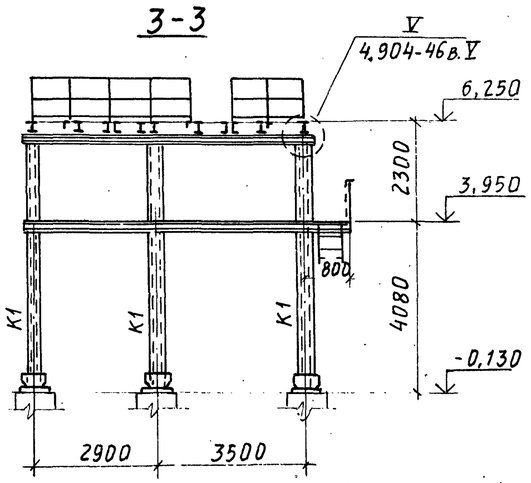

8-8 лист 27

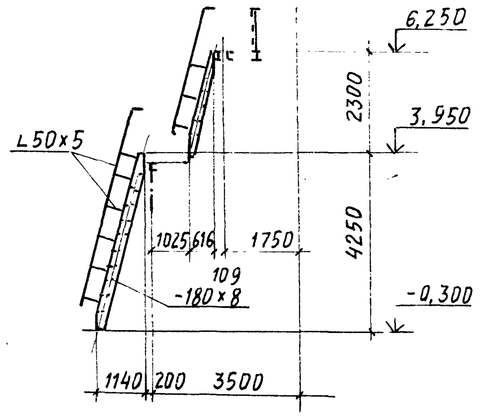

4-4

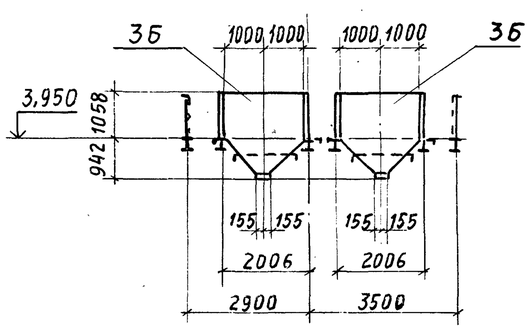

5-5

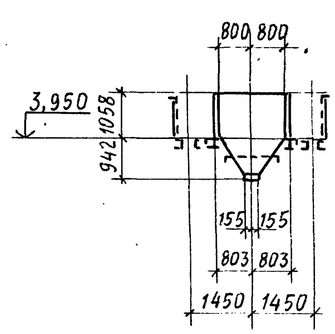

1. Расположение постаментов **смотрите на чертежах марки „АР."**
2. Конструкции постаментов, лестниц и ограждений приняты по серии 4,904-46 в. V.
3. Ведомость элементов смотрите лист 27.

79
9032/5

Привязан:

Инв. №

ГИП	Туринский		
Нач. отд	Светличный		
Н. контр	Гудзенко		
Гл. спец	Гудзенко		
Рук. гр	Учитель		
Ст. инж	Межиборская		
Ст. инж	Межиборская		
Инженер	Мазаева		

ТП 708-18.85 КМ

Склад заполнителей бетона прирельсовый автоматизированный с двумя трактами подачи емкостью 6 тыс. куб. м

Стадия	Лист	Листов
	28	

Схема постамента под циклоны

Госстрой СССР Харьковский Промстройниипроект

Инв. № подл. | Подпись и дата | Взам. инв. №

Альбом 5

Типовой проект

План на отм. 7,700 (7 по)

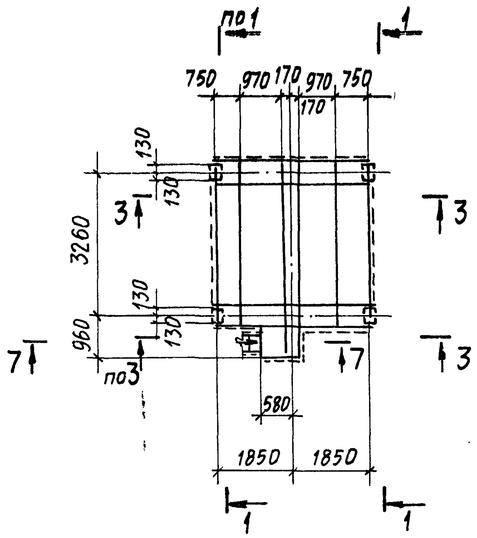

План на отм. 6,250 (5 по)

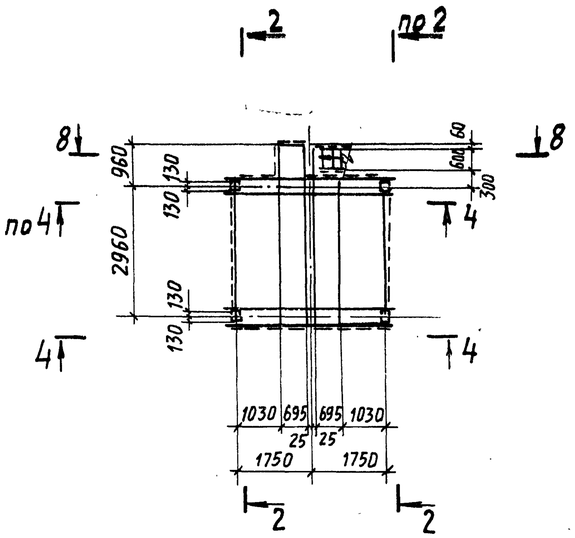

1-1; 2-2

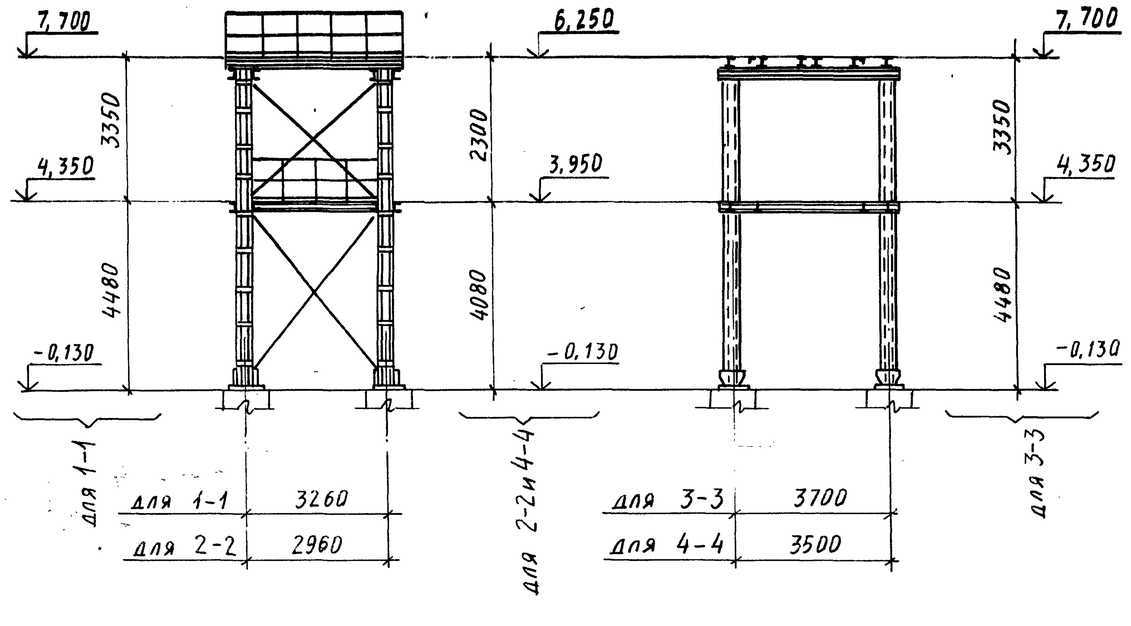

3-3; 4-4

План на отм. 4,350

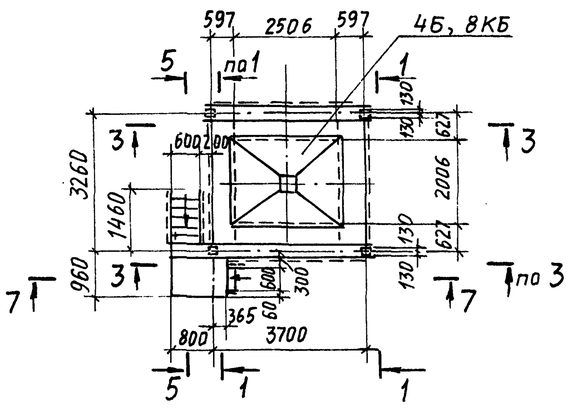

План на отм. 3,950

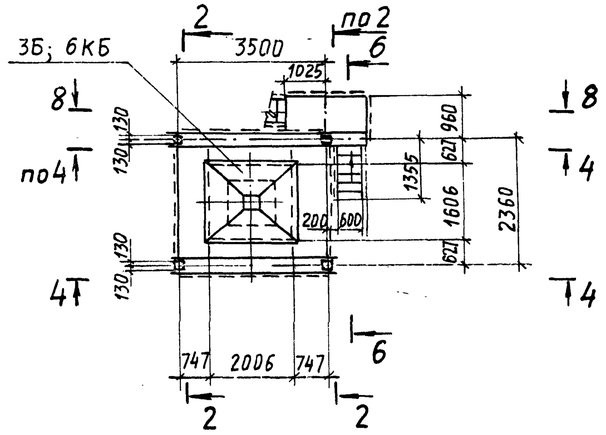

5-5; 6-6

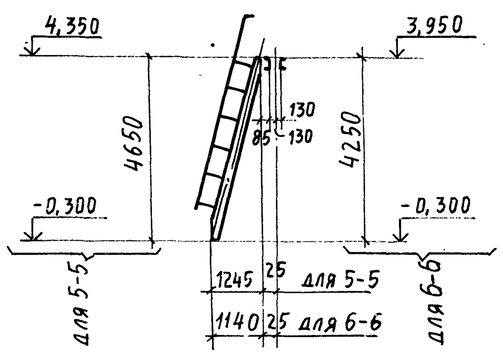

7-7

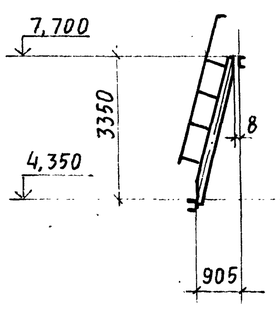

8-8

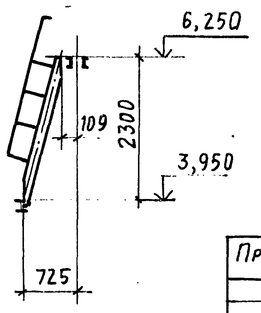

Схему расположения постаментов смотрите чертежи марки АР
Конструкции постаментов, бункеров, лестниц и ограждений приняты по серии 4.904-46 вып. III, V.

80
9032/5

ГИП	Туринский		ТП 708-18.85 КМ
Нач. отд.	Светличный		Склад заполнителей бетона прирельсовый автоматизированный с двупя трактами подачи емкостью 6 тыс. куб.м
Н. контр.	Гудзенко		
Гл. спец.	Гудзенко		Стадия Р; Лист 29; Листов
Рук. гр.	Учитель		
Ст. инж.	Межиборская		
Ст. инж.	Межиборская		Схемы постаментов под циклоны
Инженер	Мазаева		Госстрой СССР Харьковский Промстройниипроект

Привязан:

Инв. №

Инв. № подл. | Подпись и дата | Взам. инв. №

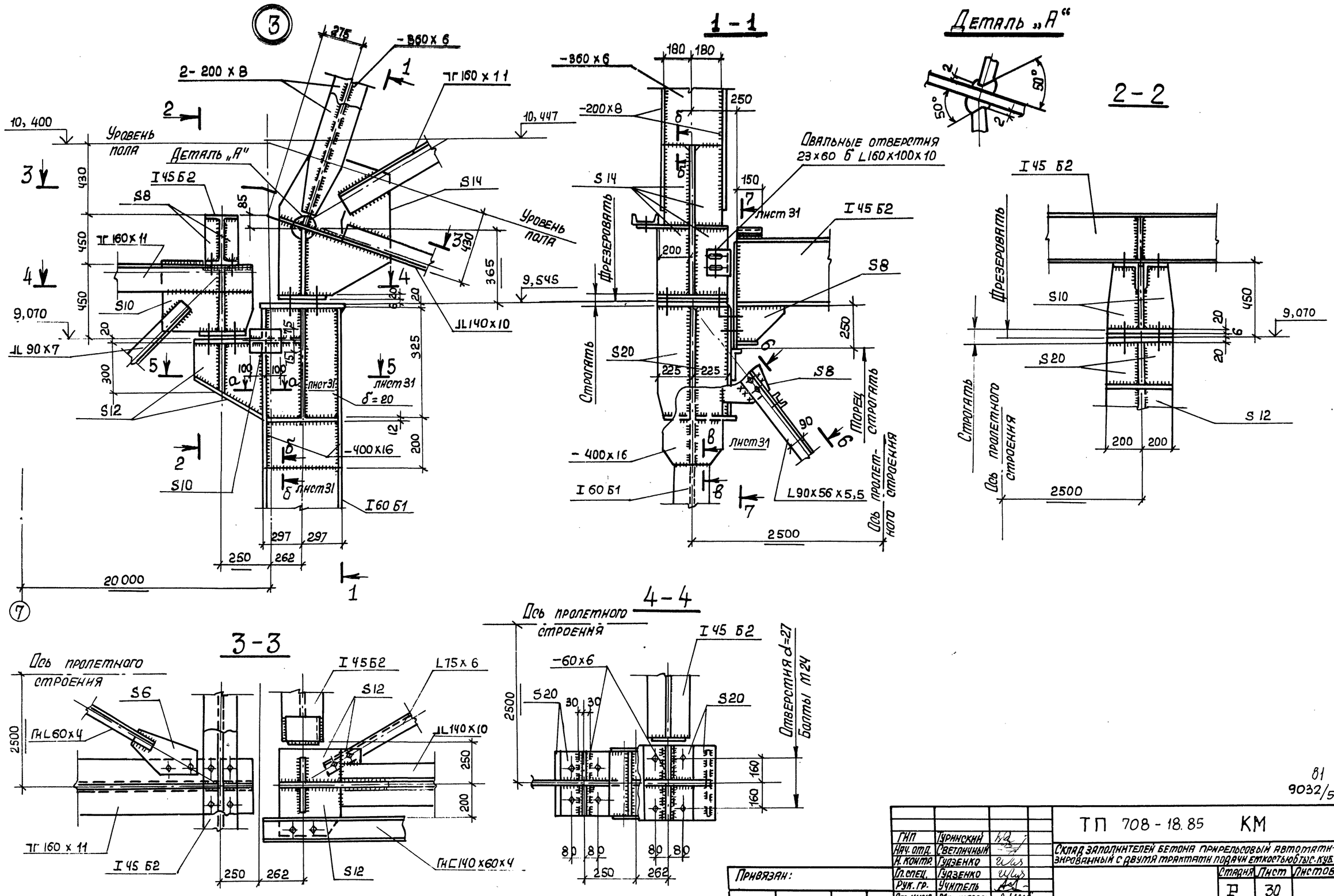

81
9032/5

ГИП	Туринский		
Нач. отд.	Светличный		
Н. контр.	Гудзенко		
Гл. спец.	Гудзенко		
Рук. гр.	Учитель		
Ст. инж.	Межиборская		
Ст. инж.	Межиборская		
Инженер	Копица		

Привязан:

Инв. №

ТП 708 - 18.85 КМ

Склад заполнителей бетона прирельсовый автоматизированный с двумя трактами подачи емкостью 6 тыс. куб. м

Стадия	Лист	Листов
Р	30	

Узел 3.

Госстрой СССР
ХАРЬКОВСКИЙ ПРОМСТРОЙНИИПРОЕКТ

Альбом 5

Типовой проект

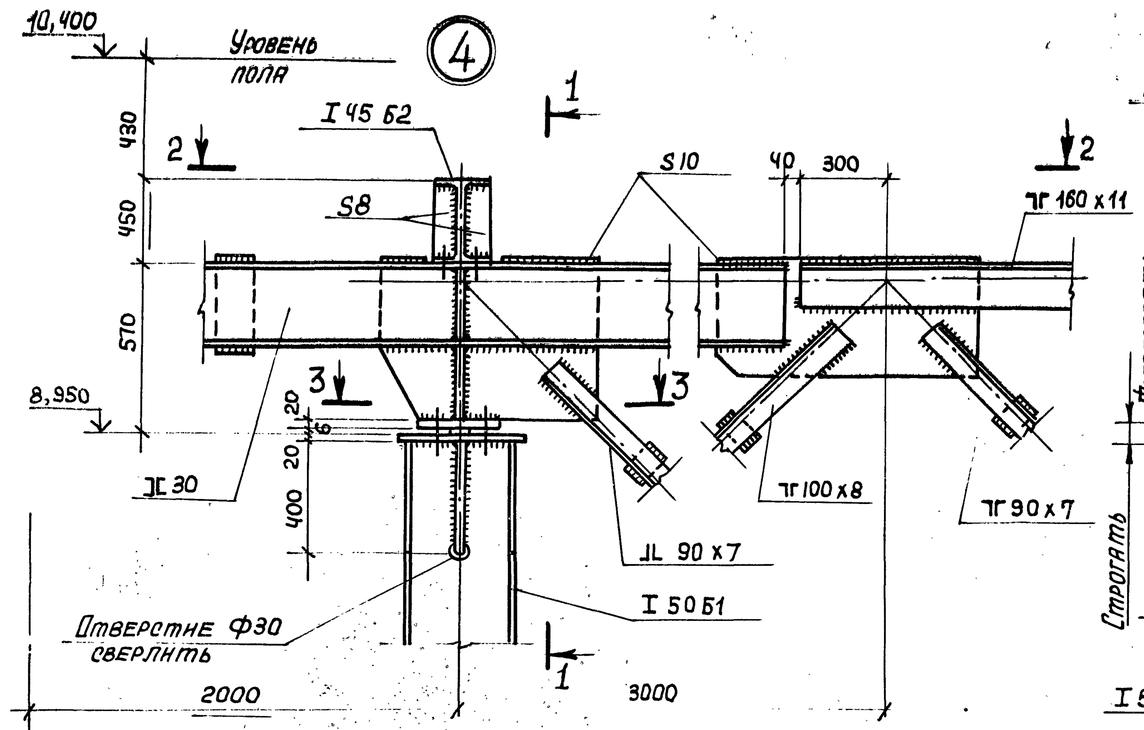

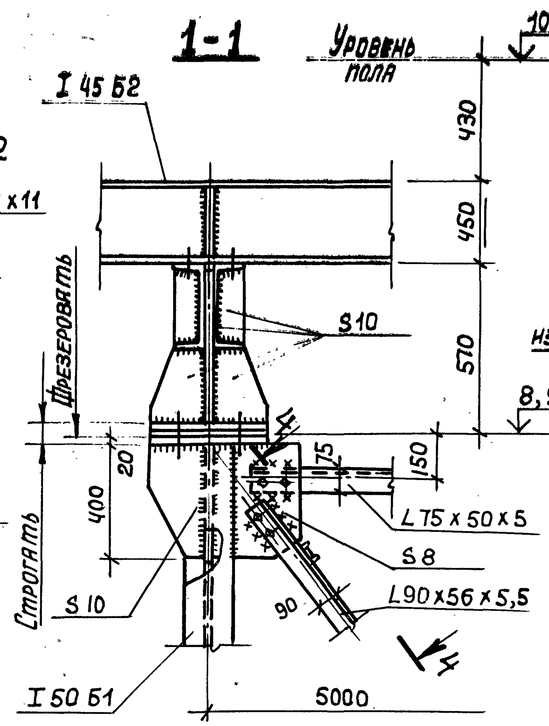

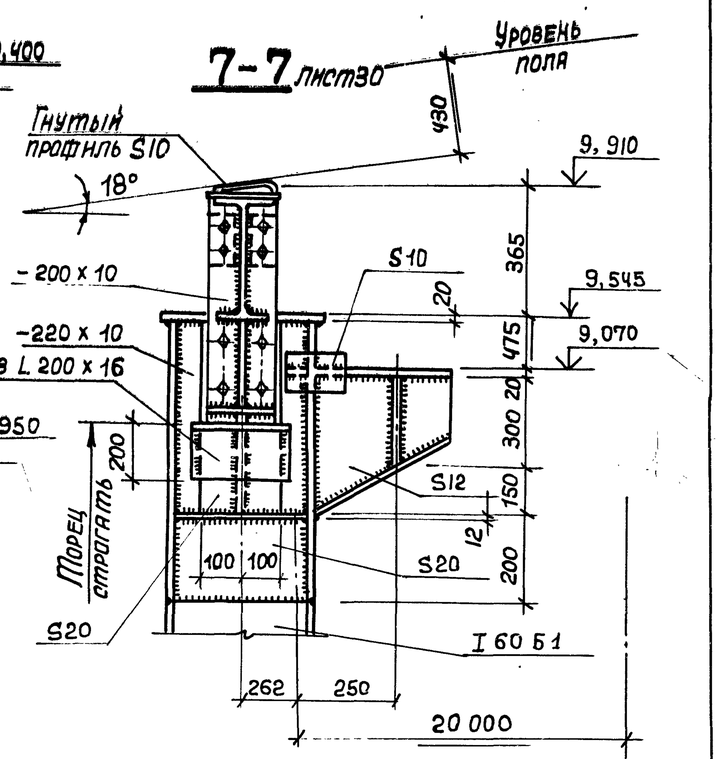

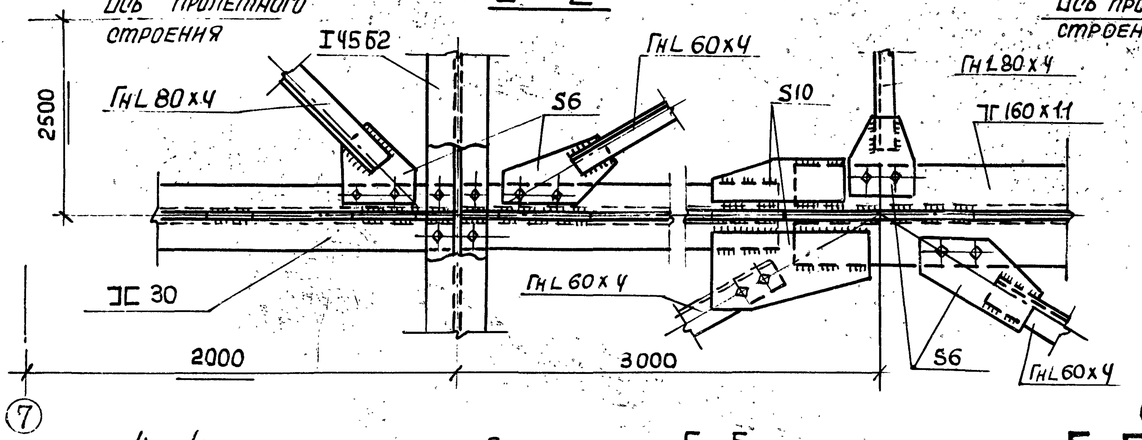

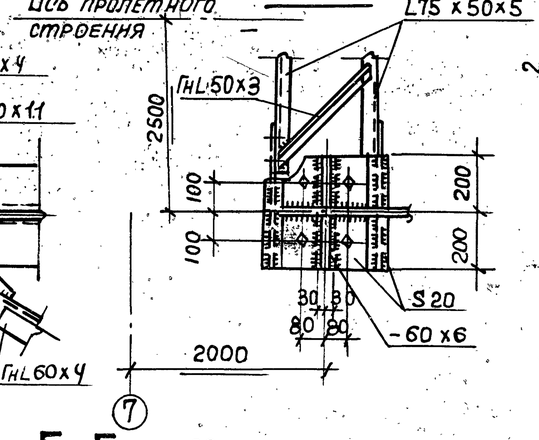

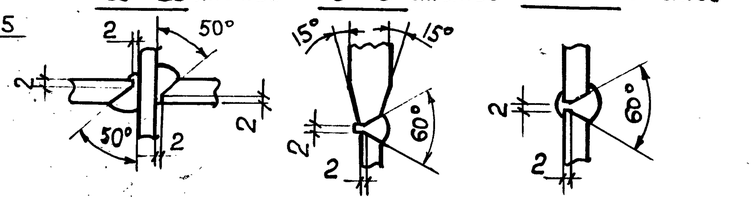

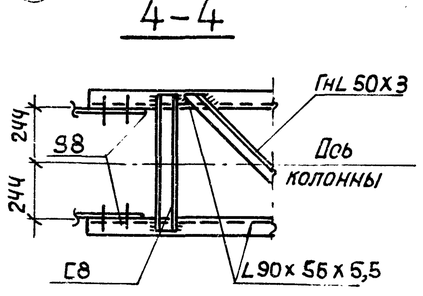

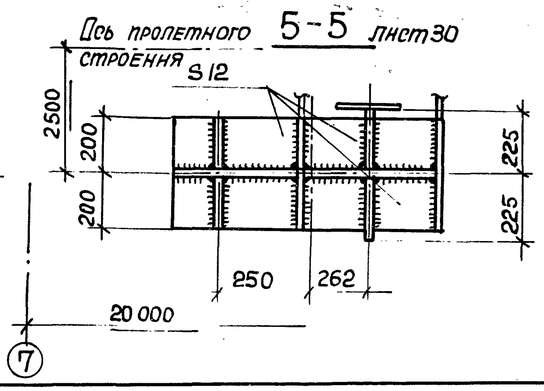

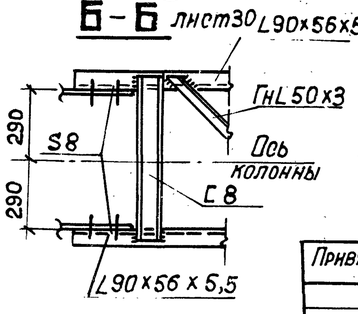

82
9032/5

ГИП	Турнинский		ТП 708-18.85 КМ
Нач.отд.	Светличный		Склад заполнителей бетона прирельсовый автоматизированный с двумя тракторами подачи емкостью 6 тыс. куб. м
Н.контр.	Гудзенко		
Гл.спец.	Гудзенко		Стадия Р; Лист 31; Листов
Рук.гр.	Учитель		
Ст.инж.	Межиборская		
Ст.инж.	Межиборская		Узел 4
Инженер	Копница		Госстрой СССР, Харьковский Промстройниипроект

Привязан:

Инв. №

Инв. № подл. | Подпись и дата | Взам. инв. №

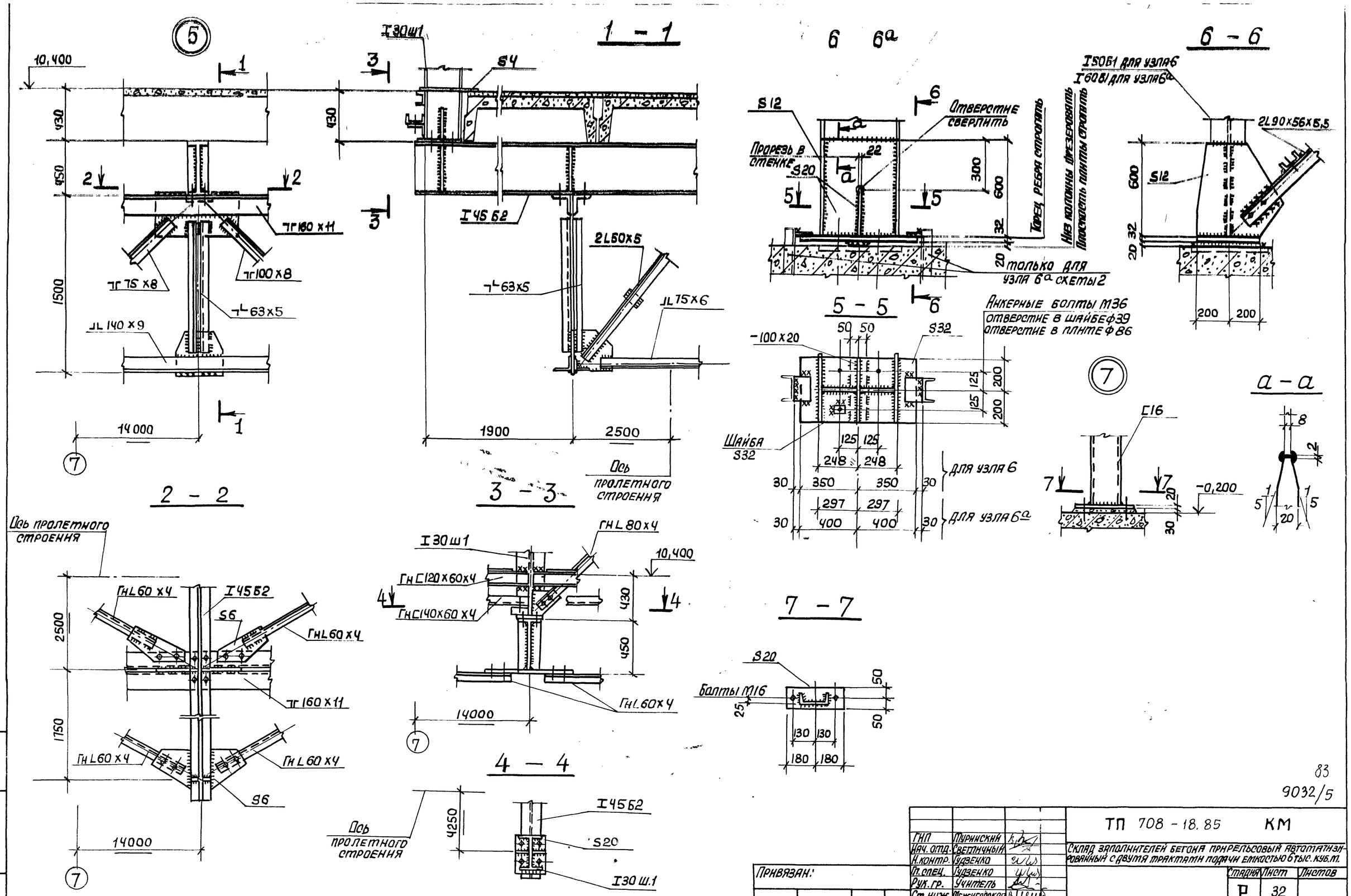

83
9032/5

ГИП	Туринский		
Нач. отд.	Светличный		
Н. контр.	Гудзенко		
Гл. спец.	Гудзенко		
Рук. гр.	Учитель		
Ст. инж.	Межиборская		
Ст. инж.	Межиборская		
Инженер	Копица		

Привязан:

Инв. №

ТП 708 - 18.85 КМ

Склад заполнителей бетона прирельсовый автоматизированный с двумя трактами подачи емкостью 6 тыс. куб. м.

Стадия	Лист	Листов
Р	32	

Узлы 5, 6, 6а, 7

Госстрой СССР ХАРЬКОВСКИЙ ПРОМСТРОЙНИИПРОЕКТ

Инв. № подл. | Подпись и дата | Взам. инв. №

Альбом 5

Типовой проект

Геометрическая схема фермы Ф-1
(фасонки S10)

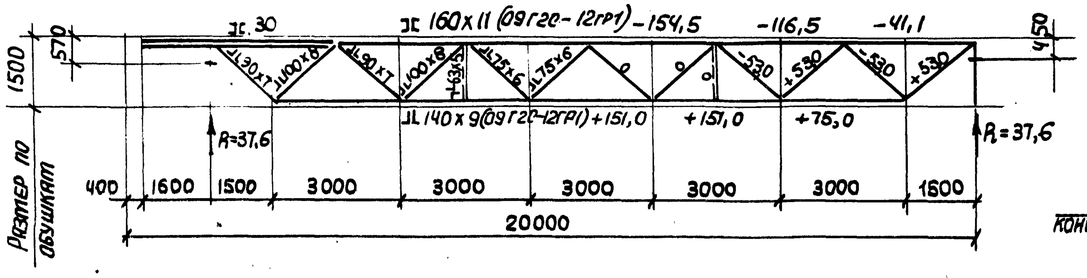

План переходных площадок на отм. 11,900

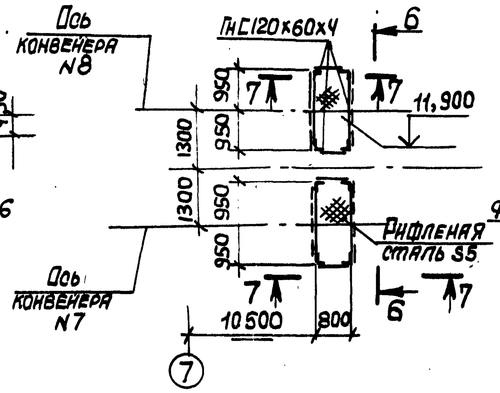

6 - 6

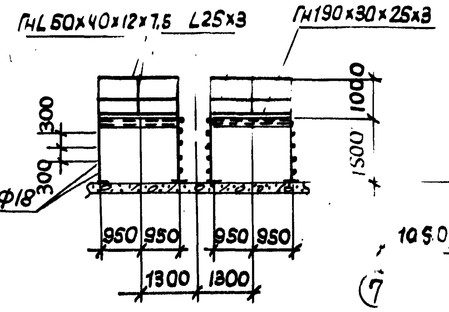

7 - 7

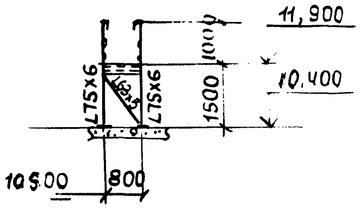

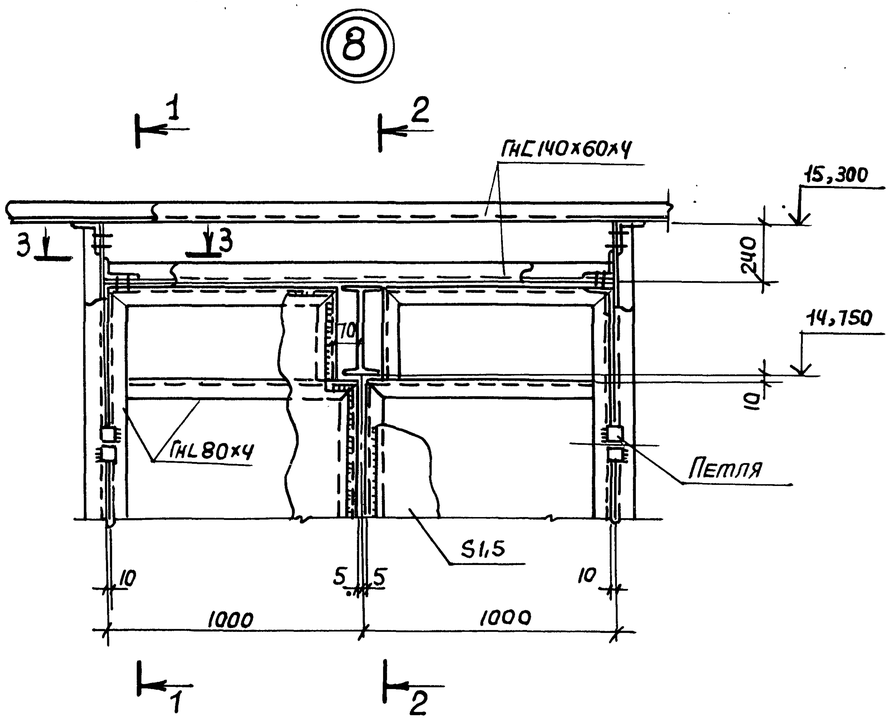

1 - 1

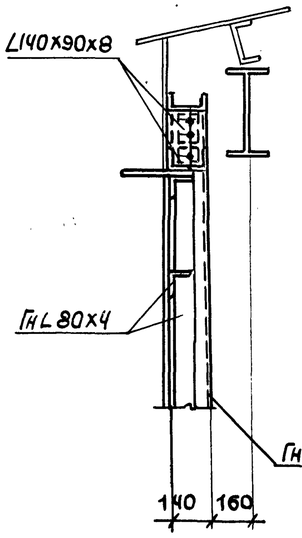

2 - 2

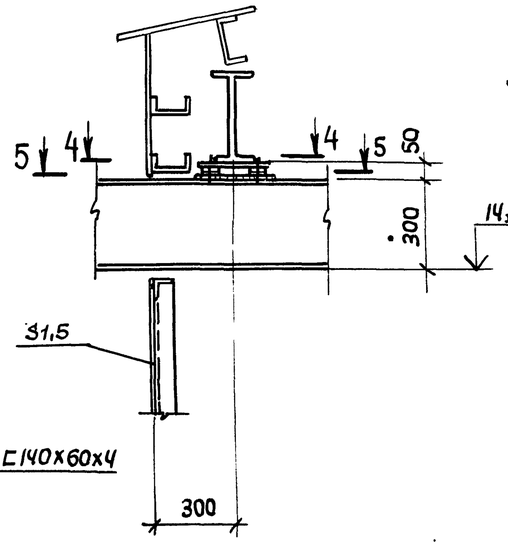

3 - 3

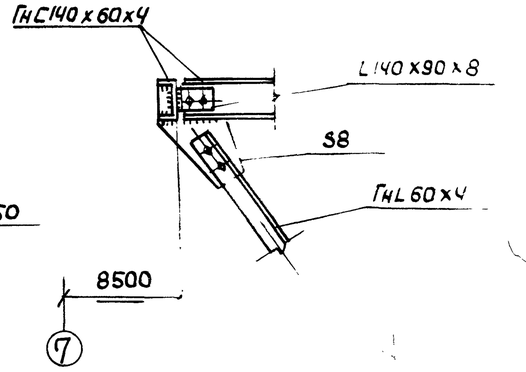

4 - 4

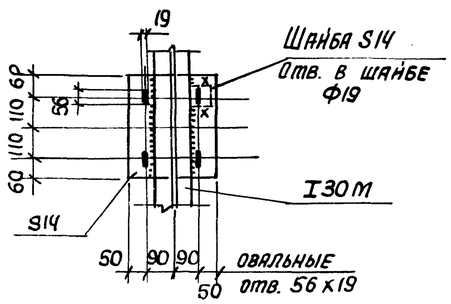

5 - 5

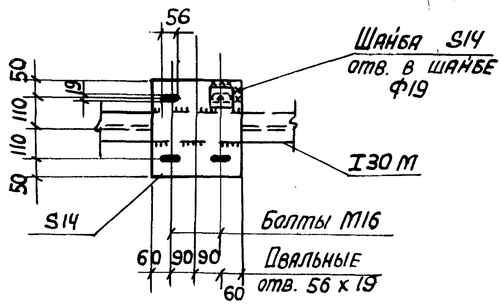

84
9032/5

			ТП 708-18.85 КМ	
ГИП	Турунский		Склад заполнителей бетона привельсовый автоматизированный с двумя трактами подачи емкостью 6 тыс. куб. м	
Нач. отд.	Светличный			
Н. контр.	Гудзенко			
Гл. спец.	Гудзенко		Стадия: Р	Лист: 33
Рук. гр.	Учитель			Листов:
Ст. инж.	Тележборская		Схема фермы L=20м. Узел 8	Госстрой СССР Харьковский Промстройниипроект
Ст. инж.	Тележборская			
Инженер	Колпца			

Привязан:

Инв. №

Инв. № подл. | Подпись и дата | Взам. инв. №

Типовой проект

Альбом 5

Инв. № подл. | Подпись и дата | Взам. инв. №

9

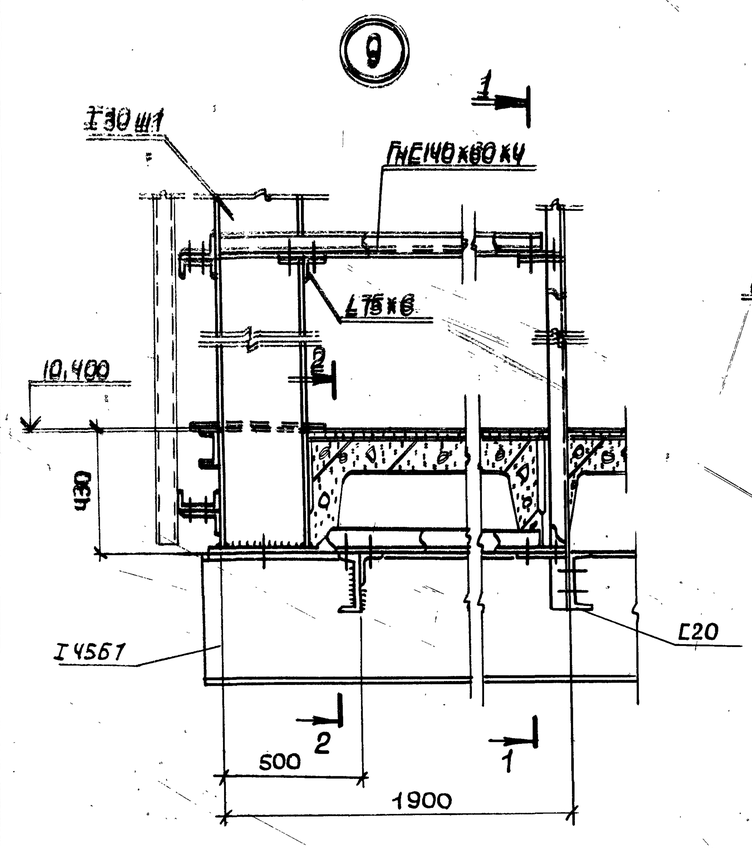

1 - 1

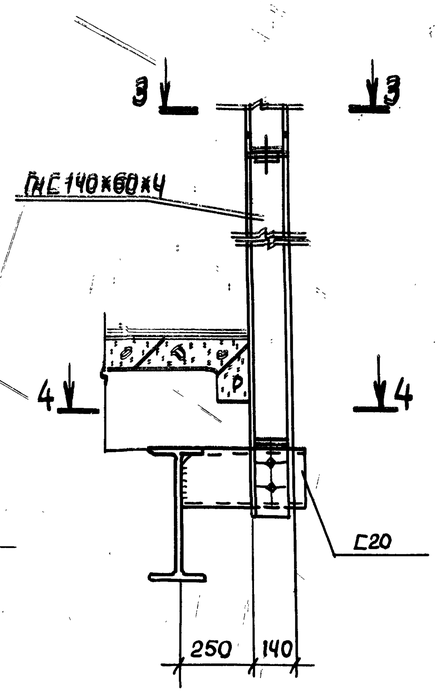

10

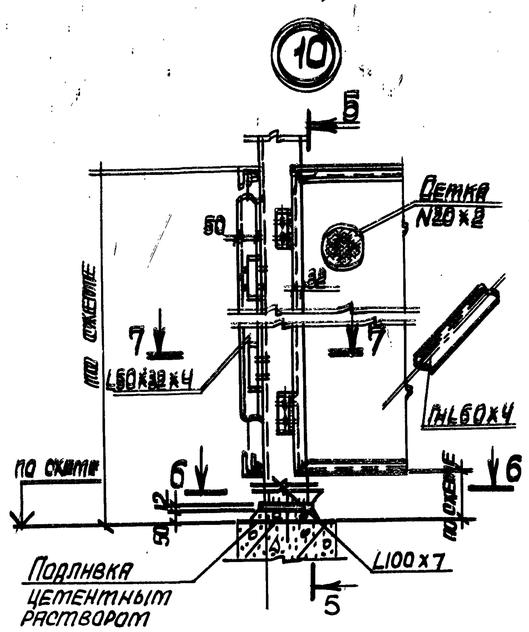

5 - 5

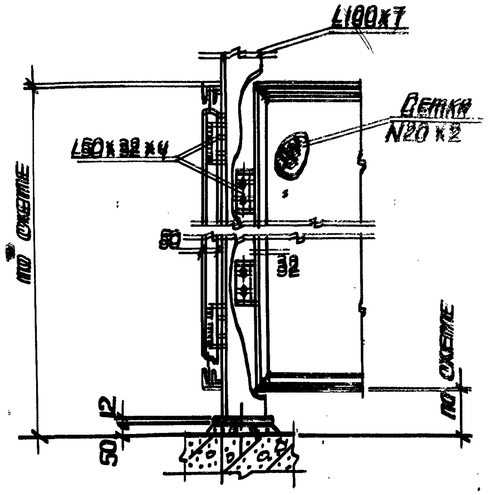

6 - 6

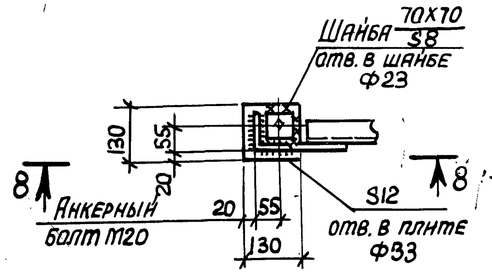

7 - 7

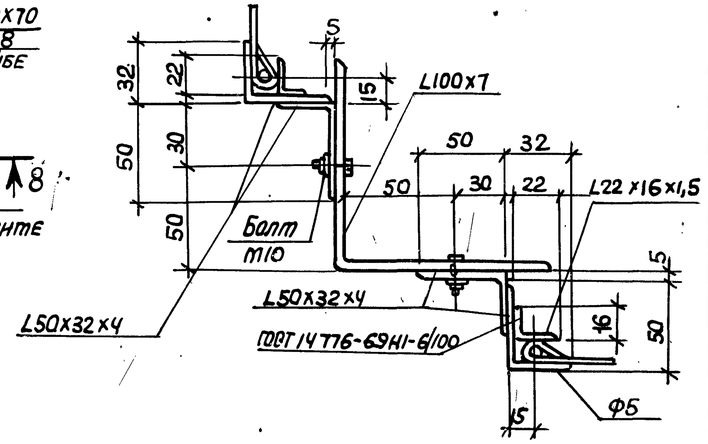

2 - 2

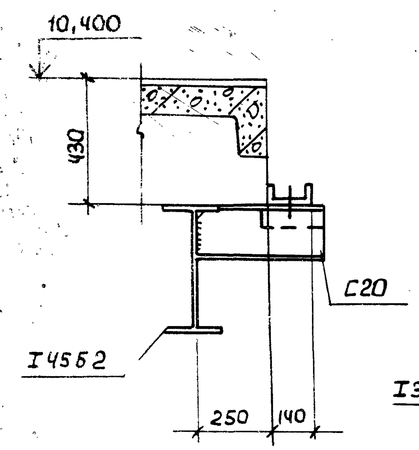

3 - 3

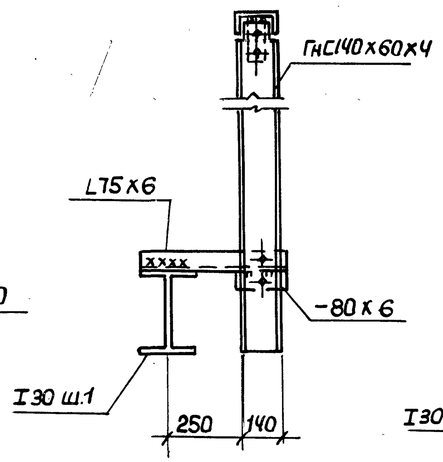

4 - 4

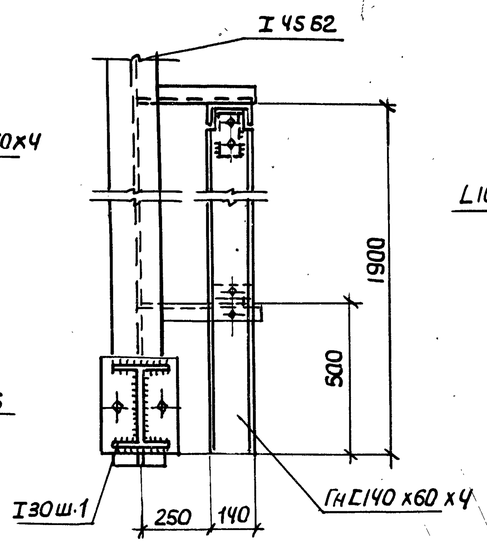

8 - 8

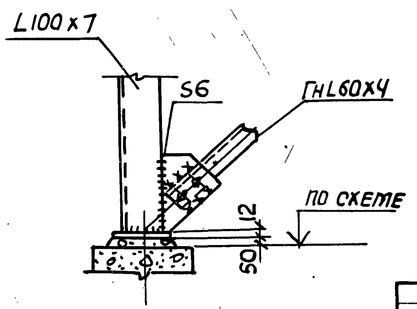

85
9032/5

Привязан:

Инв. №

ГИП	Турнянский		ТП 708-18.85 КМ
Нач. отд.	Светличный		Склад заполнителей бетона прирельсовый автоматизированный с двумя трактами подачи емкостью 6 тыс. куб.м
Н. контр.	Гудзенко		
Гл. спец.	Гудзенко		Стадия Р; Лист 34; Листов
Рук. гр.	Учитель		
Ст. инж.	Межниборская		Узлы 9, 10
Ст. инж.	Межниборская		Госстрой СССР, Харьковский Промстройниипроект
Инжен.	Копица		

Альбом 5

Типовой проект

Инв. № подл. | Подпись и дата | Взам. инв. №

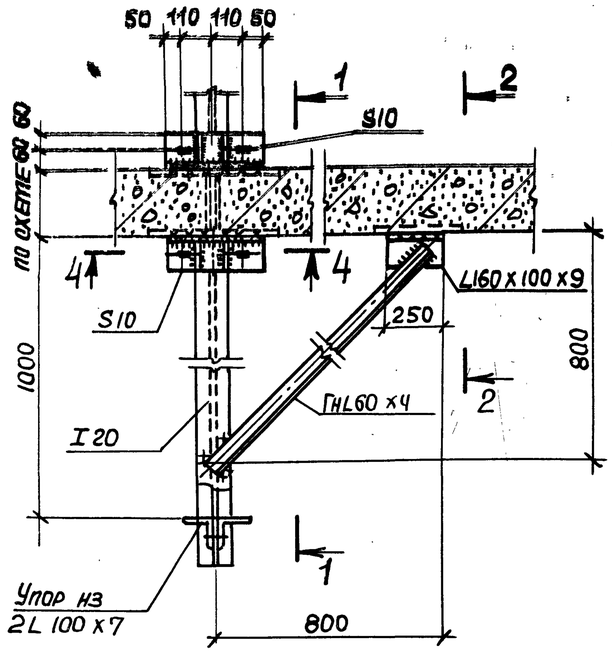

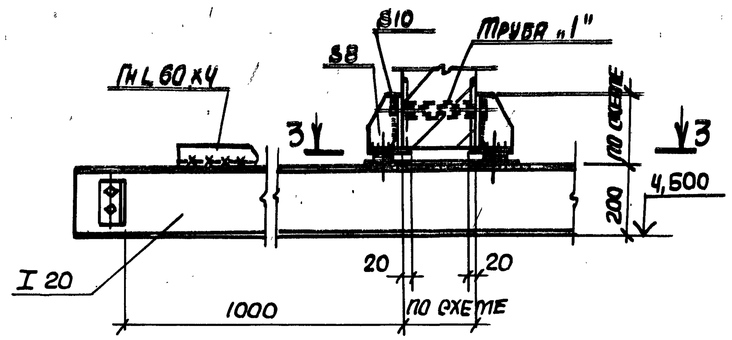

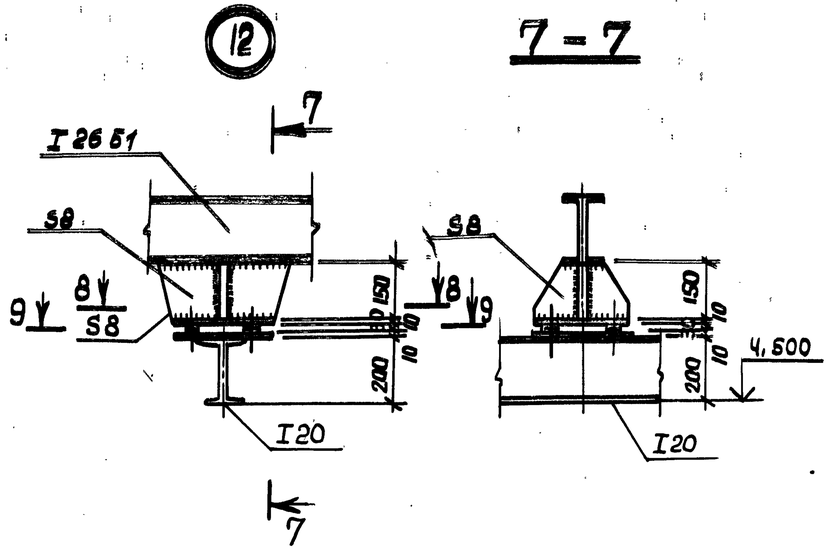

2 - 2

3 - 3

8 - 8

9 - 9

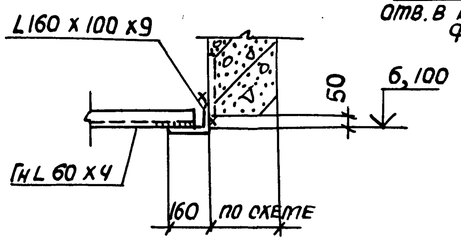

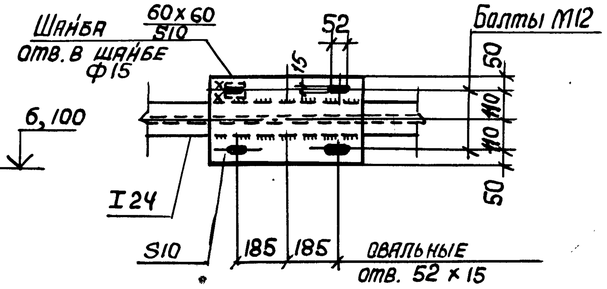

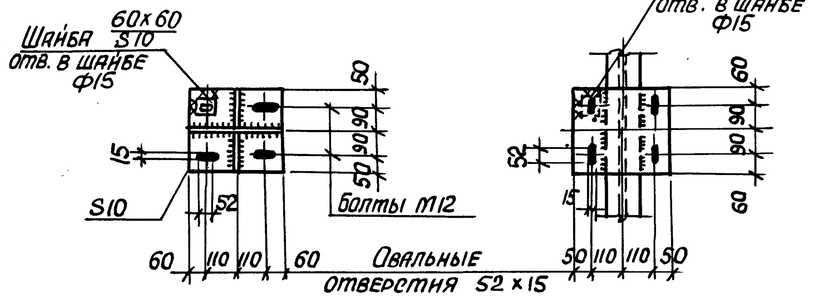

4 - 4

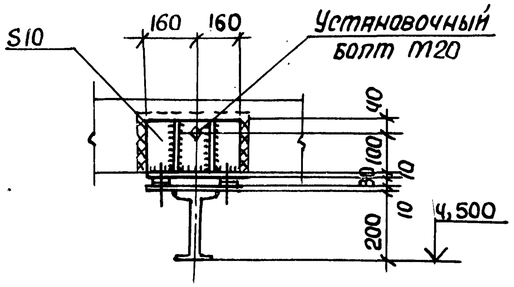

13

6 - 6

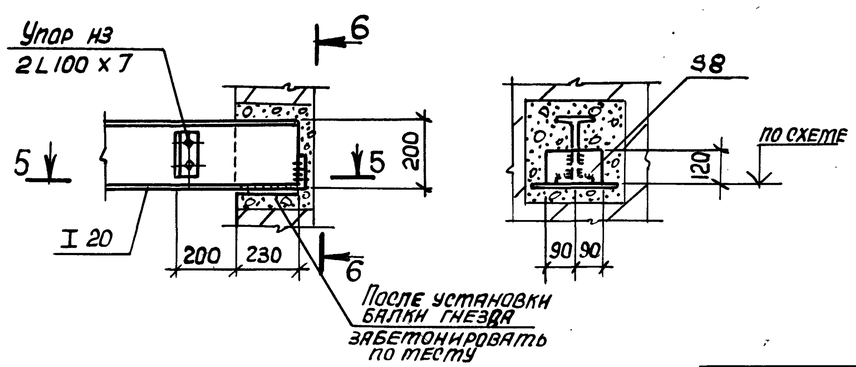

5 - 5

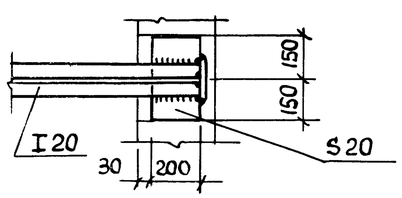

86
9032/5

ГИП	Пуришкин		ТП 708 - 18.85 КМ
Нач. отд.	Светличный		Склад заполнителей бетона прирельсовый автоматизированный с двумя трактами подачи емкостью 6 тыс. куб. м.
Н. контр.	Гузенко		
Гл. спец.	Гузенко		Стадия Р; Лист 35; Листов
Рук. гр.	Учитель		
Ст. инж.	Межниборская		
Ст. инж.	Межниборская		Узлы 11, 12, 13
Инженер	Копица		Госстрой СССР Харьковский промстройниипроект

Привязан:

Инв. №

Альбом 5

Типовой проект

Инв. № подл. | Подпись и дата | Взам. инв. №

(14)

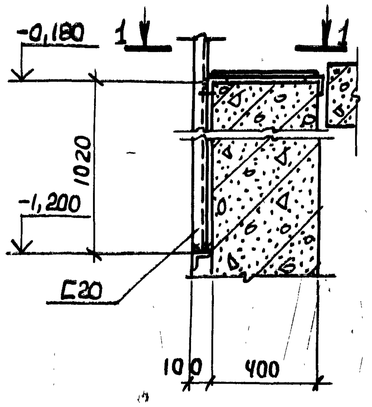

1 - 1

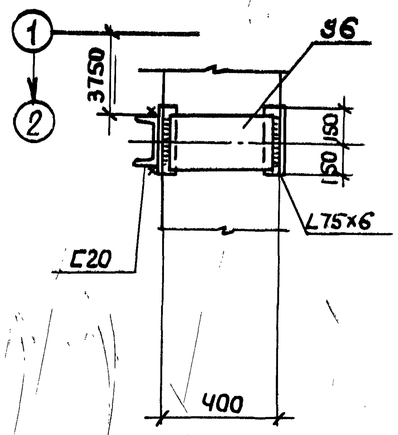

(15)

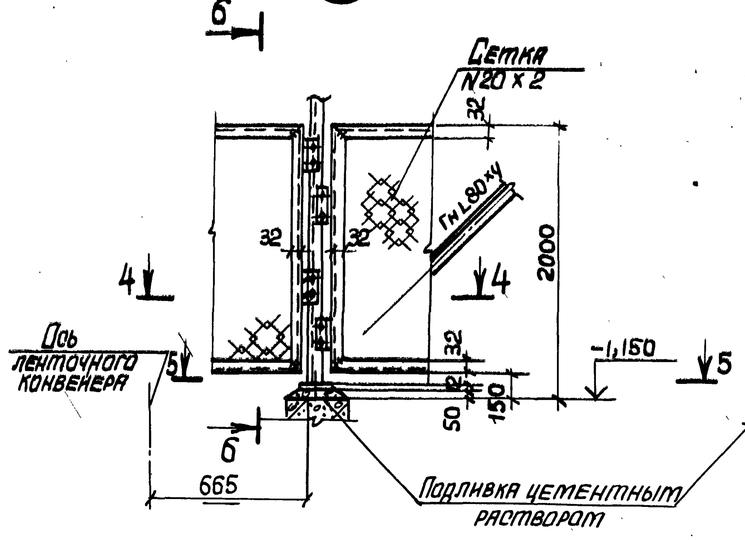

6 - 6

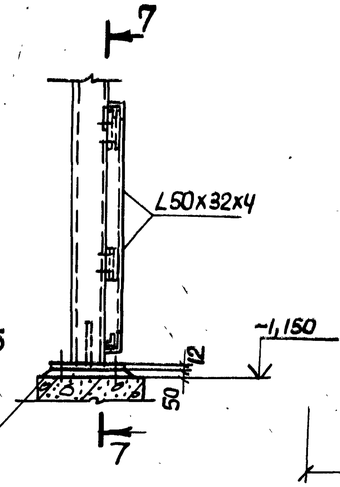

7 - 7

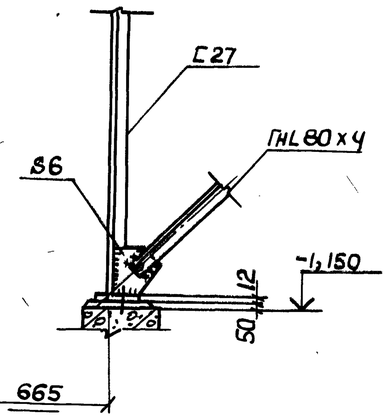

(16)

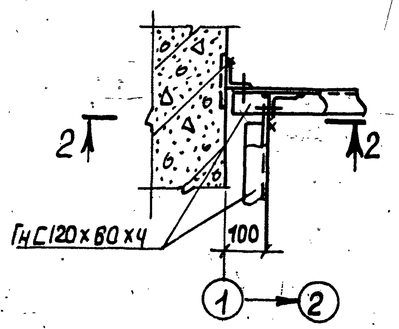

(18)

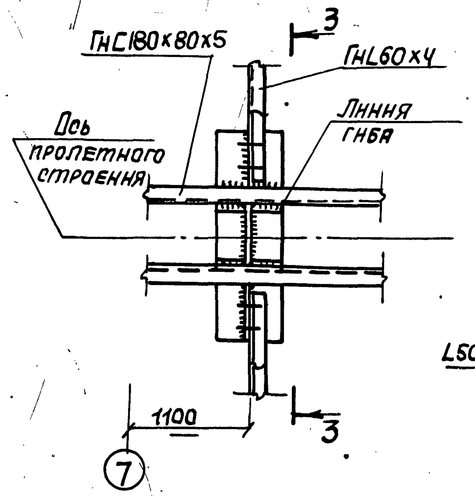

4 - 4

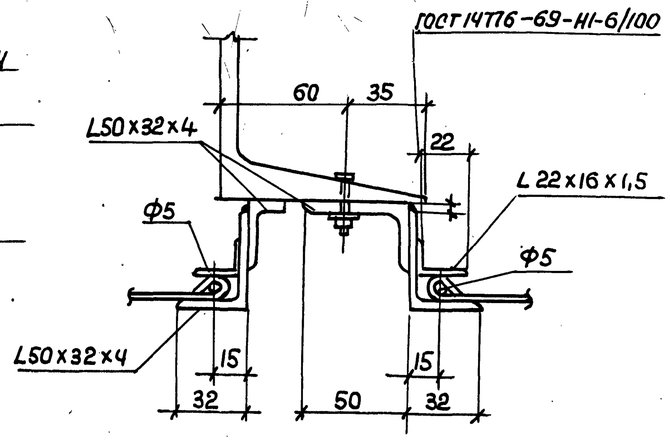

(17)

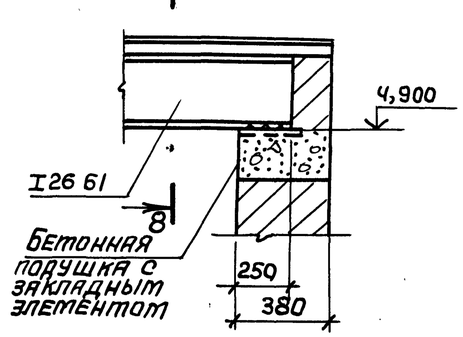

8 - 8

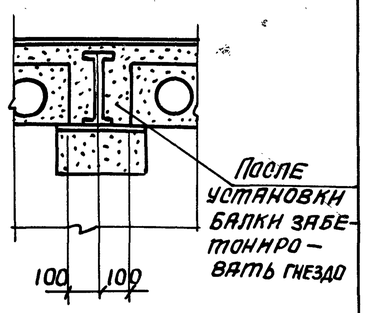

2 - 2

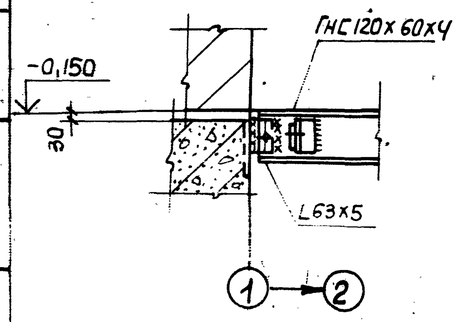

3 - 3

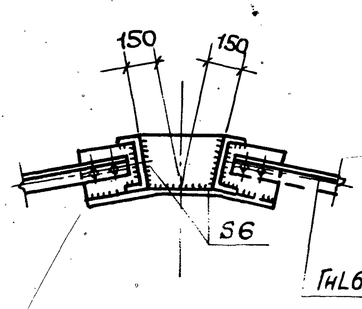

5 - 5

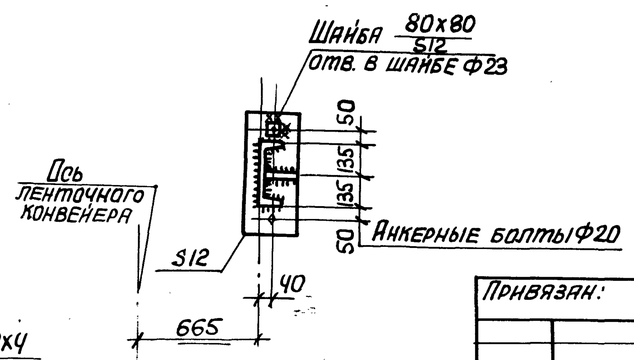

87
9032/5

ГИП	Гуринский		ТП 708-18.85 КМ	
Нач. отд.	Светличный		Склад заполнителей бетона прирельсовый автоматизированный с двумя трактами подачи емкостью 6 тыс. куб. м.	
Н. контр.	Гудзенко			
Гл. спец.	Гудзенко			Стадия: Р; Лист: 36; Листов:
Рук. гр.	Учитель			
Ст. инж.	Межнборская		Узлы 14 ÷ 18.	Госстрой СССР Харьковский промстройниипроект
Ст. инж.	Межнборская			
Инженер	Копнуца			

Привязан:

Инв. №

Типовой проект Альбом 5

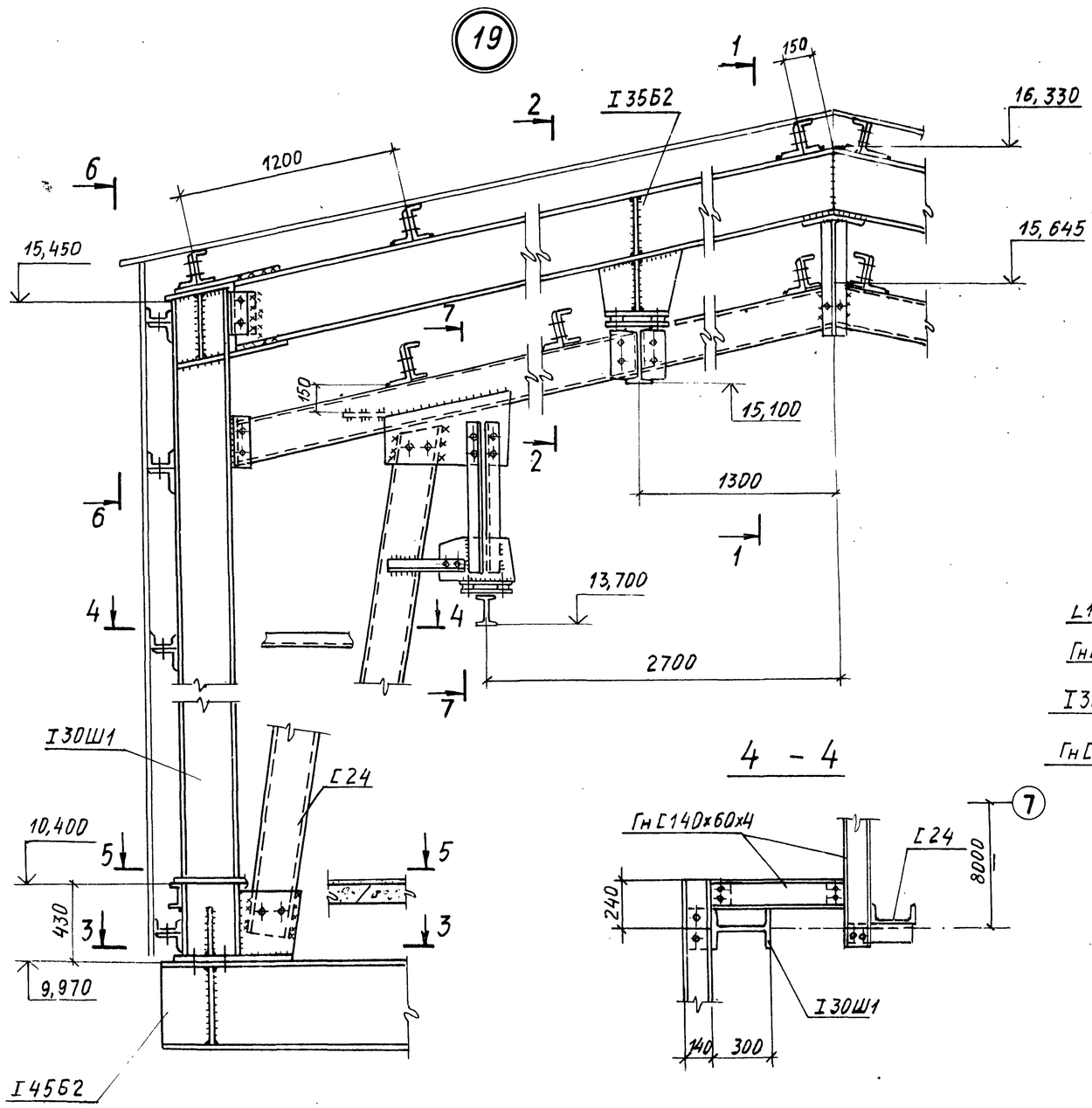

1 - 1

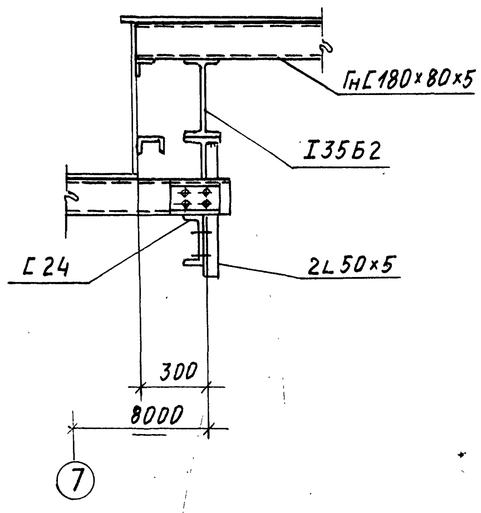

2 - 2

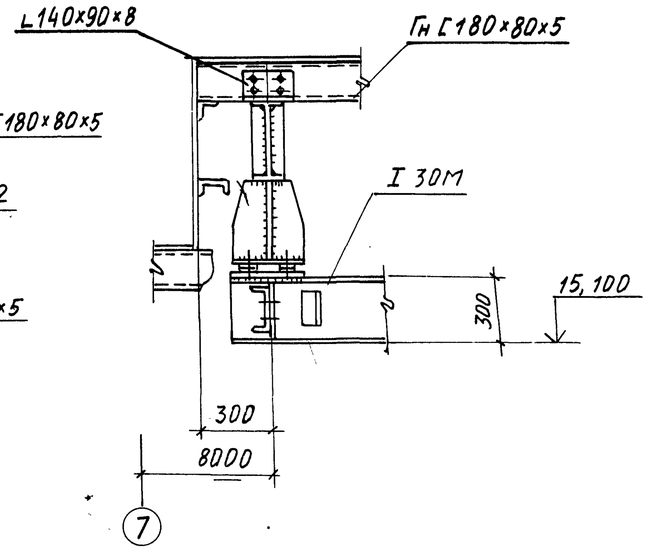

6 - 6

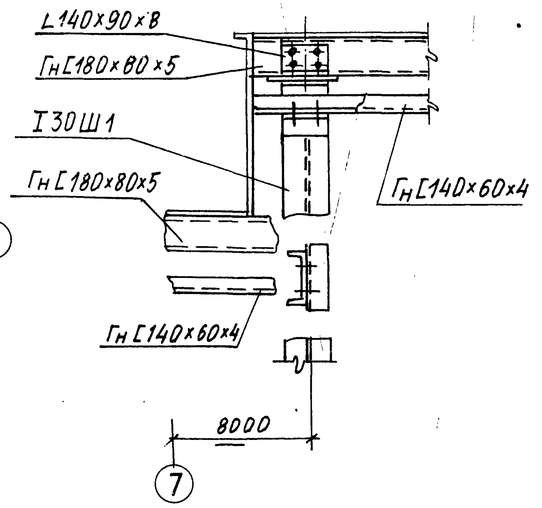

7 - 7

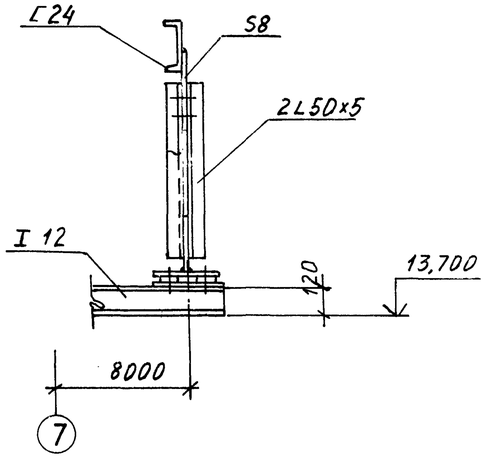

4 - 4

3 - 3

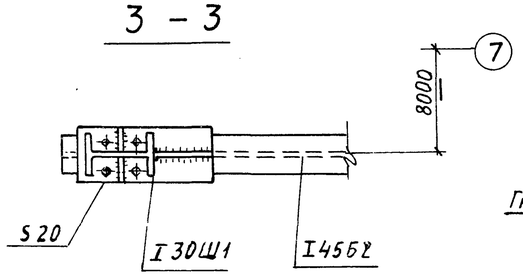

5 - 5

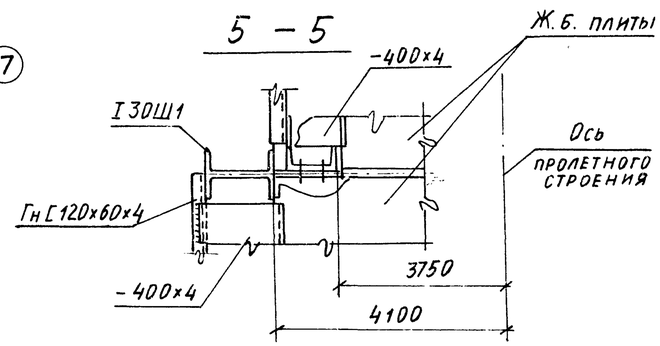

88
9032/5

ГИП	Туринский		
Нач. отд.	Светличный		
Н. контр.	Гудзенко		
Гл. спец.	Гудзенко		
Рук. гр.	Учитель		
Ст. инж.	Межиборская		
Ст. инж.	Межиборская		
Инженер	Копица		

ТП 708-18.85 КМ

Склад заполнителей бетона прирельсовый автоматизированный с двумя трактами подачи емкостью 6 тыс. куб. м

Узел 19

Стадия	Лист	Листов
Р	37	

Госстрой СССР Харьковский Промстройниипроект

Привязан:

Инв. №

Инв. № подл. | Подпись и дата | Взам. инв. №

Альбом 5

Типовой проект

ЩС1; ЩС2

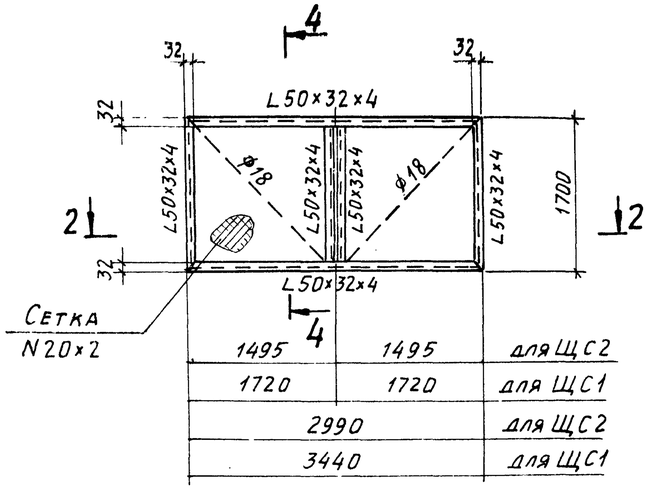

1495	1495	для ЩС2
1720	1720	для ЩС1
2990		для ЩС2
3440		для ЩС1

ЩС4; ЩС6; ЩС7

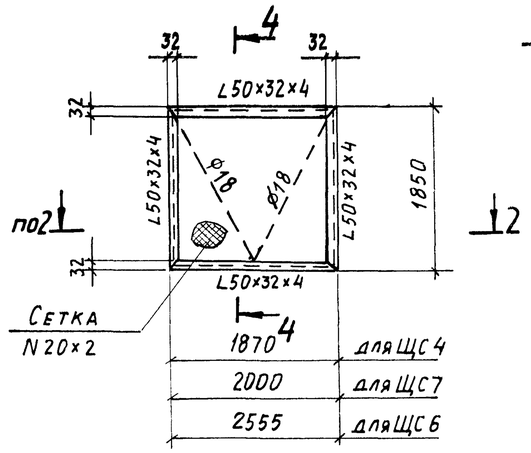

1870		для ЩС4
2000		для ЩС7
2555		для ЩС6

4 - 4

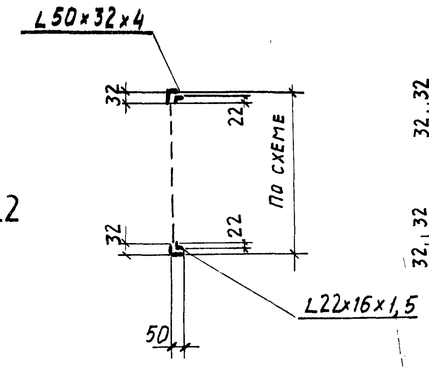

5 - 5

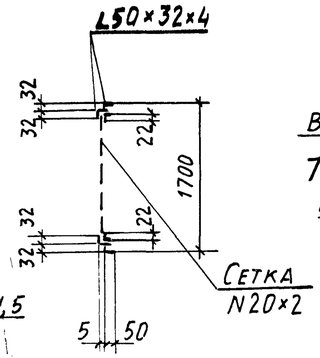

Деталь „А"

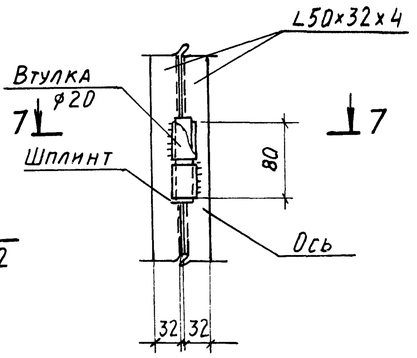

ЩС3

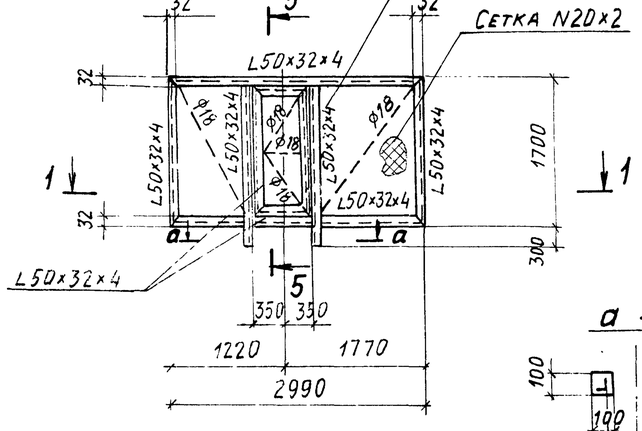

ЩС5; ЩС8

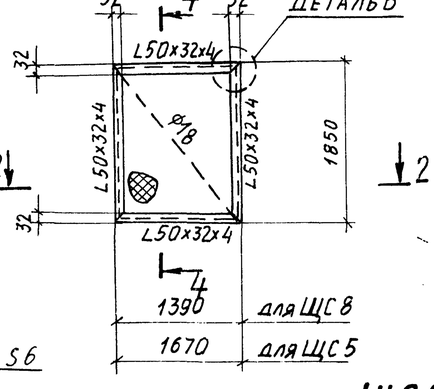

1390	для ЩС8
1670	для ЩС5

Деталь Б

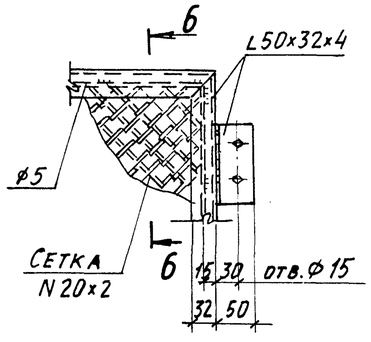

6 - 6

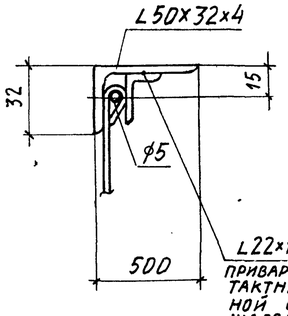

7 - 7

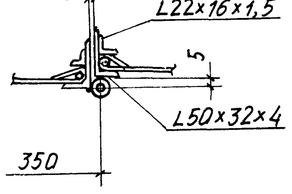

а - а

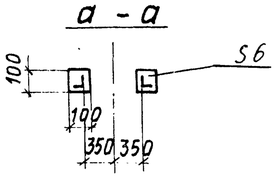

1 - 1

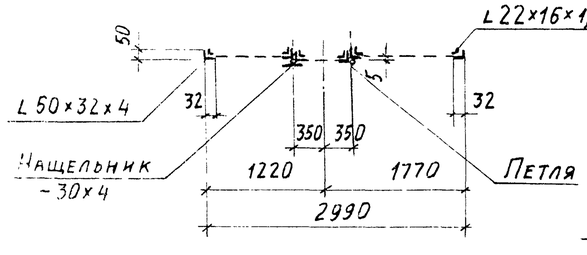

2 - 2

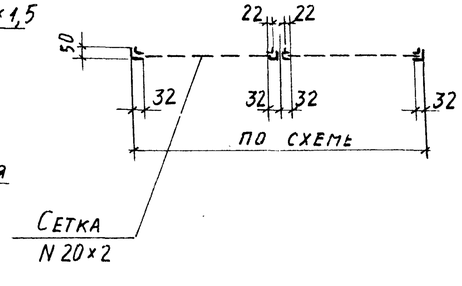

ЩС9; ЩС10; ЩС11

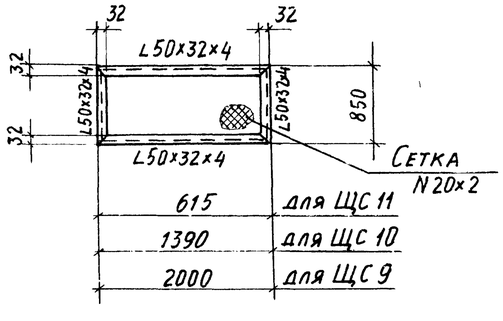

615	для ЩС11
1390	для ЩС10
2000	для ЩС9

Маркировку щитов смотрите на листах 18, 20, 23.

Привязан:

Инв. №

Взам. инв. №

Подпись и дата

Инв. № подл.

ГИП	Гуринский	
Нач. отд.	Светличный	
Н. контр.	Гудзенко	
Гл. спец.	Гудзенко	
Рук. гр.	Учитель	
Ст. инж.	Межиборская	
Ст. инж.	Межиборская	
Инженер	Колица	

ТП 708-18.85 КМ

Склад заполнителей бетона прирельсовый автоматизированный с двумя трактами подачи емкостью 6 тыс. куб.м

Галерея ленточных конвейеров №5, №6

Стадия	Лист	Листов
Р	38	

Схемы сетчатых щитов

Госстрой СССР Харьковский Промстройниипроект

89

9032/5