К 1
РИТОРИАЛЬНЫЙ
ТАЛОГ ДЛЯ
ОИТЕЛЬСТВА
.МОСКВЕ

РС 04-18

ОБЪЕМНЫЕ ЭЛЕМЕНТЫ ШАХТЫ ЛИФТА

ДОПОЛНЕНИЕ 1 К ИЖ 237

МОСКВА 1992г.

Правительство Москвы
Департамент строительства

МНИИТЭП

РС 04-18

ОБЪЕМНЫЕ ЭЛЕМЕНТЫ ШАХТЫ ЛИФТА

Дополнение I к ИЖ 237

Гл. инженер института — Е.Е. Никитин
Гл. конструктор института — В.А. Снора
Начальник ОСК — И.А. Ипатьев
Гл. специалист ОСК — Б.А. Алферов
Гл. специалист — Г.Н. Чеботарева

Введено в действие МНИИТЭП
от 15.05.92 приказ № 14-ТО

1. Пояснительная записка			лист 2
2. Номенклатура.			листы 3,4
3. Объемные элементы шахты лифта	ШЛ 32с28-В1,	общий вид	
	ШЛ 32с28-1-В1	—"—	лист 5
4. —"—	ШЛ 32с30-В1	—"—	
	ШЛ 32с30-1-В1	—"—	—"— 6
5. —"—	ШЛ 32с14-В1	—"—	листы 7,8
6. —"—	ШЛ 32с14д-В1	—"—	лист 9
7 —"—	ШЛ 32с9-В1	—"—	—"— 10
8. —"—	ШЛ 32с9-1л-В1	—"—	—"— 11
9. —"—	ШЛ 32с9-1п-В1	—"—	—"— 12
10. —"—	ШЛГ 50 сл 28-В1	—"—	листы 13,14
11. —"—	ШЛГ 50 сл 30-В1	—"—	—"— 15,16
12. —"—	ШЛГ 50 14-В1	—"—	—"— 17,18
13. —"—	ШЛГ 50 14д-В1	—"—	—"— 19,20
14. —"—	ШЛГ 50а-В1	—"—	лист 21
15. —"—	ШЛГ 50 9-1л-В1	—"—	
	ШЛГ 50 9-1п-В1	—"—	—"— 22
16. —"—	ШЛГ 50сл3В1	—"—	—"— 23
17. Узлы			24,25
18. Информационная карта			1К

Калькуляция 92-3/1

РС 04-18 Дополнение 1 к ИЖ237			
Содержание	Стадия	Масса	Масштаб
	Р		
	Лист 1	Листов 0	
	МНИИТЭП ОСК		

Взам. инв. №

Подпись и дата

Инв. № подл.

Альбом РС 04-18 является дополнением I к ИЖ 237 вып.I,2. Альбом включает в себя изменения рабочих чертежей объемных элементов, связанные с внедрением лифтов грузоподъемностью 400 кг и 630 кг по ГОСТ 5746-83.

Армирование изделий осталось без изменений по альбомам ИЖ 237 вып. I и ИЖ 237 вып.2.

На приведенных чертежах даны только те виды, разрезы и сечения, в которые вносятся изменения / размеры, новые закладные детали, их привязка и т.д./.

При производстве изделий, необходимо пользоваться таблицами показателей на одно изделие, приведенными на листах альбома РС 04-18.

НАЧ.ОТД.				РС 04-18 Доп.1 к ИЖ237			
ГЛ.СПЕЦ.							
ГЛ.СПЕЦ.	Неботарева						
ЗАВ.ГР.				Пояснительная записка	СТАДИЯ	ЛИСТ	ЛИСТОВ
РАЗРАБ.						2	
ПРОВЕР.					МНИИТЭП ОСК		
Н.КОНТР.							

ИНВ.№ ПОДЛ. | ПОДПИСЬ И ДАТА | ВЗАМ.ИНВ.№

№№ п/п	Марка элемента	Эскиз	Размеры, мм Д	Ш	В	Марка бетона	Объем изделия м³	Масса изделия кг	Расход бетона, м³	Расход стали, кг Арматура	Закладн. детали	Всего	Расход стали на 1 м³ бетона	№№ листов
1	ША 32 с 28-В1	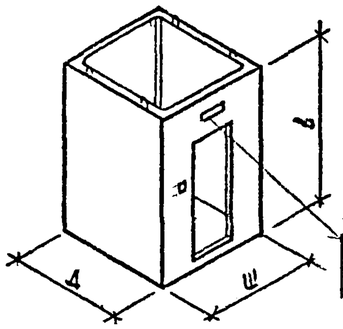	1930	1820	2790	М200	1,99	4975	1,99					5
2	ША 32 с 28-1-В1						1,99	4975	1,99					
3	ША 32 с 30-В1				2990		2,14	5350	2,14					6
4	ША 32с30-1-В1						2,14	5350	2,14					
5	ША 32 с 14-В1	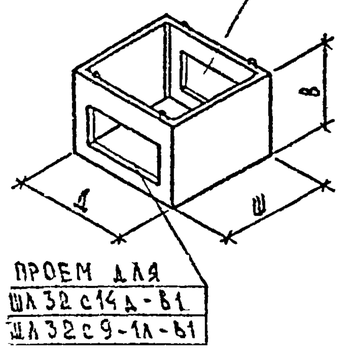	1930	1820	1390	М200				18,40	15,83	34,23	31,69	7,8
6	ША 32 с 14Д-В1									26,38	11,09	37,47	44,71	9
7	ША 32 с 9-В1				890					11,88	7,46	19,34	27,95	10
8	ША 32 с 9-1А-В1									15,48	10,35	25,83	41,53	11
9	ША 32 с 9-1П-В1									15,48	10,35	25,83	41,53	12

1. Расход стали для поз. 1-4 см. альбом ИЖ 237 вып.1, часть 1
2. Показатели по расходу бетона, объему и массе изд для поз. 6-9 см. альбом ИЖ 237 вып 1 часть 1

Нач отд	Ипатьев	
Гл. спец	Алферов	
Гл спец	Неботарева	
Зав тр.	Сабельева	
Разраб	Полякова	
Провер	Сабельева	
Н контр	Неботарева	

РС 04-18
Дополнение к ИЖ237

Номенклатура

Стадия	Масса	Масштаб
Р	—	—
Лист 8	Листов	

МНИИТЭП ОСК

№№ п/п	Марка элемента	Эскиз	Размеры, мм Д	Ш	В	Марка бетона	Объем изделия м³	Масса изделия кг	Расход бетона, м³	Расход стали, кг Арматура	Закладн. детали	Всего	Расход стали на 1 м³ бетона	№№ листов
10	ШАГ 50 СЛ 28-В1	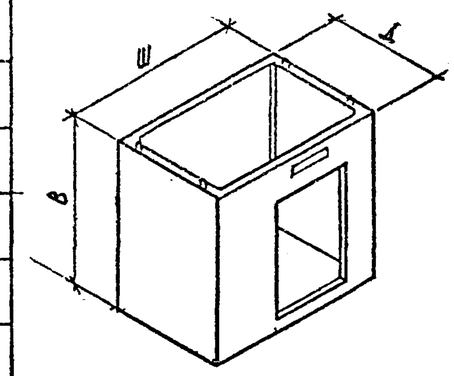	1920	2920	2790	200				50,58	19,92	70,50	28,20	13,14
12	ШАГ 50 СЛ-30-В1				2990					52,68	19,92	72,60	26,89	15,16
13	ШАГ 5014-В1	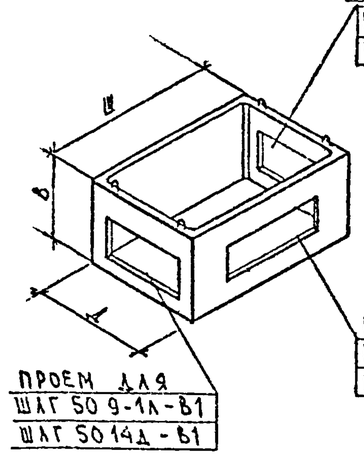	1930	2920	1390	200				23,51	18,87	42,38	30,71	17,18
14	ШАГ 5014Д-В1									30,80	14,14	44,94	37,46	19,20
15	ШАГ 509-В1				890					15,30	9,13	24,43	27,67	21
16	ШАГ 509-1Л-В1									22,52	13,85	36,37	50,03	22
17	ШАГ 509-1П-В1									22,52	13,85	36,37	50,03	
18	ШАГ 50СЛ3-В1	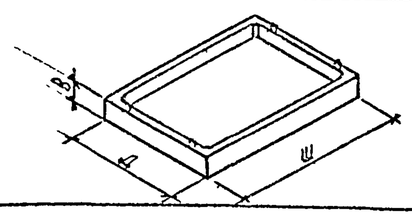	1930	2920	290	200				11,26	9,12	20,38	71,51	23

Показатели по расходу бетона, объему и массе изделий см. альбом ИЖ 237 вып. 1 часть 1 и ИЖ 237 вып. 2.

РС 04-18 доп. 1 к ИЖ 237

Номенклатура

Лист 4

Формат А3

ИЗМЕНЕНИЯ К ЛИСТУ 4 АЛЬБОМА ИЖ 237 ВЫП. 1 ЧАСТЬ 1

5-5
ШЛ 32с28-В1

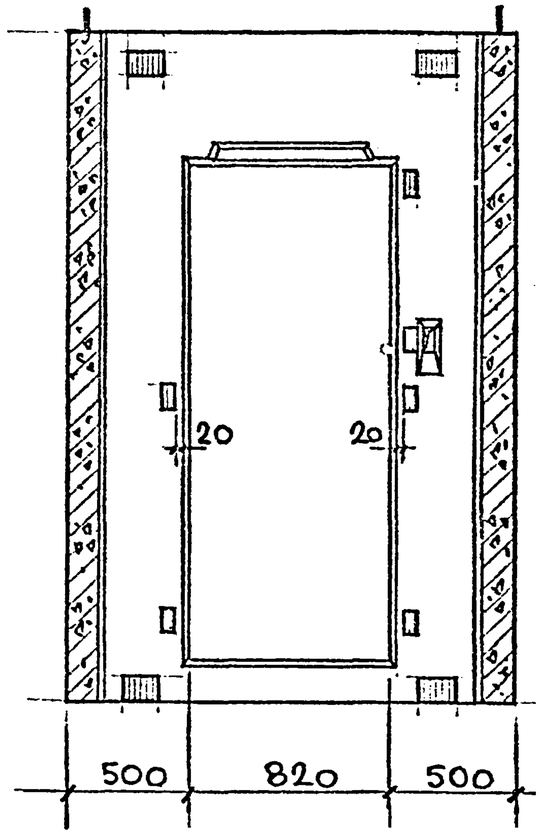

5-5
ШЛ 32с 28-1-В1

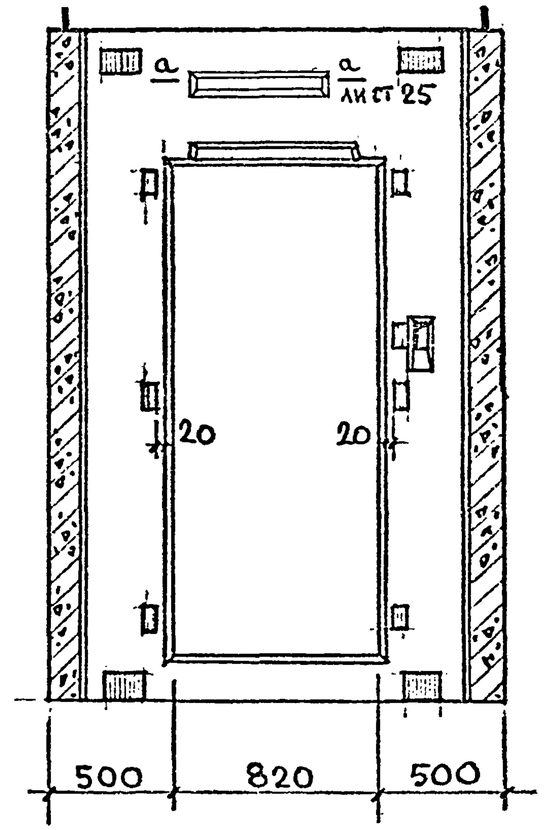

НАЧ.ОТД.	ИПАТЬЕВ		
ГЛ.СПЕЦ.	АЛФЕРОВ		
ГЛ.СПЕЦ.	ЧЕБОТАРЕВА		
РУК.ГР.	САВЕЛЬЕВА		
РАЗРАБ.	СИТНИКОВ		
ПРОВЕР.	САВЕЛЬЕВА		

РС 04-18
ДОПОЛНЕНИЕ 1 К ИЖ237

ОБЪЕМНЫЕ ЭЛЕМЕНТЫ ШАХТЫ ЛИФТА ШЛ32с28-В1; ШЛ32с28-1-В1 ОБЩИЙ ВИД.

Стадия	Масса	Масштаб
Р		1:25
Лист 5	Листов	

МНИИТЭП ОСК

ГЛ.СПЕЦ. МТО ЛАГОВЕР

Взаим. инв. №

Подпись и дата

Инв. № подл.

ИЗМЕНЕНИЯ К ЛИСТУ 7 АЛЬБОМА ИЖ 237 ВЫП 1 ЧАСТЬ1

5-5

ШЛ 32с30-В1

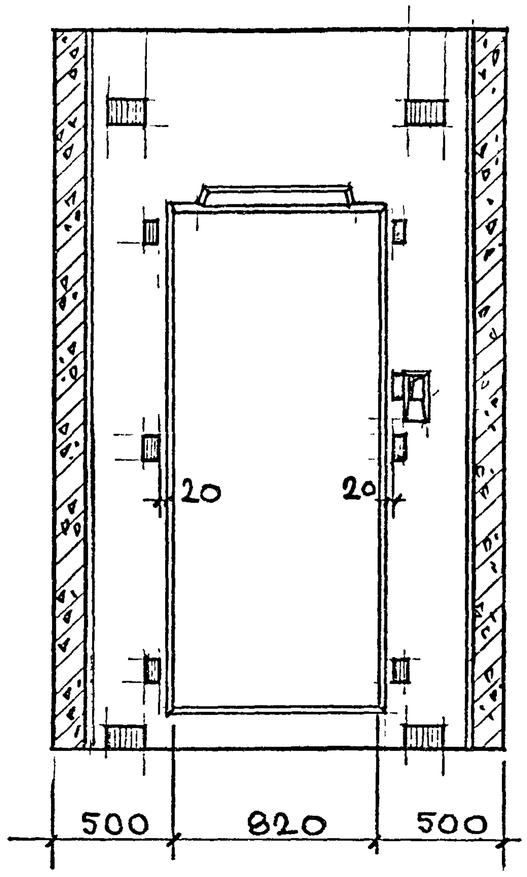

5-5

ШЛ 32с30-1-В1

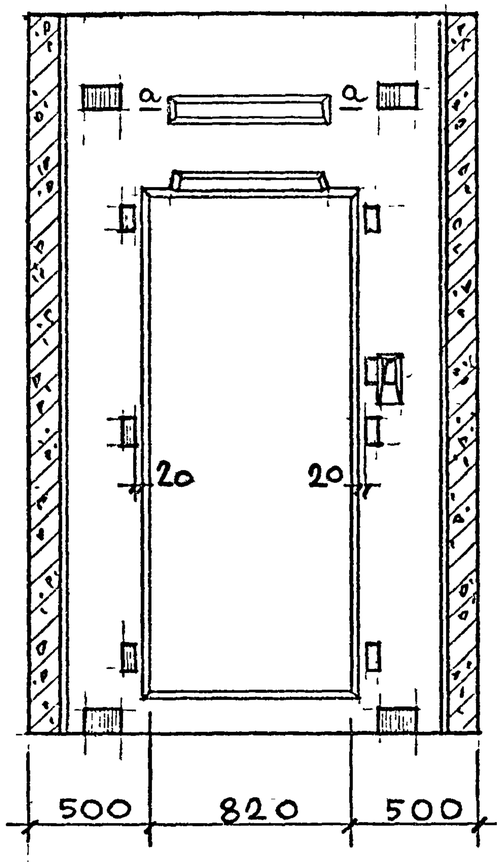

НАЧ.ОТД.	ИПАТЬЕВ		
ГЛ.СПЕЦ.	АЛФЕРОВ		
ГЛ.СПЕЦ.	ЧЕБОТАРЕВА		
РУК.ГР.ИН.	САВЕЛЬЕВА		
РАЗРАБ.	СИТНИКОВА		
ПРОВЕР.	САВЕЛЬЕВА		

РС 04-18

ДОПОЛНЕНИЕ 1 К ИЖ237

ОБЪЕМНЫЕ ЭЛЕМЕНТЫ ШАХТЫ ЛИФТА ШЛ32с30-В1, ШЛ32с30-1-В1 ОБЩИЙ ВИД

Стадия	Масса	Масштаб
Р		1:25
Лист 6	Листов	

МНИИТЭП ОСК

ГЛ.СПЕЦ. МТО ЛАГОВЕР

Взаим. инв. №

Подпись и дата

Инв. № подл. 7444

ИЗМЕНЕНИЯ К ЛИСТУ 9 АЛЬБОМА ИЖ 237 ВЫП.1 ЧАСТЬ1

1-1

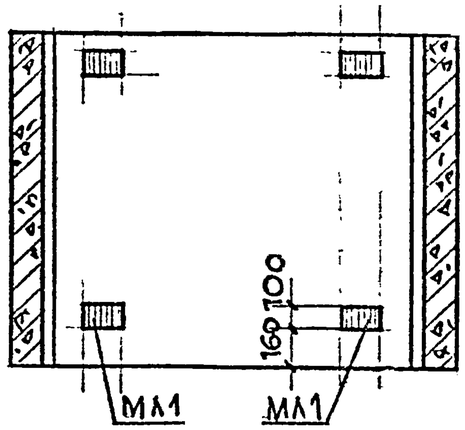

2-2

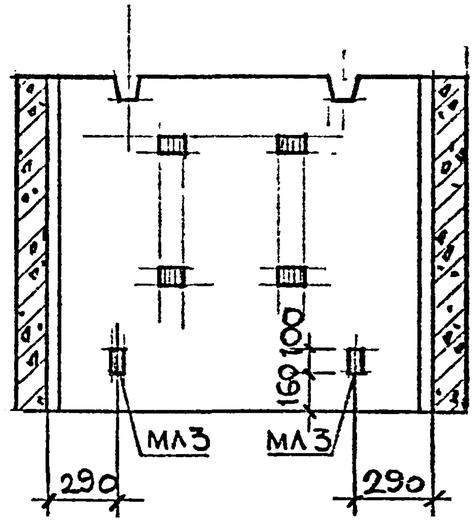

ПОКАЗАТЕЛИ НА ОДНО ИЗДЕЛИЕ			
МАССА ИЗДЕЛИЯ		КГ	2700
ОБЪЕМ ИЗДЕЛИЯ		$М^3$	1,08
РАСХОД СТАЛИ	АРМАТУРА	КГ	18,4
	ЗАКЛАД. ДЕТАЛИ	КГ	15,83
	ВСЕГО	КГ	34,23
РАСХОД БЕТОНА		$М^3$	1,08
МАРКА БЕТОНА ПО ПРОЧНОСТИ НА СЖАТИЕ		—	М 200

В АЛЬБОМЕ ИЖ.237 ВЫП. 1 ЧАСТЬ 1 НА ЛИСТЕ 11
В ТАБЛИЦЕ „ВЫБОРКА АРМАТУРНЫХ ИЗДЕЛИЙ И ЗАКЛАДНЫХ ДЕТАЛЕЙ"
ИЗМЕНИЛОСЬ КОЛИЧЕСТВО
ЗАКЛАДНЫХ ДЕТАЛЕЙ: МЛ1 - 4 ШТ; МЛ2 - 4 ШТ.; МЛ-3 - 6 ШТ.
И ОБЩИЙ РАСХОД СТАЛИ — 34,23 КГ

НАЧ ОТД	ИПАТЬЕВ	
ГЛ.СПЕЦ	АЛФЕРОВ	
ГЛ.СПЕЦ	ЧЕБОТАРЕВ	
РУКОВ.Г	САВЕЛЬЕВ	
РАЗРАБ	СИТНИКОВ	
ПРОВЕР	САВЕЛЬЕВ	

РС 04-18
ДОПОЛНЕНИЕ 1 К ИЖ237

ОБЪЕМНЫЙ ЭЛЕМЕНТ ШАХТЫ ЛИФТА ШЛ 32С 14-81
ОБЩИЙ ВИД.

Стадия	Масса	Масштаб
Р		1:25
Лист 7	Листов	

МНИИТЭП-ОСК

Взаим. инв. № | Подпись и дата | Инв № подл.

ИЗМЕНЕНИЯ К ЛИСТУ 10 АЛЬБОМА ИЖ237 вып.1 ч.1

3-3

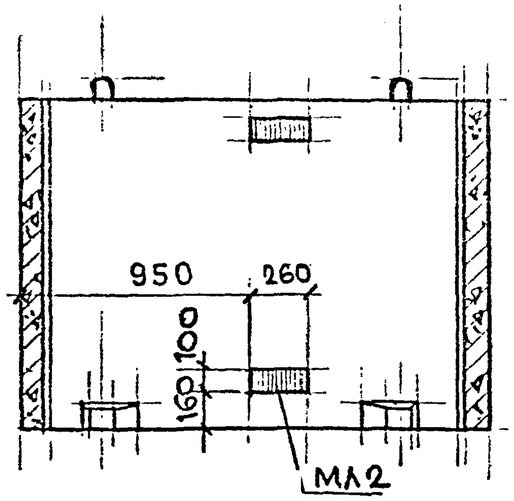

4-4

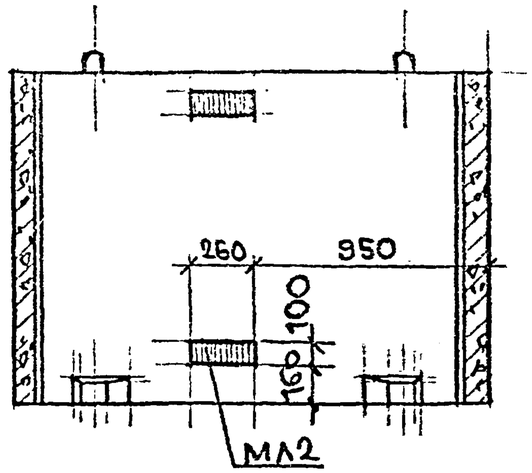

НАЧ.ОТД.	ИПАТЬЕВ		
ГЛ.СПЕЦ.	АЛФЕРОВ		
ГЛ.СПЕЦ.	ЧЕБОТАРЕВА		
РУК.ГР.ИН.	САВЕЛЬЕВ		
РАЗРАБ.	СИТНИКОВ		
ПРОВЕР.	САВЕЛЬЕВ		

РС 04-18
ДОПОЛНЕНИЕ 1 К ИЖ237

ОБЪЕМНЫЙ ЭЛЕМЕНТ ШАХТЫ ЛИФТА ШЛ 32С 14-31 ОБЩИЙ ВИД

Стадия	Масса	Масштаб
Р		1:25
Лист 8	1	Листов

МНИИТЭП ОСК

ГЛ. СПЕЦ. МТО ЛАГОВЕР

Взаим. инв. №

Подпись и дата

Инв. № подл.

Изменения к листу 12 Альбома ИЖ237 вып.1 ч.1

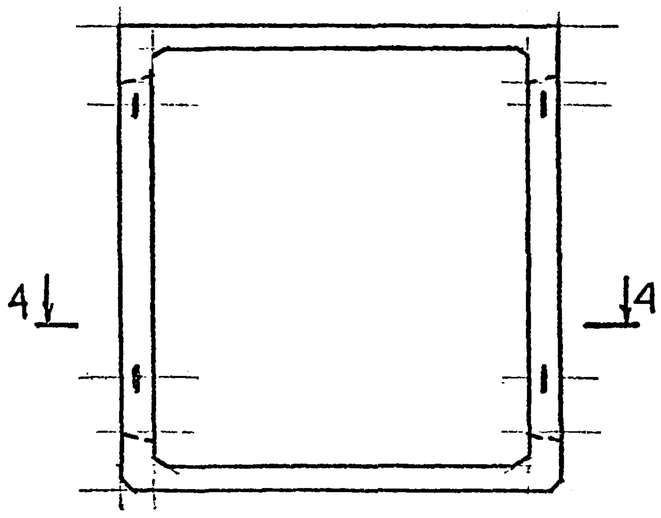

4-4

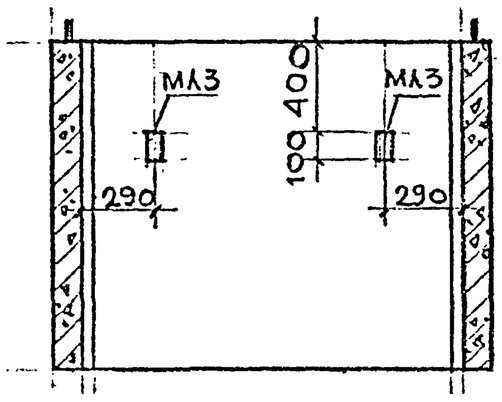

Показатели на одно изделие			
Масса изделия		кг	2100
Объем изделия		$м^3$	0.838
Расход стали	Арматура	кг	26,38
	Заклад. детали	кг	11.09
	Всего	кг	32,47
Расход бетона		$м^3$	0.838
Марка бетона по прочности на сжатие		—	М200

В альбоме ИЖ237 выпуск 1 часть 1 на листе 13 в таблице „Выборка арматурных изделий и закладных деталей" изменилось количество закладных деталей МЛ3 - 10 шт. и общий расход стали - 37,47 кг

Нач.отд.	Ипатьев	
Гл.спец.	Алферов	
Гл.спец.	Чеботарев	
Рук.гр.	Савельев	
Разраб.	Ситникова	
Провер.	Савельев	

РС 04-18
Дополнение 1 к ИЖ237

Объемный элемент шахты лифта ШЛ32с14Д-В1
Общий вид

Стадия	Масса	Масштаб
Р		1:25
Лист 9	Листов	

МНИИТЭП ОСК

Инв.№ подл. | Подпись и дата | Взам.инв.№

Изменения к листу 14 альбома ИЖ 237 вып.1 часть 1

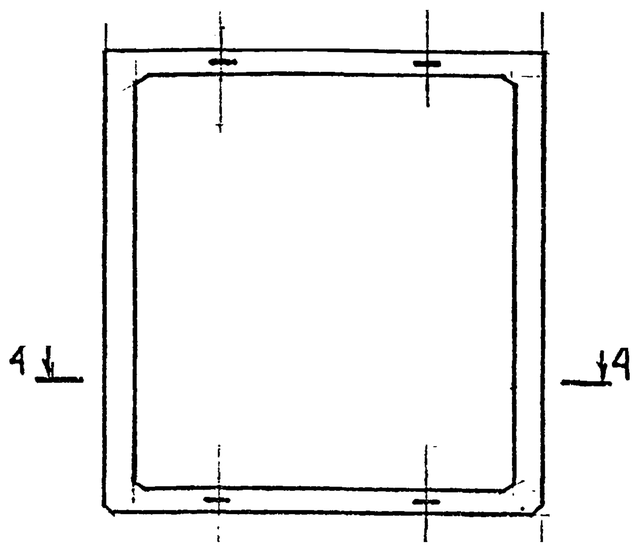

4-4

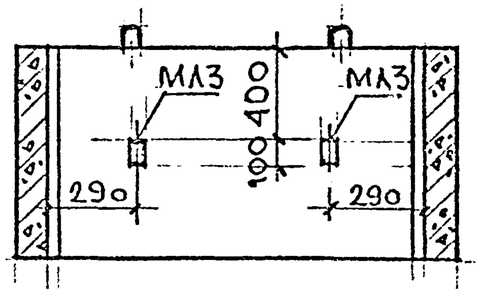

Показатели на одно изделие			
Масса изделия		кг	1730
Объем изделия		$м^3$	0,692
Расход стали	Арматура	кг	11,88
	Заклад. детали	кг	7,46
	Всего	кг	19,34
Расход бетона		$м^3$	0,692
Марка бетона по прочности на сжатие		—	М 200

В альбоме ИЖ237 выпуск 1 часть1 на листе 15 в таблице „Выборка арматурных изделий и закладных деталей" появилась закладная деталь марки МЛ3 в колич. 2 шт.
и изменился общий расход стали – 19,34 кг

Нач.отд.	Ипатьев	
Гл.спец.	Алферов	
Гл.спец.	Чеботарев	
Рук.гр.	Савельев	
Разраб.	Ситников	
Провер.	Савельев	

РС 04-18
Дополнение 1 к ИЖ237

Объемный элемент шахты лифта ШЛ32с9-В1
Общий вид

Стадия	Масса	Масштаб
Р.		1:25
Лист 10	Листов	

МНИИТЭП ОСК

Гл.спец. М10 Лаговер

Взаим. инв. №

Подпись и дата

Инв. № подл.

ИЗМЕНЕНИЯ К ЛИСТУ 16 АЛЬБОМА ИЖ 237 ВЫП. 1 Ч. 1

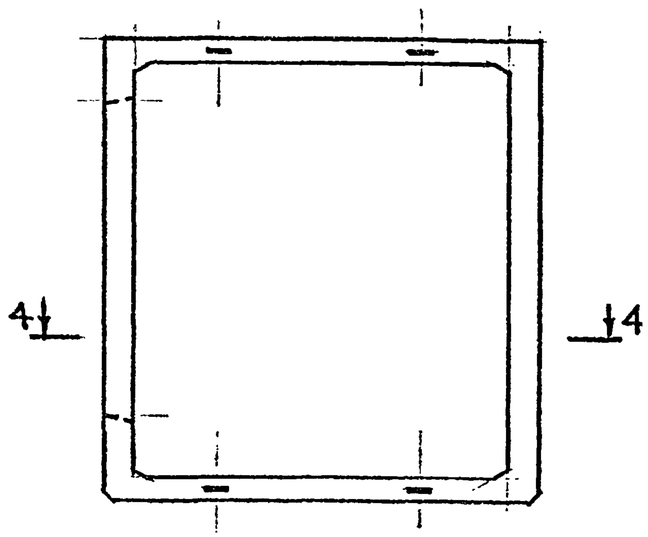

4-4

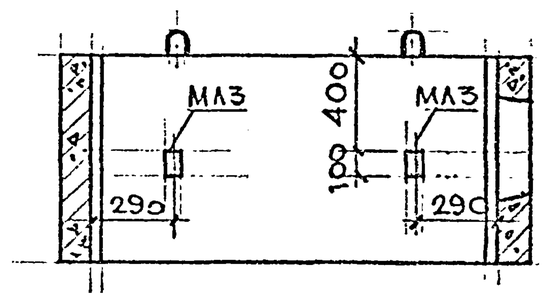

ПОКАЗАТЕЛИ НА ОДНО ИЗДЕЛИЕ			
МАССА ИЗДЕЛИЯ		КГ	1560
ОБЪЕМ ИЗДЕЛИЯ		$М^3$	0,622
РАСХОД СТАЛИ	АРМАТУРА	КГ	15,48
	ЗАКЛАД. ДЕТАЛИ	КГ	10,35
	ВСЕГО	КГ	25,83
РАСХОД БЕТОНА		$М^3$	0,622
МАРКА БЕТОНА ПО ПРОЧНОСТИ НА СЖАТИЕ		—	М 200

В АЛЬБОМЕ ИЖ237 ВЫПУСК 1 ЧАСТЬ 1 НА ЛИСТЕ 17 В ТАБЛ. „ВЫБОРКА АРМАТУРНЫХ ИЗДЕЛИЙ И ЗАКЛАДНЫХ ДЕТАЛЕЙ", ИЗМЕНИЛОСЬ КОЛИЧЕСТВО ЗАКЛАДНЫХ ДЕТАЛЕЙ-МЛ3-4 ШТ И ОБЩИЙ РАСХОД СТАЛИ- 25,83 КГ

НАЧ.ОТД.	ИПАТЬЕВ	
ГА.СПЕЦ.	АНДРЕЕВ	
ГА.СПЕЦ.	ЧЕБОТАРЕВ	
РУКОВОД.	САВЕЛЬЕВ	
РАЗРАБ.	СИТНИКОВ	
ПРОВЕР.	САВЕЛЬЕВ	

РС 04-18
ДОПОЛНЕНИЕ 1 К ИЖ237

ОБЪЕМНЫЙ ЭЛЕМЕНТ ШАХТЫ ЛИФТА ША 32 С 9-1А-81 ОБЩИЙ ВИД

Стадия	Масса	Масштаб
Р		1:25
Лист 17	Листов	

МНИИТЭП ГОСК

Инв. № подл. | Подпись и дата | Взаим. инв. №

ИЗМЕНЕНИЯ К ЛИСТУ 18 АЛЬБОМА ИЖ 237 вып. 1 ч. 1

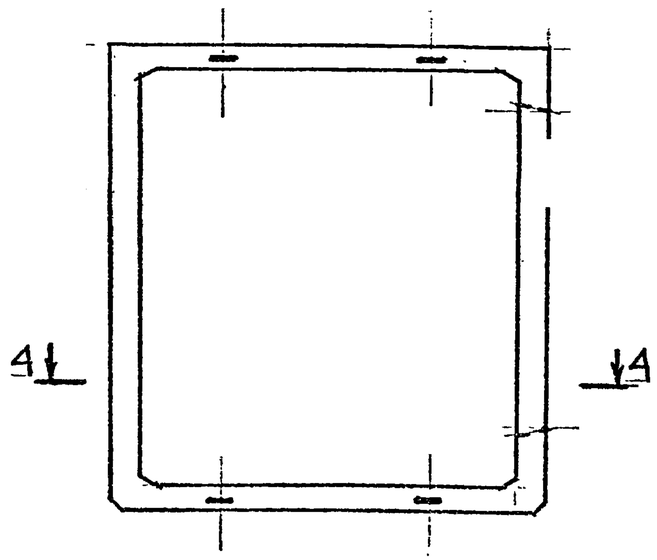

4-4

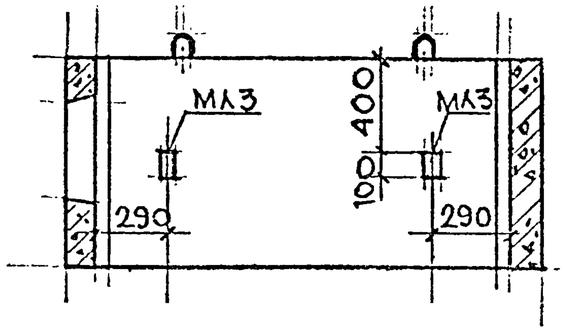

ПОКАЗАТЕЛИ НА ОДНО ИЗДЕЛИЕ			
МАССА ИЗДЕЛИЯ		кг	1560
ОБЪЕМ ИЗДЕЛИЯ		$м^3$	0,622
РАСХОД СТАЛИ	АРМАТУРА	кг	15,48
	ЗАКЛАД. ДЕТАЛИ	кг	10,35
	ВСЕГО	кг	25,83
РАСХОД БЕТОНА		$м^3$	0,622
МАРКА БЕТОНА ПО ПРОЧНОСТИ НА СЖАТИЕ		—	М 200

В АЛЬБОМЕ ИЖ 237 ВЫПУСК 1 ЧАСТЬ 1
НА ЛИСТЕ 19 В ТАБЛ. „ВЫБОРКА АРМАТУРНЫХ ИЗДЕЛИЙ
И ЗАКЛАДНЫХ ДЕТАЛЕЙ" ИЗМЕНИЛОСЬ:
КОЛИЧЕСТВО ЗАКЛАДНЫХ ДЕТАЛЕЙ – МЛ3 – 4 шт
И ОБЩИЙ РАСХОД СТАЛИ – 25,83 кг

НАЧ.ОТД.	ИПАТЬЕВ	
ГЛ.СПЕЦ.	АЛФЕРОВ	
ГЛ.СПЕЦ.	ЧЕБОТАРЕВ	
РУК.ГР.	САВЕЛЬЕВА	
РАЗРАБ.	СИТНИКОВА	
ПРОВЕР.	САВЕЛЬЕВА	

РС04-18
ДОПОЛНЕНИЕ 1 К ИЖ237

ОБЪЕМНЫЙ ЭЛЕМЕНТ ШАХТЫ ЛИФТА
ШЛ 32 с 9-1п-81
ОБЩИЙ ВИД

Стадия	Масса	Масштаб
Р		1:25
Лист 12	Листов	

МНИИТЭП
ОСК

Инв. № подл. | Подпись и дата | Взаим. инв. №
Гл.спец. МТО ЛАГОВЕР

ИЗМЕНЕНИЯ К ЛИСТУ 20 АЛЬБОМА ИЖ 237 ВЫП. 1 ЧАСТЬ 1

1-1

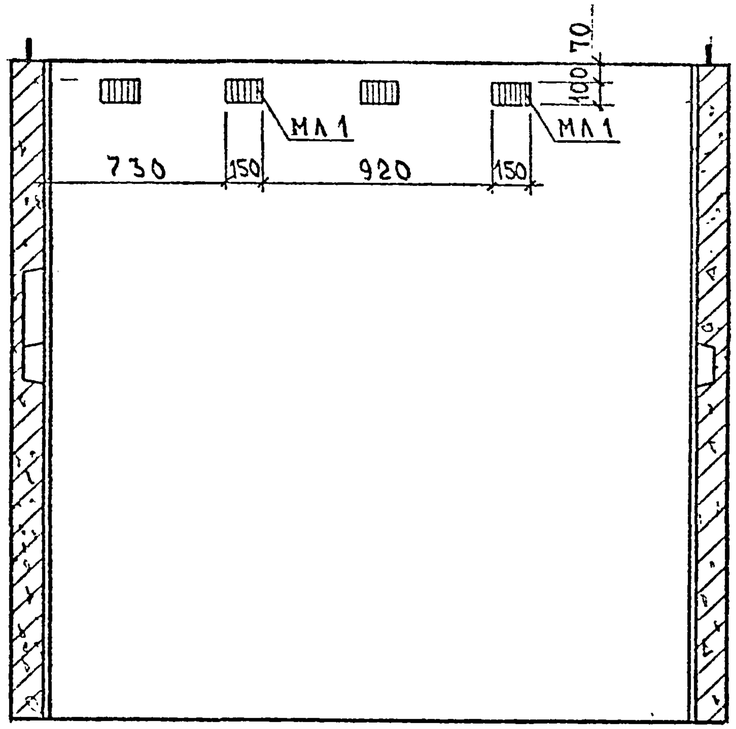

ПОКАЗАТЕЛИ НА ОДНО ИЗДЕЛИЕ			
НАИМЕНОВАНИЕ ИЗДЕЛИЯ		—	ШАГ 50СЛ28-В1
МАССА ИЗДЕЛИЯ		КГ	6250
ОБЪЕМ ИЗДЕЛИЯ		М3	2,50
РАСХОД СТАЛИ	АРМАТУРА	КГ	50,58
	ЗАКЛАД. ДЕТ.	КГ	19,92
	ВСЕГО	КГ	70,50
РАСХОД БЕТОНА		М3	2,50
МАРКА БЕТОНА ПО ПРОЧНОСТИ НА СЖАТИЕ		—	М200

В АЛЬБОМЕ ИЖ237 ВЫПУСК 1 ЧАСТЬ 1 НА ЛИСТЕ 23 В ТАБЛИЦЕ ВЫБОРКА АРМАТУРНЫХ ИЗДЕЛИЙ И ЗАКЛАДНЫХ ДЕТАЛЕЙ ИЗМЕНИЛОСЬ КОЛИЧЕСТВО ЗАКЛАДНЫХ ДЕТАЛЕЙ – МЛ1 – 8 ШТ И ОБЩИЙ РАСХОД СТАЛИ – 70,50 КГ

Подп. и дата | Взам. инв. №

НАЧ ОТД	ИПАТЬЕВ		
ГЛ. СПЕЦ	АЛФЕРОВ		
ГЛ. СПЕЦ	ЧЕБОТАРЕВА		
ЗАВ. ГР	САВЕЛЬЕВА		
РАЗРАБ	ТЮЛЯЕВА		
ПРОВЕР	САВЕЛЬЕВА		

РС 04-18
ДОПОЛНЕНИЕ 1 К ИЖ 237

ОБЪЕМНЫЙ ЭЛЕМЕНТ ШАХТЫ ЛИФТА ШАГ 50 СЛ 28-В1 ОБЩИЙ ВИД.

Стадия	Масса	Масштаб
Р		1:25
Лист 13	Листов	

МНИИТЭП ГОСК

ИЗМЕНЕНИЯ К ЛИСТУ 22 АЛЬБОМА ИЖ 237 ВЫП.1 ЧАСТЬ1

5 - 5
ШАГ 50СЛ 28-В1

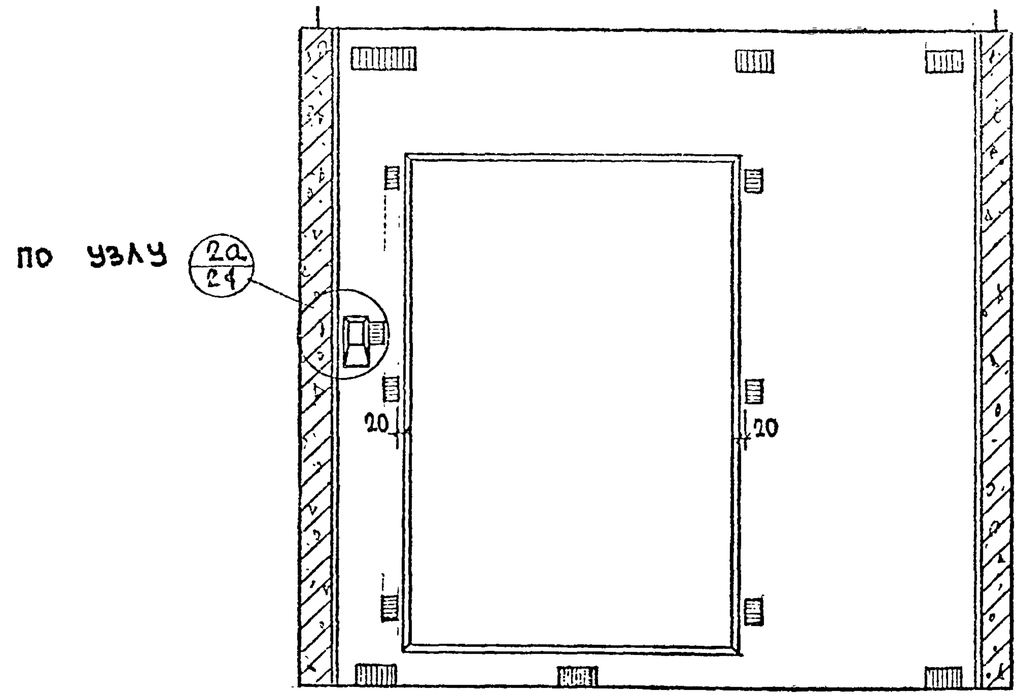

НАЧ.ОТД.	ИПАТЬЕВ		
ГЛ.СПЕЦ.	АЛФЕРОВ		
ГЛ.СПЕЦ.	ЧЕБОТАРЕВА		
ЗАВ.ГР.	САВЕЛЬЕВА		
РАЗРАБ.	ТЮЛЯКОВА		
ПРОВЕР.	САВЕЛЬЕВА		

РС 04-18
ДОПОЛНЕНИЕ 1 К ИЖ 237

ОБЪЕМНЫЙ ЭЛЕМЕНТ ШАХТЫ ЛИФТА ШАГ 50 СЛ 28-В1 ОБЩИЙ ВИД

Стадия	Масса	Масштаб
Р		1:25
Лист 14	Листов	

МНИИТЭП ОСК

Инв. № подл. | Подпись и дата | Взаим. инв. № | Инв. № дубл. | Подпись и дата

ИЗМЕНЕНИЯ К ЛИСТУ 24 АЛЬБОМА ИЖ 237 ВЫП.1 ЧАСТЬ1

1-1

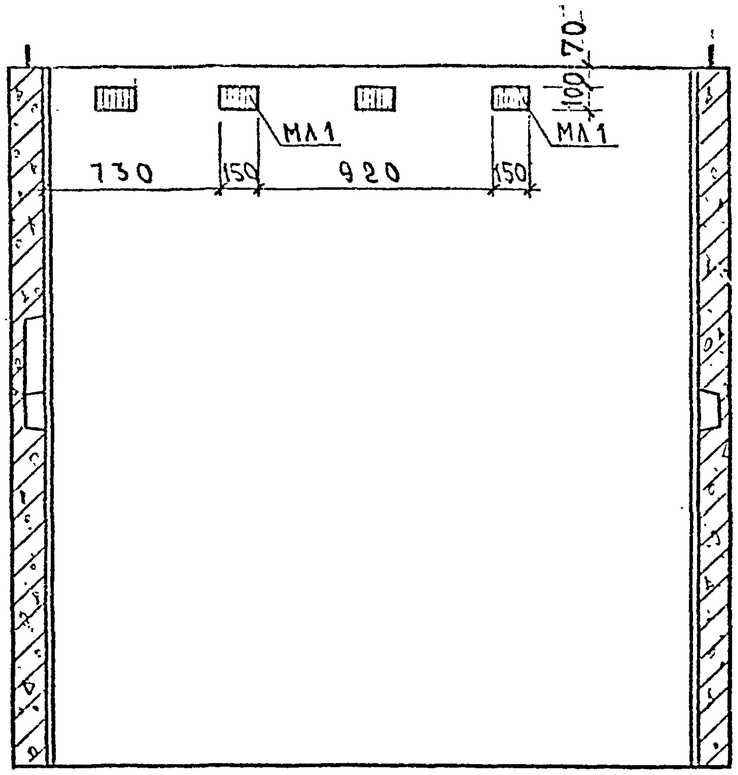

ПОКАЗАТЕЛИ НА ОДНО ИЗДЕЛИЕ			
НАИМЕНОВАНИЕ ИЗДЕЛИЯ			ШАГ 50 сл 30-В1
МАССА ИЗДЕЛИЯ		кг	6750
ОБЪЕМ ИЗДЕЛИЯ		м³	2,70
РАСХОД СТАЛИ	АРМАТУРА	кг	52,68
	ЗАКЛАД.ДЕТ	кг	19,92
	ВСЕГО	кг	72,60
РАСХОД БЕТОНА		м³	2,70
МАРКА БЕТОНА ПО ПРОЧНОСТИ НА СЖАТИЕ			М200

В АЛЬБОМЕ ИЖ 237 ВЫПУСК 1, ЧАСТЬ 1 НА ЛИСТЕ 27 В ТАБЛ. „ВЫБОРКА АРМАТУРНЫХ ИЗДЕЛИЙ И ЗАКЛАДНЫХ ДЕТАЛЕЙ" ИЗМЕНИЛОСЬ КОЛИЧЕСТВО ЗАКЛ. ДЕТАЛЕЙ – МЛ1 – 8 ШТ. И ОБЩИЙ РАСХОД СТАЛИ – 72,60 КГ

НАЧ.ОТД.	ПЛАТЬЕВ	
ГЛ.СПЕЦ.	АЛФЕРОВ С.	
ГЛ.СПЕЦ.	ЧЕБОТАРЕВА	
ЗАВ.ГР.	САВЕЛЬЕВА	
РАЗРАБ.	ТЮЛЕКОВА	
ПРОВЕР.	САВЕЛЬЕВА	

РС 04-18
ДОПОЛНЕНИЕ 1 К ИЖ 237

ОБЪЕМНЫЙ ЭЛЕМЕНТ ШАХТЫ ЛИФТА ШАГ 50 сл 30-В1
ОБЩИЙ ВИД

Стадия	Масса	Масштаб
Р		1:25
Лист 15	Листов	

МНИИТЭП ОСК

Инв.№ подл. | Подпись и дата | Взам.инв.№

ИЗМЕНЕНИЯ К ЛИСТУ 25 АЛЬБОМА ИЖ 237 ВЫП.1 ЧАСТЬ1

5 - 5
ШАГ 50 СА 30-81

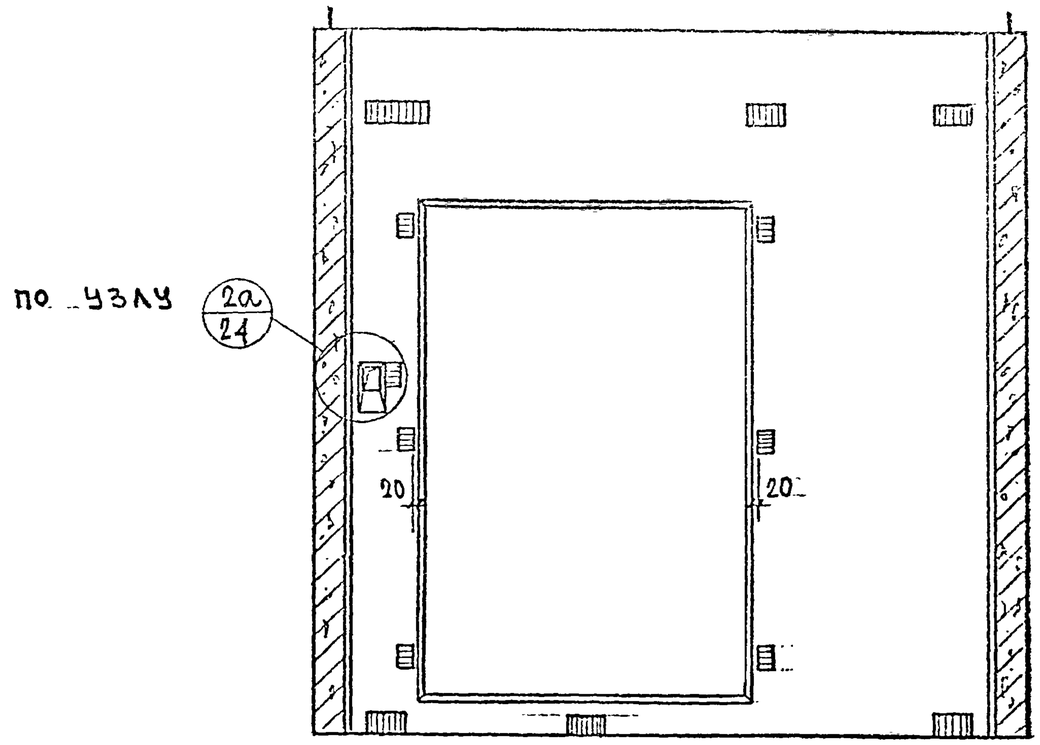

НАЧ.ОТД.	ИПАТЬЕВ	
ГЛ.СПЕЦ.	АЛФЕРОВ	
ГЛ.СПЕЦ.	ЧЕБОТАРЕВА	
ЗАВ.ГР.	САВЕЛЬЕВА	
РАЗРАБ.	ТЮЛЯКОВА	
ПРОВЕР.	САВЕЛЬЕВА	

РС 04-18
ДОПОЛНЕНИЕ 1 К ИЖ 237

ОБЪЕМНЫЙ ЭЛЕМЕНТ ШАХТЫ ЛИФТА ШЛГ 50 СА 30-В1 ОБЩИЙ ВИД

Стадия	Масса	Масштаб
Р		1 : 25
Лист 16	Листов	

МНИИТЭП ОСК

Инв. № подл. | Подпись и дата | Взаим. инв. №

ИЗМЕНЕНИЯ К ЛИСТУ 35 АЛЬБОМА ИЖ 237 вып.1 ч.1

1-1

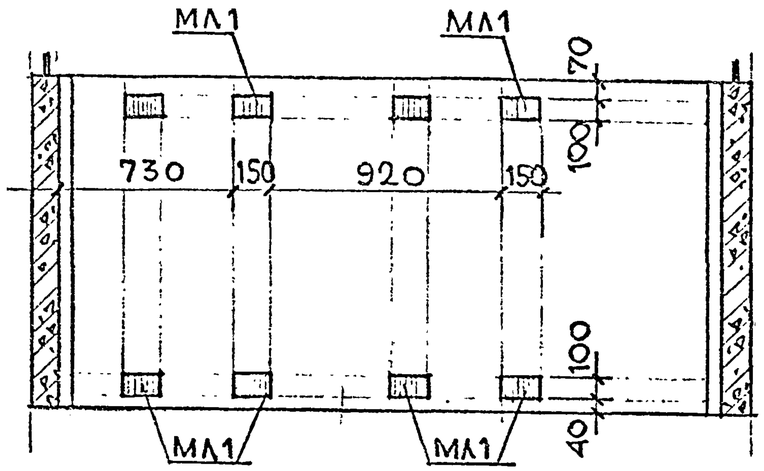

3-3

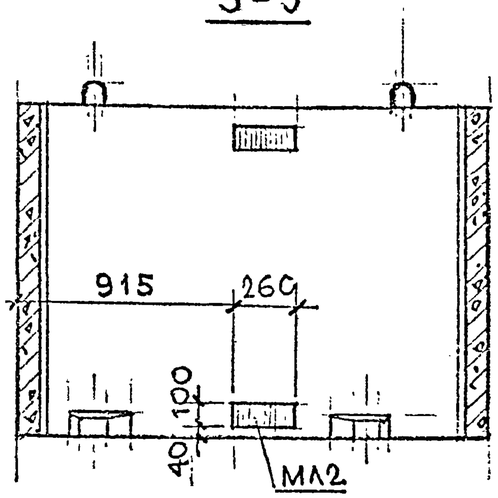

ПОКАЗАТЕЛИ НА ОДНО ИЗДЕЛИЕ			
МАССА ИЗДЕЛИЯ		КГ	3450
ОБЪЕМ ИЗДЕЛИЯ		$М^3$	1,38
РАСХОД СТАЛИ	АРМАТУРА	КГ	23,51
	ЗАКЛАД. ДЕТАЛИ	КГ	21,45
	ВСЕГО	КГ	44,96
РАСХОД БЕТОНА		$М^3$	1,38
МАРКА БЕТОНА ПО ПРОЧНОСТИ НА СЖАТИЕ		—	М 200

В АЛЬБОМЕ ИЖ 237 ВЫПУСК 1 ЧАСТЬ 1 НА ЛИСТЕ 37 В ТАБЛИЦЕ „ВЫБОРКА АРМАТУРНЫХ ИЗДЕЛИЙ И ЗАКЛАДНЫХ ДЕТАЛЕЙ" ИЗМЕНИЛОСЬ КОЛИЧЕСТВО ЗАКЛАДНЫХ ДЕТАЛЕЙ МЛ1 - 8 ШТ; МЛ2 - 4 ШТ.; МЛ3 - 7 ШТ. И ОБЩИЙ РАСХОД СТАЛИ - 44,96 КГ

НАЧ.ОТД.	ИПАТЬЕВ	
ГА.СПЕЦ.	АЛФЕРОВ	
ГА.СПЕЦ.	ЧЕБОТАРЕВА	
РУК.ГР.ИН.	САВЕЛЬЕВА	
РАЗРАБ.	СИТНИКОВА	
ПРОВЕР.	САВЕЛЬЕВА	

РС 04-18
ДОПОЛНЕНИЕ 1 К ИЖ 237

ОБЪЕМНЫЙ ЭЛЕМЕНТ ШАХТЫ ЛИФТА ШАГ 5014-В1 ОБЩИЙ ВИД

Стадия	Масса	Масштаб
Р.		1:25
Лист 17	Листов	

МНИИТЭП ОСК

Взаим. инв. № | Подпись и дата | Инв. № подл.

Изменения к арсту ОС альбома ИЖ 237 вып 1 частью

2-2

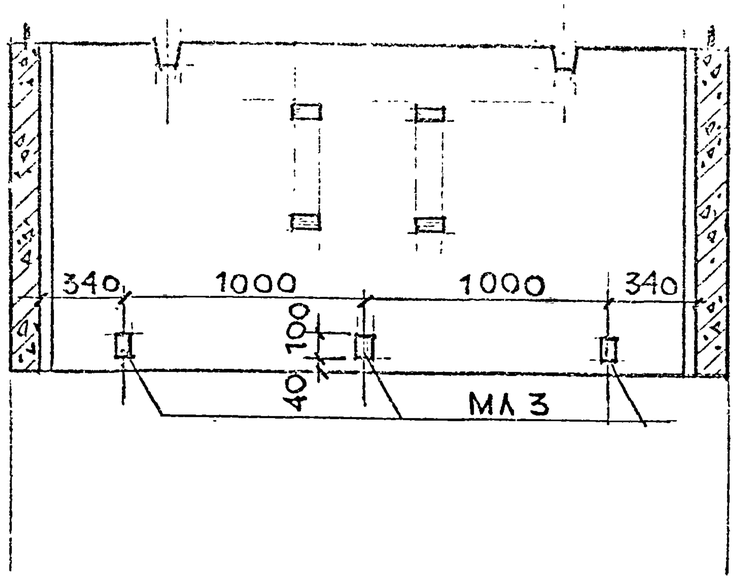

4-4

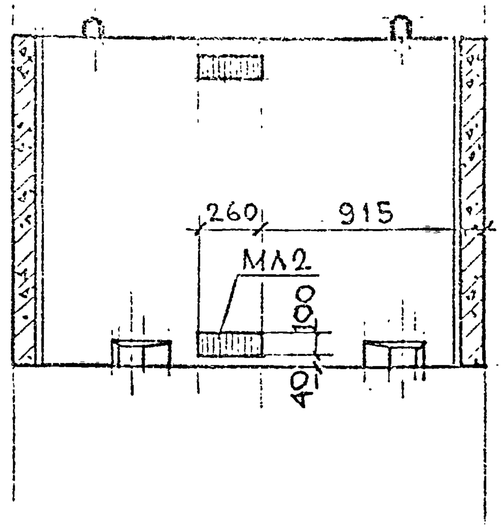

НАЧ.ОТД	ИПАТЬЕВ		
ГЛ.СПЕЦ	АЛФЕРОВ		
ГЛ.СПЕЦ	ЧЕБОТАРЕВА		
РУК.ГР.ИН	САВЕЛЬЕВА		
РАЗРАБ	СИТНИКОВА		
ПРОВЕР	САВЕЛЬЕВА		

РС 04-18
ДОПОЛНЕНИЕ 1 К ИЖ 237

ОБЪЕМНЫЙ ЭЛЕМЕНТ ШАХТЫ ЛИФТА ШЛГ 50 14-В1
ОБЩИЙ ВИД

Стадия	Масса	Масштаб
Р		1:25
Лист 18	Листов	

МНИИТЭП ОСК

Инв. № подл. | Подпись и дата | Взаим. инв. № | Ил.спец. ин 4 | Согласовано

ИЗМЕНЕНИЯ К ЛИСТУ 38 АЛЬБОМА ИЖ237 ВЫП. 1 Ч. 1

1-1

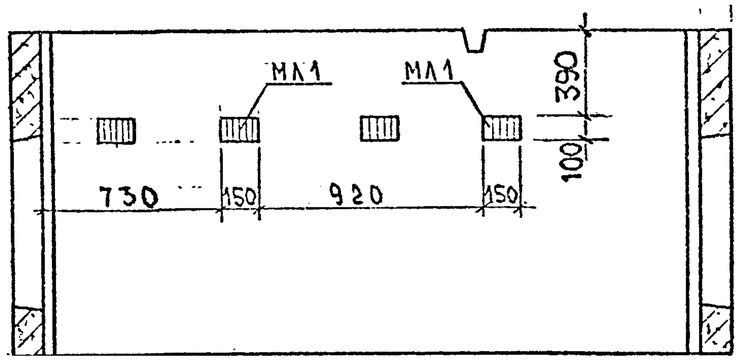

Показатели на одно изделие			
Масса изделия		кг	3000
Объем изделия		м³	1,20
Расход стали	Арматура	кг	30,8
	Заклад. дет.	кг	14,14
	Всего	кг	44,94
Расход бетона		м³	1,20
Марка бетона по прочности на сжатие		—	М200

В альбоме ИЖ 237 вып.1 часть 1 на листе 40 в табл. „Выборка ар-ных изделий и закладн. деталей изменилось кол-во закладн. деталей- -МЛ1-4шт, МЛ3-11шт.. и общий расход стали – 44,94 кг

Нач.отд.	Ипатьев		
Гл.спец.	Алферов		
Гл.спец.	Цеботарева		
Зав.гр.	Савельева		
Разраб.	Полякова		
Провер.	Савельева		

РС 04-18
ДОПОЛНЕНИЕ 1 К ИЖ237

Объемный элемент шахты лифта
ШАГ 70,14 Д-В1
Общий вид

Стадия	Масса	Масштаб
Р		1:25
Лист 19	Листов	

АНИИТЭП
ОДК

Изменения к листу 39 альбома ИЖ 237 вып.1 части

Д-Д

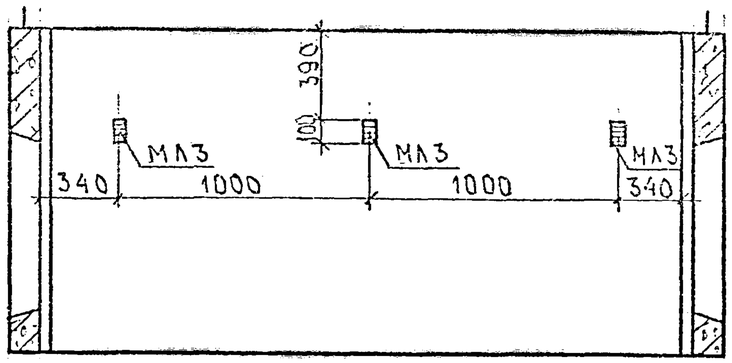

НАЧ ОТД	ИПАТЬЕВ		
ГЛ.СПЕЦ	АЛФЕРОВ		
ГЛ.СПЕЦ	ЧЕБОТАРЕВА		
ЗАВ.ГР.	САВЕЛЬЕВА		
РАЗРАБ	ТЮЛЯКОВА		
ПРОВЕР	САВЕЛЬЕВА		

РС 04-18
ДОПОЛНЕНИЕ 1 К ИЖ237

Объемный элемент шахты лифта ШЛТ 5014д-81
Общий вид

Стадия	Масса	Масштаб
Р.		1:25
Лист 20	Листов	

МНИИТЭП
ОСК

Гл.спец МТО Лаговер

Взаим. инв. №

Подпись и дата

Инв. № подл.

ИЗМЕНЕНИЯ К ЛИСТУ 41 АЛЬБОМА ИЖ 237 вып. 1 ч. 1

1 - 1

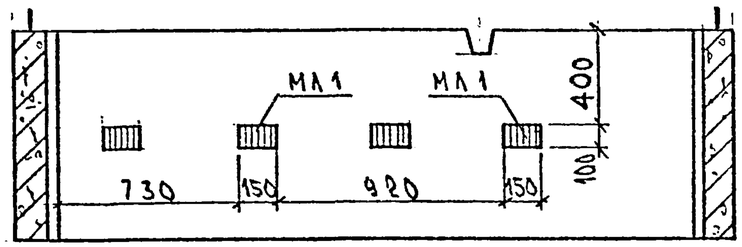

Показатели на одно изделие			
Масса изделия		кг	2210
Объем изделия		м³	0,883
Расход стали	Арматура	кг	15,3
	Заклад. дет.	кг	9,13
	Всего	кг	24,43
Расход бетона		м³	0,883
Марка бетона по прочности на сжатие		—	М200

В Альбоме ИЖ 237 выпуск 1 часть 1 на листе 42 в таблице „Выборка арматурных изделий и закладных деталей" изменилось количество закладных деталей МЛ1-4шт.
и общий расход стали – 24,43 кг

Нач. отд.	Ипатьев	
Гл. спец.	Алферов	
Гл. спец.	Чеботарева	
Зав. гр.	Савельева	
Разраб.	Полякова	
Провер.	Савельева	

РС 04-18
ДОПОЛНЕНИЕ 1 К ИЖ237

Объемный элемент шахты лифта ШЛГ 50.9-61 Общий вид

Стадия	Масса	Масштаб
Р.		1:25
Лист 21	Листов	

МНИИТЭП

ИЗМЕНЕНИЯ К ЛИСТУ 43 АЛЬБОМА ИЖ 237 ВЫП.1 ЧАСТЬ 1

2-2

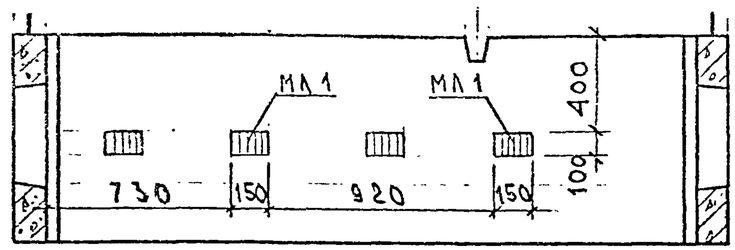

Показатели на одно изделие				
Наименование изделия		—	ШЛГ509-1л-81	ШЛГ509-1п-81
Масса изделия		кг	1820	1820
Объем изделия		м³	0,727	0,727
Расход стали	Арматура	кг	22,52	22,52
	Заклад. дет.	кг	13,85	13,85
	Всего	кг	36,37	36,37
Расход бетона		м³	0,727	0,727
Марка бетона по прочности на сжатие			М 200	М 200

В альбом ИЖ237 вып.1 часть 1 на листе 45 в табл. „Выборка ар-ных изделий и закл. деталей" изменилось кол-во закл. деталей МЛ1 - 4шт. и общий расход стали - 36,37 кг.

Нач.отд.	Ипатьев	
Гл.спец.	Алферов	
Гл.спец.	Чеботарева	
Зав.гр.	Савельева	
Разраб.	Тюлякова	
Провер.	Савельева	

РС 04-18
ДОПОЛНЕНИЕ 1 К ИЖ237

Объемные элементы шахты лифтов ШЛГ 509-1л-81, ШЛГ 509-1п-81
Общий вид

Стадия	Масса	Масштаб
Р.		1:25
Лист 22	1 Листов	

МНИИТЭП ОСК

Инв. № подл. | Подпись и дата | Взам. инв. №

Изменения к листу 6 Альбома ИЖ237 вып. 2

1-1

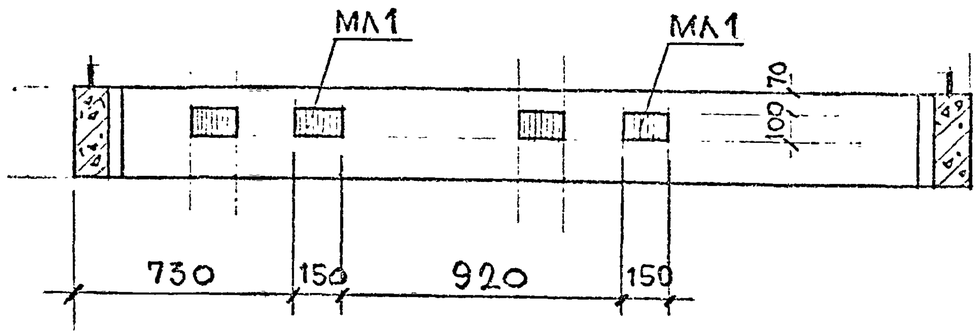

Показатели на одно изделие			
Масса изделия		кг	712
Объем изделия		$м^3$	0,285
Расход стали	Арматура	кг	11,26
	Закладные детали	кг	9,12
	Всего	кг	20,38
Расход бетона		$м^3$	0,285
Марка бетона по прочности на сжатие		—	М200

В альбоме ИЖ237 вып. 2 на листе 8.
В таблице „Выборка арматурных изделий и закладных деталей" изменилось количество закладных деталей: МА1 — 4 шт.
и общий расход стали — 20,38 кг

Нач.отд.	Ипатьев	
Гл.спец.	Алфёрова	
Гл.спец.	Чеботарев	
Рук.гр.	Савельев	
Разраб.	Сытина	
Пров.	Злобина	

РС 04-18
Дополнение 1 к ИЖ237

Объемный элемент шахты лифта ШЛГ 30.15.3 В1
Общий вид

Стадия	Масса	Масштаб
Р		1:20
Лист	Листов	

МНИИТЭП
ОСК

Гл.спец. МТС Лаговер
Взам. инв. №
Подпись и дата
Инв. № подл.

ИЗМЕНЕНИЯ К ЛИСТУ 59 АЛЬБОМА ИЖ 237 вып. 1 ч. 1

2-2

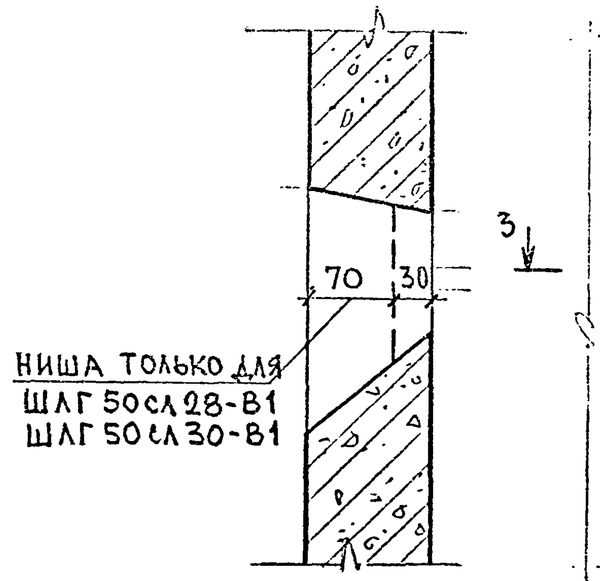

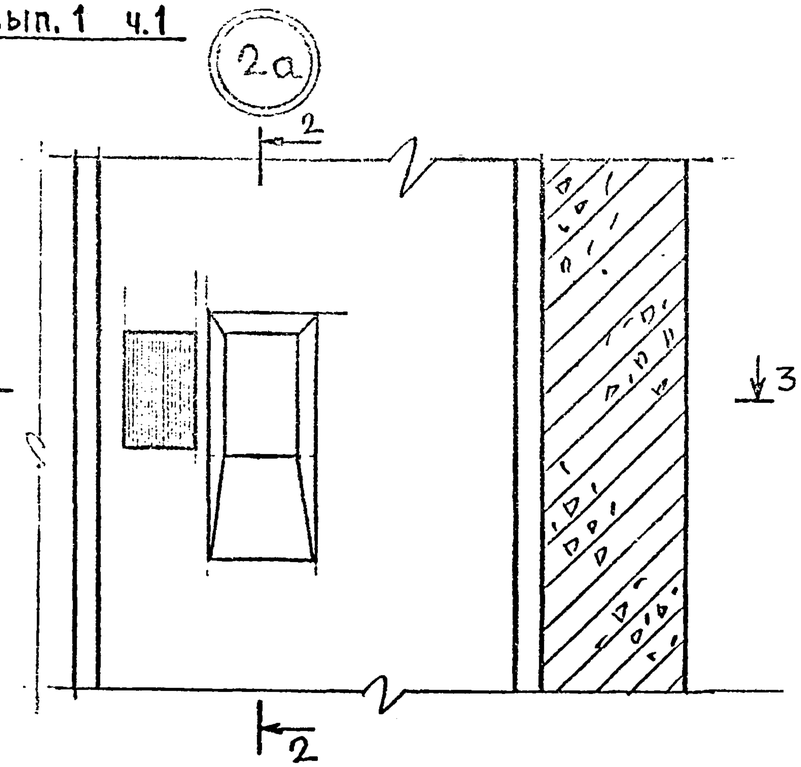

3-3

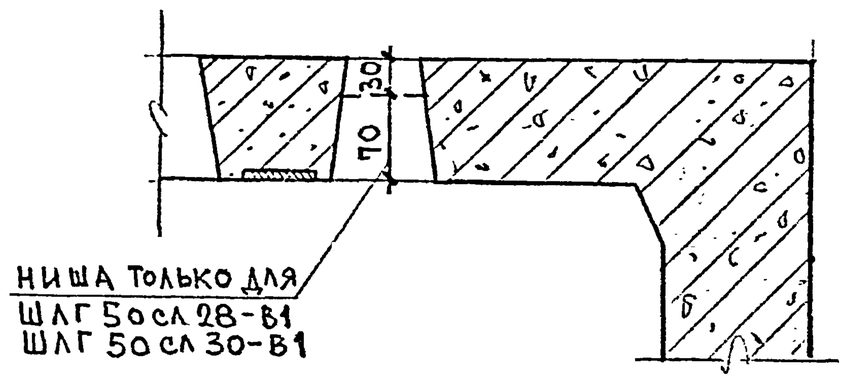

НАЧ.ОТД	ИПАТЬЕВ		
ГЛ.СПЕЦ	АЛФЕРОВ		
ГЛ.СПЕЦ	ЧЕБОТАРЕВА		
РУК.ГРУП	САВЕЛЬЕВА		
РАЗРАБ	СИТНИКОВА		
ПРОВЕР	САВЕЛЬЕВА		

РС 04-18
ДОПОЛНЕНИЕ 1 К ИЖ 237

УЗЛЫ ГАБАРИТНЫЕ

Стадия	Масса	Масштаб
Р	—	1:5
Лист 24	Листов	

МНИИТЭП
ОСК

Гл.спец. МТО | Лаговер | Взаим. инв. № | Подпись и дата | Инв. № подл.

Изменения к листу 60 альбома ИЖ 237 вып.1 часть 1

а–а

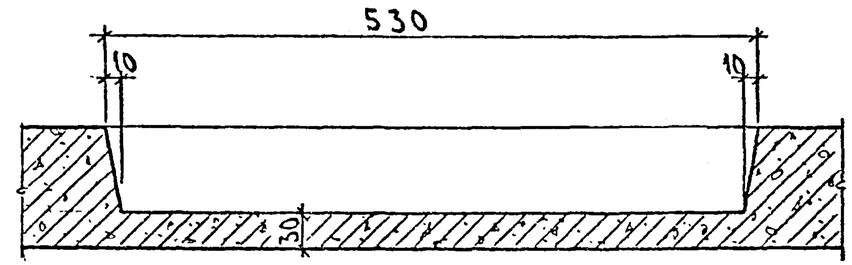

НАЧ.ОТД.	ИПАТЬЕВ		
ГЛ.СПЕЦ.	АЛФЕРОВ		
ГЛ.СПЕЦ.	ЧЕБОТАРЕВА		
ЗАВ.ГР.	САВЕЛЬЕВА		
РАЗРАБ.	ПОЛЯКОВА		
ПРОВЕР.	САВЕЛЬЕВА		

РС 04-18
ДОПОЛНЕНИЕ 1 К ИЖ 237

Узлы габаритные

Стадия	Масса	Масштаб
Р		1:5
Лист 25	Листов	

МНИИТЭП
ОСК

Инв. № п/п	Шифр	Наименование	Кол-во листов	Дата ввода	Дата отмены
1	2	3	4	5	6
1	РС 04-18 доп 1 к ИЖ 237	Элементы шахты лифта			
		Содержание	1		
		Пояснительная записка	1		
		Номенклатура	2	Приказ № 14-ТО 15.05.92г	
		Рабочие чертежи	19		
		Узлы	2		

Взаим. инв. №

Подпись и дата

Инв. № подл.

РС 04-18 Дополнение 1 к ИЖ 237			
Информационная карта	Стадия	Масса	Масштаб
	Р		
	Лист 1	Листов 1	
	МНИИТЭП ЭСК		