# ТИПОВОЙ ПРОЕКТ

# 905-1-24.87

# ГАЗОРЕГУЛЯТОРНЫЙ ПУНКТ С РЕГУЛЯТОРОМ РДБК 1-50 С УЧЕТОМ РАСХОДА ГАЗА СЧЕТЧИКОМ РГ-600 (СТЕНЫ ПАНЕЛЬНЫЕ)

## АЛЬБОМ 3

## Строительные изделия

2 22 00-03
Цена 0-95

Госстрой СССР
Тбилисский филиал
ЦИТП
Типовой проект /серия/
№ 905-1-24 а3
Заказ № 252
Цена 0 руб. 95 коп.
Тираж 5000
Дата «3» 06 1988 г.

# ТИПОВОЙ ПРОЕКТ

# 905-1-24.87

# ГАЗОРЕГУЛЯТОРНЫЙ ПУНКТ С РЕГУЛЯТОРОМ РДБК 1-50 С УЧЕТОМ РАСХОДА ГАЗА СЧЕТЧИКОМ РГ-600 (СТЕНЫ ПАНЕЛЬНЫЕ)

## АЛЬБОМ 3

ПЕРЕЧЕНЬ АЛЬБОМОВ

АЛЬБОМ 1 ПЗ Пояснительная записка
ГГВ Газоснабжение внутреннее.
ГСВН Эскизные чертежи общих видов нетиповых конструкций системы газоснабжение внутреннее
АС Архитектурно строительные решения
ОВ Отопление и вентиляция
ОВН Эскизные чертежи общих видов нетиповых конструкций системы отопления и вентиляции
АГСВ Автоматизация
АГСВН Эскизные чертежи общих видов нетиповых конструкций системы автоматизации
ЭО Электрическое освещение
СО Связь
АЛЬБОМ 2 НО Нестандартизированное оборудование
АЛЬБОМ 3 И Строительные изделия
АЛЬБОМ 4 СО Спецификация оборудования
АЛЬБОМ 5ВМ Ведомости потребности в материалах
АЛЬБОМ 6 С Сметы

РАЗРАБОТАН
Институтом Мосгазниипроект
Главный инженер Маевский МА.
Главный инженер проекта Иосилевич ВС.

УТВЕРЖДЕН И ВВЕДЕН В ДЕЙСТВИЕ
ГОССТРОЕМ СССР, протокол А4-46
от 20.04.1987г.

Типовой проект 905-1-24.87 Л.3

## Содержание


| Обозначение | Наименование | Стр. |
|---|---|---|
| | Титульный лист | |
| | Содержание | 2 |
| 905-1-24.87-ГСВ.И1.00 | Свеча | 3 |
| 905-1-24.87-ГСВ.И1.00СБ | Свеча | 4 |
| 905-1-24.87-ГСВ.И1.01.00 | Насадка | 5 |
| 905-1-24.87-ГСВ.И1.01.01 | Цилиндр | 5 |
| 905-1-24.87-ГСВ.И1.01.00СБ | Насадка | 6 |
| 905-1-24.87-ГСВ.И1.01.02 | Косынка | 7 |
| 905-1-24.87-ГСВ.И1.01.03 | Рассекатель | 7 |
| 905-1-24.87-ГСВ.И1.02 | Труба | 8 |
| 905-1-24.87-ГСВ.И1.03 | Труба | 8 |
| 905-1-24.87-ГСВ.И1.04 | Труба | 9 |
| 905-1-24.87-ГСВ.И1.05 | Муфта | 9 |
| 905-1-24.87-АС.И1.00 | Дверь специальная | 10 |
| 905-1-24.87-АС.И1.00СБ | Дверь специальная | 11 |
| 905-1-24.87-АС.И1.01 | Швеллер | 12 |
| 905-1-24.87-АС.И1.07 | Труба | 12 |
| 905-1-24.87-АС.И1.11 | Анкер | 13 |


Продолжение


| Обозначение | Наименование | Стр. |
|---|---|---|
| 905-1-24.87-АС.И1.12 | Уголок | 13 |
| 905-1-24.87-АС.И2.00 | Решетка металлическая | 14 |
| 905-1-24.87-АС.И2.01 | Уголок | 14 |
| 905-1-24.87-АС.И2.00СБ | Решетка металлическая | 15 |
| 905-1-24.87-ОВ.И1.00 | Решетка жалюзийная | 16 |
| 905-1-24.87-ОВ.И1.01 | Уголок | 16 |
| 905-1-24.87-ОВ.И1.00СБ | Решетка жалюзийная | 17 |
| 905-1-24.87-ОВ.И2.00 | Бак расширительный | 18 |
| 905-1-24.87-ОВ.И2.01 | Труба | 18 |
| 905-1-24.87-ОВ.И2.00СБ | Бак расширительный | 19 |
| 905-1-24.87-ОВ.И2.02 | Труба | 20 |
| 905-1-24.87-ОВ.И2.03 | Заглушка | 20 |
| 905-1-24.87-АС.И3.00 | Панель стеновая 6ПСО 30.33.3,5-П-1-а | 21 |
| 905-1-24.87-АС.И4.00 | Панель стеновая 2ПСД 30.33.3,5-П-2-б | 21 |
| 905-1-24.87-АС.И5.00 | Панель стеновая 1ПСД 30.33 3,5-П-2-б | 22 |
| 905-1-24.87-АС.И6.00 | Панель стеновая 2ПС 21.33.3,5-П-2 | 22 |
| 905-1-24.87-АС.И7.00 | Плита покрытия пр60.15-6А-Vт-1-а | 23 |
| | | |

Типовой проект 905-1-24.87 Альбом 3

| Формат | Зона | Поз. | Обозначение | Наименование | Кол. | Примечание |
|---|---|---|---|---|---|---|
| | | | | Документация | | |
| А4 | | | 905-1-24.87-ГСВ.И1.00СБ | Сборочный чертеж | | |
| | | | Перечень данных для исполнения 905-1-24.87-ГСВ.И1.00 | | | |
| | | | | Сборочные единицы | | |
| А4 | | 1 | 905-1-24.87-ГСВ.И1.01.00 | Насадка | 1 | |
| | | | | Детали | | |
| А4 | | 2 | 905-1-24.87-ГСВ.И1.02 | Труба | 1 | |
| А4 | | 4 | 905-1-24.87-ГСВ.И1.04 | Труба | 1 | |
| | | | | Стандартные изделия | | |
| | | 6 | | Колпак Ц-25 ГОСТ 8962-75 | 1 | |
| | | | 905-1-24.87-ГСВ.И1.00-01 | | | |
| | | | | Сборочные единицы | | |
| А4 | | 1 | 905-1-24.87-ГСВ.И1.01.00-01 | Насадка | 1 | |
| | | | | Детали | | |
| А4 | | 2 | 905-1-24.87-ГСВ.И1.02-01 | Труба | 1 | |
| А4 | | 4 | 905-1-24.87-ГСВ.И1.04-01 | Труба | 1 | |

Инв. № подл. | Подпись и дата | Взам. инв. №

| | | | |
|---|---|---|---|
| ГИП | Шевелев | | 03.87 |
| Н.контр. | Расковский | | 03.87 |
| Нач.отд. | Ярославский | | 03.87 |
| Ст.инж. | Кувшинов | | 03.87 |

905-1-24.87-ГСВ.И1.00

Свеча

| Стадия | Лист | Листов |
|---|---|---|
| Р | 1 | 2 |

Институт Мосгазпроект

копировал: Ред. формат А4

| Формат | Зона | Поз. | Обозначение | Наименование | Кол. | Примечание |
|---|---|---|---|---|---|---|
| | | | | Стандартные изделия | | |
| | | 6 | | Колпак Ц-50 ГОСТ 8962-75 | 1 | |
| | | | 905-1-24.87-ГСВ.И1.00-02 | | | |
| | | | | Сборочные единицы | | |
| А4 | | 1 | 905-1-24.87-ГСВ.И1.01.00-02 | Насадка | 1 | |
| | | | | Детали | | |
| А4 | | 3 | 905-1-24.87-ГСВ.И1.03 | Труба | 1 | |
| А4 | | 4 | 905-1-24.87-ГСВ.И1.04-02 | Труба | 1 | |
| А4 | | 5 | 905-1-24.87-ГСВ.И1.05 | Муфта | 1 | |
| | | | | Стандартные изделия | | |
| | | 6 | | Колпак Ц-50 ГОСТ 8962-75 | 1 | |
| | | 7 | | Переход 89х3,5-57х3,0 ГОСТ 17378-83 | 1 | |

Инв. № подл. | Подпись и дата | Взам. инв. №

905-1-24.87-ГСВ.И1.00

Лист 2

копировал: Ред. формат А4

Типовой проект 905-1-24.87 Альбом 3

Рис. 1

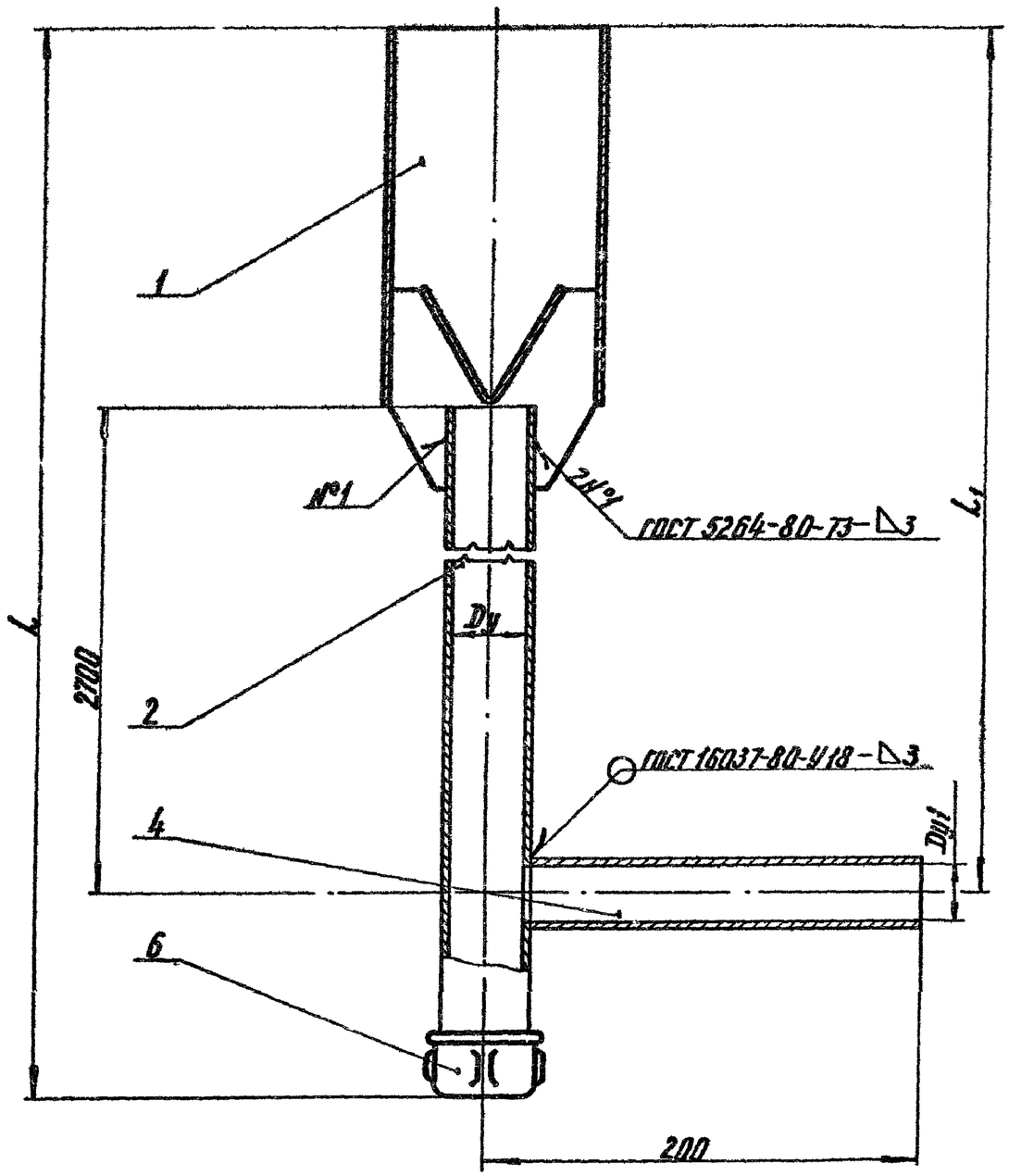


Рис. 2

Остальное см. рис. 1

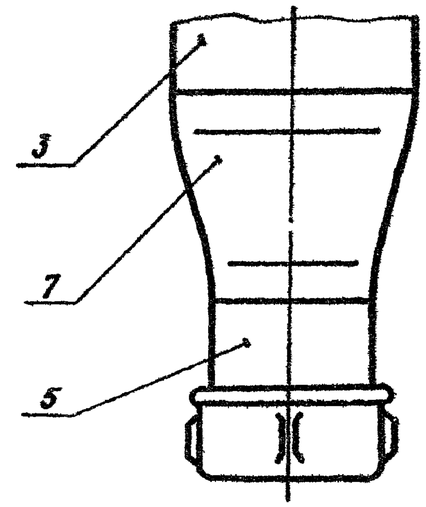


| Обозначение | Рис. | Dy установки | Dy1, мм | L, мм | L1, мм | Масса, кг |
|---|---|---|---|---|---|---|
| 905-1-24.87.И1. 00 | 1 | 25 | 20 | 2873 | 2810 | 6,70 |
| —01 | | 50 | 50 | 2925 | 2840 | 14,20 |
| —02 | 2 | 80 | 80 | 3140 | 2900 | 26,10 |

Размеры для справок

| | | | | | | |
|---|---|---|---|---|---|---|
| | | | | 905-1-24.87-ГСВ.И1. 00СБ | | |
| ГИП | Посилевич | | 03.87 | Свеча<br>Сборочный чертеж | Стадия | Масса | Масштаб |
| Н.контр. | Рясновская | | 03.87 | | Р | См.табл. | — |
| Нач.отд. | Зеславский | | 03.87 | | Лист | Листов 1 | |
| Ст.инж. | Куданов | | 03.87 | | Институт Мосгазниипроект | | |

Инв. № подл. | Подпись и дата | Взам. инв. №

копировал:

формат А3

Типовой проект 905-1-24.87 Альбом 3

| Формат | Зона | Поз. | Обозначение | Наименование | Кол. | Примечание |
|---|---|---|---|---|---|---|
| | | | | Документация | | |
| 1 | | | 905-1-24.87-ГСВ.И1.01.00СБ | Сборочный чертеж | | |
| | | | Переменные данные | для исполнений | | |
| | | | | 905-1-24.87-ГСВ.И1.01.00 | | |
| | | | | Детали | | |
| А4 | | 1 | 905-1-24.87-ГСВ.И1.01.01 | Цилиндр | 1 | |
| А4 | | 2 | 905-1-24.87-ГСВ.И1.01.02 | Косынка | 2 | |
| А4 | | 3 | 905-1-24.87-ГСВ.И1.01.03 | Рассекатель | 1 | |
| | | | | 905-1-24.87-ГСВ.И1.01.00-01 | | |
| | | | | Детали | | |
| А4 | | 1 | 905-1-24.87-ГСВ.И1.01.01-01 | Цилиндр | 1 | |
| А4 | | 2 | 905-1-24.87-ГСВ.И1.01.02-01 | Косынка | 2 | |
| А4 | | 3 | 905-1-24.87-ГСВ.И1.01.03-01 | Рассекатель | 1 | |
| | | | | 905-1-24.87-ГСВ.И1.01.00-02 | | |
| | | | | Детали | | |
| А4 | | 1 | 905-1-24.87-ГСВ.И1.01.01-02 | Цилиндр | 1 | |
| А4 | | 2 | 905-1-24.87-ГСВ.И1.01.02-02 | Косынка | 2 | |
| А4 | | 3 | 905-1-24.87-ГСВ.И1.01.03-02 | Рассекатель | 1 | |

Взам. инв. №

Подпись и дата

Инв. № подл.

905-1-24.87-ГСВ.И1.01.00

| | | | | | | |
|---|---|---|---|---|---|---|
| ГИП | Василевич | | 03.87 | Насадка | Стадия: Р | Лист: — | Листов: 1 |
| Н.контр. | Расновская | | 03.87 | | Институт МосгазНИИпроект | |
| Нач.отд. | Заславский | | 03.87 | | | |
| Ст.инж. | Кудинов | | 03.87 | | | |

Формат А4

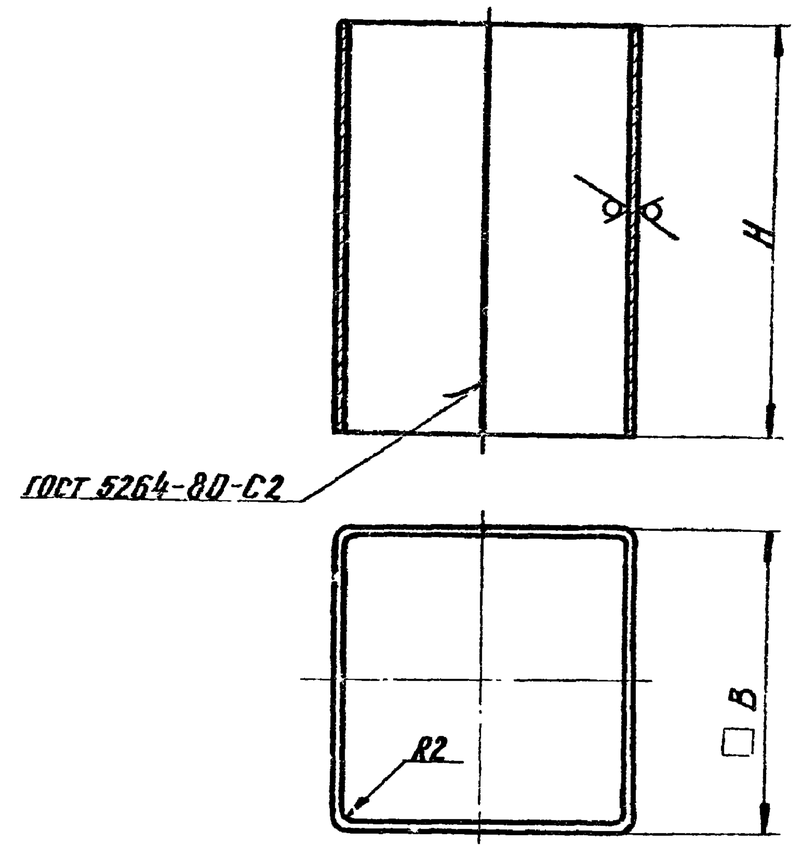


| Обозначение | Ду установки | H, мм | B, мм | Масса, кг |
|---|---|---|---|---|
| 905-1-24.87-ГСВ.И1.01.01 | 25 | 110-0,9 | 80-0,7 | 0,50 |
| —01 | 50 | 140-1,0 | 105-0,8 | 0,88 |
| —02 | 80 | 200-1,2 | 160-1,0 | 1,98 |

Взам. инв. №

Подпись и дата

Инв. № подл.

905-1-24.87-ГСВ.И1.01.01

| | | | | Цилиндр | Стадия: Р | Масса: Ст.табл. | Масштаб: — |
|---|---|---|---|---|---|---|---|
| ГИП | Василевич | | 03.87 | | Лист | Листов 1 | |
| Н.контр. | Расновская | | 03.87 | | Институт МосгазНИИпроект | | |
| Нач.отд. | Заславский | | 03.87 | Лист Б-ПН-20 ГОСТ 19903-74 / 1-IV - ГОСТ 16523-70 | | | |
| Ст.инж. | Кудинов | | 03.87 | | | | |

Копировал: Fed.

Формат А4

Типовой проект 905-1-24.87 Альбом 3

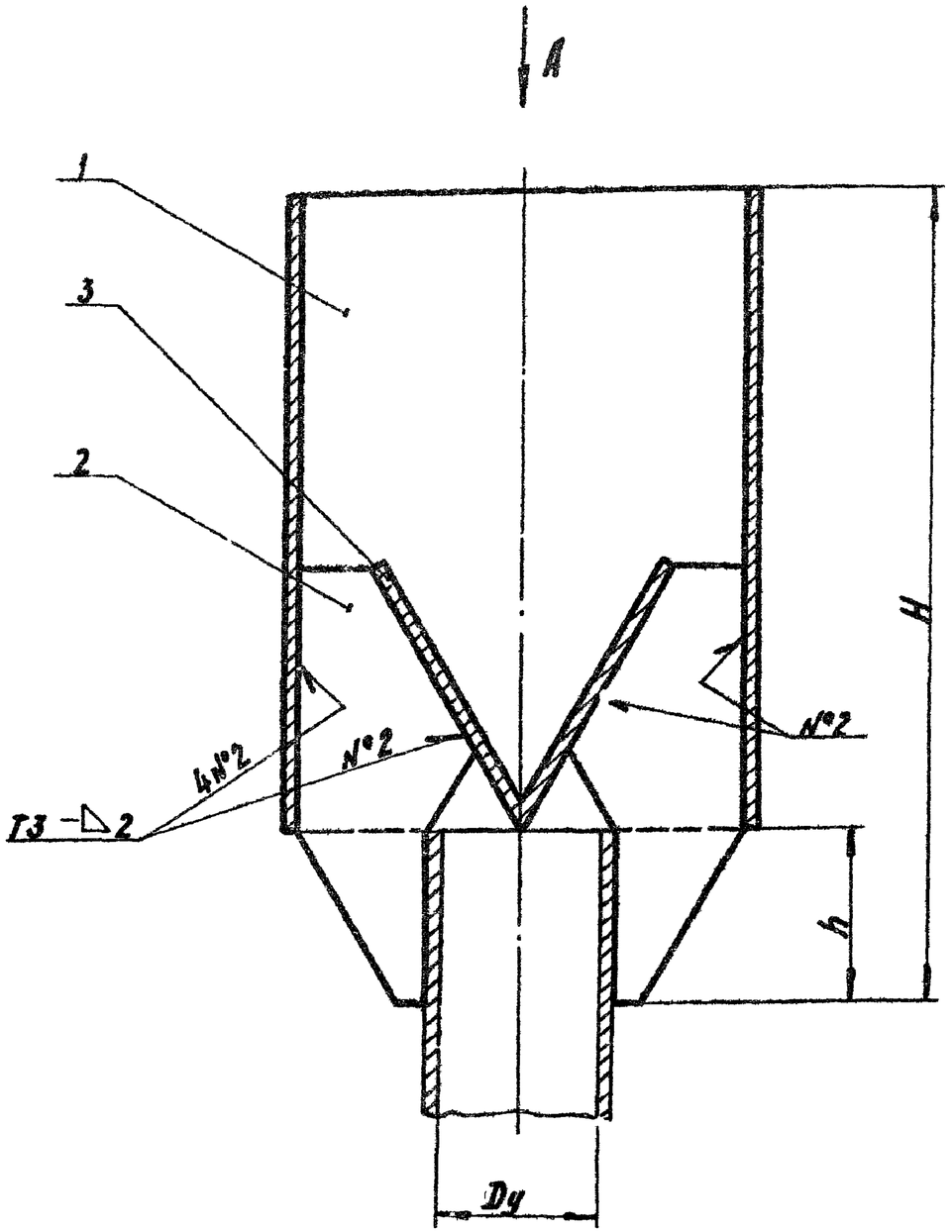


Вид А

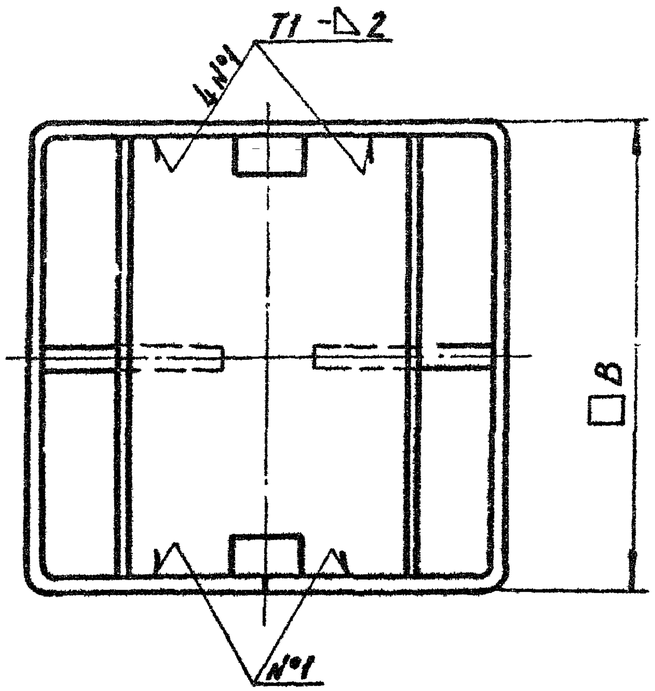


| Обозначение | Dy, мм | H, мм | h, мм | B, мм | Масса, кг |
|---|---|---|---|---|---|
| 905-1-24.87-ГСВ.И.01.00 | 25 | 140 | 30 | 80 | 0,51 |
| -01 | 50 | 170 | | 105 | 1,16 |
| -02 | 80 | 250 | 50 | 160 | 2,64 |

1. Сварные швы по ГОСТ 5264-80
2. Размеры для справок

| | | | | | | |
|---|---|---|---|---|---|---|
| ГИП | Посиревич | | 03.87 | 905-1-24.87-ГСВ.И.01 00СБ | | |
| Н.контр. | Расковская | | 03.87 | Насадка<br>Сборочный чертеж | Стадия | Масса | Масш. |
| Нач.отд. | Заславская | | 03.87 | | Р | Ст.табл. | — |
| Ст.инж. | Кучинов | | 03.87 | | Лист | Листов 1 | |
| | | | | | Институт Мосгазниипроект | | |

Инв.№подл. | Подпись и дата | Взам.инв.№

копировал:

формат А3

Типовой проект 905-1-24.87 Альбом 3

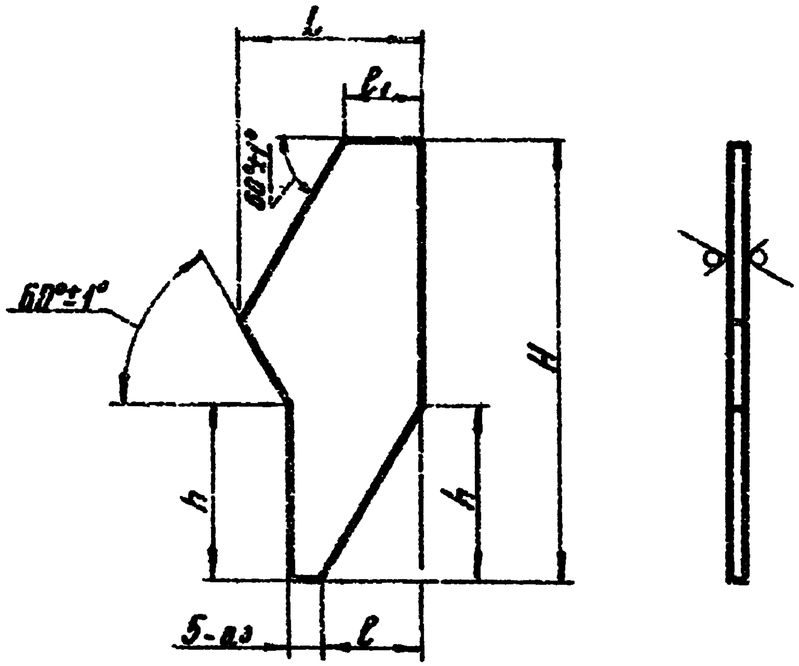


| Обозначение | Ду установки | L, мм | l, мм | $l_1$, мм | H, мм | h, мм | Масса, кг |
|---|---|---|---|---|---|---|---|
| 905-1-24.87-ГСВ.И1.01.02 | 25 | 30-0,5 | 16-0,3 | 13-0,4 | 75-0,7 | 30±0,3 | 0,061 |
| — 01 | 50 | 36-0,6 | 16,5-0,4 | 15,5-0,4 | 85-0,8 | | 0,078 |
| — 02 | 80 | 54-0,7 | 28-0,5 | 28-0,5 | 135-1,0 | 50±0,3 | 0,09 |

| | | | | | | |
|---|---|---|---|---|---|---|
| ГИП | Василевич | | 03.87 | 905-1-24.87-ГСВ.И1.01.02 | | |
| Н.контр. | Расновская | | 03.87 | Косынка | Стадия: Р | Масса: сн. табл. | Масштаб: — |
| Нач.отд. | Заславский | | 03.87 | | Лист | Листов 1 |
| Ст.инж. | Кудинов | | 03.87 | Лист Б-ДН-3.0 ГОСТ 19903-74 / 1-IV-ГОСТ 16523-70 | Институт Мосгоз НИИпроект | |

Инв. № подл. | Подпись и дата | Взам. инв. №

Формат А4

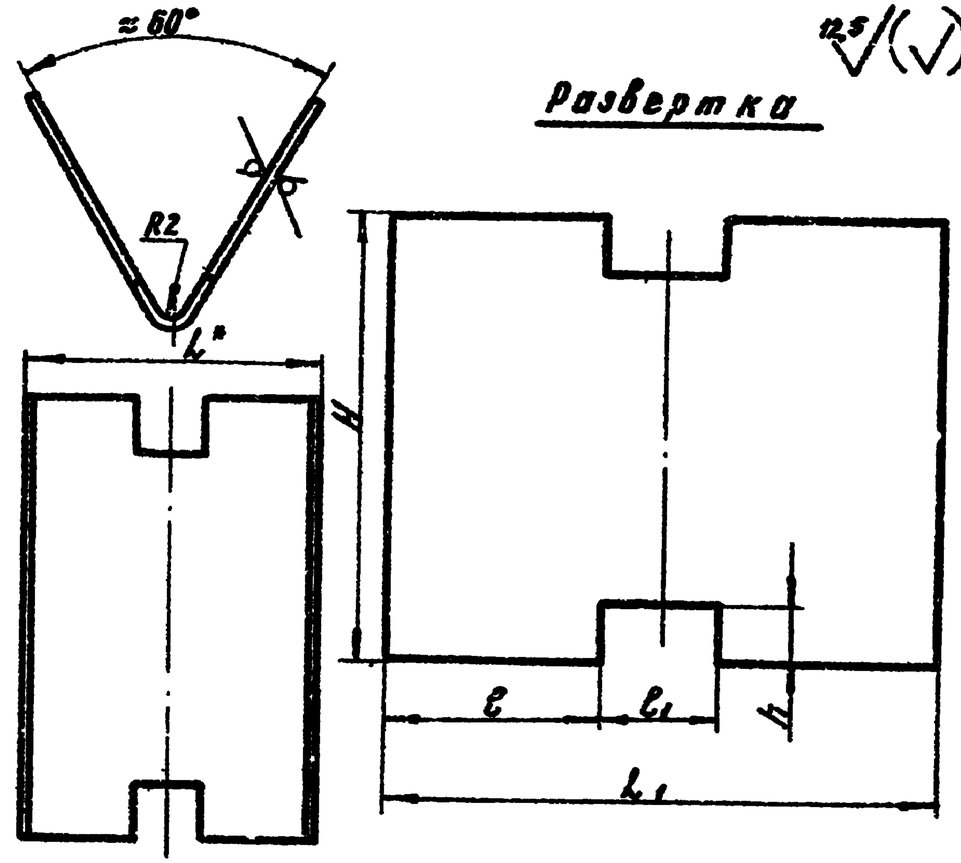


Развертка

| Обозначение | Ду установки | $L^*$, мм | $L_1$, мм | l, мм | $l_1$, мм | H, мм | h, мм | Масса, кг |
|---|---|---|---|---|---|---|---|---|
| 905-1-24.87-ГСВ.И1.01.03 | 25 | 50 | 36-0,3 | 33±0,3 | 20+0,5 | 76-0,7 | 10+0,4 | 0,12 |
| — И1 | 50 | 70 | 130-1,0 | 50±0,3 | 30+0,5 | 100-0,9 | 15+0,4 | 0,20 |
| — 02 | 80 | 100 | 200-1,2 | 80±0,4 | 40+0,6 | 155-1,0 | 20+0,5 | 0,48 |

Размер для справок

| | | | | | | |
|---|---|---|---|---|---|---|
| ГИП | Василевич | | 03.87 | 905-1-24.87-ГСВ.И1.01.03 | | |
| Н.контр. | Расновская | | 03.87 | Рассекатель | Стадия: Р | Масса: сн. табл. | Масштаб: — |
| Нач.отд. | Заславский | | 03.87 | | Лист | Листов 1 |
| Ст.инж. | Кудинов | | 03.87 | Лист Б-ДН-2.0 ГОСТ 19903-74 / 1-IV-ГОСТ 16523-70 | Институт Мосгоз НИИпроект | |

Инв. № подл. | Подпись и дата | Взам. инв. №

Копировал:

Формат А4

Типовой проект 905-1-24.87 Альбом 3

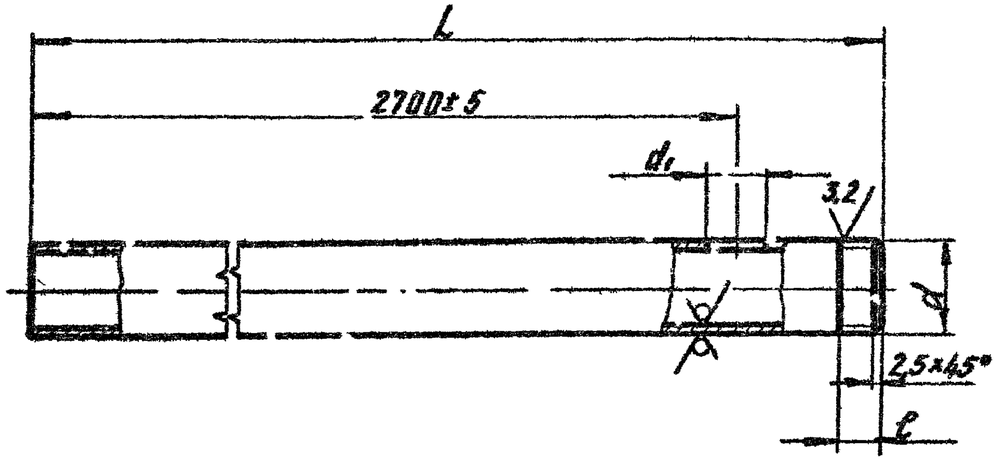


| Обозначение | DxS, мм | L, мм | ℓ, мм | d, мм | d1, мм | Масса, кг |
|---|---|---|---|---|---|---|
| 905-1-24.87-ГСВ.И1.02 | 25x2.8 | 2750 | 11±0.4 | G1-B | 21+0.5 | 5.83 |
| -01 | 50x3 | 2770 | 17+0.4 | G2-B | 53+0.7 | 11.69 |

| | | | | | | | |
|---|---|---|---|---|---|---|---|
| ГИП | Василевич | | 03.87 | 905-1-24.87-ГСВ.И1.02 | | | |
| Н.контр. | Расковская | | 03.87 | Труба | Стадия | Масса | Масштаб |
| Нач.отд. | Заславский | | 03.87 | | Р | См.табл. | — |
| Ст.инж. | Кудинов | | 03.87 | Труба DxS ГОСТ 3262-75 | Лист | Листов 1 | |
| | | | | | Институт Мосгазпроект | | |

Инв.№ подл. | Подпись и дата | Взам. инв.№

формат А4

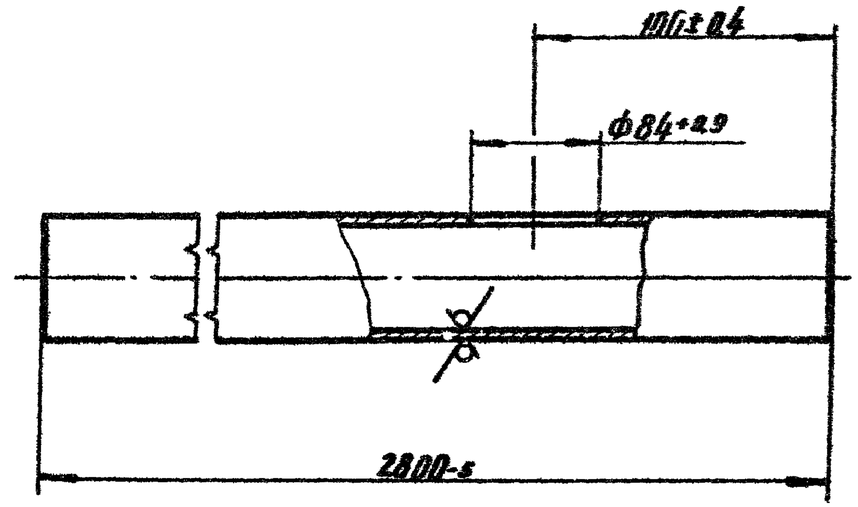


| | | | | | | | |
|---|---|---|---|---|---|---|---|
| ГИП | Василевич | | 03.87 | 905-1-24.87-ГСВ.И1.03 | | | |
| Н.контр. | Расковская | | 03.87 | Труба | Стадия | Масса | Масштаб |
| Нач.отд. | Заславский | | 03.87 | | Р | 20.55 | 1:2 |
| Ст.инж. | Кудинов | | 03.87 | Труба 80x3.5 ГОСТ 3262-75 | Лист | Листов 1 | |
| | | | | | Институт Мосгазпроект | | |

Инв.№ подл. | Подпись и дата | Взам. инв.№

копировал:

формат А4

Типовой проект 905-1-24.87 Альбом 3

12,5

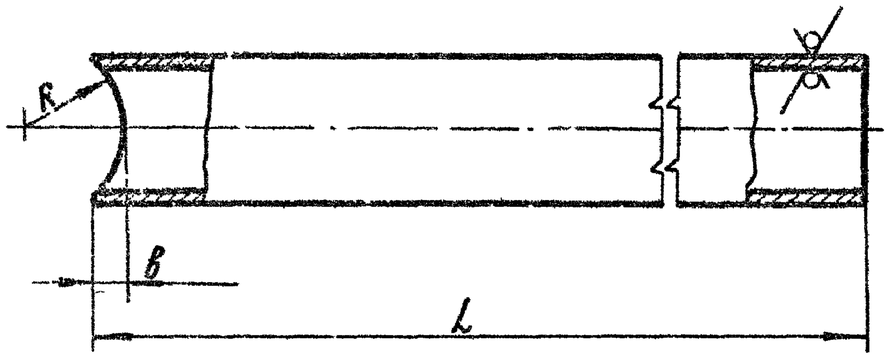


| Обозначение | D×S, мм | L, мм | b, мм | R, мм | Масса, кг |
|---|---|---|---|---|---|
| 905-1-24.87-ГСВ.И1.04 | 25×2,8 | 191-1,2 | 7+0,4 | 16+0,4 | 0,40 |
| | 50×3 | 190-1,2 | 19+0,5 | 28,5+0,5 | 0,80 |
| | 80×3,5 | 186-1,2 | 31+0,6 | 44,5+0,6 | 1,37 |

| | | | | | | |
|---|---|---|---|---|---|---|
| ГИП | Носилевич | | 03.87 | 905-1-24.87-ГСВ.И1.04 | | |
| Н.контр. | Роскавская | | 03.87 | Труба | Стадия: Р | Масса: См табл | Масштаб: — |
| Нач.отд. | Ярославский | | 03.87 | | Лист: Лист 1 | |
| Ст.инж. | Кудинов | | 03.87 | Труба D×S ГОСТ 3262-75 | Институт Мосгазпроектнипроект | |

Инв.№ подл. | Подпись и дата | Взам. инв.№

формат А4

12,5

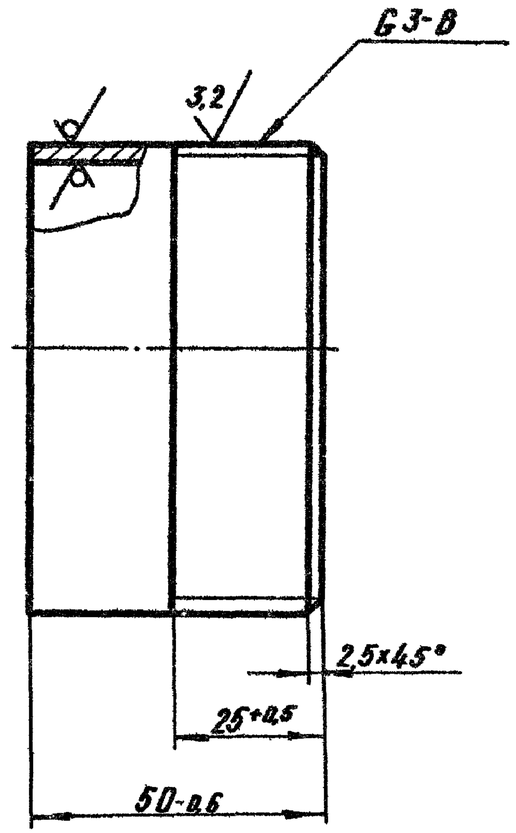


| | | | | | | |
|---|---|---|---|---|---|---|
| ГИП | Носилевич | | 03.87 | 905-1-24.87-ГСВ.И1.05 | | |
| Н.контр. | Роскавская | | 03.87 | Муфта | Стадия: Р | Масса: 0,37 | Масштаб: 1:1 |
| Нач.отд. | Ярославский | | 03.87 | | Лист: Лист 1 | |
| Ст.инж. | Кудинов | | 03.87 | Труба 80×3,5 ГОСТ 3262-75 | Институт Мосгазпроектнипроект | |

Инв.№ подл. | Подпись и дата | Взам. инв.№

копировал

формат А4

Типовой проект 905-1-24.87 Альбом 3

| Формат | Зона | Поз. | Обозначение | Наименование | Кол. | Примечание |
|---|---|---|---|---|---|---|
| | | | | **Документация** | | |
| А3 | | | 905-1-24.87-АС.И1.00СБ | Сборочный чертеж | | |
| | | | | **Детали** | | |
| А4 | | 1 | 905-1-24.87-АС.И1.01 | Швеллер | 1 | |
| Б4 | | 2 | 905-1-24.87-АС.И1.02 | Швеллер | | |
| | | | | Швеллер $\frac{8\text{-}П\text{-}ГОСТ\ 8240\text{-}72}{Ст3\text{-}1\text{-}ГОСТ\ 535\text{-}79}$ | | |
| | | | | L=1940-2 | 2 | 13,7кг |
| Б4 | | 3 | 905-1-24.87-АС.И1.03 | Стойка | | |
| | | | | Швеллер $\frac{8\text{-}П\text{-}ГОСТ\ 8240\text{-}72}{Ст3\text{-}1\text{-}ГОСТ\ 535\text{-}79}$ | | |
| | | | | L=2820-3 | 2 | 19,9кг |
| Б4 | | 4 | 905-1-24.87-АС.И1.04 | Полоса | | |
| | | | | Полоса $\frac{10\times40\text{-}Б\text{-}2\text{-}ГОСТ\ 103\text{-}76}{Ст3\text{-}1\text{-}ГОСТ\ 535\text{-}79}$ | | |
| | | | | L=700-1 | 3 | 2,2кг |
| Б4 | | 5 | 905-1-24.87-АС.И1.05 | Пластина (476×56)-1 | | |
| | | | | Лист $\frac{Б\text{-}АН\text{-}2.0\ ГОСТ\ 19903\text{-}74}{1\text{-}\underline{IV}\ ГОСТ\ 16523\text{-}70}$ | 64 | 0,42кг |
| Б4 | | 6 | 905-1-24.87-АС.И1.06 | Пластина (450×56)-1 | | |
| | | | | Лист $\frac{Б\text{-}АН\text{-}2.0\ ГОСТ\ 19903\text{-}74}{1\text{-}\underline{IV}\ ГОСТ\ 16523\text{-}70}$ | 180 | 0,4кг |
| А4 | | 7 | 905-1-24.87-АС.И1.07 | Труба | 2 | |
| А4 | | 8 | 905-1-24.87-АС.И1.07-01 | Труба | 2 | |

Инв. № подл. | Подпись и дата | Взам. инв. №

| | | | |
|---|---|---|---|
| ГИП | Масленников | | 03.87 |
| Н.контр. | Рожковская | | 03.87 |
| Нач.отд. | Заславский | | 03.87 |
| Ст.инж. | Кудинов | | 03.87 |

905-1-24.87-АС.И1.00

Дверь специальная

| Стадия | Лист | Листов |
|---|---|---|
| Р | 1 | 2 |

Институт Мосгазниипроект

копировал: Ел. формат А4

| Формат | Зона | Поз. | Обозначение | Наименование | Кол. | Примечание |
|---|---|---|---|---|---|---|
| Б4 | | 9 | 905-1-24.87-АС.И1.09 | Полоса | | |
| | | | | Полоса $\frac{10\times40\text{-}Б\text{-}2\ ГОСТ\ 103\text{-}76}{Ст3\text{-}1\text{-}ГОСТ\ 10705\text{-}80}$ | | |
| | | | | L=2510-2 | 2 | 7,88кг |
| Б4 | | 10 | 905-1-24.87-АС.И1.10 | Упор | | |
| | | | | Уголок $\frac{50\times50\times5\text{-}Б\text{-}ГОСТ\ 8509\text{-}72}{Ст3\text{-}1\text{-}ГОСТ\ 535\text{-}79}$ | | |
| | | | | L=1940-2 | 2 | 7,3кг |
| А4 | | 11 | 905-1-24.87-АС.И1.11 | Анкер | 6 | |
| А4 | | 12 | 905-1-24.87-АС.И1.12 | Уголок | 2 | |
| | | | | **Стандартные изделия** | | |
| | | 13 | | ПН3-150П ГОСТ 5088-78 | 2 | |
| | | 14 | | ПН3-150Л ГОСТ 5088-78 | 2 | |

Инв. № подл. | Подпись и дата | Взам. инв. №

905-1-24.87-АС.И1.00

Лист 2

копировал: Ел. формат А4

Типовой проект 905-1-24.87 Альбом 3

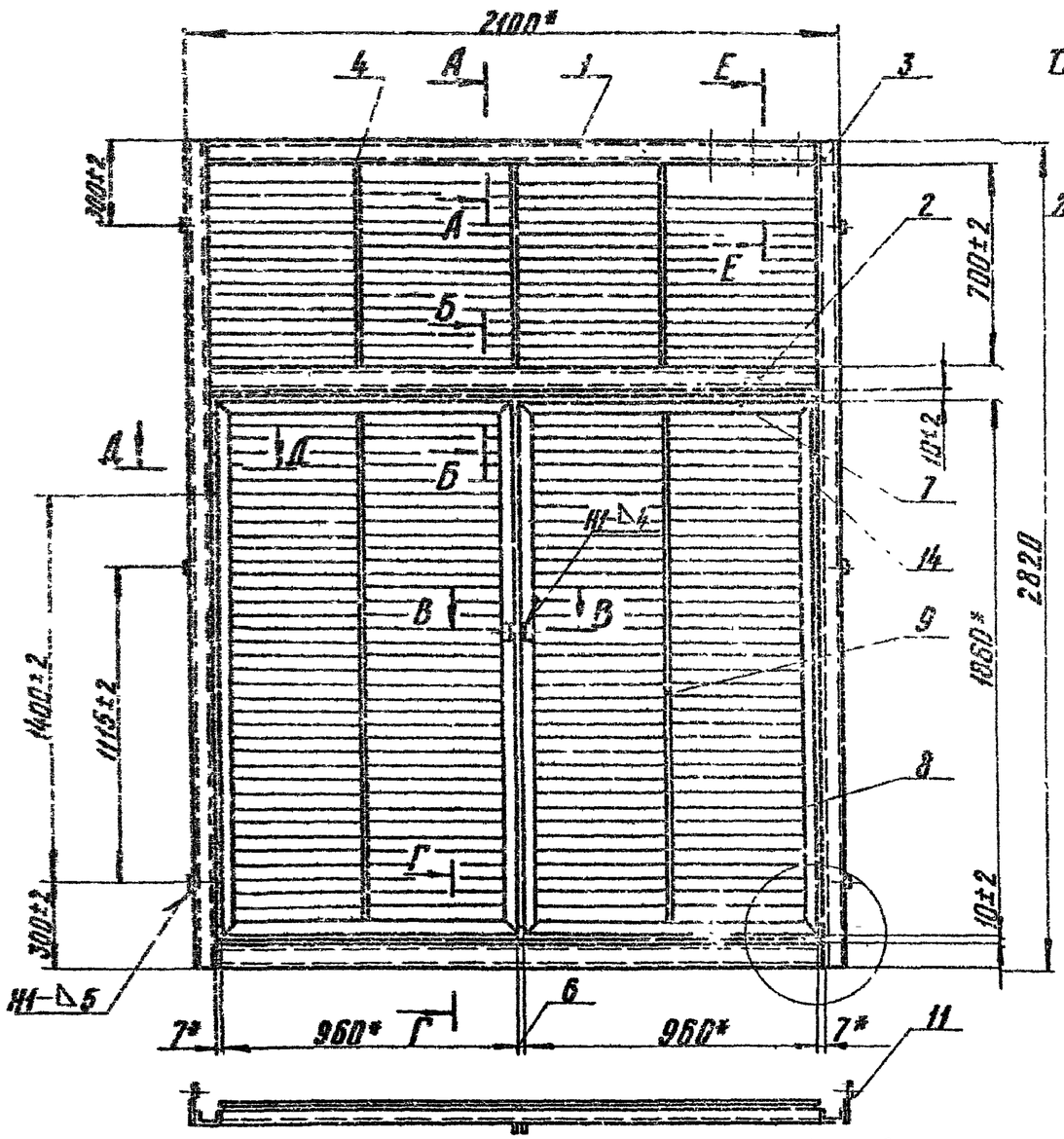


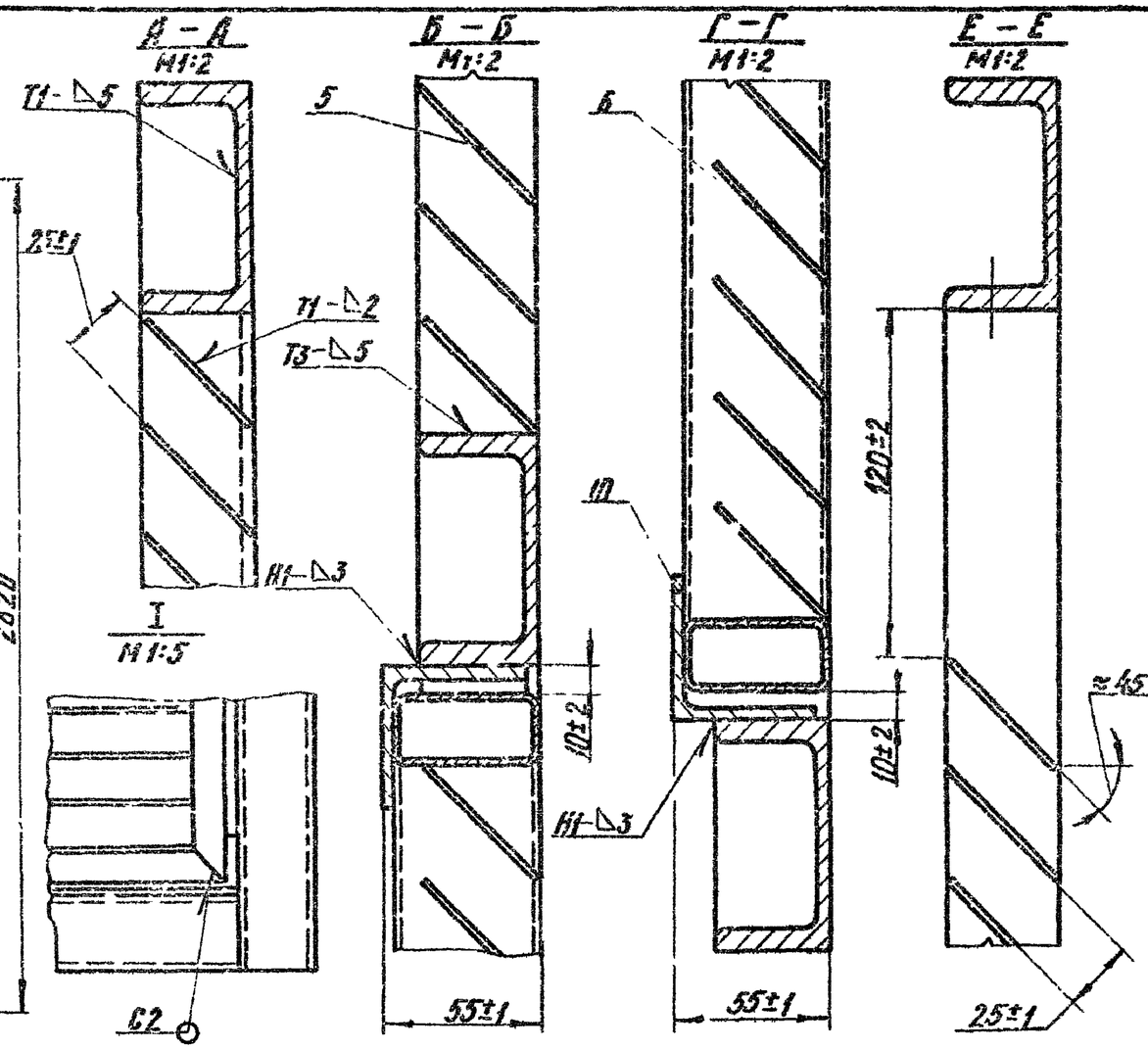


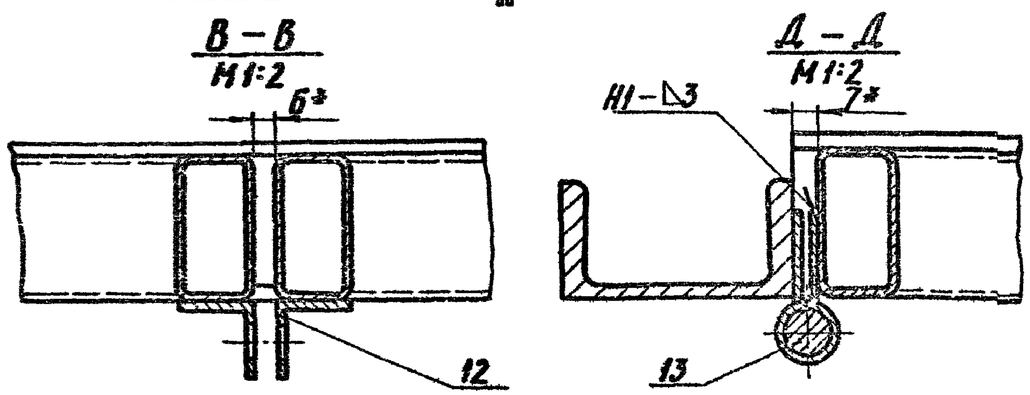


1. Сварные швы по ГОСТ 5264-80
2.* Размеры для справок

| | | | | | | |
|---|---|---|---|---|---|---|
| | | | | 905-1-24.87-АС.И1.00СБ | | |
| ГИП | Ипсилянич | | 03.87 | Дверь специальная Сборочный чертеж | Стадия | Масса | Масштаб |
| Н.контр. | Раскавский | | 03.87 | | Р | 235 | 1:20 |
| Нач.отд. | Зиславский | | 03.87 | | Лист | Листов 1 | |
| Ст.инж. | Кудинов | | 03.87 | | Институт Мосгоз НИИпроект | | |

Подпись и дата | Взам. инв. №

Инв. № подл.

Копировал: Ле!

формат А3

Типовой проект 905-1-24.87 Альбом 3

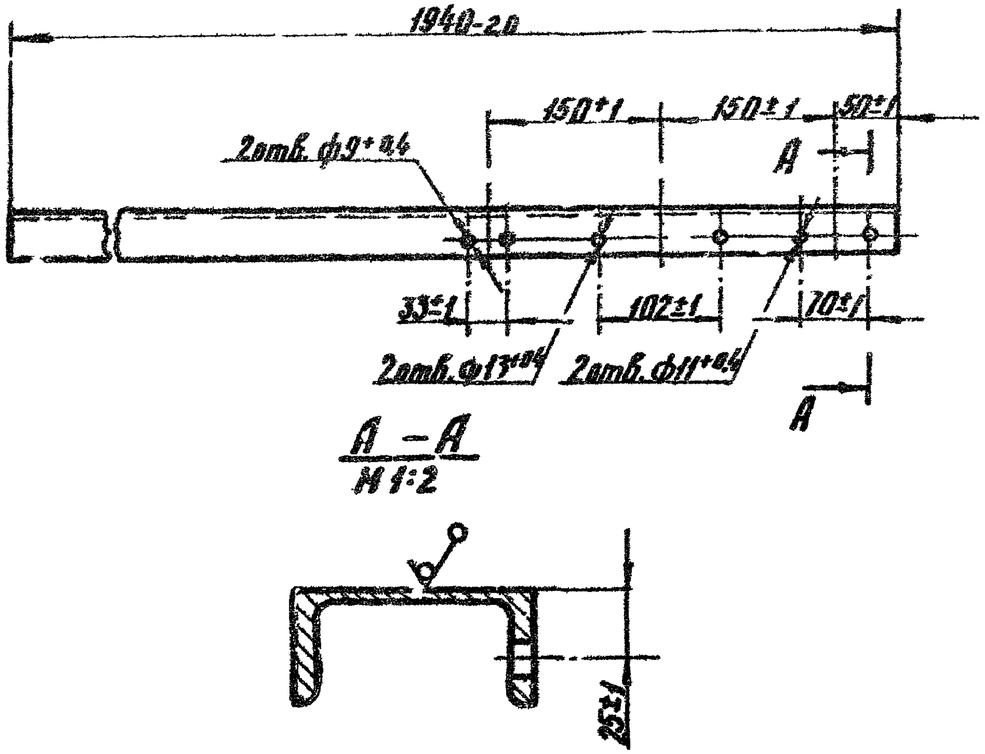


А – А
М 1:2

| | | | | | | |
|---|---|---|---|---|---|---|
| | | | | 905-1-24.87-АС.И1.01 | | |
| ГИП | Посилевич | | 03.87 | Швеллер | Стадия | Масса | Масштаб |
| Н.контр. | Расковская | | 03.87 | | Р | 13,7 | 1:5 |
| Нач.отд. | Засалевский | | 03.87 | | Лист | Листов 1 |
| Ст.инж. | Кубиков | | 03.87 | Швеллер В-П-ГОСТ 8240-72 Ст3-1-ГОСТ 535-79 | Институт Мосгазпроект | |

Инв.№подл. | Подпись и дата | Взам.инв.№

копировал: Еаf формат А4

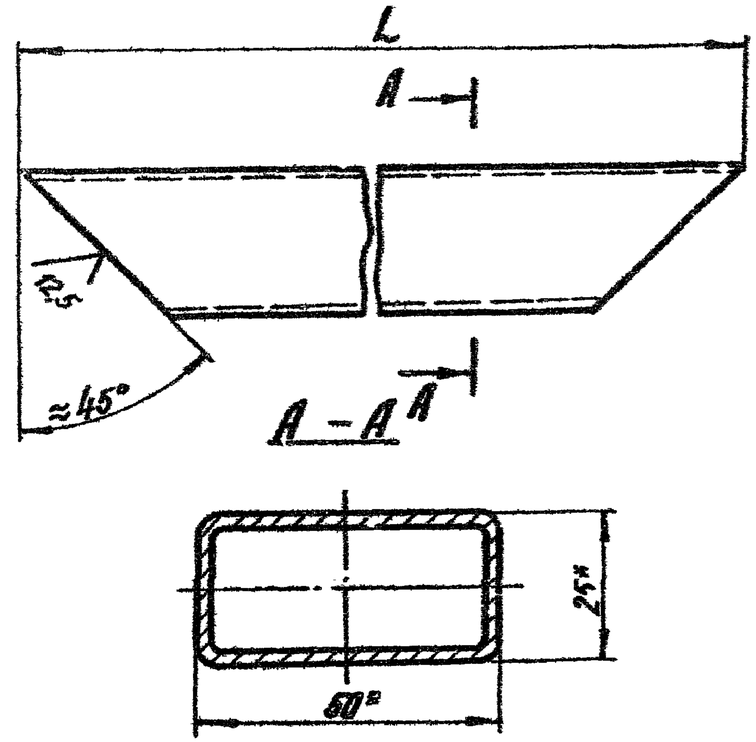


| Обозначение | L, мм | Масса, кг |
|---|---|---|
| 905-1-24.87-АС.И1.07 | 960-2 | 2,14 |
| —01 | 1860-2 | 4,15 |

* Размеры для справок

| | | | | | | |
|---|---|---|---|---|---|---|
| | | | | 905-1-24.87-АС.И1.07 | | |
| ГИП | Посилевич | | 03.87 | Труба | Стадия | Масса | Масштаб |
| Н.контр. | Расковская | | 03.87 | | Р | См. табл. | 1:1 |
| Нач.отд. | Засалевский | | 03.87 | | Лист | Листов 1 |
| Ст.инж. | Кубиков | | 03.87 | Труба 50×25×2-10 ГОСТ 8645-68 | Институт Мосгазпроект | |

Инв.№подл. | Подпись и дата | Взам.инв.№

копировал: Еаf формат А4

Типовой проект 905-1-24.87 Альбом 3

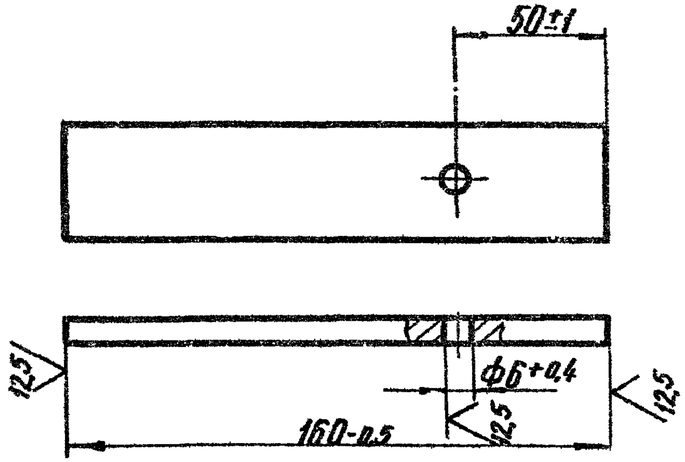


| | | | | | | |
|---|---|---|---|---|---|---|
| ГИП | Василевич | | 03.87 | 905-1-24.87-АС.И1.11 | | |
| Н.контр. | Расковская | | 03.87 | Анкер | Стадия: Р | Масса: 0,25 | Масштаб: 1:2 |
| Нач.отд. | Заславский | | 03.87 | | Лист | Листов 1 |
| Ст.инж. | Куйнов | | 03.87 | Полоса 5×40-Б-2-ГОСТ 103-76 / Ст3-1-ГОСТ 535-79 | Институт Мосгоэнергосетьпроект |

Инв.№ подл. | Подпись и дата | Взам. инв.№

копировал: Корынина формат А4

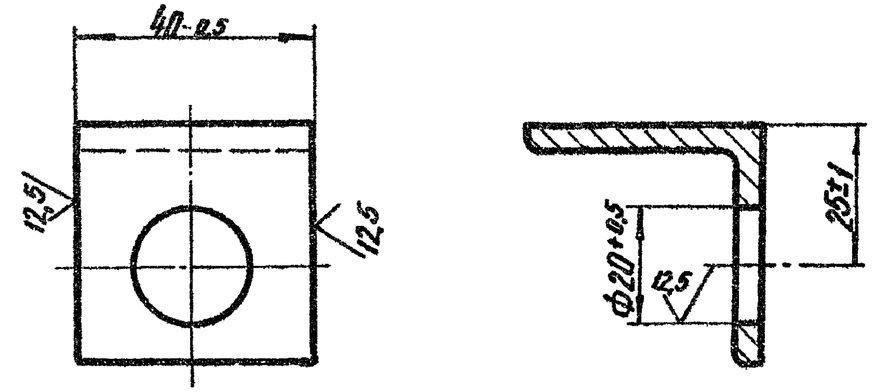


| | | | | | | |
|---|---|---|---|---|---|---|
| ГИП | Василевич | | 03.87 | 905-1-24.87-АС.И1.12 | | |
| Н.контр. | Расковская | | 03.87 | Уголок | Стадия: Р | Масса: 0,1 | Масштаб: 1:1 |
| Нач.отд. | Заславский | | 03.87 | | Лист | Листов 1 |
| Ст.инж. | Куйнов | | 03.87 | Уголок 40×40×4-Б-ГОСТ 8509-72 / Ст3-1-ГОСТ 535-79 | Институт Мосгоэнергосетьпроект |

Инв.№ подл. | Подпись и дата | Взам. инв.№

копировал: формат А4

Типовой проект 905-1-24.87 Альбом 3

| Формат | Зона | Поз. | Обозначение | Наименование | Кол. | Примечание |
|---|---|---|---|---|---|---|
| | | | | Документация | | |
| А3 | | | 905-1-24.87-АС.И2.00СБ | Сборочный чертеж | | |
| | | | | Детали | | |
| А4 | | 1 | 905-1-24.87-АС.И2.01 | Уголок | 2 | |
| А4 | | 2 | -01 | Уголок | 2 | |
| Б4 | | 3 | 905-1-24.87-АС.И2.02 | Полоса | | |
| | | | | Полоса $\frac{Б\text{-}2\ 4\times20\ ГОСТ\ 103\text{-}76}{Ст3\text{-}I\text{-}ГОСТ\ 535\text{-}79}$ | | |
| | | | | L=130-1 | 4 | 0,082кг |
| Б4 | | 4 | 905-1-24.87-АС.И2.03 | Полоса | | |
| | | | | Полоса $\frac{Б\text{-}2\ 4\times20\ ГОСТ\ 103\text{-}76}{Ст3\text{-}I\text{-}ГОСТ\ 535\text{-}79}$ | | |
| | | | | L=1142-3 | 1 | 0,72кг |
| Б4 | | 5 | 905-1-24.87-АС.И2.04 | Сетка | | |
| | | | | Сетка 2П-2П-ИГОСТ 5336-80 | | |
| | | | | 2000×1200-3 | 1 | 6,39кг |
| Б4 | | 6 | 905-1-24.87-АС.И2.05 | Растяжка | | |
| | | | | Круг $\frac{6\text{-}В\ ГОСТ\ 2590\text{-}71}{Ст3\text{-}II\ ГОСТ\ 535\text{-}79}$ | | |
| | | | | L=6000-10 | 1 | 1,33кг |

Инв. № подл. | Подпись и дата | Взам. инв. №

905-1-24.87-АС.И2.00

| | | | | | | |
|---|---|---|---|---|---|---|
| ГИП | Цесилевич | | 03.87 | Решетка металлическая | Стадия: Р | Лист | Листов: 1 |
| Н.контр. | Расковская | | 03.87 | | Институт Мосгазниипроект | |
| Нач.отд. | Заславский | | 03.87 | | | |
| Ст.инж. | Кубинов | | 03.87 | | | |

Формат А4

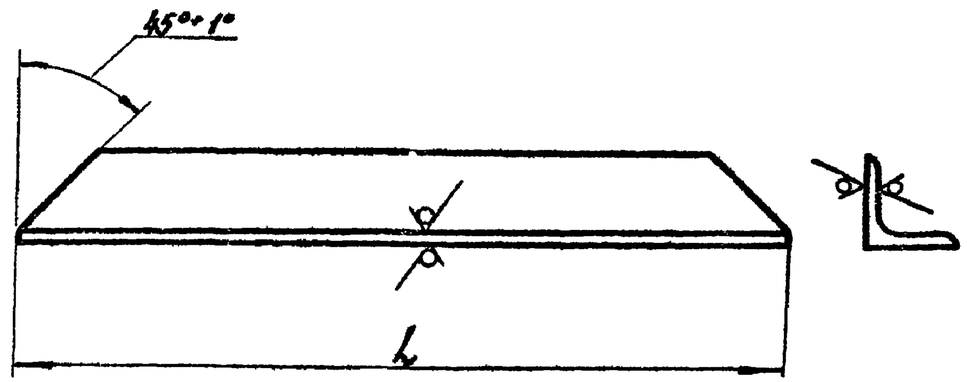


| Обозначение | L, мм | Масса, кг |
|---|---|---|
| 905-1-24.87-АС.И2.01 | 1142-3 | 2,18 |
| -01 | 1692-4 | 3,23 |

Инв. № подл. | Подпись и дата | Взам. инв. №

905-1-24.87-АС.И2.01

| | | | | | | |
|---|---|---|---|---|---|---|
| ГИП | Цесилевич | | 03.87 | Уголок | Стадия: Р | Масса: Сн.табл. | Масштаб: — |
| Н.контр. | Расковская | | 03.87 | | Лист | Листов: 1 |
| Нач.отд. | Заславский | | 03.87 | Уголок $\frac{32\times32\times4\text{-}Б\ ГОСТ\ 8509\text{-}72}{Ст3\text{-}I\text{-}ГОСТ\ 535\text{-}79}$ | Институт Мосгазниипроект | |
| Ст.инж. | Кубинов | | 03.87 | | | |

Копировал: Fed

Формат А4

Типовой проект 905-1-24.87 Альбом 3

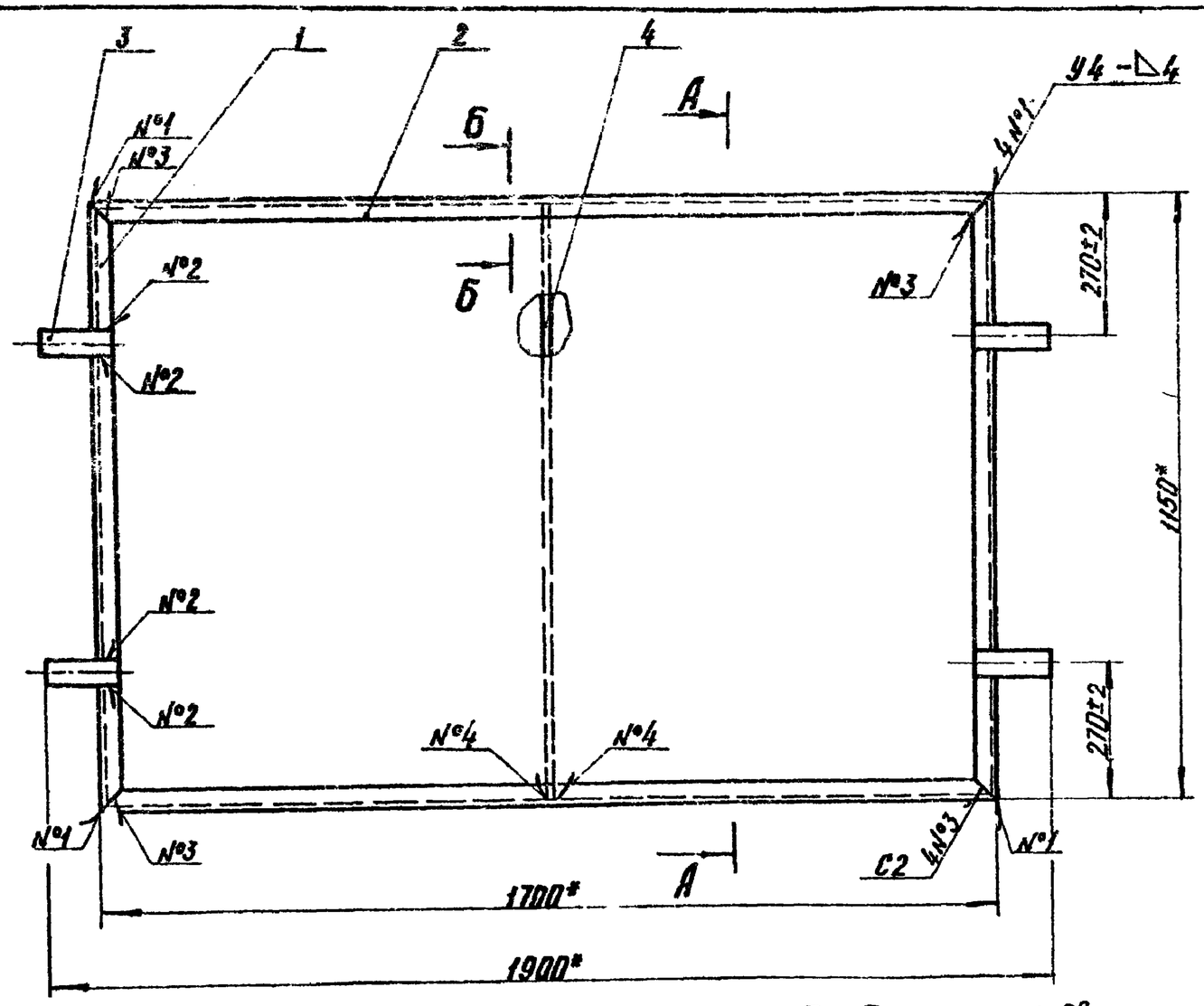


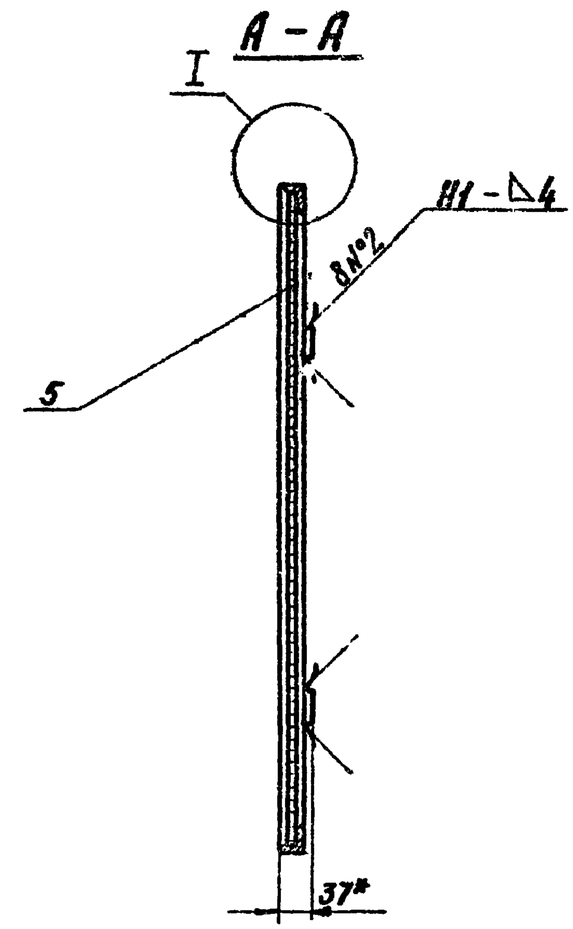


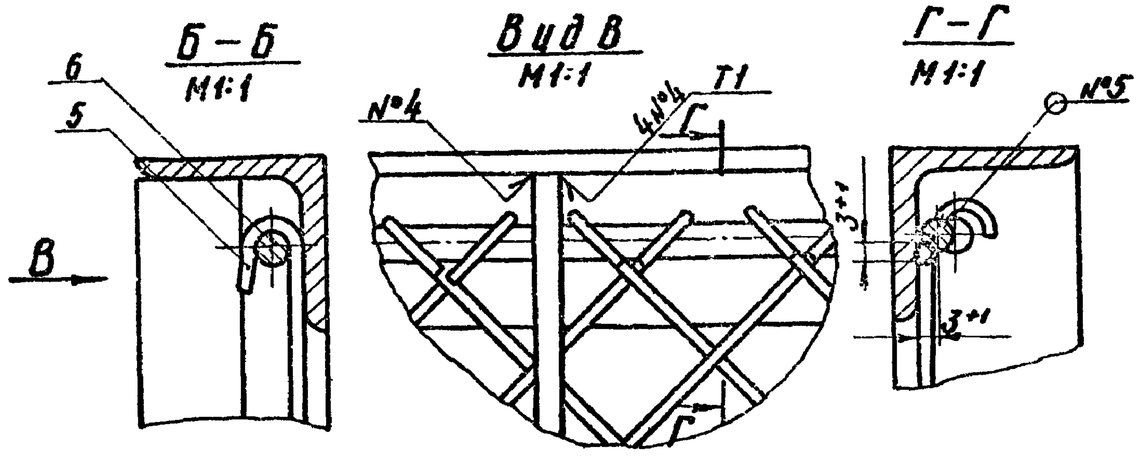


1. Сварные швы № № 1, 2, 3, 4 по ГОСТ 5264-80
2. Сварка шва №5 ручная электродуговая
3. * Размеры для справок

| | | | | | | |
|---|---|---|---|---|---|---|
| ГИП | Василевич | | 03.87 | 905-1-24.87-АС.И2.СО СБ | | |
| Н.контр. | Раскавская | | 03.87 | Решетка металлическая Сборочный чертеж | Стадия | Масса | Масштаб |
| Нач.отд. | Заславский | | 03.87 | | Р | 19,6 | 1:10 |
| Ст.инж. | Будянов | | 03.87 | | Лист | Листов 1 |
| | | | | | Институт МосгазНИИпроект | |

Инв. № подл. | Подпись и дата | Взам. инв. №

Копировал: | Формат А3

Типовой проект 905-1-24.87 Альбом 3

| Формат | Зона | Поз. | Обозначение | Наименование | Кол. | Примечание |
|---|---|---|---|---|---|---|
| | | | | **Документация** | | |
| А3 | | | 905-1-24.87-ОВ.И1.00СБ | Сборочный чертеж | | |
| | | | Переменные данные | для исполнений | | |
| | | | | 905-1-24.87-ОВ.И1.00 | | |
| | | | | **Детали** | | |
| А4 | | 1 | 905-1-24.87-ОВ.И1.01 | Уголок | 2 | |
| Б4 | | 2 | 905-1-24.87-03.И1.02 | Уголок L = 158-1,0 | | |
| | | | | Уголок 40х40х4-Б-ГОСТ8509-72 Ст3-I-ГОСТ 535-79 | 2 | 0,36 кг |
| Б4 | | 3 | 905-1-24.87-ОВ.И1.03 | Полоса (54-0,7 х 150-1,0) | | |
| | | | | Лист Б-ПН-2,0 ГОСТ19903-74 / I-IV ГОСТ 16523-70 | 4 | 0,13 кг |
| | | | | 905-1-24.87-ОВ.И1.00-01 | | |
| | | | | **Детали** | | |
| А4 | | 1 | 905-1-24.87-ОВ.И1.01-01 | Уголок | 2 | |
| Б4 | | 2 | 905-1-24.87-ОВ.И1.02-01 | Уголок L = 308-2,0 | | |
| | | | | Уголок 40х40х4-Б-ГОСТ8509-72 Ст3-I-ГОСТ 535-79 | 2 | 0,72 кг |
| Б4 | | 3 | 905-1-24.87-ОВ.И1.03-01 | Полоса (54-0,7 х 300-1,0) | | |
| | | | | Лист Б-ПН-2,0 ГОСТ19903-74 / I-IV ГОСТ 16523-70 | 8 | 0,26 кг |

Инв. № подл. | Подпись и дата | Взам. инв. №

| | | | |
|---|---|---|---|
| ГИП | Иосилевич | | 03.87 |
| Н.контр. | Расковская | | 03.87 |
| Нач.отд. | Засловский | | 03.87 |
| Ст.инж. | Кудинов | | 03.87 |

905-1-24.87-ОВ.И1.00

Решетка жалюзийная

| Стадия | Лист | Листов |
|---|---|---|
| Р | | 1 |

Институт МосгазНИИпроект

формат А4

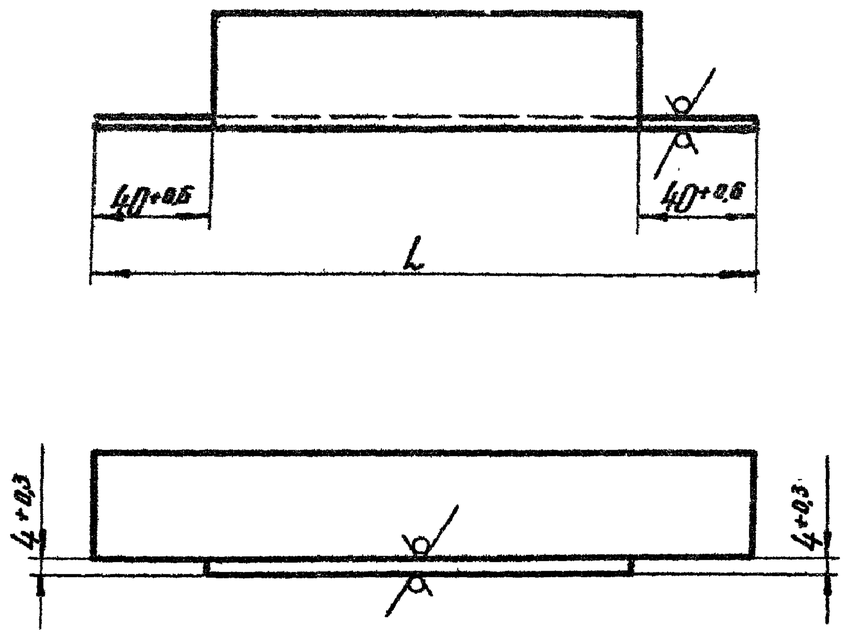


| Обозначение | L, мм | Масса, кг |
|---|---|---|
| 905-1-24.87-ОВ.И1.01 | 230-1,0 | 0,38 |
| —01 | 380-2,0 | 0,76 |

Инв. № подл. | Подпись и дата | Взам. инв. №

| | | | |
|---|---|---|---|
| ГИП | Иосилевич | | 03.87 |
| Н.контр. | Расковская | | 03.87 |
| Нач.отд. | Засловский | | 03.87 |
| Ст.инж. | Кудинов | | 03.87 |

905-1-24.87-ОВ.И1.01

Уголок

Уголок 40х40х4-Б ГОСТ8509-72 Ст3-I-ГОСТ 535-79

| Стадия | Масса | Масштаб |
|---|---|---|
| Р | Ст.табл | — |
| Лист | Листов 1 | |

Институт МосгазНИИпроект

копировал: Бел.

формат А4

Типовой проект 905-1-24.87 Альбом 3.

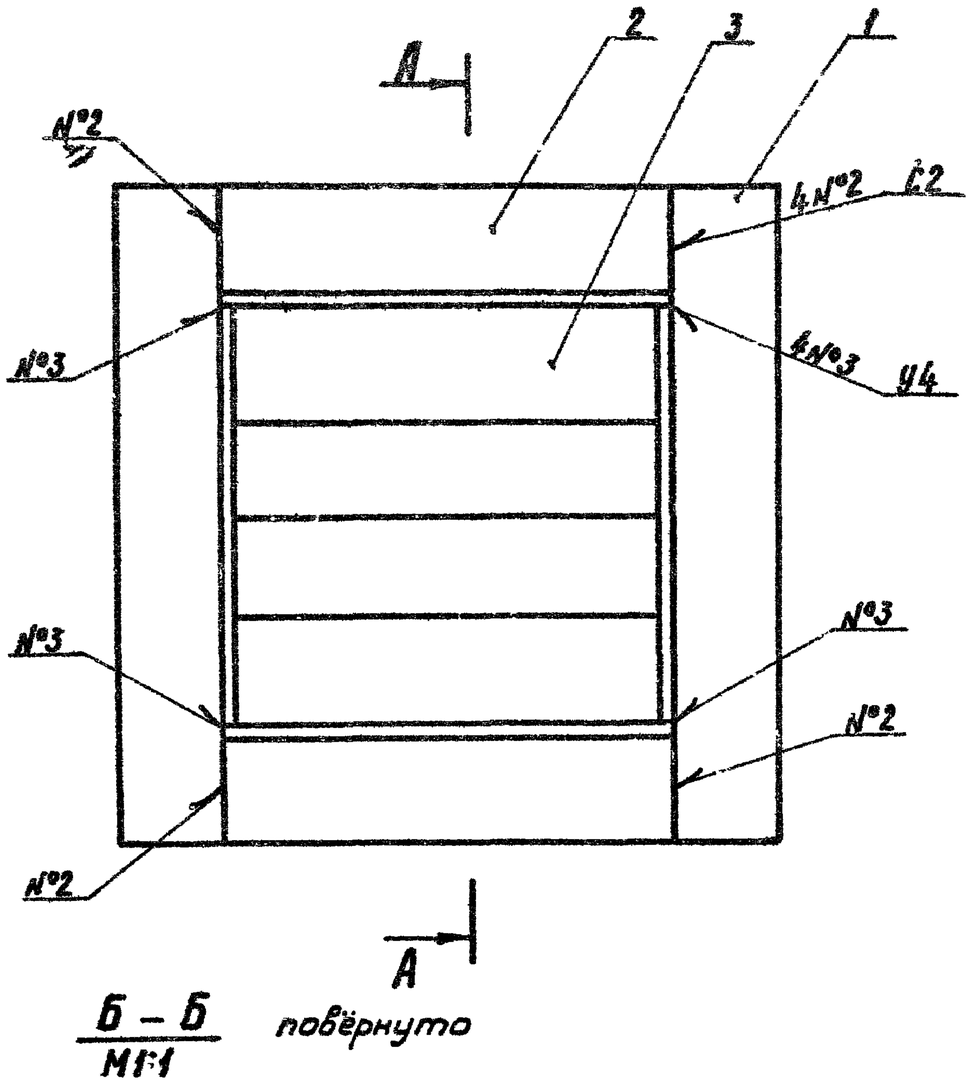


Б – Б
М1:1

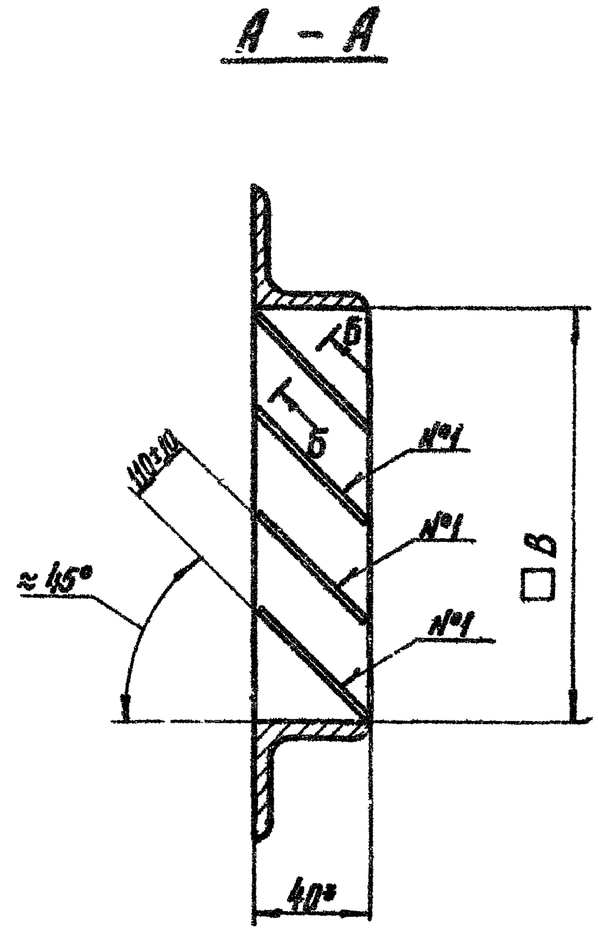


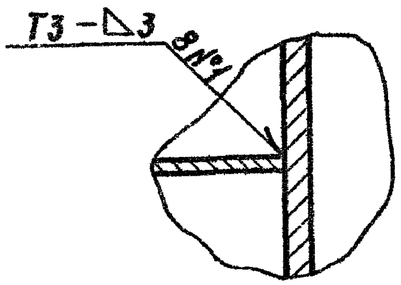


| Обозначение | В, мм | Масса, кг |
|---|---|---|
| 905-1-24.87-08.И1.00 | 150 | 2,33 |
| —01 | 300 | 5,10 |

1. Сварные швы по ГОСТ 5264-80
2. Размеры для справок

| | | | | |
|---|---|---|---|---|
| ГИП | Цесилевич | | 03.87 | 905-1-24.87-08.И1.00СБ |
| Н.контр. | Расковская | | 03.87 | Решетка эксплуатационная. Сборочный чертеж |
| Нач.отд. | Заславский | | 03.87 | |
| Ст.инж. | Кудинов | | 03.87 | |

| Стадия | Масса | Масштаб |
|---|---|---|
| Р | Ст.табл | — |
| Лист | Листов | |

Институт Мосгоргражданпроект

Инв.№подл. | Подпись и дата | Взам.инв.№

копировал:

формат А3

Типовой проект 905-1-24.87 Альбом 3

| Формат | Зона | Поз. | Обозначение | Наименование | Кол. | Примечание |
|---|---|---|---|---|---|---|
| | | | | Документация | | |
| А3 | | | 905-1-24.87-ОВ.И2.00СБ | Сборочный чертеж | | |
| | | | | Детали | | |
| А4 | | 1 | 905-1-24.87-ОВ.И2.01 | Труба | 1 | |
| А4 | | 2 | 905-1-24.87-ОВ.И2.02 | Труба | 2 | |
| | | 3 | -01 | Труба | 1 | |
| | | 4 | -02 | Труба | 1 | |
| А4 | | 5 | 905-1-24.87-СВ.И2.03 | Заглушка | 1 | |
| А4 | | 6 | -01 | Заглушка | 1 | |

Инв. № подл. | Подпись и дата | Взам. инв. №

905-1-24.87-ОВ.И2.00

| | | | |
|---|---|---|---|
| ГИП | Посилевич | | 03.87 |
| Н.контр. | Расковская | | 03.87 |
| Нач.отд. | Заславский | | 03.87 |
| Ст.инж. | Кудинов | | 03.87 |

Бак расширительный

| Стадия | Лист | Листов |
|---|---|---|
| Р | | 1 |

Институт Мосгазниипроект

Формат А4

12.5 √(√)

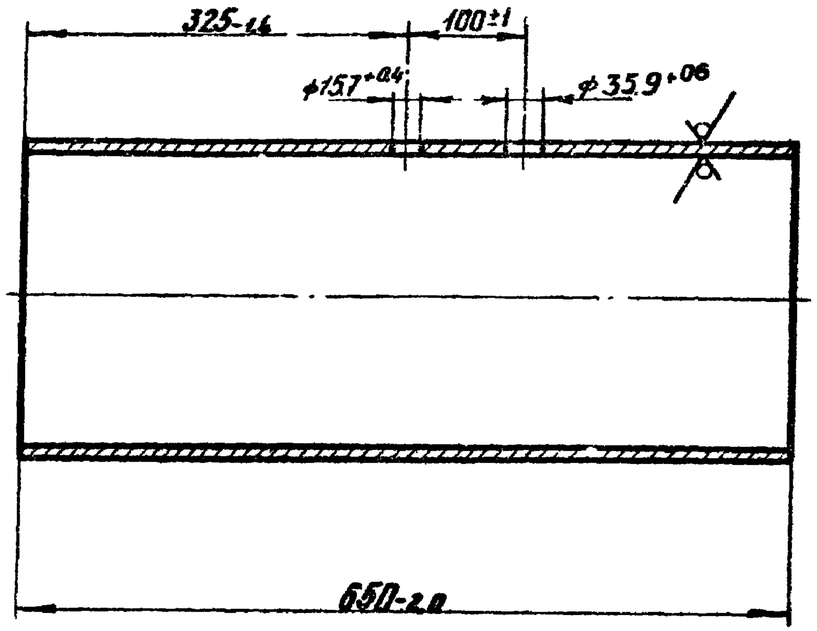


Инв. № подл. | Подпись и дата | Взам. инв. №

905-1-24.87-ОВ.И2.01

| | | | |
|---|---|---|---|
| ГИП | Посилевич | | 03.87 |
| Н.контр. | Расковская | | 03.87 |
| Нач.отд. | Заславский | | 03.87 |
| Ст.инж. | Кудинов | | 03.87 |

Труба

Труба 273×6,0 ГОСТ 10704-76 / Д ГОСТ 10705-80

| Стадия | Масса | Масштаб |
|---|---|---|
| Р | 25,68 | 1:5 |
| Лист | Листов 1 | |

Институт Мосгазниипроект

Копировал:

Формат А4

Типовой проект 905-1-24.87 Альбом 3

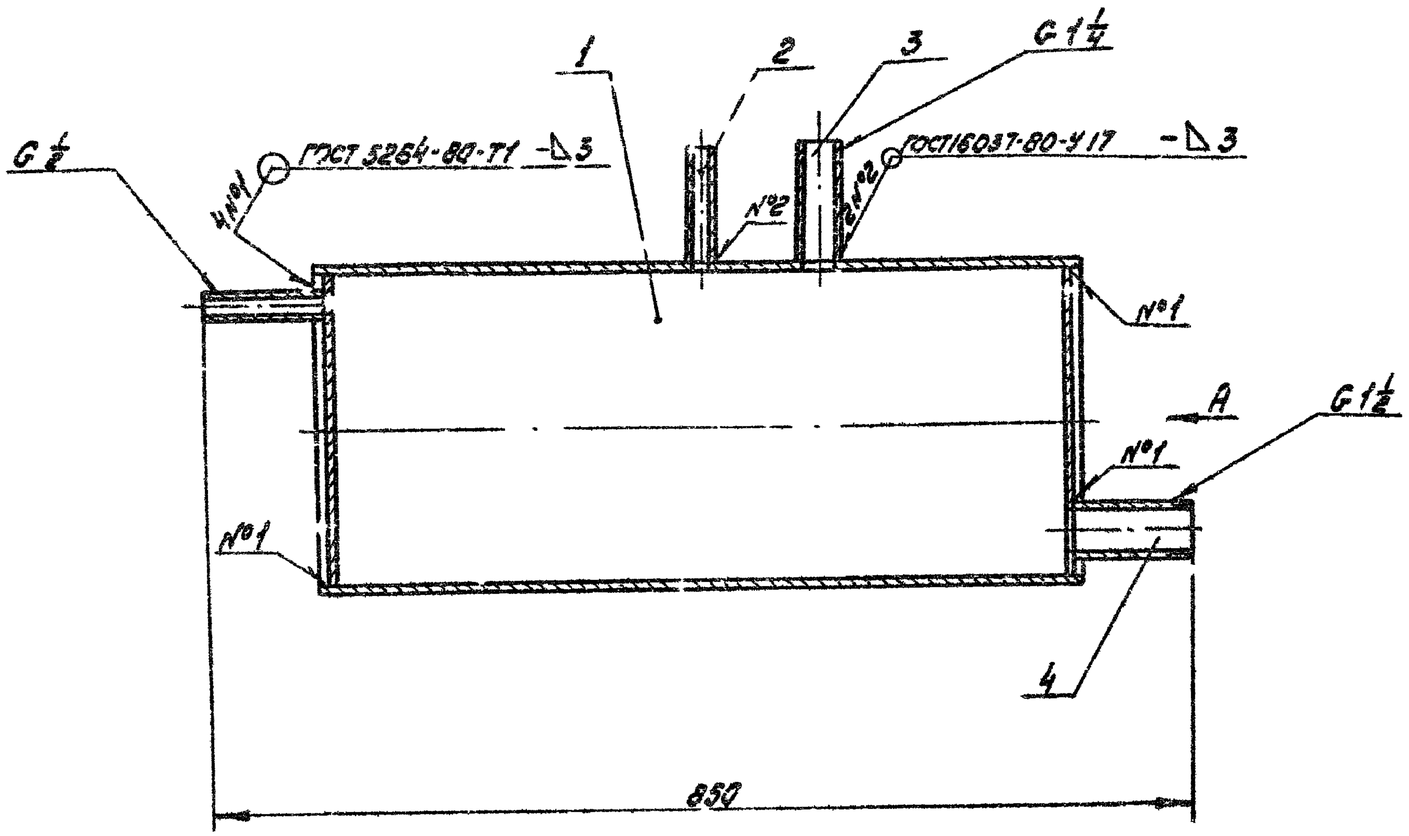


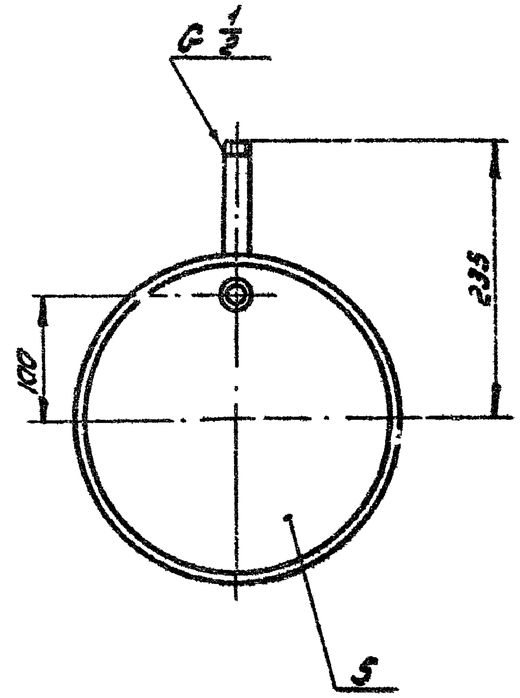


Вид А

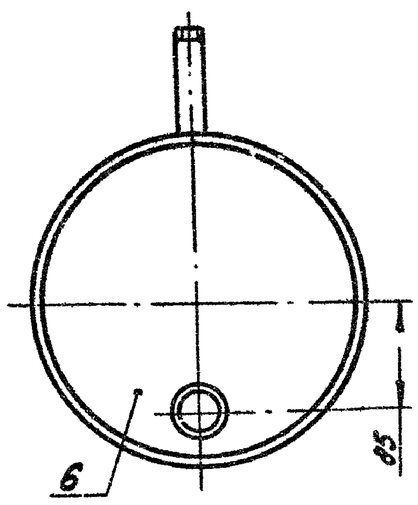


1. Сварные швы испытать на плотность капиллярным методом контроля - смачиванием керосином
2. Размеры для справок

| | | | | | | |
|---|---|---|---|---|---|---|
| | | | | 905-1-24.87-ОВ.И2.ПСС6 | | |
| ГИП | Косилевич | | 03.82 | Бак расширительный Сборочный чертеж | Стадия | Масса | Масштаб |
| | | | | | Р | 32,6 | 1:5 |
| Н.контр. | Расковская | | 03.82 | | Лист | Лист. 206 |
| Нач.отд. | Засловский | | 03.82 | | Институт Мосгазниипроект | |
| Ст.инж. | Кудинов | | 03.82 | | | |

Инв.№ подл. | Подпись и дата | Взам.инв.№

Копировал: Радин

Формат А3

Типовой проект 905-1-24.87 Альбом 3

12,5 √(√)

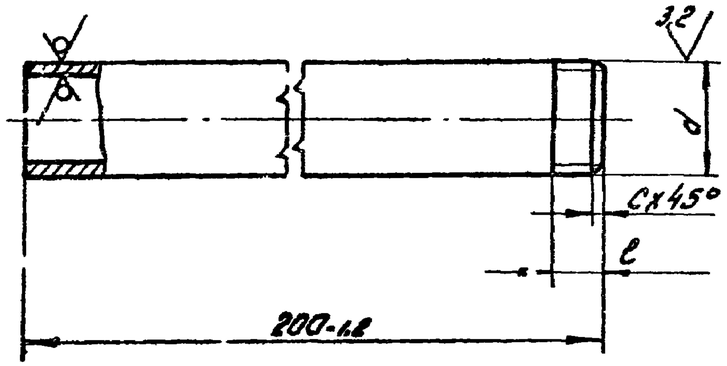


| Обозначение | D×S, мм | Резьба d | ℓ, мм | C, мм | Масса, кг |
|---|---|---|---|---|---|
| 905-1-24.87-ОВ.И2.02 | 15×2,8 | G$\frac{1}{2}$-B | 9+0,4 | 2 | 0.26 |
| -01 | 32×3,2 | G1$\frac{1}{4}$-B | 13+0,4 | 2,5 | 0.62 |
| -02 | 40×3,5 | G1$\frac{1}{2}$-B | 15+0,4 | | 0.77 |

| | | | | | | |
|---|---|---|---|---|---|---|
| ГИП | Иосилевич | | 03.87 | 905-1-24.87-ОВ.И2.02 | | |
| Н.контр. | Расковская | | 03.87 | Труба | Стадия: Р | Масса: Ст.табл. | Масштаб: — |
| Нач.отд. | Засловский | | 03.87 | | Лист | Листов 1 | |
| Ст.инж. | Кудинов | | 03.87 | Труба D×S ГОСТ 3262-75 | Институт Мосгазниипроект | |

Инв.№ подл. | Подпись и дата | Взам. инв.№

Формат А4

12,5 √(√)

Рис. 1

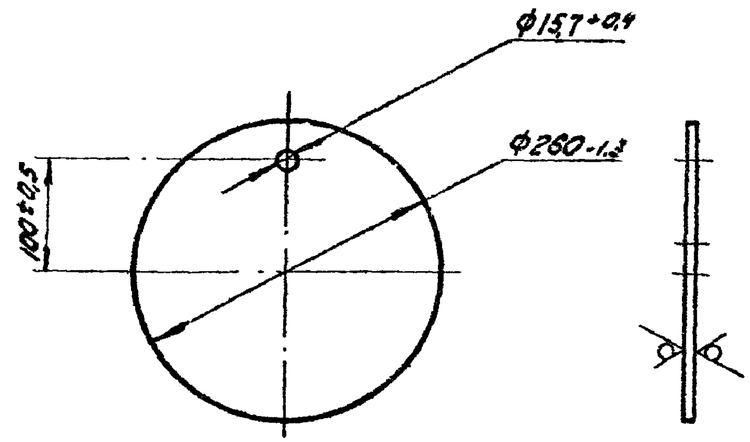


Рис. 2
Остальное см. рис. 1

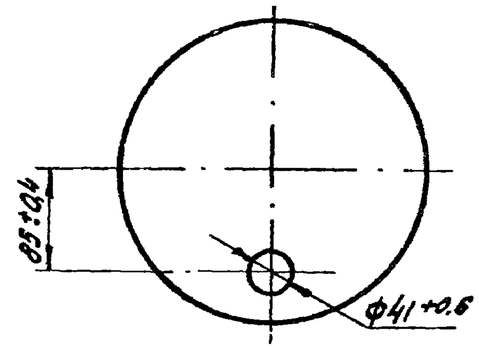


| Обозначение | Рис. |
|---|---|
| 905-1-24.87-ОВ.И2.03 | 1 |
| -01 | 2 |

| | | | | | | |
|---|---|---|---|---|---|---|
| ГИП | Иосилевич | | 03.87 | 905-1-24.87-ОВ.И2.03 | | |
| Н.контр. | Расковская | | 03.87 | Заглушка | Стадия: Р | Масса: 2,5 | Масштаб: 1:5 |
| Нач.отд. | Засловский | | 03.87 | | Лист | Листов 1 | |
| Ст.инж. | Кудинов | | 03.87 | Лист Б-ПН-6.0 ГОСТ 19903-74 / Ст3 ГОСТ 14637-79 | Институт Мосгазниипроект | |

Инв.№ подл. | Подпись и дата | Взам. инв.№

Копировал: Радин

Формат А4

Типовой проект 905-1-24.87 Альбом 3

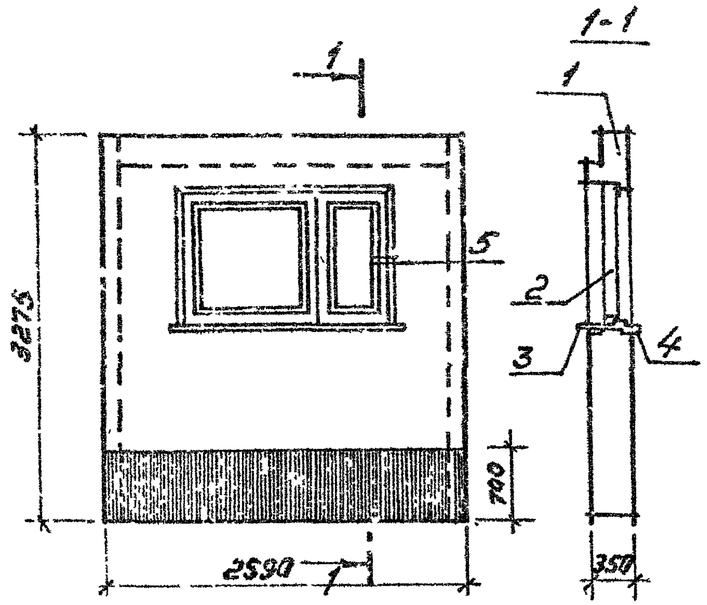


| Формат | Зона | Поз. | Обозначение | Наименование | Кол. | Примечание |
|---|---|---|---|---|---|---|
| | | | | Сборочные единицы | | |
| А4 | | 1 | 1.090.1-1.2-1 1000 | Панель стеновая | | |
| | | | | БПС 030.33.3,5-П-1 | 1 | |
| | | | | Детали | | |
| А4 | | 2 | 1.136-2 | Подоконная доска | | |
| | | | | А019-25 | 1 | |
| | | | | Стандартные изделия | | |
| | | 3 | | Блок оконный | | |
| | | | | ОС 12-18 В ГОСТ 11214-78 | 1 | |
| | | | | Материалы | | |
| | | 4 | | Лист Б 0,6 ГОСТ 19903-74 | | |
| | | | | СТК1 ГОСТ 17715-72 | 1,2 | $м^2$ |

905-1-24.87-АС.И3.00

| | | | |
|---|---|---|---|
| ГИП | Исилевич | | 03.87 |
| Н.контр. | Машнягер | | 03.87 |
| Нач.отд. | Васильев | | 03.87 |
| Гл.спец. | Машнягер | | 03.87 |
| Инж. | Черненко | | 03.87 |

Панель стеновая БПС030.33.3,5-П-1-а

| Стадия | Масса | Масштаб |
|---|---|---|
| Р | 2490 | 1:50 |
| Лист | Листов | |

институт МосгазНИИпроект

Инв. № подл. | Подпись и дата | Взамен инв. №

Копировал: Гаврилова  Формат А4

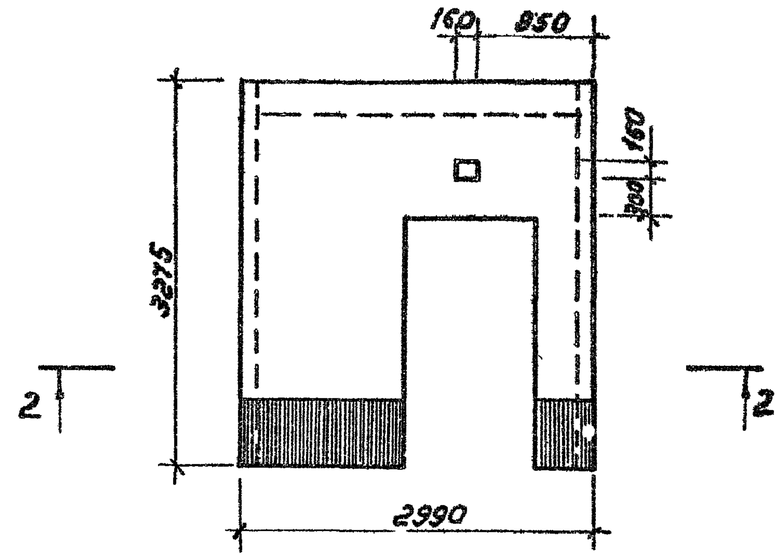


2-2

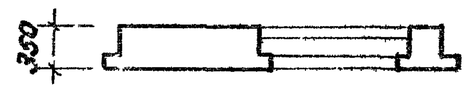


905-1-24.87-АС.И4.00

| | | | |
|---|---|---|---|
| ГИП | Исилевич | | 03.87 |
| Н.контр. | Машнягер | | 03.87 |
| Нач.отд. | Васильев | | 03.87 |
| Гл.спец. | Машнягер | | 03.87 |
| Инж. | Черненко | | 03.87 |

Панель стеновая 2ПС Д 30.33.3,5-П-2-в

| Стадия | Масса | Масштаб |
|---|---|---|
| Р | 2490 | 1:50 |
| Лист | Листов | |

институт МосгазНИИпроект

Инв. № подл. | Подпись и дата | Взамен инв. №

Копировал: Гаврилова  Формат А4

Типовой проект 905-1-24.87 Ал. вып. 3

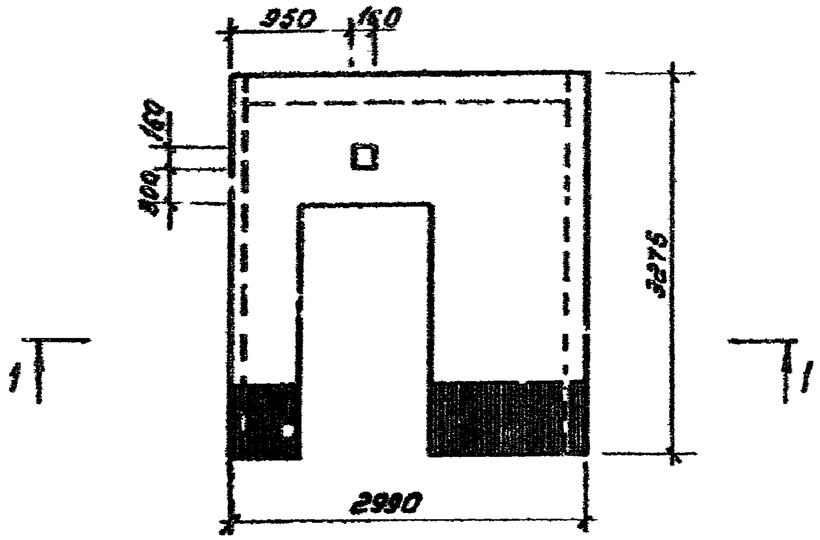


1-1

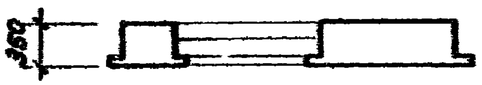


| | | | | | | |
|---|---|---|---|---|---|---|
| Гип | Косилевич | | 03.87 | 905-1-24.87-АС.И5.00 | | |
| Н.контр. | Мошнагер | | 03.87 | Панель стеновая 1ПСД 30.33.3.5-П-2-б | Стадия | Масса | Масштаб |
| Нач.отд. | Васильев | | 03.87 | | Р | 2490 | 1:50 |
| Гл.спец. | Мошнагер | | 03.87 | | Лист | Листов | |
| Инж. | Черненко | | 03.87 | | институт МосгазНИИпроект | | |

Инв.№ подл. | Подпись и дата | Взамен инв.№

Копировал: Гаврилова  Формат А4

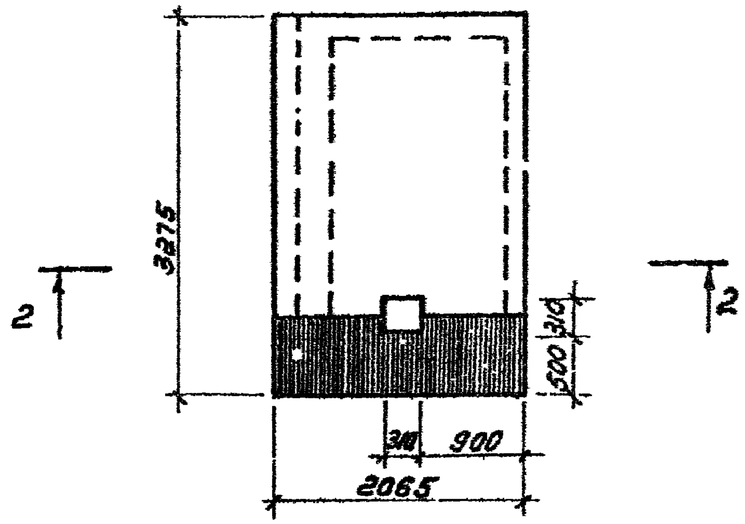


2 - 2

| | | | | | | |
|---|---|---|---|---|---|---|
| Гип | Косилевич | | 03.87 | 905-1-24.87-АС.И6.00 | | |
| Н.контр. | Мошнагер | | 03.87 | Панель стеновая 2пс 21.33.3,5-П-2 | Стадия | Масса | Масштаб |
| Нач.отд. | Васильев | | 03.87 | | Р | 2090 | 1:50 |
| Гл.спец. | Мошнагер | | 03.87 | | Лист | Листов | |
| Инж. | Черненко | | 03.87 | | институт МосгазНИИпроект | | |

Инв.№ подл. | Подпись и дата | Взамен инв.№

Копировал: Гаврилова  Формат А4

Типовой проект 905-1-24.87 Альбом 3

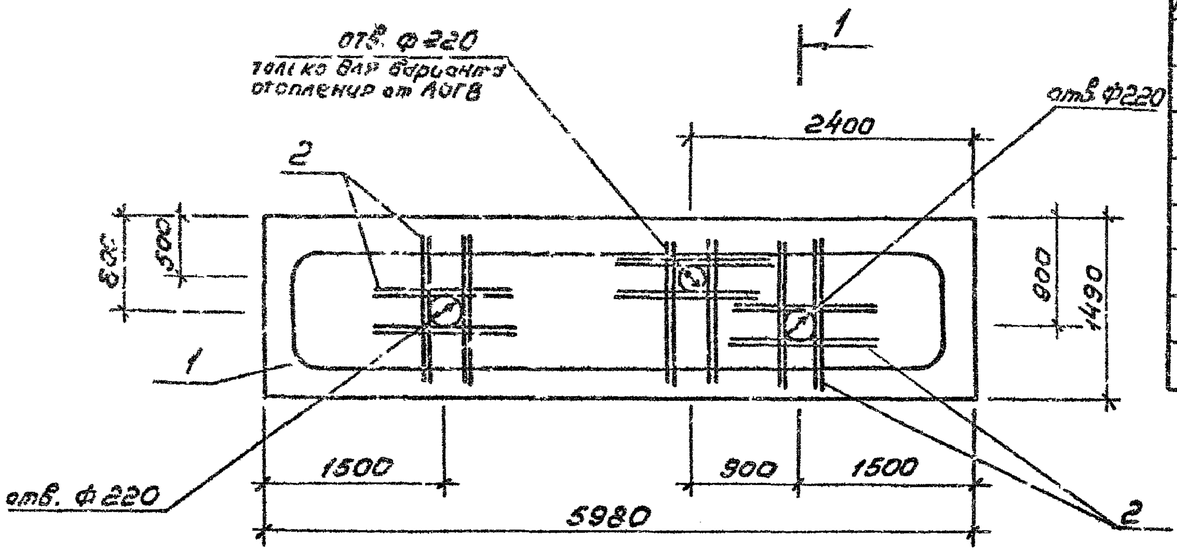


1-1 повёрнуто

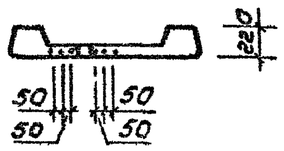


| Формат | Зона | Поз. | Обозначение | Наименование | Кол. | Примечание |
|---|---|---|---|---|---|---|
| | | | | | | |
| | | | | Сборочные единицы | | |
| А4 | | 1 | 1.090.1-1 5-1 | Плита ребристая | | |
| | | | | пр 60.15-6 АтVт-1 | 1 | |
| | | | | | | |
| | | | | Материалы | | |
| | | 2 | 1.090 1-1 5-1 | ф12 А-III ГОСТ 5781-82* | | |
| | | | | ℓ=1300 | 24 | 1.2кг |

905-1-24.87-АС.И7.00

| | | | | | Стадия | Масса | Масштаб |
|---|---|---|---|---|---|---|---|
| ГИП | Васильевич | | 03.87 | Плита покрытия пр 60.15-6А-$\overline{V}$т-1-а | Р | 2595 | 1:50 |
| Н.контр. | Монягер | | 03.87 | | | | |
| Нач.отд. | Васильев | | 03.87 | | Лист | Листов 1 | |
| Гл.спец. | Машнягер | | 03.87 | | Институт МосгазНИИпроект | | |
| Ин.ж. | Черненко | | 03.87 | | | | |

Инв.№ подл. | Подпись и дата | Взамен инв.№

Копировал: Гаврилова

Формат А3