КОМПЛЕКСНАЯ
СЕРИЯ 25

ТИПОВЫЕ ПРОЕКТЫ КРУПНОПАНЕЛЬНЫХ ЖИЛЫХ ДОМОВ И ОБЩЕСТВЕННЫХ ЗДАНИЙ

ТИПОВОЙ ПРОЕКТ 111-25-21/1,2

5 ЭТАЖНЫЙ 6 СЕКЦИОННЫЙ ЖИЛОЙ ДОМ НА 79 КВАРТИР

/СЕКЦИИ 3А-4Б; 1А-2Б-3А; 2А-2Б-2Б; 2А-2Б-2Б; 1А-2Б-3А; 3А-4Б/

АЛЬБОМ I
ЧАСТЬ 1

АРХИТЕКТУРНО-СТРОИТЕЛЬНЫЕ ЧЕРТЕЖИ ВЫШЕ ОТМ. 0000

18855-02

Отпускная цена на момент реализации указана в счет-накладной

пров. 13 5 28г КОП 2аб

				ПРИВЯЗАН
ИНВ №				

ТИПОВОЙ ПРОЕКТ 111-25-21/1,2

5-ЭТАЖНЫЙ 6-СЕКЦИОННЫЙ ЖИЛОЙ ДОМ НА 79 КВАРТИР

/СЕКЦИИ 3А-4Б. 1А-2Б-3А, 2А-2Б-2Б; 2А-2Б-2Б, 1А-2Б-3А; 3А-4Б/

АЛЬБОМ I
ЧАСТЬ 1
АРХИТЕКТУРНО - СТРОИТЕЛЬНЫЕ ЧЕРТЕЖИ
ВЫШЕ ОТМ. 0 000

Разработан. КБ по железобетону им А.А Якушева /Москва III-88. 1 ул Машиностроения 5/
Утверждён Госстроем РСФСР /постановление №20 от 24 мая 1976 г./
Введен в действие: Конструкторским бюро по железобетону им. А.А Якушева /приказ № 230 от 14 декабря 1982 г /

Авторский коллектив /по алфавиту /
Архитекторы: Аверина О.Н Кузнецова Л.М., Невитов Н.М, Пересыпкин А.Д
Инж-конструкторы. Афанасьев П.Г., Дмитриев Ю.Ф., Натыкина Л.Г., Поликарпова Г., Сабуров В.С., Сидоров Г.А, Фельман Я.М.
Инж-сантехники Логинова Н.Н, Сюзюмова Н.Н., Фрейдин Б.Г
Инж-электрики: Костина Л.Н., Кухто А.И., Петров С
Инж-сметчики: Гринелевич Т.Н.

Ведомость рабочих чертежей основного комплекта/начало/

Лист	Наименование	Примечание
1	Общие данные /начало/	
2-6	Общие данные	
7	Общие данные /окончание/	
8	Планы	
9	План типового этажа в осях 1-13	
10	План типового этажа в осях 13-25	
11	План типового этажа в осях 1-13 /объемные санкабины/	
12	План типового этажа в осях 13-25 /объемные санкабины/	
13	План типового этажа в осях 1-13 /вариант ВС δ= 180 мм/	
14	План типового этажа в осях 13-25 /вариант ВС δ= 180 мм/	
15	Фрагменты плана 1 этажа	
16	План типового этажа для отделочных работ в осях 1-13	
17	План типового этажа для отделочных работ в осях 13-25	
18	Фасады в осях „1-25", „25-1", „А-Г", „Г-А" Однорядная разрезка наружных стен Вариант 1	
19	Фасады в осях „1-25", „25-1", „А-Г", „Г-А". Однорядная разрезка наружных стен Вариант 2	
20	Фасады в осях „1-25", „25-1", „А-Г", „Г-А" Однорядная разрезка наружных стен Вариант 3.	
21	Фасады в осях „1-25", „25-1"; „А-Г", „Г-А" Двухрядная разрезка наружных стен	
22	Варианты ограждения балконов	
23	Ограждение лоджий в осях 3-5, 21-23, Вариант 1 и 3	
24	Ограждение лоджии в осях 3-5, 21-23 Вариант 2	
25	Ограждения лоджий Вариант 1 и 2	
26	Разрез 1-1 Ограждение лоджий Вариант 3	

Нормоконтроль | Ст инж Н К | Кузнецова | Взам инв № | Подпись и дата | Инв № подл.

Привязка настоящего проекта выполнена в соответствии с действующими нормами и правилами и предусматривает мероприятия, обеспечивающие взрывную, взрывопожарную, и пожарную безопасность при эксплуатации здания
Гл инж пр

Типовой проект откорректирован в соответствии с действующими нормами и правилами и предусматривает мероприятия, обеспечивающие взрывную, взрывопожарную и пожарную безопасность при эксплуатации здания.
Рук бриг архит /Кузнецова Л.М/
Гл кон пр /Голоб Э.Д/

Инв №			
Нач КБ	Болтинский		
Гл инж КБ	Сабуров		
Гл кон КБ	Афанасьев		
Гл арх КБ	Лопаткин		
Зав отд	Пересыпкин		
Гл инж от	Сидоров		
Гл кон от	Дмитриев		
Гл кон пр	Голоб		
Рук бриг	Кузнецова		
Провер	Аверина		
Разработ	Левина		

Привязан

111-25-21/1,2 Ал I ч 1

5 этажный 6 секционный жилой дом на 79 квартир

Стадия	Лист	Листов
Р	1	55

Общие данные /начало/

КБ по железобетону им А.А Якушева

Пров Шарр 16.6.92 г Кон Фр

18855-02 2

Ведомость рабочих чертежей основного комплекта /окончание/

Лист	Наименование	Примечание
27	Входы. фрагменты фасада	
28	Ведомость отделки помещений. Ведомость отделки фасадов.	
29	Варианты инженерного оборудования. Технико-экономические и эксплуатационные показатели.	
30	Встроенный шкаф Ш-1. Встроенный шкаф Ш-2. Дверца ревизии др.	
31	Встроенные шкафы Ш-5; Ш-6; Ш-8.	
32	Антресоль А-1; А-2; А-3. Деталь пола в санузлах.	
33	Спецификация столярных изделий.	
34	Монтажные схемы фасадов в осях „1÷25", „25÷1", „А-Г", „Г-А". (подосовая разрезка стен).	
35	Монтажные схемы фасадов в осях „1÷25", „25.1", „А-Г", „Г÷А" (однорядная разрезка стен).	
36	Монтажный план типового этажа в осях „1÷13". Фрагменты плана с объемными сантехкабинами.	
37	Монтажный план типового этажа в осях „13÷25"	
38	Монтажный план перекрытия типового этажа в осях „1÷13" плитами шириной 1190мм. фрагменты.	
39	Монтажный план перекрытия типового этажа в осях „13÷25" плитами шириной 1190мм. фрагменты.	
40	Монтажный план перекрытия типового этажа в осях „1÷13" плитами шириной 2390мм. фрагменты.	
41	Монтажный план перекрытия типового этажа в осях „13÷25" плитами шириной 2390мм. фрагменты.	
42	План раскладки фризовых панелей. План кровли.	
43	План раскладки подстропильных ферм.	
44	План раскладки стропильных щитов в осях „1÷13". Разрезы II-II.	
45	План раскладки стропильных щитов в осях „13÷25" Разрезы III-III.	
46	Разрезы I-I; IV-IV.	
47	Узлы 1-8.	

Лист	Наименование	Примечание
48	Развертки и узлы по вентблокам.	
49	Монтажная схема мусоропровода Мусорокамера, приемный бункер.	
50	Спецификация наружных стеновых панелей.	
51	Спецификация наружных стеновых панелей.	
52	Спецификация бетонных и железобетонных изделий.	
53	Спецификация бетонных и железобетонных изделий.	
54	Спецификация бетонных и железобетонных изделий.	
55	Спецификация металлических и деревянных изделий.	

Условные обозначения

1 / АсД — Номер узла / Номер листа Ал.II. ч.8

1 / 1 — Номер узла / Номер листа данного альбома

1 / 1 — Номер узла / Номер листа Ал.II ч.17

Привязан

Инв. N

Общие данные

Лист 2

18855-02 3

Нормоконтроль | Ст.инж. Кузнецова | Взам.инв.N | Подпись и дата | Инв.N подл.

44-25-21/12 Ал.I ч.1.

прав: Остроух 12.0285. Конц. Кучер

Общая часть.

Типовой проект 5 этажного 6 секционного 79 квартирного жилого дома входит в состав комплексной серии 25 крупнопанельных жилых домов и общественных зданий, предназначенных для строительства в сельской местности в IВ климатическом подрайоне и II, III климатических районах с расчетной зимней температурой наружнего воздуха -20°, -30°, -40° С для обычных геологических условий.

Проект разработан в соответствии с планом типового проектирования и утвержден Госстроем РСФСР 24 мая 1976 г., постановление №20.

В соответствии с заданием на корректировку, утверждённым 17 февраля 1982 г. Госстроем РСФСР выполнена корректировка стеновых панелей и их стыков, а также введены новые варианты конструктивных решений, объемно-планировочные решения сохранены без изменения.

II. Архитектурно-планировочное решение.

5 этажный дом на 79 квартир состоит из 6 секций. В торцовых секциях запроектированы 4х и 3х комнатные квартиры типа 3А-4Б, в рядовых секциях - одно - двух - трехкомнатные квартиры типа 1А-2Б-3А, 2А-2Б-2Б. В рядовой секции 2Б-3А первого этажа устроена колясочная. В квартирах предусматривается зонирование помещений дневного пребывания и спальных комнат.

Все квартиры оборудованы хозяйственными и антресольными шкафами.

Дом решён с лоджиями. В решении фасадов предусматривается разнообразие фактурной и цветовой обработки панелей, механическая обработка фактурного слоя бетона, применение цветовых бетонов, облицовка панелей керамической плиткой глазурованной или стекломозаичной.

Ограждение лоджий и балконов экранами из асбоцементных листов.

Окна приняты по серии 1.136.5-16; 1.136.5-17. Внутренние двери по серии 1.136.10. Наружные двери приняты по серии 1.136.11.

Во всех квартирах стены жилых помещений и прихожей окрашиваются клеевыми красками со шпаклеванием поверхностей или оклеиваются обоями с предварительной шпаклёвкой всех швов стеновых панелей и перегородок.

Стены санузлов облицовываются глазурованной плиткой на высоту 1.8 м, выше клеевая покраска, стены кухонь окрашиваются масляной краской на высоту 1,4 м.

Стены лестничных клеток окрашиваются водоэмульсионной краской.

Потолки во всех помещениях шпаклюются с последующей расшивкой швов и побелкой. Колера окраски всех помещений подбираются при привязке. Все столярные изделия окрашиваются белой масляной краской за 2 раза. Полы в жилых помещениях, передних, в кухнях - дощатые щитовые, даётся вариант полов из линолеума, в том числе из линолеума на теплозвукоизолирующей основе. Полы в санузлах из керамической плитки.

В подземной части здания запроектировано техническое подполье с размещением в нём теплового пункта коммуникаций инженерного оборудования.

III. Конструктивные решения

Фундаменты:

Фундаменты запроектированы ленточные прерывистые из сборных железобетонных элементов и разработаны для расчетного давления на основание 2 кг/см² при глубине заложения 1.5-2.0 м от отметки планировки при уровне грунтовых вод на 2.0 м ниже подошвы фундамента.

Толщину цокольных панелей и наружных стеновых панелей см. таблицу на листе 5 данного альбома.

Наружные стены.

Наружные стены панельные однорядной разрезки. Предусмотрен вариант полосовой разрезки. Панели стен однослойные из легкого бетона толщиной 300, 350 и 400 мм Толщина панели изменяется в зависимости от расчетной температуры наружного воздуха и объемного веса легкого бетона в соответствии с таблицей на листе 6

Внутренние стены.

Панели внутренних стен из тяжелого бетона толщиной 160 мм. Вариант из керамзитобетона толщиной 180 мм. В панелях внутренних стен предусмотрены каналы для скрытой сменяемой электропроводки, образуемые при формовке панелей.

Вентиляционные блоки.

Вентиляционные блоки железобетонные самонесущие трехканальные, сечением 300 x 880 м

Перекрытия

Панели перекрытия запроектированы пустотными шириной 1190 мм, высотой 220 мм из тяжелого бетона. Варианты шириной 2390 мм с пустотами ф 159 мм и 127 мм.

Панели длиной 6380 мм с предварительно-напряженной рабочей арматурой. Панели длиной 3180 мм с обычным армированием. Пустоты панелей в опорной части заделываются бетоном на заводе-изготовителе в соответствии с чертежами изделий.

Лестницы

Лестничные марши-железобетонные с гладкой лицевой поверхностью без накладных проступей, ширина марша - 1200 мм. Лестничные площадки приняты ребристые, железобетонные с гладкой поверхностью при кассетном производстве или облицованные на заводе мозаичным бетоном.

Перегородки.

Перегородки крупнопанельные межкомнатные - гипсобетонные и вариант - керамзитобетонные толщиной 80 мм, в санузлах - железобетонные толщиной 50 мм. Предусмотрен вариант объемных сантехнических кабин типа „Колпак"

Полы.

Полы в жилых комнатах, передних и кухнях приняты дощатые по деревянным лагам. Дан вариант полов из линолеума на битумно-каучуковой мастике по жесткому основанию Полы в санузлах из керамической плитки на поддонах.

Крыша.

Разработана крыша с чердаком и стропильными щитами из досок, кровля из волнистых асбоцементных листов. Толщина утеплителя по чердачному перекрытию в зависимости от температуры наружного воздуха дана в таблице:

Наименование и вид утеплителя		Температура наружного воздуха		
		-20°	-30°	-40°
Плитный утеплитель	Газобетонные плиты δ=400 кг/м³ λ= 0.13	12 см	16 см	20 см

Телеантенна и радиостойка крепятся при помощи хомутов и кронштейнов к вентшахтам. Подводка кабелей к ним осуществляется в полиэтиленовых трубах d=25.

IV Инженерное оборудование.

В проекте предусмотрена взаимная увязка строительных конструкций с прокладкой инженерных коммуникаций.

Установка стояков канализации холодного и горячего водоснабжения осуществляется открытым способом.

В целях максимальной индустриализации электромонтажных работ в проекте принята система скрытой заменяемой электропроводки. При этом используются отверстия панелей перекрытий, а в панелях внутренних стен и перегородок при их изготовлении предусматриваются специальные каналы и борозды.

Приборы квартирного учета электроэнергии вынесены на лестничную площадку. Поэтажные щиты электроосвещения и шкафы электрослаботочных устройств изготовляются и комплектуются на заводе или в мастерских и поставляются в готовом виде на монтаж крупнопанельных домов. Детальное описание инженерного оборудования дома представлено в соответствующих частях проекта.

Привязан:

Инв. №

Общие данные

Лист 4

Т.П. 111-25-21/1,2 Ал.I ч.1
Нормоконтроль
Инв. № подл. | Подп. и дата | Взам. инв. № | Ст. инж. НК | Кузнецова

V Указания по монтажу

Монтаж конструкций дома необходимо производить в соответствии с указаниями на листах данного альбома и частей 8,17 альбома II. Монтажные узлы и детали", а также указаниями СН и П III 16-80 и СН и П III 4-80.

Особое внимание необходимо обратить на тщательную разбивку осей здания, на качество выполнения замоноличиваемых узлов наружных и внутренних стен, сварных соединений и их антикоррозийную защиту, а также на качество заделки и герметизации стыков.

Монтаж стеновых панелей каждого вышележащего этажа здания может производиться только после выполнения всех сварных соединений и их антикоррозийной защиты, заполнения всех горизонтальных и вертикальных швов раствором и другими прокладками, замоноличивания всех стыков бетоном, снятия кондукторов и других связей и приемки работ по нижерасположенному этажу.

Замоноличивание узлов должно выполняться в соответствии с действующими „Указаниями по герметизации стыков при монтаже строительных конструкций" СН 420-71. Стыки наружных стен крупнопанельных зданий. Технические требования к воздухо, водо и теплозащитным качествам". СН и П II - 28-73. „Защита строительных конструкций от коррозии".

Конструкция замоноличиваемых стыков решена на петлевых выпусках из наружных и внутренних стеновых панелей с последующим соединением скобами и заделкой бетоном „м 200", изготовленном на заполнителе фракции не более 10-15 мм.

Скобы, применяемые в замоноличенном стыке, подвергаются металлизации. Такая конструкция стыка обеспечивает надежную защиту связей от коррозии. Технический контроль за качеством работ по заделке стыков ведется непрерывно в процессе монтажа здания. Выполненные работы фиксируются актами на скрытые работы.

Толщина наружных стеновых и цокольных панелей при однорядной разрезке				Толщина наружных стеновых и цокольных панелей при полосовой разрезке			
По продольным осям		По торцовым осям		По продольным осям		По торцовым осям	
НС	ЦП	НУ	ЦУ	НС	ЦП	НУ	ЦУ
а	а-50	а+50	а	а	а	а+80	а-80

Указания по привязке проекта

1. Указания по привязке проекта ниже 0 см. ч. 01-1
2. Рабочие чертежи должны быть откорректированы применительно к выбранному варианту толщины наружных стен.
3. При привязке необходимо использовать указания, приведенные в соответствующих разделах пояснительной записки.
4. При расположении здания на красной линии или с отступом менее, чем на 1,5 м привязывающей организации необходимо предусмотреть организованный водосток с кровли
5. При строительстве дома в климатическом подрайоне I в по оси „13" необходимо сделать температурный шов.

Производство работ по устройству герметизации стыков наружных стен, а также рекомендуемые типы герметиков даются в частях 8, 17 альбома II.

Связь между внутренними конструкциями дома (панели перекрытий, внутренние стены) осуществляется при помощи монтажных стальных связей, привариваемых к закладным деталям панелей. Монтажная сварка должна производиться качественными электродами. Выбор, применяемых электродов осуществлять по СН 393-78.

Сварку должен производить дипломированный сварщик. Сварные соединения должны приниматься поэтажно специальным контролером с составлением соответствующего акта.

Сечения соединительных связей, а также длина и толщина сварных швов должны строго соответствовать проекту. Качество сварных швов должно удовлетворять требованиям СН и П III - 16.80. Закладные элементы должны выполняться в соответствии с СН 313-65* и другими действующими техническими условиями,

Защиту от коррозий стальных элементов и закладных деталей производить в соответствии с СН и П II - 28-73.

Стальные элементы и связи, не примыкающие к наружным стенам, имеют антикоррозийную защиту только из цементного раствора состава 1:1,5 при толщине слоя не менее 20 мм.

Герметизация примыканий оконных блоков, балконных дверей к панелям наружных стен выполняется герметиками в соответствии с листами альбома II, части 17, части 8. При монтаже панелей внутренних стен и перегородок не применять временные крепления.

VII. Мероприятия по обеспечению звукоизоляции.

Соблюдение нормативных величин показателей звукоизоляции согласно СН и П II л. 1-71*. Обеспечиваются в проекте следующими мероприятиями.

1. Применением звукоизолирующих прокладок между несущей плитой перекрытия и полом при раздельной конструкции перекрытия (см. альбом II, часть 8, лист-11)
2. Заделкой мест прохода сантехнических трубопроводов через перекрытие выполняется в соответствии с деталями в альбоме II, часть 8 лист 11.
3. Тщательной заделкой швов между перекрытиями.
4. Принятой в проекте толщиной внутренних стен 160 мм, 180 мм.
5. Выполнением сопряжений внутренних стеновых панелей в соответствии с деталями в альбоме II, частях 8, 17.
6. Тщательной заделкой звукоизолирующими материалами сквозных отверстий во внутренних межквартирных стенах под ответвительные коробки электросети и исполнение примыканий полов к внутренним стенам в соответствии с деталями.
7. Повышение звукоизоляции достигается за счет устранения щели между дверью в квартиру и полом при помощи порога с уплотняющими прокладками. По периметру дверной коробки. Входных дверей в квартиры предусмотрены пенополеуретановые прокладки.

Т.П. 111-25-21/1.2 Ал. I ч. 1

Нормоконтроль

Ст. инж. НК | Кузнецова

Инв. № подл. | Подп. и дата | Взам. инв. №

Привязан:

Общие данные

Лист 5

Копировал: Доц-18855-02 6 Формат: 22Г

Примечания

1. В настоящей таблице даны значения приведенных сопротивлений теплопередаче стен из однослойных панелей R_0^{np} и расчетные зимние температуры наружного воздуха $t_н$, соответствующие условию $R_0^{np}=1{,}1 R_0^{TP}$ (1).

2. Значения R_0^{TP} определяются по формуле $R_0^{TP}=\frac{t_В-t_Н}{\Delta t^{н}\cdot\alpha_В}$ (2).

3. Приведенные сопротивления теплопередаче стен R_0^{np} вычеслены с учетом теплопотерь в зонах стыков и через откосы оконных проемов по формуле $R_0^{np}=0.95\ R_0$ (3).

4. Значения R_0, равные сопротивлению теплопередаче глухого участка стены вне стыков (сечение по телу панели). Определены по формулам СНиП II-3-79 „Строительная теплотехника. Нормы проектирования". При этом суммарная толщина наружного и внутреннего отделочных слоёв панелей принята равной 3 см при $\lambda_А=1.5$ и $\lambda_Б=1.6$ ккал. (м.ч.°С)

5. Расчётная зимняя температура наружного воздуха, при которой выполняется условие (1), определена при формуле:

$$t_Н=-(40.91 R_0^{np}-18),°С\ (4).$$

6. Допустимая зимняя температура наружного воздуха, приведённая в таблице, вычислена при $t_0=18$°С, что соответствует районам со средней температурой наиболее холодной пятидневки выше -31°С, для $t_В=20$°С, что соответствует районам со средней температурой наиболее холодной пятидневки -31°С и ниже, расчётные зимние температуры наружного воздуха следует принять при 2°С выше указанных в таблице.

7. Приведенные в таблице конструкции имеют среднюю и малую инерционности. Приведённые сопротивления теплопередаче и расчетные температуры наружного воздуха для стен, имеющих малую инерционность заключены в рамки. Расчетные зимние температуры наружного воздуха стен малой инерционности равны средним зимним температурам наиболее холодных суток, средней инерционности средним арифметическим значениям из зимних расчетных температур наиболее холодных суток и наиболее холодной пятидневки.

Наименование	Крупных фракций (стандартной смеси 5-10 мм - 40%, 10-20 мм - 60%), кг/м³	Мелкой фракции 0-5 мм, кг/м³	Проектная марка бетона по прочности на сжатие	Объемная масса, сухом	Воздушно-сухом при строительстве в зоне влажности: сухой	Воздушно-сухом при строительстве в зоне влажности: нормальной и влажн.	λр в сухом состоянии	λА/λр	λБ/λр	Проектная толщина панели в мм, включая фактурный слой 30 мм	R_0^{np} сухой	R_0^{np} нормальной и влажн.	Допустимые температуры, сухой	Допустимые температуры, нормальной и влажной
Керамзитобетон (керамзитовый гравий, керамзитовый песок)	300	550	50	750	788	825	0.17	0.20	0.25	300 350 400	1.475 1.713 1.950	1.218 1.408 1.598	-42.34 -52.08 -61.77	-31.83 -39.60 -47.37
	300	550	75	850	892	935	0.19	0.23	0.29	300 350 400	1.308 1.514 1.721	1.076 1.240 1.404	-35.51 -43.94 -52.40	-26.02 -32.73 -39.44
	400	650	50	900	945	990	0.20	0.24	0.31	300 350 400	1.261 1.459 1.657	1.019 1.172 1.325	-33.59 -41.69 -49.79	-23.69 -29.94 -36.20
	400	650	75	950	998	1045	0.22	0.26	0.33	300 350 400	1.179 1.362 1.545	0.969 1.113 1.257	-30.23 -37.72 -45.20	-21.64 -27.53 -33.42
	500	750	50	1000	1050	1100	0.23	0.28	0.35	300 350 400	1.109 1.278 1.448	0.925 1.080 1.196	-27.37 -34.28 -41.24	-19.84 -25.36 -30.03
	500	750	75	1050	1102	155	0.25	0.30	0.38	300 350 400	1.048 1.206 1.364	0.867 0.992 1.117	-24.87 -31.34 -37.80	-17.47 -22.58 -27.70
	600	850	50	1150	1208	1265	0.29	0.36	0.42	300 350 400	0.905 1.037 1.169	0.802 0.916 1.029	-19.02 -24.42 -24.82	-14.81 -19.47 -24.10
Керамзитобетон (керамзитовый гравий, керамзитовый песок)	600	850	75	1200	1260	1320	0.31	0.38	0.45	300 350 400	0.868 0.993 1.118	0.762 0.867 0.973	-17.51 -22.62 -27.74	-13.17 -17.47 -21.80
	700	1000	50	1300	1365	1430	0.36	0.43	0.50	300 350 400	0.789 0.900 1.010	0.705 0.800 0.895	-14.28 -18.82 -23.32	-10.84 -14.73 -18.61
	700	1000	75	1350	1418	1485	0.38	0.46	0.53	300 350 400	0.750 0.854 0.957	0.676 0.766 0.855	-12.68 -16.94 -21.15	-9.65 -13.34 -16.98
	300	200	50	700	763	791	0.17	0.23	0.28	300 350 400	1.308 1.514 1.721	1.108 1.257 1.447	-35.51 -43.94 -52.40	-27.33 -34.24 -41.20
	400	200	50	800	872	904	0.19	0.25	0.30	300 350 400	1.219 1.409 1.599	1.047 1.205 1.363	-31.87 -39.64 -47.41	-24.83 -31.30 -37.76
	300	200	75	850	927	961	0.20	0.28	0.31	300 350 400	1.179 1.362 1.545	1.019 1.172 1.325	-30.23 -37.72 -45.20	-23.69 -29.95 -36.20
Керамзитоперлитобетон (перлитовый песок)	500 400	200 200	50 75	900	981	1017	0.22	0.28	0.32	300 350 400	1.159 1.278 1.448	0.994 1.142 1.290	-27.37 -34.28 -41.24	-22.66 -28.72 -34.77
	600 500	200 200	50 75	1000	1090	1130	0.24	0.30	0.35	300 350 400	1.048 1.206 1.364	0.925 1.060 1.196	-24.87 -31.34 -37.80	-19.84 -25.36 -30.93
	700 600	200 200	50 75	1100	1199	1243	0.26	0.32	0.38	300 350 400	0.995 1.143 1.291	0.867 0.992 1.117	-22.70 -28.76 -34.81	-17.47 -22.58 -27.70
	700	200	75	1200	1308	1356	0.29	0.35	0.40	300 350 400	0.926 1.061 1.197	0.833 0.952 1.070	-19.88 -25.40 -31.97	-16.18 -20.95 -25.77
	—	—	—	600	660	690	0.10	0.16	0.20	300 350 400	1.795 2.093 2.390	1.474 1.712 1.949	-55.47 -67.62 -79.77	-42.30 -52.04 -61.73
	300	200 300	50	700	770	805	0.12	0.20	0.24	300 350 400	1.475 1.713 1.950	1.260 1.458 1.656	-42.34 -52.08 -61.77	-33.55 -41.65 -49.75
	400	200 300	50	800	880	920	0.14	0.23	0.28	300 350 400	1.308 1.514 1.721	1.108 1.257 1.447	-35.51 -43.94 -52.40	-27.33 -44.24 -41.20
Перлитобетон (перлитовый щебень, перлитовый песок)	300	200 300	75	850	935	978	0.15	0.24	0.29	300 350 400	1.261 1.459 1.657	1.076 1.240 1.404	-33.59 -41.69 -49.79	-26.02 -32.73 -39.44
	500 400	200-300 200-300	50 75	900	990	1035	0.16	0.28	0.30	300 350 400	1.179 1.362 1.545	1.047 1.205 1.363	-30.23 -37.72 -45.20	-24.83 -31.30 -37.78
	500	200 300	75	1000	1100	1150	0.19	0.28	0.33	300 350 400	1.109 1.278 1.448	0.969 1.113 1.257	-27.37 -34.28 -41.24	-21.64 -27.53 -33.42
	—	—	—	1200	1320	1380	0.25	0.38	0.43	300 350 400	0.868 0.993 1.118	0.788 0.899 1.009	-17.51 -22.62 -27.74	-14.24 -18.78 -23.28
	500	800	50	1100	1155	1188	0.28	0.37	0.42	300 350 400	0.886 1.014 1.143	0.802 0.916 1.028	-18.25 -23.48 -28.76	-14.81 -19.47 -24.10
Аглопоритобетон (аглопоритовый щебень, аглопоритовый песок)	600	900 800	50 75	1200	1260	1296	0.30	0.41	0.46	300 350 400	0.818 0.934 1.050	0.749 0.853 0.956	-15.46 -20.21 -24.95	-12.64 -16.90 -21.11
	700	1000 900	50 75	1300	1365	1404	0.35	0.46	0.51	300 350 400	0.750 0.854 0.957	0.695 0.788 0.881	-12.68 -16.94 -21.15	-10.43 -14.24 -18.04
	800	1100 1000	50 75	1400	1470	1512	0.40	0.51	0.56	300 350 400	0.696 0.789 0.882	0.650 0.735 0.819	-10.47 -14.28 -19.08	-8.59 -12.07 -15.60
	—	1100	75	1500	1575	1820	0.45	0.56	0.62	300 350 400	0.651 0.736 0.820	0.605 0.682 0.759	-8.63 -12.11 -15.55	-6.75 -9.90 -13.05
Шлакопемзобетон (шлаковая пемза, шлакопемзовый песок)	700	1100	50	1500	1575	1620	0.32	0.42	0.50	300 350 400	0.803 0.917 1.030	0.705 0.800 0.895	-14.85 -19.51 -24.14	-10.85 -14.73 -18.61
	700	1000	75	1550	1628	1674	0.34	0.43	0.52	300 350 400	0.789 0.900 1.010	0.685 0.776 0.868	-14.28 -18.82 -23.32	-10.02 -13.75 -17.51
	800	1100	50	1600	1680	1728	0.35	0.45	0.55	300 350 400	0.763 0.868 0.974	0.658 0.744 0.831	-13.21 -17.51 -21.85	-8.92 -12.44 -16.00
	800	1100	75	1650	1733	1782	0.38	0.48	0.58	300 350 400	0.727 0.826 0.925	0.634 0.716 0.798	-11.74 -15.79 -19.84	-7.94 -11.29 -14.65

т. п. 111-25-21/1.2 Ал. I ч.1

Нормоконтроль | Ст. инж. НК | Кузнецова

Взам. инв. № | Подп. и дата | Инв. № подл.

Привязан

Инв. №

Общие данные (окончание)

Лист 6

пров. Мац 15.6-92 Коп. Фл

ВЕДОМОСТЬ СОСТАВА ПРОЕКТА

ОБОЗНАЧЕНИЕ	НАИМЕНОВАНИЕ	ПРИМЕЧАНИЕ
АЛЬБОМ I		
ЧАСТЬ 01-1	АРХИТЕКТУРНО-СТРОИТЕЛЬНЫЕ ЧЕРТЕЖИ НИЖЕ ОТМ. 0.000	
ЧАСТЬ 1	АРХИТЕКТУРНО-СТРОИТЕЛЬНЫЕ ЧЕРТЕЖИ ВЫШЕ ОТМ. 0.000	
ЧАСТЬ 2	ОТОПЛЕНИЕ И ВЕНТИЛЯЦИЯ	
ЧАСТЬ 3	ВОДОСНАБЖЕНИЕ, КАНАЛИЗАЦИЯ И ГАЗОСНАБЖЕНИЕ	
ЧАСТЬ 5	ЭЛЕКТРООБОРУДОВАНИЕ	
ЧАСТЬ 6	УСТРОЙСТВА СВЯЗИ	
ЧАСТЬ 8	СМЕТЫ	
АЛЬБОМ II	УЗЛЫ И ДЕТАЛИ	
ЧАСТЬ 8	МОНТАЖНЫЕ УЗЛЫ И ДЕТАЛИ ДЛЯ ЖИЛЫХ ДОМОВ	
ЧАСТЬ 17	МОНТАЖНЫЕ УЗЛЫ И ДЕТАЛИ ДЛЯ ЖИЛЫХ ДОМОВ	
АЛЬБОМ III	ИЗДЕЛИЯ ЗАВОДСКОГО ИЗГОТОВЛЕНИЯ	
ЧАСТЬ 0-1	НАРУЖНЫЕ СТЕНОВЫЕ ПАНЕЛИ ДЛЯ ОБЫЧНЫХ УСЛОВИЙ СТРОИТЕЛЬСТВА. ОБЩИЕ МАТЕРИАЛЫ И УНИФИЦИРОВАННЫЕ ДЕТАЛИ ДЛЯ ПАНЕЛЕЙ ИЗ ЛЕГКОГО БЕТОНА	
ЧАСТЬ 1-14	НАРУЖНЫЕ СТЕНОВЫЕ ПАНЕЛИ ИЗ ЛЕГКОГО БЕТОНА ТОЛЩ. 300 ММ	
ЧАСТЬ 1-15	НАРУЖНЫЕ СТЕНОВЫЕ ПАНЕЛИ ИЗ ЛЕГКОГО БЕТОНА ТОЛЩ. 350, 400 ММ	
ЧАСТЬ 1-19	НАРУЖНЫЕ СТЕНОВЫЕ ПАНЕЛИ ИЗ ЛЕГКОГО БЕТОНА ТОЛЩИНОЙ 300 ММ	
ЧАСТЬ 1-20	НАРУЖНЫЕ СТЕНОВЫЕ ПАНЕЛИ ИЗ ЛЕГКОГО БЕТОНА ТОЛЩИНОЙ 350, 400 ММ	
ЧАСТЬ 1-24	ЦОКОЛЬНЫЕ ПАНЕЛИ ИЗ ЛЕГКОГО БЕТОНА ТОЛЩ. 300, 350, 400 ММ	
ЧАСТЬ 1-46, 1-52	НАРУЖНЫЕ СТЕНОВЫЕ ПАНЕЛИ ОДНОРЯДНОЙ РАЗРЕЗКИ ИЗ ЛЕГКОГО БЕТОНА ТОЛЩ. 300, 350 И 400 ММ. РАБОЧИЕ ЧЕРТЕЖИ ИЗДЕЛИЙ. АРМАТУРНЫЕ ИЗДЕЛИЯ	
ЧАСТЬ 1-53	НАРУЖНЫЕ СТЕНОВЫЕ ПАНЕЛИ ПОЛОСОВОЙ РАЗРЕЗКИ ИЗ ЛЕГКОГО БЕТОНА ТОЛЩ. 300 ММ. РАБОЧИЕ ЧЕРТЕЖИ ИЗДЕЛИЙ. АРМАТУРНЫЕ ИЗДЕЛИЯ.	
ЧАСТЬ 1-54	НАРУЖНЫЕ СТЕНОВЫЕ ПАНЕЛИ ПОЛОСОВОЙ РАЗРЕЗКИ ИЗ ЛЕГКОГО БЕТОНА ТОЛЩ. 350, 400 ММ. РАБОЧИЕ ЧЕРТЕЖИ ИЗДЕЛИЙ. АРМАТУРНЫЕ ИЗДЕЛИЯ.	
ЧАСТЬ 2-4	ВНУТРЕННИЕ СТЕНОВЫЕ ПАНЕЛИ ИЗ ЛЕГКОГО И ТЯЖЕЛОГО БЕТОНА ТОЛЩ. 160 ММ	
ЧАСТЬ 2-16	ВНУТРЕННИЕ СТЕНОВЫЕ ПАНЕЛИ ИЗ КЕРАМЗИТОБЕТОНА ТОЛЩ. 180 ММ	
ЧАСТЬ 3-3	МНОГОПУСТОТНЫЕ ПАНЕЛИ ПЕРЕКРЫТИЙ ШИР. 1190 ММ; ТОЛЩ. 220 ММ	
ЧАСТЬ 3-10	МНОГОПУСТОТНЫЕ ПАНЕЛИ ПЕРЕКРЫТИЙ ШИРИНОЙ 2390 ММ, 1190 ММ; ТОЛЩ. 220 ММ (С ДИАМЕТРОМ ПУСТОТ 159 ММ)	
ЧАСТЬ 3-19	МНОГОПУСТОТНЫЕ ПАНЕЛИ ПЕРЕКРЫТИЙ ШИРИНОЙ 2390 ММ, 1190 ММ; ТОЛЩ. 220 ММ (С ДИАМЕТРОМ ПУСТОТ 127 ММ)	
ЧАСТЬ 4-5	ДОПОЛНИТЕЛЬНЫЕ ИЗДЕЛИЯ	
ЧАСТЬ 4-8	ПРОЧИЕ СБОРНЫЕ ИЗДЕЛИЯ ИЗ ТЯЖЕЛОГО БЕТОНА	
ЧАСТЬ 4-32	РАЗНЫЕ БЕТОННЫЕ И ЖЕЛЕЗОБЕТОННЫЕ ИЗДЕЛИЯ	
ЧАСТЬ 5-4	ПЕРЕГОРОДКИ	
ЧАСТЬ 6-6	МЕТАЛЛИЧЕСКИЕ ИЗДЕЛИЯ	
ЧАСТЬ 7-7; 7-17	ДЕРЕВЯННЫЕ ИЗДЕЛИЯ	
ЧАСТЬ 12-18	ДОПОЛНИТЕЛЬНЫЕ ИЗДЕЛИЯ	
ЧАСТЬ 13-9	РАСЧЕТ СМЕТНЫХ ЦЕН Ж/Б ИЗДЕЛИЙ	
ЧАСТЬ 13-12	РАСЧЕТ СМЕТНЫХ ЦЕН Ж/Б ИЗДЕЛИЙ	

ВЕДОМОСТЬ ССЫЛОЧНЫХ ДОКУМЕНТОВ

ОБОЗНАЧЕНИЕ	НАИМЕНОВАНИЕ	ПРИМЕЧАНИЕ
ГОСТ 378-76	ЛИСТЫ АСБЕСТОЦЕМЕНТНЫЕ ВОЛНИСТЫЕ ОБЫКНОВЕННОГО ПРОФИЛЯ И ДЕТАЛИ К НИМ	
ГОСТ 8242-75	ДЕТАЛИ ДЕРЕВЯННЫЕ ФРЕЗЕРОВАННЫЕ ДЛЯ СТРОИТЕЛЬСТВА	
ГОСТ 17280-79	ДОСКИ ПОДОКОННЫЕ ДЕРЕВЯННЫЕ	
ГОСТ 13579-78	БЛОКИ БЕТОННЫЕ ДЛЯ СТЕН ПОДВАЛОВ	
СЕРИЯ 1.125-5 ВЫП. 2	ПЛИТЫ ЖЕЛЕЗОБЕТОННЫЕ ДЛЯ ЛЕНТОЧНЫХ ФУНДАМЕНТОВ	
СЕРИЯ 1.136-10	ДВЕРИ ДЕРЕВЯННЫЕ ВНУТРЕННИЕ ДЛЯ ЖИЛЫХ И ОБЩЕСТВЕННЫХ ЗДАНИЙ	
СЕРИЯ 1.136-11	ДВЕРИ ДЕРЕВЯННЫЕ ВХОДНЫЕ НАРУЖНЫЕ, ТАМБУРНЫЕ И СЛУЖЕБНЫЕ ДЛЯ ЖИЛЫХ И ОБЩЕСТВЕННЫХ ЗДАНИЙ	
СЕРИЯ 1.136.5-16	ОКНА И БАЛКОННЫЕ ДВЕРИ ДЕРЕВЯННЫЕ С ДВОЙНЫМ ОСТЕКЛЕНИЕМ ДЛЯ ЖИЛЫХ ЗДАНИЙ	
СЕРИЯ 1.136.5-17	ОКНА И БАЛКОННЫЕ ДВЕРИ ДЕРЕВЯННЫЕ С ТРОЙНЫМ ОСТЕКЛЕНИЕМ ДЛЯ ЖИЛЫХ ЗДАНИЙ	
СЕРИЯ 1.138-10 ВЫП. 1	ПЕРЕМЫЧКИ ЖЕЛЕЗОБЕТОННЫЕ ДЛЯ ЗДАНИЙ С КИРПИЧНЫМИ СТЕНАМИ	
СЕРИЯ 1.055.1-1	СТУПЕНИ ЖЕЛЕЗОБЕТОННЫЕ И БЕТОННЫЕ	
СЕРИЯ 1.188-5 ВЫП. 5	ЖЕЛЕЗОБЕТОННЫЕ КАБИНЫ САНИТАРНО-ТЕХНИЧЕСКИХ УЗЛОВ ЖИЛЫХ ДОМОВ ДО 9 ЭТАЖЕЙ ВЫСОТОЙ ЭТАЖА ДО 2.8 М	
СЕРИЯ 1.172-4	ВСТРОЕННЫЕ И АНТРЕСОЛЬНЫЕ ШКАФЫ. ШКАФЫ-ПЕРЕГОРОДКИ КАРКАСНОЙ КОНСТРУКЦИИ ИЗ УНИФИЦИРОВАННЫХ ЭЛЕМЕНТОВ ДЛЯ ЖИЛЫХ ЗДАНИЙ	
СЕРИЯ 2.130-1 ВЫП. 11	ДЕТАЛИ СТЕН И ПЕРЕГОРОДОК ЖИЛЫХ ЗДАНИЙ	
СЕРИЯ 2.140-1 ВЫП. 6	ДЕТАЛИ ПЕРЕКРЫТИЙ ЖИЛЫХ ЗДАНИЙ, ПОЛЫ.	

ПРИВЯЗАН:

ИНВ. №

ОБЩИЕ ДАННЫЕ (ОКОНЧАНИЕ)

ЛИСТ 7

КОПИРОВАЛ: [signature] 18855-02 8 ФОРМАТ: 22г

НОРМОКОНТРОЛЬ

Ст. инж. Н.К. Кузнецова [signature]

ИНВ. № ПОДЛ. | ПОДПИСЬ И ДАТА | ВЗАМ. ИНВ. №

111-25-21/1.2 Ал.I ч.1

Типовой этаж

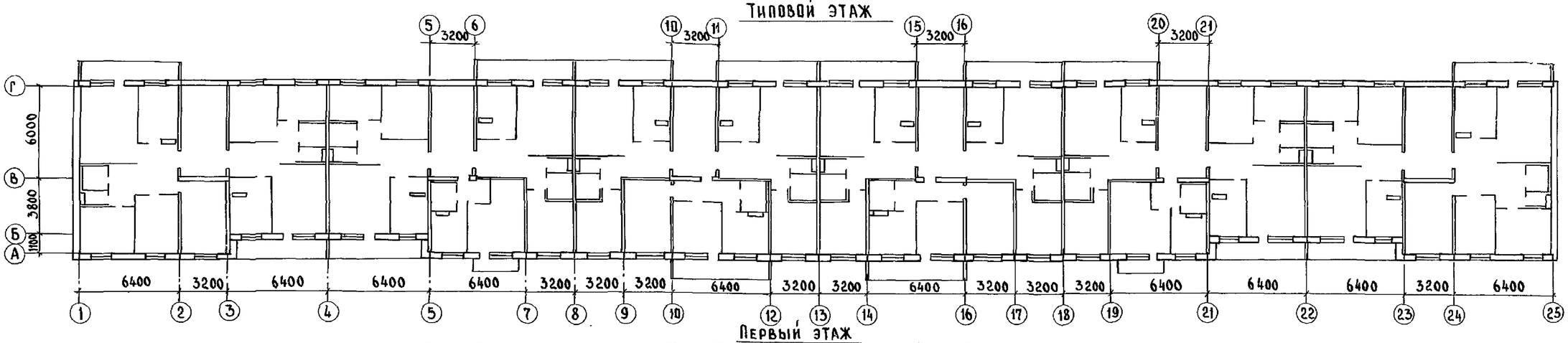

Первый этаж

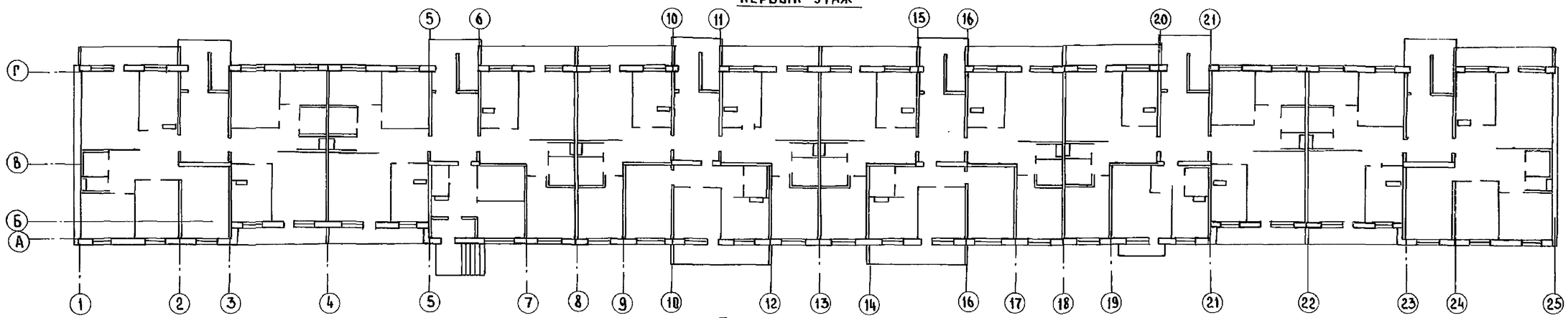

Техническое подполье

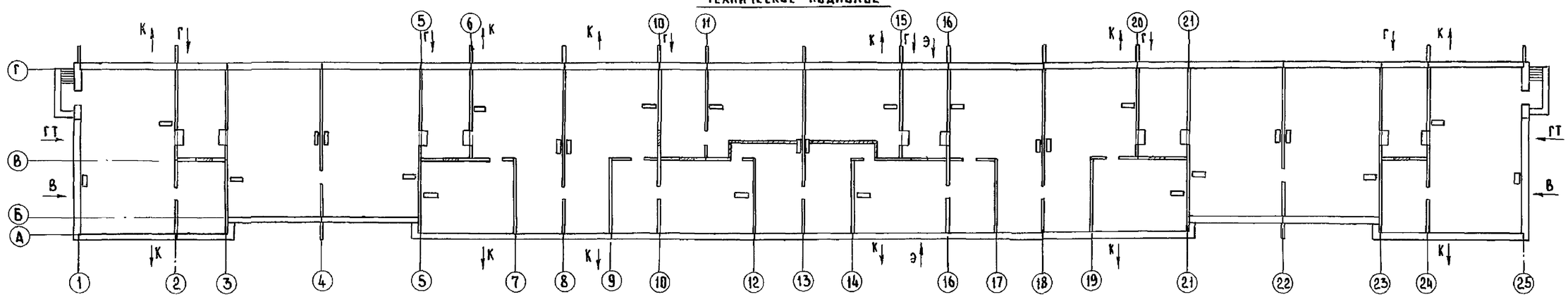

Ст. инж. НК	Кузнецова				
Зав. отд	Пересыпкин		111-25-21/1,2	Ал. I ч. 1	
Гл. инж. от	Сидоров				
Гл. конс. от	Дмитриев		5этажный 6 секционный жилой дом на 79 квартир	Стадия: Р; Лист: 8; Листов:	
Рук. бр.	Кузнецова				
Провер.	Аверина		Планы	КБ по железобетону им. А.А. Якушева	
Разраб	Войнова				

Привязан:

Инв. №

Инв. № подл. | Подп. и дата | Взам. инв. №

Копировал: Доц-18855-02 9 Формат: А2Г

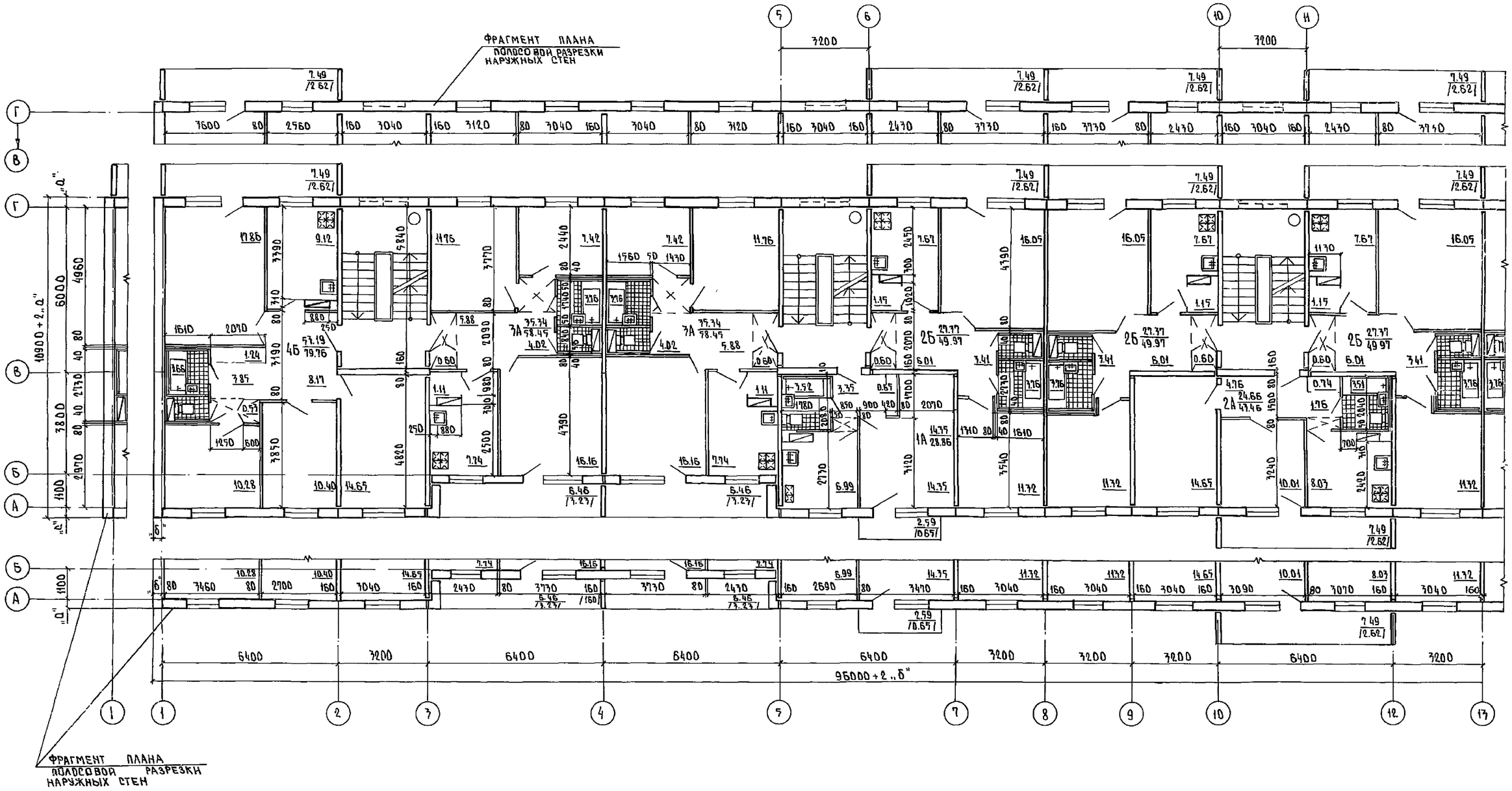

СХЕМА ЗДАНИЯ

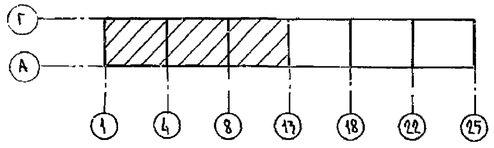

СТИНЖ НК	КУЗНЕЦОВА		
ГЛ.ИНЖ.КБ	САБУРОВ		
ГЛ АРХ. КБ	ЛОПАТКИН		
ЗАВ.ОТД.	ПЕРЕСЫПКИН		
ГЛ.ИНЖ ОТД	СИДОРОВ		
ГЛ.КОН.ОТД	ДМИТРИЕВ		
РУК.БРИГ.	КУЗНЕЦОВА		
ПРОВЕР.	КУЗНЕЦОВА		
РАЗРАБ.	АВЕРИНА		

ПРИВЯЗАН:

ИНВ. №

111-25-21/1.2 Ал. I ч.1

5 ЭТАЖНЫЙ 6 СЕКЦИОННЫЙ ЖИЛОЙ ДОМ НА 79 КВАРТИР

СТАДИЯ	ЛИСТ	ЛИСТОВ
Р	9	

ПЛАН ТИПОВОГО ЭТАЖА В ОСЯХ 1 - 13

КБ ПО ЖЕЛЕЗОБЕТОНУ ИМ. А.А. ЯКУШЕВА

КОПИРОВАЛ: 18855-02 10 ФОРМАТ: 22

СОГЛАСОВАНО

ГЛ.КОНС. ПР.	ГОЛОБ	
РУК.БР.СПЕЦ.РАБ	СЮЗЮМОВА	
РУК ГР. ЭЛЕКТР.	КОСТИНА	

ИНВ.№ ПОДЛ. | ПОДПИСЬ И ДАТА | ВЗАМ.ИНВ.№

ФРАГМЕНТ ПЛАНА
ПОЛОСОВАЯ РАЗРЕЗКА
НАРУЖНЫХ СТЕН

ФРАГМЕНТ ПЛАНА
ПОЛОСОВОЙ РАЗРЕЗКИ
НАРУЖНЫХ СТЕН

СХЕМА ЗДАНИЯ

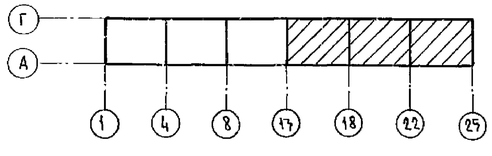

Ст. инж. ИК	Кузнецова		
Гл. инж. КБ	Сабуров		
Гл. арх. КБ	Лопаткин		
Зав. отд.	Пересыпкин		
Гл. инж. отд.	Сидоров		
Гл. конс. отд.	Дмитриев		
Рук. бр.	Кузнецова		
Провер.	Кузнецова		
Разраб.	Аверина		

111-25-21/1.2 Ал. I ч.1

5 этажный 6 секционный жилой дом на 79 квартир

План типового этажа в осях 17-25

Стадия	Лист	Листов
Р	10	

КБ по железобетону им. А.А. Якушева

Привязан

Инв. №

Инв. № подл. | Подпись и дата | Взамен инв. № | Рук. бриг. ст. раб. Позимова | Рук. груп. элект. Костина

Копировал Ввф. 18855-02 11 Формат. 22

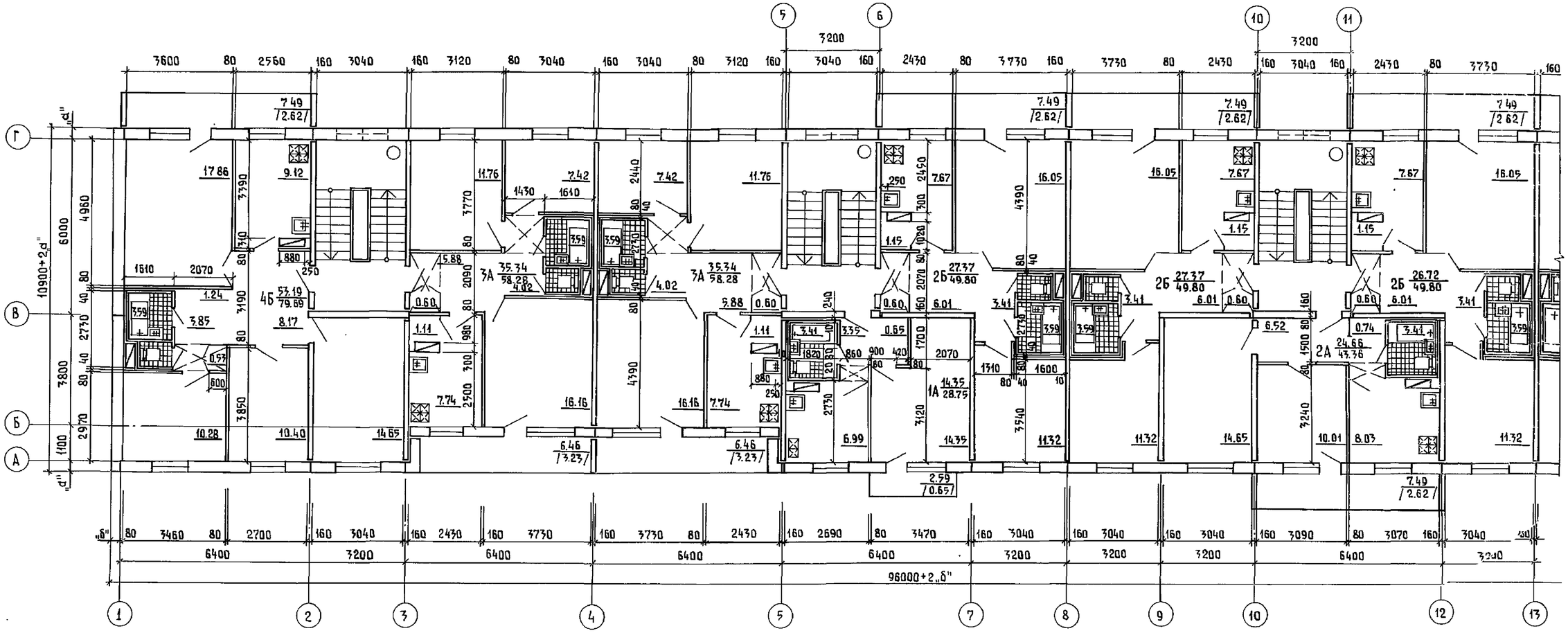

СХЕМА ЗДАНИЯ

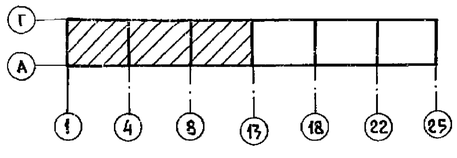

СОГЛАСОВАНО:
Гл. конс. пр. Голов
Рук. бриг. сп. раб. Кузнецова
Рук. групп. элек. Костина

Инв. N подл. | Подпись и дата | Взам. инв. N

Ст. инж. НК	Кузнецова		
Гл. кон. КБ	Сабуров		
Гл. арх. КБ	Лопаткин		
Зав. отд.	Пересыпкин		
Гл. инж. от.	Сидоров		
Гл. кон. от.	Дмитриев		
Рук. бриг.	Кузнецова		
Провер.	Кузнецова		
Разраб.	Аверина		

Привязан:

Инв. N

111-25-21/1.2 Ал. I ч. 1

5 этажный 6 секционный жилой дом на 79 квартир.

Стадия	Лист	Листов
Р	11	

План типового этажа в осях 1-13 /объемные санкабины/

КБ по железобетону им. А.А. Якушева

Копировал: Балакина. 18855-02 12 Формат: 22.

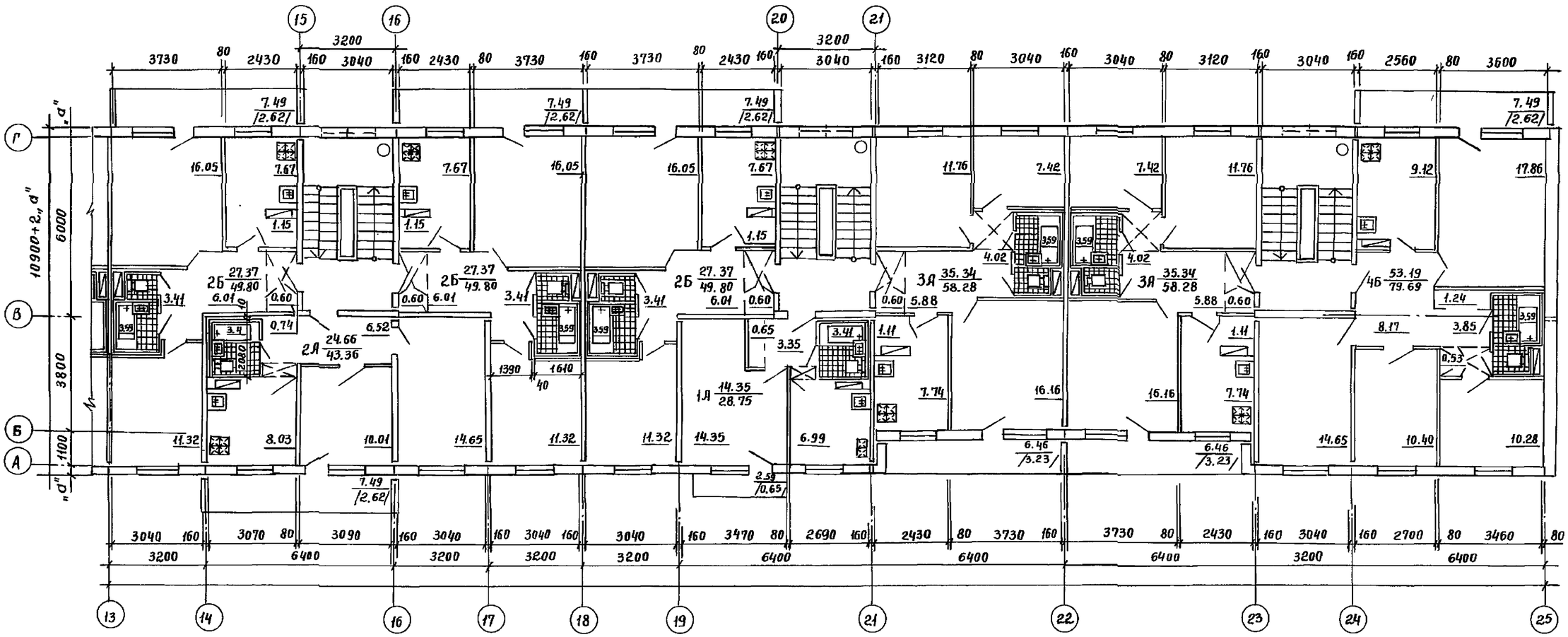

Схема здания

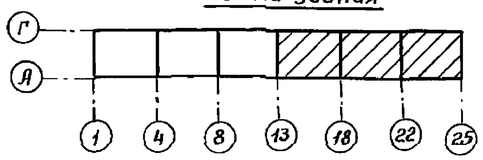

Привязан:

Инв.№

Ст.инж.НК	Кузнецова	
Гл.инж.КБ	Сабуров	
Гл.арх.КБ	Лопаткин	
Зав.отд.	Пересыпкин	
Гл.инж.от.	Сидоров	
Гл.кон.от	Дмитриев	
Рук.бриг	Кузнецова	
Провер.	Кузнецова	
Разраб.	Аверина	

111-25-21/1.2 Ал.I ч.1.

5этажный 6 секционный жилой дом на 79 квартир

стадия	лист	листов
Р	12	

План типового этажа в осях 13-25/объемные санкабины/

КБ по железобетону им. А.А.Якушева

18855-02 13

Согласовано:

Гл.конст.пр.	Голов
Рук.бриг.сп.р.	Сазонова
Рук.гр.элект.	Костина

Взам.инв.№ | Подп. и дата | Инв.№ подл.

Пров. Шиц 16.6.92 г Кон. Фр.

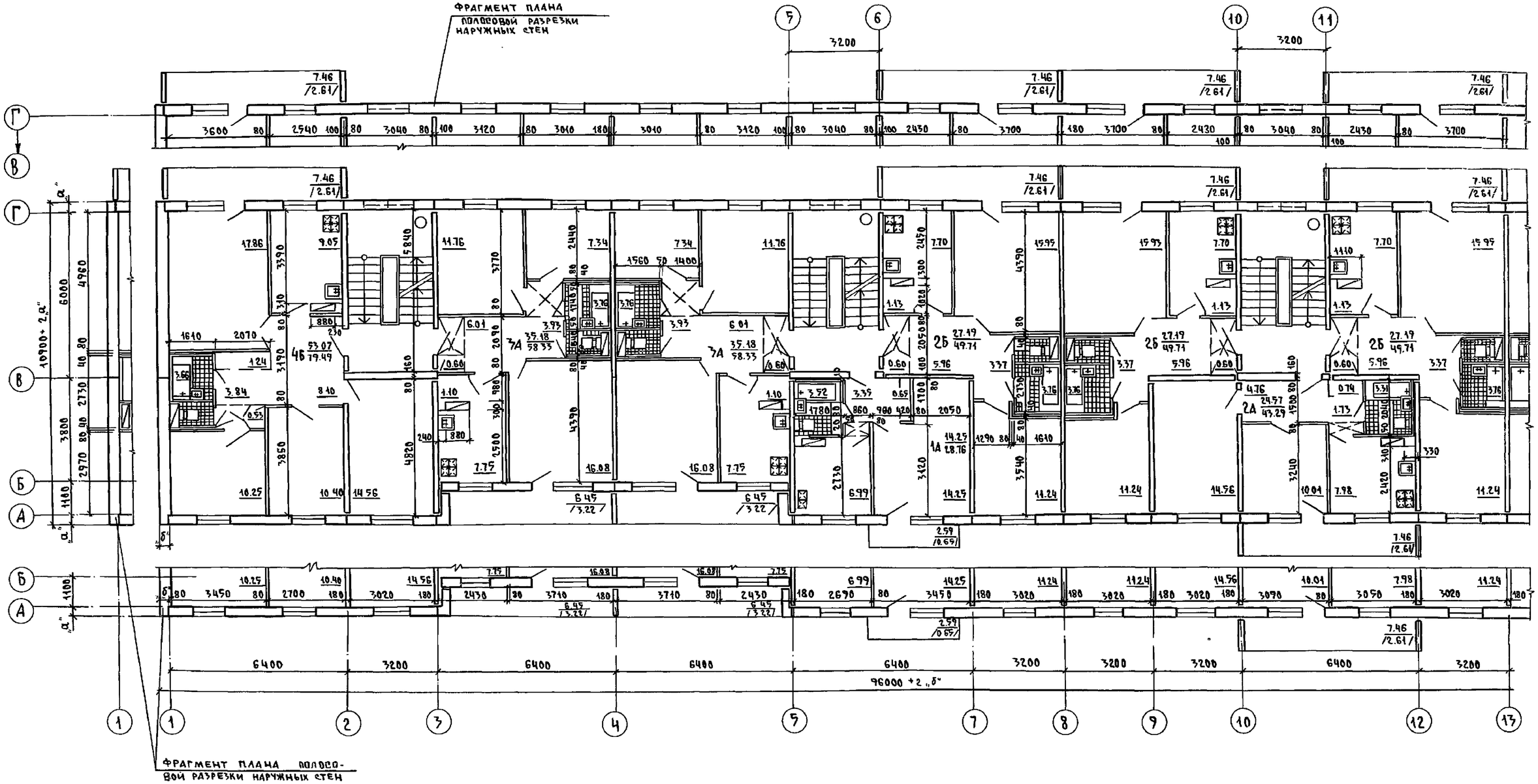

СХЕМА ЗДАНИЯ

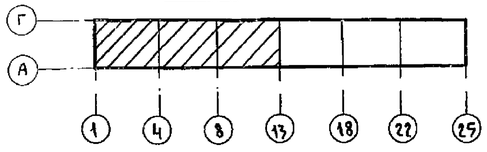

Ст.инж.НК	Кузнецова	
Гл.инж.КБ	Сабуров	
Гл.арх КБ	Лопаткин	
Зав.отд.	Пересыпкин	
Гл.инж.от	Сидоров	
Гл.кон.от	Дмитриев	
Рук.бр.	Кузнецова	
Провер.	Кузнецова	
Разраб.	Аверина	

111-25-21/1.2 Ал.I ч.1

5 ЭТАЖНЫЙ 6 СЕКЦИОННЫЙ ЖИЛОЙ ДОМ НА 79 КВАРТИР

ПЛАН ТИПОВОГО ЭТАЖА В ОСЯХ 1-13 / ВАРИАНТ ВС δ = 180 ММ /

СТАДИЯ	ЛИСТ	ЛИСТОВ
Р	13	

КБ ПО ЖЕЛЕЗОБЕТОНУ ИМ. А.А. ЯКУШЕВА

ПРИВЯЗАН:

ИНВ. №

СОГЛАСОВАНО:

Гл.конст.пр.	Голоб
Рук.бриг.спец.р.	Сюзюмова
Рук.груп.элект.	Костина

ИНВ. № ПОДЛ. | ПОДПИСЬ И ДАТА | ВЗАМЕН ИНВ. №

КОПИРОВАЛ: 18855-02 14 ФОРМАТ 22

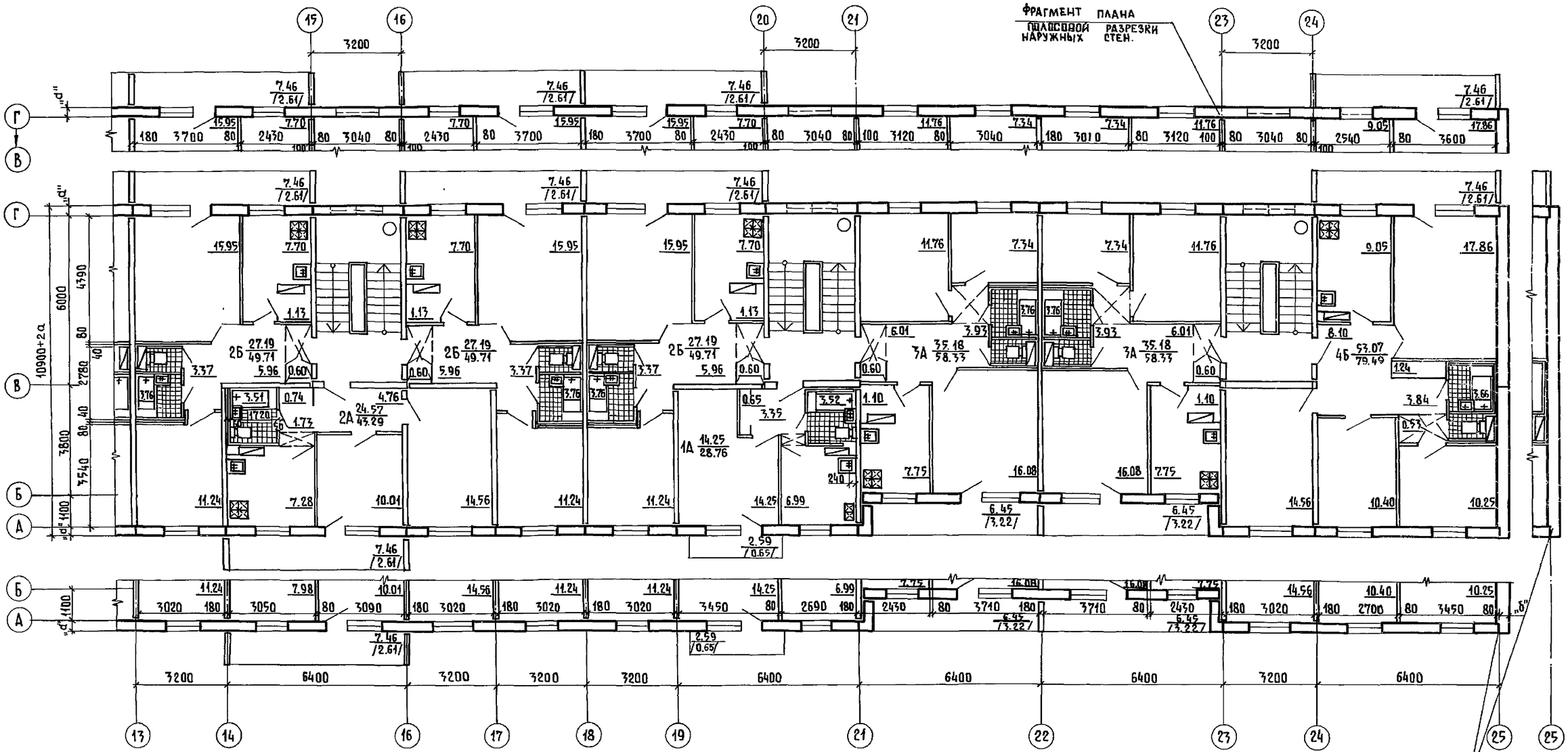

Фрагмент плана полосовой разрезки наружных стен.

Схема здания.

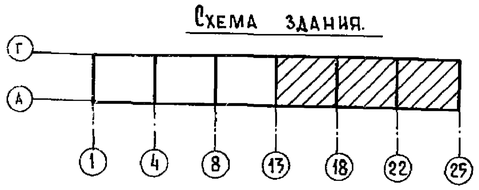

Согласовано:
Гл. конс. проек. Голоб
Рук. бриг. сп. раб. Сосюмова
Рук. груп. элект. Костина

Инв. N подл. | Подпись и дата | Взам. инв. N

Стинж НК	Кузнецова		111-25-21/1.2 Ал.I ч.1
Зав. отд.	Пересыпкин		5 этажный 6 секционный жилой дом на 79 квартир.
Гл. инж. от.	Сидоров		Стадия Р; Лист 14; Листов
Гл. кон. от.	Дмитриев		План типового этажа в осях 13-25 / вариант ВС δ=180 мм/.
Рук. бр.	Кузнецова		КБ по железобетону им. А.А. Якушева
Провер.	Кузнецова		
Разраб.	Аверина		

Привязан

Инв. N

18855-02 15 Копировал: Балакина

Формат: 12г.

Фрагменты плана 1 этажа с одинарным тамбуром.

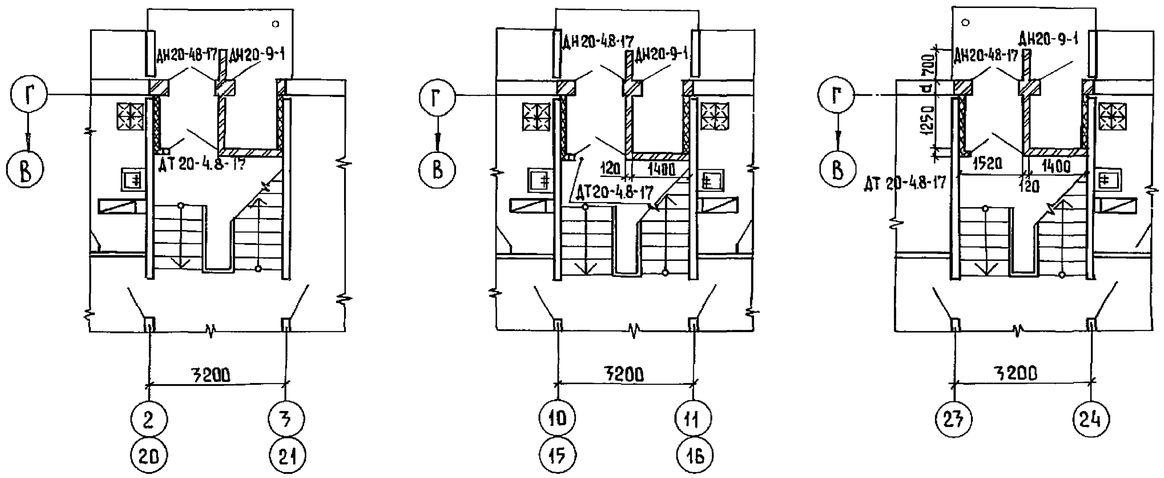

Фрагменты плана 1 этажа с двойным тамбуром.

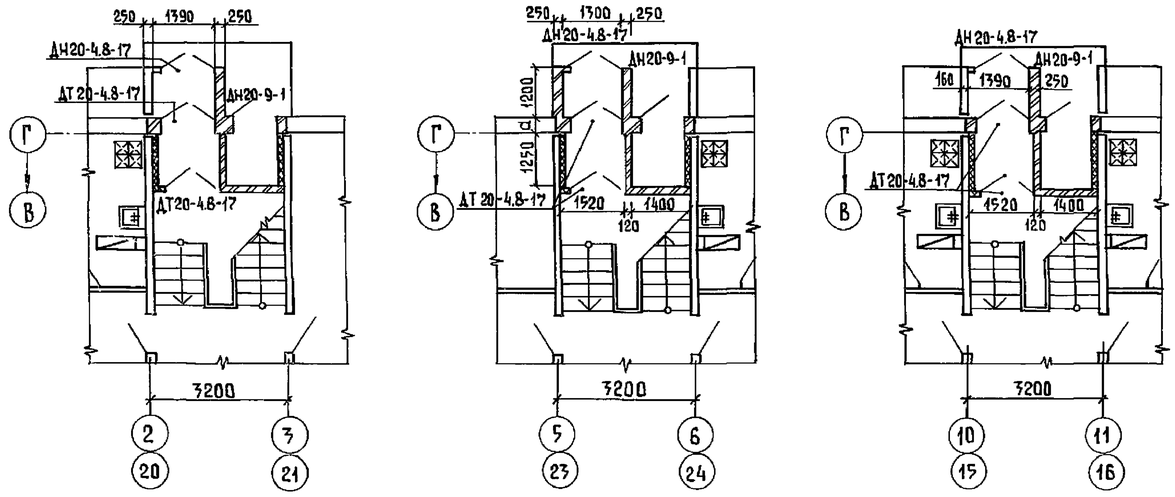

Фрагмент плана 1 этажа в осях 4-8

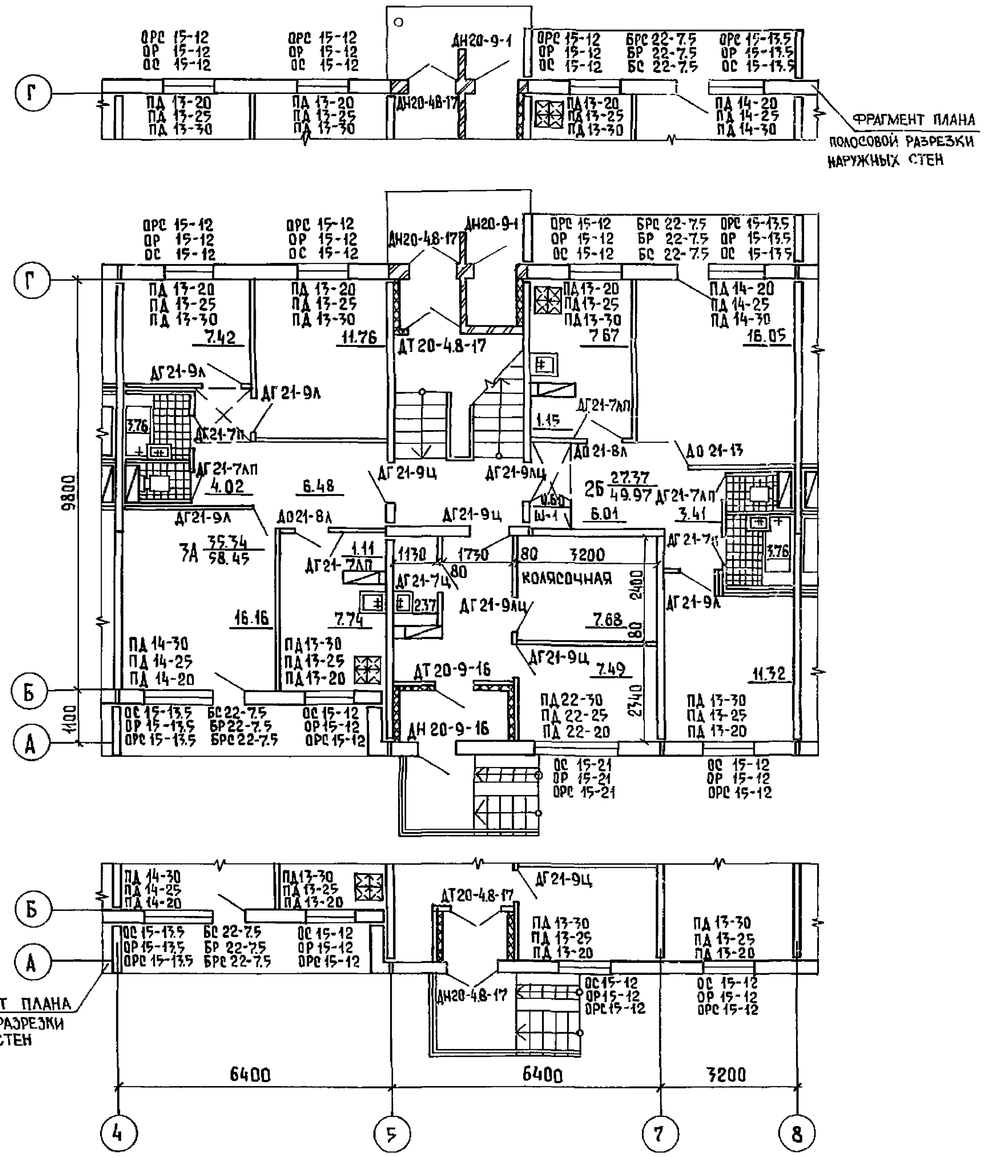

Ст.инж.НК	Кузнецова		
Гл.инж.КБ	Сабуров		
Гл.арх.КБ	Лопаткин		
Зав.отд.	Пересыпкин		
Гл.инж.от.	Сидоров		
Гл.кон.от.	Дмитриев		
Рук.бриг.	Кузнецова		
Провер.	Кузнецова		
Разраб.	Аверина		

111-25-21/1.2 Ал.I ч.1

5 этажный 6 секционный жилой дом на 79 квартир.

Стадия	Лист	Листов
Р	15	

Фрагменты плана 1 этажа.

КБ по железобетону им. А.А. Якушева

Привязан:

Инв. №

Согласовано:

Гл. конст. пр. Голоб

Рук. бр. спец. р. Сизюмова

Рук. гр. элект. Костина

Инв. № подл. | Подпись и дата | Взам. инв. №

18855-02 16 Копировал: Балакина. Формат: 22.

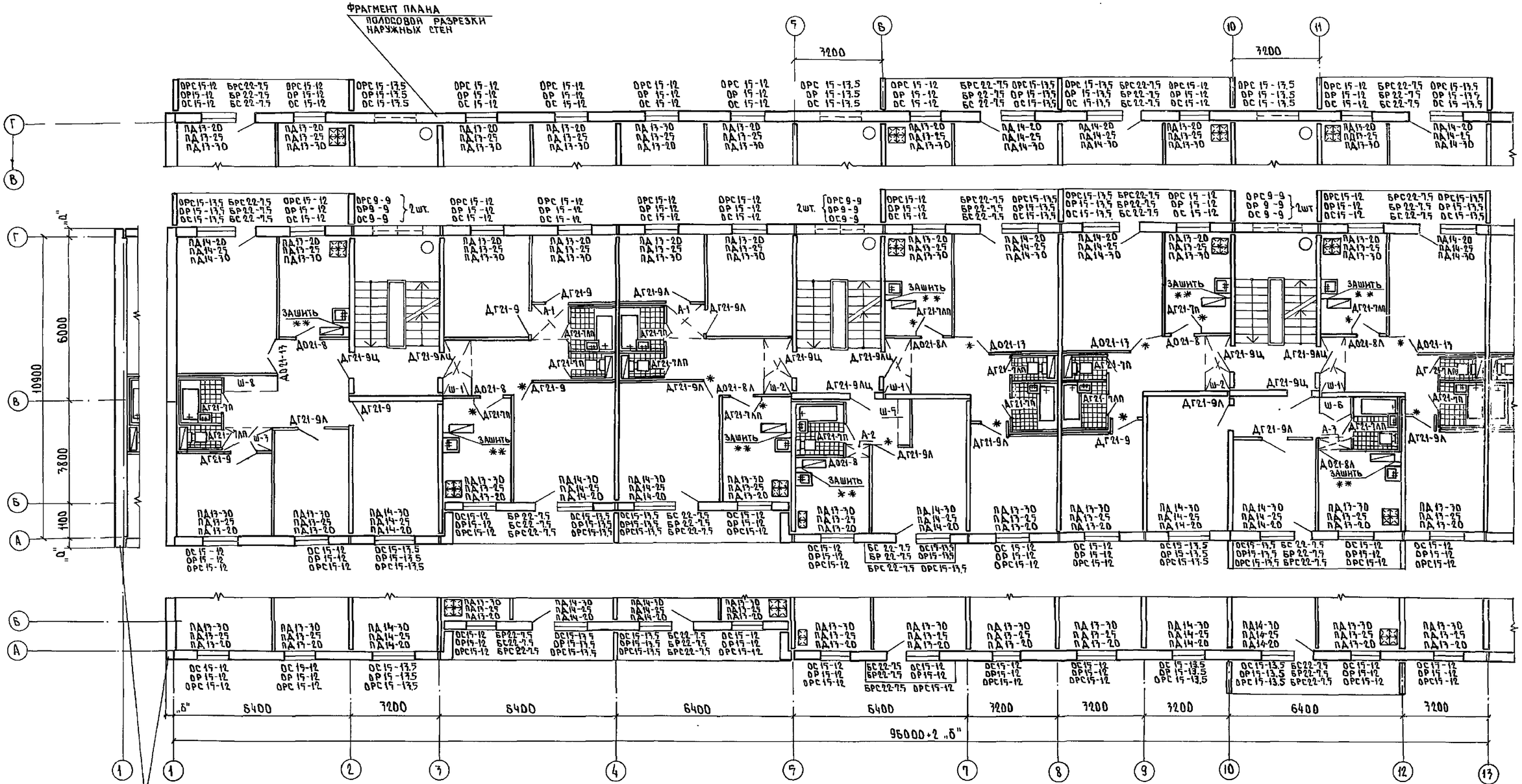

СХЕМА ЗДАНИЯ

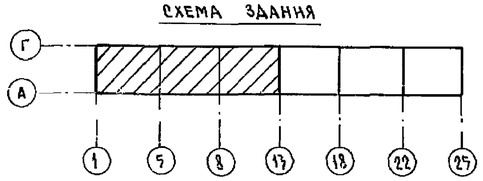

ПРИМЕЧАНИЕ:

* Над дверью зашить асбестоцементными листами. $\delta = 6$ мм

** Зашить асбестоцементными листами. $\delta = 6$ мм

СОГЛАСОВАНО:

ГИ. КОНС. ПР.	ГОЛОБ
РУК. БРИГ. СП. РАБ.	С. НОЗДРОВА
РУК. ГРУП. ЭЛЕК.	КОСТИНА

Ст. инж.	Кузнецова		
Гл. инж. КБ	Сабуров		
Гл. арх. КБ	Лопаткин		
Завотд.	Пересыпкин		
Гл. инж. отд.	Сидоров		
Гл. конс. отд.	Дмитриев		
Рук. бр.	Кузнецова		
Провер.	Кузнецова		
Разраб.	Войнова		

Привязан

Инв. №

111-25-21/1.2 Ал. I ч.1

5 этажный 6 секционный жилой дом на 79 квартир

Стадия	Лист	Листов
Р	16	

План типового этажа для отделочных работ в осях 1-17

КБ по железобетону им. А.А. Якушева

Инв. № подл. | Подпись и дата | Взам. инв. № | Инв. № дубл. | Подпись и дата

Копировал: Вер- 18855-02 17 Формат: 22

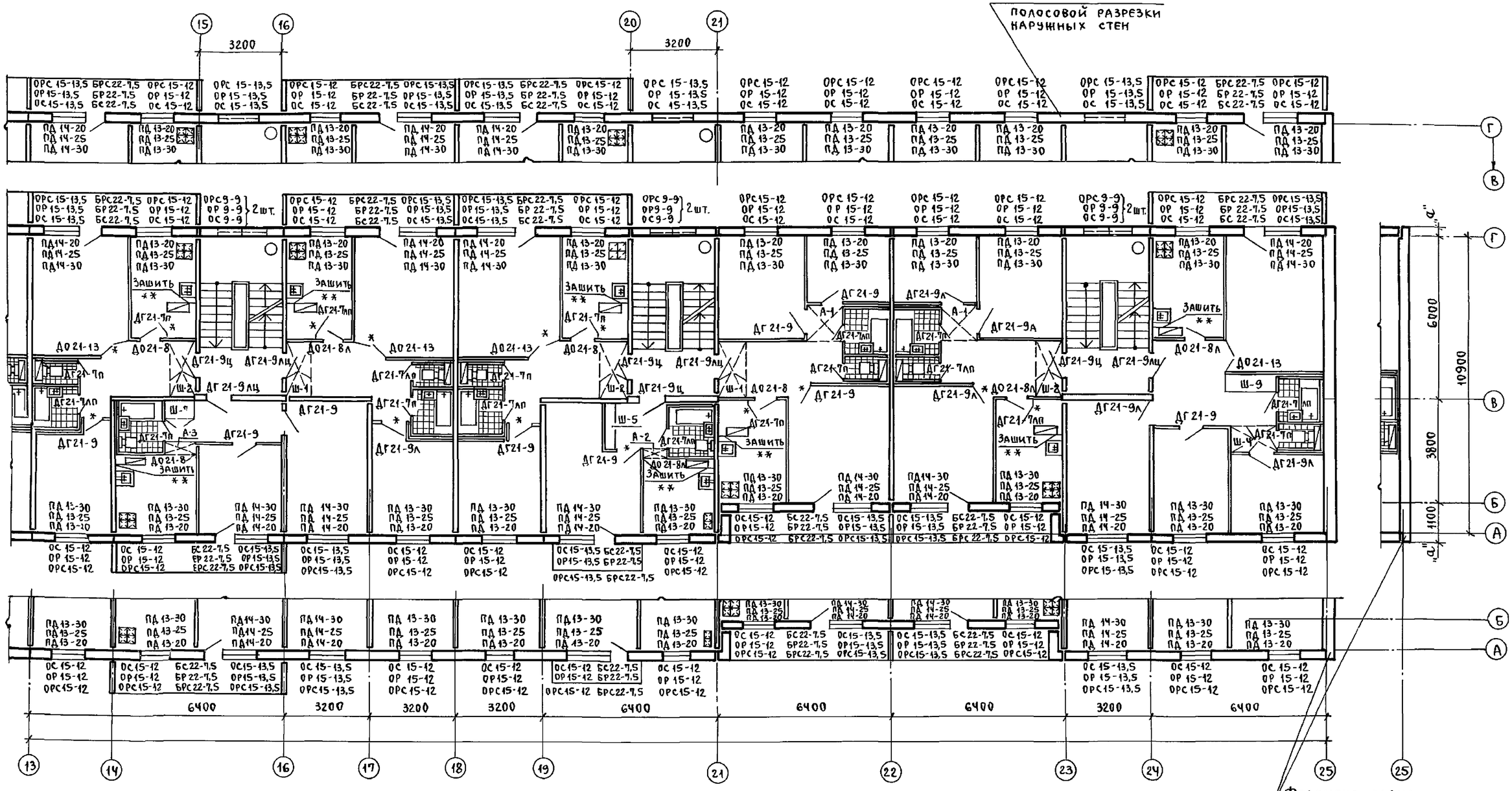

Примечание:

* Над дверью заделать асбестоцементными листами.
** Зашить асбестоцементными листами.

Схема здания

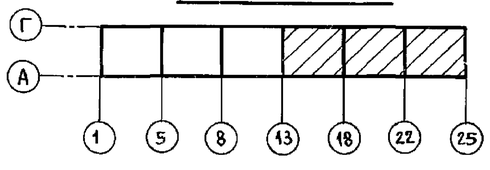

Ст.инж.НК	Кузнецова	Подпись	
Гл.инж.КБ	Сабуров	Подписи	
Гл.арх.КБ	Лопаткин		
Зав.отд.	Пересыпкин		
Гл.инж.от.	Сидоров		
Гл.кон.от.	Дмитриев		
Рук.бр.	Кузнецова		
Пров.	Кузнецова		
Разраб.	Войнова		

Привязан:

Инв.N

111-25-21/1.2 Ал. I ч.1

5 этажный 6 секционный жилой дом на 79 квартир

Стадия	Лист	Листов
Р	17	

План типового этажа для отделочных работ в осях 13-25.

КБ по железобетону им. А.А. Якушева

18855-02 18

Согласовано:

Гл.конст.пр.	Голоб
Рук.бр.сп.раб.	Сюзюмова
Рук.гр.эл.	Костина

Подписи

Инв.N подл. | Подп. и дата | Взам.инв.N

Пров. [signature] 02.12.87г Коп. [signature]

ФАСАД 1-25

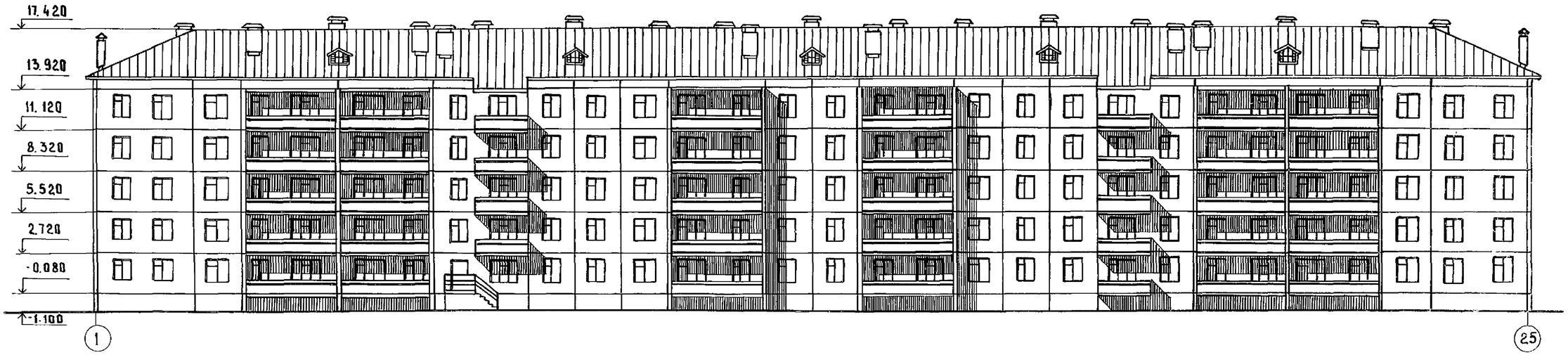

ФАСАД 25-1

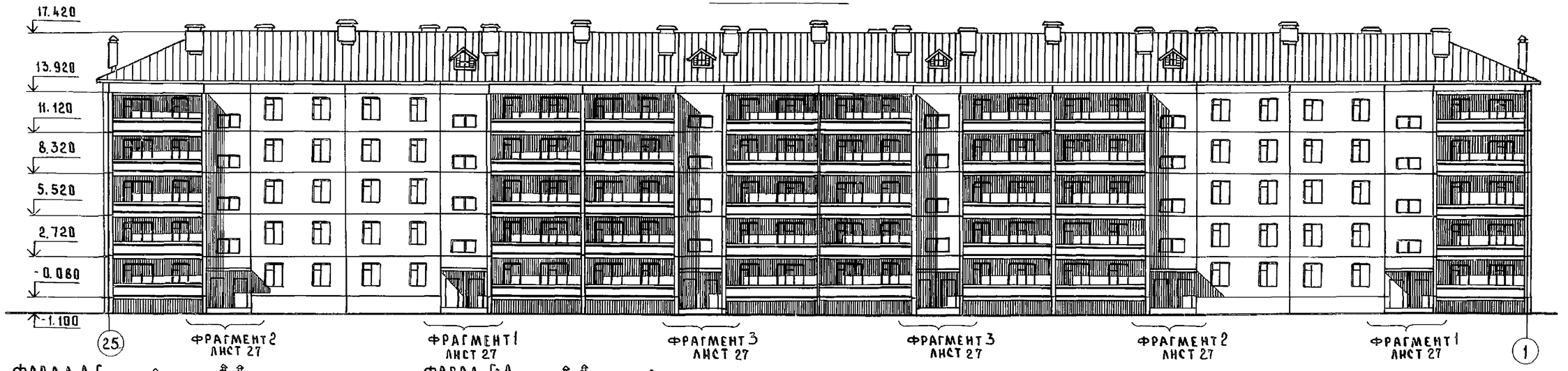

ФАСАД А-Г

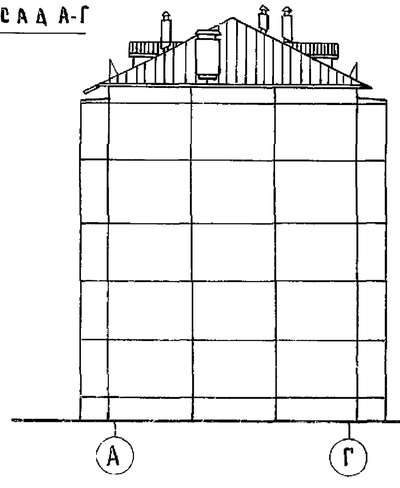

ФАСАД Г-А

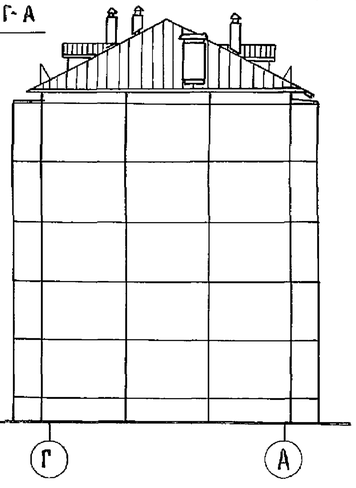

Инв. N подл. | Подп. и дата | Взам. инв. N

Стинж.НК	Кузнецова		
Гл.инж.КБ	Сабуров		
Гл. арх КБ	Лопаткин		
Зав. отд	Пересыпкин		
Гл.ин.от.	Сидоров		
Гл.кон.от	Дмитриев		
Рук. бр.	Кузнецова		
Провер.	Аверина		
Разраб	Спирина		

Привязан:

Инв. N

111-25-21/1.2 Ал.I ч.1

5 этажный 6 секционный жилой дом на 79 квартир

стадия	лист	листов
Р	18	

Фасады в осях „1-25", „25-1", „А-Г", „Г-А" Однорядная разрезка наружных стен. Вариант 1

КБ по железобетону им. А.А. Якушева

18855-02 19 Копировал: Доц-

Формат: 22Г

ФАСАД 1-25

ФАСАД 25-1

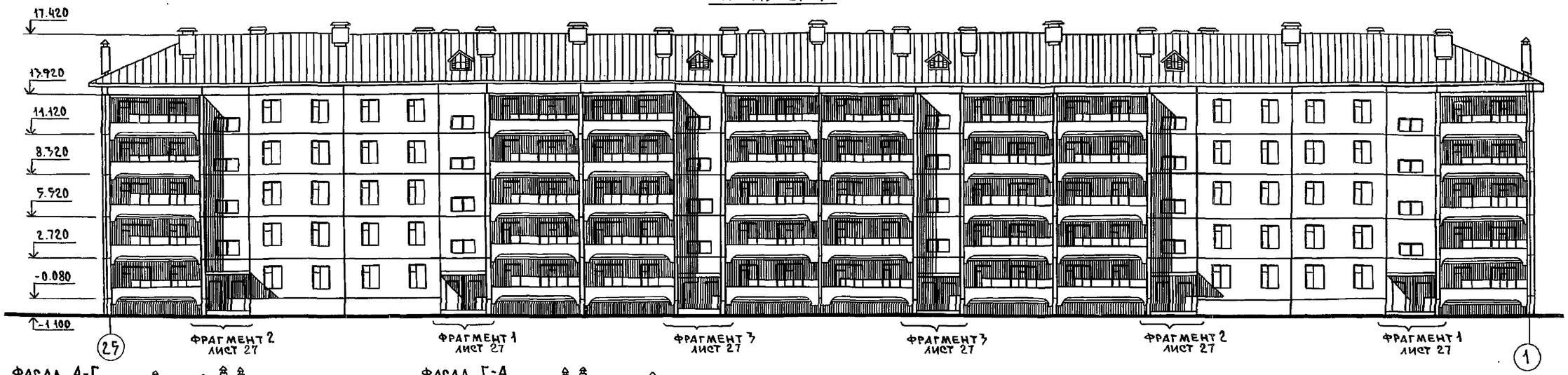

ФАСАД А-Г

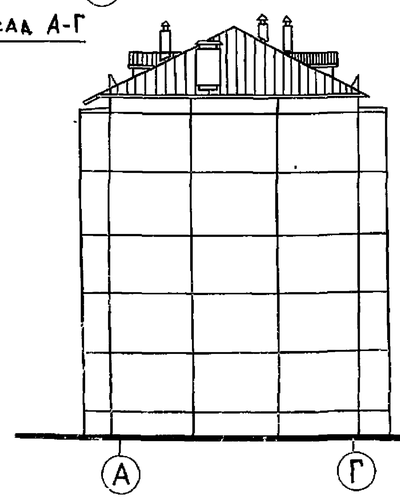

ФАСАД Г-А

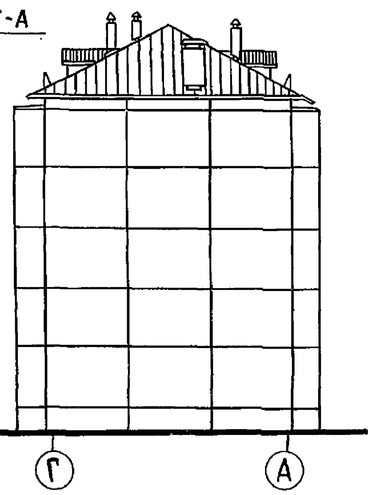

Взам. инв. №

Подпись и дата

Инв. № подл.

Привязан:

Инв. №

Ст. инж. НК	Кузнецова		111-25-21/1.2 Ал. I, ч. 1
Гл. инж. КБ	Сабуров		
Гл. арх. КБ	Лопаткин		
Зав. отд.	Пересыпкин		5 этажный 6 секционный жилой дом на 79 квартир
Гл. инж. от.	Сидоров		
Гл. кон. от.	А. Митриев		
Рук. бр.	Кузнецова		Фасады в осях 1-25"; 25-1"; А-Г" "Г-А" однорядная" разрезка наружных стен. Вариант 2
Провер.	Аверина		
Разраб.	Спирина		

Стадия	Лист	Листов
Р	19	

КБ по железобетону им. А.А. Якушева

Копировал

18855-02 20 Формат А2

ФАСАД 1-25

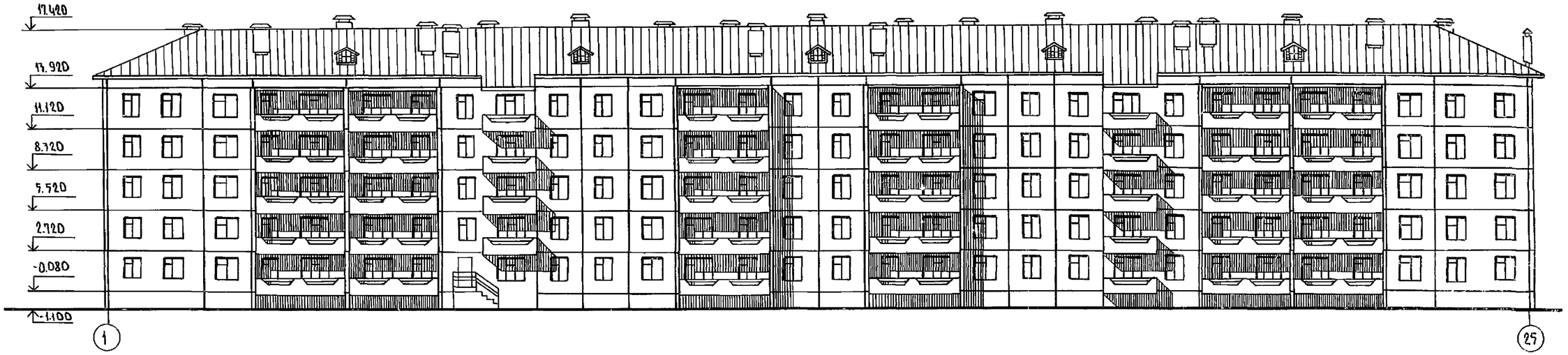

ФАСАД 25-1

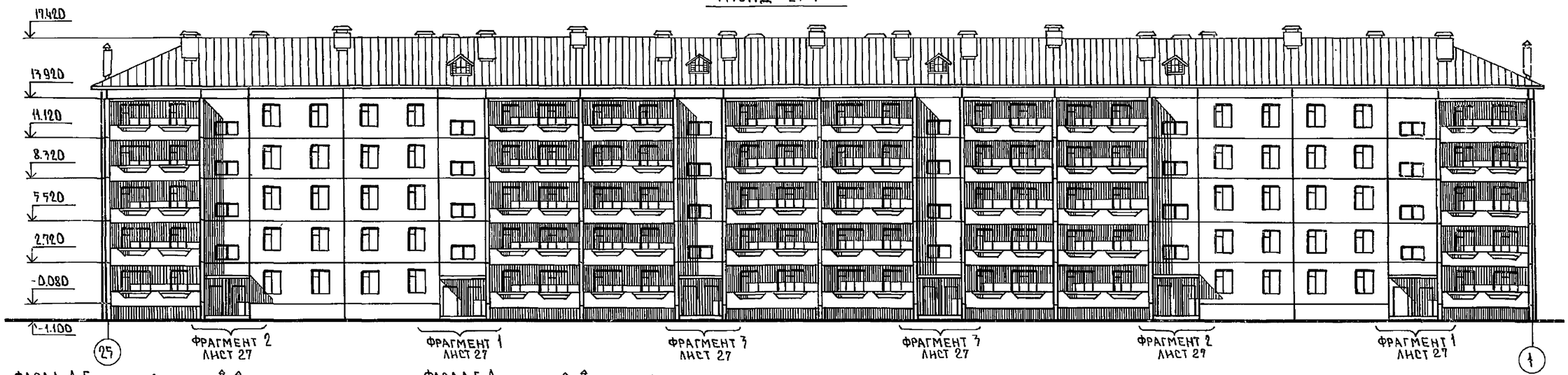

ФАСАД А-Г

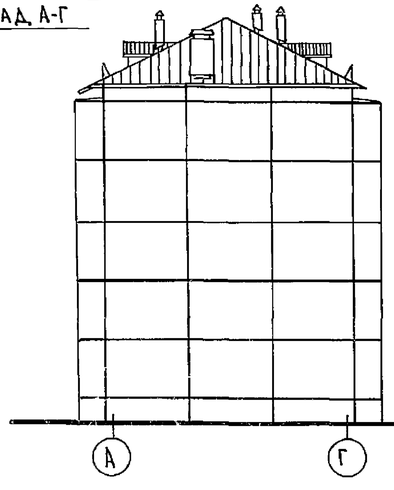

ФАСАД Г-А

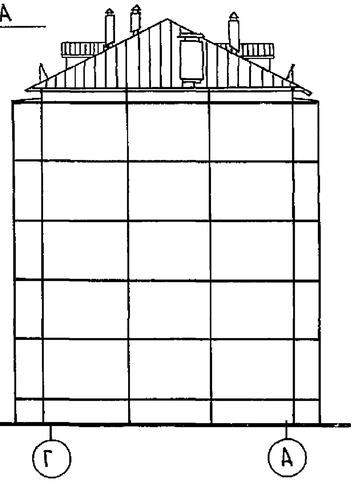

Ст.инж.НК	Кузнецова			111-25-21/1.2 Ал.I ч.1		
Гл.инж.КБ	Сабуров					
Гл.арх.КБ	Лопаткин					
Зав.отд.	Пересыпкин			9этажный 6 секционный жилой дом на 99 квартир	стадия	лист	листов
Гл.инж.отд.	Сидоров				Р	20	
Гл.конс.отд.	Дмитриев						
Рук.бр.	Кузнецова			Фасады в осях "1-25", "25-1", "А-Г", "Г-А" однорядная разрезка наружных стен вариант 3	КБ по железобетону им. А.А. Якушева		
Провер.	Аверина						
Разраб.	Спирина						

Копировал: Вбр. 18855-02 21 Формат: А2

Инв.№ подл. | Подпись и дата | Взам. инв. №

Фасад 1-25

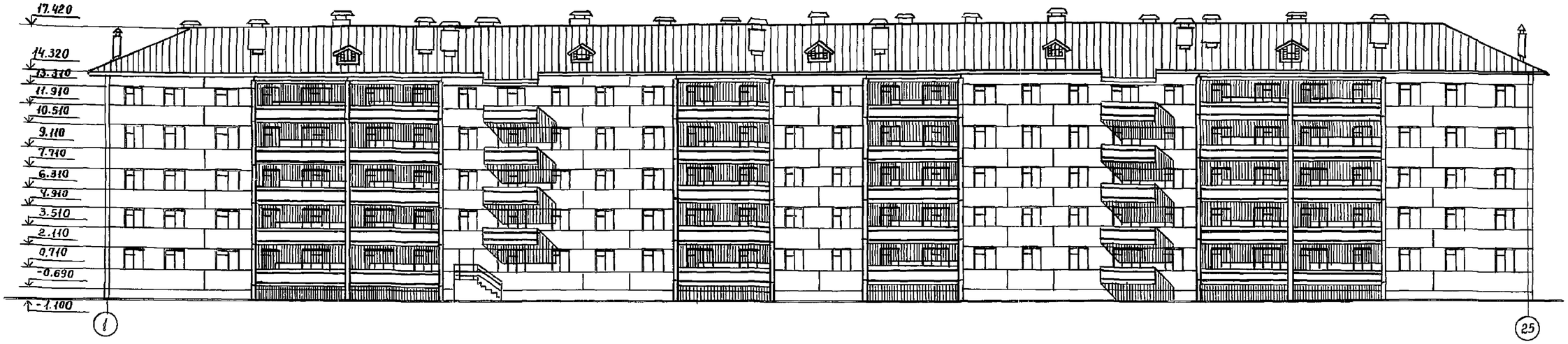

Фасад 25-1

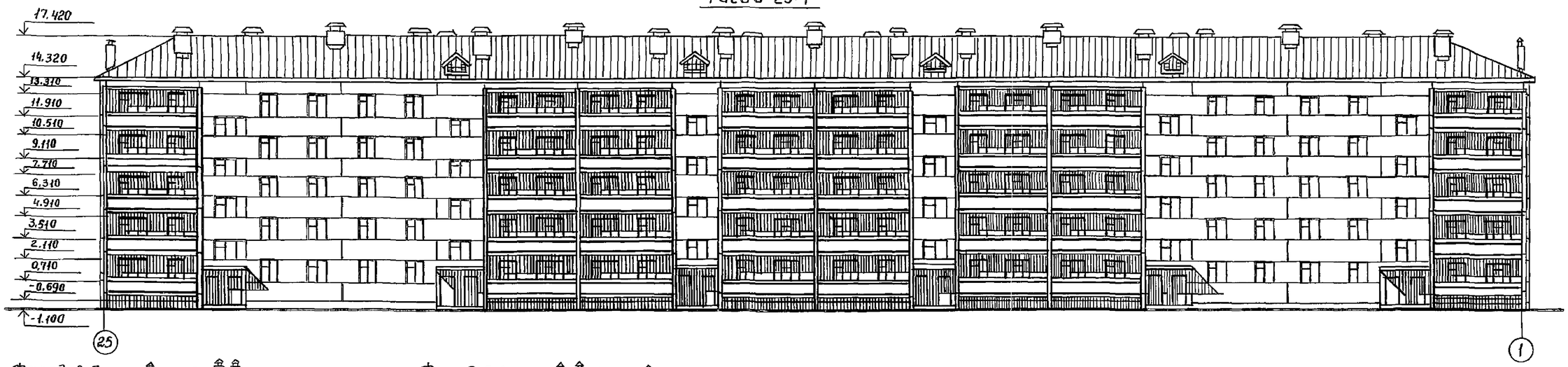

Фасад А-Г

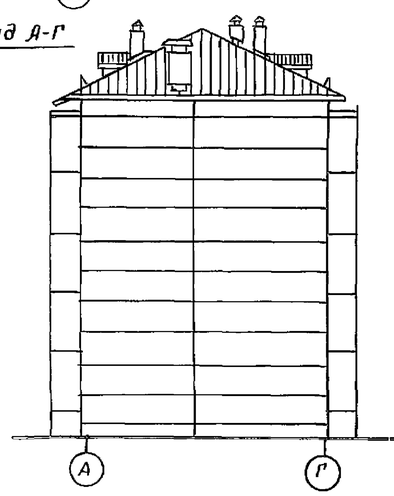

Фасад Г-А

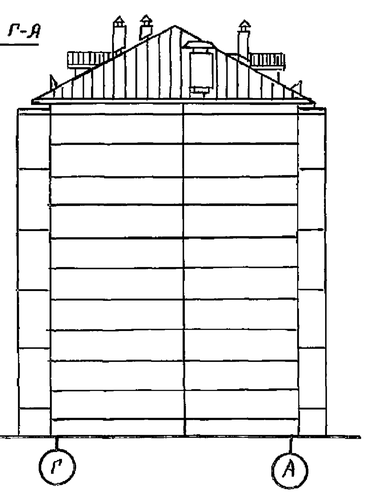

Инв. № подл.	Подп. и дата	Взам. инв. №

Привязан:

Инв. №

Ст. инж. НК	Кузнецова	Подпись
Гл. инж. КБ	Сабуров	"
Гл. арх. КБ	Лопаткин	"
Зав. отд.	Пересыпкин	"
Гл. инж. эт.	Сидоров	"
Гл. кон. от.	Дмитриев	"
Рук. бр.	Кузнецова	"
Провер.	Аверина	"
Разраб.	Спирина	"

111-25-21/1.2 Ал. I, ч. 1

5-этажный 6 секционный жилой дом на 79 квартир

Фасады в осях „1-25", „25-1", „А-Г", „Г-А". Двухрядная разрезка наружных стен.

Стадия	Лист	Листов
Р	21	

КБ по железобетону им. А.А. Якушева

Прав Шавел 16.6.92 г. Копир. Ф.Р.

18855-02 22

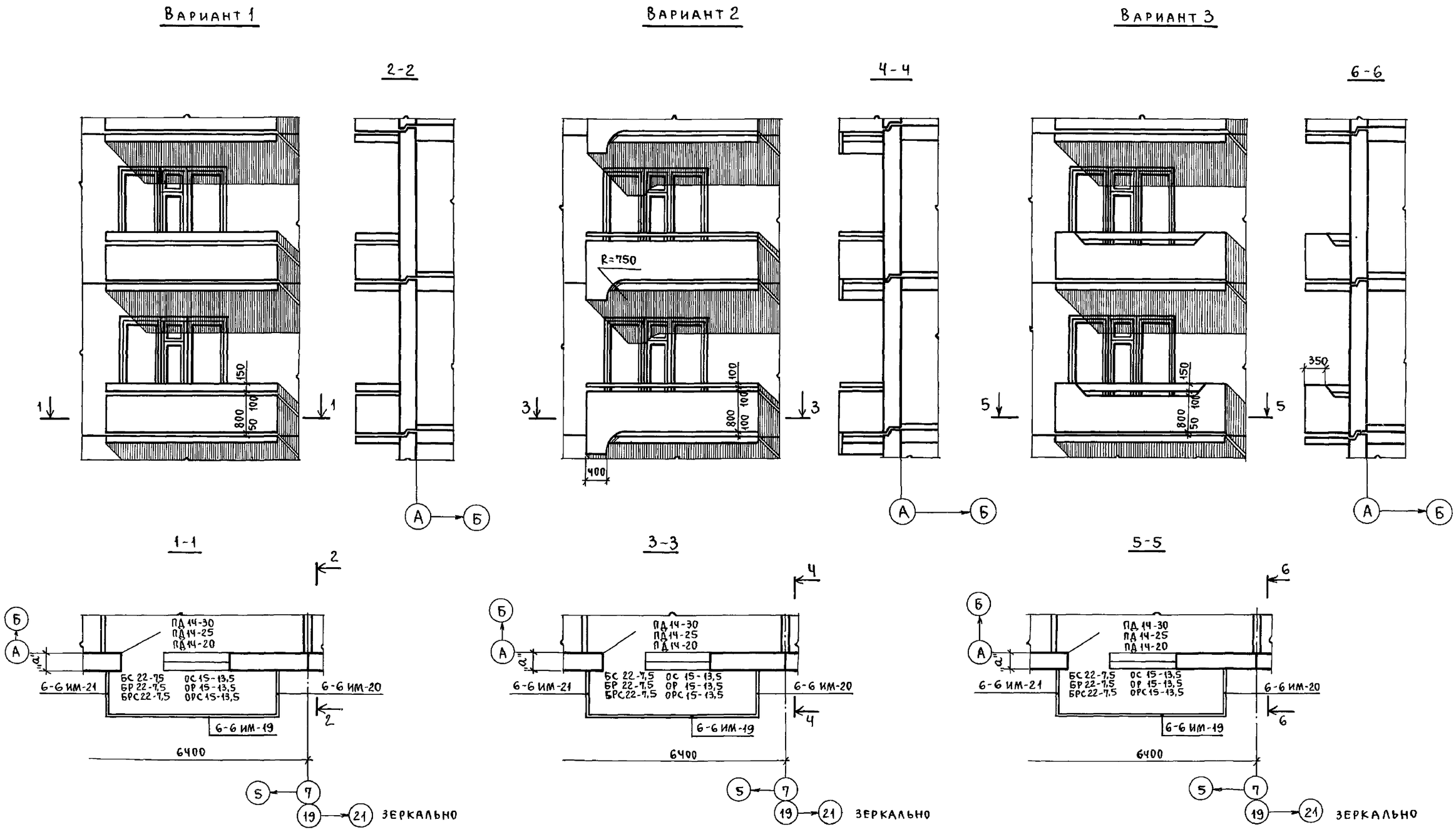

Ст.инж.КК	Кузнецова	Подп.		111-25-21/1.2		Ал. I ч.1
Зав.отд.	Пересыпкин	Подп.		5 этажный 6 секционный жилой дом на 79 квартир	Стадия	Лист	Листов
Гл.инж.от.	Сидоров	"			Р	22	
Гл.кон.от.	Дмитриев	"					
Рук.бр.	Кузнецова	"		Варианты ограждения балконов.	КБ по железобетону им. А.А. Якушева		
Пров.	Аверина	"					
Разраб.	Каунина	"					

Привязан:

Инв. №

Инв. № подл. | Подп. и дата | Взам. инв. №

18855-02 23

Пров. Опекунов 01.12.87г Коп. Шмир

Вариант - 1

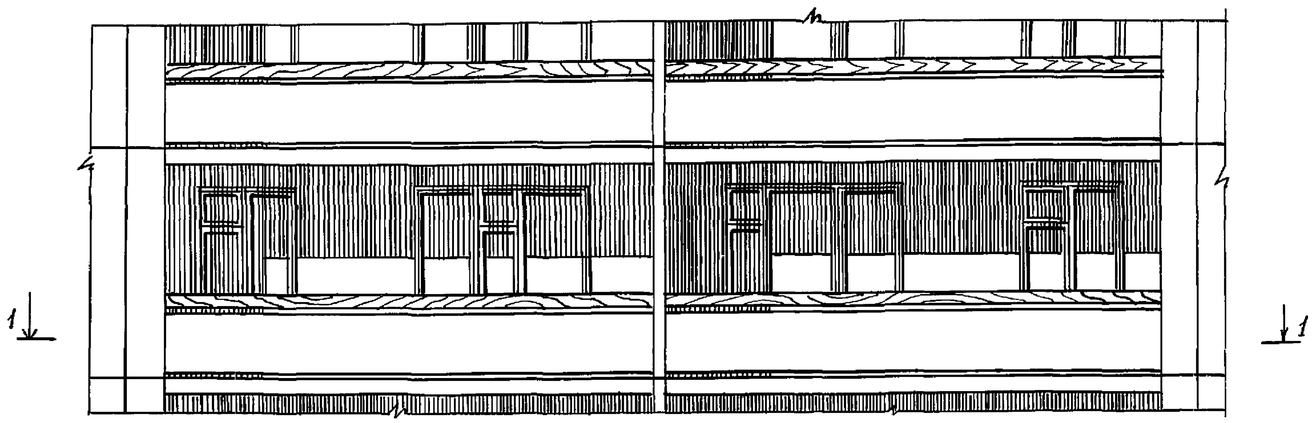

Вариант - 3

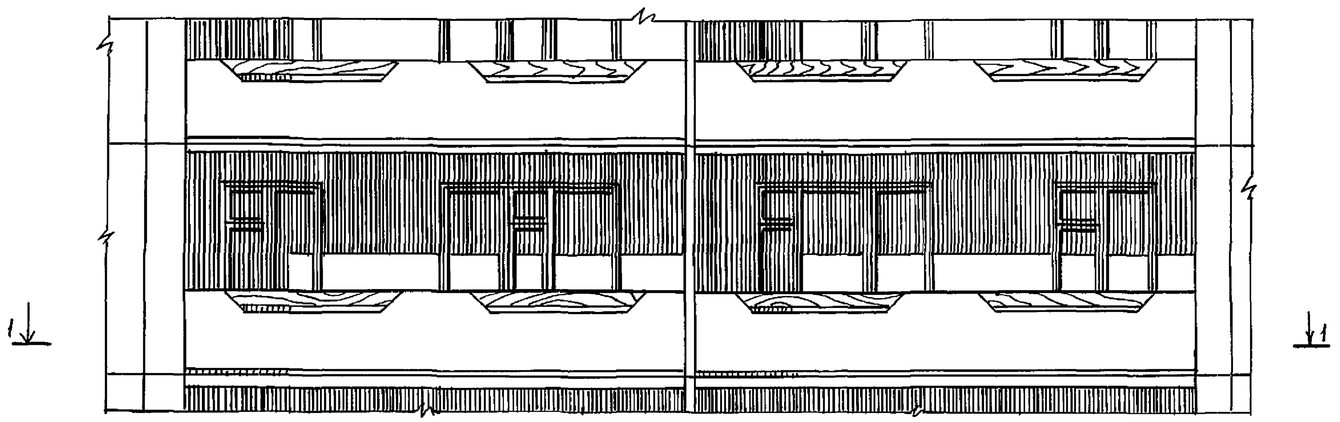

2-2

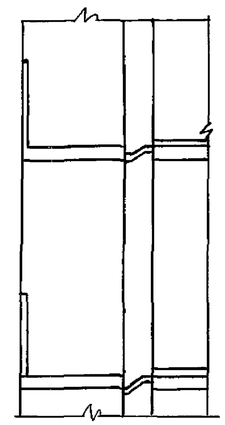

1-1

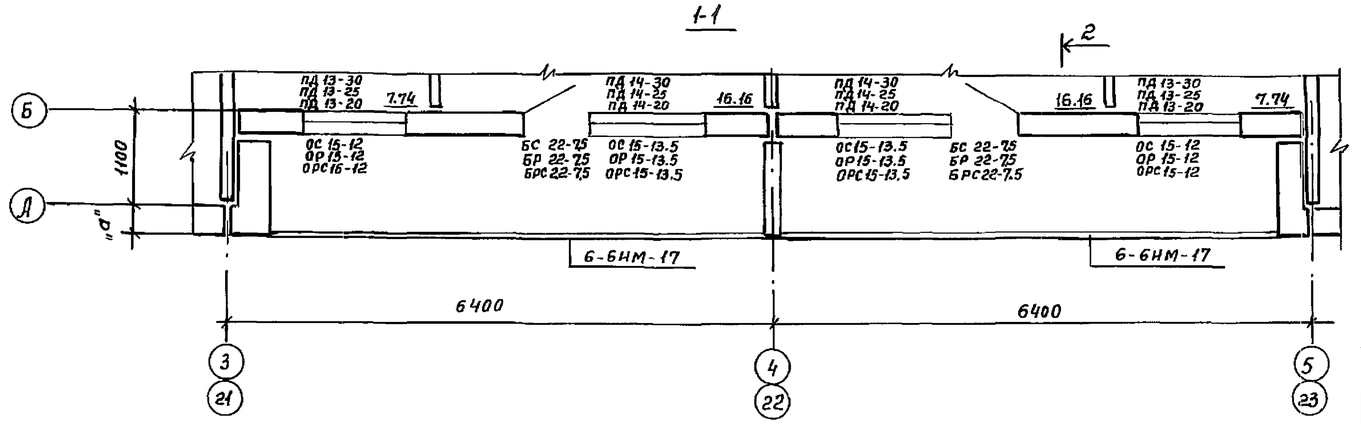

Ст.инж.НК	Кузнецова			111-25-21/1.2	Ал.I 4.1
Зав.отд.	Пересыпкин			5 этажный 6 секционный жилой дом на 79 квартир	Стадия: Р; Лист: 23; Листов:
Гл.инж.от.	Сидоров				
Гл.кон.отд.	Дмитриев				
Рук.бр.	Кузнецова			Ограждение лоджий в осях 3-5, 21-23 Вариант 1 и 3	КБ по железобетону им. А.А. Якушева
Провер.	Аверина				
Разраб.	Каунина				

Привязан

Инв. №

Взам.инв.№ | Подпись и дата | Инв.№ подл.

Пров. 15.6.92г. Кап. ф.

18855-02 24

Вариант -2

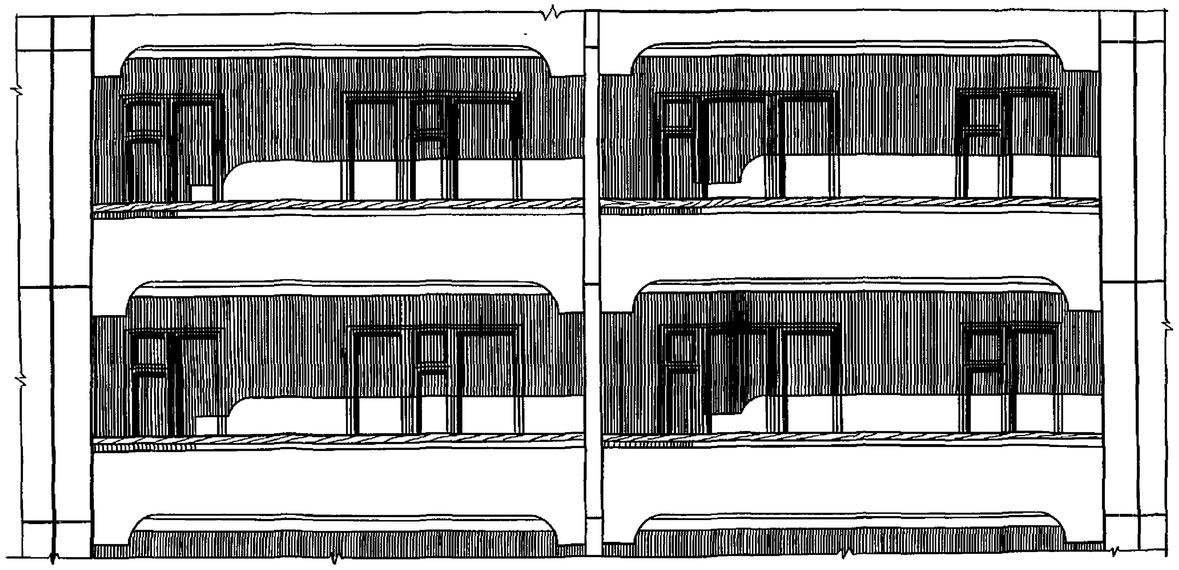

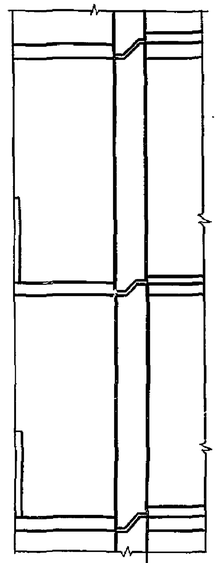

1-1

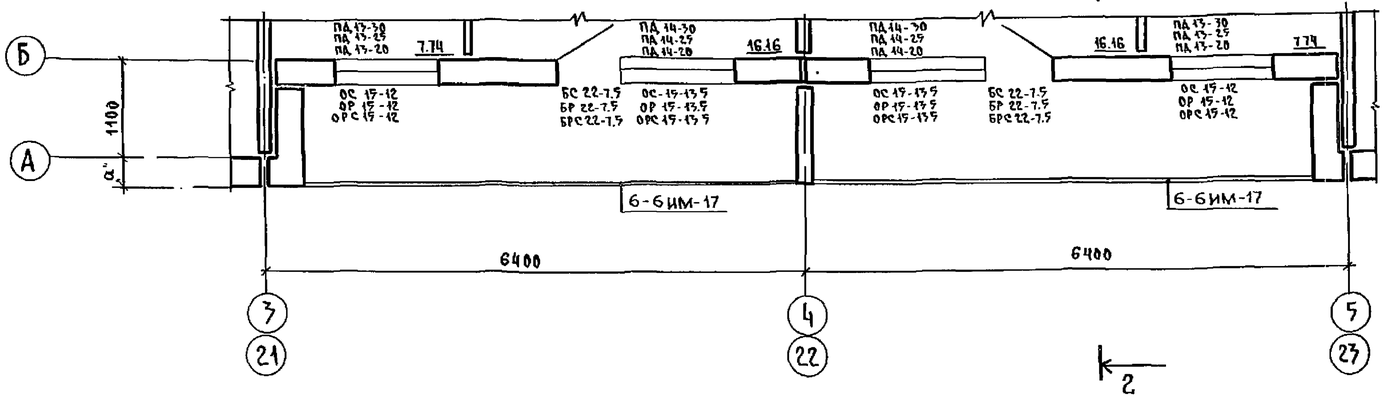

Стинж НК	Кузнецова		111-27-21/1,2 Ал.I ч.1		
Зав отд.	Пересыпкин		5этажный 6секционный жилой дом на 79 квартир	Стадия	Лист	Листов
Гл инж пр	Сидоров			Р	24	
Гл кон.от	Дмитриев		Ограждение лоджий в осях 3-5, 21-23. Вариант 2	КБ по железобетону им. А.А. Якушева		
Рук бр.	Кузнецова					
Провер.	Аверина					
Разраб.	Качина					

Привязан:

Инв. №

Инв. № подл. | Подпись и дата | Взам. инв. №

Копировал: 18855-02 25 Формат А2

Вариант 1.

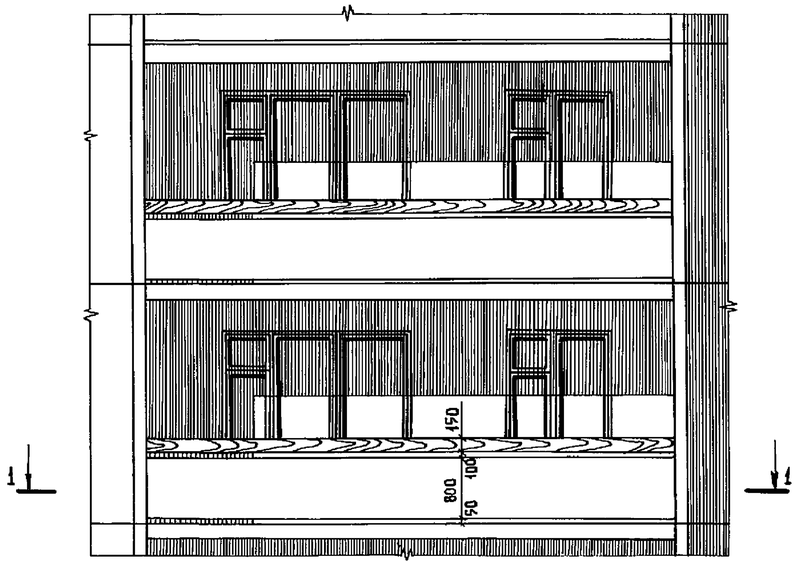

2-2

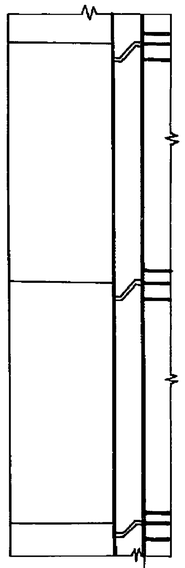

1-1

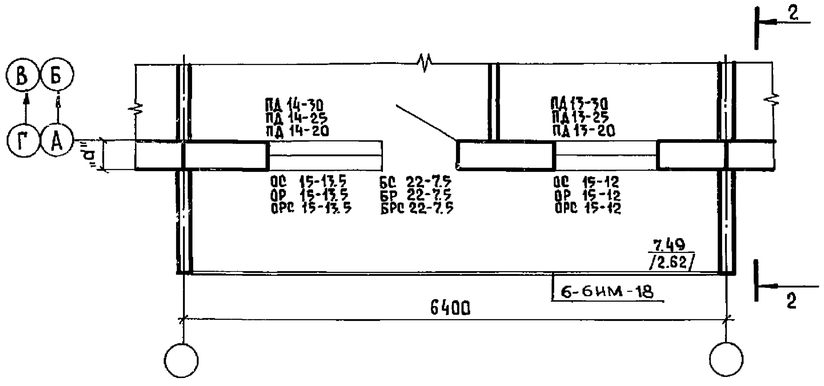

Вариант 2.

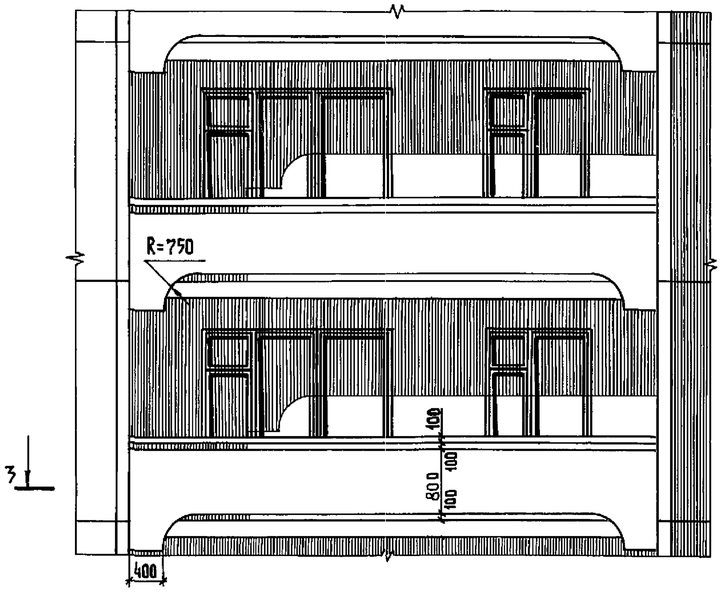

4-4

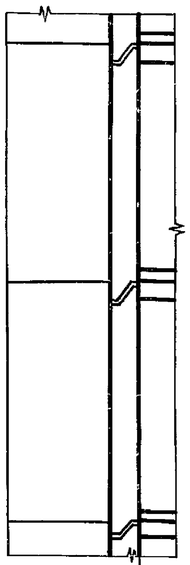

3-3

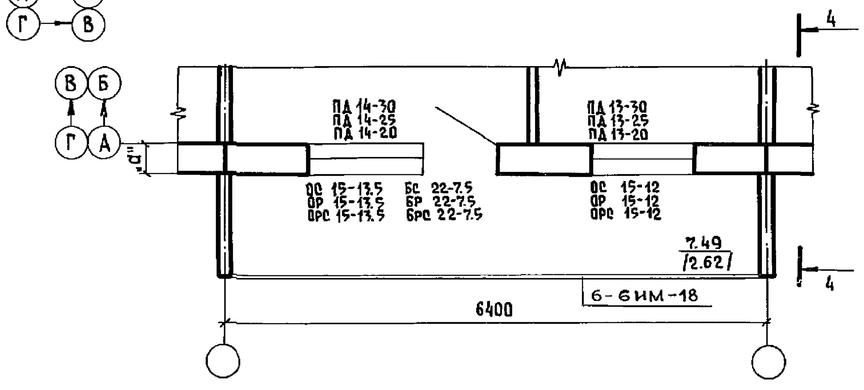

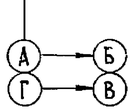

Инв. N подл. | Подпись и дата | Взам. инв. N

Ст. инж НК	Кузнецова		111-25-21/1.2		Ал. I ч.1
Зав. отд.	Пересыпкин		5 этажный 6 секционный жилой дом на 79 квартир.	Стадия: Р	Лист: 25	Листов:
Гл. инж. от.	Сидоров					
Гл. конс. от.	Дмитриев		Ограждения лоджий. Вариант 1 и 2.	КБ по железобетону им. А.А. Якушева		
Рук. бр.	Кузнецова					
Провер.	Аверина					
Разработ	Калинина					

Привязан:

Инв. №

18855-02 26 Копировал: Балакина. Формат: 22.

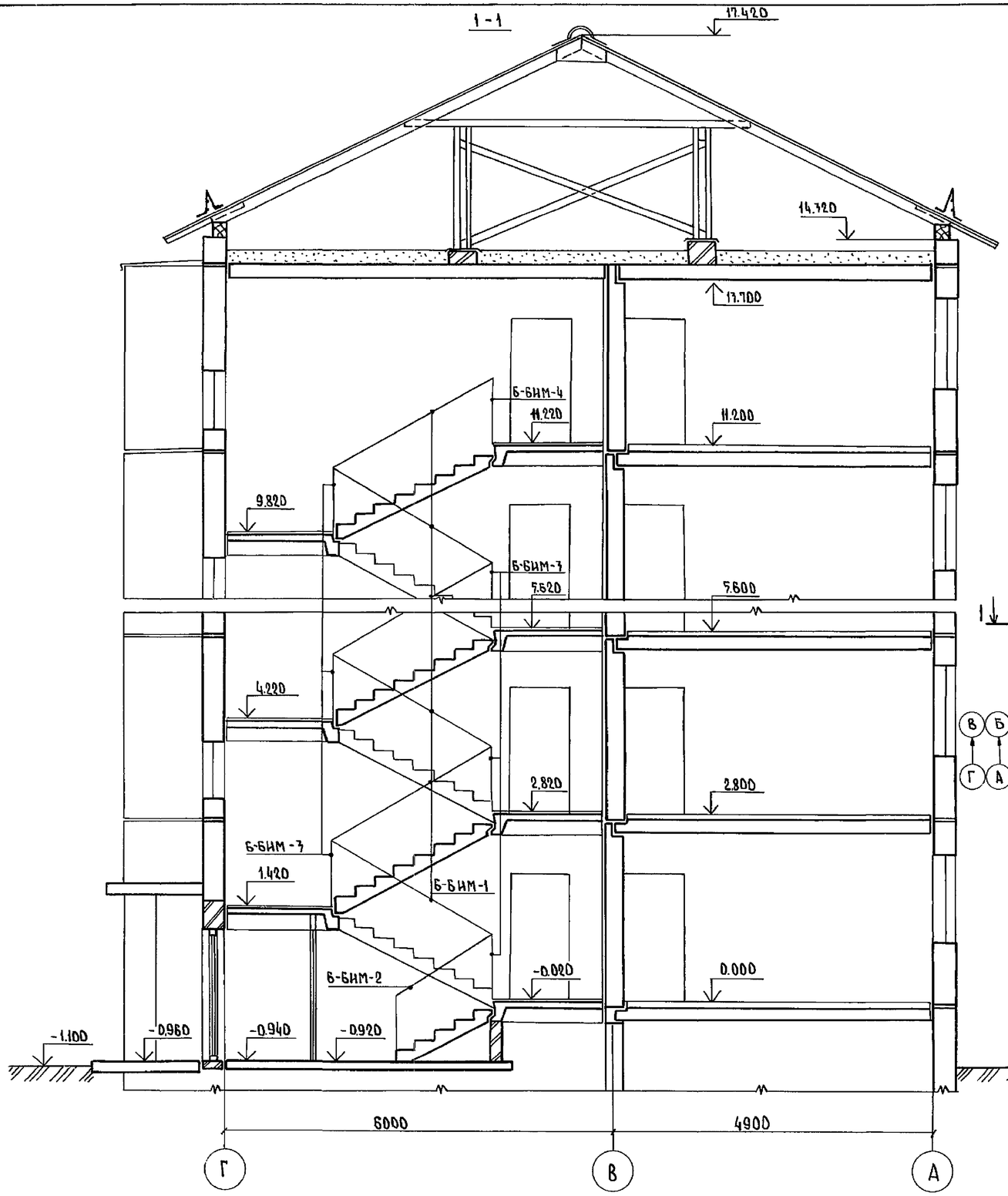

ВАРИАНТ 3

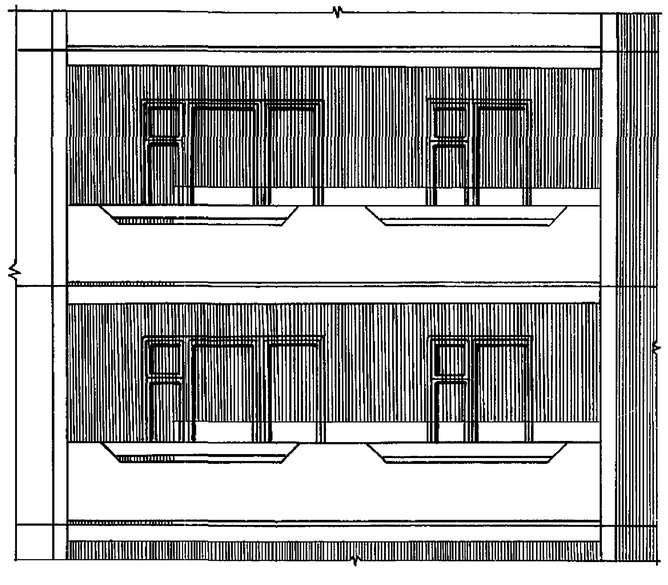

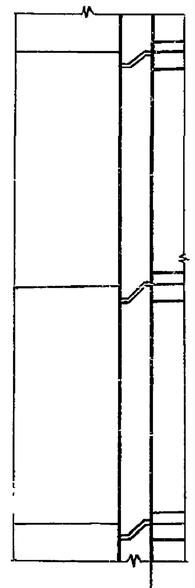

СОГЛАСОВАНО
ГЛ.КОНС. ПР-ТА ГОЛОБ

ИНВ. №ПОДЛ.	ПОДПИСЬ И ДАТА	ВЗАМ. ИНВ.№

ПРИВЯЗАН			
ИНВ. №			

СТ.ИНЖ.НК	КУЗНЕЦОВА		
ЗАВ.ОТД.	ПЕРЕСЫПКИН		
ГЛ.ИНЖ.ОТ.	СИДОРОВ		
ГЛ.КОН.ОТ.	ДМИТРИЕВ		
РУК.БРИГ	КУЗНЕЦОВА		
ПРОВЕР.	АВЕРИНА		
РАЗРАБ.	КАУНИНА		

1М-25-21/1.2 Ал.I ч.1

5этажный 6секционный жилой дом на 79

СТАДИЯ	ЛИСТ	ЛИСТОВ
Р	26	

Разрез 1-1. Ограждение лоджий вариант 3.

КБ по железобетону им.А.А.Якушева

Копировал: Вер. 18855-02 27 ФОРМАТ: 22Г

Вид „А" /фрагмент 1/

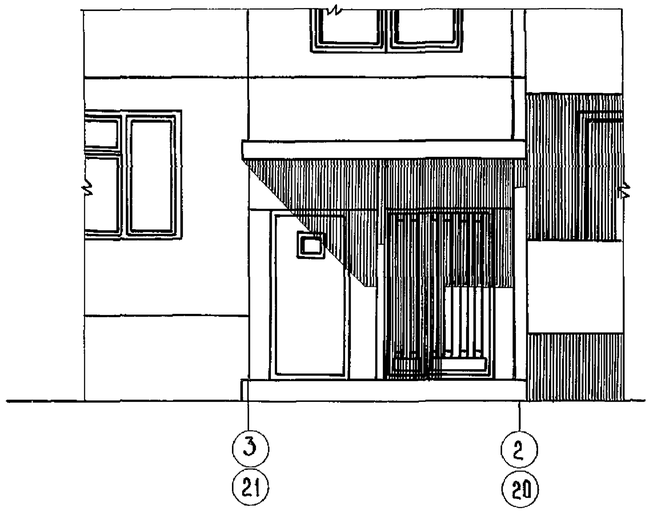

Вид „Б" /фрагмент 2/

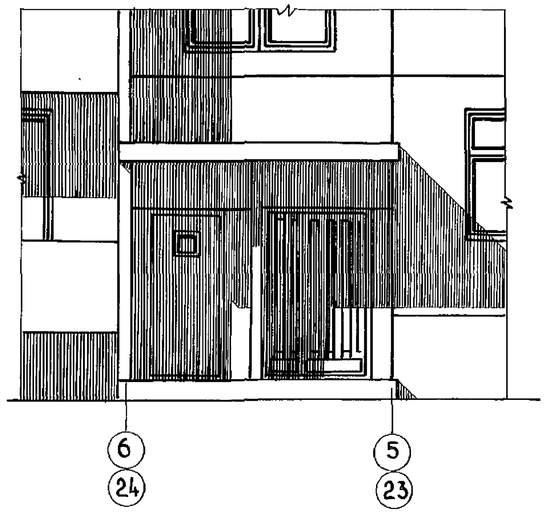

Вид „В" /фрагмент 3/

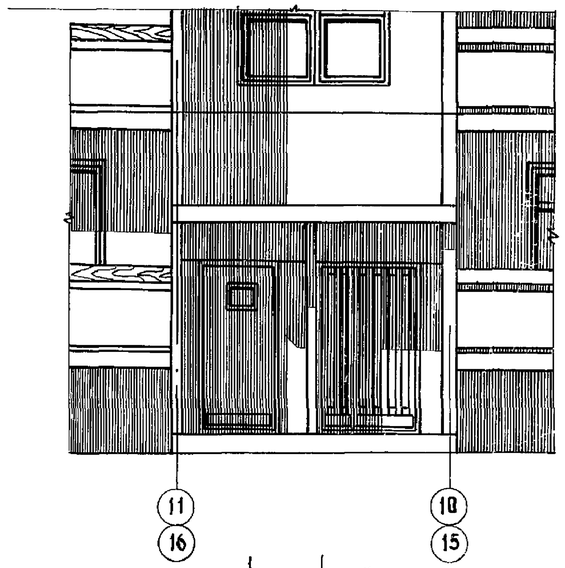

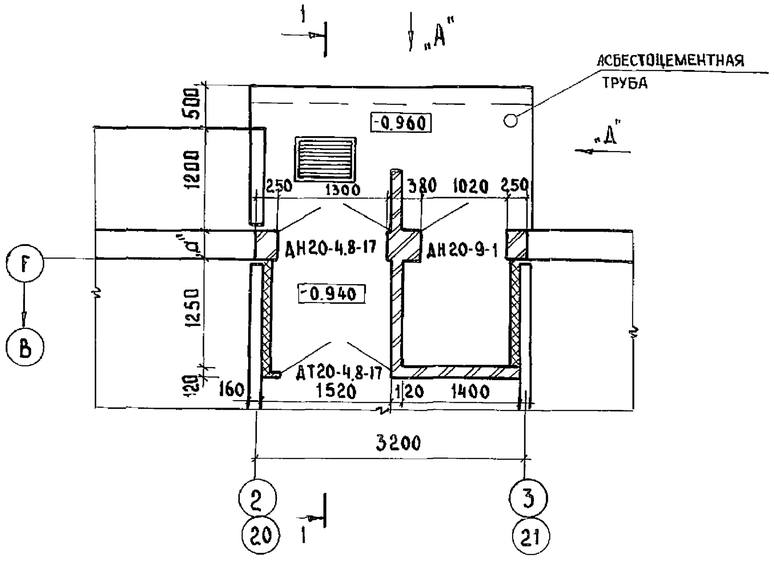

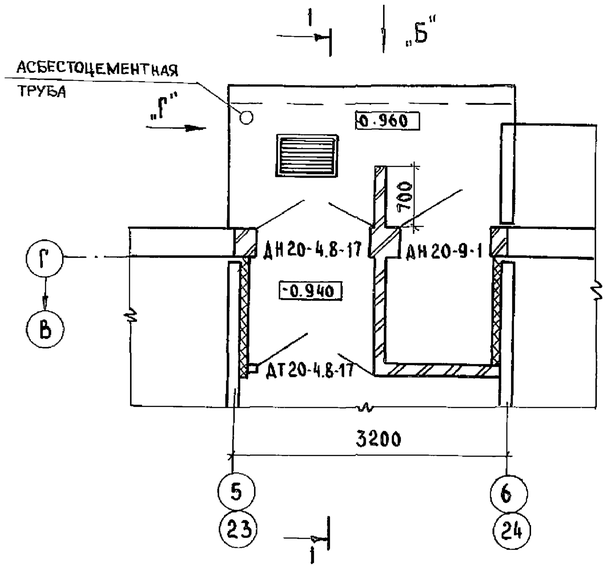

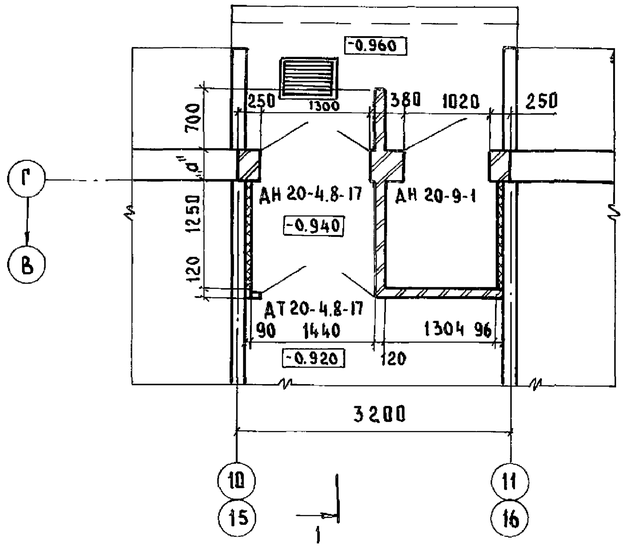

1–1

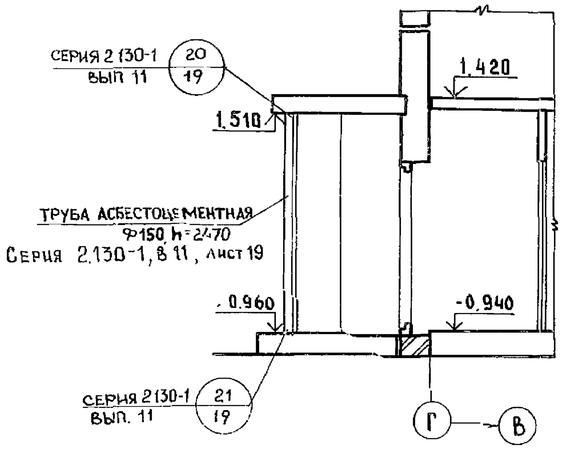

Вид „Г" /Вид „А" зеркально/

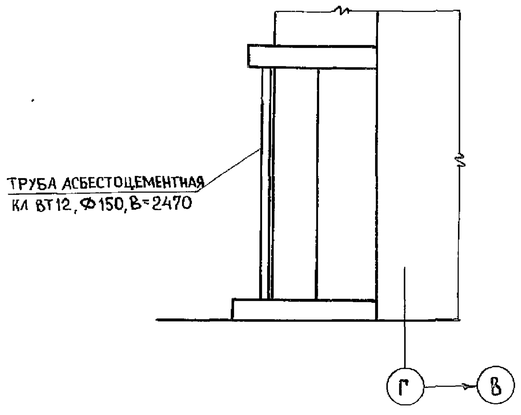

Ст. инж. НК	Кузнецова				
Зав. отд	Пересыпкин		Привязан.	111-25-21/1.2	Ал. I ч.1
Гл. инж. от	Сидоров				
Гл. кон. от	Дмитриев			5 этажный 6 секционный жилой дом на 79 квартир	Стадия: Р; Лист: 27; Листов:
Рук. бриг	Кузнецова				
Провер.	Кузнецова		Инв. N	Входы фрагменты фасада	КБ по железобетону им. А. А. Якушева
Разраб.	Аверина				

Инв. N подл. | Подп. и дата | Взам. инв. N

18855-02 28 Копировал: Доц-

Формат: 22Г

Ведомость отделки помещений.

Наименование	Пол			Потолок	Стены и перегородки
	Площадь на этаж м²	№ узлов по серии 2-140-1 вып. 6	покрытие		
Жилые комнаты	489.98 /487.64/	3, 23, 22 26*	линолеум дощатое	клеевая окраска	обои улучшенного качества
Кухни	125.26 /125.24/	3, 23,22 26*	линолеум дощатое		масляная краска, глазурованная плитка, клеевая окраска
Санузлы	58.98 56.72*	см лист 32	керамическая плитка		
Внутриквартирные коридоры и передние	139.90 /139.30/	3, 23,22 26*	линолеум дощатое		обои улучшенного качества
Антресоли					обои, масляные краски
Встроенные шкафы	23.66	3, 23,22 26*	линолеум дощатое		
Окна	масляные краски и эмали /за 2 раза/				
Двери	масляные краски и эмали /за 2 раза/				
Металлические изделия	масляные краски /за 2 раза/				
Полы в лоджиях и на балконах.	мозаичный бетон				

Ведомость отделки фасадов.

Фасад	Элементы	Отделка	Колер
	Цокольные панели	Декоративный-защитный слой раствора на цветном цементе.	
	Стеновые панели	Отделка мраморным или керамзитовым щебнем, крупным песком на цветном цементе.	
	Панели в лоджиях	То же.	
	Балконы /экран/, лоджии	Асбестоцементные листы	
	Деревянные изделия	Масляная краска /за 2 раза/	
	Металлические изделия	Масляная краска /за 2 раза/	

Примечания :

1. В кухнях поверхность стен над приборами по всей длине кухонного фронта облицевать глазурованной плиткой на h=0.60 м, включая боковые стены около плиты и мойки. Оставшиеся участки стен окрасить масляной краской до верхнего уровня облицовки. Выше плитки и масляной краски - улучшенная клеевая окраска.
2. В ванных и совмещенных санузлах стены, к которым примыкают приборы облицевать глазурованной плиткой на h=1.80 м. Остальные стены окрасить масляной краской до h=1.80 м, выше улучшенная клеевая окраска.
3. № узла 26* дан для пола первого этажа.
4. Площади помещений в скобках даны для варианта внутренних стен толщиной 180 мм. Площадь санузла 56,72* - при варианте объемных санкабин.
5. Швы между панелями на фасаде окрасить кремний-органическими эмалями.
6. В лестничных клетках поверхность стен окрасить эмульсионной краской ПВА в цокольной части на h=0,15 м; выше эмульсионная краска ПВА более светлого тона до h=1.4 м. Оставшиеся участки стен - клеевая окраска. Полы - мозаичный бетон.
7. В мусорокамере поверхность стен облицевать керамической плиткой на всю высоту. Потолок покрасить масляной краской. Полы в мусорокамере - керамическая плитка по цементной стяжке.
8. Колера для отделки фасадов задают при привязке.
9. Отделка стен, пола и потолка в сквозном проходе как в лестничной клетке.
10. Узел № 22 применять при многопустотных панелях перекрытий с пустотами Ф 127 мм.

Взам. инв. N | Подпись и дата | Инв. N подл.

Ст. инж. НК	Кузнецова		111-25-21/1.2 Ал. I ч.1
Зав. отд.	Пересыпкин		5 этажный 6 секционный жилой дом на 79 квартир.
Гл. инж. от.	Фидоров		Стадия: Р; Лист: 28; Листов:
Гл. кон. от.	Дмитриев		Ведомость отделки помещений. Ведомость отделки фасадов.
Рук. бриг.	Кузнецова		КБ по железобетону им. А.А. Якушева.
Провер.	Кузнецова		
Разраб.	Аверина		

Привязан:

Инв. N

18855-02 29

Копировал: Балакина.

Формат: 22.

Наименование		Характеристика
Архитектурное решение	1	Наружные стены из легкого бетона однорядной разрезки.
	2	Наружные стены из легкого бетона двухрядной разрезки Лоджии прямоугольные западающие и выступающие в плане Балконы прямоугольные в плане Три варианта ограждения лоджий и балконов.
Фундаменты		Сборные железобетонные и бетонные блоки
Наружные стены	1	Однослойные панели из легкого бетона толщиной 300, 350, 400 однорядной разрезки.
	2	Однослойные панели из легкого бетона толщиной 300, 350, 400 полосовой разрезки.
Внутренние стены	1	Из тяжелого бетона толщиной 160 мм
	2	из керамзитобетона толщиной 180мм
Перегородки	1	Крупнопанельные гипсобетонные
	2	крупнопанельные, керамзитобетонные толщиной 80 мм
Крыша		Деревянная стропильная
Кровля		Асбестоцементные листы
Перекрытия	1	Многопустотные панели с отверстиями диам. 159мм шириной 1,2 м.
	2	Многопустотные панели с пустотами диам. 159мм шириной 2,4м
	3	Многопустотные панели с пустотами диам. 127мм шириной 2,4м
	4	Многопустотные панели из керамзитобетона М-150
Вентблоки		Сборные железобетонные толщиной 300мм с вертикальными каналами.
Лестницы		Сборные железобетонные площадки и марши.
Санузлы	1	Санитарно-технические кабины из отдельных элементов
	2	Санитарно-технические кабины железобетонные, объемные
Лоджии		Многопустотные железобетонные плиты толщиной 220 мм.
Балконы		Железобетонные плиты толщина переменная
Ограждения лоджий и балконов	1	Асбестоцементные листы
	2	то же
	3	"
Козырек над входом		Железобетонная плоская плита
Полы в комнатах и кухнях	1	Дощатое покрытие линолеум
	2	На первом этаже дощатое покрытие Серия 2.140-1 Выпуск 6

Наименование		Характеристика
Полы в санузлах		керамическая плитка
Окна и балконные двери	1	со спаренными переплетами и дверными полотнами
	2	с раздельными переплетами и дверными полотнами Серия 1.136.5-16
	3	с тройным остеклением Серия 1.136.5-17
Двери наружные и тамбурные		остекленные иглухие Серия 1.136-11
Двери внутренние		остекленные и глухие Серия 1.136-10
Тамбур	1	Одинарный до -35°
	2	Двойной ниже -35°
Отделка стен жилых комнати передних		обои улучшенного качества
Отделка кухонь санузлов, ванных комнат		масляная краска глазурованная плитка, клеевая окраска
Отделка стен лестничной клетки		Улучшенная клеевая окраска и на h=1,40 м эмульсионн. окраска, галошница более темного цвета
Отделка столярки		масляная окраска эмали
Отопление		Централизованное с температурой воды 95-70°С Система однотрубная с нижней разводкой, тупиковая на расчетные температуры -20°, -25°, -30°, -35°, -45°.
Вентиляция		Естественная вытяжка из кухонь и санузлов
Водопровод		хозяйственно-питьевой
Горячее водоснабжение		централизованное от внешней сети
Канализация		В наружную сеть с установкой в квартирах ванны, умывальника мойки и унитаза
Водосток		неорганизованный
Электрооборудование		Электроосвещение лампами накаливания от сети 380/220В радиотрансляционная сеть, телефонные вводы коллективные телеантенны
Газопровод		от внешней сети с газовыми плитами
Мусоропровод		С камерой на первом этаже камера облицована керамической плиткой

Гл. конс. Гольдб. Рук. бр. с.п. Рабс Юзимова Рук. гр. элект. Костина

Инв. № подл. | Подп. и дата | Взам. инв. №

Технико- экономические показатели

Наименование		Количество на дом		
		Основной вариант	Вариант объемными санузлами	Вариант ВСБ-180мм
Тип квартир:				
1А		9	9	9
2А		10	10	10
2Б		30	30	30
3А		20	20	20
4Б		10	10	10
Всего квартир		79	79	79
Жилая площадь,	м²	2441.00	2441.00	2429.40
Общая площадь,	м²	4188.00	4176.81	4172.50
Приведенная общая площадь	м²	4388.50	4377.30	4372.30
Площадь застройки,	м²	1213.00	1213.00	1213.00
Строительный объем,	м³	15733	15733	15733
В том числе подземной части		95,50	95.50	95.50
Эксплуатационные показатели		Расчетная t°		
		-30		
Расход тепла на отопление	ккал/ч / квт	287111 / 333.85		
Расход тепла на горячее водоснабжение,	ккал/ч / квт	313000 / 363.95		
Расход воды, л/с	горячей	2.35		
	холодной	1.65		
Потребный напор у основания стояков холодной воды, м.вод.ст		25		
Потребный напор у основания стояков горячей воды м.вод.ст		26		
Расход сточных вод. л/с		5.20		
Расход газа, нм3/ч		18.3		
Нагрузка на электровводе Рр квт		52.2		
Телефонный ввод, пара		60		
Радиотрансляция точек		80		
Телевидение		3		

Показатели на 1м² приведенной площади	
Цемент, т	0.19
в том числе на изделия	0.18
Сталь, т	0.02
Кирпич, тыс. шт	0.003
Бетон и железобетон, м³	0.67
Лесоматериалы, м³	0.07
Расход тепла на отопление ккал/ч / квт	69.02 / 0.08
Общая сметная стоимость, тыс. руб	0.089
строительно-монтажные работы, тыс руб	0.089
Построечные трудовые затраты чел/дн	1.77

Привязан:

Инв. №

Сг. инж. ПК	Кузнецова		
Зав. отд.	Пересыпкин		
Гл. инж. от.	Сидоров		
Гл. кон. от.	Дмитриев		
Рук. бр.	Кузнецова		
Провер.	Кузнецова		
Разраб.	Войнова		

111-25-21/1,2 Ал. I ч.1

5 этажный 6 секционный жилой дом на 79 квартир

Стадия	Лист	Листов
Р	29	

Варианты инженерного оборудования технико-экономические и эксплуатационные показатели

КБ по железобетону им. А.А. Якушева

Копировал: Дом 18855-02 30 Формат: 22

Ш - 1

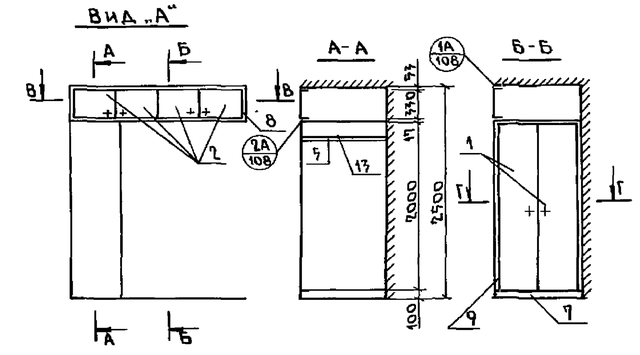

РАСПОЛОЖЕНИЕ ВСТРОЕННОГО ШКАФА НА ПЛАНЕ

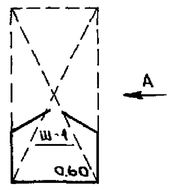

Ш - 3

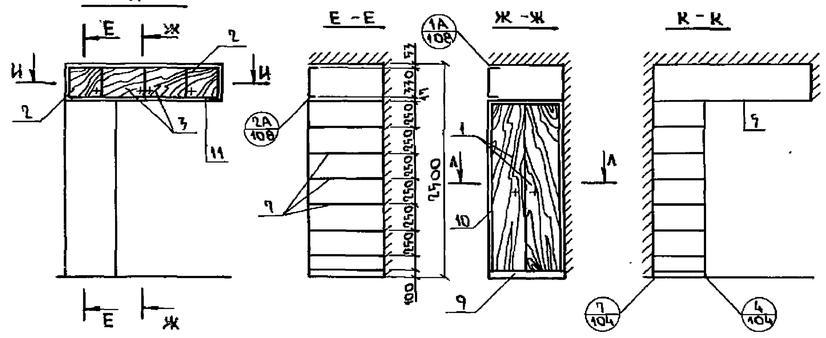

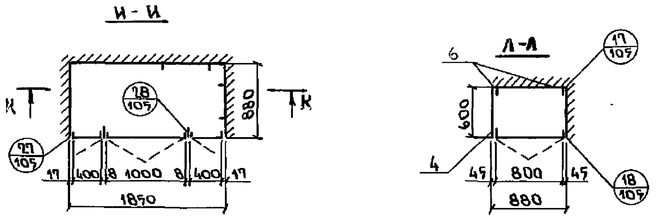

РАСПОЛОЖЕНИЕ ВСТРОЕННОГО ШКАФА НА ПЛАНЕ

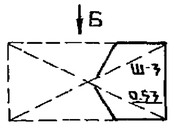

Поз.	Обозначение	Наименование	Кол.	Расход матер. ХВ м³	Расход матер. АСП м²	Расход матер. АВП м²
		Спецификация на Ш-1				
		Документация				
		Сборочный чертеж				
	1.192-4-Д132,133	Узлы 4,7, 18,17,27,28				
	1.192-4-Д136, 139	Узлы 1А; 2А, 34				
		Сборочные единицы и детали				
1	1.192-4-Д21	Дверка шкафа ДШ 20-9	1	0.0064	1.8	—
2	1.192-4-Д31	Дверка антресоли ДА3-10	2	0.0058	0.64	—
3	1.192-4-Д96	Полка антресольная 2090×1000 (2070×1000)	1	—	2.09 (2.07)	—
4	1.192-4-Д99	Монтажный брус МБ-2	2	0.004	—	—
5	1.192-4-Д100	Штанга ШТ-10	1	0.001	—	—
6	1.192-4-Д101	Штангодержатель ШД-1	2	0.00016	—	—
7	1.192-4-Д109	Плинтус п/м	1.00	0.002	—	—
8	1.192-4-Д108	Наличник Н-2 (Н-1)	4,98 (4,94)	0.0070 (0.0015)	—	—
9	1.192-4-Д108	Наличник Н-3	5.0	0.0025	—	—
10	1.192-4-Д110	Угольник УМ-1	4	—	—	—
11	1.192-4-Д111	Угольник УМ-2	6	—	—	—
12	1.192-4-Д91	Стенка боковая СБ-2	1	—	1.24	—
13	1.192-4-Д95	Полка переставная 2ПП-9	1	—	0.51	—
14	1.192-4-Д102	Полкодержатель ПД-2	2	0.0004	—	—
		Спецификация на Ш-3				
		Документация				
		Сборочный чертеж				
	1.192-4-Д	Узлы				
	1.192-4-Д	Узлы				
		Сборочные единицы и детали				
1	1.192-4-Д21	Дверка шкафа ДШ 20-8	1	0.0062	1.6	—
2	1.192-4-Д31	Дверка антресоли ДА3-4	2	0.0032	0.96	—
3	1.192-4-Д31	Дверка антресоли ДА3-10	1	0.0029	0.32	—
4	1.192-4-Д91	Стенка боковая СБ-2	1	—	1.24	—
5	1.192-4-Д96	Полка антресольная 1850×880	1	—	1.63	—
6	1.192-4-Д99	Монтажный брус МБ-2	2	0.004	—	—
7	1.192-4-Д95	Полка переставная 2ПП-8	6	—	2.70	—
8	1.192-4-Д102	Полкодержатель ПД-2	12	0.0024	—	—
9	1.192-4-Д109	Плинтус п/м	0.88	0.0018	—	—
10	1.192-4-Д108	Наличник Н-1 п/м	5.88	0.0019	—	—
11	1.192-4-Д108	Наличник Н-2 п/м	4.50	0.0018	—	—
12	1.192-4-Д110	Угольник УМ-1	4	—	—	—
13	1.192-4-Д111	Угольник УМ-2	6	—	—	—

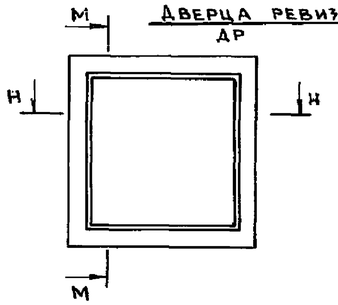

Примечание
Шкаф Ш-2 зеркально шкафу Ш-1,
шкаф Ш-4 – шкафу Ш-3

Ст.инж.НК	Кузнецова		111-27-21/1.2	Ал. I ч1.
Гл.инж.от	Сидоров		9этажный 6 секционный жилой дом на 79 квартир	Стадия: Р; Лист: 30; Листов:
Гл.кон.от	Дмитриев		Встроенный шкаф Ш-1 Встроенный шкаф Ш-3 Дверца ревизии ДР.	КБ по железобетону им. А.А.Якушева
Рук.бр.	Кузнецова			
Провер.	Кузнецова			
Разраб.	Елистратова			
Зав.отд.	Пересыпкин			

Привязан:

Инв. №

Взам. инв. № | Подпись и дата | Инв. № подл.

Копировал: 01-18855-02 3 Формат: А2г

Поз.	Обозначение	Наименование	Кол	Расход матер. х.в. м3	Расход матер. АСП м3	Расход матер. АВП м2
		Спецификация на Ш-5				
		Документация				
		Сборочный чертеж				
	1.172-4-Д 132,133	Узлы 1-16; 17-31				
		Сборочные единицы и детали				
1	1.172-4-Д21	Дверка шкафа ДШ20-6	2	0.0114	24	—
2	1.172-4-Д21	Дверка шкафа ДШ 20-3	1	0.0050	0.6	—
3	1.172-4-Д31	Дверка антресоли ДА3-3	1	0.0014	0.10	—
4	1.172-4-Д31	Дверка антресоли А А3-6	2	0.0040	0.40	—
5	1.172-4-Д93	Стенка промежуточная	2	—	—	1.76
6	1.172-4-Д98	Полка антресольная 1620х400	1	—	0.65	—
7	1.172-4-Д99	Монтажный брус МБ-2	6	0.012	—	—
8	1.172-4-Д95	Полка переставная	5	—	0.63	—
9	1.172-4-Д102	Полкодержатель ПД-1	10	0.0015	—	—
10	1.172-4-Д109	Плинтус п/м	1.62	0.0032	—	—
11	1.172-4-Д108	Наличник Н-3 п/м	6.62	0.0033	—	—
12	1.172-4-Д111	Угольник УМ-2	4	—	—	—
		Спецификация на Ш-6				
		Документация				
		Сборочный чертеж				
	1.172-4-Д 132, 133	Узлы 1-16, 17-31				
		Сборочные единицы и детали				
1	1.172-4-Д21	Дверка шкафа ДШ20-6	2	0.014	2.4	—
2	1.172-4-Д31	Дверка антресоли ДА3-6	2	0.0040	0.40	—
3	1.172-4-Д93	Стенка промежуточная 2СП-2	1	—	—	1.24
4	1.172-4-Д96	Полка антресольная /1240/	1	—	0.744	—
5	1.172-4-Д99	Монтажный брус МБ-2	4	0.008	—	—
6	1.172-4-Д91	Стенка боковая СБ-2	1	—	1.24	—
7	1.172-4-Д92	Стенка боковая добор. 2СБ-1	1	—	0.23	—
8	1.172-4-Д109	Плинтус п/м	1.24	0.0025	—	—
9	1.172-4-Д111	Угольник УМ-2	4	—	—	—
10	1.172-4-Д108	Наличник Н-1 п/м	6.24	0.0187	—	—
		Спецификация на Ш-8				
		Документация				
		Сборочный чертеж				
	1.172-4-Д132,133	Узлы 1-16; 17-31				
		Сборочные единицы и детали				
1	1.172-4-Д21	Дверка шкафа ДШ20-10	2	0.0132	4.0	—
2	1.172-4-Д31	Дверка антресоли ДА3-10	2	0.0058	0.64	—
3	1.172-4-Д93	Стенка промежуточная 2СП-2	1	—	—	1.24
4	1.172-4-Д96	Полка антресольная /2070/	1	—	1.24	—
5	1.172-4-Д99	Монтажный брус МБ-2	4	0.008	—	—
6	1.172-4-Д91	Стенка боковая СБ-2	1	—	1.24	—
7	1.172-4-Д92	Стенка боковая добор.2СБ-1	1	—	0.23	—
8	1.172-4-Д109	Плинтус п/м	2.07	0.0041	—	—
9	1.172-4-Д111	Угольник УМ-2	4	—	—	—
10	1.172-4-Д108	Наличник Н-1 п/м	7.07	0.0021	—	—

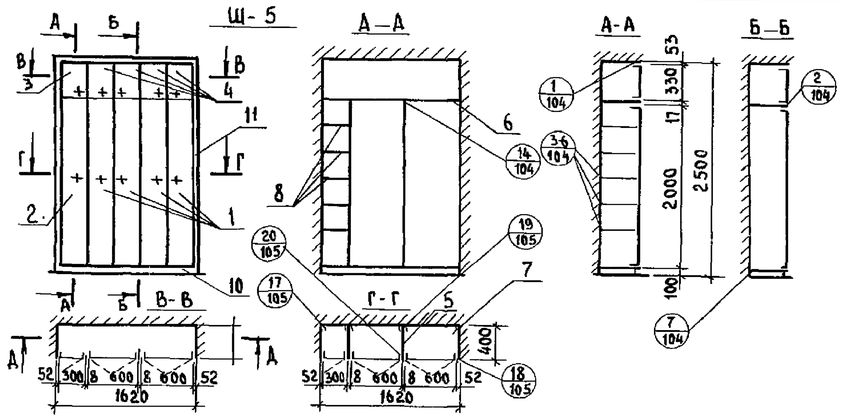

Примечания:
1. Шкаф Ш-7 зеркально шкафу Ш-6
2. Шкаф Ш-9 зеркально шкафу Ш-8

Ст.инж.НК	Кузнецова		111-25-21/1.2 Ал.1 ч.1
Зав.отд	Пересыпкин		5этажный 6 секционный жилой дом на 79 квартир
Гл.инж.от	Сидоров		Стадия Р; Лист 31; Листов
Гл.кон.от	Дмитриев		Встроенные шкафы Ш-5, Ш-6, Ш-8
Рук.бр.	Кузнецова		КБ по железобетону им. А.А. Якушева
Провер.	Кузнецова		
Разраб	Елистратова		
Привязан:			
Инв.№			

18856-02 32 Копировал: Формат: А2г

Инв.№подл. | Подп. и дата | Взам. инв.№

Поз.	Обозначение	Наименование	Кол.	Расход. матер. ХВ м3	Расход. матер. ДСП м2	Расход. матер. ДВП м2
	Спецификация на антресоль А-1					
		Документация				
		Сборочный чертёж				
	1.172-4-Д136, 133	Узлы 1А; 2А; 27				
		Сборочные единицы и детали				
1	1.172-4-Д31	Дверка антресоли ДА3-10	1	0.0029	0.32	—
2	1.172-4-Д31	Дверка антресоли ДА3-3	1	0.0014	0.10	—
3	1.172-4-Д96	Полка антресольная 1430 х 1330	1	—	1.90	—
4	1.172-4-Д108	Наличник Н-4 п/м	2.88	0.002	—	—
5	1.172-4-Д110	Угольник УМ-1	7	—	—	—
6	1.172-4-Д111	Угольник УМ-2	2	—	—	—
	Спецификация на антресоль А-2					
		Документация				
		Сборочный чертёж				
	1.172-4-Д136, 133	Узлы 1А; 2А; 27				
		Сборочные единицы и детали				
1	1.172-4-Д31	Дверка антресоли ДА3-8	1	0.0025	0.26	—
2	1.172-4-Д96	Полка антресольная 860 х 400	1	—	0.344	—
3	1.172-4-Д108	Наличник Н-1	2.52	0.0007	—	—
4	1.172-4-Д110	Угольник УМ-1	4	—	—	—
5	1.172-4-Д111	Угольник УМ-2	2	—	—	—
6	1.172-4-Д71	Задняя стенка антресоли СА 3-8	1	0.0025	0.26	—
	Спецификация на антресоль А-3					
		Документация				
		Сборочный чертёж				
	1.172-4-Д136	Узлы 1А; 2А; 32				
	1.172-4-Д133	Узлы 18, 28				
		Сборочные единицы и детали				
1	1.172-4-Д31	Дверка антресоли ДА3-6	2	0.0040	0.40	—
2	1.172-4-Д96	Полка антресольная	1	—	0.50	—
3	1.172-4-Д71	Задняя стенка СА3-6	2	0.0040	0.40	—
4	1.172-4-Д108	Наличник Н-1	3.28 п/м	0.00098	—	—
5	1.172-4-Д110	Угольник УМ-1	4	—	—	—

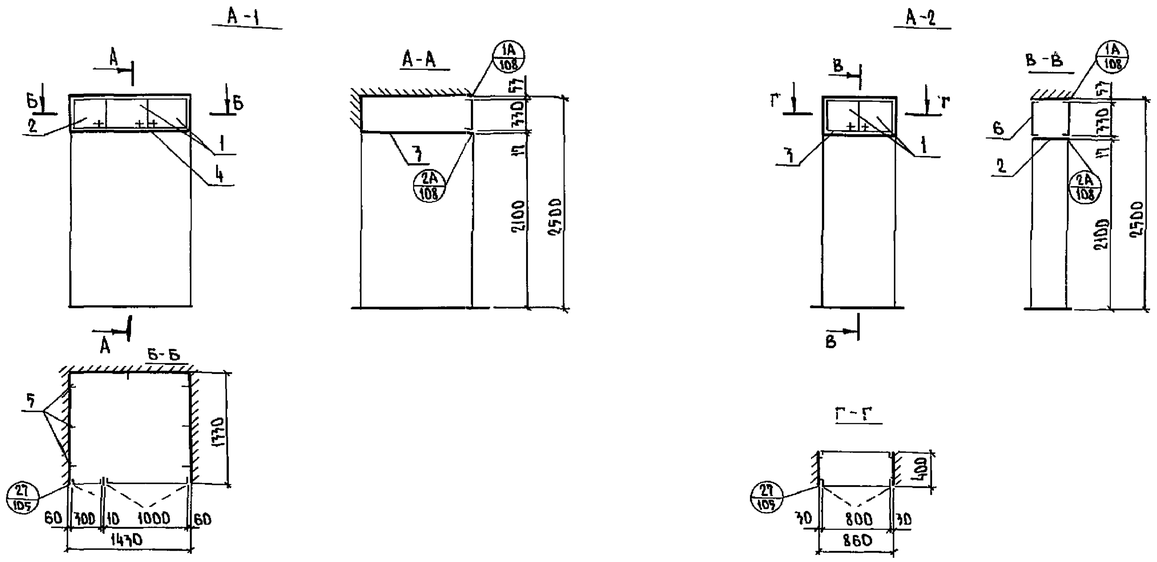

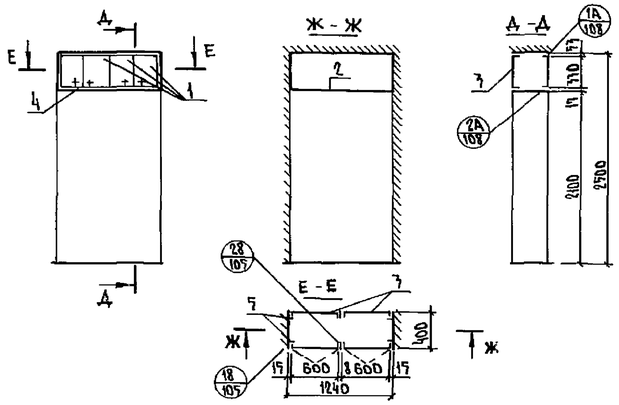

ДЕТАЛЬ ПОЛА В САНУЗЛАХ

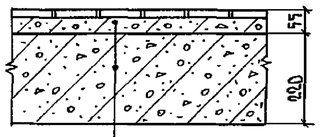

ЖЕЛЕЗОБЕТОННЫЙ ПОДДОН ПОД САНУЗЛЫ

ПЛИТА ПЕРЕКРЫТИЯ

Ст.инж.НК	Кузнецова		111-25-21/1.2 Ал. I ч.1
Зав.отд.	Пересыпкин		5этажный 6секционный жилой дом на 79 квартир
Гл.инж.от.	Сидоров		
Гл.кон.отд.	Дмитриев		
Рук.бр.	Кузнецова		Антресоль А-1; А-2; А-3. Деталь пола в санузлах
Провер.	Кузнецова		
Разраб.	Елистратова		

Стадия	Лист	Листов
Р	32	

КБ по железобетону им. А.А. Якушева

Привязан

Инв. №

Копировал: Вбр- 18855-02 33

Формат: 22г

Инв. № подл. | Подпись и дата | Взам. инв. №

Марка поз.	Обозначение	Наименование	Количество на дом 1эт.	Тип. эт.	Всего	Масса ед., кг	Примечание
		Двери внутренние					
	Серия 1.136.10	ДГ21-7п	18	19	94		
	То же	ДГ21-7лп	19	19	95		
	"	ДО21-8	7	8	39		
	"	ДО21-8л	8	8	40		
	"	ДГ21-9	16	15	76		
	"	ДГ21-9л	14	15	74		
	"	ДГ21-9ц	9	8	41		
	"	ДГ21-9лц	8	8	40		
	"	ДО21-13	8	8	40		
	"	ДГ21-7ц	1	—	1		
		Плинтус					
	ГОСТ 8242-75	Тип 1	836,08	836,08	478,04		
		Наличники на двери					
	ГОСТ 8242-75	Тип 1 п.м.	894,8	850,20	429,56		
	То же	Тип 2 п.м.	149,10	149,1	745,5		
		Шкафы и антресоли					
	т.п. 111-25-21/1.2 ал.I ч.1 л.30	Ш-1	3	5	23		
	То же л.30	Ш-2	3	5	23		
	" л.30	Ш-3	1	1	5		
	" л.30	Ш-4	1	1	5		
	" л.31	Ш-5	1	2	9		
	" л.31	Ш-6	1	1	5		
	" л.31	Ш-7	1	1	5		
	" л.31	Ш-8	1	1	5		
	" л.31	Ш-9	1	1	5		
	" л.32	А-1	4	4	20		
	" л.32	А-2	—	2	8		
	" л.32	А-3	—	2	8		
		Дверца ревизии					Ставится на 1 и 5 этажах
	т.п. 111-25-21/1.2 ал.I ч.1 л.30	ДР	12	12	24		

Марка поз.	Обозначение	Наименование	Основной вариант 1эт.	Тип. эт.	Всего	Вариант при двухрядной разрезке наружных стен 1эт.	Тип. эт.	Всего	Масса ед., кг	Примечание
		Окна и балконные двери								
	Серия 1.136.5-16 Серия 1.136.5-17	ОР9-9; ОС9-9; ОРС9-9	—	12	48	—	—	—		
	То же	ОР15-12; ОС15-12; ОРС15-12	33	34	169	37	38	189		
	"	ОР15-13,5; ОС15-13,5; ОРС15-13,5	19	20	99	16	22	104		
	"	ОР15-21; ОС15-21; ОРС15-21	1	—	1	—	—	—		
	"	БР22-7,5; БС22-7,5; БРС22-7,5	15	16	79	15	16	79		
		Доски подоконные								
	ГОСТ 17280-79	ДП22-20; ДП22-25; ДП22-30	1	—	1	—	—	—		
	То же	ДП13-20; ДП13-25; ДП13-30	33	34	169	37	38	189		
	"	ДП14-20; ДП14-25; ДП14-30	19	20	99	16	22	104		
		Наличники на окна								
	ГОСТ 8242-75	Тип 2 п.м.	304,2	345,2	168,5	303,3	339,8	1662,5		
		Двери наружные и тамбурные								
	Серия 1.136-11	ДН 20-4,8-17	6	—	6	7	—	7		
	То же	ДТ 20-4,8-17	6	—	6	7	—	7		
	"	ДН 20-9-16	1	—	1	—	—	—		
	"	ДТ 20-9-16	1	—	1	—	—	—		
	"	ДН 20-9-1	6	—	6	6	—	6		
		Крышка лаза								
	Серия 25 ал. III ч.7-7 л.38	ИД-37	—	—	2	—	—	2		
	Серия 1.136-11	Люк ДС18-8-Т	1	—	1	1	—	1		

Взам. инв. №

Подп. и дата

Инв. № подл.

Ст.ин.НК	Кузнецова	Подп.	
Зав. отд.	Пересыпкин	Подп.	
Гл.ин.от.	Сидоров	"	
Гл.кон.от.	Дмитриев	"	
Рук. бр.	Кузнецова	"	
Пров.	Кузнецова	"	
Разраб.	Левина	"	

Привязан:

Инв. №

111-25-21/1,2 Ал. I ч. 1

5 этажный 6 секционный жилой дом на 79 квартир

Стадия	Лист	Листов
Р	33	

Спецификация столярных изделий

КБ по железобетону им. А.А. Якушева

18855-02 34

Пров. [signature] 01.12.87 Коп. [signature]

Монтажная схема фасада в осях „1-25"

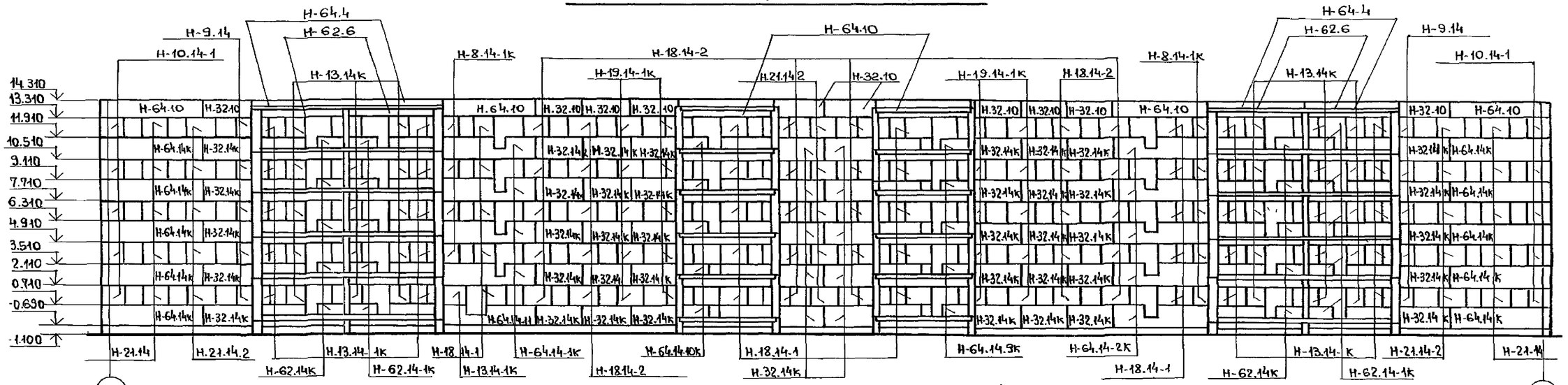

Монтажная схема фасада в осях „25-1"

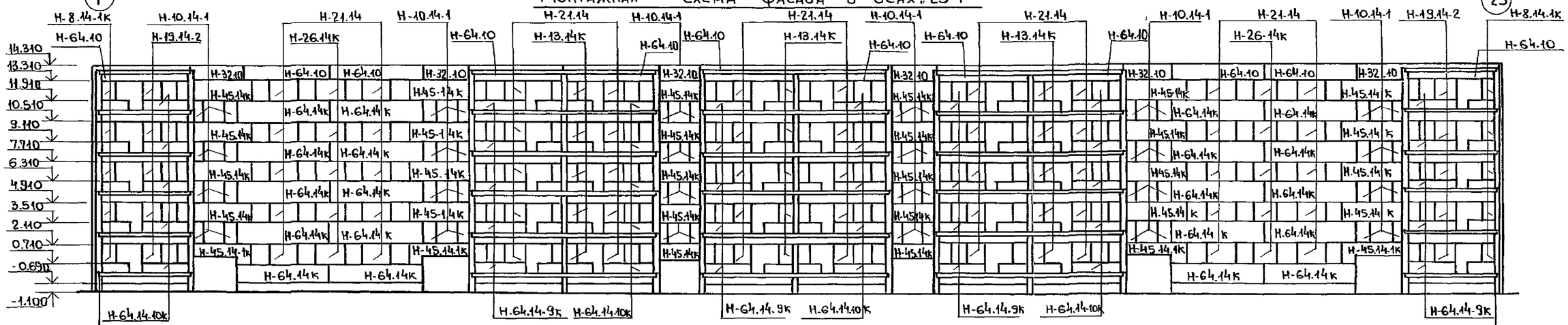

Монтажная схема фасада в осях „А-Г"

НУ-49.10-1	НУ-60.10
НУ-49.14-2	НУ-60.14-3
НУ-49.14К	НУ-60.14-1
НУ-49.14-2	НУ-60.14-3
НУ-49.14К	НУ-60.14-1
НУ-49.14-2	НУ-60.14-3
НУ-49.14К	НУ-60.14-1
НУ-49.14-2	НУ-60.14-3
НУ-49.14К	НУ-60.14-1
НУ-49.14-2	НУ-60.14-3
НУ-49.14К	НУ-60.14-1

А Г

Монтажная схема фасада в осях „Г-А"

НУ-60.10-1	НУ-49.10
НУ-60.14-2	НУ-49.14-3
НУ-60.14К	НУ-49.14-1К
НУ-60.14-2	НУ-49.14-3
НУ-60.14К	НУ-49.14-1К
НУ-60.14-2	НУ-49.14-3
НУ-60.14К	НУ-49.14-1К
НУ-60.14-2	НУ-49.14-3
НУ-60.14К	НУ-49.14-1К

Г А

Согласовано:
Рук.бриг. Арх. Кузнецова
Взам.инв.№
Подпись и дата
Инв.№подл.

Привязан:

Инв.№

Ст.инженер	Кузнецова	Подпись	
Зав.отд.	Пересыпкин	"	
Гл.инж.от.	Сидоров	"	
Гл.кон.от.	Дмитриев	"	
Гл.кон.пр.	Голоб	"	
Рук.брис.	Натыкина	"	
Провер.	Романов	"	
Разраб.	Поликарпова	"	

111-25-21/1.2 АлI ч.1

5 этажный 6 секционный жилой дом на 79 квартир

Стадия	Лист	Листов
Р	34	

Монтажные схемы фасадов в осях „1-25", „25-1", „А-Г", „Г-А" (полосовая разрезка стен)

КБ по железобетону им. А.А. Якушева.

пров: Шутовецкий 29.04.88г. констр. [illegible]

Монтажная схема фасада в осях „1-25"

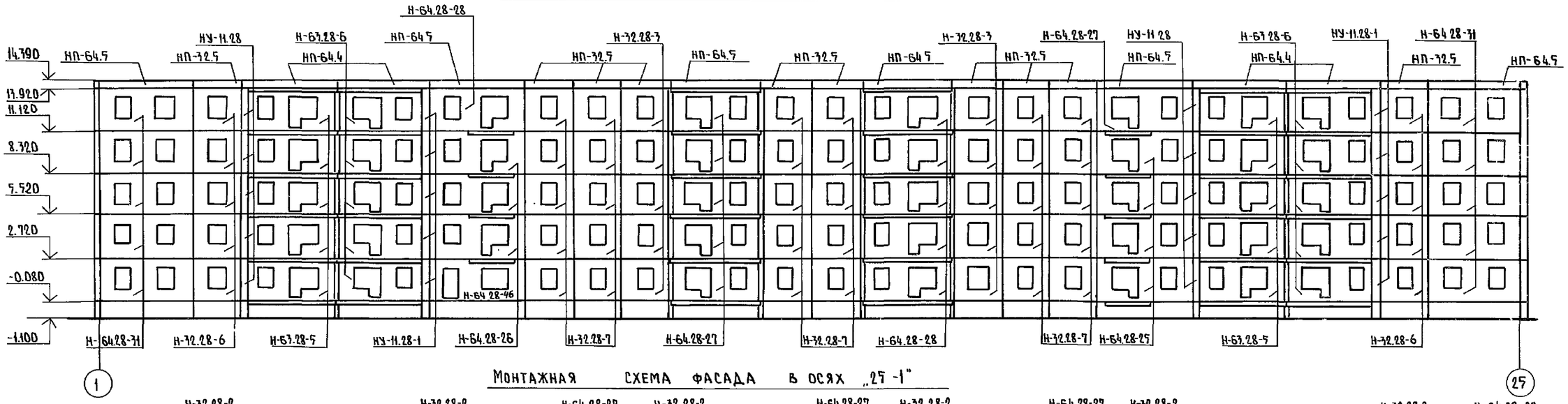

Монтажная схема фасада в осях „25-1"

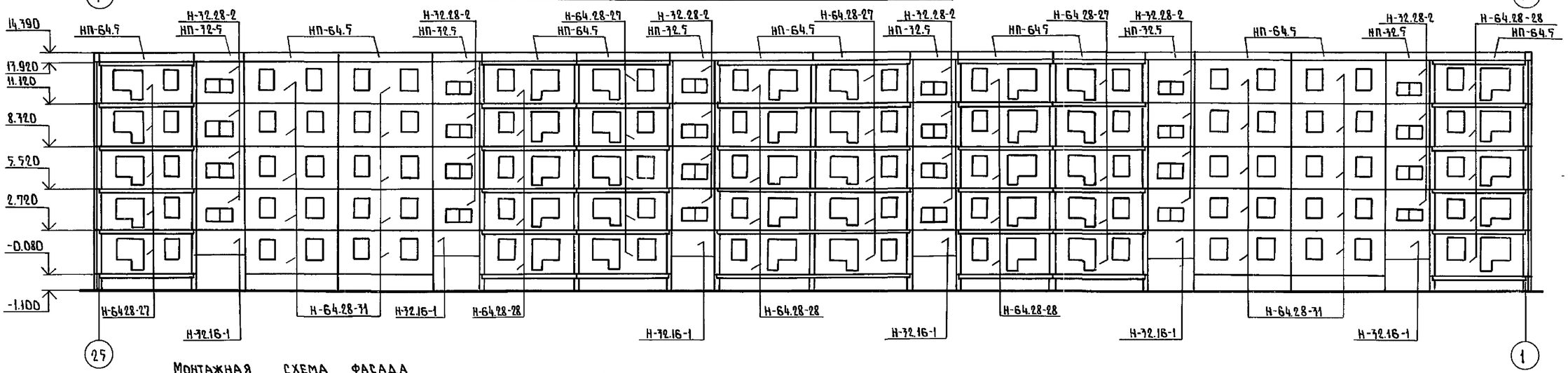

Монтажная схема фасада в осях „А-Г"; „Г-А"

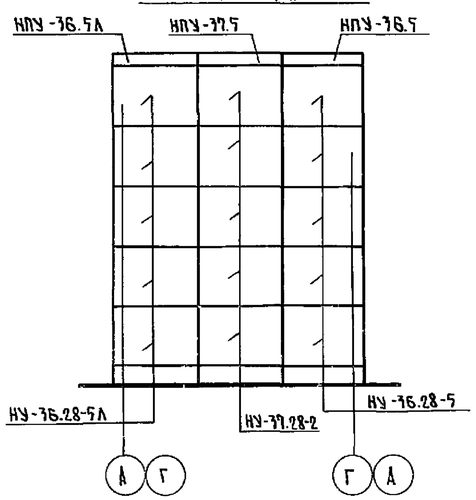

1 – 1

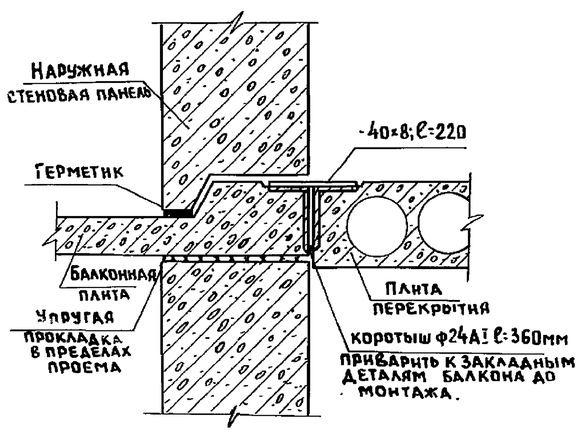

Ст.инж.НК	Кузнецова		
Зав.отд.	Пересыпкин		
Гл.инж.отд.	Сидоров		
Гл.кон.отд.	Дмитриев		
Гл.кон.пр.	Голоб		10.12.84
Рук.гр.	Натыкина		
Пров.	Рожкова		
Разраб.	Поликарпова		

Привязан

Инв. №

111-25-21|1 Ал. I ч.1

5 этажный 6 секционный жилой дом на 79 квартир

Стадия	Лист	Листов
Р	35	

Монтажные схемы фасадов в осях „1÷25"; „25-1"; „А-Г"; „Г-А" (однорядная разрезка стен)

КБ по железобетону им. А.А. Якушева

Копировал: 18855-02 36 Формат: 22г

Согласовано

Рук. бриг. арх. Кузнецова

Взамен инв. №

Подпись и дата

Инв. № подл.

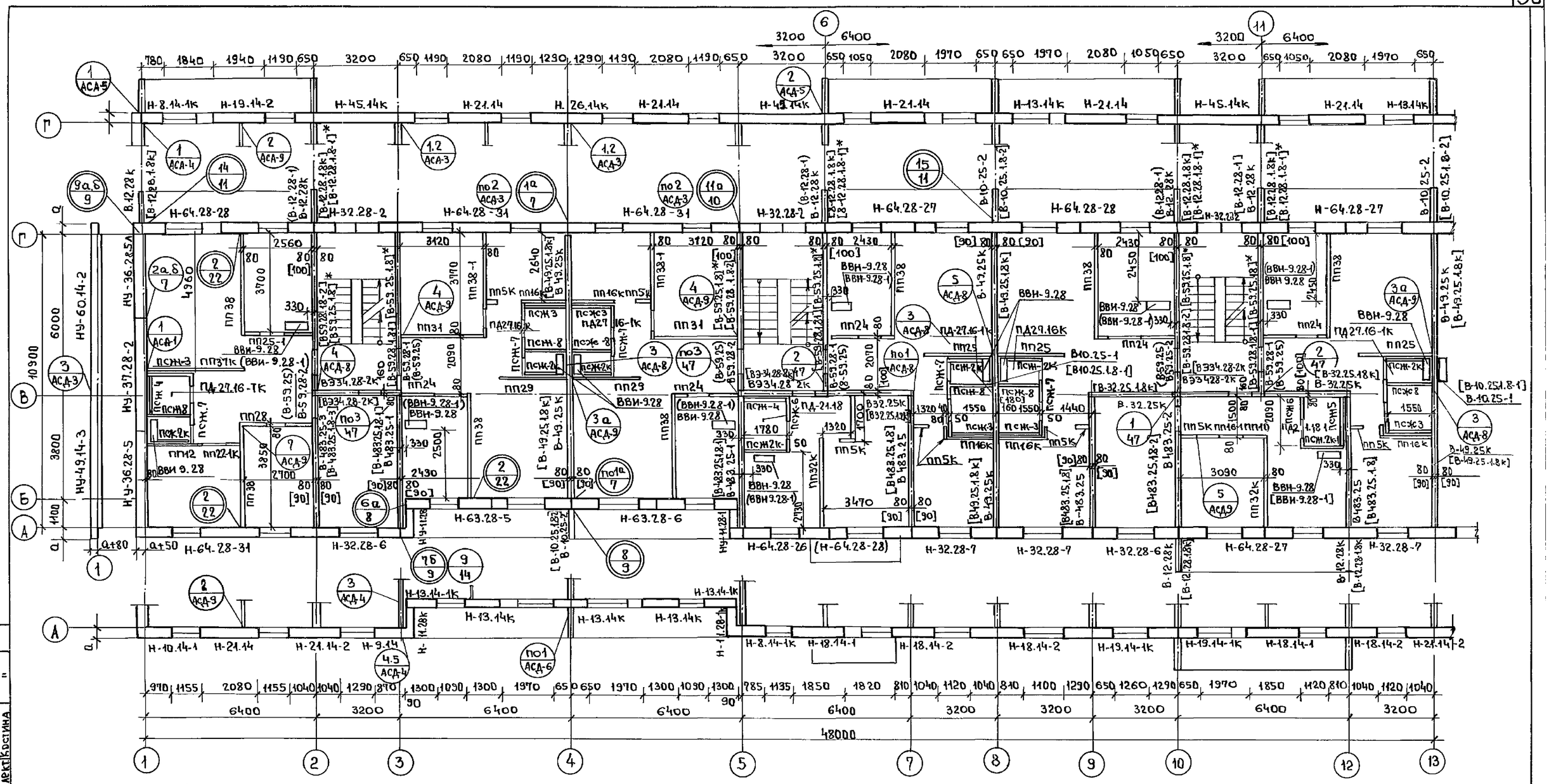

Фрагменты плана для варианта с объемными сантехкабинами

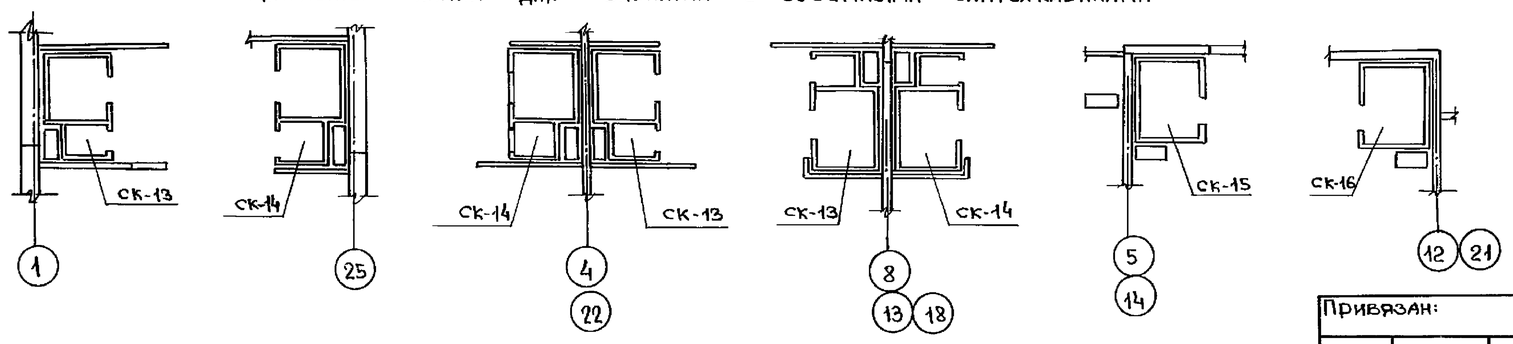

Ст.инж.нк	Кузнецова	Подпись	
Зав.отд.	Пересыпкин	"	
Гл.инж.от.	Сидоров	"	
Гл.кон.от.	Дмитриев	"	
Гл.конс.пр.	Голов	"	
Рук.гр.	Натыкина	"	
Провер.	Романов	"	
Разраб.	Поликарпова	"	

Привязан:

Инв. №

111-25-21/1.2 Ал. I ч.1

5 этажный 6 секционный жилой дом на 79 квартир.

Стадия	Лист	Листов
Р	36	

Монтажный план типового этажа в осях "1-13" фрагменты плана с объемными сантехкабинами.

КБ по железобетону им. А.А. Якушева.

Согласовано:

Рук.бриг.арх.	Кузнецова	Подпись
Рук.бриг.спецр.	Сизюмова	"
Рук.бриг.электр.	Костина	"

Инв.№ подл. | Подпись и дата | Взамен инв.№

пров: [signature] 28.04.82 конц. [signature]

18855-02 37

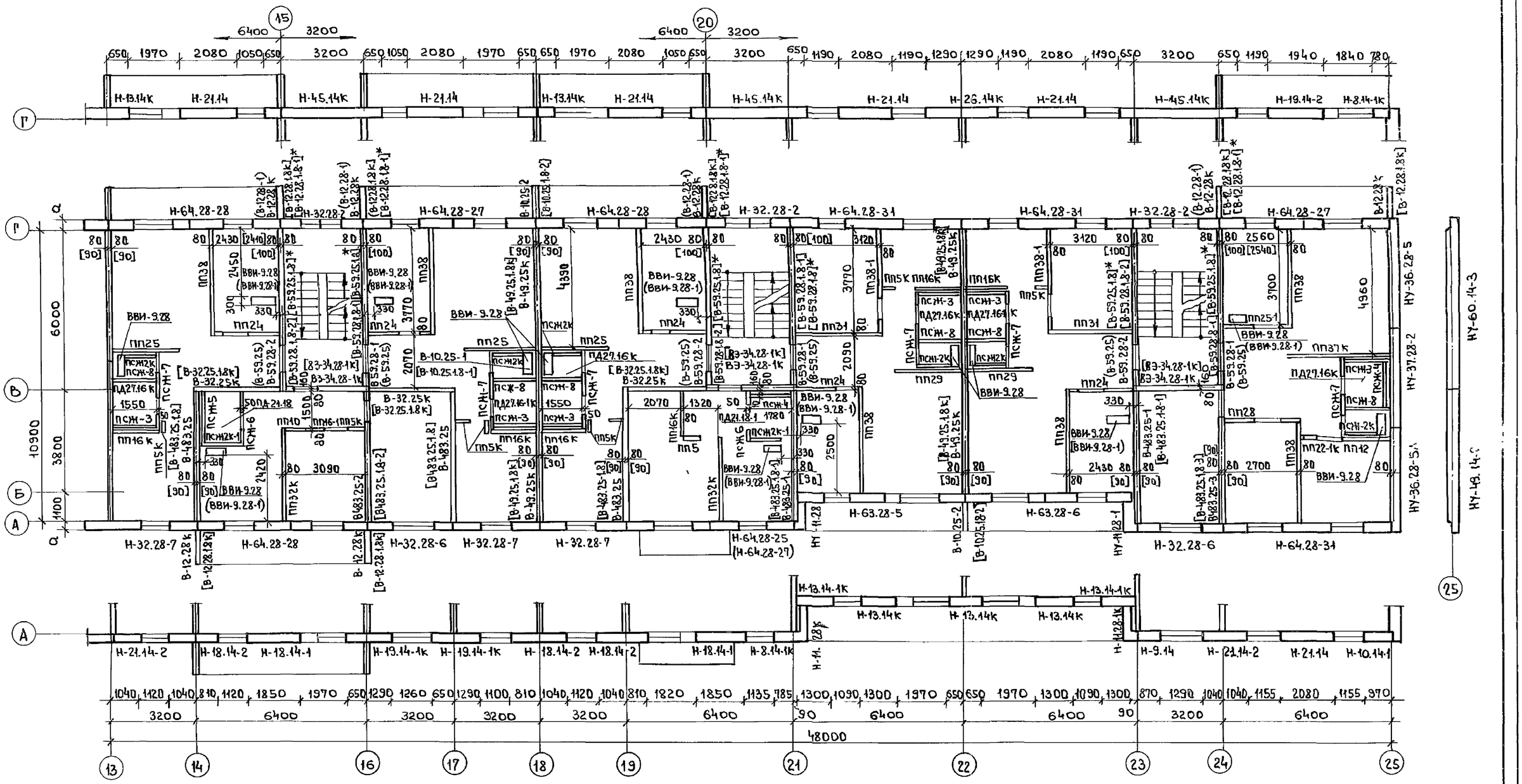

Примечания.

1. В-59.25 в круглых скобках устанавливаются на 5ом этаже.
2. Марки внутренних стеновых панелей и размеры в [ ] скобках даны для варианта внутренних стен из керамзитобетона.
3. В-59.25.1.8 в [ ]* скобках устанавливаются на 5ом этаже, В-12.28-1 в ( ) скобках и В-12.28.1.8-1 в [ ]* скобках устанавливаются на 1ом этаже.
4. Вентблоки ВВИ-9.28-1 в ( ) скобках устанавливаются на 5 этаже.
5. Маркировку узлов по сантехкабинам, см. альбом III часть 8.

Ст.инж.пр.	Кузнецова	Подпись
Зав.отд.	Пересыпкин	"
Гл.инж.пр.	Сиборов	"
Гл.кон.отд.	Дмитриев	"
Гл.кон.пр.	Голоб	"
Рук.гр.	Натыкина	"
Пров.	Рожкова	"
Разраб	Поликарпова	"

Привязан

Инв.№

111-25-21/1.2 АЛ. I. 4.1

5 этажный 6 секционный жилой дом на 79 квартир

Стадия	Лист	Листов
Р	37	

Монтажный план типового этажа в осях „13-25"

КБ по железобетону им. А.А. Якушева

Согласовано:

Рук.бриг.	
Рук.бриг. арх.	Кузнецова
Рук.бриг. спец.	Розенкова
Рук.бриг. элект.	Костина

Инв.№ подл. | Подпись и дата | Взам.инв.№ | Подпись | "

пров: 24.04.82 контр.

18855-02 38

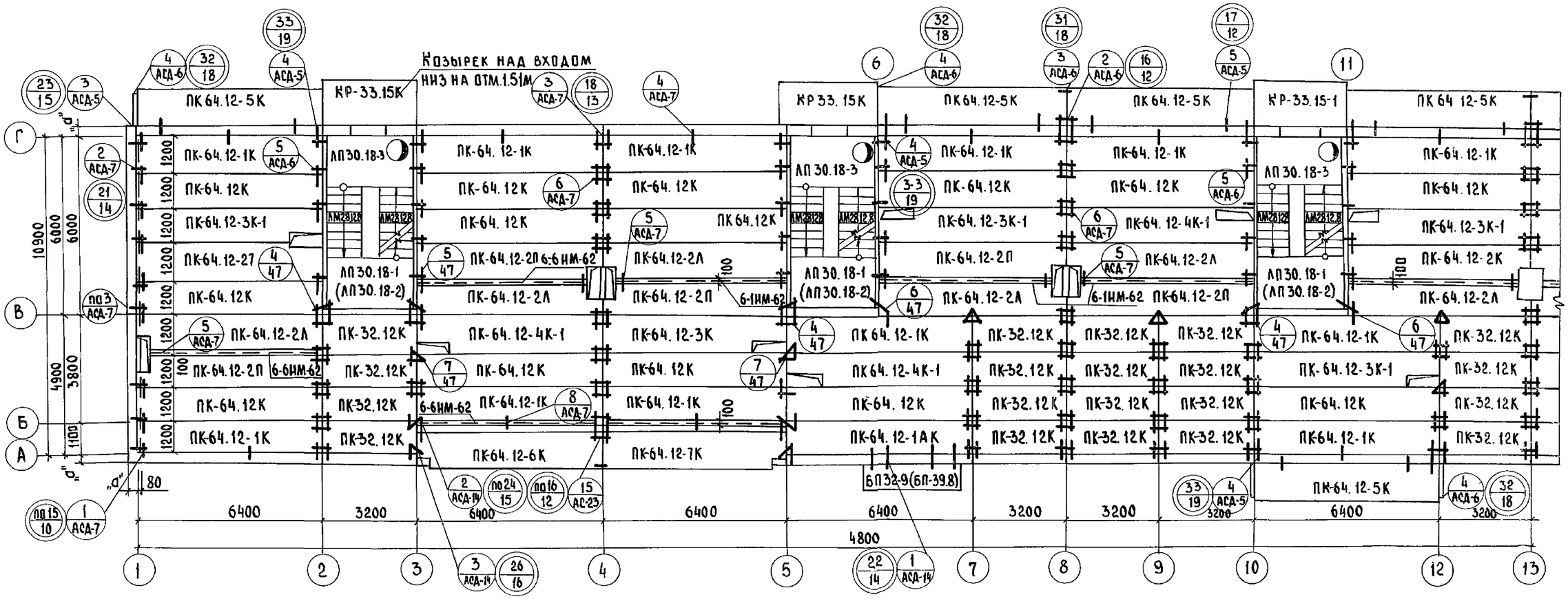

Фрагменты плана перекрытия над 5ым этажом

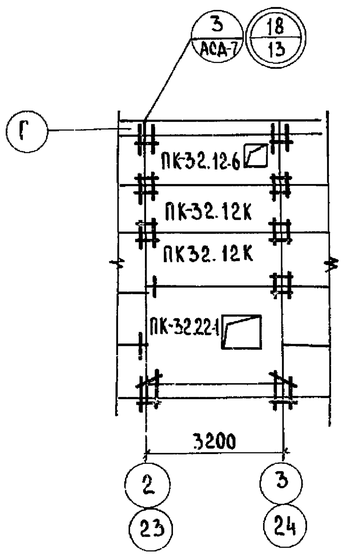

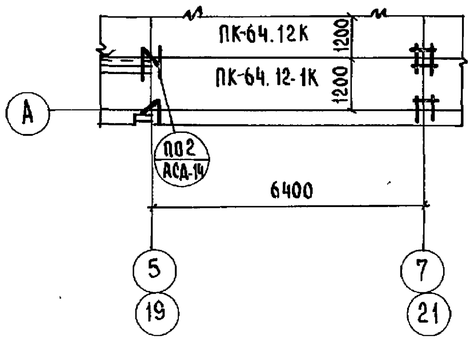

Фрагмент плана 1ого этажа с колясочной

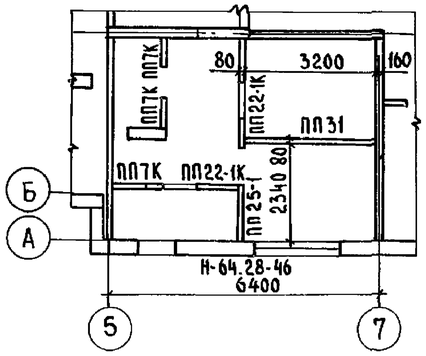

Фрагмент плана 1ого этажа с колясочной (вариант)

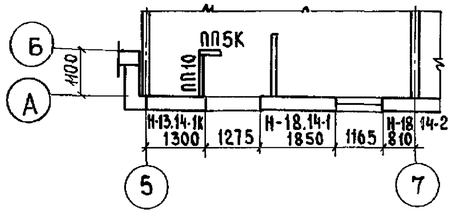

Согласовано:
Рук. бриг. сл. р. Кузьмина
Рук. бриг. элек. Костина

Инв. № подл. | Подп. и дата | Взам. инв. №

Ст. инж. НК	Кузнецова		111-25-21/1.2		Ал. I ч.1
Зав. отд.	Пересыпкин		5этажный 6 секционный жилой дом на 79 квартир	Стадия	Лист	Листов
Гл. инж. от	Сидоров			Р	38	
Гл. кон. от	Дмитриев					
Гл. кон. пр.	Голоб					
Рук. гр.	Натыкина		Монтажный план перекрытия типового этажа плитами шириной 1190 мм. Фрагменты	КБ по железобетону им А.А. Якушева		
Провер.	Рожкова					
Разраб.	Поликарпова					

Привязан:

Инв. №

Копировал: Доц- 18355-02 39 Формат: А2Г

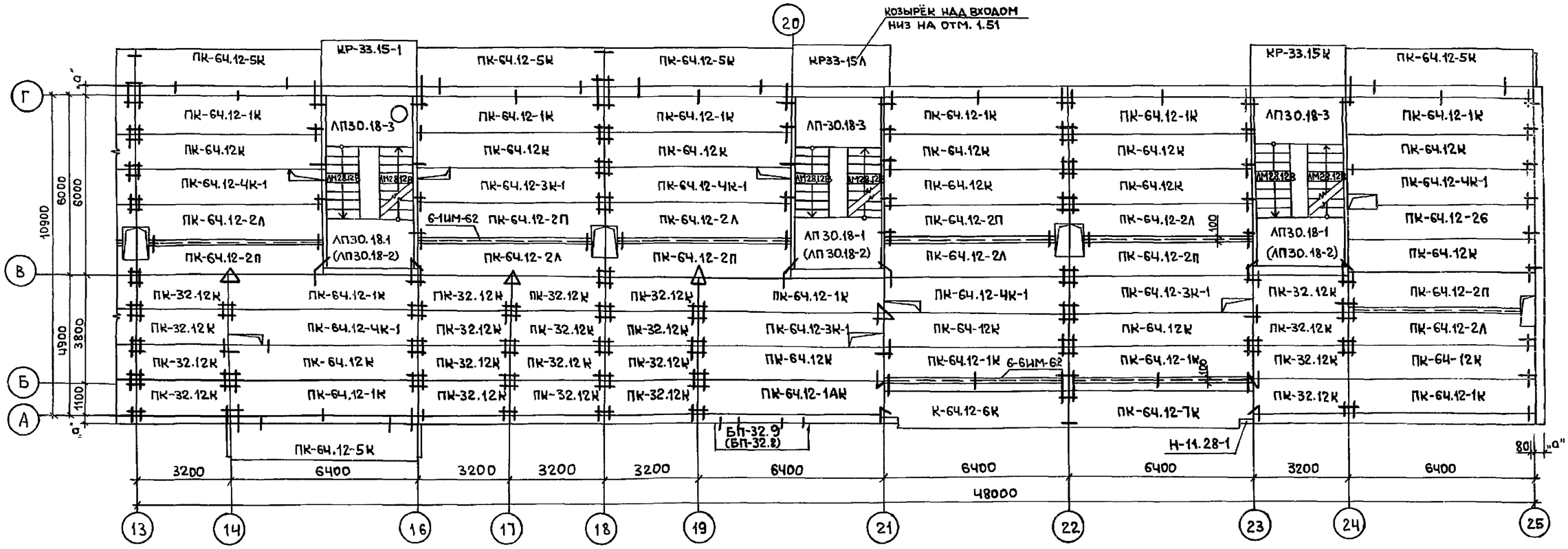

ФРАГМЕНТ ПЛАНА ПЕРЕКРЫТИЯ НАД 5ЫМ ЭТАЖОМ

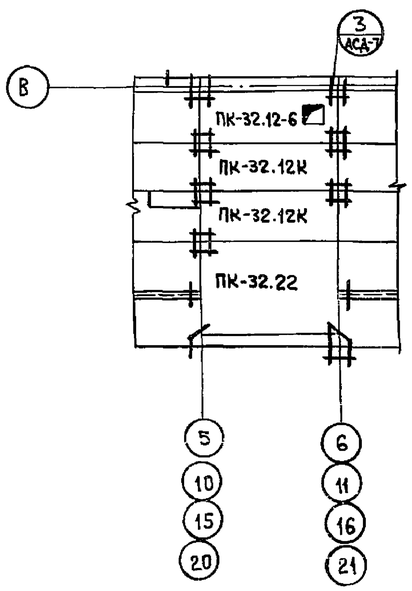

Примечания:

1. Панели перекрытия укладываются на цементном растворе марки „100."
2. Указания по монтажу панелей перекрытия и антикоррозийной защите связей даны в пояснительной записке.
3. Зазоры между наружными стенами и панелями перекрытий заделать в соответствии с деталью на листе АСД-5 альбома II. ч.8.
4. При раскладке панелей перекрытий тщательно выдерживать толщину швов, обусловленную пропуском через отверстия в панелях вентиляционных блоков. Следить, чтобы торцы пустот панелей заделывались на заводе в соответствии с чертежами изделий.
5. Марки лестничных площадок в скобках даны для 5го этажа.
6. Марки балконных плит в скобках даны для варианта полосовой разрезки стен, без скобок - для однорядной.
6. В местах прохода коммуникаций через перекрытие проемы в перекрытии заделать бетоном М200

Ст.инж.НК	Кузнецова		111-25-21/1,2	Ал. I ч.1
Зав.отд.	Пересыпкин			
Гл.инж.от	Сидоров		5этажный 6секционный жилой дом на 79 квартир	Стадия: Р; Лист: 39; Листов:
Гл.кон.от	Дмитриев			
Гл.кон.пр.	Голоб	30.12.82		
Рук.гр.	Натыкина		Монтажный план перекрытия типового этажа в осях „13-25" плитами шириной 1190 мм. фраменты	КБ по железобетону им. А.А. Якушева
Провер.	Рожкова			
Разраб.	Поликарпова			

Привязан:

Инв.№ подл. | Подпись и дата | Взамен инв.№ | Рук.бр.Электр. Костина | Рук.бр.Сп.раб. Сюзюмова

Копировал: 18855-02 40 Формат: 22Г

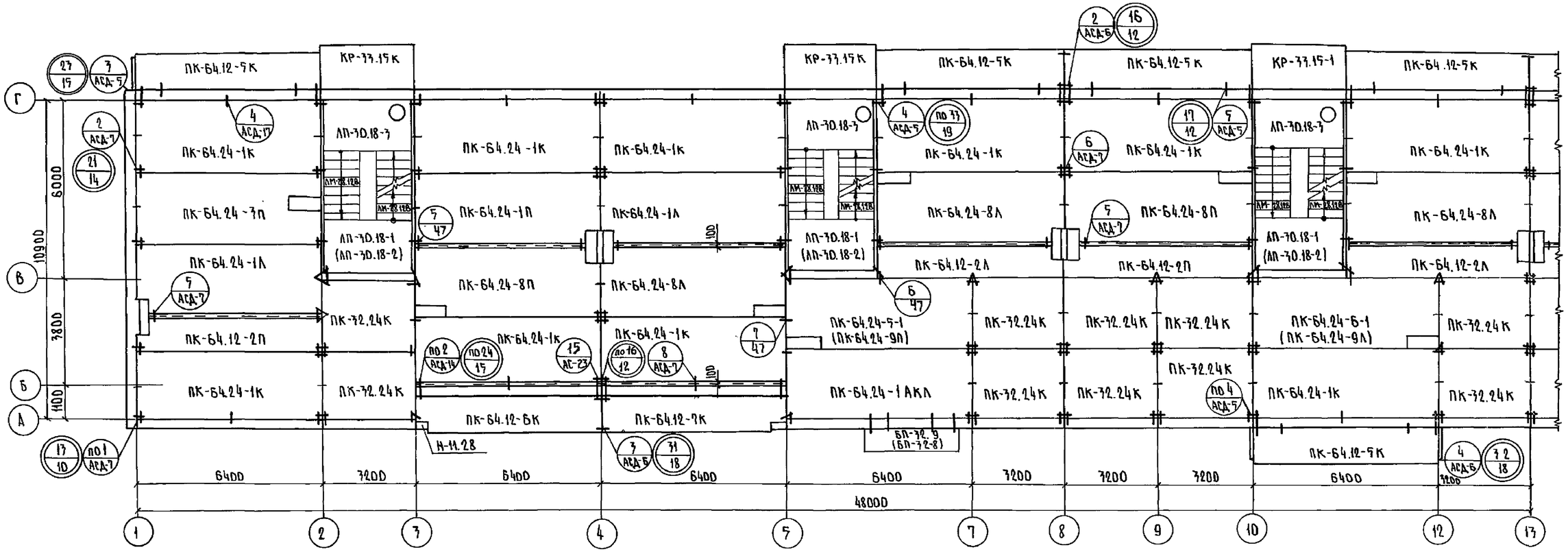

ФРАГМЕНТЫ ПЛАНА ПЕРЕКРЫТИЯ НАД 5ым ЭТАЖОМ

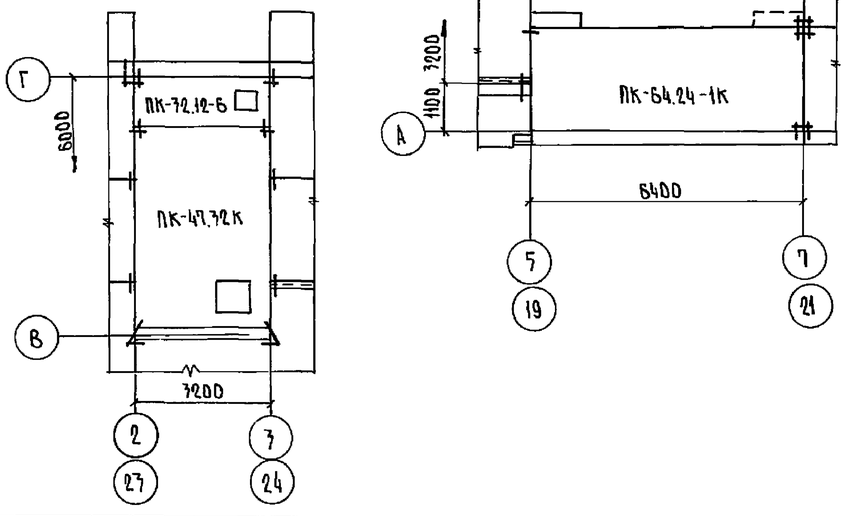

Ст.инж.НК	Кузнецова		111-25-21/1.2 Ал.I ч.1
Зав.отд.	Пересыпкин		
Гл.инж.отд.	Сидоров		5 этажный 6 секционный жилой дом на 79 квартир
Гл.кон.отд.	Дмитриев		
Гл.кон.пр.	Голоб	20.12.82	
Рук.гр.	Натыкина		Монтажный план перекрытия типового этажа в осях 1-13, плитами шириной 2390мм. фрагменты
Пров.	Романов		
Разраб.	Прохина		

Стадия	Лист	Листов
Р	40	

КБ по железобетону им. А.А. Якушева

Привязан

Инв. №

Копировал: 18855-02 41 Формат: 22г

Согласовано: Рук.бриг.спецр. Сюзюмова; Рук.бриг.электр. Костина; Взамен инв.№; Подпись и дата; Инв.№подл.

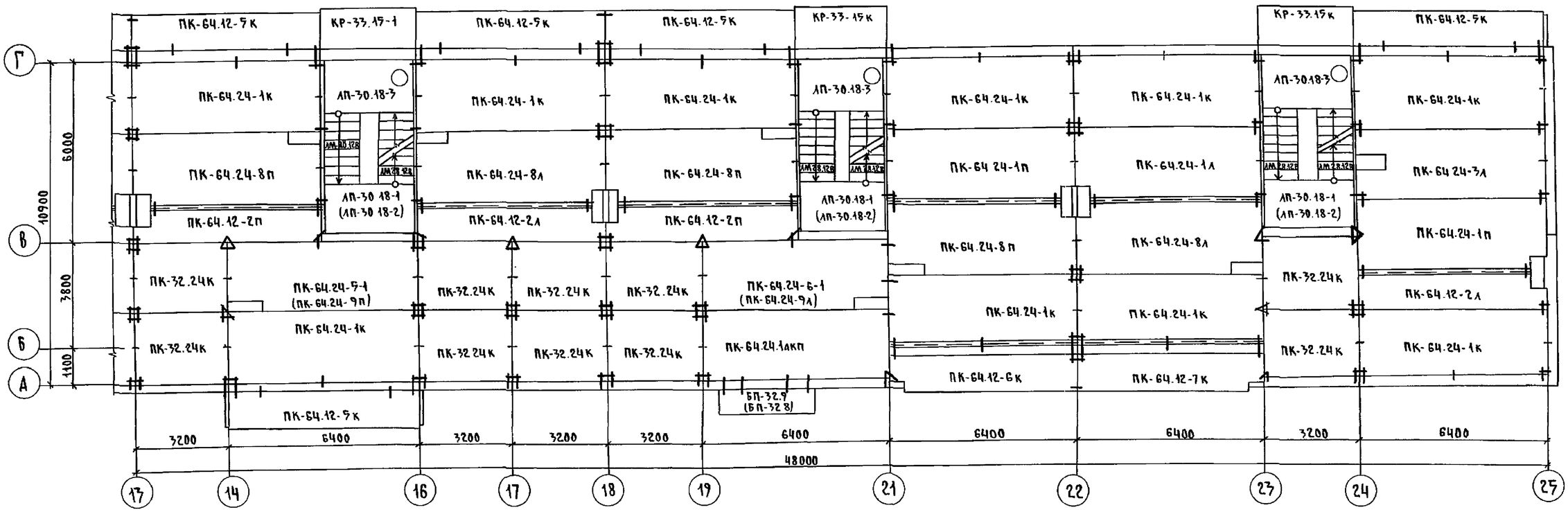

Фрагмент плана перекрытия над 5ым этажом в осях

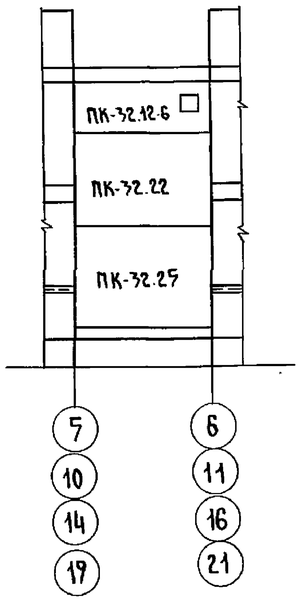

Примечания

1. Общие примечания см. на листе.
2. Марки плит перекрытия в скобках даны для варианта с пустотами диаметром 127 мм.

Ст.инж.нк	Кузнецова			111-25-21/1,2			Ал.I ч.1
Зав.отд.	Пересыпкин						
Гл.инж.от.	Сидоров			5этажный 6секционный жилой дом на 79 квартир	Стадия	Лист	Листов
Гл.кон.от.	Дмитриев				Р	41	
Гл.кон.пр.	Голов		12.82				
Рук.груп.	Катыкина			Монтажный план перекрытия типового этажа в осях 13-25 плитами шириной 2390 мм. Фрагменты	КБ пожелезобетону им. А.А.Якушева		
Провер	Романов						
Разработ.	Прохина						

Привязан:

Инв.№

Согласовано:
Рук.бриг.спецэл. Сюзюмова
Рук.бриг.электр. Костина

Инв.№ подл. | Подпись и дата | Взамен инв.№

Копировал: 18855-02

Формат: 22г

План раскладки фризовых панелей

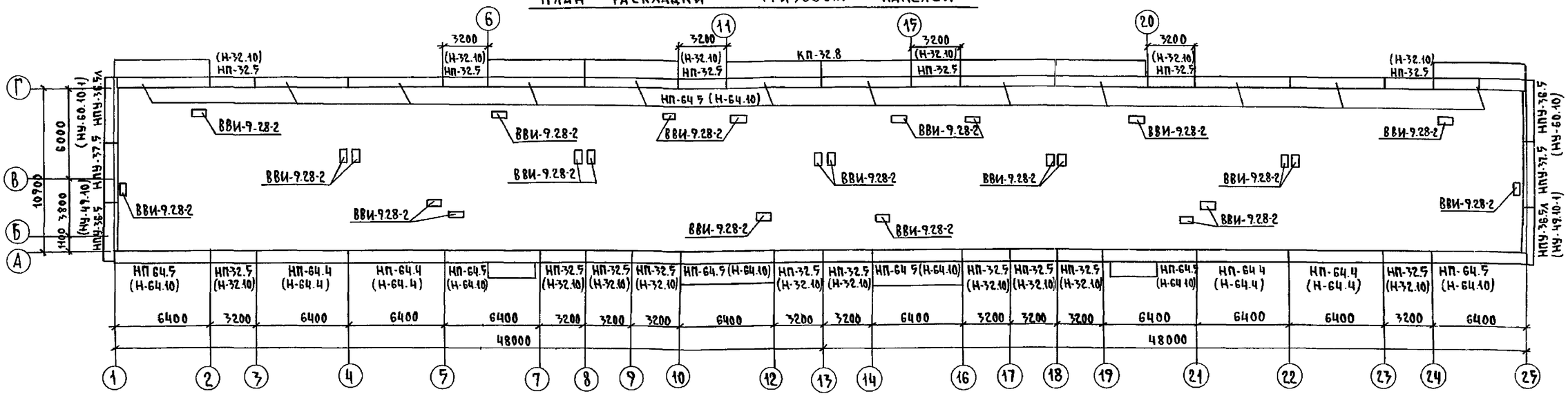

План кровли

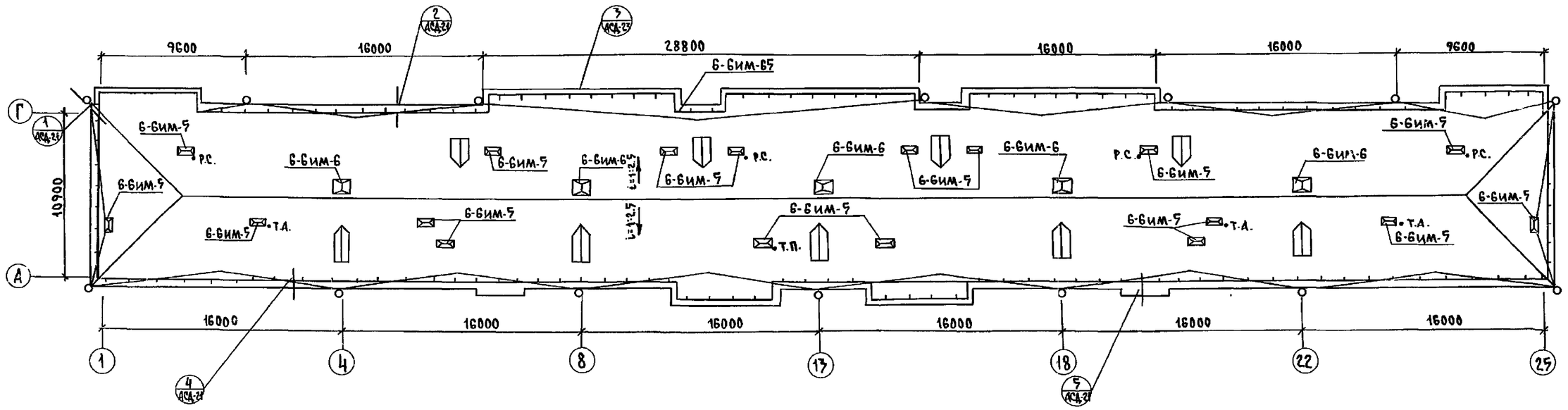

Примечания:

1. Трубы для радиотрансляционного и телевизионного кабелей проложить до выполнения работ по засыпке утеплителя.
2. Детали установки радио и телестоек см. альбом II часть 17 лист 39.
3. Узлы крепления по вентшахтам см. альбом II часть 17 л. 37.
4. Необходимость устройства организованного водостока кровли решается при привязке в зависимости от положения здания в микрорайоне (при привязке на красной линии организованный водосток обязателен).
5. В скобках даны марки фризовых панелей для полосовой разрезки наружных стен.

Согласовано:
Рук. бриг. сп. рав. С. Кузнецова
Рук. бриг. элект. Костина

Взам. инв. №
Подпись и дата
Инв. № подл.

Ст. инж. ПК	Кузнецова		111-25-21/1,2 Ал. I ч. 1
Зав. отд.	Пересыпкин		
Гл. инж. от.	Сидоров		5 этажный 6 секционный жилой дом на 79 квартир
Гл. конс. от.	А. Митриев		Стадия Р; Лист 42; Листов
Гл. кон. пр.	Голоб		
Рук. гр.	Натыкина		План раскладки фризовых панелей. План кровли
Провер.	Романов		КБ по железобетону им. А.А. Якушева
Разраб.	Поликарпова		

Привязан:

Инв. №

Копировал: 18855-02 43 Формат: А2 г

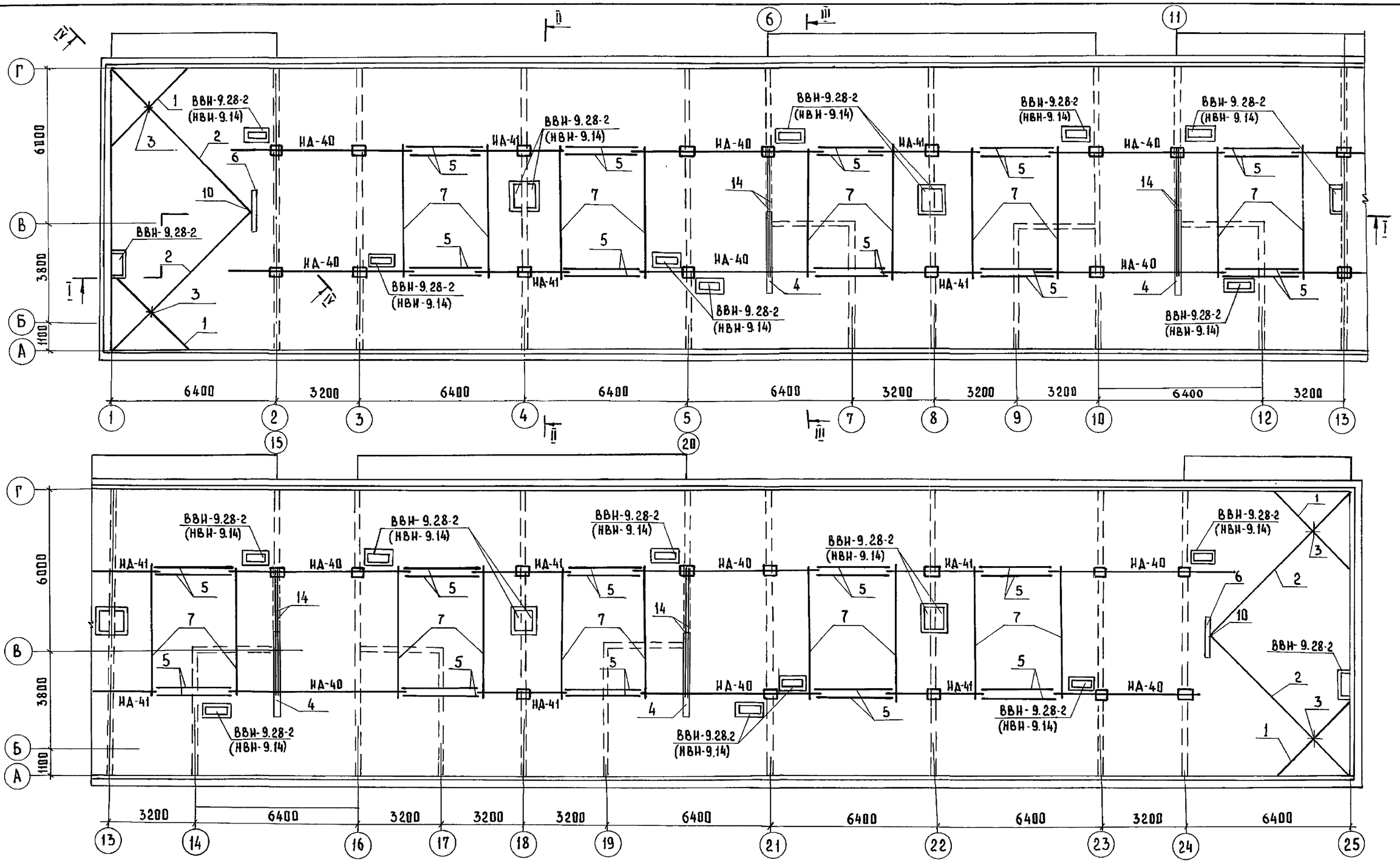

Примечания:

1. Общие примечания даны на листе 45
2. Разрезы см. листы 44, 45, 46.

Ст. инж. ИКР	Кузнецова		111-25-21/1.2 Ал. I ч. 1
Зав. отд	Пересыпкин		
Гл. инж. от	Сидоров		5 этажный 6 секционный жилой дом на 79 квартир
Гл. кон. от	Дмитриев		Стадия Р; Лист 43; Листов
Гл. кон. пр	Голоб	9.14.88	План раскладки подстропильных ферм
Рук. гр.	Натыкина		КБ по железобетону им. А.А. Якушева
Провер.	Романов		
Разраб	Поликарпова		

Привязан:

Инв. N

18855-02 44 Копировал: Дом

Формат: 22Г

Инв. N подл. | Подп. и дата | Взам. инв. N

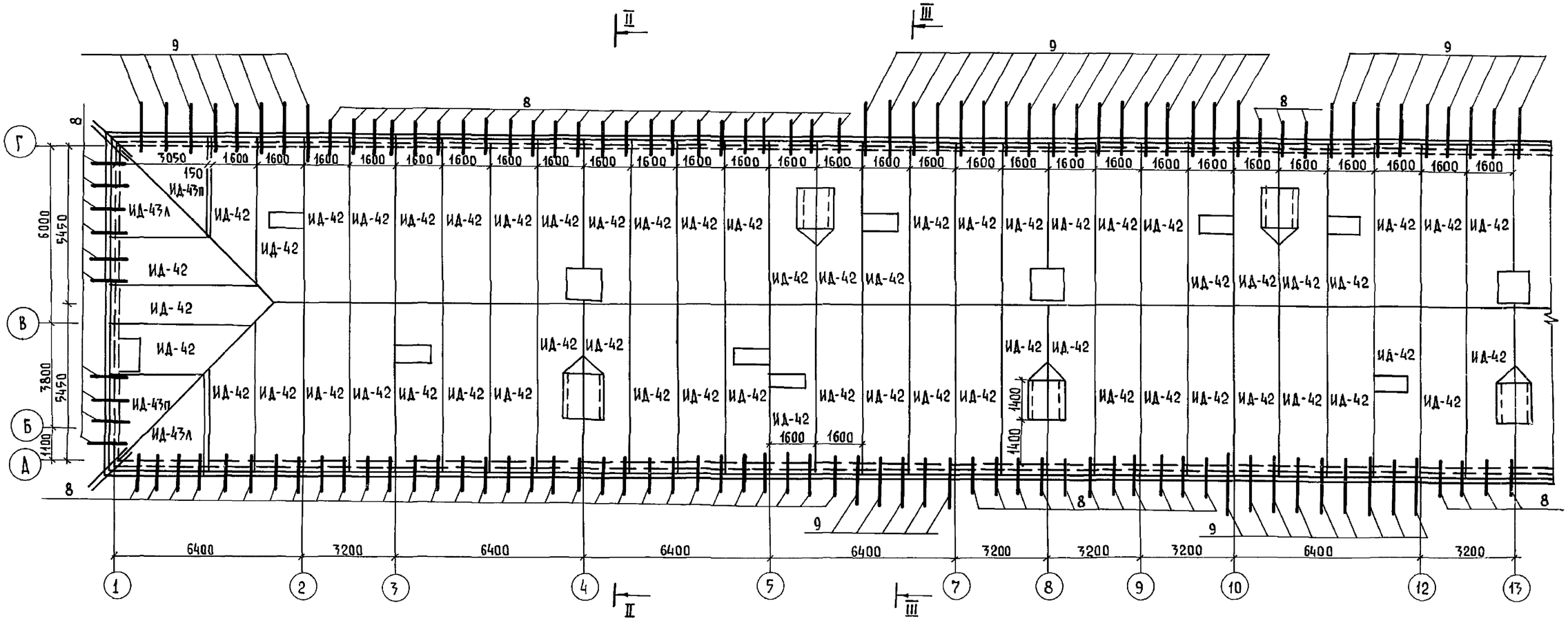

II - II

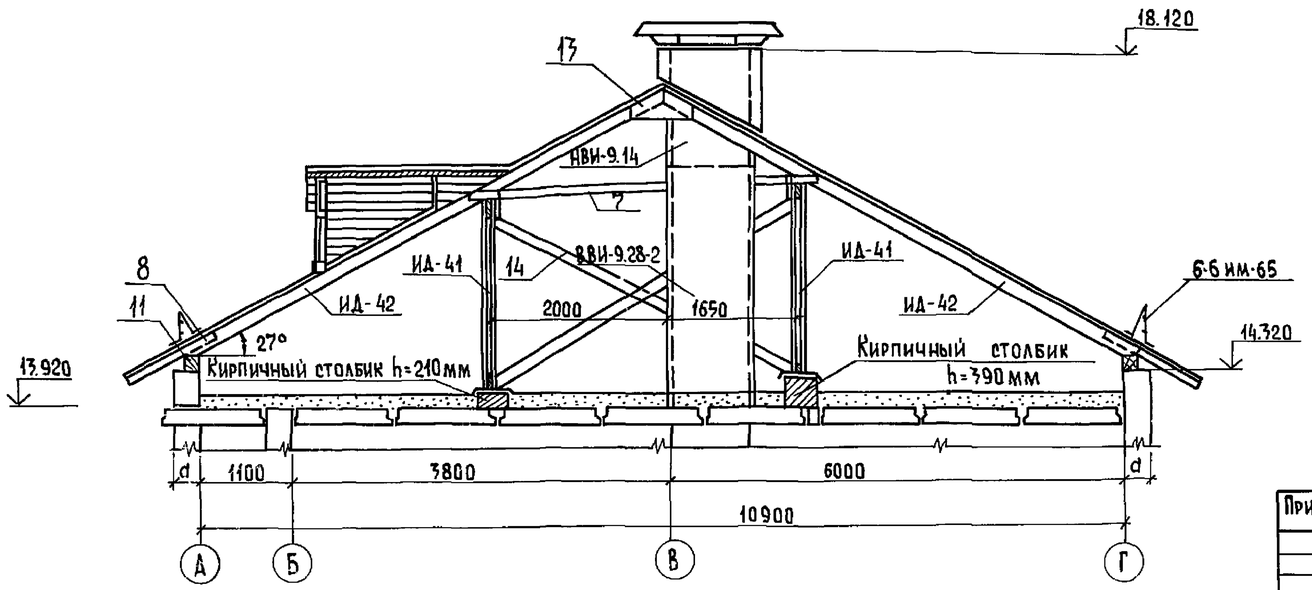

Примечания.

1. Примечания к данному листу и разрез III - III см. лист 45.
2. Расположение разреза II - II см. лист 43.

Ст. инж. ПК	Кузнецова		111-25-21/1.2		Ал. I. ч. 1	
Зав. отд.	Пересыпкин					
Гл. инж. от	Сидоров					
Гл. кон. от.	Дмитриев					
Гл. кон. пр	Голоб	30.12.82	5 этажный 6 секционный жилой дом на 79 квартир.	Стадия	Лист	Листов
Рук. гр.	Натыкина			Р	44	
Провер.	Романов		План раскладки стропильных щитов в осях 1-13. Разрез II-II.	КБ по железобетону им. А.А. Якушева		
Разраб.	Поликарпова					

Привязан

Инв. N

Взам. инв. N | Подпись и дата | Инв. N подл.

Копировал: Балакина. 18855-02 45 Формат: 22г.

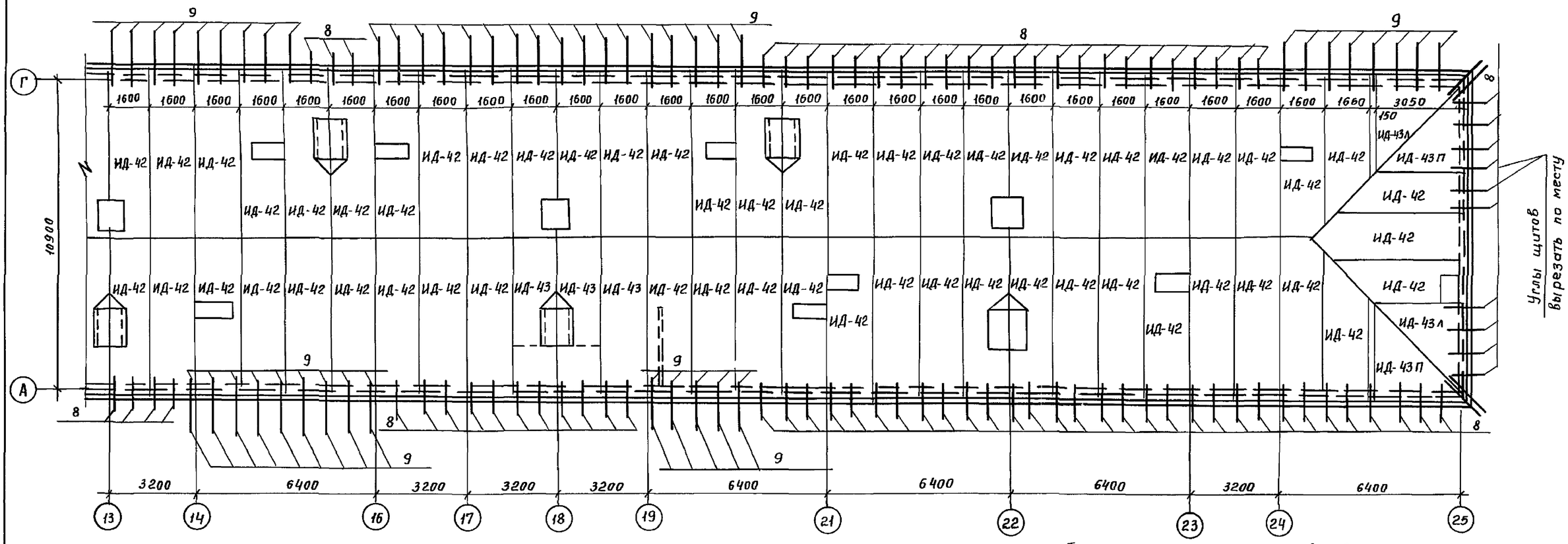

III - III

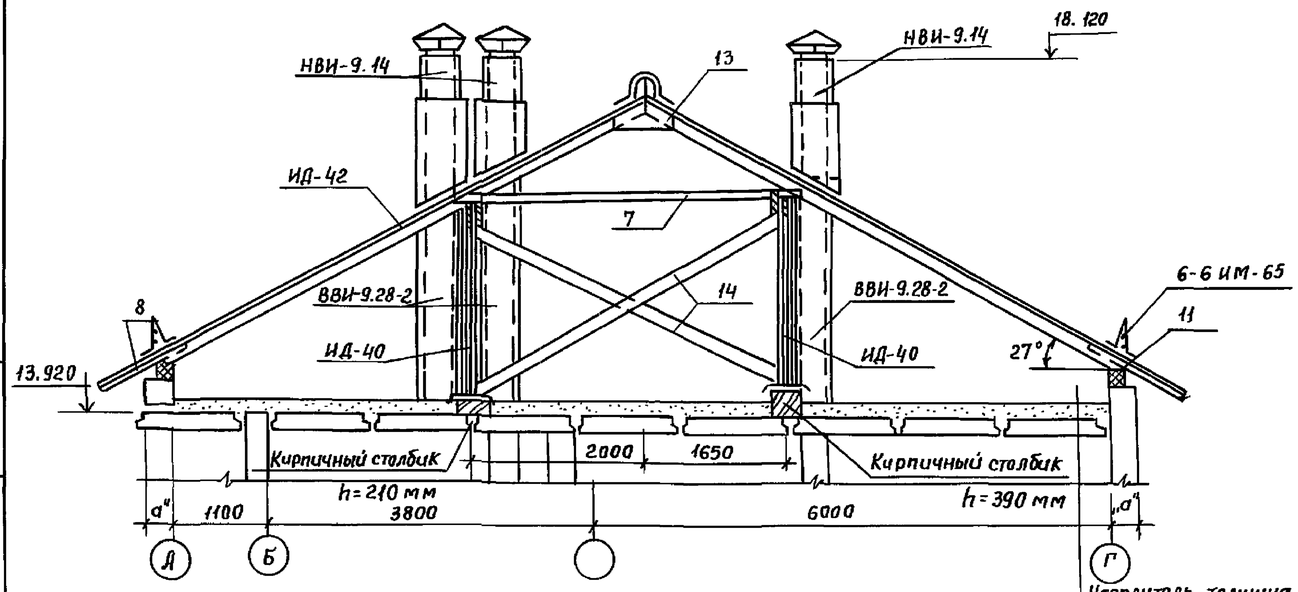

Таблица толщины утеплителя в зависимости от температуры наружного воздуха

Наименование и вид утеплителя		t° наружного воздуха		
		-20°	-30°	-40°
Плитный утеплитель	Газобетонные плиты γ=400 кг/м³ λ=0.13	12 см	16 см	20 см.

Примечания:

1. Все стропильные щиты крепятся скобами к мауэрлату и соединяются между собой затяжками.
2. Мауэрлат укладывается по периметру здания на фризовые панели с прокладной толя: крепится болтами к уголку, который заанкерен в швы наружных стеновых панелей см. альб. II часть 8 лист АСД-21.
3. Отверстия в щитах для пропуска вентиляционных блоков и слуховых окон вырезать по месту.
4. Расположение разреза III-III см. лист. 43.

Утеплитель - толщина в соответствии с таблицей
пароизоляция
1 слой толя
Жел. бет. плита перекрытия

Привязан:

Инв. №

Ст. инж. НК	Кузнецова		
Зав. отд.	Пересыпкин		
Гл. инж. от.	Сидоров		
Гл. кон. от.	Дмитриев		
Гл. кон. пр.	Голоб		
Рук. гр.	Натыкина		
Провер.	Романов		
Разраб.	Полукарпова		

111-25-21/1,2 Ал. I ч.1

5 этажный 6 секционный жилой дом на 79 квартир

Стадия	Лист	Листов
Р	45	

План раскладки стропильных щитов в осях 13÷25
Разрез III-III

КБ по железобетону им. А.А. Якушева

Взам. инв. №
Подп. и дата
Инв. № подл.

Пров. 15.6.92г Коп. Фр.

18855-02 46

I-I

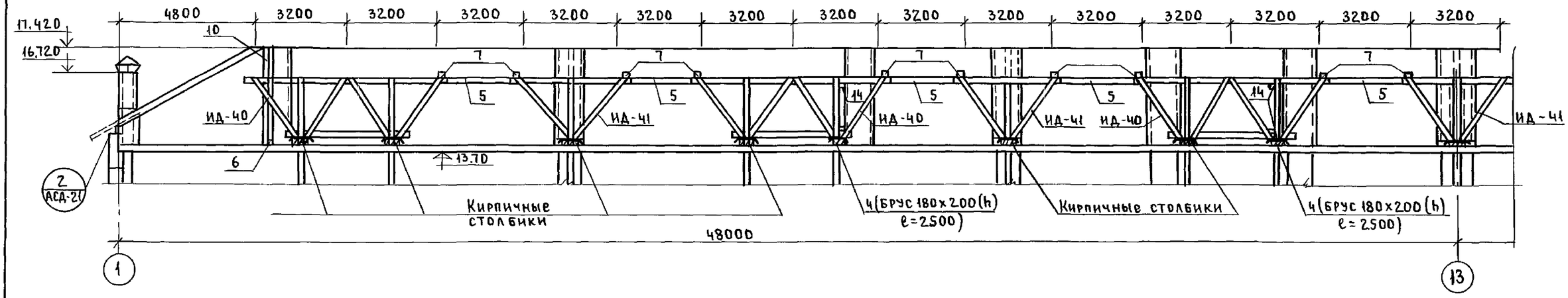

IV-IV

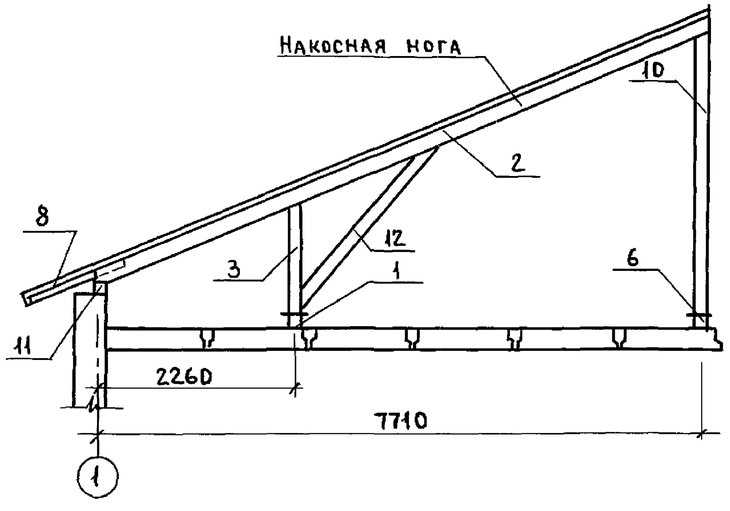

Марка поз.	Обозначение	Наименование	Кол.	Объем м³	Примеч.
ИД-40	Серия 25. Альб. III ч. 7-17	Стропильная ферма	12	4.224	
ИД-41	то-же	Стропильная ферма	10	1.174	
ИД-42	"	Щит стропильный	118	42.176	
ИД-43л	"	Щит стропильный	4	0.668	
ИД-43п	"	Щит стропильный	4	0.668	
1	ГОСТ 8486-66**	Прогон 50×150×4550	4	0.124	
2	то же	Накосная нога 100×180×8650	4	0.620	
3	"	Стойка 100×120×1300	4	0.060	
4	"	Брус 180×200×2500	4	0.360	
5	"	Прогон 60×200×3000	40	1.44	
6	"	Брус 180×200×1000	2	0.072	
7	"	Распорка 50×150×4000	20	0.560	
8	"	Кобылка 40×120×1000	164	0.656	
9	"	Кобылка 40×120×1900	96	0.672	
10	"	Стойка 100×120×3000	2	0.072	
11	"	Мауэрлат 150×150×213800		4.81	
12	"	Подкос 50×150×2500	4	0.068	
13	"	Накладка 40×180×500	53	0.159	
14	"	Раскосы 50×150×4200	8	0.232	
	Сер. 25 Ал. III ч. 7-9	Слуховое окно	9	1.557	
		Древесина на заделки	—	0.750	

Примечания.

1. Расположение разреза IV-IV см. лист 43.

Ст.ин.	Кузнецова	подп.	
Зав.отд.	Пересыпкин	"	
Гл.ин.от.	Сидоров	"	
Гл.кон.от.	Дмитриев	"	
Гл.кон.пр.	Голоб	"	
Рук.гр.	Натыкина	"	
Провер.	Романов	"	
Разраб.	Поликарпова	"	

Привязан:

Инв. №

111-25-21/1.2 Ал. I ч. 1

5 этажный 6 секционный жилой дом на 79 квартир

Стадия	Лист	Листов
Р	46	

Разрезы I-I; IV-IV.

КБ по железобетону им. А.А. Якушева

Инв. № подл. | Подп. и дата | Взам. инв. №

Пров. [illegible] 17.7.90г Коп. Петрук

1

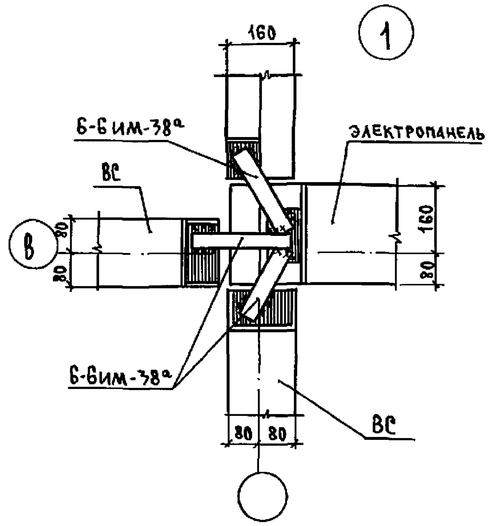

2

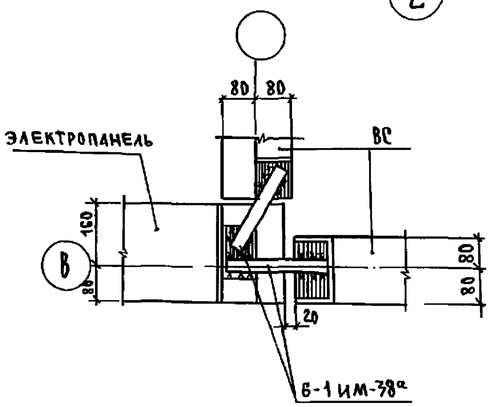

3

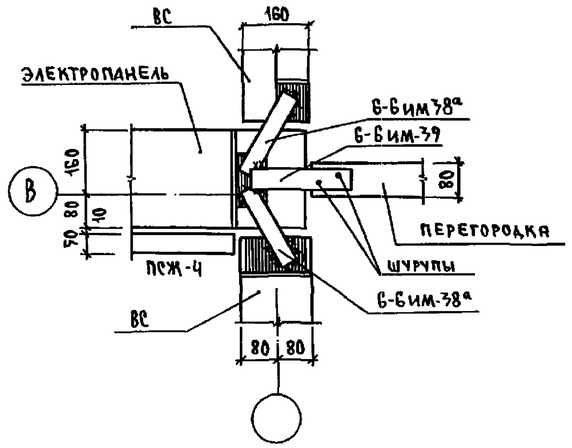

4

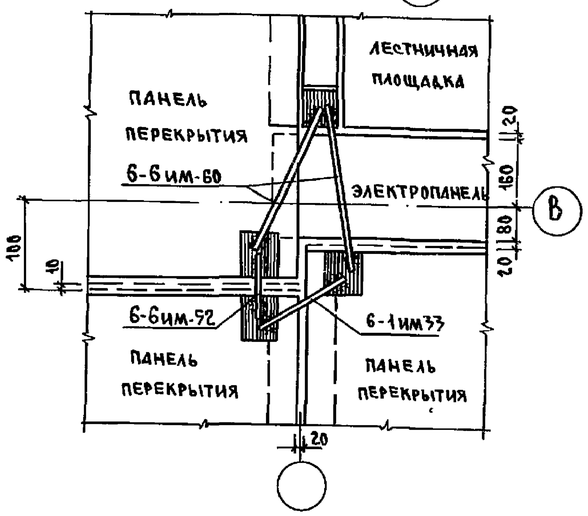

5

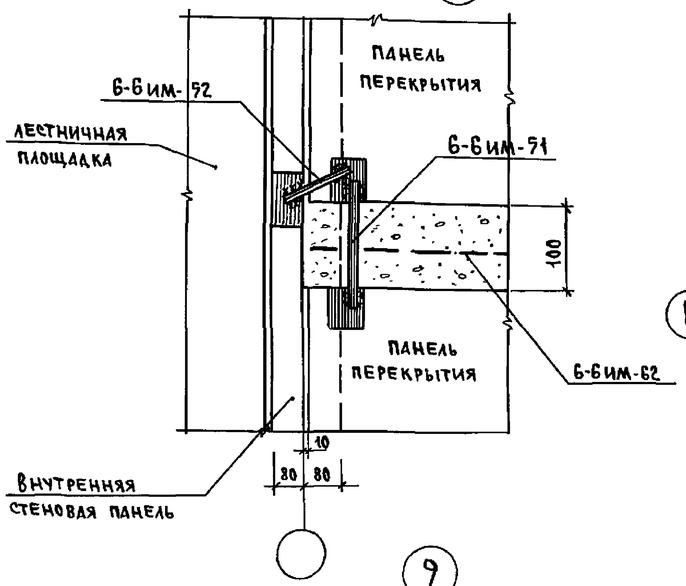

6

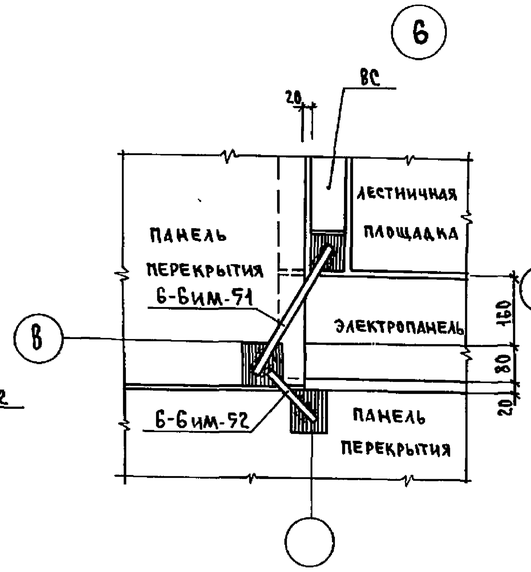

7

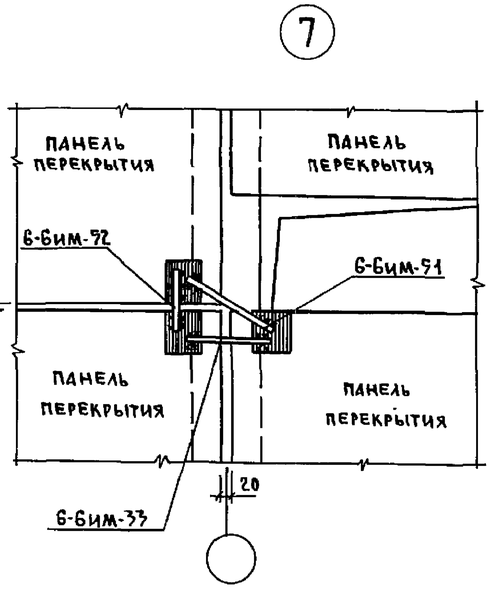

8

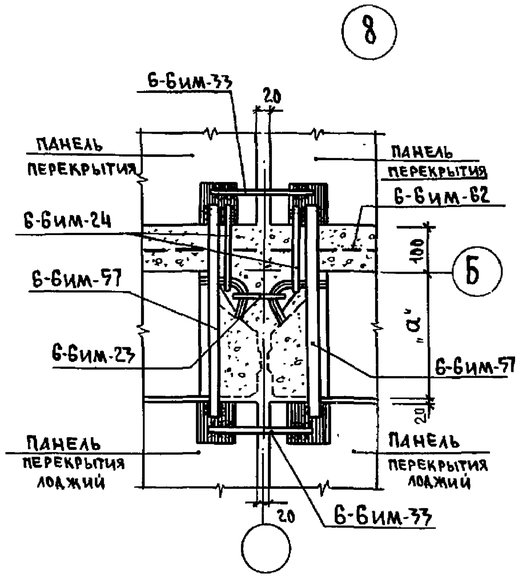

9

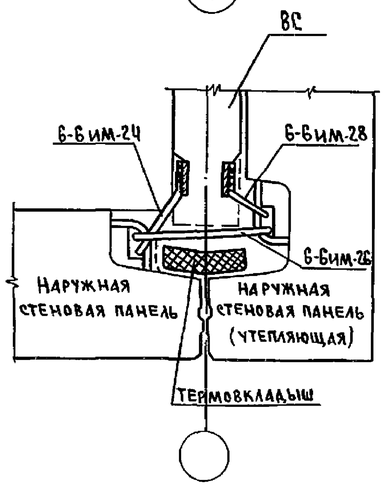

Инв.№подл. | Подпись и дата | Взам.инв.№

Ст.инж.НК	Кузнецова		111-25-21/1,2 Ал.I ч.1
Зав.отд.	Пересыпкин		
Гл.инж.от.	Сидоров		
Гл.кон.от.	Дмитриев		5этажный 6секционный жилой дом на 79квартир
Гл.кон.пр	Голоб	21.12.82	Стадия Р; Лист 47; Листов
Рук.гр.	Натыкина		Узлы 1÷8
Провер.	Романов		КБ пожелезобетону им.А.А.Якушева
Разраб.	Поликарпова		

Привязан:

Инв №

Копировал:

12855-02 48

Формат: 22г

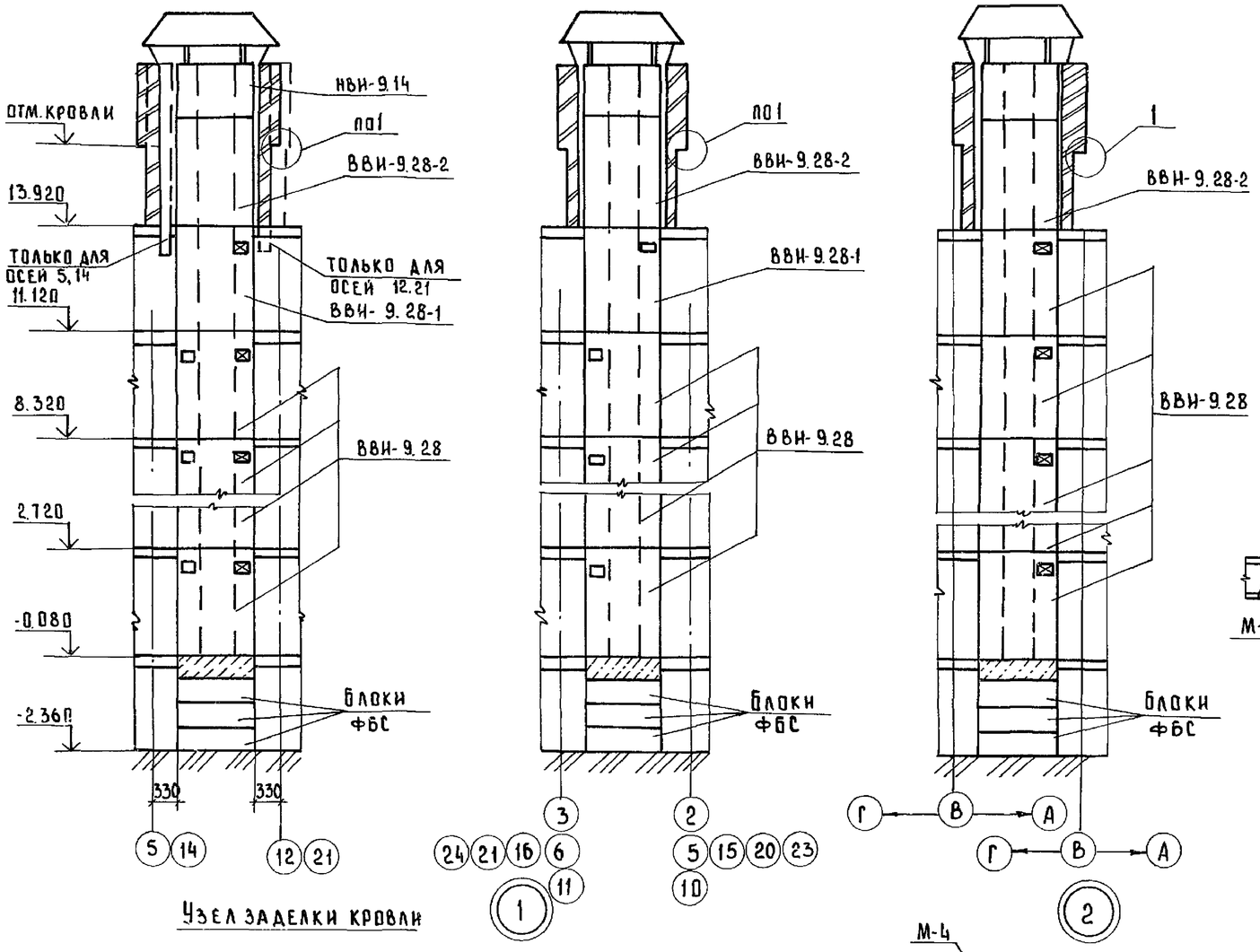

Узел крепления вентблоков

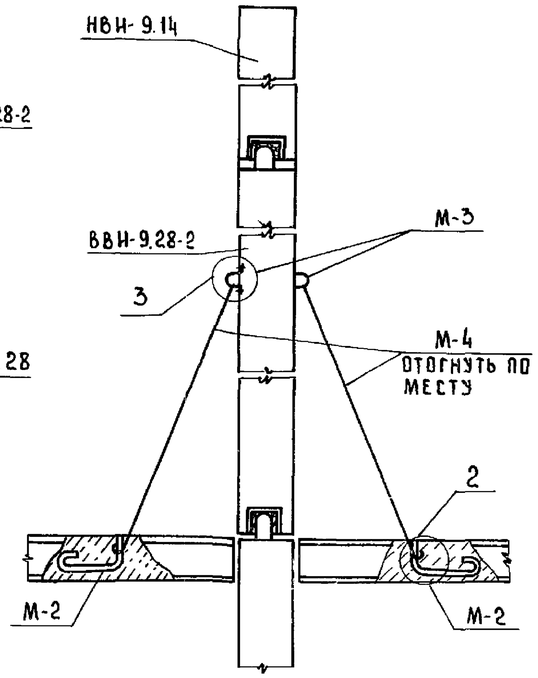

Марка детали	N поз	Сечен мм	Длина мм	Кол шт.	Вес поз кг	Вес марки кг
М-2	1	Ф10АI	1350	1	0.83	0.83
М-3	2	Ф12АI	500	1	0.44	0.44
М-4	3	Ф8АI	2050	1	0.81	0.81

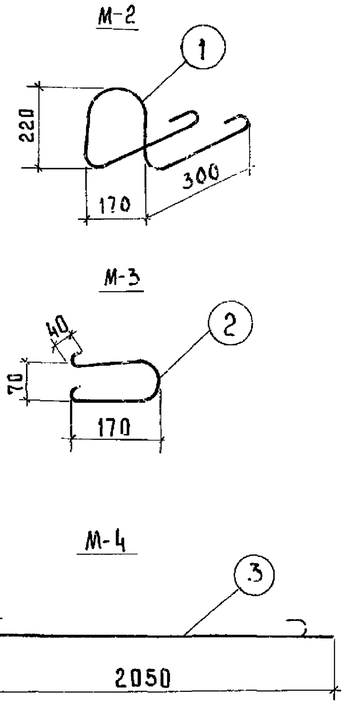

Узел заделки кровли

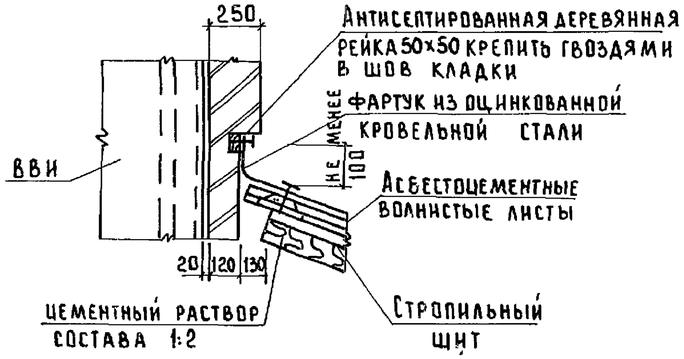

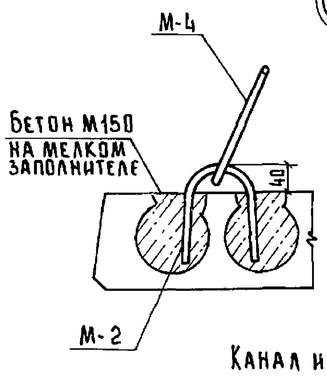

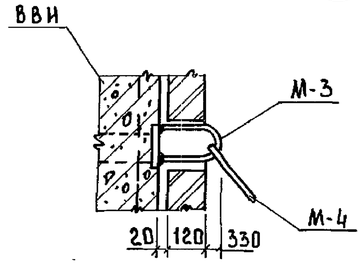

Примечание

Канал и кирпичные стенки, обозначенные пунктиром, устраиваются для осей 12, 21.

Условные обозначения

□ — воздухозабор с кухни

⊠ — воздухозабор с санкабины

Ст.инж.чк	Кузнецова		111-25-21/1,2 Ал. I ч. I
Зав. отд	Пересыпкин		
Гл.инж.п	Сидоров		5 этажный 6 секционный жилой дом на 79 квартир
Гл.кон.от	Дмитриев		Стадия: Р; Лист: 48; Листов:
Гл.кон.пр	Голоб	21.12.82	Развертки и узлы по вентблокам
Рук. гр.	Натыкина		КБ по железобетону им. А.А. Якушева
Провер.	Романов		
Разраб.	Поликарпова		

Привязан:

Инв. N

Согласовано: Рук. бриг. сп.р. Сизомова; Взам. инв. N; Подп. и дата; Инв. N подл.

18855-02 49

Копировал: Дон

Формат 22Г

Схема мусоропровода

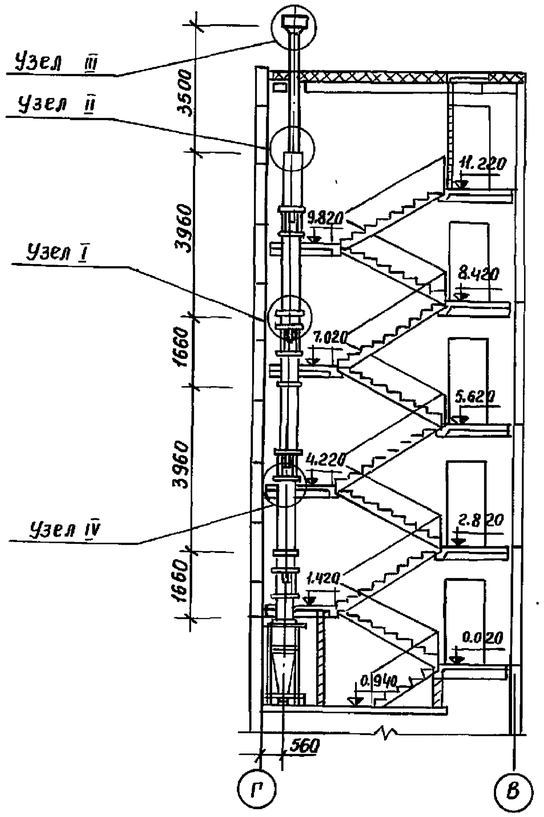

1-1

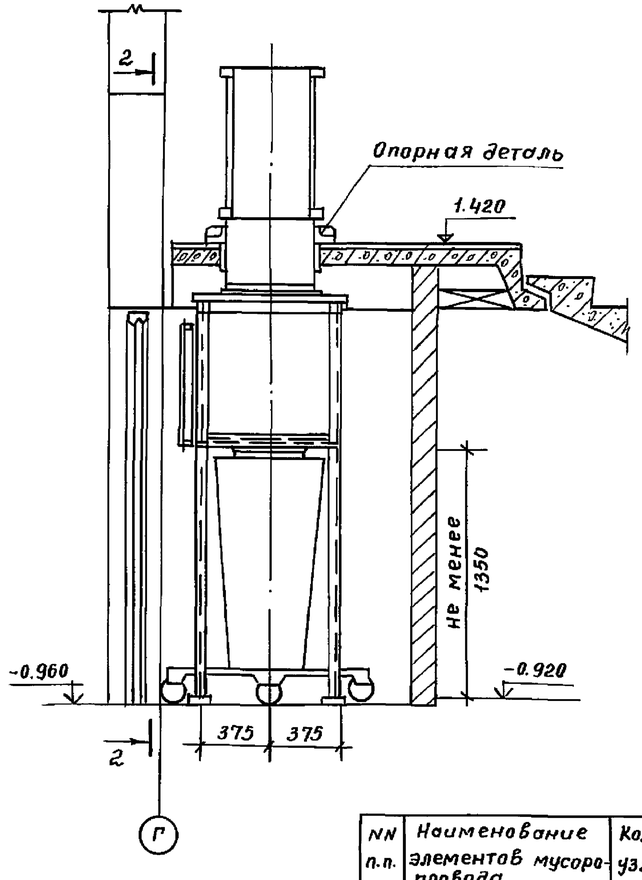

2-2

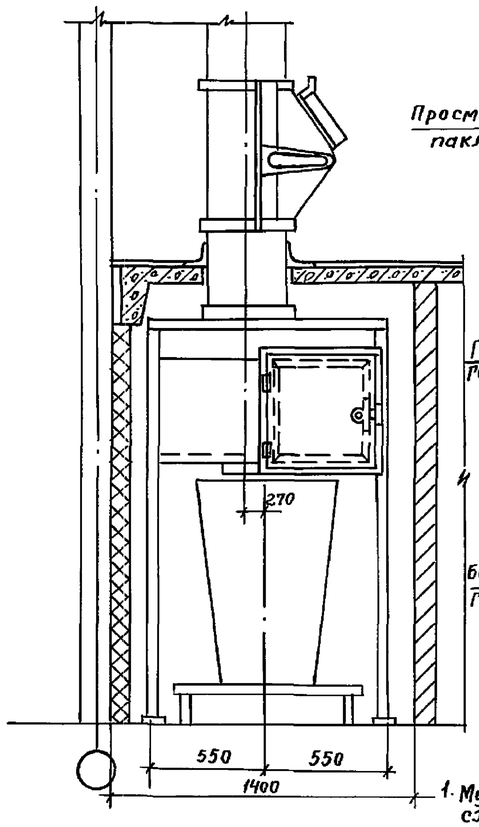

Узел IV

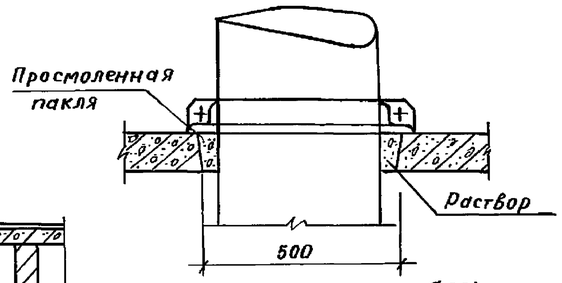

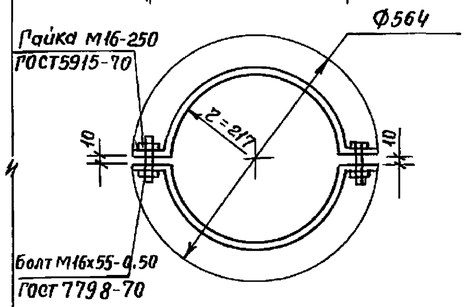

Опорная деталь

Общий вес 15,5 кг

План мусоропровода

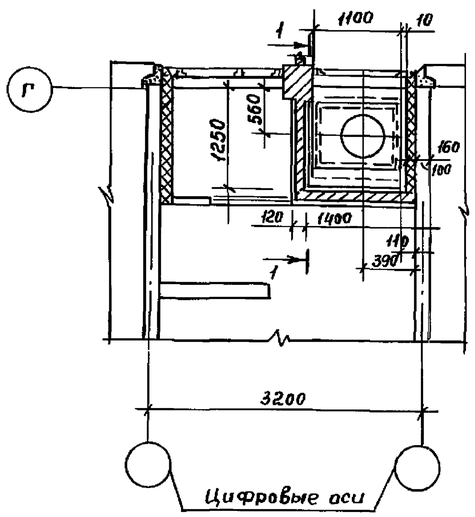

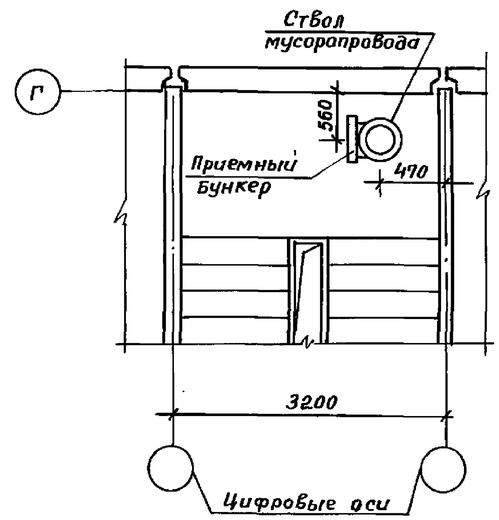

NN п.п.	Наименование элементов мусоропровода		Колич. узлов	Вес стальных элементов: На один узел	Вес стальных элементов: Общий
1	Ствол	Узел I	3	9.25	27.75
		Узел II	1	0.35	0.35
		Узел III	1	2.24	2.24
		Узел IV	4	15.5	62.00
2	Клапан приемный		4	21.0	84.00
3	Приемный бункер		1	179.96	179.96
4	Дефлектор		1	11.00	11.00
5	Фланец дефлектора		1	8.00	8.00
				Итого:	375.30

Примечания:

1. Мусоропровод монтируется по монтажной схеме на данном листе и в соответствии с типовым проектом УМ-64.с.125
   Узлы I, II, III даны на листе типового проекта УМ-64с.125 „Типовой проект мусоропровода".
2. Приемный бункер ПБ-2 и опорная металлоконструкция выполняется по альбому НМ-41. необходимо привязывающей организации скорректировать приемный бункер с учетом размеров, необходимых для обслуживания мусорокамеры с помощью тележки, и указаний на данном листе.
   Указания по монтажу даны в альбоме НМ-41с.125
   Ствол мусоропровода опирается на лестничную площадку при помощи хомутов (см. узел IV). Хомуты затягиваются на трубе ствола туго, при этом обеспечивается беззазорное опирание на поверхность лестничной площадки.
3. Конструкция стен и пола мусорокамеры см. пояснительную записку.
4. НМ-41с.125 „Типовые приемные бункеры и опорные металлоконструкции мусоропровода"

Ст.инж.НК	Кузнецова		
Зав. отд.	Пересыпкин		
Гл.инж.от.	Сидоров		
Гл.кон.от.	Дмитриев		
Гл.кон.пр.	Голоб		
Рук.гр.	Натыкина		
Провер.	Романов		
Разраб.	Барыкинникова		

Привязан:

Инв №

111-25-21/1,2 Ал. I ч.1

5 этажный 6 секционный жилой дом на 79 квартир

Стадия	Лист	Листов
Р	49	

Монтажная схема мусоропровода
Мусорокамера, приемный бункер

КБ по железобетону им. А.А. Якушева

Взам. инв.N | Подп. и дата | Инв.N подл.

Пров. [signature] 9.6 92г Коп. Фд.

18855-02 50

Марка поз.	Обозначение	Наименование	Кол. на этаж 1	2	3	4	5	Всего	Масса ед. кг	Примеч.
Наружные стены при однорядной разрезке стен толщиной 300 мм										
Н-32.16-1	Серия 25 Альб. III часть 4-32	Н-32.16-1	6	—	—	—	—	6	1780	
Н-32.28-2	часть 1-52	Н-32.28.3-2	—	6	6	6	6	24	2830	
Н-32.28-6	часть 1-52	Н-32.28.3-6	4	4	4	4	4	20	2840	
Н-32.28-7	Серия 25 Альб. III часть 1-52	Н-32.28.3-7	6	6	6	6	6	30	2670	
Н-63.28-5	— " —	Н-63.28.3-5	2	2	2	2	2	10	4560	
Н-63.28-6	— " —	Н-63.28.3-6	2	2	2	2	2	10	4560	
Н-64.28-46	Серия 25 Альб. III часть 4-32	Н-64.28-46	1	—	—	—	—	1	4600	
Н-64.28-25	часть 1-52	Н-64.28.3-25	1	1	1	1	—	4	4440	
Н-64.28-26	— " —	Н-64.28.3-26	—	1	1	1	—	3	4440	
Н-64.28-27	— " —	Н-64.28.3-27	5	5	5	5	6	26	4680	
Н-64.28-28	— " —	Н-64.28.3-28	5	5	5	5	6	26	4680	
Н-64.28-31	— " —	Н-64.28.3-31	6	6	6	6	6	30	5410	
НУ-11.28	— " —	НУ-11.28.25	2	2	2	2	2	10	930	
НУ-11.28-1	— " —	НУ-11.28.2,5-1	2	2	2	2	2	10	930	
НУ-36.28-5	— " —	НУ-36.28.3.5-5	2	2	2	2	2	10	4170	
НУ-36.28-5Л	— " —	НУ-36.28.3.5-5Л	2	2	2	2	2	10	4170	
НУ-37.28-2	— " —	НУ-37.28.3.5-2	2	2	2	2	2	10	4540	
НП-32.5	— " —	НП-32.5	—	—	—	—	16	16	490	
НП-64.4	— " —	НП-64.4	—	—	—	—	4	4	950	
НП-64.5	— " —	НП-64.5	—	—	—	—	18	18	990	
НПУ-36.5	— " —	НПУ-36.5	—	—	—	—	2	2	580	
НПУ-36.5Л	— " —	НПУ-36.5Л	—	—	—	—	2	2	580	
НПУ-37.5	— " —	НПУ-37.5	—	—	—	—	2	2	580	
Наружные стены при однорядной разрезке стен толщиной 350 мм										
Н-32.16-1	Серия 25 Альб. III часть 4-32	Н-32.16-1	6	—	—	—	—	6	2120	
Н-32.28-2	часть 1-52	Н-32.28.3.5-2	—	6	6	6	6	24	330	
Н-32.28-6	часть 1-52	Н-32.28.3.5-6	4	4	4	4	4	20	3310	
Н-32.28-7	Серия 25 Альб. III часть 1-52	Н-32.28.3.5-7	6	6	6	6	6	30	3120	
Н-63.28-5	— " —	Н-63.28.3.5-5	2	2	2	2	2	10	5350	
Н-63.28-6	— " —	Н-63.28.3.5-6	2	2	2	2	2	10	5350	
Н-64.28-46	Серия 25 Альб. III часть 4-32	Н-64.28-46	1	—	—	—	—	1	5390	
Н-64.28-25	часть 1-52	Н-64.28.3.5-25	1	1	1	1	—	4	5190	
Н-64.28-26	— " —	Н-64.28.3.5-26	—	1	1	1	—	3	5190	
Н-64.28-27	— " —	Н-64.28.3.5-27	5	5	5	5	6	26	5390	
Н-64.28-28	— " —	Н-64.28.3.5-28	5	5	5	5	6	26	5390	
Н-64.28-31	— " —	Н-64.28.3.5-31	6	6	6	6	6	30	6330	
НУ-11.28	— " —	НУ-11.28.3	2	2	2	2	2	10	1120	
НУ-11.28-1	— " —	НУ-11.28.30-1	2	2	2	2	2	10	1120	
НУ-36.28-5	— " —	НУ-36.28.4-5	2	2	2	2	2	10	5040	
НУ-36.28-5Л	— " —	НУ-36.28.4-5Л	2	2	2	2	2	10	5040	

Марка поз.	Обозначение	Наименование	Кол. на этаж 1	2	3	4	5	Всего	Масса ед. кг	Примечан.
НУ-37.28-2	— " —	НУ-37.28.4-2	2	2	2	2	2	10	5190	
НП-32.5	— " —	НП-32.5	—	—	—	—	15	15	490	
НП-64.4	— " —	НП-64.4	—	—	—	—	4	4	950	
НП-64.5	— " —	НП-64.5	—	—	—	—	18	18	990	
НПУ-36.5	— " —	НПУ-36.5	—	—	—	—	2	2	580	
НПУ-36.5Л	— " —	НПУ-36.5Л	—	—	—	—	2	2	580	
НПУ-37.5	— " —	НПУ-37.5	—	—	—	—	2	2	580	
Наружные стеновые панели толщиной 400 мм										
Н-32.16-1	Серия 25 Альб. III часть 4-32	Н-32.16-1	6	—	—	—	—	6	2430	
Н-32.28-2	часть 1-52	Н-32.28.4-2	—	6	6	6	6	24	3770	
Н-32.28-6	ч. 1-52	Н-32.28.4-6	4	4	4	4	4	20	3790	
Н-32.28-7	Серия 25 Альб. III часть 1-52	Н-32.28.4-7	6	6	6	6	6	30	3550	
Н-63.28-5	— " —	Н-63.28.4-5	2	2	2	2	2	10	6080	
Н-63.28-6	— " —	Н-63.28.4-6	2	2	2	2	2	10	6080	
Н-64.28-46	Серия 25 Альб. III часть 4-32	Н-64.28.46	1	—	—	—	—	1	6130	
Н-64.28-25	часть 1-52	Н-64.28.4-25	1	1	1	1	—	4	5890	
Н-64.28-26	— " —	Н-64.28.4-26	—	1	1	1	—	3	5890	
Н-64.28-27	— " —	Н-64.28.4-27	5	5	5	5	6	26	6213	
Н-64.28-28	— " —	Н-64.28.4-28	5	5	5	5	6	26	6213	
Н-64.28-31	— " —	Н-64.28.4-31	6	6	6	6	6	30	7130	
НУ-11.28	— " —	НУ-11.28.3.5	2	2	2	2	2	10	1440	
НУ-11.28-1	— " —	НУ-11.28.3.5-1	2	2	2	2	2	10	1440	
НУ-36.28-5	— " —	НУ-36.28.45-5	2	2	2	2	2	10	5750	
НУ-36.28-5Л	— " —	НУ-36.28.4.5-5Л	2	2	2	2	2	10	5750	
НУ-37.28-2	— " —	НУ-37.28.4.5-2	2	2	2	2	2	10	5830	
НП-32.5	— " —	НП-32.5	—	—	—	—	15	15	490	
НП-64.4	— " —	НП-64.4	—	—	—	—	4	4	950	
НП-64.5	— " —	НП-64.5	—	—	—	—	18	18	990	
НП-36.5	— " —	НПУ-36.5	—	—	—	—	2	2	580	
НП-36.5Л	— " —	НПУ-36.5Л	—	—	—	—	2	2	580	
НП-37.5	— " —	НПУ-37.5	—	—	—	—	2	2	580	

Инв. № подл. | Подпись и дата | Взам. инв. №

Ст. инж. НК	Кузнецова	
Зав. отд.	Пересыпкин	
Гл. инж. от.	Сидоров	
Гл. кон. от.	Дмитриев	
Гл. кон. пр.	Голоб	
Рук. гр.	Натыкина	
Провер.	Рожкова	
Разраб.	Поликарпова	

Привязан:

Инв. №

111-25-21 | 1,2 Ал. I ч. 1

5 этажный 6 секционный жилой дом на 79 квартир

Спецификация наружных стеновых панелей

Стадия	Лист	Листов
Р	50	

КБ по железобетону им. А.А. Якушева

Копировал: 18855-02 51 Формат: 22 г

Марка поз.	Обозначение	Наименование	Кол. на этаж 1	2	3	4	5	Всего	Масса ед. кг.	Примеч.
Наружные стеновые панели толщиной 300 (вариант полосовой разрезки)										
	Серия 25 Альб. III часть 1-14	Н-8.14-1К	3	4	4	4	4	19	360	
	часть 1-53	Н-9.14	—	2	2	2	2	8	430	
	то же	Н-10.14-1	2	14	14	14	14	58	480	
	часть 1-19	Н-19.14-1К	4	4	4	4	4	20	950	
	часть 1-14	Н-13.14К	9	9	9	9	9	45	565	
	—"—	Н-13.14-1К	5	4	4	4	4	21	634	
	часть 4-32	Н-18.14-1	4	4	4	4	4	20	970	
	то же	Н-18.14-2	6	6	6	6	6	30	960	
	часть 1-19	Н-19.14-2	2	2	2	2	2	10	875	
	часть 1-53	Н-21.14	12	12	12	12	12	60	1070	
	то же	Н-21.14-2	3	3	3	3	3	15	1020	
	часть 1-14	Н-26.14К	2	2	2	2	2	10	1184	
	часть 1-53	Н-32.10	—	—	—	—	16	16	1220	
	часть 1-14	Н-32.14К	10	10	10	10	10	50	1480	
	то же	Н-45.14К	—	6	6	6	6	24	2085	
	"	Н-45.14-1К	6	—	—	—	—	6	1433	
	"	Н-62.6	—	—	—	—	4	4	1390	
	"	Н-62.14К	2	2	2	2	2	10	2800	
	"	Н-62.14-1К	2	2	2	2	2	10	2800	
	часть 1-53	Н-64.4	—	—	—	—	4	4	770	
	то же	Н-64.10	—	—	—	—	18	18	2355	
	часть 1-14	Н-64.14К	6	6	6	6	6	30	3080	
	то же	Н-64.14-1К	—	1	1	1	1	4	2640	
	"	Н-64.14-2К	1	1	1	1	1	5	2640	
	"	Н-64.14-9К	5	5	5	5	5	25	2640	
	"	Н-64.14-10К	5	5	5	5	5	25	2640	
	часть 4-5	Н-64.14-11	1	—	—	—	—	1	2790	
	часть 1-53	НУ-49.10	—	—	—	—	1	1	2310	
	то же	НУ-49.10-1	—	—	—	—	1	1	2310	
	"	НУ-60.10	—	—	—	—	1	1	2790	
	"	НУ-60.10-1	—	—	—	—	1	1	2790	
	часть 1-14	НУ-49.14К	1	1	1	1	1	5	3170	
	то же	НУ-49.14-1К	1	1	1	1	1	5	3170	
	"	НУ-49.14-2	1	1	1	1	1	5	3350	
	"	НУ-49.14-3	1	1	1	1	1	5	3350	
	"	НУ-60.14К	1	1	1	1	1	5	3850	
	"	НУ-60.14-1	1	1	1	1	1	5	3850	
	"	НУ-60.14-2	1	1	1	1	1	5	4075	
	"	НУ-60.14-3	1	1	1	1	1	5	4075	
	"	Н-11.28К	2	2	2	2	2	10	1000	
	"	Н-11.28-1К	2	2	2	2	2	10	1000	

Марка поз.	Обозначение	Наименование	Кол. на этаж 1	2	3	4	5	Всего	Масса ед. кг.	Примеч.
Наружные стеновые с толщиной 350 (вариант полосовой разрезки)										
	Серия 25 Альб. III часть 1-15	Н-8.14-1К	3	4	4	4	4	19	430	
	часть 1-54	Н-9.14	—	2	2	2	2	8	490	
	то же	Н-10.14-1	2	14	14	14	14	58	560	
	часть 1-20	Н-9.14-1К	4	4	4	4	4	20	1100	
	часть 1-15	Н-13.14К	9	9	9	9	9	45	650	
	"	Н-13.14-1К	5	4	4	4	4	21	720	
	часть 4-32	Н-18.14-1	4	4	4	4	4	20	1120	
	то же	Н-18.14-2	6	6	6	6	6	30	1110	
	часть 1-20	Н-19.14-2	2	2	2	2	2	10	1040	
	часть 1-54	Н-21.14	12	12	12	12	12	60	1240	
	то же	Н-21.14-2	3	3	3	3	3	15	1220	
	часть 1-15	Н-26.14К	2	2	2	2	2	10	1365	
	часть 1-54	Н-32.10	—	—	—	—	16	16	1460	
	часть 1-15	Н-32.14К	10	10	10	10	10	50	1710	
	то же	Н-45.14К	—	6	6	6	6	24	2420	
	"	Н-45.14-1К	6	—	—	—	—	6	1790	
	"	Н-62.6	—	—	—	—	4	4	1600	
	"	Н-62.14К	2	2	2	2	2	10	3170	
	"	Н-62.14-1К	2	2	2	2	2	10	3170	
	часть 1-54	Н-64.4	—	—	—	—	4	4	970	
	то же	Н-64.10	—	—	—	—	18	18	2810	
	часть 1-15	Н-64.14К	6	6	6	6	6	30	3430	
	"	Н-64.14-1К	—	1	1	1	1	4	3130	
	"	Н-64.14-2К	1	1	1	1	1	5	3130	
	"	Н-64.14-9К	5	5	5	5	5	25	3130	
	"	Н-64.14-10К	5	5	5	5	5	25	3130	
	часть 4-5	Н-64.14-11	1	—	—	—	—	1	3490	
	часть 1-54	НУ-49.10	—	—	—	—	1	1	2630	
	то же	НУ-49.10-1	—	—	—	—	1	1	2630	
	"	НУ-60.10	—	—	—	—	1	1	2790	
	"	НУ-60.10-1	—	—	—	—	1	1	2790	
	часть 1-15	НУ-49.14К	1	1	1	1	1	5	3590	
	то же	НУ-49.14-1К	1	1	1	1	1	5	3590	
	"	НУ-49.14-2	1	1	1	1	1	5	3800	
	"	Н-49.14-3	1	1	1	1	1	5	3800	
	"	НУ-60.14К	1	1	1	1	1	5	4390	
	"	НУ-60.14-1	1	1	1	1	1	5	4390	
	"	НУ-60.14-2	1	1	1	1	1	5	4620	

Инв. № подл. | Подпись и дата | Взам. инв. №

Привязан	Ст. инж. НТ	Кузнецова	111-25-21/12 Ал. I ч. 1
	Зав. отд.	Пересыпкин	
	Гл. инж. отд.	Сидоров	5-этажный 6-секционный жилой дом на 79 квартир — Стадия: Р; Лист: 51; Листов:
	Гл. конс. отд.	Дмитриев	
	Гл. кон. пр.	Голоб	
Инв. №	Рук. гр.	Натыкина	Спецификация наружных стеновых панелей
	Пров.	Романов	КБ по железобетону им. А.А. Якушева
	Разраб.	Поликарпова	

Копировал: Взр. 18855-02 52 Формат: А2г

Марка поз.	Обозначение	Наименование	Кол. на этаж 1	2	3	4	5	Всего	Масса ед.кг.	Примечание
	Серия 25 Альб. III ч. 1-15	НУ-60. 14-3	1	1	1	1	1	5	4620	
	"	НУ-11. 28	2	2	2	2	2	10	1230	
	"	Н-11. 28-1К	2	2	2	2	2	10	1230	
Наруж	ные стеновые панели	толщиной 400 (вариант		пол	осо	вой			разрезки)	
	серия 25 Альб. III часть 1-15	Н-8, 14-1К	3	4	4	4	4	19	480	
	часть 1-54	Н-9. 14	-	2	2	2	2	8	550	
	То же	Н-10. 14-1	2	14	14	14	14	58	630	
	Часть 1-20	Н-19.14-1К	4	4	4	4	4	20	1240	
	Часть 1-15	Н-13.14К	9	9	9	9	9	45	740	
	То же	Н-13.14-1К	5	4	4	4	4	21	810	
	часть 4-32	Н-18.14-1	4	4	4	4	4	20	1290	
	То же	Н-18.14-2	6	6	6	6	6	30	1270	
	часть 1-20	Н-19.14-2	2	2	2	2	2	10	1170	
	часть 1-54	Н-21. 14	12	12	12	12	12	60	1410	
	То же	Н-21.14-2	3	3	3	3	3	15	1390	
	часть 1-15	Н-26.14К	2	2	2	2	2	10	1550	
	часть 1-54	Н-32.10	—	—	—	—	16	16	1660	
	часть 1-15	Н-32.14К	10	10	10	10	10	50	1920	
	То же	Н-45.14К	—	6	6	6	6	24	2750	
	"	Н-45.14-1К	6	—	—	—	—	6	2040	
	"	Н-62.6	—	—	—	—	4	4	1820	
	"	Н-62.14К	2	2	2	2	2	10	3550	
		Н-62.14-1К	2	2	2	2	2	10	3550	
	часть 1-54	Н-64.4	—	—	—	—	4	4	1120	
	То же	Н-64.10	—	—	—	—	18	18	3190	
	часть 1-15	Н-64.14К	6	6	6	6	6	30	3890	
	То же	Н-64.14-1К	—	1	1	1	1	4	3570	
	"	Н-64.14-2К	1	1	1	1	1	5	3570	
	"	Н-64.14-9К	5	5	5	5	5	25	3570	
	"	Н-64.14-10К	5	5	5	5	5	25	3570	
	часть 4-5	Н-64.14-11	1	—	—	—	—	1	3920	
	часть 1-54	НУ-49.10	—	—	—	—	1	1	2990	
	То же	НУ-49.10-1	—	—	—	—	1	1	2990	
	"	НУ-60. 10	—	—	—	—	1	1	2960	
	"	НУ-60.10-1	—	—	—	—	1	1	2960	
	Часть 1-15	НУ-49. 14К	1	1	1	1	1	5	4060	
	То же	НУ-49.14-1К	1	1	1	1	1	5	4060	
	"	НУ-49.14-2	1	1	1	1	1	5	4280	
	"	НУ-49.14-3	1	1	1	1	1	5	4280	
	"	НУ-60.14К	1	1	1	1	1	5	4780	
	"	НУ-60.14-1	1	1	1	1	1	5	4780	
	"	НУ-60.14-2	1	1	1	1	1	5	5180	
	"	НУ-60.14-3	1	1	1	1	1	5	5180	
	"	НУ-11. 28К	2	2	2	2	2	10	1400	
	"	НУ-11.28-1К	2	2	2	2	2	10	1400	

Марка поз.	Обозначение	Наименование	Кол. на этаж 1	2	3	4	5	Всего	Масса ед.кг.	Примечание
	Панели перекрытия	шириной 1190								
	Серия 25 Альб. III ч. 3-3	ПК-64. 12К	28	28	28	28	28	140	2300	
	То же	ПК-64. 12-1К	24	24	24	24	26	122	2600	
	"	ПК-64. 12-1АК	2	2	2	2	—	8	2600	
	"	ПК-64. 12-2А	12	12	12	12	12	60	2270	
	"	ПК-64. 12- 2П	2	2	12	12	12	60	2270	
	"	ПК-64.12-3К-1	8	8	8	8	8	40	2500	
	"	ПК-64.12-4К-1	8	8	8	8	8	40	2500	
	Часть 3-10	ПК-64.12-26	1	1	1	1	1	5	2175	
	То же	ПК-64.12-27	1	1	1	1	1	5	2175	
	часть 3-3	ПК-64.12- 5К	10	10	10	10	10	50	2600	
	То же	ПК-64.12-6К	2	2	2	2	2	10	2250	
	"	ПК-64.12- 7К	2	2	2	2	2	10	2250	
	"	ПК-32. 12К	40	40	40	40	52	212	1100	
	часть 4-5	ПК-32. 12-6	—	—	—	—	6	6	1905	
	То же	ПК-32.22-1	—	—	—	—	2	2	2585	
	часть 3-3	ПК-32.22	—	—	—	—	4	4	2825	
	Панели перекрытия	шириной 2390 (вариант)								
	Серия 25 Альб. III часть 3-10	ПК-64.24-1К	20	20	20	20	22	102	4675	
	то же	ПК-64.24- 1А	3	3	3	3	3	15	4600	
	"	ПК-64. 24-1П	3	3	3	3	3	15	4600	
	"	ПК-64. 24- 5-1	2	2	2	2	2	10	4450	
	"	ПК-64.24-6-1	2	2	2	2	2	10	4450	
	"	ПК-64. 24- 8А	5	6	5	5	5	25	4470	
	"	ПК-64.24- 8П	5	5	5	5	5	25	4470	
	Часть 3-3	ПК-64. 12- 2А	4	4	4	4	4	20	2270	
	То же	ПК-64. 12- 2П	4	4	4	4	4	20	2270	
	"	ПК-64. 12- 5К	10	10	10	10	10	50	2600	
	"	ПК-64.12-6К	2	2	2	2	2	10	2250	
	"	ПК-64.12-7К	2	2	2	2	2	10	2250	
	Часть 3-10	ПК-64.24-1АКл	1	1	1	1		4	4675	
	То же	ПК-64.24 1АКп	1	1	1	1		4	4675	
	"	ПК-32.24К	20	20	20	20	20	100	2325	
	Часть 4-5	ПК-32.12-6	—	—	—	—	6	6	1905	
	часть 3-3	ПК-32- 22	—	—	—	—	4	4	2825	
	То же	ПК-32. 25	—	—	—	—	4	4	3175	

Инв.№ подл. | Подп. и дата | Взам.инв.№

Привязан:

Инв.№

Ст.инж.ик	Кузнецова	
Зав.отд.	Пересыпкин	
Гл.инж.от.	Сидоров	
Гл.кон.от.	Дмитриев	
Гл.кон.пр.	Голоб	
Рук.гр.	Натыкина	
Пров.	Романов	
Разраб.	Поликарпова	

111-25.21/1.2 Ал. I ч.1

5этажный 6 секционный жилой дом на 79 квартир

Стадия	Лист	Листов
Р	52	

Спецификация бетонных и железобетонных изделий

КБ по железобетону им. А.А. Якушева

Пров. Жефа 15.6.92г Коп. ФР.

Марка поз.	Обозначение	Наименование	Кол. на этаж 1	2	3	4	5	Всего	Масса ед.кг	Примечание
ПК-47.32	Серия 25 Альб. III ч 3-3	ПК-47.32К		–	–	–	2	2	5750	
ПК-64.24	То же ч.3-10	ПК-64.24-3П	1	1	1	1	1	5	4550	
	То же	ПК-64.24-3Л	1	1	1	1	1	5	4550	
	Панели перекрытия шириной 2390мм с пустотами 127мм (Вариант)									
ПК-64.24	Серия 25 Альб. III ч. 3-19	ПК-64.24-1К	20	20	20	20	22	102	5925	
	То же	ПК-64.24-1Л	3	3	3	3	3	15	5850	
	"	ПК-64.24-1П	3	3	3	3	3	15	5850	
	"	ПК-64.24-9Л	2	2	2	2	2	10	5750	
	"	ПК-64.24-9П	2	2	2	2	2	10	5750	
	"	ПК-64.24-8Л	5	5	5	5	5	25	5750	
	"	ПК-64.24-8П	5	5	5	5	5	25	5750	
ПК-64.12	"	ПК-64.12-2Л	4	4	4	4	4	20	3075	
	"	ПК-64.12-2П	4	4	4	4	4	20	3075	
	"	ПК-64.12-5К	10	10	10	10	10	50	3025	
	"	ПК-64.12-6К	2	2	2	2	2	10	2900	
	"	ПК-64.12-7К	2	2	2	2	2	10	2900	
ПК-64.24	"	ПК-64.24-1АКП	1	1	1	1	–	4	5925	
	"	П-64.24-1АКЛ	1	1	1	1	–	4	5925	
ПК-32.24	"	ПК-32.24 К	20	20	20	20	20	100	2900	
ПК-32.12	"	ПК-32.12-6	–	–	–	–	6	6	1375	
ПК-32.22	ч.3-3	ПК-32.22	–	–	–	–	4	4	2825	
	То же	ПК-32.25	–	–	–	–	4	4	3175	
ПК-47.32	"	ПК-47.32К	–	–	–	–	2	2	5750	
ПК-64.24	" ч.3-19	ПК-64.24-3П	1	1	1	1	1	5	5750	
	" То же	ПК-64.24-3Л	1	1	1	1	1	5	5750	
	Прочие изделия									
	Серия 25 Альб. III часть 4-32	ВВИ-9.28	28	28	28	28	12	124	880	
	То же	ВВИ-9.28-1	–	–	–	–	16	16	830	
	"	ВВИ-9.28-2	–	–	–	–	28	28	850	
	"	НВИ-9.14	–	–	–	–	26	26	400	
	часть 4-8	Кр33-15К	4	–	–	–	–	4	1250	
	То же	Кр-33-15-1	2	–	–	–	–	2	1250	
	Часть 4-5	ЛП-30.18-1	–	6	6	6	–	18	1750	
	То же	ЛП-30.18-2	–	–	–	–	6	6	1775	
	"	ЛП-30.18-3	6	6	6	6	–	24	1650	
	Часть 4-8	ЛМ-28.12В	–	12	12	12	12	48	1700	
	ч. 12-18	БП-32.9	1	2	2	2	2	9	1075	
	То же	БП-32.8	1	2	2	2	2	9	790	Полосовая разрезка
	ч. 4-8	ПД-27.16К	6	6	6	6	6	30	525	
	"	ПД-27.16-1К	6	6	6	6	6	30	525	
	Часть 12-18	ПД-21.18-1	2	2	2	2	2	10	560	
	То же	ПД-21.18	1	2	2	2	2	9	560	
	Часть 4-8	ПСЖ-6	3	4	4	4	4	19	450	
	То же	ПСЖ-2К	12	12	12	12	12	60	400	
	"	ПСЖ-2К-1	3	4	4	4	4	19	400	

Марка поз.	Обозначение	Наименование	Кол. на этаж 1	2	3	4	5	Всего	Масса ед.кг	Примеч.
	часть 4-8	ПСЖ-3	12	12	12	12	12	60	470	
	То же	ПСЖ-4	1	2	2	2	2	9	525	
	Часть 4-32	ПСЖ-8	12	12	12	12	12	60	470	
	То же	ПСЖ-7	12	12	12	12	12	60	500	
	4-5	ПСЖ-5	2	2	2	2	2	10	600	
	Объемные	санкабины	(ВАРИАНТ)							
	Серия 1.188-5 В5	СК1-27.16.24-13	6	6	6	6	6	30	3320	
	То же	СК1-27.16.24-14	6	6	6	6	6	30	3320	
	"	СК2-21.18.24-15	1	2	2	2	2	9	2650	
	"	СК2-21.18.24-16	2	2	2	2	2	10	2650	
	"									
	Серия 1.138-10 Вып.1	1пр 28-18.25 22у	6	–	–	–	–	6	250	при двойном тамб.

Взам. инв. №

Подп. и дата

Инв. № подл.

Привязан:

Инв. №

Ст.инж.НК	Кузнецова	
Зав.отд.	Пересыпкин	
Гл.инж.от.	Сидоров	
Гл.кон.от.	Дмитриев	
Гл.кон.пр.	Голоб	
Рук.гр.	Натыкина	
Провер.	Романов	
Разраб.	Поликарпов	

111-25-21/1.2 Ал.I ч.1

5 этажный 6 секционный жилой дом на 79 квартир

Стадия	Лист	Листов
Р	53	

Спецификация бетонных и железобетонных изделий

КБ по железобетону им. А.А.Якушева

Пров. [signature] 15.6.92г Кон. [signature]

Марка поз.	Обозначение	Наименование	Кол. на этаж 1	2	3	4	5	Всего	Масса кг	Прим.
Внутренние стеновые панели										
В-483.25	Серия 25 Ал. III часть 4-5	В-483.25	6	6	6	6	6	30	4900	
В-483.25-1	То же	В-483.25-1	4	4	4	4	4	20	4900	
В-483.25-2	"	В-483.25-2	2	2	2	2	2	10	4170	
В-483.25-3	"	В-483.25-3	2	2	2	2	2	10	4160	
В-59.28-1	"	В-59.28-1	6	6	6	6	—	24	5500	
В-59.28-2	"	В-59.28-2	6	6	6	6	—	24	5500	
В-59.25	"	В-59.25	—	—	—	—	12	12	5200	
В-49.25К	Серия 25 Ал. III часть 2-4	В-49.25К	10	10	10	10	10	50	5000	
В-10.25-1	То же	В-10.25-1	3	3	3	3	3	15	1025	
В-10.25-2	"	В-10.25-2	5	5	5	5	5	25	1025	
ВЭ-34.28-1К	"	ВЭ-34.28-1К	3	3	3	3	3	15	4050	
ВЭ-34.28-2К	"	ВЭ-34.28-2К	3	3	3	3	3	15	4050	
В-32.25К	"	В-32.25К	6	6	6	6	6	30	3200	
В-12.28К	"	В-12.28К	6	14	14	14	14	62	1225	
В-12.28-1	"	В-12.28-1	8	—	—	—	—	8	1225	
Внутренние стеновые панели из керамзитобетона (вариант)										
В-483.25.1.8	Серия 25 Ал. III часть 2-16	В-483.25.1.8	6	6	6	6	6	30	3500	
В-483.25.1.8-1	То же	В-483.25.1.8-1	4	4	4	4	4	20	3500	
В-483.25.1.8-2	"	В-483.25.1.8-2	2	2	2	2	2	10	3200	
В-483.25.1.8-3	"	В-483.25.1.8-3	2	2	2	2	2	10	2990	
В-59.28.1.8-1	"	В-59.28.1.8-1	6	6	6	6	—	24	3940	
В-59.28.1.8-2	"	В-59.28.1.8-2	6	6	6	6	—	24	3940	
В-59.25.1.8	"	В-59.25.1.8	—	—	—	—	12	12	3730	
В-49.25.1.8К	"	В-49.25.1.8К	10	10	10	10	10	50	3570	
В-10.25.1.8-1	"	В-10.25.1.8-1	3	3	3	3	3	15	740	
В-10.25.1.8-2	"	В-10.25.1.8-2	5	5	5	5	5	25	740	
ВЭ-34.28-1К	"	ВЭ-34.28-1К	3	3	3	3	3	15	2590	
ВЭ-34.28-2К	"	ВЭ-34.28-2К	3	3	3	3	3	15	2590	
В-32.25.1.8К	"	В-32.25.1.8К	6	6	6	6	6	30	2320	
В-12.28.1.8К	"	В-12.28.1.8К	6	14	14	14	14	62	850	
В-12.28.1.8-1	"	В-12.28.1.8-1	8	—	—	—	—	8	830	
Гипсобетонные перегородки										
ПП38	Серия 25 Ал. III часть 5-4	ПП38	14	14	14	14	14	70	990	
ПП38-1	То же	ПП38-1	4	4	4	4	4	20	780	
ПП37К	"	ПП37К	2	2	2	2	2	10	960	
ПП32К	"	ПП32К	3	4	4	4	4	19	830	
ПП31	"	ПП31	5	4	4	4	4	21	790	
ПП29	"	ПП29	4	4	4	4	4	20	750	
ПП28	" Ал. III часть 4-5	ПП28	2	2	2	2	2	10	494	
ПП25	" Ал. III часть 5-4	ПП25	6	6	6	6	6	30	650	
ПП25-1	" Ал. III часть 4-5	ПП25-1	3	2	2	2	2	11	470	

Марка поз.	Обозначение	Наименование	Кол. на этаж 1	2	3	4	5	Всего	Масса кг	Примеч.
ПП24	Серия 25 Ал. III часть 5-4	ПП24	10	10	10	10	10	50	440	
ПП22-1К	То же	ПП22-1К	3	2	2	2	2	11	370	
ПП16К	"	ПП16К	11	12	12	12	12	59	390	
ПП16-1	"	ПП16-1	2	2	2	2	2	10	208	
ПП12	Ал. III часть 4-5	ПП12	2	2	2	2	2	10	300	
ПП10	Ал. III часть 5-4	ПП10	2	2	2	2	2	10	260	
ПП5К	То же	ПП5К	20	20	20	20	20	100	115	
ПП7К	"	ПП7К	3	—	—	—	—	3	170	
Керамзитобетонные перегородки (вариант)										
ПП38	Серия 25 Ал. III часть 5-4	ПП38	14	14	14	14	14	70	1080	
ПП38-1	То же	ПП38-1	4	4	4	4	4	20	875	
ПП37К	"	ПП37К	2	2	2	2	2	10	1050	
ПП32К	"	ПП32К	3	4	4	4	4	19	905	
ПП31	"	ПП31	5	4	4	4	4	21	900	
ПП29	"	ПП29	4	4	4	4	4	20	895	
ПП28	Ал. III часть 4-5	ПП28	2	2	2	2	2	10	574	
ПП25	Ал. III часть 5-4	ПП25	6	6	6	6	6	30	715	
ПП25-1	Ал. III часть 4-5	ПП25-1	3	2	2	2	2	11	510	
ПП24	Ал. III часть 5-4	ПП24	10	10	10	10	10	50	510	
ПП22-1К	То же	ПП22-1К	3	2	2	2	2	11	393	
ПП16К	"	ПП16К	11	12	12	12	12	59	430	
ПП16-1	"	ПП16-1	2	2	2	2	2	10	240	
ПП12	Ал. III часть 4-5	ПП12	2	2	2	2	2	10	350	
ПП10	Ал. III часть 5-4	ПП10	3	2	2	2	2	11	284	
ПП5К	То же	ПП5К	21	20	20	20	20	101	135	
ПП7К	"	ПП7К	2	—	—	—	—	2	190	
При варианте с полосовой разрезкой наружных стен										
	добавить перегородки 1го этажа		—	ПП-	5К	(1	шт.)	ПП	10	(1 шт.)
	исключить ПП7К	(1 шт.) ПП22-1К	(1 шт.)							

Ст. инж. НК	Кузнецова	Подп.	
Зав. отд.	Пересыпкин	Подп.	
Гл. инж. от.	Сидоров	"	
Гл. кон. от.	Дмитриев	"	
Гл. кон. пр.	Голоб	"	
Рук. гр.	Натыкина	"	
Пров.	Рожкова	"	
Разраб.	Натыкина	"	

Привязан

Инв. №

111-25-21/1.2 Ал. I ч.1

5 этажный 6 секционный жилой дом на 79 квартир

Спецификация бетонных и железобетонных изделий.

Стадия	Лист	Листов
Р	54	

КБ по железобетону им. А.А. Якушева

18855-02 55

Инв. № подл. | Подпись и дата | Взам. инв. №

Пров. Дискурсов 01.12.87г. Коп. Шмил

Марка поз.	Обозначение	Наименование	Кол.	Масса ед.кг	Примеч.
		Спецификация металлических изделий			
		Ограждение лестниц			
	Серия 25 Альб. III часть 6-6	6-6 им-1	48	26.24	
	То же	6-6им-3	6	18.20	
	"	6-6им-4	48	8.63	
		Металлические зонты			
	Серия 25 Альб. III часть 6-6	6-6 им-5	18	19.64	
	То же	6-6 им-6	5	27.44	
	Опорная	Труба радиостойки			
	часть 6-6	6-6 им-7	4	25.40	
	Трубостойка для крепления телеантенны				
	часть 6-6	6-6 им-8	4	34.10	
	Кронштейн	для крепления телеантенны			
	част 6-6	6-6 им-9	16	3.33	
	Кронштейн для крепления радиаторов				
	часть 6-6	6-6 им-11	1400	0.22	
		Стремянка на чердак			
	часть 6-6	6-6 им-10	2	25.08	
		Ограждение лоджий			
	часть 6-6	6-6 им-17	20	112.64	
	То же	6-6 им-18	50	129.77	
		Ограждение балконов			
	часть 6-6	6-6 им-19	9	66.28	
	То же	6-6 им-20	9	28.84	
	"	6-6 им-21	9	28.84	
	Опорные столики для лестничных площадок				
	часть 6-6	6-6 им-22	192	4.67	
	Опорные столики для козырька над входом				
	часть 6-6	6-6 им-66	192	1.09	
	Крепления вентблоков				
	часть 6-6	6-6 им-31	768	0.42	
		Ограждение крыши			
	часть 6-6	6-6 им-65	—	689.7	
	То же	6-6 им-62	60	5.37	
	Монтажные связи для однорядной разрезки				
	Серия 25 Альб. III часть 6-6	6-6 им-23	88	0,285	
	То же	6-6 им-25	148	0.47	
	"	6-6 им-27	80	0.32	
	"	6-6 им-28	268	0.20	
	"	6-6 им-29	20	0.53	
	"	6-6 им-32	110	0.49	

Марка поз.	Обозначение	Наименование	Кол.	Масса ед.кг	Примеч.
	Серия 25 Альб. III часть 6-6	6-6 им-33	1282	0.154	
	То же	6-6 им-34	318	0.20	
	"	6-6 им-35	314	0.11	
	"	6-6 им-38	185	0.27	
	"	6-6 им-38а	155	0.47	
	"	6-6 им-39	150	0,565	
	"	6-6 им-40	25	0,98	
	"	6-6 им-41	410	0.34	
	"	6-6 им-42	278	0.06	
	"	6-6 им-42а	199	0.06	
	"	6-6 им-51	200	0.19	
	"	6-6 им-52	970	0.09	
	"	6-6 им-60	195	0.68	
	"	6-6 им-67	19	0.21	
	"	6-6 им-68	19	0.2	
	"	-40×8 ℓ=220	32	17.6	
	Альб I часть I л.48	М-2	56	0.83	
	То же	М-3	56	0.44	
	"	М-4	56	0.81	
	Монтажные связи для полосовой разрезки				
	Серия 25 Альб III часть 6-6	6-6 им-23	420	0.285	
	То же	6-6 им-24	336	0.25	
	"	6-6 им-25	148	0.47	
	"	6-6 им-26	20	0.535	
	"	6-6 им-27	20	0.32	
	"	6-6 им-28	344	0.2	
	"	6-6 им-29	120	0.53	
	"	6-6 им-32	130	0.49	
	"	6-6 им-33	1232	0.154	
	"	6-6 им-35	200	0.11	
	"	6-6 им-37	80	0.115	
	"	6-6 им-38	55	0.27	
	"	6-6 им-38а	95	0.47	
	"	6-6 им-39	150	0.565	
	"	6-6 им-40	25	0.98	
	"	6-6 им-41	410	0.34	
		6-6 им-42	278	0.06	

Марка поз.	Обозначение	Наименование	Кол	Масса ед.кг	Примеч.
	Серия 25 Альб. III часть 6-6	6-6 им-42а	199	0.06	
	То же	6-6 им-51	120	0.19	
	"	6-6 им-52	970	0.09	
	"	6-6 им-60	100	0.68	
	"	6-6 им-63	20	1.09	
	"	6-6 им-67	19	0.21	
	"	6-6 им-68	19	0.2	
	"	6-6 им-57	120	0.09	
	Альб. I часть I л.48	М-2	56	0.83	
	То же	М-3	56	0.44	
	"	М-4	56	0.81	

Взам. инв. № | Подп. и дата | Инв. № подл.

Пров. 5.3.92г Коп.

Привязан:

Инв. №

Ст. инж.	Кузнецова	Подп.	
Зав. отд.	Пересыпкин	"	
Гл. инж. от	Сидоров	"	
Гл. кон. от	Дмитриев	"	
Гл. кон. пр	Голоб	"	
Рук. гр.	Натыкина	"	
Провер.	Поткова	"	
Разраб.	Поликарпова	"	

111-25-21/1.2 Ал. I ч.1

5 этажный 6 секционный жилой дом на 79 квартир

Стадия	Лист	Листов
Р	55	

Спецификация металлических и деревянных изделий

КБ по железобетону им. А.А. Якушева

18855-02