ГОССТРОЙ РСФСР
КБ
ПО ЖЕЛЕЗОБЕТОНУ
ИМ. А.А.ЯКУШЕВА

КОМПЛЕКСНАЯ
СЕРИЯ 25

ТИПОВЫЕ ПРОЕКТЫ КРУПНОПАНЕЛЬНЫХ ЖИЛЫХ ДОМОВ И ОБЩЕСТВЕННЫХ ЗДАНИЙ

ТИПОВОЙ ПРОЕКТ 111-25-21/1.2

# 5 ЭТАЖНЫЙ 6 СЕКЦИОННЫЙ ЖИЛОЙ ДОМ НА 79 КВАРТИР

/СЕКЦИИ 3А-4Б; 1А-2Б-3А; 2А-2Б-2Б; 2А-2Б-2Б; 1А-2Б-3А; 3А-4Б/

АЛЬБОМ I
ЧАСТЬ 01-1

АРХИТЕКТУРНО-СТРОИТЕЛЬНЫЕ ЧЕРТЕЖИ НИЖЕ ОТМ. 0.000

18855-01 Отпускная цена на момент реализации указана в счет-накладной

| | | | | |
|---|---|---|---|---|
| | | | | Привязан |
| | | | | |
| | | | | |
| | | | |

КОМПЛЕКСНАЯ СЕРИЯ ТИПОВЫХ ПРОЕКТОВ
ЖИЛЫХ ДОМОВ И ОБЩЕСТВЕННЫХ ЗДАНИЙ

# СЕРИЯ 25

## ТИПОВОЙ ПРОЕКТ 111-25-21/1,2

# 5 ЭТАЖНЫЙ 6 СЕКЦИОННЫЙ ЖИЛОЙ ДОМ НА 79 КВАРТИР

/СЕКЦИИ 3А-4Б; 1А-2Б-3А; 2А-2Б-2Б; 2А-2Б-2Б; 1А-2Б-3А; 3А-4Б/

АЛЬБОМ I
ЧАСТЬ 01-1

АРХИТЕКТУРНО-СТРОИТЕЛЬНЫЕ ЧЕРТЕЖИ НИЖЕ ОТМ. 0.000

РАЗРАБОТАН
КБ ПО ЖЕЛЕЗОБЕТОНУ
им. А.А. ЯКУШЕВА
ГОССТРОЯ РСФСР
НАЧАЛЬНИК КБ В.А БОЛТИНСКИЙ
ГЛ ИНЖЕНЕР КБ В.С САБУРОВ
ГЛ КОНСТР ОТДЕЛА Ю.Ф. ДМИТРИЕВ

ВВЕДЕН В ДЕЙСТВИЕ
ПРИКАЗОМ КБ ПО
ЖЕЛЕЗОБЕТОНУ №230
ОТ 14 ДЕКАБРЯ 1982 г.

| | | | | |
|---|---|---|---|---|
| | | | | ПРИВЯЗАН |
| | | | | |
| | | | | |
| | | | |

## Ведомость рабочих чертежей

| Лист | Наименование | Примечание |
|---|---|---|
| 1 | Общие данные (начало) | |
| 2 | Общие данные (окончание) | |
| 3 | Монтажный план техподполья в осях „1÷13" | |
| 4 | Монтажный план техподполья в осях „13÷25" | |
| 5 | План фундаментов в осях „1-13" Сечения 1-1, 2-2 | |
| 6 | План фундаментов в осях „13-25". Сечения 3-3÷6-6 | |
| 7 | Сечения I-I; II-II, IV-IV; V-V; VI-VI. Узел „1" | |
| 8 | Разрез IX-IX. Сечения 1-1, 2 2; 7-7, 8-8. (Вариант полосовой разрезки) | |
| 9 | Планы и разрезы по колясочной | |
| 10 | Вход в техподполье План Разрезы. | |
| 11 | Планы и разрезы по лестничным клеткам | |
| 12 | Монтажный план перекрытия над техническим подпольем в осях „1-13" из плит шириной 1190 мм | |
| 13 | Монтажный план перекрытия над техническим подпольем в осях „13÷25" из плит шириной 1190 мм | |
| 14 | Монтажный план перекрытия над техническим подпольем в осях „1÷13" из плит шириной 2390 мм | |
| 15 | Монтажный план перекрытия над техническим подпольем в осях „13÷25 из плит шириной 2390 мм | |
| 16 | Узлы 4-13 | |
| 17 | Спецификация бетонных и железобетонных изделий | |
| 18 | Спецификация железобетонных, металлических и деревянных изделий. | |

## I Общая часть

Проект нулевого цикла 5ти этажного 6 секционного 79 квартирного жилого дома содержит строительные чертежи подземной части здания, включая перекрытие и наружные площадки перед входом в здание.

В подземной части здания запроектировано техподполье. Для размещения коммуникаций инженерного оборудования

Тепловой пункт размещается в техподполье, в осях 11÷13. Вход в тепловой пункт запроектирован из лестничной клетки в осях 10÷11, а в техподполье -с торцов здания.

Кубатура подземной части - 95 5 куб м
Площадь застройки - 1212,5 кв м.

Привязка настоящего проекта выполнена в соответствии с действующими нормами и правилами и предусматривает мероприятия обеспечивающие взрывную, взрыво-пожарную и пожарную безопасность при эксплуатации здания

Гл инженер проекта.

Типовой проект разработан в соответствии с действующими нормами и правилами и предусматривает мероприятия, обеспечивающие взрывную, взрыво-пожарную и пожарную безопасность при эксплуатации здания

Гл конструктор проекта Голоб.

Представленные в проекте чертежи ленточных фундаментов разработаны из условия расчетного давления на основание на глубине 1.5-2.0 м - 2 0 кг/см²

Фундаменты располагаются только под поперечными несущими стенами.

На железобетонные плиты фундаментов по слою цементного раствора устанавливаются поперечные несущие внутренние стеновые панели толщиной 160 мм Цокольные панели опираются на бетонные опорные подушки, уложенные по фундаментным панелям Гидроизоляция принята:

а) горизонтальная - по цокольным панелям на отм - 0 69, а под наружные и внутренние стены на отм. - 2 09 и - 2 40 м. выполняется из слоя цементного раствора состава 1:2 с водостойкими добавками толщиной 20 мм;

б) вертикальная - обмазка горячим битумом за 2 раза поверхностей конструкций техподполья, соприкасающихся с землей.

Полы в техподполье - уплотненный грунт, в тепловом узле - цементно-песчаное покрытие 20 мм по подстилающему бетонному слою толщиной 80 мм.

Вокруг здания устраивается отмостка шириной 800 мм из асфальта толщиной 25 мм по глинощебеночному основанию, толщиной 100 мм. Уклон отмостки от здания i=0 05

## II Указания по производству монтажных и строительных работ.

Монтаж конструкции выполнять в соответствии со СНиП III-16-80. Бетонные и железобетонные конструкции сборные" СНиП III-4-80 „Техника безопасности в строительстве" Руководства по монтажу панельных и каркасно-панельных жилых и общественных зданий, разработанных ЦНИИЭП жилища и указаниями данного альбома.

Особое внимание необходимо обратить на тщательную разбивку осей здания на качество выполнения замоноличенных узлов, сварных соединений и их антикоррозийной защиты.

Марка раствора при монтаже сборных конструкций принята „М-100".

Антикоррозийную защиту стальных элементов и закладных деталей - производить цинковым покрытием толщиной 120-180 мкм в соответствии с СНиП III-23-76. Все сварные швы выполнять электродами Э-42. Длина сварных швов должна быть не менее 60 мм, hш=6 мм. Все стальные элементы и связи (включая оцинкованные) защитить от коррозии и пожара слоем цементного раствора 1:2 толщиной не менее 20 мм.

Инв № подл. | Подп. и дата | Взам. инв №

Гл. инженер проекта Н.К. Разуевский

| | | | |
|---|---|---|---|
| Гл кон КБ | Афанасьев | | |
| Гл инж КБ | Сабуров | | |
| Нач отд | Пересыпкин | | |
| Гл инж от | Сидоров | | |
| Гл кон от | Дмитриев | | |
| Гл. кон. пр | Голоб | | |
| Рук бриг | Натыкина | | |
| Провер | Натыкина | | |
| Разраб | Прохина А | | |

Инв № | Подпись | Дата

Привязан:

111-25-21/1.2 Ал. I ч.01-1

5 этажный 6 секционный жилой дом на 79 квартир

| Стадия | Лист | Листов |
|---|---|---|
| Р | 1 | 18 |

Общие данные (начало)

КБ по железобетону им А.А. Якушева

Копировал: Доц-18855-01 3 Формат: 22Г

## Указания по производству работ в зимнее время

Монтаж конструкций в зимнее время должен производиться в соответствии с указаниями „Руководства по монтажу панельных и каркасно-панельных жилых и общественных зданий" и ВСН-26-76 „Временная инструкция по безобогревному выполнению швов и стыков в крупнопанельных жилых зданиях"

При применении поташа в качестве противоморозной добавки в растворах и бетонах необходимо разработать защиту лакокрасочными покрытиями оцинкованных деталей в соответствии со СНиП II-28-73* „Защита строительных конструкций от коррозии" (дополнение)

## IV Указания по привязке проекта

1 Типовой проект дома, включая чертежи подземной части, может быть применен только после выполнения привязки к участку и утверждения его в установленном порядке.

2 При привязке проекта чертежи фундаментов подлежат корректировке применительно к выбранному варианту толщины наружных стен и в соответствии рельефом местности и характеристиками грунтов

3 Для облегчения работ, связанных с привязкой фундаментов, приводится схема нормативных нагрузок на отметке верха фундаментных плит на отм. -2.40 м

4 Отметка земли в типовом проекте принята условно -1.10 м и подлежит корректировке при привязке Отметка верха плиты входа в лестничные клетки постоянная -0.96 м и должна быть сохранена при привязке независимо от планировки участка

5 При варианте кровли с организованным водостоком под водосточными трубами предусмотреть лотки для отвода воды

6 При привязке необходимо использовать указания, приведенные в соответствующих разделах пояснительной записки

### Таблица нагрузок

| Равномерно распределенная нагрузка q | | Сосредоточенная нагрузка P | |
|---|---|---|---|
| МКГСС в тс/м | Система СИ в Н/м | МКГС в тс | Система СИ в Н |
| 35.94 | 352471.0 | 28.53 | 279783.72 |
| 34.94 | 342644.35 | 28.40 | 278508.86 |
| 34.00 | 333426.10 | 28.00 | 274586.20 |
| 29.04 | 284785.12 | 27.05 | 265269.88 |
| 28.00<br>28.04 | 274978.47 | 26.53 | 260170.42 |
| 27.40<br>27.43 | 268996.41 | 23.00<br>23.05 | 225043.28 |
| 27.31 | 267819.61 | 22.85 | 224081.95 |
| 25.31 | 248206.31 | 22.65 | 222120.62 |
| 24.42 | 239478.39 | 22.15 | 217410.65 |

| Равномерно распределенная нагрузка q | | Сосредоточенная нагрузка P | |
|---|---|---|---|
| МКГСС в тс/м | Система СИ в Н/м | МКГС в тс | Система СИ в Н |
| 23.31 | 228593.01 | 16.28 | 159652.26 |
| 19.37<br>19.39 | 190150.94 | 15.30 | 150041.74 |
| 18.90 | 185345.68 | 14.20 | 139254.43 |
| 18.60<br>18.63 | 182697.89 | 13.60<br>13.58 | 133370.44 |
| 18.00 | 176519.70 | 13.90 | 136312.43 |
| 17.73<br>17.72 | 173871.90 | 12.60 | 123563.79 |
| 17.37 | 170341.51 | 12.38 | 121406.33 |
| 17.00 | 166713.05 | 9.45 | 92672.84 |
| 28.30 | 277528.20 | 6.95 | 68156.22 |
| | | 6.19<br>6.20 | 60801.23 |

## Схема нормативных нагрузок на отм -2.40

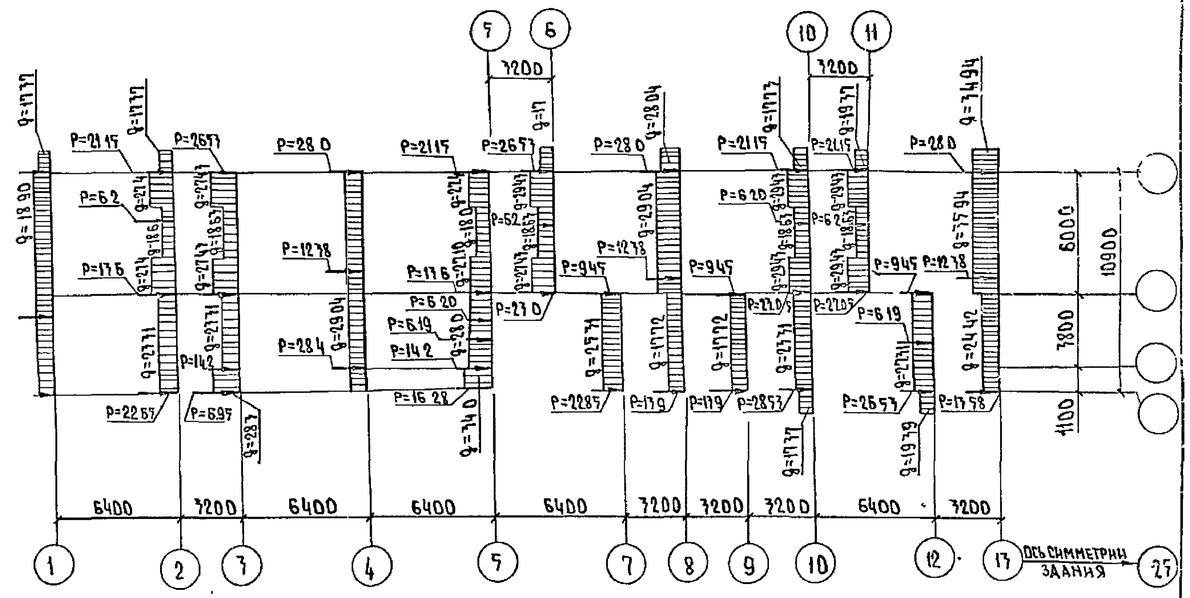


### Примечания

1 Равномерно распределенные нагрузки даны в тс/м, сосредоточенные в т

2 Принятые нормативные нагрузки:

а) крыша 600 кгс/м² (5.88 кПа) в том числе снег - 150 кгс/м² (1.47 кПа)

б) междуэтажное перекрытие:

| | | | |
|---|---|---|---|
| ж б плиты перекрытия | h = 220 мм | - 300 кгс/м² | (2.94 кПа) |
| конструкция пола | | 80 кгс/м² | (0.78 кПа) |
| перегородки | | 120 кгс/м² | (1.176 кПа) |
| временная нагрузка | | 150 x 0.7 = 105 кгс/м² | (1.029 кПа) |
| | Итого: | q = 605 кгс/м² | (5.929 кПа) |

в) внутренние стены из тяжелого бетона толщиной - 160 мм γ=2500 кг/м³

г) наружные стены из легкого бетона γ=400 кг/м³ при влажности W=8% толщ. 300 мм

д) временная нагрузка на лестницы - 300 кгс/м² (2.94 кПа)

3 Схема нормативных нагрузок в осях 13÷25 симметрична схеме в осях 1÷13

4 Значения нагрузок в круглых скобках даны в системе СИ

### Условные обозначения

1/1 — номер узла / номер листа данного альбома

1/АСА-1 — номер узла / номер листа Ал II часть 8

1/1 — номер узла / номер листа Ал II часть 17

Привязан

Инв. №

Общие данные (окончание)

Лист 2

Копировал: Вер

18855-01 4 Формат 22г

ТП 111-25-21/1.2 ч 01-1

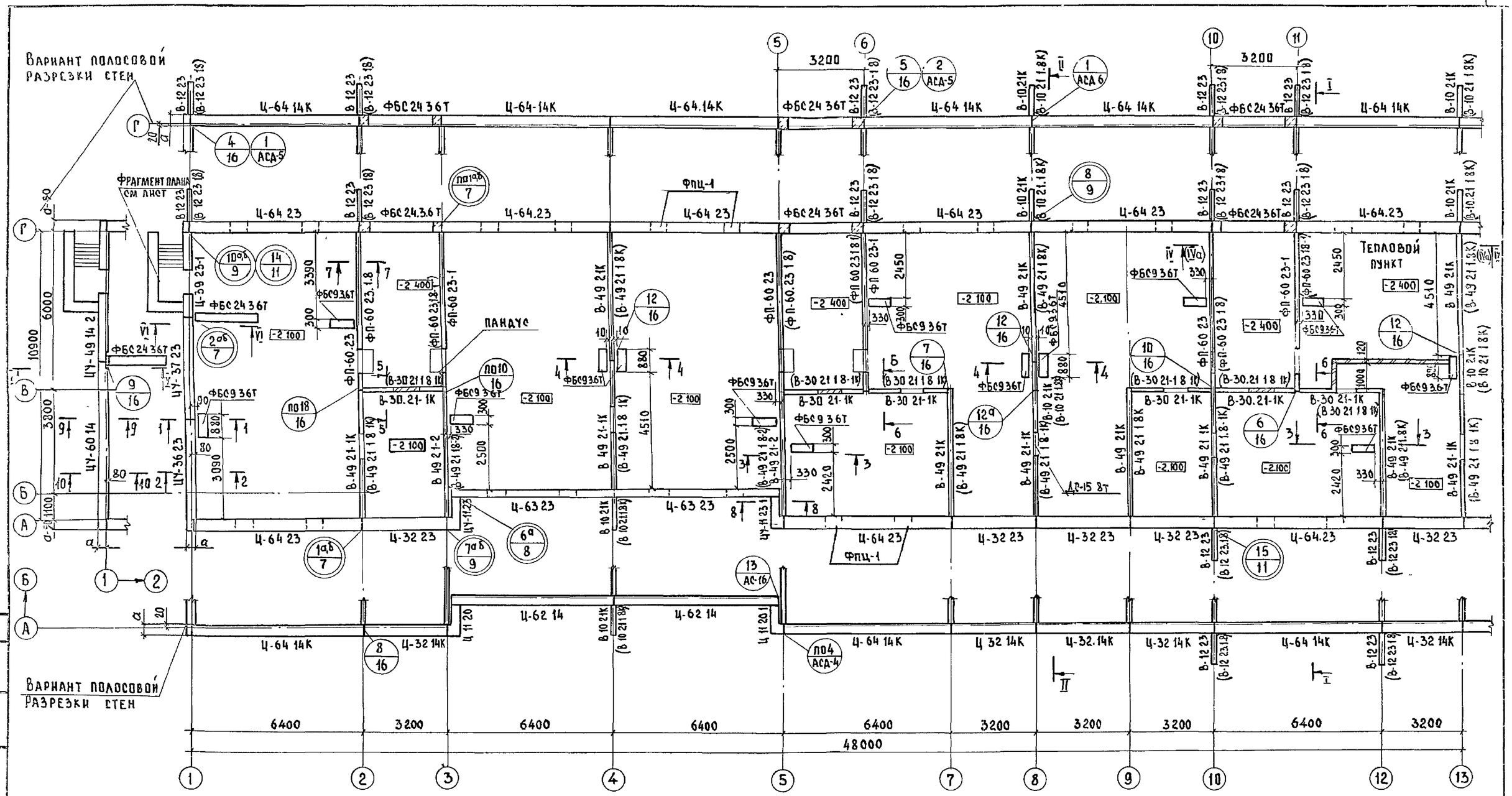


Примечание

Сечение IVа–IVа в скобках дано для однорядной разрезки

Изделия, замаркированные в скобках, даны для полосовой разрезки

| | | | |
|---|---|---|---|
| Стинж НК | Кузнецова | | 111-25/21/1 Ал.I ч 01-1 |
| Зав отд | Пересыпкин | | |
| Гл инж. от | Сидоров | | 5 этажный 6 секционный жилой дом на 79 квартир |
| Гл кон от. | Дмитриев | | Стадия: Р; Лист: 3; Листов: |
| Гл кон пр | Голоб | | Монтажный план техподполья в осях „1-13" |
| Рук бр | Катыкина | | КБ по железобетону им А А. Якушева |
| Провер | Романов | | |
| Разраб | Прохина | | |

Привязан:

Инв №

Согласовано: Стобоголова, Косгина, Брик Ст.Р., Брик Элект., Бочкарева, Подп. и дата, Инв. № подл.

Копировал: Дому-18855-01 5 Формат 22Г

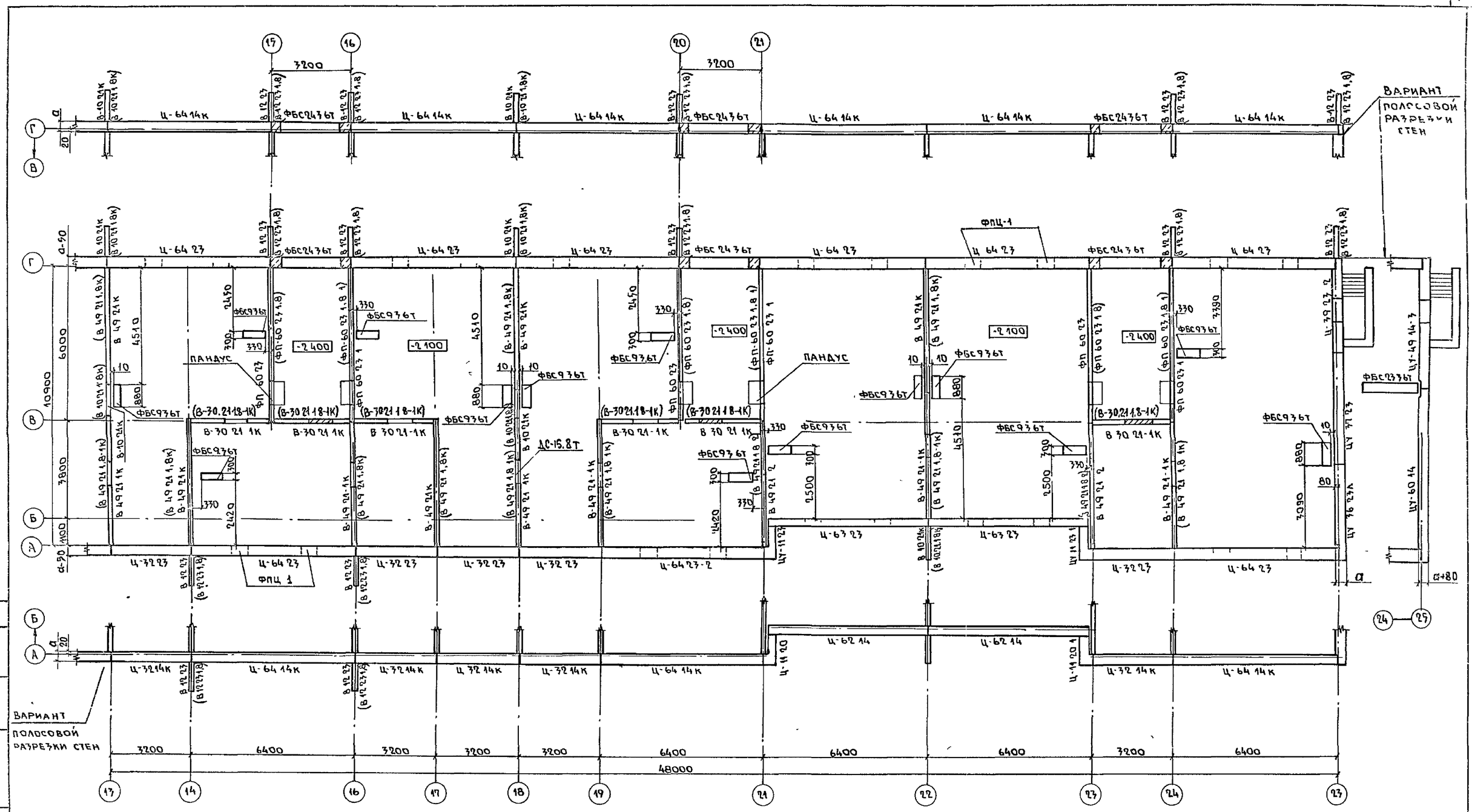


По осям „8", „18" все проемы заложить кирпичом, кроме проемов с дверью ДС-15.8Т
Отверстия в ВС после прокладки коммуникаций заделать бетоном

| | | | |
|---|---|---|---|
| Ст. инж НК | Кузнецова | | |
| Зав отд | Пересыпкин | | |
| Гл инж от | Сидоров | | |
| Гл кон от | Дмитриев | | |
| Гл кон пр | Голоб | | |
| Рук бр | Натыкина | | |
| Провер | Романов | | |
| Разраб | Барышникова | | |

Привязан:
Инв №

111-27-21/12 Ал I ч 01-1

7 этажный 6 секционный жилой дом на 79 квартир

| Стадия | Лист | Листов |
|---|---|---|
| Р | 4 | |

Монтажный план техподполья в осях „17-25"

КБ по железобетону им. А.А. Якушева

Копировал: 18855-01 6 Формат 22Г

Взам. инв. № | Подпись и дата | Инв. № подл.

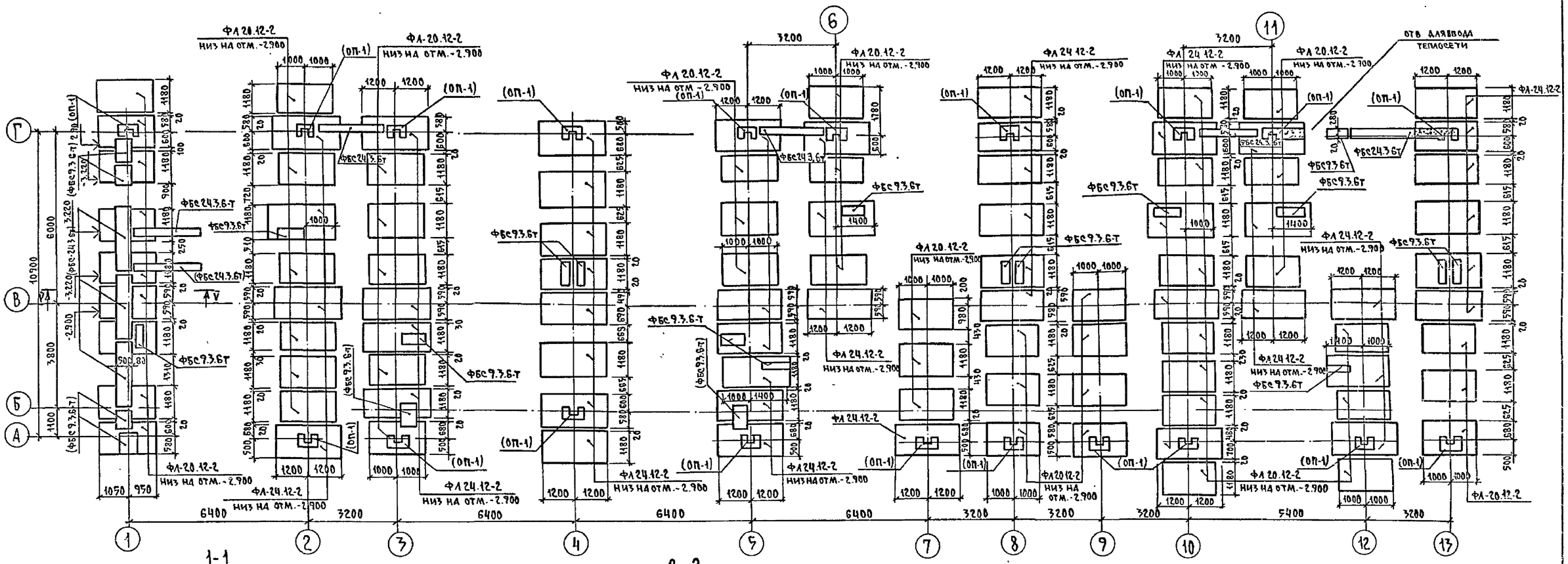


## 1-1

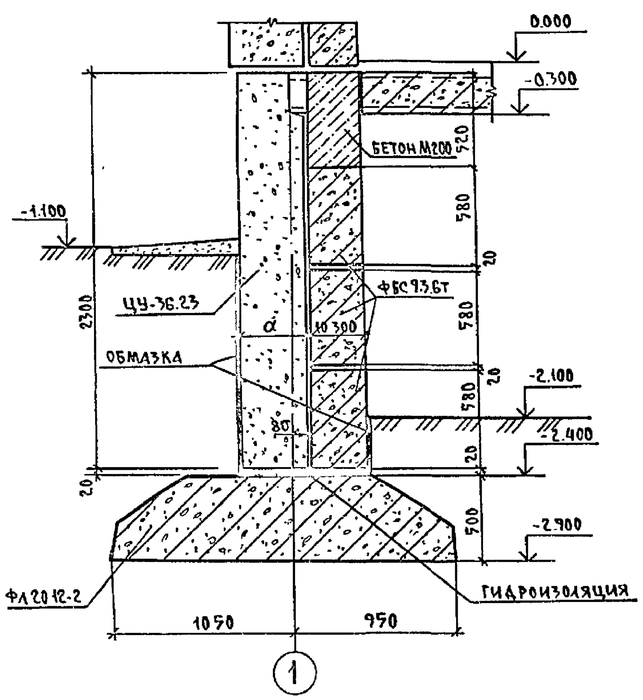


## 2-2

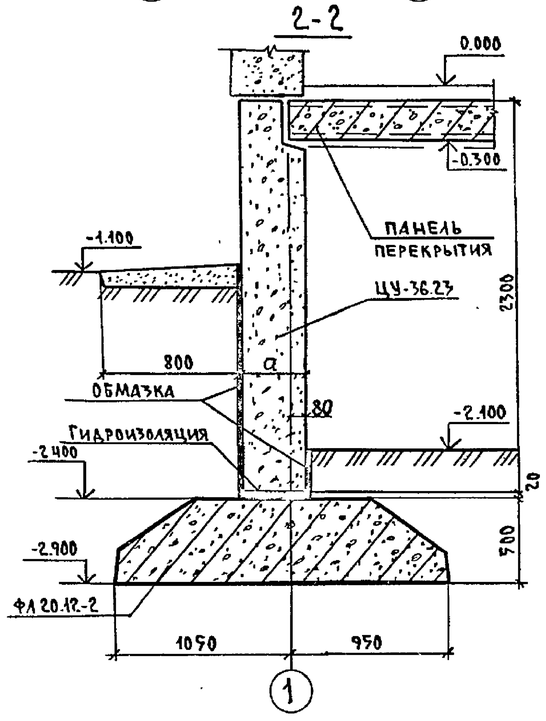


## Примечания:

1. Расположение сечений 1-1; 2-2 см. лист 3.
2. Участки кирпичной кладки выполнять из кирпича марки „75" на растворе марки „25".
3. Поверхности панелей, соприкасающиеся с землей, покрыть горячим битумом за 2 раза (см. сечения).
4. Горизонтальную гидроизоляцию по цокольным панелям на отм.-0.690 выполнять из цементного раствора толщиной 20 мм (см. поясн. записку) Гидроизоляцию на отм.-2.400 под внутренние и наружные стены выполнять из слоя цементного раствора состава 1:2 толщиной 20 мм.
5. Фундаментные блоки укладываются на выравненное песчаное основание (при песчаных грунтах) или песчаную подушку толщиной 5 см.
6. Заделки по месту выполнять из бетона марки „150".
7. Засыпку пазух котлована производить после выполнения вводов в здание всех сантехустройств и монтажа перекрытия над техподпольем.
8. Вертикальные отверстия в вентблоках ВВИ-9.23 заделать бетоном марки „150" на высоту 200 мм от низа ветблока до монтажа.
9. Общие примечания к выполнению фундаментов см. пояснительную записку.
В цокольных панелях имеющиеся продухи затянуть металлической сеткой по деревянной рамке.
В зимнее время продухи закрыть съёмной деревянной утепленной крышкой, обитой кровельной сталью.
В местах подбетонок под вентблоками на наклонных участках фундаментных плит сделать насечки.
10. Изделия, замаркированные в скобках, применяются только при полосовой разрезке.
11. Разрез V-V см. лист АС-7.

| | | | |
|---|---|---|---|
| Ст.инж.НК | Кузнецова | | 111-25-21/1,2 Ал.I ч.01-1 |
| Зав.отд. | Пересыпкин | | |
| Гл.инж.от. | Сидоров | | 9 этажный 6 секционный жилой дом на 79 квартир — Стадия: Р; Лист: 5; Листов: |
| Гл.кон.от. | Дмитриев | | |
| Гл.кон.пр. | Голоб | | План фундаментов в осях 1-13 "Сечения 1-1; 2-2" |
| Рук.гр. | Натыкина | | КБ по железобетону им. А.А. Якушева |
| Провер. | Романов | | |
| Разраб. | Прохина | | |

Привязан:

Инв. №

Инв. № подл. | Подпись и дата | Взам. инв. №

Копировал: 18855-01 7

Формат: 22г

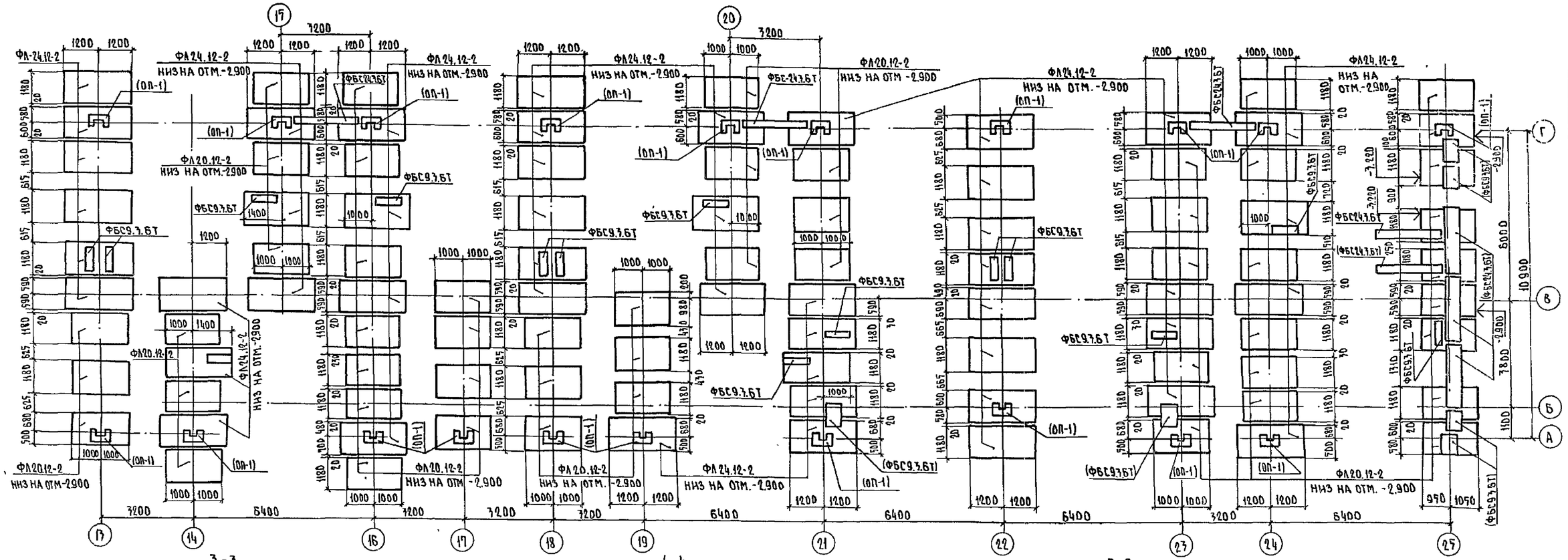


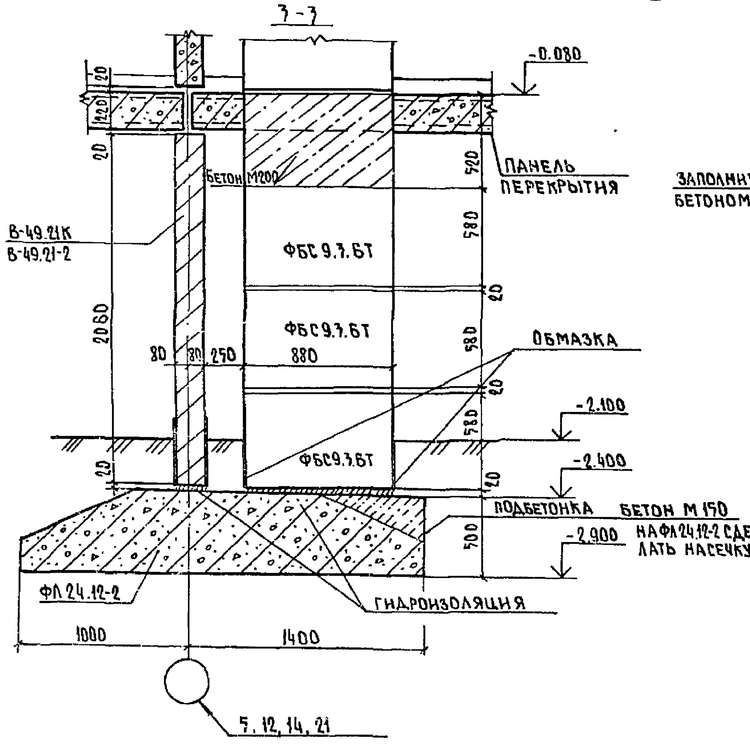


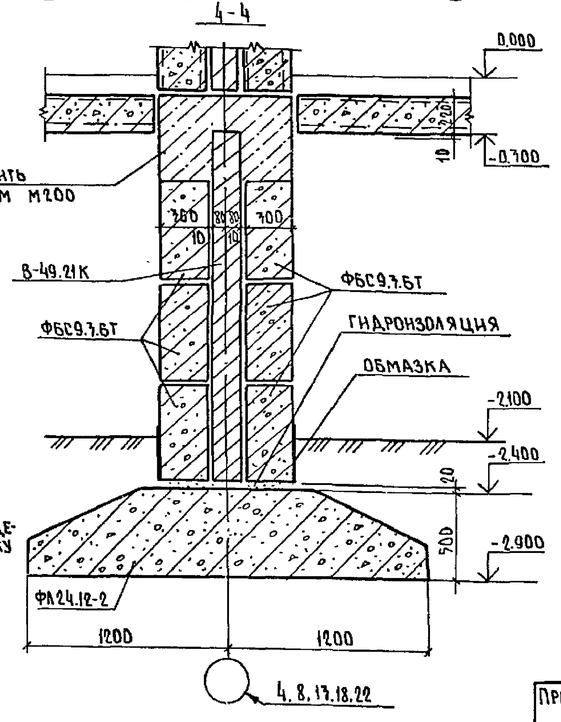


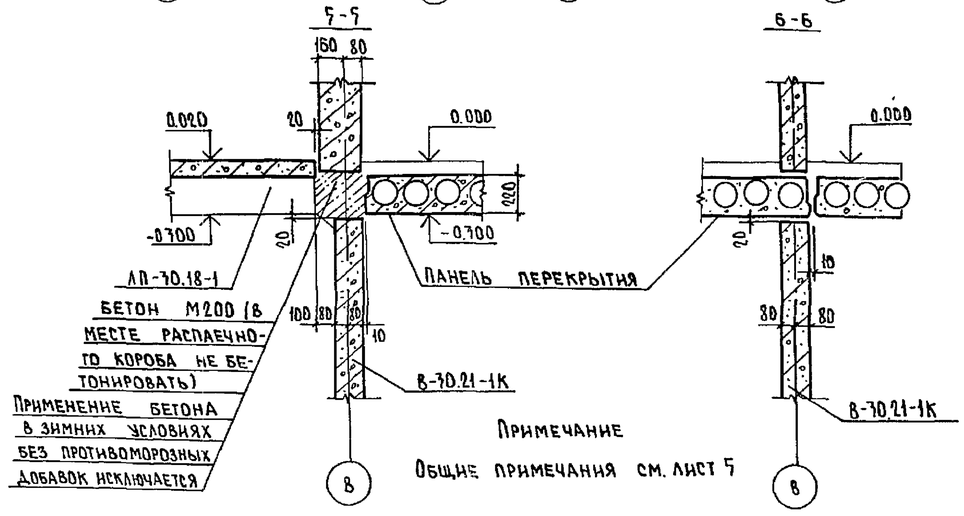


Примечание

Общие примечания см. лист 5

| | | | |
|---|---|---|---|
| Привязан | | | |
| Инв. № | | | |

| | | | |
|---|---|---|---|
| Стажер.-ИК | Кузнецова | | |
| Зав.отд. | Пересыпкин | | |
| Гл.инж.отд. | Сидоров | | |
| Гл.конс.отд. | Дмитриев | | |
| Гл.кон.пр. | Голоб | | |
| Рук.гр. | Натыкина | | |
| Пров. | Романов | | |
| Разраб. | Прохина | | |

III-25-21/1.2 Ал.I ч. 01-1

5этажный 6секционный жилой дом на 79 квартир

| Стадия | Лист | Листов |
|---|---|---|
| Р | 6 | |

План фундаментов в осях „13-25". Сечения 3-3 ÷ 6-6.

КБ по железобетону им. А.А. Якушева

Копировал: 18855-01 8 Формат: 22г

Инв. № подл. | Подпись и дата | Взамен инв. №

Однорядная разрезка

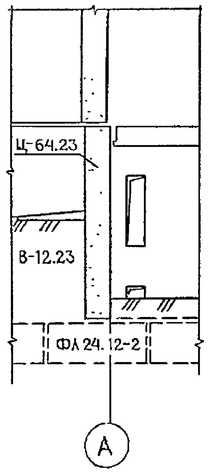


I-I

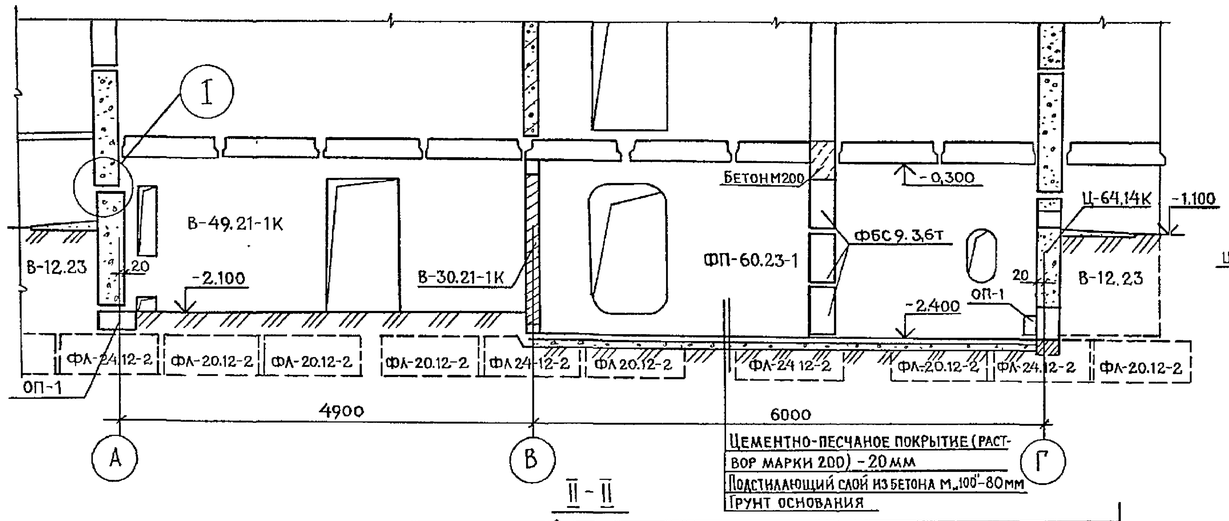


Цементно-песчаное покрытие (раствор марки 200) - 20 мм
Подстилающий слой из бетона М „100"-80мм
Грунт основания

Однорядная разрезка

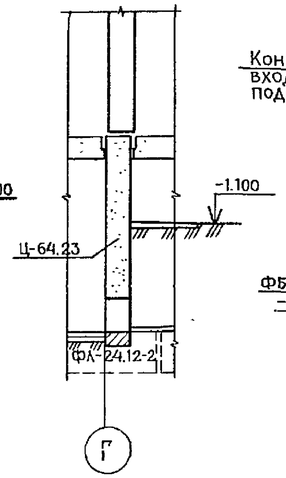


V-V

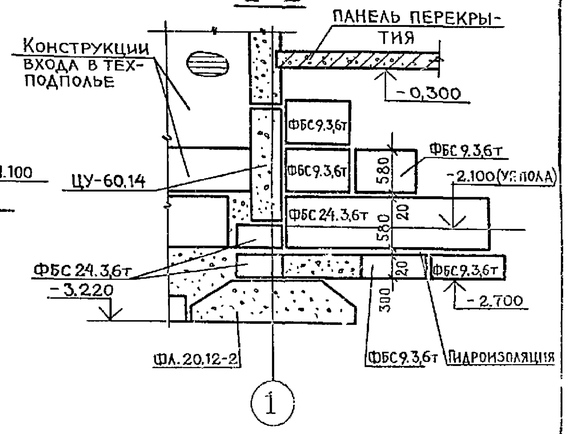


II-II

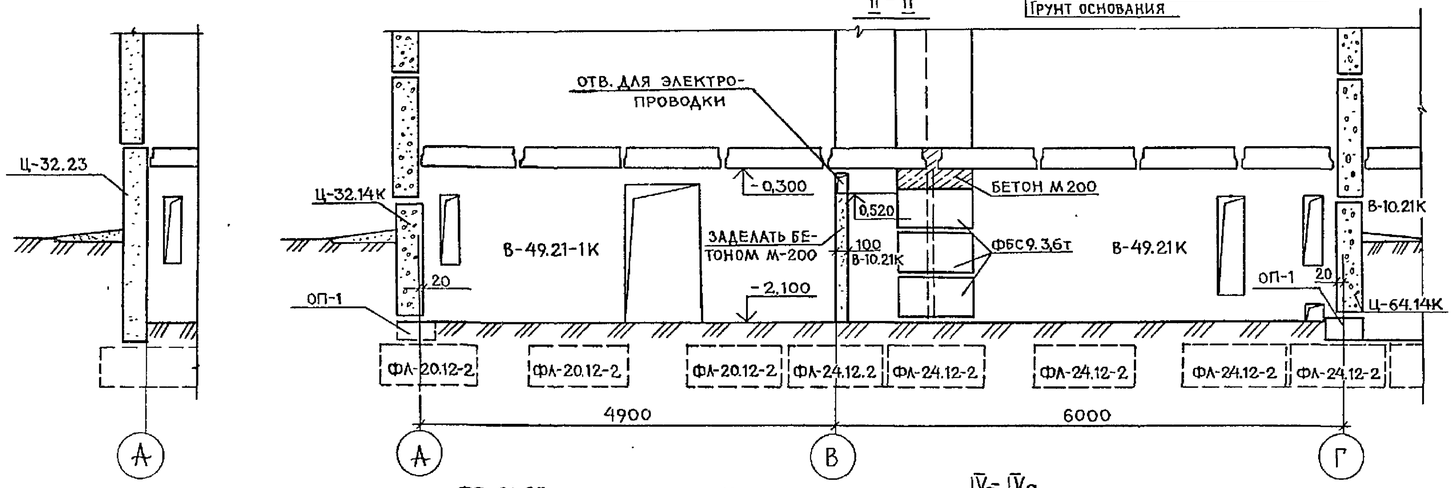


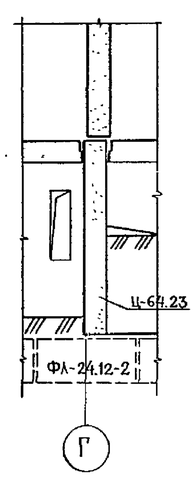


VI-VI

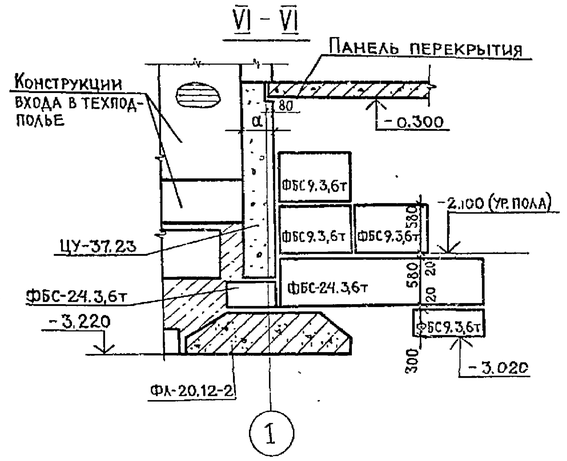


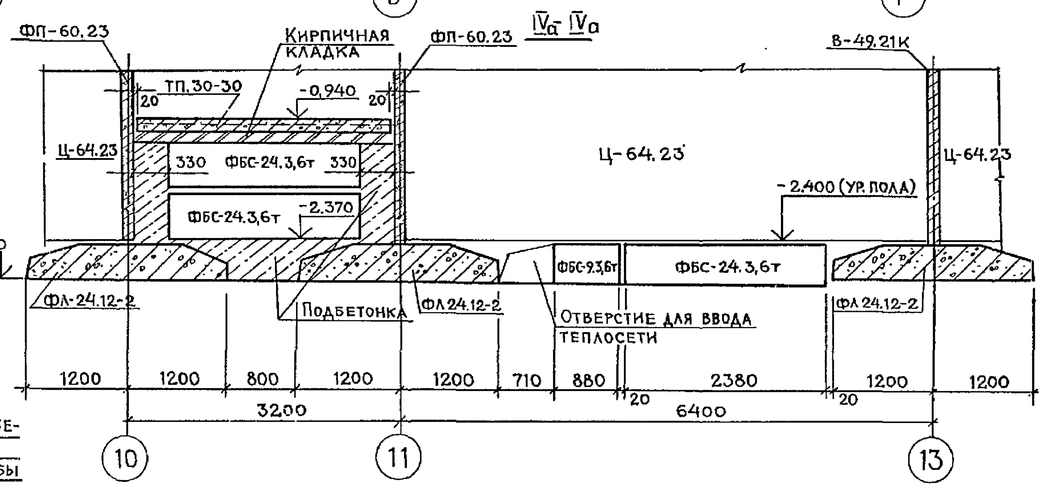


Примечание:

Сечения IVа-IVа и VI-VI даны для однорядной разрезки.

1

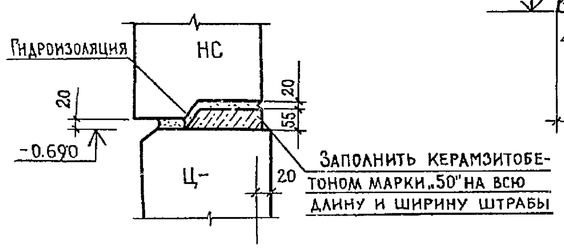


| | | | |
|---|---|---|---|
| Ст.инж.НК | Кузнецова | | 111-25-21/1,2 — Ал. I ч.01-1 |
| Зав.отд | Пересыпкин | | |
| Гл.нн.от. | Сидоров | | 5 этажный 6 секционный жилой дом на 79 квартир |
| Гл.кон.от. | Дмитриев | | Стадия: Р; Лист: 7; Листов: |
| Гл.кон.пр. | Голоб | | |
| Рук.гр. | Натыкина | | Сечения I-I; II-II; IV-IV; V-V; VI-VI. Узел „1" |
| Провер. | Романов | | КБ по железобетону им А.А.Якушева |
| Разраб. | Прохина | | |

Привязан:

Инв. №

Взам.инв.№ | Подпись и дата | Инв.№ подл.

Копировал: 18855-01 9 Формат 22

## 9-9

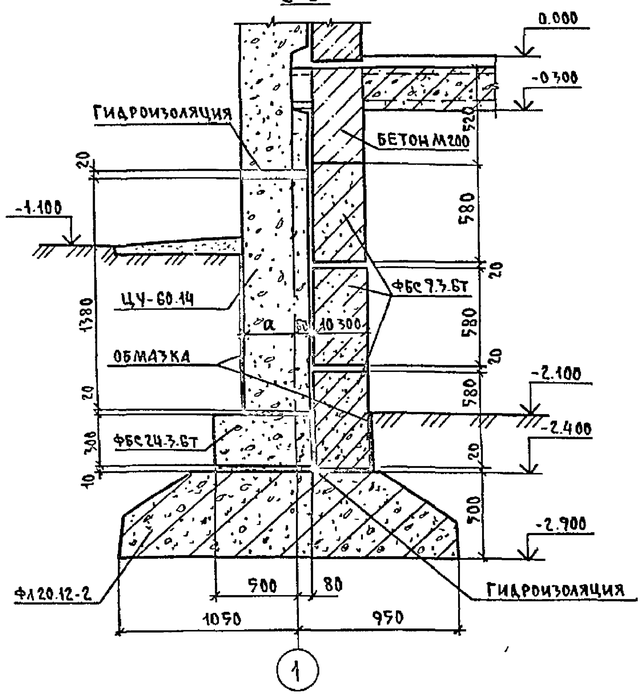


## 10-10

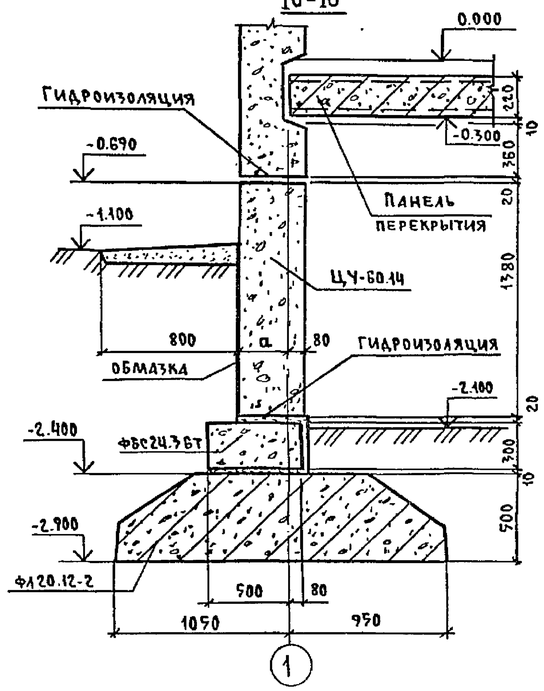


## 7-7

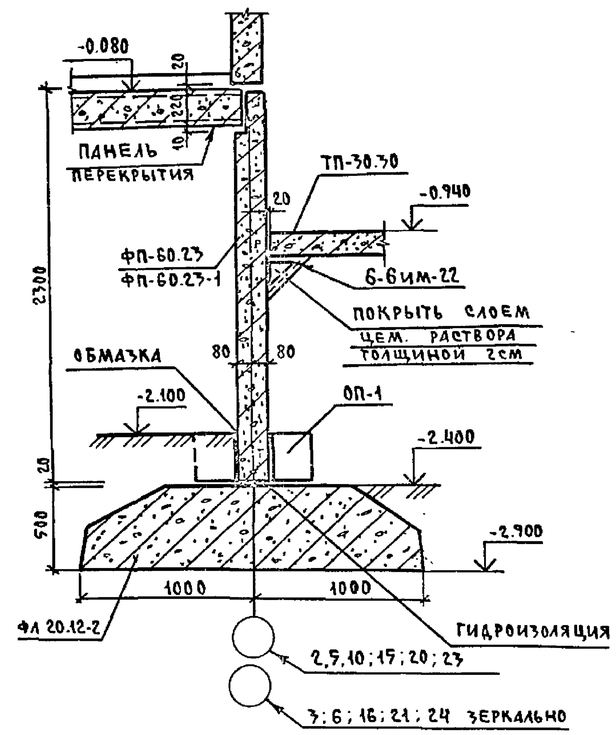


## 8-8

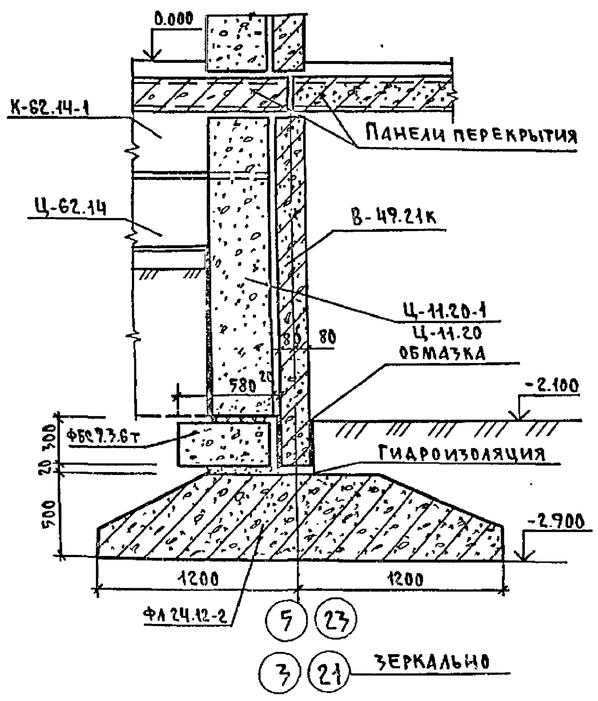


## IV - IV

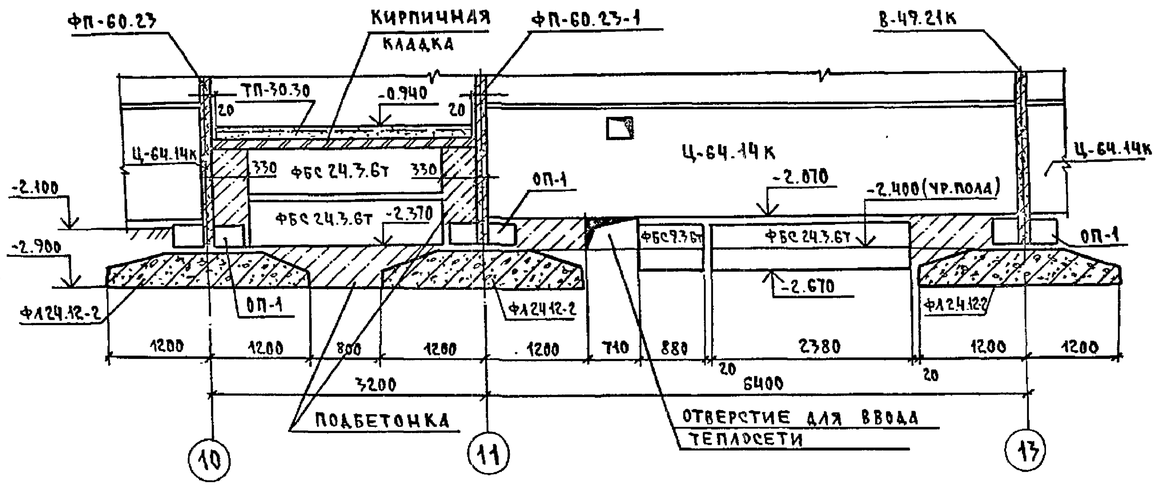


| | | | | |
|---|---|---|---|---|
| Ст. инж. НК | Кузнецова | | 111-25-21/1.2 | Ал. I ч. 01-1 |
| Зав. отд. | Пересыпкин | | | |
| Гл. инж. пр. | Сидоров | | 9 этажный 8 секционный жилой дом на 79 квартир | Стадия: Р; Лист: 8; Листов: |
| Гл. кон. пр. | Амитриев | | | |
| Гл. кон. пр. | Голоб | 11.11.86 | | |
| Рук. гр. | Натыкина | | Разрез IV-IV. Сечения 1-1; 2-2; 7-7; 8-8 (вариант полосовой разрезки) | КБ по железобетону им. А.А. Якушева |
| Провер. | Романов | | | |
| Разраб. | Прохина | | | |

Привязан:

Инв. №:

Инв. № подл. | Подпись и дата | Взамен инв.

Копировал:

18855-01 10

Формат: 22г

## Фрагмент монтажного плана 1го этажа с колясочной.

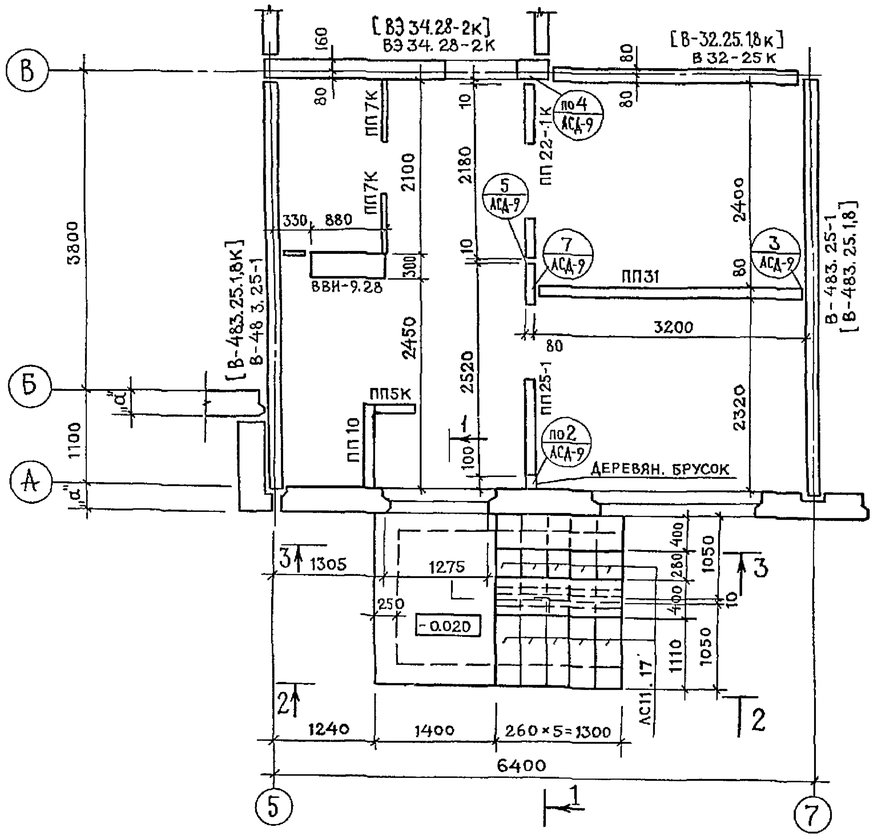


## Фрагмент плана фундаментов с входом в колясочную.

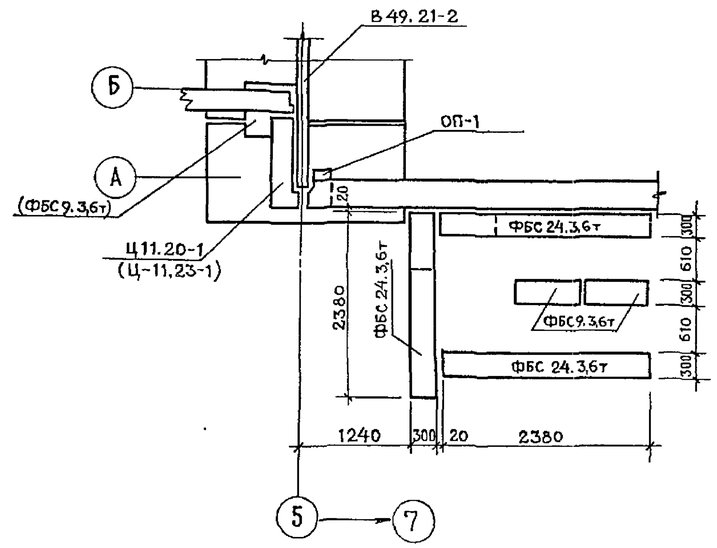


## 1-1

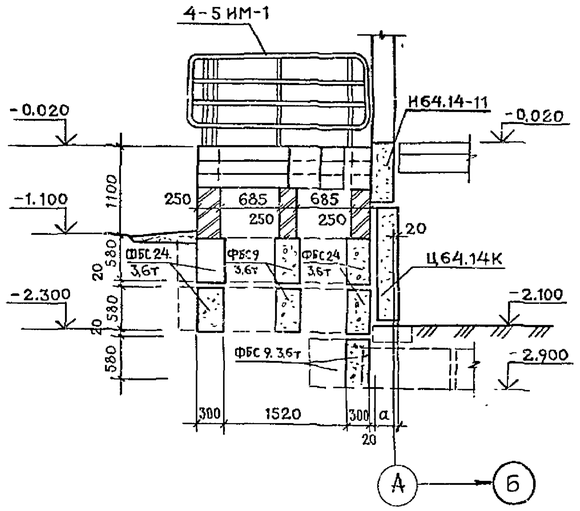


## 3-3

Цементное покрытие железнённое – цементный раствор состава 1:2 – 20
Бетонная подготовка – бетон М100 – 100
Грунт трамбованный слоями по 200 мм с поливкой водой.

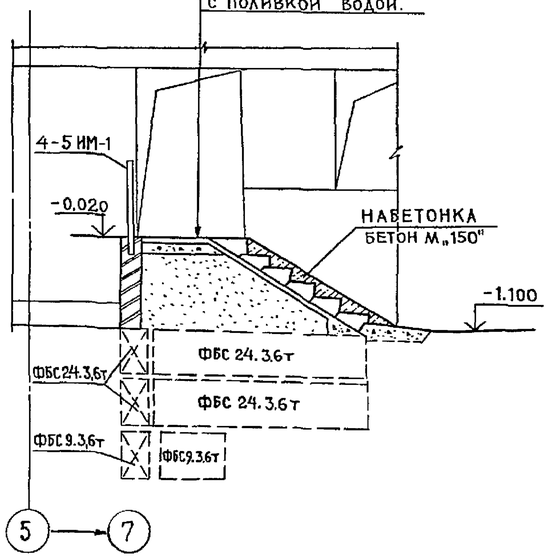


## 2-2

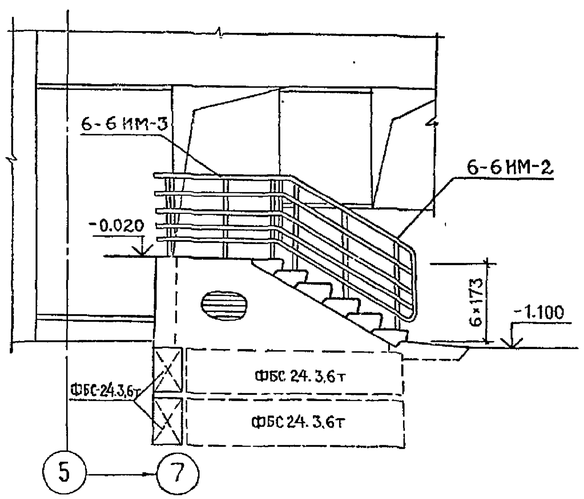


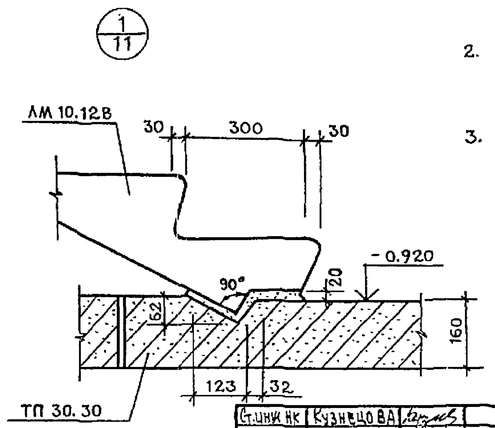


### Примечание:

1. Архитектурный план колясочной см. альбом I, часть 1, л. 17.
2. Перегородки ПП учтены в спецификации альбома I, часть 1.
3. Перед устройством набетонки на ступенях сделать насечку.

| | | | |
|---|---|---|---|
| Ст.инж.нк | Кузнецова | | 111-25-21/1,2 Ал.I ч.01-1 |
| Зав.отд. | Пересыпкин | | |
| Гл.ин.отд. | Сидоров | | 5 этажный 6 секционный жилой дом на 79 квартир |
| Гл.кон.отд. | Дмитриев | | Стадия Р · Лист 9 · Листов |
| Гл.кон.пр. | Голоб | | |
| Рук.гр. | Натыкина | | Планы и разрезы по колясочной. |
| Провер. | Романов | | КБ по железобетону им А.А.Якушева |
| Разраб. | Прохина | | |

Привязан:

Инв. №

Рук.брнг.арх. Кузнецова

Взам.инв.№

Подпись и дата

Инв.№ подл.

Копировал 13855-01 11 Формат 22

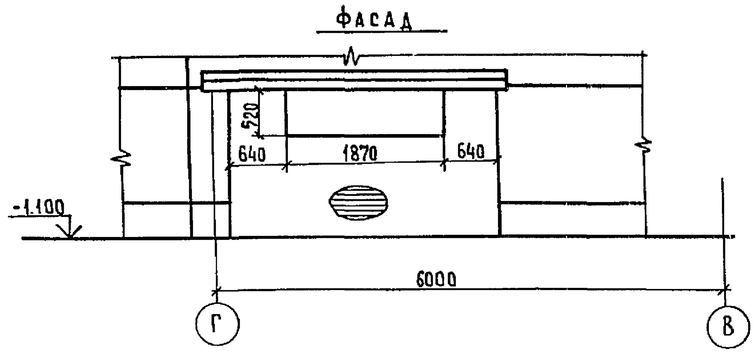


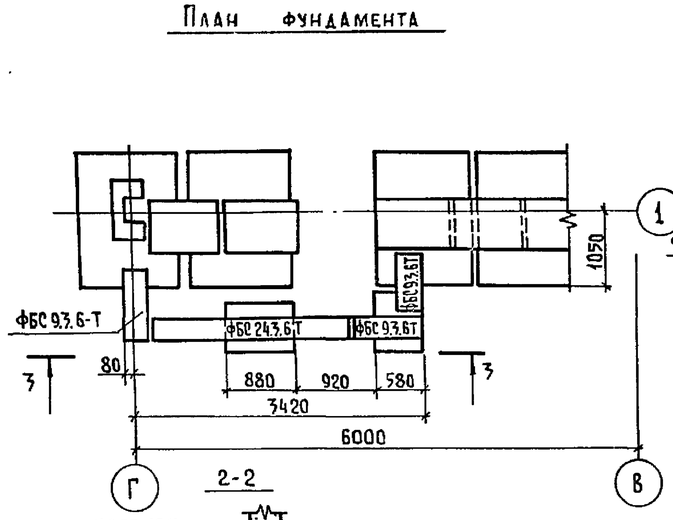


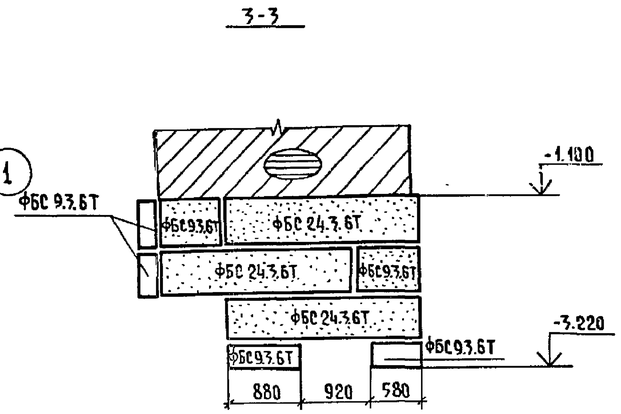


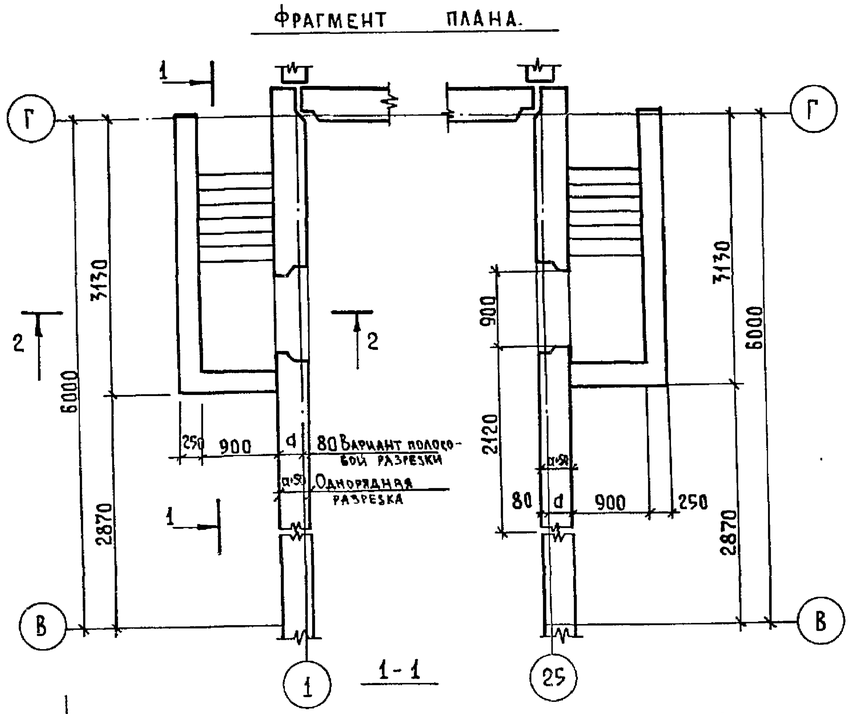


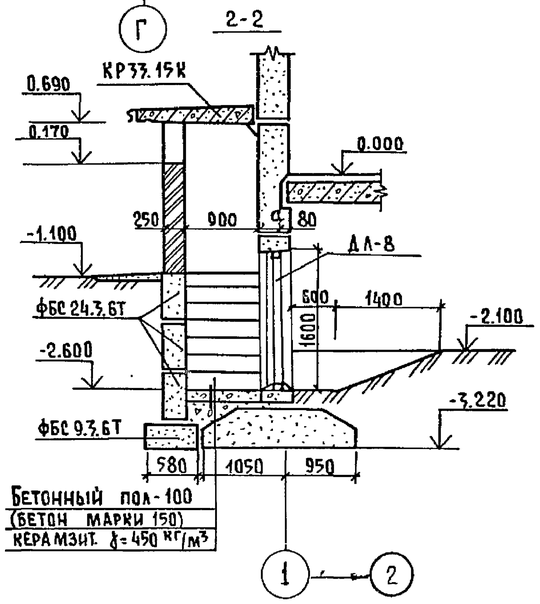


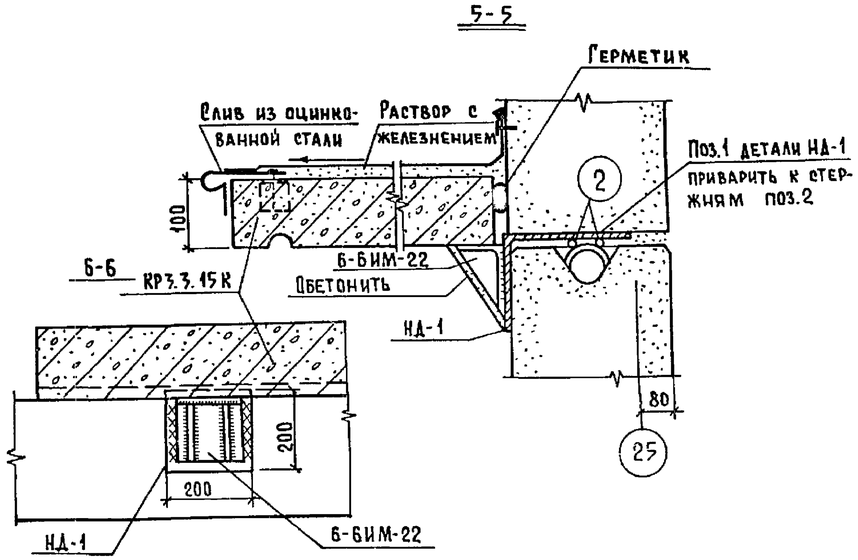


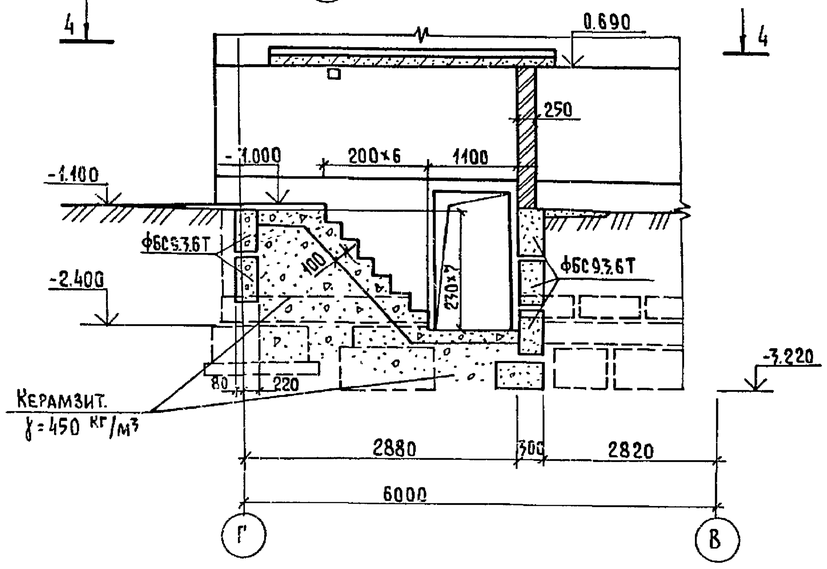


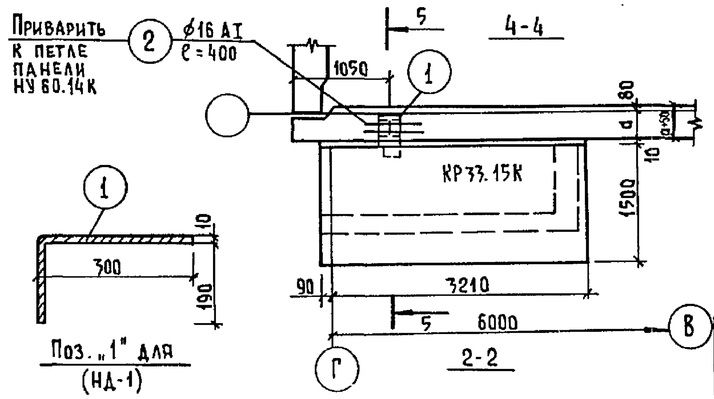





| Спецификация металла. | | | | | | | | |
|---|---|---|---|---|---|---|---|---|
| | NN поз. | профиль | длина мм | кол. шт. | общая длина м | Вес кг 1 поз. | Вес кг всех. | Вес издел. кг |
| НД-1 | 1 | -8×200 | 500 | 1 | 0.50 | 6.28 | 6.28 | 7.54 |
| | 2 | Ф16АI | 400 | 2 | 0.80 | 0.63 | 1.26 | |

| | | | |
|---|---|---|---|
| Ст.инж.пр. | Кузнецова | | 111-25-21/1.2 Ал.I ч. 01-1 |
| Зав.отд. | Пересыпкин | | |
| Гл.инж.пр. | Сидоров | | 5 этажный 6 секционный жилой дом на 79 квартир. |
| Гл.кон.пр. | Амитриев | | Стадия: Р; Лист: 10; Листов: |
| Гл.кон.пр. | Голоб | | |
| Рук.гр. | Натыкина | | Вход в техподполье. План. Разрезы. |
| Провер. | Романов | | КБ по железобетону им. А.А. Якушева |
| Разраб. | Прохина | | |

Привязан

Инв. №

Согласовано: Рук. бриг. арх. Кузнецова

Инв. N подл. | Подпись и дата | Взам. инв. N

Копировал: Балакина. 18855-01 12. Формат: 22г.

## Фрагмент плана фундаментов

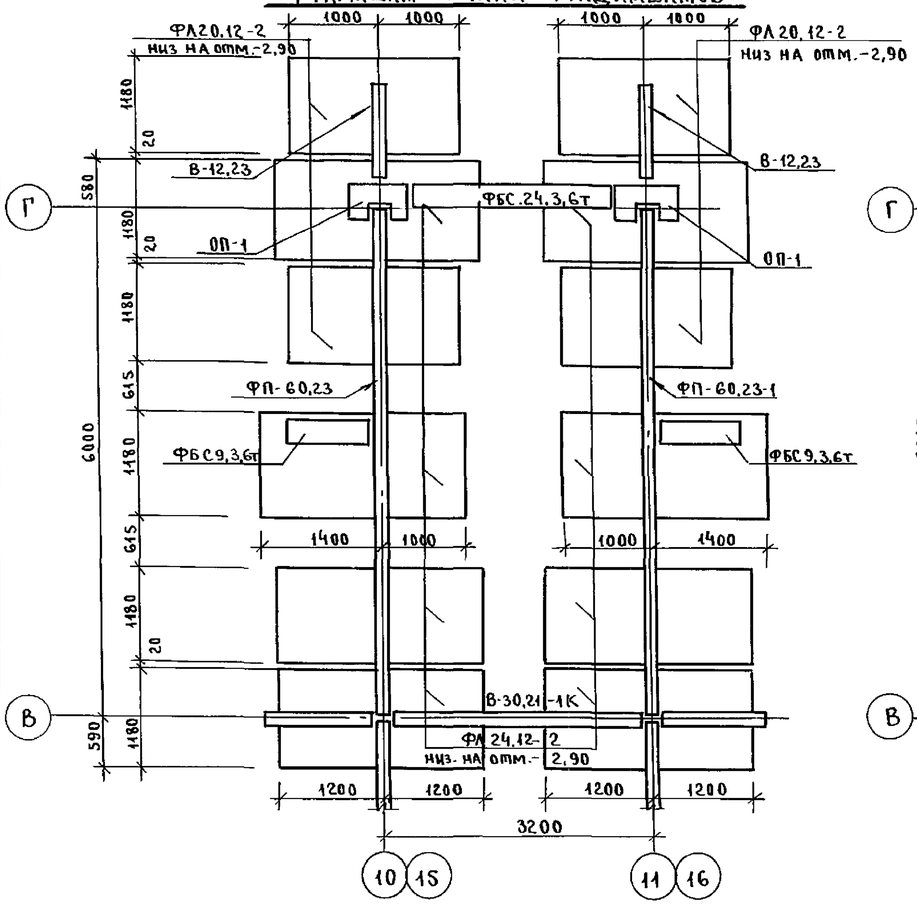


## Планы лестничных клеток

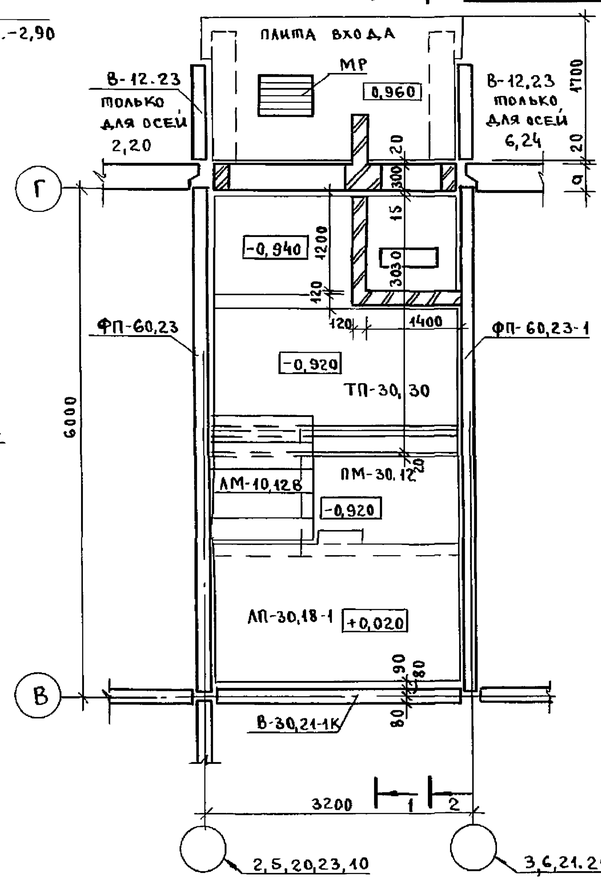


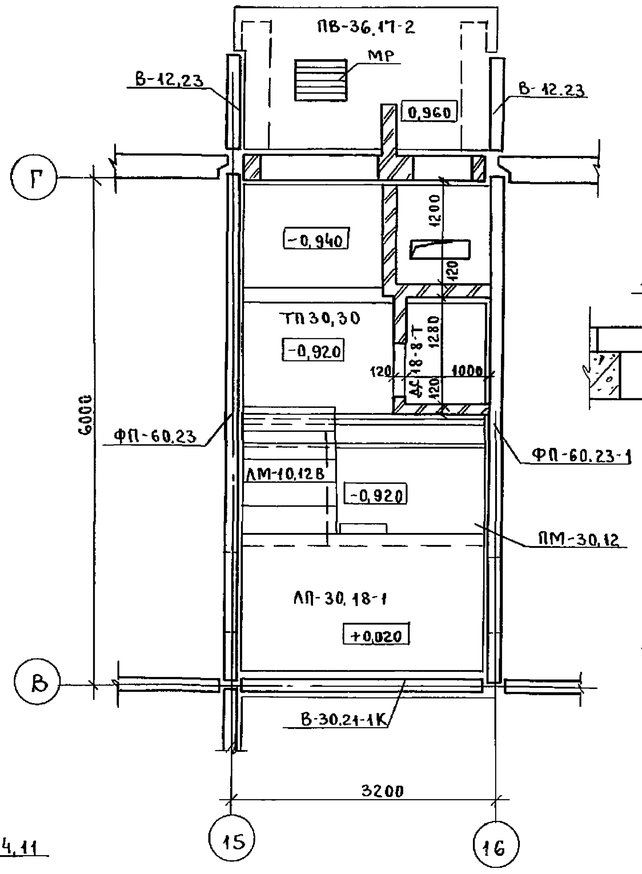


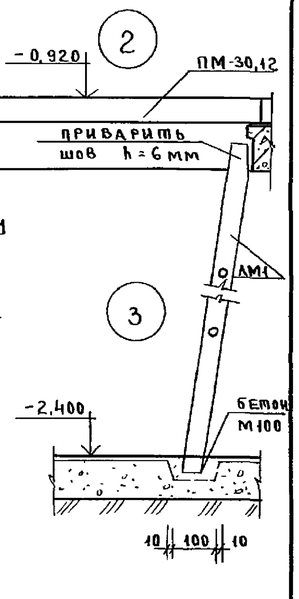


## 1-1

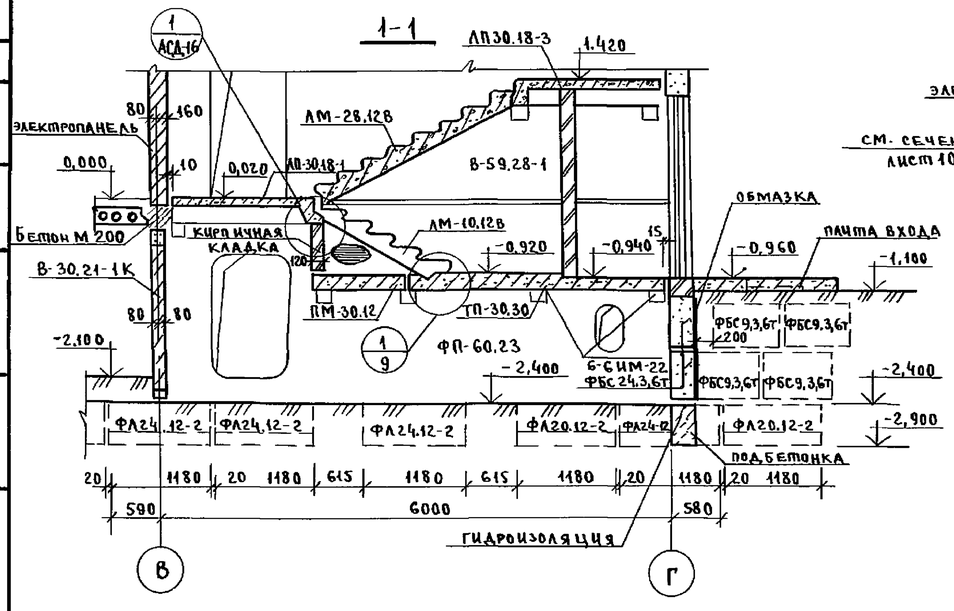


## 2-2

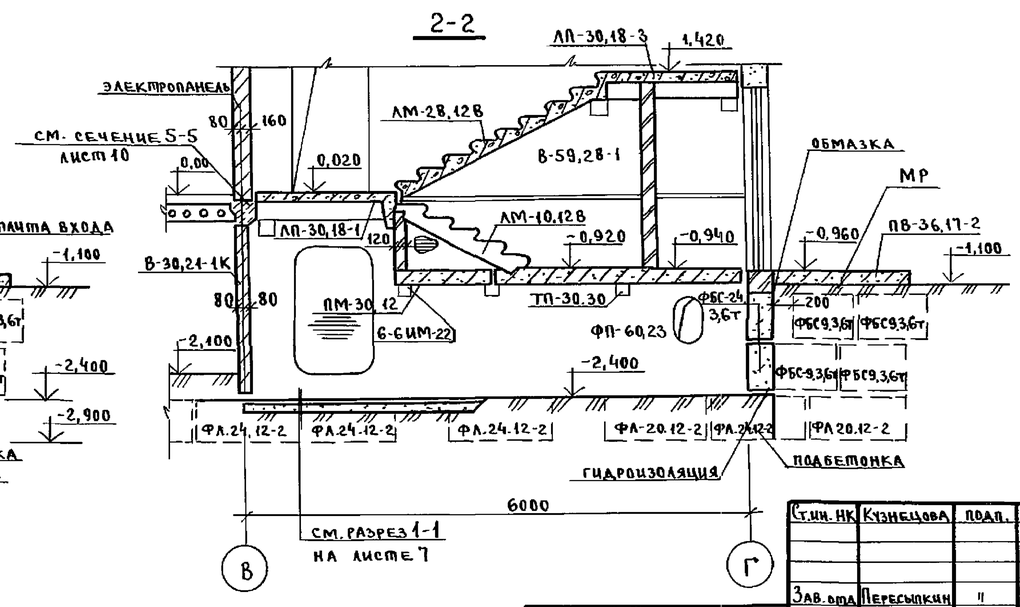


Согласовано: Рук. бриг арх. Кузнецова; подп.; Взам. инв. N; Подпись и дата; Инв. N подл.

Привязан:

Инв. N°

| | | | |
|---|---|---|---|
| Ст.ин. НК | Кузнецова | подп. | |
| Зав. отд. | Пересыпкин | " | |
| Гл. ин. арх. | Сидоров | " | |
| Гл. Кон. отд. | Дмитриев | " | |
| Гл. Кон. пр. | Голоб | " | |
| Рук. гр. | Натикина | " | |
| Пров. | Романов | " | |
| Разр. | Прохина | " | |

111-25-21/1,2 Ал.I ч.01-1

5этажный 6секционный жилой дом на 79 квартир

| Стадия | Лист | Листов |
|---|---|---|
| Р | 11 | |

Планы и разрезы по лестничным клеткам.

КБ по железобетону им. А.А.Якушева

18855-01 13

Пров. 28.07.92

Кон. Хомченко

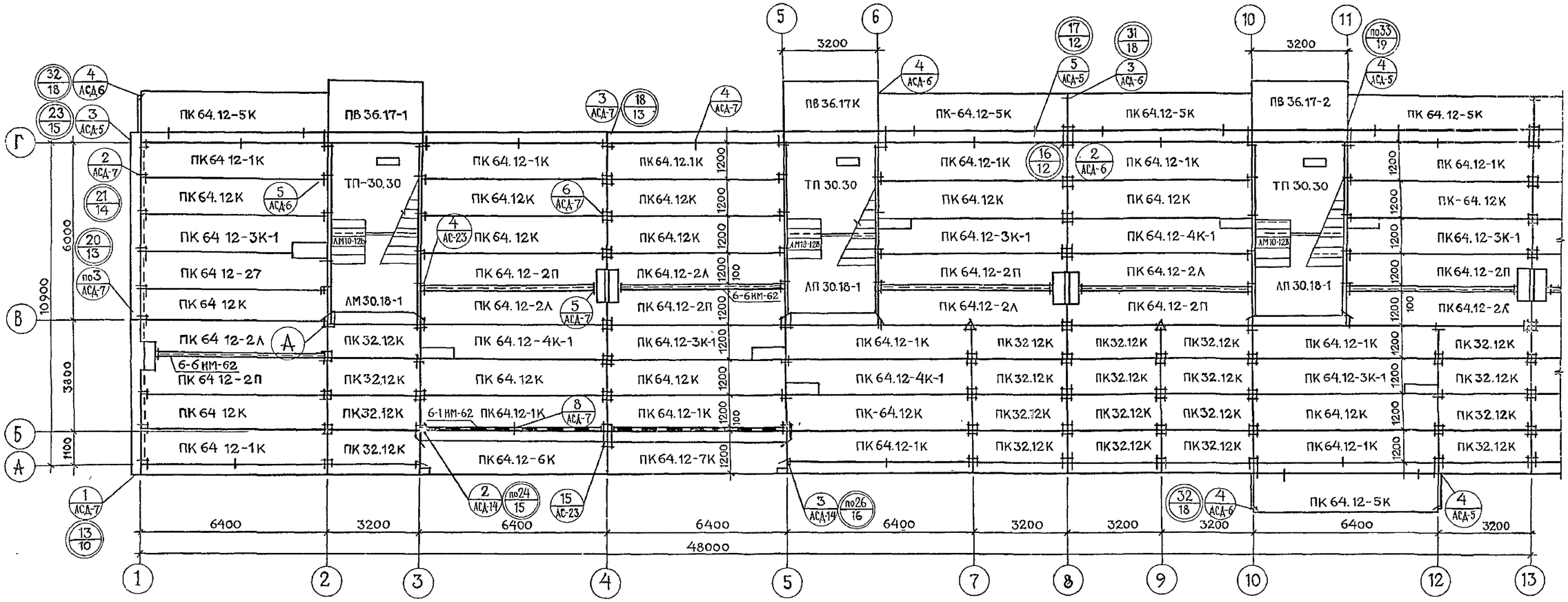


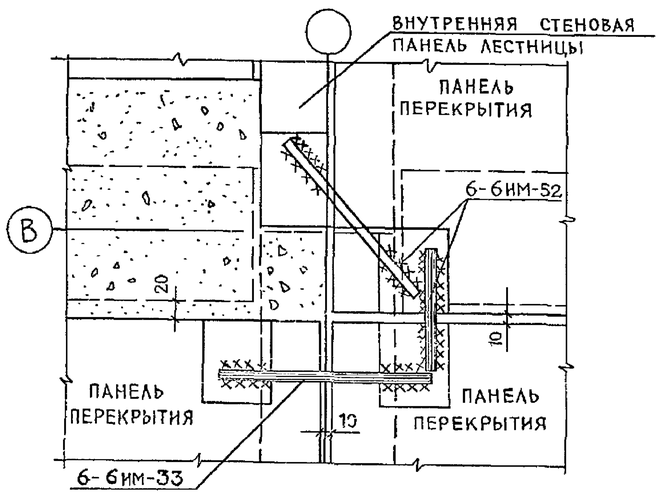


Общие примечания см. на листе 13.

| | | | | | | | |
|---|---|---|---|---|---|---|---|
| Ст.инж. НК | Кузнецова | | 111-25-21/1,2 | | | Ал.I ч.01-1 | |
| Зав.отд. | Пересыпкин | | | | | | |
| Гл.ин.отд | Сидоров | | 5 этажный 6 секционный жилой дом на 79 квартир | Стадия | Лист | Листов | |
| Гл.кон.отд | Дмитриев | | | Р | 12 | | |
| Гл.кон.пр | Голоб | | | | | | |
| Рук.бр. | Натыкина | | Монтажный план перекрытия над техническим подпольем в осях 1÷13. из плит шириной 1190 мм. | КБ по железобетону им. А.А. Якушева | | | |
| Провер. | Романов | | | | | | |
| Разраб. | Барышникова | | | | | | |

Привязан:

Инв. №

Рук.бриг.спец. Соловьева; Рук.бриг.элект. Костина

Взам.инв.№; Подпись и дата; Инв.№ подл.

Копировал: 18855-01 14 Формат 22

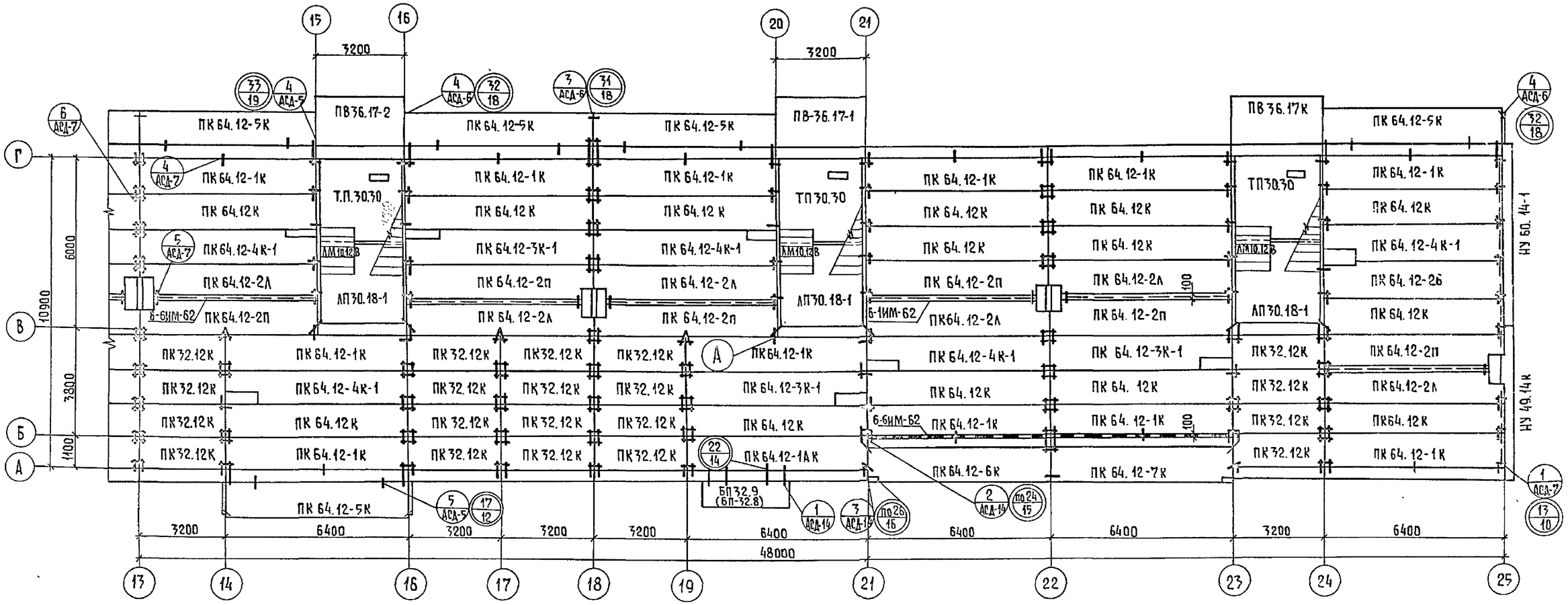


Примечания:

1. Общие указания см. пояснительную записку.
2. Заделку швов между панелями перекрытия производить после их монтажа цементным раствором марки М 100.
3. Марки балконов в скобках даны для варианта полосовой разрезки.
4. Широкие швы (100мм) армируются каркасом 6-6 ИМ-62 и заделываются бетоном марки М200.
5. Торцы пустот панелей перекрытия должны быть заделаны в заводских условиях бетоном марки М200 в соответствии с чертежами изделий.
6. Узел „А" см. на листе 12.

| | | | |
|---|---|---|---|
| Ст.инж. НК | Кузнецова | | |
| Зав.отд. | Пересыпкин | | |
| Гл.инж.от. | Сидоров | | |
| Гл.кон.от. | Дмитриев | | |
| Гл.кон.пр. | Голоб | | |
| Рук.гр. | Натыкина | | |
| Провер. | Романов | | |
| Разраб. | Барыыникова | | |

Привязан

Инв. №

111-25-21/1.2 Ал.I ч. 01-1

5 этажный 6 секционный жилой дом на 79 квартир.

| Стадия | Лист | Листов |
|---|---|---|
| Р | 13 | |

Монтажный план перекрытия над техподпольем в осях „13-25" из плит шириной 1190 мм.

КБ по железобетону им. А.А.Якушева

Копировал: Балакина. 18855-01 15 Формат: 22 г.

Инв. № подл. | Подпись и дата | Взам. инв. №
Рук. арх. спец. | Фоломеева
Рук. бриг. электр. | Костина

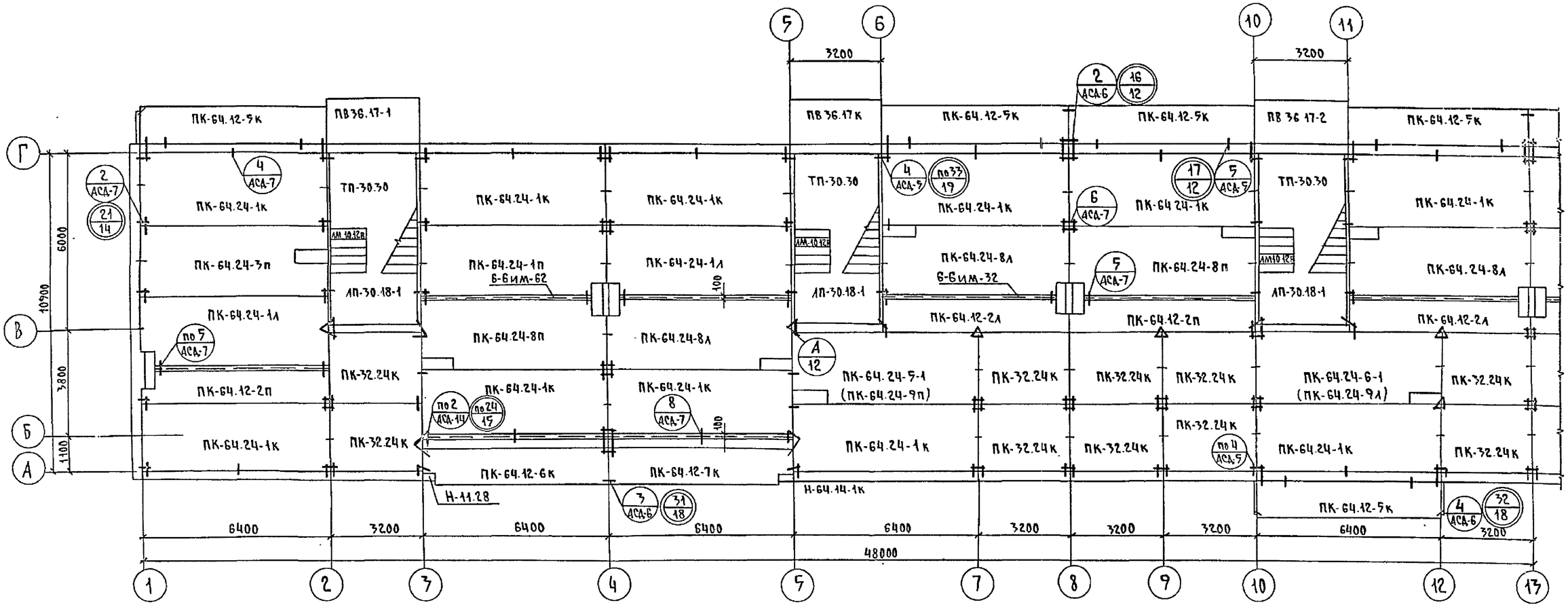


Общие примечания см. на листе 13.

| | | | |
|---|---|---|---|
| Ст.инж.НК | Кузнецова | | |
| Зав.отд. | Пересыпкин | | |
| Гл.инж.от | Сидоров | | |
| Гл.кон.от | Дмитриев | | |
| Гл.кон.пр. | Годоб | | |
| Рук.гр. | Натыкина | | |
| Провер. | Романов | | |
| Разраб. | Прохина | | |

Привязан:

Инв.№

111-25-21/1,2 Ал.I ч.01-1

5этажный 8секционный жилой дом на 79 квартир

| Стадия | Лист | Листов |
|---|---|---|
| Р | 14 | |

Монтажный план перекрытия над техническим подпольем в осях „1-13" из плит шириной 2390мм

КБ по железобетону им. А.А. Якушева

Копировал:

18855-01 16 Формат 22г

Инв.№подл. | Подпись и дата | Взам.инв.№ | Рук.группы Позднякова | Рук.бригады Костина

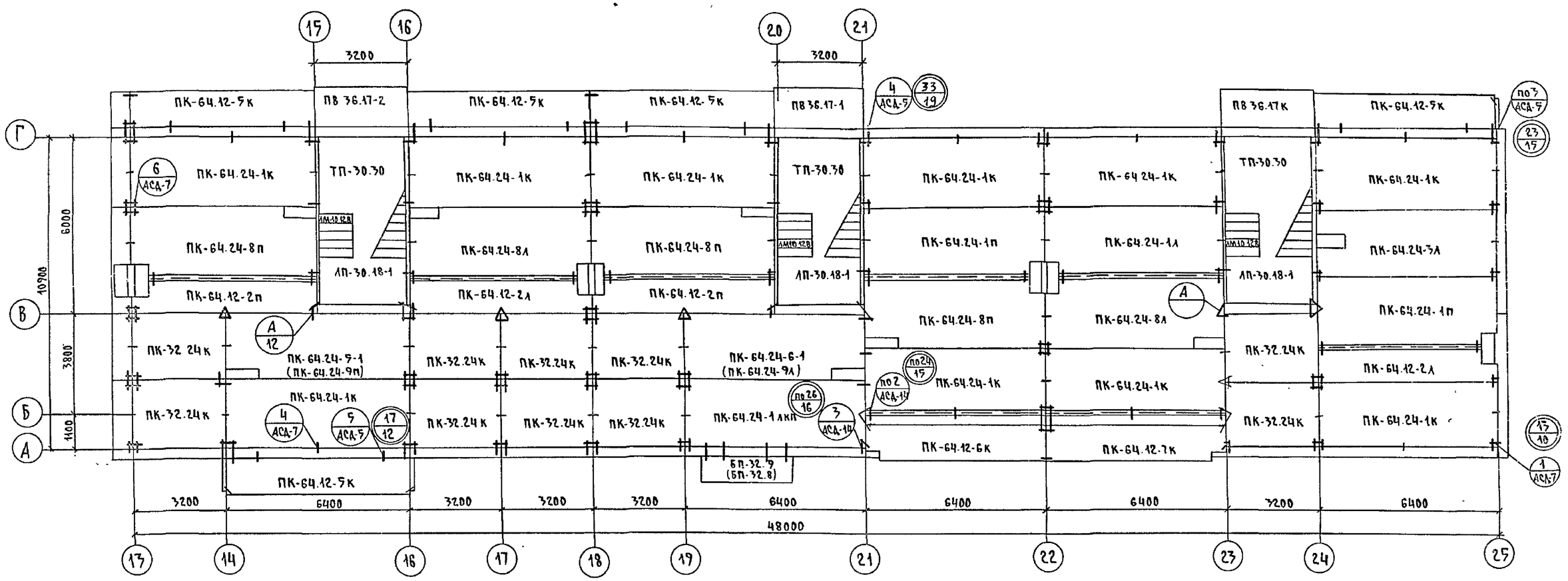


Примечания:

1. Общие примечания см. на листе 13.
2. Марки плит перекрытия в скобках даны для варианта с пустотами диаметром 12,7 мм.

| | | | |
|---|---|---|---|
| Ст.инж.НК | Кузнецова | | 111-25-21/1,2 Ал.I ч.01-1 |
| Зав.отд. | Пересыпкин | | |
| Гл.инж.пр. | Сидоров | | 5 этажный 6 секционный жилой дом на 79 квартир — Стадия: Р; Лист: 15; Листов: |
| Гл.кон.пр. | Амитриев | | |
| Гл.кон.пр. | Голоб | | |
| Рук.гр. | Натыкина | | Монтажный план перекрытия над техническим подпольем в осях „13-25" из плит шириной 2390 мм |
| Провер. | Романов | | КБ по железобетону им. А.А. Якушева |
| Разраб. | Барышников | | |

Привязан:

Инв. №

Копировал: 18855-01 17 Формат: 22г

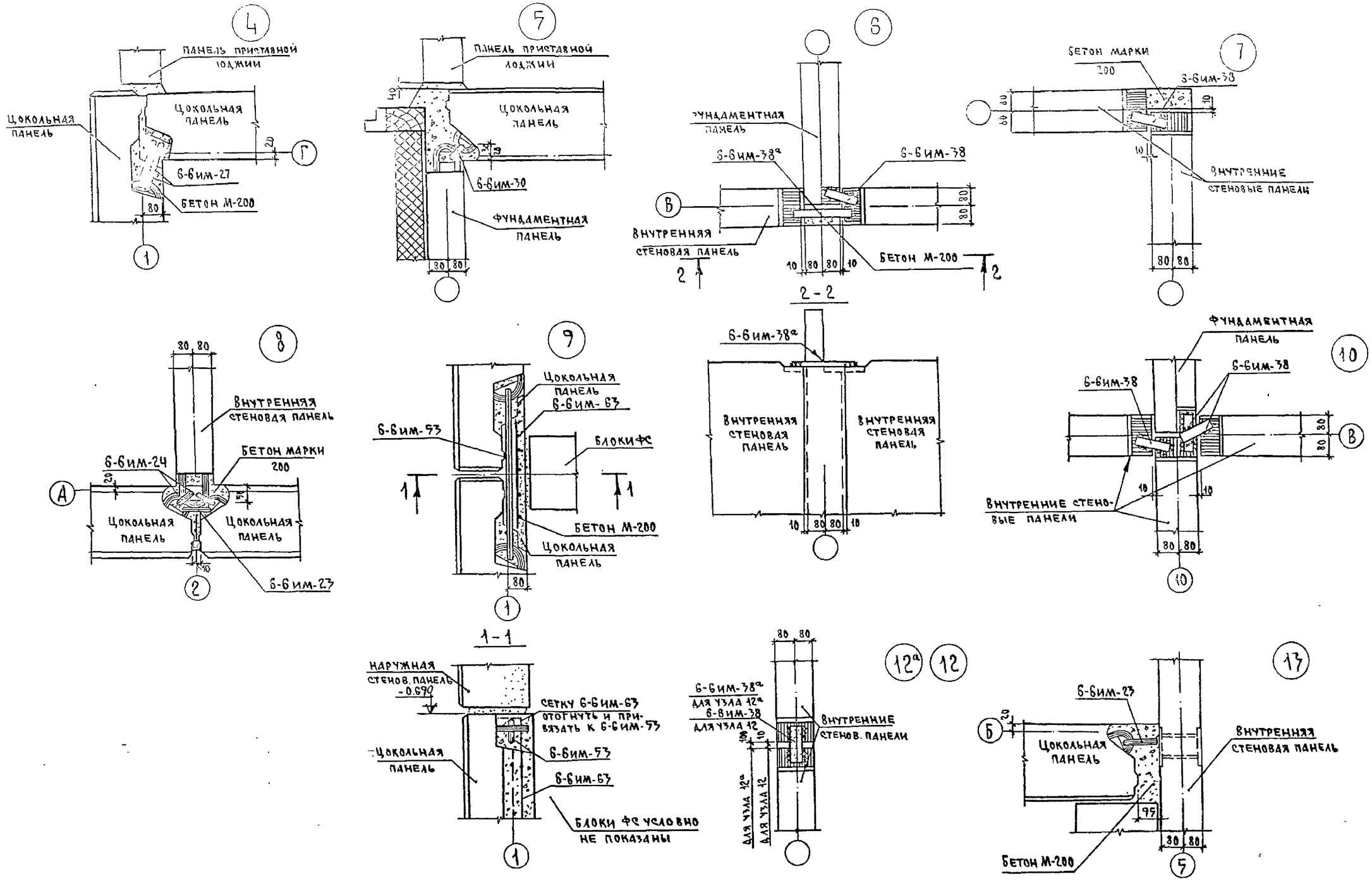


| | | | |
|---|---|---|---|
| Ст.инж.ПК | Кузнецова | | 111-25-21/1.2 Ал. I ч.01-1 |
| Зав.отд. | Пересыпкин | | |
| Гл.инж.от. | Сидоров | | 9этажный 6секционный жилой дом на 79 квартир |
| Гл.конс.от. | Дмитриев | | |
| Гл.кон.пр. | Голоб | | |
| Рук.гр. | Натыкина | | Узлы 4÷13 |
| Провер. | Натыкина | | |
| Разраб. | Рожкова | | |

| Стадия | Лист | Листов |
|---|---|---|
| Р | 16 | |

КБ по железобетону им Д.А.Якушева

Привязан:

Инв. №

Взамен инв. | Подпись и дата | Инв. № подл.

Копировал: 18855-01 18 Формат: 22г

| Марка поз | Обозначение | Наименование | Кол. | Масса ед. кг | Примеч. |
|---|---|---|---|---|---|
| Фундаменты при однорядной разрезке стен | | | | | |
| | Серия 1-112.5 вып.2 | ФЛ 20.12-2 | 101 | 2440 | |
| | Тоже | ФЛ 24.12-2 | 90 | 2845 | |
| | ГОСТ 13579-78 | ФБС 9.3.6-Т | 165 | 350 | |
| | Тоже | ФБС 24.3.6-Т | 28 | 970 | |
| Фундаменты при полосовой разрезке стен | | | | | |
| | Серия 1.112-5 вып.2 | ФЛ 20.12-2 | 101 | 2440 | |
| | Тоже | ФЛ 24.12-2 | 90 | 2845 | |
| | ГОСТ 13579-78 | ФБС-9.3 6-Т | 179 | 350 | |
| | Тоже | ФБС-24.3.6Т | 35 | 970 | |
| | Серия 25 Ал. III часть 4-8 | ОП-1 | 38 | 195 | |
| Цокольные панели при однорядной разрезке стен для $t^н$=-20°С | | | | | |
| Ц-32.23 | Серия 25 Ал III часть 1-52 | Ц-32.23.2.5 | 10 | 2870 | |
| Ц-63.23 | То же | Ц-63.23-2.5 | 4 | 5620 | |
| Ц-64.23 | " | Ц-64.23.2.5 | 17 | 6480 | |
| Ц-64.23-2 | " | Ц-64.23.2.5-2 | 1 | 5470 | |
| ЦУ-11.23 | " | ЦУ-11.23-2.5 | 2 | 980 | |
| ЦУ-11-23-1 | " | ЦУ-11.23.2.5-1 | 2 | 980 | |
| ЦУ-36.23 | " | ЦУ-36.2.3.3 | 1 | 4340 | |
| ЦУ-36.23А | " | ЦУ-36.23.3л | 1 | 4340 | |
| ЦУ-37.23 | " | ЦУ-37.23.3 | 2 | 4550 | |
| ЦУ-39.23-1 | часть 4-32 | ЦУ-39.23.3-1 | 1 | 3240 | |
| ЦУ-39.23-2 | то же | ЦУ-39.23.3-2 | 1 | 3240 | |
| Цокольные панели при однорядной разрезке стен для $t^н$=-30°С | | | | | |
| Ц-32.23 | Серия 25 Ал. III часть 1-52 | Ц-32.23.3 | 10 | 3450 | |
| Ц-63.23 | Тоже | Ц-63.23.3 | 4 | 6750 | |
| Ц-64.23 | " | Ц-64.23.3 | 17 | 7630 | |
| Ц-64.23-2 | " | Ц-64.23.3-2 | 1 | 6570 | |
| ЦУ-11.23 | " | ЦУ-11.23.3 | 2 | 1140 | |
| ЦУ-11.23-1 | " | ЦУ-11.23.3-1 | 2 | 1140 | |
| ЦУ-36.23 | " | ЦУ-36.23.3.5 | 1 | 5020 | |
| ЦУ-36.23А | " | ЦУ-36.23.3.5л | 1 | 5020 | |
| ЦУ-37.23 | " | ЦУ-37.23.3.5 | 2 | 5210 | |
| ЦУ-39.23-1 | часть 4-32 | ЦУ-39.23.3.5-1 | 1 | 3880 | |
| ЦУ-39.23-2 | то же | ЦУ-39.23.3.5-2 | 1 | 3880 | |

| Марка | Обозначение | Наименование | Кол. | Масса ед. кг | Примеч. |
|---|---|---|---|---|---|
| Цокольные панели при однорядной разрезке стен для $t^н$=-40°С | | | | | |
| Ц-32.23 | Серия 25 Ал. III часть 1-52 | Ц-32.23.3.5 | 10 | 4030 | |
| Ц-63.23 | то же | Ц-63.23.3.5 | 4 | 7860 | |
| Ц-64.23 | " | Ц-64.23.3.5 | 17 | 8760 | |
| Ц-64.23-2 | " | Ц-64.23.3.5-2 | 1 | 7650 | |
| ЦУ-11-23 | " | ЦУ-11.23.3.5 | 1 | 1340 | |
| ЦУ-11.23-1 | " | ЦУ-11.23.3.5-1 | 2 | 1340 | |
| ЦУ-36.23 | " | ЦУ-36.23.4 | 1 | 5700 | |
| ЦУ-36.23-1 | " | ЦУ-36.26.4л | 1 | 5700 | |
| ЦУ-37.23 | " | ЦУ-37.23-4 | 2 | 5880 | |
| ЦУ-39.23-1 | часть 4-32 | ЦУ-39.23.4-1 | 1 | 4510 | |
| ЦУ-39.23-2 | то же | ЦУ-39.23.4-2 | 1 | 4510 | |
| Цокольные панели при полосовой разрезке стен для $t^н$=-20°С | | | | | |
| | часть 1-24 | Ц-32.14к | 10 | 2150 | |
| | Тоже | Ц-62.14 | 4 | 4200 | |
| | | Ц-64.14к | 18 | 4300 | |
| | | Ц-11.20 | 2 | 950 | |
| | | Ц-11.20-1 | 2 | 950 | |
| | часть 4-5 | ЦУ-49.14-2 | 1 | 4000 | |
| | то же | ЦУ-49.14-3 | 1 | 4000 | |
| | часть 1-24 | ЦУ-60.14 | 2 | 5260 | |
| Цокольные панели при полосовой разрезке стен для $t^н$=-30°С | | | | | |
| | часть 1-24 | Ц-32.14к | 10 | 2420 | |
| | Тоже | Ц-62.14 | 4 | 4800 | |
| | " | Ц-64.14к | 18 | 4950 | |
| | " | Ц-11.20 | 2 | 1170 | |
| | " | Ц-11.20-1 | 2 | 1170 | |
| | часть 4-5 | ЦУ-49.14-2 | 1 | 4390 | |
| | Тоже | ЦУ-49.14-3 | 1 | 4390 | |
| | часть 1-24 | ЦУ-60.14 | 2 | 6000 | |
| Цокольные панели при полосовой разрезке стен для $t^н$=-40°С | | | | | |
| | часть 1-24 | Ц-32.14к | 10 | 2780 | |
| | Тоже | Ц-62.14 | 4 | 5500 | |
| | " | Ц-64.14к | 18 | 5630 | |
| | " | Ц-11.20 | 2 | 1320 | |

| Марка поз. | Обозначение | Наименование | Кол | Масса ед. кг | Примеч. |
|---|---|---|---|---|---|
| | часть 1-24 | Ц-11.20-1 | 2 | 1320 | |
| | часть 4-5 | ЦУ-49.14-2 | 1 | 4840 | |
| | Тоже | ЦУ-49.14-3 | 1 | 4840 | |
| | часть 1-24 | ЦУ-60.14 | 2 | 6750 | |
| Внутренние стеновые панели | | | | | |
| | Серия 25 Ал. III часть 2-4 | В-10.21к | 8 | 825 | |
| | Тоже | В-12.23 | 14 | 950 | |
| | " | В-30 21-1к | 12 | 1800 | |
| | " | В-49.21к | 10 | 4000 | |
| | " | В-49 21-1к | 10 | 3270 | |
| | " | В-49.21-2 | 4 | 4000 | |
| Внутренние стеновые панели из керамзитобетона /вариант/ | | | | | |
| | Серия 25 Ал. III часть 2-16 | В-10.21.1.8к | 8 | 590 | |
| | Тоже | В-12.23.1.8 | 14 | 720 | |
| | " | В-30.21.1.8-1к | 12 | 1310 | |
| | " | В-49.21.1.8к | 10 | 2780 | |
| | " | В-49.21.1.8-1к | 10 | 1980 | |
| | " | В-49.21.1.8-2 | 4 | 2780 | |
| Фундаментные панели | | | | | |
| | Серия 25 Ал. III часть 4-5 | ФП-60.23 | 6 | 4600 | |
| | Тоже | ФП-60 23-1 | 6 | 4600 | |
| Фундаментные панели из керамзитобетона /вариант/ | | | | | |
| | Серия 25 Ал. III часть 2-14 | ФП-60 23.1.8 | 6 | 3780 | |
| | Тоже | ФП-60.23.1.8-1 | 6 | 3780 | |

Привязан:

Инв. №

| | | |
|---|---|---|
| Ст.инж.НК | Кузнецова | |
| Зав.отд. | Пересыпкин | |
| Гл.инж.от. | Сидоров | |
| Гл.кон.от. | Дмитриев | |
| Гл.конпр | Голов | 11.11.86 |
| Рук.гр. | Натыкина | |
| Провер. | Романов | |
| Разраб | Поликарпова | |

111-25-21/1,2 Ал. I ч.01-1

5этажный 6секционный жилой дом на 79 квартир

| Стадия | Лист | Листов |
|---|---|---|
| Р | 17 | |

Спецификация бетонных и железобетонных элементов

КБ по железобетону им. А.А Якушева

Копировал: 18855-01 19 Формат: А2г

Инв.№ подл. | Подпись и дата | Взам.инв.№

| Марка | Обозначение | Наименование | Кол. | Масса ед.кг | Примеч. |
|---|---|---|---|---|---|
| | Панели перекрытия шириной 1190 | | | | |
| | Серия 25, альб. III часть 3-3 | ПК-64.12К | 28 | 2300 | |
| | то же | ПК-64.12-1К | 25 | 2600 | |
| | " | ПК-64.12-1АК | 1 | 2600 | |
| | " | ПК-64.12-2Л | 12 | 2270 | |
| | " | ПК-64.12-2П | 12 | 2270 | |
| | " | ПК-64.12-3К-1 | 8 | 2500 | |
| | " | ПК-64.12-4К-1 | 8 | 2500 | |
| | часть 3-10 | ПК-64.12.26 | 1 | 2175 | |
| | то же | ПК-64.12-27 | 1 | 2175 | |
| | часть 3-3 | ПК-64.12-5К | 10 | 2600 | |
| | то же | ПК-64.12-6К | 2 | 2250 | |
| | " | ПК-64.12-7К | 2 | 2250 | |
| | " | ПК-32.12К | 40 | 1100 | |
| | | | | | |
| | | | | | |
| | Панели перекрытия шириной 2390 (вариант) | | | | |
| | Серия 25, Альб. III, часть 3-10 | ПК-64.24-1К | 21 | 4675 | |
| | то же | ПК-64.24-1Л | 3 | 4600 | |
| | " | ПК-64.24-1П | 3 | 4600 | |
| | " | ПК-64.24-5-1 | 2 | 4450 | |
| | " | ПК-64.24-6-1 | 2 | 4450 | |
| | " | ПК-64.24-8Л | 5 | 4470 | |
| | " | ПК-64.24-8П | 5 | 4470 | |
| | часть 3-3 | ПК-64.12-2Л | 4 | 2270 | |
| | то же | ПК-64.12-2П | 4 | 2270 | |
| | " | ПК-64.12-5К | 10 | 2600 | |
| | " | ПК-64.12-6К | 2 | 2250 | |
| | " | ПК-64.12-7К | 2 | 2250 | |
| | часть 3-10 | ПК-64.24-1АКП | 1 | 4675 | |
| | то же | ПК-32.24К | 20 | 2325 | |
| | " | ПК-64.24-3П | 1 | 4550 | |
| | " | ПК-64.24-3Л | 1 | 4550 | |
| | | | | | |
| | Панели перекрытия шириной 2390 с пустотами 127 (вариант) | | | | |
| | Серия 25 Альб. III часть 3-19 | ПК-64.24-1К | 21 | 5925 | |
| | то же | ПК-64.24-1Л | 3 | 5850 | |
| | " | ПК-64.24-1П | 3 | 5850 | |
| | " | ПК-64.24-9Л | 2 | 5750 | |
| | " | ПК-64.24-9П | 2 | 5750 | |
| | " | ПК-64.24-8Л | 5 | 5750 | |
| | " | ПК-64.24-8П | 5 | 5750 | |

| Марка поз. | Обозначение | Наименование | Кол. | Масса ед.кг | Примеч. |
|---|---|---|---|---|---|
| | то же | ПК-64.12-2Л | 4 | 3075 | |
| | " | ПК-64.12-2П | 4 | 3075 | |
| | " | ПК-64.12-5К | 10 | 3025 | |
| | " | ПК-64.12-6К | 2 | 2900 | |
| | " | ПК-64.12-7К | 2 | 2900 | |
| | " | ПК-64.24-1АКП | 1 | 5925 | |
| | " | ПК-32.24К | 20 | 2900 | |
| | " | ПК-64.24-3П | 1 | 5750 | |
| | " | ПК-64.24-3Л | 1 | 5750 | |
| | | | | | |
| | Прочие изделия | | | | |
| | Серия 25, Альб. III, часть 4-8 | ПВ-36.17К | 2 | 2230 | |
| | то же | ПВ-36.17-1 | 2 | 2230 | |
| | " | ПВ-36.17-2 | 2 | 2030 | |
| | " | АМ-10,12В | 6 | 875 | |
| | " | КР-33.15К | 2 | 1250 | |
| | часть 4-5 | ТП-30.30 | 6 | 3175 | |
| | то же | ЛП-30.18-1 | 6 | 1750 | |
| | " | ПМ-30.12 | 5 | 1425 | |
| | " | ПМ-30.12-1 | 1 | 1175 | |
| | часть 12-18 | БП-32.8 | 1 | 790 | полосовая разрезка |
| | то же | БП-32.9 | 1 | 1075 | |
| | Серия 1.099.1-1 | ЛС 11.17 | 12 | 115 | |
| | Ограждение лестницы и площадки | | | | |
| | Серия 25, альб. III, ч.6-6 | 6-6 ИМ-2 | 7 | 18.24 | |
| | то же | 6-6 ИМ-3 | 1 | 18.20 | |
| | ч.4-5 | 4-5 ИМ-1 | 1 | 16.62 | |
| | Решётка для вытирания ног | | | | |
| | Серия ИИ-03-03 Ал.71-64 | МР | 6 | 12,71 | |
| | Накладная деталь | | | | |
| | Ал. I ч.01-1, л.10 | НД-1 | 2 | 7,54 | |
| | Стремянка в техподполье | | | | |
| | Серия 25, Ал. III ч.4-5 | ЛМ1 | 1 | 11,34 | |
| | Монтажные связи для однорядной разрезки. | | | | |
| | Серия 25, альбом III, ч.66 | 6-6 ИМ-23 | 4 | 0,285 | |
| | то же | 6-6 ИМ-27 | 4 | 0,32 | |
| | " | 6-6 ИМ-28 | 28 | 0,20 | |
| | " | 6-6 ИМ-29 | 4 | 0,535 | |
| | " | 6-6 ИМ-32 | 32 | 0,49 | |
| | " | 6-6 ИМ-33 | 237 | 0,154 | |
| | " | 6-6 ИМ-34 | 44 | 0,20 | |
| | " | 6-6 ИМ-35 | 68 | 0,11 | |

| Марка поз. | Обозначение | Наименование | Кол. | Масса ед.кг | Примеч. |
|---|---|---|---|---|---|
| | Серия 25, альбом III, ч.6-6 | 6-6 ИМ-37 | 12 | 0,115 | |
| | то же | 6-6 ИМ-38 | 59 | 0,27 | |
| | " | 6-6 ИМ-38а | 19 | 0,47 | |
| | " | 6-6 ИМ-40 | 5 | 0,98 | |
| | " | 6-6 ИМ-51 | 44 | 0,19 | |
| | " | 6-6 ИМ-52 | 190 | 0,09 | |
| | " | 6-6 ИМ-60 | 31 | 0,68 | |
| | " | -40×8; ℓ=220 | 4 | 17,6 | |
| | Монтажные связи для полосовой разрезки. | | | | |
| | Серия 25, альб. III, ч.66 | 6-6 ИМ-23 | 55 | 0,285 | |
| | то же | 6-6 ИМ-27 | 12 | 0,32 | |
| | " | 6-6 ИМ-28 | 48 | 0,20 | |
| | " | 6-6 ИМ-29 | 24 | 0,535 | |
| | " | 6-6 ИМ-30 | 38 | 0,23 | |
| | " | 6-6 ИМ-32 | 30 | 0,49 | |
| | " | 6-6 ИМ-33 | 249 | 0,154 | |
| | " | 6-6 ИМ-34 | 14 | 0,20 | |
| | " | 6-6 ИМ-35 | 40 | 0,11 | |
| | " | 6-6 ИМ-37 | 16 | 0,115 | |
| | " | 6-6 ИМ-38 | 33 | 0,27 | |
| | " | 6-6 ИМ-38а | 7 | 0,47 | |
| | " | 6-6 ИМ-51 | 26 | 0,19 | |
| | " | 6-6 ИМ-52 | 190 | 0,09 | |
| | " | 6-6 ИМ-53 | 2 | 0,88 | |
| | " | 6-6 ИМ-57 | 22 | 1,43 | |
| | " | 6-6 ИМ-40 | 5 | 0,98 | |
| | " | 6-6 ИМ-60 | 12 | 0,68 | |
| | " | 6-6 ИМ-63 | 2 | 1,09 | |
| | " | 6-6 ИМ-22 | 72 | 4,67 | |
| | | | | | |
| | Спецификация деревянных изделий | | | Объём древес | |
| | Серия 25, альбом III, ч. 4-32 | ФПЦ-1 (рамки в цокольных) | 28 | 0,008 | |
| | Серия 1.136-11 | ДЛ-8 дверь-ЛАЗ | 3 | 0,085 | |
| | | | | | |
| | Серия 1-136-1 ч.1 | ДС-15.8т | 2 | 0.063 | |
| | | | | | |
| | Для установки ДС-15.8т | ставятся скобы пружины | | | |
| | для самозакрывания | ГОСТ 5088-72 | | | |

Привязан:

Инв №

| | | |
|---|---|---|
| Ст. инж. НК | Кузнецова | |
| Зав. отд | Пересыпкин | |
| Гл. ин. от. | Сидоров | |
| Гл. кон. от | Дмитриев | |
| Гл. кон. пр. | Голоб | |
| Рук. гр. | Натыкина | |
| Провер. | Романов | |
| Разраб. | Поликарпова | |

111-25-21/1,2 Ал. I ч.01-1

5 этажный 6 секционный жилой дом на 79 квартир

| Стадия | Лист | Листов |
|---|---|---|
| Р | 18 | |

Спецификация железобетонных металлических и деревянных изделий.

КБ по железобетону им. А.А. Якушева

Взам. инв. N | Подпись и дата | Инв. N подл.

Копировал: 18855-01 (20) Формат 2.2