# ТИПОВОЙ ПРОЕКТ
# 708-55.90

# МЕХАНИЗИРОВАННЫЙ ПУНКТ ПРИЕМА ЗАПОЛНИТЕЛЕЙ С ГОДОВЫМ ГРУЗООБОРОТОМ 300 ТЫС. КУБ.М

## АЛЬБОМ 7

## ЗАДАНИЕ ЗАВОДУ-ИЗГОТОВИТЕЛЮ НА КОМПЛЕКТНЫЕ ЭЛЕКТРОТЕХНИЧЕСКИЕ УСТРОЙСТВА

24754-07

Отпускная цена
на момент реализации
указана в счет-накладной

# ТИПОВОЙ ПРОЕКТ
# 708-55.90
# МЕХАНИЗИРОВАННЫЙ ПУНКТ ПРИЕМА ЗАПОЛНИТЕЛЕЙ С ГОДОВЫМ ГРУЗООБОРОТОМ 300 ТЫС. КУБ.М

## АЛЬБОМ 7

### ПЕРЕЧЕНЬ АЛЬБОМОВ

| | | |
|---|---|---|
| АЛЬБОМ 1 | ПЗ | ПОЯСНИТЕЛЬНАЯ ЗАПИСКА |
| | ТХ | ТЕХНОЛОГИЯ ПРОИЗВОДСТВА |
| | ТХ.Н | ОБЩИЕ ВИДЫ НЕТИПОВЫХ ТЕХНОЛОГИЧЕСКИХ КОНСТРУКЦИЙ |
| АЛЬБОМ 2 | АР | АРХИТЕКТУРНЫЕ РЕШЕНИЯ |
| | КМ | КОНСТРУКЦИИ МЕТАЛЛИЧЕСКИЕ |
| АЛЬБОМ 3 | КЖ | КОНСТРУКЦИИ ЖЕЛЕЗОБЕТОННЫЕ |
| АЛЬБОМ 4 | КЖИ | СТРОИТЕЛЬНЫЕ ИЗДЕЛИЯ |
| АЛЬБОМ 5 | ОВ | ОТОПЛЕНИЕ И ВЕНТИЛЯЦИЯ |
| | ВК | ВОДОПРОВОД И КАНАЛИЗАЦИЯ |
| АЛЬБОМ 6 | ЭМ | ЭЛЕКТРООБОРУДОВАНИЕ СИЛОВОЕ |
| | ЭО | ЭЛЕКТРООСВЕЩЕНИЕ |
| АЛЬБОМ 7 | | ЗАДАНИЕ ЗАВОДУ-ИЗГОТОВИТЕЛЮ НА КОМПЛЕКТНЫЕ ЭЛЕКТРОТЕХНИЧЕСКИЕ УСТРОЙСТВА |
| АЛЬБОМ 8 | СО | СПЕЦИФИКАЦИИ ОБОРУДОВАНИЯ |
| АЛЬБОМ 9 | ВМ | ВЕДОМОСТИ ПОТРЕБНОСТИ В МАТЕРИАЛАХ |
| АЛЬБОМ 10 | С | СМЕТЫ |


РАЗРАБОТАН ИНСТИТУТАМИ:

ПРОМТРАНСНИИПРОЕКТ (ВЕДУЩИЙ)

Главный инженер института — Е.И. Поляков

Главный инженер проекта — Н.Н. Кузнецов

ХАРЬКОВСКИЙ ПРОМСТРОЙНИИПРОЕКТ

Главный инженер института — Н.Ф. Довгий

Главный инженер проекта

ЧЕЛЯБИНСКОЕ ОТДЕЛЕНИЕ ВНИПИ „ТЯЖПРОМЭЛЕКТРОПРОЕКТ"

Главный инженер института — В.В. Голиков

Главный инженер проекта — Ю.Г. Юферов



УТВЕРЖДЕН ГОССТРОЕМ СССР

Протокол от 13 сентября 1988 г. № 31

ВВЕДЕН В ДЕЙСТВИЕ

ПРОМТРАНСНИИПРОЕКТОМ

Приказ от 15 января 1991г. № 7

| Наименование | Кол. НКУ | Кол. приведен | Обозначение чертежа общего вида | Примечание |
|---|---|---|---|---|
| Щит открытый однорядный | 1 | 7 | 001 ВО | |
| одностороннего обслуживания | | | | |
| Щ3 | | | | |
| | | | | |
| Щит открытый однорядный | 1 | 6 | 002 ВО | |
| одностороннего обслуживания | | | | |
| Щ4 | | | | |
| | | | | |
| Пульт управления П3 | 1 | 1 | 003 ВО | |

Количество приведенных панелей определено в соответствии с „Инструкцией о порядке учета станций управления" ОЛХ. 684.002-90 стр. 107 щиты рядного исполнения пункт „д".

Ал.7

| Изм | Лист | №докум | Подп. | Дата |
|---|---|---|---|---|
| Разраб | Петухова | | | |
| Пров | Филишкевич | | | |
| Гл.инж.пр | Юферов | | | 11.90 |
| Н.контр | Нестеренко | | | |
| Утв. | Никитин | | | |

708-55.90 ОДО ТБ1

Ведомость комплектных устройств.

Лит. | Лист | Листов 1

ВНИПИ ТЯЖПРОМЭЛЕКТРОПРОЕКТ имени Ф.Б.ЯКУБОВСКОГО Челябинское отделение

Формат А4

| № строки | Обозначение | Наименование |
|---|---|---|
| | РД 16.560-90 | Устройства комплектные низковольтные. Требования к проектной документации, передаваемой изготовителю. |
| | ОЛХ. 684.002-90 | Устройства комплектные низковольтные управления электроустановками. Руководящие материалы по проектированию. |
| | ОЛХ. 084.214-86 | Нормализованная серия блоков управления асинхронными двигателями с короткозамкнутым ротором 65030 |
| | ОЛМ. 684.000-87 | Формализованный язык записи аппаратов и приборов. |

| Изм | Лист | №докум | Подп. | Дата |
|---|---|---|---|---|
| Разраб | Петухова | | | |
| Пров | Филишкевич | | | |
| Гл.инж.пр | Юферов | | | 11.90 |
| Н.контр | Нестеренко | | | |
| Утв. | Никитин | | | |

708-55.90 ОДО ВД

Ведомость ссылочных документов НКУ.

Лит. | Лист | Листов 1

ВНИПИ ТЯЖПРОМЭЛЕКТРОПРОЕКТ имени Ф.Б.ЯКУБОВСКОГО Челябинское отделение

Формат А4

| Наименование | Обозначение | Стр | Форм. | Примеч. |
|---|---|---|---|---|
| | | | | |
| Обложка | | | | |
| Титульный лист | | 1 | А2 | |
| Содержание | ОДО ДС | 2 | А3 | |
| Ведомость комплектных | ОДО ТБ1 | 2 | А4 | |
| устройств | | | | |
| Ведомость ссылочных | ОДО ВД | 2 | А4 | |
| документов НКУ | | | | |
| Щит открытый Щ3 | 001 ВО | 3 | А3 | лист1 |
| Чертеж общего вида | | 3 | А4 | лист2,3 |
| | | 4 | А4 | лист4 |
| Щит открытый Щ3. Технические | 001 ТБ1 | 4 | А4 | лист1...3 |
| данные аппаратов | | | | |
| Щит открытый Щ3 | 001 ТБ2 | 5 | А4 | лист1..3 |
| Перечень надписей | | | | |
| Щит открытый Щ3 | 001 ТБ3 | 5 | А4 | лист1 |
| Таблица межпанельных | | | | |
| соединений | | | | |
| Щит открытый Щ3 | 001 ЭЧ | 6...9 | А2 | лист1...4 |
| Схема электрическая | | | | |
| соединений | | | | |
| Щит открытый Щ4 | 002 ВО | 10 | А3 | лист1 |
| Чертеж общего вида | | 10 | А4 | лист2,3 |
| | | 11 | А4 | лист4 |
| Щит открытый Щ4 | 002 ТБ1 | 11 | А4 | лист1...3 |
| Технические данные | | | | |
| аппаратов | | | | |

| Наименование | Обозначение | Стр | Форм. | Примеч. |
|---|---|---|---|---|
| Щит открытый Щ4 | 002 ЭЧ | 12...14 | А2 | лист1...3 |
| Схема электрическая | | | | |
| соединений | | | | |
| Щит открытый Щ4 | 002 ТБ2 | 15 | А4 | лист1,2 |
| Перечень надписей | | | | |
| Пульт П3. Чертеж | 003 ВО | 15 | А3 | |
| общего вида | | | | |
| Пульт П3. Технические | 003 ТБ1 | 16 | А4 | лист1,2 |
| данные аппаратов | | | | |
| Пульт П3. Перечень | 003 ТБ2 | 16 | А4 | лист1,2 |
| надписей. | | | | |
| Пульт П3. Схема элек- | 003 ЭЧ | 17 | А2 | |
| трическая соединений | | | | |

| Изм | Лист | №докум | Подп. | Дата |
|---|---|---|---|---|
| Разраб | Петухова | | | |
| Пров | Филишкевич | | | |
| Гл.инж.пр | Юферов | | | 11.90 |
| Н.контр | Нестеренко | | | |
| Утв. | Никитин | | | |

708-55.90 ОДО ДС

Содержание

Лит | Лист | Листов 1

ВНИПИ ТЯЖПРОМЭЛЕКТРОПРОЕКТ имени Ф.Б.ЯКУБОВСКОГО Челябинское отделение

Копировал Морозова 24754-07 3 Формат А3

Инв.№подл. | Подп. и дата | Взам.инв.№ | Инв.№дубл. | Подп. и дата

001 ВО лист 2

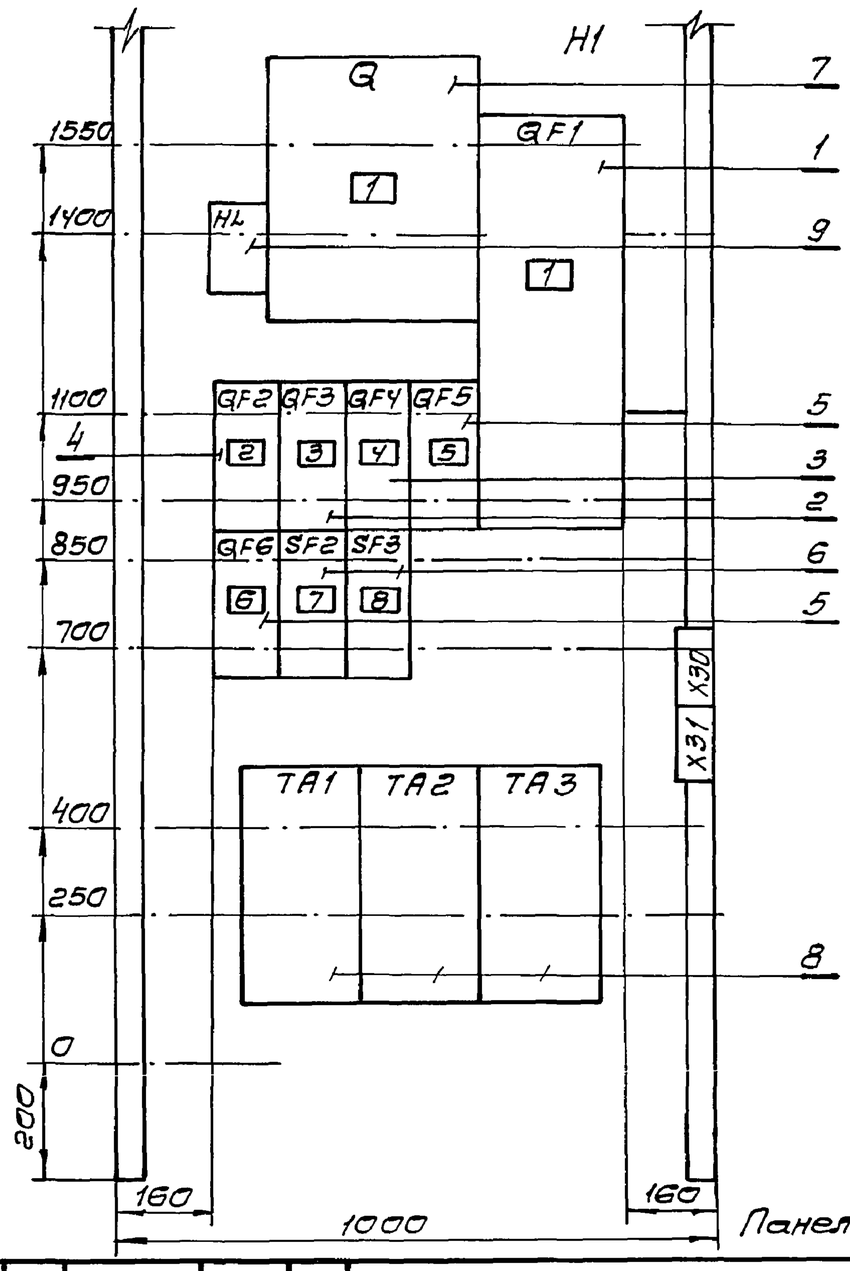


Панель1 (Набор 1)

| | | | | | | |
|---|---|---|---|---|---|---|
| Изм | Лист | № докум. | Подп. | Дата | 708-55.90 001 ВО | |
| Разраб. | | Лазебник | | | Щит открытый Щ3 Чертеж общего вида | Лит. / Масса / Масштаб |
| Пров. | | Филишкевич | | | | Лист: 2 / Листов: 4 |
| Т.контр. | | Нестеренко | | | | ВНИПИ Тяжпромэлектропроект имени Ф.Б.Якубовского Челябинское отделение |
| Гл.инж.пр. | | Юферов | | 11.90 | | |
| Н.контр. | | Нестеренко | | | | |
| Утв. | | Никитин | | 11.90 | | |

Инв.№подл. | Подп. и дата | Взам.инв.№ | Инв.№дубл. | Подп. и дата

формат А4

001 ВО лист 3

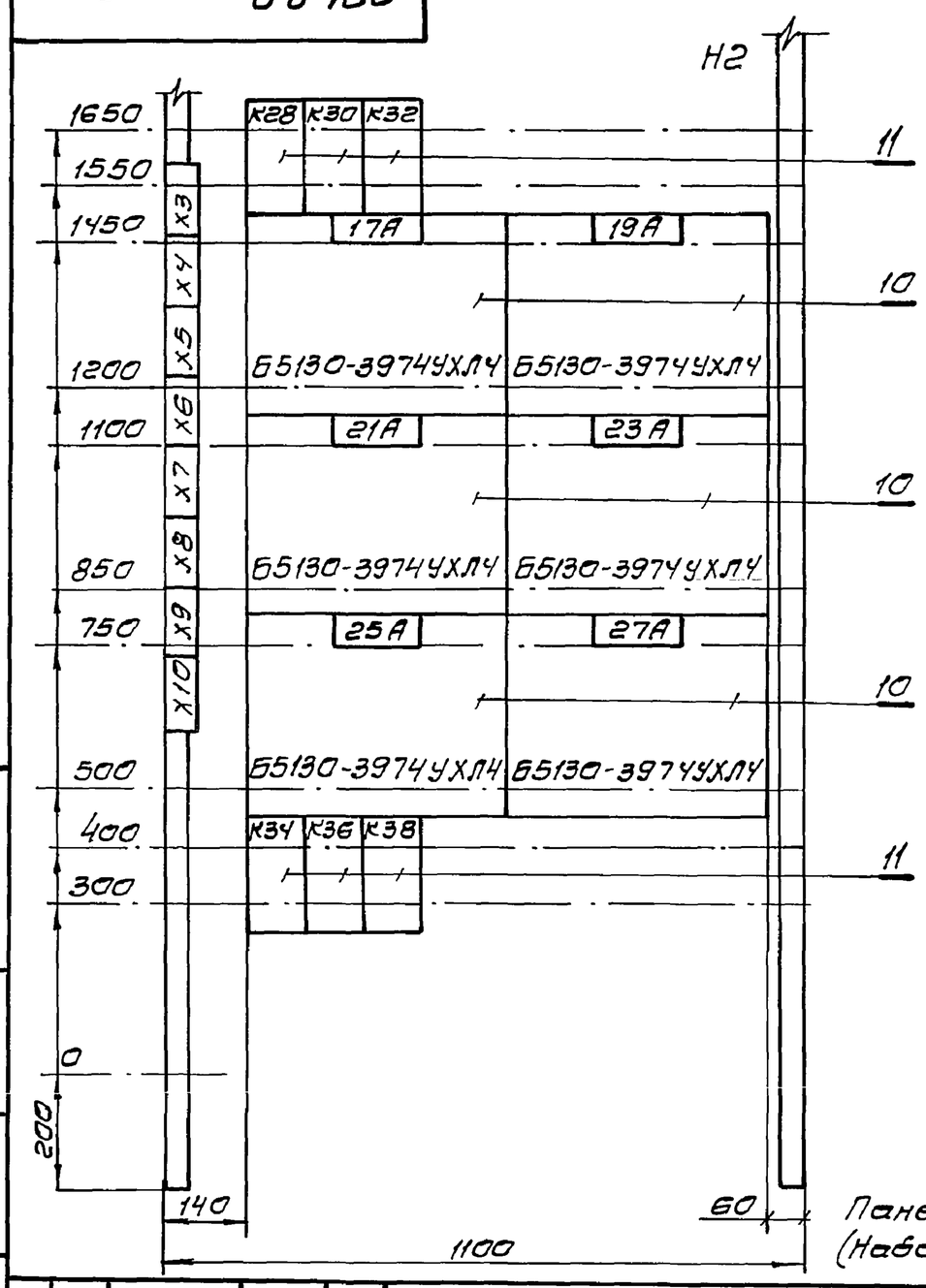


Панель2 (Набор 2).

| | | | | | | |
|---|---|---|---|---|---|---|
| Изм | Лист | № докум. | Подп. | Дата | 708-55.90 001 ВО | |
| Разраб. | | Лазебник | | | Щит открытый Щ3 Чертеж общего вида | Лит / Масса / Масшт. |
| Пров. | | Филишкевич | | | | Лист: 3 / Листов: 4 |
| Т.контр. | | Нестеренко | | | | ВНИПИ Тяжпромэлектропроект имени Ф.Б.Якубовского Челябинское отделение |
| Гл.инж.пр | | Юферов | | 11.90 | | |
| Н.конт. | | Нестеренко | | | | |
| Утв. | | Никитин | | 11.90 | | |

Копировал Редькина формат А4

001 ВО лист 1

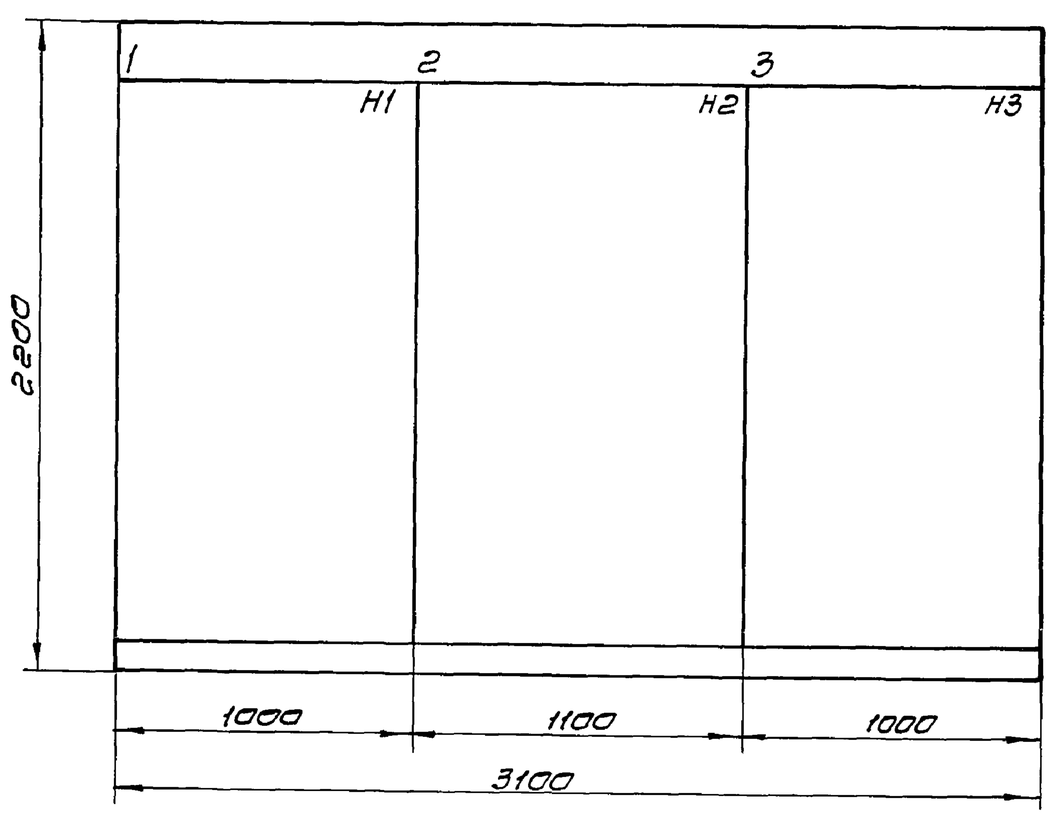


Вид А
М 1:50

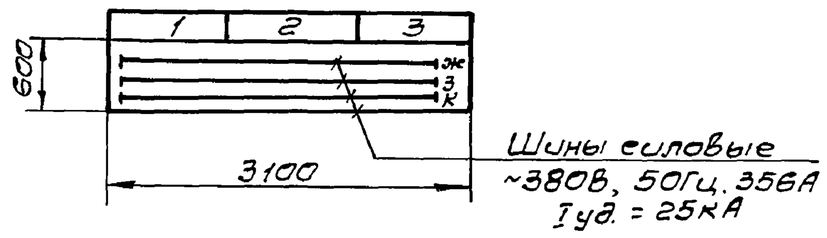


Щит открытый, однорядный, одностороннего обслуживания.

| | | | |
|---|---|---|---|
| Строка | 1 Ввод ~380/220В. Освещение. | Щ3 | |
| | 2 29-Конвейер №1. 31-Вентилятор В1. | | |
| | 3 33-Вентилятор П1, 34-Дренажный насос. | 2 Тракт приема заполнителей | 3 Тракт приема заполнителей |
| | 4 Вентили гидрообеспыливания | 17,19,21,23,25,27- Комкорыхлители | цепи автоматики |
| Панель | 1 | 2 | 3 |

| | | | | | | |
|---|---|---|---|---|---|---|
| Изм | Лист | № докум. | Подп. | Дата | 708-55.90-001 ВО | |
| Разраб. | | Михайлова | | | Щит открытый Щ3 Чертеж общего вида | Лит / Масса / Масшт. |
| Пров. | | Лазебник | | | | Лист: 1 / Листов: 4 |
| Т.контр. | | Нестеренко | | | | ВНИПИ Тяжпромэлектропроект имени Ф.Б.Якубовского Челябинское отделение |
| Гл.инжпр | | Юферов | | 11.90 | | |
| Н.контр. | | Нестеренко | | | | |
| Утв. | | Никитин | | 11.90 | | |

Копировал Редькина 24754-07 4 формат А3

Инв.№подл. | Подп. и дата | Взам.инв.№ | Инв.№дубл. | Подп. и дата

Ал.2

| Формат | Зона | Позиция | Обозначение | Наименование | Кол | Примечание |
|---|---|---|---|---|---|---|
| | | 4 | | Выключатель | | |
| | | | | ВА51-31-3200100-004ХЛ3 | | |
| | | | | U~380В, Iр 40А | | |
| | | | | Iуст. 10 Iр | 1 | QF2 |
| | | 5 | | Выключатель | | |
| | | | | ВА51-31-3200100-004ХЛ3 | | |
| | | | | U~380В, Iр 6,3А | | QF5 |
| | | | | Iуст 10Iр | 2 | QF6 |
| | | 6 | | Выключатель | | |
| | | | | ВА51-31-1200100-004ХЛ3 | | |
| | | | | U~220В, Iр 6,3А | | SF2 |
| | | | | Iуст 3 Iр | 2 | SF3 |
| | | 7 | | Выключатель | | |
| | | | | Врубной | | |
| | | | | ВР32-39А31220-00УХЛ3 | | |
| | | | | с дуг. камерами | 1 | Q |
| | | 8 | | Трансформатор | | TA1 |
| | | | | Т-0,66-10-1-600/5У3 | | TA2 |
| | | | | I600/5А | 3 | TA3 |
| | | 9 | | Арматура | | |
| | | | | АС1201Ф2 | | |
| | | | | U380В | 1 | HL |
| | | | | | | |
| | | | | Панель 2 | | |
| | | | | Блоки | | |
| | | 10 | | Б5130-3974УХЛ4 | 6 | 17А,19А,21А 23А,25А,27А |
| | | | | Н2 1 | | |
| | | 11 | | Реле ПЭ-37- 22У3 | | К28,К30,К32 |
| | | | | U~220В | 6 | К34,К36,К38 |

Инв.№ подл | Подп. и дата | Взам.инв.№ | Инв.№ дубл | Подп. и дата

Изм | Лист | № докум | Подп | Дата

708-55.90 001 ТБ1

Лист 2

Формат А4

| Формат | Зона | Позиция | Обозначение | Наименование | Кол | Примечание |
|---|---|---|---|---|---|---|
| | | | | Панель 3 | | |
| | | | | Н3 1 | | |
| | | 12 | | Выключатель | | |
| | | | | ВА51-31-1200100-004ХЛ3 | | |
| | | | | U~220В, Iр 6,3А | | |
| | | | | Iуст 3 Iр | 1 | SF1 |
| | | 13 | | Реле ПЭ-37-22У3 | | К1,К6,К10 |
| | | | | U~220В | 7 | К16...К19 |
| | | 14 | | Реле ПЭ-37- 42У3 | | |
| | | | | U~220В | 8 | К20...К27 |
| | | 15 | | Реле ПЭ-37- 80У3 | | К2... К5 |
| | | | | U~220В | 13 | К7... К15 |
| | | 16 | | Реле | | |
| | | | | РКВ11-43-112УХЛ4 | | |
| | | | | U~220В | 1 | К71 |
| | | 17 | | Реле | | |
| | | | | РКВ11-43-212УХЛ4 | | К75 |
| | | | | U~220В | 2 | К76 |
| | | 18 | | Реле ВС-43-62УХЛ4 | | К72,К73 |
| | | | | U~220В | 3 | К74 |
| | | 19 | | Устройство | | Заводом не комплектуется |
| | | | | контроля | | |
| | | | | скорости | | Выполнить отверстия и монтаж проводов |
| | | | | (К29-U2, К30-U2) | 2 | |
| | | | | | | |
| | | | | Блок зажимов | | |
| | | | | Б324-4025-В/ВУ3-10 | 34 | |

Инв.№ подл | Подп. и дата | Взам.инв.№ | Инв.№ дубл | Подп. и дата

Изм | Лист | № докум | Подп | Дата

708-55.90 001 ТБ1

Лист 3

Формат А4

| Формат | Зона | Позиция | Обозначение | Наименование | Кол | Примечание |
|---|---|---|---|---|---|---|
| | | | | Документация | | |
| | | | | | | |
| | | | 001 ВО | Чертеж общего вида | | |
| | | | 001 Э4 | Схема электрическая | | |
| | | | | соединений | | |
| | | | 001 ТБ2 | Перечень надписей | | |
| | | | | | | |
| | | | | | | |
| | | | | | | |
| | | | | Сборочные единицы | | |
| | | | | | | |
| | | | | Панель 1 | | |
| | | | | Н1 1 | | |
| | | 1 | | Выключатель | | |
| | | | | ВА51-39-330010-204ХЛ3 | | |
| | | | | U~380В, Iр 500А | | |
| | | | | Iуст10 Iр, 50гц | 1 | QF1 |
| | | 2 | | Выключатель | | |
| | | | | ВА51-33-3200100-004ХЛ3 | | |
| | | | | U~380В, Iр 160А | | |
| | | | | Iуст 10 Iр | 1 | QF3 |
| | | 3 | | Выключатель | | |
| | | | | ВА51-31-3200100-004ХЛ3 | | |
| | | | | U~380В, Iр,100А | | |
| | | | | Iуст. 10Iр | 1 | QF4 |

Инв.№ подл | Подп. и дата | Взам.инв.№ | Инв.№ дубл | Подп. и дата

Изм | Лист | № докум | Подп. | Дата

708-55.90 001 ТБ1

| | | |
|---|---|---|
| Разраб | Петухова | |
| Пров | Филишкевич | |
| Гл.инж.пр | Юферов | 11.90 |
| Н.контр | Нестеренко | |
| Утв. | Никитин | 11.90 |

Щит открытый Щ3. Технические данные аппаратов

| Лит | Лист | Листов |
|---|---|---|
| | 1 | 3 |

ВНИПИ Тяжпромэлектропроект имени Ф.Б. Якубовского Челябинское отделение

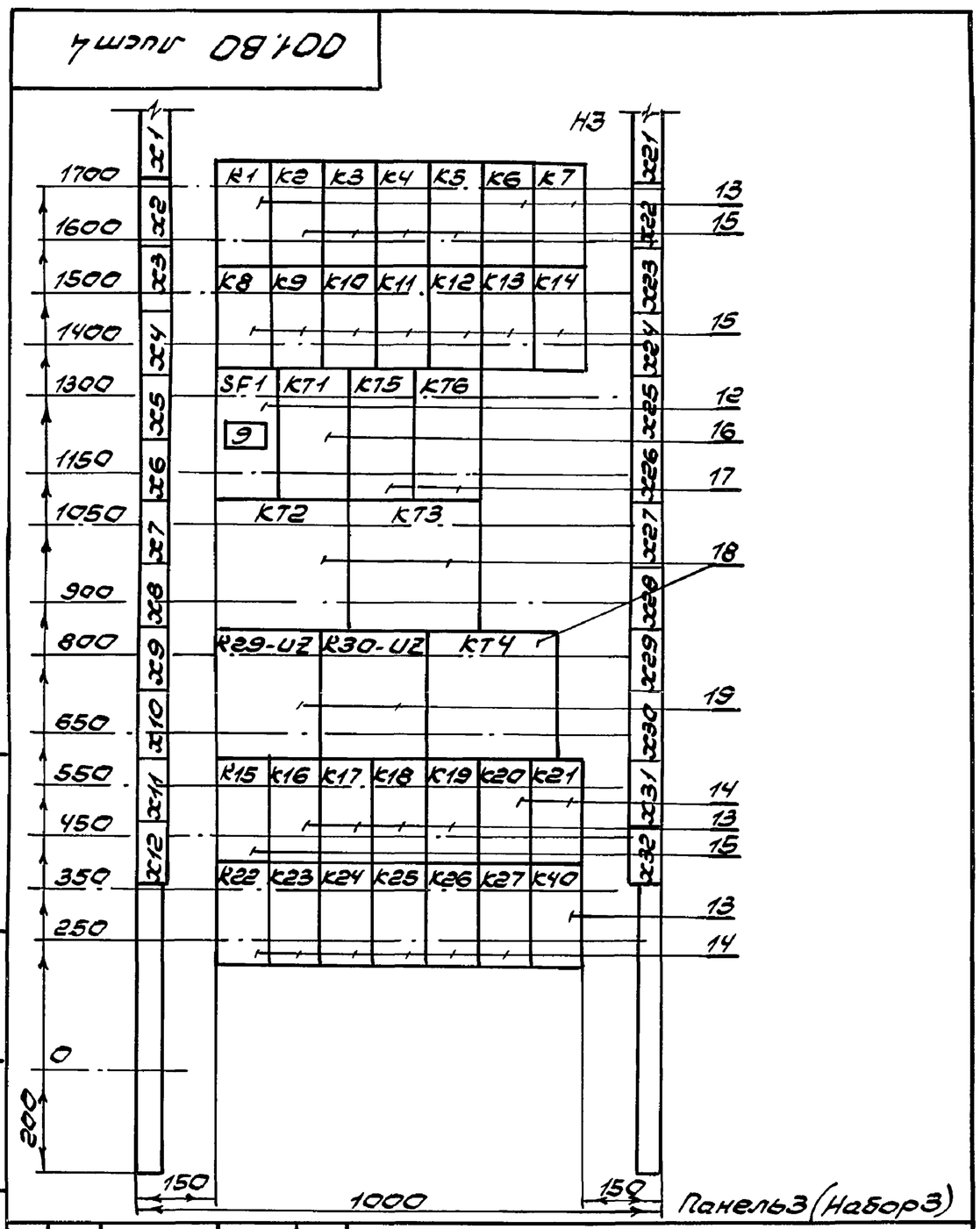


708-55.90 00160

Инв.№ подл | Подп. и дата | Взам.инв.№ | Инв.№ дубл | Подп. и дата

Изм | Лист | № докум | Подп | Дата

| | | |
|---|---|---|
| Разраб | Лазебник | |
| Пров | Филишкевич | |
| Т.контр | Нестеренко | |
| Гл.инж.пр | Юферов | 11.90 |
| Н.контр | Нестеренко | |
| Утв | Никитин | 11.90 |

Щит открытый Щ3 Чертеж общего вида

| Лит | Масса | Масштаб |
|---|---|---|
| | | |

Лист 4 | Листов 4

ВНИПИ Тяжпромэлектропроект имени Ф.Б. Якубовского Челябинское отделение

Ал.7

| Панель | Надписи | Позиционное обозначение | Место надписи | Текст | Кол. | Вид шрифта | Заго-товка |
|---|---|---|---|---|---|---|---|
| | | | Табличка | КТ1 | 1 | | |
| | | | То же | КТ5 | 1 | | |
| | | | —"— | КТ6 | 1 | | |
| | | | —"— | КТ2 | 1 | | |
| | | | —"— | КТ3 | 1 | | |
| | | | —"— | К29-UZ | 1 | | |
| | | | —"— | К30-UZ | 1 | | |
| | | | —"— | КТ4 | 1 | | |
| | | | —"— | К15 | 1 | | |
| | | | —"— | К16 | 1 | | |
| | | | —"— | К17 | 1 | | |
| | | | —"— | К18 | 1 | | |
| | | | —"— | К19 | 1 | | |
| | | | —"— | К20 | 1 | | |
| | | | —"— | К21 | 1 | | |
| | | | —"— | К22 | 1 | | |
| | | | —"— | К23 | 1 | | |
| | | | —"— | К24 | 1 | | |
| | | | —"— | К25 | 1 | | |
| | | | —"— | К26 | 1 | | |
| | | | —"— | К27 | 1 | | |
| | | | —"— | К40 | 1 | | |

Подп. и дата | Инв. N дубл. | Взам. инв. N | Подп. и дата | Инв. N подл.

Изм. Лист N докум. Подп. Дата

708-55.90 001 ТБ2 Лист 3

Формат А4

| Откуда идет: Панель | Откуда идет: Блок зажимов / Номер зажима | Куда поступает: Панель | Куда поступает: Блок зажимов / Номер зажима | Генеральная маркировка | Откуда идет: Панель | Откуда идет: Блок зажимов / Номер зажима | Куда поступает: Панель | Куда поступает: Блок зажимов / Номер зажима | Генеральная маркировка |
|---|---|---|---|---|---|---|---|---|---|
| 1 | X30/1 | 3 | X5/6 | 301 | 2 | X8/8 | 3 | X29/3 | 14 |
| 1 | X30/4 | 3 | X2/10 | 95 | 2 | X9/1 | 1 | X30/5 | 202 |
| 1 | X30/5 | 2 | X9/1 | 202 | 2 | X9/1 | 3 | X3/6 | 202 |
| 2 | X3/3 | 3 | X21/2 | 2 | 2 | X9/10 | 3 | X32/10 | 4 |
| 2 | X3/5 | 3 | X21/3 | 3 | | | | | |
| 2 | X3/7 | 3 | X21/4 | 11 | | | | | |
| 2 | X3/8 | 3 | X21/7 | 14 | | | | | |
| 2 | X4/3 | 3 | X22/7 | 2 | | | | | |
| 2 | X4/5 | 3 | X22/8 | 3 | | | | | |
| 2 | X4/7 | 3 | X22/9 | 11 | | | | | |
| 2 | X4/8 | 3 | X23/3 | 14 | | | | | |
| 2 | X5/3 | 3 | X24/2 | 2 | | | | | |
| 2 | X5/5 | 3 | X24/3 | 3 | | | | | |
| 2 | X5/7 | 3 | X24/4 | 11 | | | | | |
| 2 | X5/8 | 3 | X24/7 | 14 | | | | | |
| 2 | X6/3 | 3 | X25/7 | 2 | | | | | |
| 2 | X6/5 | 3 | X25/8 | 3 | | | | | |
| 2 | X6/7 | 3 | X25/9 | 11 | | | | | |
| 2 | X6/8 | 3 | X26/3 | 14 | | | | | |
| 2 | X7/3 | 3 | X27/2 | 2 | | | | | |
| 2 | X7/5 | 3 | X27/3 | 3 | | | | | |
| 2 | X7/7 | 3 | X27/4 | 11 | | | | | |
| 2 | X7/8 | 3 | X27/7 | 14 | | | | | |
| 2 | X8/3 | 3 | X28/7 | 2 | | | | | |
| 2 | X8/5 | 3 | X28/8 | 3 | | | | | |
| 2 | X8/7 | 3 | X28/9 | 11 | | | | | |

Подп. и дата | Инв. N дубл. | Взам. инв. N | Подп. и дата | Инв. N подл.

708-55.90 001 ТБ3

| Изм. | Лист | N докум. | Подп. | Дата | | Лит. | Лист | Листов |
|---|---|---|---|---|---|---|---|---|
| Разраб. | | Михайлова | | | Щит открытый ШЗ. Таблица межпанельных соединений | | | 1 |
| Провер. | | Лозебник | | | | ВНИПИ Тяжпромэлектропроект имени Ф.Б. Якубовского Челябинское отделение | | |
| Гл.инж.пр. | | Юферов | | 11.90 | | | | |
| Н.контр. | | Нестеренко | | | | | | |
| Утв. | | Никитин | | 11.90 | | | | |

Формат А4

| Панель | Надписи | Позиционное обозначение | Место надписи | Текст | Кол. | Вид шрифта | Заго-товка |
|---|---|---|---|---|---|---|---|
| | | | Табличка | К30 | 1 | | |
| | | | То же | К32 | 1 | | |
| | | | —"— | 17А | 1 | | |
| | | | —"— | 19А | 1 | | |
| | | | —"— | 21А | 1 | | |
| | | | —"— | 23А | 1 | | |
| | | | —"— | 25А | 1 | | |
| | | | —"— | 27А | 1 | | |
| | | | —"— | К34 | 1 | | |
| | | | —"— | К36 | 1 | | |
| | | | —"— | К38 | 1 | | |
| | | | | Панель 3 | | | |
| | | | Табличка | К1 | 1 | | |
| | | | То же | К2 | 1 | | |
| | | | —"— | К3 | 1 | | |
| | | | —"— | К4 | 1 | | |
| | | | —"— | К5 | 1 | | |
| | | | —"— | К6 | 1 | | |
| | | | —"— | К7 | 1 | | |
| | | | —"— | К8 | 1 | | |
| | | | —"— | К9 | 1 | | |
| | | | —"— | К10 | 1 | | |
| | | | —"— | К11 | 1 | | |
| | | | —"— | К12 | 1 | | |
| | | | —"— | К13 | 1 | | |
| | | | —"— | К14 | 1 | | |
| | 9 | SF1 | —"— | Авт. и сигн. тракты | 1 | | |

Подп. и дата | Инв. N дубл. | Взам. инв. N | Подп. и дата | Инв. N подл.

Изм. Лист N докум. Подп. Дата

708-55.90 001 ТБ2 Лист 2

Формат А4

| Панель | Надписи | Позиционное обозначение | Место надписи | Текст | Кол. | Вид шрифта | Заго-товка |
|---|---|---|---|---|---|---|---|
| 1 | | | Верхнее | Ввод ~380/220В. Освещение | 1 | | |
| | | | обрам- | 29-Конвейер N1. 31-Вентилятор В1 | 1 | | |
| | | | ление | 33-Вентилятор П1. 34-Дренажный насос | 1 | | |
| | | | щита | Вентили гидрообеспыливания | 1 | | |
| 2 | | | —"— | ШЗ | 1 | | |
| | | | —"— | Тракт приема заполнителей | 1 | | |
| | | | —"— | 17,19,21,23,25,27-Комкорыхлители | 1 | | |
| 3 | | | —"— | Тракт приема заполнителей | 1 | | |
| | | | —"— | Цепи автоматики | 1 | | |
| | | | | Панель 1 | | | |
| | | | Табличка | Н1 | 1 | | |
| | 1 | Q, QF1 | То же | Ввод ~380В | 2 | | |
| | 2 | QF2 | —"— | Рабочее освещение | 1 | | |
| | 3 | QF3 | —"— | 29. Конвейер N3 | 1 | | |
| | 4 | QF4 | —"— | 31. Вентилятор В1 | 1 | | |
| | 5 | QF5 | —"— | 33. Вентилятор П1 | 1 | | |
| | 6 | QF6 | —"— | 34. Дренаж. насос | 1 | | |
| | 7 | SF2 | —"— | Авт. и сигн. дренаж. нас. | 1 | | |
| | 8 | SF3 | —"— | Вентили гидрообеспыл. | 1 | | |
| | | | —"— | ТА1 | 1 | | |
| | | | —"— | ТА2 | 1 | | |
| | | | —"— | ТА3 | 1 | | |
| | | | | Панель 2 | | | |
| | | | Табличка | К28 | 1 | | |

Подп. и дата | Инв. N дубл. | Взам. инв. N | Подп. и дата | Инв. N подл.

708-55.90 001 ТБ2

| Изм. | Лист | N докум. | Подп. | Дата | | Лит. | Лист | Листов |
|---|---|---|---|---|---|---|---|---|
| Разраб. | | Патукова | | | Щит открытый ШЗ. Перечень надписей | | 1 | 3 |
| Пров. | | Филишкевич | | | | ВНИПИ Тяжпромэлектропроект имени Ф.Б. Якубовского Челябинское отделение | | |
| Гл.инж.пр. | | Юферов | | 11.90 | | | | |
| Н.контр. | | Нестеренко | | | | | | |
| Утв. | | Никитин | | 11.90 | | | | |

Формат А4

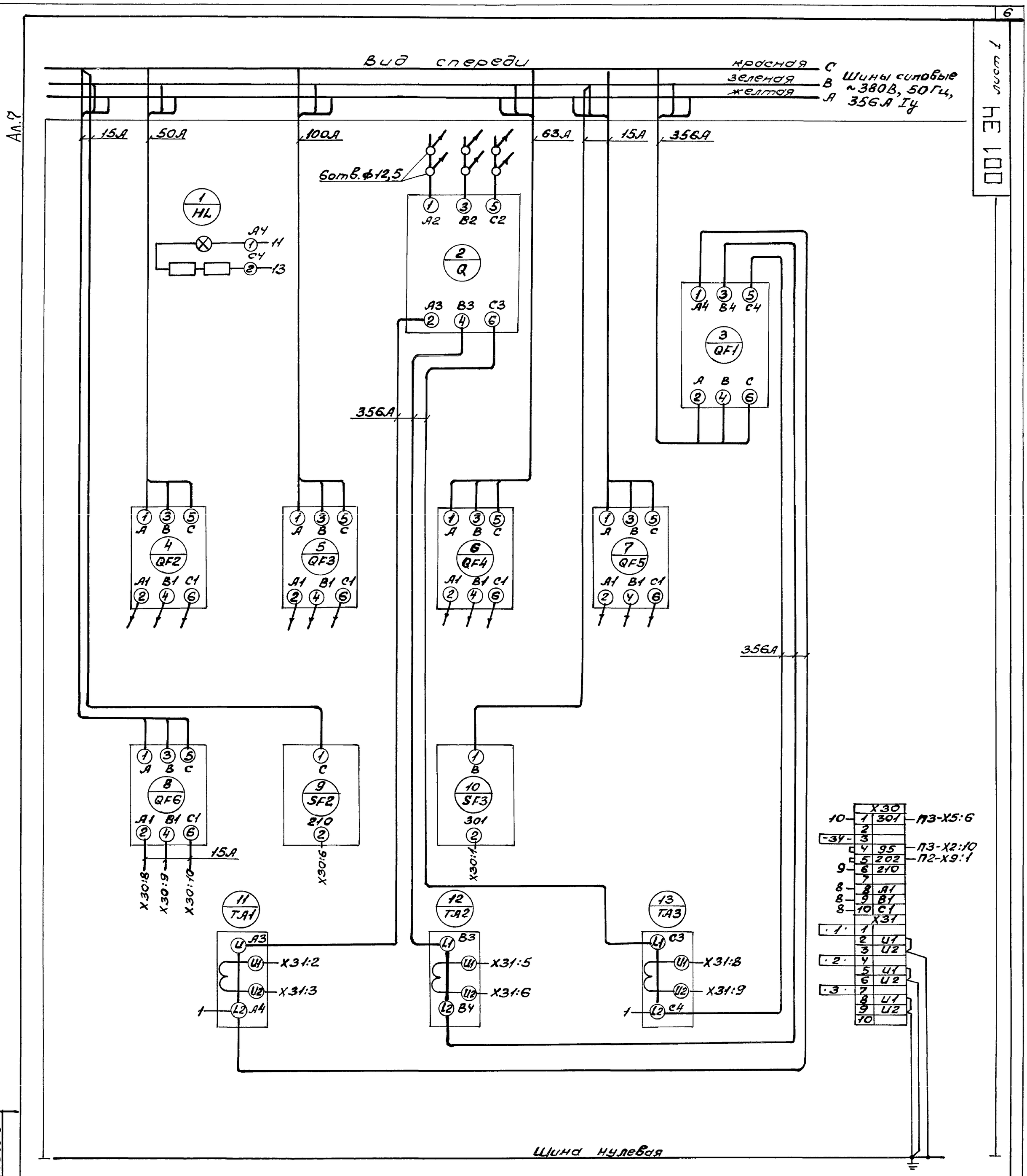


Ал.7

001 ЭЧ 100 лист 1

Панель 1 (Набор1)

| | | | | | | | |
|---|---|---|---|---|---|---|---|
| | | | | | 708-55.90 001 ЭЧ | | |
| Изм | Лист | №докум | Подп. | Дата | Щит открытый Щ3 Схема электрическая соединений | Лит | Масса | Масштаб |
| Разраб | | Лазебник | | | | | | |
| Пров. | | Филишкевич | | | | Лист 1 | Листов 4 |
| Т.контр | | Нестеренко | | | | ВНИПИ Тяжпромэлектропроект имени Ф.Б. Якубовского Челябинское отделение | |
| Гл.инж.пр | | Юферов | | 11.90 | | | |
| Н.контр | | Нестеренко | | | | | |
| Утв. | | Никитин | | 11.90 | | | |

Копировал Морозова 24754-07 7 Формат А2

Подп. и дата | Инв.№ дубл. | Взам.инв.№ | Подп. и дата | Инв.№ подл.

001 ЭЧ лист 2

Ал.2

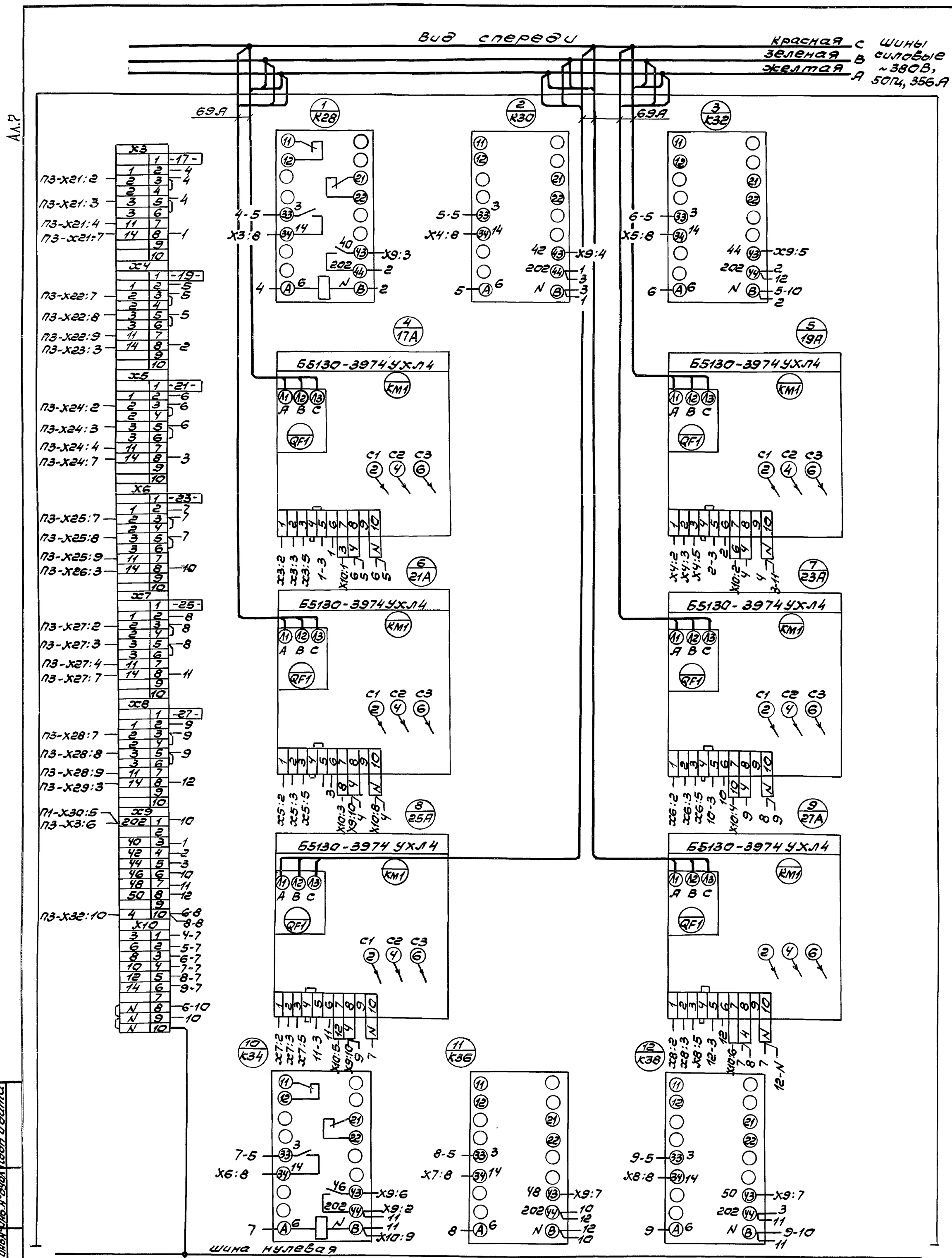


Панель (Набор 2)

| | | | | | | |
|---|---|---|---|---|---|---|
| Изм | Лист | № докум | Подп | Дата | 708-55.90 001 ЭЧ | |
| Разраб | | Лазебник | | | Щит открытый щ3 Схема электрическая соединений | Лит / Масса / Масштаб |
| Пров. | | Филишкевич | | | | Лист 2 / Листов 4 |
| Т.контр. | | Нестеренко | | | | ВНИПИ Тяжпромэлектропроект имени Ф.Б. Якубовского Челябинское отделение |
| Гл.инж.пр | | Юферов | | 11.90 | | |
| Н.контр | | Нестеренко | | | | |
| Утв. | | Никитин | | 11.90 | | |

Копировал Белочсова 24754-07 8 Формат А2

Инв.№ подл | Подп. и дата | Взам.инв.№ | Инв.№ дубл | Подп. и дата

Ал.2

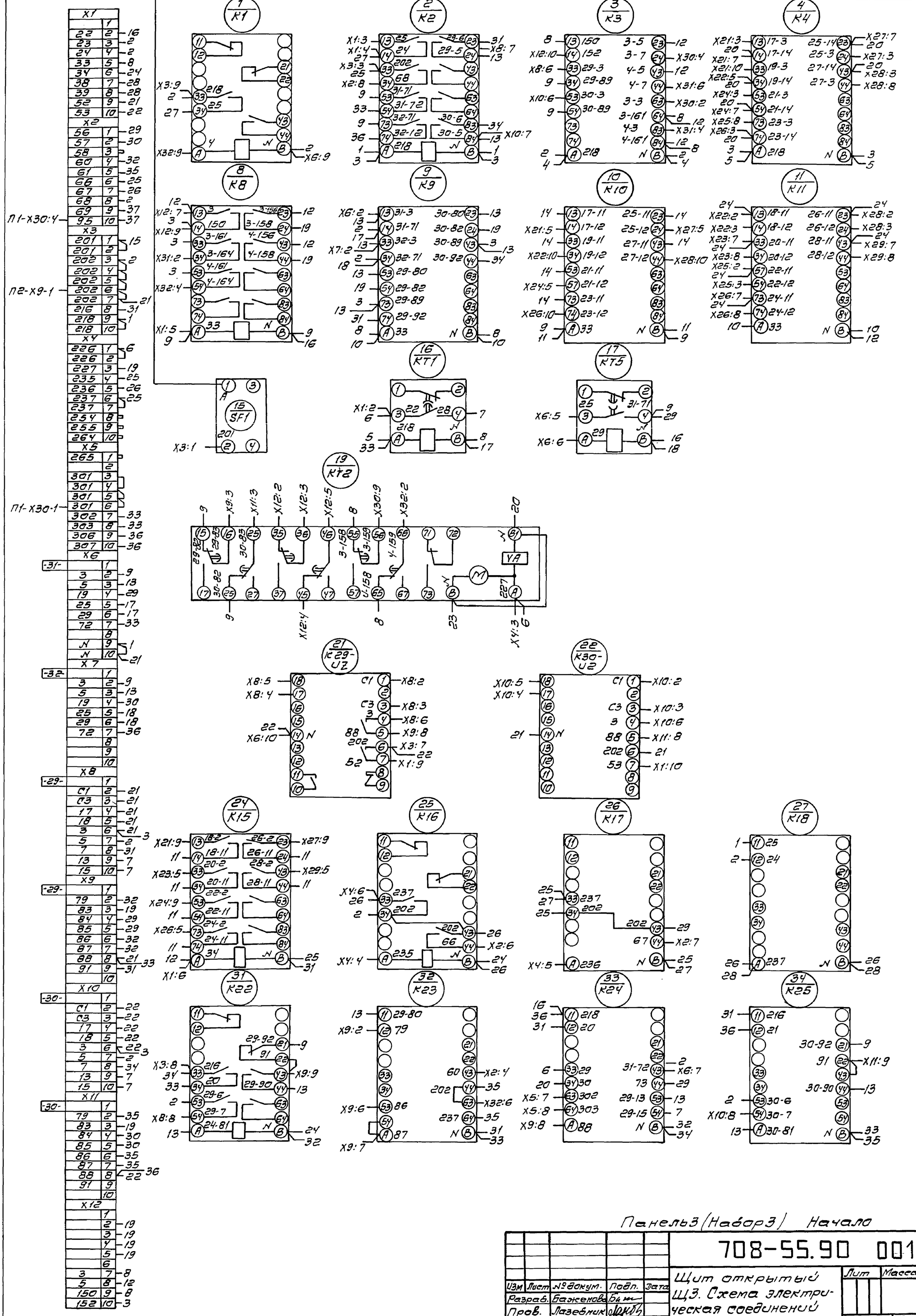


Панель3 (Набор3) Начало

| | | | | | |
|---|---|---|---|---|---|
| Изм | Лист | №докум. | Подп. | Дата | |
| Разраб. | | Баженова | | | |
| Пров. | | Лазебник | | | |
| Т.контр. | | Нестеренко | | | |
| Гл.инж.пр. | | Юферов | | 11.90 | |
| Н.контр. | | Нестеренко | | | |
| Утв. | | Никитин | | 1190 | |

708-55.90 001 ЭЧ

Щит открытый ЩЗ. Схема электрическая соединений

| Лит | Масса | Масшт. |
|---|---|---|
| | | |

Лист: 3 Листов: 4

ВНИПИ ТЯЖПРОМЭЛЕКТРОПРОЕКТ имени Ф.Б. ЯКУБОВСКОГО Челябинское отделение

Копировал Редькина 24754-07 9 формат А2

Инв. № подл. | Подп. и дата | Взам. инв. № | Инв. № дубл. | Подп. и дата

Вид спереди

красная — C
зеленая — B
желтая — A

Шины силовые ~380В; 50Гц; 356А

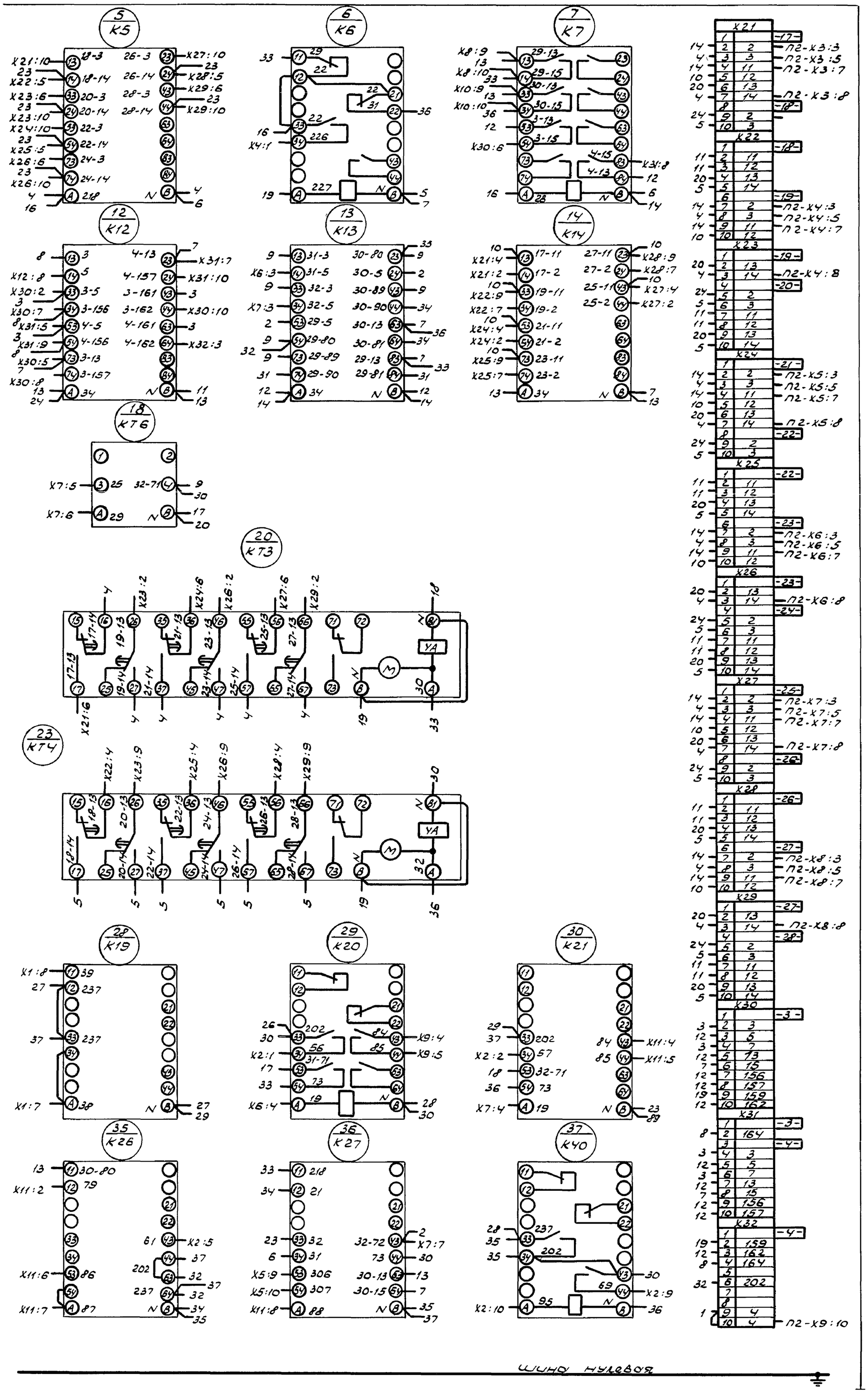


Панель 3 (Набор 3) Окончание

| | | | | | |
|---|---|---|---|---|---|
| Изм. | Лист | N докум. | Подп. | Дата | 708-55.90 001 34 |
| Разраб. | Боженов | | | | Щит открытый ЩЗ. Схема электрическая соединений |
| Провер. | Розебник | | | | Лит. / Масса / Масштаб |
| Т.контр. | Нестеренко | | | | Лист 4 / Листов 4 |
| Гл.инж.пр. | Юферов | | | 11.90 | ВНИПИ Тяжпромэлектропроект имени Ф.Б. Якубовского Челябинское отделение |
| Н.контр. | Нестеренко | | | | |
| Утв. | Никитин | | | 11.90 | |

Копировал Шуляк 24754-07 10 Формат А2

Лист 4 001 34

Ал.2

Подп. и дата | Инв. N дубл. | Взам. инв. N | Подп. и дата | Инв. N подл.

002 80 лист 2

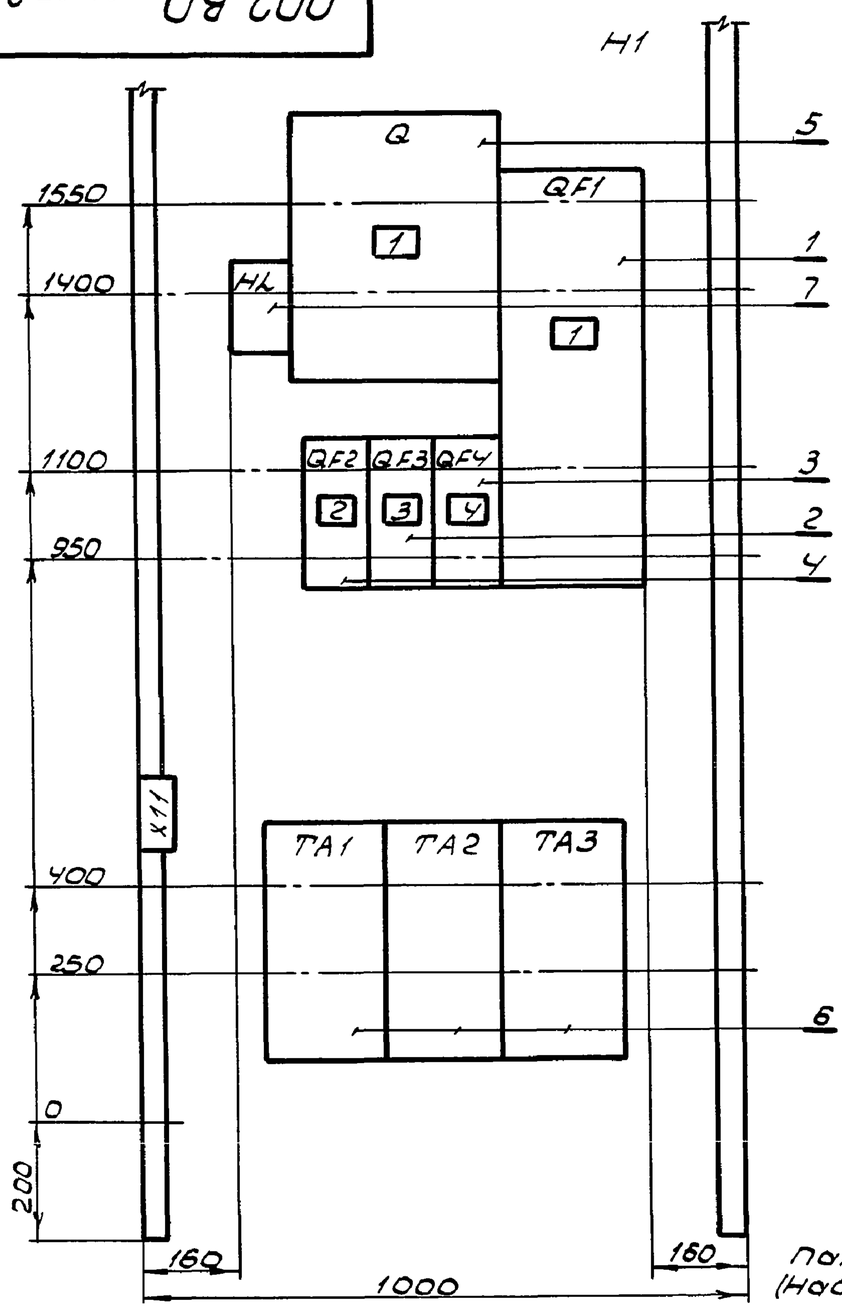


Панель 1 (Набор 1)

| | | | | | | |
|---|---|---|---|---|---|---|
| Изм | Лист | N докум | Подп. | Дата | 708-55.90-002 ВО | |
| Разраб. | Лазебник | | | | Щит открытый ЩЧ. Чертеж общего вида | Лит. / Масса / Масштаб |
| Провер. | Филишкевич | | | | | Лист 2 / Листов 4 |
| Т. контр. | Нестеренко | | | | | ВНИПИ Тяжпромэлектропроект имени Ф.Б. Якубовского Челябинское отделение |
| Гл. инж. пр. | Юферов | | | 11.90 | | |
| Н. контр. | Нестеренко | | | | | |
| Утв. | Никитин | | | 11.90 | | |

Формат А4

002 80 лист 3

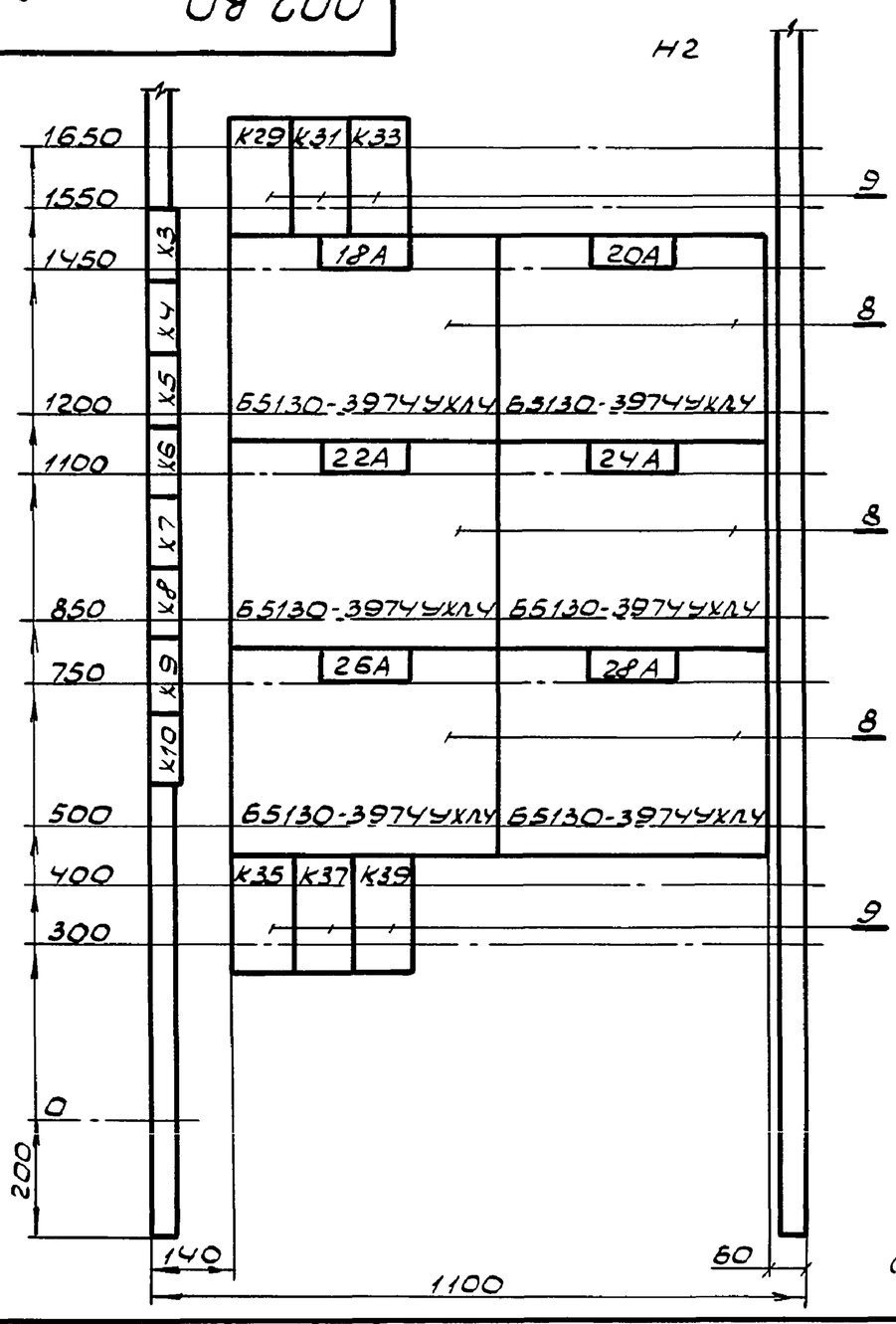


Панель 2 (Набор 2)

| | | | | | | |
|---|---|---|---|---|---|---|
| Изм | Лист | N докум | Подп. | Дата | 708-55.90-002.ВО | |
| Разраб | Лазебник | | | | Щит открытый ЩЧ. Чертеж общего вида | Лит. / Масса / Масштаб |
| Провер | Филишкевич | | | | | Лист 3 / Листов 4 |
| Т. контр | Нестеренко | | | | | ВНИПИ Тяжпромэлектропроект имени Ф.Б. Якубовского Челябинское отделение |
| Гл. инж. пр | Юферов | | | 11.90 | | |
| Н. контр | Нестеренко | | | | | |
| Утв | Никитин | | | 11.90 | | |

Формат А4

002 80 лист 1

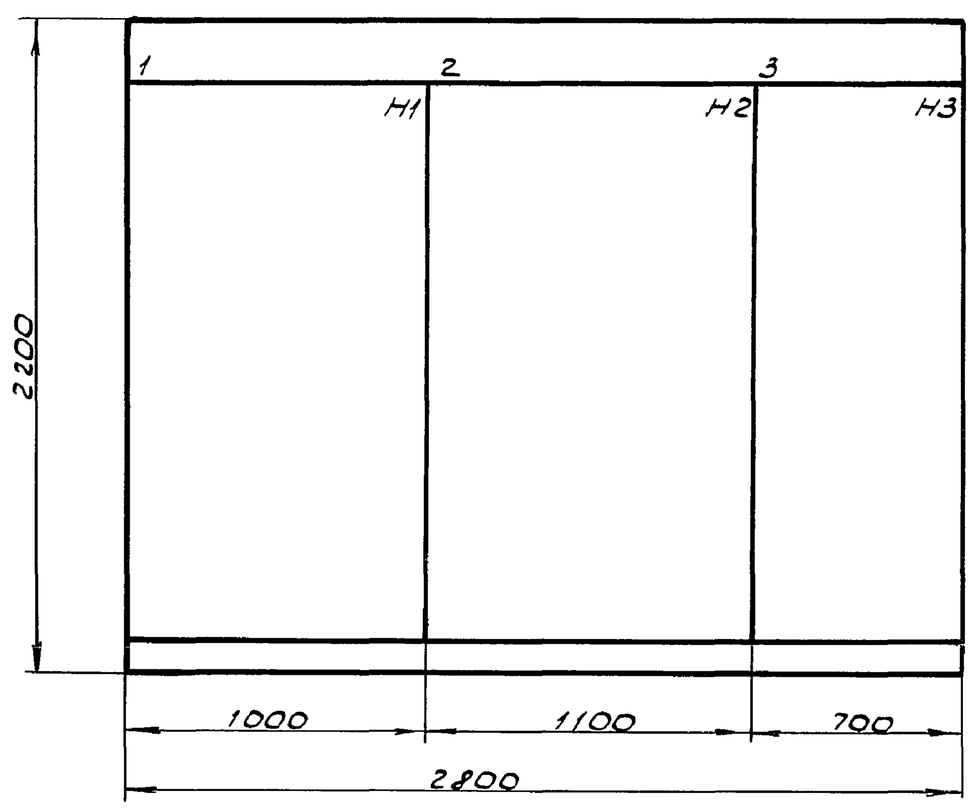


Вид А
М 1:50

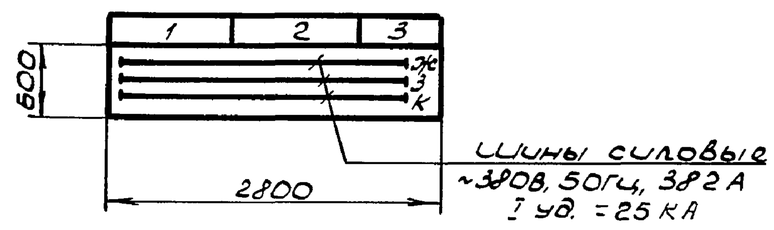


Щит открытый, однорядный, односторонне-го обслуживания.

Надписи на обрамлении

| | | | | |
|---|---|---|---|---|
| Строка | 1 | Ввод ~380/220В | ЩЧ | Ремонтное оборудование |
| | 2 | Освещение | | |
| | 3 | 1 30-Конвейер N 2 | 2 Тракт приема заполнителей | 3 11-Вибромашина |
| | 4 | 32-Вентилятор В2 | 18, 20, 22, 24, 26, 28-комкорыхлители | 15, 16-Люкоподъемники |
| Панель | | 1 | 2 | 3 |

| | | | | | | |
|---|---|---|---|---|---|---|
| Изм | Лист | N докум | Подп. | Дата | 708-55.90-002 ВО | |
| Разраб | Михайлова | | | | Щит открытый ЩЧ. Чертеж общего вида | Лит. / Масса / Масштаб |
| Провер | Лазебник | | | | | Лист 1 / Листов 4 |
| Т. контр | Нестеренко | | | | | ВНИПИ Тяжпромэлектропроект имени Ф.Б. Якубовского Челябинское отделение |
| Гл. инж. пр | Юферов | | | 11.90 | | |
| Н. контр | Нестеренко | | | | | |
| Утв. | Никитин | | | 11.90 | | |

Копировал Шулак 24754-07 11 Формат А3

Инв. N подл. | Подп. и дата | Взам. инв. N | Инв. N дубл. | Подп. и дата

| Формат | Зона | Позиция | Обозначение | Наименование | Кол. | Примечание |
|---|---|---|---|---|---|---|
| | | 4 | | Выключатель | | |
| | | | | ВА51-31-3200100-00УХЛ3 | | |
| | | | | U~380В, Iр 25А | | |
| | | | | Iуст. 10Iр. | 1 | QF2 |
| | | 5 | | Выключатель | | |
| | | | | Врубной | | |
| | | | | ВР32-39А31220-00УХЛ3 | | |
| | | | | с дуг. камерами | 1 | Q |
| | | 6 | | Трансформатор | | ТА1 |
| | | | | Т-0,66-10-1-600/5У3 | | ТА2 |
| | | | | I600/5А | 3 | ТА3 |
| | | 7 | | Арматура | | |
| | | | | АС1201Б5У2 | | |
| | | | | U~380В | 1 | HL |
| | | | | | | |
| | | | | Панель2 | | |
| | | | | Блоки | | |
| | | 8 | | Б5130-3974УХЛ4 | 6 | 18А, 20А, 22А 24А, 26А, 28А |
| | | | | Н2 1 | | |
| | | 9 | | Реле РЭ-37-22У3 | | К29, К31, К33 |
| | | | | U~220В | 6 | К35, К37, К39 |
| | | | | | | |
| | | | | Панель3 | | |
| | | | | Блоки | | |
| | | 10 | | Б5130-2874УХЛ4 | 2 | 15А, 16А |
| | | 11 | | Б5130-3774УХЛ4 | 1 | 11А |

Ал.?

Подп. и дата | Инв. № дубл. | Взам. инв. № | Подп. и дата | Инв. № подл.

| Изм | Лист | № докум. | Подп. | Дата |
|---|---|---|---|---|

708-55.90 002 ТБ1

Лист 2

формат А4

| Формат | Зона | Позиция | Обозначение | Наименование | Кол. | Примечание |
|---|---|---|---|---|---|---|
| | | | | Н3 1 | | |
| | | 12 | | Выключатель | | |
| | | | | ВА51-31-3200100-00УХЛ3 | | |
| | | | | U~380В, Iр. 63А | | |
| | | | | Iуст. 10Iр | 1 | 11-QF1 |
| | | 13 | | Выключатель | | |
| | | | | ВА51-31-3200100-00УХЛ3 | | |
| | | | | U~380В, Iр 16А | | |
| | | | | Iуст. 10Iр | 1 | 11-QF2 |
| | | 14 | | Выключатель | | |
| | | | | А3716ФУ3 | | |
| | | | | зажимы комплект 1 | | |
| | | | | U~380В, Iр 160А | | QF5 |
| | | | | уставка 1600А | 2 | QF6 |
| | | | | | | |
| | | | | Блок зажимов | | |
| | | | | Б324-4П25-В/ВУ3-10 | 11 | |

Подп. и дата | Инв. № дубл. | Взам. инв. № | Подп. и дата | Инв. № подл.

| Изм | Лист | № докум. | Подп. | Дата |
|---|---|---|---|---|

708-55.90 002 ТБ1

Лист 3

формат А4

| Формат | Зона | Позиция | Обозначение | Наименование | Кол. | Примечание |
|---|---|---|---|---|---|---|
| | | | | Документация | | |
| | | | | | | |
| | | | 002 ВО | Чертеж общего вида | | |
| | | | 002 Э4 | Схема электрическая | | |
| | | | | соединений | | |
| | | | 002 ТБ2 | Перечень надписей | | |
| | | | | | | |
| | | | | | | |
| | | | | | | |
| | | | | Сборочные единицы | | |
| | | | | | | |
| | | | | Панель 1 | | |
| | | | | Н1 1 | | |
| | | 1 | | Выключатель | | |
| | | | | ВА51-39-330010-20УХЛ3 | | |
| | | | | U~380В, Iр 500А | | |
| | | | | Iуст 10Iр, 50гц | 1 | QF1 |
| | | 2 | | Выключатель | | |
| | | | | ВА51-33-3200100-00УХЛ3 | | |
| | | | | U~380В, Iр 160А | | |
| | | | | Iуст. 10Iр | 1 | QF3 |
| | | 3 | | Выключатель | | |
| | | | | ВА51-31-3200100-00УХЛ3 | | |
| | | | | U~380В, Iр.100А | | |
| | | | | Iуст. 10Iр | 1 | QF4 |

Подп. и дата | Инв. № дубл. | Взам. инв. № | Подп. и дата | Инв. № подл.

| Изм | Лист | № докум. | Подп. | Дата |
|---|---|---|---|---|
| Разраб. | | Петухова | | |
| Пров. | | Филишкевич | | |
| Гл.инж.пр. | | Юферов | | 11.90 |
| Н.контр. | | Нестеренко | | |
| Утв. | | Никитин | | 11.90 |

708-55.90 002 ТБ1

Щит открытый Щ4
Технические данные аппаратов

| Лит. | Лист: | Листов: |
|---|---|---|
| | 1 | 3 |

ВНИПИ Тяжпромэлектропроект имени Ф.Б. Якубовского
Челябинское отделение

формат А4

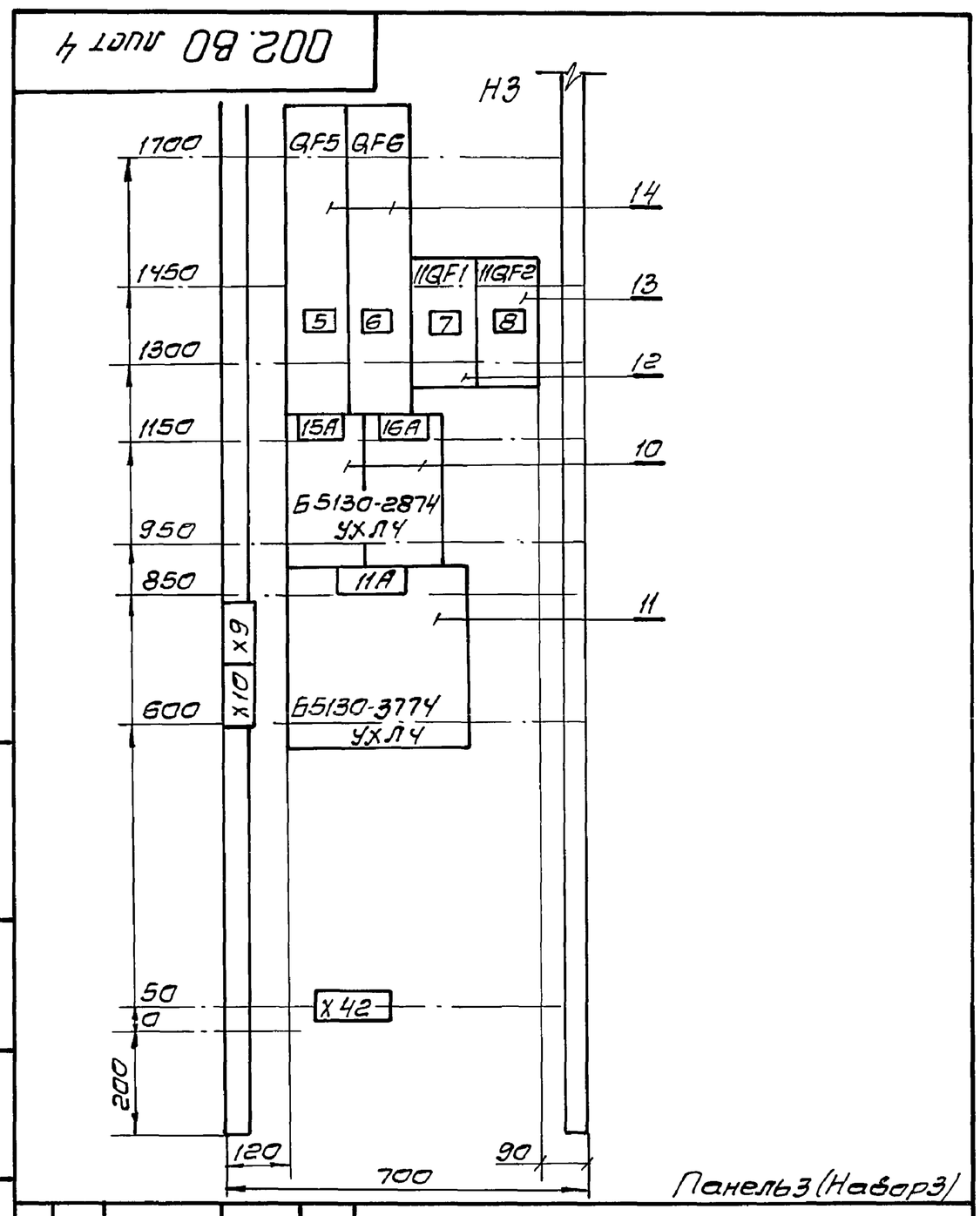


Панель3 (Набор3)

708-55.90 002 ВО

| Изм | Лист | № докум. | Подп. | Дата |
|---|---|---|---|---|
| Разраб. | | Лазебник | | |
| Пров. | | Филишкевич | | |
| Т.контр. | | Нестеренко | | |
| Гл.инж.пр. | | Юферов | | 11.90 |
| Н.контр. | | Нестеренко | | |
| Утв. | | Никитин | | 11.90 |

Щит открытый Щ4
Чертеж общего вида

| Лит | Масса | Масштаб |
|---|---|---|
| | | |

Лист: 4 | Листов: 4

ВНИПИ Тяжпромэлектропроект имени Ф.Б. Якубовского
Челябинское отделение

24754-07 12 Копировал Редькина

формат А4

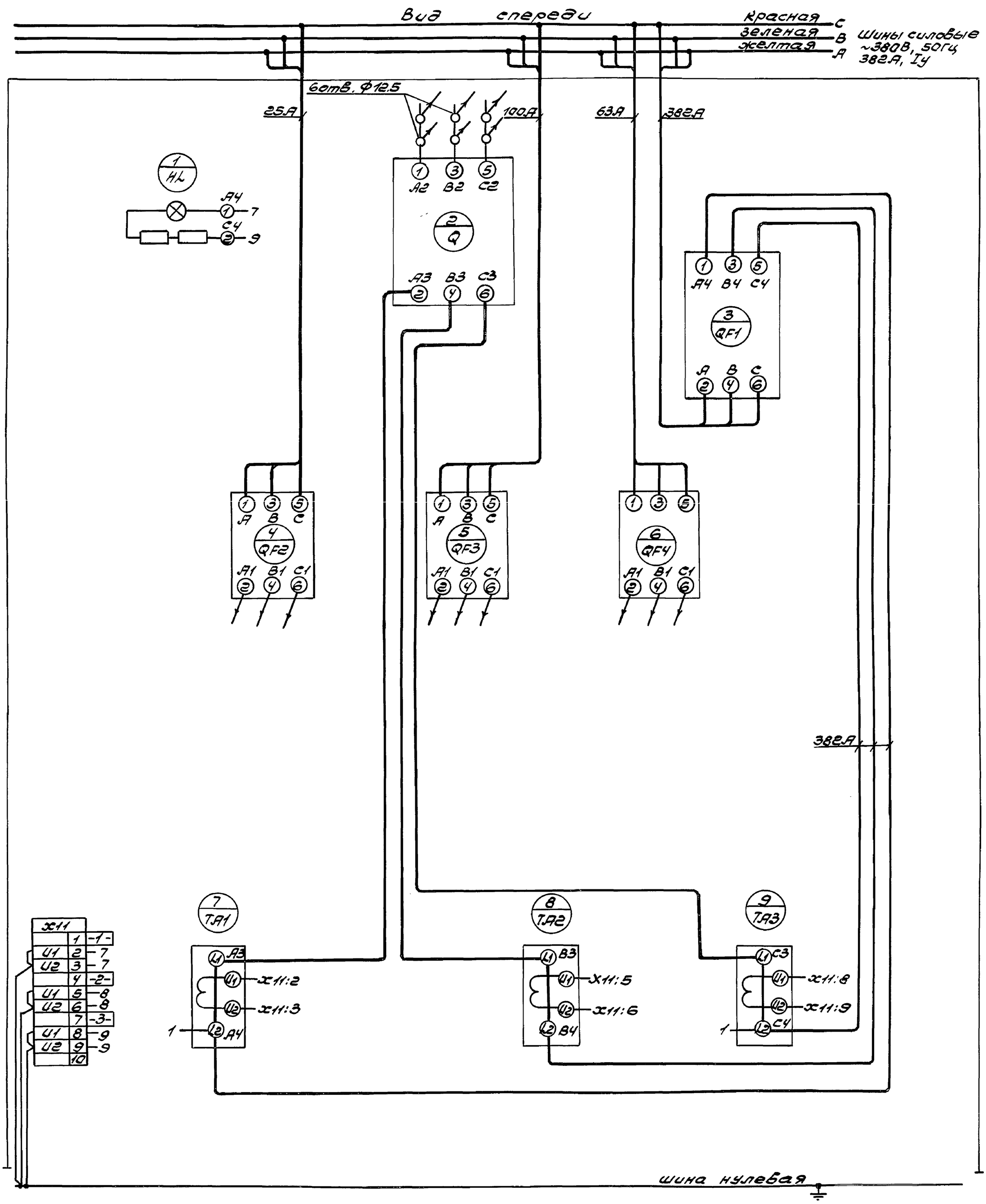


Панель 1 (Набор 1)

| Изм | Лист | № докум | Подп. | Дата | 708-55.90 002 ЭЧ | | |
|---|---|---|---|---|---|---|---|
| Разраб | | Лазебник | | | Щит открытый ЩЧ Схема электрическая соединений | Лит | Масса | Масштаб |
| Пров. | | Филишкевич | | | | | | |
| Т.контр. | | Нестеренко | | | | Лист 1 | Листов 3 | |
| Гл.инж.пр | | Юферов | | 11.90 | | ВНИПИ Тяжпромэлектропроект имени Ф.Б. Якубовского Челябинское отделение | | |
| Н.контр | | Нестеренко | | | | | | |
| Утв. | | Никитин | | 11.90 | | | | |

Инв.№подл | Подп. и дата | Взам.инв.№ | Инв.№ дубл | Подп. и дата

Копировал Белоусова 24754-07 13 Формат А2

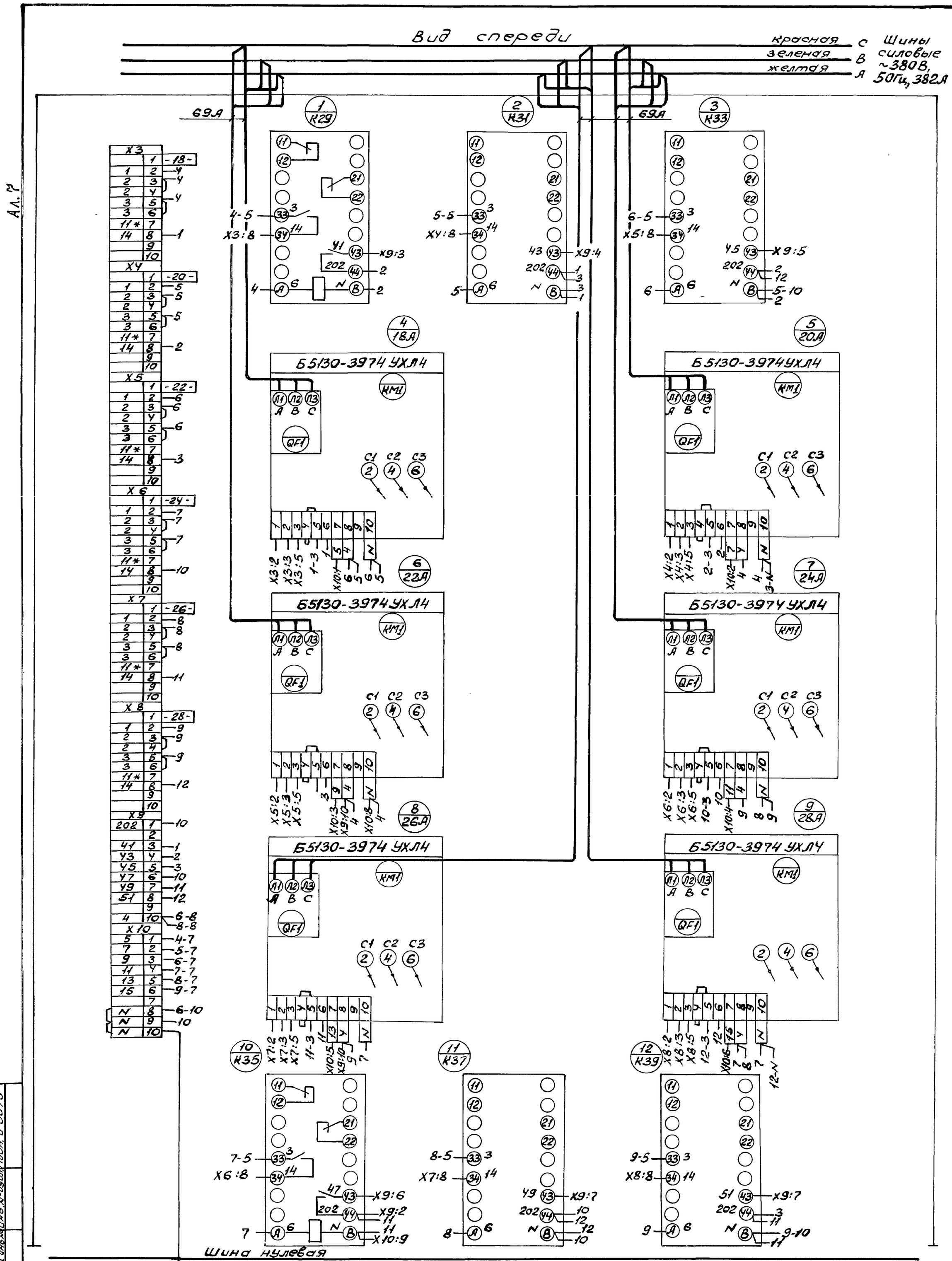


* транзит

Панель 2 (Набор 2)

| | | | | | |
|---|---|---|---|---|---|
| Изм | Лист | №докум | Подп. | Дата | 708-55.90 002 ЭЧ |
| Разраб | Лазебник | | | | Щит открытый Щ4. Схема электрическая соединений |
| Пров. | Филишкевич | | | | Лит / Масса / Масштаб |
| Т.контр. | Нестеренко | | | | Лист 2 / Листов 3 |
| Гл.инж.пр | Юферов | | | 11.90 | ВНИПИ Тяжпромэлектропроект имени Ф.Б.Якубовского Челябинское отделение |
| Н.контр. | Нестеренко | | | | |
| Утв. | Никитин | | | 11.90 | |

Копировал Морозова 24754-07 14 Формат А2

Ал.7

Подп. и дата | Инв.№ дубл. | Взам. инв.№ | Подп. и дата | Инв.№ подл.

002 ЭЧ лист 2

002 ЭЧ лист 3

Ал.?

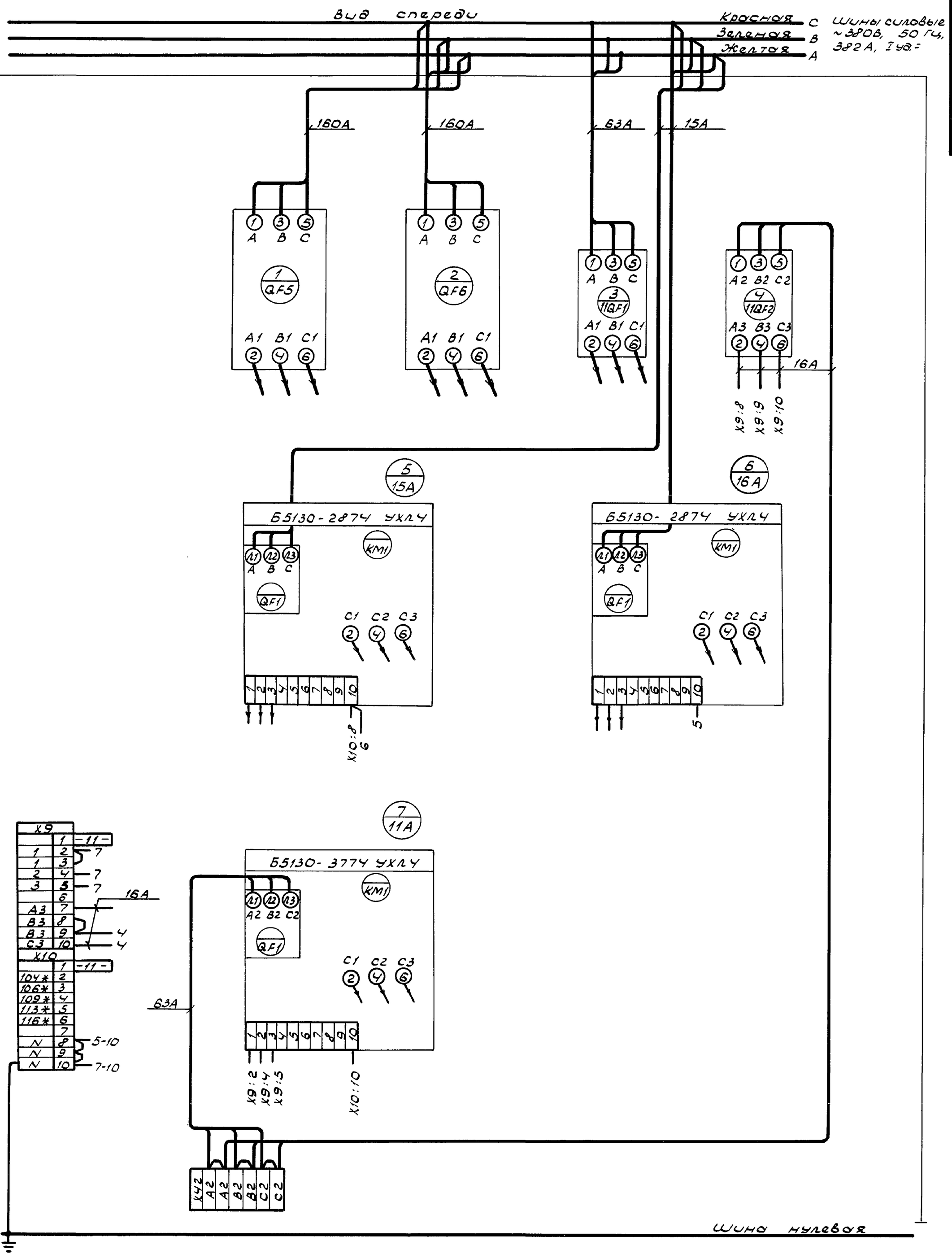


Панель 3 (набор 3)

| | | | | | | | | |
|---|---|---|---|---|---|---|---|---|
| | | | | | 708-55.90 002 34 | | | |
| Изм. | Лист | N докум. | Подп. | Дата | Щит открытый ЩЧ. Схема электрическая соединений | Лит. | Масса | Масштаб |
| Разраб. | | Лозебник | | | | | | |
| Провер. | | Филишкевич | | | | Лист 3 | Листов 3 | |
| Т. конт. | | Нестеренко | | | | ВНИПИ Тяжпромэлектропроект имени Ф.Б. Якубовского Челябинское отделение | | |
| Гл. инж. пр. | | Юферов | | 11.90 | | | | |
| Н. контр. | | Нестеренко | | | | | | |
| Утв. | | Никитин | | 11.90 | | | | |

Подп. и дата | Инв. N дубл. | Взам. инв. N | Подп. и дата | Инв. N подл.

Копировал Шуляк 24754-07 15 Формат А2

003 80

Ал.?

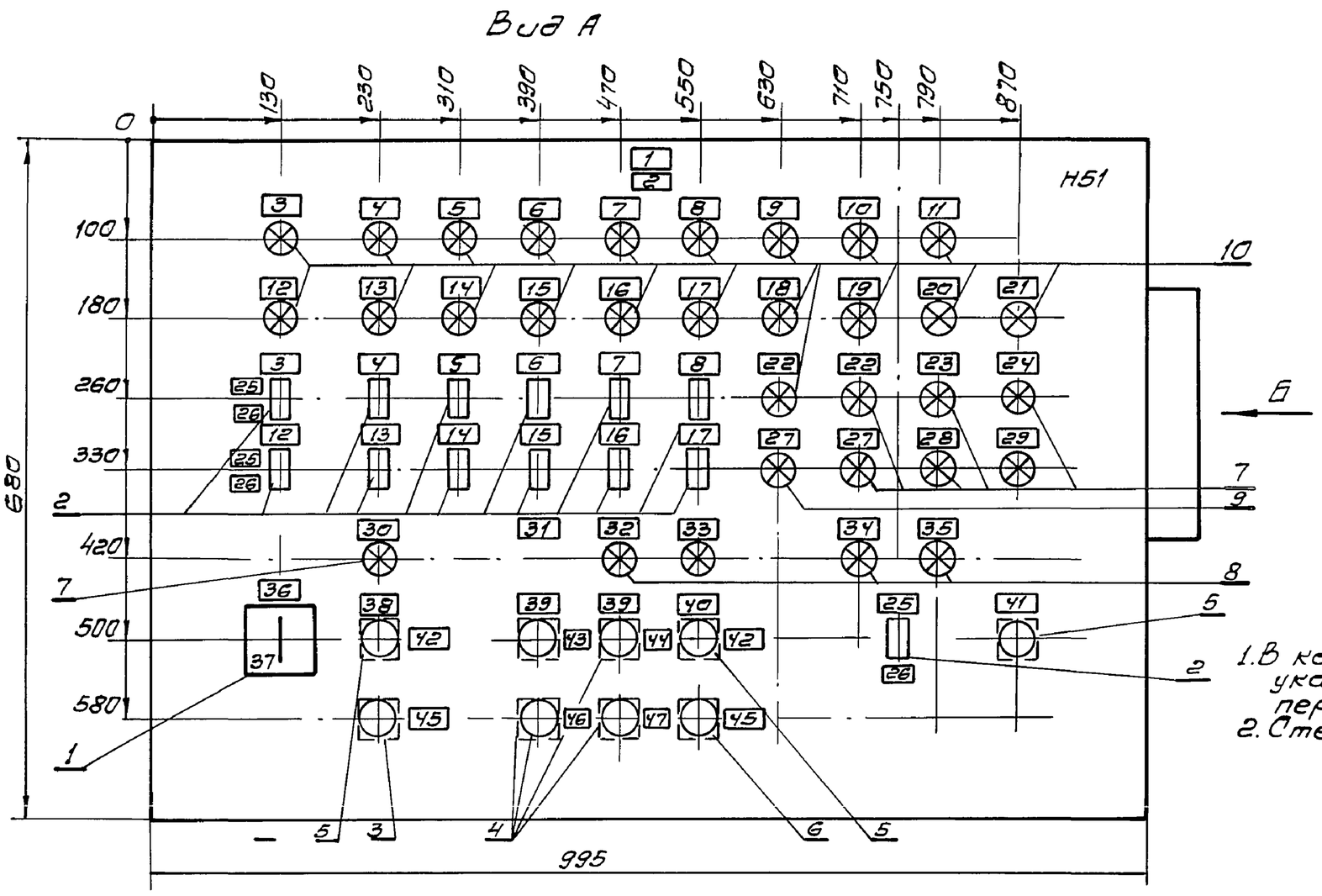


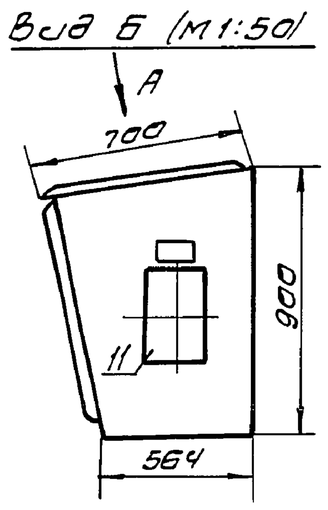


1. В контуре табличек и аппаратов указаны номера надписей по перечню надписей.
2. Степень защиты IP 41

| | | | | | | | | |
|---|---|---|---|---|---|---|---|---|
| Изм | Лист | № докум. | Подп. | Дата | 708-55.90 00360 | | | |
| Разраб. | | Баженова | | | Пульт управления П3 | Лит. | Масса | Масшт. |
| Пров. | | Лазебник | | | | | | |
| Т.контр. | | Нестеренко | | | Чертеж общего вида | Лист: | Листов: 1 | |
| Гл.инж.пр. | | Юферов | | 11.90 | | ВНИПИ ТЯЖПРОМЭЛЕКТРОПРОЕКТ имени Ф.Б. ЯКУБОВСКОГО Челябинское отделение | | |
| Н.контр. | | Нестеренко | | | | | | |
| Утв. | | Никитин | | 1190 | | | | |

формат А3

| Панель | Надпись | Позиционное обозначение | Место надписи | Текст | Кол. | Вид шрифта | Заготовка |
|---|---|---|---|---|---|---|---|
| | | | Табличка | 20А | 1 | | |
| | | | То же | 22А | 1 | | |
| | | | —"— | 24А | 1 | | |
| | | | —"— | 26А | 1 | | |
| | | | —"— | 28А | 1 | | |
| | | | —"— | К35 | 1 | | |
| | | | —"— | К37 | 1 | | |
| | | | —"— | К39 | 1 | | |
| | | | | Панель 3 | | | |
| | 5 | QF5 | Табличка | Ремонт. оборуд. | 1 | | |
| | 6 | QF6 | То же | Ремонт. оборуд. | 1 | | |
| | 7 | 11-QF1 | —"— | 11. Вибромашина | 1 | | |
| | 8 | 11-QF2 | —"— | 11. Таль вибромашины | 1 | | |
| | | | —"— | 15А | 1 | | |
| | | | —"— | 16А | 1 | | |
| | | | —"— | 11А | 1 | | |

| Панель | Надпись | Позиционное обозначение | Место надписи | Текст | Кол. | Вид шрифта | Заготовка |
|---|---|---|---|---|---|---|---|
| 1 | | | Верхнее обрамление щита | Ввод ~380/220В | 1 | | |
| | | | | Освещение | 1 | | |
| | | | | 30-Конвейер №2 | 1 | | |
| | | | | 32-Вентилятор В2 | 1 | | |
| 2 | | | —"— | Щ4 | 1 | | |
| | | | —"— | Тракт приема заполнителей | 1 | | |
| | | | —"— | 18,20,22,24,26,28-Комкорыхлители | 1 | | |
| 3 | | | —"— | Ремонтное оборудование | 1 | | |
| | | | —"— | 11-Вибромашина | 1 | | |
| | | | —"— | 15,16-Люкоподъемники | 1 | | |
| | | | | Панель 1 | | | |
| | | | Табличка | HL | 1 | | |
| | 1 | Q, QF1 | То же | Ввод ~380В | 2 | | |
| | 2 | QF2 | —"— | Аварийное освещение | 1 | | |
| | 3 | QF3 | —"— | 30. Конвейер №2 | 1 | | |
| | 4 | QF4 | —"— | 32. Вентилятор В2 | 1 | | |
| | | | —"— | ТА1 | 1 | | |
| | | | —"— | ТА2 | 1 | | |
| | | | —"— | ТА3 | 1 | | |
| | | | | Панель 2 | | | |
| | | | Табличка | К29 | 1 | | |
| | | | То же | К31 | 1 | | |
| | | | —"— | К33 | 1 | | |
| | | | —"— | 18А | 1 | | |

| | | | | | | | | |
|---|---|---|---|---|---|---|---|---|
| Изм | Лист | № докум. | Подп. | Дата | 708-55.90 002 ТС2 | | | |
| Разраб. | | Петухова | | | Щит открытый Щ4. Перечень надписей. | Лит | Лист: 1 | Листов: 2 |
| Пров. | | Релишкевич | | | | ВНИПИ ТЯЖПРОМЭЛЕКТРОПРОЕКТ имени Ф.Б. ЯКУБОВСКОГО Челябинское отделение | | |
| Гл.инж.пр. | | Юферов | | 11.90 | | | | |
| Н.контр. | | Нестеренко | | | | | | |
| Утв. | | Никитин | | 1190 | | | | |

| | | | | | | |
|---|---|---|---|---|---|---|
| Изм. | Лист | № докум. | Подп. | Дата | 708-55.90 002 ТС2 | Лист 2 |

формат А4

24754-07 16 Копировал Редькина

формат А4

| Панель | Надпись | Позиционное обозначение | Место надписи | Текст | Кол. | Вид шрифта | Заготовка |
|---|---|---|---|---|---|---|---|
| | 1 | | Табличка | П3 | 1 | | |
| | 2 | | То же | Тракт приема заполнителей | 1 | | |
| | 3 | HL1, SA2 | —"— | Комкорыхлитель N1 | 2 | | |
| | 4 | HL3, SA4 | —"— | Комкорыхлитель N3 | 2 | | |
| | 5 | HL5, SA6 | —"— | Комкорыхлитель N5 | 2 | | |
| | 6 | HL7, SA8 | —"— | Комкорыхлитель N7 | 2 | | |
| | 7 | HL9, SA11 | —"— | Комкорыхлитель N9 | 2 | | |
| | 8 | HL11, SA12 | —"— | Комкорыхлитель N11 | 2 | | |
| | 9 | HL13 | —"— | ЛК1. Пункт приема | 1 | | |
| | 10 | HL15 | —"— | ЛК1. Блок-хранилище | 1 | | |
| | 11 | HL17 | —"— | В1. Пункт приема | 1 | | |
| | 12 | HL2, SA3 | —"— | Комкорыхлитель N2 | 2 | | |
| | 13 | HL4, SA5 | —"— | Комкорыхлитель N4 | 2 | | |
| | 14 | HL6, SA7 | —"— | Комкорыхлитель N6 | 2 | | |
| | 15 | HL8, SA9 | —"— | Комкорыхлитель N8 | 2 | | |
| | 16 | HL10, SA11 | —"— | Комкорыхлитель N10 | 2 | | |
| | 17 | HL12, SA13 | —"— | Комкорыхлитель N12 | 2 | | |
| | 18 | HL14 | —"— | ЛК2. Пункт приема | 1 | | |
| | 19 | HL16 | —"— | ЛК2. Блок-хранилище | 1 | | |
| | 20 | HL18 | —"— | В2. Пункт приема | 1 | | |
| | 21 | HL19 | —"— | В1. Блок-хранилище | 1 | | |
| | 22 | HL20, HL22 | —"— | ЛК1. Неисправность | 2 | | |
| | 23 | HL24 | —"— | Тел N1. Неисправность | 1 | | |
| | 24 | HL26 | —"— | Контр. напряж. | 1 | | |

Подп. и дата | Инв. N дубл. | Взам. инв. N | Подп. и дата | Инв. N подл.

| Изм. | Лист | № докум. | Подп. | Дата |
|---|---|---|---|---|
| Разраб. | Петухова | | | |
| Пров. | Филишкевич | | | |
| Гл. инж. пр. | Юферов | | | 11.90 |
| Н. контр. | Нестеренко | | | |
| Утв. | Никитин | | | 11.90 |

708-55.90 003 ТБ2

Пульт П3. Перечень надписей

| Лит. | Лист | Листов |
|---|---|---|
| | 1 | 2 |

ВНИПИ Тяжпромэлектропроект имени Ф.Е. Якубовского Челябинское отделение

Формат А4

| Панель | Надпись | Позиционное обозначение | Место надписи | Текст | Кол. | Вид шрифта | Заготовка |
|---|---|---|---|---|---|---|---|
| | 25 | | Табличка | Вкл. | 1 | | |
| | 26 | | То же | Откл. | 1 | | |
| | 27 | HL21, HL23 | —"— | ЛК2. Неисправность | 2 | | |
| | 28 | HL25 | —"— | Тел. N2. Неисправность | 1 | | |
| | 29 | HL28 | —"— | Авар. уровень стоков | 1 | | |
| | 30 | HL27 | —"— | Пуск тракта | 1 | | |
| | 31 | | —"— | 11. Вибромашина | 1 | | |
| | 32 | 11-HL1 | —"— | Разреш. на вкл. | 1 | | |
| | 33 | 11-HL2 | —"— | Включен | 1 | | |
| | 34 | 15-HL | —"— | Люкоподъем. прав. | 1 | | |
| | 35 | 16-HL | —"— | Люкоподъем. лев. | 1 | | |
| | 36 | SA1 | —"— | Избиратель упр. | 1 | | |
| | 37 | SA1 | На ключе | "Дист.(3) - Откл.(1) - Мест.(2)" | 1 | | |
| | 38 | | Табличка | Пуск тракта | 1 | | |
| | 39 | | То же | Эл. таль | 2 | | |
| | 40 | | —"— | Вибратор | 1 | | |
| | 41 | | —"— | Съем сигнала | 1 | | |
| | 42 | SB1, 11-SB5 | —"— | Пуск | 2 | | |
| | 43 | 11-SB1 | —"— | Вверх | 1 | | |
| | 44 | 11-SB3 | —"— | Вправо | 1 | | |
| | 45 | SB2, 11-SB6 | —"— | Стоп | 2 | | |
| | 46 | 11-SB2 | —"— | Вниз | 1 | | |
| | 47 | 11-SB4 | —"— | Влево | 1 | | |

Подп. и дата | Инв. N дубл. | Взам. инв. N | Подп. и дата | Инв. N подл.

| Изм. | Лист | № докум. | Подп. | Дата |
|---|---|---|---|---|

708-55.90 003 ТБ2 Лист 2

Формат А4

| Формат | Зона | Позиция | Обозначение | Наименование | Кол. | Примечание |
|---|---|---|---|---|---|---|
| | | 5 | | Выключатель | | |
| | | | | КЕ011У3 | | SB1 |
| | | | | исполн. 4 | | SB3 |
| | | | | черн. | 3 | 11-SB5 |
| | | 6 | | Выключатель | | |
| | | | | КЕ011У3 | | |
| | | | | исполн. 5 | | |
| | | | | красн. | 1 | 11-SB6 |
| | | 7 | | Арматура | | |
| | | | | АС1201ЦУ2 | | HL22.... |
| | | | | U 220В | 7 | HL28 |
| | | 8 | | Арматура | | 15-HL, 16-HL |
| | | | | АС1201ЗУ2 | | 11-HL1 |
| | | | | U 220В | 4 | 11-HL2 |
| | | 9 | | Арматура | | |
| | | | | АС1201ЦУ2 | | |
| | | | | U 220В | 1 | HL21 |
| | | 10 | | Арматура | | |
| | | | | АС1201БУ2 | | HL1... |
| | | | | U 220В | 20 | HL20 |
| | | 11 | | Звонок | | |
| | | | | ЗВП220-М4 | 1 | HAH1 |
| | | | | | | |
| | | | | Блок зажимов | | |
| | | | | БЗ24-4П25-В/ВУ3-10 | 13 | |

Подп. и дата | Инв. N дубл. | Взам. инв. N | Подп. и дата | Инв. N подл.

| Изм. | Лист | № докум. | Подп. | Дата |
|---|---|---|---|---|

708-55.90 003 ТБ1 Лист 2

Формат А4

| Формат | Зона | Позиция | Обозначение | Наименование | Кол. | Примечание |
|---|---|---|---|---|---|---|
| | | | | Документация | | |
| | | | | | | |
| | | | 003 ВО | Чертеж общего вида | | |
| | | | 003 Э4 | Схема электрическая соединений | | |
| | | | 003 ТБ2 | Перечень надписей | | |
| | | | | | | |
| | | | | | | |
| | | | | | | |
| | | | | Сборочные единицы | | |
| | | | | | | |
| | | | | Н51 1 | | |
| | | 1 | | Переключатель | | |
| | | | | ПКУ3-12-С3056-У3Б | | |
| | | | | рук. универс. | 1 | SA1 |
| | | 2 | | Тумблер | | |
| | | | | ТВ1-2 | 13 | SA2...SA14 |
| | | 3 | | Выключатель | | |
| | | | | КЕ011У3 | | |
| | | | | исполн. 2 | | |
| | | | | красн. | 1 | SB2 |
| | | 4 | | Выключатель | | |
| | | | | КЕ011У3 | | |
| | | | | исполн. 2 | | 11-SB1... |
| | | | | черн. | 4 | 11-SB4 |

Подп. и дата | Инв. N дубл. | Взам. инв. N | Подп. и дата | Инв. N подл.

| Изм. | Лист | № докум. | Подп. | Дата |
|---|---|---|---|---|
| Разраб. | Петухова | | | |
| Пров. | Филишкевич | | | |
| Гл. инж. пр. | Юферов | | | 11.90 |
| Н. контр. | Нестеренко | | | |
| Утв. | Никитин | | | 11.90 |

708-55.90 003 ТБ1

Пульт П3 Технические данные аппаратов

| Лит. | Лист | Листов |
|---|---|---|
| | 1 | 2 |

ВНИПИ Тяжпромэлектропроект имени Ф.Е. Якубовского Челябинское отделение



Ал. 2

Ал.7

Крышка пульта поднята. Вид со стороны монтажа.

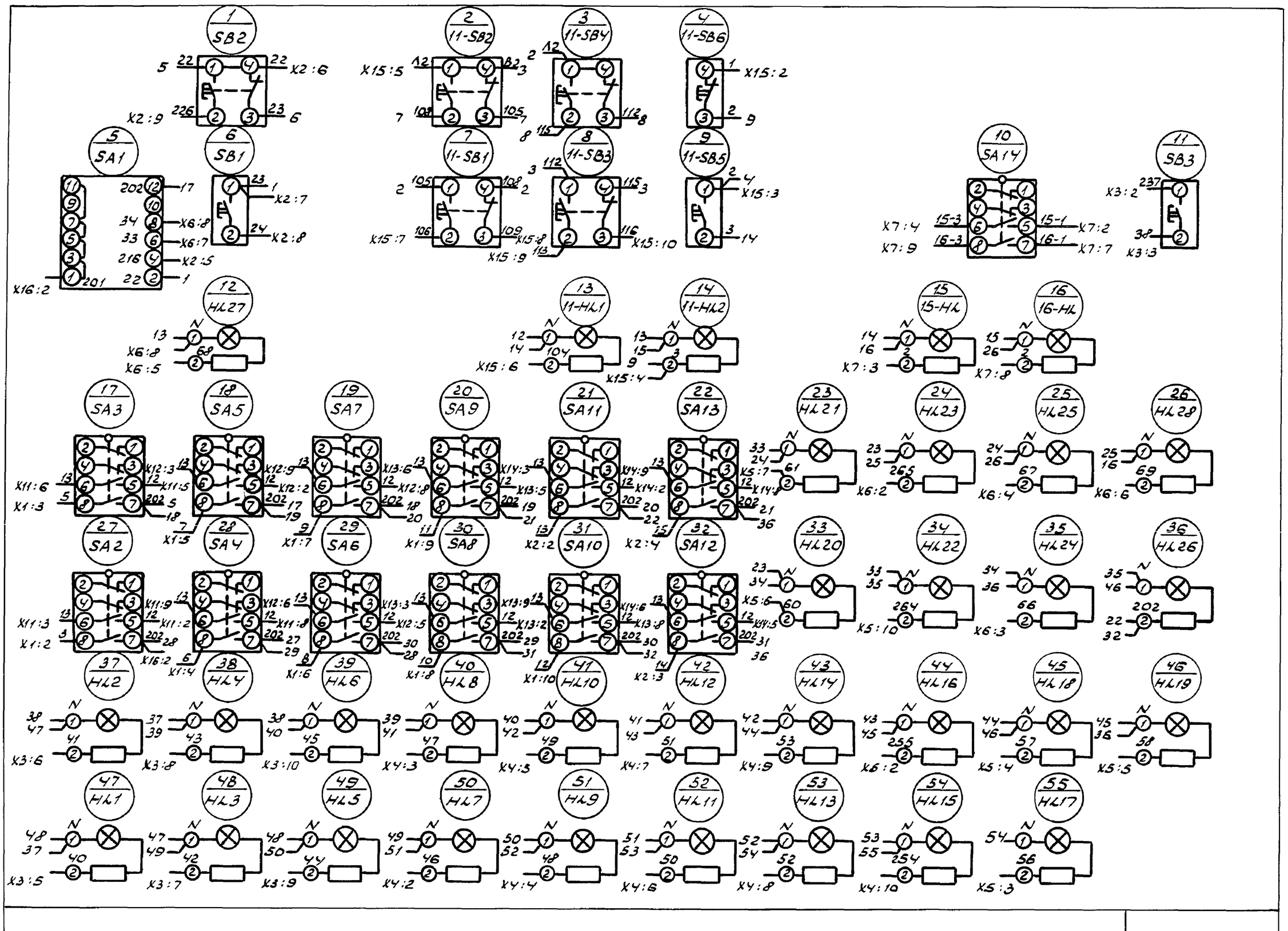


Вид спереди.
Двери не показаны.

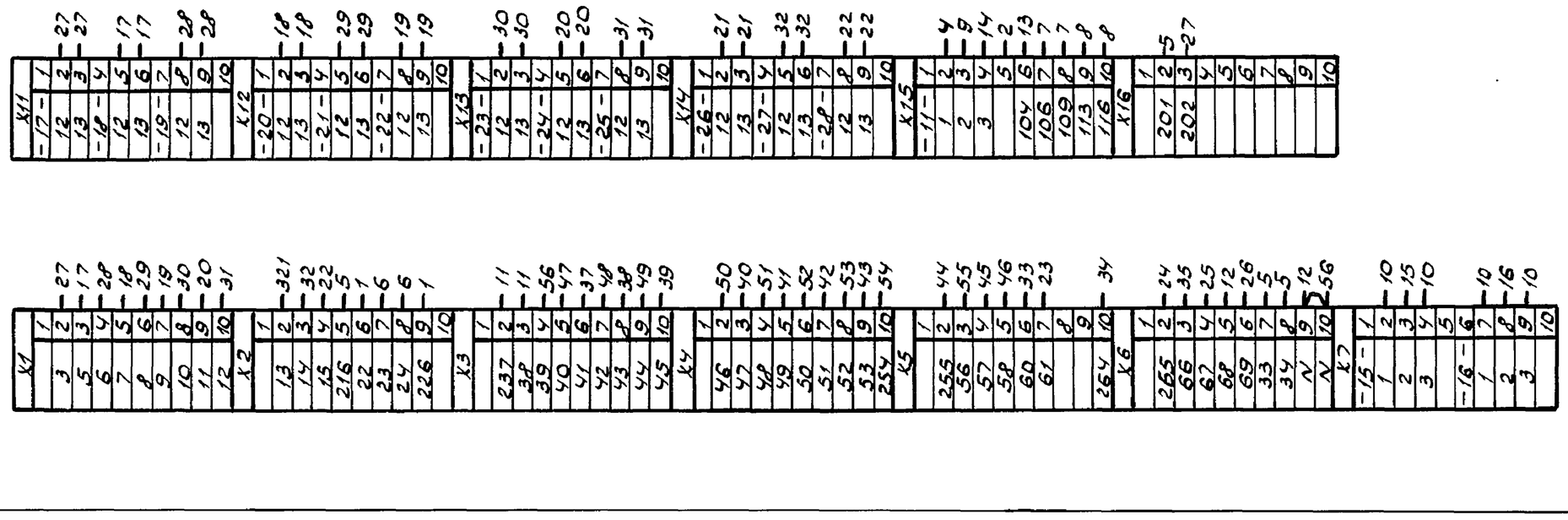


Правая боковая стенка. Вид со стороны монтажа

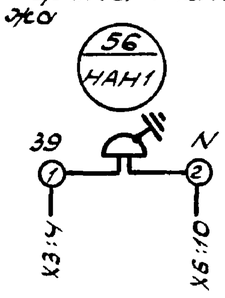


| | | | | | | | | |
|---|---|---|---|---|---|---|---|---|
| Изм. | Лист | N докум. | Подп. | Дата | 708-55.90 003 34 | | | |
| Разраб. | | Баженова | | | Пульт управления ПЗ. Схема электрическая соединений | Лит. | Масса | Масштаб |
| Провер. | | Лозебник | | | | | | |
| Т.контр. | | Нестеренко | | | | Лист | Листов 1 | |
| Гл.инж.пр. | | Юферов | | 11.90 | | ВНИПИ Тяжпромэлектропроект имени Ф.Б. Якубовского Челябинское отделение | | |
| Н.контр. | | Нестеренко | | | | | | |
| Утв. | | Никитин | | 11.90 | | | | |

Инв.N подл. | Подп. и дата | Взам. инв.N | Инв.N дубл. | Подп. и дата