ТИПОВОЙ ПРОЕКТ

708-55.90

МЕХАНИЗИРОВАННЫЙ ПУНКТ ПРИЕМА ЗАПОЛНИТЕЛЕЙ С ГОДОВЫМ ГРУЗООБОРОТОМ 300 ТЫС. КУБ. М

АЛЬБОМ 6

ЭМ ЭЛЕКТРООБОРУДОВАНИЕ СИЛОВОЕ СТР. 2...31

ЭО ЭЛЕКТРООСВЕЩЕНИЕ СТР. 32...35

24754-06

Отпускная цена
на момент реализации
указана в счет-накладной

ТИПОВОЙ ПРОЕКТ
708 - 55.90
МЕХАНИЗИРОВАННЫЙ ПУНКТ ПРИЕМА ЗАПОЛНИТЕЛЕЙ С ГОДОВЫМ ГРУЗООБОРОТОМ 300 ТЫС. КУБ. М

АЛЬБОМ 6

ПЕРЕЧЕНЬ АЛЬБОМОВ

АЛЬБОМ 1	ПЗ	ПОЯСНИТЕЛЬНАЯ ЗАПИСКА
	ТХ	ТЕХНОЛОГИЯ ПРОИЗВОДСТВА
	ТХ.Н	ОБЩИЕ ВИДЫ НЕТИПОВЫХ ТЕХНОЛОГИЧЕСКИХ КОНСТРУКЦИЙ
АЛЬБОМ 2	АР	АРХИТЕКТУРНЫЕ РЕШЕНИЯ
	КМ	КОНСТРУКЦИИ МЕТАЛЛИЧЕСКИЕ
АЛЬБОМ 3	КЖ	КОНСТРУКЦИИ ЖЕЛЕЗОБЕТОННЫЕ
АЛЬБОМ 4	КЖИ	СТРОИТЕЛЬНЫЕ ИЗДЕЛИЯ
АЛЬБОМ 5	ОВ	ОТОПЛЕНИЕ И ВЕНТИЛЯЦИЯ
	ВК	ВОДОПРОВОД И КАНАЛИЗАЦИЯ
АЛЬБОМ 6	ЭМ	ЭЛЕКТРООБОРУДОВАНИЕ СИЛОВОЕ
	ЭО	ЭЛЕКТРООСВЕЩЕНИЕ
АЛЬБОМ 7		ЗАДАНИЕ ЗАВОДУ-ИЗГОТОВИТЕЛЮ НА КОМПЛЕКТНЫЕ ЭЛЕКТРОТЕХНИЧЕСКИЕ УСТРОЙСТВА
АЛЬБОМ 8	СО	СПЕЦИФИКАЦИИ ОБОРУДОВАНИЯ
АЛЬБОМ 9	ВМ	ВЕДОМОСТИ ПОТРЕБНОСТИ В МАТЕРИАЛАХ
АЛЬБОМ 10	С	СМЕТЫ

РАЗРАБОТАН ИНСТИТУТАМИ

ПРОМТРАНСНИИПРОЕКТ (ведущий)

Главный инженер института — В.И. Поляков

Главный инженер проекта — Н.Н. Кузнецов

ХАРЬКОВСКИЙ ПРОМСТРОЙНИИПРОЕКТ

Главный инженер института — Н.Ф. Довгий

Главный инженер проекта

ЧЕЛЯБИНСКОЕ ОТДЕЛЕНИЕ ВНИПИ „ТЯЖПРОМЭЛЕКТРОПРОЕКТ"

Главный инженер института — В.В. Голиков

Главный инженер проекта — Юг. Юферов

УТВЕРЖДЕН ГОССТРОЕМ СССР

Протокол от 13 сентября 1988 г. № 31

ВВЕДЕН В ДЕЙСТВИЕ

ПРОМТРАНСНИИПРОЕКТОМ

Приказ от 15 января 1991 г. № 7

Альбом 6

Содержание альбома

Лист	Наименование	Стр.
	Обложка	
	Титульный лист	
	Содержание альбома	2
	Чертежи основного комплекта ЭМ	
1	Общие данные (начало)	3
2	Общие данные (продолжение)	4
3	Общие данные (окончание)	5
4	Щ3. Распределительная сеть ~380/220В. Схема электрическая принципиальная.	6
5	Щ4. Распределительная сеть ~380/220В Схема электрическая принципиальная	7
6	Схема расположения электрооборудования.	8
7	Вибромашина накладная. Схема электрическая принципиальная.	9
8	Тракт приема заполнителей. Схема электрическая принципиальная (начало)	10
9	Тракт приема заполнителей. Схема электрическая принципиальная (продолжение)	11
10	Тракт приема заполнителей. Схема электрическая принципиальная. (продолжение)	12
11	Тракт приема заполнителей. Схема электрическая принципиальная. (окончание)	13
12	Приточная система П1. Схема электрическая принципиальная.	14
13	Дренажный насос. Схема электрическая принципиальная.	14
14	Вентили гидрообеспыливания. Схема электрическая принципиальная	15
15	Питание люкоподъемников. Схема электрическая принципиальная.	15
16	Щит Щ3. Схема электрическая подключения. (начало)	16
17	Щит Щ3. Схема электрическая подключения. (окончание)	17
18	Щит Щ4. Схема электрическая подключения. (начало)	18
19	Щит Щ4. Схема электрическая подключения (окончание)	19
20	Пульт П3. Схема электрическая подключения.	19
21	Вибромашина накладная. Схема электрическая подключения.	20
22	Тракт приема заполнителей. Схема электрическая подключения (начало)	20
23	Тракт приема заполнителей. Схема электрическая подключения (окончание)	21
24	Приточная система П1. Дренажный насос. Вентили гидрообеспыливания. Схема электрическая подключения.	22
25	Кабельный журнал.	23
26	Установка оборудования. Прокладка труб и кабелей. Заземление (начало)	24
27	Установка оборудования. Прокладка труб и кабелей. Заземление. (продолжение)	25
28	Установка оборудования. Прокладка труб и кабелей. Заземление. (продолжение)	26
29	Установка оборудования. Прокладка труб и кабелей. Заземление. (продолжение)	27
30	Установка оборудования. Прокладка труб и кабелей. Заземление. (окончание)	28
31	Спецификация к листам 26... 30.	29
	Чертежи ЭМ.Н. прилагаемые к основному комплекту ЭМ	
1	Габаритный чертеж НКУ	30
	Чертежи ЭМ.ВР прилагаемые к основному комплекту ЭМ	
1	Ведомость объемов электромонтажных работ.	31
	Чертежи основного комплекта ЭО	
1	Общие данные	32
2	Планы расположения на отметках: 4.200; -3.200; -5.200.	33
3	Планы расположения на отметках: -0,150; 7.200.	34
4	Разрез 1-1.	35
	Чертежи ЭО.ВР, прилагаемые к основному комплекту ЭО	
1	Ведомость объемов электромонтажных работ.	35

Инв. № подл. | Подпись и дата | Взам. инв. №

Копировал Белоусова Формат А2

Альбом 6

Ведомость рабочих чертежей основного комплекта

лист	Наименование	Примечание
1	Общие данные (начало)	
2	Общие данные (продолжение)	
3	Общие данные (окончание)	
4	Щ3. Распределительная сеть ~380/220В Схема электрическая подключения	
5	Щ4. Распределительная сеть ~380/220В Схема электрическая подключения	
6	Схема расположения электрооборудования	
7	Вибромашина накладная. Схема электрическая принципиальная	
8	Тракт приема заполнителей. Схема электрическая принципиальная. (начало)	
9	Тракт приема заполнителей. Схема электрическая принципиальная (продолжение)	
10	Тракт приема заполнителей. Схема электрическая принципиальная. (продолжение)	
11	Тракт приема заполнителей. Схема электрическая принципиальная (окончание)	
12	Проточная система П1. Схема электрическая принципиальная.	
13	Дренажный насос. Схема электрическая принципиальная.	
14	Вентили гидрообеспыливания. Схема электрическая принципиальная	
15	Питание люкоподъемников. Схема электрическая принципиальная	
16	Щит Щ3. Схема электрическая подключения (начало)	
17	Щит Щ3. Схема электрическая подключения. (окончание)	
18	Щит Щ4. Схема электрическая подключения (начало)	
19	Щит Щ4. Схема электрическая подключения (окончание)	
20	Пульт П3. Схема электрическая подключения.	
21	Вибромашина накладная. Схема электрическая подключения	
22	Тракт приема заполнителей. Схема электрическая подключения (начало)	
23	Тракт приема заполнителей. Схема электрическая подключения (окончание)	
24	Проточная система П1. Дренажный насос. Вентили гидрообеспыливания. Схема электрическая подключения	
25	Кабельный журнал	
26	Установка оборудования. Прокладка труб и кабелей. Заземление (начало)	
27	Установка оборудования. Прокладка труб и кабелей. Заземление (продолжение)	
28	Установка оборудования. Прокладка труб и кабелей. Заземление (продолжение)	
29	Установка оборудования. Прокладка труб и кабелей. Заземление (продолжение)	
30	Установка оборудования. Прокладка труб и кабелей. Заземление (окончание)	
31	Спецификация к листам 26...30	

Ведомость ссылочных и прилагаемых документов.

Обозначение	Наименование	Примечание
	Ссылочные документы	
Тип. пр. 5.407-65 1985 г	Ящики с зажимами для присоединения проводников больших сечений к одиночным аппаратам.	
Тип.пр. 5.407-115 Выпуск 1 1989г.	Устройство комплектных гибких токоподводов к электроталям.	
Тип. пр. 5.407-77 Выпуск 2. 1986г	Установка кнопок ПКЕ, ПКУ15, переключателей ПП.	
Тип. пр. А630А 1980 г	Прокладка кабелей силовых сетей.	
Тип. пр. 5.407-117 Выпуск 1 1989г	Установка ящиков с рубильниками и предохранителями.	
	Прилагаемые документы	
708-55.90-ЭМ.Н	Габаритный чертеж НКУ	
708-55.90-ЭМ.ВР	Ведомость объемов электромонтажных работ.	
708-55.90-ЭМ.СО	Спецификация оборудования к основному комплекту рабочих чертежей марки ЭМ	Альбом 8
708-55.90-ЭМ.ВМ	Ведомость потребности в материалах к основному комплекту рабочих чертежей марки ЭМ	Альбом 9

Типовой проект разработан в соответствии с действующими нормами и правилами и предусматривает мероприятия, обеспечивающие взрывную, взрывопожарную и пожарную безопасность при эксплуатации здания.

Главный инженер проекта Ю.Г.Юферов

Инв.N подл. | Подп. и дата | Взам.инв.N

Нач.отд.	Никитин		
Гл.спец.	Нестеренко		
Н.конт.	Нестеренко		
Гл.инж.пр.	Юферов		11.90
Зав.гр.	Филишкеви		
Инж.	Смирнова		

Инв.N

Привязан

708-55.90 - ЭМ

Склад заполнителей бетона вместимостью 9 тыс.куб.м для территорий с высоким уровнем грунтовых вод с автоматизированной системой управления и кратцер-краном

Механизированный пункт приема заполнителей с годовым грузооборотом 300 тыс.куб.м

Стадия	Лист	Листов
Р	1	31

Общие данные (начало)

ВНИПИ Тяжпромэлектропроект имени Ф.Б.Якубовского Челябинское отделение

24754-06 4

Копировал Редькина формат А2

Альбом 6

Ведомость основных комплектов рабочих чертежей

Обозначение	Наименование	Примечание
708-55.90-ЭМ	Электрооборудование силовое	
708-55.90-ЭО	Электроосвещение	

Общие указания

Рабочая документация электрической части механизированного пункта приема заполнителей бетона выполнена на основании плана типового проектирования Госстроя СССР на 1990г пункт ТБ4. 3. 7 а)

Исходными данными для проектирования послужили:

1. Технологические чертежи и задание, выданные институтом „Промтрансниипроект", г. Москва.
2. Строительные, сантехнические чертежи и задание, выданные институтом „Промстройниипроект", г. Харьков
3. Чертежи металлоконструкций, выданные институтом „Укрниипроектстальконструкция", г. Киев.

По пожароопасности производств сооружения склада относятся к категории „Д" по СНиП 2.01.02-85.

Помещения со взрывоопасной средой отсутствуют. По надежности электроснабжения электроприемники относятся к третьей категории по ПУЭ.

Силовое электрооборудование.

Механизированный пункт приема заполнителей является составной частью склада заполнителей бетона вместимостью 9тыс. куб. м для территорий с высоким уровнем грунтовых вод, в состав которого входит также „Блок-хранилище заполнителей бетона вместимостью 9тыс. куб. м" ТП 708-56.90. Основными потребителями электроэнергии являются короткозамкнутые асинхронные двигатели технологического оборудования и вентиляционных установок, электрическое освещение.

В состав технологического оборудования включено также нестандартизированное оборудование - бурорыхлитель (выпуск 1006); виброзачистная плита (выпуск 1008); маневровое устройство (выпуск 1004); люкоподъемники (выпуск 1003).

Основные технико-экономические показатели.

N п/п	Наименование	Количество
1	Напряжение электроприемников, В	~380/220
2	Установленная мощность, кВт	867
	в том числе:	
	а) силовое электрооборудование, кВт	845
	б) электрическое освещение, кВт	22
3	Потребляемая электрическая мощность	
	Активная, кВт	401
	в том числе:	
	а) силовое электрооборудование, кВт	385
	б) электрическое освещение, кВт	16
	реактивная: квар	422
	Полная, кВа	582
4	Средневзвешенный коэффициент мощности.	0,69
5	Годовой расход электроэнергии мвт. ч	436,36
	в том числе	
	а) силовое электрооборудование, мвт. ч	373,71
	б) электрическое освещение, мвт ч	62,650

В данном проекте разработаны распределительные сети, установка электрооборудования - щитов, пультов управления технологическим оборудованием, в том числе и нестандартизированным.

В электропомещении ЭП устанавливаются щиты Щ3, Щ4 для вводов и распределения электроэнергии потребителям технологического оборудования, предусмотрено также место для установки комплектных устройств с вводными аппаратами нестандартизированного оборудования и тракта подачи, проектируемого при привязке проекта. Комплектные устройства нестандартизированного оборудования разработаны в документации выпусков 1004, 1006, 1008.

В пультовом помещении ПУ размещаются пульты П1, П2 управления разгрузочными тележками N1, N2 и пульт П3 управления трактом загрузки в блок-хранилище и трактом заполнителей в приемном пункте

В ПУ предусмотрено также место для установки пультов управления механизмами нестандартизированного оборудования и тракта подачи.

На щитах Щ3, Щ4 предусмотрена возможность применения инверторного переносного счетчика для контроля расхода электроэнергии.

Привязан

Инв. №

				708-55.90 -ЭМ			
				Склад заполнителей бетона вместимостью 9тыс куб.м для территорий с высоким уровнем грунтовых вод с автоматизированной системой управления и кратцер-кранами			
Нач.отд	Никитин		11.90	Механизированный пункт приема заполнителей с годовым грузооборотом 300тыс.куб.м	Стадия	Лист	Листов
Гл.спец.	Нестеренко				Р	2	
Н.контр	Нестеренко						
Гл.инж.пр	Юферов		11.90	Общие данные (продолжение)	ВНИПИ Тяжпромэлектропроект имени Ф.Б. Якубовского Челябинское отделение		
Зав.гр	Филишкова						
Инж	Смирнова						

24754-06 5

Инв. № подл | Подпись и дата | Взам. инв. №

Копировал Морозова Формат А2

Альбом 6

Кабельно-трубные разводки по механизированному пункту приема выполнены в соответствии со схемами распределительных сетей и кабельными журналами. Кабельные трассы разработаны с учетом прокладки при привязке внешних кабельных связей к нестандартизированному оборудованию.

Зануление

Для защиты людей от поражения электрическим током при повреждении изоляции в проекте предусматривается зануление всех нетоковедущих частей электрооборудования, которое должно быть выполнено в полном соответствии с „Правилами устройств электроустановок" (ПУЭ), СНиП 3.05.06-85 и типовым проектом 5.407-11 (шифр А174). В качестве нулевых защитных проводников используются: нулевые жилы питающих кабелей, осуществляющие связь с глухозаземленной нейтралью трансформатора на подстанции; нулевые рабочие жилы кабелей распределительной сети и сети освещения.

Молниезащита

В соответствии с пунктом 7 „Инструкции по устройству молниезащиты зданий и сооружений" РД34.21.122-87 механизированный пункт приема заполнителей с III А степенью огнестойкости строительных конструкций молниезащите не подлежит.

Указания по привязке

1. Разработать электроснабжение пункта приема заполнителей напряжением ~380/220В от источника напряжения с глухозаземленной нейтралью предприятия, в состав которого привязывается склад.

Проектом предусматривается три ввода до 500А:

Ввод №1 на щите Щ3. Установленная мощность $P_у = 315$ кВт, $\cos\varphi = 0{,}67$, расчетный ток $I_р = 353$ А;

Ввод №2 на щите Щ4. Установленная мощность $P_у = 378$ кВт, $\cos\varphi = 0{,}66$, расчетный ток $I_р = 382$ А;

Ввод №3 разрабатывается в соответствии с комплектными устройствами и их вводными аппаратами нестандартизированного оборудования (выпуски документации 1004, 1006, 1008)

Марка, сечение и способ прокладки питающей линии должны определяться исходя из условий допустимой потери напряжения линии №1 - 4%, линии №2 - 4,16%.

Для линии №3 потерю напряжения определить с учетом потери до наиболее удаленного электроприемника.

Указанные линии должны быть четырехпроводными (с нулевым рабочим проводом).

При проектировании ввода №3 предусмотреть возможность подключения инвентарного счетчика.

2. Решить вопрос компенсации реактивной мощности в соответствии с техусловиями энергосистемы.

Реактивная мощность на вводах №1 - Q = 171 кВАР, №2 - Q = 187 кВАР, №3 - Q ≅ 66 кВАР.

3. Разработать прокладку труб и кабелей внешних связей нестандартизированного оборудования в соответствии с кабельными журналами выпусков 1004, 1006, 1008.

Дополнить соответственно ведомости объемов электромонтажных работ, спецификации оборудования, ведомости потребности в материалах и сметы на приобретение и монтаж силового электрооборудования.

Привязан

Инв. №

				708-55.90-ЭМ		
				Склад заполнителей бетона вместимостью 9 тыс. куб.м для территорий с высоким уровнем грунтовых вод с автоматизированной системой управления и кратцер-кранам		
Нач.отд.	Никитин		11.90	Механизированный пункт приема заполнителей с годовым грузооборотом 300 тыс. куб.м	Стадия	Лист	Листов
Гл.спец.	Нестеренко				Р	3	
Н.контр.	Нестеренко						
Гл.инж.пр.	Юферов		11.90	Общие данные (окончание)	ВНИПИ Тяжпромэлектропроект имени Ф.Б. Якубовского Челябинское отделение		
Зав.гр.	Ельникевич						
Инж.	Смирнова						

Инв. № подл. | Подпись и дата | Взам. инв. №

24754-06 6

Копировал Редькина формат А2

Инв.№ подл.	Подп. и дата	Взам.инв.№

Распределительное устройство	Аппарат отходящей линии (ввода): обозначение; тип; Iном.А; расцепитель или плавкая вставка, А	Участок сети 1	Пусковой аппарат: обозначение; тип; Iном.А; расцепитель или плавкая вставка, А – уставка теплового реле А	Участок сети 2	Участок сети	Кабель, провод: Обозначение	Марка	Количество, число жил и сечение	Длина, м	Труба: Обозначение на плане	Длина, м	Электроприемник: Обозначение	Р уст. или Р ном., кВт	Iрасч. или Iном. / Iпуск, А	Наименование, тип, обозначение чертежа принципиальной схемы
ШЗ ~380/220В	QF1 ВА51-39-330010-20УХЛ3 630 500		Q ВР32-39А31220-00УХЛ3		–								315	353	Ввод N1 ~380/220В
					2	*81									
	QF2 ВА51-31-3200100-00УХЛ3 100 40		ЩО-1 Pуст. = 16кВт Iрасч. = 25А		1	С82	АВВГ	3×10+1×6	—	Учтен в	30				Освещение рабочее
					–										
	Б5130-3974 УХЛ4 Iр-100А Iнз-68...92А		—		1	131	АВВГ	3×35+1×16	40			М17	37	68,8	Комкорыхлитель
					–										
					1	132	АКВВГ	7×2,5	37			17ПК			Пост кнопочный
	Б5130-3974 УХЛ4 Iр-100А Iнз-68...92А		—		1	133	АВВГ	3×35+1×16	40			М19	37	68,8	Комкорыхлитель
					–										
			—		1	134	АКВВГ	7×2,5	37			19ПК			Пост кнопочный
	Б5130-3974 УХЛ4 Iр-100А Iнз-68...92А		—		1	135	АВВГ	3×35+1×16	41			М21	37	68,8	Комкорыхлитель
					–										
			—		1	136	АКВВГ	7×2,5	38			21ПК			Пост кнопочный
	Б5130-3974 УХЛ4 Iр-100А Iнз-68...92А		—		1	137	АВВГ	3×35+1×16	41			М23	37	68,8	Комкорыхлитель
					–										
			—		1	138	АКВВГ	7×2,5	38			23ПК			Пост кнопочный
	Б5130-3974 УХЛ4 Iр-100А Iнз-68...92А		—		1	139	АВВГ	3×35+1×16	42			М25	37	68,8	Комкорыхлитель
					–										
			—		1	140	АКВВГ	7×2,5	39			25ПК			Пост кнопочный
	Б5130-3974 УХЛ4 Iр-100А Iнз-68...92А		—		1	141	АВВГ	3×35+1×16	42			М27	37	68,8	Комкорыхлитель
					–										
			—		1	142	АКВВГ	7×2,5	39			27ПК			Пост кнопочный
					–										
	QF3 ВА51-33-3200100-00УХЛ3 160 160		29ШУ РУС5115-33В2А Iр-150А Iнз-100А		1	160	АВВГ	3×50+1×25	48			М29	45	82,6	Конвейер-питатель N1
					2	162	АВВГ	3×50+1×25	7						
	QF4 ВА51-31-3200100-00УХЛ3 100 100		31ШУ РУС5115-23В2 Iр-80А Iнз-60А		1	191	АВВГ	3×25+1×16	35			М31	30	56	Вытяжная система В1
					2	193	ПВ1	4(1×16)	20						
	QF5 ВА51-31-3200100-00УХЛ3 100 6,3		33ШУ РУС5101-03В2В Iр-4,5А Iнз-2А		1	200	АВВГ	4×2,5	18			М33	0,55	1,33	Приточная система П1
					2	201	АВВГ	4×2,5	3						
	QF6 ВА51-31-3200100-00УХЛ3 100 6,3		34ШУ РУС5115-03В2Е Iр-6,4А Iн.з-4А		1	205	АКВВГ	10×2,5	40			М34	1,1	2,2	Дренажный насос
					2	206	АВВГ	4×2,5	3						
	SF3 ВА51-31-1200100-00УХЛ3 100 6,3		КК1 клеммная коробка		1	215	АВВГ	4×2,5	38			УА1	0,04		Вентиль
					2	216	АВВГ	3×2,5	3						
					1	217	АВВГ	3×2,5	3			29ПК			Пост кнопочный
					–										
			КК2 клеммная коробка		1	218	АВВГ	4×2,5	35			УА2	0,04		Вентиль
					2	219	АВВГ	3×2,5	3						
					1	220	АВВГ	3×2,5	3			30ПК			Пост кнопочный
					–										

1. * – Питающий кабель до щита определяется при привязке проекта.
2. Потеря напряжения от щита до наиболее удаленного электроприемника – 4 % с 1%.
3. Данные о контрольных кабелях приведены в кабельном журнале лист 25.

Привязан

Инв.№

Нач.отд.	Никитин		11.90
Гл.спец.	Настренко		
Н.контр.	Нестренко		
Гл.инж.пр.	Фадеев		
Зав.гр.	Филиппова		11.90
Инж.	Смуродова		

708-55.90 - ЭМ

Склад заполнителей бетонобетонительного завода для тяжелых бетонов с автоматизированным системой управления и конвейер-кранов

Технологическая часть. Электрооборудование. Электроснабжение. Электрическое освещение. Электрическая сеть. Электрическая схема. Электрическая принципиальная схема. Спецификация оборудования. Ведомость объемов работ. Ведомость потребности в материалах. Ведомость ссылок. Ведомость прилагаемых документов. Общие данные

Распределительное устройство	Аппарат отходящей линии (ввода): обозначение; тип; I ном, А; расцепитель или плавкая вставка, А	Участок сети 1	Пусковой аппарат; обозначение; тип; I ном, А; расцепитель или плавкая вставка А - уставка теплового реле А	Участок сети 2	Кабель, провод: Участок сети	Обозначение	Марка	Количество, число жил и сечение	Длина, м	Труба: Обозначение на плане	Длина, м	Электроприемник: Обозначение	Руст или Pном кВт	Iрас или Iном / Iпуск А	Наименование, тип, обозначение чертежа принципиальной схемы
ЩЧ 380/220В	QF1 ВА51-39-330010 -20УХЛ3 630/500		Q ВР32-39А31220 -00УХЛ3		2	* 83							378	382	Ввод №2 ~380/220В
	QF2 ВА51-31-3200100 -00УХЛ3 100/25		ЩО-1А Pуст = 6 кВт Iрасч. = 14А		1	СВ4	АВВГ	3×6+1×4	–	Учтен В	30				Освещение аварийное
	Б5130-2874 УХЛ4 Iр-8А Iн.э-3,8...6А		15Q ЯВЗ-31-1У2		1	101	АВВГ	3×4+1×2,5	35				1,68	5	Питание люкаподъемников
	Б5130-2874 УХЛ4 Iр-8А Iн.э-3,8...6А		15Q ЯВЗ-31-1У2		1	105	АВВГ	3×4+1×2,5	24				1,68	5	
	11-QF1 ВА51-31-3200100 -00УХЛ3 100/63		11-Q ЯВЗ-31-1У2		1	115	АВВГ	3×35+1×16	24						Вибромашина
					2	116	АВВГ	3×35+1×16	24						
	Б5130-3774-УХЛ4 Iр=63А Iн.э-42,5...57,5А		11-ЯК Ящик клеммный		1	117	АВВГ	3×35+1×16	35			М11	22	42	Вибратор
					2	118	КГ	3×4+1×2,5	12						
	11-QF2 ВА51-31-3200100 -00УХЛ3 100/16		11-КК Клеммная коробка		1	119	АКВВГ	14×2,5	47				6,05	13	Таль
					2	120	НРШМ	10×2,5	12						
	Б5130-3974 УХЛ4 Iр-100А Iн.э-68...92А		—		1	143	АВВГ	3×35+1×16	27			М18	37	68,8	Комкорыхлитель
			—		1	144	АКВВГ	7×2,5	31			18ПК			Пост кнопочный
	Б5130-3974 УХЛ4 Iр-100А Iн.э 68...92А		—		1	145	АВВГ	3×35+1×16	27			М20	37	68,8	Комкорыхлитель
			—		1	146	АКВВГ	7×2,5	31			20ПК			Пост кнопочный
	Б5130-3974 УХЛ4 Iр-100А Iн.э-68...92А		—		1	147	АВВГ	3×35+1×16	27			М22	37	68,8	Комкорыхлитель
			—		1	148	АКВВГ	7×2,5	32			22ПК			Пост кнопочный
	Б5130-3974 УХЛ4 Iр-100А Iн.э-68...92А		—		1	149	АВВГ	3×35+1×16	25			М24	37	68,8	Комкорыхлитель
			—		1	150	АКВВГ	7×2,5	32			24ПК			Пост кнопочный
	Б5130-3974 УХЛ4 Iр-100А Iн.э-68...92А		—		1	151	АВВГ	3×35+1×16	25			М26	37	68,8	Комкорыхлитель
			—		1	152	АКВВГ	7×2,5	33			26ПК	33		Пост кнопочный
	Б5130-3974 УХЛ4 Iр-100А Iн.э-68...92А		—		1	153	АВВГ	3×35+1×16	28			М28	37	68,8	Комкорыхлитель
			—		1	154	АКВВГ	7×2,5	33			28ПК			Пост кнопочный
	QF3 ВА51-33-3200100 -00УХЛ3 160/160		30ШУ РУС5115-3282А Iр-150А Iн.э-100А		1	175	АВВГ	3×50+1×25	43			М30	45	82,6	Конвейер-питатель №2
					2	177	АВВГ	3×50+1×25	7						
	QF4 ВА51-31-3200100 -00УХЛ3 100/100		32ШУ РУС5115-2382Б Iр-80А Iн.э-60А		1	195	АВВГ	3×25+1×16	45			М32	30	56	Вытяжная система В2
					2	197	ПВ1	4(1×16)	2						
	QF5 А3716ФУ3 160/160		Q1 ЯБПВУ-1МУ3 100/100		1	225	АВВГ	3×50+1×25	22						Оборудование, включаемое при ремонте
	QF6 А3716ФУ3 160/160		Q2 ЯБПВУ-1МУ3 100/100		1	226	АВВГ	3×50+1×25	30						

1 * - Питающий кабель до щита определяется при привязке проекта.

2. Потеря напряжения от щита до наиболее удаленного электроприемника - Δ Uс 0,8%.

3. Данные о контрольных кабелях приведены в кабельном журнале лист 25.

708-55.90 - ЭМ

Разработал Белоусова

Кинирбал

Формат А2

24754-06 8

Инв.№ подл | Подпись и дата | Взам. инв.№

Инв.№

Привязан

Инж. Никитин
Гл.спец. Нестеренко
Контр. Нестеренко
Гл.инж.пр. Коферов
Зав.гр. Ушачевский
Инж. Кирикова

Разработ. Белоусова
Нач.отд. Ушачевский
Нач.пр. Кирикова

Разработ. с высоким уровнем архитектурно-строительных решений с применением комплексной системы управления и контроля-класом

Металлизированный пункт приема закладных деталей с подобным

Изм. | Кол.уч. | Лист | N док. | Подп. | Дата

Стадия: Р | Лист: 5 | Листов:

ВНИПИ Тяжпромэлектропроект имени Н.Н. Якубовского Кузнецкое отделение

Схема электрическая принципиальная

Схема заземления бетона, выполненного с применением суперпластификаторов для сборных железобетонных изделий и конструкций

Электроснабжение 380/220В. Схема электрическая принципиальная щита ЩЧ

Электроприемники: Вибромашина, Комкорыхлитель, Пост кнопочный, Конвейер-питатель №2, Вытяжная система В2, Оборудование, включаемое при ремонте

Альбом 6

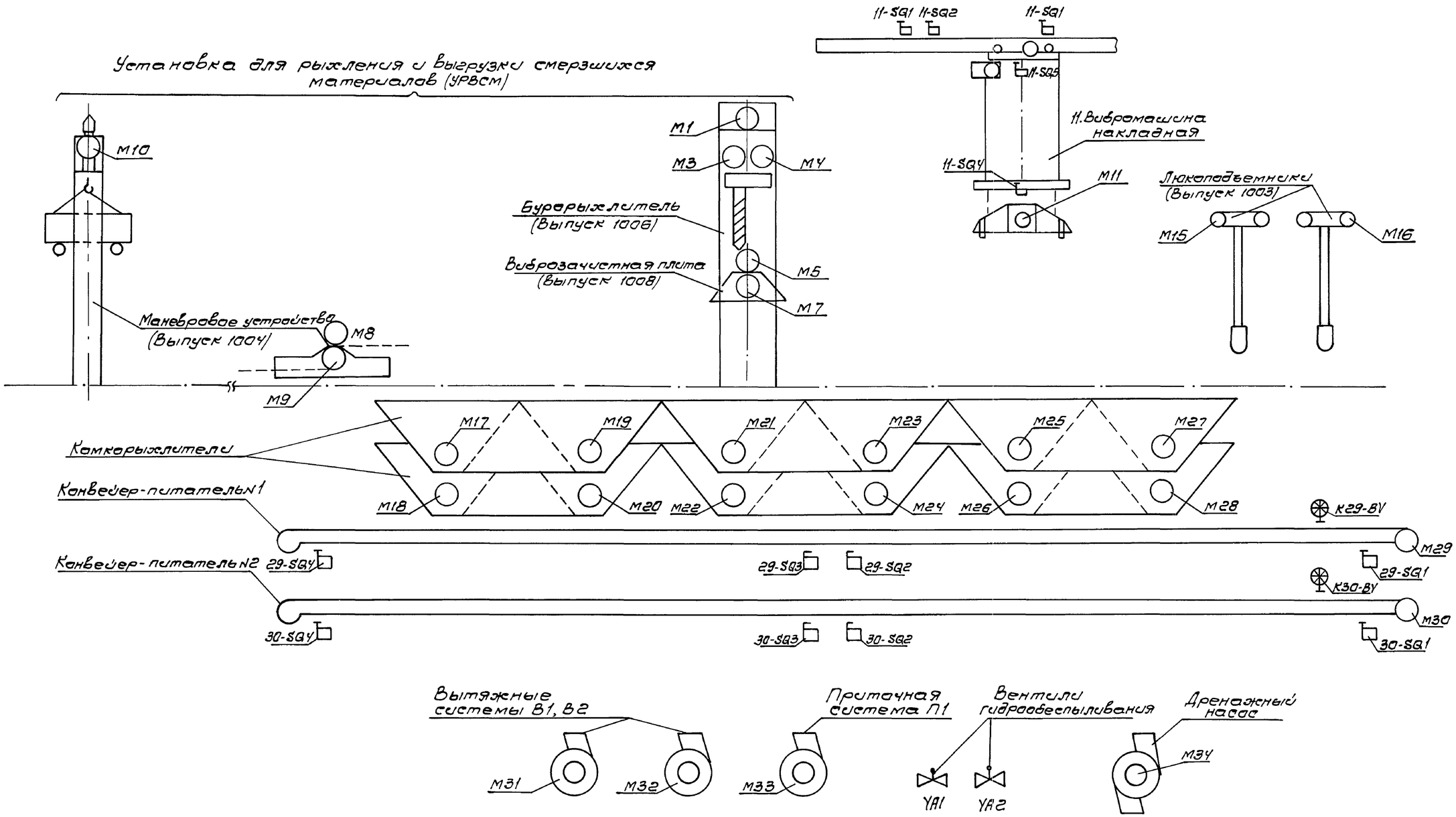

- Выключатель конечный
- Выключатель аварийный с тросом
- Датчик контроля скорости
- Датчик контроля наличия материала

					708-55.90-ЭМ			
					Склад заполнителей бетона вместимостью 9 тыс. куб.м для территорий с высоким уровнем грунтовых вод с автоматизированной системой управления и крытым кра			
Привязан			Нач.отд.	Никитин	11.90	Механизированный пункт приема заполнителей с годовым грузооборотом 300 тыс. куб.м	Стадия	Лист	Листов
			Гл.спец.	Нестеренко			Р	6	
			Н.контр.	Нестеренко					
			Гл.инж.пр.	Юферов	11.90	Схема расположения электрооборудования	ВНИПИ ТЯЖПРОМЭЛЕКТРОПРОЕКТ ИМЕНИ Ф.Б. ЯКУБОВСКОГО Челябинское отделение		
			Зав.гр.	Филишкевич					
Инв. №			Инж.	Смирнова					

Инв. № подл. | Подпись и дата | Взам. инв. №

24754-06 9

Копировал Редькина формат А2

Альбом 6

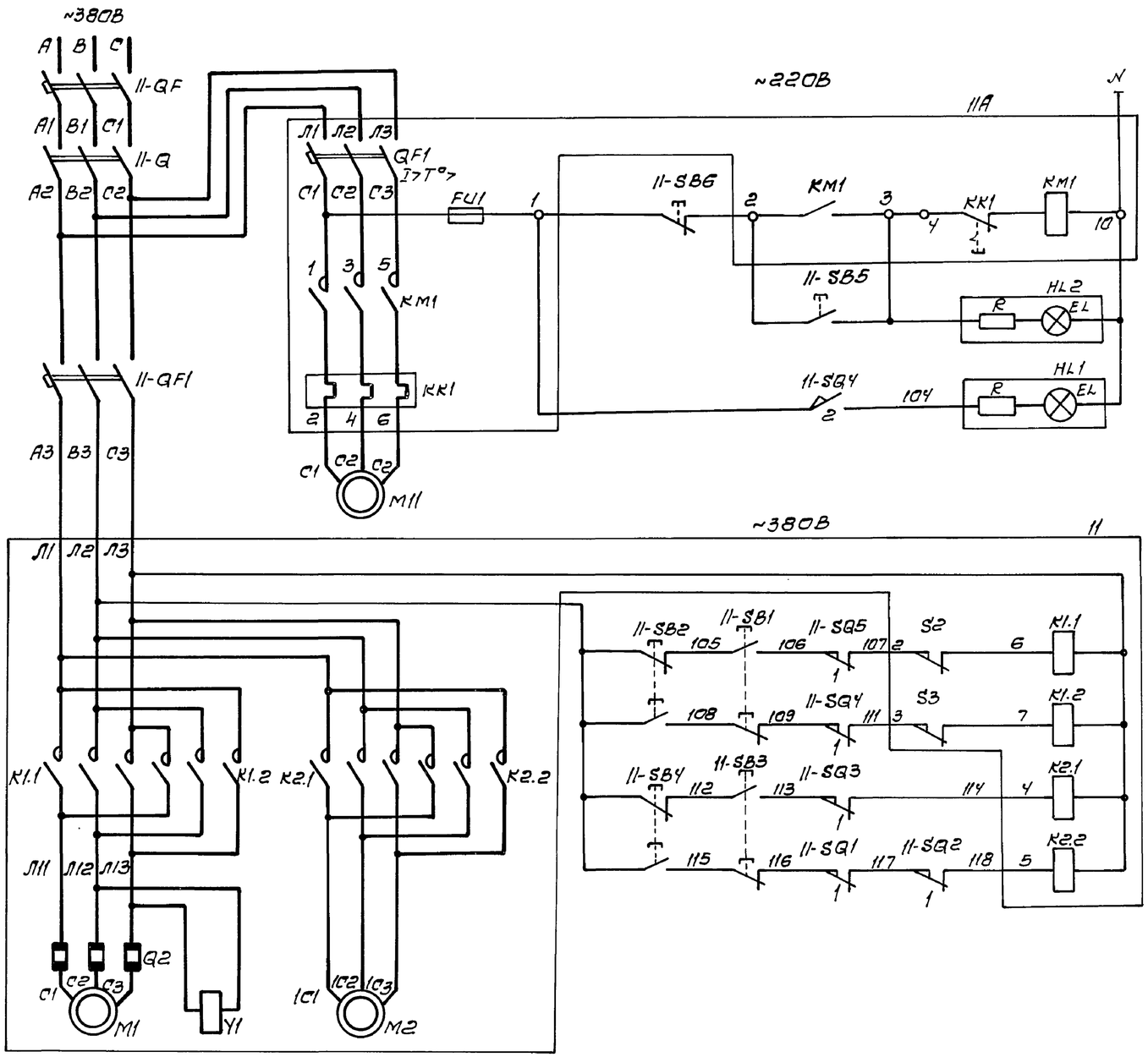

Поз. обозначение	Наименование	Кол.	Примечание
	У механизма		
11	Электроталь ТЭ-320-52М02-01; 5,5кВт+0,55кВт	1	Учтено в технологической части проекта
M11	Двигатель вибратора ~380В	1	
	22кВт, 42А, 1500об/мин		
	Выключатель путевой ТУ16-526.059-75		
11-SQ1... 11-SQ3	КУ701АУ2	3	
11-SQ5	КУ703АУ3	1	
11-SQ4	Выключатель путевой	1	
	ВП16Г23А231-55У2.3 ТУ16-526.486-81		
11-Q	Ящик с рубильником ЯВ3-31-1У2	1	
	U~500В, 100А, ТУ16-526.052-78		
	Щит Щ4		
11A	Станция управления Б5130-3771УХЛ4	1	
	QF1-Iр63А, KM1-Iн.э. 42,5... 57,5А		
	ОЛХ 084.214-86		
	Выключатель ТУ16-522.139-78		
11-QF	ВА51-31-3200100-00УХЛ3, Iр63А, 10Iн	1	
11-QF1	ВА51-31-3200100-УХЛ3, Iр 16А, 10Iн	1	
	Пульт П3		
	Выключатель КЕ011У3, ТУ16-642.015-84		
11-SB1... 11-SB4	исполн. 2, черн.	4	
11-SB5	исполн. 4, черн.	1	
11-SB6	исполн. 5, красн.	1	
11-HL1	Арматура АС1201ЗУ2, U220В	2	
11-HL2	ТУ16-535.930-76		

Вибратор — Дистанционное управление; Сигнализация — работа; разрешение на включение

Электроталь — Подъем; Опускание; Рабочая зона; Исходное положение

11-SQ1, 11-SQ2, 11-SQ3
Выключатели конечные

КУ701А

Обозначение выключателя	Положение рычага: цепи	Нажат	Свободен	Нажат	Назначение цепи
11-SQ1	1		X		Откл. тали в аварийном положении
	2			X	не используется
11-SQ2	1		X		Откл. тали в исходном положении
	2			X	не используется
11-SQ3	1		X		Откл. тали в рабочей зоне
	2	X			не используется

11-SQ4
Выключатель конечный

ВП16Г23А231-55У2.3

Обозн. цепи	Положение рычага: Нажат	Свобод.	Назначение цепи
1	X		Откл. тали при опущенной виброплите
2		X	В схеме сигнализации

11-SQ5
Выключатель конечный

КУ703А

Обозн. цепи	Положение рычага: Нажат	Свобод.	Назначение цепи
1	X		Откл. тали в верхнем положении виброплиты
2		X	не используется

Схема управления электроталью выполнена на основании чертежа Т355133 Харьковского завода ПТО.

Взам. инв. № | Подпись и дата | Инв. № подл.

Привязан

Инв. №

Нач. отд.	Никитин		11.90	
Гл. спец.	Нестеренко			
Н. контр.	Нестеренко			
Гл. инж. пр.	Юферов		11.90	
Зав. гр.	Филишкевич			
Инж.	Смирнова			

708-55.90 - ЭМ

Склад заполнителей бетона вместимостью 9 тыс. куб. м для территорий с высоким уровнем грунтовых вод с автоматизированной системой управления и кратцер-кранам

Механизированный пункт приема заполнителей с годовым грузооборотом 300 тыс. куб. м

Виброплощадка накладная
Схема электрическая принципиальная

Стадия	Лист	Листов
Р	7	

ВНИПИ Тяжпромэлектропроект имени Ф.Б. Якубовского Челябинское отделение

24754-06 10

Копировал Редькина формат А2

Альбом 6

Диаграмма работы реле времени

ВС-43-62УХЛ4

Обозначение реле	Контакты	Назначение			Выдержка времени (0,15 мин … 9 мин.)
К72	82–83, 15–16	Отключение конвейеров с доработкой материала	Пункт приема	ЛКЛ1	20 сек
	82–83, 25–26			ЛКЛ2	20 сек
	35–36		Тракт подачи	*	**
	45–46			*	**
	158–159, 55–56		Блок хранилище	ЛКЛ1	**
	158–159, 65–66			ЛКЛ2	**
	72–73–74	не используется			
К73	97–98, 16–17	Включение комкорыхлителей	17–18		10 сек
	97–98, 26–27		19–20		40 сек
	97–98, 36–37		21–22		70 сек
К74	97–98, 46–47		23–24		100 сек
	97–98, 56–57		25–26		130 сек
	97–98, 66–67		27–28		160 сек
	72–73–74	не используется			

Выдержка времени отключения конвейеров также включения комкорыхлителей уточняется при наладке.

* Контакты могут быть использованы при разработке схем конвейеров между пунктом приема и блок-хранилищем.

** Выдержка времени определяется при привязке проекта в зависимости от длины конвейеров тракта подачи.

Поз. обозначение	Наименование	Кол.	Примечание
SF1	Выключатель ВА51-31-1200100-004УХЛ3		
	~220В, 6,3А, Iуст. 10Iр, ТУ16-641.002-83	1	
	Реле ~220В, ТУ16-523.622-82		
К1, К6, К16…К19	ПЭ-37-22У3		
К28, К30, К32, К34, К36, К38, К40		13	
К20…К27	ПЭ-37-42У3	8	
К2…К5, К7…К15	ПЭ-37-80У3	13	
	Реле ~220В, ТУ16-647.036-86		
К71	РКВ11-43-1124УХЛ4, выд. вр. 30с	1	
К75, К76	РКВ11-43-2124УХЛ4, выд. вр. 180с	2	
К72	Реле ВС-43-62УХЛ4, ~220В		
К73, К74	ТУ16-647.026-86	3	
К29-UZ	Устройство контроля		
К30-UZ	скорости	2	
	Щит Щ4		
18А, 20А	Станция управления ОПХ.084.214.86		
22А, 24А	Б5130-3974УХЛ4		
26А, 28А	QF1-Iр 100А, КК1-Iн.э. 68…92А	6	
К29, К31	Реле ~220В, ТУ16.523.622-82		
К33, К35, К37, К39	ПЭ-37-22У3	6	
	Пульт ПЗ		
SA1	Переключатель ПКУ3-12-С3056-У3Б		
	рук. универс., ТУ16-642.046-86	1	
SA2…SA13	Тумблер ТВ1-2 УС0.360.049ТУ	12	
	Выключатели ТУ16-642.015-84		
SB1, SB3	КЕ011У3, исп. 4, черн.	2	
SB2	КЕ011У3, исп. 2, красн.	1	
	Арматура ~220В, ТУ16-535.930-76		
HL1…HL20	АС12015У2	20	
HL21	АС12014У2	1	
11-HL1, 11-HL2	АС12013У2	4	
15-HL, 16-HL			
HL22…HL28	АС12011У2	7	
HAH1	Звонок ЗВП220-М4, ~220В		
	ТУ16-425.047-85	1	

Поз. обозначение	Наименование	Кол.	Примечание
	У механизма		
М17…М28	Двигатель 4АМ200М4У250; 37кВт, 68,8А; 1500 об/м	12	
М29, М30	Двигатель 4А200L4У3; 45кВт; 82,6А; 1500 об/м	2	
М31, М32	Двигатель 4А180М4; 30кВт; 56А; 1475 об/м	2	
29-SQ1, 29-SQ4, 30-SQ4, 30-SQ1,	Выключатель путевой		
	ВП15Д216221-5442.8		
	ТУ16-526.470-80		Учтено в технологической части проекта
29-SQ2, 29-SQ3, 30-SQ2, 30-SQ3	Устройство тросовое отключающее ВК-92-20	4	
К29-BY	Датчик БКВ		
К30-BY	ТУ12.48.116-81	2	
	Пост 17ПК…28ПК		
	ПКУ15-21.121-5442, ТУ16-526.333-83	12	
SB2	N1 – „КЕ081", „исп.4", „ч", „Пуск"		
SB1	N2 – „КЕ141", „исп.5", „к", „Аварийный стоп"		
29ПС	Пост сигнальный ПС-142, С		
30ПС	сирена С, ~220В, ТУ16-535.194-75	2	
	Шкаф 29ШУ, 30ШУ		
QF F1 KM, KK,	Комплектное устройство РУС5115-3382А		
SA, SB1, 2 HL	~380В, цепи упр. ~220В. Iр 150А, Iн.э. 100А ТУ16-536.444-74	2	
	Шкаф 31ШУ, 32ШУ		
QF, F1 KM, KK	Комплектное устройство РУС5115-2382Б ~380В, цепи упр. ~220В		
SA, SB1, 2 HL	Iр 80А, Iн.э. 60А ТУ16-536.444-74	2	
	Щит Щ3		
17А, 19А	Станция управления ОПХ.084.214.86		
21А, 23А	Б5130-3974УХЛ4		
25А, 27А	QF1 – Iр 100А, КК1-Iн.э 68…92А	6	

Устройство тросовое отключающее 29-SQ2, 29-SQ3 (30-SQ2, 30-SQ3)

ВК-92-20			
Обозначение цепи	Положение рычага: Нажат	Положение рычага: Свободен	Назначение цепи
1			Аварийное отключение конвейера
2			Сигнализация

Выключатели путевые 29-SQ1, 29-SQ4 (30-SQ1, 30-SQ4)

ВП15Д216221-5442.8			
Обозначение цепи	Положение рычага: Нажат	Положение рычага: Свободен	Назначение цепи
1			Запрет включения конвейера
2			Сигнализация

Привязан

Инв. №

Инв. № подл. | Подпись и дата | Взам. инв. №

Нач.отд.	Никитин		11.90	708-55.90-ЭМ
Гл.спец.	Нестеренко			Склад запалнителей бетона вместимостью 9тыс.куб.м. для территорий с высоким уровнем грунтовых вод с автоматизированной системой управления кранами
Н.контр.	Нестеренко			Механизированный пункт приема заполнителей с годовым грузооборотом 300тыс.куб.м
Гл.инж.пр.	Юферов		11.90	Тракт приема заполнителей. Схема электрическая принципиальная (начало).
Зав.гр.	Ф.	Ф.		
Инж.	Смирнова			

Стадия	Лист	Листов
Р	8	

ВНИПИ Тяжпромэлектропроект имени Ф.Б. Якубовского Челябинское отделение

24754-06 11

Копировал Белоусова Формат А2

Альбом 6

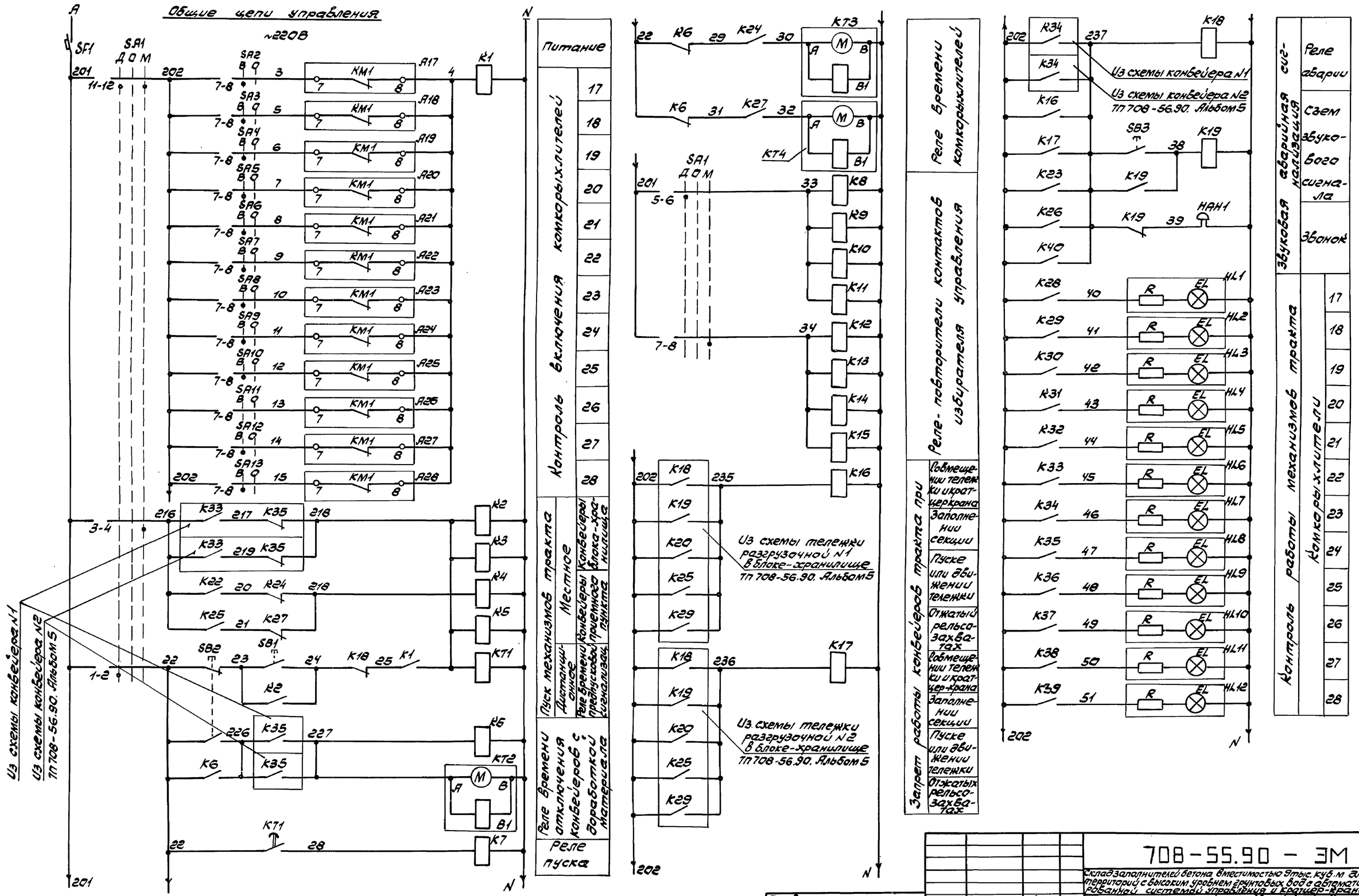

Привязан

Инв. №

Нач.отд.	Никитин		11.90	708-55.90 - ЭМ	
Гл.спец.	Нестеренко			Склад заполнителей бетона вместимостью 3 тыс. куб.м для территорий с высоким уровнем грунтовых вод с автоматизированной системой управления и кратцер-краном.	
Н.контр.	Нестеренко			Механизированный пункт приема заполнителей с годовым грузооборотом 300 тыс. куб.м	Стадия: Р; Лист: 9; Листов:
Гл.инж.пр.	Коферов		11.90	Тракт приема заполнителей	ВНИПИ Тяжпромэлектропроект имени Ф.Б. Якубовского Куйбышевское отделение
Зав.гр.	Филишкевич			Схема электрическая принципиальная (продолжение)	
Инж.	Смирнова				

24754-06 12

Копировал Белоусова Формат А2

Альбом 6

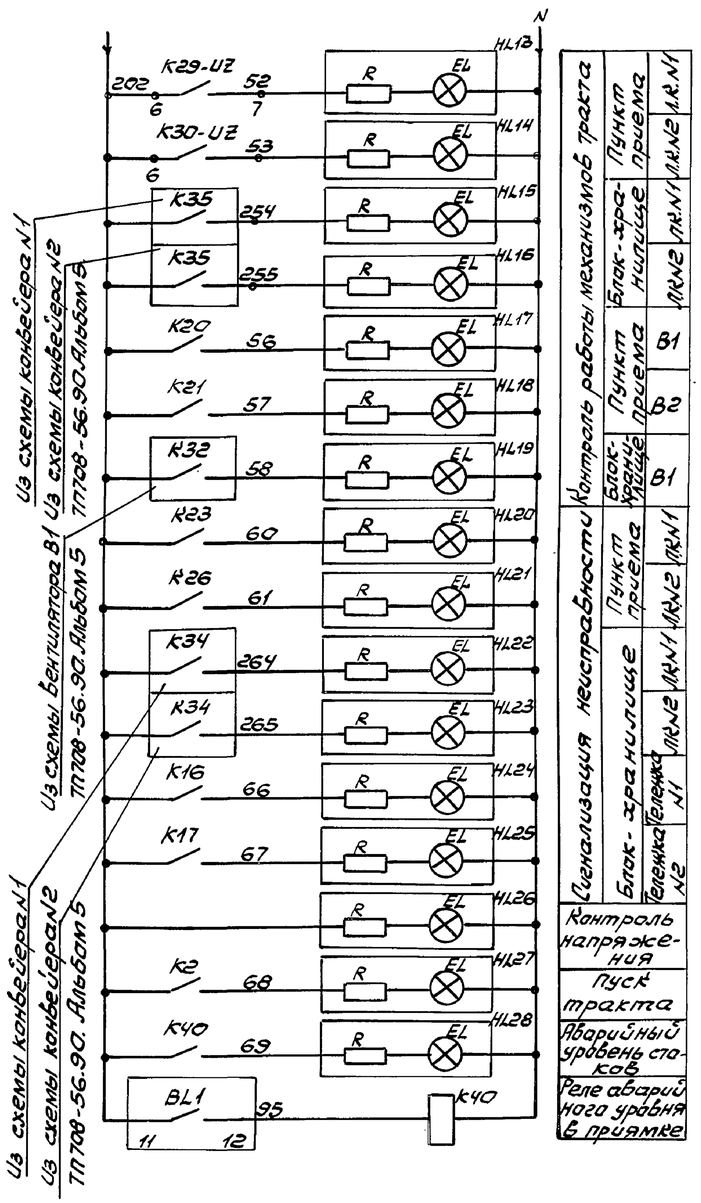

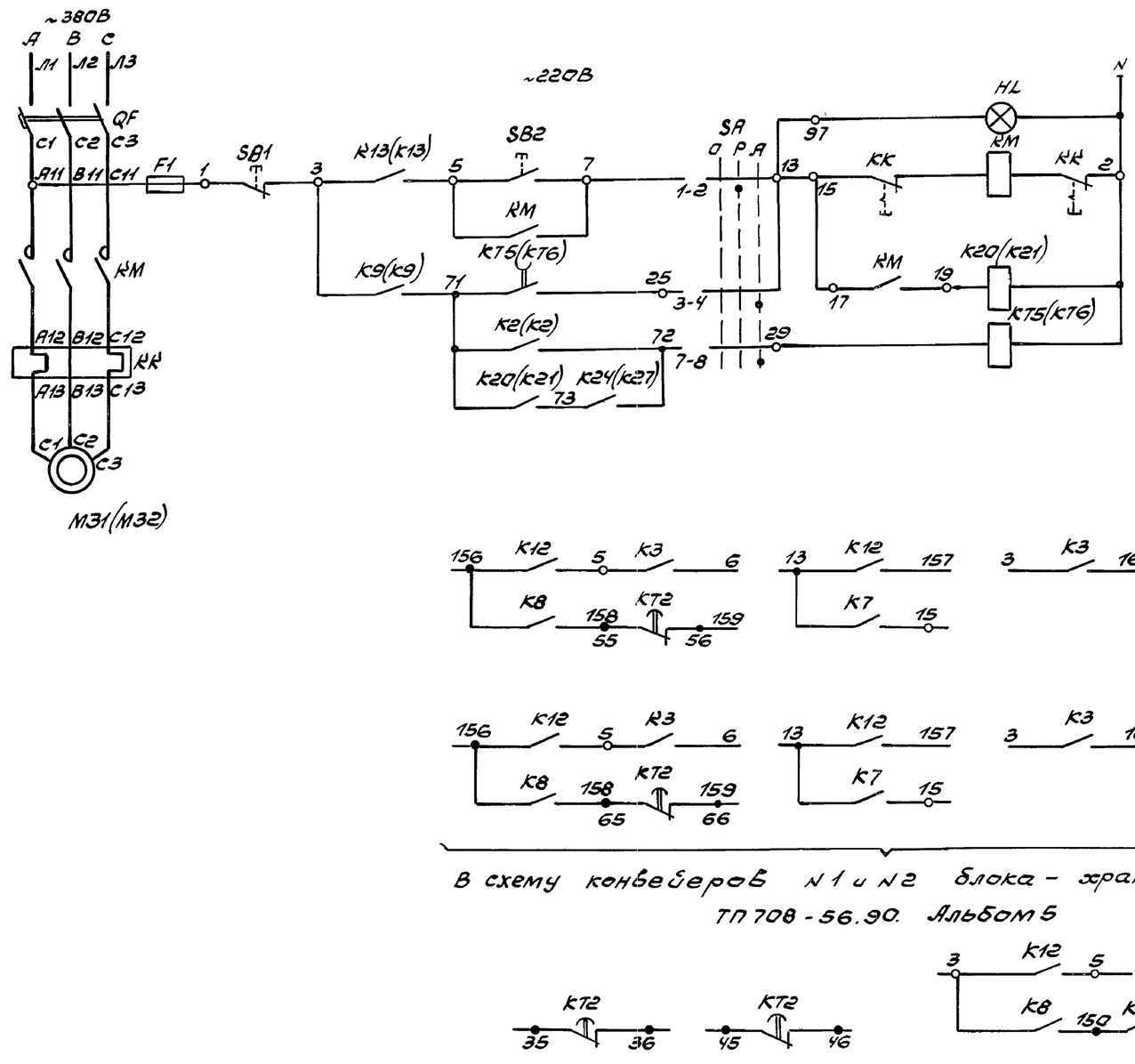

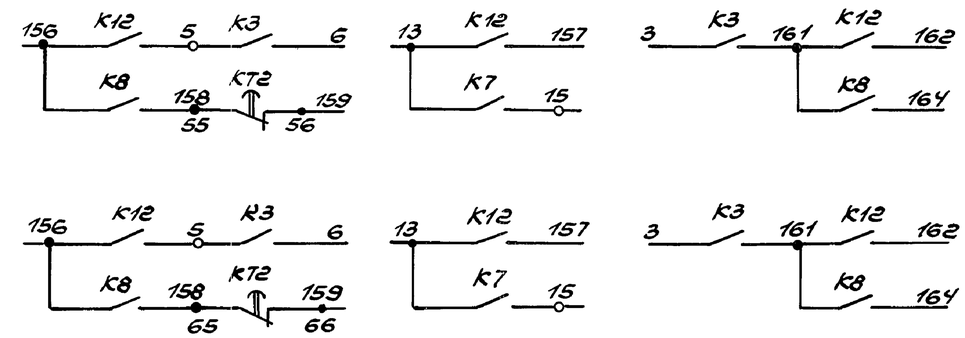

В схему конвейеров N1 и N2 блока - хранилища ТП 708-56.90. Альбом 5

В схему конвейеров между пунктом приема и блок-хранилищем

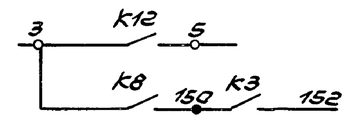

В схему вентилятора B1 блок-хранилища ТП708-56.90. Альбом 5

SA1
Избиратель управления

ПКУ3-12-С3056-У3Б				
№ секции	№ контакта	Дист. -45°	Откл. 0	Мест. +45°
1	1-2	X		
	3-4			X
2	5-6	X		
	7-8			X
3	9-10		X	
	11-12	X		X

SA2...SA13
Ключ управления

ТВ1-2			
№ контакта	Вкл.	Откл.	
1-2		X	*
3-4		X	*
5-6	X		
7-8	X		

* не используется

					708-55.90 - ЭМ	
					Склад заполнителей бетона вместимостью 3 тыс. куб.м для территорий, с высоким уровнем грунтовых вод с автоматизированной системой управления кран-краном	
Привязан			Нач.отд	Никитин	11.90	Механизированный пункт приема заполнителей с годовым грузооборотом 300 тыс. куб.м	Стадия: Р; Лист: 10; Листов:
			Гл.спец	Нестеренко			
			Н.контр.	Нестеренко			
			Гл.инж.пр	Юферов	11.90	Тракт приема заполнителей. Схема электрическая принципиальная (продолжение)	ВНИПИ ТЯЖПРОМЭЛЕКТРОПРОЕКТ имени Ф.Б. Якубовского Челябинское отделение
			Зав.гр.	Филишкевич			
Инв.№			Инж.	Смирнова			

24754-06 13

Копировал Белоусова Формат А2

Инв.№подл. | Подпись и дата | Взам.инв.№

Альбом 6

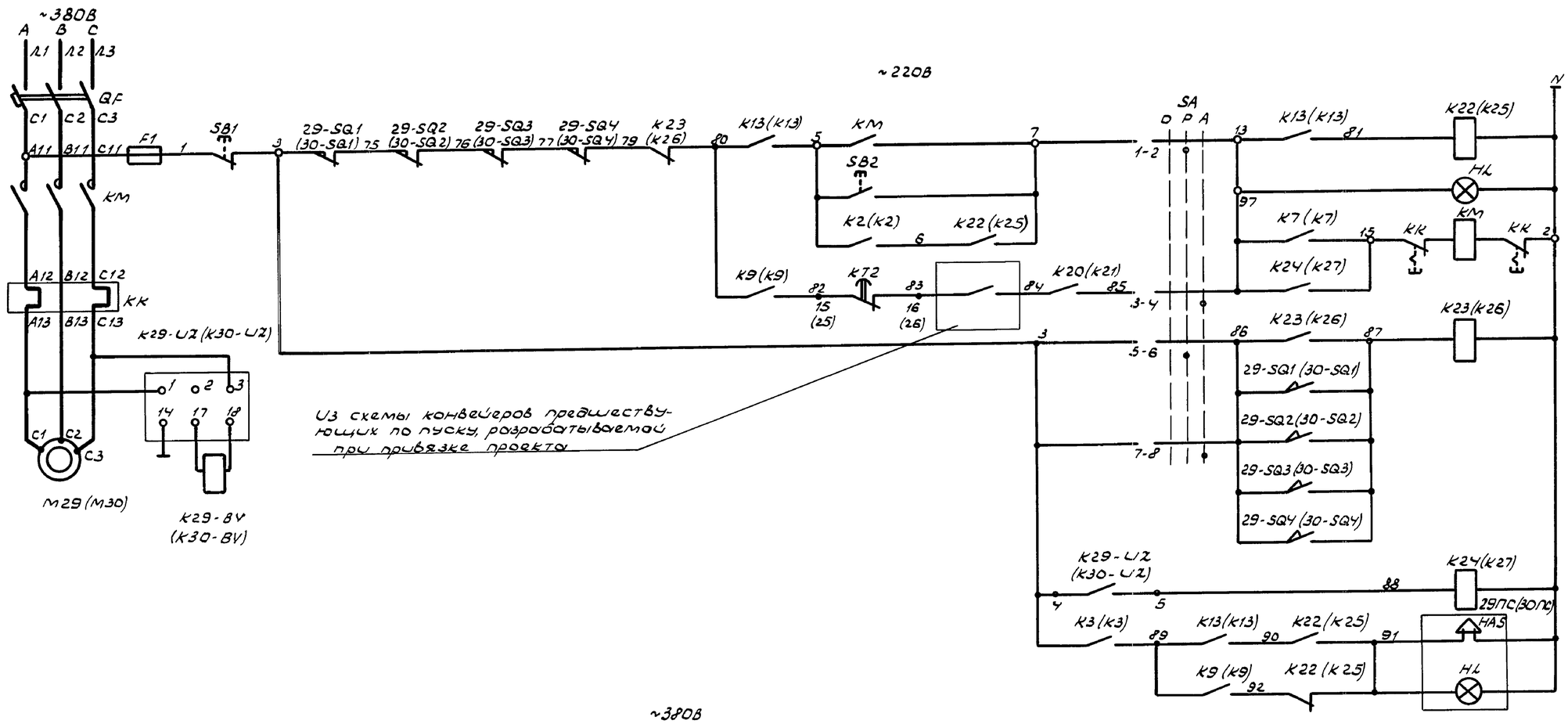

Управление автоматическое	Конвейер - питатель N1 (N2)
Ручное	
Запрет работы конвейера	
Реле повторитель	29 (30)
Предпусковая светозвуковая сигнализация	

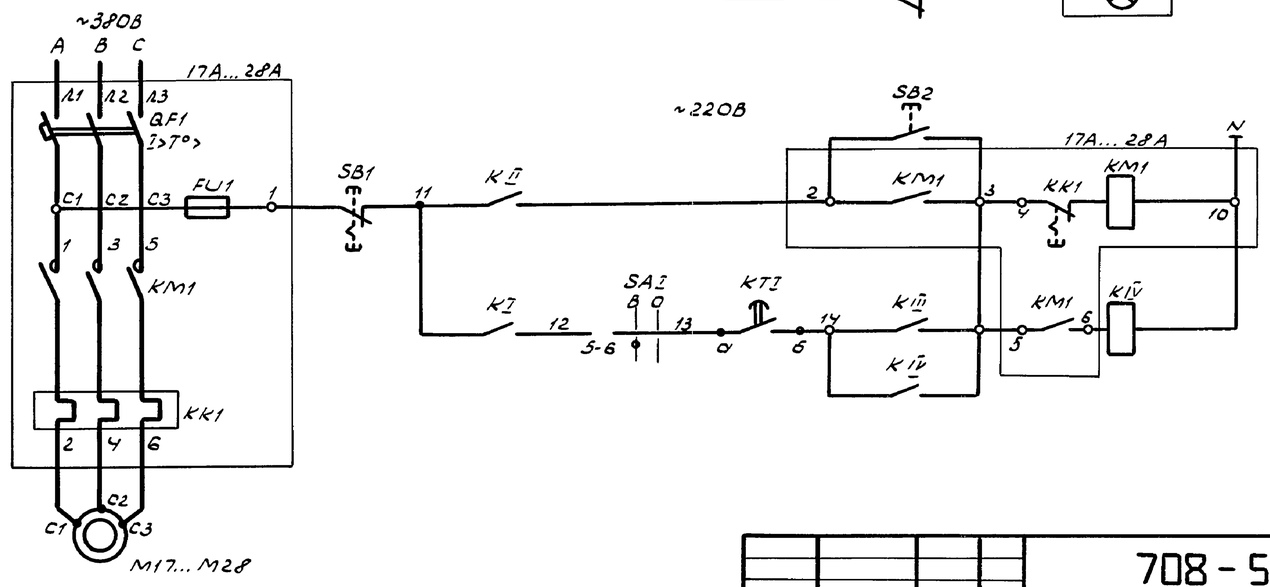

Управление местное	17...28 Конкорыкатель
Дистанционное	

Таблица соответствия

Двигатель	Обозначение аппаратов схемы							
	Блок упр. А	Постаканочного (SB1, SB2)	KI	KII	KIII	KIV	SA1	KT1
M17	17A	17ПК	K10	K14	K4	K28	SA2	97 KT3 98 / 16 17
M18	18A	18ПК	K11	K15	K5	K29	SA3	97 KT4 98 / 16 17
M19	19A	19ПК	K10	K14	K4	K30	SA4	97 KT3 98 / 26 27
M20	20A	20ПК	K11	K15	K5	K31	SA5	97 KT4 98 / 26 27
M21	21A	21ПК	K10	K14	K4	K32	SA6	97 KT3 98 / 36 37
M22	22A	22ПК	K11	K15	K5	K33	SA7	97 KT4 98 / 36 37
M23	23A	23ПК	K10	K14	K4	K34	SA8	97 KT3 98 / 46 47
M24	24A	24ПК	K11	K15	K5	K35	SA9	97 KT4 98 / 46 47
M25	25A	25ПК	K10	K14	K4	K36	SA10	97 KT3 98 / 56 57
M26	26A	26ПК	K11	K15	K5	K37	SA11	97 KT4 98 / 56 57
M27	27A	27ПК	K10	K14	K4	K38	SA12	97 KT3 98 / 66 67
M28	28A	28ПК	K11	K15	K5	K39	SA13	97 KT4 98 / 66 67

Взам. инв. №

Подп. и дата

Инв. № подл.

Нач. отд.	Никитин		11.90	
Гл. спец.	Нестеренко			
Н. контр.	Нестеренко			
Гл. инж. пр.	Юферов		11.90	
Зав. гр.	Филькиев			
Инж.	Смирнова			

Привязан

Инв. №

708-55.90 - ЭМ

Склад заполнителей бетона вместимостью 97 тыс. куб. м для территорий с высоким уровнем грунтовых вод с автоматизированной системой управления и краном-кранером

Механизированный пункт приема заполнителей с годовым грузооборотом 300 тыс. куб. м

Проект приема заполнителей. Схема электрическая принципиальная (окончание)

Стадия	Лист	Листов
Р	11	

ВНИПИ Тяжпромэлектропроект имени Ф.Б. Якубовского
Челябинское отделение

24754-06 14

Копировал Шуляк Формат А2

Альбом 6

Поз. обозначение	Наименование	Кол.	Примечание
	У механизма		
М33	Двигатель 4АА63В2; 0,55кВт; 1,33А; 2740 об/м	1	
	Шкаф 33ШУ		
QF, F1, KM, KK, SB1, SB2	Комплектное устройство РУС5101-03В2В ~380В, цепи упр. ~220В; Iр-4,5А, Iнэ-2А	1	

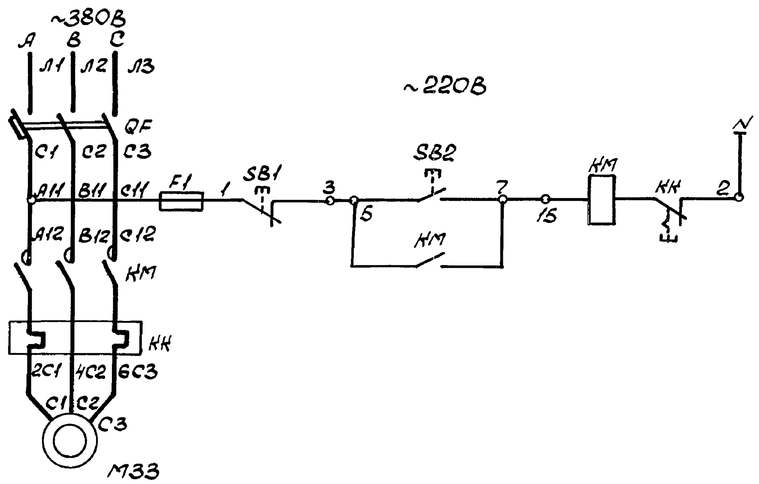

						708-55.90 - ЭМ	
						Склад заполнителей бетона вместимостью 9тыс.куб.м для территорий с высоким уровнем грунтовых вод с автоматизированной системой управления и кротцер-краном	
Привязан		Нач.отд.	Никитин		11.90	Механизированный пункт приема заполнителей с годовым грузооборотом 300тыс.куб.м	Стадия: Р; Лист: 12; Листов:
		Гл.спец.	Нестеренко				
		Н.контр.	Нестеренко				
		Гл.инж.пр.	Юферов		11.90	Приточная система П1. Схема электрическая принципиальная.	ВНИПИ Тяжпромэлектропроект имени Ф.Б. Якубовского Челябинское отделение
		Вед.инж.	Филишневич				
Инв. №		Инж.	Смирнова				

Подпись и дата | Взам. инв. № | Инв. № подл.

Формат А3

Альбом 6

Поз. обозначение	Наименование	Кол.	Примечание
	У механизма		
М34	Двигатель 1,1кВт; 2,2А	1	комплектно с механизмом
BL	Датчик-реле уровня РОС-301УХЛ2	1	
	Шкаф 34ШУ		
QF, F1, KM, KK, SA, SB1, 2, HL	Комплектное устройство РУС5115-03В2Е ~380В; цепи упр. ~220В; Iр-6,4А; Iн.э-4А	1	
	Щит Щ3		
SF2	Выключатель ВА51-31-1200100-00УХЛ3 ~220В, 6,3А, Iуст. 10Iр, ТУ16-523.622-82	1	

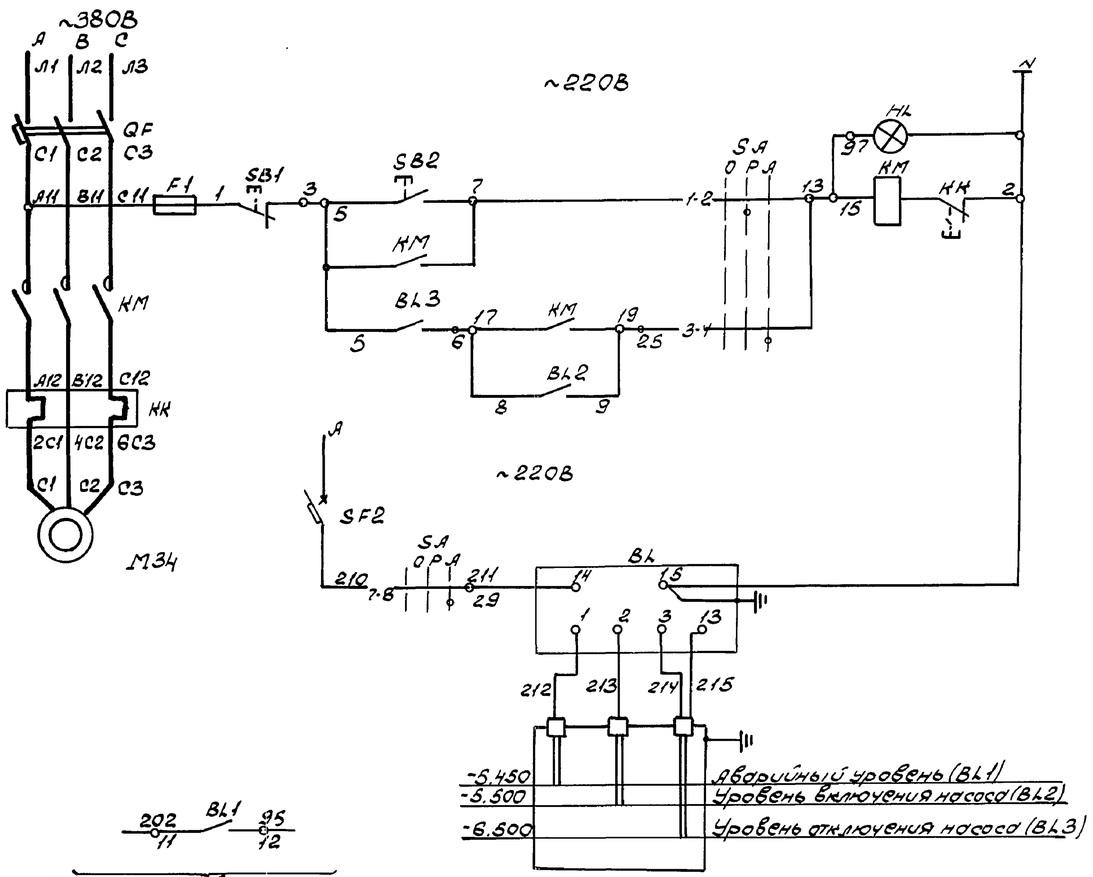

						708-55.90 - ЭМ	
						Склад заполнителей бетона вместимостью 9тыс.куб.м для территорий с высоким уровнем грунтовых вод с автоматизированной системой управления и кротцер-краном	
Привязан		Нач.отд.	Никитин		11.90	Механизированный пункт приема заполнителей с годовым грузооборотом 300тыс.куб.м.	Стадия: Р; Лист: 13; Листов:
		Гл.спец.	Нестеренко				
		Н.контр.	Нестеренко				
		Гл.инж.пр.	Юферов		11.90	Дренажный насос Схема электрическая принципиальная	ВНИПИ Тяжпромэлектропроект имени Ф.Б. Якубовского Челябинское отделение
		Зав.гр.	Филишневич				
Инв. №		Инж.	Смирнова				

Подпись и дата | Взам. инв. № | Инв. № подл.

24754-06 15

Копировал Морозова

Формат А3

Альбом 6

Поз. обозначение	Наименование	Кол	Примечание
	У механизма		
YA1 YA2	Вентиль 15к4 888Р СВМ Электромагнит ~220В; 40Вт	2	
	Пост 29ПК, 30ПК		
SB SA	ПКУ15-21.121-54У2, ТУ16-526.333-83 N1 - КЕ081, исп.2, „Ч" „Пуск" N2 - ПЕ081, исп.1, „Руч-0-Авт"	2	
	Щит Ш3		
SF3	Выключатель ВА51-31-1200100-00УХЛ3 ~220В; 6,3А, Iуст. 10Iр; ТУ16.641.002-83	1	

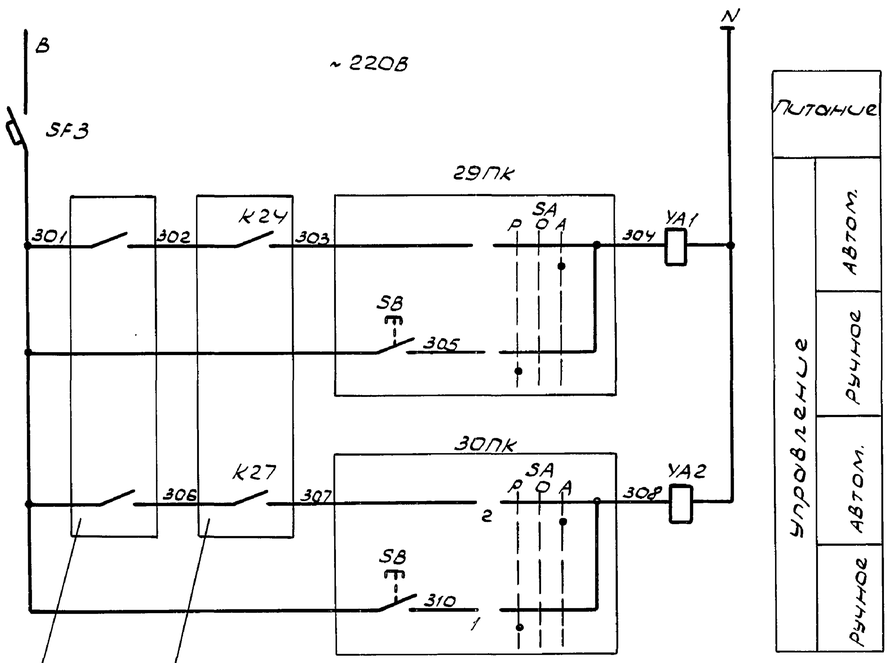

Из схемы управления трактом приема заполнителей лист 11

Наличие материала на конвейерах тракта подачи

						708-55.90 - ЭМ	
						Склад заполнителей бетона вместимостью 9тыс.куб.м для территорий с высоким уровнем грунтовых вод с автоматизированной системой управления и кратцер-краном	
Привязан		Нач.отд.	Никитин		11.90	Механизированный пункт приема заполнителей с годовым грузооборотом 300 тыс.куб.м	Стадия: Р; Лист: 14; Листов:
		Гл.спец.	Нестеренко			Вентили гидрообеспыливания. Схема электрическая принципиальная	ВНИПИ Тяжпромэлектропроект имени Ф.Б. Якубовского Челябинское отделение
		Н.контр.	Нестеренко				
		Гл.инж.пр.	Юферов		11.90		
		Зав.гр.	Филимонов				
Инв. №		Инж.	Смирнова				

Взам.инв. | Подп. и дата | Инв.№ подл.

Формат А3

Альбом 6

Поз. обозначение	Наименование	Кол	Примечание
	Щит Щ4		
15А, 16А	Станция управления ОЛХ.084.214-86 Б5130-2874УХЛ4; QF1-Iр 8А, КМ1-Iнэ 5А	2	
	Пульт П3		
SA14	Тумблер ТВ1-2УС0.360.049ТУ	1	
15-HL	Арматура АС120/3У2, 220В	2	
16-HL	ТУ16-535.930-76		

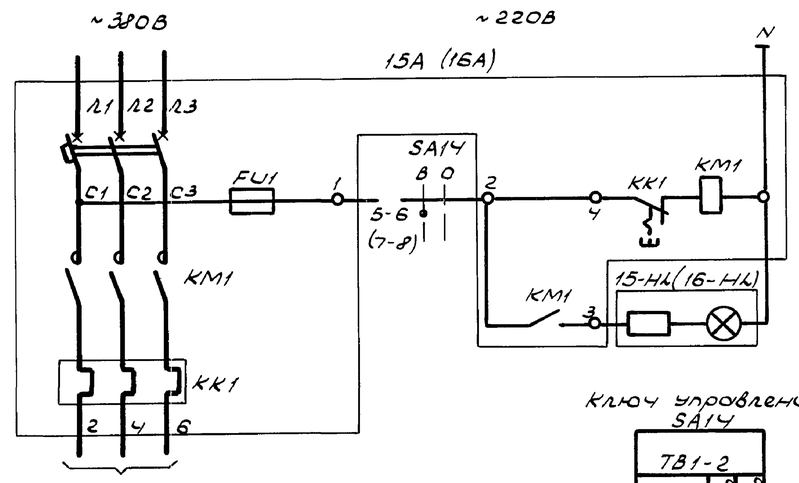

К рубильнику Q15(Q16) по документации выпуска 1003.

Ключ управления SA14

ТВ1-2		
N контакта	Включено	Отключено
1-2		X *
3-4		X *
5-6	X	
7-8	X	

* — не используются

						708-55.90 - ЭМ	
						Склад заполнителей бетона вместимостью 9тыс.куб.м для территорий с высоким уровнем грунтовых вод с автоматизированной системой управления и кратцер-краном	
Привязан		Нач.отд.	Никитин		11.90	Механизированный пункт приема заполнителей с годовым грузооборотом 300 тыс.куб.м	Стадия: Р; Лист: 15; Листов:
		Гл.спец.	Нестеренко			Питание люкоподъемника. Схема электрическая принципиальная	ВНИПИ Тяжпромэлектропроект имени Ф.Б. Якубовского Челябинское отделение
		Н.контр.	Нестеренко				
		Гл.инж.пр.	Юферов		11.90		
		Зав.гр.	Филимонов				
Инв. №		Инж.	Смирнова				

Взам.инв. | Подп. и дата | Инв.№ подл.

24754-06 16

Копировал Шуляк

Формат А3

Альбом 6

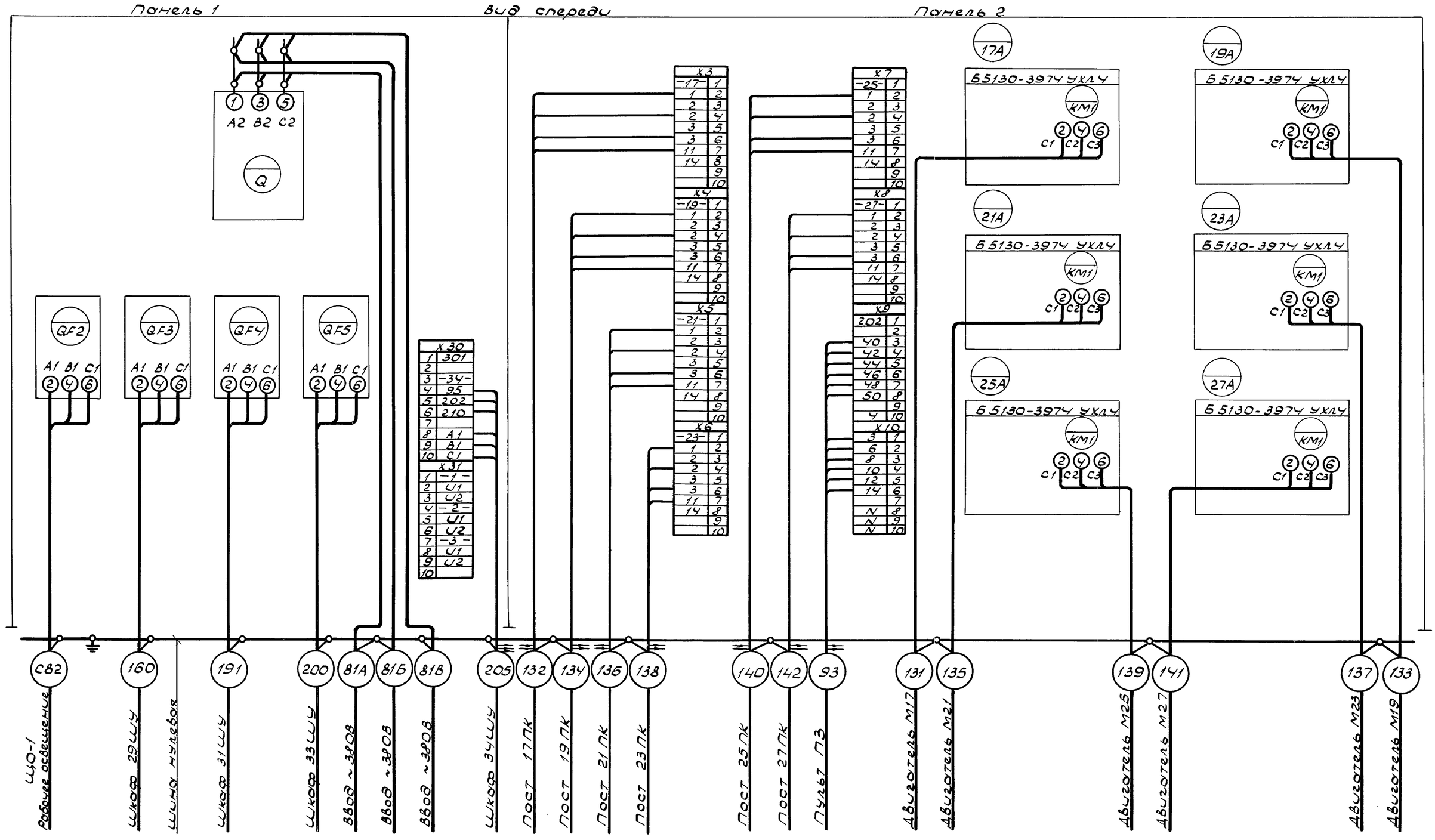

Подп. и дата | Взам. инв. №

Инв. № подл.

Привязан

Инв. №

Нач.отд.	Никитин		11.90	ЭМ			
Гл.спец.	Нестеренко			Склад заполнителей бетона вместимостью 9 тыс. куб.м для территорий с высоким уровнем грунтовых вод с автоматизированной системой управления и кран-балкой			
Н.конт.	Нестеренко			Механизированный пункт приема заполнителей с годовым грузооборотом 300 тыс. куб.м	Стадия	Лист	Листов
Гл.инженер	Коферов		11.90		Р	16	
Зав.гр.	Филишкевич			Щит ЩЗ Схема электрическая подключения (начало)	ВНИПИ Тяжпромэлектропроект имени Ф.Б. Якубовского Челябинское отделение		
Инж.	Розебницкий						

24754-06 17

Копировал Шуляк Формат А2

Альбом 6

Панель 3 Вид спереди

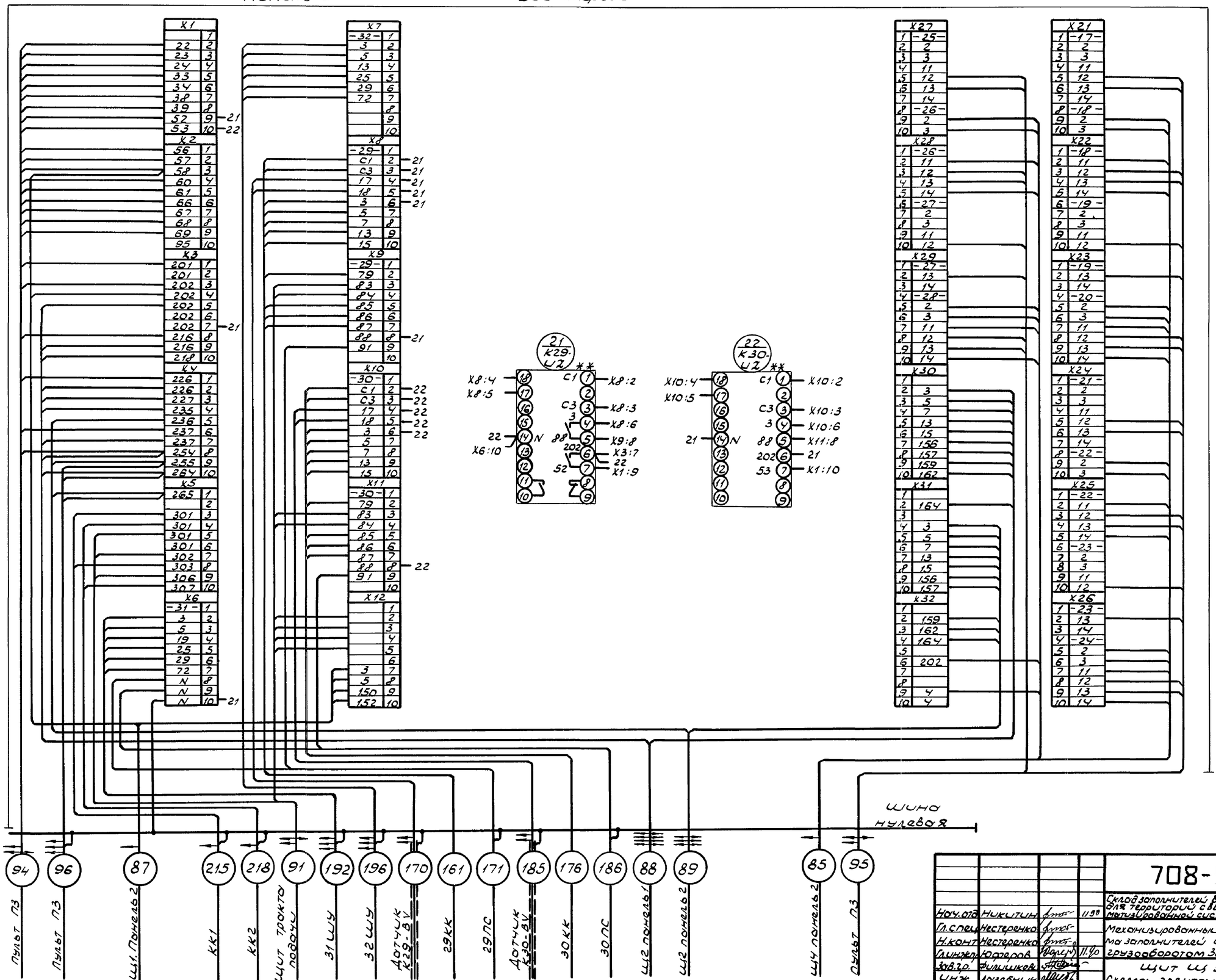

** - аппарат устанавливается на монтаже подключить провода.

Привязан

Инв. №

Нач.отд	Никитин		11.90	
Гл.спец.	Нестеренко			
Н.конт	Нестеренко			
Гл.инжен.	Юдаеров		11.90	
Зав.гр.	Филишков			
Инж	Лозебник			
Инж	Бажанова			

708-55.90 - ЭМ

Склад заполнителей бетона вместимостью 9тыс. куб. м для территорий с высоким уровнем грунтовых вод с автоматизированной системой управления и контейнер-краном

Механизированный пункт приемо заполнителей с годовым грузооборотом 300тыс.куб.м

Щит Щ3. Схема электрическая подключения (окончание)

Стадия	Лист	Листов
Р	17	

ВНИПИ Тяжпромэлектропроект имени Ф.Б. Якубовского Челябинское отделение

24754-06 18

Копировал Шулак Формат А2

Инв. № подл. | Подп. и дата | Взам. инв. №

Альбом 6

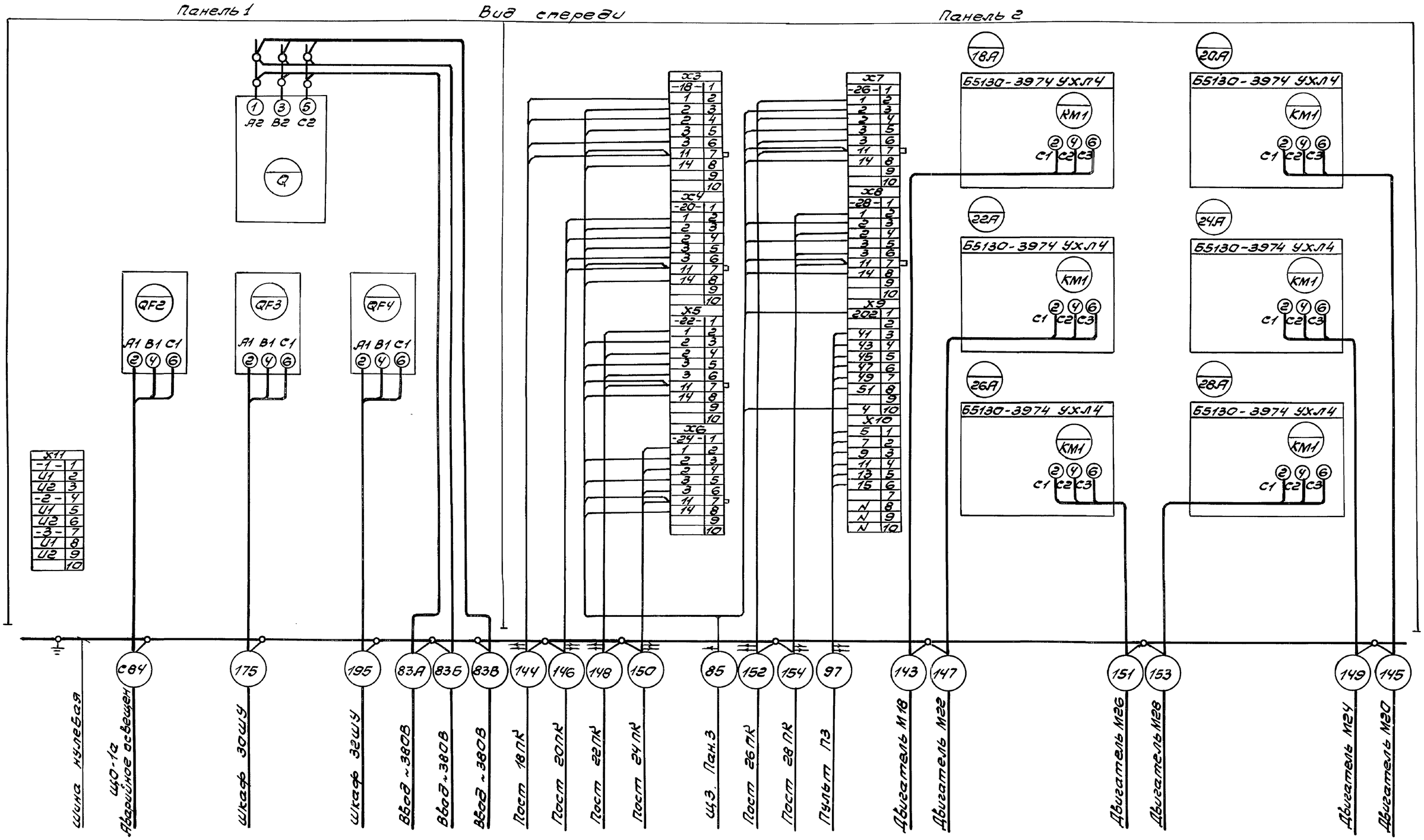

Нач.отд	Никитин		11.90	
Гл.спец	Нестеренко			
Н.контр	Нестеренко			
Гл.инж.пр	Юферов		11.90	
Зав.гр	Филишкевич			
Инж.	Лазебник			

Привязан

Инв. №

708-55.90 - ЭМ

Склад заполнителей бетона вместимостью 3 тыс. куб.м для территорий с высоким уровнем грунтовых вод с автоматизированной системой управления и кратцер-краном

Механизированный пункт приема заполнителей с годовым грузооборотом 300 тыс. куб.м

Щит Щ4. Схема электрическая подключения (начало)

Стадия	Лист	Листов
Р	18	

ВНИПИ Тяжпромэлектропроект имени Ф.Е. Якубовского Челябинское отделение

24754-06 19

Копировал Белоусова Формат А2

Инв. № подл. | Подпись и дата | Взам. инв. №

Альбом 6

Панель 3 Вид спереди

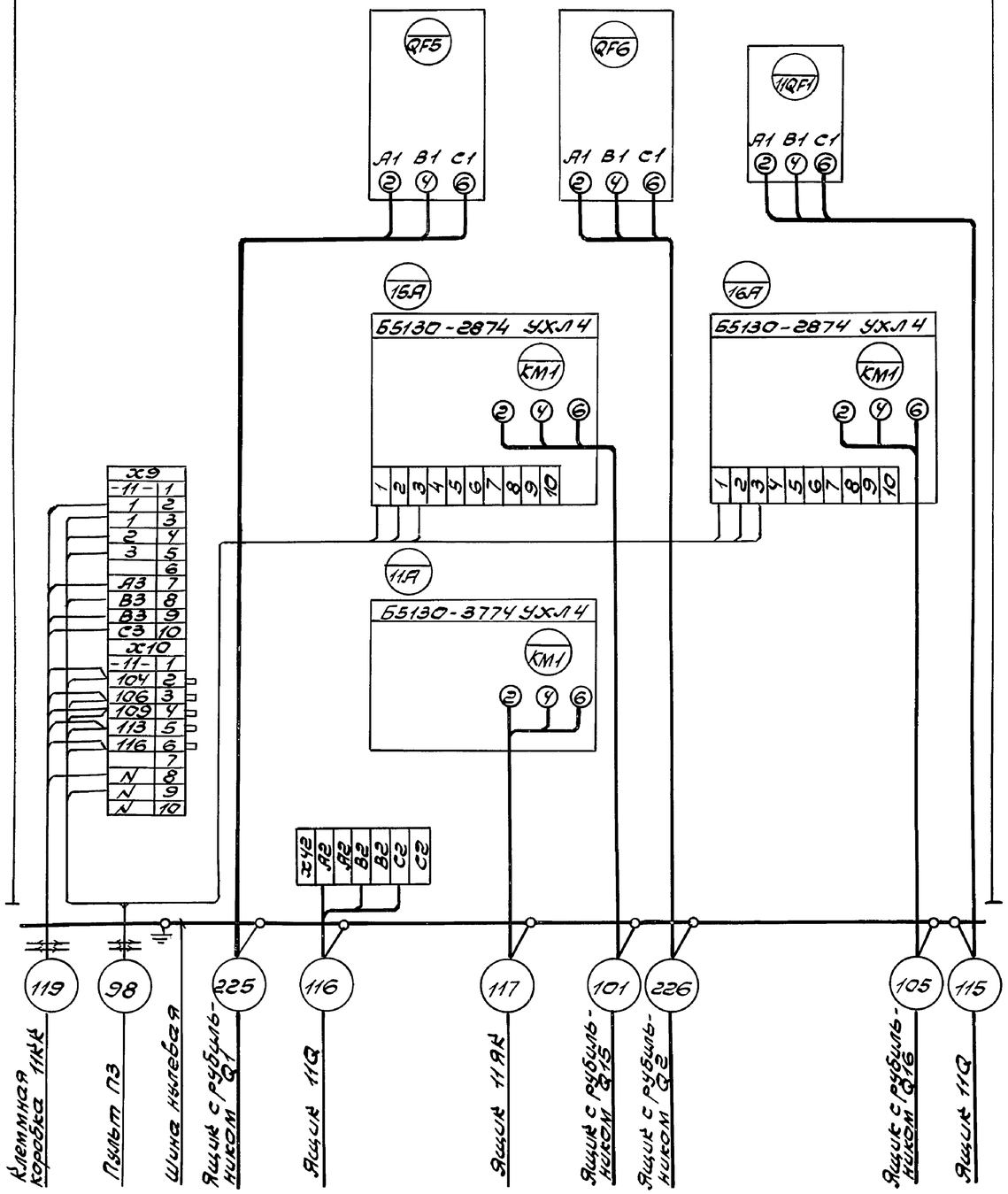

Привязан	Нач.отд.	Никитин		11.90
	Гл.спец.	Нестеренко		
	Н.контр.	Нестеренко		
	Гл.инж.пр.	Юферов		11.90
	Зав.гр.	Филишкевич		
Инв.№	Инж.	Лазебник		

708-55.90-ЭМ

Склад заполнителей бетона вместимостью 9 тыс.куб.м для территорий с высоким уровнем грунтовых вод с автоматизированной системой управления и кратцер-краном

Механизированный пункт приема заполнителей с годовым грузооборотом 300 тыс.куб.м

Стадия	Лист	Листов
Р	19	

Щит ЩЧ
Схема электрическая подключения (окончание)

ВНИПИ Тяжпромэлектропроект имени Ф.Б. Якубовского
Челябинское отделение

Альбом 6

Вид спереди

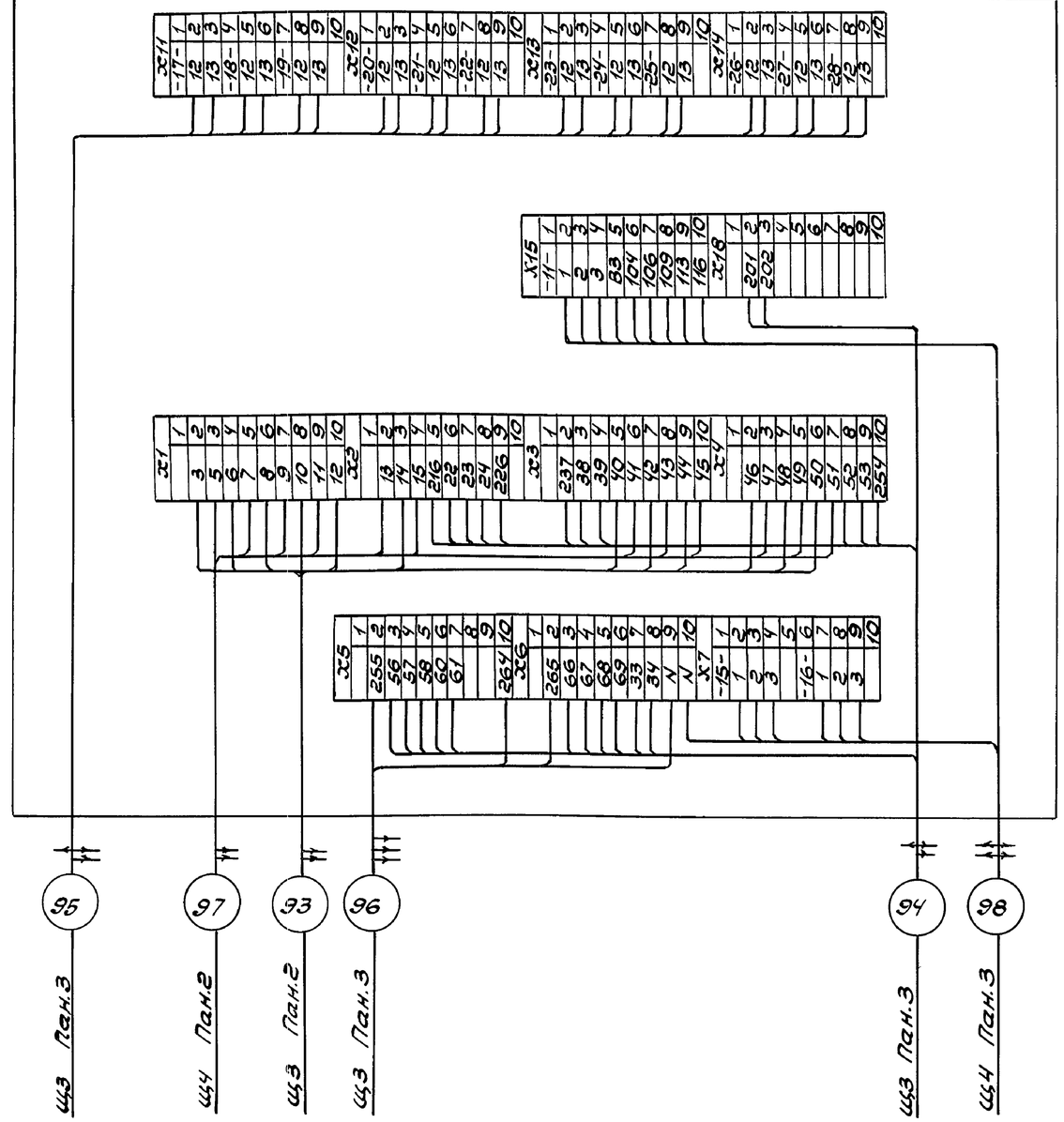

Привязан	Нач.отд.	Никитин		11.90
	Гл.спец.	Нестеренко		
	Н.контр.	Нестеренко		
	Гл.инж.пр.	Юферов		11.90
	Зав.гр.	Филишкевич		
Инв.№	Инж.	Лазебник		

708-55.90-ЭМ

Склад заполнителей бетона вместимостью 9 тыс.куб.м для территорий с высоким уровнем грунтовых вод с автоматизированной системой управления и кратцер-краном

Механизированный пункт приема заполнителей с годовым грузооборотом 300 тыс.куб.м

Стадия	Лист	Листов
Р	20	

Пульт ПЗ
Схема электрическая подключения

ВНИПИ Тяжпромэлектропроект имени Ф.Б. Якубовского
Челябинское отделение

24754-06 20

Копировал Белоусова Формат А3

Копировал Белоусова Формат А3

Альбом 6

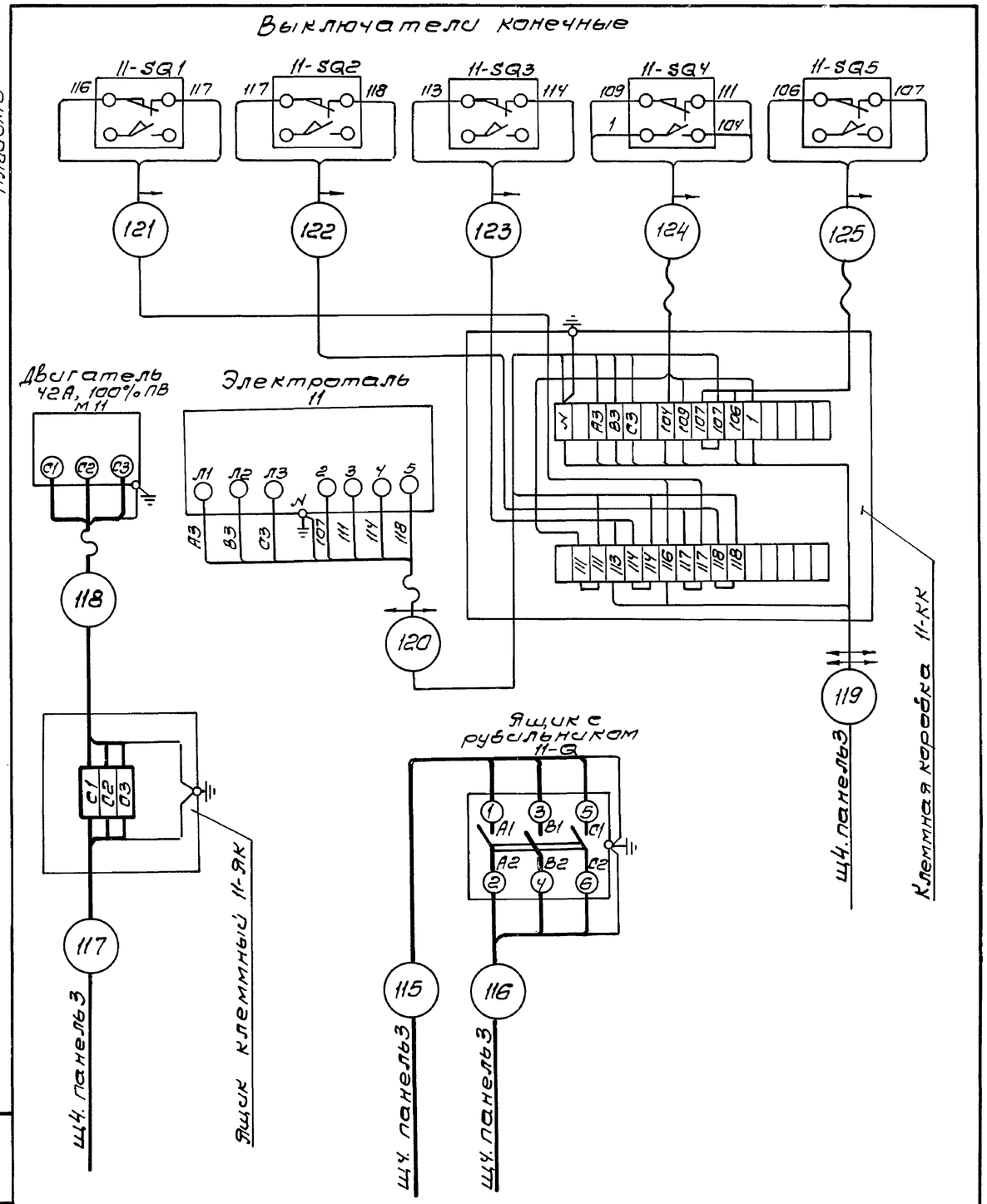

Привязан	Нач.отд.	Никитин		11.90	708-55.90 ЭМ
	Гл.спец.	Нестеренко			Склад заполнителей бетона вместимостью 9тыс. куб.м для территорий с высоким уровнем грунтовых вод с автоматизированной системой управления и кратцер-краном
	Н.контр.	Нестеренко			Механизированный пункт приема заполнителей с годовым грузооборотом 300тыс. куб.м — Стадия: Р; Лист: 21; Листов:
	Гл.инж.пр.	Юферов		11.90	Вибромашина наплавная. Схема электрическая подключения
	Зав.гр.	Филишкевич			ВНИПИ Тяжпромэлектропроект имени Ф.Б. Якубовского Челябинское отделение
Инв.№	Инж.	Лазебник			

Взам.инв.№ | Подпись и дата | Инв.№ подл.

формат А3

Альбом 6

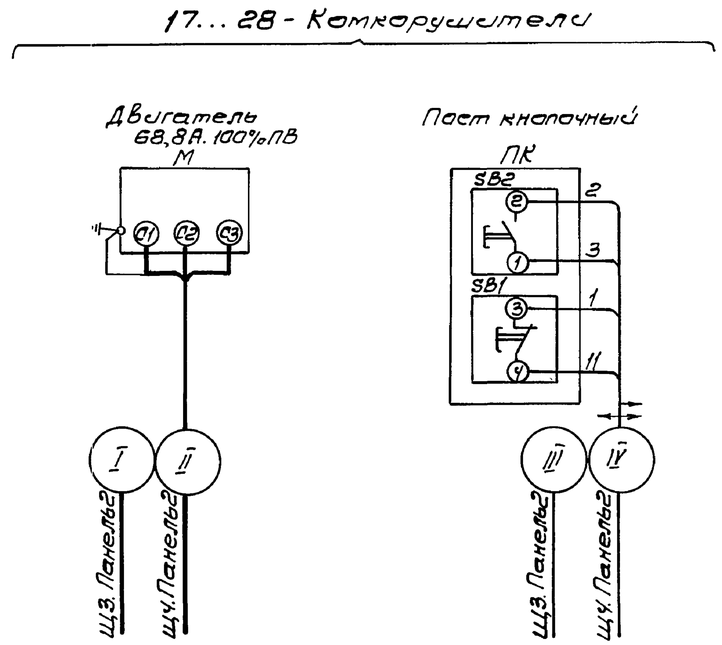

Таблица соответствия

№ провода	Место питания	Пост местного управления	Обозначение кабелей I	II	III	IV
М17	щ3	17ПК	131		132	
М18	щ4	18ПК		143		144
М19	щ3	19ПК	133		134	
М20	щ4	20ПК		145		146
М21	щ3	21ПК	135		136	
М22	щ4	22ПК		147		148
М23	щ3	23ПК	137		138	
М24	щ4	24ПК		149		150
М25	щ3	25ПК	139		140	
М26	щ4	26ПК		151		152
М27	щ3	27ПК	141		142	
М28	щ4	28ПК		153		154

Привязан	Нач.отд.	Никитин		11.90	708-55.90 - ЭМ
	Гл.спец.	Нестеренко			Склад заполнителей бетона вместимостью 9тыс. куб.м для территорий с высоким уровнем грунтовых вод с автоматизированной системой управления и кратцер-крана
	Н.контр.	Нестеренко			Механизированный пункт приема заполнителей с годовым грузооборотом 300тыс. куб.м — Стадия: Р; Лист: 22; Листов:
	Гл.инж.пр.	Юферов		11.90	Тракт приема заполнителей. Схема электрическая подключения (начало).
	Зав.гр.	Филишкевич			ВНИПИ Тяжпромэлектропроект имени Ф.Б. Якубовского Челябинское отделение
Инв.№	Инж.	Лазебник			

Взам.инв.№ | Подпись и дата | Инв.№ подл.

24754-06 21

Копировал Редькина

формат А3

Альбом 6

29(30). Конвейер - питатель №1 (№2)

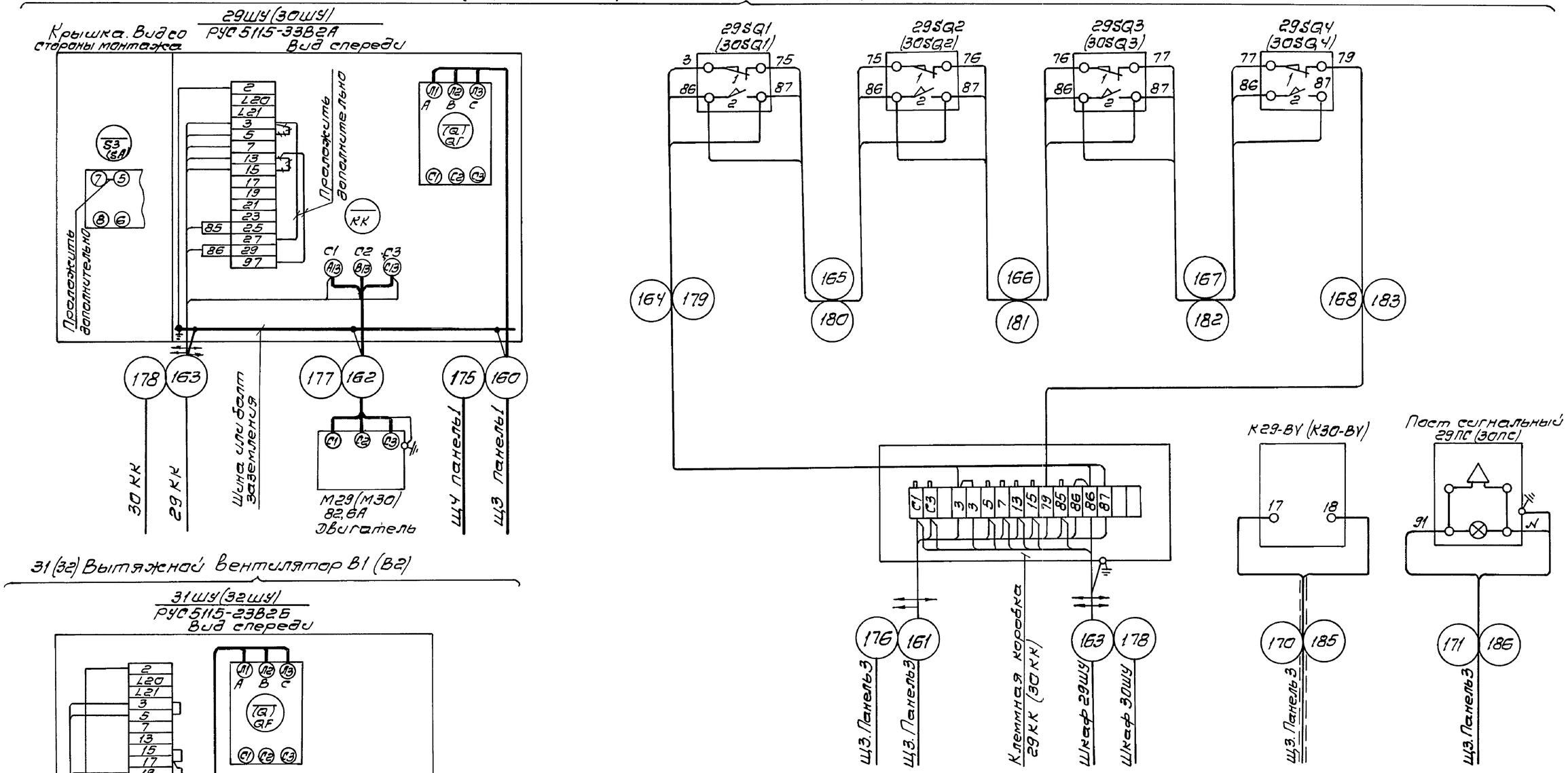

31(32) Вытяжной вентилятор В1 (В2)

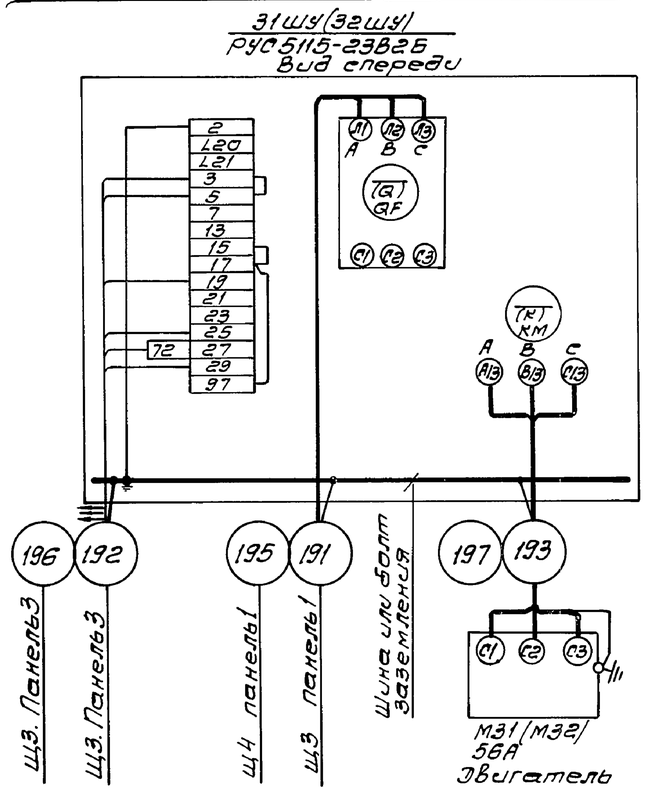

++++ демонтировать

Монтаж внутри ящиков РУС выполнить проводом ПВ1 сечением 1,5 кв. мм.

Расход провода 1М.

Нач.отд.	Никитин		11.90	708-55.90-ЭМ
Гл.спец.	Нестеренко			Склад заполнителей бетона вместимостью 9 тыс.куб.м для территории с высоким уровнем грунтовых вод с автоматизированной системой управления и кратцер-краном
Н.контр.	Нестеренко			Механизированный пункт приема заполнителей с годовым грузооборотом 300 тыс.куб.м
Гл.инж.пр.	Юферов		11.90	Стадия: Р; Лист: 23; Листов:
Зав.гр.	Фелишкевич			Тракт приема заполнителей. Схема электрическая подключения (окончание).
Инж.	Лазебник			ВНИПИ Тяжпромэлектропроект имени Ф.Б. Якубовского Челябинское отделение
Инж.	Бажанова			

Привязан

Инв. №

24754-06 22

Копировал Редькина формат А2

Инв. № подл. | Подпись и дата | Взам. инв. №

Альбом 6

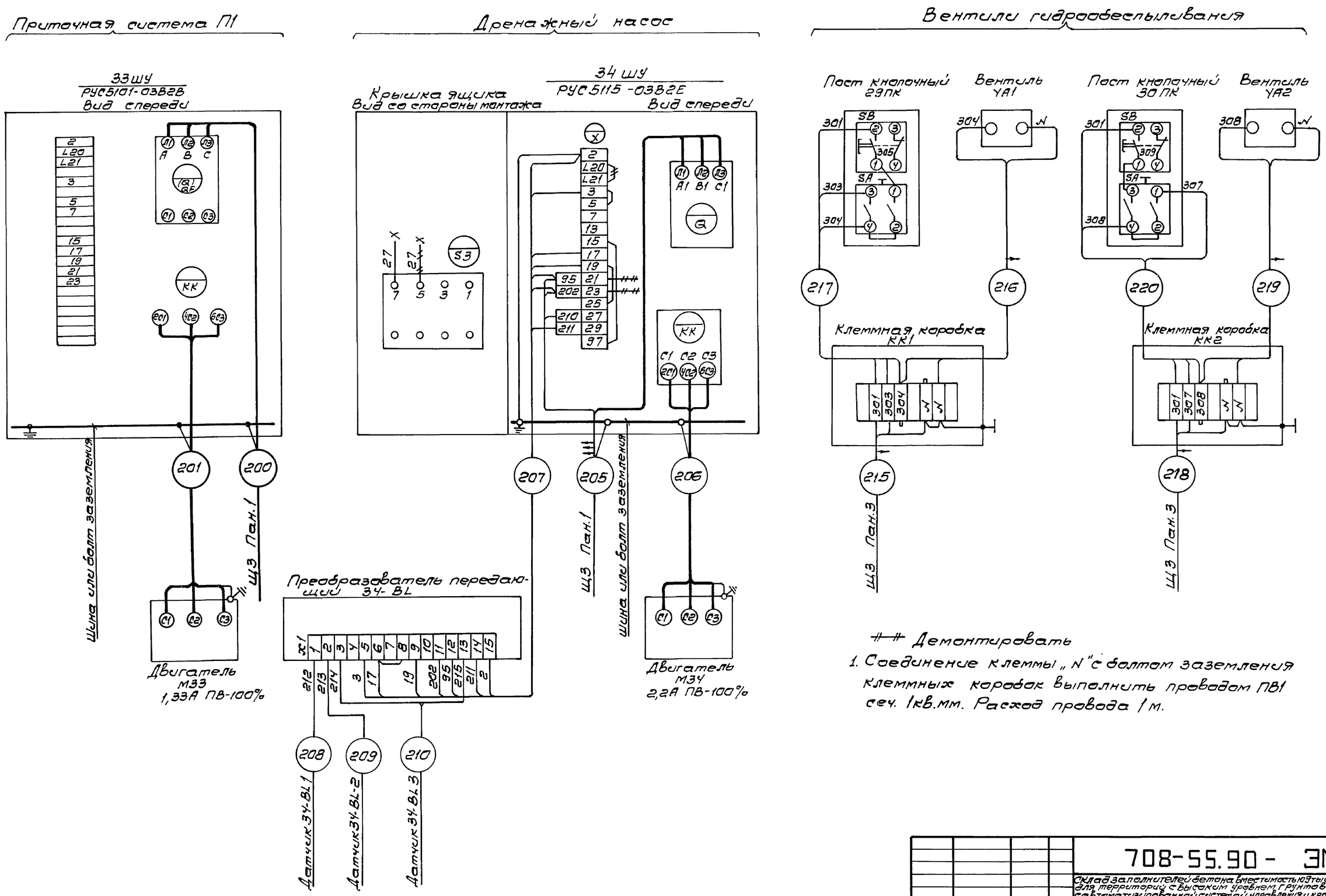

Демонтировать

1. Соединение клеммы „N" с болтом заземления клеммных коробок выполнить проводом ПВ1 сеч. 1кв.мм. Расход провода 1 м.

Привязан	Нач.отд.	Никитин		11.90	708-55.90-ЭМ
	Гл.спец.	Нестеренко			Склад заполнителей бетона вместимостью 1,5 тыс. куб.м для территорий с высоким уровнем грунтовых вод с автоматизированной системой управления и кратцер-кран
	Н.контр.	Нестеренко			Механизированный пункт приема заполнителей с годовым грузооборотом 300 тыс. куб.м
	Гл.инж.пр.	Юферов		11.90	Приточная система П1. Дренажный насос. Вентили гидрообеспыливания. Схема электрическая подключения
	Зав.гр.	Филишкевич			
Инв.№	Инж.	Лазебник			

Стадия	Лист	Листов
Р	24	

ВНИПИ Тяжпромэлектропроект имени Ф.Б. Якубовского Челябинское отделение

24754-06 23

Копировал Редькина формат А2

Инв.№ подл. | Подпись и дата | Взам.инв.№

Альбом 6

Маркировка кабеля	Трасса: Начало	Трасса: Конец	Кабель по проекту: Марка	Кабель по проекту: Кол-во кабелей число и сечение жил	Кабель по проекту: Длина, м	Кабель проложен: Марка	Кабель проложен: Кол-во кабелей число и сечение жил	Кабель проложен: Длина м
85	Ввод N 3	Вводное устройство УРВСМ (выпуски 1004, 1006, 1008)	*	*				
86	Щит управления Щ3, пан 3	Щ4, пан 2	АКВВГ	27×2,5	6			
87	Щ3, пан 3	Щ1, пан. 2 } В блок-хранилище	*	*				
88	Щ3, пан. 3	Щ2, пан. 1 }	*	*				
89	Щ3, пан. 3	Щ2, пан. 2 } ТП 708-56.90	*	*				
91	Щ3, пан. 3	Щит тракта подачи	*	*				
93	Щ3, пан. 2	Пульт П3	АКВВГ	14×2,5	28			
94	Щ3, пан. 3	Пульт П3	АКВВГ	27×2,5	28			
95	Щ3, пан. 3	Пульт П3	АКВВГ	27×2,5	28			
96	Щ3, пан. 3	Пульт П3	АКВВГ	7×2,5	28			
97	Щ4, пан. 2	Пульт П3	АКВВГ	14×2,5	25			
98	Щ4, пан. 3	Пульт П3	АКВВГ	19×2,5	25			
		11. Вибромашина накладная						
121	Клеммная коробка 11-КК	Выключатель путевой 11-SQ1	АВВГ	3×2,5	8			
122	11-КК	11-SQ2	АВВГ	3×2,5	10			
123	11-КК	11-SQ3	АВВГ	3×2,5	13			
124	11-КК	11-SQ4	НРШМ	5×2,5	12			
125	11-КК	11-SQ5	КГ	3×2,5	12			
		29. Конвейер-питатель N1						
161	Щ3, пан. 3	Клеммная коробка 29КК	АКВВГ	10×2,5	45			
163	Шкаф управления 29ШУ	29КК	АКВВГ	14×2,5	5			
164	29КК	Выключатель путевой 29-SQ1	ПВ1	3(1×1)	3			
165	29-SQ1	29-SQ2	ПВ1	3(1×1)	54			
166	29-SQ2	29-SQ3	ПВ1	3(1×1)	6			
167	29-SQ3	29-SQ4	ПВ1	3(1×1)	30			
168	29-SQ4	29КК	ПВ1	1×1	27			
170	Щ3, пан. 3	Датчик скорости К29-BV	АКВВГ	4×2,5	42			
171	Щ3, пан. 3	Пост сигнальный 29ПС	АВВГ	3×2,5	48			
		30. Конвейер-питатель N2						
176	Щ3, пан. 3	30КК	АКВВГ	10×2,5	41			
178	30ШУ	30КК	АКВВГ	14×2,5	5			
179	30КК	30-SQ1	ПВ1	3(1×1)	3			
180	30-SQ1	30-SQ2	ПВ1	3(1×1)	54			
181	30-SQ2	30-SQ3	ПВ1	3(1×1)	6			

Маркировка кабеля	Трасса: Начало	Трасса: Конец	Кабель по проекту: Марка	Кабель по проекту: Кол-во кабелей число и сечение жил	Кабель по проекту: Длина м	Кабель проложен: Марка	Кабель проложен: Кол-во кабелей число и сечение жил	Кабель проложен: Длина м
182	30-SQ3	30-SQ4	ПВ1	3(1×1)	30			
183	30-SQ4	30КК	ПВ1	1×1	27			
185	Щ3, пан. 3	Датчик скорости К30-BV	АКВВГЭ	4×2,5	40			
186	Щ3, пан. 3	Пост сигнальный 30ПС	АВВГ	3×2,5	43			
		31. Вытяжная система В1						
192	Щ3, пан. 3	31ШУ	АВВГ	7×2,5	35			
		32. Вытяжная система В2						
196	Щ4, пан. 3	32ШУ	АКВВГ	7×2,5	45			
		34 Дренажный насос						
207	34ШУ	Блок сигнализатора уровня BL	ПВ1	7(1×1,5)	21			
208	BL	BL1	ПВ1	1×1,5	1			
209	BL	BL2	ПВ1	1×1,5	1			
210	BL	BL3	ПВ1	2(1×1,5)	2			

Сводка кабелей и проводов (длина м)

Число и сечение жил, напряжение	Марка: АВВГ 0,66кВ	Марка: АКВВГЭ	Марка: КГ	Число и сечение жил, напряжение	Марка: АКВВГ	Марка: НРШМ 0,69кВ	Марка: ПВ1 0,38кВ
3×2,5	134		12	5×2,5		12	
4×2,5	97	82		7×2,5	528		
3×4+1×2,5	59		12	10×2,5	126	12	
3×25+1×16	80			14×2,5	110		
3×35+1×16	488			19×2,5	25		
3×50+1×25	157			27×2,5	62		
				1×1			240
				1×1,5			26
				1×16			40

В графе „длина" кабеля (по проекту) сделана надбавка 6% (на изгибы, повороты и отходы) согласно письму Госстроя СССР от 17.12.79 - N 89-Д.

* Марка, сечение и жильность кабеля уточняются, а длина определяется при привязке проекта.

В сводке кабелей учтена также кабельная продукция распределительной сети листы 4, 5.

Привязан

Инв. №

Нач. отд.	Никитин		11.90
Гл. спец.	Нестеренко		
Н. контр.	Нестеренко		
Гл. инж. пр.	Юферов		11.90
Зав. гр.	Филишкина		
Инж.	Смирнова		

708-55.90 - ЭМ

Склад дополнителей бетона вместимостью 4 тыс. куб. м для территории с высоким уровнем грунтовых вод с автоматической системой управления и контроля-кранами

Механизированный пункт приема заполнителей с годовым грузооборотом 300 тыс. куб. м

Стадия	Лист	Листов
Р	26	

Кабельный журнал

ВНИПИ Тяжпромэлектропроект имени Ф.Б. Якубовского Челябинское отделение

24754-06 24

Копировал Морозова

Формат А2

Альбом 6

План на отм. 4.200; 4.700

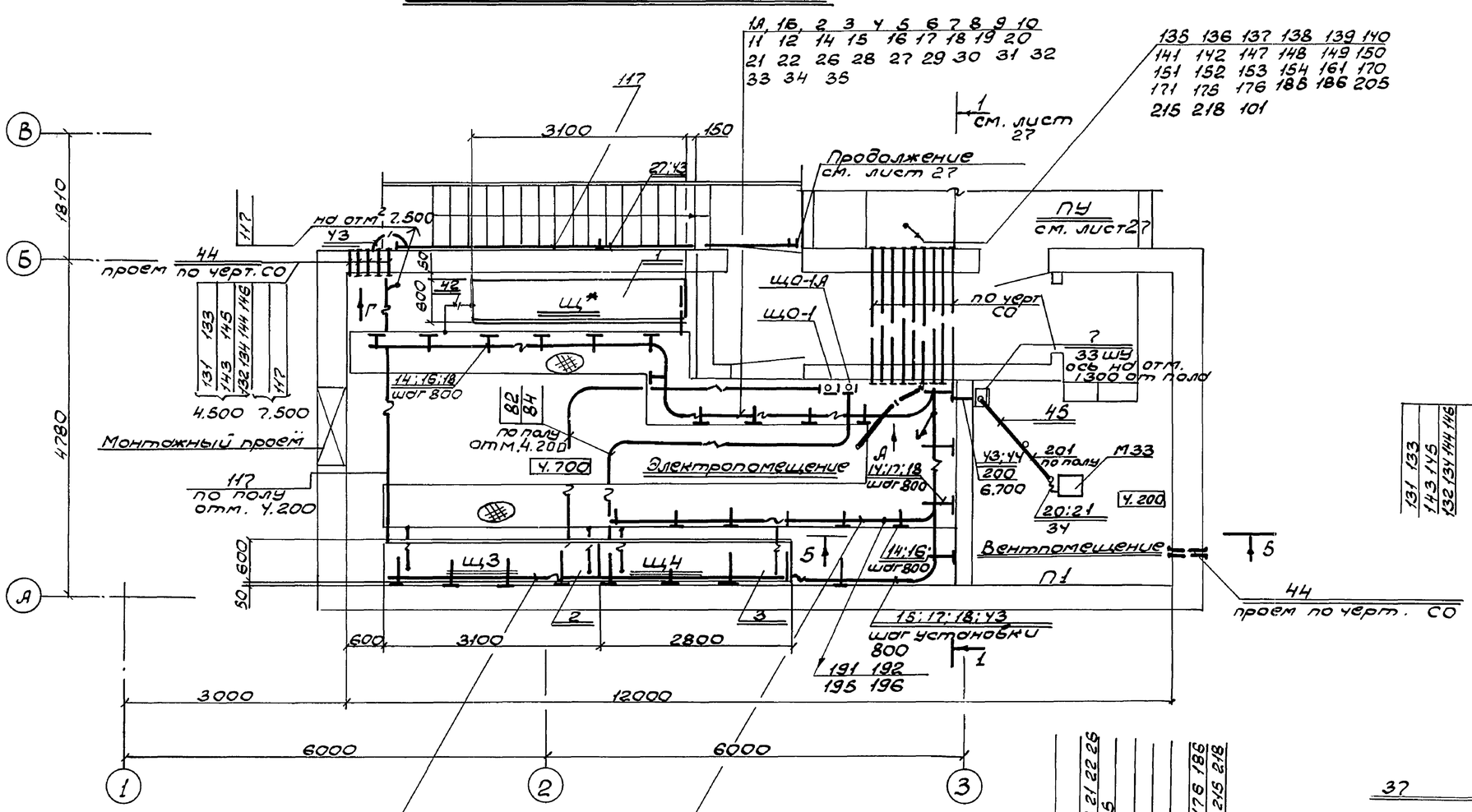

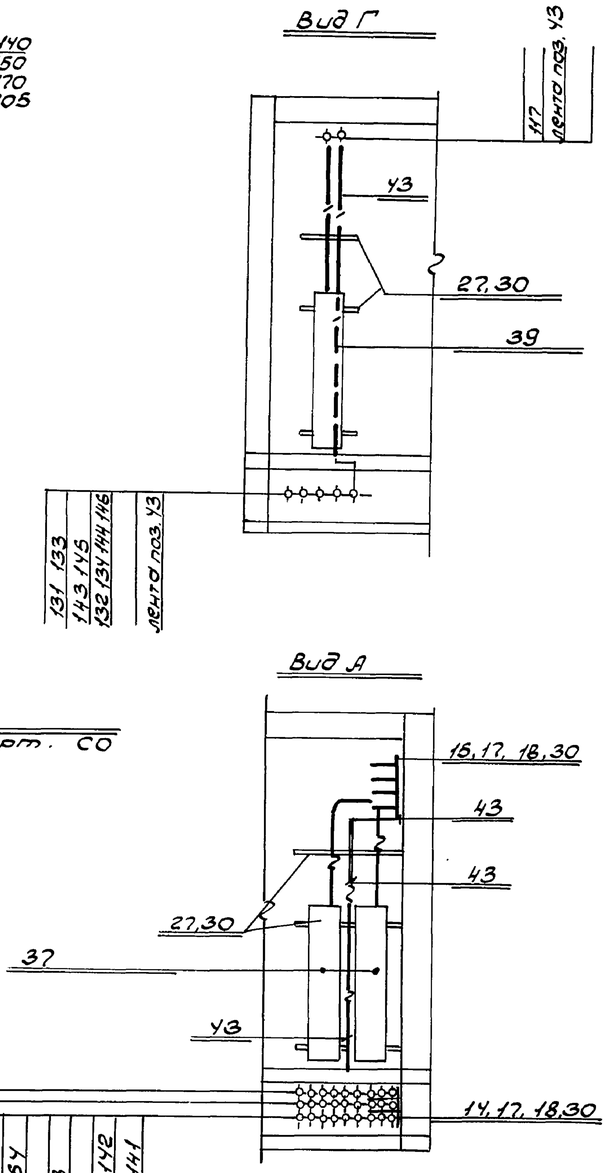

87 88 89 91 93 94 95 96
97 98 135 136 137 138 139 140
141 142 160 161 170 171 176 185
186 200 205 215 218 117 119

147 148 149 150
151 152 153 154
175 225 226 115 116

15
4 6 11 16 21 22 26
33 34 35
101 105
160
161 171 176 186
205 215 218

14
2 3 5 9 10 12 13 14 16
17 18 19 20 27
225 226
115 116
149 151 153
87 88 89 91
93 94 95 96 97 98

7
8
28 29 30 31
148 150 152 154
147 175
лента поз. 43
170 185
136 138 140 142
135 137 139 141

Разрез 5-5

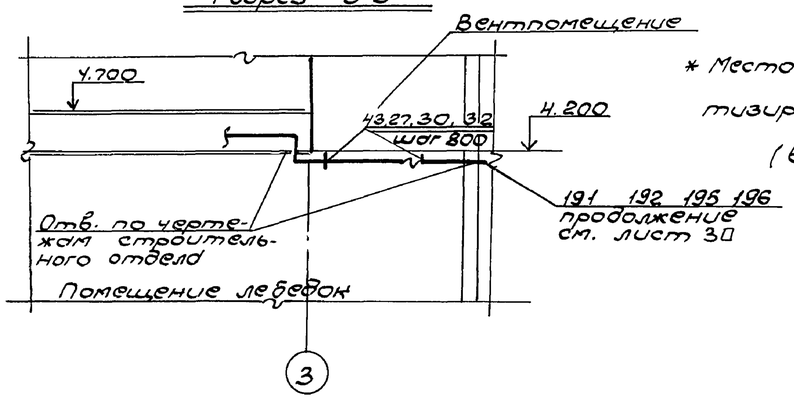

* Место установки НКУ нестандартизированного оборудования (выпуски 1004, 1006, 1008).

Привязан

Инв. №

Нач. отд.	Никитин		11.90	708-55.90 – ЭМ
Гл. спец.	Фралов			Склад заполнителей бетона вместимостью 4 тыс. куб. м для территорий с высоким уровнем грунтовых вод с автоматизированной системой управления и кратцер-мостом
Н. контр.	Фралов			Механизированный пункт приемо заполнителей с годовым грузооборотом 300 тыс. куб. м
Гл. инж. пр.	Юферов		11.90	Установка оборудования прокладка труб и кабелей. Заземление (начало)
Зав. гр.	Ф. Лишневич			
Вед. инж.	Важенинов			
Инж.	Шишкина			

Стадия	Лист	Листов
Р	26	

ВНИПИ Тяжпромэлектропроект имени Ф.Б. Якубовского Челябинское отделение

24754-06 25

Инв. № подл. | Подпись и дата | Взам. инв. №

Копировал Морозова Формат А2

Альбом 6

План на отм. 4.700

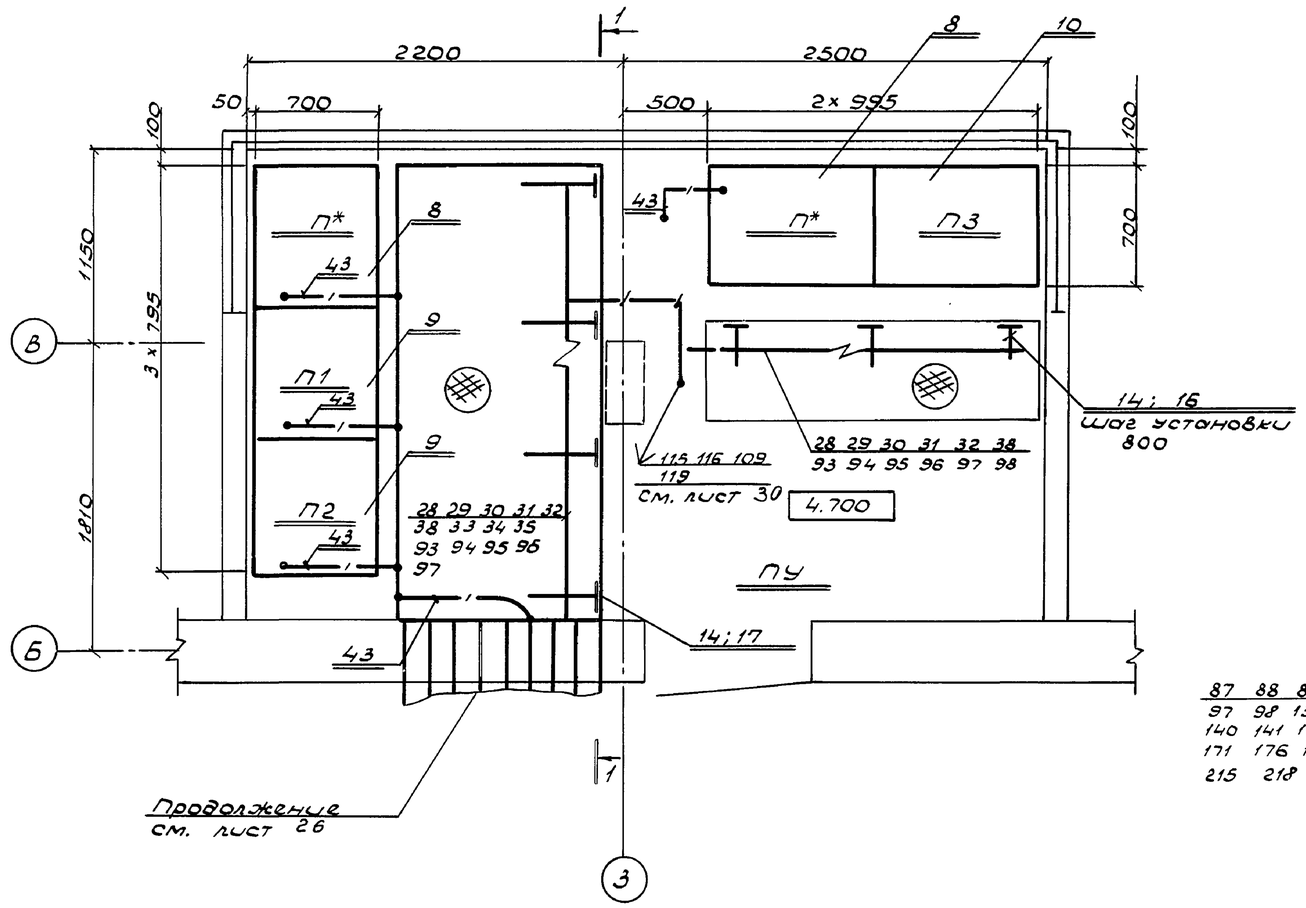

Разрез 1-1

Показано условно колонна 38

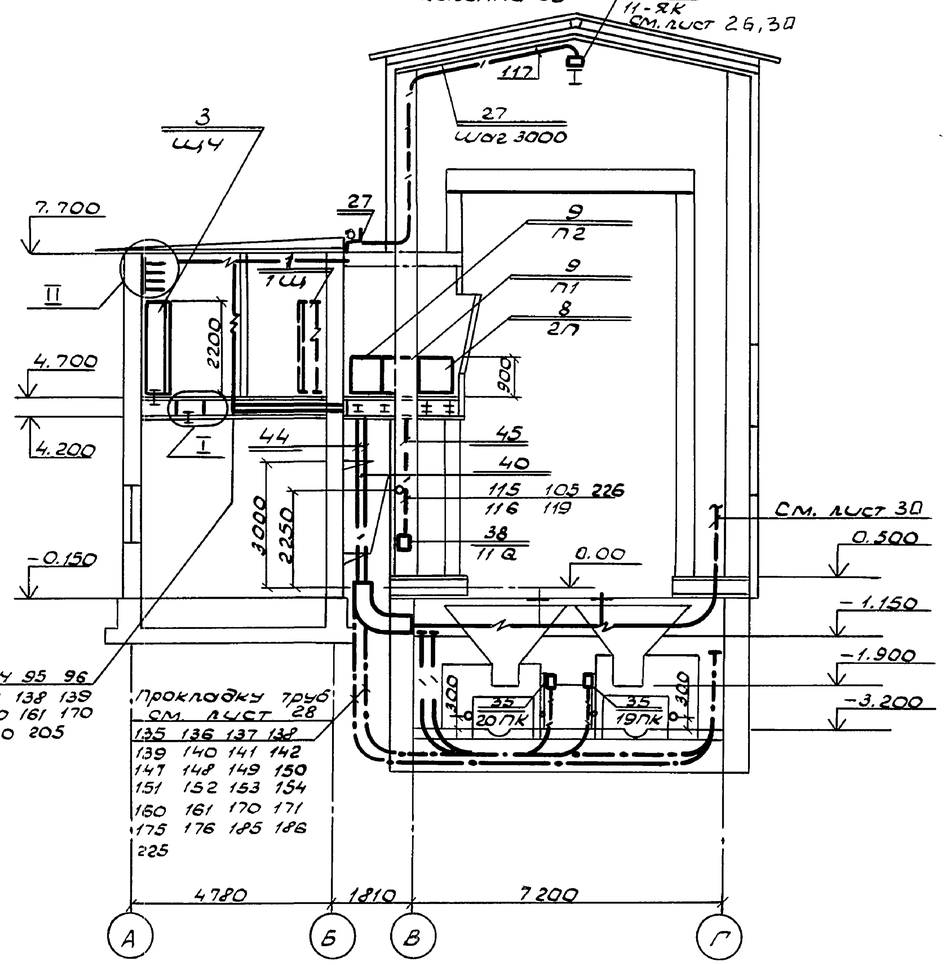

87 88 89 91 93 94 95 96
97 98 135 136 137 138 139
140 141 142 119 160 161 170
171 176 185 186 200 205
215 218

Прокладку труб см. лист 28
135 136 137 138
139 140 141 142
141 148 149 150
151 152 153 154
160 161 170 171
175 176 185 186
225

Узел I

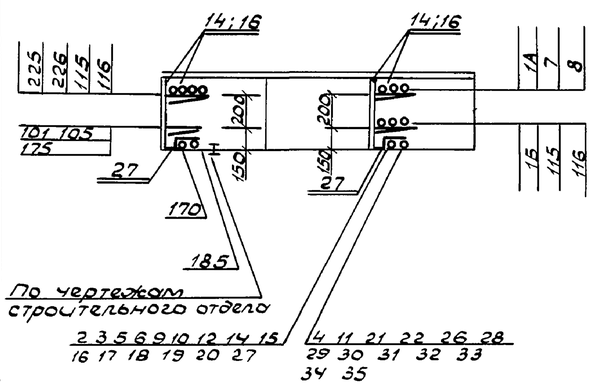

Узел II

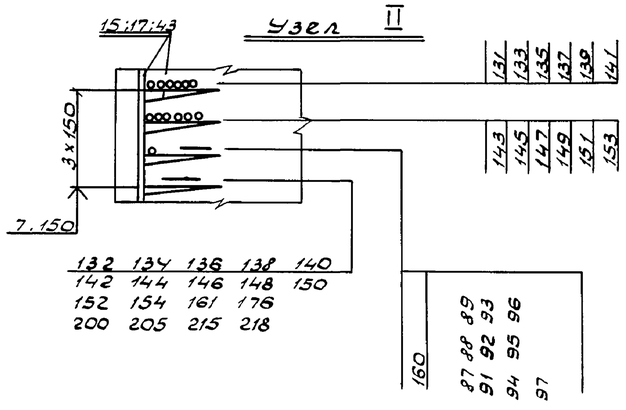

* Место установки пультов нестандартизированного оборудования (выпуски 1004, 1006, 1008).

Привязан

Инв. №

Нач.отд.	Никитин		11.90	708-55.90 - ЭМ			
Гл.спец.	Фролов			Склад заполнителей бетона вместимостью 9 тыс.куб.м для территорий с высоким уровнем грунтовых вод с автоматизированной системой управления и кратцер-краном			
Н.конт.	Фролов			Механизированный пункт приема заполнителей с годовым грузооборотом 300 тыс. куб. м	Стадия	Лист	Листов
Гл.инж.пр.	Юферов		11.90		Р	27	
Зав. гр.	Филиппов			Установка оборудования. Прокладка труб и кабелей. Заземление. (Продолжение)	ВНИПИ Тяжпромэлектропроект имени Ф.Б. Якубовского Челябинское отделение		
Вед.инж.	Волосников						
Инж.	Шушкина						

24754-06 26

Подп. и дата | Взам.инв.№ | Инв.№подл.

Копировал Шуляк Формат А2

Альбом 6

План на отм. -3.200, -0.150

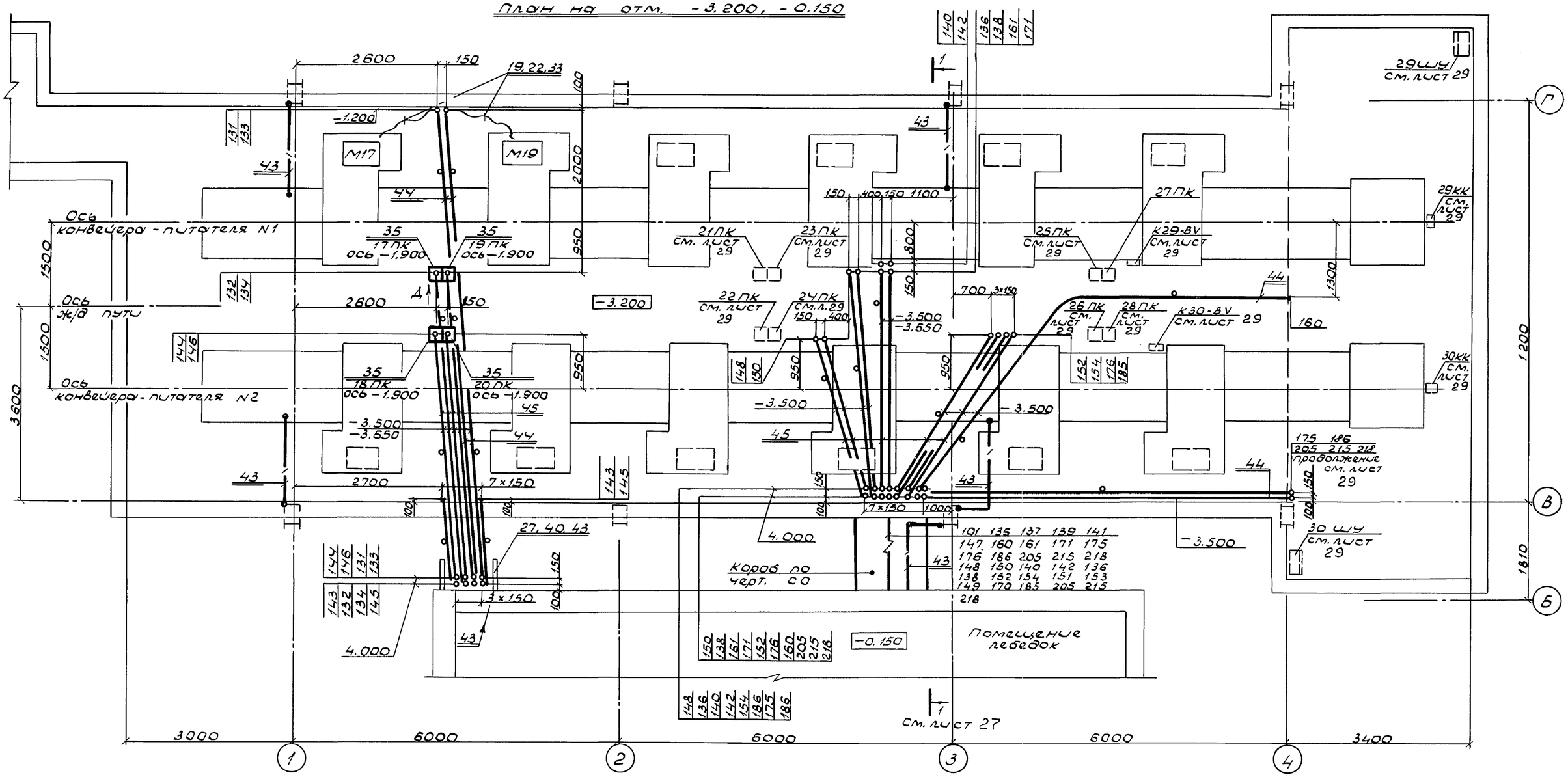

Вид А

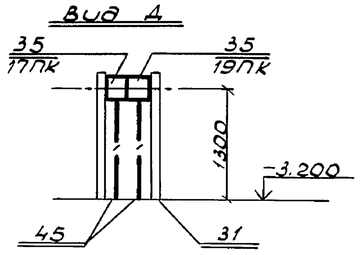

Привязан

Инв. №

Нач. отд.	Никитин		11.90	
Гл. спец.	Фролов			
Н. конт.	Фролов			
Гл. инж. пр.	Юферов		11.90	
Зав. гр.	Филишкин			
Вед. инж.	Волосников			
Инж.	Шушкина			

708-55.90 - ЭМ

Склад заполнителей бетона вместимостью 9 тыс. куб.м для территорий с высоким уровнем грунтовых вод с автоматизированной системой управления и кратцево-краном

Механизированный пункт приема заполнителей с годовым грузооборотом 300 тыс. куб.м

Установка оборудования. Прокладка труб и кабелей. Заземление. (Продолжение)

Стадия	Лист	Листов
Р	28	

ВНИПИ ТЯЖПРОМЭЛЕКТРОПРОЕКТ имени Ф.Б. Якубовского Челябинское отделение

24754-06 27

Копировал Шулик Формат А2

Инв. N подл. | Подп. и дата | Взам. инв. N

Альбом 6

План на отм. -3.200

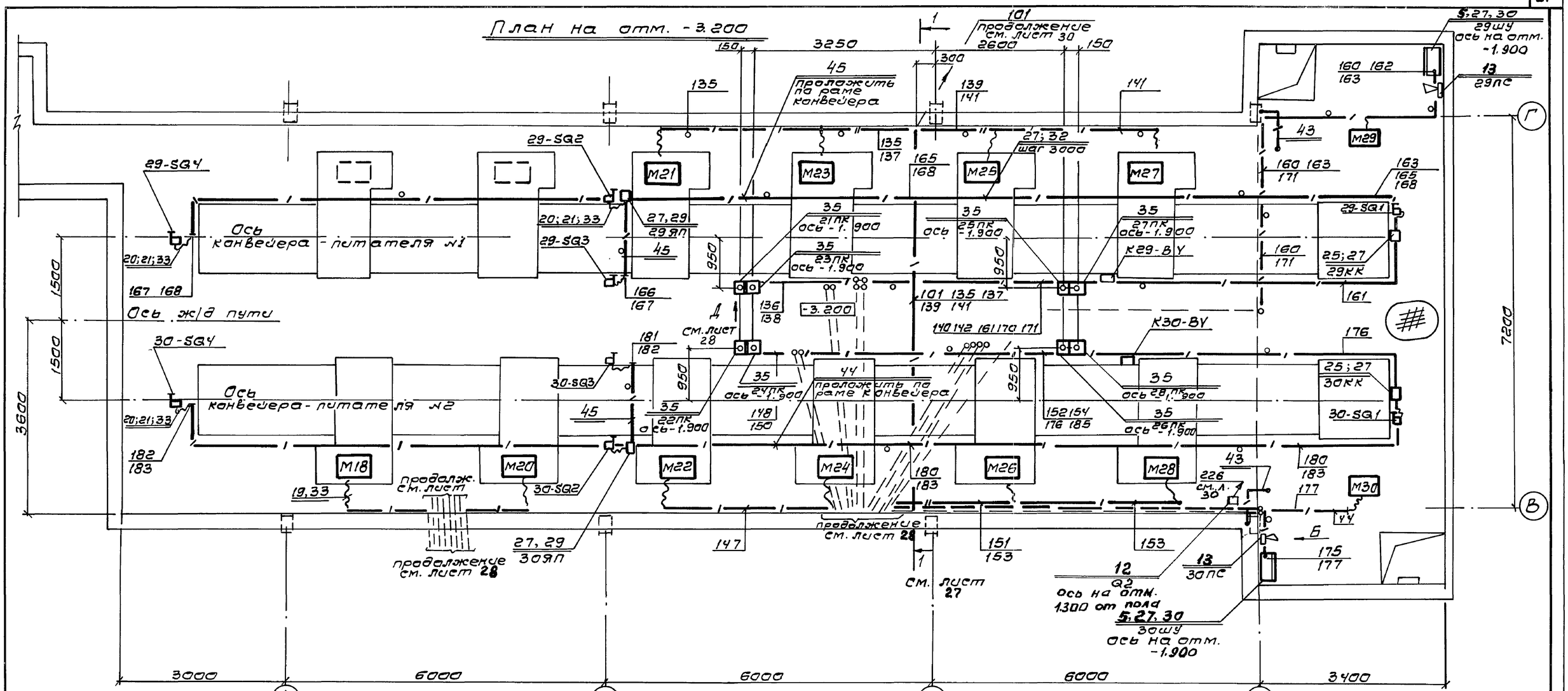

План на отм. -5.200

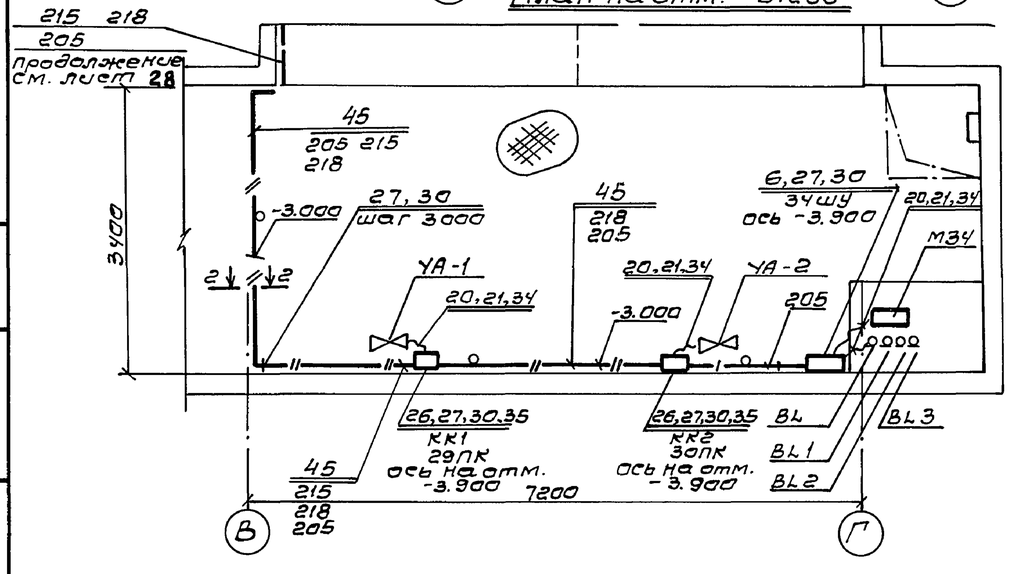

Разрез 2-2

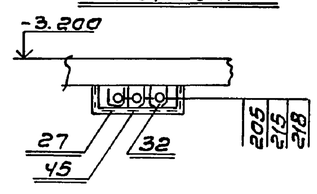

Вид Б

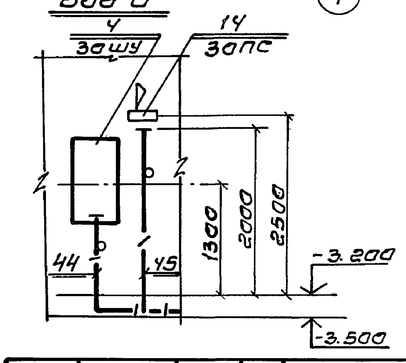

Привязан

Инв. №

Нач.отд.	Никитин		11.90
Гл.спец.	Фролов		
Н.контр.	Фролов		
Гл.инж.пр.	Юферов		11.90
Зав.гр.	Филишкевич		
Вед.инж.	Волосников		
Инж.	Шишкина		

708-55.90 ЭМ

Склад заполнителей бетона вместимостью 9 тыс. куб.м для территорий с высоким уровнем грунтовых вод с автоматизированной системой управления и кранцер-краном

Механизированный пункт приема заполнителей с годовым грузооборотом 300 тыс. куб.м

Установка оборудования прокладка труб и кабелей заземление (продолжение)

Стадия	Лист	Листов
Р	29	

ВНИПИ ТЯЖПРОМЭЛЕКТРОПРОЕКТ имени Ф.Б. Якубовского Челябинское отделение

Подпись и дата | Взам.инв.№ | Инв.№подл.

24754-06 28

Копировал Редькина формат А2

Альбом 6

План на отм. 0.500; 7.200; 11.250

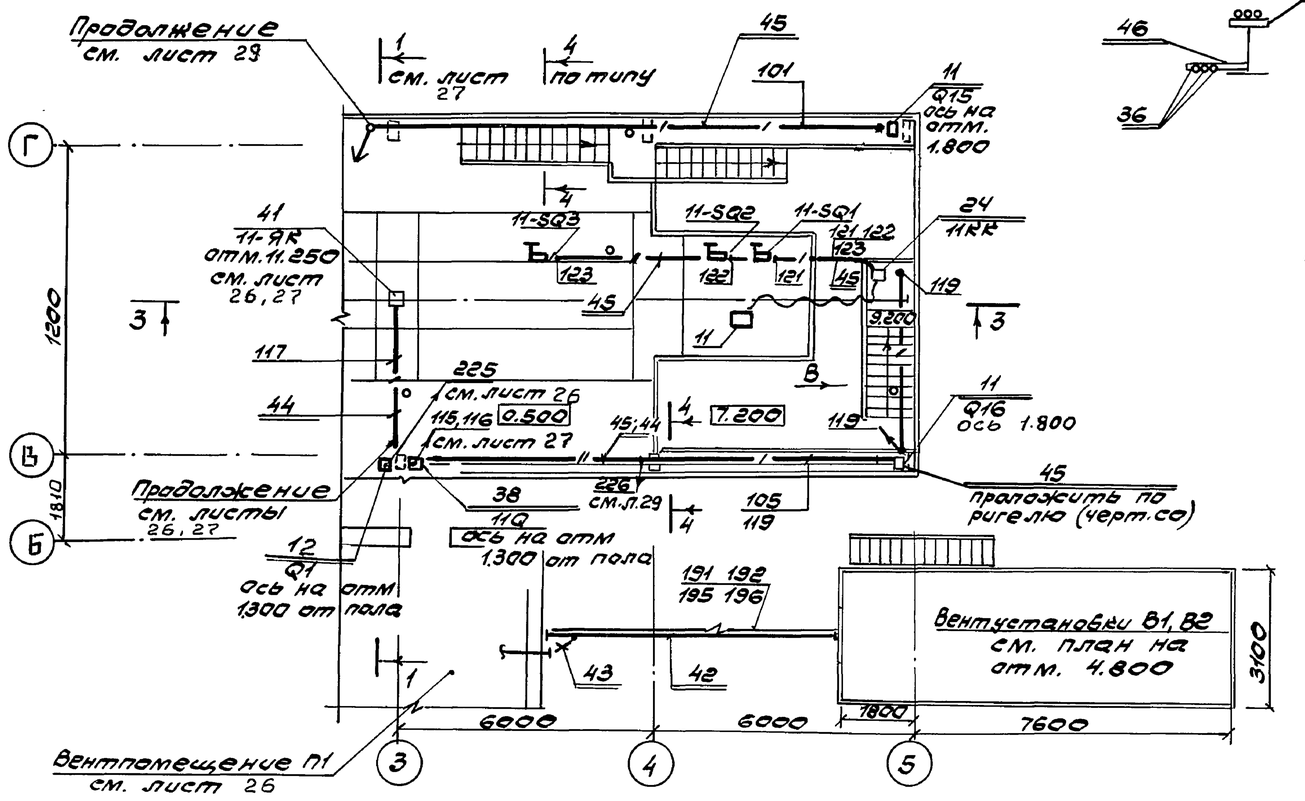

Разрез 7-7

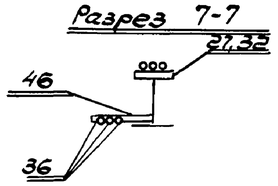

Разрез 3-3

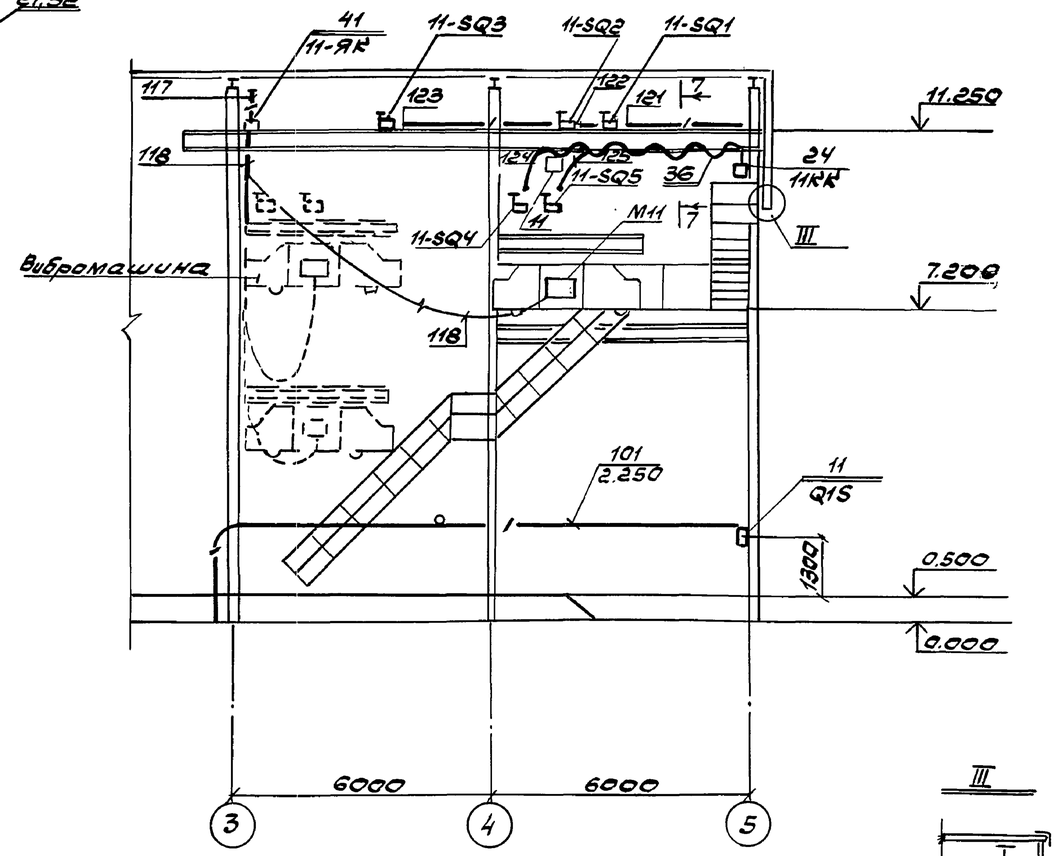

План на отм 4.800

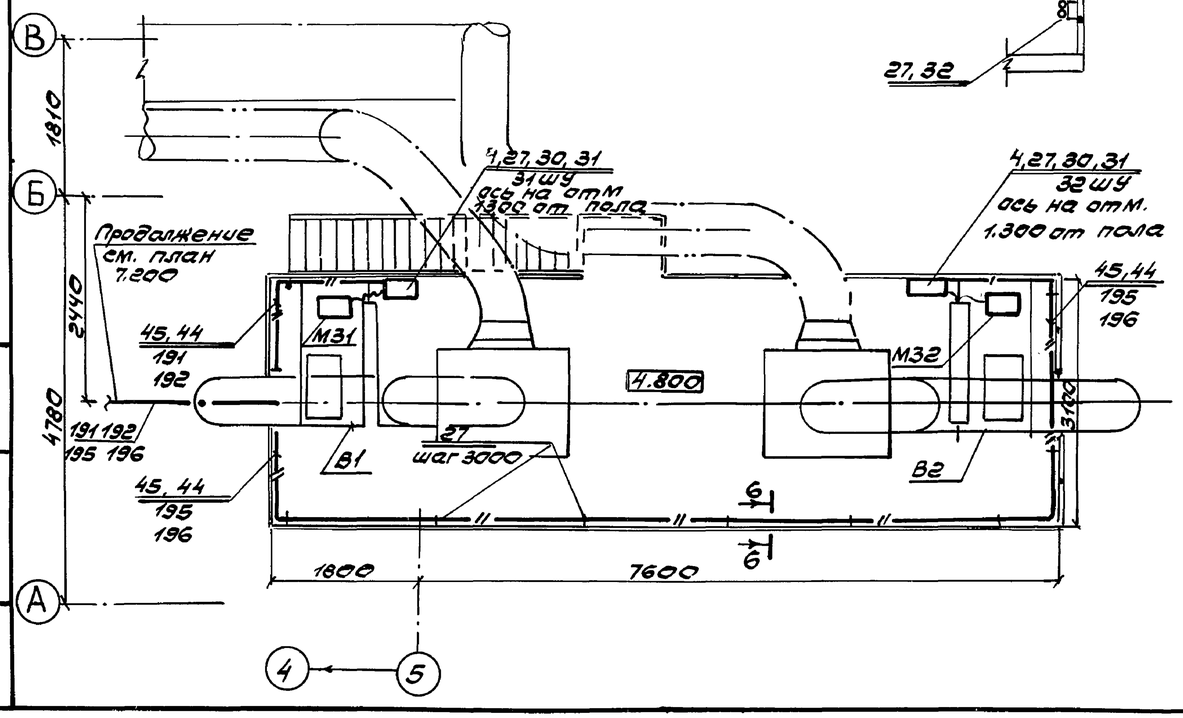

Разрез 6-6

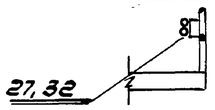

Вид В

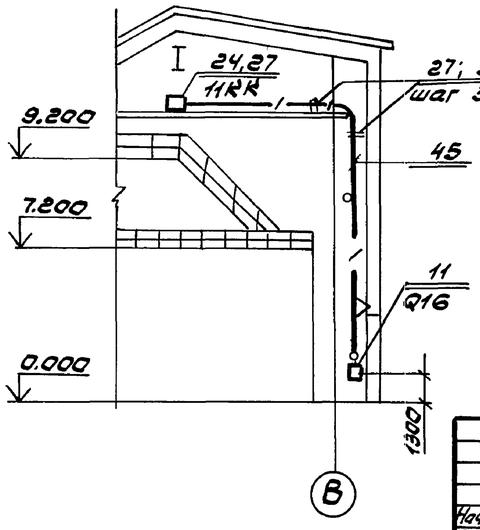

Разрез 4-4

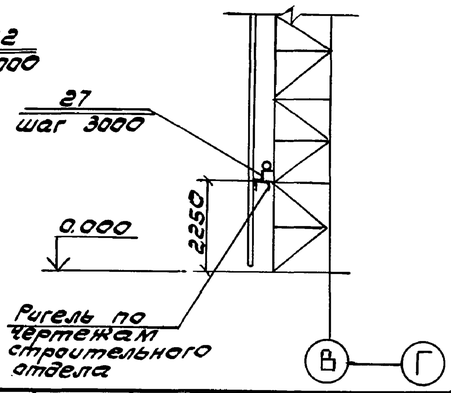

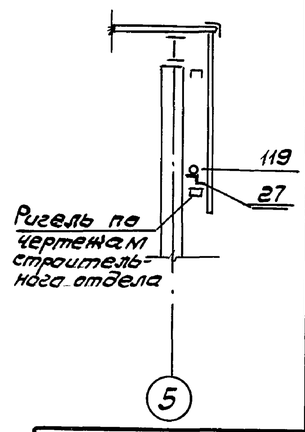

Привязан

Инв. №

Нач. отд	Никитин		11.90	708-55.90 - ЭМ
Гл. спец	Фралов			Склад заполнителей бетона вместимостью 9 тыс. куб. м для территорий с высоким уровнем грунтовых вод с автоматизированной системой управления и кран-балкой. Механизированный пункт приема заполнителей с годовым грузооборотом 300 тыс. куб. м
Н. контр	Фралов			
Гл. инж. пр	Юферов		11.90	Стадия: Р; Лист: 30; Листов:
Зав. гр	Филишкевич			Установка оборудования. Прокладка труб и кабелей заземления (окончание)
Вед. инж	Волосников			ВНИПИ Тяжпромэлектропроект имени Ф.Б. Якубовского Челябинское отделение
Инж	Шишкина			

Подпись и дата | Взам. инв. №

Инв. № подл.

24754-06 29

Копировал Белоусова

Формат А2

Альбом 6

Марка поз.	Обозначение	Наименование	Кол.	Масса ед.кг	Примечание
		Изделия по чертежам			
35	5.407.77.2.140-03	Пост кнопочный в сборе 17пк...28пк; 29пк; 30пк	14		
36	5.407-115.1.80-05	Гибкий токопровод	3		
37	А630.10.00.01	Кожух	2		
38	5.407-117.1.40	Установка ящика ЯВЗ-31-1У2 11Q	1		
39	А630.17.00.01	Кожух	1		
40	А630.12.01.00-03	Кронштейн	6		
41	5.407-65.60СБ-01	Ящик с зажимами для проводников с жилами сечением до 50кв.мм 11-ЯК	1		
42	5.407-115.1.80-01	Гибкий токопровод	1		
		Материалы			
43		Лента 3×25 ГОСТ 6009-74	60		м
44		Труба электросварная ГОСТ10704-76 Т60×2,8	250		м
45		Труба электросварная ГОСТ 10704-76 Т32×2.0	300		м
46		Швеллер N10 ℓ=1000 ГОСТ8240-72	2		

Марка поз	Обозначение	Наименование	Кол.	Масса ед.кг	Примечание
15		Кабельная стойка К1151ц УТ1,5	15		
16		Кабельная полка К116.1ц УТ1,5	48		
17		Кабельная полка К1163ц УТ1.5	68		
18		Скоба К1157ц УТ1,5	84		
19		Шланг электромонтажный ШЭМ50У2	36		м
20		Шланг электромонтажный ШЭМ22У2	9		м
21		Муфта трубная МТ50У2	12		
22		Муфта трубная МТ22У2	3		
23		Муфта вводная МВ22У2	4		
24		Клеммная коробка КЗНА32У2 11КК	1		
25		Клеммная коробка КЗНА16У2 29КК; 30КК	2		
26		Клеммная коробка КЗНА 08У2 КК1; КК2	2		
27		Профиль К241У2	25		
28		Ключ К1156УТ1.5	3		
29		Коробка протяжная У996У2 29ЯП; 30ЯП,	2		
30		Дюбель У661У3	20		
31		Стойка К314УХЛ	14		
32		Хомутик С439У2	50		
33		Перемычка заземляющая ПГС50-900У2.5	17		
34		Перемычка заземляющая ПГС25-900У2.5	10		

Марка поз.	Обозначение	Наименование	Кол.	Масса ед.кг	Примечание
		Электрооборудование			
1	Выпуск рабочих чертежей 1006	Щит Щ	1		
2	708-55.90-00180	Щит Щ3	1		
3	708-55.90-00280	Щит Щ4	1		
4		Шкаф управления РУС5115-23В2Б 31ШУ; 32ШУ	2		
5		Шкаф управления РУС5115-33В2А 29ШУ; 30ШУ	2		
6		Шкаф управления РУС5115-03В2Е 34ШУ	1		
7		Шкаф управления РУС5101-03В2В 33ШУ	1		
8	Выпуск рабочих чертежей 1006	Пульт П	2		
9	708-56-90-00380	Пульт П1; П2	2		
10	708-55.90-00380	Пульт П3	1		
11	Выпуск рабочих чертежей 1003	Ящик Q15; Q16	2		
12		Ящик ЯБПВУ-1МУ3 Q1; Q2	2		
13		Пост сигнальный ПС-1У2 29ПС; 30ПС	2		
		Изделия НПО Электромонтаж			
14		Кабельная стойка К1150ц УТ1,5	27		

Привязан

Инв.№

708-55.90-ЭМ

Склад заполнителей бетона вместимостью 3 тыс.куб.м для территории с высоким уровнем грунтовых вод с автоматизированным системой управления кранов-кранам

Механизированный пункт приема заполнителей с годовым грузооборотом 300 тыс.куб.м

Нач.отд	Никитин		
Гл.спец	Фролов		
Н.контр	Фролов		
Гл.инж.пр	Офаров		11.90
Зав.гр	Филичкевич		
Вед.инж	Волосников		
Инж	Шишкина		

Спецификация к листам 26...30

Стадия	Лист	Листов
Р	31	

ВНИПИ Тяжпромэлектропроект имени Ф.Б. Якубовского Челябинское отделение

24754-06 30

Копировал Белоусова Формат А2

Инв.№ подл. | Подпись и дата | Взам.инв.№

Альбом 6

Щит Щ3

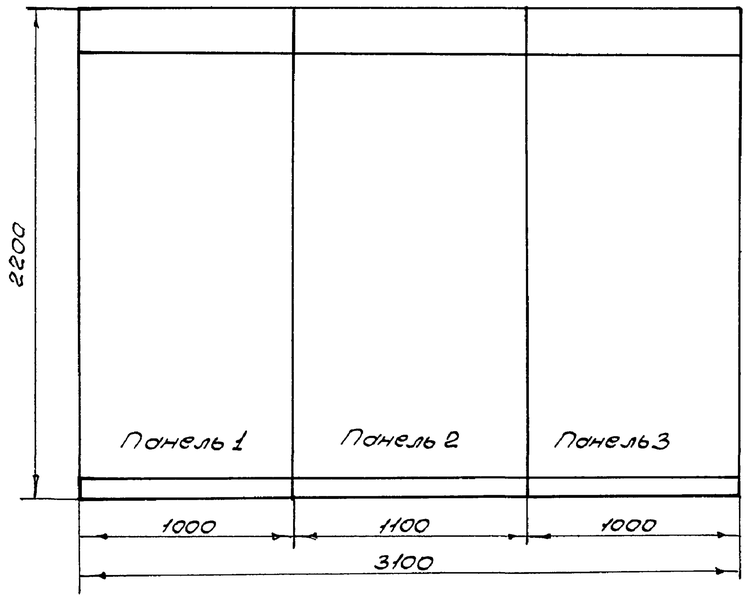

Щит Щ4

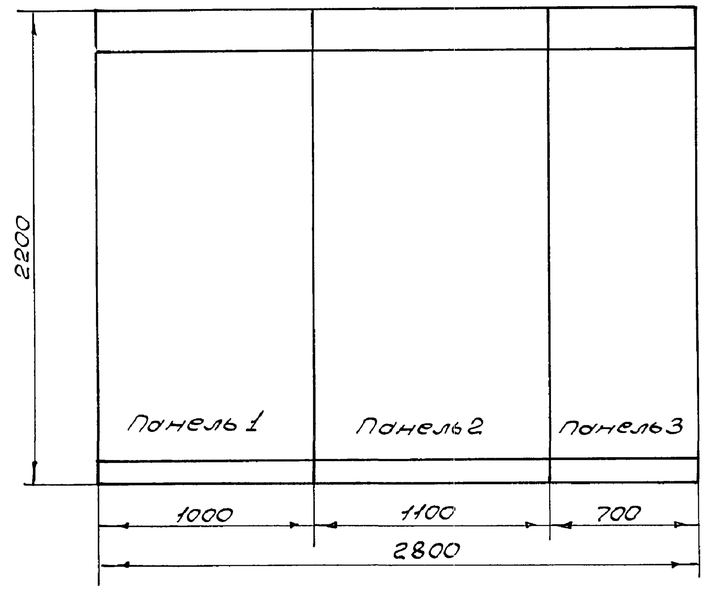

Пульт П3

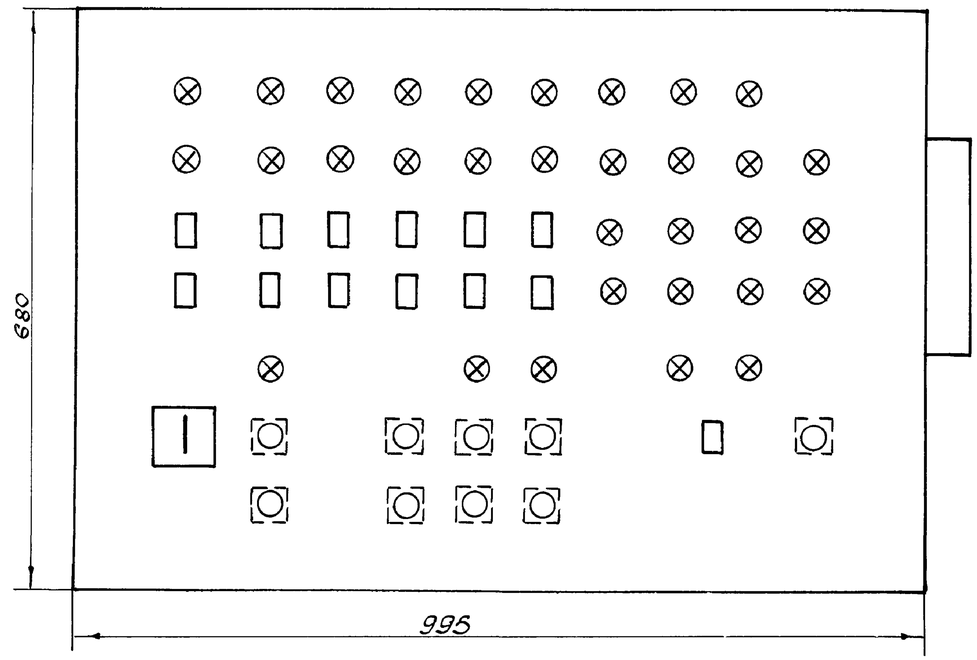

Вид сбоку

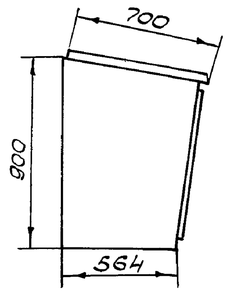

Привязан

Инв. №

				708-55.90 - ЭМ.Н		
				Склад заполнителей бетона вместимостью 9 тыс. куб. м для территорий с высоким уровнем грунтовых вод с автоматизированной системой управления и протиг-ромом		
Нач. отд	Никитин			Механизированный пункт приема заполнителей с годовым грузооборотом 300 тыс. куб. м.	Стадия	Лист	Листов
Гл. спец	Нестеренко				Р		1
Н. контр	Нестеренко						
Гл. инж. пр	Юферов		11.90	Габаритный чертеж НКУ	ВНИПИ Тяжпромэлектропроект имени Ф.Б. Якубовского Челябинское отделение	
Зав. гр	Филишнев					
Инж.	Смирнова					

24754-06 31

Копировал Морозова

Формат А2

Инв. № подл. | Подпись и дата | Взам. инв. №

Альбом 6

№ строки	Наименование вида работ	Ед. изм.	Код вида работ	Код ед. изм.	Количество
1					
2	Машины электрические				
3	Электрические машины массой				
4	в т до:				
5	0,1	шт		796	2
6	0,35	шт		796	17
7	Вентили с электромаг-				
8	нитным приводом	шт		796	2
9	Устройства отключаю-				
10	щие тросовые	шт		796	4
11	Выключатели путевые	шт		796	11
12	Реле скорости с дат-				
13	чиком	шт		796	2
14					
15					
16	Аппараты напряжением				
17	до 1000В				
18	Посты управления	шт		796	14
19	Пост сигнальный с				
20	сиреной	шт		796	2
21	Датчик-реле уровня	шт		796	1
22	Ящик с рубильником				
23	на ток до 100А	шт		796	
24	Комплектные устройст-				
25	ва управления	шт		796	6
26	Щит станций управления				
27	глубиной до 600 мм	пан.			6
28	Пульты управления	шт		796	1
29	Изолятор фарфоровый	шт		796	3
30					
31					
32	Кабели силовые конт-				
33	рольные и провода				
34					
35	Кабели прокладывае-				
36	мые по конструкциям,				
37	сечением в кв. мм до:				
38	16	км		008	0,128
39	50	км		008	0,284

№ строки	Наименование вида работ	Ед. изм.	Код вида работ	Код ед. изм.	Количество
40	Кабели, прокладываемые				
41	в трубах сечением в				
42	кв. мм до:				
43	16	км		008	0,192
44	50	км		008	0,429
45	Кабели контрольные	км		008	0,96
46	Токоподвод гибкого				
47	кабеля открыто	км		008	0,08
48	Провода сечением в				
49	кв. мм до:				
50	16	км		008	0,31
51	Кабельные разделки	шт		796	142
52					
53					
54	Прокат черных металлов				
55					
56	Сталь прокатная разная	т		168	0,205
57					
58					
59	Трубы				
60					
61	Трубы стальные	км		008	0,55
62		т		168	1,44
63	Подъемно-транспортные				
64	механизмы				
65					
65	Таль электрическая	шт		796	1

Привязан

Инв. №

Инв. № подл. | Подпись и дата | Взам. инв. №

708-55.90 – ЭМ.ВР

Нач. отд.	Никитин		11.90
Гл. спец.	Нестеренко		
Н. контр.	Нестеренко		
Гл. инж. пр.	Юферов		11.90
Зав. гр.	Фишкевич		
Вед. инж.	Волосников		
Инж.	Шишкина		
Инж.	Смирнова		

Склад заполнителей бетона вместимостью 9 тыс. куб. м для территорий с высоким уровнем грунтовых вод с автоматизированной системой управления с кратцер-краном

Механизированный пункт приема заполнителей с годовым грузооборотом 300 тыс. куб. м

Ведомость объемов электромонтажных работ

Стадия	Лист	Листов
Р		1

ВНИПИ ТЯЖПРОМЭЛЕКТРОПРОЕКТ имени Ф.Б. Якубовского Челябинское отделение

24754-06 32

Копировал Редькина формат А2

Альбом 6

Ведомость рабочих чертежей основного комплекта марки ЭО

Лист	Наименование	Примечание
1	Общие данные	
2	Планы расположения на отметках: 4.200; -3.200; -5.200	
3	Планы расположения на отметках: -0,150; 7.200	
4	Разрез 1-1	

Ведомость ссылочных и прилагаемых документов

Обозначение	Наименование	Примечание
	Прилагаемые документы	
708-55.90-ЭО-ВР	Ведомость объемов электромонтажных работ	
708-55.90-90.СО	Спецификация оборудования к основному комплекту рабочих чертежей марки ЭО	Альбом 8
708-55.90-ЭО.ВМ	Ведомость потребности в материалах к основному комплекту рабочих чертежей марки ЭО.	Альбом 9

Общие указания.

Проектом предусматривается электрическое освещение всех помещений, входящих в состав пункта приема заполнителей.

Величины освещенностей приняты на основании СНиП-4-4-79 „Естественное и искусственное освещение. Нормы проектирования".

В качестве источников света приняты светильники:

ПСХ; НППО3; НСП11 - с лампами накаливания; ЛСПО6; ЛВОО1 - с люминесцентными лампами.

В проекте предусматривается общее и переносное электроосвещение.

Напряжение сети общего освещения 380/220В, переносного - 36В.

Щитки осветительные групповые типа ЯОУ-8500 устанавливаются в электропомещении (отм. 4.200).

Питание сети переносного освещения осуществляется от понижающих трансформаторов типа ЯТП - 0,25кВА.

Питание щитков освещения предусматривается:

ЩО-1 от ЩЗ, панель 1, QF2;

ЩО-1а от ЩЧ, панель 1, QF2.

Схему питающей сети см. ЭМ листы 4и5

Управление светильниками электрического освещения осуществляется выключателями, установленными у входов в помещения.

Сеть электрического освещения выполняется: кабелем АВВГ, прокладываемым по стенам и перекрытиям на монтажном профиле, полосе и тросе; проводом АПВ - в металлических трубах.

Светильники электрического освещения устанавливаются на высоте, доступной для обслуживания с лестниц-стремянок.

Все металлические нетоковедущие части осветительной установки подлежат заземлению.

Зануление элементов электрооборудования выполнить присоединением к рабочему нулевому проводу сети электроосвещения.

Основные показатели осветительной установки:

освещаемая площадь - 640м².

Установленная мощность освещения:

рабочего - 16кВт;

аварийного - 6кВт.

Число светильников:

с лампами накаливания - 70 шт;

с люминесцентными лампами - 11 шт.

Число штепсельных розеток - 30 шт.

Типовой проект разработан в соответствии с действующими нормами и правилами и предусматривает технические решения, обеспечивающие безопасность при соблюдении установленных правил безопасности при эксплуатации здания.

Главный инженер проекта Ю.Г. Юферов

Инв. № подл. | Подп. и дата | Взам. инв. №

Нач. отд.	Кронский		
Гл. спец.	Фуст		
Гл. инж. пр.	Юферов		11.90
Н. конт.	Фуст		
Вед. инж.	Кромкова		
Инженер	Кусняева		

Инв №

Привязан

708-55.90-ЭО

Склад заполнителей бетона вместимостью 9тыс. куб. м для территорий с высоким уровнем грунтовых вод с автоматизированной системой управления и кронштейн-краном

Механизированный пункт приема заполнителей с годовым грузооборотом 300 тыс. куб м

Стадия	Лист	Листов
Р	1	

Общие данные

ВНИПИ Тяжпромэлектропроект имени Ф.Б. Якубовского Челябинское отделение

24754-06 33

Копировал Шуляк Формат А2

Альбом 6

План на отм. -3.200

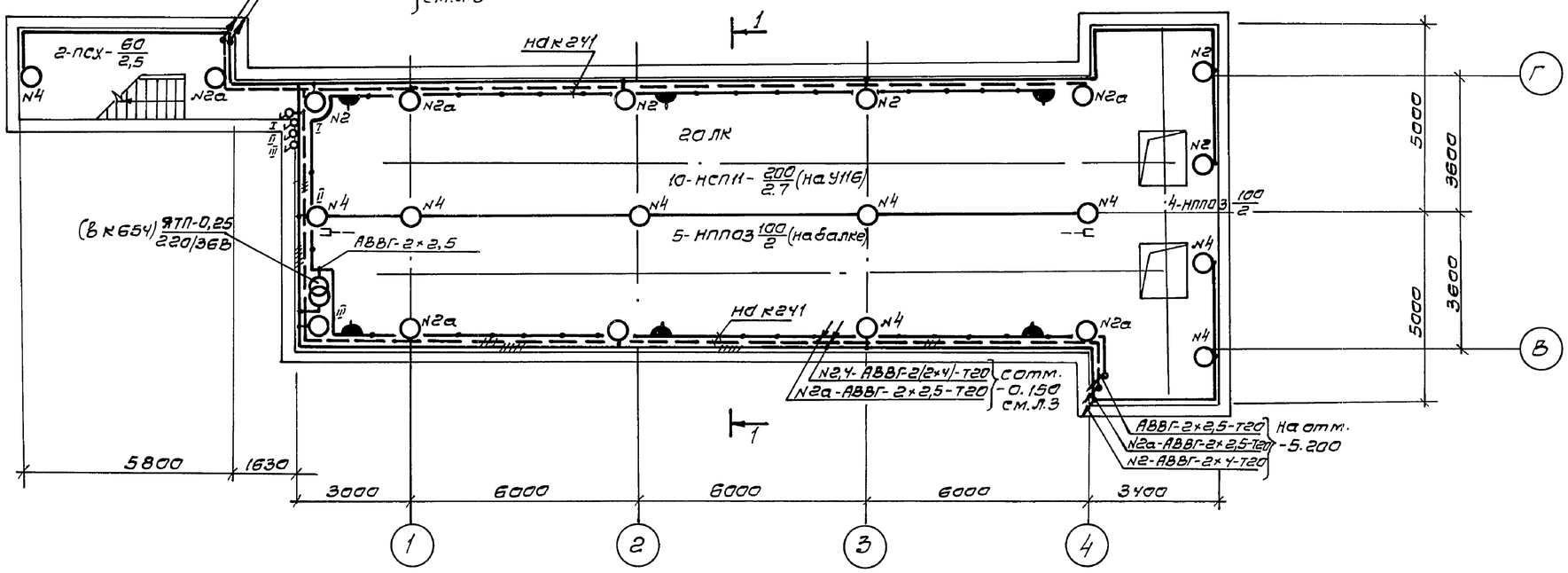

План на отм. -5.200

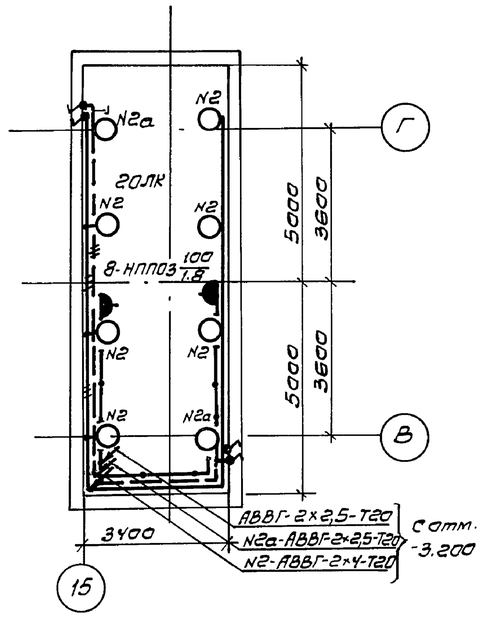

План на отм. 4.200

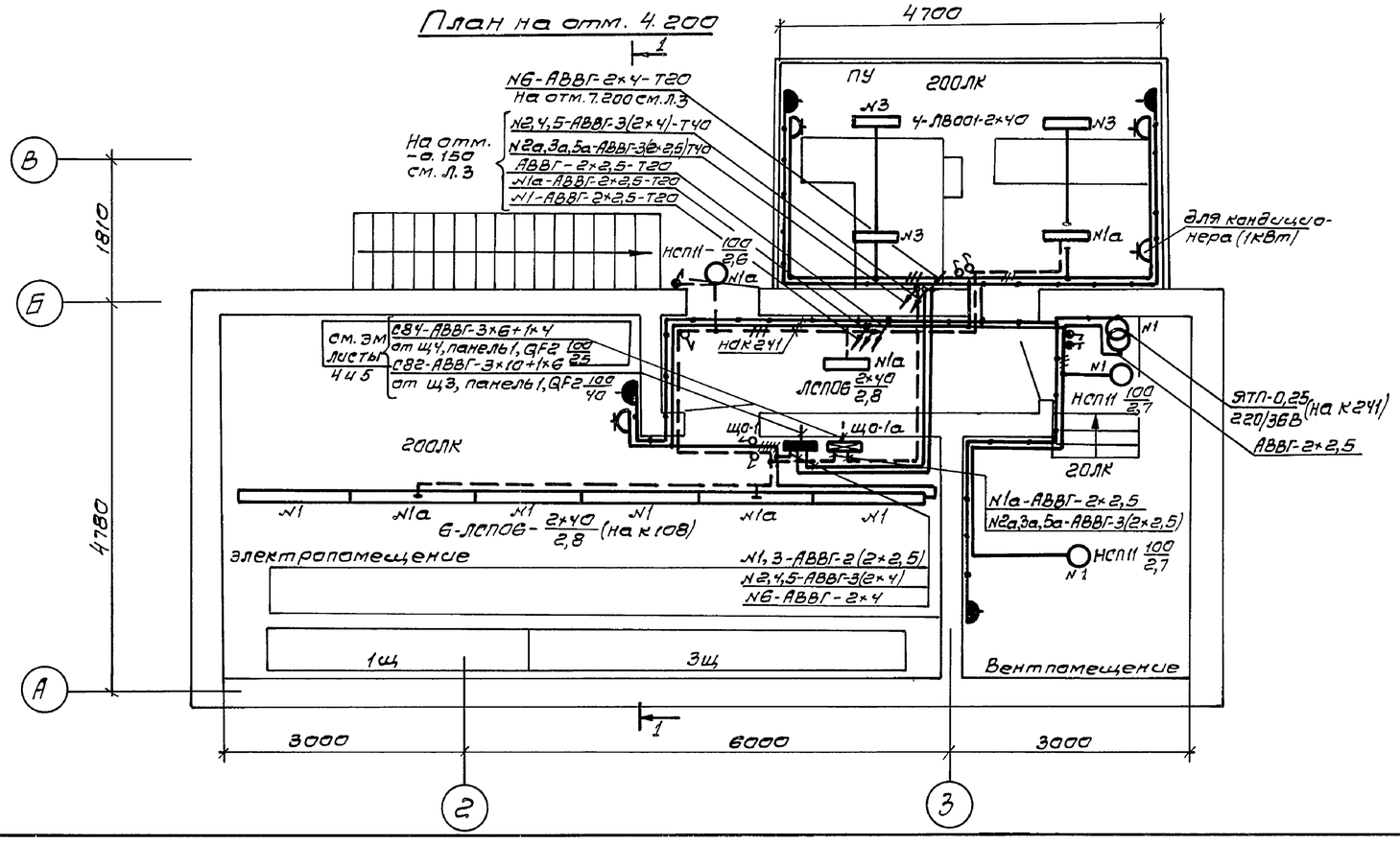

Привязан

Инв. №

				708-55.90-30		
				Склад заполнителей бетона вместимостью 9 тыс. куб.м для территорий с высоким уровнем грунтовых вод с автоматизированной системой управления и кранцер-краном		
Нач.отд.	Крынский			Механизированный пункт приема заполнителей с годовым грузооборотом 300 тыс. куб.м	Стадия	Лист:	Листов:
Гл.спец.	Фуст				Р	2	
Гл.инж.пр.	Юферов		11.90				
Н.контр.	Фуст			Планы расположения на отметках: 4.200; -3.200 -5.200	ВНИПИ Тяжпромэлектропроект имени Ф.Б. Якубовского Челябинское отделение		
Вед.инж.	Храмкова						
Инжен.	Хусняева						

24754-06 34

Копировал Редькина формат А2

Инв. № подл. | Подпись и дата | Взам. инв. №

Альбом 6

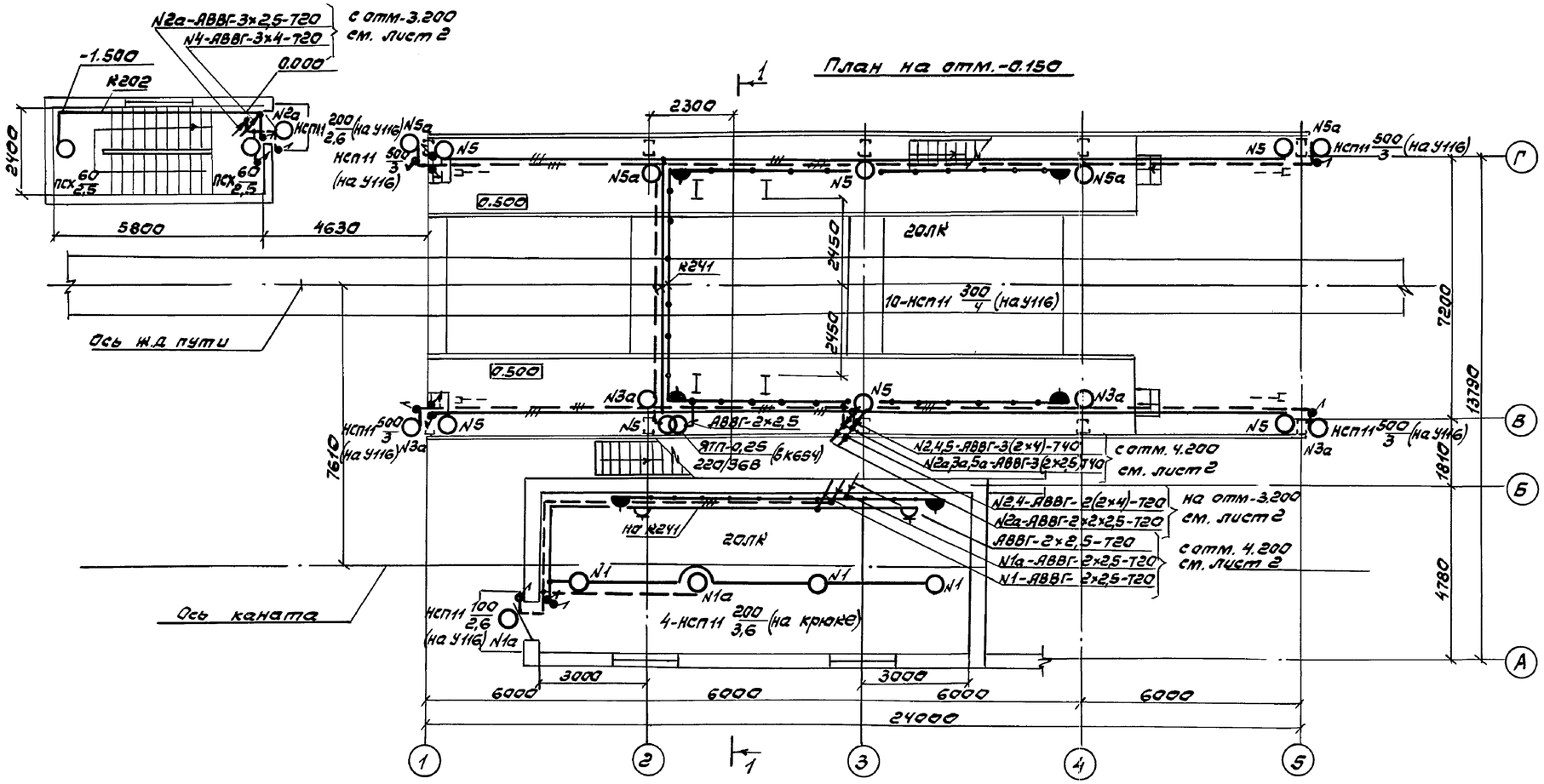

План на отм. 7.200

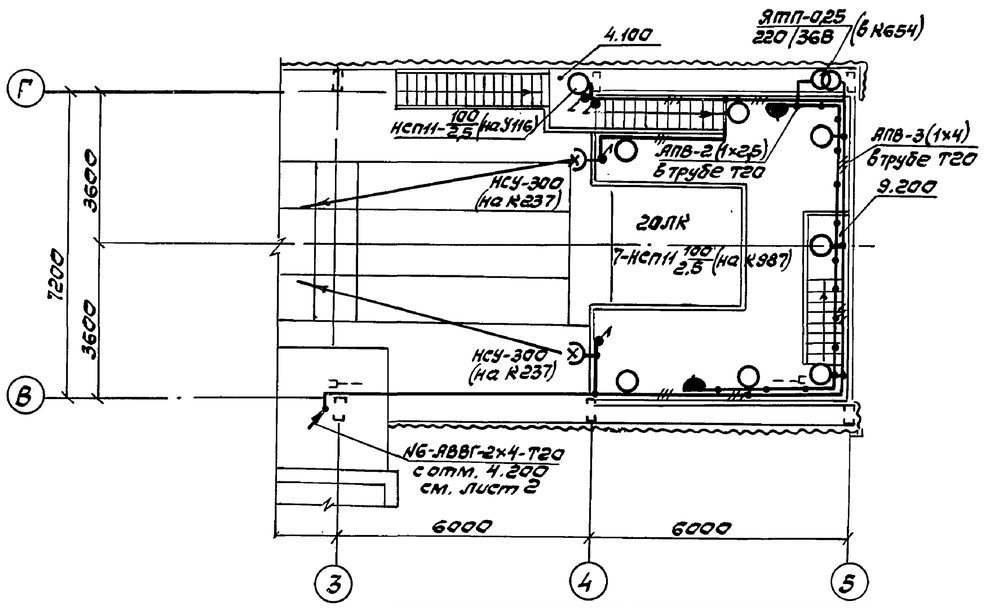

Привязан

Инв. №

Нач.отд	Кринский		708-55.90-30			
Гл.спец	Фуст		Склад заполнителей бетона вместимостью 9тыс.куб.м для территорий с высоким уровнем грунтовых вод с автоматизированной системой управления и кратцер-краном			
Гл.инж.пр	Юферов	11.90	Механизированный пункт приема заполнителей с годовым грузооборотом 300тыс. куб.м	Стадия	Лист	Листов
Н.контр	Фуст			Р	3	
Вед.инж	Крамкова		Планы расположения на отметках: -0.150; 7.200	ВНИПИ ТЯЖПРОМЭЛЕКТРОПРОЕКТ имени Ф.Б. Якубовского Челябинское отделение		
Инжен	Хуснеева					

Инв.№ подл. | Подпись и дата | Взам. инв.№

24754-06 35

Копировал Белоусова

Формат А2

Альбом 6

Разрез 1-1

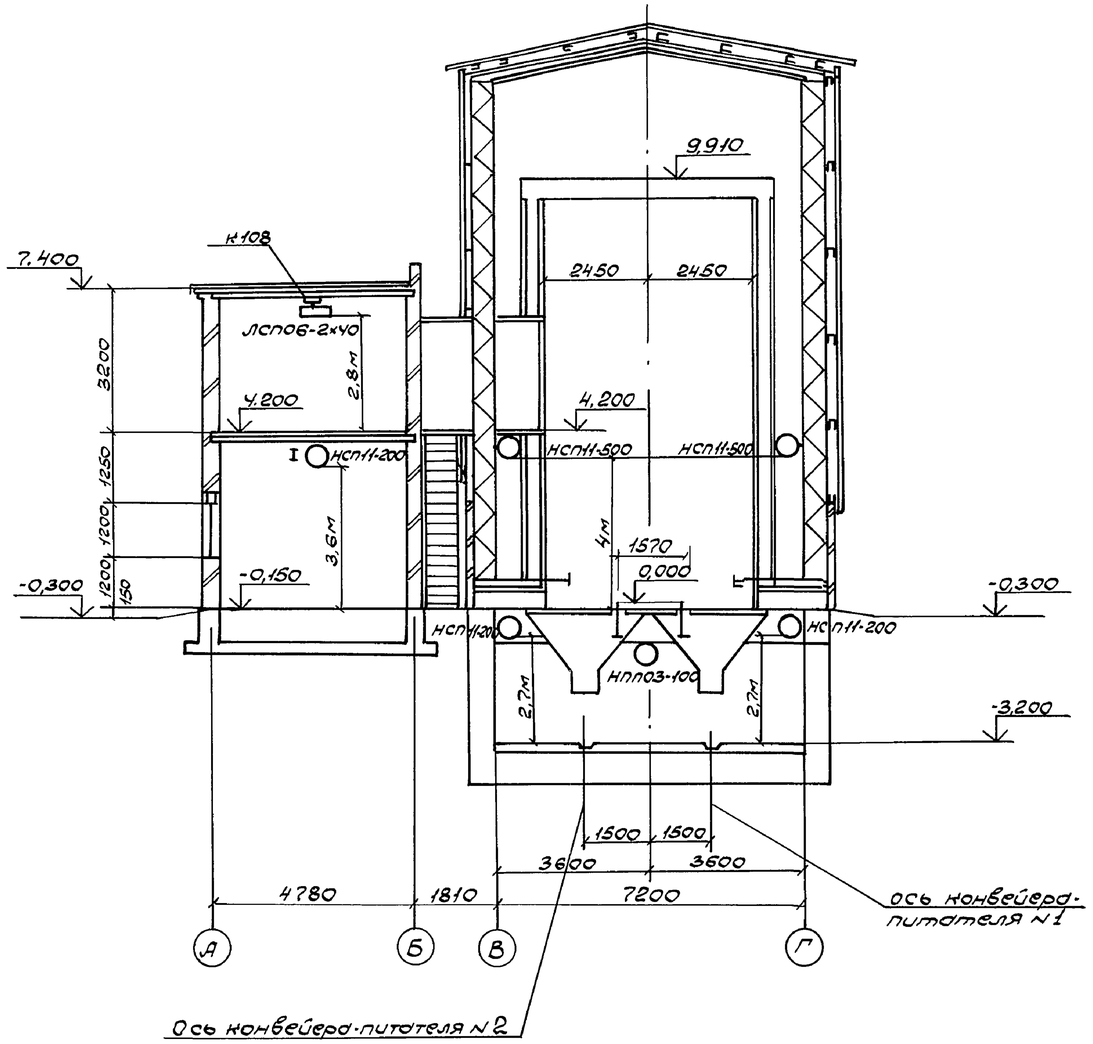

Взам. инв. №	
Подпись и дата	
Инв. № подл.	

Привязан				708-55.90-30		
				Склад заполнителей бетона вместимостью 9 тыс. куб.м для территорий с высоким уровнем грунтовых вод с автоматизированной системой управления и кратцер-краном		
	Нач.отд	Кринский		Механизированный пункт приемо заполнителей с годовым грузооборотом 300 тыс. куб.м	Стадия	Лист	Листов
	Гл.спец	Фуст			Р	4	
	Гл.инж.пр	Юферов	11.90				
	Н.контр	Фуст		Разрез 1-1	ВНИПИ Тяжпромэлектропроект имени Ф.Б. Якубовского Челябинское отделение		
Инв. №	Вед.инж	Хромнова					
	Инжен	Хусневеда					

Формат А3

Альбом 6

№ строки	Наименование вида работ	Ед. изм.	Код вида работ	Код ед. изм	Количество
1	1. Трансформаторы.				
2	Трансформаторы малой				
3	мощности	шт		796	4
4					
5	2. Аппараты напряже-				
6	ниеm до 1000В				
7	Щитки осветительные	шт		796	2
8					
9	3. Оборудование светотех-				
10	ническое				
11	Выключатели, штепсель-	шт		796	72
12	ные розетки				
13	Светильники для ламп	шт		796	70
14	накаливания				
15	Светильники для люми-	шт		796	11
16	несцентных ламп				
17					
18	4. Кабели				
19	Кабели, прокладываемые				
20	на тросе, на профи-				
21	ле, сечением до:				
22	10 кв.мм.	км		0,08	1,49
23					
24	5. Провода				
25	Провода, прокладываемые				
26	в трубах, кронштейнах,				
27	стойках, в поливинилхло-				
28	ридных трубках, сечени-				
29	ем до:				
30	4 кв.мм.	км		008	0,34

Взам. инв. №	
Подпись и дата	
Инв. № подл.	

Привязан				708-55.90-30.ВР		
				Склад заполнителей бетона вместимостью 9 тыс. куб.м для территорий с высоким уровнем грунтовых вод с автоматизированной системой управления и кратцер-краном		
	Нач.отд	Кринский		Механизированный пункт приемо заполнителей с годовым грузооборотом 300 тыс. куб.м	Стадия	Лист	Листов
	Гл.спец	Фуст			Р		1
	Гл.инж.пр	Юферов	11.90				
	Н.контр	Фуст		Ведомость объемов электромонтажных работ	ВНИПИ Тяжпромэлектропроект имени Ф.Б. Якубовского Челябинское отделение		
Инв №	Вед.инж	Хромнова					
	Инжен.	Хусневеда					

Привязан

Инв. №

24754-06 36

Копировал Морозова

Формат А3