# ТИПОВОЙ ПРОЕКТ
# 708-55.90

## МЕХАНИЗИРОВАННЫЙ ПУНКТ ПРИЕМА ЗАПОЛНИТЕЛЕЙ С ГОДОВЫМ ГРУЗООБОРОТОМ 300 ТЫС. КУБ.М

## АЛЬБОМ 5


ОВ Отопление и вентиляция стр. 3÷9
ВК Водопровод и канализация стр. 10÷12


24754-05

Отпускная цена на момент реализации указана в счет-~~н~~ накладной

# ТИПОВОЙ ПРОЕКТ
# 708 – 55.90
# МЕХАНИЗИРОВАННЫЙ ПУНКТ ПРИЕМА ЗАПОЛНИТЕЛЕЙ С ГОДОВЫМ ГРУЗООБОРОТОМ 300 ТЫС. КУБ.М

## АЛЬБОМ 5

### ПЕРЕЧЕНЬ АЛЬБОМОВ

| | | |
|---|---|---|
| АЛЬБОМ 1 | ПЗ | ПОЯСНИТЕЛЬНАЯ ЗАПИСКА |
| | ТХ | ТЕХНОЛОГИЯ ПРОИЗВОДСТВА |
| | ТХ.Н | ОБЩИЕ ВИДЫ НЕТИПОВЫХ ТЕХНОЛОГИЧЕСКИХ КОНСТРУКЦИЙ |
| АЛЬБОМ 2 | АР | АРХИТЕКТУРНЫЕ РЕШЕНИЯ |
| | КМ | КОНСТРУКЦИИ МЕТАЛЛИЧЕСКИЕ |
| АЛЬБОМ 3 | КЖ | КОНСТРУКЦИИ ЖЕЛЕЗОБЕТОННЫЕ |
| АЛЬБОМ 4 | КЖИ | СТРОИТЕЛЬНЫЕ ИЗДЕЛИЯ |
| АЛЬБОМ 5 | ОВ | ОТОПЛЕНИЕ И ВЕНТИЛЯЦИЯ |
| | ВК | ВОДОПРОВОД И КАНАЛИЗАЦИЯ |
| АЛЬБОМ 6 | ЭМ | ЭЛЕКТРООБОРУДОВАНИЕ СИЛОВОЕ |
| | ЭО | ЭЛЕКТРООСВЕЩЕНИЕ |
| АЛЬБОМ 7 | | ЗАДАНИЕ ЗАВОДУ-ИЗГОТОВИТЕЛЮ НА КОМПЛЕКТНЫЕ ЭЛЕКТРОТЕХНИЧЕСКИЕ УСТРОЙСТВА |
| АЛЬБОМ 8 | СО | СПЕЦИФИКАЦИИ ОБОРУДОВАНИЯ |
| АЛЬБОМ 9 | ВМ | ВЕДОМОСТИ ПОТРЕБНОСТИ В МАТЕРИАЛАХ |
| АЛЬБОМ 10 | С | СМЕТЫ |


РАЗРАБОТАН ИНСТИТУТАМИ:

ПРОМТРАНСНИИПРОЕКТ (ведущий)

Главный инженер института — В. И. Поляков

Главный инженер проекта — Н. К. Кузнецов

ХАРЬКОВСКИЙ ПРОМСТРОЙНИИПРОЕКТ

Главный инженер института — Н.Ф. Довгий

Главный инженер проекта — А.П. Школьный

ЧЕЛЯБИНСКОЕ ОТДЕЛЕНИЕ ВНИПИ „ТЯЖПРОМЭЛЕКТРОПРОЕКТ"

Главный инженер института — В.В. Голиков

Главный инженер проекта



УТВЕРЖДЕН ГОССТРОЕМ СССР

Протокол от 13 сентября 1988 г. № 31

ВВЕДЕН В ДЕЙСТВИЕ

ПРОМТРАНСНИИПРОЕКТОМ

Приказ от 15 января 1991 г. № 7

# Содержание альбома


| №№ листов | Наименование и обозначение документов. Наименование листа | стр. |
|---|---|---|
| | **Отопление и вентиляция** | |
| 1. | Общие данные (начало) | 3. |
| 2. | Общие данные (окончание) | 4. |
| 3. | Планы на отметках -3.200; -0.150; 0.500; 4.200; 4.700. Разрез 1-1. | 5. |
| 4. | Разрез 2-2. Схемы систем П1, В1, В2. Схема системы отопления и теплоснабжения установок. | 6. |
| 5. | Установки П1, П2, В1, В2. Планы. Разрез 1-1. | 7. |
| 6. | Установки П1, П2, В1, В2. Разрезы 2-2, 3-3. | 8. |
| ОВН1 | Лючок для чистки воздуховодов. | 9. |
| | | |
| | | |
| | | |

| №№ листов | Наименование и обозначение документов. Наименование листа. | стр. |
|---|---|---|
| | **Водопровод и канализация** | |
| 1. | Общие данные. | 10. |
| 2. | Планы на отм. -3.200; -6.200. Разрезы 1-1, 2-2. Схемы систем В3, К3н. | 11. |
| 3. | Форсунка для гидрообеспыливания с соплом ф 2,5 мм. | 12. |
| | | |
| | | |


Инв. № подл. | Подпись и дата | Взам. инв. №

Альбом 5

# Характеристика отопительно-вентиляционного оборудования

| Обозначение системы | Кол. систем | Наименование обслуживаемого помещения (технологического оборудования) | Тип установки | Вентилятор: Тип, исполнение по взрывозащите | № | Схема исполнения | Положение | L м³/час | P, Па | n об/мин | Электродвигатель: Тип, исполнение по взрывозащите | N квт | n об/мин | Воздухонагреватель: Тип | № | Кол. | Т-ра нагрева °С: От | До | Расход тепла Вт (ккал/ч) | P, Па | Фильтр: Тип | № | Кол. | P, Па | Концентрация мг/м³: начальная | конечная | Примечание |
|---|---|---|---|---|---|---|---|---|---|---|---|---|---|---|---|---|---|---|---|---|---|---|---|---|---|---|---|
| П1 | 1 | Электропомещение, пульт управления | АПр 2 | В-Ц4-75-25-Л.05 | 2,5 | 1 | Л315° | 900 | 700 | 2740 | 4АА63В2 | 0,55 | 1400 | КПЗ-СН-01А | 6 | 1 | -30 | 22 | 15700/13500 | 20 | Встроенный из техн. ФСВ4 | — | — | — | — | — | |
| П2 | 1 | Пульт управления | Бытовой кондиционер БК-1500 КБ1-0,4-1-93 | | | | | | | | | 1,0 | | — | — | — | — | — | — | — | — | — | — | — | — | — | |
| В1 | 1 | Приемное устройство | Пылевой | 8-ЦП6-45-8-01 | 8 | 6 | П0° | 19000 | 3100 | 1615 | 4А180М4 | 30 | 1475 | — | — | — | — | — | — | — | ЦН-15 | №600 | 4 | 950 | 600 | 50 | |
| В2 | 1 | Приемное устройство | Пылевой | 8-ЦП6-45-8-01 | 8 | 6 | Пр0° | 19000 | 3100 | 1615 | 4А180М4 | 30 | 1475 | — | — | — | — | — | — | — | ЦН-15 | №600 | 4 | 950 | 600 | 50 | |

# Местные отсосы от технологического оборудования

| Технологическое оборудование: Поз. | Наименование | Кол | Характеристика выделяющихся вредностей | Объем вытяжки м³/ч: На ед. оборуд. | Всего | Характеристика местного отсоса: Обозначение | Применяемые документы | Обозначение системы | Примечание |
|---|---|---|---|---|---|---|---|---|---|
| | Узел разгрузки бункера на ленточный конвейер | 8 | Пыль щебня и песка | 2300 | 18400 | Отсос от укрытия | По технологическим чертежам | В1, В2 | |
| | Узел перегрузки с конвейера на конвейер | 2 | Пыль щебня и песка | 5000 | 10000 | Отсос от укрытия | По технологическим чертежам | В1, В2 | |

# План - схема

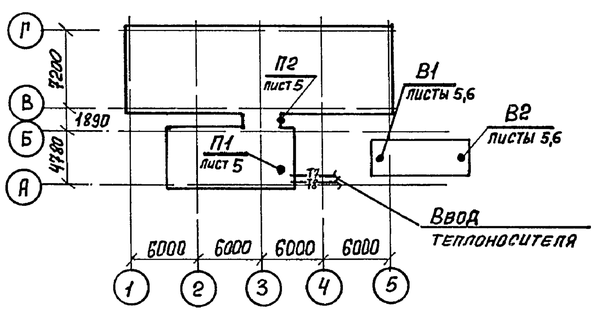


# Основные показатели по чертежам отопления и вентиляции

| Наименование здания (сооружения) помещения | Объем м³ | Периоды года при tн °С | Расход тепла, Вт (ккал/ч): На отопление | На вентиляцию | На горячее водоснабжение | Общий | Расход холода Вт, (ккал/ч) | Установленная мощность электродвигат. квт |
|---|---|---|---|---|---|---|---|---|
| Приемное устройство | 3000 | Зимний -30 | 23000/19800 | 15700/13500 | — | 38700/33300 | — | 61,55 |

# Ведомость рабочих чертежей основного комплекта

| Лист | Наименование | Примечание |
|---|---|---|
| 1 | Общие данные. (начало) | |
| 2 | Общие данные (окончание). | |
| 3 | Планы на отметках -3,200; -0,150; 0,500; 4,200; 4,700. Разрез 1-1. | |
| 4 | Разрез 2-2. Схемы систем П1, В1, В2. Схема системы отопления и теплоснабжения установки. | |
| 5 | Установки П1, П2, В1, В2. Планы. Разрез 1-1. | |
| 6 | Установки П1, П2, В1, В2. Разрез 2-2, 3-3. | |

# Ведомость ссылочных и прилагаемых документов

| Обозначение | Наименование | Примечание |
|---|---|---|
| | Ссылочные | |
| 5.904-38 | Гибкие вставки к центробежным вентиляторам | |
| 5.904-34 вып. 0, 1-1 | Приточно-рециркуляционные агрегаты производительностью от 1 до 5 тыс. м³/час | |
| 5.904-1 вып. 0, 1 | Крепление стальных неизолированных воздуховодов. | |
| 5.904-26 вып. 3 | Бункеры и затворы | |
| 7.903.9-2 вып. 1,2 | Тепловая изоляция трубопроводов с положительными температурами. | |
| | Прилагаемые | |
| 708-55.90 ОВН1 | Лючок для чистки воздуховодов | |
| ТП 708-55.90 ОВ СО | Спецификация оборудования | Альбом 8 |
| ТП 708-55.90 ОВ ВМ | Ведомость потребности в материалах | Альбом 9 |

Проектная документация разработана в соответствии с действующими нормами, правилами, инструкциями и государственными стандартами, а также предусматривает мероприятия по безопасной эксплуатации зданий (сооружений) с пожароопасным и взрывоопасным характером производства.

(дата) Главный инженер проекта /Школьный А.П./

Согласовано: Гр. Ж.К.; Группа КМ; Группа АР; Марпулина; Межаборская; Розенчвейг; Школьный

Взамен инв. №; Подпись и дата; Инв. № подл.

Привязан:

Инв. №

| | | | |
|---|---|---|---|
| ГИП | Школьный | | |
| Нач. отд. | Половнева | | |
| Н. контр. | Лавроненко | | |
| Гл. спец. | Шапильский | | |
| Зав. груп. | Кивгила | | |
| Вед. инж. | Суговцев | | 14.11.90 |
| Проверил | Кивгила | | |
| Разработ. | Воронина | | |

708-55.90 ОВ

Склад заполнителей бетона вместимостью 9 тыс. куб. м. для территорий с высоким уровнем грунтовых вод с автоматизированной системой управления и кран-балкой - краном.

Механизированный пункт приема заполнителей с годовым грузооборотом 300 тыс. куб. м.

| Стадия | Лист | Листов |
|---|---|---|
| Р | 1 | 6 |

Общие данные (начало).

Харьковский промстройниипроект

Альбом 5

# Общие указания

1. Проект выполнен на основании следующих документов:
   - технологического задания Промтрансниипроекта;
   - архитектурно-строительных чертежей Харьковского Промстройниипроекта;
   - СНиП 2.04.05-86; СНиП II-3-79**.
2. В проекте приняты следующие расчетные параметры наружного воздуха:
   - температура для проектирования отопления и вентиляции зимой – 30°С
   - температура для проектирования вентиляции летом + 22°С
   - температура для проектирования кондиционирования воздуха летом +27°С
3. Внутренние температуры воздуха в отапливаемых помещениях приняты:
   - В электропомещении и помещении лебедок +5°С
   - в пульте управления + 22°С
   - в вентпомещении + 10°С
4. Теплоносителем для систем отопления и вентиляции служит насыщенный пар давлением 0,3 МПа, поступающий из наружной сети пароснабжения.

   Потеря давления в паропроводах и конденсатопроводах систем отопления и теплоснабжения калориферов составляет 0,06 МПа.
5. В проекте предусмотрено применение для системы П1 воздуховодов из унифицированных деталей по Инструкции ВСН 353-86.

   Воздуховоды вытяжных систем В1, В2 изготовить из листовой стали δ=1,4 мм со сплошным сварным швом согласно „Временной нормали на изготовление воздуховодов круглого сечения для систем аспирации."
6. В проекте предусмотрено выполнение трубопроводов из стальных водогазопроводных обыкновенных труб ГОСТ 3262-75.
7. Воздуховоды системы П1 на участках, указанных на схемах, изолировать плитами теплоизоляционными из минеральной ваты на синтетическом связующем марки М75 толщ. 40 мм с покровным слоем из стали тонколистовой оцинкованной толщиной 0,5 мм.
8. Все трубопроводы и регистры из стальных труб, перед окраской покрыть грунтом ГФ-021.

   Нагревательные приборы, неизолированные трубопроводы отопления и теплоснабжения установок систем после монтажа окрасить масляной краской за 2 раза.

   Вентиляционное оборудование, воздуховоды и все сантехнические изделия снаружи покрыть эмалью ПФ-115 за один раз.
9. Проектом предусмотрены следующие мероприятия по управлению и автоматизации систем отопления и вентиляции:
   - Включение установки П1 – местное, П2 – из помещения пульта управления;
   - Блокировка установок В1, В2 с работой приемного конвейера;
   - Установка приборов для измерения расхода, температуры и давления теплоносителя и температуры приточного воздуха.

   Указанные мероприятия разработаны в электрической части проекта и проекте КИП и автоматики.
10. Системы отопления и вентиляции после монтажа отрегулировать на заданную проектом производительность.
11. Эффективность вытяжной пылевой вентиляции может быть достигнута только при тщательном укрытии технологического оборудования, которое выполняется в технологической части проекта.
12. Производительность вентиляционных систем на схемах воздуховодов показана расчетная, а в характеристике отопительно-вентиляционного оборудования с учетом подсосов и утечек в сети.
13. При монтаже санитарно-технических устройств необходимо составлять акты освидетельствования выполнения следующих скрытых работ:
    - теплоизоляция воздуховодов.

Взамен инв.№ | Подпись и дата | Инв.№ подл.

Привязан:

Инв. №

| | | | | | | | |
|---|---|---|---|---|---|---|---|
| | | | | 70В – 55.90 ОВ | | | |
| Нач. отд. | Половнева | | | Склад заполнителей бетона вместимостью 9 тыс. куб. м. для территорий с высоким уровнем грунтовых вод с автоматизированной системой управления и кратцер-краном. | | | |
| Н. контр. | Павроненко | | | | | | |
| Гл. спец. | Шапильский | | | Механизированный пункт приема заполнителей с годовым грузооборотом 300 тыс. куб. м. | Стадия | Лист | Листов |
| Зав. груп. | Кивгила | | | | Р | 2 | |
| Вед. инж. | Сутовцев | | 14.11.90 | | | | |
| Проверил | Кивгила | | | Общие данные (окончание) | Харьковский Промстройниипроект | | |
| Разработ. | Воронина | | | | | | |

Альбом 5

## План на отметках -0,150; 0,500; 4,200; 4,700

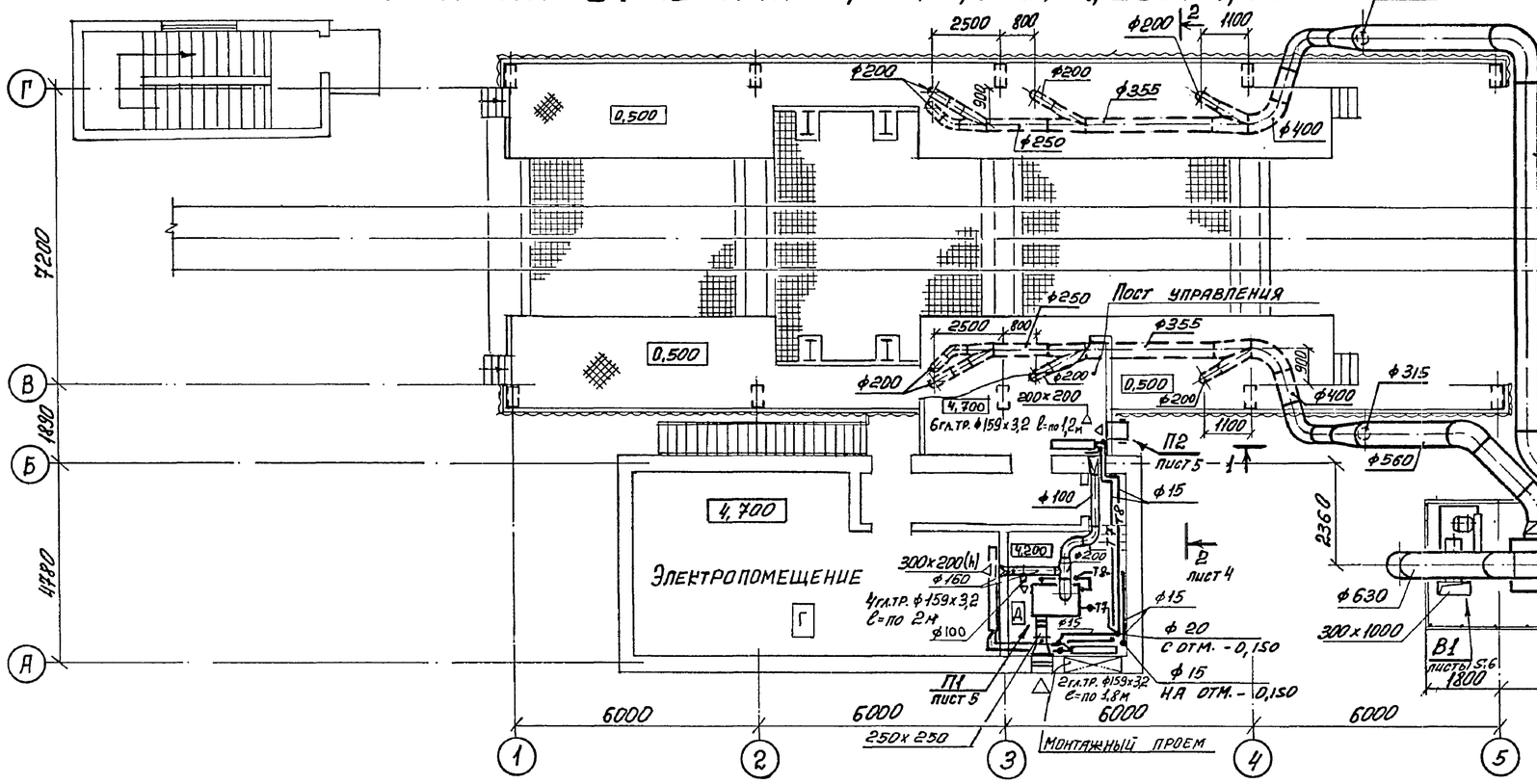


## Разрез 1-1

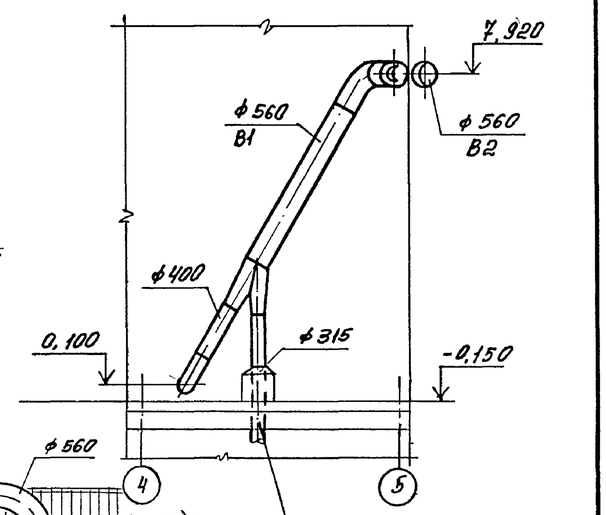

## План на отметке -0,150

## План на отметке -3,200

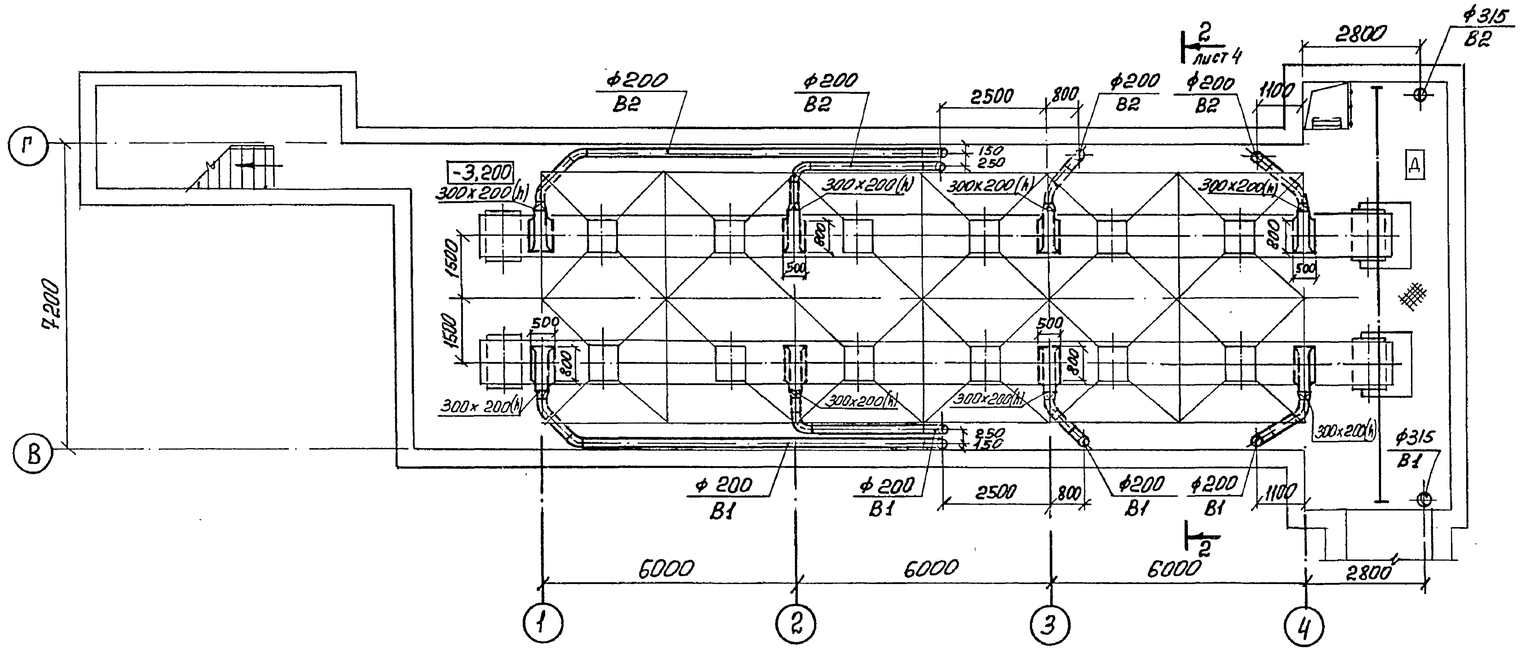

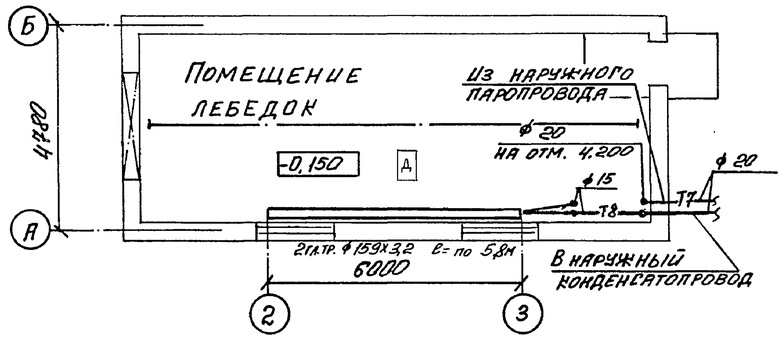


Привязан:

Инв. №

| | | | | | | |
|---|---|---|---|---|---|---|
| | | | | 708-55.90 ОВ | | |
| Нач. отд. | Половнева | | | Склад заполнителей бетона вместимостью 9 тыс. куб. м. для территорий с высоким уровнем грунтовых вод с автоматизированной системой управления и кратцер-краном. | | |
| Н. контр. | Павроненко | | | Механизированный пункт приема заполнителей с годовым грузооборотом 300 тыс. куб. м. | Стадия | Лист | Листов |
| Гл. спец. | Шапильский | | | | Р | 3 | |
| Зав. груп. | Кивгила | | | | | | |
| Вед. инж. | Гуговцев | | 20.11.90 | Планы на отметках -3,200; -0,150; 0,500; 4,200; 4,700. Разрез 1-1. | Харьковский промстройниипроект | | |
| Проверил. | Кивгила | | | | | | |
| Разработ. | Воронина | | | | | | |

Инв. № подл. | Подпись и дата | Взамен инв. №

24754-05 6

Альбом 5

# Разрез 2-2

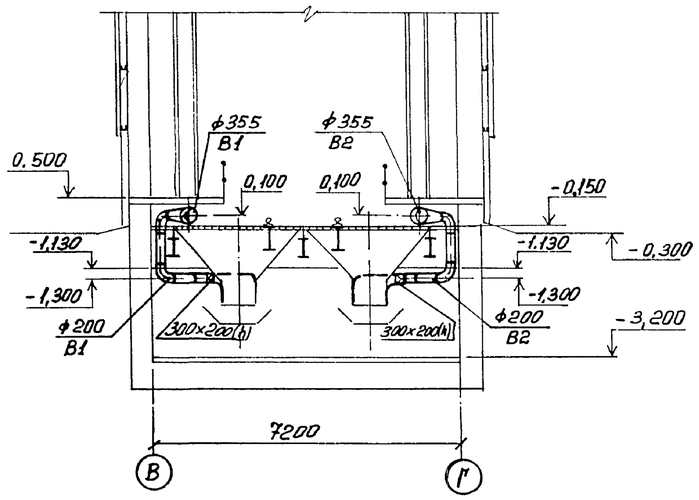


# Система отопления и теплоснабжения установки




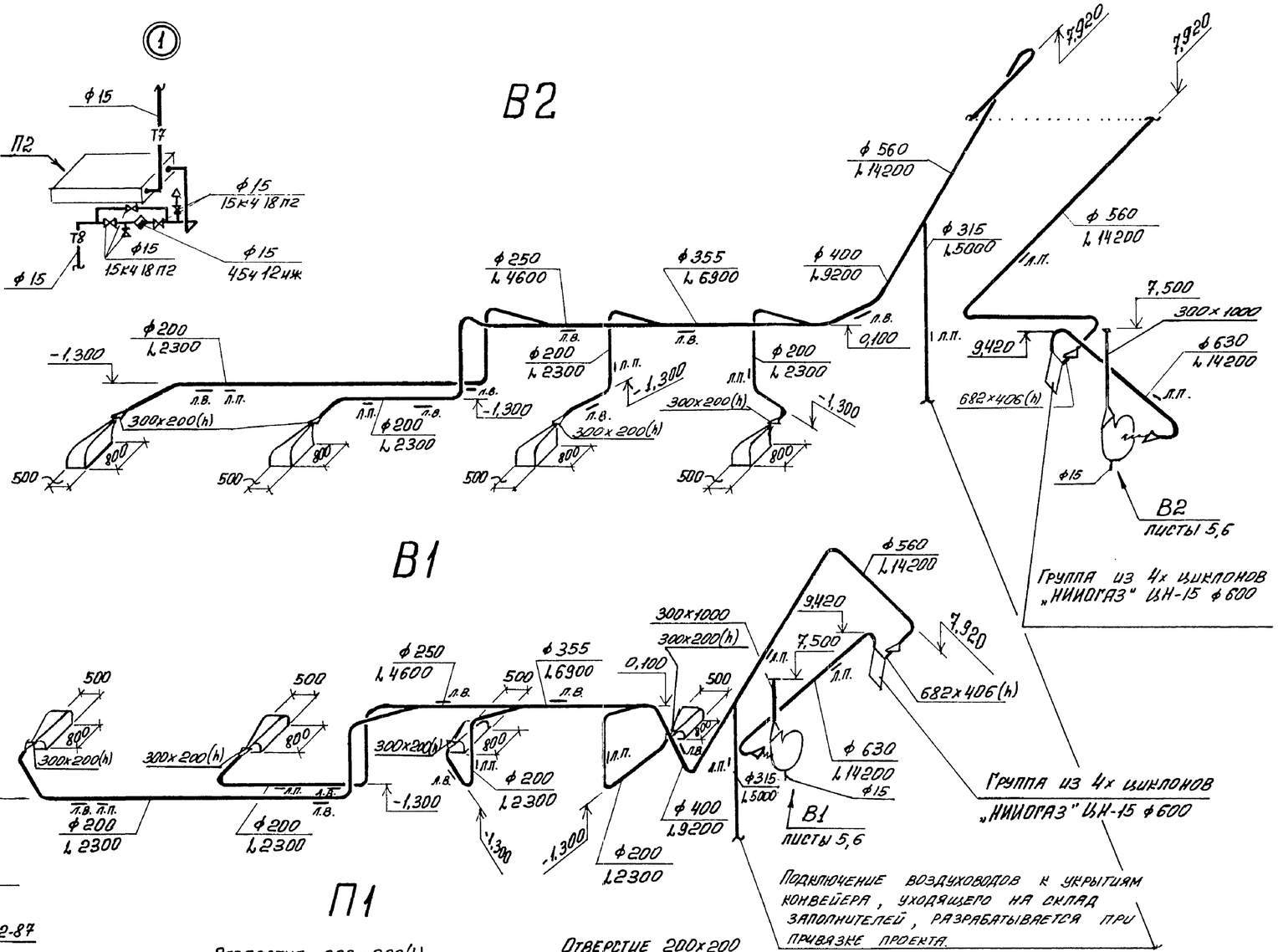





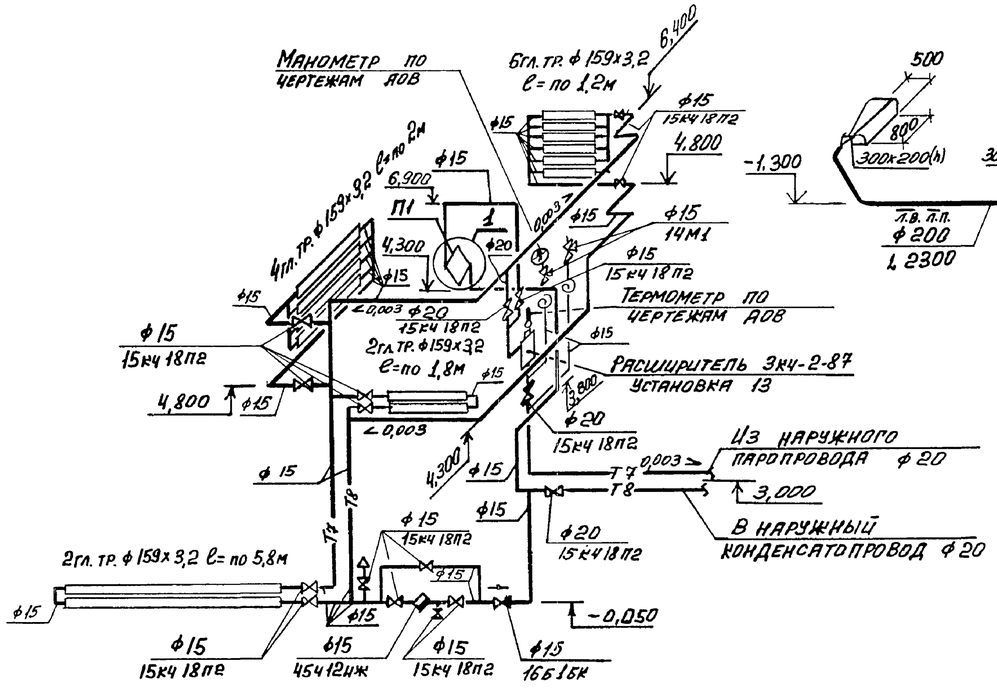


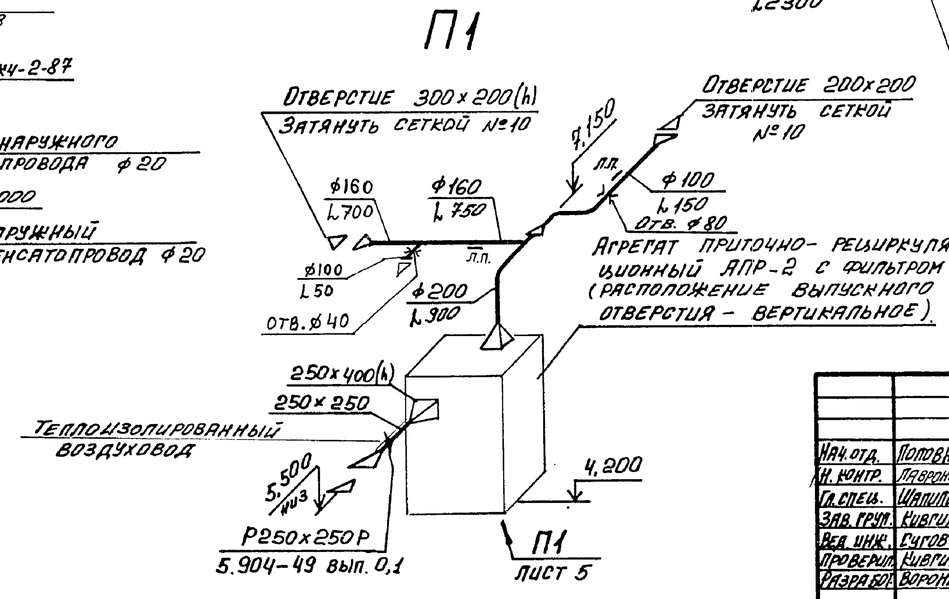


Привязан:

Инв. №

| | | | | | | | |
|---|---|---|---|---|---|---|---|
| | | | | 708-55.90 ОВ | | | |
| Нач. отд. | Поповнева | | | Склад заполнителей бетона вместимостью 9 тыс. куб. м для территорий с высоким уровнем грунтовых вод с автоматизированной системой управления и крытцер-краном | | | |
| Н. контр. | Лавроненко | | | | | | |
| Гл. спец. | Шапильский | | | Механизированный пункт приема заполнителей с годовым грузооборотом 300 тыс. куб. м. | Стадия | Лист | Листов |
| Зав. груп. | Кивгила | | | | Р | 4 | |
| Вед. инж. | Сучковцев | | 14.11.90 | | | | |
| Проверил | Кивгила | | | Разрез 2-2. Схемы систем П1, В1, В2. Схема системы отопления и теплоснабжения установки. | Харьковский Промстройниипроект | | |
| Разраб. | Воронина | | | | | | |

Инв. № подл. | Подпись и дата | Взамен инв. №

24754-05 7

Альбом 5

## П1. План на отметке 4,200

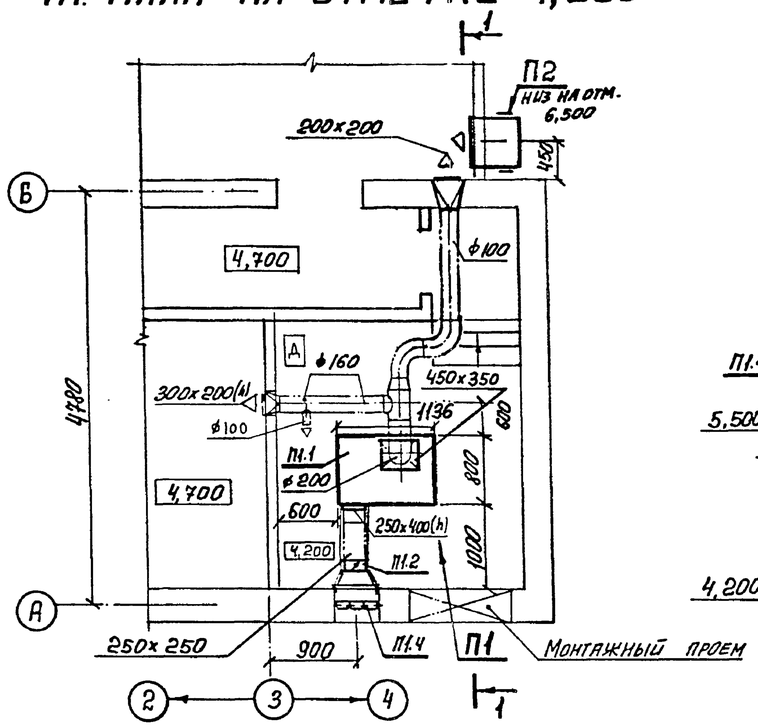


## Разрез 1-1

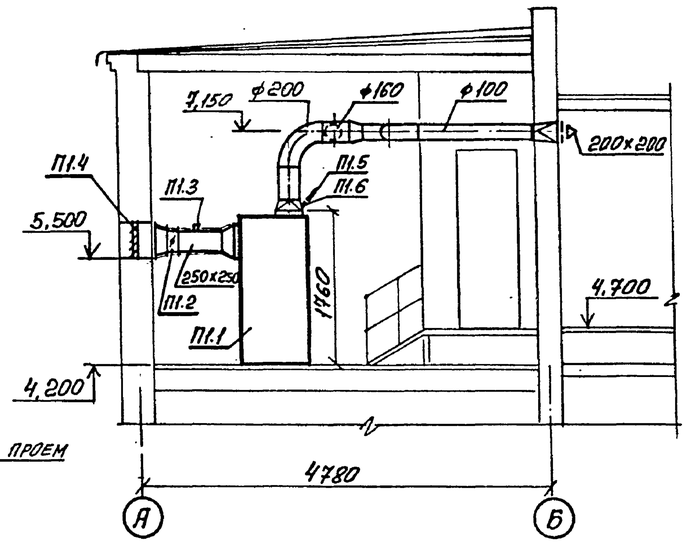


## В1, В2. План на отметке 4,500

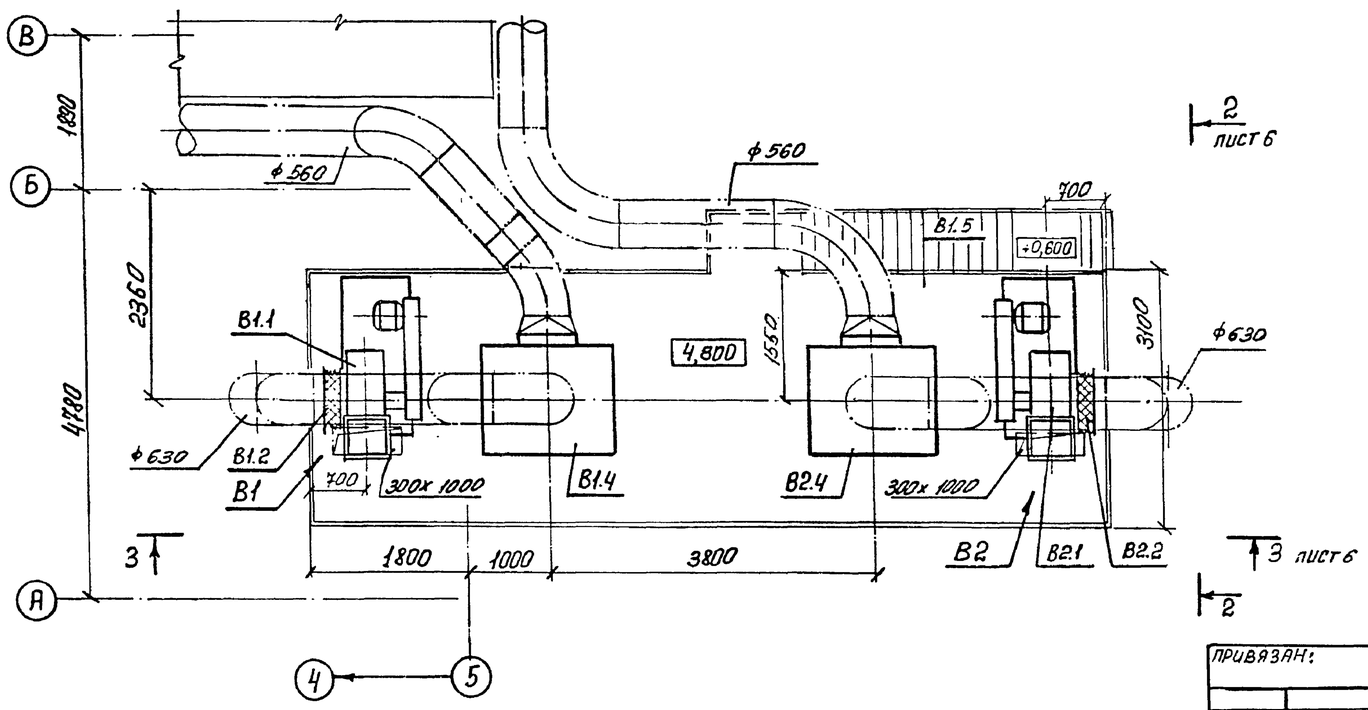


## Спецификация отопительно — вентиляционных установок

| Марка | Обозначение | Наименование | Кол. | Масса ед., кг | Примечание |
|---|---|---|---|---|---|
| | | П1 | | | |
| П1.1 | 5.904-34 вып. 0,1-1 | Агрегат приточно-рециркуляционный АПР-2 С | | | |
| | | фильтром (расположение выпускного отверстия – вертикальное | 1 | 502 | |
| П1.2 | 5.904-49 вып. 0,1 | Заслонка воздушная р250×250р | 1 | 5,8 | |
| П1.3 | | Фланец 3К4-154-87 Установка 2 | 1 | | |
| П1.4 | По чертежам марки „АР" | Жалюзийная решетка | 1. | | |
| П1.5 | По чертежам марки „АОВ" | Термометр с защитной оправой | 1 | | |
| П1.6 | Сборник 50 Минмонтажспецстроя СССР | Фланец 3К4-154-87 Установка 3 | 1 | | |
| | | | | | |
| | | В1, В2 | | | |
| В1.1 | | Установка в составе: | 1 | 725 | |
| | | а) вентилятор радиальный пылевой В-Ц14б-45-8-01 | | | |
| | | исполнение 6 положение ЛО° | | | |
| | | б) электродвигатель 4А180М4 N=30квт n=1475об/мин | | | |
| | | в) виброоснование | | | |
| В2.1 | | Установка в составе: | 1 | 725 | |
| | | а) вентилятор радиальный пылевой В-Ц14б-45-8-01 | | | |
| | | исполнение 6 положение ПрО° | | | |
| | | б) электродвигатель 4А180М4 N=30квт n=1475об/мин | | | |
| | | в) виброоснование | | | |
| В1.2 В2.2 | 5.904-38 | Гибкая вставка В00.00-13 | 2 | | |
| В1.3 В2.3 | 5.904-26 вып. III | Затвор тип 1,3т | 2 | 62 | |
| В1.4 В2.4 | | Группа из 4х циклонов „КИНОГАЗ" ЦН-15 ф600 | | | |
| | | с бункером и сборником | 2 | 1550 | |
| В1.5 | По чертежам марки „КМ" | Постамент | 1 | | |
| В1.6 | По чертежам марки „КМ" | Опора для крепления воздуховода | 2 | | |

Привязан:

Инв. №

| | | | | |
|---|---|---|---|---|
| Нач. отд. | Половнева | | | |
| Н. контр. | Лавроненко | | | |
| Гл. спец. | Шапульский | | | |
| Зав. груп. | Кивгила | | | |
| Вед. инж. | Суговиев | | 20.11.90 | |
| Проверил | Кивгила | | | |
| Разработ. | Воронина | | | |

708-55.90 ОВ

Склад заполнителей бетона вместимостью 9 тыс. куб. м. для территории с высоким уровнем грунтовых вод с автоматизированной системой управления и кратцер-краном.

Механизированный пункт приема заполнителей с годовым грузооборотом 300 тыс. куб. м.

| Стадия | Лист | Листов |
|---|---|---|
| Р | 5 | |

Установки П1, П2, В1, В2. Планы. Разрез 1-1.

Харьковский Промстройниипроект

Подпись и дата | Взамен инв. №

Инв. № подл.

Альбом 5

## Разрез 3-3

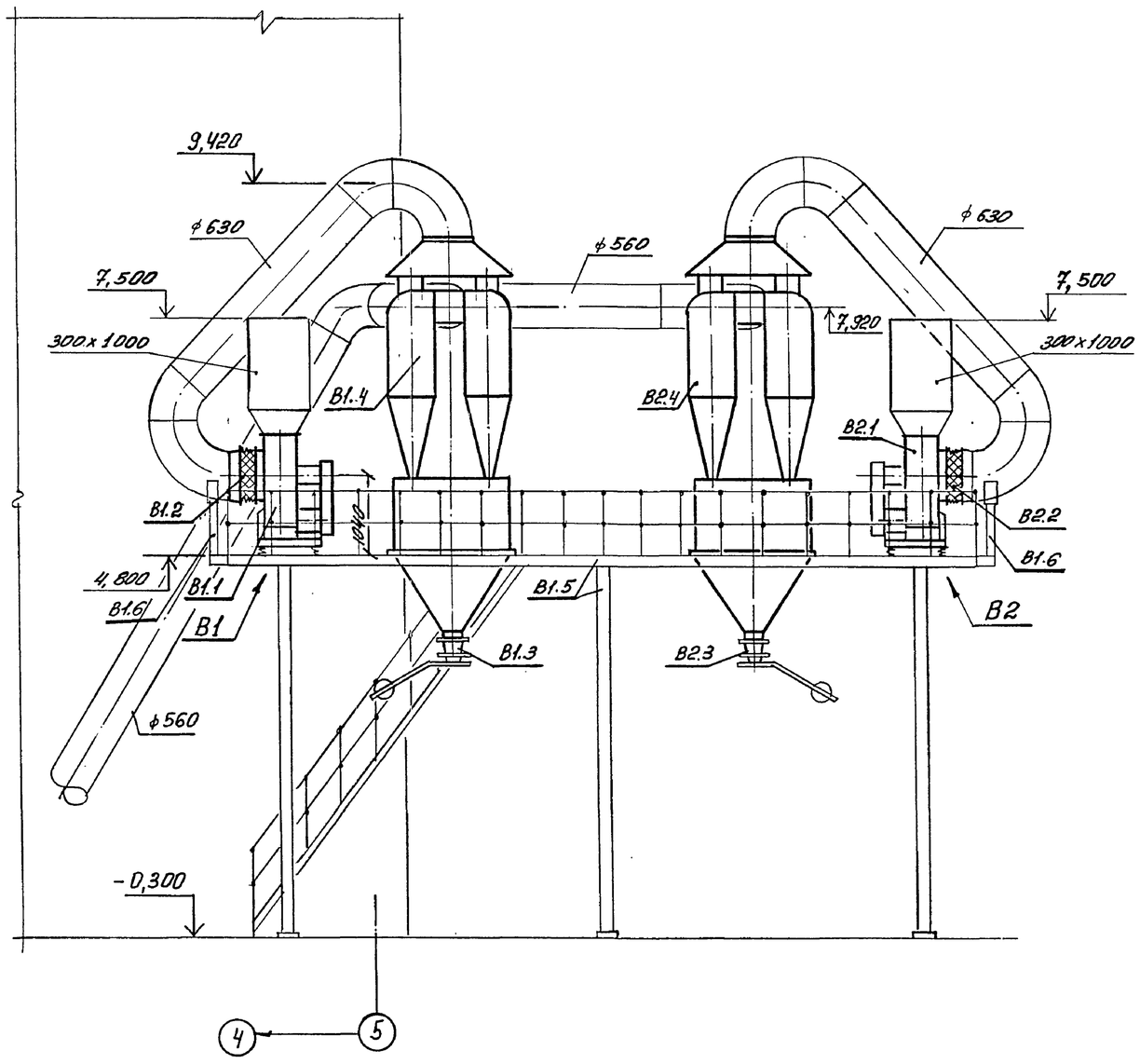


## Разрез 2-2

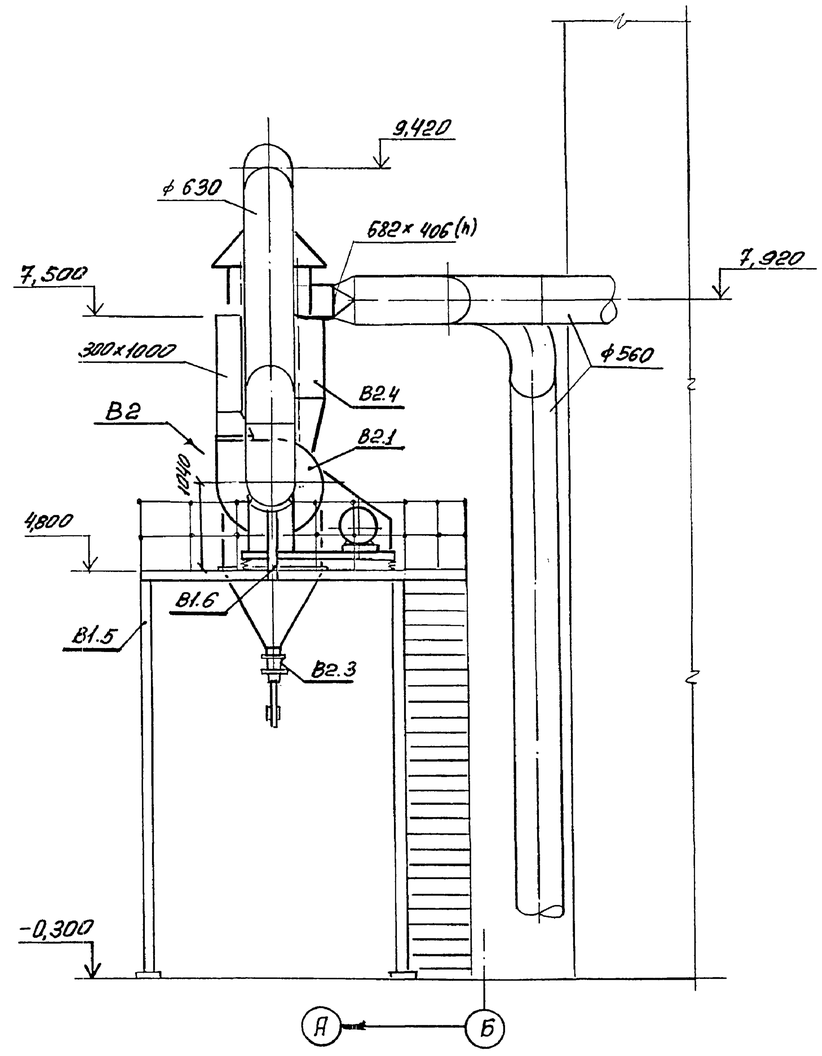


| | | | | | | | | |
|---|---|---|---|---|---|---|---|---|
| | | | | 708 - 55.90 ОВ | | | | |
| | Нач. отд. | Поповнева | | Склад заполнителей бетона вместимостью 9тыс. куб. м. для территорий с высоким уровнем грунтовых вод с автоматизированной системой управления и кратцер-краном. | | | | |
| | Н. контр. | Павроненко | | | | | | |
| Привязан: | Гл. спец. | Шатильский | | Механизированный пункт приема заполнителей с годовым грузооборотом 300тыс. куб. м. | Стадия | Лист | Листов | |
| | Зав. груп. | Кувшина | | | Р | 6 | | |
| | Вед. инж. | Суховцев | 14.11.90 | | | | | |
| | Проверил | Кувшина | | Установки П1, П2, В1, В2. Разрезы 2-2, 3-3. | Харьковский промстройниипроект | | | |
| Инв. № | Разработ. | Воронина | | | | | | |

Инв. № подл. | Подпись и дата | Взамен инв. №

24754-05 9

# ТИПОВОЙ ПРОЕКТ

# 708-55.90

## МЕХАНИЗИРОВАННЫЙ ПУНКТ ПРИЕМА ЗАПОЛНИТЕЛЕЙ С ГОДОВЫМ ГРУЗООБОРОТОМ 300 ТЫС. КУБ. М.

# АЛЬБОМ 5

## ЧЕРТЕЖИ ОБЩИХ ВИДОВ НЕТИПОВЫХ КОНСТРУКЦИЙ

| ОБОЗНАЧЕНИЕ | НАИМЕНОВАНИЕ | Примечание |
|---|---|---|
| ОВН1 | Лючок для чистки воздуховодов | |
| | | |
| | | |

| | | | | | | |
|---|---|---|---|---|---|---|
| Нач. отд. | Половнева | | | 708-55.90 ОВН | | |
| Н. контр. | Лавроненко | | | | | |
| Гл. спец. | Шапильский | | | Содержание | Стадия | Лист | Листов |
| Зав. гр. | Кивгила | | | | Р | 1 | 1 |
| Вед. инж. | Суговцев | | 20.11.90 | | Харьковский Промстройниипроект | |
| Провер. | Кивгила | | | | | |
| Разраб. | Суговцев | | | | | |

Взамен инв. № | Подпись и дата | Инв. № подл.

Альбом 4

24754-05 10

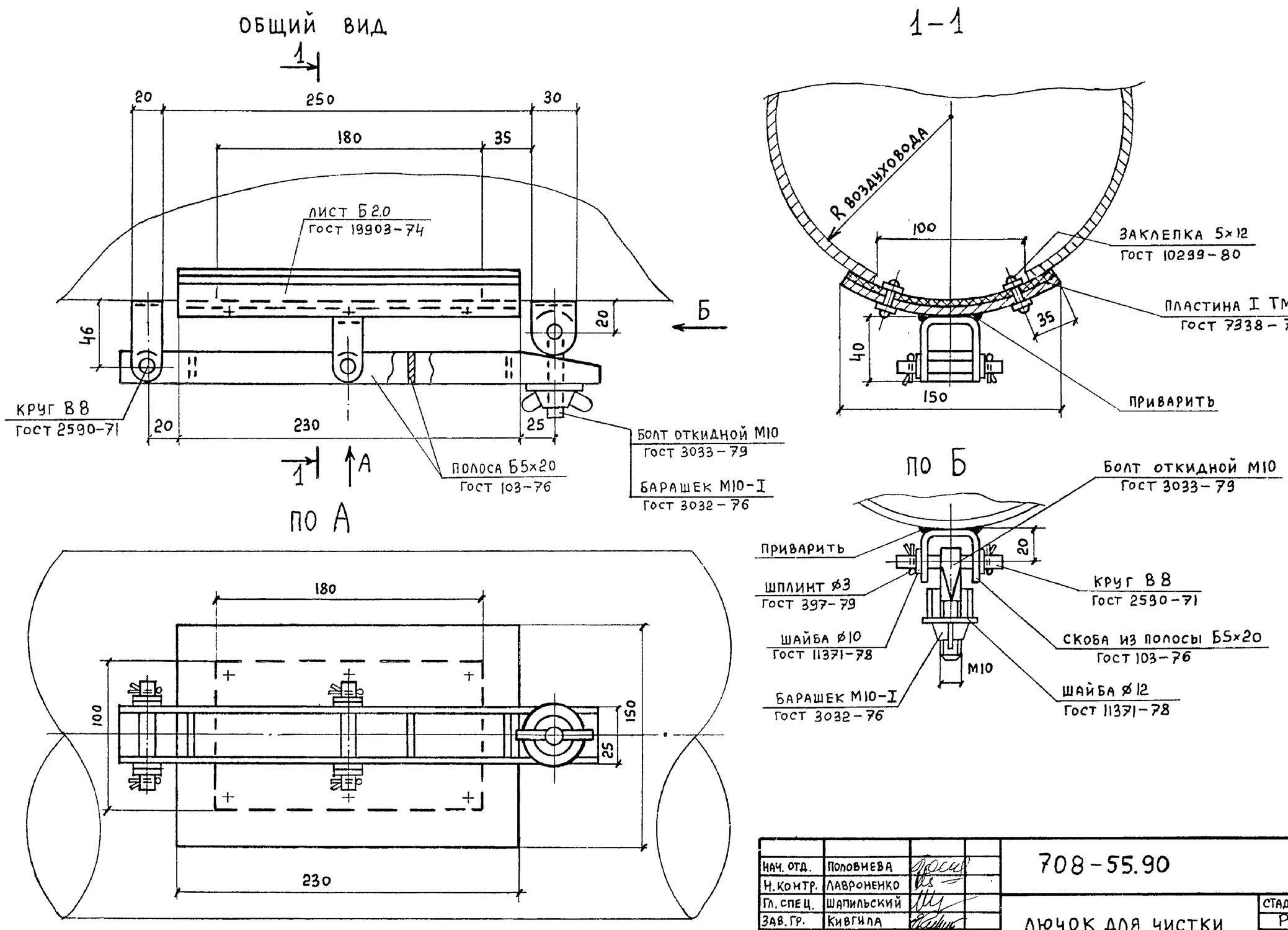


| | | | | | | |
|---|---|---|---|---|---|---|
| Нач. отд. | Половнева | | | 708-55.90 ОВН1 | | |
| Н. контр. | Лавроненко | | | | | |
| Гл. спец. | Шапильский | | | Лючок для чистки воздуховодов | Стадия | Лист | Листов |
| Зав. гр. | Кивгила | | | | Р | 1 | 1 |
| Вед. инж. | Суговцев | | 20.11.90 | | Харьковский Промстройниипроект | |
| Провер. | Кивгила | | | | | |
| Разраб. | Суговцев | | | | | |

Альбом 5

# Общие указания

1. Рабочая документация разработана на основании:
— технологического задания института Промтрансниипроект г. Москва;
— архитектурно-строительных чертежей Харьковского Промстройниипроекта;
— строительных норм и правил СНиП 2-04.01-85.

2. Подключение производственного водопровода и производственной канализации механизированного пункта приема заполнителей предусматривается к одноименным сетям предприятия, на котором намечено строительство. Наружные сети обеспечивают всех потребителей расходами и напорами.

3. В здании запроектированы следующие сети:
а). производственный водопровод;
б). производственная канализация /напорная/.

4. Производственный водопровод запроектирован для нужд гидрообеспыливания узла пересыпки и влажной уборки пола. Расчетный расход на гидрообеспыливание 0.28 л/с (4 форсунки по 0.07 л/с). Потребный напор на вводе 0.25 МПа.

5. Гидрообеспыливание предусматривается в местах пересыпки материала с конвейера питателя N1 и N2 на конвейер тракта подачи. Управление подачей воды — автоматическое с помощью электромагнитных вентилей марки 15 кч 888р СВМ Ду 25 мм.

6. Давление у манометра перед форсункой гидрообеспыливания отрегулировать до 0.2 МПа.

7. Производственная канализация запроектирована для удаления случайных вод из заглубленной части сооружения, для него предусмотрены лотки и насосная установка с приямком. Работа насоса автоматическая в зависимости от уровней воды в приямке. Лотки и приямки смотрите чертежи марки КЖС и АР.

8. При привязке проекта:
а). откорректировать направление ввода водопровода и выпуска канализации и определить их отметки;
б). при наличии в воде производственного водопровода механических примесей более 50 мг/л, на вводе установить сетчатые фильтры).

9. Мероприятия наружного пожаротушения выполняются при привязке проекта. Расход на наружное пожаротушение — 10 л/с.

10. На зимнее время системы водопровода и канализации необходимо опорожнять.

## Основные показатели по чертежам водопровода и канализации

| Наименование системы | Потребный напор на вводе, МПа | Расчетный расход | | | | Установленная мощность электродвигателя, квт | Примечание |
|---|---|---|---|---|---|---|---|
| | | м3/сут | м3/ч | л/с | при пожаре | | |
| Производственный | | 10 | 1,0 | 0,28 | | | |
| водопровод | | | | | | | |
| Производственная | | | | | | | |
| канализация | | | 10 | | | 1,1 | |
| /напорная/ | | | | | | | |

## Условные обозначения

| Обозначение | Наименование |
|---|---|
| | Форсунка гидрообеспыливания |
| | Манометр |
| | Вентиль с электромагнитным приводом |
| К3н | Производственная канализация /напорная/ |

## Ведомость чертежей основного комплекта

| Лист | Наименование | Примечание |
|---|---|---|
| 1 | Общие данные | |
| 2 | Планы на отм. -3.200; -5.200. Разрезы | |
| | 1-1; 2-2. Схемы систем В3; К3н. | |
| 3 | Форсунка для гидрообеспыливания с соплом ф 2,5 мм. | |

## Ведомость ссылочных и прилагаемых документов

| Обозначение | Наименование | Примечание |
|---|---|---|
| | Ссылочные документы | |
| Серия 4.900-10 | Альбом оборудования фасонных частей и арматуры | |
| вып. 4 л. 44 | Для сетей и сооружений водопровода и канализации | |
| | Внутреннее санитарно-техническое оборудование | |
| Серия 3.900-9 | Опорные конструкции и средства крепления стальных | |
| вып. 0, 4 | трубопроводов внутренних санитарно-технических систем | |
| | | |
| | | |
| | Прилагаемые документы | |
| 708-55.90 ВК.СО | Спецификация оборудования | |
| 708-55.90 ВК.ВМ | Ведомость потребности в материалах | |
| | | |
| | | |

Проектная документация разработана в соответствии с действующими нормами, правилами, инструкциями и государственными стандартами, а также предусматривает мероприятия по безопасной эксплуатации зданий и сооружений с пожароопасным и взрывоопасным характером производства.

Ноябрь 1990г. Главный инженер проекта /Школьный/

Привязан:

708 - 55.90 ВК

| | | | |
|---|---|---|---|
| ГИП | Школьный | | XI-90 |
| Нач.отд. | Половнева | | XI-90 |
| Н.контр. | Кузьшина | | XI-90 |
| Гл.спец. | Сабадаш | | XI-90 |
| Зав.тр. | Кузьшина | | XI-90 |
| Инж. I к. | Давыдова | | XI-90 |
| Провер. | Кузьшина | | XI-90 |
| Констр. | Хортова | | XI-90 |
| Рассчит. | Давыдова | | XI-90 |

Склад заполнителей бетона вместимостью 9 тыс.куб.м для территорий с высоким уровнем грунтовых вод с автоматизированной системой управления и кран-балкой

Механизированный пункт приема заполнителей с годовым грузооборотом 300 тыс. куб. м

| Стадия | Лист | Листов |
|---|---|---|
| Р | 1 | 3 |

Общие данные

Харьковский Промстройниипроект

24754-05 11

Инв. N подл. | Подпись и дата | Взам. инв. N

Гр. 08 | Гр. КЖ | Гр. АР | Изм. | Кол.уч. | Лист | N док. | Подпись | Дата

Альбом 5

## План на отм. -3.200

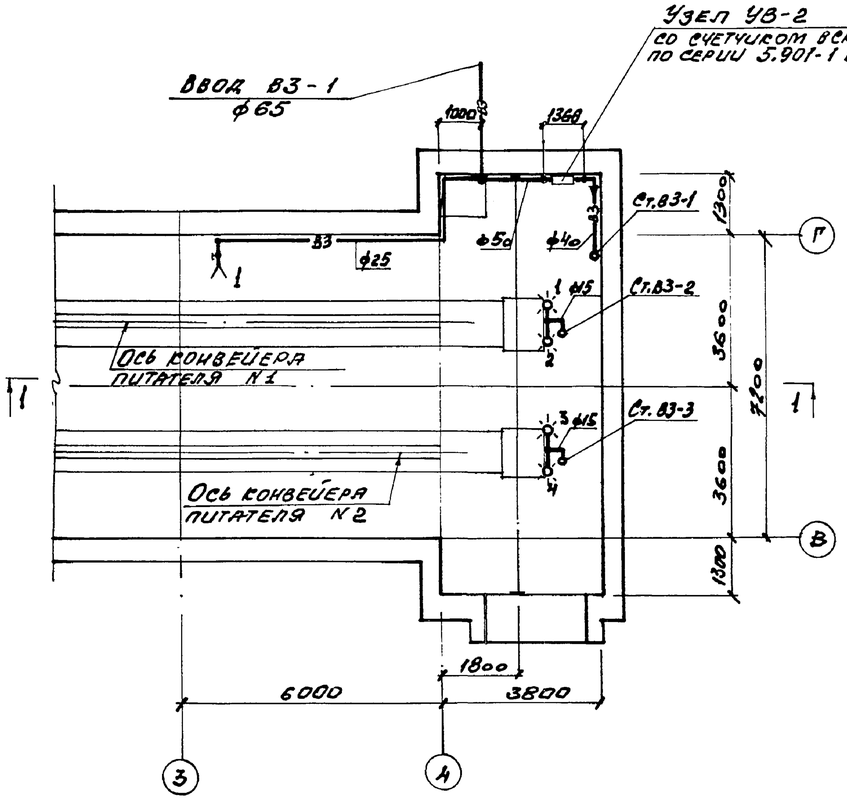


## План на отм. -5.200

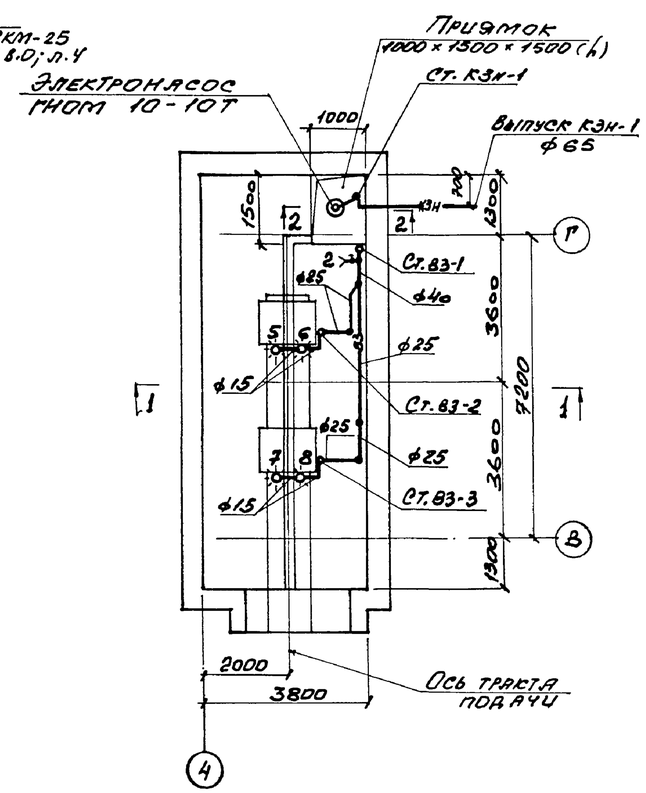


## Узел УВ-2

со счетчиком ВСКМ-25 по серии 5.901-1 в.0; л.4

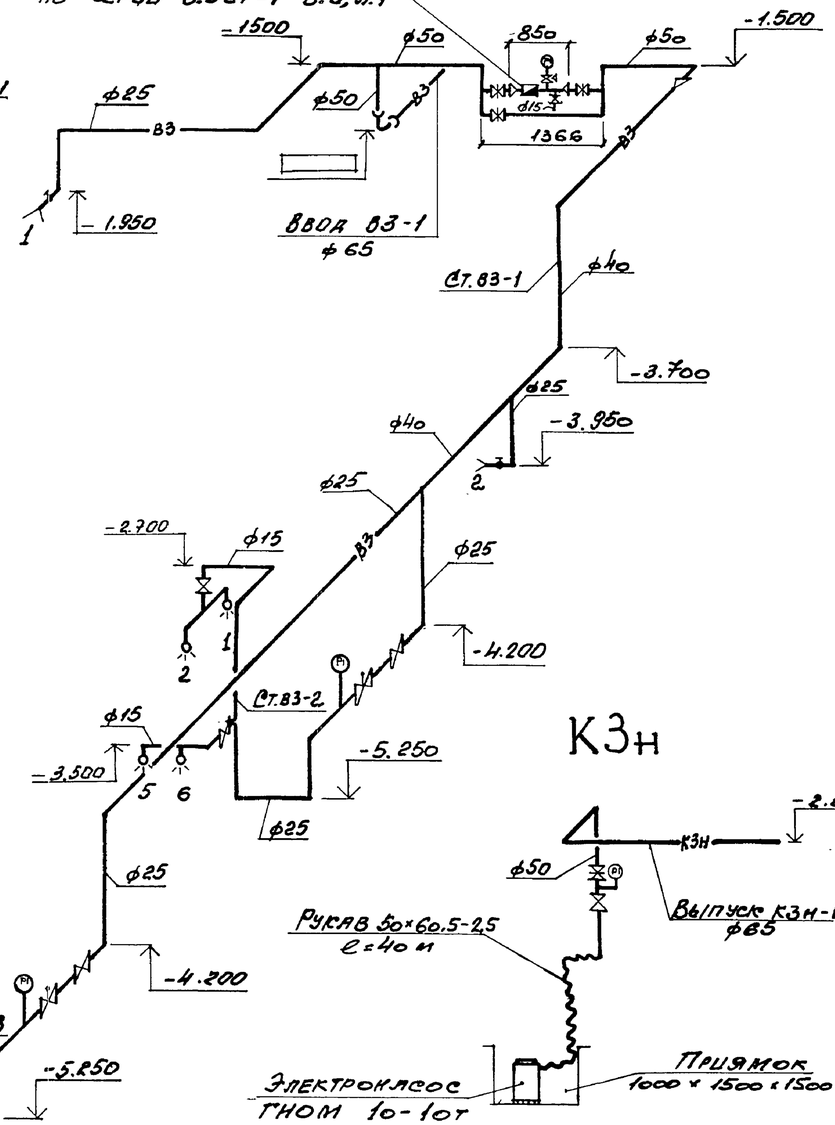


## Разрез 1-1

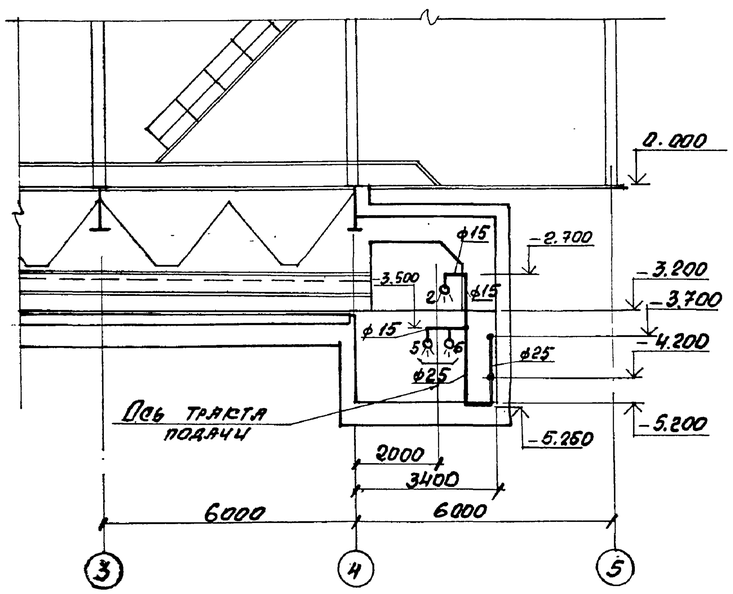


## Разрез 2-2

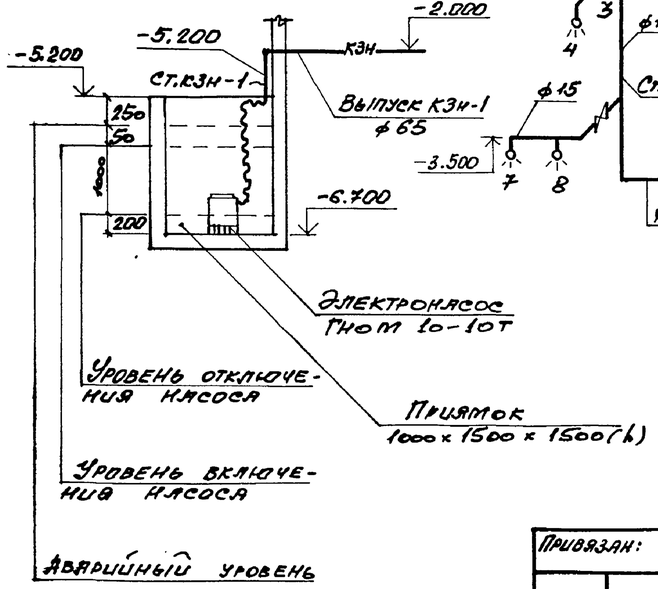


Привязан:

| | | | | |
|---|---|---|---|---|
| Нач.отд. | Половнева | | 408 - 55.90 ВК | |
| Н.контр. | Кучышина | | Склад заполнителей бетона вместимостью 27 тыс.куб.м для территорий с высоким уровнем грунтовых вод с автоматизированной системой управления кратцер-краном. | |
| Гл.спец. | Сабадаш | | Механизированный пункт приема заполнителей с годовым грузооборотом 300 тыс. куб.м | Стадия: Р; Лист: 2; Листов: |
| Зав.гр. | Кучышина | | | |
| Инж.II к. | Давыдова | | | |
| Провер. | Кучышина | | Планы на отм. -3.200; -5.200. Разрезы 1-1; 2-2. Схемы систем В3; КЗн. | Харьковский Промстройниипроект |
| Конструк. | Хартова | | | |
| Рассчит. | Давыдова | | | |

Инв.N подл. | Подпись и дата | Взам.инв.N

24754-05 12

Альбом 5

## Сборочный чертеж

### Корпус

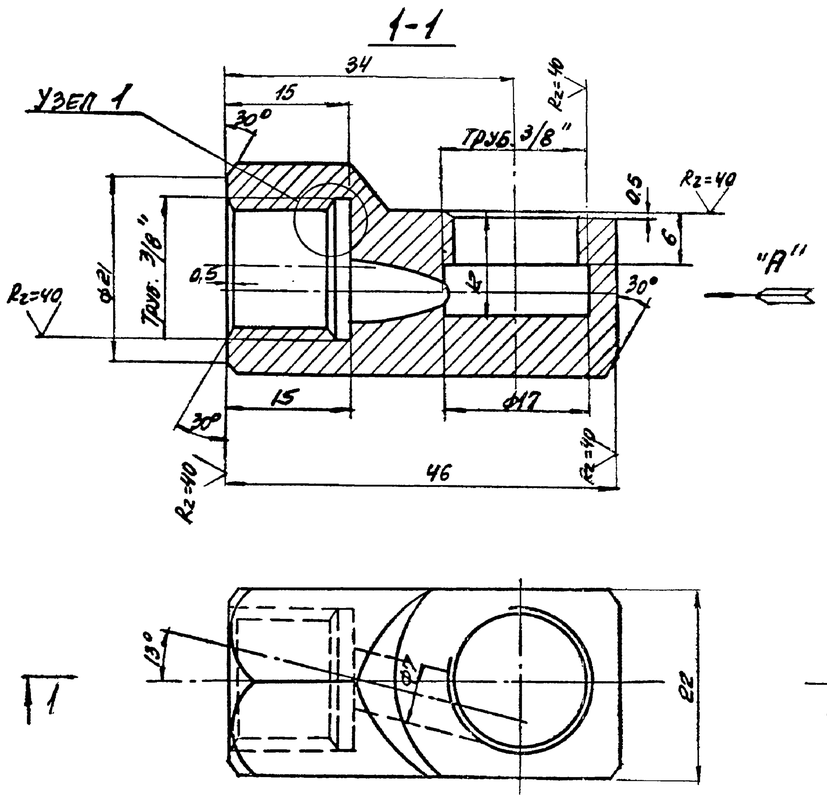


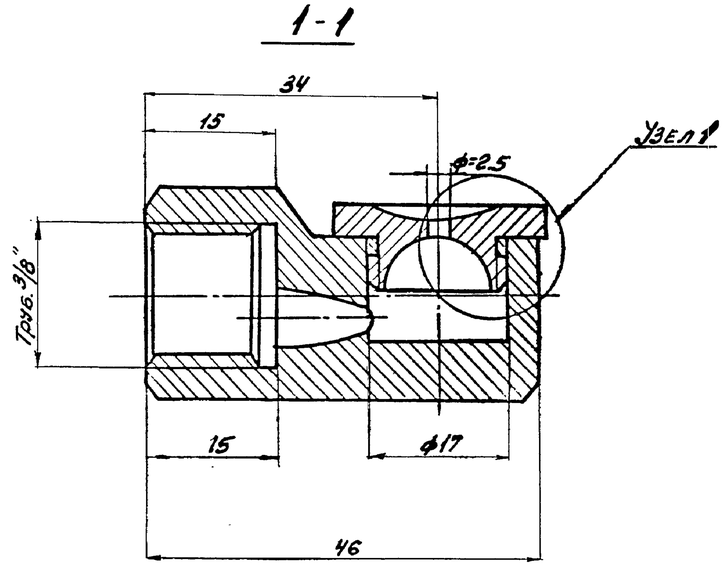


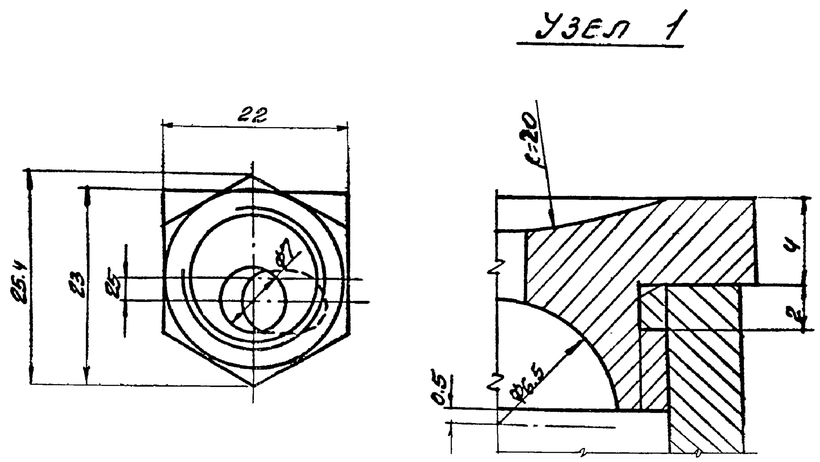


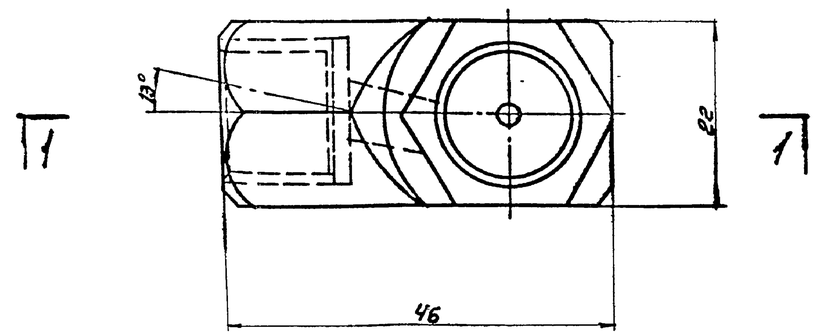


### Сопло

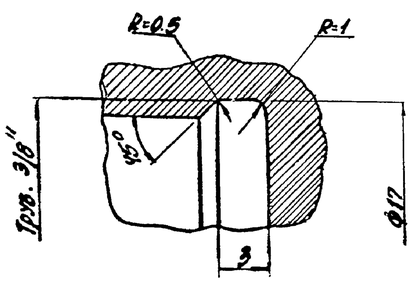


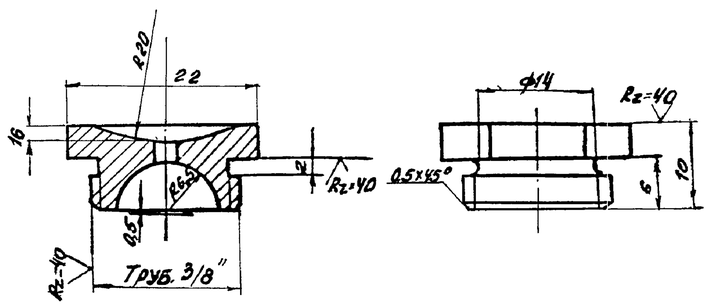


Примечание:

Материал форсунки — латунь Л-62, масса — 0,15 кг.

### Вид по стрелке „А"

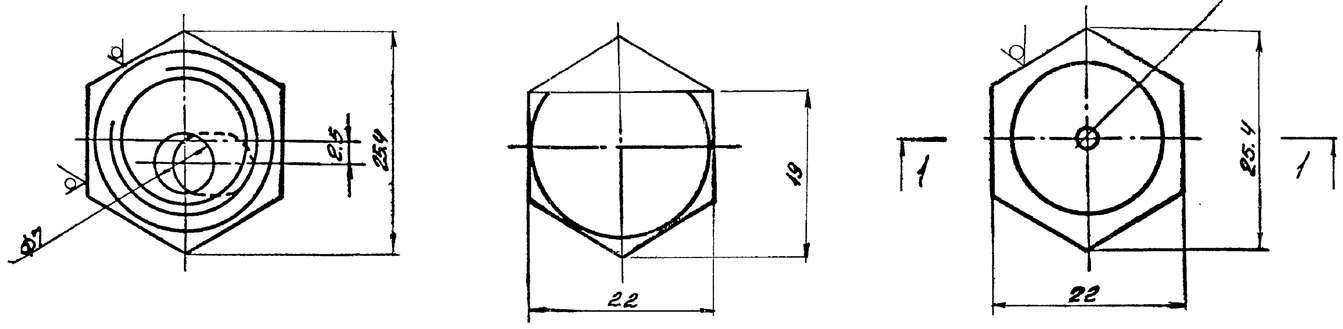


Привязан:

| | | | | | | | |
|---|---|---|---|---|---|---|---|
| Нач. отд. | Розенталь | | 1-90 | 408-55.90 ВК | | | |
| Н. контр. | Кузьшина | | 1-90 | Склад заполнителей бетона вместимостью 3 тыс. куб. м для территории с высоким уровнем грунтовых вод с автоматизированной системой управления и кратцеразгрузкой | | | |
| Гл. спец. | Половнева | | 1-90 | Механизированный пункт приема заполнителей с годовым грузооборотом 300 тыс. куб. м | Стадия | Лист | Листов |
| Зав. гр. | Кузьшина | | 1-90 | | Р | 3 | |
| Инж. II к. | Давыдова | | 1-90 | | | | |
| Провер. | Кузьшина | | 1-90 | Форсунка для гидрообеспыливания с соплом Ф 2,5 мм. | Харьковский промстройниипроект | | |
| Констр. | Хортова | | 1-90 | | | | |
| Рассчит. | Давыдова | | 1-90 | | | | |

Инв. № подл. | Подпись и дата | Взам. инв. №