ТИПОВОЙ ПРОЕКТ

708-55.90

МЕХАНИЗИРОВАННЫЙ ПУНКТ ПРИЁМА ЗАПОЛНИТЕЛЕЙ ГРУЗООБОРОТОМ 300 тыс. куб. м

АЛЬБОМ 4

КЖИ Строительные изделия.

24754-04

Отпускная цена
на момент-реализации
указана в счет-накладной

ТИПОВОЙ ПРОЕКТ

708-5590

МЕХАНИЗИРОВАННЫЙ ПУНКТ ПРИЕМА ЗАПОЛНИТЕЛЕЙ С ГОДОВЫМ ГРУЗООБОРОТОМ 300 ТЫС. КУБ. М

АЛЬБОМ 4

Перечень альбомов

АЛЬБОМ 1	ПЗ	Пояснительная записка
	ТХ	Технология производства
	ТХ.Н	Общие виды нетиповых технологических конструкций
АЛЬБОМ 2	АР	Архитектурные решения
	КМ	Конструкции металлические
АЛЬБОМ 3	КЖ	Конструкции железобетонные
АЛЬБОМ 4	КЖИ	Строительные изделия
АЛЬБОМ 5	ОВ	Отопление и вентиляция
	ВК	Водопровод и канализация
АЛЬБОМ 6	ЭМ	Электрооборудование силовое
	ЭО	Электроосвещение
АЛЬБОМ 7		Задание заводу-изготовителю на комплектные электротехнические устройства
АЛЬБОМ 8	СО	Спецификация оборудования
АЛЬБОМ 9	ВМ	Ведомости потребности в материалах
АЛЬБОМ 10	С	Сметы

Разработан институтами:

Промтрансниипроект (ведущий)

Главный инженер института — В.И. Поляков

Главный инженер проекта — Н.Н. Кузнецов

Харьковский Промстройниипроект

Главный инженер института — Н.Ф. Довгий

Главный инженер проекта

Челябинское отделение ВНИПИ „Тяжпромэлектропроект"

Главный инженер института — В.В. Голиков

Главный инженер проекта — А.П. Школьный

Утвержден Госстроем СССР

Протокол от 13 сентября 1988 г. N 31

Введен в действие Промтрансниипроектом

Приказ от 15 января 1991 г. N 7

Альбом 4

N п/п	Наименование	Стр.
1	Ведомость чертежей	2
2	Технические условия	3
3	Колонны 1К48-2М2-1; 1К48-2М2-2	4
4	Каркасы пространственные КП1; КП2	5
5	Каркасы плоские Кр-1; Кр-2	6
6	Сетки арматурные С-1; С-2	7
7	Сетки арматурные С-3; С-4	8
8	Сетка арматурная С-5	9
9	Сетки арматурные С-6; С-7	10
10	Сетки арматурные С-8; С-9	11
11	Сетки арматурные С-10; С-11	12
12	Сетки арматурные С-12; С-13	13
13	Изделия закладные НМ-1; НМ-2	14
14	Изделия закладные НМ-3; НМ-4	15
15	Изделия закладные НМ-5; НМ-10	16
16	Изделия закладные НМ-6; НМ-8; НМ-9	17
17	Изделия закладные НМ-7; НМ-11	18
18	Изделие закладное НМ-12	19

Инв. N подл. | Подпись и дата | Взам. инв. N

Привязан:

Инв. N

Норм. к.	Дрибинский		
Гл. спец.	Дрибинский		
Зав. гр.	Новковский		
Вед. инж.	Розенцвейг		
Проверил	Розенцвейг		
Разраб.	Митюшина		

708-55.90-КЖИ

Ведомость чертежей

Стадия	Масса	Масштаб
Р		

Лист | Листов

Харьковский Промстройниипроект

24754-04 3

Альбом 4

Технические условия

I. Железобетонные изделия.

1. Колонны следует изготавливать в соответствии с ГОСТ 13015.0-83* „Конструкции и изделия бетонные и железобетонные. Общие технические требования" и применяемой типовой серией.
2. Бетон должен удовлетворять требованиям ГОСТ 26633-85 „Бетон тяжелый. Технические условия."
3. Фактическая прочность бетона (в проектном возрасте и отпускная) должна соответствовать требуемой, назначаемой по ГОСТ 18105-86* в зависимости от нормируемой прочности бетона и от показателя фактической однородности бетона.

   Величина нормируемой отпускной прочности бетона на сжатие для колонн должна составлять:

   70% – в тёплый период года;
   90% – в холодный период года.

   Продолжительность теплого и холодного периода года указывается проектной организацией при привязке проекта в соответствии с ГОСТ 13015.0-83* (изменение N1).

II. Изделия арматурные и закладные.

1. Для изготовления арматурных изделий следует применять сталь марок, указанных в таблице.

Вид арматуры и документы, регламентирующие ее качество	Класс арматуры	Марка стали при расчётной наружной температуре до минус 30° включительно и в отапливаемых зданиях
Стержневая горячекатанная гладкая, ГОСТ 5781-82* и ГОСТ 380-71*	A I	Вст3кп2
Стержневая горячекатанная периодического профиля ГОСТ 5781-82*	A III	25Г2С

2. При изготовлении арматурных изделий и закладных деталей должны соблюдаться требования ГОСТ 10922-75 „Арматурные изделия и закладные детали сварные для железобетонных конструкций. Технические требования и методы испытаний и ГОСТ 14098-85 „Соединения сварные арматурных и закладных изделий железобетонных конструкций. Типы, конструкция и размеры."
3. Для крестообразных сварных соединений сеток и каркасов типы швов при контактной точечной сварке двух стержней – К1-Кт
4. Размеры сеток и каркасов даны по осям и торцам стержней.
5. Объединение арматурных изделий в пространственные каркасы производить контактной точечной сваркой крестообразных пересечений стержней с помощью сварочных клещей.
6. Материал пластин для закладных и соединительных деталей, кроме оговоренных чертежами, принят из стали Вст3кп2 по ГОСТ 380-71*.
7. Анкеры закладных деталей приварить к пластинам втавр дуговой механизированной сваркой под флюсом. Тип шва Т1-Мф.
8. Рекомендуемые типы электродов для сварки принимать по таблице 39 СНиП 3.03.01-87 „Несущие и ограждающие конструкции".
9. Производство и приёмку работ по сварке соединений арматурных изделий и закладных деталей выполнять в соответствии с требованиями „СНиП 3.03.01-87 „Несущие и ограждающие конструкции."
10. Закладные и соединительные детали окрасить одним слоем грунта ГФ-021, остальные слои антикоррозионной защиты нанести на строительной площадке.

Привязан:

Инв. №

Н. контр.	Дрибинский		708-55-90-КЖИ-ТУ
Гл. спец.	Дрибинский		
Зав. гр.	Подковский		Технические условия
Провер.	Подковский		
Разраб.	Митюшина		

Стадия	Лист	Листов
Р	1	

Уральский Промстройниипроект

24754-04 4

Инв. № подл. | Подпись и дата | Взам. инв. №

Альбом 4

1К48-2М2-1, 1К48-2М2-2

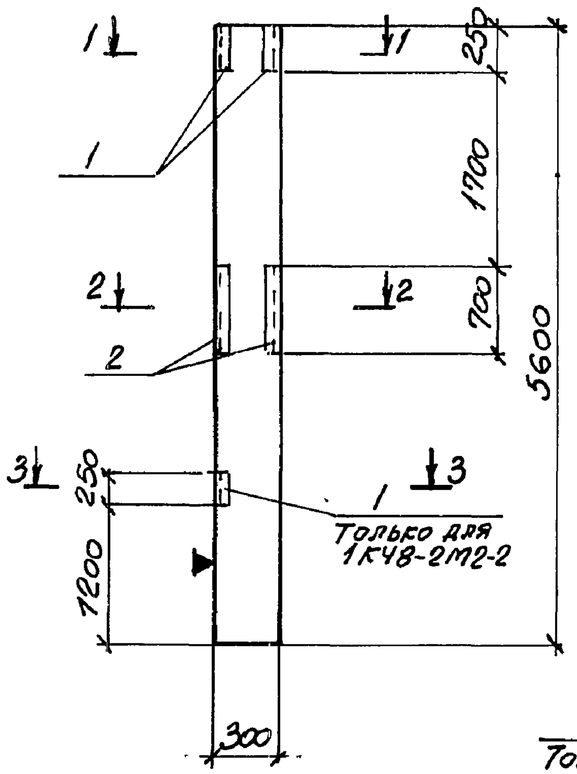

1-1 ; 2-2

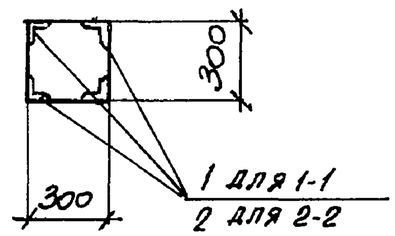

3-3

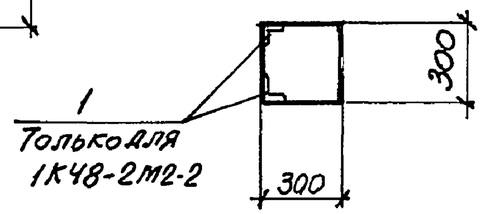

Формат	Зона	Поз.	Обозначение	Наименование	Кол.		Примечание
						01	
				Документация			
			708-55.90-КЖИ-ТУ	Технические условия			
				Сборочные единицы			
			Серия 1.423-1-3/88 вып.1	Колонна 1К48-2М2			
				Изделие закладное			
		1	Серия 1.400-15 в.1	МН505	4	6	
		2	То же	МН518	2.8пм	2.8пм	

Обозначение	Марка
1.423-1-3/88 в.1 1К48-2М2	1К48-2М2-1
-01	1К48-2М2-2

1. Колонны 1К48-2М2-1 и 1К48-2М2-2 отличаются от колонны 1К48-2М2 по серии 1.423-1-3/88 вып.1 только наличием дополнительных закладных изделий.
2. Знак „▲" нанести на колонну несмываемой краской.

Ведомость расхода стали на дополнительные закладные изделия, кг

Марка	Изделия закладные				Всего
	Арматура класса А-III ГОСТ 5781-82*		Прокат марки ВСт3кп2 ГОСТ 8509-86		
	Ф8	Итого	∠75х6	Итого	
1К48-2М2-1	5.3	5.3	26.2	26.2	31.5
1К48-2М2-2	6.3	6.3	29.6	29.6	35.9

Взам. инв. N | Подпись и дата | Инв. N подл.

Привязан:

Инв. N:

Нач. отд.	Марков	
Н. конт.	Дрибинский	
Гл. кон.	Дрибинский	
Зав. гр.	Подковский	
Вед. инж.	Розенцвейг	
Провер.	Розенцвейг	
Разраб.	Фомина	

708-55.90-КЖИ - 1К48-2М2-1, 1К48-2М2-2

Колонны 1К48-2М2-1, 1К48-2М2-2

Стадия	Масса	Масштаб
Р	1300	
Лист	Листов	

Харьковский Промстройниипроект

24754-04 5

Альбом 4

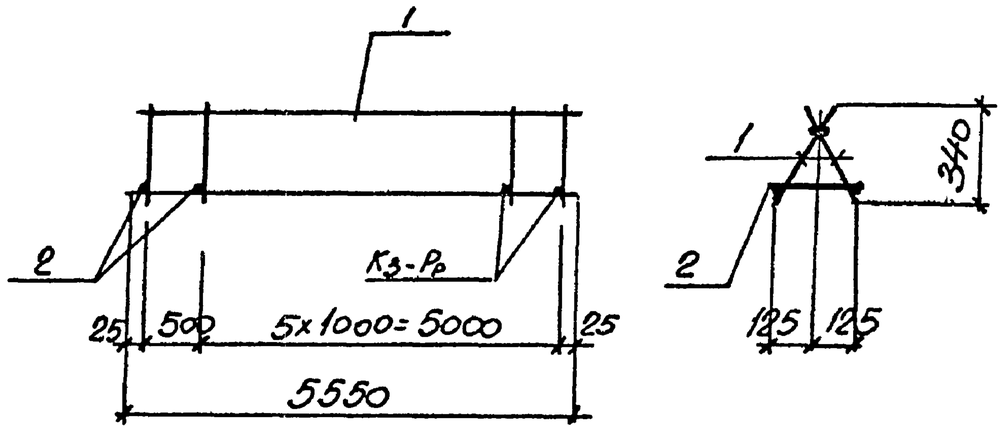

Формат	Зона	Поз.	Обозначение	Наименование	Кол.	Примечание
				Документация		
			708-55.90-КЖИ-ТУ	Технические условия		
				КП1		
				Сборочные единицы		
		1	708-55.90-КЖИ-Кр-1	Каркас плоский Кр-1	2	10.1 кг
				Детали		
		2		ф8А-I ГОСТ 5781-82* ℓ=300	7	0.1 кг

Привязан:

Инв. №

Взам. инв. | Подпись и дата | Инв. № подл.

708-55.90-КЖИ-КП1

Н. конт.	Дрибинский		
Гл. спец.	Дрибинский		
Зав. гр.	Подковский		
Вед. инж.	Розенцвейг		
Провер.	Розенцвейг		
Разраб.	Фомина		

Каркас пространственный КП1

Стадия	Масса	Масштаб
Р	20,9 кг	
Лист	Листов	

Харьковский Промстройниипроект

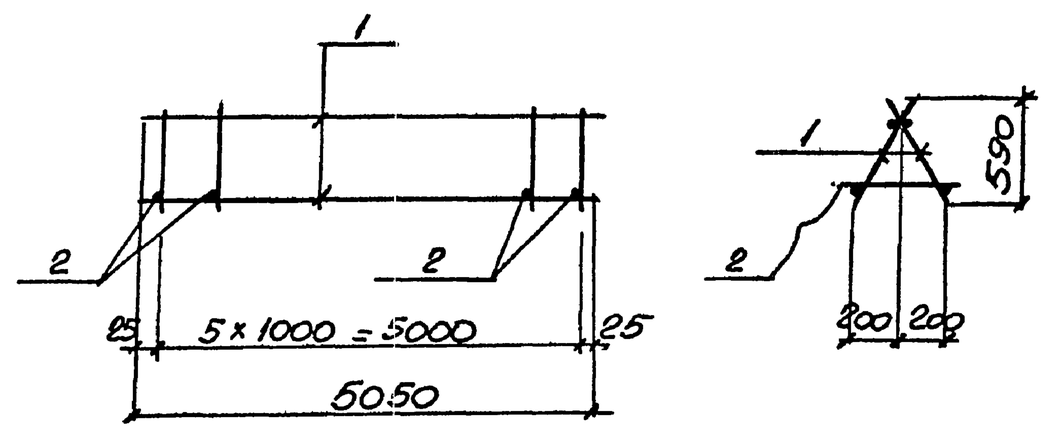

Формат	Зона	Поз.	Обозначение	Наименование	Кол.	Примечание
				Документация		
			708-55.90-КЖИ-ТУ	Технические условия		
				КП2		
				Сборочные единицы		
		1	708-55.90-КЖИ-Кр-2	Каркас плоский Кр-2	2	12.2 кг
				Детали		
		2		ф8А-I ГОСТ 5781-82* ℓ=450	6	0.18 кг

Привязан:

Инв. №

Взам. инв. | Подпись и дата | Инв. № подл.

708-55.90-КЖИ-КП2

Н. контр.	Дрибинский		
Гл. спец.	Дрибинский		
Зав. гр.	Подковский		
Вед. инж.	Розенцвейг		
Провер.	Розенцвейг		
Разраб.	Фомина		

Каркас пространственный КП-2

Стадия	Масса	Масштаб
Р	25.5 кг	
Лист	Листов	

Харьковский Промстройниипроект

Альбом 4

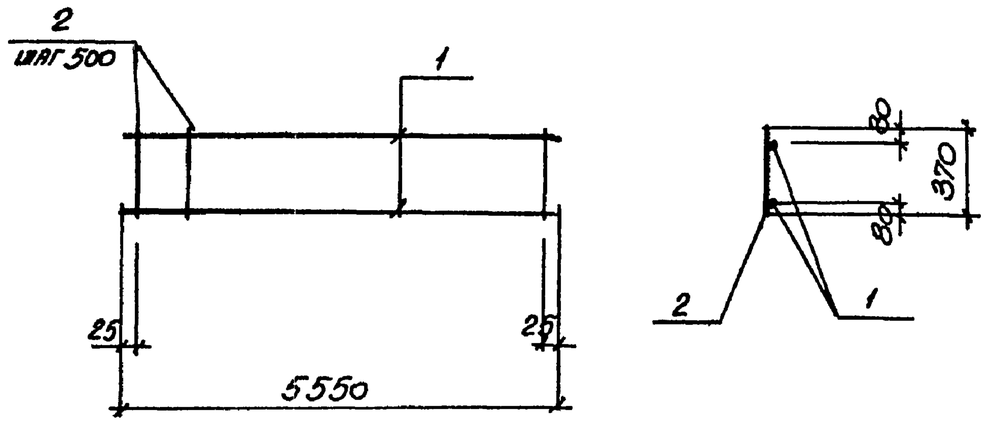

Формат	Зона	Поз.	Обозначение	Наименование	Кол.	Примечание
				Документация		
			708-55.90-КЖИ-ТУ	Технические условия		
				Сборочные единицы		
				Детали		
		1	708-55.90-КЖИ-Кр-1	ф10А-I ГОСТ 5781-82* ℓ=5550	2	3.44кг
		2	-01	ф10А-I " ℓ=370	12	0.27кг

Привязан:

Инв. №

Взам. инв. | Подпись и дата | Инв. № подл.

708-55.90-КЖИ-Кр-1

Н. контр.	Арбинский		
Гл. спец.	Арбинский		
Зав. гр.	Подковский		
Вед. инж.	Розенцвейг		
Провер.	Розенцвейг		
Разраб.	Фомина		

Каркас плоский Кр-1

Стадия	Масса	Масштаб
Р	10,1кг	

Лист | Листов

Харьковский Промстройниипроект

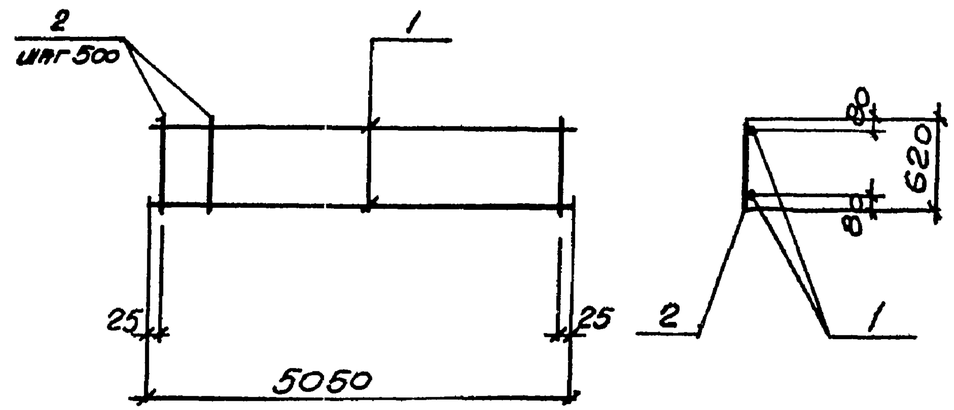

Формат	Зона	Поз.	Обозначение	Наименование	Кол.	Примечание
				Документация		
			708-55.90-КЖИ-ТУ	Технические условия		
				Сборочные единицы		
				Детали		
		1	708-55.90-КЖИ-Кр-2	ф10А-I ГОСТ 5781-82* ℓ=5050	2	3.1кг
		2	-01	ф12А-I " ℓ=620	11	0.55кг

Привязан:

Инв. №

Взам. инв. | Подпись и дата | Инв. № подл.

708-55.90-КЖИ-Кр-2

Н. контр.	Арбинский		
Гл. спец.	Арбинский		
Зав. гр.	Подковский		
Вед. инж.	Розенцвейг		
Провер.	Розенцвейг		
Разраб.	Фомина		

Каркас плоский Кр-2

Стадия	Масса	Масштаб
Р	12.2кг	

Лист | Листов

Харьковский Промстройниипроект

Альбом V

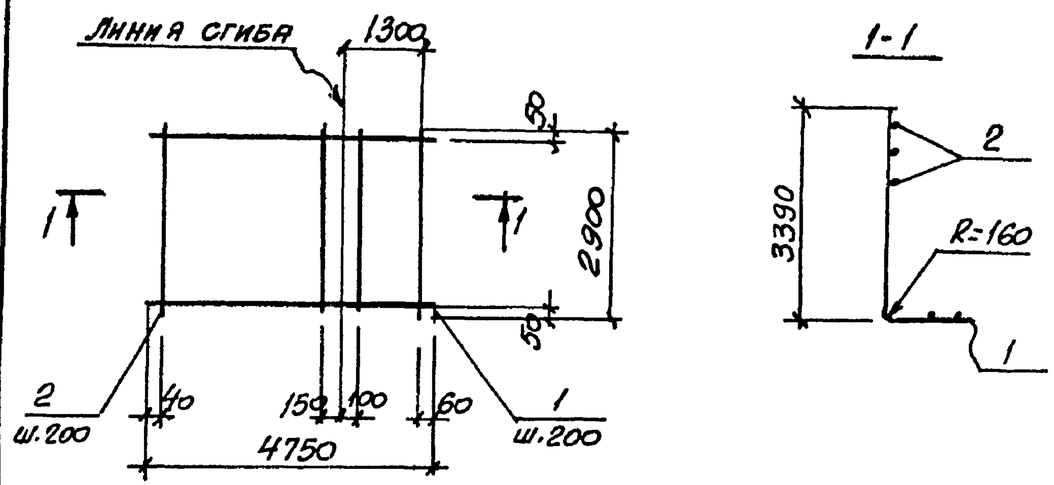

Формат	Зона	Поз.	Обозначение	Наименование	Кол.	Примечание
				Документация		
			708-55.90-КЖИ-ТУ	Технические условия		
				Детали		
		1	708-55.90-КЖИ-С-1	ф20А-III ГОСТ 5781-82* ℓ=4750	15	11.7кг
		2	-01	ф8А-I " ℓ=2900	24	1.1кг

Привязан:

Инв. №

Взам. инв. | Подпись и дата | Инв. № подл.

Н. контр.	Арибинский		
Гл. спец.	Арибинский		
Зав. гр.	Модковский		
Вед. инж.	Розенцвейг		
Провер.	Розенцвейг		
Разраб.	Павловская		

708-55.90-КЖИ-С-1

Сетка арматурная С-1

Стадия	Масса	Масштаб
Р	202.9кг	

Лист | Листов

Харьковский Промстройниипроект

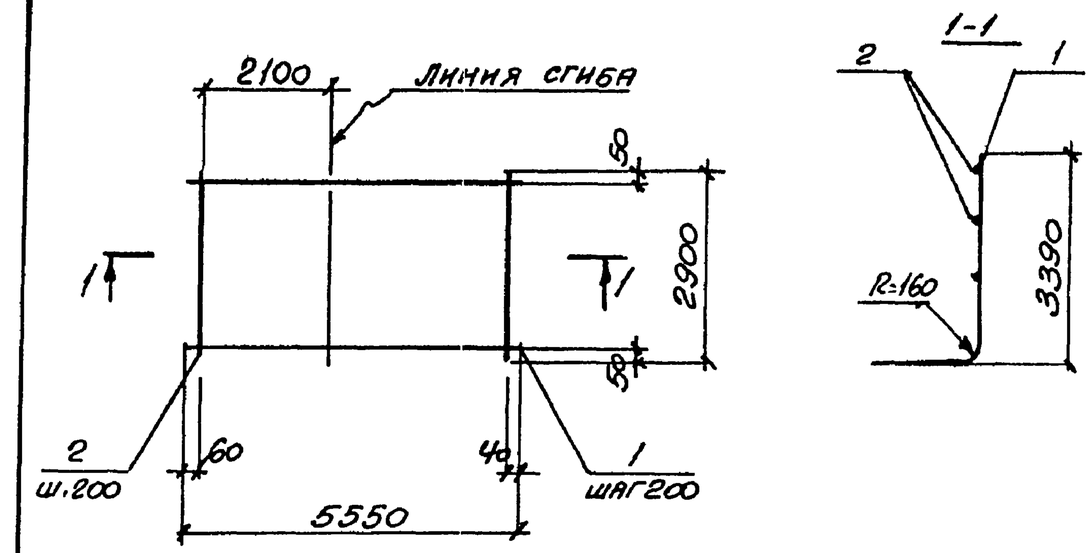

Формат	Зона	Поз.	Обозначение	Наименование	Кол.	Примечание
				Документация		
			708-55.90 КЖИ-ТУ	Технические условия		
				Детали		
		1	708-55.90-КЖИ-С-2	ф20А-III ГОСТ 5781-82* ℓ=5550	15	13.7кг
		2	-01	ф8А-I " ℓ=2900	28	1.14

Привязан:

Инв. №

Взам. инв. | Подпись и дата | Инв. № подл.

Н. контр.	Арибинский		
Гл. спец.	Арибинский		
Зав. гр.	Модковский		
Вед. инж.	Розенцвейг		
Провер.	Розенцвейг		
Разраб.	Павловская		

708-55.90-КЖИ-С-2

Сетка арматурная С-2

Стадия	Масса	Масштаб
Р	237.4кг	

Лист | Листов

Харьковский Промстройниипроект

Альбом 4

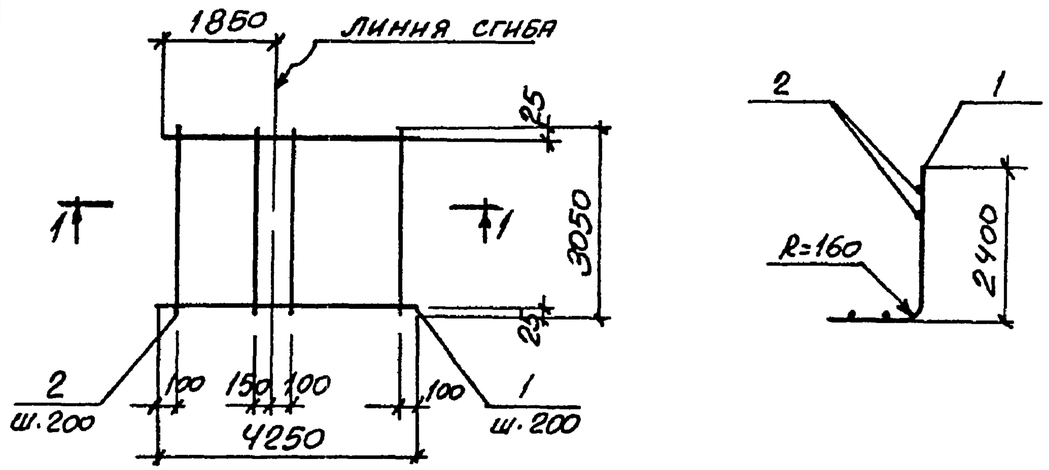

Формат	Зона	Поз.	Обозначение	Наименование	Кол.	Примечание
				Документация		
			708-55.90-КЖИ-ТУ	Технические условия		
				Детали		
		1	708-55.90-КЖИ-С-3	ф16А-III ГОСТ 5781-82* ℓ=4250	16	6.73кг
		2	-01	ф8А-I " ℓ=3050	21	1.2кг

Привязан:

Инв. №

Инв. № подл. | Подпись и дата | Взам. инв.

708-55.90-КЖИ-С-3

Н. контр.	Арибинский		
Гл. спец.	Арибинский		
Зав. гр.	Подковский		
Вед. инж.	Розенцвейг		
Провер.	Розенцвейг		
Разраб.	Павловская		

Сетка арматурная С-3

Стадия	Масса	Масштаб
Р	133.0кг	
Лист	Листов	

Харьковский Промстройниипроект

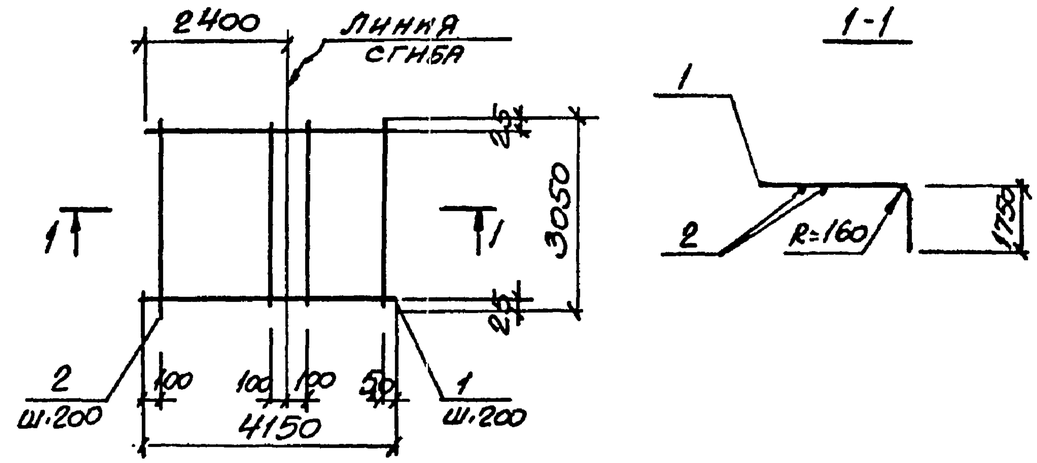

Формат	Зона	Поз.	Обозначение	Наименование	Кол.	Примечание
				Документация		
			708-55.90-КЖИ-ТУ	Технические условия		
				Детали		
		1	708-55.90-КЖИ-С-4	ф16А-III ГОСТ 5781-82* ℓ=4150	16	6.5кг
		2	-01	ф8А-I " ℓ=3050	21	1.2кг

Привязан:

Инв. №

Инв. № подл. | Подпись и дата | Взам. инв.

708-55.90-КЖИ-С-4

Н. контр.	Арибинский		
Гл. спец.	Арибинский		
Зав. гр.	Подковский		
Вед. инж.	Розенцвейг		
Провер.	Розенцвейг		
Разраб.	Павловская		

Сетка арматурная С-4

Стадия	Масса	Масштаб
Р	129.2кг	
Лист	Листов	

Харьковский Промстройниипроект

Альбом 4

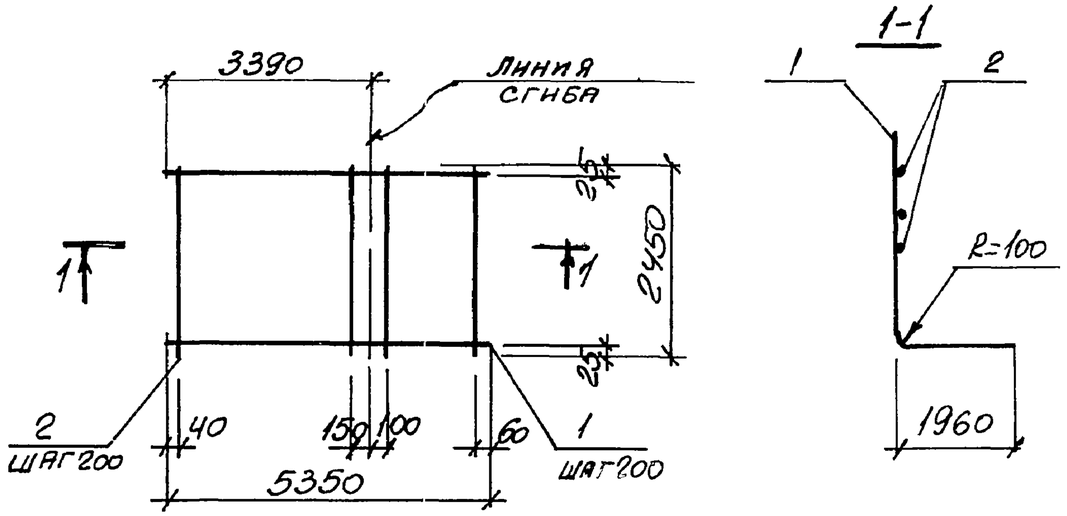

Формат	Зона	Поз.	Обозначение	Наименование	Кол.	Примечание
				Документация		
			708-55.90-КЖИ-Т.У	Технические условия		
				Детали		
		1	708-55.90-КЖИ-С-5	ф10А-III ГОСТ 5781-82* ℓ=5350	13	3.3 кг
		2	-01	ф8А-I " ℓ=2450	27	0.98 кг

Привязан:

Инв. N

708-55.90-КЖИ-С-5

Н. контр.	Дрибинский		
Гл. спец.	Дрибинский		
Зав. гр.	Подковский		
Вед. инж.	Розенцвейг		
Провер.	Розенцвейг		
Разраб.	Павловский		

Сетка арматурная С-5

Стадия	Масса	Масштаб
Р	69.4 кг	

Лист | Листов

Харьковский Промстройниипроект

Взам. инв. | Подпись и дата | Инв. N подл.

24754-04 10

Формат	Зона	Поз.	Обозначение	Наименование	Кол.	Примечание

Привязан:

Инв. N

Стадия	Масса	Масштаб

Лист | Листов

Харьковский Промстройниипроект

Взам. инв. | Подпись и дата | Инв. N подл.

Альбом V

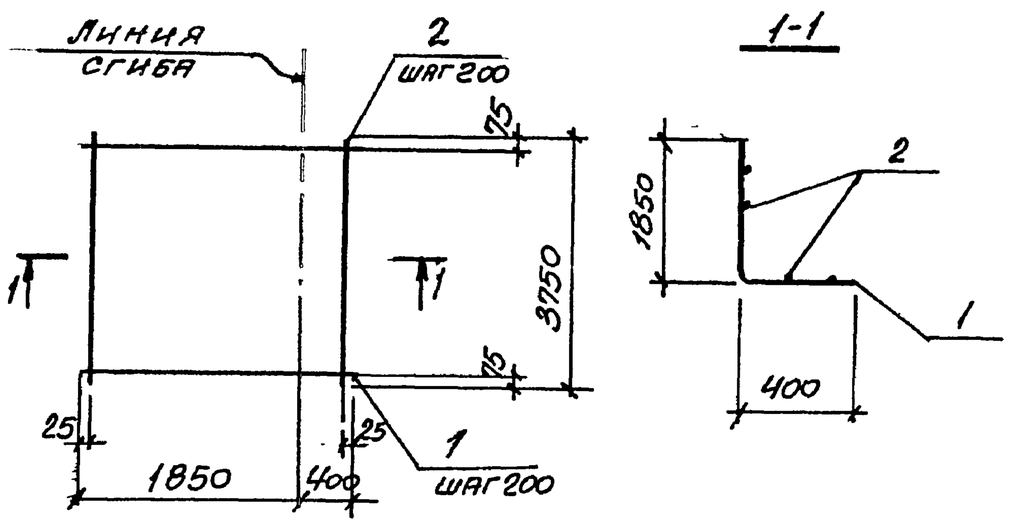

Формат	Зона	Поз.	Обозначение	Наименование	Кол.	Примечание
				Документация		
			708-55.90-КЖИ-ТУ	Технические условия		
				Детали		
		1	708-55.90 КЖИ-С-6	ф8А-III ГОСТ 5781-82* ℓ=2250	20	0.9кг
		2	-01	ф6А-I " ℓ=3750	12	0.83кг

Привязан:

Инв. №

708-55.90-КЖИ-С-6

Н. контр.	Арибинский		
Гл. спец.	Арибинский		
Зав. гр.	Подковский		
Вед. инж.	Розенцвейг		
Провер.	Розенцвейг		
Разраб.	Фомина		

Сетка арматурная С-6

Стадия	Масса	Масштаб
Р	26.3кг	
Лист	Листов	

Харьковский Промстройниипроект

Взам. инв. | Подпись и дата | Инв. N подл.

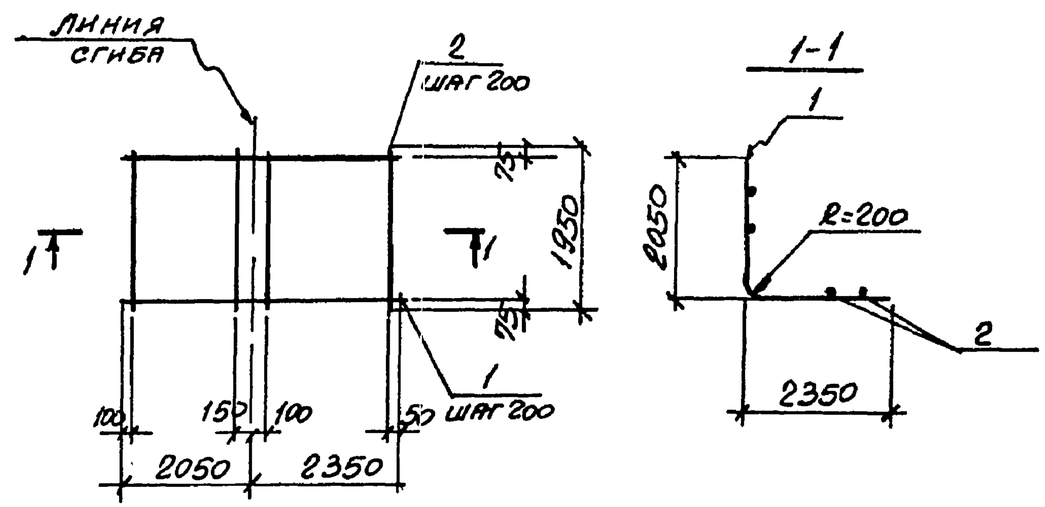

Формат	Зона	Поз.	Обозначение	Наименование	Кол.	Примечание
				Документация		
			708-55.90-КЖИ-ТУ	Технические условия		
				Детали		
		1	708-55.90-КЖИ-С-7	ф20А-III ГОСТ 5781-82* ℓ=4400	10	10.9кг
		2	-01	ф8А-I " ℓ=1950	22	0.77кг

Привязан:

Инв. N

708-55.90-КЖИ-С-7

Н. контр.	Арибинский		
Гл. спец.	Арибинский		
Зав. гр.	Подковский		
Вед. инж.	Розенцвейг		
Провер.	Розенцвейг		
Разраб.	Фомина		

Сетка арматурная С-7

Стадия	Масса	Масштаб
Р	126.0кг	
Лист	Листов	

Харьковский Промстройниипроект

Взам. инв. | Подпись и дата | Инв. N подл.

Альбом V

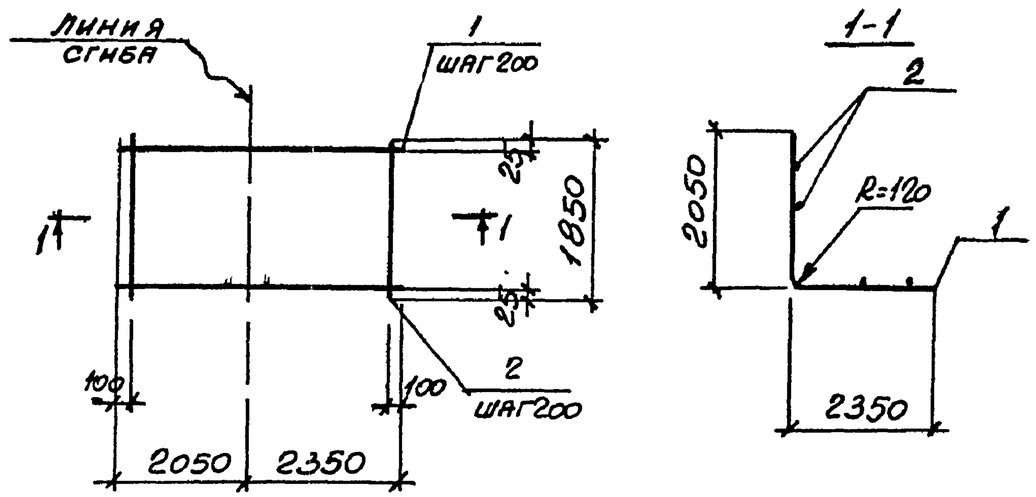

Формат	Зона	Поз.	Обозначение	Наименование	Кол.	Примечание
				Документация		
			708-55.90-КЖИ-ТУ	Технические условия		
				Детали		
		1	708-55.90-КЖИ-С-8	ф12А-III ГОСТ5781-82* ℓ=4400	10	3.9кг
		2	-01	ф8А-I " ℓ=1850	22	0.73кг

Привязан:

Инв. №

Взам. инв. | Подпись и дата | Инв. № подл.

Н. контр.	Арибинский		
Гл. спец.	Арибинский		
Зав. гр.	Модковский		
Вед. инж.	Розенцвейг		
Провер.	Розенцвейг		
Разраб.	Фомина		

708-55.90-КЖИ-С-8

Сетка арматурная С-8

Стадия	Масса	Масштаб
Р	55.0кг	
Лист	Листов	

Харьковский Промстройниипроект

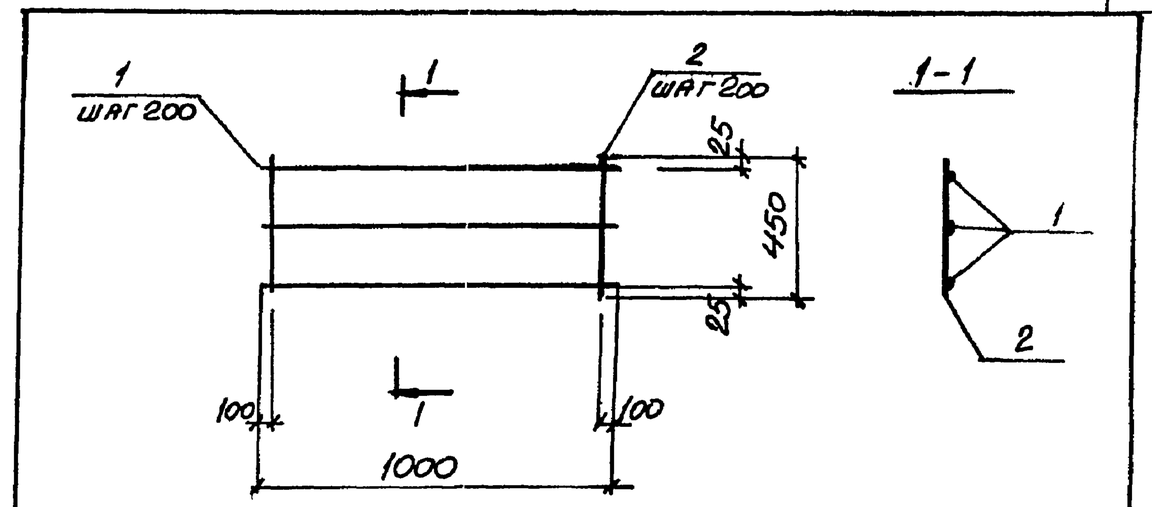

Формат	Зона	Поз.	Обозначение	Наименование	Кол.	Примечание
				Документация		
			708-55.90-КЖИ-ТУ	Технические условия		
				Детали		
		1	708-55.90-КЖИ-С-9	ф6А-I ГОСТ5781-82* ℓ=1000	3	0.22кг
		2	-01	ф10А-I " ℓ=450	5	0.27кг

Привязан:

Инв. №

Взам. инв. | Подпись и дата | Инв. № подл.

Н. контр.	Арибинский		
Гл. спец.	Арибинский		
Зав. гр.	Модковский		
Вед. инж.	Розенцвейг		
Провер.	Розенцвейг		
Разраб.	Фомина		

708-55.90-КЖИ-С-9

Сетка арматурная С-9

Стадия	Масса	Масштаб
Р	2.0кг	
Лист	Листов	

Харьковский Промстройниипроект

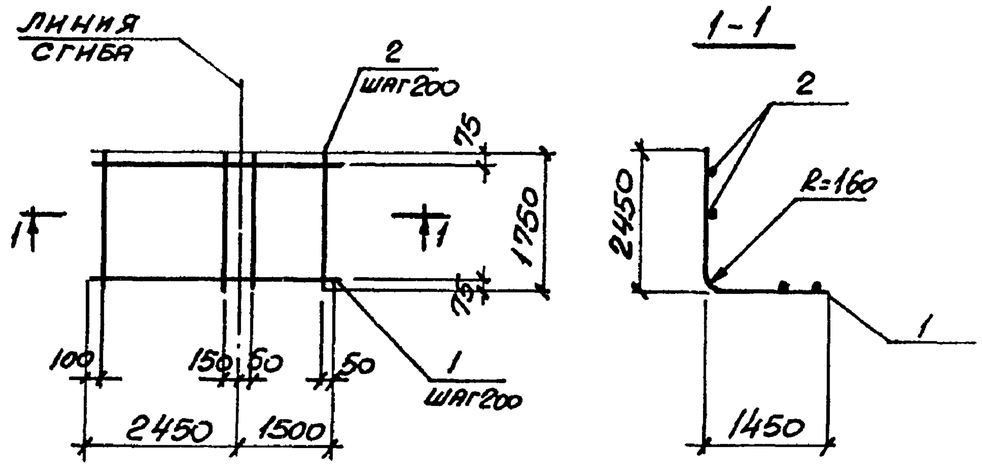

Формат	Зона	Поз	Обозначение	Наименование	Кол.	Примечание
				Документация		
			708-55.90-КЖИ-ТУ	Технические условия		
				Детали		
		1	708-55.90-КЖИ-С-10	⌀16А-III ГОСТ5781-82* ℓ=3900	9	6,2 кг
		2	-01	⌀8А-I ГОСТ5781-82* ℓ=1750	20	0,7 кг

Привязан:

Инв. №

708-55.90-КЖИ-С-10

Н. контр.	Арбинский		
Гл. спец.	Арбинский		
Зав. гр.	Подковский		
Вед. инж.	Розенцвейг		
Провер.	Розенцвейг		
Разраб.	Фомина		

Сетка арматурная С-10

Стадия	Масса	Масштаб
Р	69,2 кг	
Лист	Листов	

Харьковский Промстройниипроект

Взам. инв. | Подпись и дата | Инв. № подл.

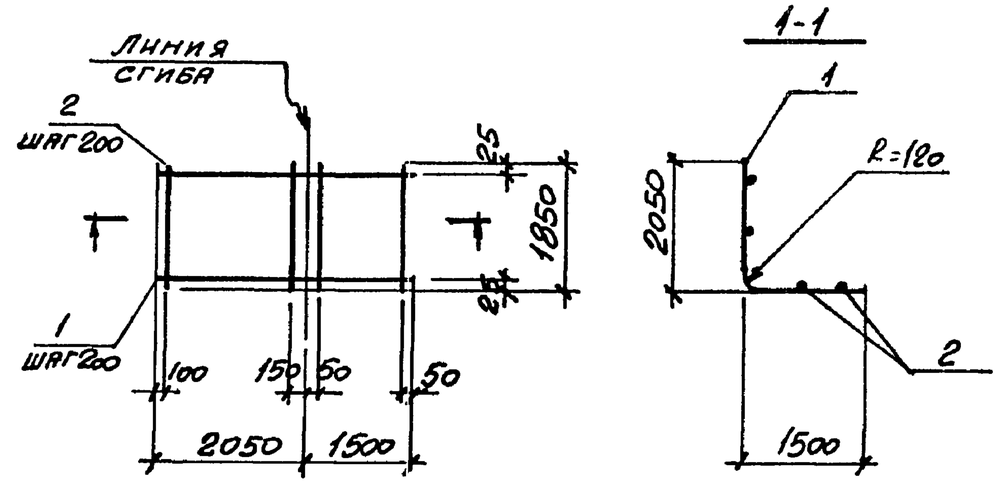

Формат	Зона	Поз.	Обозначение	Наименование	Кол.	Примечание
				Документация		
			708-55.90-КЖИ-ТУ	Технические условия		
				Детали		
		1	708-55.90-КЖИ-С-11	⌀16А-III ГОСТ5781-82* ℓ=3550	10	5,6 кг
		2	-01	⌀8А-I ГОСТ5781-82* ℓ=1850	18	0,73 кг

Привязан:

Инв. №

708-55.90-КЖИ-С-11

Н. контр.	Арбинский		
Гл. спец.	Арбинский		
Зав. гр.	Подковский		
Вед. инж.	Розенцвейг		
Провер.	Розенцвейг		
Разраб.	Фомина		

Сетка арматурная С-11

Стадия	Масса	Масштаб
Р	69,1 кг	
Лист	Листов	

Харьковский Промстройниипроект

Взам. инв. | Подпись и дата | Инв. № подл.

Альбом 4

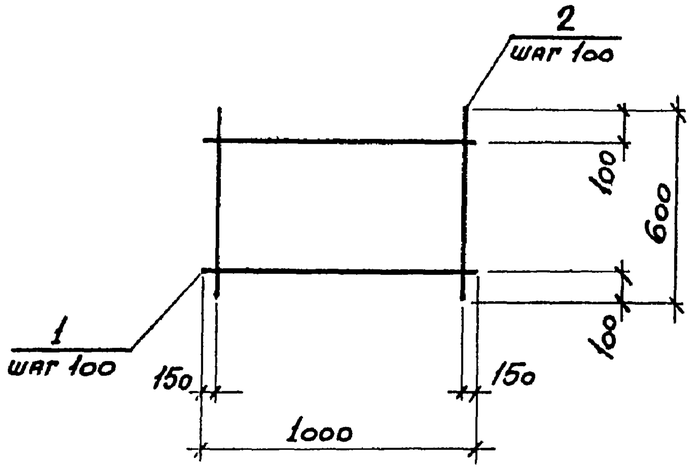

Формат	Зона	Поз.	Обозначение	Наименование	Кол.	Примечание
				Документация		
			708-55.90-КЖИ-ТУ	Технические условия		
				Детали		
		1	708-55.90-КЖИ-С-12	⌀6АI ГОСТ 5781-82* l=1000	5	0,22 кг
		2	-01	l=600	8	0,13 кг

Привязан:

Инв. №

708-55.90-КЖИ-С-12

Н. контр.	Арбинский		
Гл. спец	Арбинский		
Зав. гр.	Подковский		
Вед. инж.	Розенцвейг		
Провер.	Розенцвейг		
Разраб.	Фомина		

Сетка арматурная С-12

Стадия	Масса	Масштаб
Р	3,8кг	
Лист	Листов	

Харьковский Промстройниипроект

Взам. инв. | Подпись и дата | Инв. № подл.

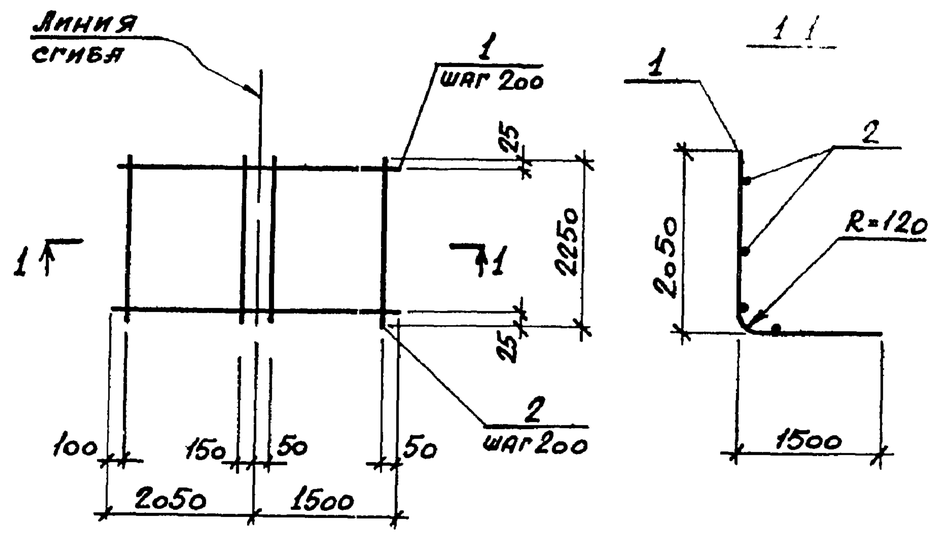

Формат	Зона	Поз.	Обозначение	Наименование	Кол.	Примечание
				Документация		
			708-55.90-КЖИ-ТУ	Технические условия		
				Детали		
		1	708-55-90-КЖИ-С-13	⌀12А-III ГОСТ 5781-82* l=3550	12	3,15 кг
		2	-01	⌀8А-I ГОСТ 5781-82* l=2250	18	0,9 кг

Привязан:

Инв. №

708-55.90-КЖИ-С-13

Н. контр.	Арбинский		
Гл. спец	Арбинский		
Зав. гр.	Подковский		
Вед. инж.	Розенцвейг		
Провер.	Розенцвейг		
Разраб.	Фомина		

Сетка арматурная С-13

Стадия	Масса	Масштаб
Р	53,8кг	
Лист	Листов	

Харьковский Промстройниипроект

Взам. инв. | Подпись и дата | Инв. № подл.

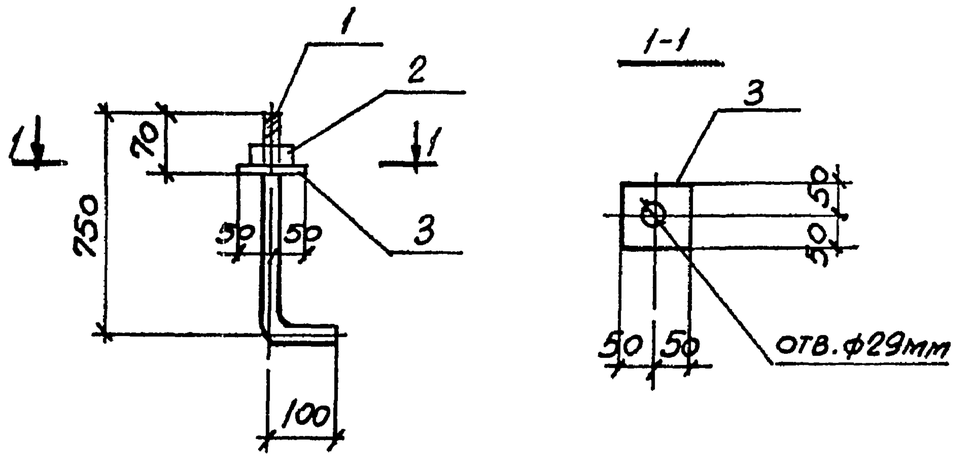

Формат	Зона	Поз.	Обозначение	Наименование	Кол.	Примечание
				Документация		
			708-55.90-КЖИ-ТУ	Технические условия		
				Детали		
		1	708-55.90-КЖИ-НМ-1	⌀27 ГОСТ 5781-82* ℓ=850	1	3,8 кг
		2	-01	Гайка М27 ГОСТ 5915-70*	1	0,16 кг
		3	-02	Шайба М27 ГОСТ 11371-78	1	0,05 кг

Привязан:

Инв. №

708-55.90-КЖИ-НМ-1

Н. контр.	Арибинский		
Гл. спец.	Арибинский		
Зав. гр.	Подковский		
Вед. инж.	Розенцвейг		
Провер.	Розенцвейг		
Разраб.	Фомина		

Изделие закладное НМ-1

Стадия	Масса	Масштаб
Р	4,0 кг	
Лист	Листов	

Харьковский Промстройниипроект

Инв. N подл. | Подпись и дата | Взам. инв.

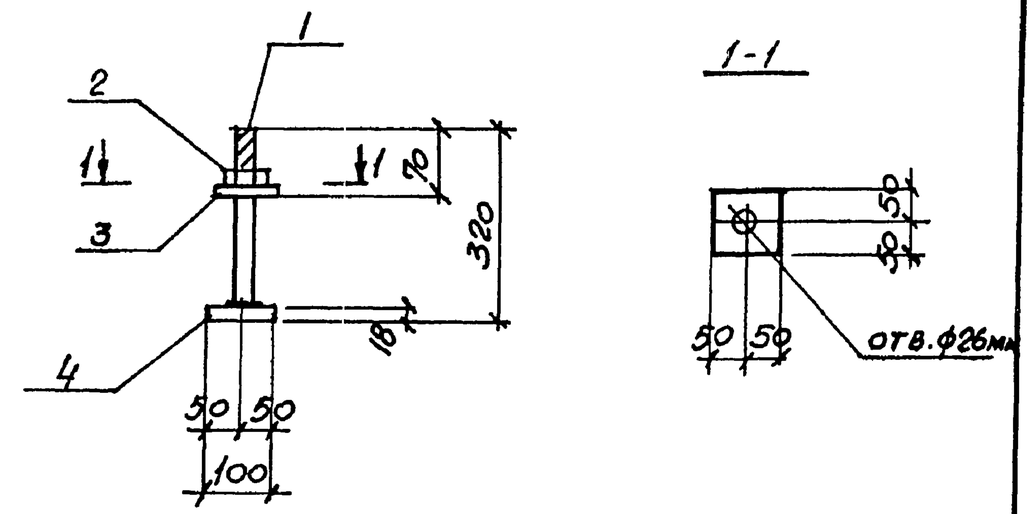

Формат	Зона	Поз.	Обозначение	Наименование	Кол.	Примечание
				Документация		
			708-55.90-КЖИ-ТУ	Технические условия		
				Детали		
		1	708-55.90-КЖИ-НМ-2	⌀24 ГОСТ 5781-82* ℓ=302	1	1,1 кг
		2	-01	Гайка М24 ГОСТ 5915-70*	1	0,1 кг
		3	-02	Шайба М24 ГОСТ 11371-78	1	0,03 кг
		4	-03	-100х18 ГОСТ 103-76* ℓ=100	1	1,41 кг

Привязан:

Инв. N

708-55.90-КЖИ-НМ-2

Н. контр.	Арибинский		
Гл. спец.	Арибинский		
Зав. гр.	Подковский		
Вед. инж.	Розенцвейг		
Провер.	Розенцвейг		
Разраб.	Фомина		

Изделие закладное НМ-2

Стадия	Масса	Масштаб
Р	2,64 кг	
Лист	Листов	

Харьковский Промстройниипроект

Инв. N подл. | Подпись и дата | Взам. инв.

Альбом 4

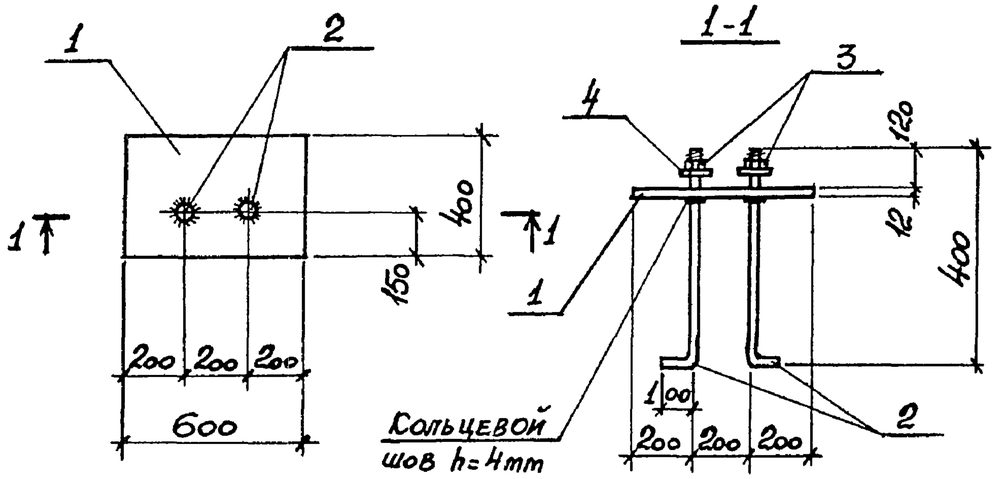

Формат	Зона	Поз.	Обозначение	Наименование	Кол.	Примечание
				Документация		
			708-55.90-КЖИ-ТУ	Технические условия		
				Детали		
		1	708-55.90-КЖИ-НМ-3	-400×12 ГОСТ 82-70* L=600	1	22,6 кг
		2	-01	•⌀24 ГОСТ 5781-82* L=500	2	1,77 кг
		3	-02	Гайка М24 ГОСТ 5915-70*	2	0,1 кг
		4	-03	Шайба М24 ГОСТ 11371-72*	2	0,03 кг

Привязан:

Инв. №

Взам. инв. | Подпись и дата | Инв. № подл.

708-55.90-КЖИ-НМ-3

Н. контр.	Арбинский		
Гл. спец.	Арбинский		
Зав. гр.	Иодковский		
Вед. инж.	Розенцвейг		
Провер.	Розенцвейг		
Разраб.	Фомина		

Изделие закладное НМ-3

Стадия	Масса	Масштаб
Р	26,4 кг	
Лист	Листов	

Харьковский Промстройниипроект

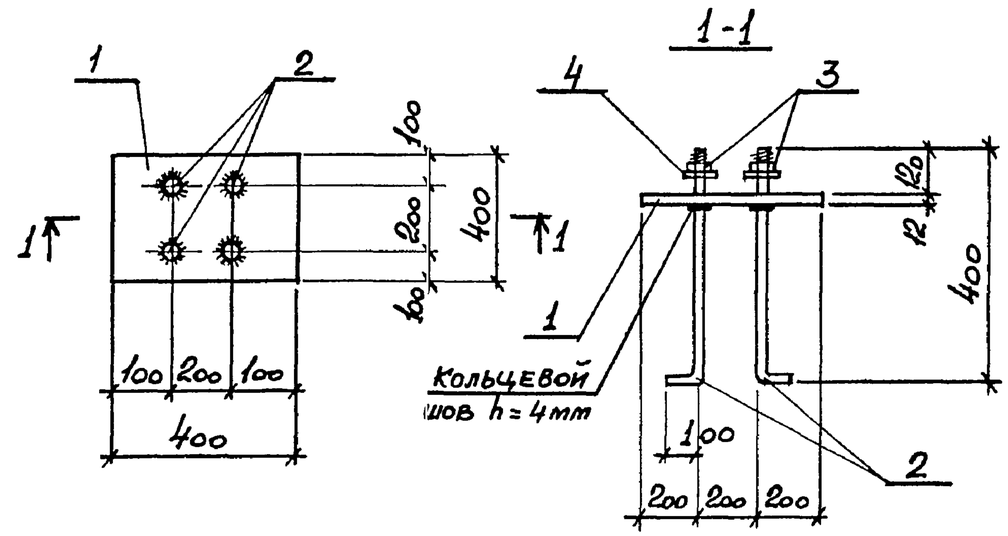

Формат	Зона	Поз.	Обозначение	Наименование	Кол.	Примечание
				Документация		
			708-55.90-КЖИ-ТУ	Технические условия		
				Детали		
		1	708-55.90-КЖИ-НМ-4	-400×12 ГОСТ 82-70* L=400	1	15,1 кг
		2	-01	•⌀24 ГОСТ 5781-82* L=500	4	1,77 кг
		3	-02	Гайка М24 ГОСТ 5915-70*	4	0,1 кг
		4	-03	Шайба М24 ГОСТ 11371-72*	4	0,03 кг

Привязан:

Инв. №

Взам. инв. | Подпись и дата | Инв. № подл.

708-55.90-КЖИ-НМ-4

Н. контр.	Арбинский		
Гл. спец.	Арбинский		
Зав. гр.	Иодковский		
Вед. инж.	Розенцвейг		
Провер.	Розенцвейг		
Разраб.	Фомина		

Изделие закладное НМ-4

Стадия	Масса	Масштаб
Р	22,7 кг	
Лист	Листов	

Харьковский Промстройниипроект

Альбом 4

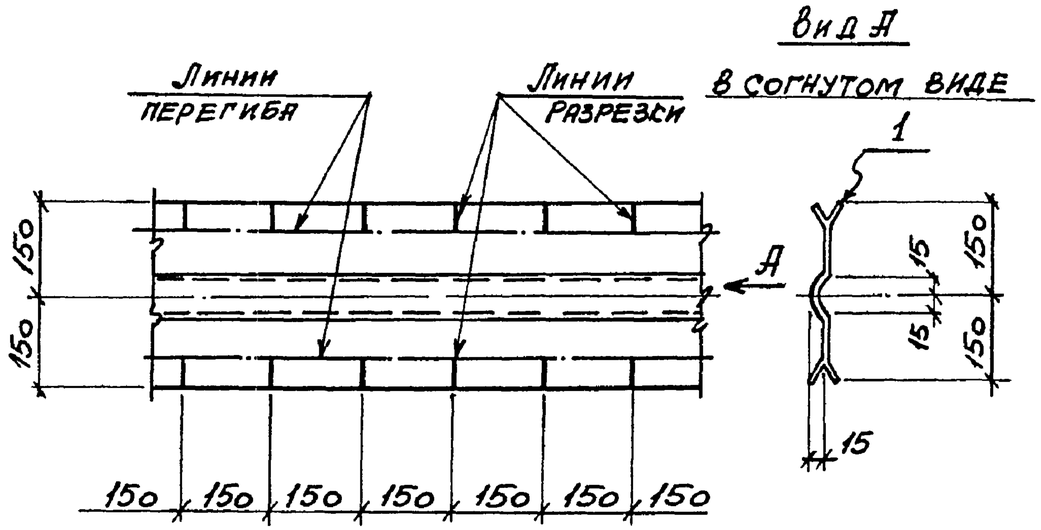

Формат	Зона	Поз.	Обозначение	Наименование	Кол.	Примечание
				Документация		
			708-55.90-КЖИ-ТУ	Технические условия		
				Детали		
		1	708-55.90-КЖИ-НМ-5	*) ⌐ 450×1,5 ГОСТ 14918-80 L=1000	1	5,3 кг

*) Тонколистовая оцинкованная сталь с цинковым покрытием класса „П"-60мкм

Привязан:

Инв. №

Н. контр.	Арибинский		
Гл. спец.	Арибинский		
Зав. гр.	Модковский		
Вед. инж.	Розенцвейг		
Провер.	Розенцвейг		
Разраб.	Фомина		

708-55.90-КЖИ-НМ-5

Изделие закладное НМ-5

Стадия	Масса	Масштаб
Р	5,3 кг	
Лист	Листов	

Харьковский Промстройниипроект

Взам. инв. № | Подпись и дата | Инв. № подл.

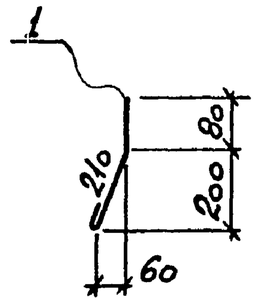

Формат	Зона	Поз.	Обозначение	Наименование	Кол.	Примечание
				Документация		
			708-55.90-КЖИ-ТУ	Технические условия		
				Детали		
		1	708-55.90-КЖИ-НМ-10	⌀8 А-I ГОСТ 5781-82* L=320	1	0,12 кг

Привязан:

Инв. №

Н. контр.	Арибинский		
Гл. спец.	Арибинский		
Зав. гр.	Модковский		
Вед. инж.	Розенцвейг		
Провер.	Розенцвейг		
Разраб.	Фомина		

708-55.90-КЖИ-НМ-10

Изделие закладное НМ-10

Стадия	Масса	Масштаб
Р	0,12 кг	
Лист	Листов	

Харьковский Промстройниипроект

Взам. инв. № | Подпись и дата | Инв. № подл.

Альбом 4

Формат	Зона	Поз.	Обозначение	Наименование	Кол.	Примечание
				Документация		
			708-55.90-КЖИ-ТУ	Технические условия		
				Детали		
		1	708-55.90-КЖИ-НМ-8	Труба ø108×4 ГОСТ8732-78* L=480	1	4,9 кг
		2	-НМ-9	L=220	1	2,4 кг

Привязан:

Инв. №

708-55.90-КЖИ-НМ-8
-НМ-9

Н. контр.	Арибинский		
Гл. спец.	Арибинский		
Зав. гр.	Модковский		
Вед. инж.	Розенцвейг		
Провер.	Розенцвейг		
Разраб.	Фомина		

Изделие закладное НМ-8, НМ-9

Стадия	Масса	Масштаб
Р	см. табл.	

Лист Листов

Харьковский Промстройниипроект

Взам. инв. № | Подпись и дата | Инв. № подл.

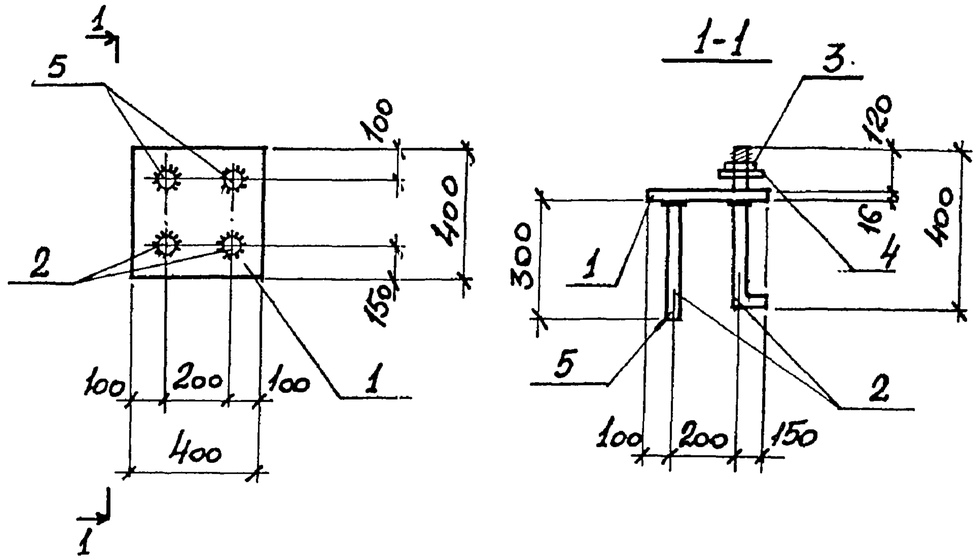

Формат	Зона	Поз.	Обозначение	Наименование	Кол.	Примечание
				Документация		
			708-55.90-КЖИ-ТУ	Технические условия		
				Детали		
		1	708-55.90-КЖИ-НМ-8	-400×16 ГОСТ 82-70* L=400	1	20,0 кг
		2	-01	ø24 ГОСТ5781-82* L=500	2	1,77 кг
		3	-02	Гайка М24 ГОСТ 5915-70*	2	0,1 кг
		4	-03	Шайба 24 ГОСТ 11371-72*	2	0,03 кг
		5	-04	ø20А-III ГОСТ5781-82* L=300	2	0,74 кг

Привязан:

Инв. №

708-55.90-КЖИ-НМ-6

Н. контр.	Арибинский		
Гл. спец.	Арибинский		
Зав. гр.	Модковский		
Вед. инж.	Розенцвейг		
Провер.	Розенцвейг		
Разраб.	Фомина		

Изделие закладное НМ-6

Стадия	Масса	Масштаб
Р	25,3 кг	

Лист Листов

Харьковский Промстройниипроект

Взам. инв. № | Подпись и дата | Инв. № подл.

Альбом 4

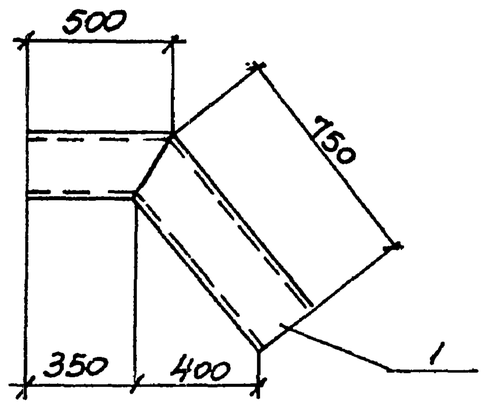

Формат	Зона	Поз.	Обозначение	Наименование	Кол.	Примечание
				Документация		
			708-55.90-КЖИ-ТУ	Технические условия		
				Детали		
		1	708-55.90-КЖИ-НМ-7	Труба ø219×6 ГОСТ 8732-78		
				L=1250	1	39,0 кг

Привязан:

Инв. №

Н. контр.	Арбинский		
Гл. спец.	Арбинский		
Зав. гр.	Подковский		
Вед. инж.	Розенцвейг		
Провер.	Розенцвейг		
Разраб.	Фомина		

708-55.90-КЖИ-НМ-7

Изделие закладное НМ-7

Стадия	Масса	Масштаб
Р	39,0 кг	
Лист	Листов	

Харьковский Промстройниипроект

Взам. инв. № | Подпись и дата | Инв. № подл.

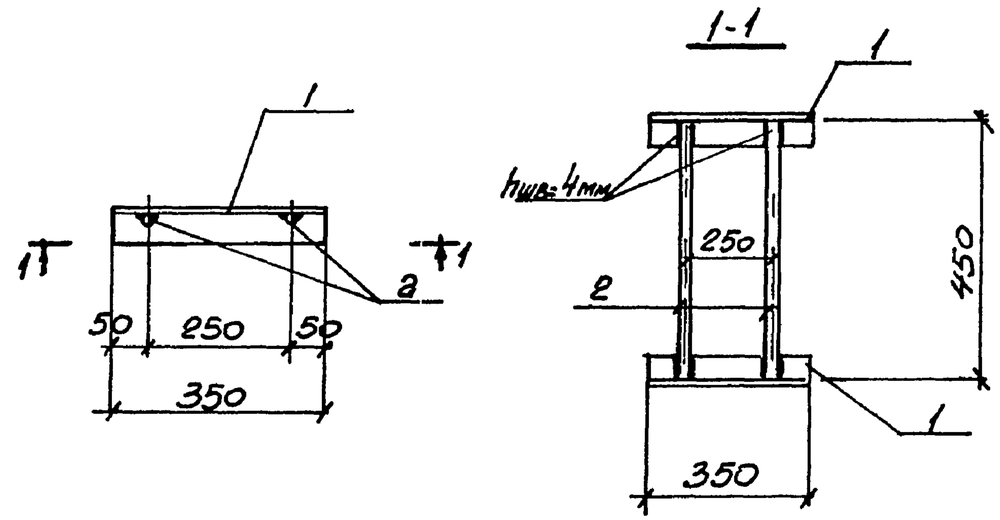

Формат	Зона	Поз.	Обозначение	Наименование	Кол.	Примечание
				Документация		
			708-55.90-КЖИ-ТУ	Технические условия		
				Детали		
		1	708-55.90-КЖИ-НМ-11	L 50×5 ГОСТ 8509-86 ℓ=350	2	1,3 кг
		2	-01	ø10А-I ГОСТ 5781-82* ℓ=450	2	0,27 кг

Привязан:

Инв. №

Н. контр.	Арбинский		
Гл. спец.	Арбинский		
Зав. гр.	Подковский		
Вед. инж.	Розенцвейг		
Провер.	Розенцвейг		
Разраб.	Фомина		

708-55.90-КЖИ-НМ-11

Изделие закладное НМ-11

Стадия	Масса	Масштаб
Р	3,1 кг	
Лист	Листов	

Харьковский Промстройниипроект

Взам. инв. № | Подпись и дата | Инв. № подл.

Альбом 4

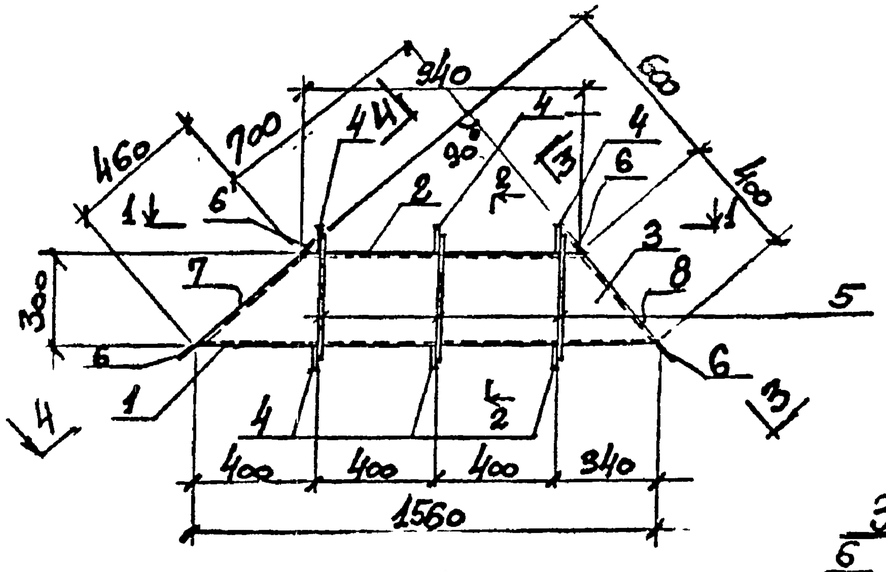

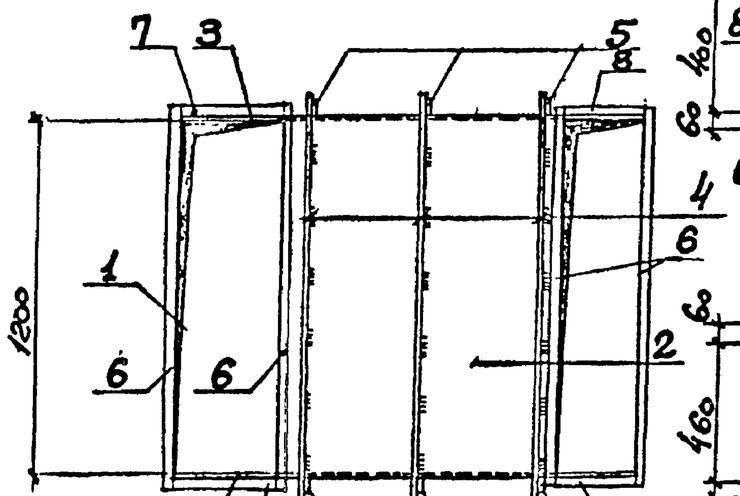

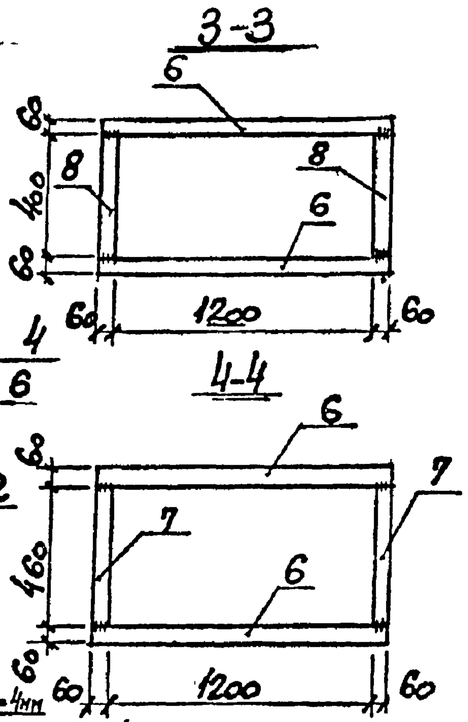

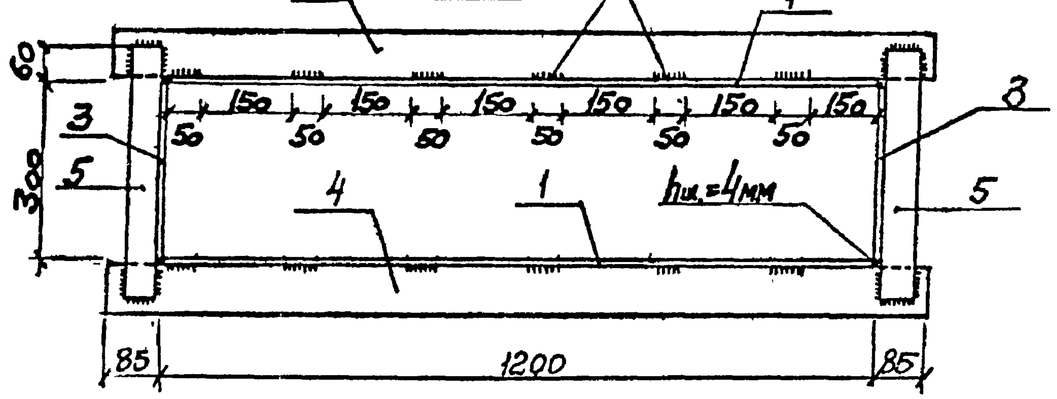

Формат	Зона	Позиция	Обозначение	Наименование	Кол.	Прим.
				Документация		
			708-55-90-КЖИ-ТУ	Технические условия		
				Детали		
		1	708-55-90-КЖИ-НМ-12	-1200×3 ГОСТ 19903-74* ℓ=1560	1	44,1
		2	—"—	-1200×3 -"- ℓ=940	1	26,6
		3	—"—	-300×3 -"- ℓ=1560	2	11,0
		4	—"—	-80×6 ГОСТ 103-76* ℓ=1370	6	5,2
		5	—"—	-60×6 -"- ℓ=420	6	1,2
		6	—"—	-60×6 -"- ℓ=1320	4	3,7
		7	—"—	-60×6 -"- ℓ=460	2	1,3
		8	—"—	-60×6 -"- ℓ=400	2	1,1

Привязан:

Инв. №

Н. контр.	Дрибинский		
Гл. спец.	Дрибинский		
Зав. гр.	Иодковский		
Проверил	Рудштейн		
Разраб.	Митюшина		

708-55.90 - КЖИ-НМ-12

Изделие закладное НМ-12

Стадия	Масса	Масштаб
Р	150,7кг	
Лист	Листов	

Харьковский Промстройниипроект

Инв. N подл. | Подпись и дата | Взам. инв. N