ТИПОВОЙ ПРОЕКТ
708-55.90

МЕХАНИЗИРОВАННЫЙ ПУНКТ ПРИЕМА ЗАПОЛНИТЕЛЕЙ С ГОДОВЫМ ГРУЗООБОРОТОМ 300 ТЫС. КУБ.М

АЛЬБОМ 3

КЖ Конструкции железобетонные

24754-03

Отпускная цена
на момент реализации -
указана в счет-накладной

ТИПОВОЙ ПРОЕКТ
708 – 55.90
МЕХАНИЗИРОВАННЫЙ ПУНКТ ПРИЕМА ЗАПОЛНИТЕЛЕЙ С ГОДОВЫМ ГРУЗООБОРОТОМ 300 ТЫС. КУБ.М

АЛЬБОМ 3

ПЕРЕЧЕНЬ АЛЬБОМОВ

АЛЬБОМ 1	ПЗ	ПОЯСНИТЕЛЬНАЯ ЗАПИСКА
	ТХ	ТЕХНОЛОГИЯ ПРОИЗВОДСТВА
	ТХ.Н	ОБЩИЕ ВИДЫ НЕТИПОВЫХ ТЕХНОЛОГИЧЕСКИХ КОНСТРУКЦИЙ
АЛЬБОМ 2	АР	АРХИТЕКТУРНЫЕ РЕШЕНИЯ
	КМ	КОНСТРУКЦИИ МЕТАЛЛИЧЕСКИЕ
АЛЬБОМ 3	КЖ	КОНСТРУКЦИИ ЖЕЛЕЗОБЕТОННЫЕ
АЛЬБОМ 4	КЖИ	СТРОИТЕЛЬНЫЕ ИЗДЕЛИЯ
АЛЬБОМ 5	ОВ	ОТОПЛЕНИЕ И ВЕНТИЛЯЦИЯ
	ВК	ВОДОПРОВОД И КАНАЛИЗАЦИЯ
АЛЬБОМ 6	ЭМ	ЭЛЕКТРООБОРУДОВАНИЕ СИЛОВОЕ
	ЭО	ЭЛЕКТРООСВЕЩЕНИЕ
АЛЬБОМ 7		ЗАДАНИЕ ЗАВОДУ–ИЗГОТОВИТЕЛЮ НА КОМПЛЕКТНЫЕ ЭЛЕКТРОТЕХНИЧЕСКИЕ УСТРОЙСТВА
АЛЬБОМ 8	СО	СПЕЦИФИКАЦИИ ОБОРУДОВАНИЯ
АЛЬБОМ 9	ВМ	ВЕДОМОСТИ ПОТРЕБНОСТИ В МАТЕРИАЛАХ
АЛЬБОМ 10	С	СМЕТЫ

РАЗРАБОТАН ИНСТИТУТАМИ:

ПРОМТРАНСНИИПРОЕКТ (ведущий)

Главный инженер института — В. И. Поляков

Главный инженер проекта — Н. Н. Кузнецов

ХАРЬКОВСКИЙ ПРОМСТРОЙНИИПРОЕКТ

Главный инженер института — Н. Ф. Довгий

Главный инженер проекта — А. П. Школьный

ЧЕЛЯБИНСКОЕ ОТДЕЛЕНИЕ ВНИПИ „ТЯЖПРОМЭЛЕКТРОПРОЕКТ"

Главный инженер института — В. В. Голиков

Главный инженер проекта

УТВЕРЖДЕН ГОССТРОЕМ СССР

Протокол от 13 сентября 1988 г. № 31

ВВЕДЕН В ДЕЙСТВИЕ

ПРОМТРАНСНИИПРОЕКТОМ

Приказ от 15 января 1991 г. № 7

Альбом 3

Ведомость чертежей основного комплекта КЖ

Лист	Наименование	Примеч.
1	Общие данные	
2	Общие данные (продолжение)	
3	Схема расположения конструкций нулевого цикла	
4	Схема расположения конструкций нулевого	
	цикла. Разрезы 1-1...5-5	
5	План на отм. -3.450, -5400	
6	План на отм. -0.150	
7	Разрезы 1-1 2-2 3-3	
8	Разрезы 4-4 6-6	
9	Схемы расположения сборных	
	конструкций	
10	Фундаменты Ф01, Ф01-1	
11	Фундаменты Ф02, Ф04, Ф05	
12	Фундамент Ф03. Опалубка. Сечения 1-1–3-3	
13	Фундамент Ф03. Элемент плана N1	
14	Фундамент Ф03. Армирование.	
	Элемент плана N1. Сечения 1-1–5-5	
15	Спецификация фундаментов Ф01-1	
	Ф01 - Ф03. Ведомость деталей. Ведомость	
	расхода стали на элемент.	
16	Приямок ПРм-1. Опалубка	
17	Приямок ПРм-1 Армирование	
18	Приямок ПРм-1 Разрезы 4-4 – 9-9. Армирование	
19	Приямок ПРм-1 Спецификация арматуры.	
20	Подбункерный тоннель. Схемы располо-	
	жения нижних и верхних сеток днища.	
21	Подбункерный тоннель. Стена Ст.1	
	Армирование	
22	Подбункерный тоннель. Стена Ст.2	
	Армирование	
23	Подбункерный тоннель. Стена Ст.3, Ст.4	
	Армирование.	
24	Подбункерный тоннель Стена Ст.5	
	План на отм. -5.400. Армирование.	
25	Подбункерный тоннель. Разрезы 1-1, 2-2, 4-4	
	Армирование.	
26	Подбункерный тоннель. Разрез 3-3	
	Схема расположения поддерживающих	
	каркасов. Армирование.	
27	Подбункерный тоннель. Разрезы	
	5-5, 9-9, 10-10. Армирование.	
28	Подбункерный тоннель. План на отм.-3.450	
	Армирование.	
29	Подбункерный тоннель. Спецификация.	
30	Подбункерный тоннель. Спецификация.	
31	Подбункерный тоннель. Ведомость	
	деталей. Ведомость расхода стали	
	на элемент.	
32	Плита перекрытия на отм. -0.500	
33	Плита перекрытия на отм. -0.280	
34	Плита перекрытия на отм. -0.180	
	Разрезы 1-1–6-6.	
35	Плиты перекрытия на отм. -0.280, -0.500	
	Спецификация.	
36	Схема гидроизоляции подземных	
	конструкций	
37	Узлы гидроизоляции 1...5	
38	Узлы гидроизоляции 6,7. Спецификации.	
	Общие указания.	

Ведомость спецификаций к основному комплекту КЖ

Лист	Наименование	Примеч.
4	Спецификация к схеме расположения	
	конструкций	
9	Спецификация к схемам расположения	
	элементов покрытий и перекрытий	

Проектная документация разработана в соответствии с действующими нормами, правилами, инструкциями и государственными стандартами, а также предусматривает мероприятия по безопасности эксплуатации зданий (сооружений) с пожароопасным и взрывоопасным характером производства.

Главный инженер проекта /Школьный А.П./

Согласовано: Группа АР Берлин; Группа КМ Межиборский; Группа ОВ Суповцев

Группа ВК Кацышина

Инв. N подл. | Подпись и дата | Взам. инв. N

Привязан:

Инв. №

ГИП	Школьный		
Нач. отд.	Марков		11.90
Нор. кон.	Дрибинский		
Гл. спец.	Дрибинский		
Зав. тр.	Юдковский		XI.90
Вед. инж.	Розенцвейг		
Провер.	Розенцвейг		
Разраб.	Фомина		

708-55.90 КЖ

Склад заполнителей бетона вместимостью 9 тыс. куб.м. для территории с высоким уровнем грунтовых вод с автоматизированной системой управления и кранцер-краном

Механизированный пункт приема заполнителей с годовым грузооборотом 300 тыс. куб.м

Стадия	Лист	Листов
Р	1	

Общие данные

Харьковский Промстройниипроект

24754-03 3

Альбом 3

Ведомость ссылочных и прилагаемых документов

Обозначение	Наименование	Примеч.
	Ссылочные документы	
1 141-1 вып 63	Панели перекрытий железобетонные многопустотные. Предварительно напряженные панели с круглыми пустотами длиной 508 и 478см шириной 149, 119, 89 см.	
1.423-1-3/88 вып. 1	Колонны железобетонные прямоугольного сечения для одноэтажных производственных зданий высотой до 9,6 м без мостовых опорных кранов.	
1.020-1/83 вып. 1-1	Фундаменты сборные железобетонные для колонн сечением 300×300 и 400×400	
3.900.1-12 вып. 1	Изделия железобетонные для лотков канализации	
3.006.1-2.87 вып. 2.	Сборные железобетонные каналы и тоннели из лотковых элементов.	
1.494-24 вып. 1.	Стаканы для крепления крышных вентиляторов, дефлекторов и зонтов.	
1.400-15 вып. 0,1	Унифицированные закладные изделия железобетонных конструкций для крепления технологических коммуникаций и устройств.	
ГОСТ 23279-85	Сетки арматурные сварные для железобетонных конструкций и изделий.	
ГОСТ 24379.0-80 24379.1-80	Болты фундаментные Общие технические условия Конструкция и размеры.	
	Прилагаемые документы	
708-55.90 КЖ ВМ	Ведомость потребности в материалах	

Общие указания

1. Проект разработан для строительства в следующих природных условиях:
   а). Сейсмичность района не выше 6 баллов;
   б). Территория без подработок горными выработками;
   в). Расчетная зимняя температура воздуха не ниже минус 30°С;
   г). Ветровое давление для I-го ветрового района -0,23 кПа (23 кгс/м²);
   д). Снеговая нагрузка для III-го снегового района 1 кПа (100 кгс/м²);
   е). Расчетный уровень грунтовых вод принят на отметке -1,0м.

   По химическому составу грунтовые воды не агрессивны по отношению к бетону нормальной плотности на портландцементе.
2. Нагрузки от оборудования указаны на расчетных схемах в проекте. На перекрытие электрощитовой на отметке 4.200 принята временная нормативная нагрузка P=4 кПа (400 кгс/м²) Нормативная временная вертикальная нагрузка от подвижного состава железных дорог на один путь принята в виде нагрузки СК. Класс нагрузки К=14. Нормативная временная вертикальная нагрузка на поверхности земли у сооружения - 10 кПа (1000 кгс/м²).
3. Сыпучие материалы, разгружаемые в приемном пункте, приняты со следующими характеристиками:
   плотность $\gamma_н$ = 1600 кгс/м³;
   угол естественного откоса $\varphi^н$ = 40°;
   Нормативная нагрузка от сыпучего, зависающего на решетках бункеров, принята 10 кПа (1000 кгс/м²).
4. Класс ответственности сооружения в соответствии со СНиП 2.01.07-85 принят III.
5. Основанием фундаментов приняты непучинистые непросадочные грунты с условными нормативными характеристиками:
   плотность $\gamma_н$ = 1800 кгс/м³;
   угол внутреннего трения $\varphi^н$ = 28°;
   удельное сцепление $C^н$ = 2кПа (0,02 кгс/м²);
   модуль деформации E = 14,7 мПа (147 кгс/см²);
6. Осушение котлована рекомендуется производить при помощи методов, исключающих нарушение естественной структуры грунтов основания согласно проекта производства работ. Водопонижение производить до полного выполнения подбункерного тоннеля с набетонкой по днищу.
7. Проект водопонижения разрабатывается специализированной проектной организацией.
8. В проекте принята оклеечная гидроизоляция из двух слоев гидроизола на горячей битумной мастике.
9. Под всеми монолитными железобетонными конструкциями выполнить бетонную подготовку толщиной 100 мм из бетона класса В3,5. Размеры подготовки в плане принимать в каждом направлении на 100 мм больше, чем размеры подошвы конструкции.
10. Обратную засыпку пазух котлованов производить местными грунтами равномерно со всех сторон фундаментов и подбункерного тоннеля с послойным уплотнением в соответствии с указаниями СНиП 3.02.01-87 „Земляные сооружения, основания и фундаменты." Обратную засыпку пазух котлованов между рядами „В"-„Г" вдоль осей „1" и „4" производить после выполнения перекрытий на отметке -0.500 и -0.280.
11. Под фундаментами помещения лебедок и площадкой циклонов необходимо выполнить грунтовые подушки из песчаного грунта путем послойного уплотнения до объемного веса скелета $\gamma_{ск}$ = 1,65 т/м³.
    Устройство подушек производить в соответствии с требованиями СНиП 3.02.01-87 по проекту производства работ.
12. Классы бетона и характеристики сталей для железобетонных и бетонных конструкций приведены на листах проекта или указаны в соответствующих листах типовых серий.
13. Строительные работы должны выполняться в соответствии с действующими правилами производства и приемки работ.
14. Проект разработан без учета требований на производство работ в зимнее время. При выполнении работ в зимнее время должны соблюдаться специальные требования по каждому виду работ.
15. Все закладные и соединительные изделия защищаются от коррозии лакокрасочным покрытием: эмаль ПФ-115 или ПФ-133 в два слоя по слою грунтовки ГФ-021
16. При производстве работ необходимо составление актов освидетельствования следующих видов скрытых работ:
    устройство подготовок;
    арматурные работы;
    установка анкерных болтов;
    установка закладных деталей;
    устройство гидроизоляции и деформационных швов;
    устройство обратных засыпок и грунтовых подушек.
17. Толщину защитного слоя бетона в фундаментах, приямке ПРм-1 и подбункерном тоннеле принять 35мм.

Взам. инв. № | Подпись и дата | Инв. № подл.

Привязан:

Инв. №

ГИП	Школьный		
Нач отд.	Марков		11.90
Нор кон.	Арибинский		
Гл. спец	Арибинский		
Зав. гр.	Подковский		11.90
Вед инж.	Розенцвейг		
Провер.	Розенцвейг		
Разраб.	Донин		

708-55.90 КЖ

Склад заполнителей бетона вместимостью 9 тыс. куб. м. для территорий с высоким уровнем грунтовых вод с автоматизированной системой управления и кран-балкой

Механизированный пункт приема заполнителей с годовым грузооборотом 300 тыс. куб. м

Стадия	Лист	Листов
Р	2	

Общие данные (продолжение)

Харьковский ПРОМСТРОЙНИИПРОЕКТ

Альбом 3

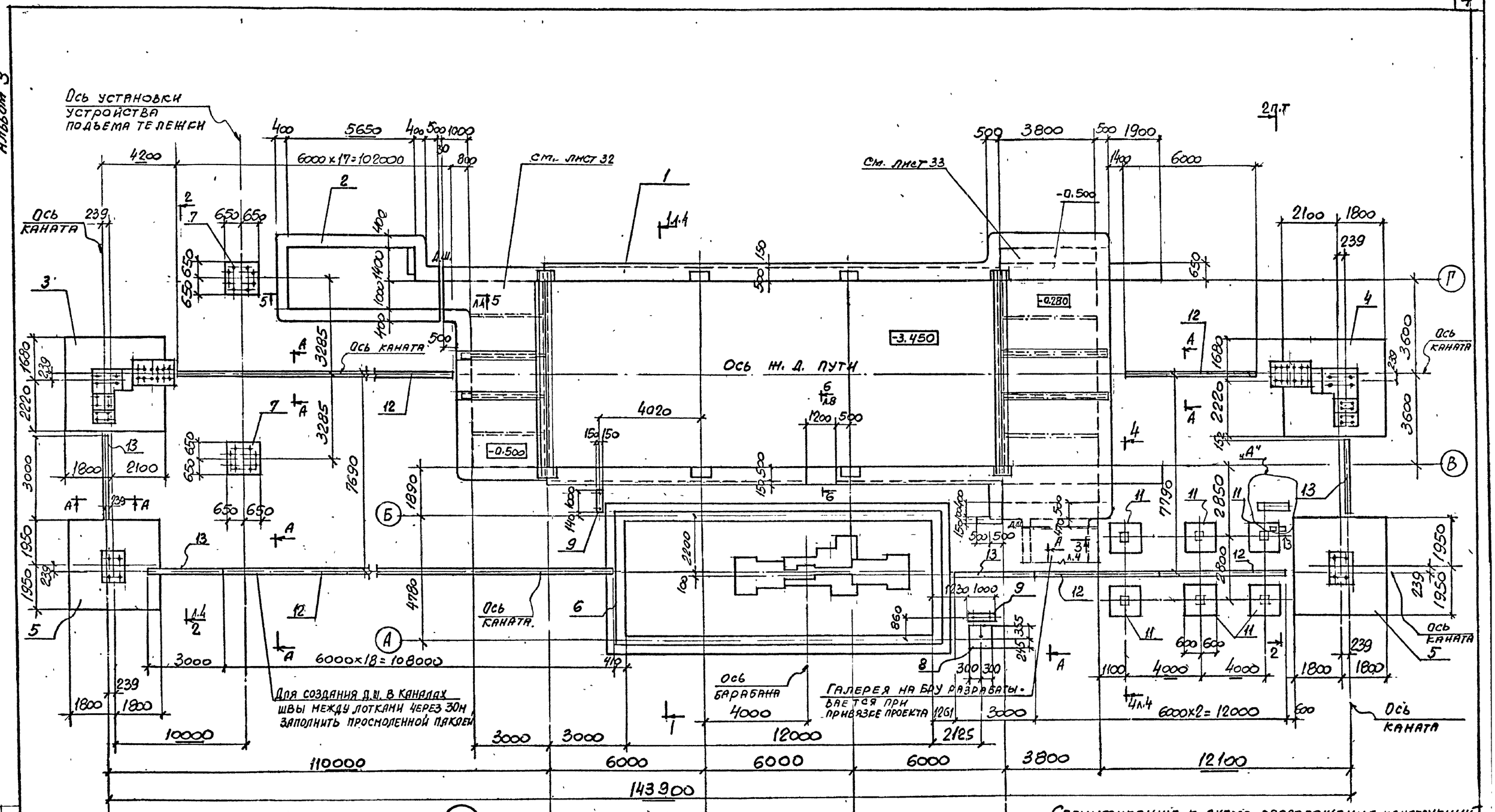

Спецификацию к схеме расположения конструкции смотрите на листе 4.

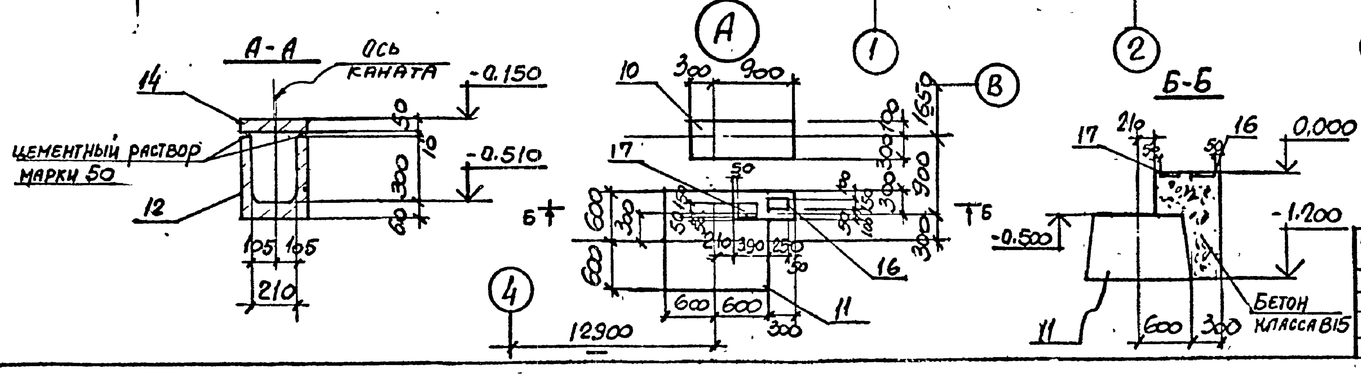

ГИП	Школьный		
Нач отд	Марков		
Нор кон	Дрибинский		
Гл спец	Дрибинский		
Зав гр	Подковский		
Вед инж	Розенцвейг		
Провер	Розенцвейг		
Разраб	Фомина		

Привязан:

Инв. №

708-55.90 КЖ

Склад заполнителей бетона вместимостью 9 тыс. куб м. для территории с высоким уровнем грунтовых вод с автоматизированной системой управления и кратцер-краном

Механизированный пункт приема заполнителей с годовым грузооборотом 300 тыс. куб м

Схема расположения конструкции нулевого цикла

Стадия	Лист	Листов
Р	3	

Харьковский ПРОМСТРОЙНИИПРОЕКТ

Инв. № подл. | Подпись и дата | Взам. инв. №

24754-03. 5

Альбом 3

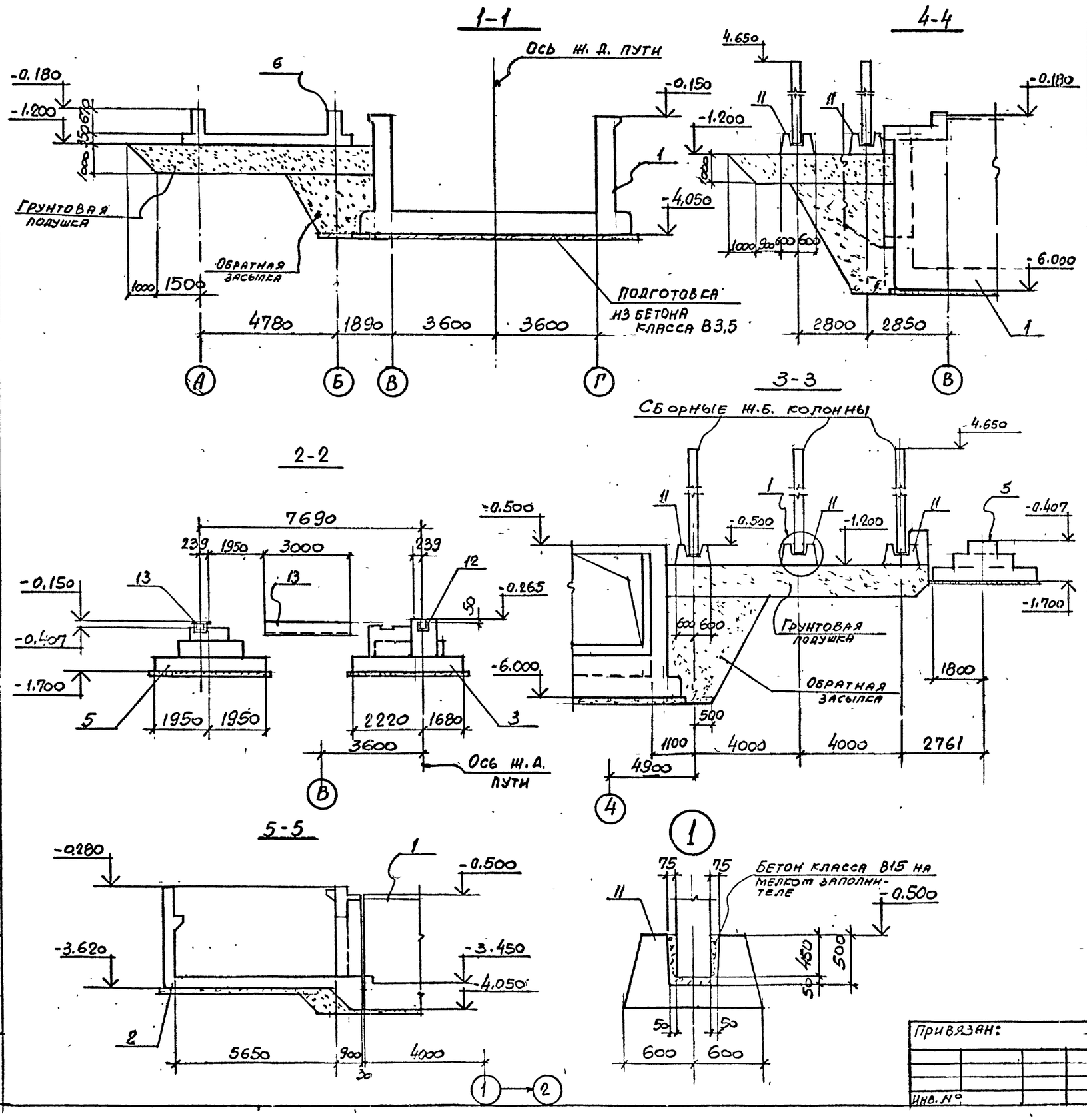

Спецификация к схеме расположения конструкций

Марка поз.	Обозначение	Наименование	Кол.	Масса ед. кг	Примечание
1	708-55.90 л.5	Подбункерный тоннель	1		
2	л.16	Приямок ПРт1	1		
3	л.10	Фундамент Ф01	1		
4	"	То же Ф01-1	1		
5	л.11	" Ф02	2		
6		" Ф03	1		
7		" Ф04	2		
8		" Ф05	1		
9		" Ф06	2		
10		" Ф07	1		
11	Серия 1.020-1/83 в.1-1	Фундамент 1Ф12,8-1	6		
12	3.900 1-12. в.1	Лоток Л0-1к	38	750	
13		То же Л0 а-2к	4	380	
14	Серия 3.900.1-12 в.1	Плита П0-к	320	30	
15	Серия 1.494-24 в.1	СБ4А-1	2	150	
		Изделие закладное			
16	Серия 1.400-15 в.1	МН119-1	1		
17	"	МН117-1	1		

1. Размеры котлована и грунты обратной засыпки определяются при привязке проекта в соответствии с проектом производства работ и местными условиями.
2. На разрезах 1-1...5-5 элементы гидроизоляции условно не показаны. Детали гидроизоляции смотрите на листах 37, 38.
3. Схему расположения поз. 15 смотрите на листе 6.

Привязан:

Инв. №

ГИП	Школьный		708-55.90 КЖ
Нач отд	Марков		Склад заполнителей бетона вместимостью 9 тыс куб м. для территорий с высоким уровнем грунтовых вод с автоматизированной системой управления и кратцер-краном
Нор кон.	Дрибинский		Механизированный пункт приема заполнителей с годовым грузооборотом 300 тыс. куб. м.
Гл. спец.	Дрибинский		Стадия: Р; Лист: 4; Листов:
Зав гр.	Иодковский	11.90	
Вед инж	Розенцвейг		Схема расположения конструкций нулевого цикла. Разрезы 1-1...5-5
Провер	Розенцвейг		Харьковский ПРОМСТРОЙНИИПРОЕКТ
Разраб.	Фомина		

Подпись и дата | Взам. инв №

24754-03 6

Альбом 3

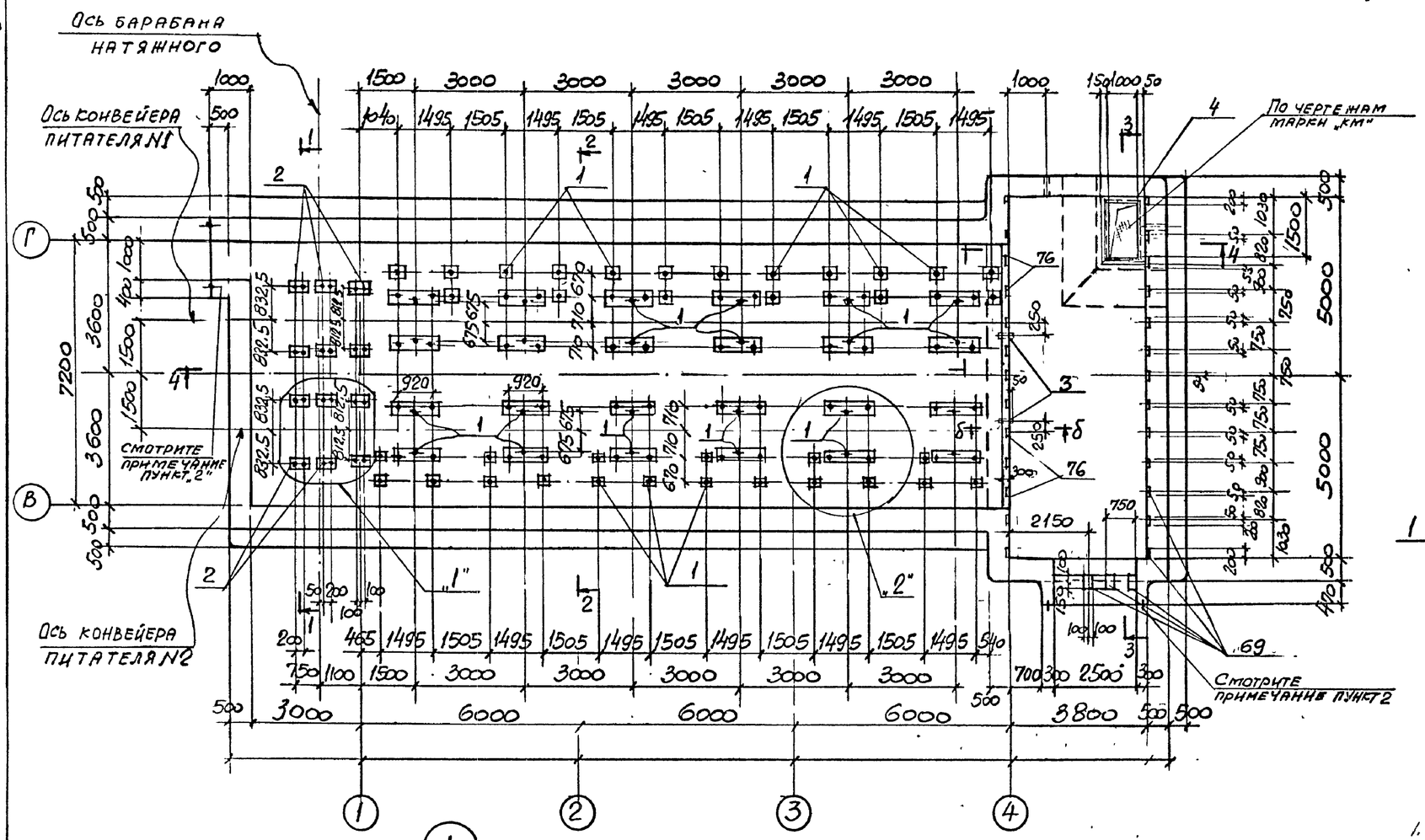

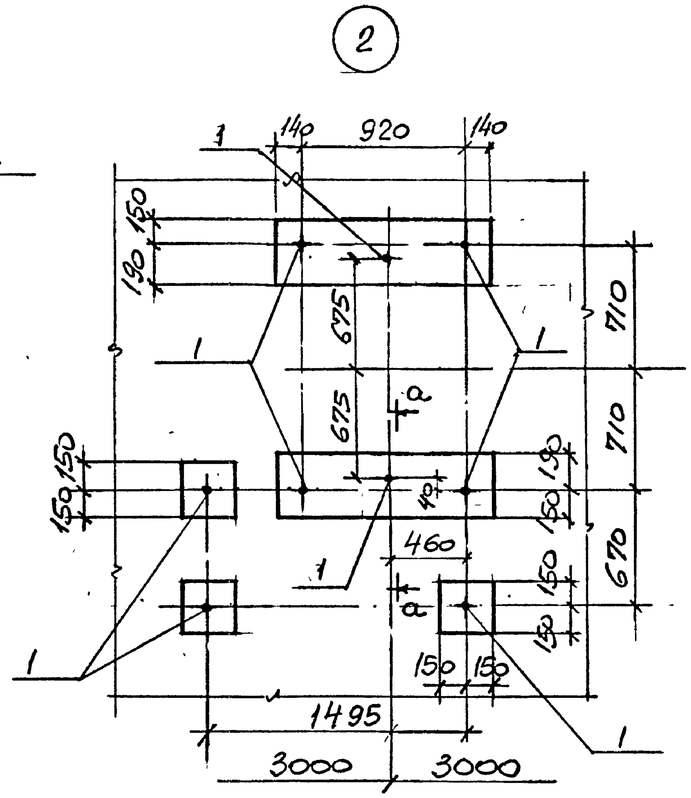

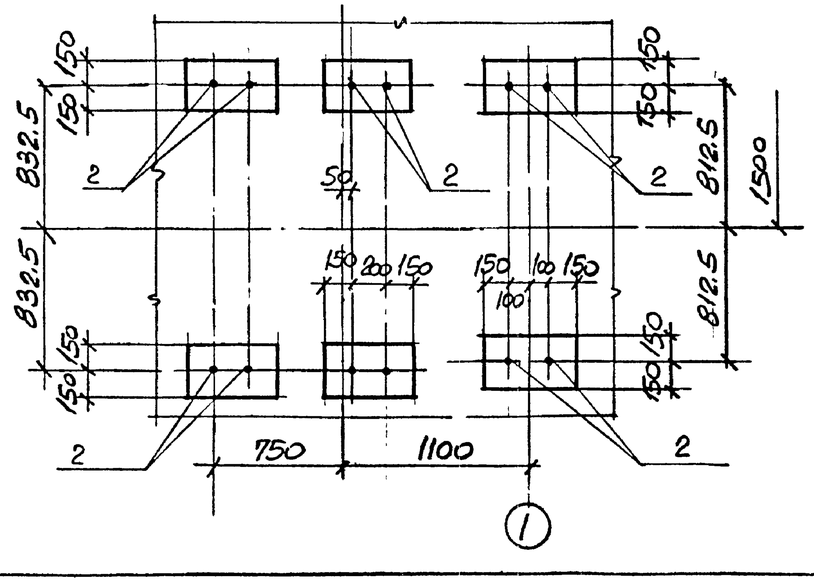

а-а

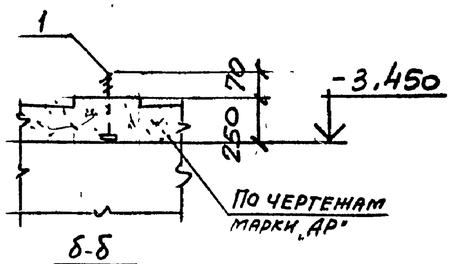

б-б

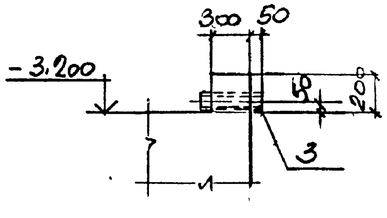

1. Спецификацию закладных изделий смотрите на листах 29, 30.
2. Установку компенсаторов выполнить по чертежам гидроизоляции на листах 36÷38.

ГИП	Школьный			708-55.90 КЖ			
Нач отд	Марков		11.90	Склад заполнителей бетона вместимостью 9 тыс куб м. Для территорий с высоким уровнем грунтовых вод с автоматизированной системой управления и кратцер-краном			
Нор кон	Дрибинский			Механизированный пункт приема заполнителей с годовым грузооборотом 300 тыс. куб м	Стадия	Лист	Листов
Гл спец.	Дрибинский				Р	5	
Зав гр.	Иодковский		11.90				
Вед инж	Розенцвейг			Подбункерный тоннель. Опалубка. План на отм. -3450, -5400	Харьковский ПРОМСТРОЙНИИПРОЕКТ		
Провер	Розенцвейг						
Разраб.	Фомина						

Привязан:

Инв. №

Инв. № подл. | Подпись и дата | Взам. инв. №

Альбом 3

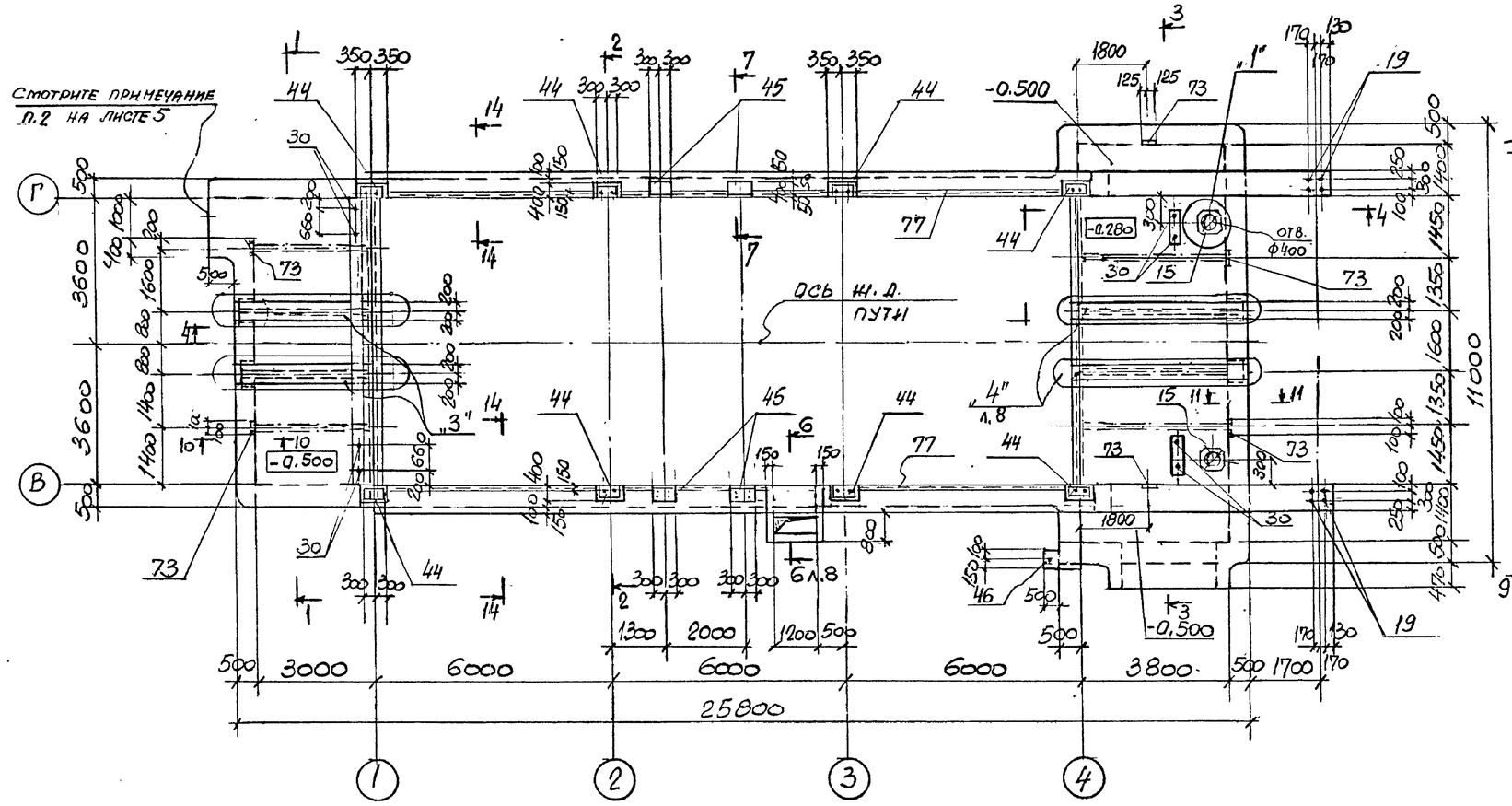

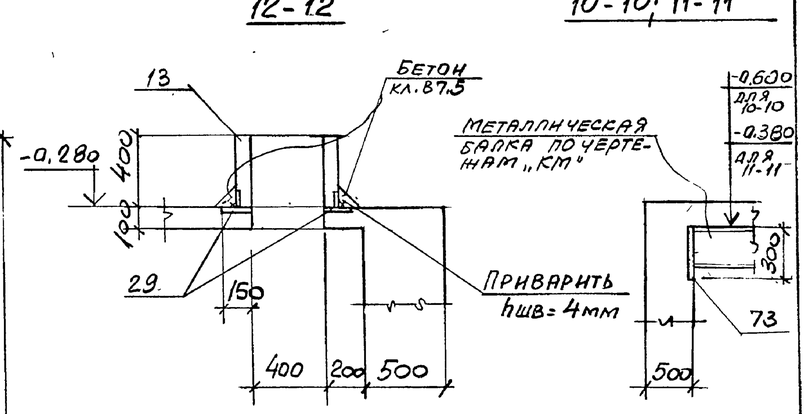

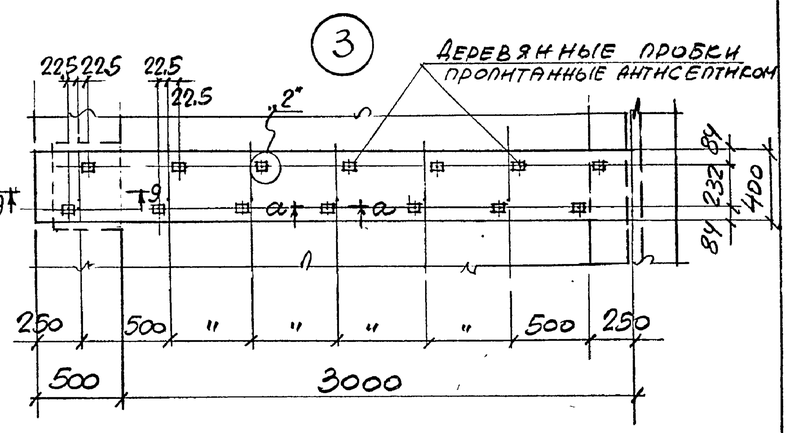

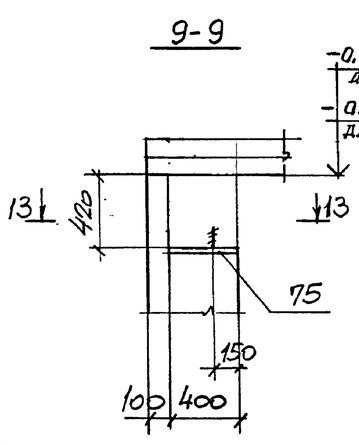

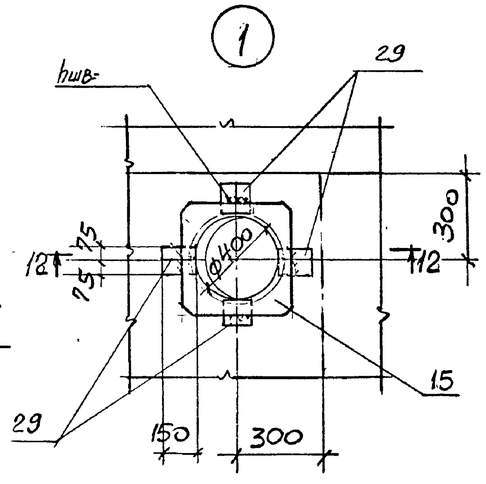

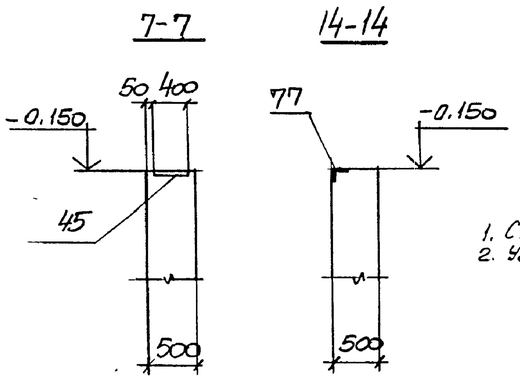

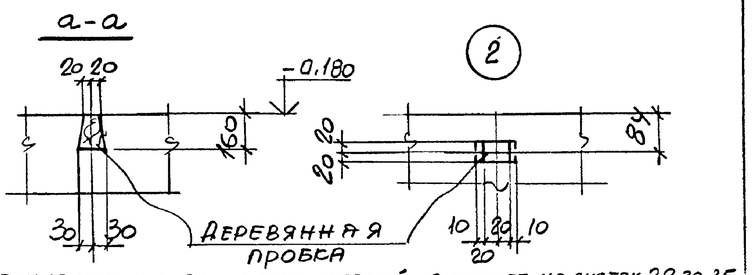

1. Спецификацию закладных изделий смотрите на листах 29,30,35
2. Узел „4" смотрите на листе 8

ГИП	Школьный		
Нач. отд.	Марков		11.90
Нор. кон.	Дрибинский		
Гл. спец.	Дрибинский		
Зав. гр.	Подковский		11.90
Вед. инж.	Розенцвейг		
Провер.	Розенцвейг		
Разраб.	Фомина		

Привязан:

Инв. №

708-55.90 КЖ

Склад заполнителей бетона вместимостью 9 тыс. куб. м. для территорий с высоким уровнем грунтовых вод с автоматизированной системой управления и кратцер-краном

Механизированный пункт приема заполнителей с годовым грузооборотом 300 тыс. куб. м.

Стадия	Лист	Листов
Р	6	

Подбункерный тоннель. Опалубка. План на отм. -0,150

Харьковский ПРОМСТРОЙНИИПРОЕКТ

Инв. № подл. | Подпись и дата | Взам. инв. №

24794-03 8

Альбом 3

1-1

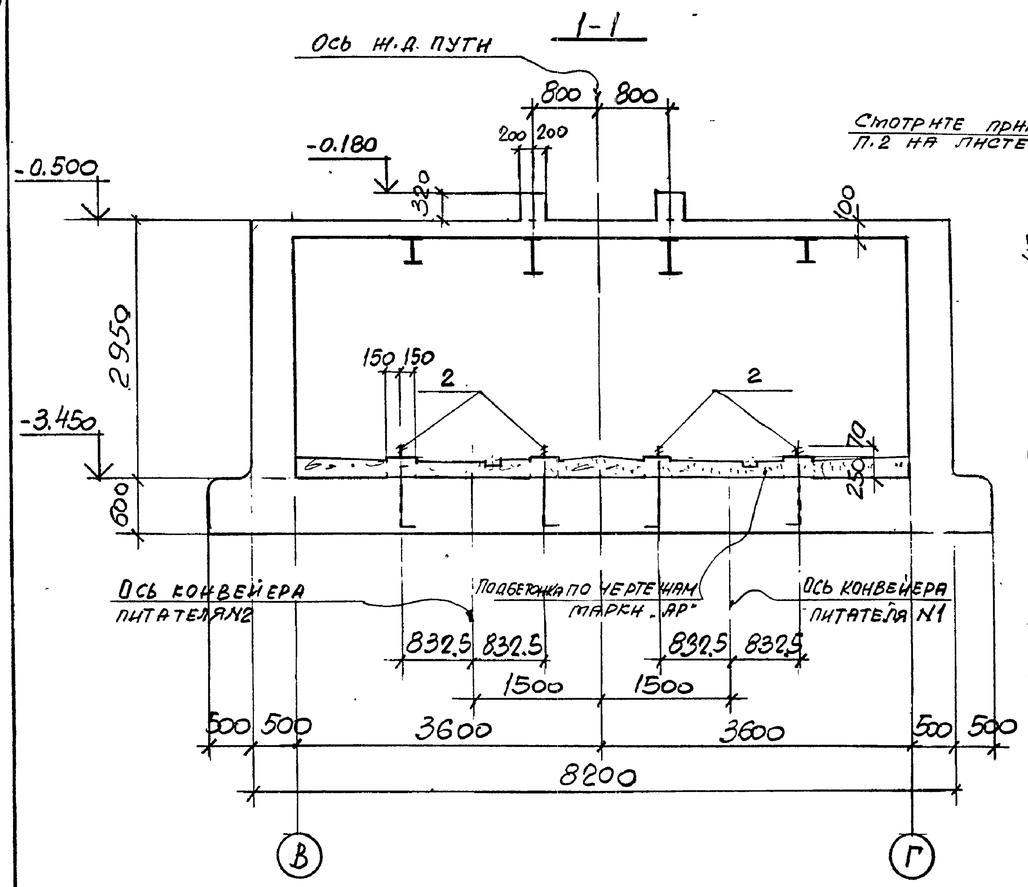

3-3

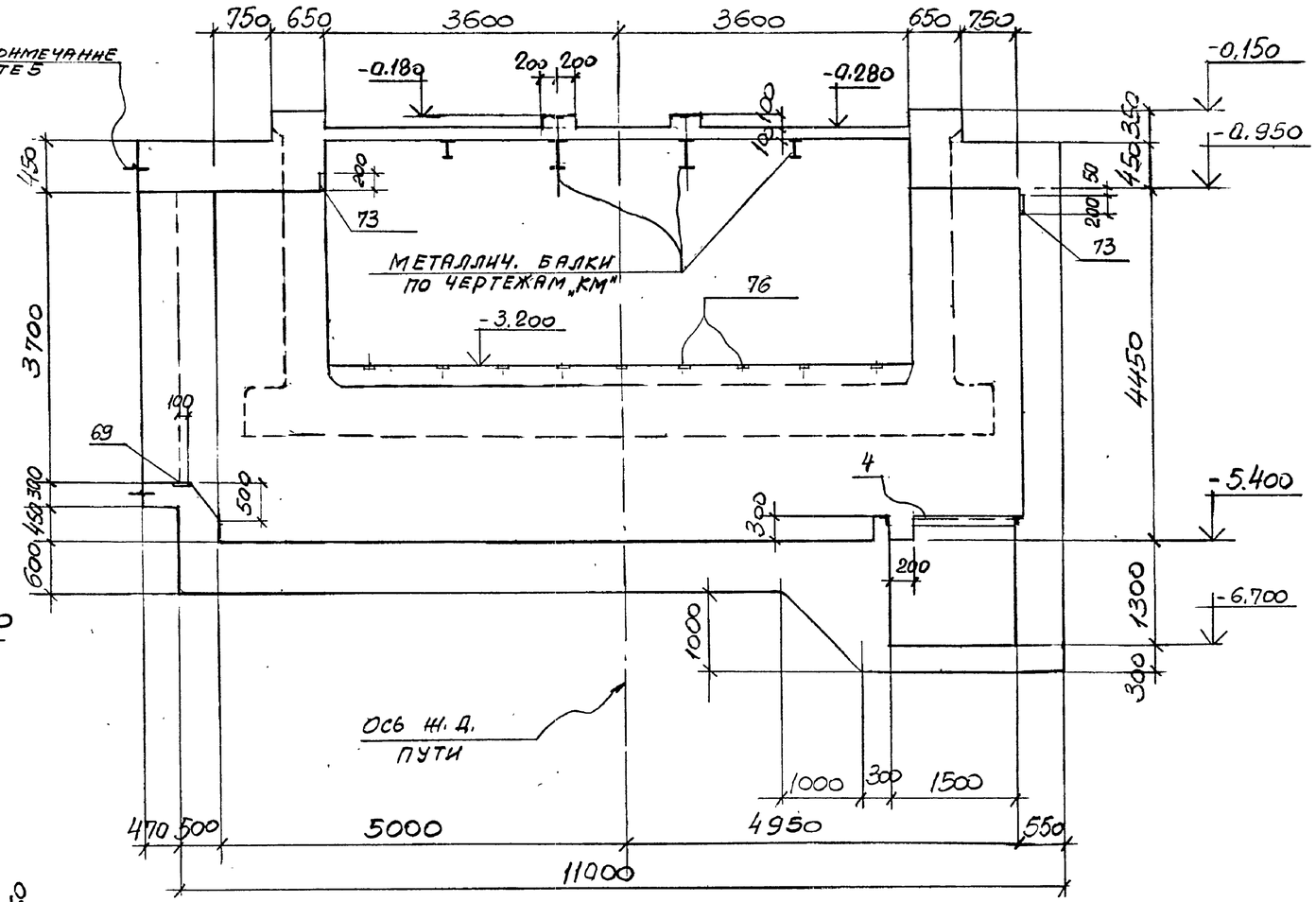

2-2

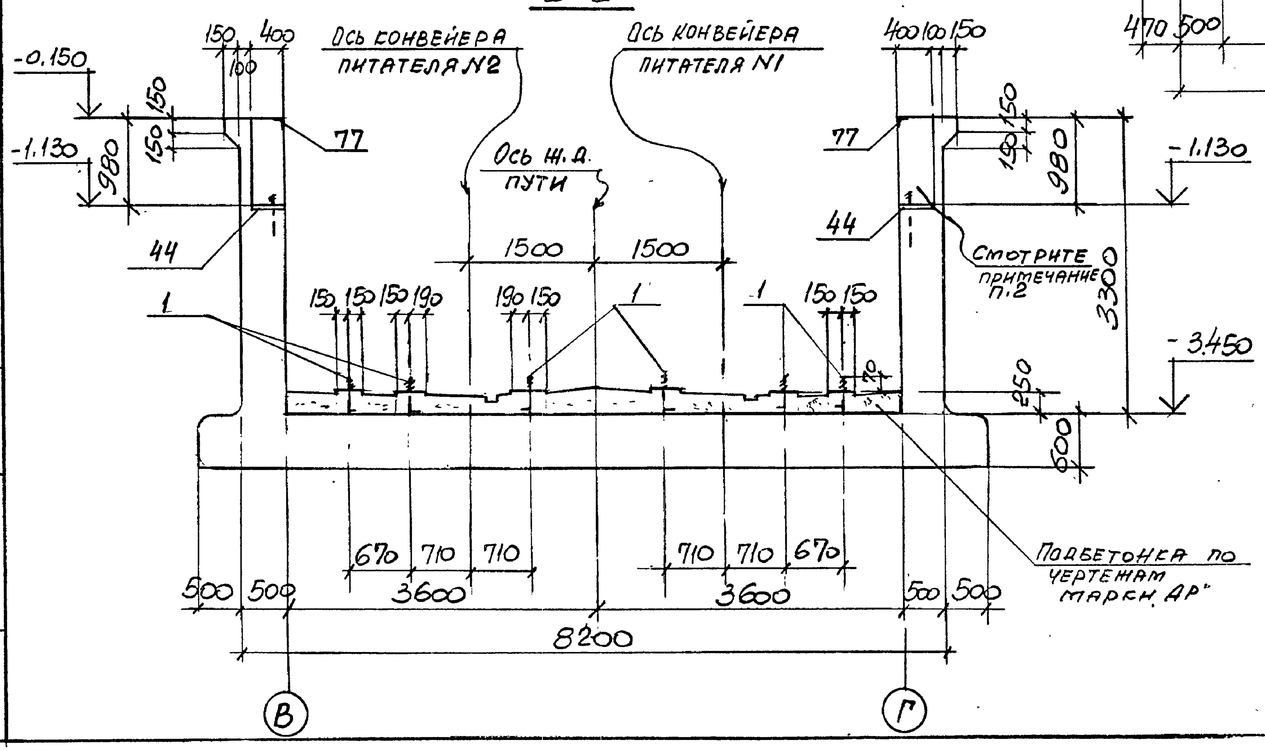

1. Спецификацию закладных элементов смотрите на листах 29, 30
2. После монтажа металлических балок, гнезда забетонировать бетоном класса В15 на мелком щебне.

Привязан:				708-55.90	КЖ
				Склад заполнителей бетона вместимостью 9 тыс. куб. м. для территорий с высоким уровнем грунтовых вод с автоматизированной системой управления и кратцер-краном	
Инв. №				Механизированный пункт приема заполнителей с годовым грузооборотом 300 тыс. куб. м.	Стадия: Р; Лист: 7; Листов:
				Подбункерный тоннель. Опалубка. Разрезы 1-1, 2-2, 3-3	Харьковский ПРОМСТРОЙНИИПРОЕКТ

Гип	Школьный		
Нач отд.	Марков		11.90
Нор. кон.	Дрибинский		
Гл. спец.	Дрибинский		
Зав. гр.	Иодковский		11.90
Вед. инж.	Розенцвейг		
Провер.	Розенцвейг		
Разраб.	Фомина		

Инв. № подл. | Подпись и дата | Взам. инв. №

Альбом 3

4-4

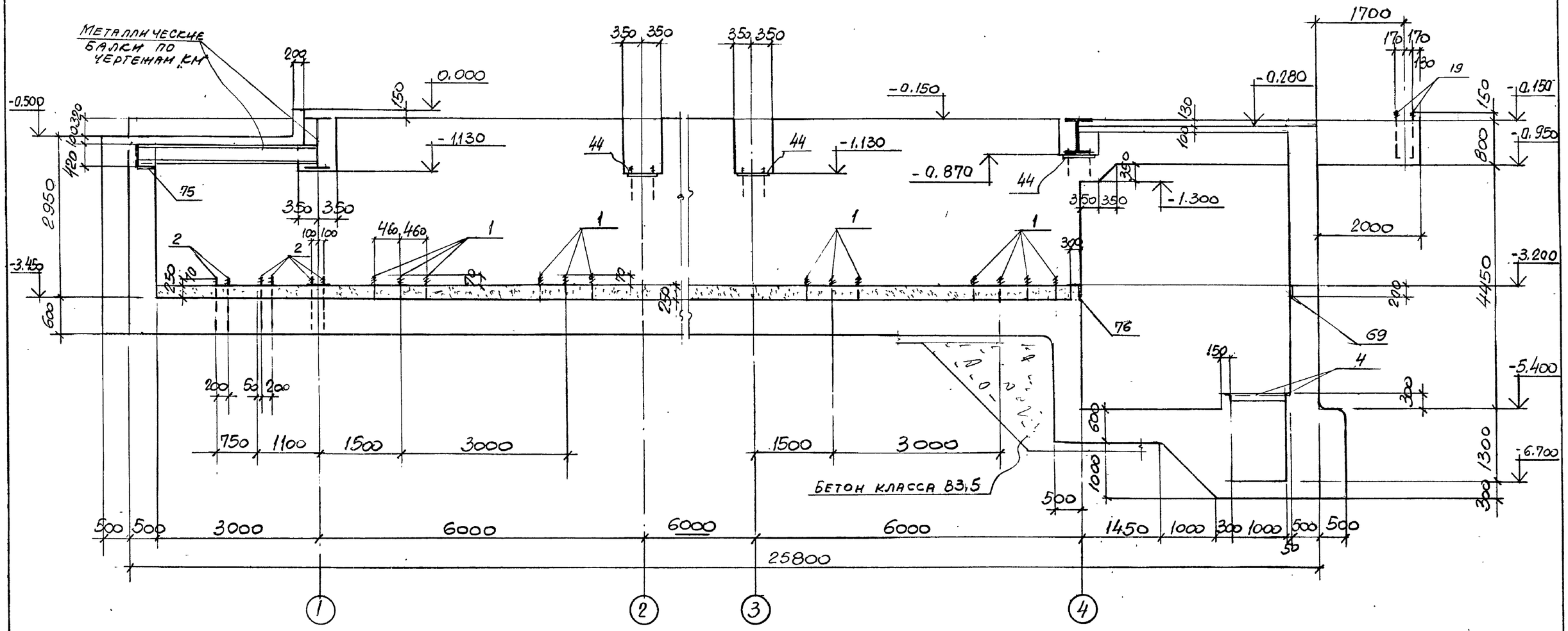

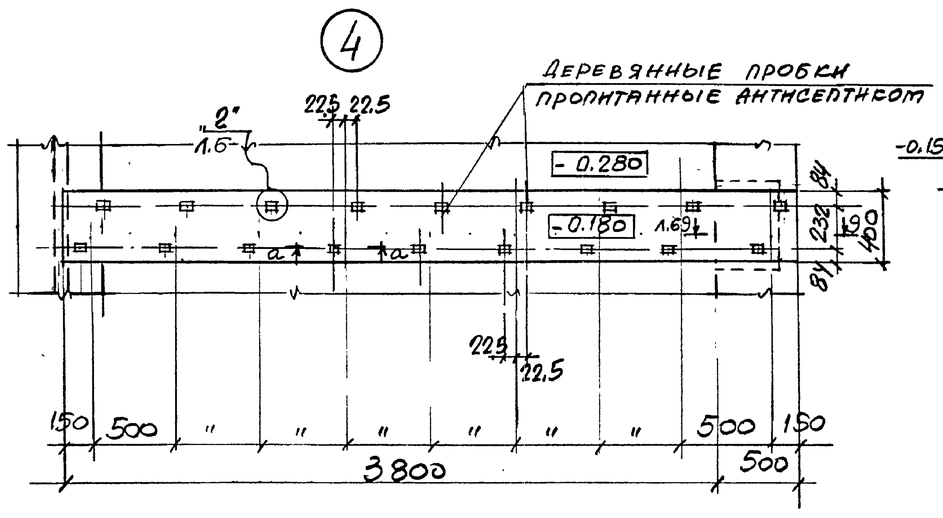

6-6

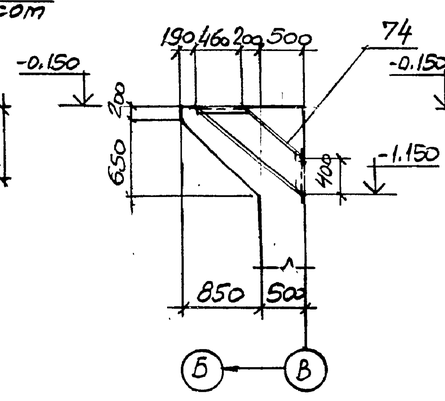

8-8

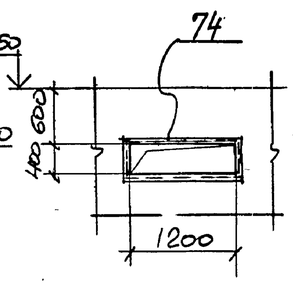

1. Деревянные пробки изготавливать из древесины хвойных пород (сосны, ели, пихты, лиственницы).
   Допускается изготовление пробок также из березы.
2. Спецификацию закладных изделий смотрите на листах 29, 30, 35
3. Узел „4" замаркирован на листе 6.

Привязан

Инв. №

				708-55.90 КЖ		
Гип	Школьный			Склад заполнителей бетона вместимостью 9 тыс. куб. м. для территорий с высоким уровнем грунтовых вод с автоматизированной системой управления и кратцер-краном		
Нач. отд.	Марков		11.90			
Нор. кон.	Дрибинский			Механизированный пункт приема заполнителей с годовым грузооборотом 300 тыс. куб. м.	Стадия	Лист	Листов
Гл спец.	Дрибинский				Р	8	
Зав. гр.	Иодковский		11.90				
Вед. инж.	Розенцвейг			Подбункерный тоннель. Опалубка. Разрезы 4-4, 6-6	Харьковский ПРОМСТРОЙНИИПРОЕКТ	
Провер.	Розенцвейг					
Разраб.	Фомина					

Инв. № подл. | Подпись и дата | Взам. инв. №

Схема расположения плит покрытия на отм. 7.920

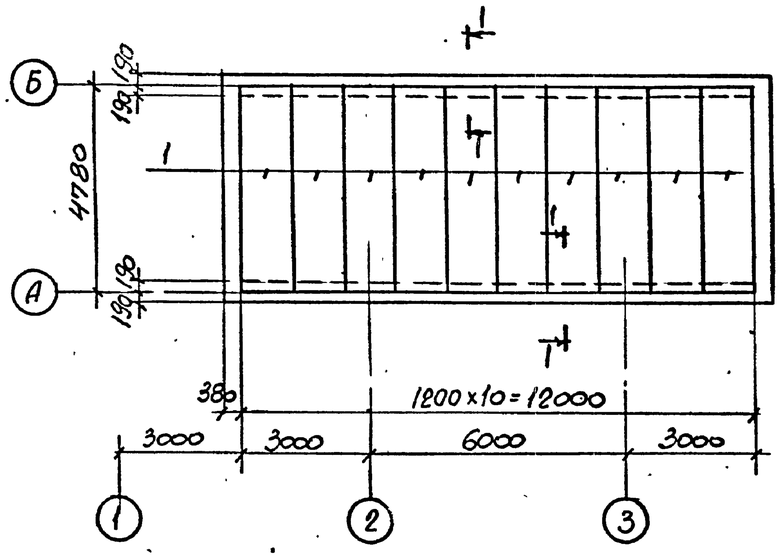

Схема расположения колонн под циклоны

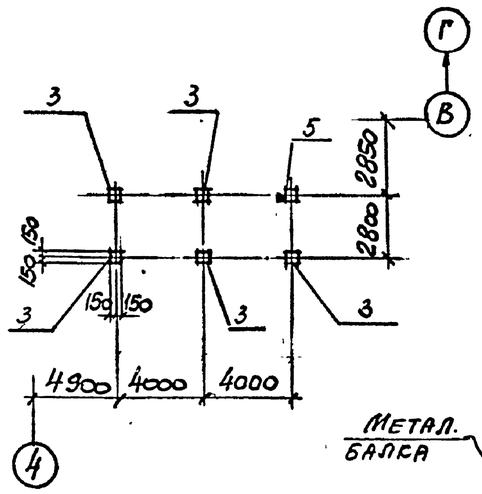

1-1

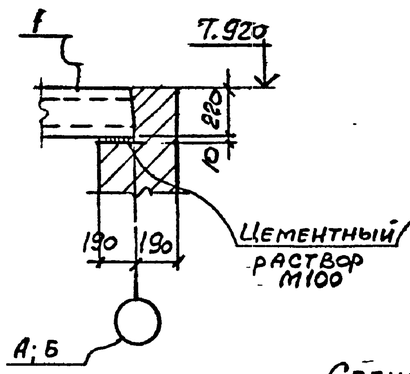

2-2

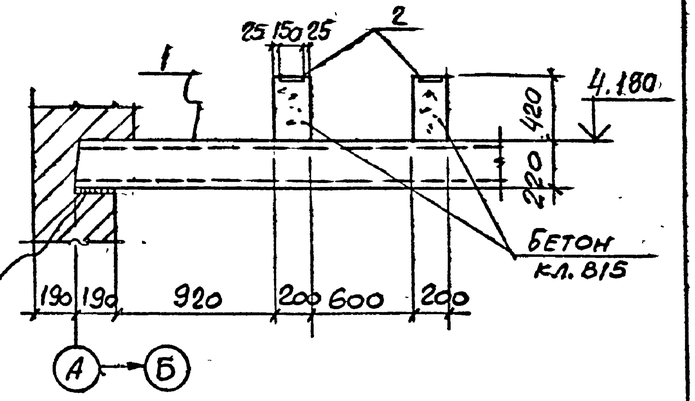

3-3

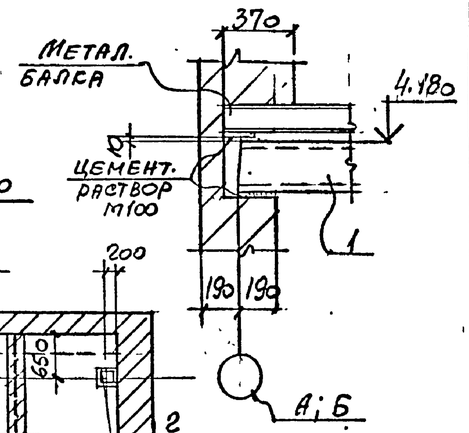

4-4

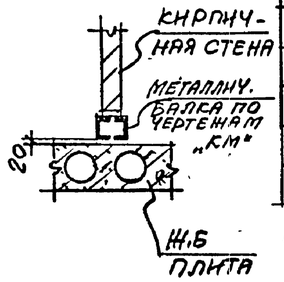

Схема расположения плит перекрытия на отм. 4.180

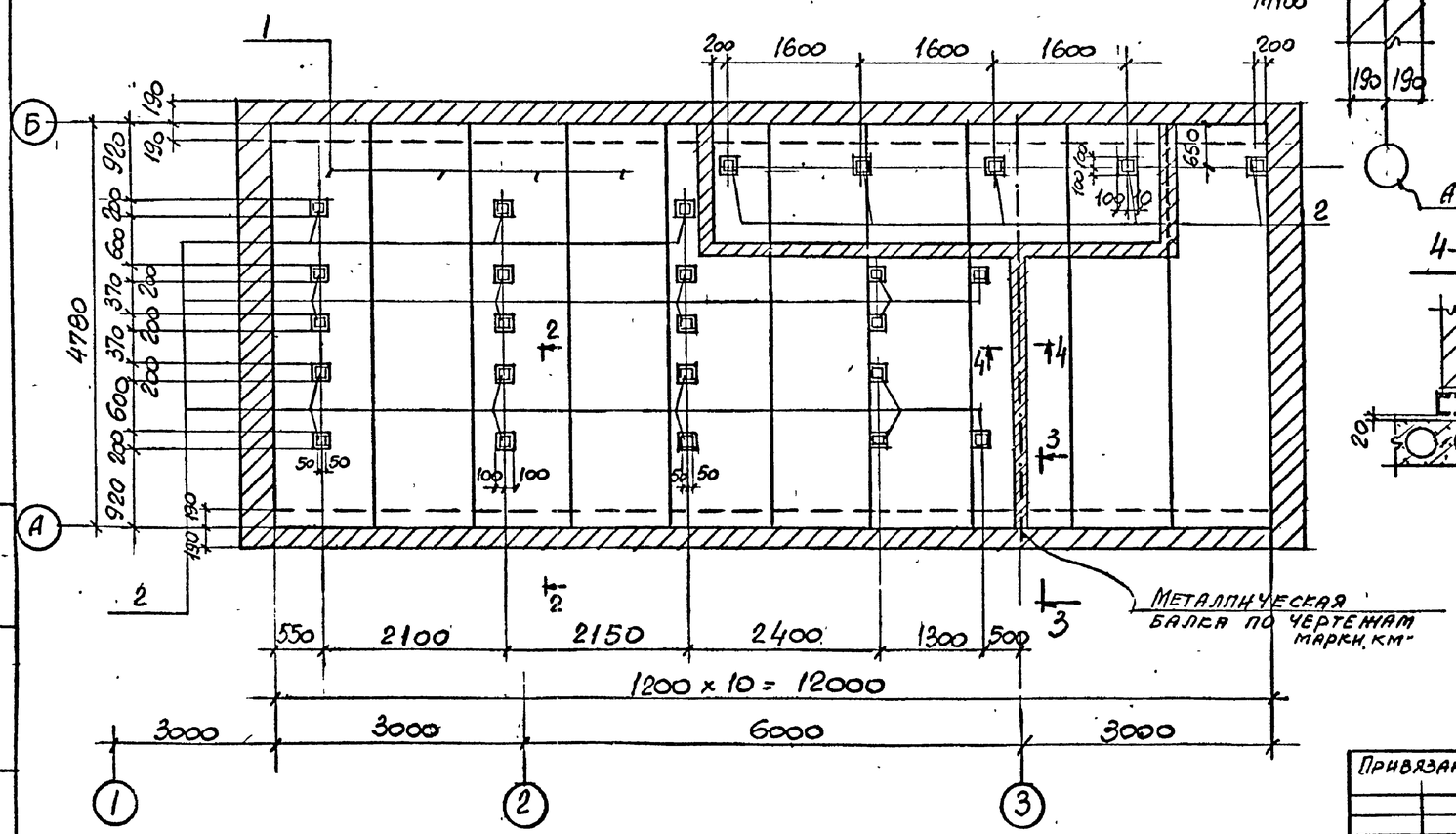

Спецификация к схемам расположения элементов покрытий и перекрытий

Марка поз.	Обозначение	Наименование	Кол.	Масса ед. кг	Примечание
		Схема расположения плит покрытия на отм. 7.920			
		Плиты покрытия			
1	1.141-1 вып. 63	ПК48.12.8АтVт-а	10	1700	
		Схема расположения плит перекрытия на отм. 4.180			
		Плиты перекрытия			
1	1.141-1. вып. 63	ПК48.12.8АтVт-а	10	1.700	
2	1.400-15 вып. 1	Изделие закладное МН105-1	26		
		Схема расположения колонн			
		Колонны			
5	708-55.90КЖИ	1К48-2М2-2	1	1300	
3	708-55.90КЖИ	1К48-2М2-1	5	1300	
		Схема расположения плит покрытия на отм. 2.400			
4	1.041-2 в.5	ПК27.15-6АIIIт	4	1300	

На перекрытии на отм. 4180 принята временная нормативная нагрузка 400 кг/м².

Привязан:

Инв. №

ГИП	Школьный		
Нач отд	Марков		11.90
Нор кон.	Дрибинский		
Гл. спец.	Дрибинский		
Зав гр	Нодковский		11.90
Вед инж	Розенцвейг		
Провер.	Розенцвейг		
Разраб	Фомина		
Рассчит	Розенцвейг		

708-55.90 КЖ

Склад заполнителей бетона вместимостью 9 тыс куб м. для территорий с высоким уровнем грунтовых вод с автоматизированной системой управления и кратцер-краном

Механизированный пункт приема заполнителей с годовым грузооборотом 300 тыс. куб. м.

Стадия	Лист	Листов
Р	9	

Схемы расположения сборных конструкций

Харьковский ПРОМСТРОЙНИИПРОЕКТ

Инв. № подл. | Подпись и дата | Взам. инв. №

Альбом 3

Ф01

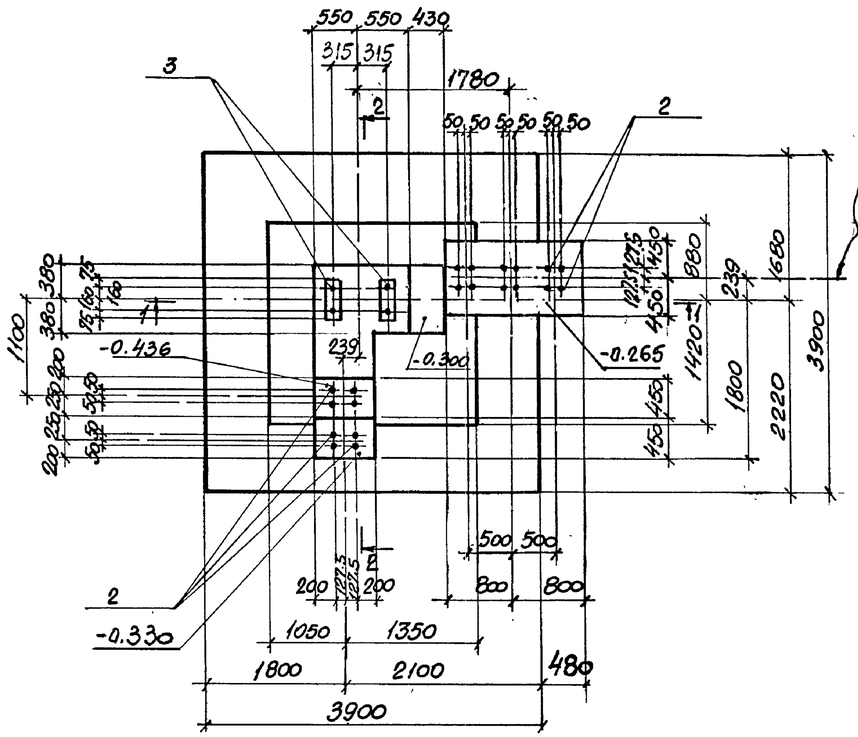

Ф01-1

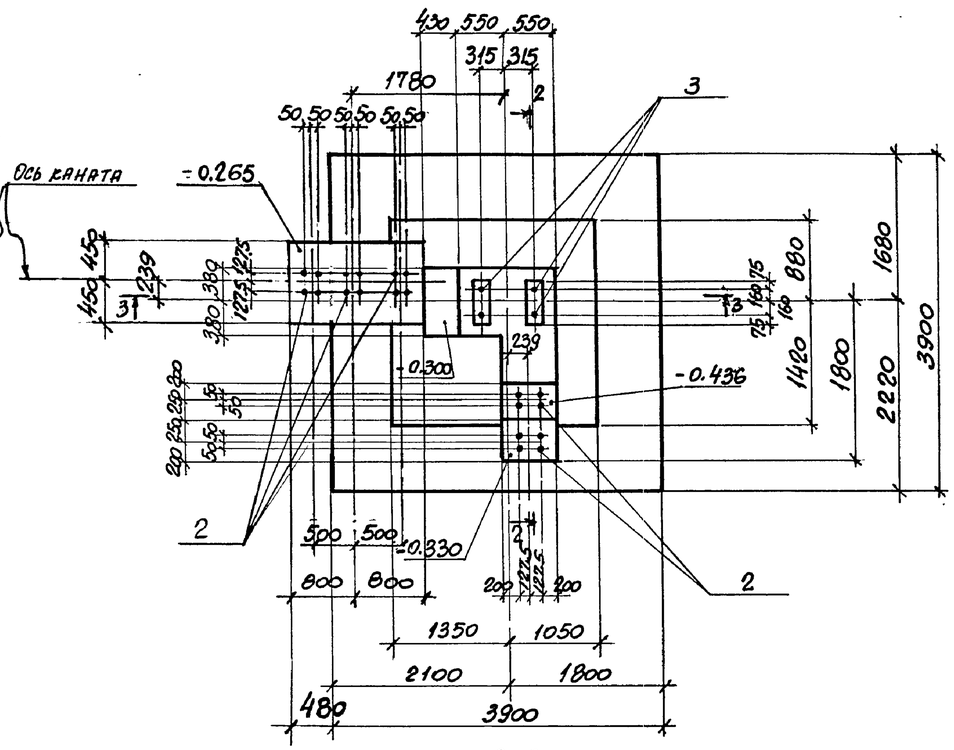

План раскладки сеток подошвы Ф01, Ф01-1

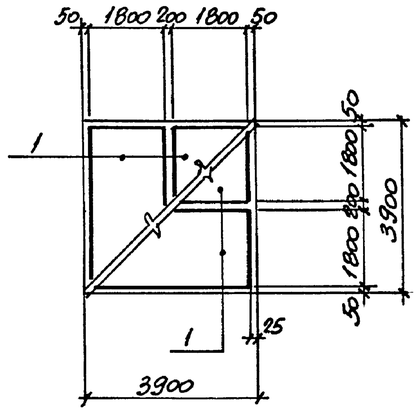

1-1

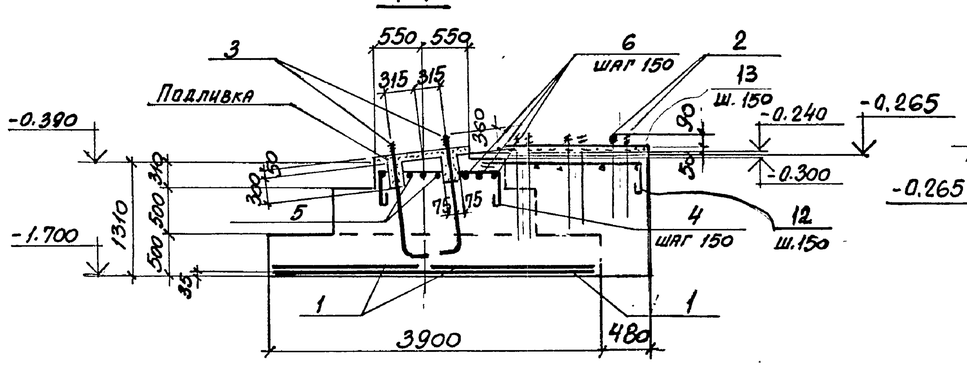

3-3

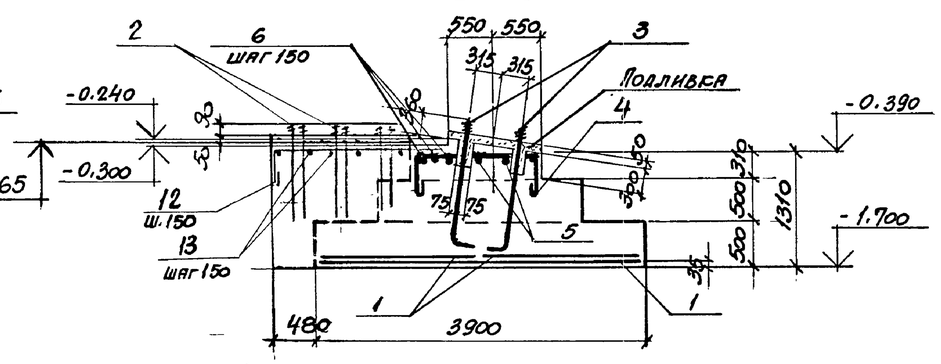

2-2

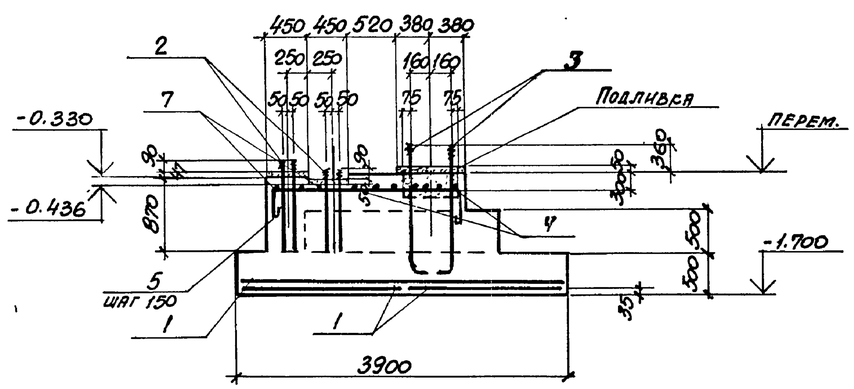

1. Маркировочный план фундаментов смотрите на листе 3.
2. В пределах шанцев верхнюю арматуру раздвинуть по месту.
3. Спецификацию арматуры и закладных изделий смотрите на листе 15
4. Подливка из цементно-песчаного раствора состава 1:1 с в/ц ≤ 0,5 марки 150 выполняется после выверки болтов по полученному оборудованию.
5. Расчетные схемы фундаментов смотрите на листе 13

Привязан:

Инв. №

Нач. отд.	Марков		11.90	708-55.90 КЖ
Нор. кон.	Дрибинский			Склад заполнителей бетона вместимостью 9 тыс. куб. м. для территорий с высоким уровнем грунтовых вод с автоматизированной системой управления и кратцер-краном
Гл. спец.	Дрибинский			Механизированный пункт приема заполнителей с годовым грузооборотом 300 тыс. куб. м. — Стадия: Р; Лист: 10; Листов:
Зав гр	Иодковский		11.90	
Вед. инж.	Розенцвейг			Фундаменты Ф01, Ф01-1 — Харьковский ПРОМСТРОЙНИИПРОЕКТ
Провер.	Розенцвейг			
Разраб.	Фомина			
Рассчит.	Розенцвейг			

Инв. № подл. | Подпись и дата | Взам. инв. №

Альбом 3

Ф02

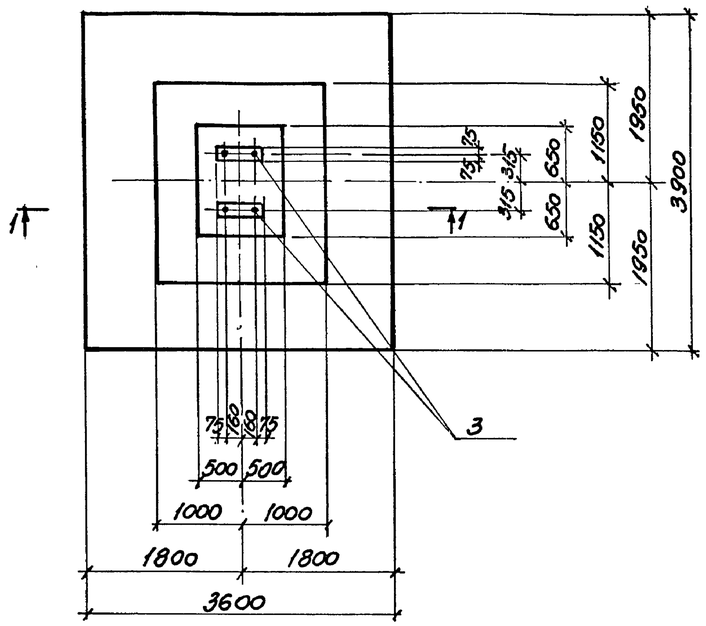

Ф04

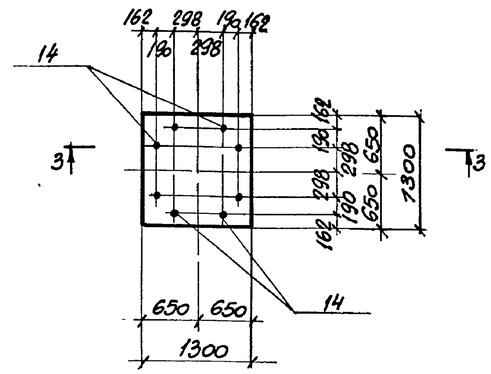

Ф06

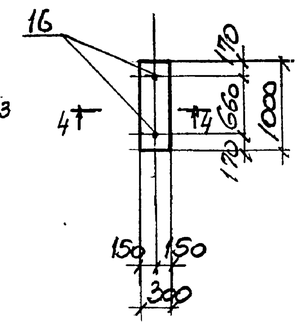

4-4

3-3

2-2

1-1

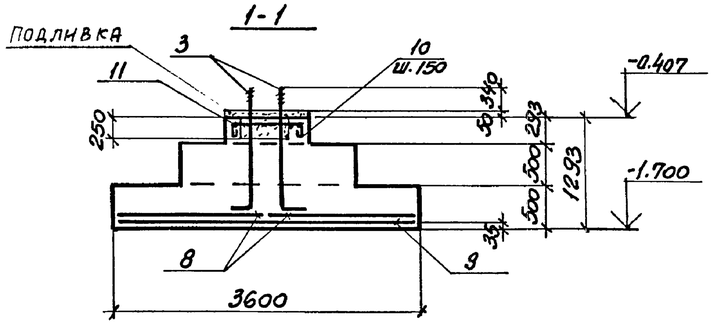

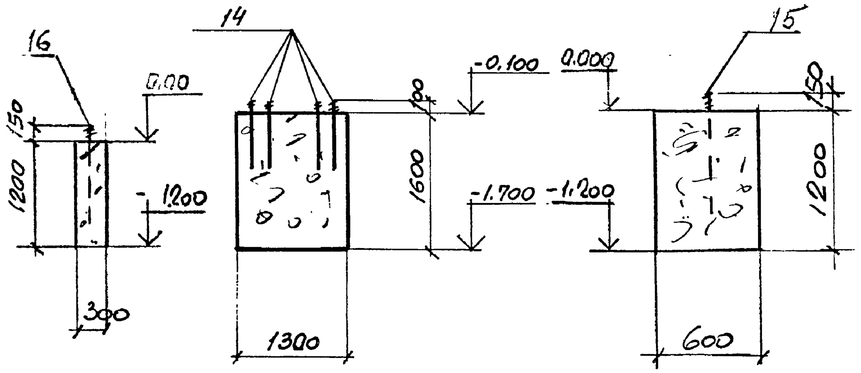

План раскладки сеток подошвы Ф02

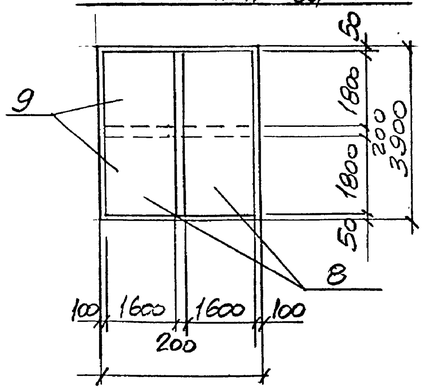

Ф05

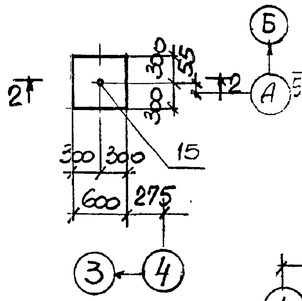

Ф07

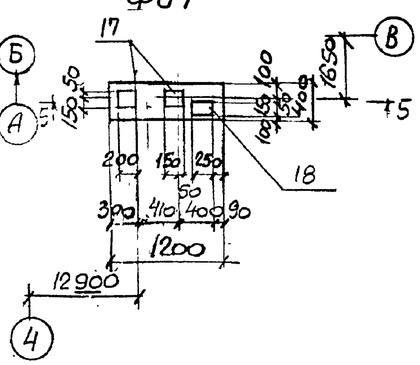

5-5

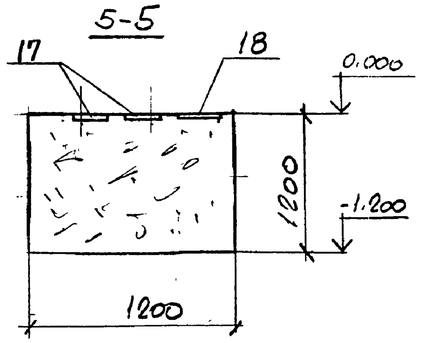

Спецификация к фундаменту Ф05, Ф06, Ф07

Форм.	Зона	Поз.	Обозначение	Наименование	Кол. шт.	Приме чан.
				Ф05		
				Сборочные единицы		
				Изделие закладное		
		15	Гост 24379.1-80	Болт 1.1М24х710ВСт3кп2	1	3,1кг
				Материалы		
				Бетон класса В12.5		0,43м³
				Ф06		
				Сборочные единицы		
				Изделие закладное		
		16	Гост 24379.1-80	Болт 1.1М12х400ВСт3кп2	2	
				Материалы		
				Бетон класса В12.5		0,36м³
				Ф07		
				Сборочные единицы		
				Изделие закладное		
		17	1.400-15 вып.1	МН117-1	2	
		18		МН111-1	1	
				Материалы		
				Бетон класса В12.5		0,58м³

1. Маркировочный план фундаментов смотрите на листе 3.
2. Спецификацию арматуры и закладных изделий на Ф02 и Ф04 смотрите на листе 15.
3. Подливка из цементно-песчаного раствора состава 1:1 с В/Ц ≤ 0,5 марки 150 выполняется после выверки болтов по полученному оборудованию.
4. Расчетную схему фундамента Ф02 смотрите на листе 13

Привязан:

Инв. №

Нач. отд.	Марков		11.90
Нор. кон.	Дрибинский		
Гл. спец.	Дрибинский		
Зав. гр.	Иодковский		11.90
Вед. инж.	Розенцвейг		
Провер.	Розенцвейг		
Разраб.	Фомина		
Рассчит.	Розенцвейг		

708-55.90 КЖ

Склад заполнителей бетона вместимостью 9 тыс. куб. м. для территорий с высоким уровнем грунтовых вод с автоматизированной системой управления и кратцер-краном

Механизированный пункт приема заполнителей с годовым грузооборотом 300 тыс. куб. м.

Стадия	Лист	Листов
Р	11	

Фундаменты Ф02, Ф04, Ф05

Харьковский ПРОМСТРОЙНИИПРОЕКТ

Инв. N подл. | Подпись и дата | Взам. инв. №

24754-03 13

Альбом 3

Ф03

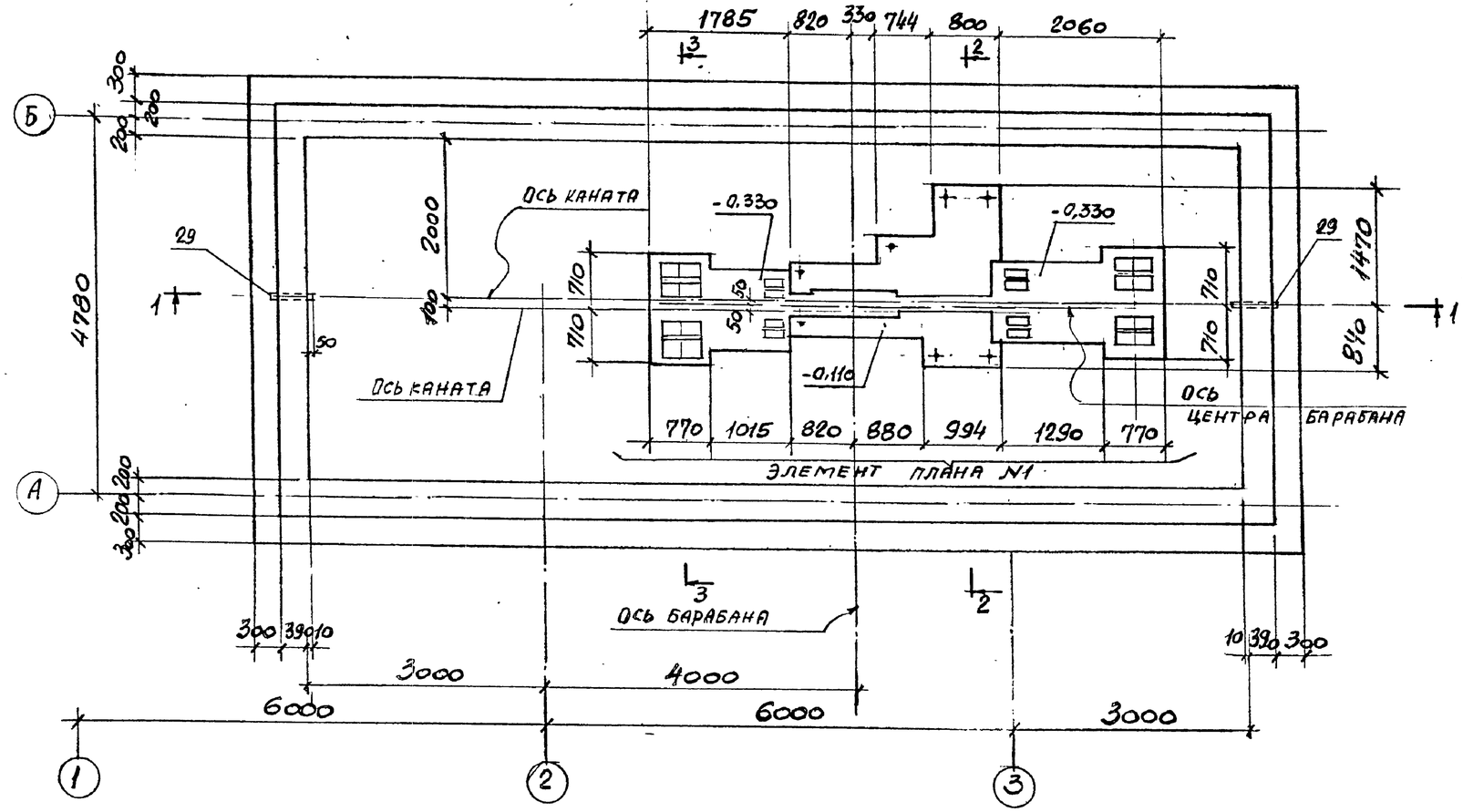

2-2

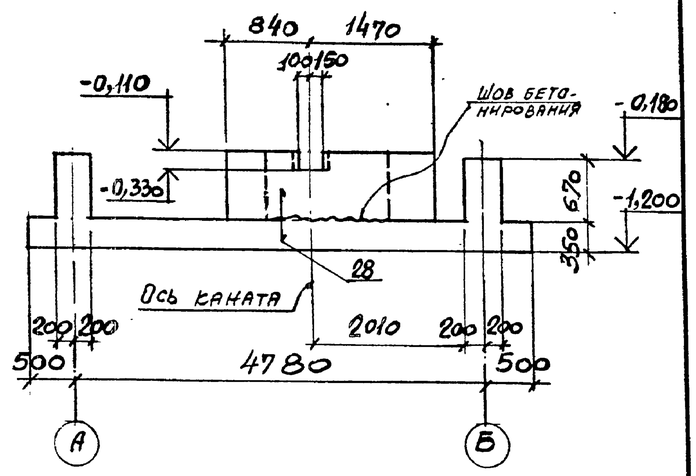

3-3

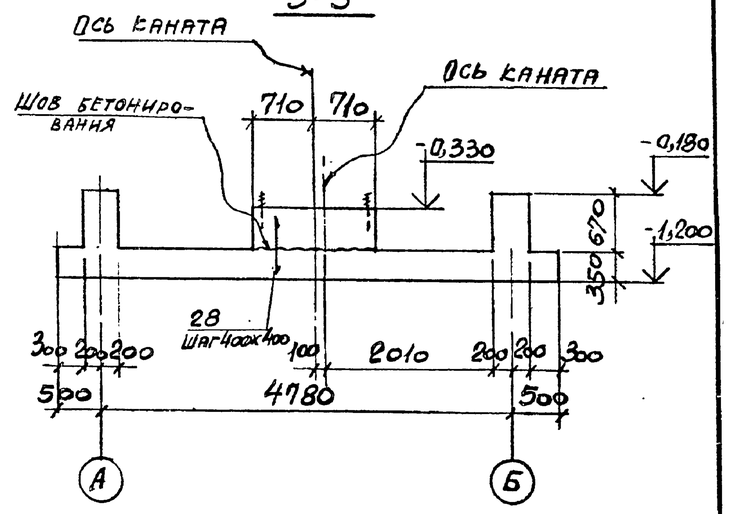

Спецификацию сборочных единиц смотрите на листе 15.

1-1

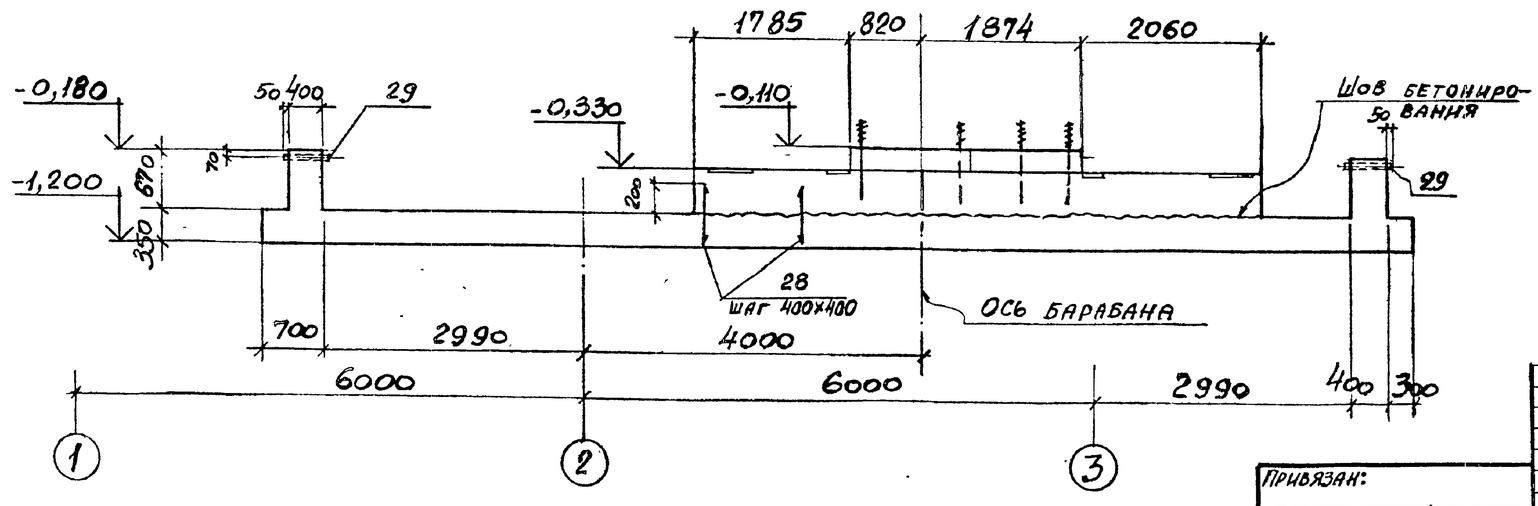

Привязан:

Инв. №

Нач. отд.	Марков		1.90
Нор. кон.	Дрибинский		
Гл. спец.	Дрибинский		
Зав. гр.	Подковский		XI.90
Вед инж	Розенцвейг		
Провер	Розенцвейг		
Разраб	Фомина		
Рассчит.	Розенцвейг		

708-55.90 КЖ

Склад заполнителей бетона вместимостью 9 тыс. куб м. для территорий с высоким уровнем грунтовых вод с автоматизированной системой управления и кратцер-краном

Механизированный пункт приема заполнителей с годовым грузооборотом 300 тыс. куб. м.

Стадия	Лист	Листов
Р	12	

Фундамент Ф03. Опалубка Сечения 1-1 – 3-3

Харьковский ПРОМСТРОЙНИИПРОЕКТ

Инв. № подл. | Подпись и дата | Взам. инв. №

Альбом 3

Элемент плана N1

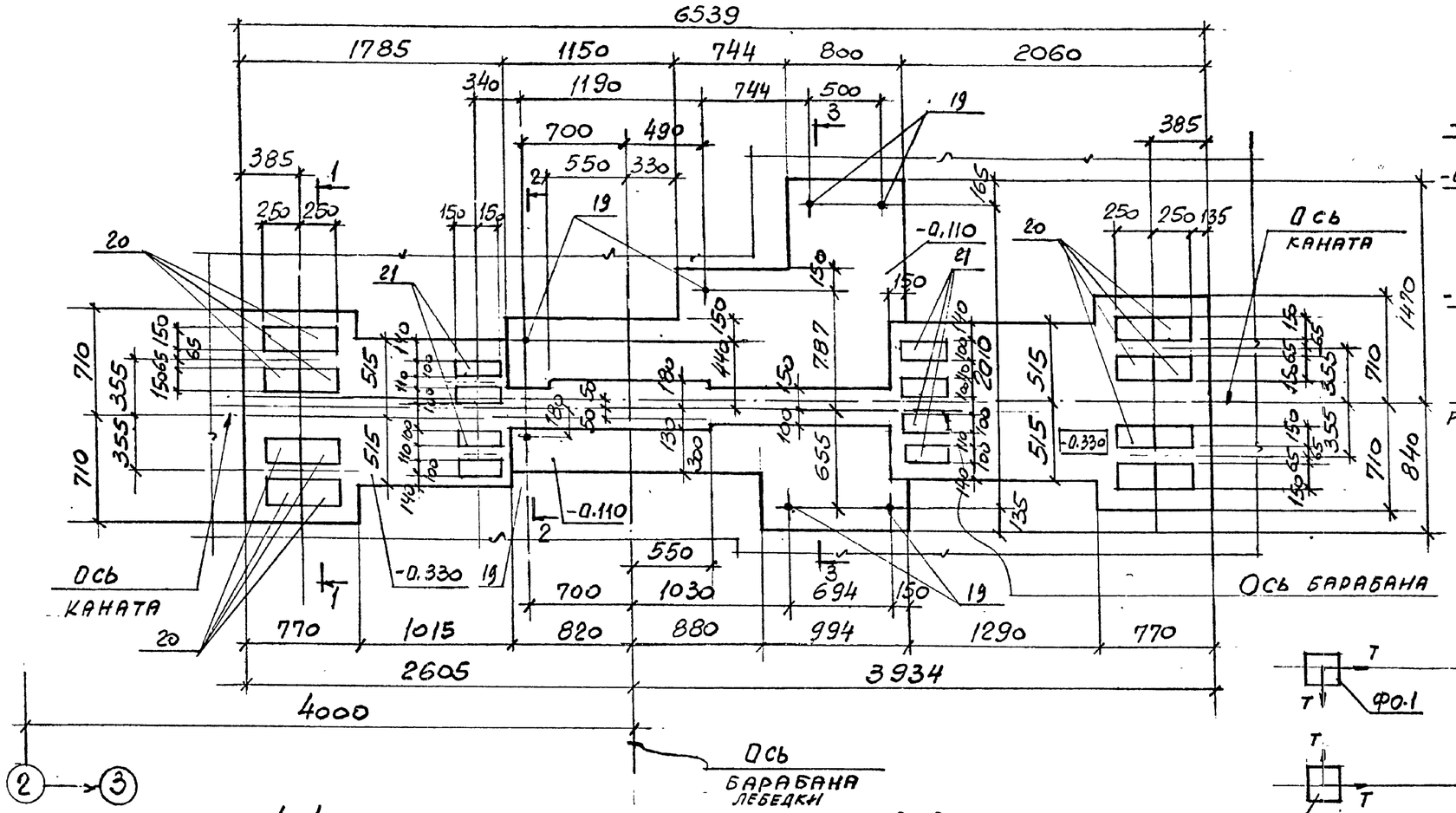

3-3

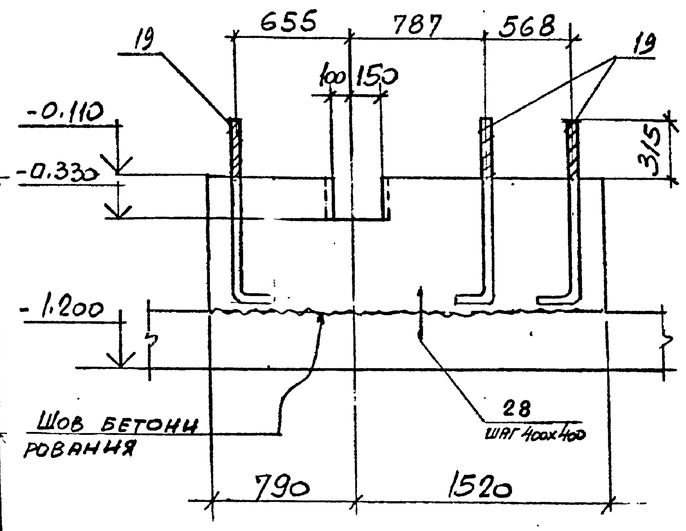

Расчетная схема фундаментов Ф01, Ф01-1, Ф02, Ф03

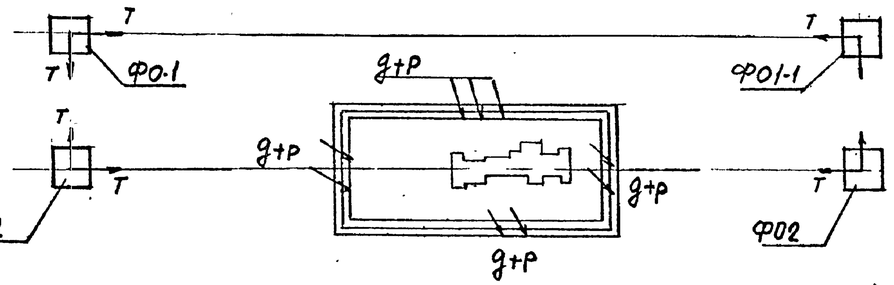

Tнорм. = 120кн (12,0 тс) горизонтальная (на отм. -0.250)
g+P = 48кн (4.8 т/м распределительная нагрузка под днищем фундамента

Спецификацию сборочных единиц смотрите на листе 15.

1-1

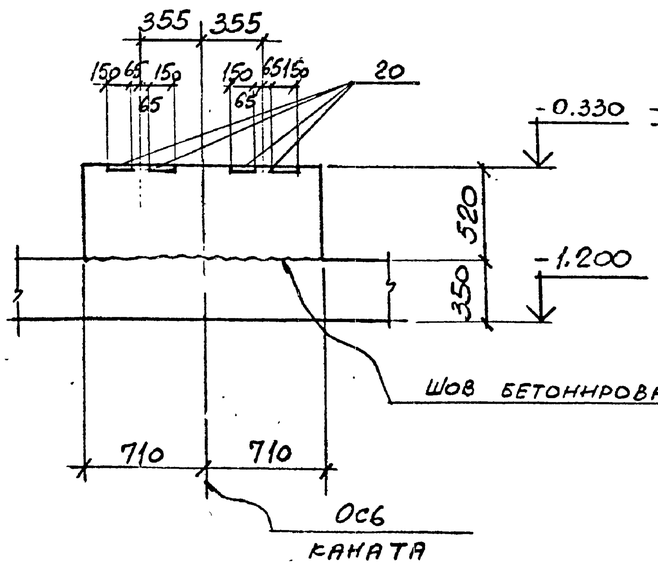

2-2

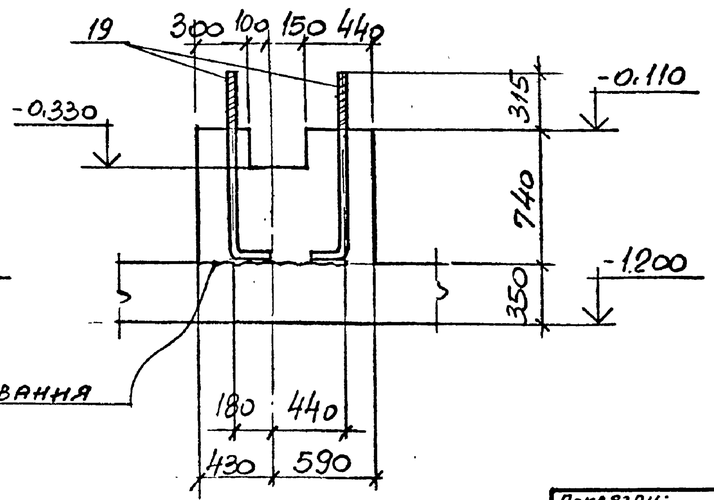

Привязан:

Инв. N°

Нач отд	Марков			11.90
Нач кон.	Дрибинский			
Гл. спец.	Дрибинский			
Зав. гр.	Иодковский			XI.90
Вед. инж.	Розенцвейг			
Провер.	Розенцвейг			
Разраб.	Фомина			
Рассчит.	Розенцвейг			

708-55.90 КЖ

Склад заполнителей бетона вместимостью 9 тыс. куб. м. для территорий с высоким уровнем грунтовых вод с автоматизированной системой управления и кратцер-краном

Механизированный пункт приема заполнителей с годовым грузооборотом 300 тыс. куб. м.

Стадия	Лист	Листов
Р	13	

Фундамент Ф03
Элемент плана N1

Харьковский ПРОМСТРОЙНИИПРОЕКТ

Инв. N° подл. | Подпись и дата | Взам. инв. N°

Альбом 3

ФО 3

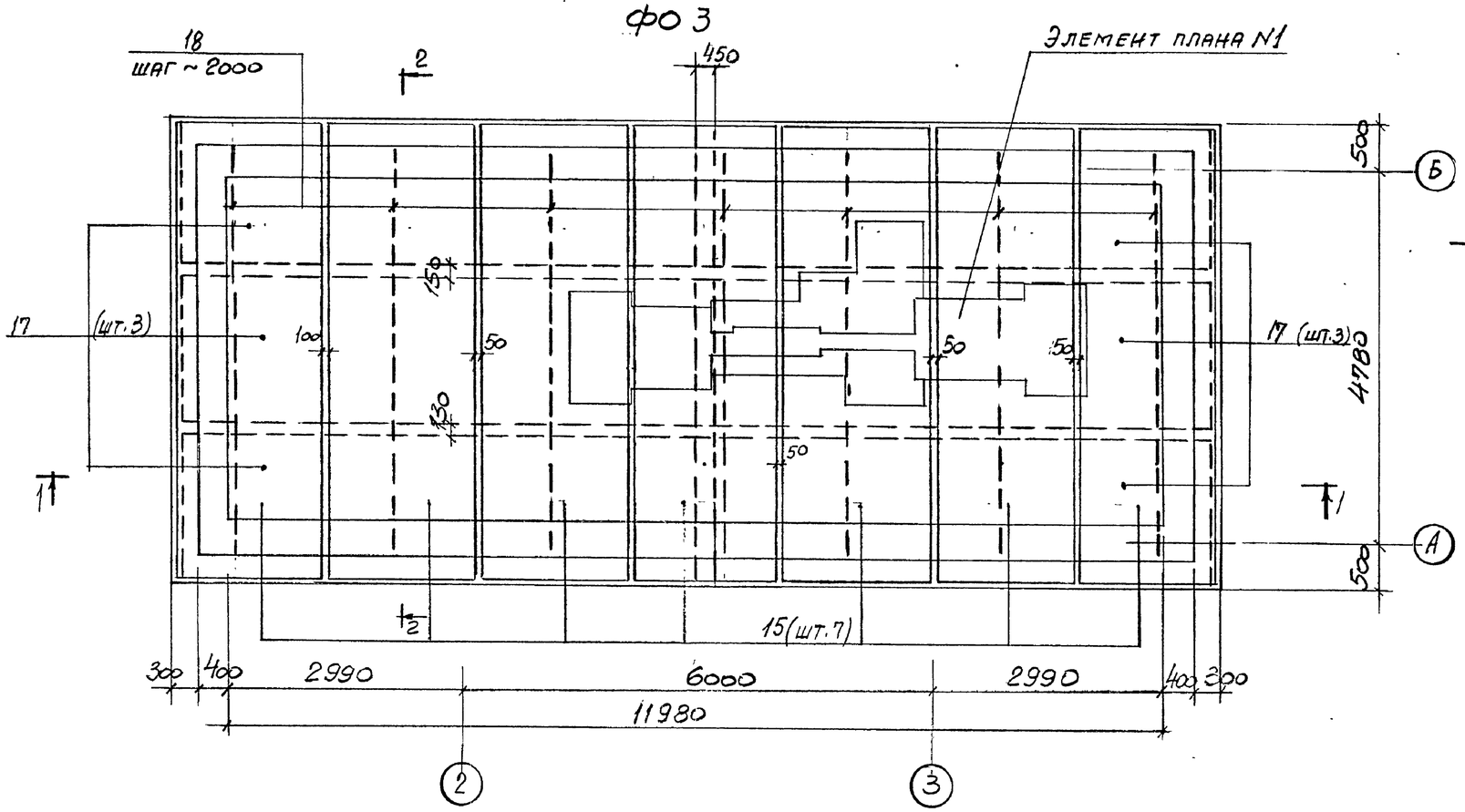

2-2

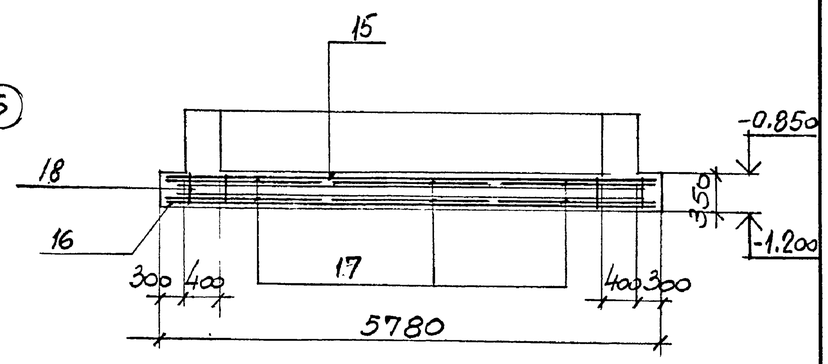

Элемент плана N1

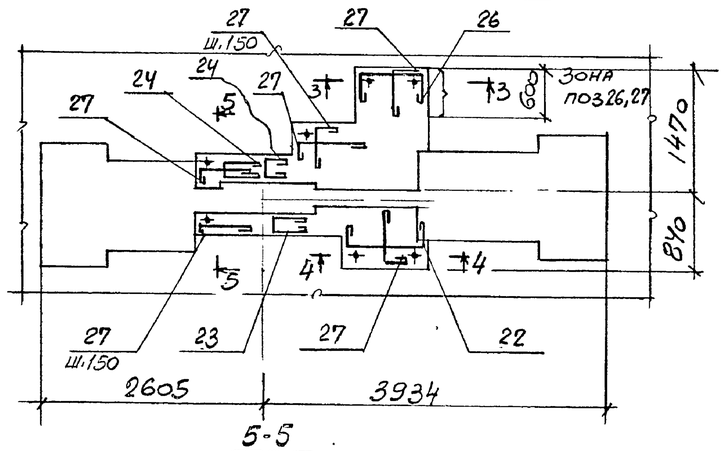

1-1

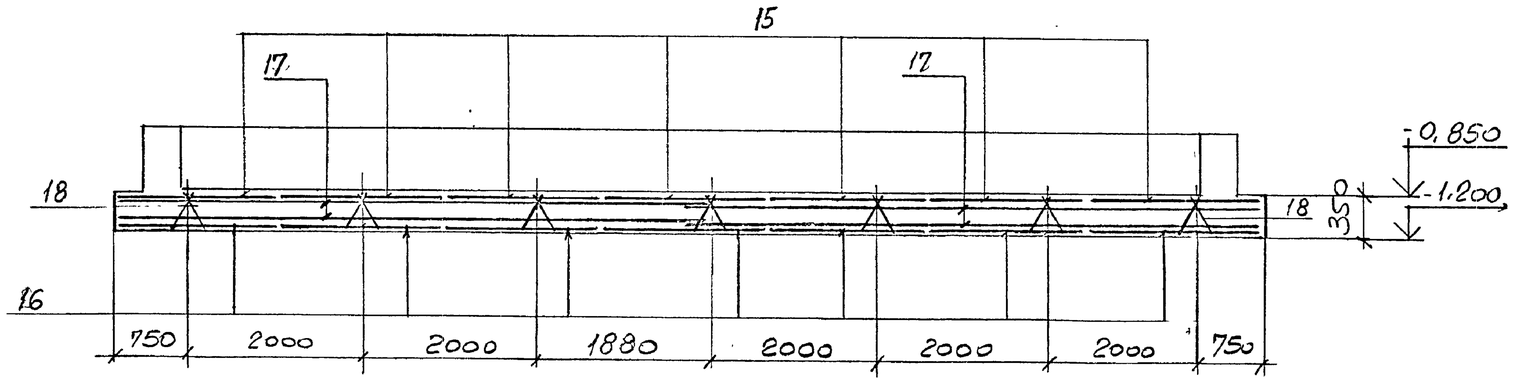

5-5

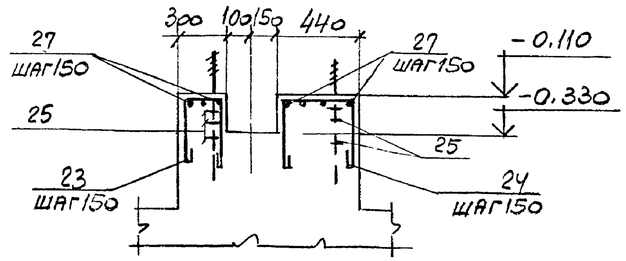

Спецификацию сборочных единиц смотрите на листе 15.

3-3

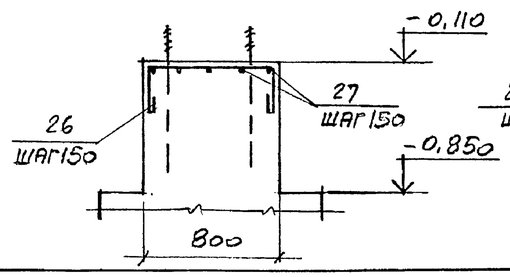

4-4

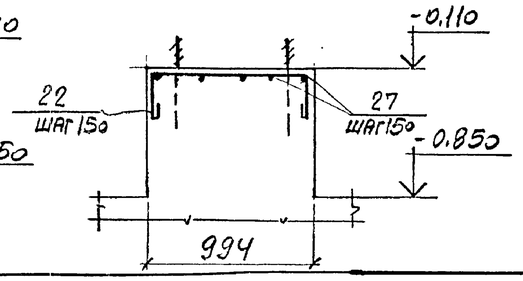

Привязан:

Инв. №

Нач. отд.	Марков		11.90	
Нор. кон.	Дрибинский			
Гл. спец.	Дрибинский			
Зав. гр.	Иодковский		11.90	
Вед. инж.	Розенцвейг			
Провер.	Розенцвейг			
Разраб	Фомина			
Рассчит.	Розенцвейг			

708-55.90 КЖ

Склад заполнителей бетона вместимостью 9 тыс куб. м для территорий с высоким уровнем грунтовых вод с автоматизированной системой управления и кратцер-краном

Механизированный пункт приема заполнителей с годовым грузооборотом 300 тыс. куб. м.

Стадия	Лист	Листов
Р	14	

Фундамент ФО3 армирование
Элемент плана N1
Сечения 1-1–5-5

Харьковский ПРОМСТРОЙНИИПРОЕКТ

Инв. № подл. | Подпись и дата | Взам. инв. №

Альбом 3

Спецификация фундаментов ФО1-1, ФО1 ... ФО3.

Формат	Зона	Поз.	Обозначение	Наименование	Кол.	Примеч.
				ФО1, ФО1-1		
				Сборочные единицы		
				Сетка арматурная		
		1	ГОСТ 23279-85	1С $\frac{16А\text{-}III}{10АI}$-185×385 $\frac{125}{25}$	4	68.8кг
				Изделия закладные		
		2	ГОСТ 24379.1-80	Болт 1.1М24×80 ВСт3пс2	20	3.42кг
		3	То же	Болт 1.1М36×1320 ВСт3пс2	4	12.43кг
				Детали		
				ф8АI ГОСТ 5781-82*		
		4*		ℓ=2700	6	1.07кг
		5*		ℓ=3350	5	1.32кг
		6*		ℓ=1900	6	0.75кг
		7*		ℓ=1700	9	0.71кг
		12*		ℓ=2400	4	0.96кг
		13*		ℓ=1350	11	0.54кг
				Материалы		
				Бетон класса В12.5		12.8м³
				ФО2		
				Сборочные единицы		
				Сетки арматурные		
		8	ГОСТ 23279-85	1С $\frac{16АIII}{10АI}$-165×385 $\frac{125}{25}$	2	61.7кг
		9		1С $\frac{16АIII}{10А\text{-}I}$-185×355 $\frac{275}{25}$	2	
				Изделия закладные		
		3	ГОСТ 24379.1-80	Болт 1.1М36×1320 ВСт3пс2	4	12.43кг

Формат	Зона	Поз.	Обозначение	Наименование	Кол.	Примеч.
				Детали		
				ф8АI ГОСТ 5781-82*		
		10*		ℓ=1450	8	0.57кг
		11*		ℓ=1750	4	0.68кг
				Материалы		
				Бетон класса В12.5		9.8м³
				ФО4		
				Сборочные единицы		
				Изделия закладные		
		14	ГОСТ 24379.1-80	Болт 1.1М20×600 ВСт3пс2	8	1.81кг
				Материалы		
				Бетон класса В12.5		2.7м³
				ФО3		
				Сборочные единицы		
				Сетки арматурные		
		15	ГОСТ 23279-85	1С $\frac{20А\text{-}III}{10АI}$-185×565 $\frac{125}{25}$	7	
		16	ГОСТ 23279-85	1С $\frac{12А\text{-}III}{8АI}$-185×565 $\frac{125}{25}$	7	
		17	ГОСТ 23279-85	1С $\frac{12А\text{-}III}{8А\text{-}I}$-185×685 $\frac{125}{25}$	12	
		18	ТП 708-55.90КЖИ	Каркас пространственный		
				КП1	7	
				Изделия закладные		
		19	ГОСТ 24379.1-80	Болт 1.1М30×1000 ВСт3пс2	7	6.8 кг
		20	Серия 1.400-15 в.1	МН116-2	16	
		21	То же	МН133-2	8	
		29	ГОСТ 1753-53	Труба ф32×3 ℓ=500	2	1.05кг
				Детали		
		22		ф8АI ГОСТ 5781-82* ℓ=1650	4	0.66кг

Формат	Зона	Поз.	Обозначение	Наименование	Кол.	Примеч.
				ф8АI ГОСТ 5781-82*		
		23		ℓ=1350	11	0.54кг
		24		ℓ=1500	8	0.6кг
		25		ℓ=750	6	0.3кг
		26		ℓ=1150	27	0.46кг
		27		ℓ=1450	5	0.58кг
		28		ф12А-III ГОСТ 5781-82* ℓ=550	48	0.49кг
				Материалы		
				Бетон класса В15		40.0м³

*) Позиции 4...7, 10....13, 22.....27 смотрите ведомость деталей

Ведомость деталей

Поз.	Эскиз
4	550 — 1500 — 550
5	550 — 2130 — 550
6	550 — 710 — 550
7	550 — 600 — 550
10	200 — 950 — 200
11	200 — 1250 — 200
12	2000 — 300
13	200 — 850 — 200

Поз.	Эскиз
22	300 — 950 — 300
23	250 — 500 — 500
24	500 — 370 — 500 — 500
25	30 — 300 — 300
27	300 — 750
26	300 — 750 — 300

Ведомость расхода стали на элемент, кг

Марка элемента	Изделия арматурные: Арматура класса А-I ГОСТ 5781-82* ф6	ф8	ф10	ф12	ф20	Итого	А-III ф10	ф12	ф16	ф20		Итого	Всего	Изделия закладные: Арматура класса А-III ГОСТ 5781-82* ф12	Итого	Прокат ГОСТ 103-76 б=8	ГОСТ 1753-53 Тр. ф32×3	Болты по ГОСТ 24379.1-80 ВСт3пс2: Шпилька М20	М24	М30	М36	Итого	Гайка ГОСТ 5915-70* М20	М24	М30	М36	Итого	Шайба М20	М24	М30	М36	Итого	Всего	Общий расход
ФО1, ФО1-1	33,9		32,0			65,9			243,2			243,2	309,1						61,8		45,1	106,9		4,2			4,2		2,4			2,4	113,5	422,6
ФО2		7,3	31,0			38,3			221,8			221,8	260,1								45,1	45,1				3,1	3,1				1,6	1,6	49,8	309,9
ФО4																		12,9				12,9	1,0				1,0	0,6				0,6	14,5	14,5
ФО3	5,0	186,7	80,0	55,4	383,6	710,7		1104,0		976,5		2080,5	2791,2	37,0	37,0	51,2	2,1			69,7		69,7			1,5		1,5			0,6		0,6	162,1	2953,3

Привязан:

Инв. №

708-55.90 КЖ

Нач. отд.	Марков		11.90
Нор. кон.	Дрибинский		
Гл. спец.	Дрибинский		
Зав. гр.	Ходковский		11.90
Вед. инж.	Розенцвейг		
Провер.	Розенцвейг		
Разраб.	Фомина		
Рассчит.	Розенцвейг		

Склад заполнителей бетона вместимостью 9 тыс. куб. м. для территорий с высоким уровнем грунтовых вод с автоматизированной системой управления и кратцер-краном

Механизированный пункт приема заполнителей с годовым грузооборотом 300 тыс. куб. м.

Стадия	Лист	Листов
Р	15	

Спецификация фундаментов ФО1-1, ФО1-ФО3. Ведомость деталей. Ведомость расхода стали

Харьковский ПРОМСТРОЙНИИПРОЕКТ

Инв. № подл. | Подпись и дата | Взам. инв. №

Альбом 3

План на отм. -3.220

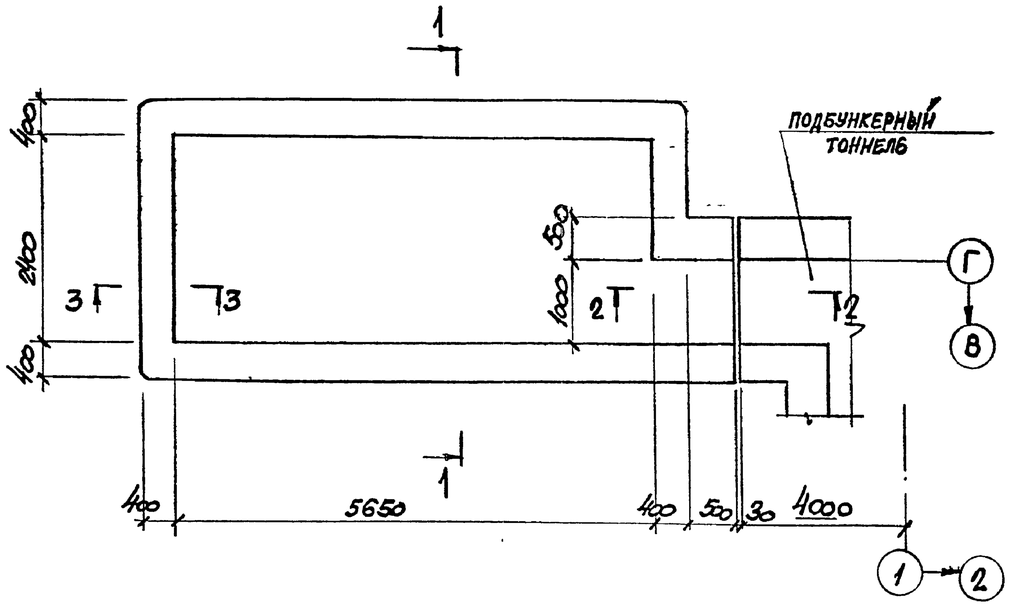

1-1

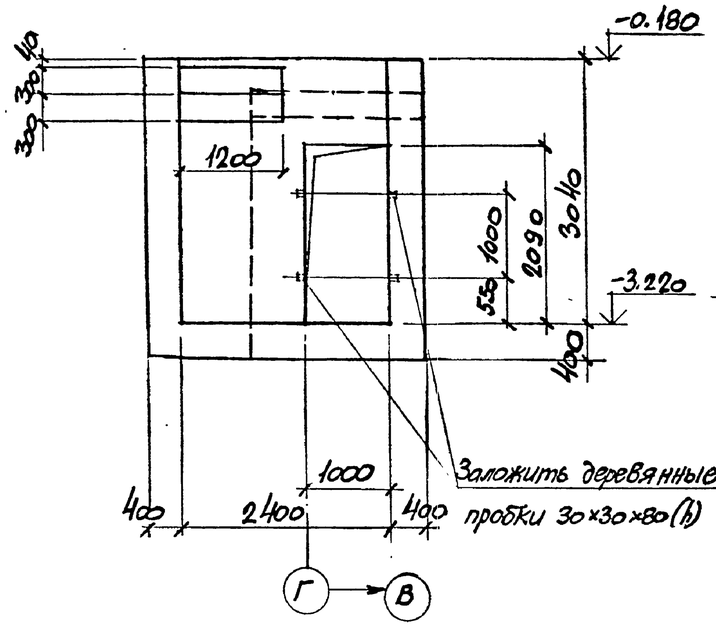

2-2

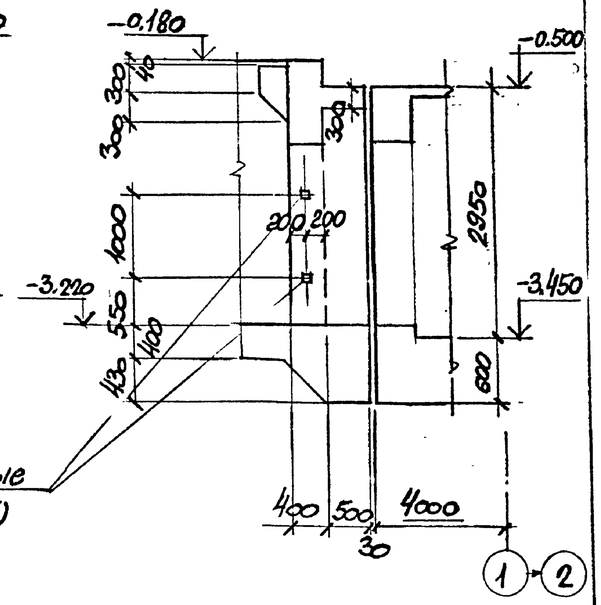

План на отм. -0.180

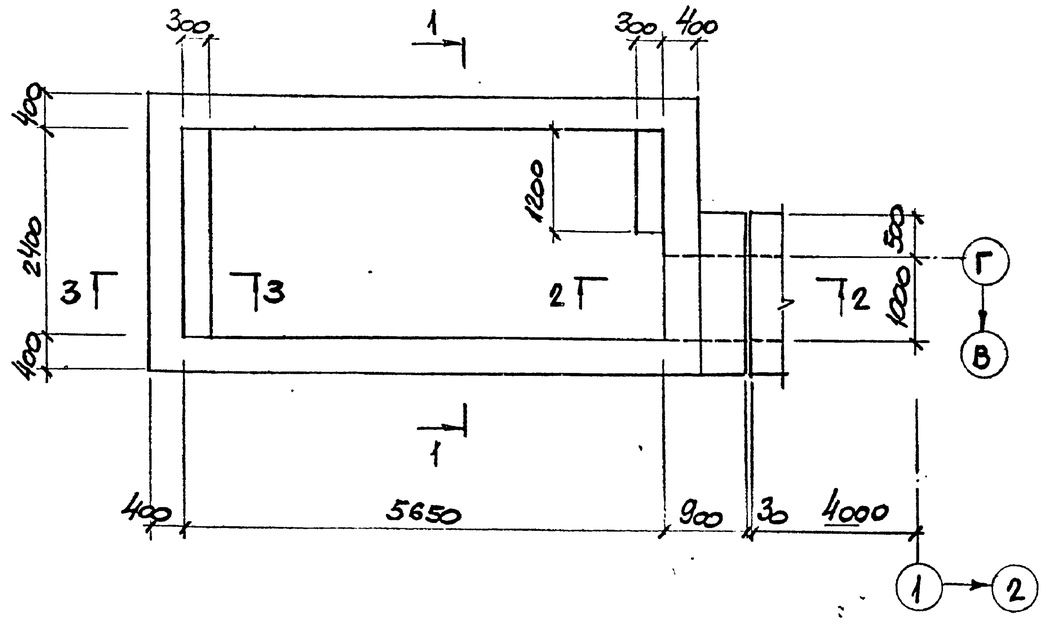

3-3

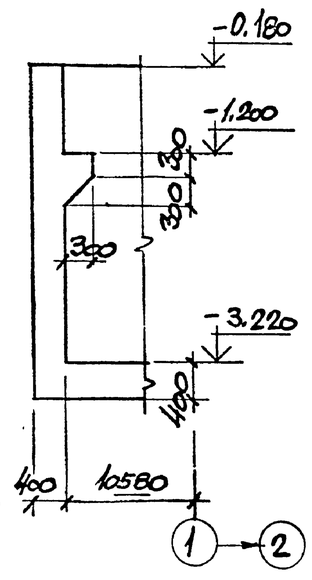

Схема расположения плит покрытия на отм. 2.400

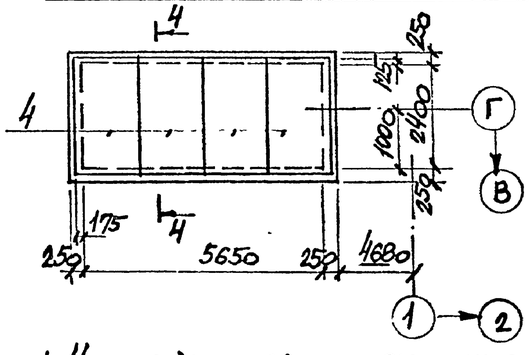

4-4

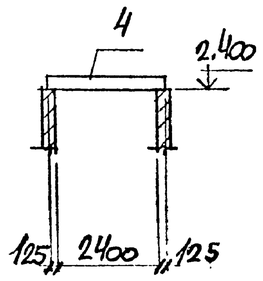

1. Узлы гидроизоляции смотрите на л. 36, 37.
2. Спецификацию к схеме расположения плит покрытия на отм. 2.400 смотрите на л. 9.
3. Плиты покрытия монтировать на цементном растворе марки „100".

				708-55.90 КЖ			
Нач. отд	Марков		11.90	Склад заполнителей бетона вместимостью 9 тыс. куб. м. для территорий с высоким уровнем грунтовых вод с автоматизированной системой управления и кран-балкой			
Нор. кон.	Дрибинский						
Гл. спец.	Дрибинский			Механизированный пункт приема заполнителей с годовым грузооборотом 300 тыс. куб. м.	Стадия	Лист	Листов
Зав. гр.	Кодковский		11.90		Р	16	
Вед. инж.	Розенцвейг						
Провер.	Розенцвейг			Приямок ПРм-1 Опалубка	Харьковский ПРОМСТРОЙНИИПРОЕКТ		
Разраб.	Павловская						
Рассчит.	Павловская						

Привязан

Инв. N

Альбом 3

Схема расположения арматурных изделий стен

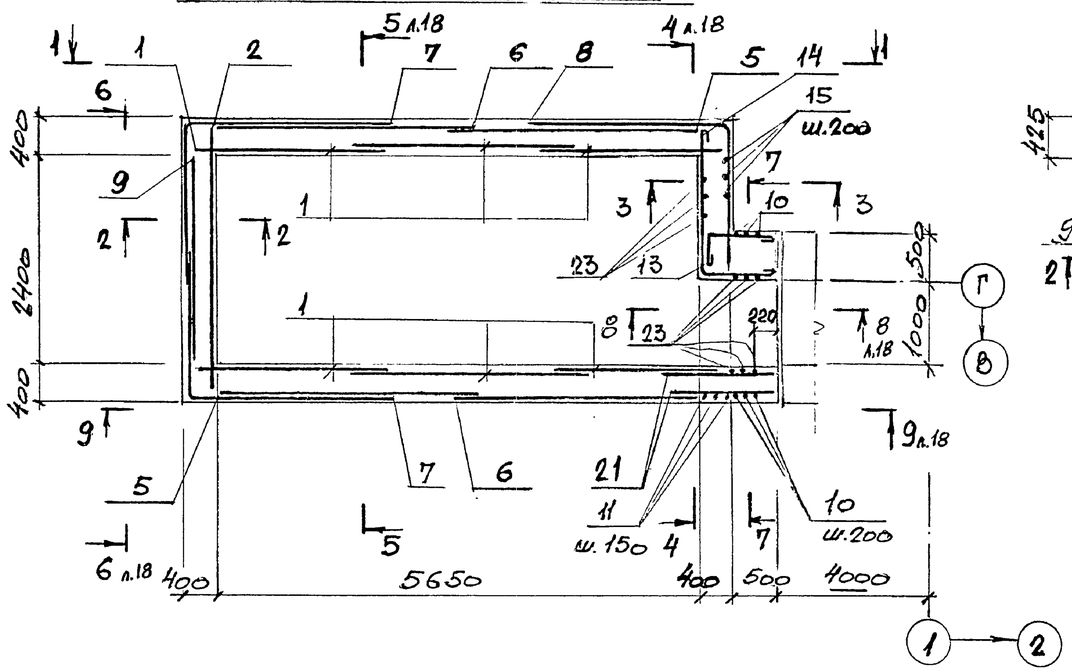

Схема расположения нижних сеток днища

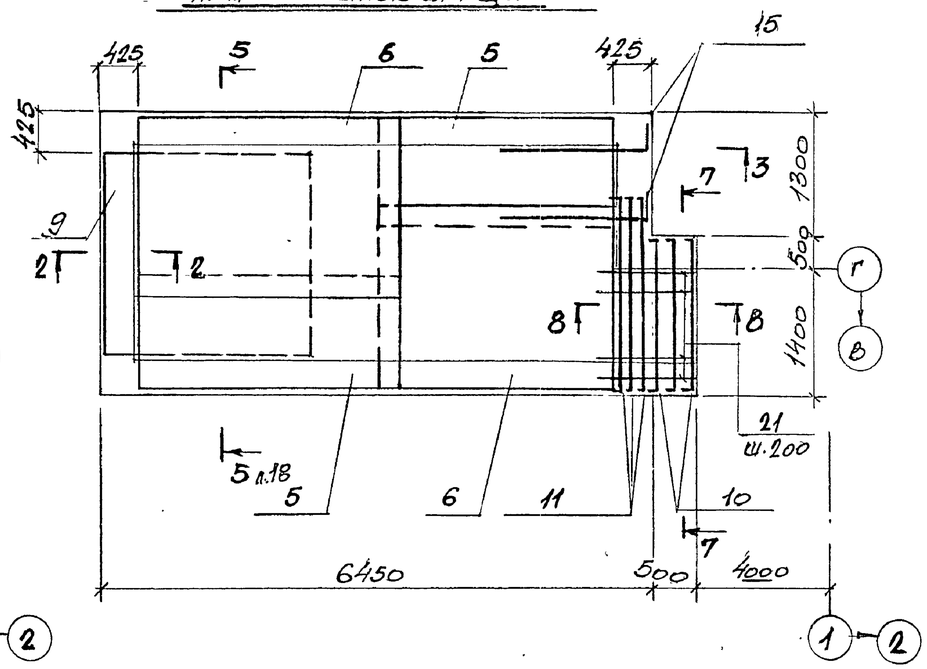

2 – 2

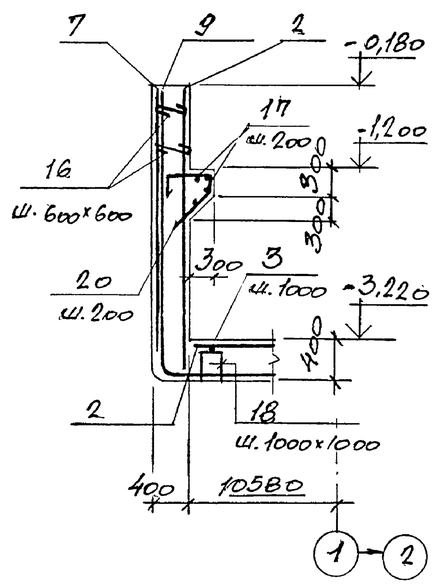

1 – 1

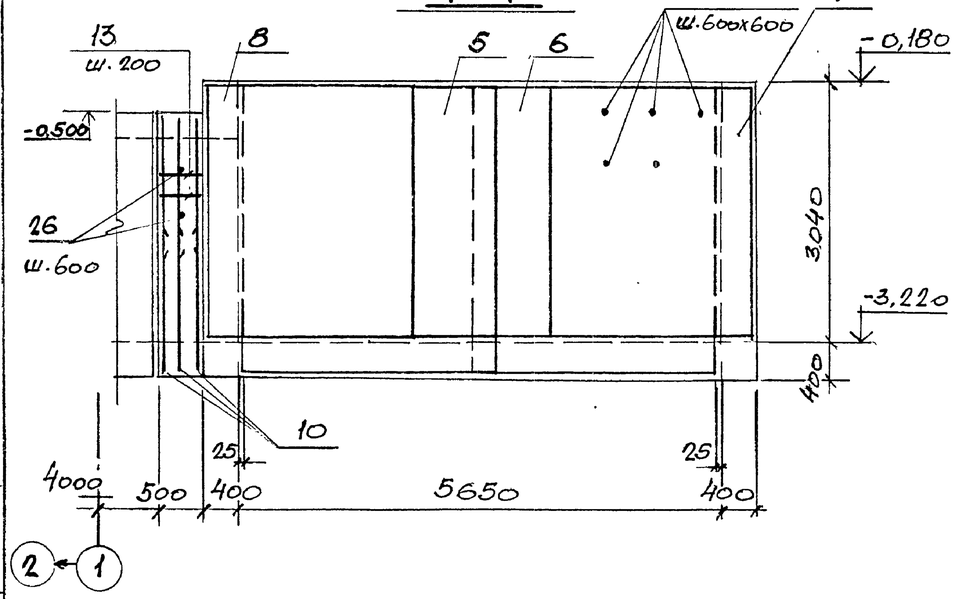

Схема расположения верхних сеток днища

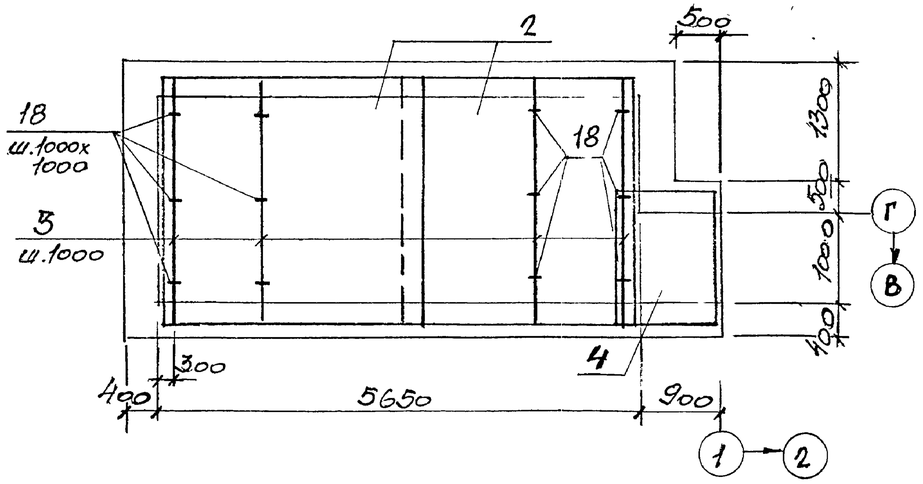

3 – 3

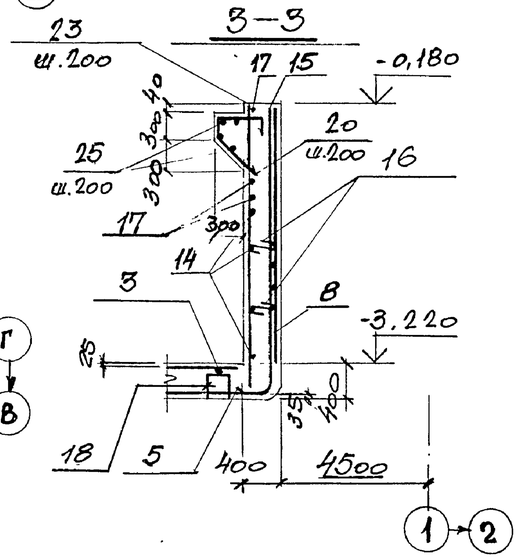

Спецификацию арматуры и выборку стали смотрите на листе 19.

				708-55.90 КЖ	
Нач. отд.	Марков		11.90	Склад заполнителей бетона вместимостью 9 тыс. куб м для территорий с высоким уровнем грунтовых вод с автоматизированной системой управления и кратцер-краном	
Нор. кон.	Дрибинский			Механизированный пункт приема заполнителей с годовым грузооборотом 300 тыс. куб. м.	Стадия: Р; Лист: 17; Листов:
Гл. спец.	Дрибинский				
Зав. гр.	Иодковский		XI.90		
Вед. инж.	Розенцвейг			Приямок ПРм-1 Армирование	Харьковский ПРОМСТРОЙНИИПРОЕКТ
Провер.	Розенцвейг				
Разраб.	Павловская				
Рассчит.	Павловская				

Привязан

Инв. N

Инв. N подл. | Подпись и дата | Взам. инв. N

24754-03 19

Альбом 3

4 – 4

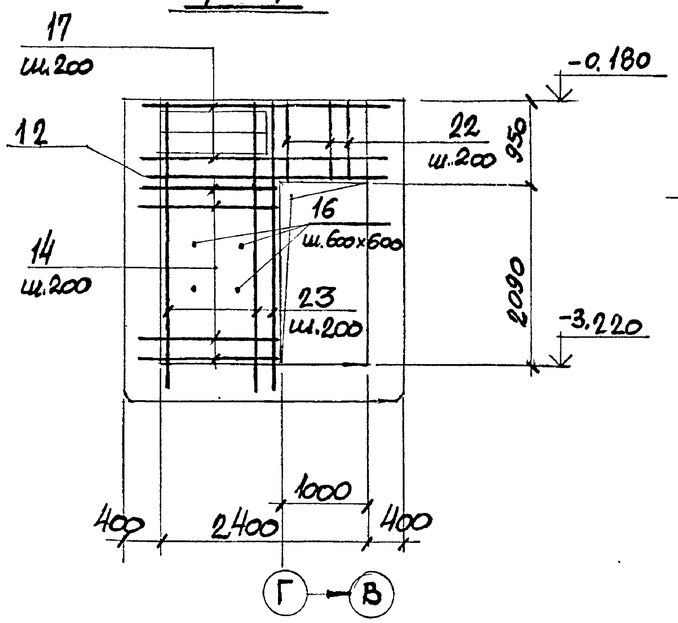

6 – 6

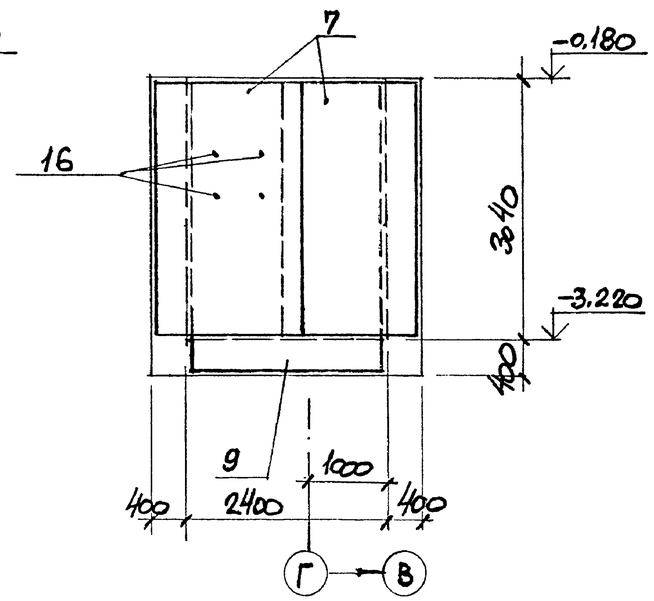

9 – 9

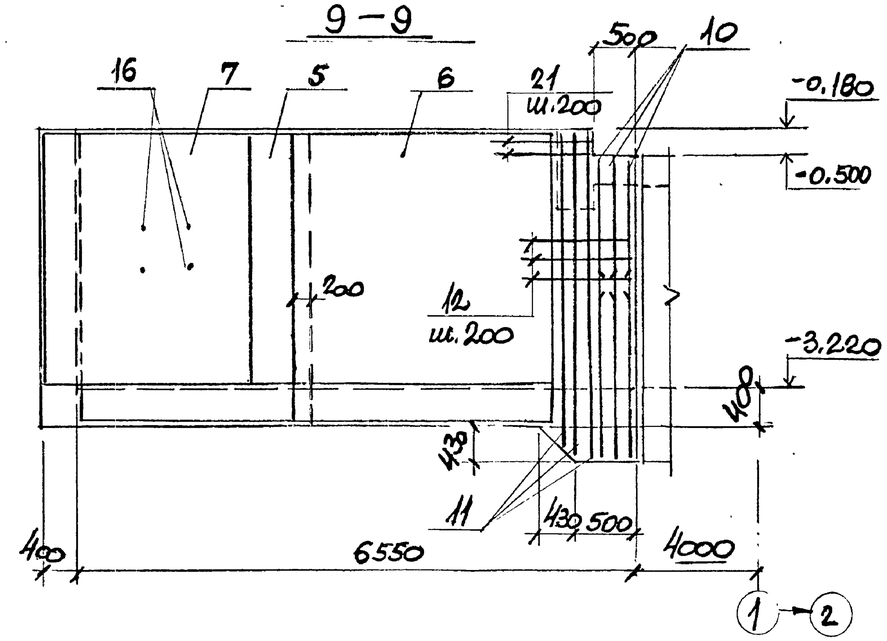

5 – 5

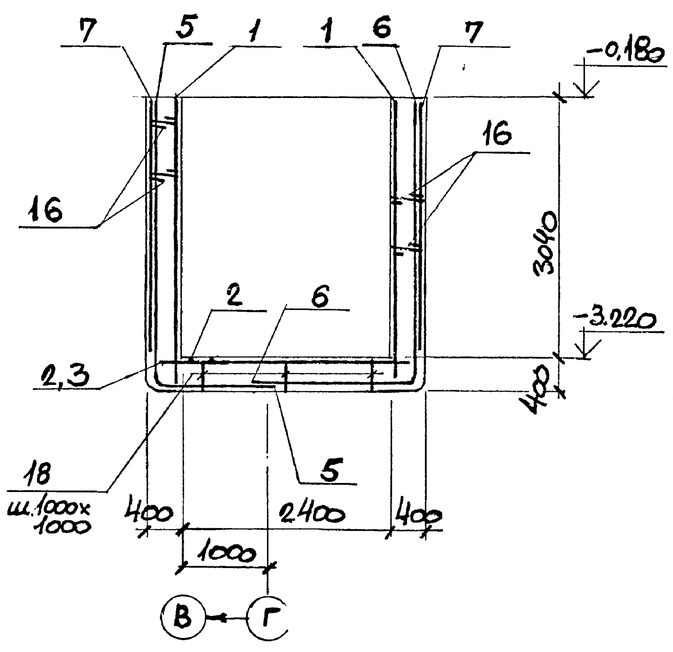

7 – 7

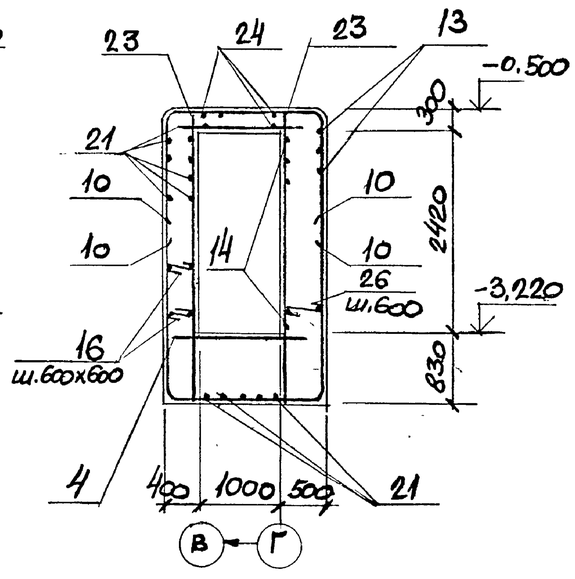

8 – 8

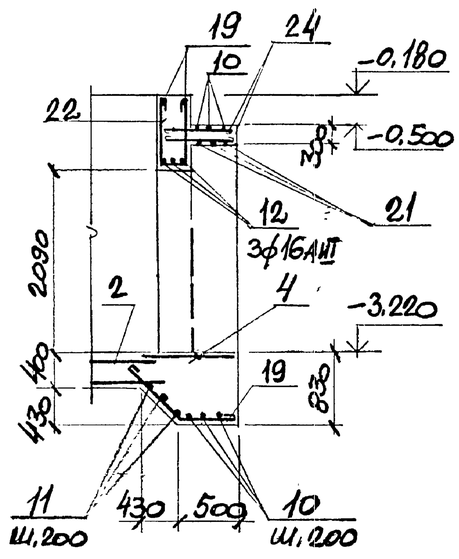

Спецификацию арматуры и выборку стали смотрите на листе 19.

				708-55.90 КЖ			
Нач отд.	Марков		11.90	Склад заполнителей бетона вместимостью 9 тыс. куб. м. для территорий с высоким уровнем грунтовых вод с автоматизированной системой управления и кратцер.-краном			
Нор. кон.	Дрибинский			Механизированный пункт приема заполнителей с годовым грузооборотом 300 тыс. куб. м.	Стадия	Лист	Листов
Гл. спец.	Дрибинский				Р	18	
Зав. гр.	Подковский		XII.90				
Вед. инж.	Розенцвейг			Приямок ПРм-1 Разрезы 4-4 – 9-9 Армирование	Харьковский ПРОМСТРОЙНИИПРОЕКТ		
Провер	Розенцвейг						
Разраб.	Павловская						
Рассчит.	Павловская						

Привязан

Инв. N

Взам. инв. N | Подпись и дата | Инв. N подл.

Альбом 3

Спецификация к приямку ПРт-1

Формат	Зона	Поз.	Обозначение	Наименование	Кол.	Прим.
				Сборочные единицы		
				Сетки арматурные		
		1	ГОСТ 23279-85	$4C\frac{10AIII-200}{8AI-200}$ 205×320 $\frac{25}{150+50}$	6	
		2	ГОСТ 23279-85	$4C\frac{10AIII-200}{8AI-200}$ 270×320 $\frac{150+50}{50}$	3	
		4	ГОСТ 23279-85	$4C\frac{10AIII-200}{8AI-200}$ 125×140 $\frac{200+200}{25}$	1	
		5	708-55.90 КЖИ с-1,с-2	С1	2	
		6	С-1, С-2	С2	2	
		7	С-3, С-4	С3	2	
		8	С-3, С-4	С4	1	
		9	С-5	С5	1	
				Детали		
				ф6 AI ГОСТ 5781-82*		
		16*		ℓ=450	155	0,1
		26*		ℓ=550	5	0,12
				ф10 AI ГОСТ 5781-82*		
		13*		ℓ=1400	12	0,87
		14*		ℓ=2750	14	1,7
		17*		ℓ=2950	11	1,82
		18*		ℓ=1200	18	0,74
		19*		ℓ=1600	6	0,99
		21*		ℓ=1550	35	0,96
		22*		ℓ=2300	5	1,42
		24*		ℓ=950	10	0,59
		25*		ℓ=1300	5	0,81
		3*		ф20 AI ГОСТ 5781-82* ℓ=3050	6	7,52
				ф10 AIII ГОСТ 5781-82*		
		15*		ℓ=5450	7	3,36
		20*		ℓ=1600	20	0,99
		23		ℓ=3500	12	2,16
				ф16 AIII ГОСТ 5781-82*		
		10*		ℓ=5830	6	9,2
		11*		ℓср=5460	3	8,65
		12		ℓ=1600	3	2,5
				Материалы		
				Бетон класса В15 (марки 200)	31,0	м3

* смотрите ведомость деталей

Ведомость деталей

Поз.	Эскиз
10	2000 R=160 1830 2000
11	3390÷3810 R=160 1860
13	450 820
14	1750 850
15	R=100 2060 3390
16	340
17	2820
18	200 350 350 150 150
19	430 840 660
20	610 160 250 580 450
21	1420
22	910 910 350
3	2800
24	820
25	1150
26	440

Ведомость расхода стали на 1 элемент, кг

Марка элемента	Изделия арматурные									Всего
	Арматура класса									
	AI					AIII				
	ГОСТ 5781-82*									
	ф6	ф8	ф10	ф20	Итого	ф10	ф16	ф20	Итого	
ПРт-1	16	355	124	45	540	333	408	762	1503	2043

Привязан

Инв. N

Нач. отд.	Марков		11.90
Нор. кон.	Дрибинский		
Гл. спец.	Дрибинский		
Зав. гр.	Подковский		11.90
Вед. инж.	Розенцвейг		
Провер.	Розенцвейг		
Разраб.	Павловская		
Рассчит.	Павловская		

708-55.90 КЖ

Склад заполнителей бетона вместимостью 9 тыс. куб. м. для территорий с высоким уровнем грунтовых вод с автоматизированной системой управления и кратцер-краном

Механизированный пункт приема заполнителей с годовым грузооборотом 300 тыс. куб м.

Стадия	Лист	Листов
Р	19	

Приямок ПРм-1
Спецификация арматуры

Харьковский ПРОМСТРОЙНИИПРОЕКТ

Инв. N подл. | Подпись и дата | Взам. инв. N

Альбом 3

Схема расположения нижних сеток днища ДМ-1

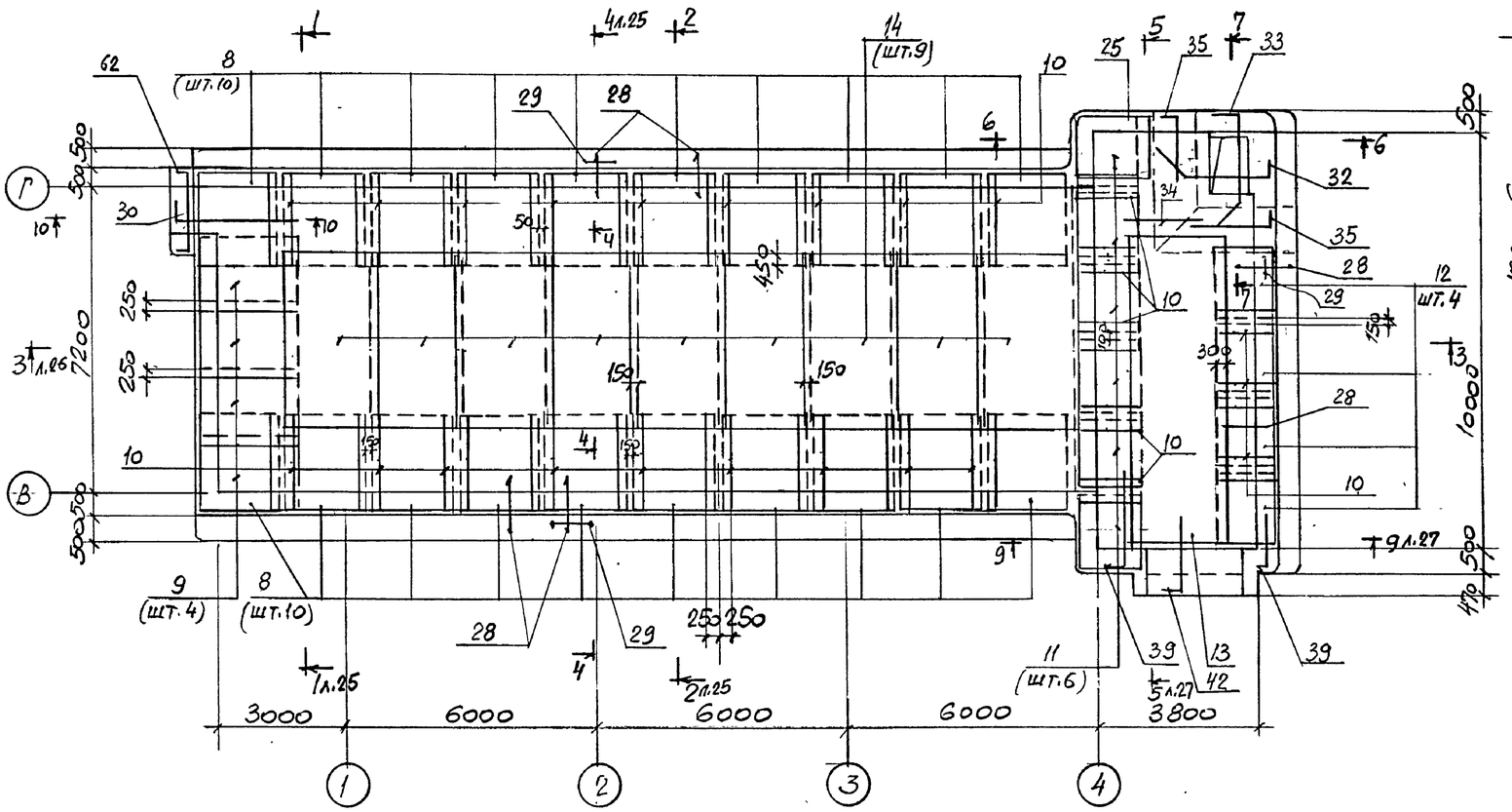

Схема расположения верхних сеток днища ДМ-1

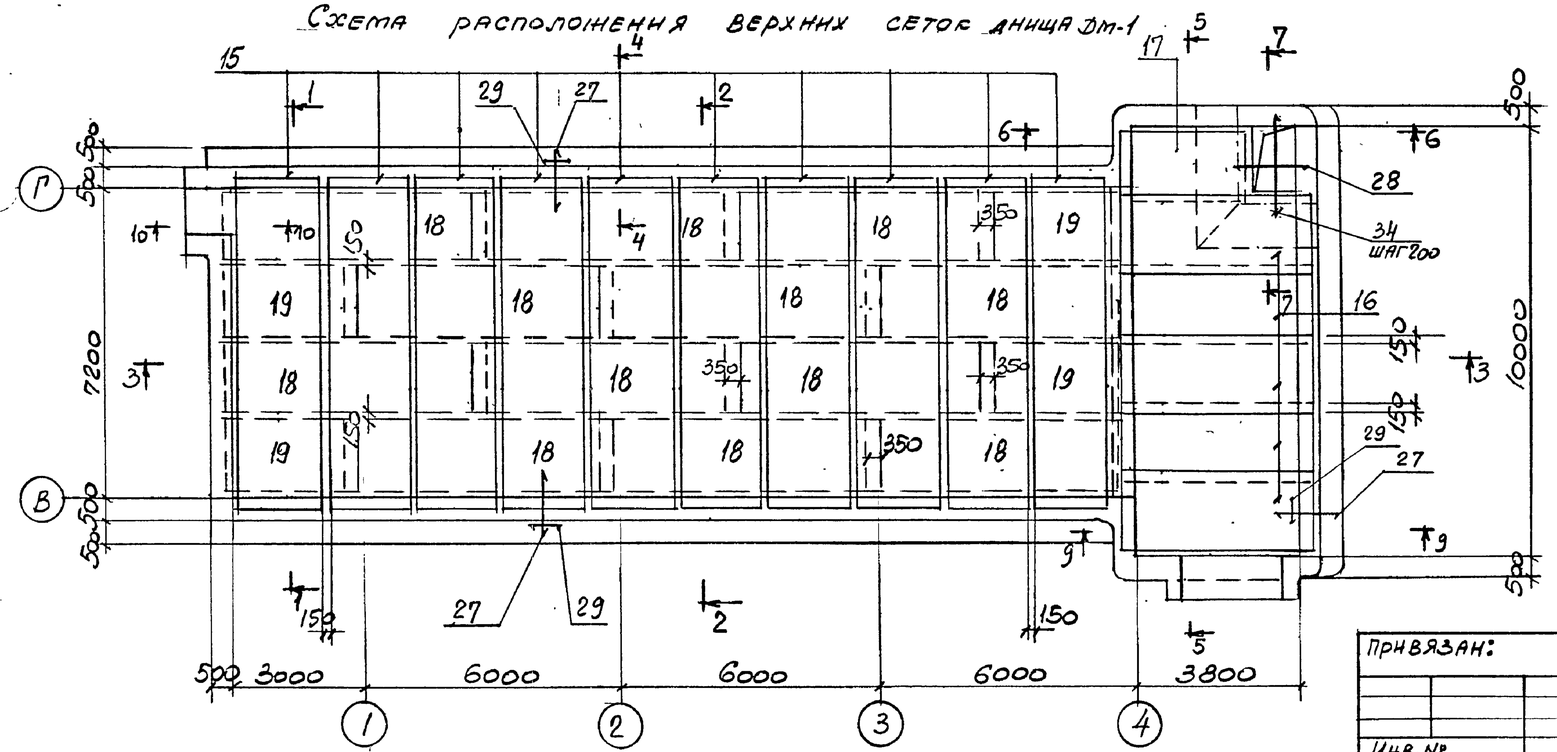

6-6

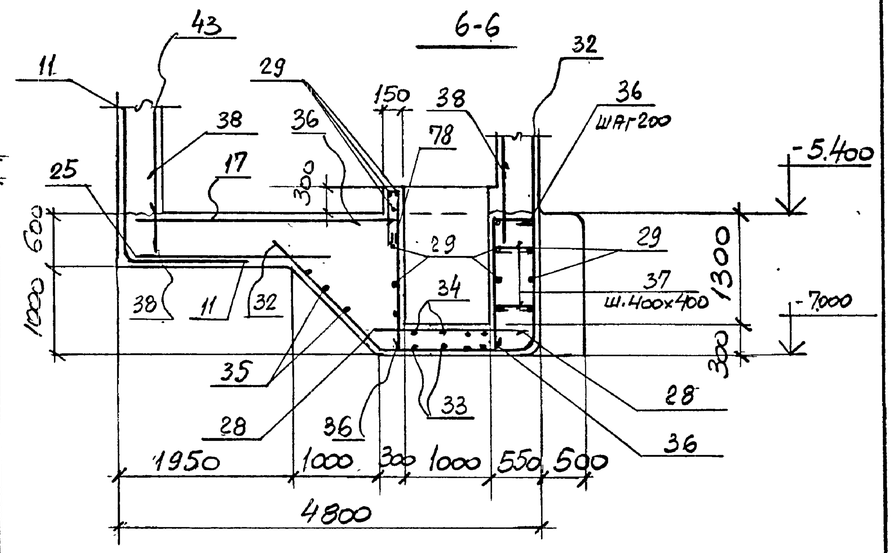

7-7

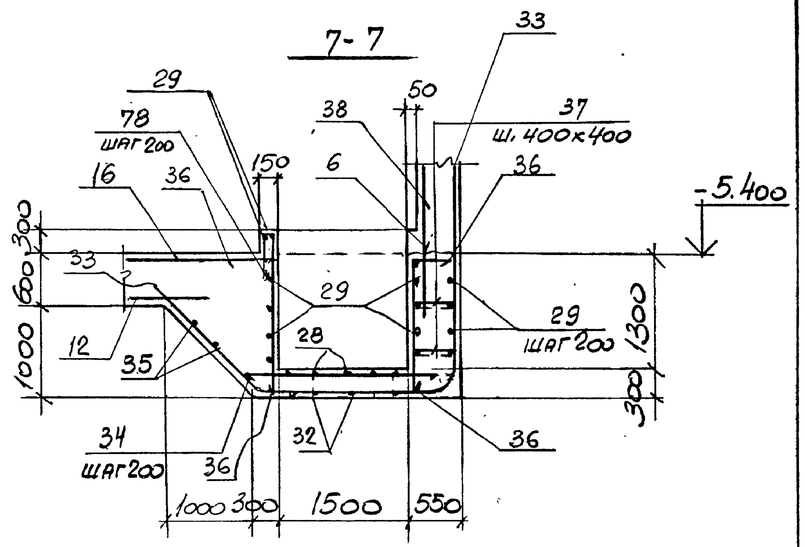

1. Спецификацию сборочных единиц смотрите на листе 29
2. Расчетную схему подбункерного тоннеля смотрите на листах 25,26.

Привязан:

Инв. №

Нач отд.	Марков			708-55.90 КЖ
Нор кон.	Дрибинский			Склад заполнителей бетона вместимостью 9 тыс куб. м. для территорий с высоким уровнем грунтовых вод с автоматизированной системой управления и кратцер-краном
Гл. спец.	Дрибинский			Механизированный пункт приема заполнителей с годовым грузооборотом 300 тыс. куб. м.
Зав. гр.	Иодковский			Стадия: Р; Лист: 20; Листов:
Вед. инж.	Розенцвейг			Подбункерный тоннель. Схемы расположения нижних и верхних сеток днища
Провер.	Розенцвейг			Харьковский ПРОМСТРОЙНИИПРОЕКТ
Разраб.	Фомина			
Рассчит.	Розенцвейг			

Инв. № подл. | Подпись и дата | Взам. инв. №

24754-03 22

Альбом 3

Ст 1

Схема расположения наружных сеток

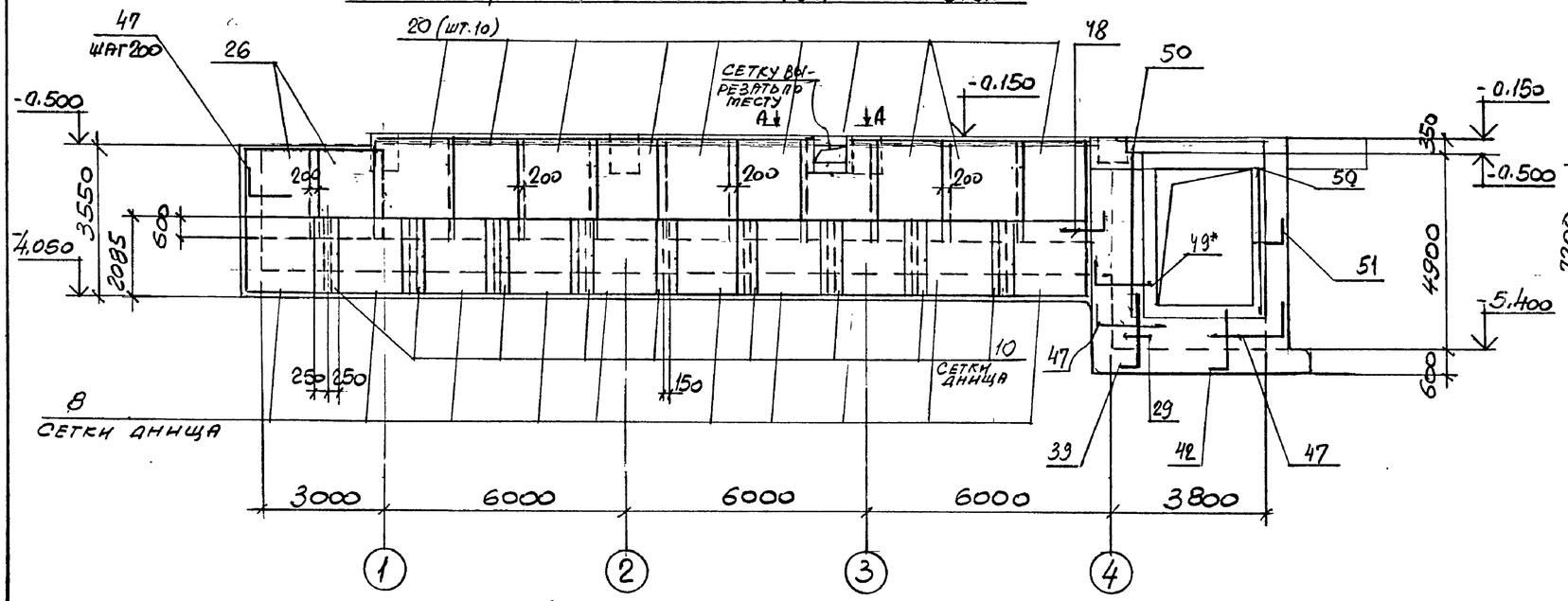

Схема маркировки стен и днища

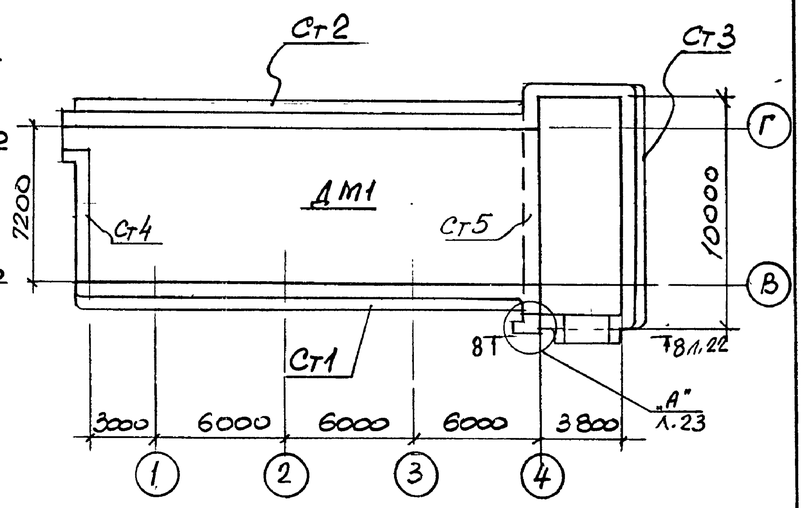

А-А

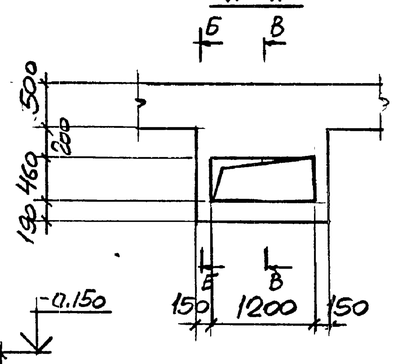

Б-Б

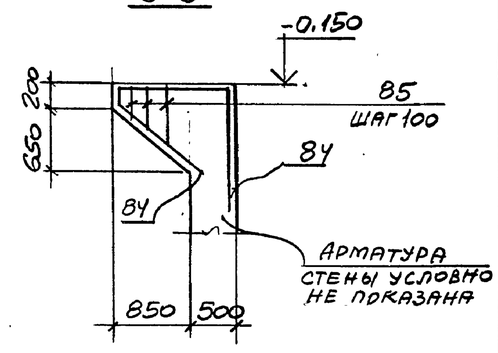

Ст 1

Схема расположения внутренних сеток

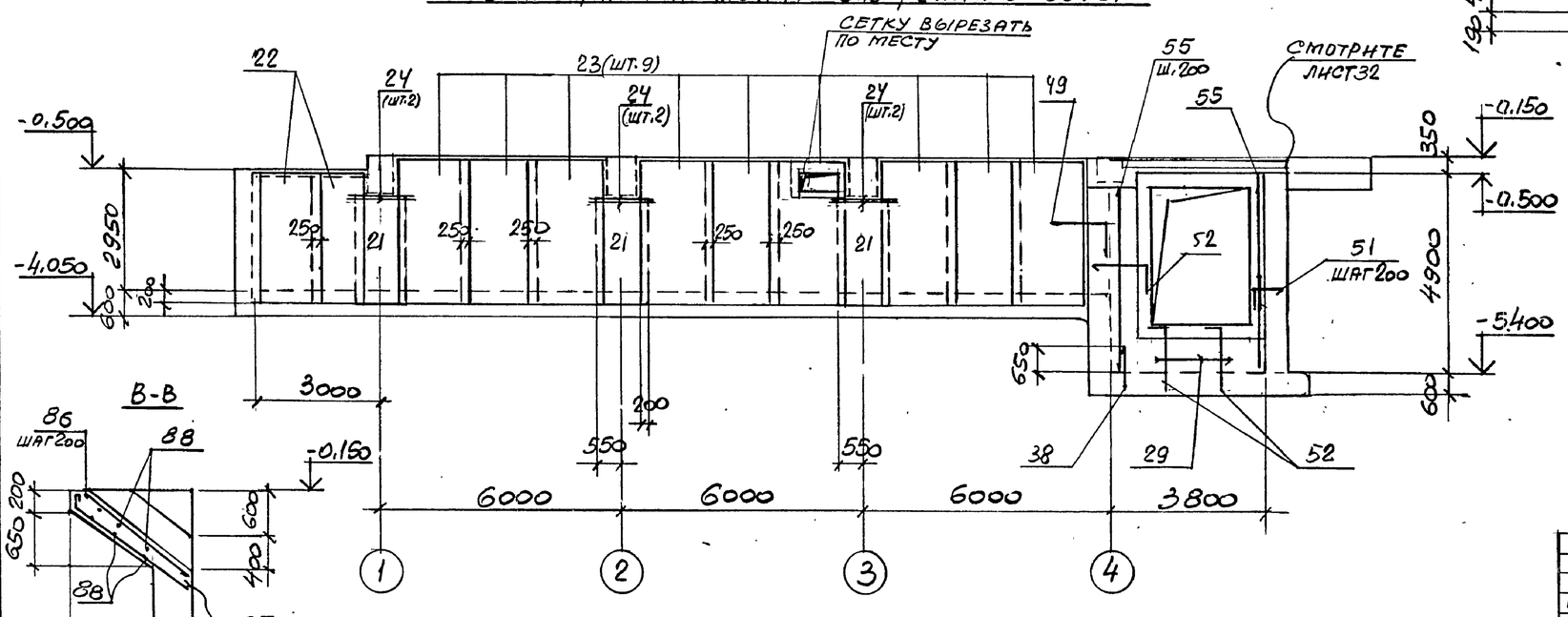

Спецификацию сборочных единиц и деталей смотрите на листах 29... 31.

В-В

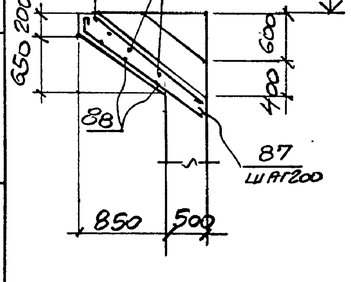

				708-55.90 КЖ			
Нач. отд.	Марков		11.90	Склад заполнителей бетона вместимостью 9 тыс. куб. м. для территорий с высоким уровнем грунтовых вод с автоматизированной системой управления и кратцер-краном			
Нор. кон.	Дрибинский			Механизированный пункт приема заполнителей с годовым грузооборотом 300 тыс. куб. м.	Стадия	Лист	Листов
Гл. спец.	Дрибинский				Р	21	
Зав. гр.	Йодковский		11.90				
Вед. инж.	Розенцвейг			Подбункерный тоннель Стена Ст.1 Армирование.	Харьковский ПРОМСТРОЙНИИПРОЕКТ		
Провер.	Розенцвейг						
Разраб.	Фомина						
Рассчит.	Розенцвейг						

Привязан:

Инв. №

Инв. № подл. | Подпись и дата | Взам. инв. №

24754-03 23

Ст 2

Схема расположения наружных сеток

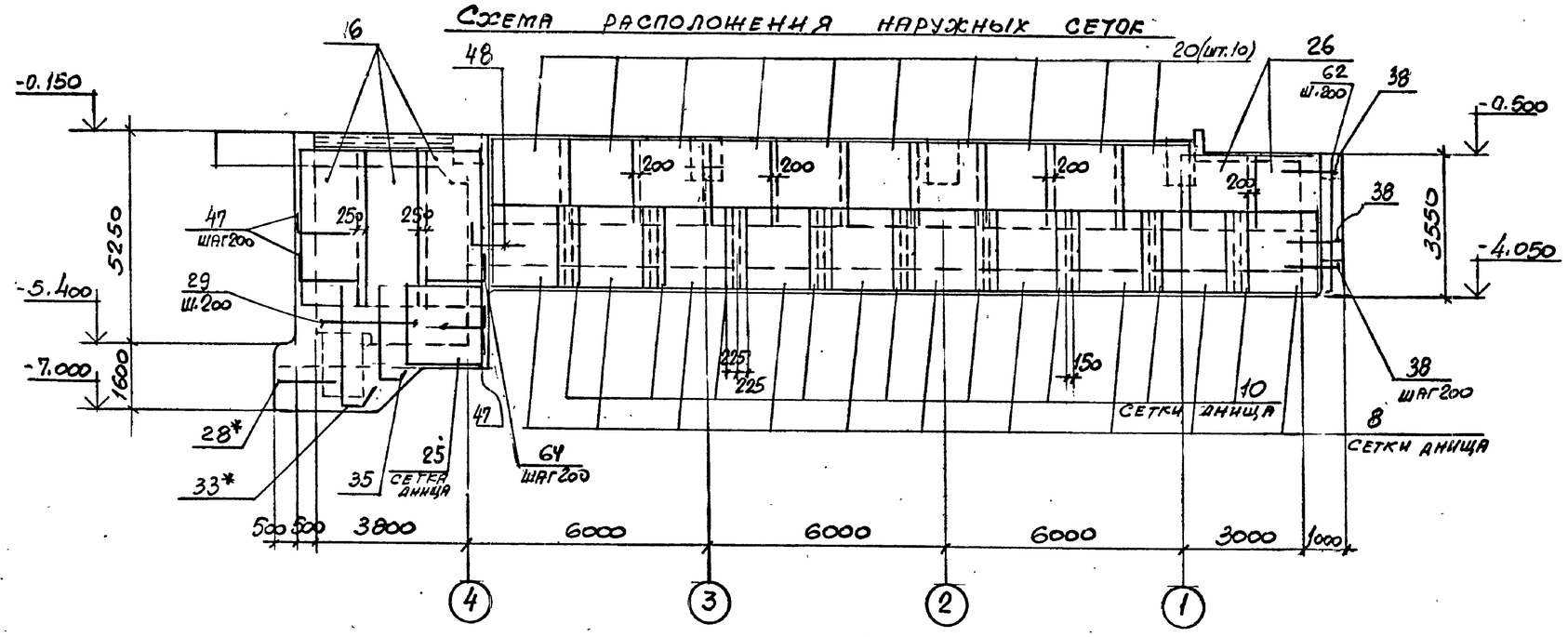

8-8

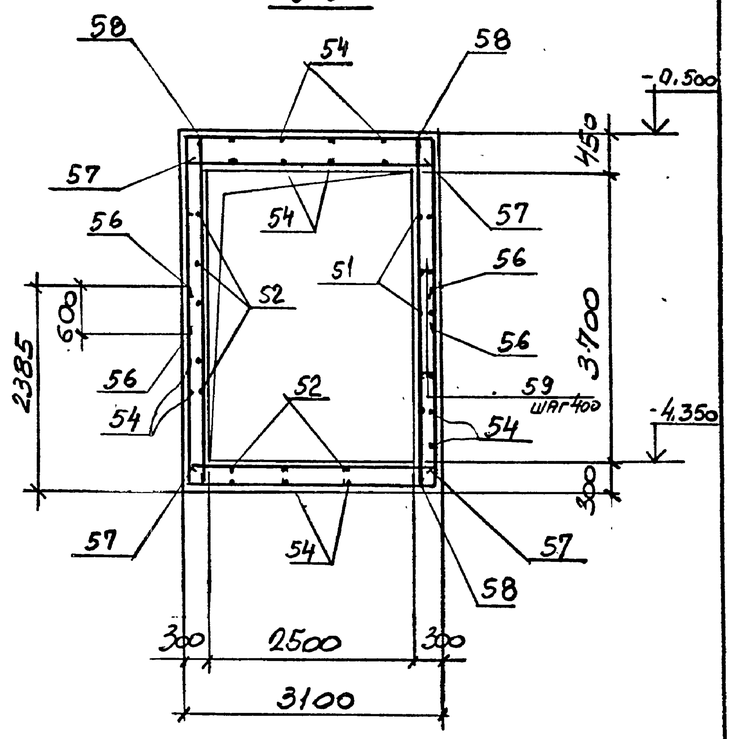

Ст2

Схема расположения внутренних сеток

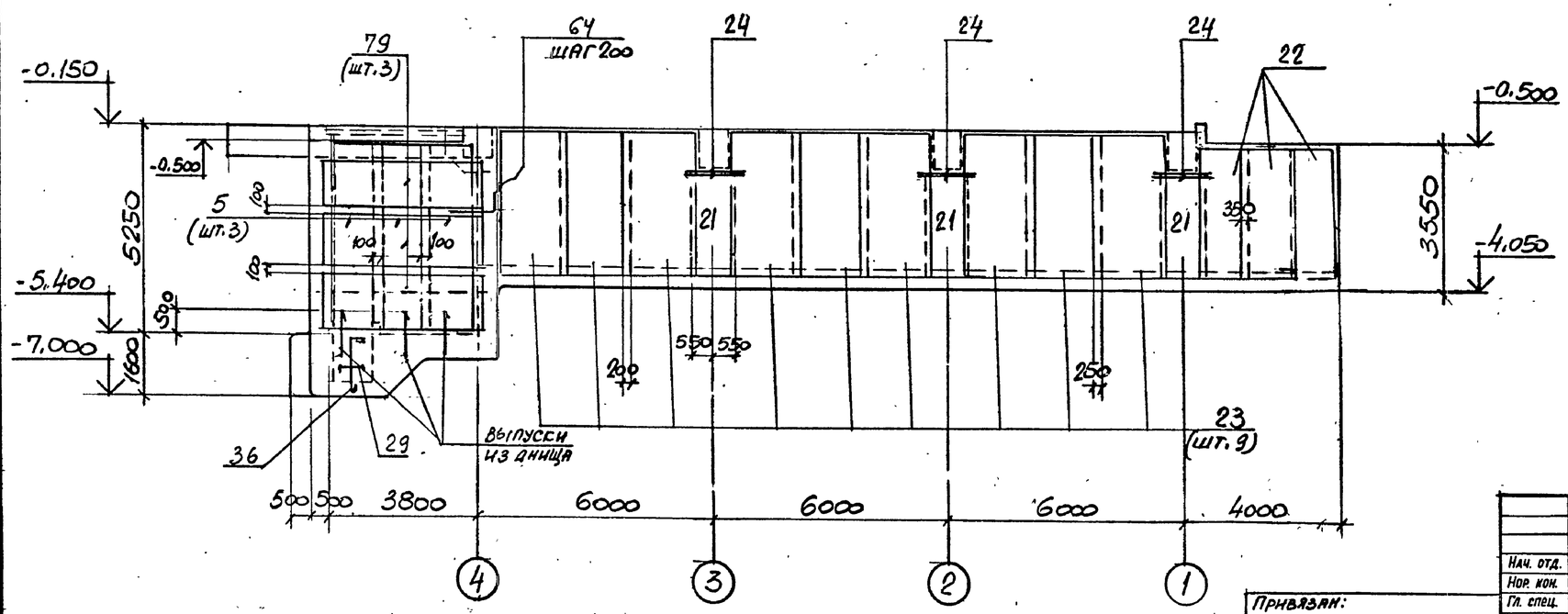

1. Позиции арматуры со знаком * учтены в спецификации днища.
2. Спецификацию сборочных единиц и деталей смотрите на листах 29,30.
3. Ведомость расхода стали и ведомость деталей смотрите на листе 31.
4. Сечение 8-8 замаркировано на листе 21.

Нач. отд.	Марков		708-55.90 КЖ	
Нор. кон.	Дрибинский		Склад заполнителей бетона вместимостью 9 тыс. куб. м. для территорий с высоким уровнем грунтовых вод с автоматизированной системой управления к кратцер-краном	
Гл. спец.	Дрибинский		Механизированный пункт приема заполнителей с годовым грузооборотом 300 тыс. куб. м.	Стадия: Р; Лист: 22; Листов:
Зав. гр.	Подковский			
Вед. инж.	Розенцвейг		Подбункерный тоннель Стена Ст.2. Армирование	Харьковский Промстройниипроект
Провер.	Розенцвейг			
Разраб.	Фомина			

Привязан:

Инв. №

Инв. № подл. | Подпись и дата | Взам. инв. №

Альбом 3

Ст3

Схема расположения наружных сеток

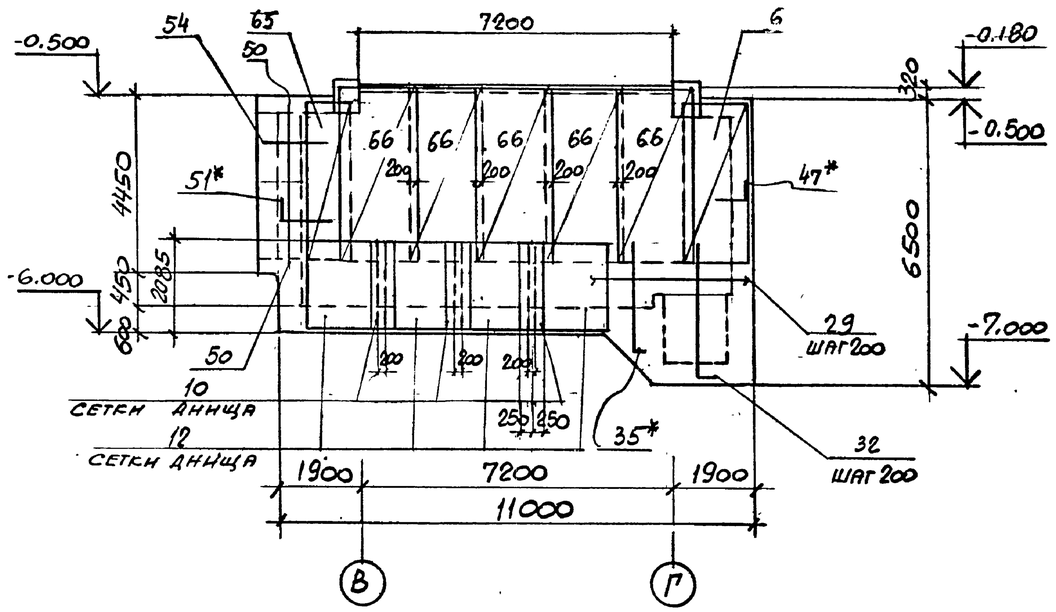

Ст4

Схема расположения наружных сеток

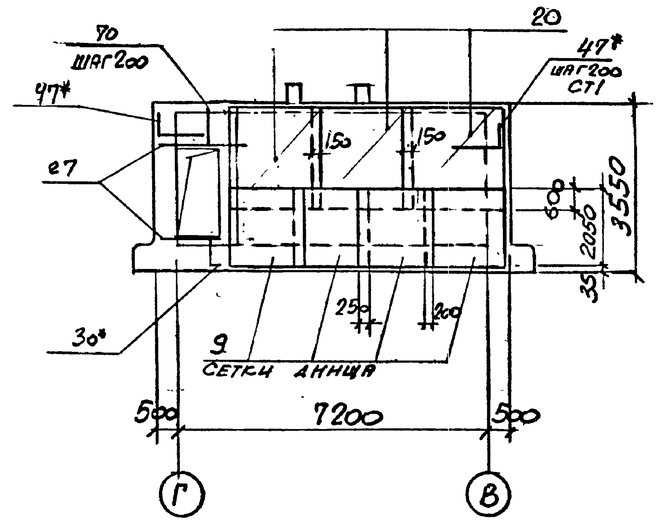

Ст4

Схема расположения внутренних сеток

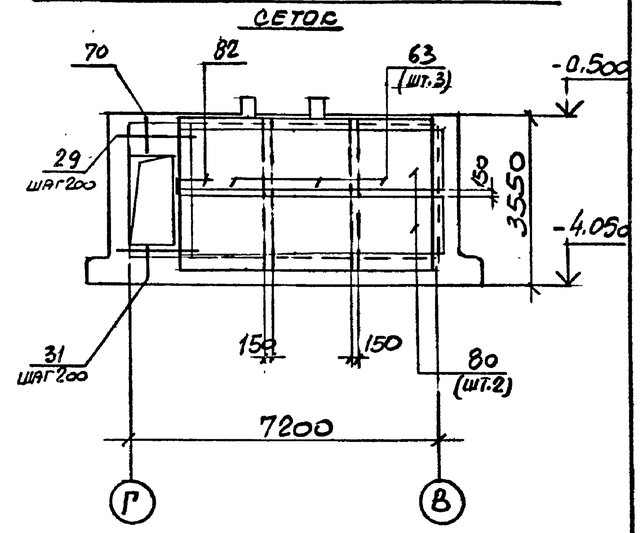

Ст3

Схема расположения внутренних сеток

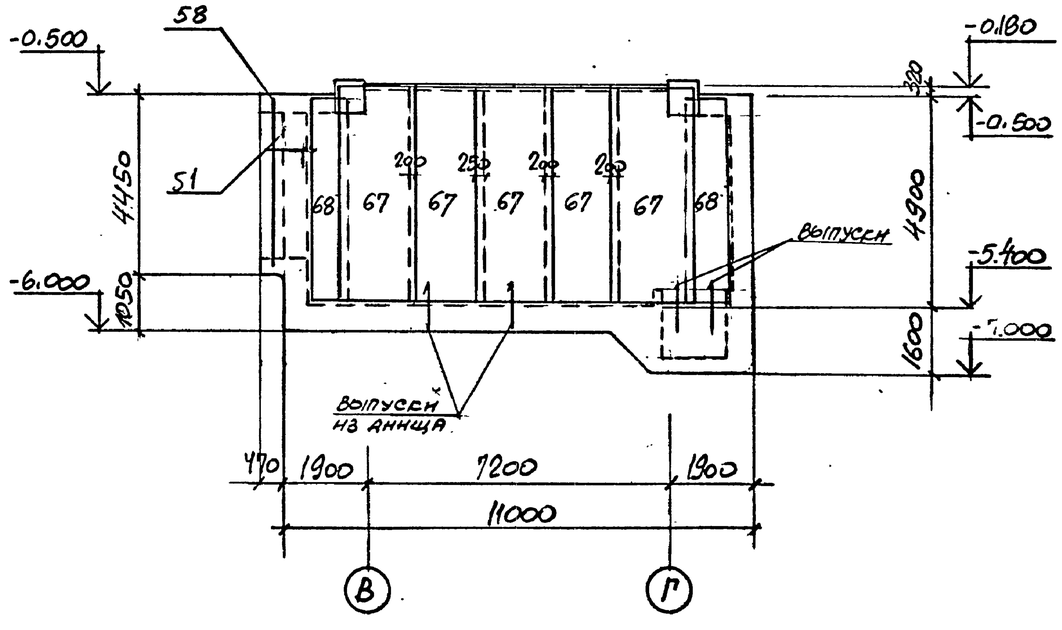

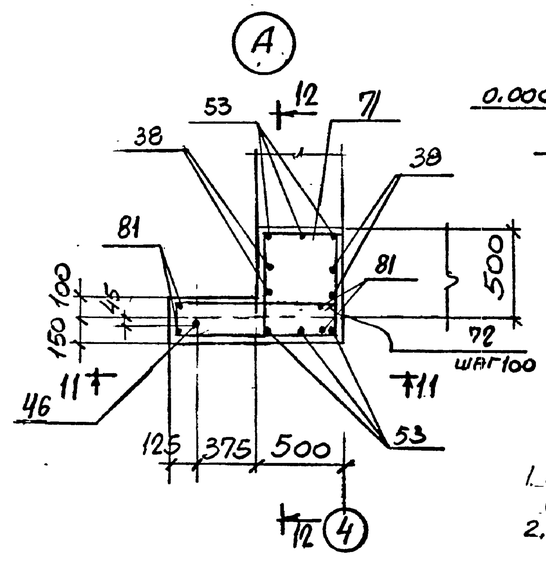

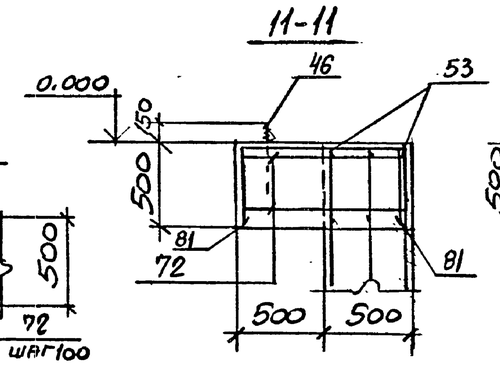

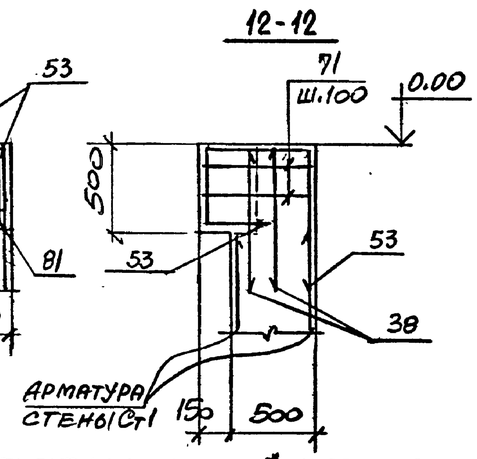

1. Позиции арматуры, отмеченные знаком *, учтены в спецификации днища или соответствующих стен.
2. Спецификацию сборочных единиц и деталей смотрите на листах 29,30, ведомость деталей и ведомость расхода стали на листе 31.

				708-55.90 КЖ			
Нач. отд.	Марков		11.90	Склад заполнителей бетона вместимостью 9 тыс. куб. м. для территорий с высоким уровнем грунтовых вод с автоматизированной системой управления к кратцер-краном			
Нор. кон.	Дрибинский			Механизированный пункт приема заполнителей с годовым грузооборотом 300 тыс. куб. м.	Стадия	Лист	Листов
Гл. спец.	Дрибинский				Р	23	
Зав. гр.	Иодковский		11.90				
Вед. инж.	Розенцвейг			Подбункерный тоннель Стена Ст.3, Ст4 Армирование	Харьковский ПРОМСТРОЙНИИПРОЕКТ		
Провер.	Розенцвейг						
Разраб.	Фомина						

Привязан:

Инв. №

Инв. № подл. | Подпись и дата | Взам. инв. №

Альбом 3

Ст5
Схема расположения наружных сеток

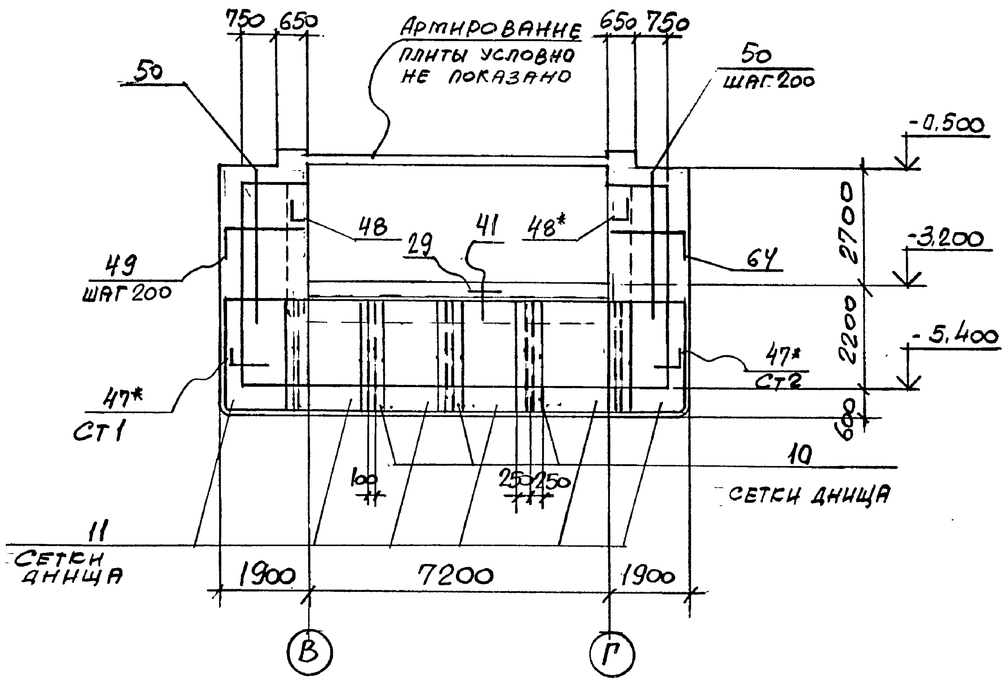

Ст5
Схема расположения внутренних сеток

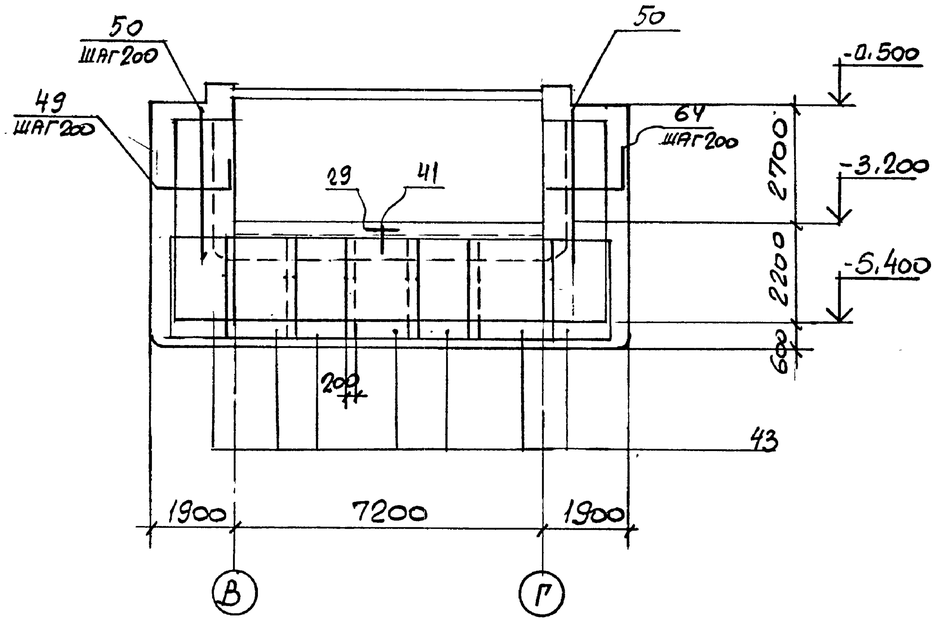

План на отм. -5.400

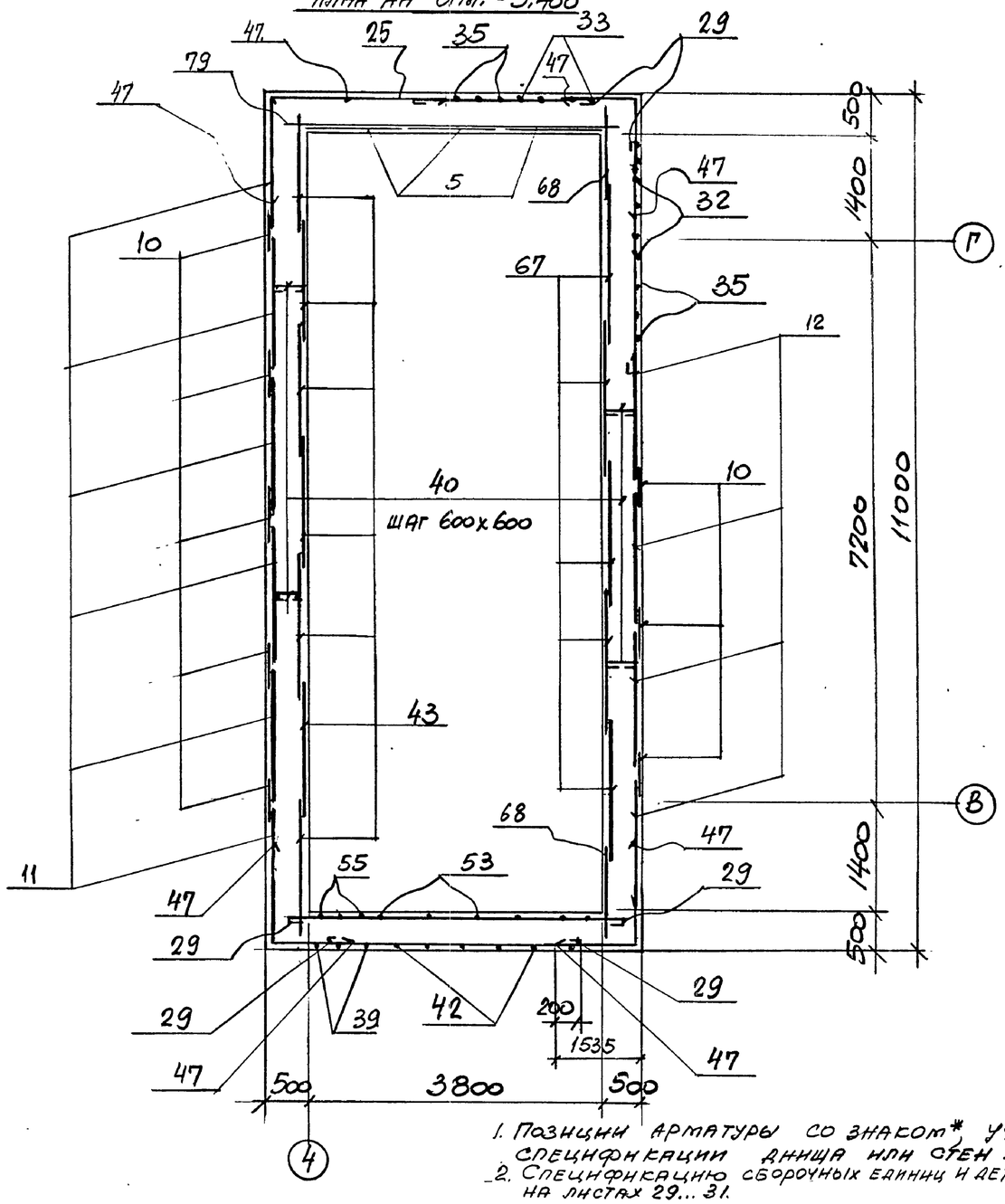

1. Позиции арматуры со знаком* учтены в спецификации днища или стен.
2. Спецификацию сборочных единиц и деталей смотрите на листах 29...31.

				708-55.90 КЖ			
Нач. отд.	Марков		11.90	Склад заполнителей бетона вместимостью 9 тыс. куб. м. для территорий с высоким уровнем грунтовых вод с автоматизированной системой управления и кратцер-краном			
Нор. усн.	Дрибинский			Механизированный пункт приема заполнителей с годовым грузооборотом 300 тыс. куб. м.	Стадия	Лист	Листов
Гл. спец.	Дрибинский				Р	24	
Зав. гр.	Иодковский		11.90				
Вед. инж.	Розенцвейг			Подземный тоннель Стена Ст-5 План на отм.-5400 Армирование	Харьковский ПРОМСТРОЙНИИПРОЕКТ		
Провер.	Розенцвейг						
Разраб.	Фомина						

Привязан:

Инв. №:

Инв. № подл. | Подпись и дата | Взам. инв. №

Альбом 3

1-1

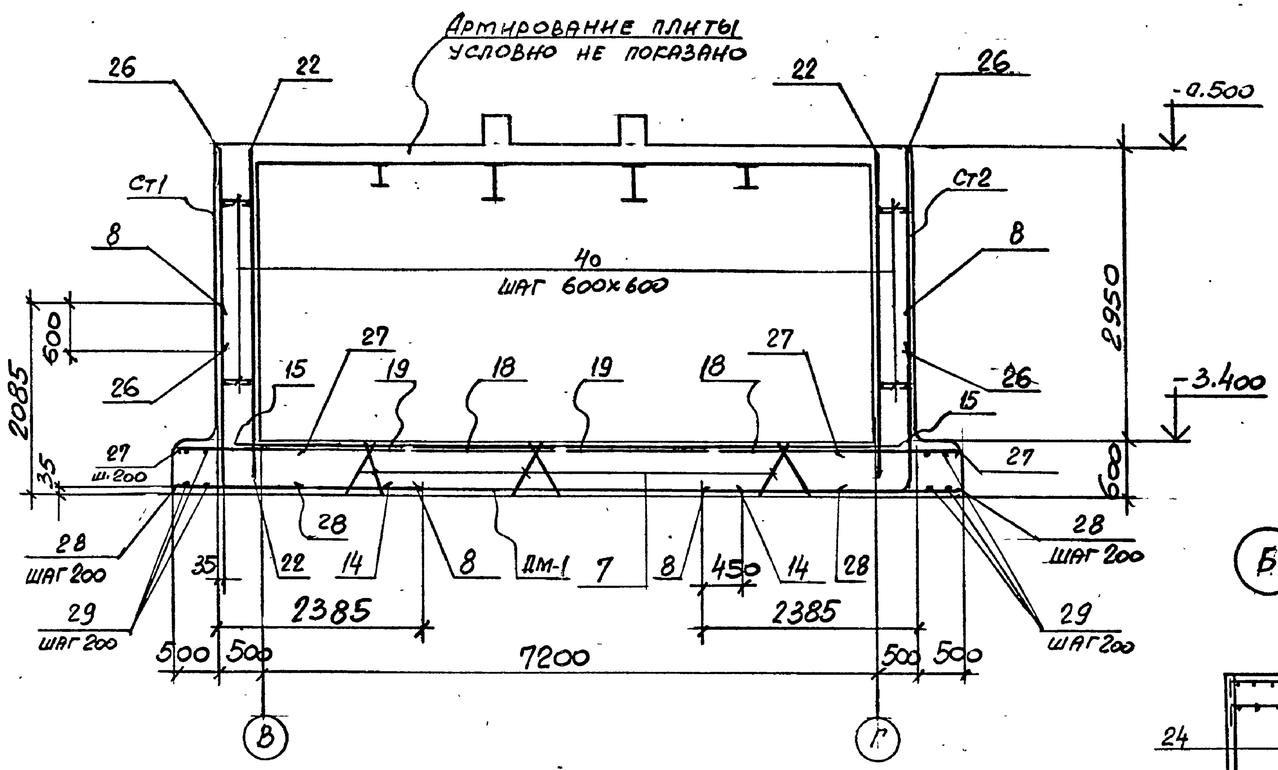

4-4

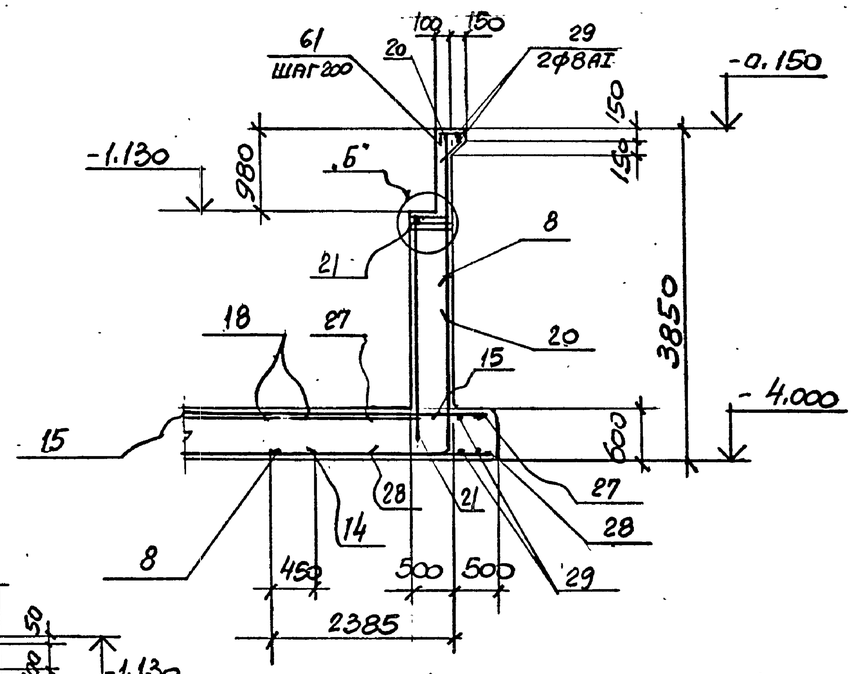

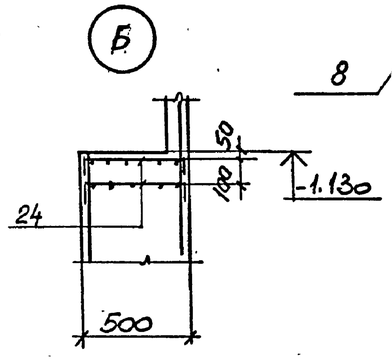

Расчетная схема №2 подбункерного тоннеля

2-2

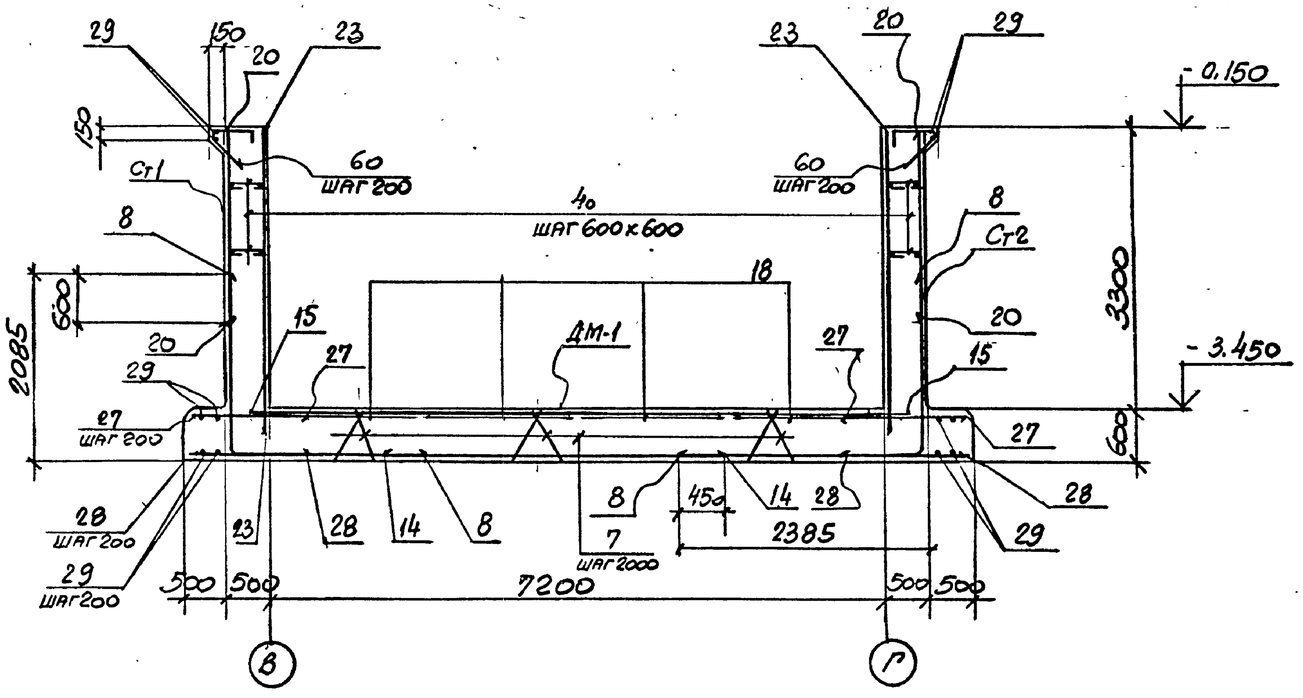

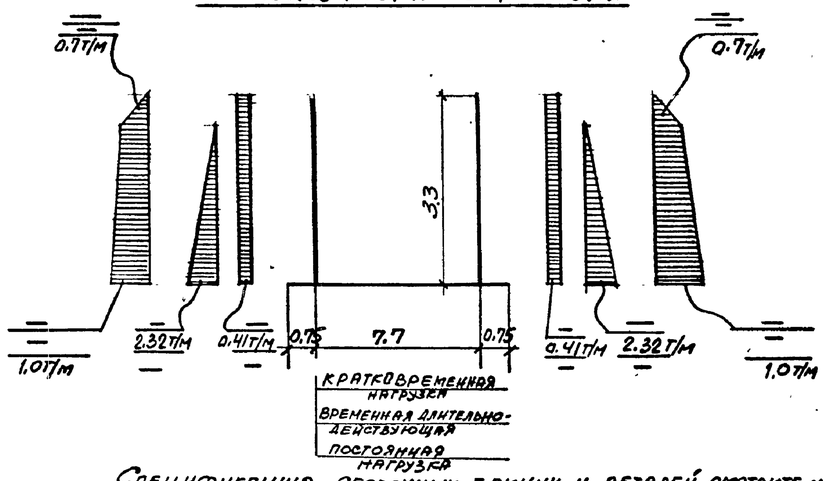

Спецификацию сборочных единиц и деталей смотрите на листах 29...31.

				708-55.90 КЖ			
Нач. отд.	Марков			Склад заполнителей бетона вместимостью 9 тыс. куб. м. для территорий с высоким уровнем грунтовых вод с автоматизированной системой управления и кратцер-краном			
Нор. кон.	Дрибинский			Механизированный пункт приема заполнителей с годовым грузооборотом 300 тыс. куб. м.	Стадия	Лист	Листов
Гл. спец.	Дрибинский				Р	25	
Зав. гр.	Кодковский						
Вед. инж.	Розенцвейг			Подбункерный тоннель Разрезы 1-1 2-2, 4-4. Армирование	Харьковский ПРОМСТРОЙНИИПРОЕКТ		
Провер.	Розенцвейг						
Разраб.	Фомина						

Привязан:

Инв. №:

Инв. Подл. | Подпись и дата | Взам. инв. №

Альбом 3

3-3

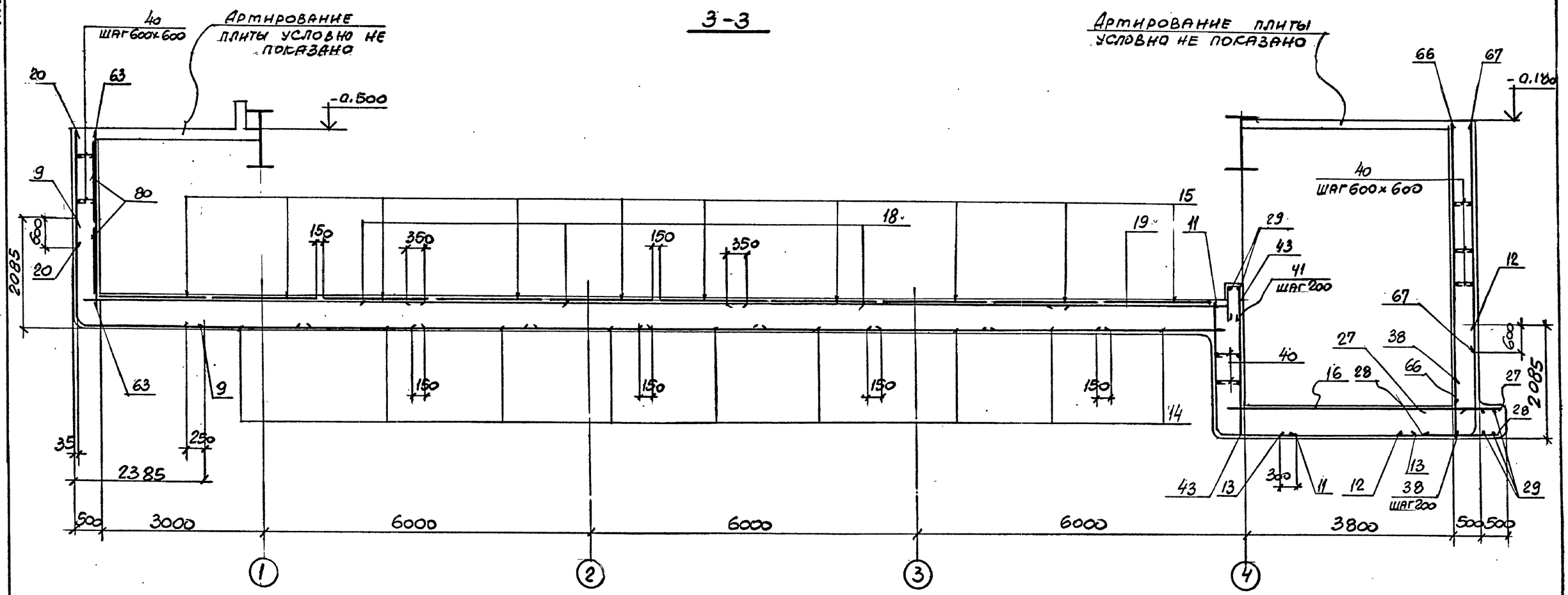

Схема расположения поддерживающих каркасов

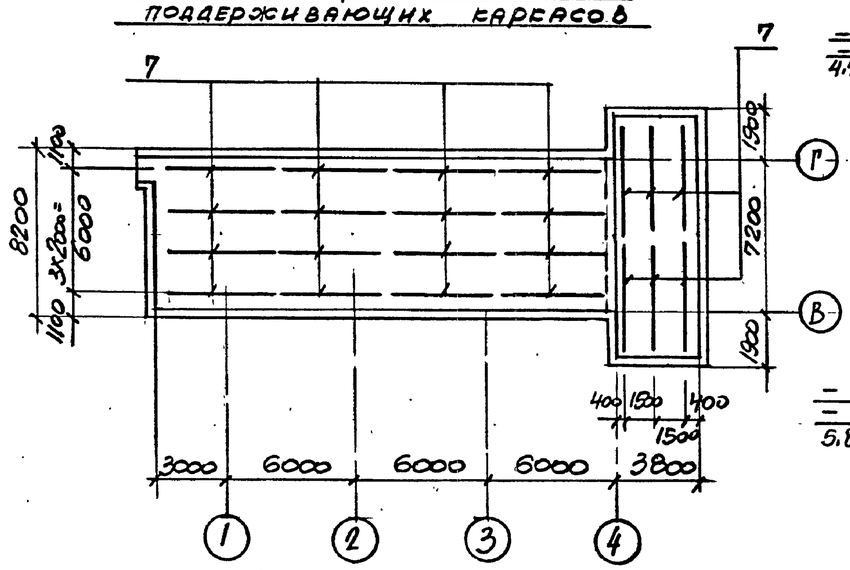

Расчетная схема №1 подбункерного тоннеля

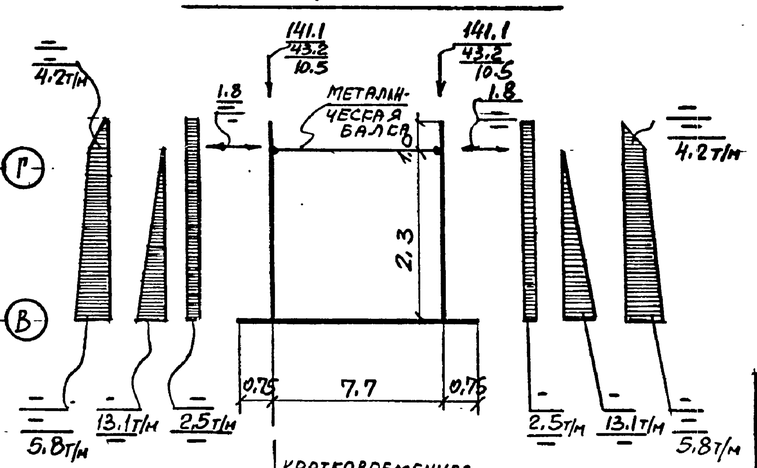

Кратковременная нагрузка
Временная длительно действующая
Постоянная нагрузка

Спецификацию сборочных единиц и деталей смотрите на листах 29,30

Привязан:

Инв. №:

Нач. отд.	Марков		11.90	Склад заполнителей бетона вместимостью 9 тыс. куб. м. для территорий с высоким уровнем грунтовых вод с автоматизированной системой управления и кратцер-краном
Нор. кон.	Дрибинский			
Гл. спец.	Дрибинский			Механизированный пункт приема заполнителей с годовым грузооборотом 300 тыс. куб. м.
Зав. гр.	Иодковский		XI.90	
Вед. инж.	Розенцвейг			
Провер.	Розенцвейг			Подбункерный тоннель. Разрез 3-3 Схема расположения поддерживающих каркасов. Армирование
Разраб.	Фомина			

708-55.90 КЖ

Стадия	Лист	Листов
Р	26	

Харьковский ПРОМСТРОЙНИИПРОЕКТ

Инв. № подл. | Подпись и дата | Взам. инв. №

Альбом 3

5-5

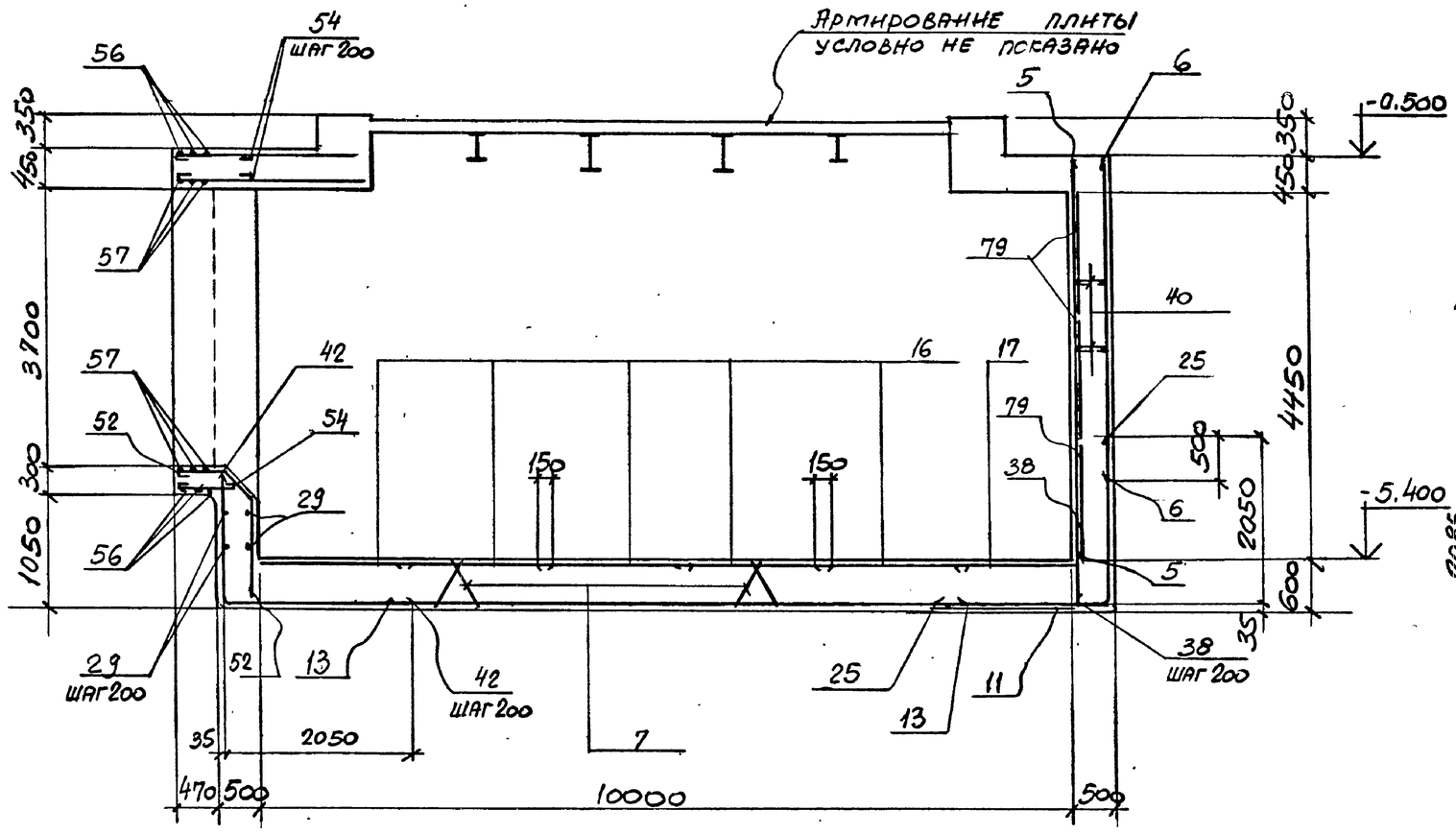

9-9

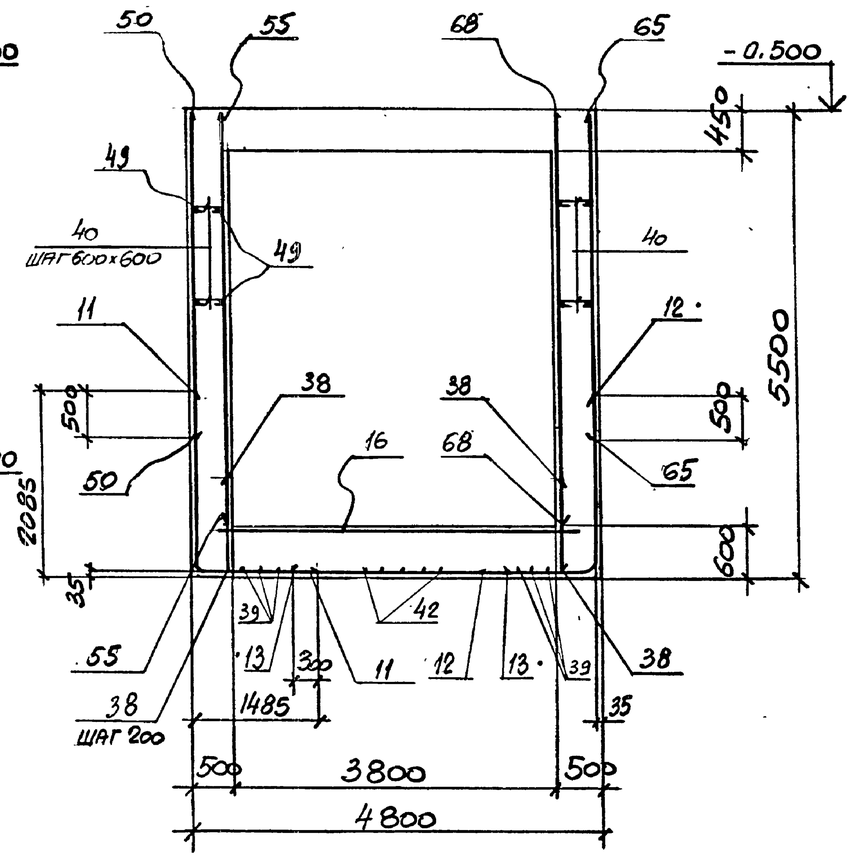

10-10

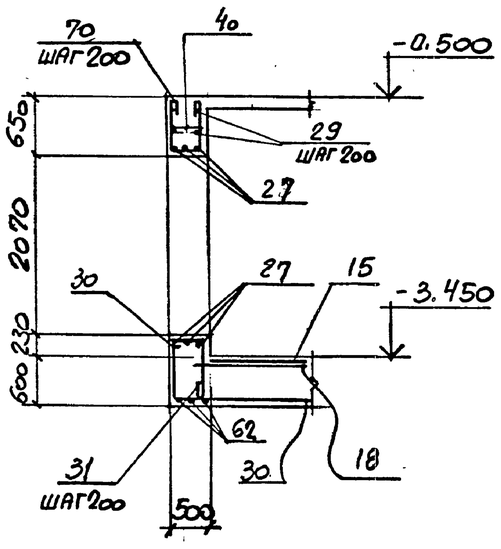

Расчетная схема Ст4

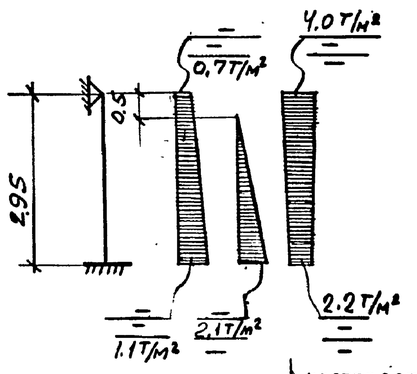

Расчетная схема Ст3

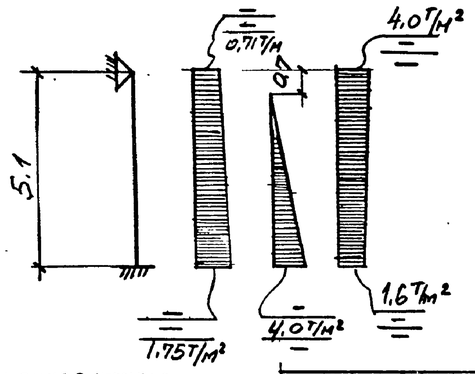

Кратковременная нагрузка
Временная длительно действующая
Постоянная нагрузка

Спецификацию сборочных единиц и деталей смотрите на листах 29, 30.

Нач. отд.	Марков		11.90	708-55.90 КЖ			
Нор. кон.	Дрибинский			Склад заполнителей бетона вместимостью 9 тыс. куб. м. для территорий с высоким уровнем грунтовых вод с автоматизированной системой управления и кратцер-краном			
Гл. спец.	Дрибинский			Механизированный пункт приема заполнителей с годовым грузооборотом 300 тыс. куб. м.	Стадия	Лист	Листов
Зав. гр.	Иодковский		11.90		Р	27	
Вед. инж.	Розенцвейг			Подбункерный тоннель. Разрезы 5-5, 9-9, 10-10. Армирование.	Харьковский ПРОМСТРОЙНИИПРОЕКТ		
Провер.	Розенцвейг						
Разраб.	Фомина						

Привязан.

Инв. №

Инв. № подл. | Подпись и дата | Взам. инв. №

Альбом 3

План на отм. -3.450

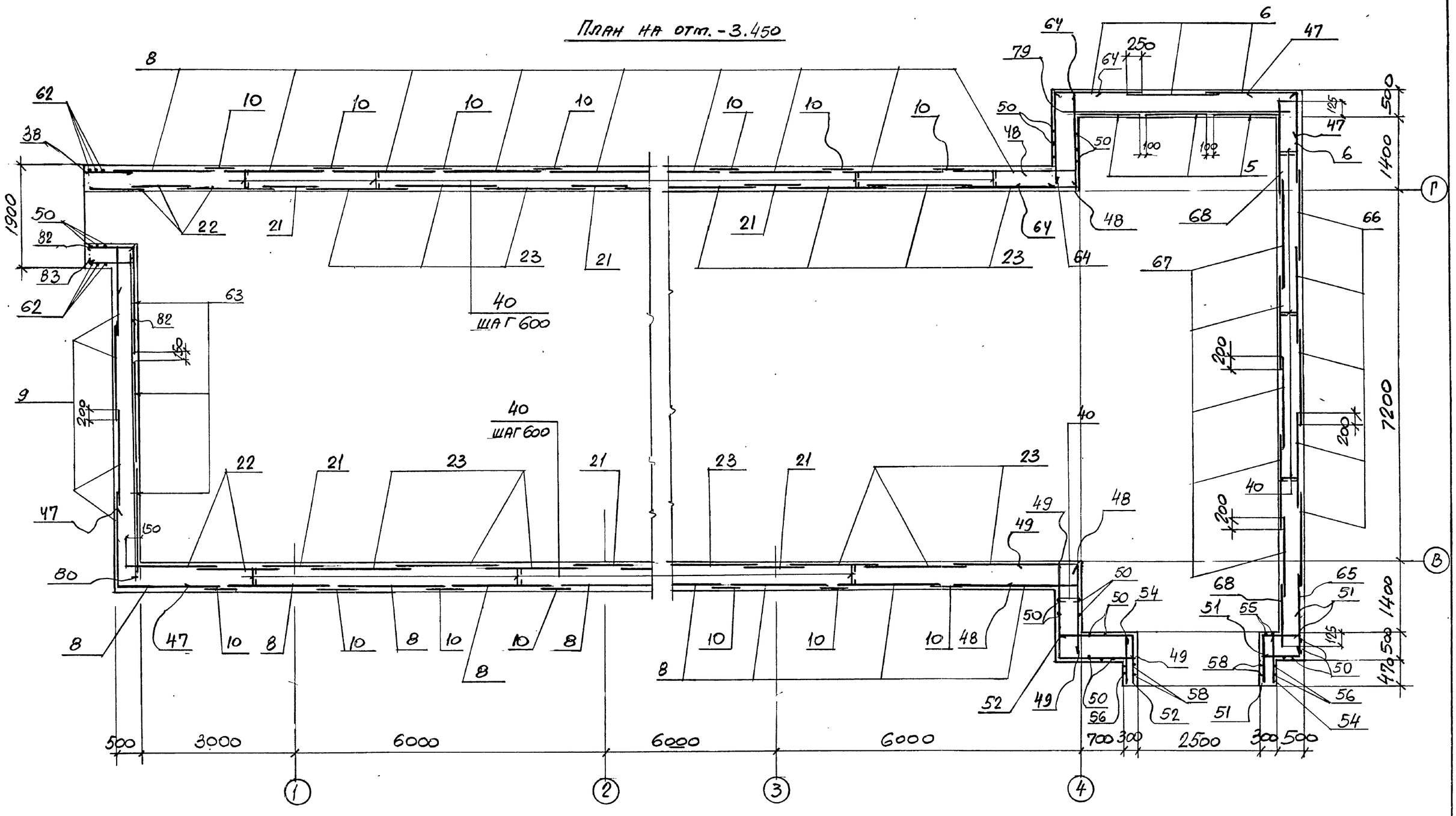

Спецификацию сборочных единиц смотрите на листах 29...31

				708-55.90 КЖ			
Нач. отд.	Марков		11.90	Склад заполнителей бетона вместимостью 9 тыс куб м. для территорий с высоким уровнем грунтовых вод с автоматизированной системой управления и кратцер-краном			
Нор. кон.	Дрибинский			Механизированный пункт приема заполнителей с годовым грузооборотом 300 тыс. куб. м.	Стадия	Лист	Листов
Гл. спец.	Дрибинский				Р	28	
Зав. гр.	Подковский		XI.90				
Вед. инж.	Розенцвейг			Подбункерный тоннель План на отм. -3.450 Армирование.	Харьковский ПРОМСТРОЙНИИПРОЕКТ		
Провер.	Розенцвейг						
Разраб.	Фомина						

Привязан:

Инв. №:

Взам. инв. №

Подпись и дата

Инв. № подл.

Альбом 3

Спецификация к днищу и стенам

Формат	Зона	Поз.	Обозначение	Наименование	Кол.	Примеч.
				Днище Дм1		
				Сборочные единицы		
				Изделия закладные		
		1	708-55.90 КЖИ-НМ-1, НМ-2	НМ-2	108	
		2	708-55.90 КЖИ-НМ-1, НМ-2	НМ-1	24	
		3		Труба ф108х4 l=400	2	
		4	Серия 1.400-15 вып.1	МН552	54пм	
				Каркасы пространственные		
		7	708-55.90 КЖИ-КП.1, КП.2	КП2	22	
				Сетки арматурные		
		8	708-55.90 КЖИ-С-6, С-7	С-7	20	
		9	708-55.90 КЖИ-С-8, С-9	С-8	4	
		10	То же	С-9	110пм	
		11	708-55.90 КЖИ-С-10, С-11	С-10	6	
		12	То же	С-11	4	
		13	24379.1-80	$4С\frac{10А\text{-}III\text{-}200}{8А\text{-}I\text{-}200}\text{-}225\times745\ \frac{25}{25}$	1	
		14	24379.1-80	$4С\frac{10А\text{-}III\text{-}200}{8А\text{-}I\text{-}200}\text{-}225\times435\ \frac{75}{25}$	9	
		15	24379.1-80	$1С\frac{28А\text{-}III}{12А\text{-}I}\text{-}190\times780\ \frac{300}{50}$	10	
		16	Гост 24379.1-80	$3С\frac{12А\text{-}III\text{-}200}{8А\text{-}I\text{-}200}\text{-}185\times410\ \frac{150}{25}$	5	
		17	24379.1-80	$4С\frac{10А\text{-}III\text{-}200}{8А\text{-}I\text{-}200}\text{-}165\times285\ \frac{200+50}{25}$	1	
		18	24379.1-80	$4С\frac{10А\text{-}I\text{-}200}{8А\text{-}I\text{-}200}\text{-}165\times625\ \frac{125}{25}$	12	
		19	24379.1-80	$4С\frac{10А\text{-}I\text{-}200}{8А\text{-}I\text{-}200}\text{-}165\times325\ \frac{125}{25}$	4	
		25	708-55.90 КЖИ-С-12, С-13	С-13	1	
				Детали		
				ф16А-III Гост 5781-82*		
		27		l=1650	259	2.6кг
				ф10А-III Гост 5781-82*		
		28		l=1500	257	0,93кг
				ф8АI Гост 5781-82*		
		29		l= п.м.	300,0	0.4кг
				ф12А-III Гост 5781-82*		
		30*		l=3300	6	2.93кг
		31*		l=1250	6	1.11кг
		32*		l=6450	8	5.72кг

Формат	Зона	Поз.	Обозначение	Наименование	Кол.	Примеч.
				ф12А-III Гост 5781-82*		
		33*		l=6950	6	6.17кг
				ф10А-III Гост 5781-82*		
		34		l=1850	15	1.15кг
				ф16А-III Гост 5781-82*		
		35*		l=4600	14	7.27кг
				ф10А-III Гост 5781-82*		
		36		l=2050	27	1.27кг
				ф8АI Гост 5781-82*		
		37*		l=580	12	0.23кг
				ф12А-III Гост 5781-82*		
		38		l=1200	82	1.1кг
				ф16А-III Гост 5781-82*		
		39*		l=3500	1	5.53кг
				ф8АI Гост 5781-82*		
		41*		l=1050	37	0.40кг
		62*		ф12А-III Гост 5781-82*		
				l=8850	3	7.9кг
				ф16А-III Гост 5781-82*		
		42*		l=3350	13	5.3кг
				Материалы		
				Бетон класса В15		156.2м³
				Ст1		
				Сборочные единицы		
				Изделия закладные		
		77	Серия 1.400-15 в.1	МН535	14.7пм.	
		44	708-55.90 КЖИ-НМ-3, НМ-4	НМ-3	4	
		45	То же	НМ-4	2	
		73	Серия 1.400-15 в.1	МН121-1	1	
		74	То же НМ-12	НМ-12	1	
		46	Гост 24379.1-80	Болт 1.1М24х500 ВСт3кп2	1	
		69	Серия 1.400-15 в.1	МН119-1	2	
				Сетки арматурные		
		20	Гост 24379.1-80	$2С\frac{12А\text{-}III}{8А\text{-}I}\text{-}195\times245\ \frac{25}{75}$	10	
		21	Гост 24379.1-80	$2С\frac{12А\text{-}III}{8А\text{-}I}\text{-}110\times250\ \frac{200+100}{50}$	3	
		22	Гост 24379.1-80	$2С\frac{12А\text{-}III}{8А\text{-}I}\text{-}150\times315\ \frac{300+50}{150}$	2	

Формат	Зона	Поз.	Обозначение	Наименование	Кол.	Примеч.
		23	Гост 24379.1-80	$2С\frac{12А\text{-}III}{8А\text{-}I}\text{-}195\times345\ \frac{200+50}{75}$	9	
		24	708-55.90 КЖИ-С-12, С-13	С-12	6	
		26	Гост 24379.1-80	$2С\frac{12А\text{-}III}{8А\text{-}I}\text{-}185\times205\ \frac{25}{25}$	2	
				Детали		
		84*		ф20А-III Гост 5781-82* l=3900	4	9.6кг
		71*		ф8АI Гост 5781-82* l=2250	5	0.9кг
				ф12А-III Гост 5781-82*		
		53*		l=700	7	0.62кг
		47*		l=3000	27	2.7кг
		48*		l=1950	15	1.73кг
		49		l=3400	18	3.0кг
		50		l=3450	7	3,1кг
		51*		l=1650	36	1.47кг
		52*		l=1970	31	1.75кг
		38		l=1200	7	1.1кг
		55*		l=4400	7	3.9кг
		56*		l=8130	6	7.2кг
		57		l=3050	6	2.6кг
		58		l=4400	6	3.9кг
		40*		ф8АI Гост 5781-82* l=540	223	0.11кг
				ф8АI Гост 5781-82*		
		29		l пм=1000	70,0пм	0.4кг
		54*		l=850	75	0.34кг
		59*		l=330	18	0.13кг
				ф10А-III Гост 5781-82*		
		60*		l=1370	85	0.85кг
		61*		l=920	12	0,57кг
		72*		ф12А-I Гост 5781-82* l=2100	5	0,84кг
		85*		ф8АI Гост 5781-82 l=1550	18	0.62кг
64		86		ф12А-III " l=1500	7	1.3кг
		87*		ф8АI " l=1650	7	0.7кг
		88*		ф8АI " l=1850	14	0.75кг
				Материалы		
				Бетон класса В15		39.3м³

Привязан:

Инв. №

Инв. № подл. | Подпись и дата | Взам. инв. №

Нач. отд.	Марков		11.90	708-55.90 КЖ
Нор. кон.	Дрибинский			Склад заполнителей бетона вместимостью 9 тыс. куб. м. для территорий с высоким уровнем грунтовых вод с автоматизированной системой управления и кранцер-краном
Гл. спец.	Дрибинский			Механизированный пункт приема заполнителей с годовым грузооборотом 300 тыс. куб. м.
Зав. гр.	Иодковский		11.90	Стадия: Р; Лист: 29; Листов:
Вед. инж.	Розенцвейг			
Провер.	Розенцвейг			Подбункерный тоннель. Спецификация
Разраб.	Фомина			Харьковский ПРОМСТРОЙНИИПРОЕКТ
Рассчит.	Розенцвейг			

Альбом 3

Форм	Зона	Поз.	Обозначение	Наименование	Кол.	Примеч.
				Ст 2		
				Сборочные единицы		
				Изделия закладные		
		44	708-55.90-КЖИ-НМ-3	НМ-3	4	
		45	НМ-4	НМ-4	2	
		73	1.400-15. в.1	МН 121-1	1	
		77	То же	МН535	14.7 пм	
				Сетки арматурные		
		5	Гост 24379.1-80	$1С\frac{12А\text{-}III}{8А\text{-}I}-120\times485\ \frac{25}{100}$	3	
		6	Гост 24379.1-80	$2С\frac{12А\text{-}III}{8А\text{-}I}-170\times385\ \frac{25}{50}$	3	
		20	Гост 24379.1-80	$2С\frac{12А\text{-}III}{8А\text{-}I}-195\times245\ \frac{25}{75}$	10	
		21	Гост 24379.1-80	$2С\frac{12А\text{-}III}{8А\text{-}I}-110\times250\ \frac{200+100}{50}$	3	
		22	Гост 24379.1-80	$2С\frac{12А\text{-}III}{8А\text{-}I}-150\times315\ \frac{300+50}{150}$	3	
		23	Гост 24379.1-80	$2С\frac{12А\text{-}III}{8А\text{-}I}-195\times345\ \frac{200+50}{75}$	9	
		24	708-55.90 КЖИ-С-12,С-13	С-12	6	
		79	Гост 24379.1-80	$1С\frac{12А\text{-}III}{8А\text{-}I}-140\times420\ \frac{300}{100}$	3	
		26	Гост 24379.1-80	$2С\frac{12А\text{-}III}{8А\text{-}I}-185\times205\ \frac{25}{25}$	2	
				Детали		
				ф 8АI Гост 5781-82*		
		29		ℓ = п.м.	45.0	0,4кг
				ф12А-III Гост 5781-82*		
		47		ℓ = 3000	33	1.8кг
		48		ℓ = 1950	16	1.29кг
		50		ℓ = 3450	3	3.1кг
		64*		ℓ = 2850	40	2.5кг
				ф 8 АI Гост 5781-82*		
		40*		ℓ = 530	272	0.11кг
	54	38		ф12А-III Гост 5781-82* ℓ=1200	15	1.1кг
				Материалы		
				Бетон класса В15		45.8 м³
				Ст 3		
				Сборочные единицы		
				Изделия закладные		
		75	708-55.90 КЖИ-НМ-6	НМ-6	2	
		69	1.400-15 в.1	МН119-1	13	
		73	То же	МН121-1	2	

Форм	Зона	Поз.	Обозначение	Наименование	Кол.	Примеч.
				Сетки арматурные		
		6	Гост 24379.1-80	$2С\frac{12А\text{-}III}{8А\text{-}I}-170\times385\ \frac{25}{50}$	1	
		65	Гост 24379.1-80	$2С\frac{12А\text{-}III}{8А\text{-}I}-145\times385\ \frac{200+50}{25}$	1	
		66	Гост 24379.1-80	$2С\frac{12А\text{-}III}{8А\text{-}I}-180\times425\ \frac{25}{100}$	5	
		67	Гост 24379.1-80	$2С\frac{12А\text{-}III}{8А\text{-}I}-185\times500\ \frac{100}{25}$	5	
		68	Гост 24379.1-80	$2С\frac{12А\text{-}III}{8А\text{-}I}-105\times485\ \frac{200+50}{125}$	2	
				Детали		
				ф12А-III Гост 5781-82*		
		50		ℓ = 3450	3	3,1кг
		58		ℓ = 4100	3	3.6кг
				ф 8А-I Гост 5781-82*		
		40*		ℓ = 530	172	0,11кг
		54		ℓ = 1000	22	0,4кг
		51*		ф12А-III Гост 5781-82* ℓ=1650	22	1,47кг
				Материалы		
				Бетон класса В15		25,3 м³
				Ст 4		
				Сборочные единицы		
		75	708-55.90-КЖИ-НМ-6	НМ-6	2	
		73	1.400-15 в.1	МН121-1	2	
				Сетки арматурные		
		20	Гост 24379.1-80	$2С\frac{12А\text{-}III}{8А\text{-}I}-230\times205\ \frac{25}{50}$	3	
		63	Гост 24379.1-80	$1С\frac{12А\text{-}III}{8А\text{-}I}-185\times325\ \frac{200+50}{25}$	3	
		80	Гост 24379.1-80	$1С\frac{12А\text{-}III}{8А\text{-}I}-130\times595\ \frac{225}{50}$	2	
				Детали		
				ф16А-III Гост 5781-82*		
		27		ℓ = 1650	6	2.6кг
				ф 8АI Гост 5781-82*		
		29		ℓ = пм	10.0	0.4кг
		40*		ℓ = 530	55	0,11кг
		75*		ℓ = 1750	6	0,7кг

Форм	Зона	Поз.	Обозначение	Наименование	Кол.	Примечание
Б4		50		ф12А-III Гост 5781-82* ℓ=3450	3	3.1кг
		82*		ф12А-III " ℓ=2450	15	2.2кг
Б4		83*		ф12А-III " ℓ=950	15	0,85кг
				Материалы		
				Бетон класса В15		8.8м³
				Ст 5		
				Сборочные единицы		
				Изделия закладные		
		76	1.400-15 в.1	МН120-3	13	
				Сетки арматурные		
		43	Гост 24379.1-80	$2С\frac{12А\text{-}III\text{-}200}{8А\text{-}I\text{-}200}-175\times225\ \frac{200+50}{75}$	7	
				Детали		
				ф8АI Гост 5781-82*		
		29		ℓ=пм	15.0 пм	0,4кг
		41*		ℓ = 800	37	0,32кг
				ф12А-III Гост 5781-82*		
		49*		ℓ = 3400	26	3,0кг
		50		ℓ=3350	20	3,1кг
		64*		ℓ=2850	39	2.5кг
				ф 8АI Гост 5781-82*		
		40*		ℓ=530	28	0,11кг
				Материалы		
				Бетон класса В15		13.0м³

*) Позиции смотрите ведомость деталей на листе

Привязан:

Инв. №

Инв. № подл. | Подпись и дата

Нач. отд.	Марков		1.90
Нор. кон.	Дрибинский		
Гл. спец.	Дрибинский		
Зав. гр.	Подковский		XI.90
Вед. инж.	Розенцвейг		
Провер.	Розенцвейг		
Разраб.	Фомина		
Рассчит.	Розенцвейг		

708-55.90 КЖ

Склад заполнителей бетона вместимостью 9 тыс. куб. м. для территорий с высоким уровнем грунтовых вод с автоматизированной системой управления "Кратцер-Кран"

Механизированный пункт приема заполнителей с годовым грузооборотом 300 тыс. куб. м.

Стадия	Лист	Листов
Р	30	

Подбункерный тоннель
Спецификация

Харьковский ПРОМСТРОЙНИИПРОЕКТ

Альбом 3

Ведомость деталей

Поз.	Эскиз
30	800; 2500
31	450; 800
32	1150; 1650; R=120; 3050; 1150; 1750
33	1150; 1650; R=120; 3050; 1150; 2250
35	3050; R=160; 1550
37	480
39	2050; R=160; 1450
40	440
41	250; 350; 350
42	1300; R=160; 2050
47	1500; R=120; 1500
48	R=120; 450; 1500
49	1850; R=120; 1450
51	R=120; 900; 750
52	530; 640; 500; 400; 800
53	600; 1000; 450
54	730
56	2550; 2550; 3030
59	230
60	500; 100; 100; 420; 300; 300
61	200; 100; 500; 420; 300; 300
62	3500; R=100; 3500; 1850
64	R=120; 1050; 1000
70	600; 600; 450
36	1550; 500
71	600; 450
72	950; 200; 950
78	100; 450; 450
81	900; 450; 450
82	950; 1500
84	1300; 150; 800; 1000; 1200
85	250÷800; 100
87	1400; 800; 1100
88	1450; 150; 150

Ведомость расхода стали на элемент, кг

Марка элемента	Изделия арматурные: Арматура класса А-I, ГОСТ 5781-82* ф6	ф8	ф10	ф12	Итого	Арматура класса А-III, ГОСТ 5781-82* ф10	ф12	ф16	ф20	ф28	Итого	Всего	Изделия закладные: Арматура класса А-III, ГОСТ 5781-82* ф8	ф10	ф12	ф20	Итого
Днище ДМ1	726	1247	929	488	3390	550	597	1408	2180	3767	8602	11992	3				3
Ст1	13	367			380	79	1030		39		1148	1528	21.4	1.0			22.4
Ст2	13	414			427		1077				1077	1504	20.4	-			20.4
Ст3		243			243		545				545	788	6.5	1.8		3	11.3
Ст4		68			68		281				297	365	-	1.8		3	4.8
Ст5		75			75		364				364	439		-	13		13

Марка элемента	Прокат, ГОСТ 103-76 δ=3	δ=16	δ=8	δ=6	δ=12	δ=18	ГОСТ 82-70* δ=18	ГОСТ 8509-86 L50×5	L63×5	Тр. 100×4	Болты по ГОСТ 24379.1-80, Вст3пс2: Шпилька М24	М27	Гайка М24	М27	Шайба М24	М27	Итого	Общий расход
Днище ДМ1						152.3	20			24.6	118.8	91	10.8	4.0	3.2	1.3	426	12421
Ст1	93		4	6.3	120.6			71			30.3		1.6		1.0		384.5	1935
Ст2					120.6			71			28.4		1.6		1.0		222.6	1747
Ст3		40	7.6	31.2							7.1		0.4		1.0		87.3	886.6
Ст4		40	7.6								7.1		0.4		0.1		55.2	425.0
Ст5			40														40.0	492.0

Привязан:

Инв. №:

Нач. отд.	Марков		11.90
Нор. кон.	Дрибинский		
Гл. спец.	Дрибинский		
Зав. гр.	Иодковский		11.90
Вед. инж.	Розенцвейг		
Провер.	Розенцвейг		
Разраб.	Фомина		
Рассчит.	Розенцвейг		

708-55.90 КЖ

Склад заполнителей бетона вместимостью 9 тыс. куб. м. для территорий с высоким уровнем грунтовых вод с автоматизированной системой управления и кратцер-краном

Механизированный пункт приема заполнителей с годовым грузооборотом 300 тыс. куб. м.

Стадия	Лист	Листов
Р	31	

Подбункерный тоннель. Ведомость деталей. Ведомость расхода стали на элемент

Харьковский ПРОМСТРОЙНИИПРОЕКТ

Взам. инв. №

Подпись и дата

Инв. № подл.

АЛЬБОМ 3

Схема расположения нижних сеток

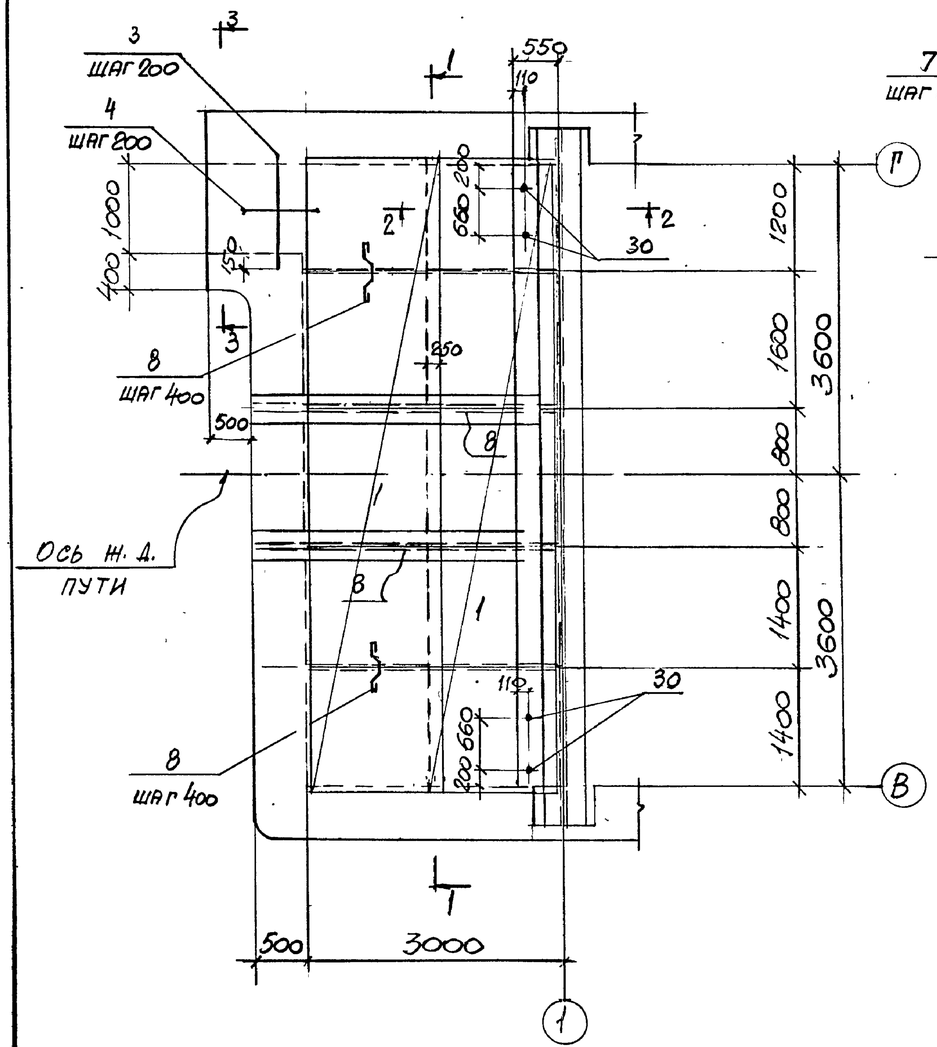

Схема расположения верхних сеток

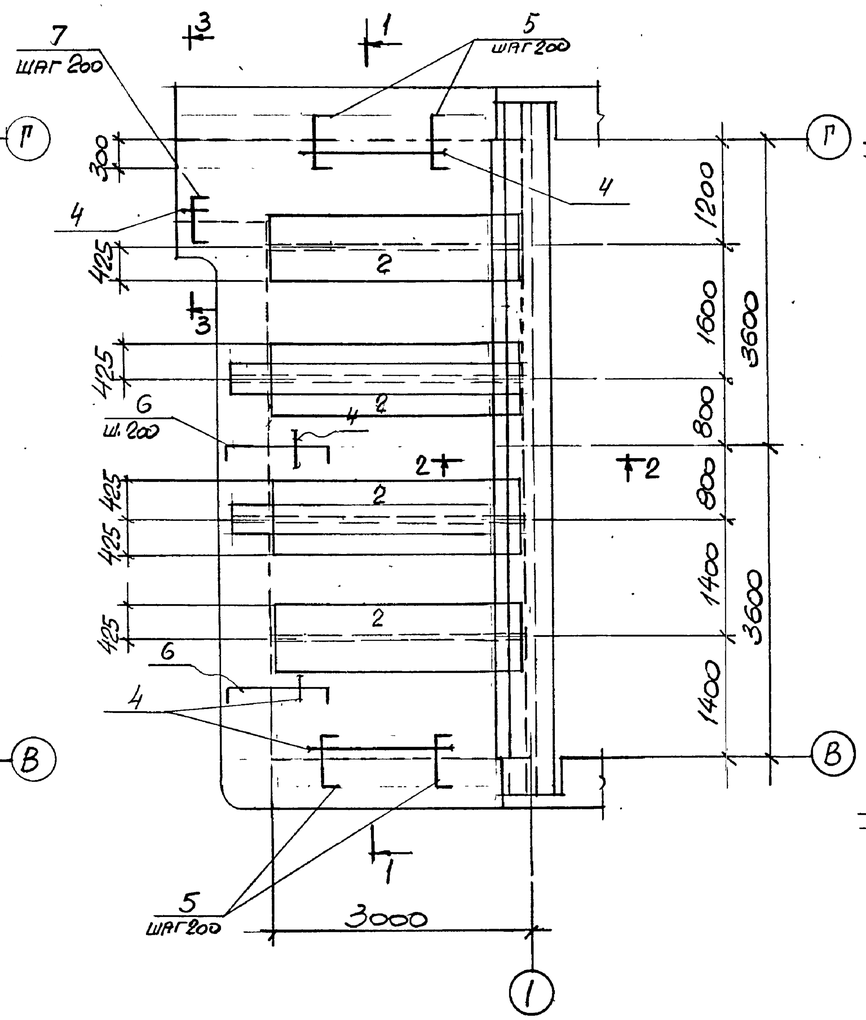

2-2

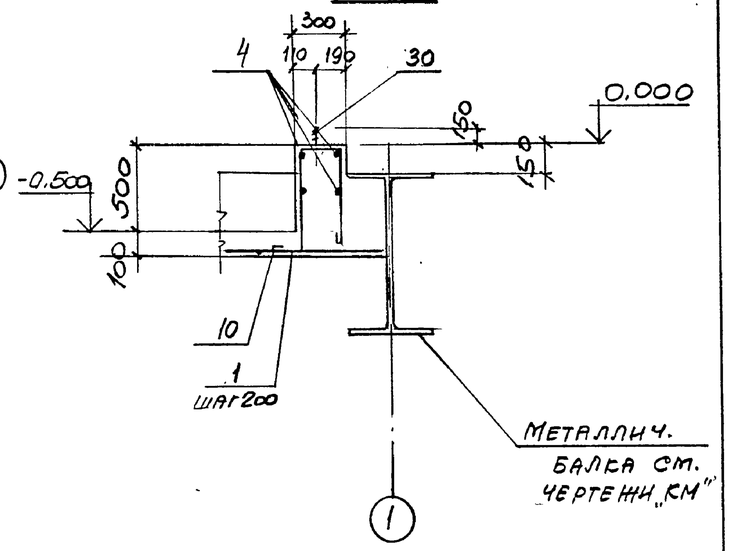

3-3

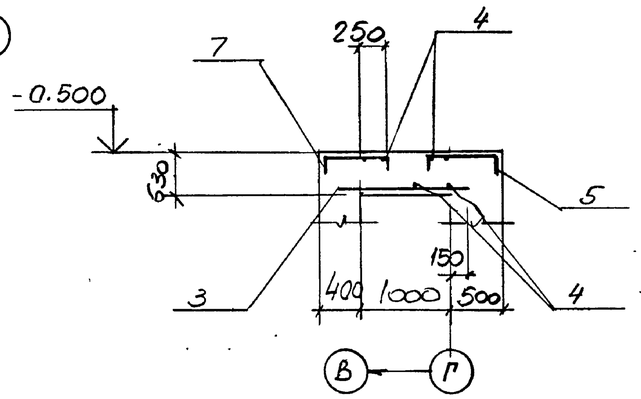

1-1

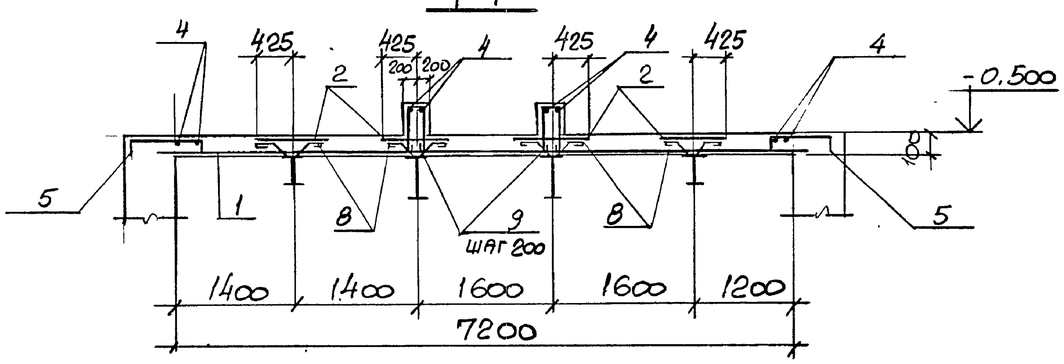

Расчетная схема к плите перекрытия

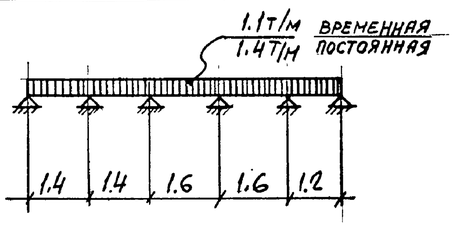

1. Спецификацию сборочных единиц и деталей смотрите на листе 35
2. Арматуру поз. 8 приварить к металлическим балкам $h_{шв}$ = 4мм.

Нач. отд.	Марков			708-55.90 КЖ			
Нор. кон.	Дрибинский			Склад заполнителей бетона вместимостью 9 тыс. куб. м. для территорий с высоким уровнем грунтовых вод с автоматизированной системой управления и кратцер-краном			
Гл. спец.	Дрибинский			Механизированный пункт приема заполнителей с годовым грузооборотом 300 тыс. куб м.	Стадия	Лист	Листов
Зав. гр.	Иодковский				Р	32	
Вед. инж.	Розенцвейг			Плита перекрытия на отм -0.500	Харьковский ПРОМСТРОЙНИИПРОЕКТ		
Провер.	Розенцвейг						
Разраб.	Фомина						
Рассч.	Розенцвейг						

Привязан:

Инв. №

Инв. № подл. | Подпись и дата | Взам. инв. №

24754-03 34

Альбом 3

Схема расположения нижних сеток

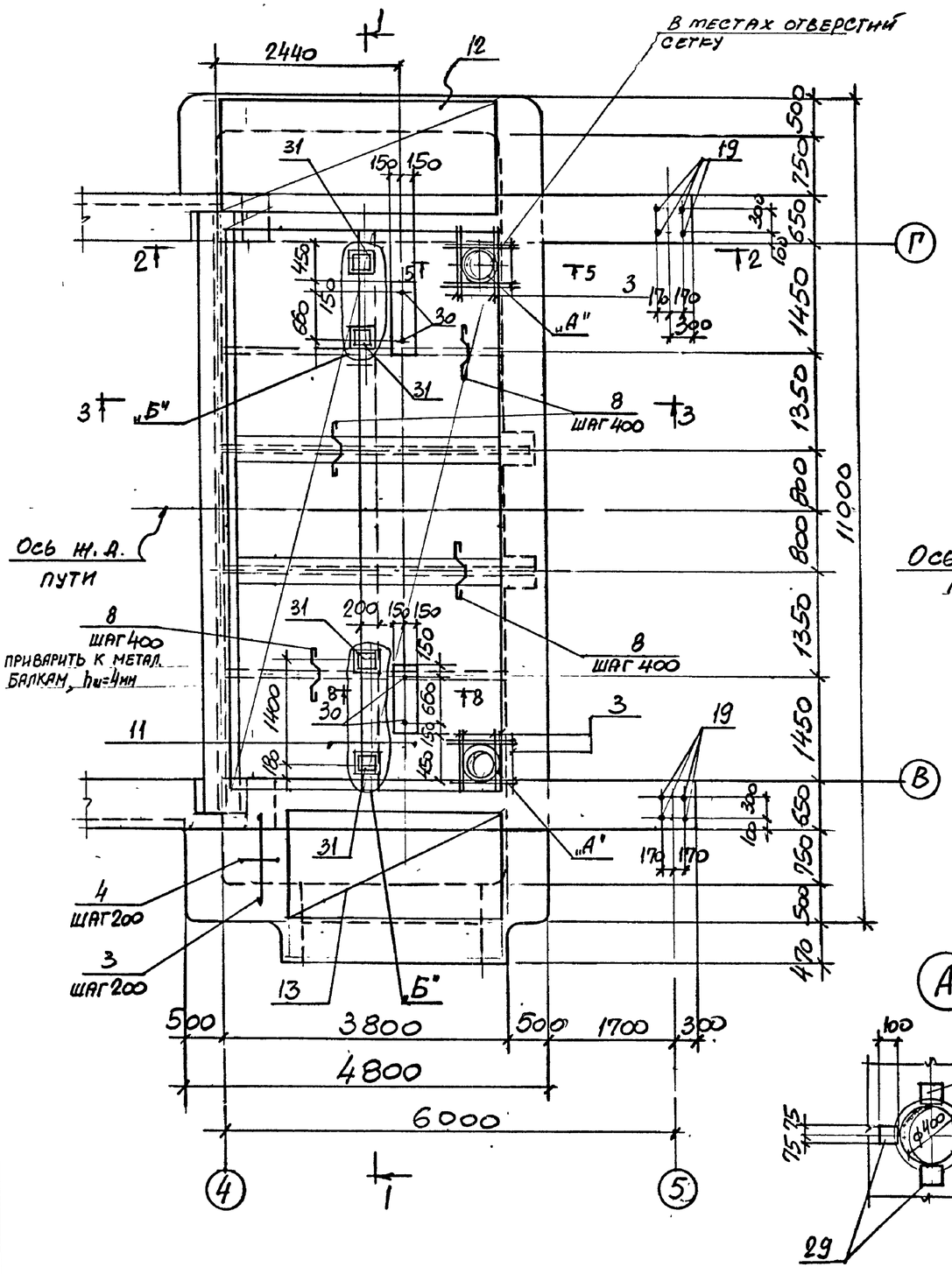

Схема расположения верхних сеток

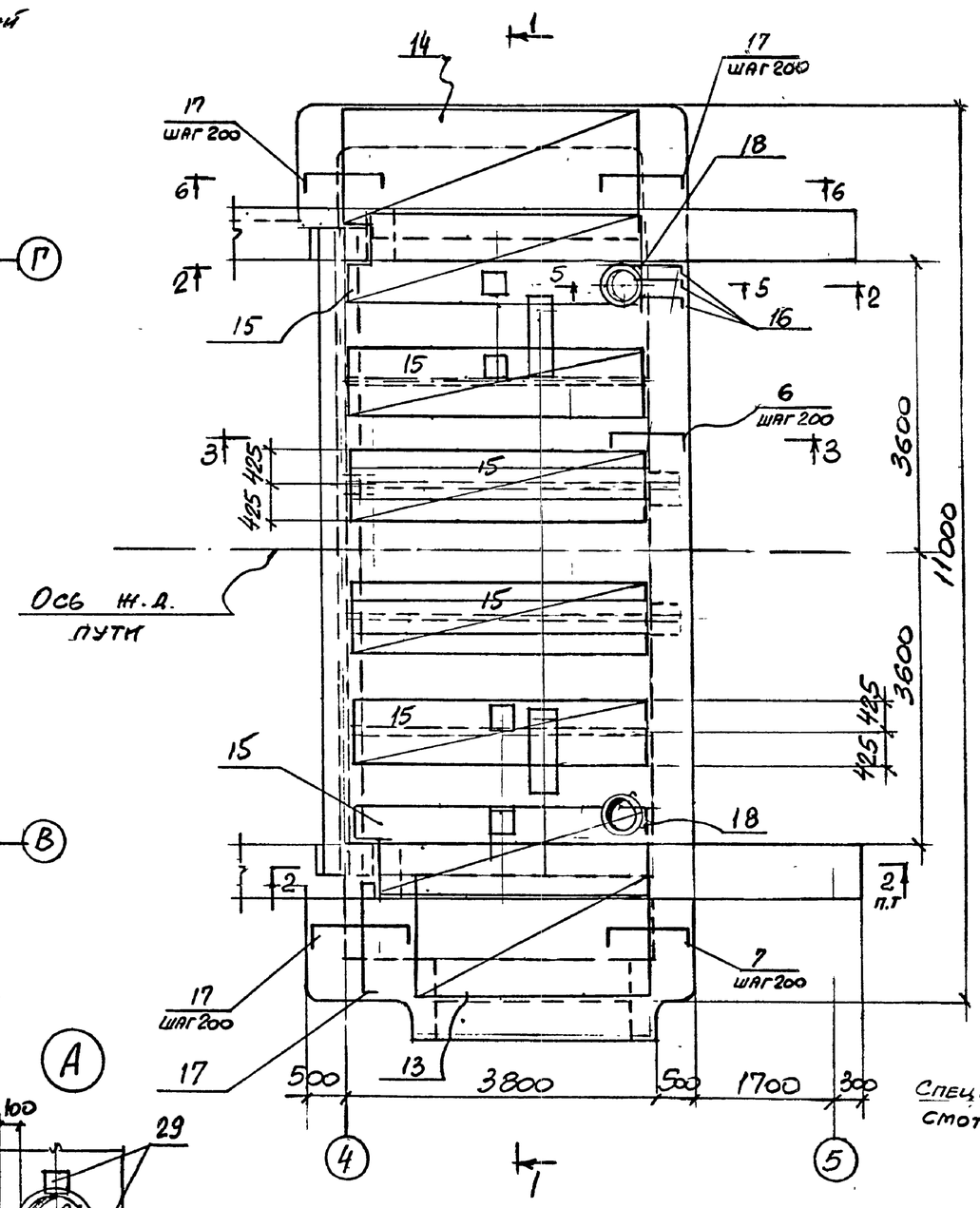

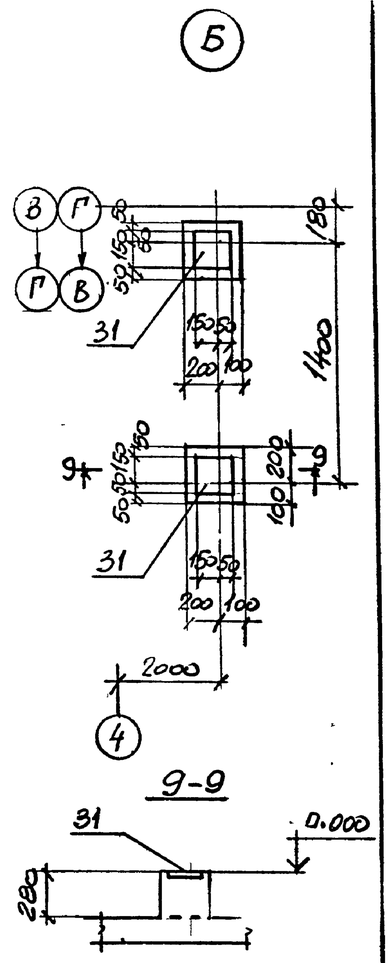

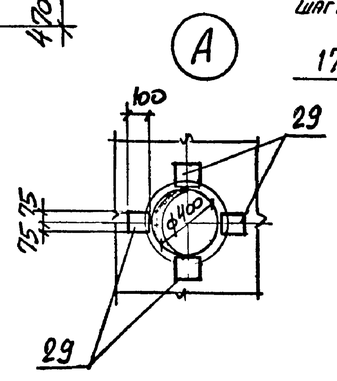

Спецификацию сборочных единиц смотрите на листе 35.

				708-55.90 КЖ			
Нач отд	Марков		11.90	Склад заполнителей бетона вместимостью 9 тыс куб м. для территории с высоким уровнем грунтовых вод с автоматизированной системой управления и кратцер-краном			
Нор кон	Дрибинский			Механизированный пункт приема заполнителей с годовым грузооборотом 300 тыс. куб. м.	Стадия	Лист	Листов
Гл спец.	Дрибинский				Р	33	
Зав гр.	Подковский		11.90				
Вед инж	Розенцвейг			Плита перекрытия на отм -0280	Харьковский ПРОМСТРОЙНИИПРОЕКТ		
Провер.	Розенцвейг						
Разраб	Фомина						
Рассчит.	Розенцвейг						

Привязан:

Инв. №:

Инв. № подл. | Подпись и дата | Взам. инв. №

1-1

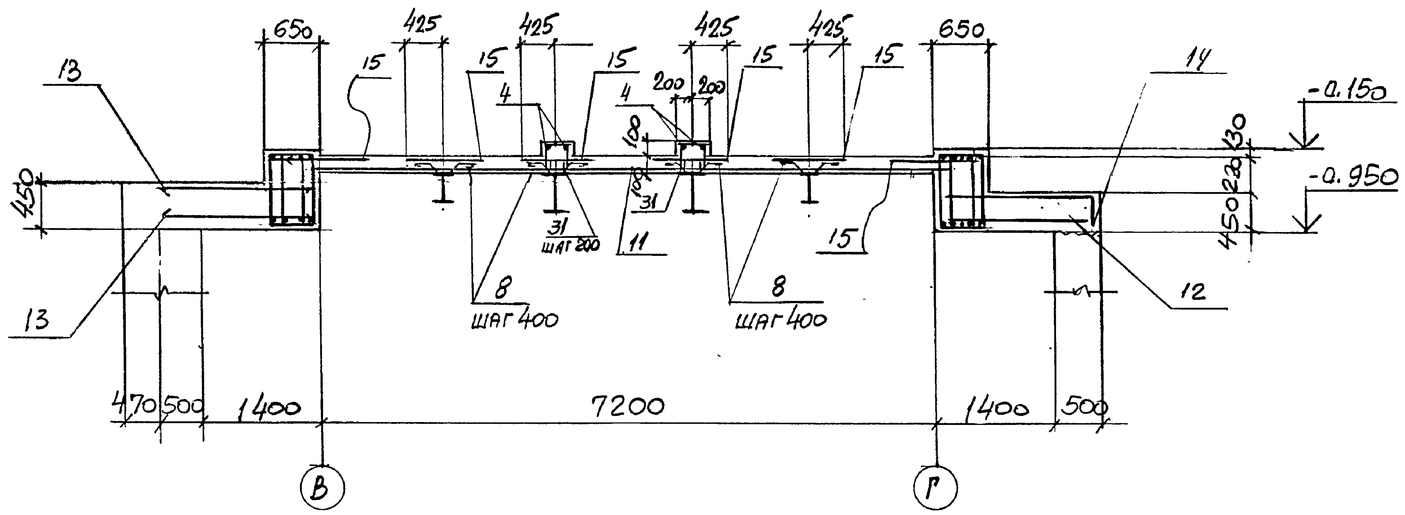

4-4

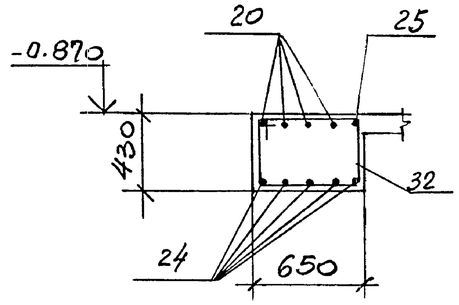

5-5

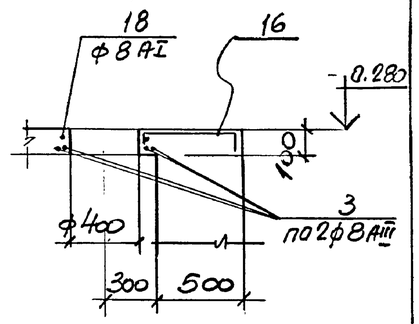

2-2

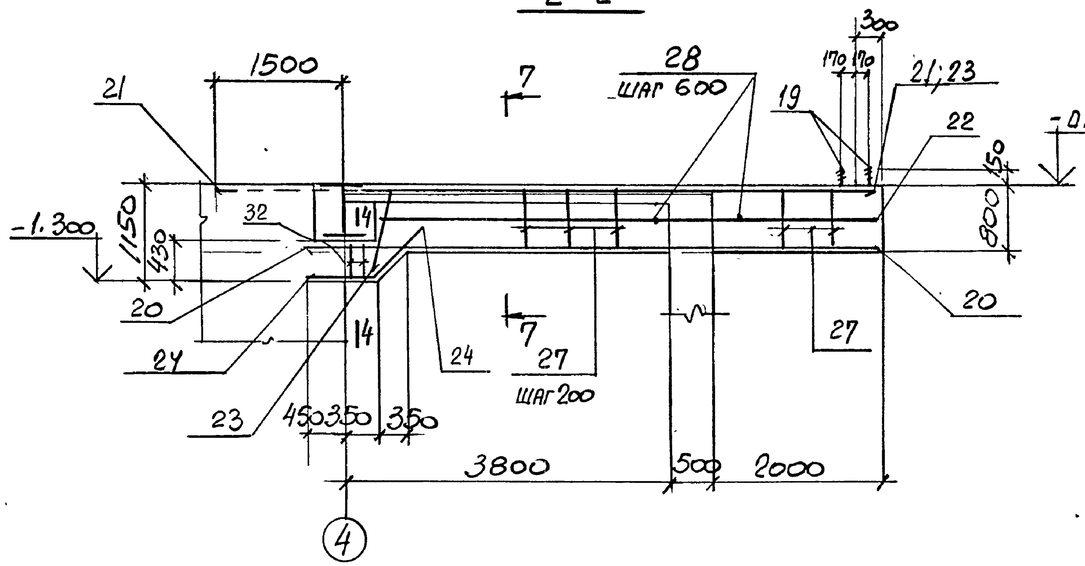

7-7

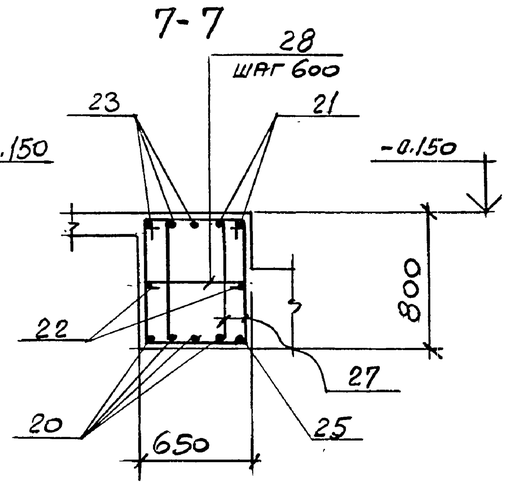

6-6

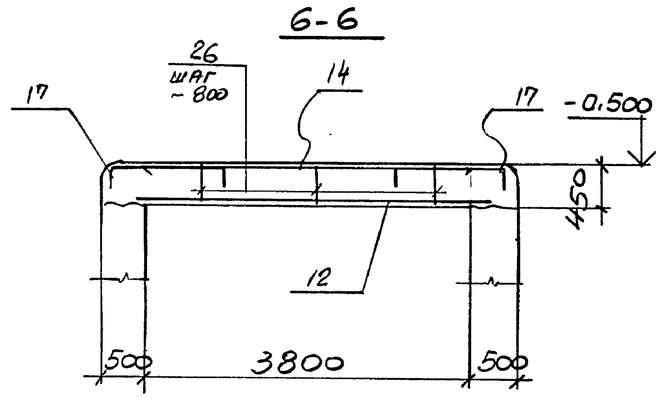

Спецификацию сборочных единиц, деталей и ведомость расхода стали смотрите на листе 35.

8-8

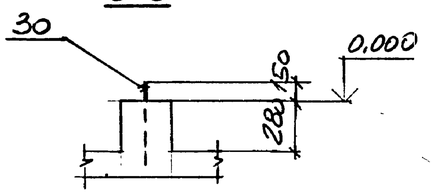

3-3

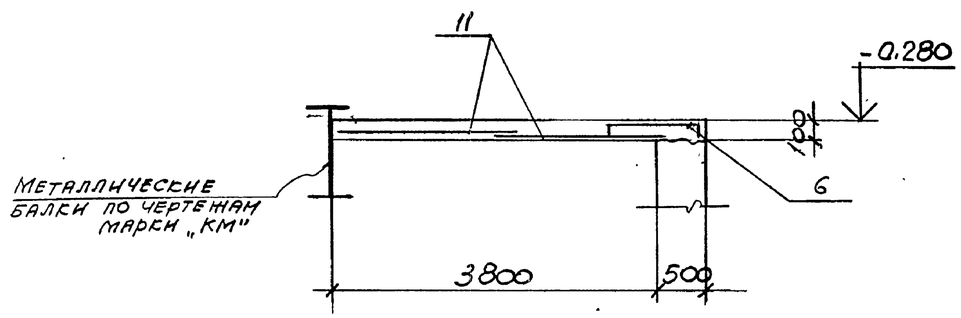

Металлические балки по чертежам марки „КМ"

				708-55.90 КЖ			
Нач отд	Марков		11.90	Склад заполнителей бетона вместимостью 9 тыс. куб. м. для территорий с высоким уровнем грунтовых вод с автоматизированной системой управления и кратцер-краном			
Нор. кон.	Дрибинский			Механизированный пункт приема заполнителей с годовым грузооборотом 300 тыс. куб м.	Стадия	Лист	Листов
Гл. спец.	Дрибинский				Р	34	
Зав. гр.	Йодковский		11.90				
Вед инж.	Розенцвейг			Плита перекрытия на отм. -0280. Разрезы 1-1 – 6-6	Харьковский ПРОМСТРОЙНИИПРОЕКТ		
Провер.	Розенцвейг						
Разраб.	Фомина						
Рассчит.	Розенцвейг						

Привязан:

Инв. №

Инв. № подл. | Подпись и дата | Взам. инв. №

Альбом 3

Форм.	Зона	Поз.	Обозначение	Наименование	Кол.	Примеч.
				Плита на отм. -0.500		
				Сборочные единицы		
				Сетки арматурные		
		1	Гост 23279-85	4С $\frac{8А\text{-}III\text{-}200}{6А\text{-}I\text{-}200}$ 165×745 $\frac{12.5}{25}$	2	
		2	Гост 23279-85	4С $\frac{6А\text{-}I\text{-}200}{8А\text{-}III\text{-}200}$ 85×285 $\frac{25}{25}$	4	
				Детали		
		3		ф8А-III Гост 5781-82* ℓ=1300	6	0.51 кг
		4		ф6АI " ℓ=пм	75.0	0.222
				ф8А-III Гост 5781-82*		
		5*		ℓ=1010	38	0.4 кг
		6*		ℓ=1160	31	0.4 кг
		7*		ℓ=810	5	0.32 кг
				ф8АI Гост 5781-82*		
		8*		ℓ=650	32	0.26 кг
		9*		ℓ=1250	32	0.45 кг
		10*		ℓ=1600	37	0.65 кг
				Изделие закладное		
		30	Гост 24379.1-80	Болт 1.1М12×400 ВСт3кп2	4	0.44 кг
		31	Серия 1.400-15 в.1	МН117-1	4	
				Материалы	4	0.44 кг
				Бетон класса В15		3.8 м³
				Плита на отм. -0.280		
				Сборочные единицы		
				Сетки арматурные		
		11	Гост 23279-85	4С $\frac{8А\text{-}III\text{-}200}{6А\text{-}I\text{-}200}$ -205×745 $\frac{12.5}{25}$	2	
		12	Гост 23279-85	4С $\frac{6А\text{-}I\text{-}200}{8А\text{-}III\text{-}200}$ -185×375 $\frac{17.5}{25}$	1	
		13	Гост 23279-85	4С $\frac{8А\text{-}III\text{-}200}{6А\text{-}I\text{-}200}$ -205×295 $\frac{7.5}{25}$	2	
		14	ТП 708-55.90 КЖИ-1-С-1	С-1	1	

Форм.	Зона	Поз.	Обозначение	Наименование	Кол.	Примечан.
		15	Гост 23279-85	4С $\frac{6АI\text{-}200}{8А\text{-}III\text{-}200}$ -85×375 $\frac{7.5}{25}$	6	
		32*		ф8АI Гост 5781-82* ℓ=2000	2	0.8 кг
		31*		ф8АI Гост 5781-82* ℓ=750	38	0.30 кг
		4		ф6АI Гост 5781-82* ℓ=пм	10.0	0.222 кг
		3		ф8А-III " ℓ=1300	21	0.52 кг
		8*		ф8АI " ℓ=650	40	0.26 кг
		7*		ф8А-III " ℓ=810	3	0.32 кг
		11*		ф8А-III " ℓ=2250	22	0.9 кг
		18*		ф8АI " ℓ=1800	2	0.72 кг
				ф16А-III Гост 5781-82*		
		20		ℓ=6700	8	10.6 кг
		21		ℓ=7800	4	12.3 кг
		22		ℓ=5900	4	9.3 кг
		23*		ℓ=7000	6	11.0 кг
		24*		ℓ=1630	10	2.6 кг
		25		ℓ=6250	2	9.9 кг
		6*		ф8А-III Гост 5781-82* ℓ=1180	37	0.47 кг
				ф8АI Гост 5781-82*		
		26*		ℓ=1250	10	0.50 кг
		27*		ℓ=2530	108	1.01 кг
		28*		ℓ=680	18	0.27 кг
		16*		ф8А-III Гост 5781-82* ℓ=710	6	0.28 кг
				Изделия закладные		
		19	Гост 24379.1-80	Болт 1.1М24×600 ВСт3пс2	8	
		29	Серия 1.400-15 в.1	МН106-6	8	
		30	Гост 24379.1-80	Болт 1.1М12×400 ВСт3кп2	4	0.44 кг
				Материалы		
				Бетон класса В15	14.9 м³	

*)

Ведомость деталей

N поз	Эскиз
5	850; 80, 80
6	1000; 80, 80
7	650; 80, 80
8	130, 110, 110, 130; 80, 80, 80, 80
9	350; 400, 400
10	250; 550, 570; 100
31	350; 150, 150
16	550; 80, 80

N поз	Эскиз
17	1450; 400, 400
18	ф450; 250
23	150, 5900; 1050, 1150
24	160, 550; 850, 550
27	730; 460
28	580
26	150; 400, 400; 150, 150
32	370; 590

Ведомость расхода стали на элемент, кг

Марка элемента	Изделия арматурные: Арматура класса А-I, Гост 5781-82*				Арматура класса А-III, Гост 5781-82*			Всего	Изделия закладные: Болт по Гост 24379.1-80, ВСт3кп2: Шайба		Шпилька		Гайка Гост 5915-70*			Арматура класса А-III, Гост 5781-82*		Прокат, Гост 103-76*:			Всего	Общий расход
	ф6	ф8		Итого	ф8	ф16	Итого		М24	М12	М24	М12	М24	М12		Итого	ф8	Итого	δ=6	δ=8	Итого		
Плита на отм. -0.500	56	47		103	109		109	212		0.1		1.8		0.1		2.0						2	214.0
Плита на отм. -0.280	92.4	134.4		226.8	204.2	281.5	485.7	712.5	2.4	0.1	21.7	1.8	0.8	0.1		26.9	5.6	5.6	24.4	3.2	27.6	60.1	772.6

Привязан:

Инв. №

Нач отд	Марков		1.90	708-55.90 КЖ	
Нор кон	Дрибинский			Склад заполнителей бетона вместимостью 9 тыс куб м. для территории с высоким уровнем грунтовых вод с автоматизированной системой управления и кратцер-краном	
Гл спец	Дрибинский			Механизированный пункт приема заполнителей с годовым грузооборотом 300 тыс. куб м.	Стадия: Р; Лист: 35; Листов:
Зав гр	Подковский		1.90		
Вед инж	Розенцвейг			Плиты перекрытия на отм. -0.280, -0.500 Спецификация	Харьковский Промстройниипроект
Провер	Розенцвейг				
Разраб	Фомина				
Рассчит.	Розенцвейг				

Инв. № подл. | Подпись и дата | Взам. инв. №

АЛЬБОМ 3

Схема гидроизоляции подземных конструкций

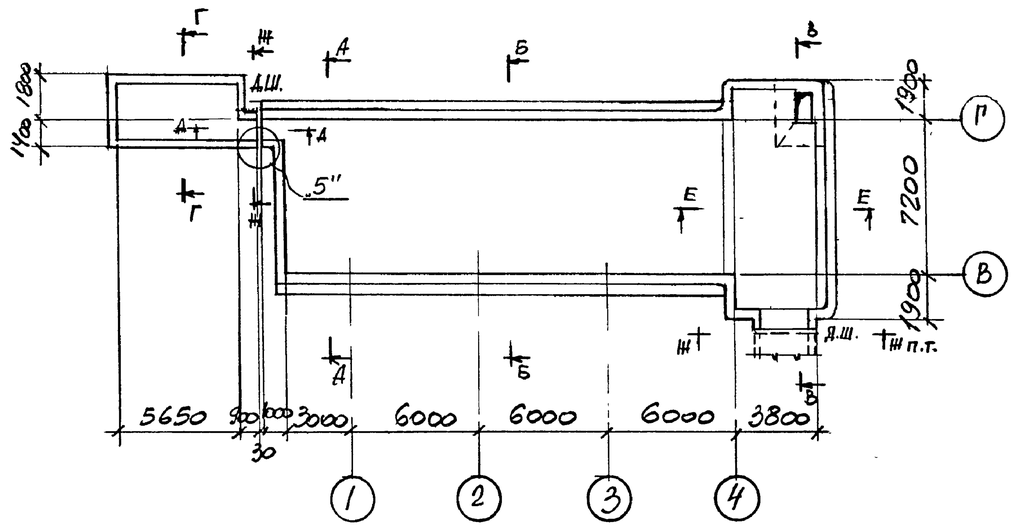

Схема гидроизоляции на отм. -0,500

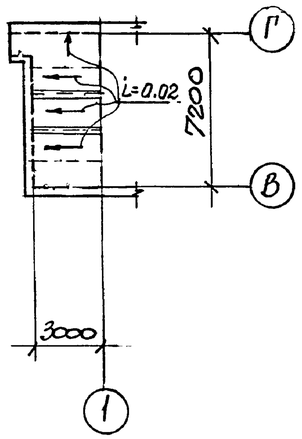

Г-Г

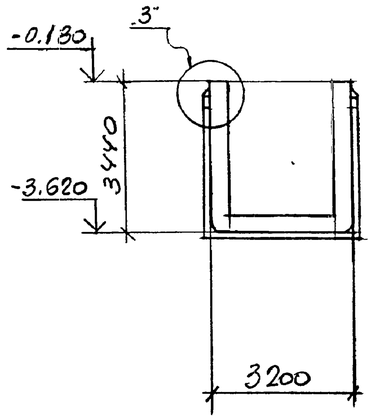

Е-Е

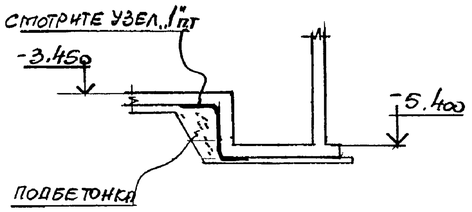

А-А

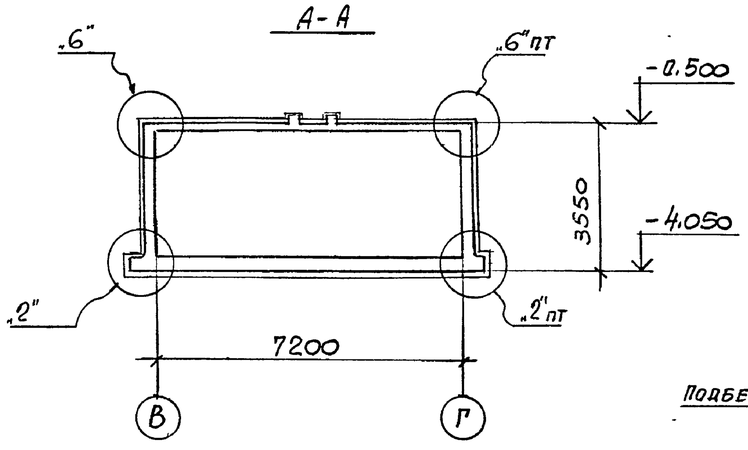

В-В

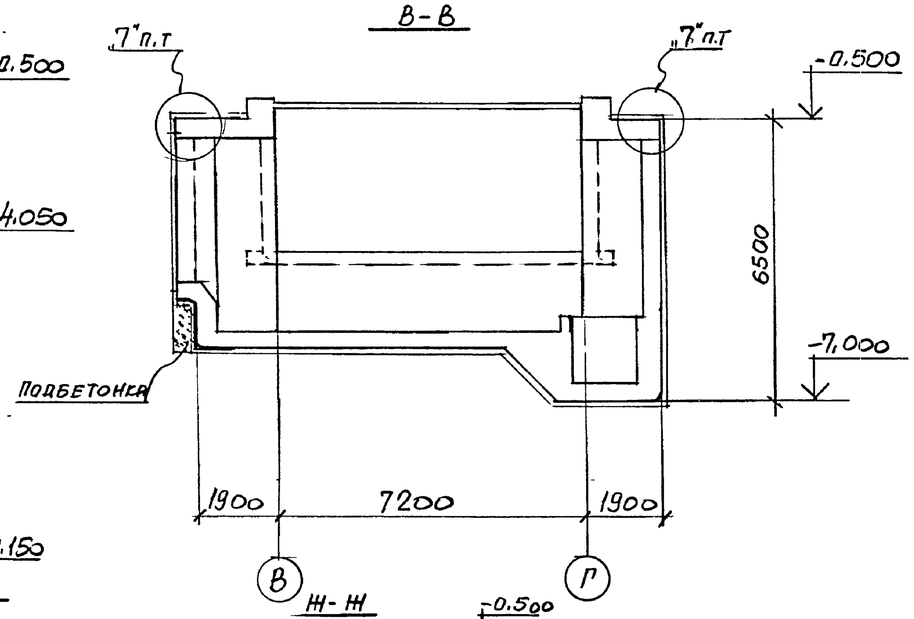

Д-Д

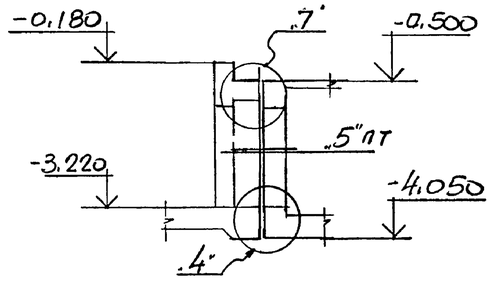

Узлы 1...5 смотрите на листе 37, узлы 6, 7 смотрите на листе 38

Б-Б

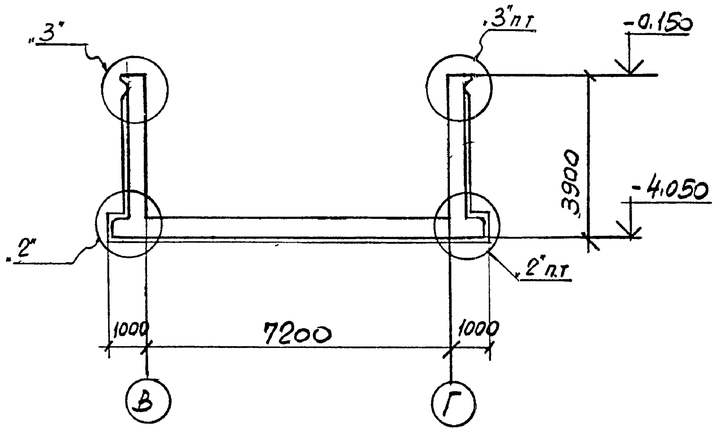

Н-Н

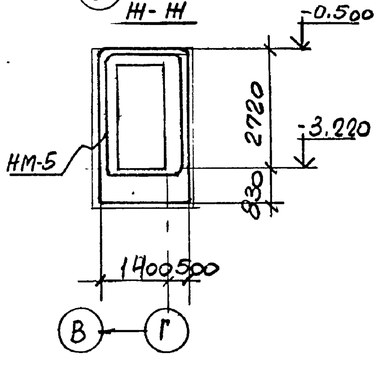

Привязан:

Инв. №

Нач отд	Марков		11.90	708-55.90 КЖ
Нор кон	Дрибинский			Склад заполнителей бетона вместимостью 9 тыс куб м для территории с высоким уровнем грунтовых вод с автоматизированной системой управления и крагцер-краном
Гл спец	Дрибинский			Механизированный пункт приема заполнителей с годовым грузооборотом 300 тыс куб м — Стадия: Р; Лист: 36; Листов:
Зав гр	Йодковский		11.90	
Вед инж	Розенцвейг			Схема гидроизоляции подземных конструкций
Провер	Розенцвейг			Харьковский ПРОМСТРОЙНИИПРОЕКТ
Разраб	Фомина			

Инв. № подл. | Подпись и дата | Взам. инв. №

Альбом 3

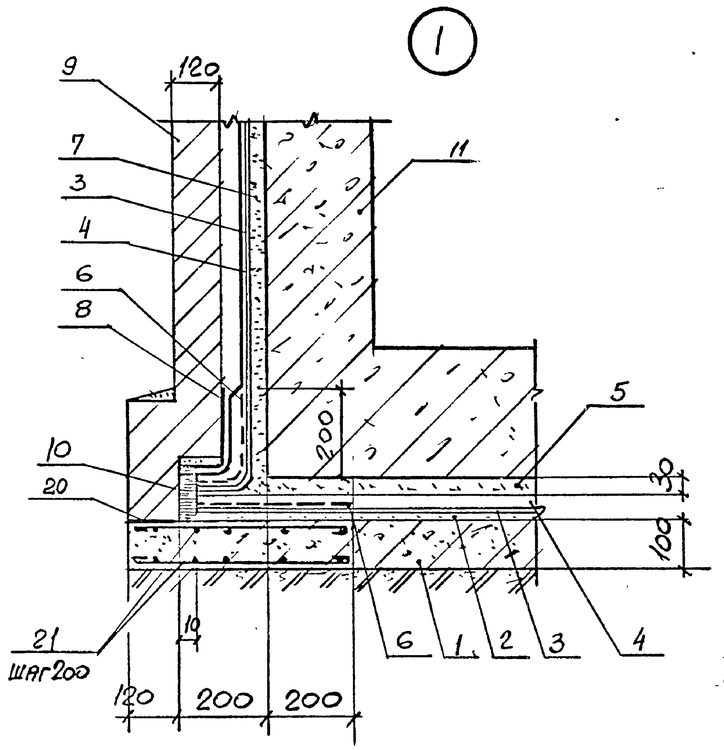

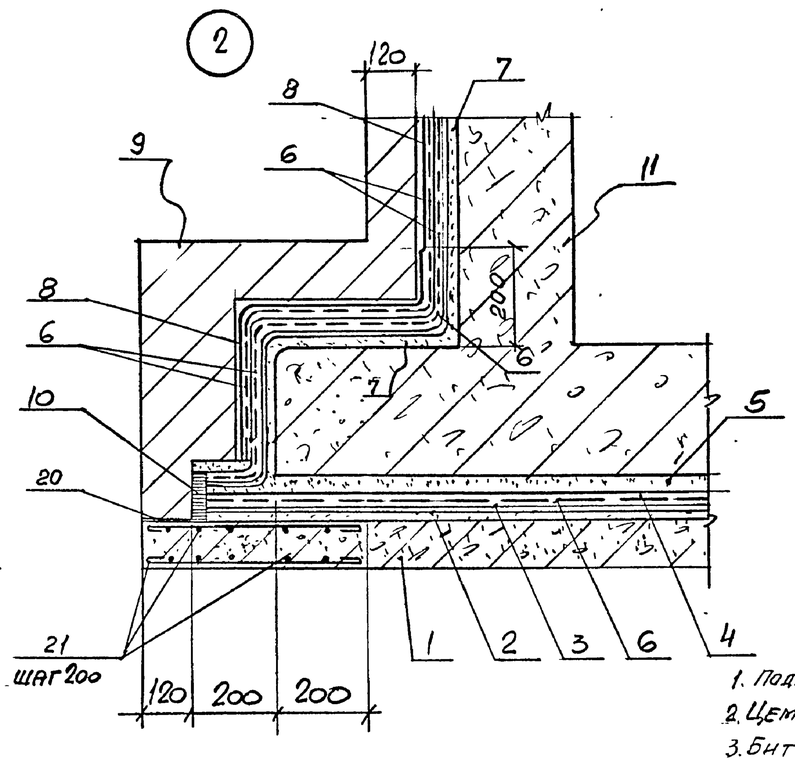

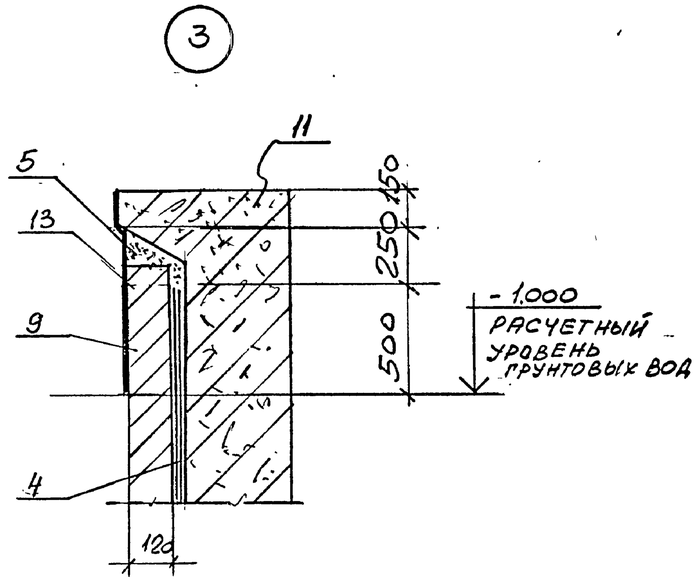

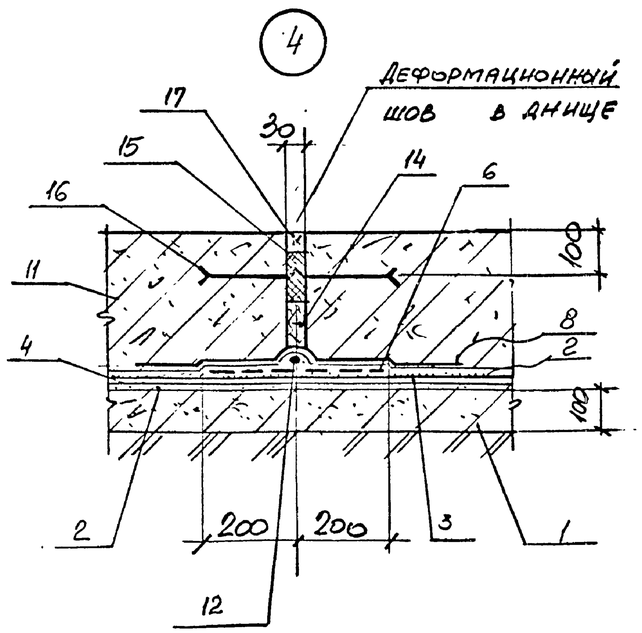

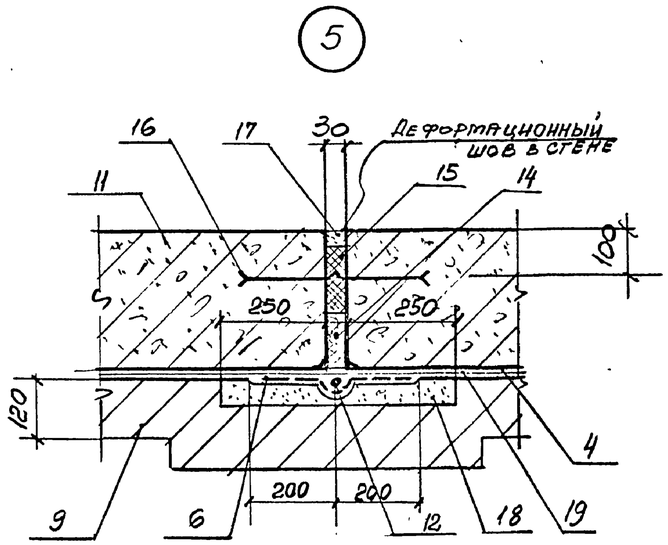

Условные обозначения:

1. Подготовка из бетона класса В3,5-10см
2. Цементная стяжка - 20мм
3. Битумная грунтовка
4. Оклеечная гидроизоляция
5. Защитная стяжка из цементного раствора М100
6. Стеклоткань
7. Затирка цементным раствором М100
8. Дополнительный слой гидроизоляции
9. Защитная стенка из красного кирпича М75 толщиной 120мм на цементном растворе М50.
10. Битумная шпонка
11. Изолируемая конструкция.
12. Жгут пакли, пропитанный битумом.
13. Окраска битумом за 2 раза.
14. Просмоленная доска, обернутая рубероидом
15. Битумная мастика
16. Компенсатор (изделие закладное НМ-5)
17. Зачеканка цементным раствором М100
18. Защитный слой из бетона класса В3,5
19. Грунтовка битумная холодная.
20. 2 слоя рубероида.
21. Арматура.

Привязан:

Инв. №

Нач. отд.	Марков		11.90	708-55.90 КЖ
Нор. кон.	Дрибинский			Склад заполнителей бетона вместимостью 9 тыс. куб. м. для территорий с высоким уровнем грунтовых вод с автоматизированной системой управления и кратцер-краном
Гл. спец.	Дрибинский			Механизированный пункт приема заполнителей с годовым грузооборотом 300 тыс. куб. м.
Зав. гр.	Иодковский		X.93	Стадия: Р; Лист: 37; Листов:
Вед. инж.	Розенцвейг			Узлы гидроизоляции 1...5
Провер.	Розенцвейг			Харьковский ПРОМСТРОЙНИИПРОЕКТ
Разраб.	Фомина			

Инв. № подл. | Подпись и дата | Взам. инв. №

Альбом 3

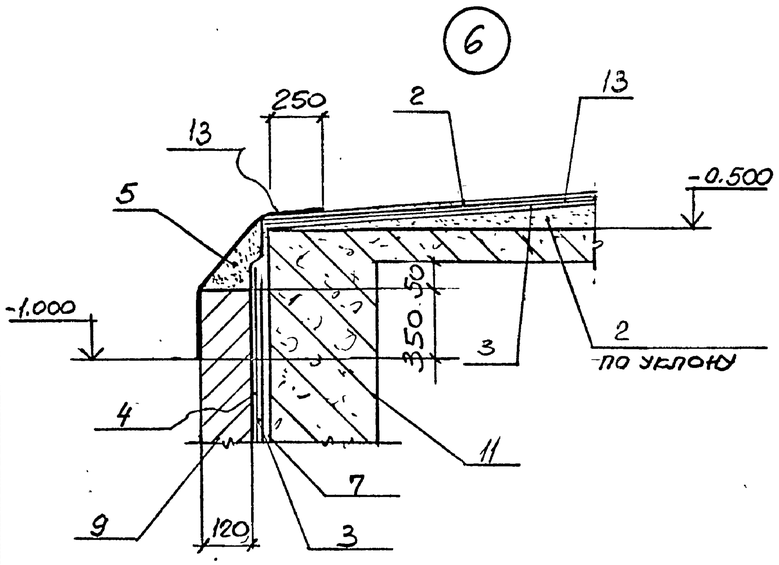

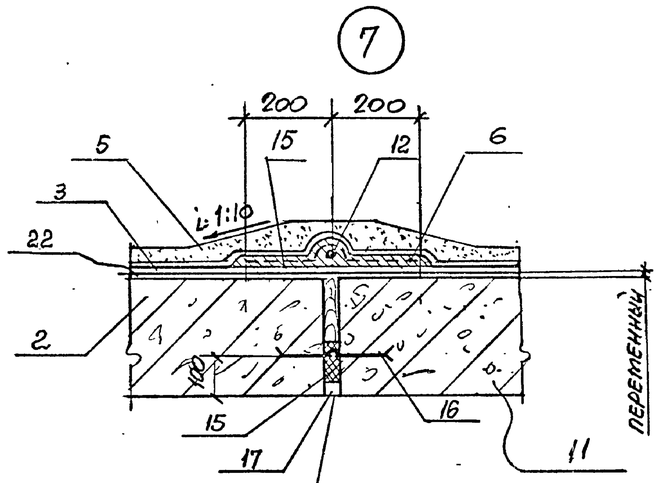

Деформационный шов в перекрытии

Указания по устройству гидроизоляции

1. Гидроизоляция подземных частей сооружений склада ниже отметки -0,5м принята оклеечной битумной с кирпичной защитной стенкой. Гидроизоляционный ковер принят из 2х слоев гидроизола на горячей битумной мастике
2. Гидроизоляция подземных частей сооружений склада выше отметки -0,5м по всей площади соприкосновения конструкций с грунтом принята окрасочной битумной, состоящей из двух слоев горячего битума по холодной битумной грунтовке. Перед нанесением гидроизоляционного ковра основание очистить от грязи и пыли, огрунтовать разжиженым битумом или мастикой, а углы и грани оклеить полосами шириной 400мм из стеклоткани или гидроизола.

Окрасочную битумную гидроизоляцию наносить в два слоя общей толщиной 3...4мм после полного высыхания грунтовочного слоя.

Обратную засыпку пазух котлована производить мягким грунтом, не содержащим твердых включений.

3. Работы по устройству гидроизоляции производить в соответствии с главой СНиП 3.04.01-87 „Изоляционные и отделочные покрытия".

Спецификация к схеме гидроизоляции

Формат	Зона	Поз.	Обозначение	Наименование	Кол.	Примечание
				Узлы и сечения		
				Сборочные единицы		
				Изделие закладное		
		16	708-55.90-НМ-5	НМ-5	18,5пм	
				Детали		
БЧ		21		ф6АI ГОСТ 5781-82* l=1000	823,9пм	0,222

Ведомость расхода стали на схему гидроизоляции, кг

Марка элемента	Изделия арматурные			Изделия закладные				Общий расход кг
	Арматура класса			Прокат марки				
	А-I			ОЦ, ГОСТ 14918-80				
	ГОСТ 5781-82*			ГОСТ 19904-74				
	ф6		Итого	-1,5х 450			Итого	
Узлы и сечения	183		183	98			98	281

Привязан:

Инв. №:

Инв. № подл. | Подпись и дата | Взам. инв. №

Нач. отд.	Марков		11.90	708-55.90 КЖ
Нор. кон.	Дрибинский			Склад заполнителей бетона вместимостью 9 тыс. куб. м. для территории с высоким уровнем грунтовых вод с автоматизированной системой управления и кратцер-краном
Гл. спец.	Дрибинский			Механизированный пункт приема заполнителей с годовым грузооборотом 300 тыс. куб. м.
Зав. гр.	Иодковский		11.90	Стадия: Р; Лист: 38; Листов:
Вед. инж.	Розенцвейг			Узлы гидроизоляции 6,7. Спецификации. Общие указания
Провер.	Розенцвейг			Харьковский ПРОМСТРОЙНИИПРОЕКТ
Разраб.	Фомина			

24754-03