ТИПОВАЯ ДОКУМЕНТАЦИЯ НА СТРОИТЕЛЬНЫЕ СИСТЕМЫ И ИЗДЕЛИЯ ЗДАНИЙ И СООРУЖЕНИЙ

СЕРИЯ 3.820.2-44

ПОДЪЕМНИКИ ВИНТОВЫЕ ДЛЯ ЗАТВОРОВ ГИДРОТЕХНИЧЕСКИХ СООРУЖЕНИЙ ГРУЗОПОДЪЕМНОСТЬЮ ДО 20 тс.

МОДЕЛИ В-83

Взамен типового проекта 820-165

ВЫПУСК 11

ПОДЪЕМНИК ДВУХВИНТОВОЙ С ЭЛЕКТРОПРИВОДОМ г.п. 2×2,5 тс.

МАРКИ 5 ЭВД

ТИПОВАЯ ДОКУМЕНТАЦИЯ НА СТРОИТЕЛЬНЫЕ СИСТЕМЫ И ИЗДЕЛИЯ ЗДАНИЙ И СООРУЖЕНИЙ

СЕРИЯ 3.820.2-44

ПОДЪЕМНИКИ ВИНТОВЫЕ ДЛЯ ЗАТВОРОВ ГИДРОТЕХНИЧЕСКИХ СООРУЖЕНИЙ ГРУЗОПОДЪЕМНОСТЬЮ ДО 20 тс. МОДЕЛИ В-83

ВЫПУСК 11

ПОДЪЕМНИК ДВУХВИНТОВОЙ С ЭЛЕКТРОПРИВОДОМ г.п. 2×2.5 тс. МАРКИ 5ЭВД

СОСТАВ ПРОЕКТА:

Выпуск 0 – Пояснительная записка и габаритные чертежи подъемников
Выпуск 1 – Подъемник одновинтовой с ручным приводом г.п. 0.5 тс. Марки 0.5В
Выпуск 2 – Подъемник одновинтовой с ручным приводом г.п. 1.0 тс. Марки 1В
Выпуск 3 – Подъемник одновинтовой с ручным приводом г.п. 2.5 тс. Марки 2.5В
Выпуск 4 – Подъемник двухвинтовой с ручным приводом г.п. 2×2.5 тс. Марки 5ВД
Выпуск 5 – Подъемник одновинтовой с ручным приводом г.п. 5 тс. Марки 5В
Выпуск 6 – Подъемник двухвинтовой с ручным приводом г.п. 2×5 тс. Марки 10ВД
Выпуск 7 – Подъемник одновинтовой с ручным приводом г.п. 10 тс. Марки 10В
Выпуск 8 – Подъемник двухвинтовой с ручным приводом г.п. 2×10 тс. Марки 20ВД
Выпуск 9 – Подъемник одновинтовой с электроприводом г.п. 1.0 тс. Марки 1ЭВ
Выпуск 10 – Подъемник одновинтовой с электроприводом г.п. 2.5 тс. Марки 2.5ЭВ
Выпуск 11 – Подъемник двухвинтовой с электроприводом г.п. 2×2.5 тс. Марки 5ЭВД
Выпуск 12 – Подъемник одновинтовой с электроприводом г.п. 5 тс. Марки 5ЭВ
Выпуск 13 – Подъемник двухвинтовой с электроприводом г.п. 2×5 тс. Марки 10ЭВД
Выпуск 14 – Подъемник одновинтовой с электроприводом г.п. 10 тс. Марки 10ЭВ
Выпуск 15 – Подъемник двухвинтовой с электроприводом г.п. 2×10 тс. Марки 20ЭВД
Выпуск 16 – Подъемник одновинтовой с электроприводом г.п. 20 тс. Марки 20ЭВ

РАЗРАБОТАНА
ИНСТИТУТОМ „СРЕДАЗГИПРОВОДХЛОПОК"

Главный инженер института — Эйнгорн Ф.Я.
Начальник ОМК — Филоненко Г.И.
Главный инженер проекта — Нагаев Р.И.

Утверждена Минводхозом СССР и
Введена в действие института
„Средазгипроводхлопок"
Протокол №551, от 25 ноября 1983 г.
Приказ №328 от 28 мая 1984 г.

ЦЕНТРАЛЬНЫЙ ИНСТИТУТ ТИПОВОГО ПРОЕКТИРОВАНИЯ ГОССТРОЯ СССР
КАЗАХСКИЙ ФИЛИАЛ
Заказ № 1865 Тираж 550 экз. Цена 3-12 Инв № 3.820.2-44 дано в печать 14/V-85 г.
бум. 11

Наименование	Обозначение	Стр.
Подъемник двухвинтовой с электропри-		
водом г.п. 2×2,5 т.с. марки 5ЭВД	26.058.ПВ.110.000	5
Подъемник двухвинтовой с электропри-		
водом. г.п. 2×2,5 т.с. марки 5ЭВД		
Сборочный чертеж.	26.058.ПВ.110.000 СБ	7
Подъемник двухвинтовой с электропри-		
водом г.п. 2×2,5 т.с. марки 5ЭВД		
Габаритный чертеж.	26.058.ПВ.110.000 ГЧ	9
Подъемник двухвинтовой с электропри-		
водом г.п. 2×2,5 т.с. марки 5ЭВД		
Ведомость спецификаций	26.058.ПВ.110.000 ВС	10
Подъемник двухвинтовой с электропри-		
водом г.п. 2×2,5 т.с. марки 5ЭВД		
Ведомость покупных изделий	26.058.ПВ.110.000 ВП	11
Подъемник двухвинтовой с электропри-		
водом г.п. 2×2,5 т.с марки 5ЭВД		
Инструкция по монтажу и		
эксплуатации	26.058.ПВ.110.000 ИЭ	14
Узел грузовой части	26.058.ПВ.111.000	18
Узел грузовой части		
Сборочный чертеж.	26.058.ПВ.111.000 СБ	19
Узел грузовой гайки	26.058.ПВ.041.000	20
Узел грузовой гайки		
Сборочный чертеж	26.058.ПВ.041.000 СБ	20
Редуктор 1ЭР-2	26.058.ПВ.112.000	21
Редуктор 1ЭР-2. Сборочный чертеж	26.058.ПВ.112.000 СБ	22
Колесо червячное	26.058.ПВ.092.100	23
Колесо червячное		
Сборочный чертеж	26.058.ПВ.092.100 СБ	24
Рукоятка Р3	26.058.ПВ 113.000	25
Рукоятка Р3		
Сборочный чертеж.	26.058.ПВ.113.000 СБ	25

Наименование	Обозначение	Стр.
Вал соединительный	26.058.ПВ.114.000	26
Вал соединительный		
Сборочный чертеж	26.058.ПВ.114.000 СБ	27
Узел грузовой части	26.058.ПВ.031.000	28
Узел грузовой части		
Сборочный чертеж	26.058.ПВ.031.000 СБ	29
Узел грузовой гайки	26.058.ПВ.031.100	30
Узел грузовой гайки		
Сборочный чертеж	26.058.ПВ.031.100 СБ	30
Узел вал-шестерни	26.058.ПВ.036.000	31
Узел вал-шестерни		
Сборочный чертеж	26.058.ПВ.036.000 СБ	32
Кожух винта 60 (левый)	26.058.ПВ.043.000	33
Кожух винта 60 (левый)		
Сборочный чертеж	26.058.ПВ.043.000 СБ	34
Реле грузовое 2,5 ГРТ	26.058.ПВ.094.000	35
Реле грузовое 2,5 ГРТ		
Сборочный чертеж	26.058.ПВ.094.000 СБ	36
Корпус	26.058.ПВ.094.100	37
Корпус. Сборочный чертеж	26.058.ПВ.094.100 СБ	38
Кожух винта 60	26.058.ПВ.101.000	39
Кожух винта 60		
Сборочный чертеж	26.058.ПВ.101.000 СБ	40
Кожух	26.058.ПВ.034.100	41
Кожух. Сборочный чертеж	26.058.ПВ.034.100 СБ	41
Кожух составной	26.058.ПВ.034.200	42
Кожух составной		

Серия 3.820.2-44 Выпуск 11

Инв.№ подл. | Подп. и дата | Взам.инв.№ | Инв.№ дубл. | Подп. и дата

Изм	Лист	№ докум	Подп.	Дата
Разраб.		Сарнуеаев		4.01.83
Пров.		Искандеров		12.01.83
Гл. инж. проекта		Нагаев		25.01.83
Н. контр.		Мышкин		28.01.83
Утв.		Филоненко		24.01.83

3.820.2-44

26.058.ПВ.110.000 ДС

Подъемник двухвинтовой с электроприводом г.п. 2×2,5 т.с. марки 5ЭВД

Содержание.

Лит.	Лист	Листов
А	1	3

Копировал: Пужко

Формат А3

Наименование	Обозначение	Стр.
Сборочный чертеж	26.058.ПВ.034.200 СБ	42
Желоб составной	26.058.ПВ.034.210	43
Желоб составной		
Сборочный чертеж	26.058.ПВ.034.210.СБ	43
Винт грузовой	26.058.ПВ.030.001	44
Винт грузовой	26.058.ПВ.030.001-01	44
Болт	26.058.ПВ.030.003	45
Прокладка	26.058.ПВ.030.004	45
Корпус	26.058.ПВ.031.001	46
Крышка корпуса	26.058.ПВ.031.002	47
Кольцо регулировочное	26.058.ПВ.031.003	47
Пробка	26.058.ПВ.031.004	48
Прокладка	26.058.ПВ.031.005	48
Гайка грузовая	26.058.ПВ.031.101	49
Колесо зубчатое коническое	26.058.ПВ.031.102	49
Фланец	26.058.ПВ.034.001	50
Желоб	26.058.ПВ.034.101	39
Корпус подшипника	26.058.ПВ.036.001	51
Вал-шестерня	26.058.ПВ.036.002	52
Втулка	26.058.ПВ.036.003	53
Кольцо стопорное	26.058.ПВ.036.004	53
Полумуфта	26.058.ПВ.040.001	54
Сухарь	26.058.ПВ.040.002	54
Труба	26.058.ПВ.043.001	33
Цапфа	26.058.ПВ.045.001	55
Лист нижний	26.058.ПВ.090.002	37
Лист верхний	26.058.ПВ.090.003	56
Прокладка	26.058.ПВ.090.004	56
Корпус редуктора	26.058.ПВ.092.002	57
Крышка корпуса	26.058.ПВ.092.003	58
Корпус подшипника	26.058.ПВ.092.004	59
Вал-шестерня	26.058.ПВ.092.005	60

Наименование	Обозначение	Стр.
Фланец	26.058.ПВ.092.006	61
Втулка кулачковая	26.058.ПВ.092.007	62
Втулка	26.058.ПВ.092.008	62
Крышка глухая	26.058.ПВ.092.009	63
Крышка сквозная	26.058.ПВ.092.010	63
Шайба	26.058.ПВ.092.011	64
Шайба	26.058.ПВ.092.012	64
Прокладка	26.058.ПВ.092.013	65
Прокладка	26.058.ПВ.092.014	65
Прокладка	26.058.ПВ.092.015	66
Кольцо	26.058.ПВ.092.016	66
Корпус отдушины	26.058.ПВ.092.017	67
Крышка отдушины	26.058.ПВ.092.018	67
Ступица	26.058.ПВ.092.101	68
Диафрагма	26.058.ПВ.094.001	69
Трубка	26.058.ПВ.094.002	69
Гайка специальная	26.058.ПВ.094.003	70
Гайка специальная	26.058.ПВ.094.004	70
Диск регулировочный	26.058.ПВ.094.005	71
Гайка	26.058.ПВ.094.006	71
Втулка	26.058.ПВ.094.007	72
Втулка	26.058.ПВ.094.008	72
Уголок	26.058.ПВ.094.009	73
Хомут	26.058.ПВ.094.010	73
Крышка	26.058.ПВ.094.011	74
Винт	26.058.ПВ.094.012	74
Хвостовик	26.058.ПВ.095.001	75
Полоса	26.058.ПВ.095.002	75
Кольцо	26.058.ПВ.095.005	76
Косынка	26.058.ПВ.095.006	76

Серия 3.820.2-44 Выпуск 11

Инв.№ подл. | Подп. и дата | Взам. инв.№ | Инв.№ дубл. | Подп. и дата

Наименование	Обозначение	Стр.
Труба	26.058.ПВ.101.001	50
Корпус	26.058.ПВ.111.001	77
Червяк	26.058.ПВ.112.001	78
Ось	26.058.ПВ.113.001	79
Труба	26.058.ПВ.113.002	79
Труба	26.058.ПВ.114.001	55
Приложение: установка датчика	ДПМ1.000.000.000 МЧ	80

Перечень ГОСТов, примененных в проекте

ГОСТ	103-76	ГОСТ	6308-71*	ГОСТ	15878-79
ГОСТ	333-79	ГОСТ	6402-70*	ГОСТ	16037-80
ГОСТ	380-71*	ГОСТ	6874-75	ГОСТ	16523-70*
ГОСТ	481-80	ГОСТ	7338-77*	ГОСТ	17473-80
ГОСТ	493-79	ГОСТ	7733-77*	ГОСТ	19036-81
ГОСТ	535-79	ГОСТ	7798-70*	ГОСТ	19523-81
ГОСТ	1050-74**	ГОСТ	8509-72*	ГОСТ	19853-74
ГОСТ	1412-79	ГОСТ	8731-74*	ГОСТ	19903-74*
ГОСТ	1477-75*	ГОСТ	8732-78		
ГОСТ	1483-75*	ГОСТ	8733-74*		
ГОСТ	1491-80	ГОСТ	8734-75*		
ГОСТ	1585-79	ГОСТ	8790-79		
ГОСТ	2590-71*	ГОСТ	9347-74*		
ГОСТ	3057-79	ГОСТ	9833-73*		
ГОСТ	3128-70*	ГОСТ	11371-78		
ГОСТ	3129-70*	ГОСТ	13754-81		
ГОСТ	3282-74*	ГОСТ	13941-80		
ГОСТ	4543-71*	ГОСТ	14034-74*		
ГОСТ	5264-80	ГОСТ	14637-79		
ГОСТ	5915-70*	ГОСТ	14776-79		

Формат	Зона	Поз.	Обозначение	Наименование	Кол.	Примечание
				Документация		
А3			26.058.ПВ.110.000 СБ	Сборочный чертеж		
А3			26.058.ПВ.110.000 ГЧ	Габаритный чертеж		
А3			26.058.ПВ.110.000 ВС	Ведомость спецификаций		
А3			26.058.ПВ.110.000 ВП	Ведомость покупных изделий		
А4			26.058.ПВ.110.000 ИЭ	Инструкция по монтажу и эксплуатации		
				Сборочные единицы		
А4		1	26.058.ПВ.111.000	Узел грузовой части	1	
А4		2	26.058.ПВ.112.000	Редуктор 1ЭР-2	1	
А4		3	26.058.ПВ.113.000	Рукоятка Р3	1	
А4		4	26.058.ПВ.114.000	Вал соединительный	1	
А4		5	26.058.ПВ.031.000	Узел грузовой части	1	
А4		6	26.058.ПВ.036.000	Узел вал-шестерни	2	
А4		7	26.058.ПВ.043.000	Кожух винта 60 (левый)	1	
А4		8	26.058.ПВ.094.000	Реле грузовое 2.5 ГРТ	2	
А4		9	26.058.ПВ.101.000	Кожух винта 60	1	

Серия 3.820.2-44 Выпуск 11

Подп. и дата | Инв. № дубл. | Взам. инв. № | Подп. и дата | Инв. № подл.

Изм.	Лист	№ докум.	Подп.	Дата
Разраб.		Варнуелев		4.01.87
Пров.		Искандеров		12.01.87
Гл. инж. проекта		Нагаев		15.01.87
Н.контр.		Мышкин		26.01.87
Утв.		Филоненко		26.01.87

3.820.2-44

26.058.ПВ.110.000

Подъемник двухвинтовой с электроприводом г.п. 2×2.5 т.с. марки 5ЭВД

Лит.	Лист	Листов
А	1	3

Копировал: Пужко Формат А4

Формат	Зона	Поз.	Обозначение	Наименование	Кол.	Примечание
				Детали		
А3		10	26.058.ПВ.030.001	Винт грузовой	1	
А3		11	26.058.ПВ.030.001-01	Винт грузовой	1	
А4		12	26.058.ПВ.030.003	Болт	2	
А4		13	26.058.ПВ.030.004	Прокладка	6	Наиб.кол.
А4		14	26.058.ПВ.040.001	Полумуфта	4	
А4		15	26.058.ПВ.040.002	Сухарь	2	
А4		16	26.058.ПВ.090.002	Лист нижний	2	
А4		17	26.058.ПВ.090.003	Лист верхний	2	
А4		18	26.058.ПВ.090.004	Прокладка	2	
				Стандартные изделия		
				Болты ГОСТ 7798-70*		
		19		М8×25.66.0125	14	
		20		М10×20.66.0125	8	
		21		М10×40.66.0125	4	
		22		М12×35.66.0125	4	
		23		М12×70.66.0125	4	
		24		Винт М8×14.66.0125 ГОСТ 1483-75*	8	
		25		Винт 8М3-8g×10.66.0125 ГОСТ 1491-80	4	
				Гайки ГОСТ 5915-70*		
		26		М8.6.0125	12	
		27		М10.6.0125	4	
		28		М20.6.0125	2	

Серия 3.820.2-44 Выпуск 11

Подп. и дата | Инв. № дубл. | Взам. инв. № | Подп. и дата | Инв. № подл.

Изм.	Лист	№ докум.	Подп.	Дата

3.820.2-44

26.058.ПВ.110.000

Лист 2

Копировал: Пужко Формат А4

Формат	Зона	Поз.	Обозначение	Наименование	Кол.	Примечание
				Шайбы ГОСТ 6402-70*	9	
		29		8.65Г.0125	14	
		30		10.65Г.0125	12	
		31		12.65.0125	8	
		32		Шайба 20-01.019ГОСТ 11371-78	2	
		33		Шпонка 10х8х36 ГОСТ 8790-79	2	
				Прочие изделия		
		34		Электродвигатель с повышенным скольжением типа 4АС80 В6У1 1,2 квт 220/380 в, 860 об/мин, 50гц, исп. М302	1	
		35		Датчик ДПМ1	1	См. СБ
				Материалы		
		36		Проволока 1,2-0-С ГОСТ 3282-74*	0,5м	

Серия 3.820.2-44 Выпуск 11

Инв. № подл. | Подп. и дата | Взам. инв. № | Инв. № дубл. | Подп. и дата

Изм.	Лист	№ докум.	Подп.	Дата	3.820.2-44 26.058.ПВ.110.000	Лист 3

Копировал: Пужко Формат А4

26.058.ПВ.110.000 СБ

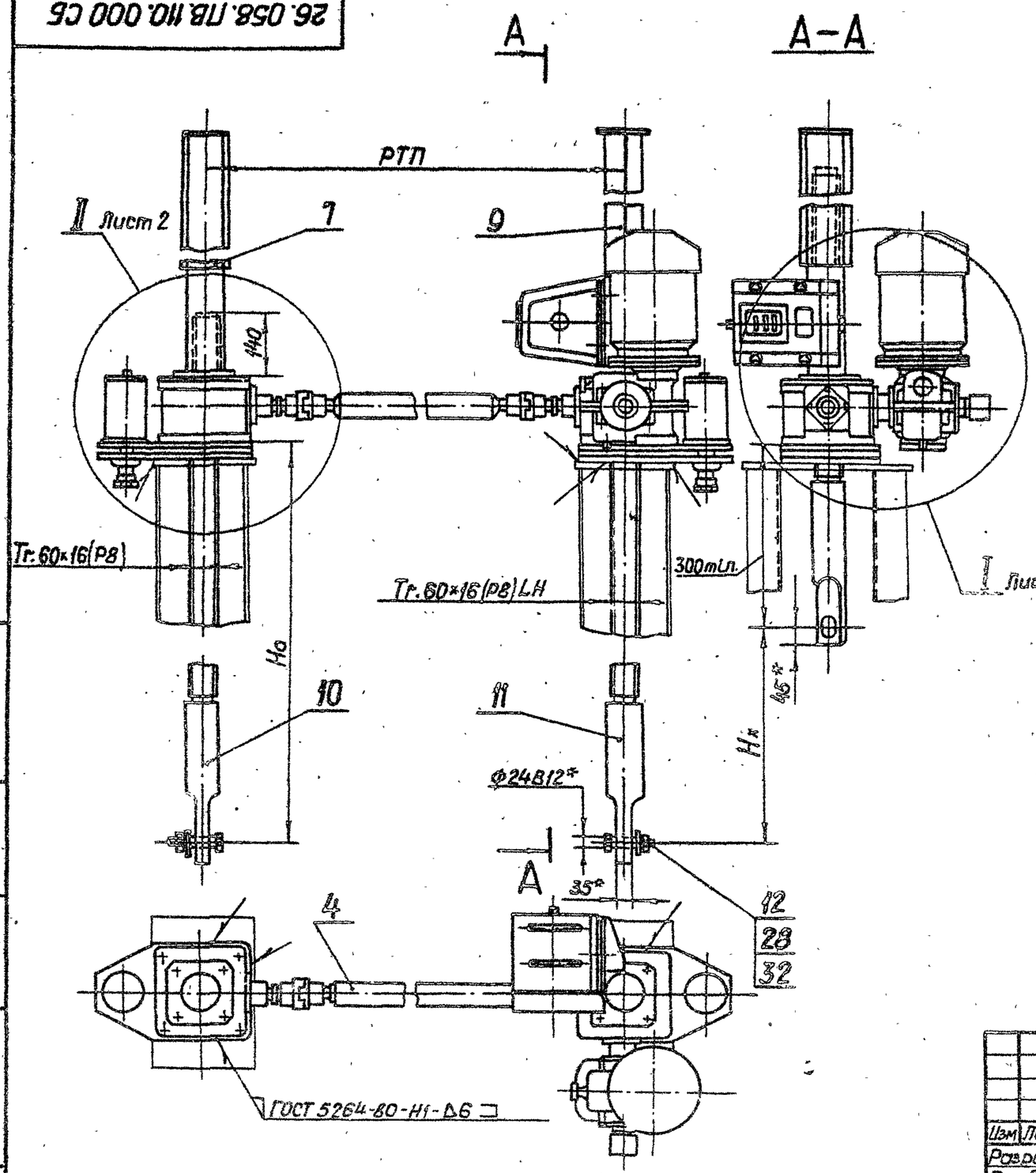

Таблица 1

Техническая характеристика подъемника

Резьба грузового винта	Усилие в тс. наиб.			Но в м наиб.	Усилие на рукоятке при Т в кг	Время подъема затвора на 1 м в мин	
	тяговое Т	посадочн. П	дожимное Д			электродвигателем	вручную
Тг.60×16 (Р8)	2×2,5	2×2,5	2×3	3,65	30	8	9

Технические требования

1. Регулировку грузового реле произвести по потребному посадочному усилию (см. черт. 26.058.ПВ.084.000 СБ).
2. Регулировку зацепления обеспечить установкой необходимого кол. дет. поз. 13. Степень точности передачи 8СТ СЭВ 186-75.
3. На разрезе А-А винт грузовой, поз. 11, показан в верхнем положении.
4. На чертеже приведен один из способов крепления подъемника.
5. Данные по электрооборудованию см. электропривод подъемников (выпуск 17)
6. Остальные технические требования по общим ТУ на изготовление подъемника
7.* Размеры для справок.
8. Установку датчика ДПМ1 см. приложение к выпуску.

Изм	Лист	№ докум.	Подп.	Дата
Разраб.		Сарнугаев		4.04.83
Пров.		Искандеров		12.04.83
Т. контр.		Грош		26.04.83
Гл. инж. проекта		Наеаев		26.04.83
Н. контр.		Мышкин		27.04.83
Утв.		Филоненко		28.04.83

3.820.2-44

26.058.ПВ.110.000 СБ

Подъемник двухвинтовой с электроприводом в.п. 2×2,5 т.с. марки 53ВД. Сборочный чертеж.

Лит.	Масса	Масштаб
А	См. табл. 1	1:10
Лист 1	Листов 2	

Серия 3.820.2-44 Выпуск 11

Инв. № подл. | Подп. и дата | Взам. инв. № | Инв. № дубл. | Подп. и дата

Копировал: Пужко

Формат А3

26.058.ПВ.110.000 СБ

Выпуск 11

Серия 3.820.2-44

Таблица 2

Теоретическая масса подъемников при РТП=3 м

Hx, м	Ho, м				
	1,5	2,0	2,5	3,0	3,65
	Масса 1 шт. без учета электроаппаратуры, кг				
1,0	209	239	269	299	337
1,5	—	225	255	287	323
2,0	—	—	245	275	311
2,5	—	—	—	262	298
3,2	—	—	—	—	283

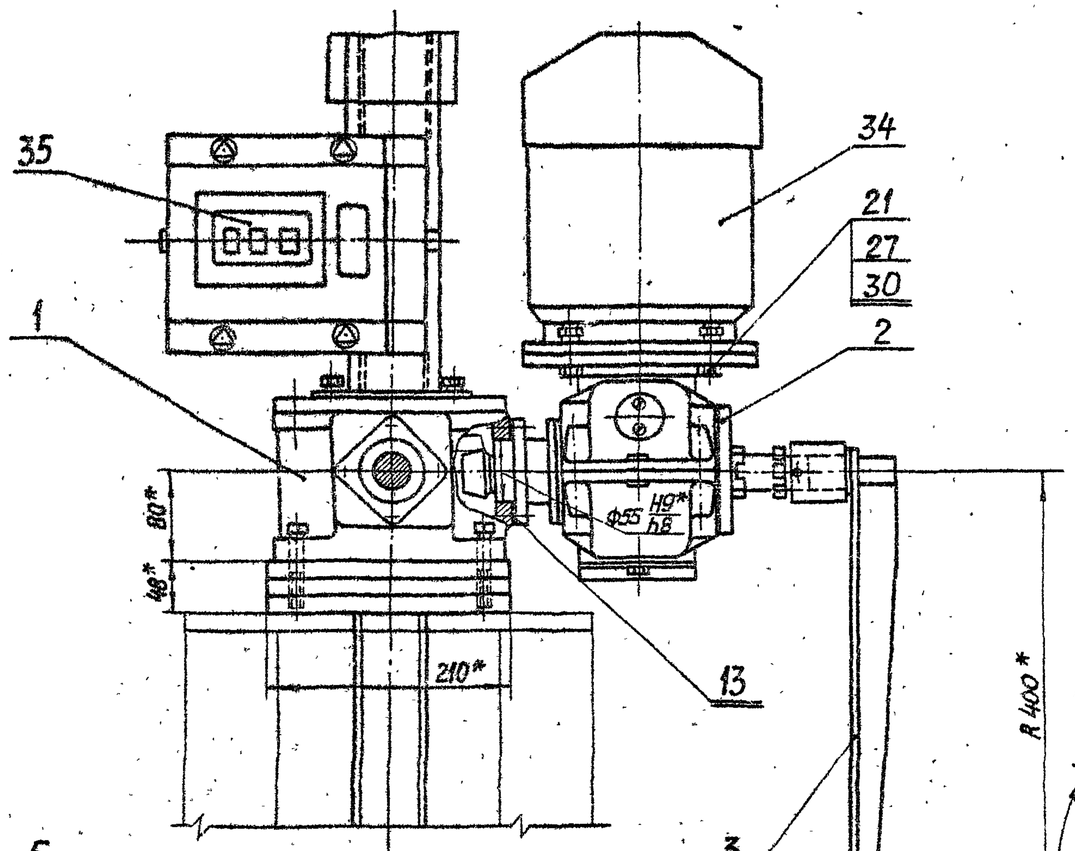

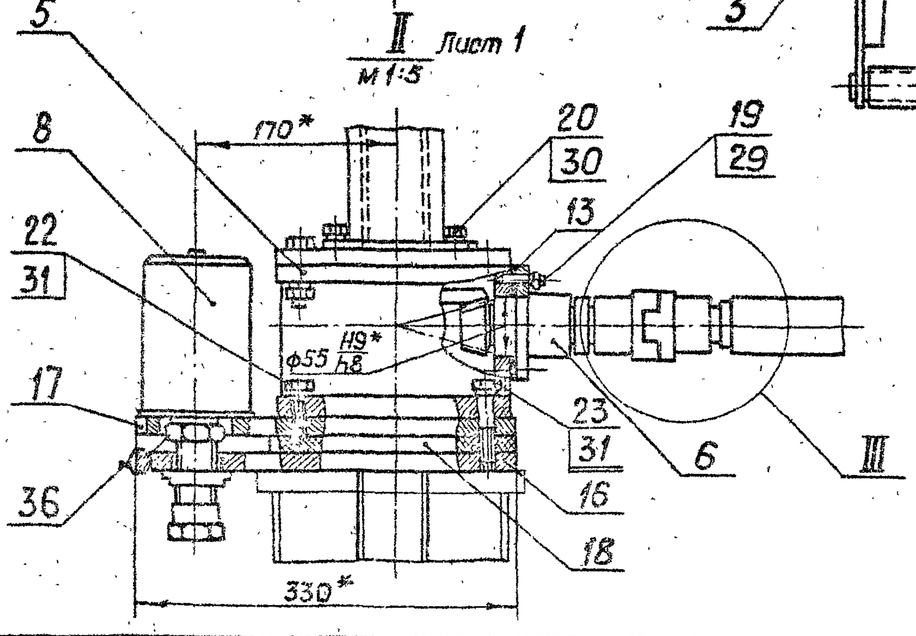

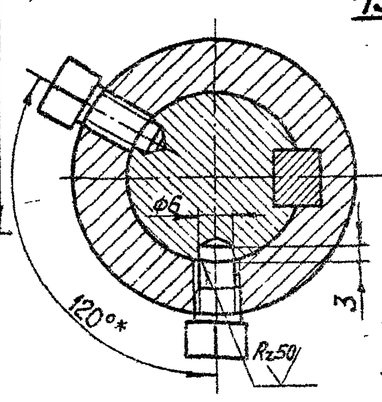

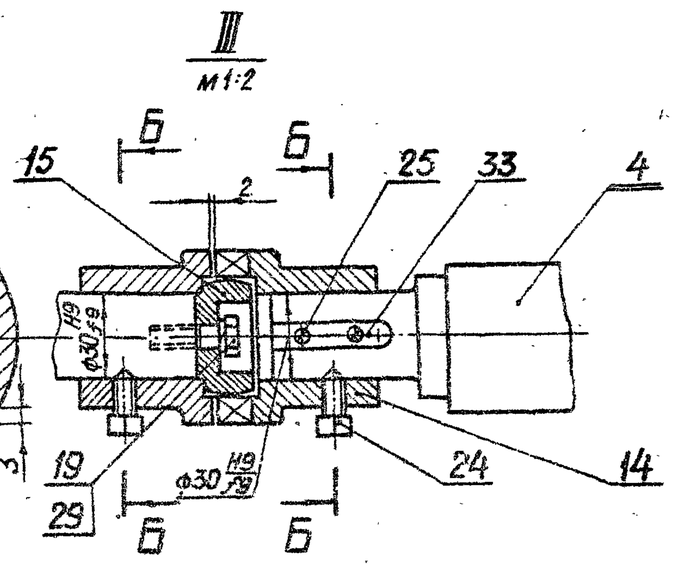

Изм	Лист	№ докум	Подп	Дата
Разраб		Сарнугаев		4.01.83
Пров		Искандеров		12.01.83
Т.контр		Грош		19.01.83
Гл.инж. проекта		Нагаев		25.01.83
Н.контр		Мышкин		25.01.83
Утв.		Филоненко		26.01.83

3.820.2-44

26.058.ПВ.110.000 СБ

Подъемник двухвинтовой с электроприводом г.п. 2×2,5 т.с. Марки 5ЭВД. Сборочный чертеж

Лит.	Масса	Масштаб
А		
Лист 2	Листов	

Копировал: Пужко

Формат А3

Подп. и дата | Инв. № дубл. | Взам. инв. № | Подп. и дата | Инв. № подл.

26.058.ПВ.110.000 ГЧ

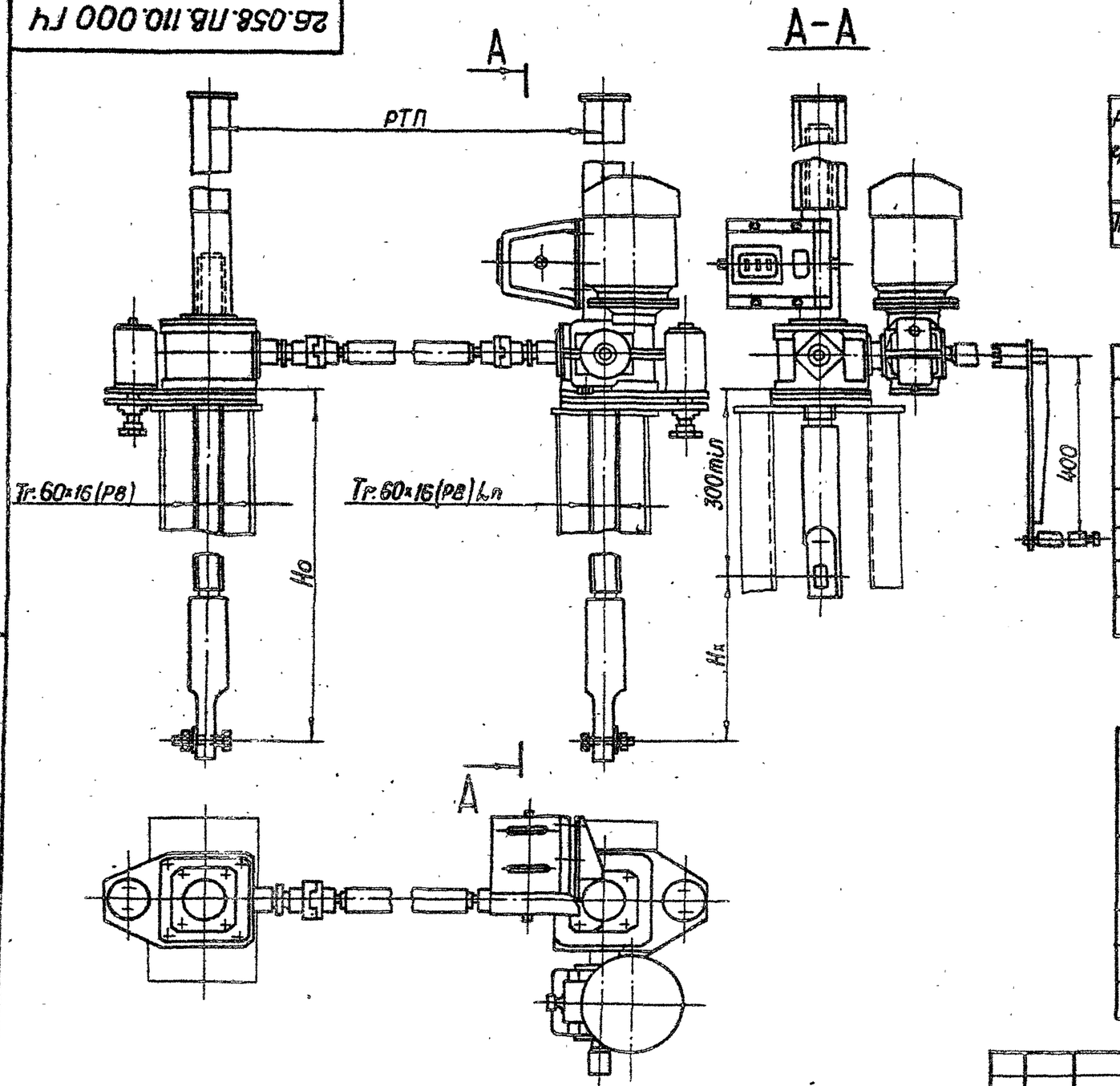

Регулировку грузового реле произвести по потребному посадочному усилию (см.таб.2)

Таблица 1

Техническая характеристика подъемника

Резьба грузового винта	Усилие в тс: тяговое Т	Усилие в тс: посадки П	Но в м наиб.	Электродв. 4АС80В6У1 исп. М302	Станция управления электропр.	Усилие на рукоятке при Т в кгс.	Время подъема затвора на 1м в мин.: электр.	Время подъема затвора на 1м в мин.: вручную
Тг.80×16(Р8)	2×2.5	2×2.5	3.65	n=860об/мин N=1,2 квт	9АА3401-2674У1	30	8	9

Таблица 2

Данные на заказ по затвору

Усилие посадочное потребное в тс.	Пз	
Усилие регулировки грузового реле в тс.	Р	
Расстояние от подошвы подъемника до оси проушины опущенного затвора	Но	
Полный ход затвора в м.	Нх	
Расстояние точек подвеса затвора в м.	РТП	
Датчик ДПМ Шаг гр. винта	Р	
Теоретическая масса подъемников кг.	Q	

Таблица 3

Теоретическая масса подъемников при РТП=3 м.

Нх, м	Но, м: 1.5	2.0	2.5	3.0	3.65
	Масса 1 шт. без учета электроаппаратуры, кг				
1.0	209	239	269	299	337
1.5	—	225	255	287	323
2.0	—	—	245	275	311
2.5	—	—	—	269	298
3.2	—	—	—	—	283

Изм	Лист	№ докум.	Подп.	Дата
Разраб.		Сарнугаев		14.01.83
Пров.		Искандеров		17.01.83
Т.контр.		Граш		19.01.83
Гл. инж. проекта		Нагаев		25.01.83
Н.контр.		Мышкин		18.01.83
Утв.		Филоненко		26.01.83

3.820.2-44

26.058.ПВ.110.000 ГЧ

Подъемник двухвинтовой с электроприводом г.п. 2×2.5 тс. марки 5ЭВД Габаритный чертеж.

Лит.	Масса	Масштаб
А	См.табл.3	1:10
Лист	Листов 1	

Копировал: Пужка

Формат А3

Серия 3.820.2-44 Выпуск 11

Инв.№ подл. | Подп. и дата | Взам. инв.№ | Инв.№ дубл. | Подп. и дата

№ строки	Обозначение	Наименование	Куда входит: Обозначение	Куда входит: Кол.	Общее кол.	Примечание
1	26.058.ПВ.110.000	Подъемник двухвинтовой с электроприводом			1	
2		г.п. 2×2,5 т.с. Марки 5ЭВД				
3	26.058.ПВ.111.000	Узел грузовой части	26.058.ПВ.110.000		1	
4	26.058.ПВ.112.000	Редуктор 1ЭР-2	26.058.ПВ.110.000		1	
5	26.058.ПВ.113.000	Рукоятка Р3	26.058.ПВ.110.000		1	
6	26.058.ПВ.114.000	Вал соединительный	26.058.ПВ.110.000		1	
7	26.058.ПВ.031.000	Узел грузовой части	26.058.ПВ.110.000		1	
8	26.058.ПВ.036.000	Узел вал-шестерни.	26.058.ПВ.110.000	1	2	
9	26.058.ПВ.043.000	Кожух винта 60 (левый)	26.058.ПВ.110.000		1	
10	26.058.ПВ.094.000	Реле грузовое 2,5ГРТ	26.058.ПВ.110.000	1	2	
11	26.058.ПВ.101.000	Кожух винта 60	26.058.ПВ.110.000		1	
12	26.058.ПВ.041.000	Узел грузовой гайки	26.058.ПВ.111.000	1	1	
13	26.058.ПВ.031.100	Узел грузовой гайки	26.058.ПВ.031.000	1	1	
14	26.058.ПВ.092.100	Колесо червячное	26.058.ПВ.112.000	1	1	
15	26.058.ПВ.034.100	Кожух	26.058.ПВ.101.000	1	1	
16	26.058.ПВ.034.200	Кожух составной	26.058.ПВ.101.000	1	1	
17	26.058.ПВ.034.210	Желоб составной	26.058.ПВ.034.200	1	1	
18	26.058.ПВ.094.100	Корпус	26.058.ПВ.094.000	1	1	
19						
20						
21						
22						
23						
24						
25						
26						

Серия 3.820.2-44 Выпуск 11

Инв. № подл. | Подп. и дата | Взам. инв. № | Инв. № дубл. | Подп. и дата

Изм.	Лист	№ докум.	Подп.	Дата
Разраб.		Сарнугаев		4.01.88
Пров.		Искандеров		13.01.88
Гл. инж. проекта		Назаев		25.01.88
Н. контр.		Мышкин		28.01.88
Утв.		Филоненко		26.01.88

3.820.2-44

26.058.ПВ.110.000.ВС

Подъемник двухвинтовой с электроприводом г.п. 2×2,5 т.с. марки 5ЭВД. Ведомость спецификаций

Лит	Лист	Листов
А1		1

Копировал: Пужка

Формат А3

№ строки	Наименование	Код ОКП	Обозначение документа на поставку	Поставщик	Куда входит (обозначение)	Количество на изделие	Количество в комплекты	Количество на регулир.	Количество всего	Примечание
1										
2	**Подшипники**									
3										
4	Подшипник 8116		ГОСТ 6874-75		26.058.ПВ.111.000	4			4	
5										
6										
7	Подшипник 2007107		ГОСТ 333-79		26.058.ПВ.112.000	2			2	
8	Подшипник 2007109				26.058.ПВ.112.000	2			2	
9										
10	**Крепежные изделия**									
11										
12	Болт М6х16.66.0125		ГОСТ 7798-70*		26.058.ПВ.092.100	5			5	
13										
14										
15	М8 х 22.66.0125				26.058.ПВ.112.000	16			16	
16	М8 х 25.66.0125				26.058.ПВ.110.000	14			14	
17	М10 х 20.66.0125				26.058.ПВ.110.000	8			8	
18	М10х 40.66.0125				26.058.ПВ.110.000	6			6	
19										
20										
21	М10 х 95.66.0125				26.058.ПВ.112.000	4			4	
22	М12 х 35.66.0125				26.058.ПВ.110.000	4			4	
23	М12 х 50.66.0125				26.058.ПВ.031.000	8			8	
24										

Серия 3.820.2-44 Выпуск 11

Инв.№ подл. | Подп. и дата | Взам. инв.№ | Инв.№ дубл. | Подп. и дата

Изм.	Лист	№ докум.	Подп.	Дата
Разраб.		Сарнугаев		
Пров.		Искандеров		
Гл. инж. проекта		Нагаев		
Н. контр.		Мышкин		
Утв.		Филоненко		

3.820.2-44

26.058.ПВ.110.000 ВП

Подъемник двухвинтовой с электроприводом г.п. 2х2,5 т.с. марки 5Э6Д. Ведомость покупных изделий.

Лит.	Лист	Листов
А	1	3

Копировал: Пужко

Формат А3

№ отметки	Наименование	Код ОКП	Обозначение документа на поставку	Поставщик	Куда входит (обозначение)	Количество: на изделие	в комплекты	на регулир.	всего	Примечание
1	Болт М12×70.66.0125		ГОСТ 7798-70*		26.058.ПВ.110.000	4			4	
2	Винт ВМ3-8g×10.66.0125		ГОСТ 1491-80		26.058.ПВ.110.000	12			12	
3										
4										
5										
6										
7	ВМ5-8g×10.66.0125				26.058.ПВ.094.000	6			6	
8	ВМ5-8g×14.66.0125				26.058.ПВ.112.000	2			2	
9	Винт В1; М4-8g×30.66.0125		ГОСТ 17473-80		26.058.ПВ.094.000	4			4	
10	Винт М6×10.66.0125		ГОСТ 1476-75*		26.058.ПВ.036.000	4			4	
11	М8×10.66.0125		ГОСТ 1477-75*		26.058.ПВ.112.000	1			1	
12										
13	М8×14.66.0125		ГОСТ 1483-75*		26.058.ПВ.110.000	8			8	
14										
15	Гайка М4.6.0125		ГОСТ 5915-70*		26.058.ПВ.094.000	4			4	
16	М8.6.0125				26.058.ПВ.110.000	12			12	
17	М10.6.0125				26.058.ПВ.110.000	10			10	
18										
19										
20	М12.6.0125				26.058.ПВ.111.000	8			8	
21										
22										
23	М20.6.0125				26.058.ПВ.110.000	2			2	
24	Шайба 4.65Г.0125		ГОСТ 6402-70*		26.058.ПВ.094.000	4			4	
25	5.65Г.0125				26.058.ПВ.112.000	4			4	
26	8.65Г.0125				26.058.ПВ.110.000	30			30	
27										
28										
29										

Серия 3.820.2-44 Выпуск 11

Инв. № подл. | Подп. и дата | Взам. инв. № | Инв. № дубл. | Подп. и дата

№ строки	Наименование	Код. ОКП	Обозначение документа на поставку	Поставщик	Куда входит (обозначение)	Количество на изделие	Количество в комплекты	Количество на регулир.	Количество Всего	Примечание
1	Шайба 10.65Г.0125		ГОСТ 6402-70*		26.058.ПВ.110.000	18			18	
2	12.65Г.0125				26.058.ПВ.110.000	16			16	
3										
4										
5	Шайба 20-01.019		ГОСТ 11371-78		26.058.ПВ.110.000	2			2	
6										
7										
8										
9	Штифт 6т6×16		ГОСТ 3128-70*		26.058.ПВ.044.100	16			16	
10										
11										
12	Штифт 5×25		ГОСТ 3129-70*		26.058.ПВ.112.000	2			2	
13										
14	Шпонка 3-10×8×36		ГОСТ 8790-79		26.058.ПВ.113.000	5			5	
15	Шпонка 3-10×8×56		ГОСТ 8790-79		26.058.ПВ.112.000	1			1	
16										
17	Прочие изделия									
18										
19	Кольцо 072-080-46-2-4		ГОСТ 9833-73*		26.058.ПВ.111.000	2			2	
20	Пружина тарельчатая									
21	НС 80×35×3×2.5		ГОСТ 3057-79		26.058.ПВ.094.000	20			20	
22	Масленка 1.2.Ц6		ГОСТ 19853-74		26.058.ПВ.036.000	2			2	
23	Электродвигатель с повышен									
24	ным скольжением типа									
25	4АС80В6У1, N=1.2 квт; 220/380 в,			"Союзглавэлектро" г.Москва, Ж-210,						
26	860 об/мин; 50 гц; М 302		ГОСТ 19523-81	Покровский бульвар,3	26.058.ПВ.110.000	1			1	
27	Микропереключатель МП-2101			Каменец-Подольский						
28	исп. 4		МРТУ16.526.ОП-65	электромеханический завод.	26.058.ПВ.094.000	2			2	
29	Датчик ДПМ 1			ПКТБ "Узводприбораавтоматика"						
30				г.Нариманов, ул.Лихачева,41	26.058.ПВ.110.000	1			1	см. СБ

Серия 3.820.2-44 Выпуск 11

Инв.№ подл. | Подп. и дата | Взам. инв.№ | Инв.№ подл. | Подп. и дата

1. Подготовка подъемника к монтажу

1.1. Транспортирование подъемника до места монтажа производить в заводской таре. В случае отсутствия тары принять меры к сохранной доставке его на сооружение

1.2. Распаковать и проверить комплектность подъемника

1.3. Произвести расконсервацию подъемника. Консервационную смазку смыть керосином или соляровым маслом с помощью волосяной щетки, затем все составные части подъемника протереть чистой сухой ветошью.

1.4. Внешним осмотром проверить отсутствие трещин, надломов, погнутостей, забоин на резьбе грузовых винтов и грузовых гаек. При наличии забоин резьбу поправить личным или бархатным напильником, либо шабером.

1.5. На резьбу грузовых винтов, на все обработанные и трущиеся детали нанести тонкий слой солидола.

1.6. Перед монтажом подъемника с помощью автокрана убедиться в том, что затвор в пазах закладных частей перемещается как вверх, так и вниз плавно, без рывков, перекосов и заеданий. Устранить причины, препятствующие плавному ходу затвора и опустить затвор на порог.

1.7. В случае раздельной поставки составных частей подъемника произвести его частичную сборку. Узлы грузовых частей собрать с примыкающими к ним составными узлами; отдельно оставить соединительный вал, грузовые винты и кожухи грузовых винтов.

Инв. № подл. | Подп. и дата | Взам. инв. № | Инв. № дубл. | Подп. и дата

Изм.	Лист	№ докум.	Подп.	Дата	3.820.2-44 26.058.ПВ.110.000 ПЭ		
Разраб.		Сорнугаев		4.01.88	Подъемник двухвинтовой с электроприводом з.п. 2÷2,5 т.с. марки 53ВД Инструкция по монтажу и эксплуатации.	Лит.	Лист	Листов
Пров.		Искандеров		12.01.88		А	1	2
Гл. инж. проекта		Назаев		25.01.88				
Н. контр.		Мышкин		28.01.88				
Утв.		Филоненко		15.02.88				

Копировал: Пужко Формат А4

2. Монтаж

2.1. Монтаж подъемника на сооружении производить в строгом соответствии с монтажным чертежом механооборудования.

2.2. Произвести болтовое соединение грузовых винтов с проушинами затвора, имея ввиду, что один винт имеет левую резьбу, другой - правую. Такелажные работы грузовых винтов осуществлять с помощью рым-болтов, ввернутых в торец грузового винта.

2.3 На грузовые винты навинтить узлы грузовых частей в сборе с составными частями. Предварительное навинчивание произвести вращением всего узла, а затем проворачиванием вал-шестерни, либо выходного вала редуктора.

2.4. Обе грузовые части выставить на одной высоте с помощью нивелира. Грузовые винты при этом должны быть выставлены строго вертикально по отвесу.

2.5. Установить соединительный вал не меняя вертикального положения винтов и расположения грузовых частей по высоте.

2.6. Для управления подъемником от ручного привода кулачки втулки на редукторе вывести из зацепления с кулачками ступицы червячного колеса и вставить рукоятку.

2.7. Произвести подъем затвора от ручного привода. При подъеме проверить отсутствие биения соединительного вала, отсутствие заеданий и посторонних шумов в зацеплениях зубчатых пар.

2.8. При верхнем положении затвора нижние листы подъемника приварить по периметру соприкосновения с листом рамы или колонки.

2.9. Произвести опускание затвора. При подъеме и опускании затвора убедиться в том, что усилие на рукоятке привода нако-

Инв. № подл. | Подп. и дата | Взам. инв. № | Инв. № дубл. | Подп. и дата

Изм.	Лист	№ докум.	Подп.	Дата	3.820.2-44 26.058.ПВ.110.000 ПЭ	Лист 2

Копировал: Пужко Формат А4

дится в пределах величины, указанной в характеристике подъемника.

3. Наладка

3.1. При опущенном положении затвора снять крышки узлов грузовых частей и смотровую крышку редуктора и при вывернутых сливных пробках промыть керосином или солярным маслом внутренние полости.

3.2. В грузовые части набить свежий ЦНАТИМ-201, обильно смазать коническую пару и подшипники, в редуктор залить свежий нигрол и закрыть крышки. Проверить чистоту суфлерных отверстий в отдушине.

3.3. Произвести подводку электропитания согласно чертежам электрооборудования подъемника

3.4. Для управления подъемником от электропривода кулачки втулки на редукторе вновь ввести в зацепление с кулачками ступицы червячного колеса и затянуть стопорный винт на втулке.

4. Опробование и регулирование.

4.1. Нажать на кнопку „Подъем" и при отсутствии шумов, указывающих на ненормальную работу подъемника, производить подъем затвора на величину высоты его хода, соблюдая при этом правила техники безопасности.

4.2. Произвести опускание затвора на порог и проверить надежность срабатывания грузовых реле. При соприкосновении нижней кромки затвора с порогом следить за прогибом винтов. Если винт начинает гнуться, а электродвигатель не отключается, нажать на кнопку „стоп" и проверить правильность сборки электрической схемы. При отсутствии дефектов в электросхеме, произвести

перерегулировку грузового реле на заданное дожимное усилие с помощью приспособления, документация которого помещена в выпуске 0 настоящей типовой документации.

4.3. После непрерывной работы подъемника в течение одного часа температура масла в редукторе не должна превышать +40°С, температура корпуса электродвигателя не выше +50°С.

4.4. Установить кожуха и смонтировать датчик ДПМ1. Убедиться в надежном зацеплении звездочки ДПМ1 с винтом. При положении затвора на пороге показание ДПМ1 нулевое. Кулачки сигнализации крайних положений затвора в ДПМ1 настроить на нужную высоту.

4.5. При работе подъемником проверить соответствие показаний датчика с истинным положением затвора и своевременную сигнализацию крайних положений затвора.

4.6. Произвести сдачу в эксплуатацию смонтированного подъемника.

5. Эксплуатация подъемника

Исправная работа подъемника может быть гарантирована только при постоянном и правильном уходе за ним; необходимо выполнять следующие основные требования:

5.1. Перед работой подъемником произвести внешний осмотр его на предмет отсутствия поломок и повреждений, обратив особое внимание на состояние грузовых винтов. Производить маневрирование затвора с погнутым винтом запрещается, т.к. это может привести к перегрузкам и поломкам других деталей подъемника.

5.2. Проверить наличие крепежных изделий и затяжку всех болтовых соединений. В случае ослабления болтовые соединения подтянуть.

5.3. Проверить наличие смазки на трущихся поверхностях и на грузовых винтах. Если грузовые винты загрязнены, необходимо их промыть керосином или соляровым маслом и нанести на резьбовую часть тонкий слой свежего солидола. Работа с загрязненными винтами резко сокращает срок службы грузовых гаек.

5.4. Проверить наличие масла в редукторе и нет ли его утечки через разъемы и болтовые соединения. При недостаточном количестве масла необходимо долить до оси вала червячного колеса.

5.5. При наличии посторонних шумов во время работы подъемника, при вибрациях и при сильном нагреве электродвигателя немедленно отключить питание, выявить и устранить неполадки.

5.6. Не реже двух раз в году производить замену смазки в редукторе, грузовых частях, в подшипниках и на резьбовых поверхностях грузовых винтов. Сорта масел, применяемых в подъемнике указаны в ТУ. При замене смазки производить тщательную промывку керосином или соляровым маслом.

5.7. Периодически производить окраску подъемника в цвета, указанные в ТУ на изготовление. Перед окраской места покрытые ржавчиной, скопления толстого слоя старой краски и места потрескавшейся старой краски удалить металлической щеткой и протереть смоченной в бензине влажной ветошью.

5.8. По окончании вегетационного периода произвести разборку грузовых частей подъемника. Все детали промыть в керосине или в соляровом масле, протереть ветошью, тщательно осмотреть, набить смазку ЦНАТИМ-201 и произвести сборку.

5.9. После каждой разборки грузовых частей необходимо производить подъем затвора на полную величину его хода и опустить затвор на порог.

Инв.№ подл. | Подп. и дата | Взам. инв.№ | Инв.№ дубл. | Подп. и дата

6. Правила по технике безопасности

6.1. К обслуживанию подъемника допускаются лица, прошедшие инструктаж по соблюдению правил безопасности и изучившие инструкцию по эксплуатации подъемного механизма. Знания их проверяются ежегодно.

6.2. Запрещается пользоваться не исправным инструментом.

6.3. На сооружении должно быть необходимое количество оградительных решеток и перил. Решетки и перила должны быть в исправном состоянии

6.4. Сооружение, на котором установлен подъемный механизм, должно быть оборудовано средствами тушения пожара (песок, лопата и пр.).

6.5. На служебном мостике и вблизи подъемника нельзя оставлять грязную промасленную ветошь и какие-либо посторонние предметы. Легко воспламеняющиеся жидкости для промывки деталей и узлов подъемника подносить в малаемкой таре.

6.6. Перед маневрированием затвором убедиться в отсутствии людей или скота, могущих подвергнуться затоплению.

6.7. Регулярно проверять надежность заземления (или зануления) всех металлических частей подъемника.

6.8. В случае возникновения резких стуков и шумов в механизме подъемника производить немедленное отключение и устранить неисправности.

6.9. Включать в работу подъемник, заведомо зная, что он неисправный - запрещается.

6.10. Перед нажатием на кнопки управления убедиться, что

Инв.№ подл. | Подп. и дата | Взам. инв.№ | Инв.№ дубл. | Подп. и дата

рукоятка снята с вала ручного привода.

6.11. Запрещается вешать ветошь и другие посторонние предметы на вращающиеся части подъемника. Рекомендуется соединительный вал и все выступающие вращающиеся концы валов и рукоятку окрасить в красный цвет.

6.12. Перед нажатием на кнопку управления убедиться, что кулачки муфты переключения на ручной привод находятся полностью в зацеплении с кулачками ступицы червячного колеса и в таком положении муфта надежно застопорена.

6.13. При пользовании ручным приводом кулачки муфты должны быть полностью выведены из зацепления и также муфта застопорена.

6.14. Механическую блокировку ручного привода, надежность заземления и нулевую защиту электродвигателя в периоды техосмотров и ревизий проверить на безотказность в работе.

6.15. Все монтажные и такелажные работы производить в рукавицах.

6.16. В работе с электроаппаратурой строго соблюдать правила по технике безопасности при эксплуатации электрических систем.

6.17. При работе в ночное время сооружение, на котором установлен подъемник, должно быть оснащено надлежащим освещением.

6.18 На время ремонта подъемника или затвора на пульте управления вывесить плакат: „Производится ремонт - включать нельзя."

Формат	Зона	Поз.	Обозначение	Наименование	Кол.	Примечание
				Документация		
A3			26.058.ПВ.111.000 СБ	Сборочный чертеж		
				Сборочные единицы		
A4		1	26.058.ПВ.041.100	Узел грузовой гайки	1	
				Детали		
A3		2	26.058.ПВ.111.001	Корпус	1	
A4		3	26.058.ПВ.031.002	Крышка корпуса	1	
A4		4	26.058.ПВ.031.003	Кольцо регулировочное	8	Наиб. кол.
A4		5	26.058.ПВ.031.004	Пробка	1	
A4		6	26.058.ПВ.031.005	Прокладка	1	
				Стандартные изделия		
		7		Болт М12×50.66.0125 ГОСТ 7798-70*	4	
		8		Гайка М12.6.0125 ГОСТ 5915-70*	4	
		9		Шайба 12.65Г.0125 ГОСТ 6402-70*	4	
		10		Подшипник 8116 ГОСТ 6874-75	2	

Выпуск 11

Серия 3.820.2-44

Подп. и дата | Инв. № дубл. | Взам. инв. № | Подп. и дата | Инв. № подл.

Изм.	Лист	№ докум.	Подп.	Дата
Разраб.		Сорокодев		4.01.83
Пров.		Искандеров		12.01.83
Гл. инж. проекта		Нагаев		25.01.83
Н. контр.		Мышкин		29.01.83
Утв.		Филоненко		26.01.83

3.820.2-44

26.058.ПВ.111.000

Узел грузовой части

Лит.	Лист	Листов
А	1	2

Копировал: Пужко

Формат А4

Формат	Зона	Поз.	Обозначение	Наименование	Кол.	Примечание
		11		Кольцо 072-080-46-2-4 ГОСТ 9833-73*	1	

Подп. и дата | Инв. № дубл. | Взам. инв. № | Подп. и дата | Инв. № подл.

Изм.	Лист	№ докум.	Подп.	Дата

3.820.2-44

26.058.ПВ.111.000

Лист 2

Копировал: Пужко

Формат А4

26.058.ПВ.III.000 СБ

Серия 3.820.2-44 Выпуск 11

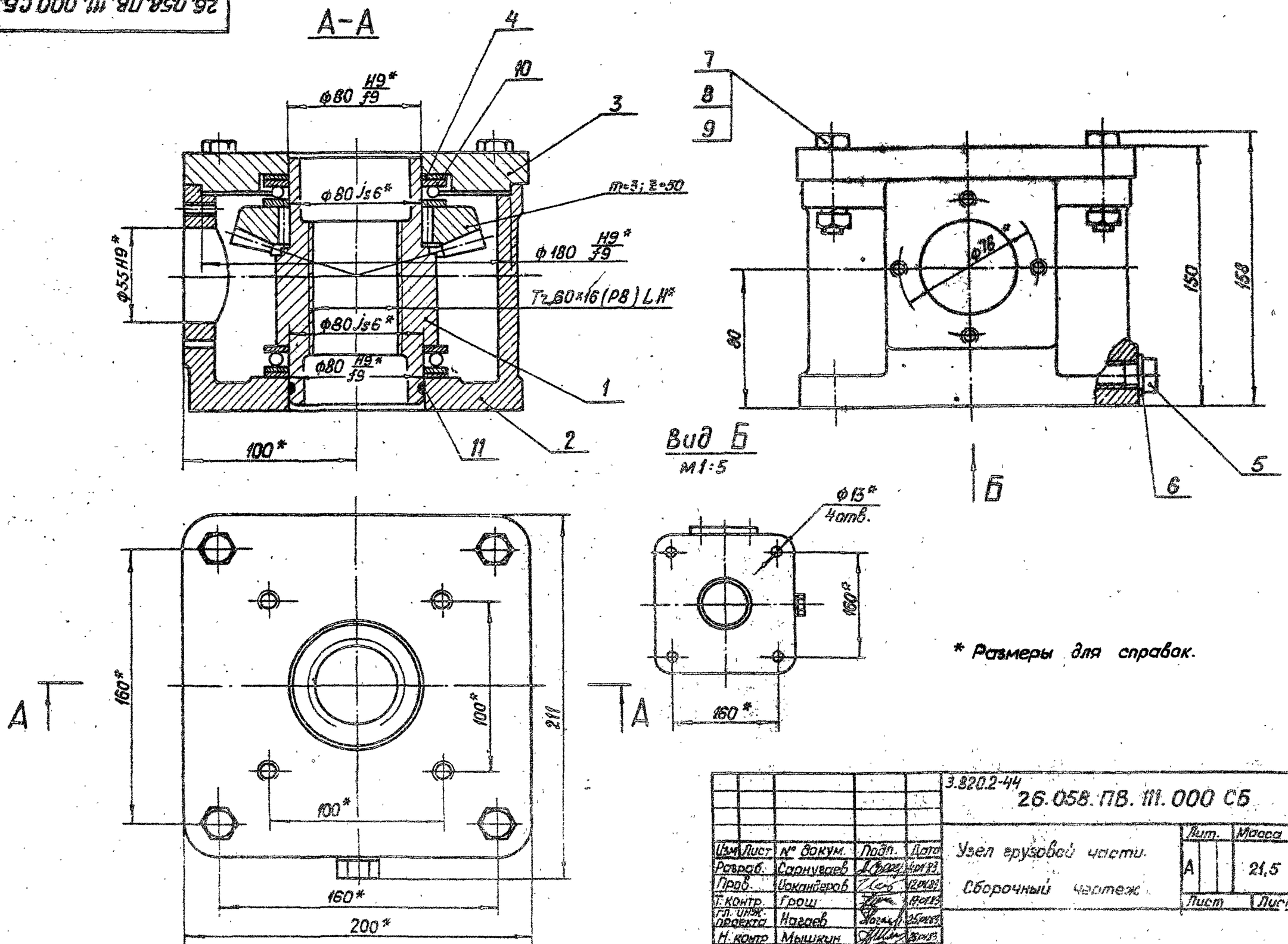

* Размеры для справок.

					3.820.2-44 26.058.ПВ.III.000 СБ			
Изм.	Лист	№ докум.	Подп.	Дата	Узел грузовой части. Сборочный чертеж	Лит.	Масса	Масштаб
Разраб.		Сарнуваев		10.83		А	21,5	1:2
Пров.		Цоканбаров		12.83		Лист	Листов 1	
Т.контр.		Грош		12.83				
Гл. инж. проекта		Нагаев		12.83				
Н. контр.		Мышкин		12.83				
Утв.		Филоненко		12.83				

Копировал: Л

Формат А3

Инв.№ подл. | Подп. и дата | Взам.инв.№ | Инв.№ дубл. | Подп. и дата

Серия 3.820.2-44 Выпуск 11

Формат	Зона	Поз.	Обозначение	Наименование	Кол.	Примечание
				Документация		
А4			26.058.ПВ.041.100 СБ	Сборочный чертеж		
				Детали		
А4		1	26.058.ПВ.031.101-01	Гайка грузовая	1	
А4		2	26.058.ПВ.031.102	Колесо зубчатое коническое	1	
				Стандартные изделия		
		3		Штифт 6т6×16 ГОСТ 3128-70*	8	

Изм.	Лист	№ докум.	Подп.	Дата
Разраб.		Сарнуеаев		4.01.83
Пров.		Искандеров		12.01.83
Гл. инж. проекта		Нагаев		25.01.83
Н. контр.		Мышкин		28.01.83
Утв.		Филоненко		26.01.83

3.820.2-44
26.058.ПВ.041.100

Узел грузовой гайки

Лит.	Лист	Листов
А		1

Копировал: Пужко Формат А4

Инв. № подл. | Подп. и дата | Взам. инв. № | Инв. № дубл. | Подп. и дата

26.058.ПВ.041.100 СБ

А–А

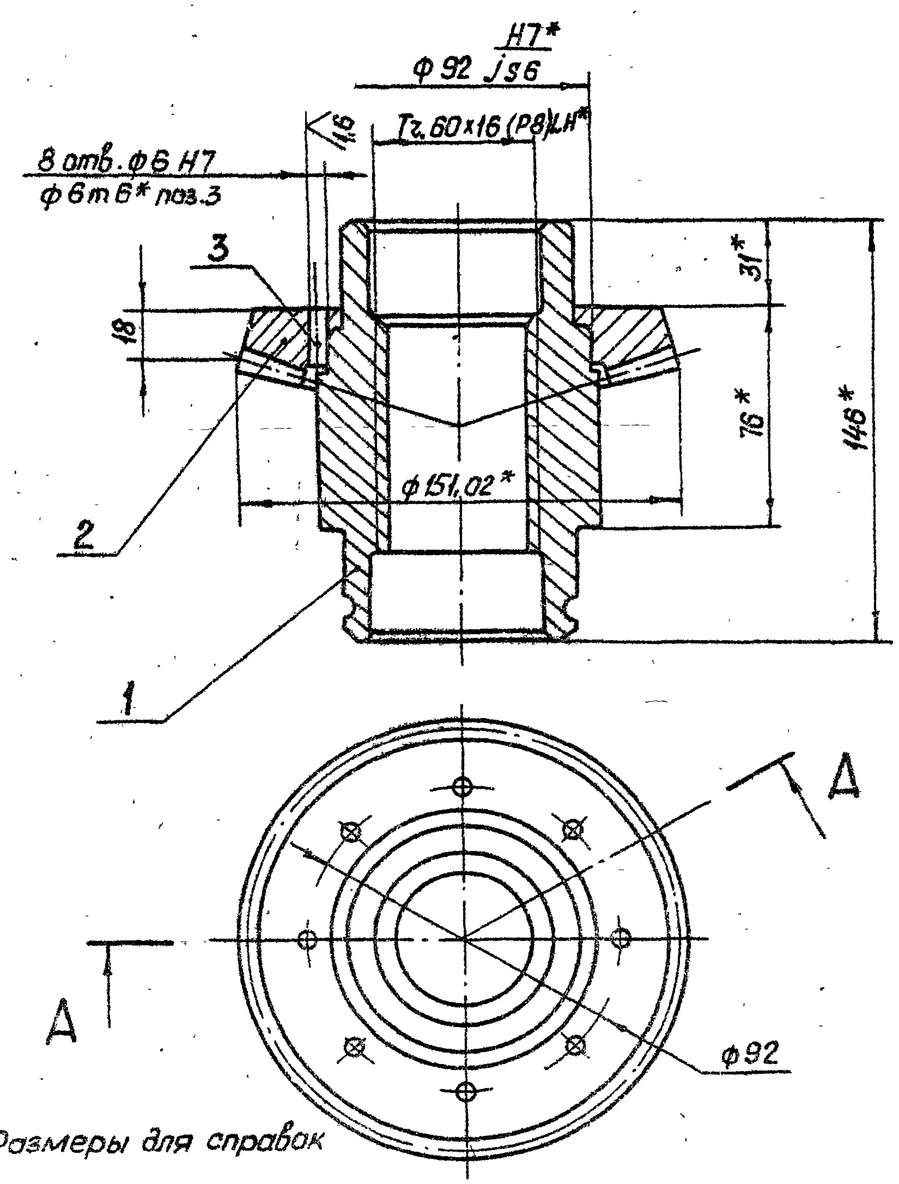

* Размеры для справок

Изм.	Лист	№ докум.	Подп.	Дата
Разраб.		Сарнуеаев		4.01.83
Пров.		Искандеров		12.01.83
Т. контр.		Грош		19.01.83
Гл. инж. проекта		Нагаев		25.01.83
Н. контр.		Мышкин		28.01.83
Утв.		Филоненко		26.01.83

3.820.2-44
26.058.ПВ.041.100 СБ

Узел грузовой гайки. Сборочный чертеж

Лит.	Масса	Масштаб
А	5.18	1:2

Лист | Листов 1

Копировал: Пужко Формат А4

Формат	Зона	Поз.	Обозначение	Наименование	Кол.	Примечание
				Документация		
А3			26.058.ПВ.112.000 СБ	Сборочный чертеж		
				Сборочные единицы		
А4		1	26.058.ПВ.092.100	Колесо червячное	1	
				Детали		
А3		2	26.058.ПВ.112.001	Червяк	1	
А3		3	26.058.ПВ.092.002	Корпус редуктора	1	
А3		4	26.058.ПВ.092.003	Крышка корпуса	1	
А3		5	26.058.ПВ.092.004	Корпус подшипника	1	
А3		6	26.058.ПВ.092.005	Вал-шестерня	1	
А3		7	26.058.ПВ.092.006	Фланец	1	
А4		8	26.058.ПВ.092.007	Втулка кулачковая	1	
А4		9	26.058.ПВ.092.008	Втулка	1	
А4		10	26.058.ПВ.092.009	Крышка глухая	1	
А4		11	26.058.ПВ.092.010	Крышка сквозная	1	
А4		12	26.058.ПВ.092.011	Шайба	1	
А4		13	26.058.ПВ.092.012	Шайба	2	
А4		14	26.058.ПВ.092.013	Прокладка	4	Наиб.кол.
А4		15	26.058.ПВ.092.014	Прокладка	2	Наиб.кол.
А4		16	26.058.ПВ.092.015	Прокладка	2	Наиб.кол.
А4		17	26.058.ПВ.092.016	Кольцо	1	

Серия 3.820.2-44 Выпуск II

Подп. и дата | Инв. № дубл. | Взам. инв. № | Подп. и дата | Инв. № подл.

Изм.	Лист	№ докум.	Подп.	Дата
Разраб.	Сарнугаев			14.01.88
Пров.	Искандеров			12.01.88
Гл. инж. проекта	Нагаев			25.01.88
Н. контр.	Мышкин			28.01.88
Утв.	Филоненко			15.01.88

3.820.2-44

26.058.ПВ.112.000

Редуктор 1ЭР-2

Лит.	Лист	Листов
А	1	2

Копировал: Пужко Формат А4

Формат	Зона	Поз.	Обозначение	Наименование	Кол.	Примечание
А4		18	26.058.ПВ.092.017	Корпус отдушины	1	
А4		19	26.058.ПВ.092.018	Крышка отдушины	1	
А4		20	26.058.ПВ.031.004	Пробка	1	
А4		21	26.058.ПВ.031.005	Прокладка	1	
				Стандартные изделия		
				Болты ГОСТ 7798-70*		
		22		М8х22.66.0125	16	
		23		М10х40.66.0125	2	
		24		М10х95.66.0125	4	
		25		Винт М8х10.66.0125		
				ГОСТ 1477-75*	1	
		26		Винт М8х14.66.0125		
				ГОСТ 1483-75*	1	
		27		Винт В.ГОСТ 1491-80		
				М3-6g х 10.66.0125	2	
		28		М5-6g х 14.66.0125	2	
		29		Гайка М10.6.0125		
				ГОСТ 5915-70*	6	
				Шайба ГОСТ 6402-70*		
		30		5.65Г.0125	2	
		31		8.65Г.0125	16	
		32		10.65Г.0125	6	
		33		Шпонка 3-10х8х56		
				ГОСТ 8790-79	1	
		34		Штифт 5х25		
				ГОСТ 3129-70*	2	
		35		Подшипник 2007107		
				ГОСТ 333-79	2	
		36		Подшипник 2007109		
				ГОСТ 333-79	2	

Подп. и дата | Инв. № дубл. | Взам. инв. № | Подп. и дата | Инв. № подл.

Изм.	Лист	№ докум.	Подп.	Дата

3.820.2-44

26.058.ПВ.112.000

Лист 2

Копировал: Пужко Формат А4

26.058.ПВ.112.000СБ

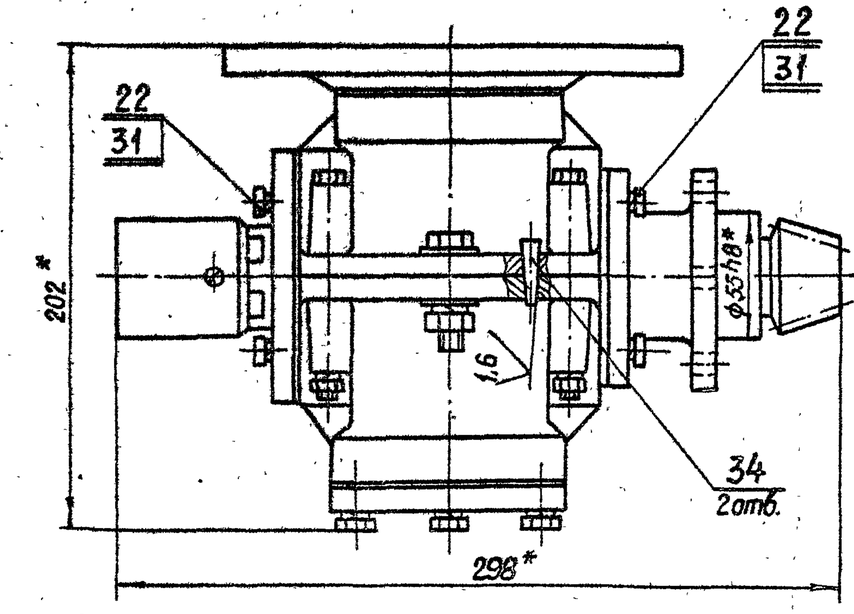

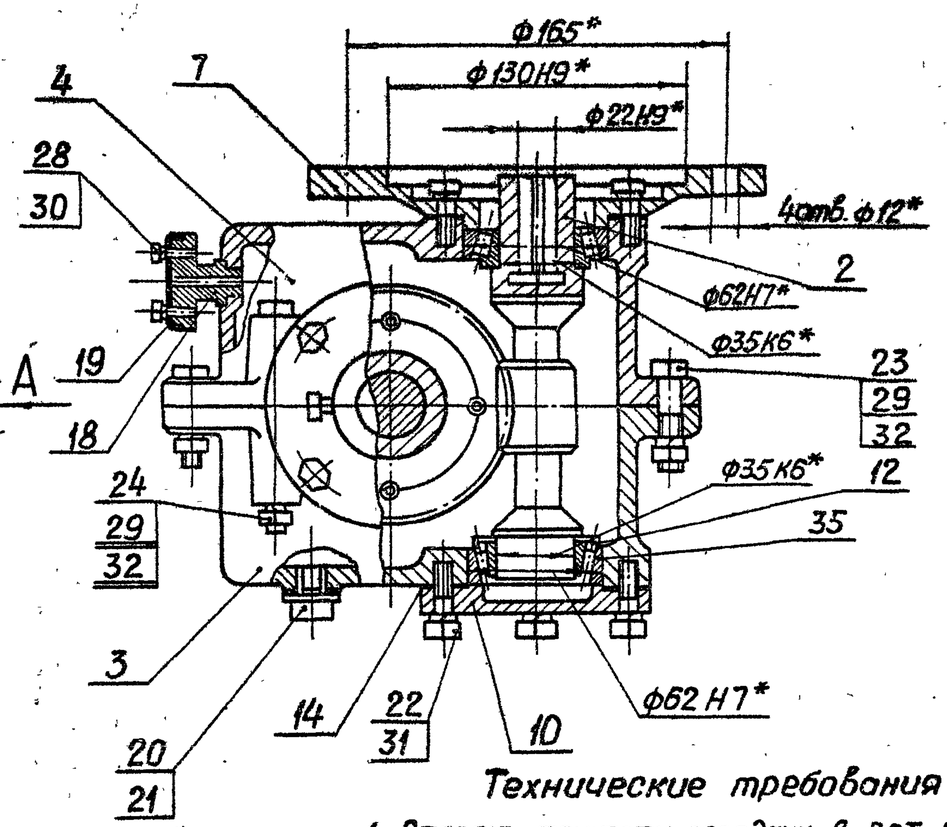

Вид А

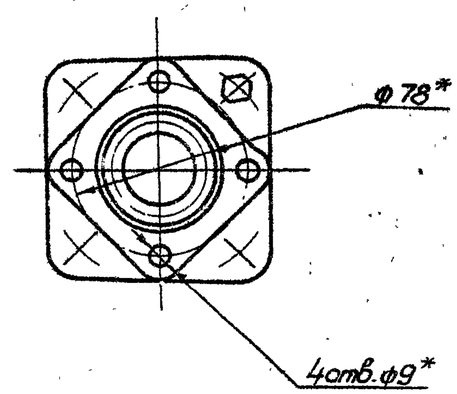

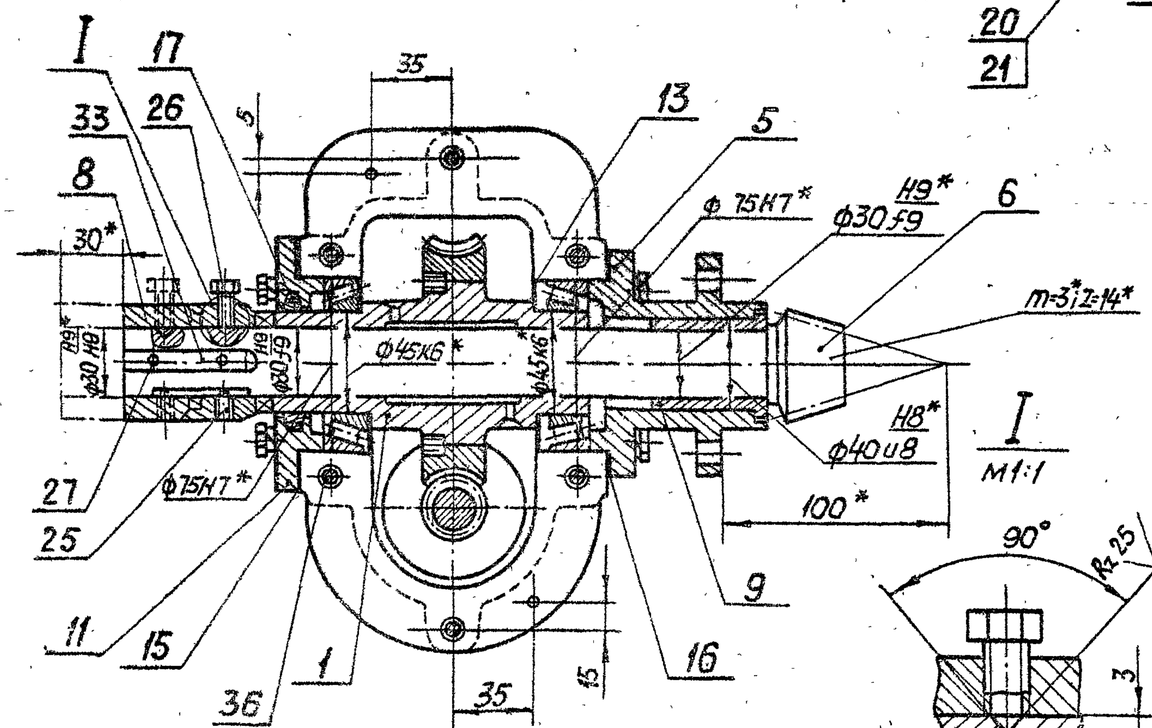

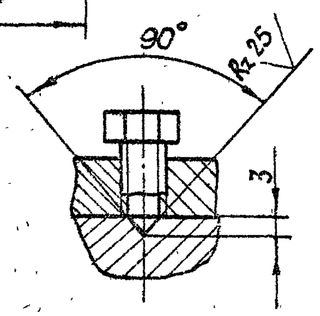

Технические требования

1. Степень точности передачи 8-ВСТ СЭВ311-76
2. Регулировку зацепления червячной пары обеспечить установкой необходимого количества дет. поз. 14,15,16.
3. Осевое перемещение втулки кулачковой поз.8 на валу должно осуществляться свободно от руки, при этом ограничительный винт поз.25 завернуть и закрепить в таком положении, чтобы исключить возможность снятия втулки с вала.
4. Размеры для справок.
5. Остальные технические требования по общим ТУ на изготовление подъемника.

Техническая характеристика

1. Передаточное отношение U=32
2. Крутящий момент на выходном валу Мкр=20.4 кгм.

Изм.	Лист	№ докум.	Подп.	Дата	3.820.2-44 26.058.ПВ.112.000СБ			
Разраб.		Сарнугаев		4.01.89	Редуктор 1ЭР-2	Лит.	Масса	Масштаб
Пров.		Исканберов		12.01.89		А	20,8	1:2,5
Т.контр.		Грош		19.01.89	Сборочный чертеж.	Лист	Листов 1	
Гл.инж. проекта		Нагаев		25.01.89				
Н.контр.		Мышкин		28.01.89				
Утв.		Филоненко		26.01.89				

Копировал: Пужко

формат А3

Серия 3.820.2-44 Выпуск 11

Инв.№ подл. | Подп. и дата | Взам. инв.№ | Инв.№ дубл. | Подп. и дата

Серия 3.820.2-44 Выпуск 11

Формат	Зона	Поз.	Обозначение	Наименование	Кол.	Примечание
				Документация		
А3			26.058.ПВ.092.100 СБ	Сборочный чертеж		
				Детали		
А3		1	26.058.ПВ.092.101	Ступица	1	
Б4		2	26.058.ПВ.092.102	Венец		
				БрА9Ж3Л ГОСТ 493-79		
				ф 112; е=32	1	0,7кг
				Стандартные изделия		
		3		Болт М6×16.66.0125		
				ГОСТ 7798-70*	4	

Изм.	Лист	№ докум.	Подп.	Дата	3.820.2-44 26.058.ПВ.092.100		
Разраб.		Сарнуеев		4.01.83	Колесо червячное	Лит. А	Лист / Листов 1
Пров.		Искандеров		18.01.83			
Гл. инж. проекта		Нагаев		25.01.83			
Н. контр.		Мышкин		28.01.83			
Утв.		Филоненко		26.01.83			

Подп. и дата | Инв. № дубл. | Взам. инв. № | Подп. и дата | Инв. № подл.

Копировал: Пужко Формат А4

Формат	Зона	Поз.	Обозначение	Наименование	Кол.	Примечание

Изм.	Лист	№ докум.	Подп.	Дата	Лист

Подп. и дата | Инв. № дубл. | Взам. инв. № | Подп. и дата | Инв. № подл.

Копировал: Формат А4

26.058.ПВ.092.100 СБ

Выпуск 11

Серия 3.820.2-44

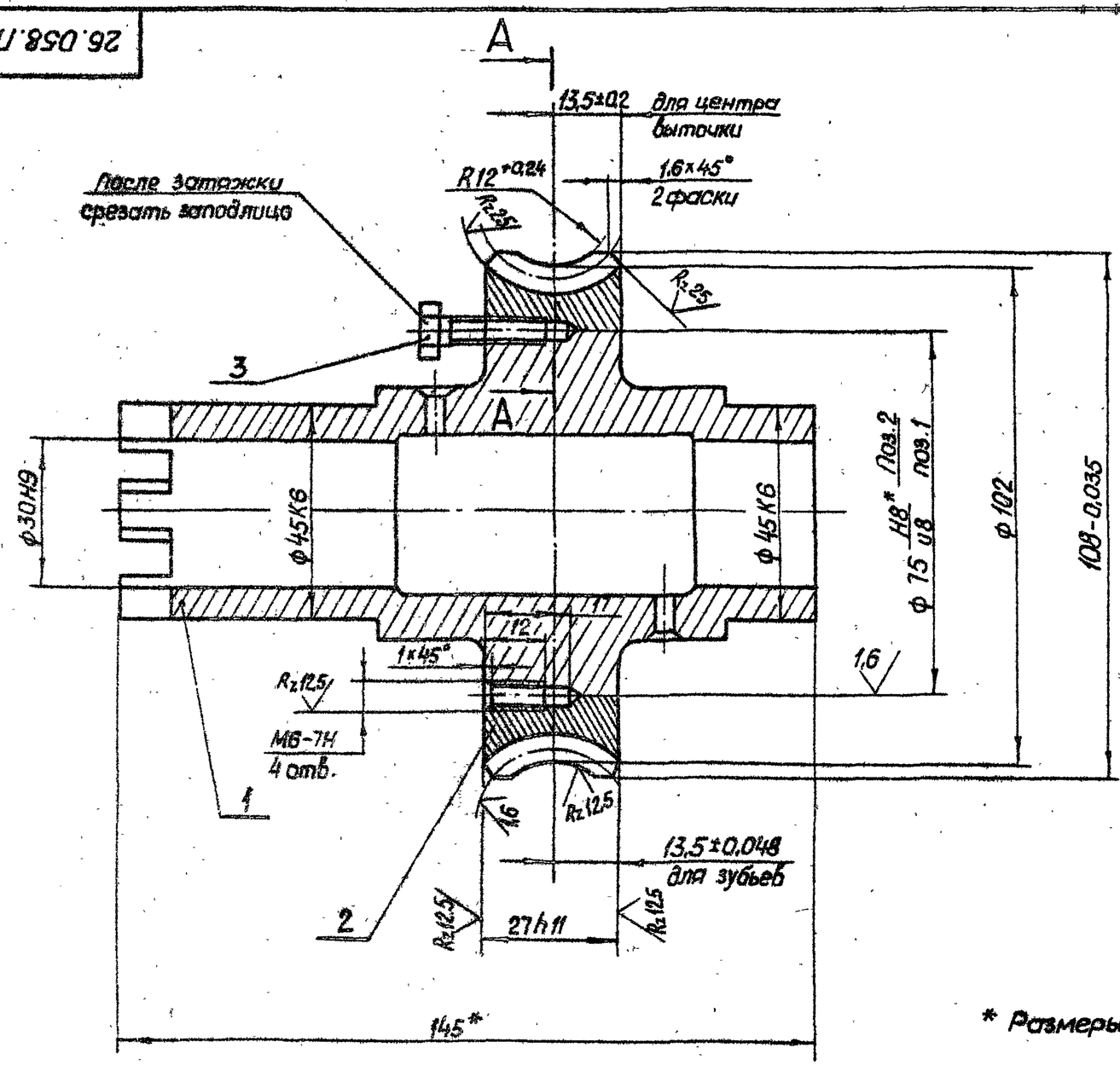

Модуль	m	3
Число зубьев	Z_2	32
Направление линии зуба	—	Правое
Коэффициент смещения червяка	x	—
Исходный производящий червяк	—	ГОСТ 19036-81
Степень точности	—	8-ВСТ СЭВ 311-76
Межосевое расстояние	a_w	63
Делительный диаметр червячного колеса	d_2	96
Вид сопряженного червяка	—	ZA
Число витков сопряженного червяка.	Z_1	1
Обозначение чертежа сопряженного червяка		26.058.ПВ.112.001

* Размеры для справок.

А-А

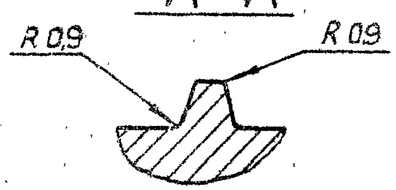

Изм.	Лист	№ докум.	Подп.	Дата
Разраб.		Сернугаев		4.04.89
Пров.		Искандеров		12.04.89
Т.контр.		Грош		19.04.89
Гл. инж. проекта		Нагаев		25.04.89
Н. контр.		Мышкин		28.04.89
Утв.		Филоненко		26.04.89

3.820.2-44

26.058.ПВ.092.100.СБ

Колесо червячное

Сборочный чертеж.

Лит.	Масса	Масштаб
А	2,3	1:1
Лист	Листов 1	

Копировал: Пужко

Формат А3

Инв. № подл. | Подп. и дата | Взам. инв. № | Инв. № дубл. | Подп. и дата

Серия 3.820.2-44 Выпуск 11

Формат	Зона	Поз.	Обозначение	Наименование	Кол.	Примечание
				Документация		
А4			26.058.ПВ.113.000 СБ	Сборочный чертеж		
				Детали		
А4		1	26.058.ПВ.113.001	Ось	1	
А4		2	26.058.ПВ.113.002	Труба	1	
А4		3	26.058.ПВ.095.001	Хвостовик	1	
А4		4	26.058.ПВ.095.002	Полоса	1	
А4		5	26.058.ПВ.095.005	Кольцо	1	
А4		6	26.058.ПВ.095.006	Косынка	1	
				Стандартные изделия		
				Винт М3×10.66.01 ГОСТ 1491-80	2	
				Шпонка 10×8×36 ГОСТ 8790-79	1	

Подп. и дата | Инв. № дубл. | Взам. инв. № | Подп. и дата | Инв. № подл.

Изм.	Лист	№ докум.	Подп.	Дата	3.820.2-44 26.058.ПВ.113.000		
Разраб.		Сарнугаев		4.01.83	Рукоятка Р3	Лит.	Лист	Листов
Пров.		Искандеров		12.01.83		А		1
Гл. инж. проекта		Нагаев		25.01.83				
Н. контр.		Мышкин		28.01.83				
Утв.		Филоненко		26.01.83				

Копировал: Пужко Формат А4

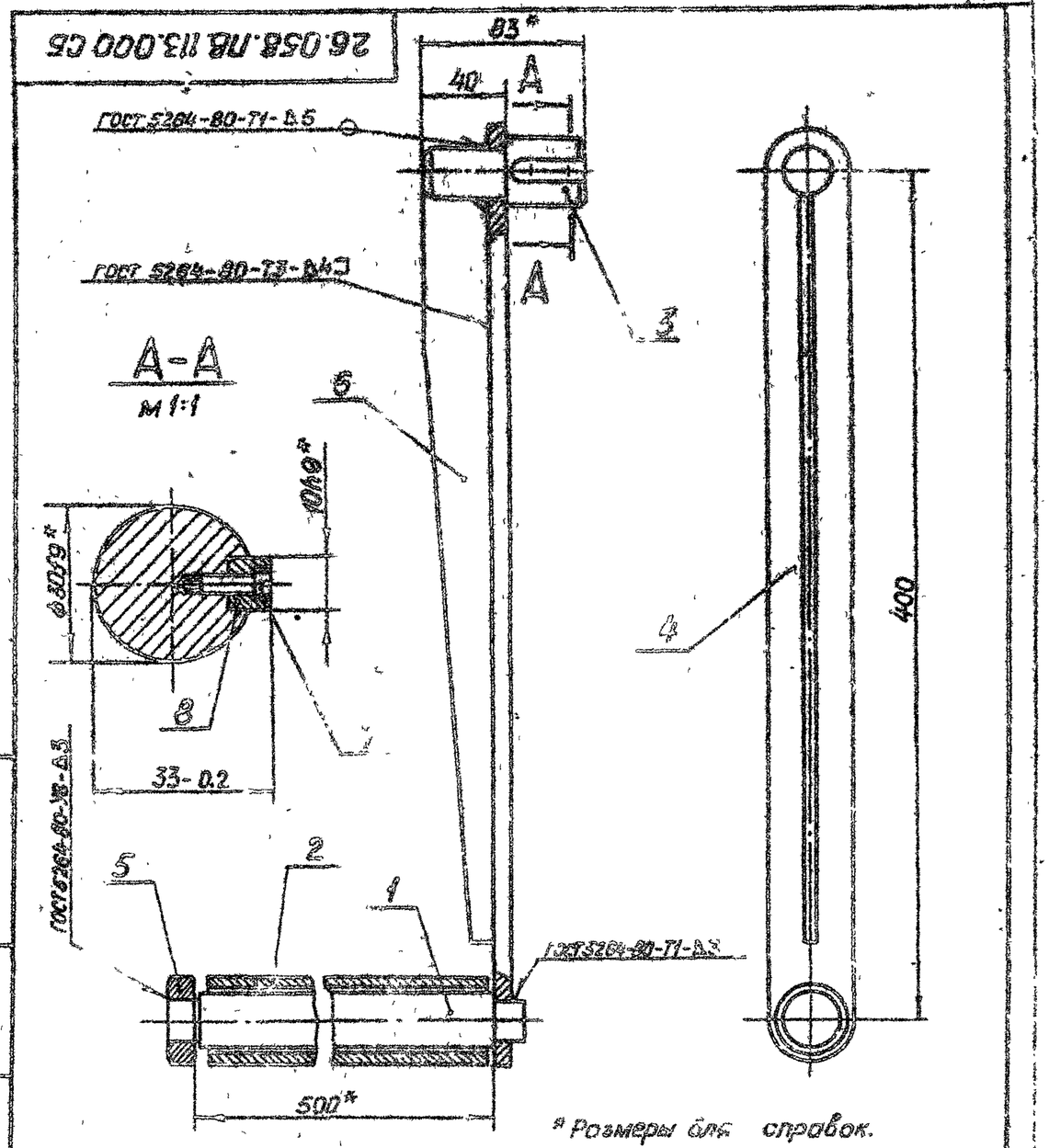

Подп. и дата | Инв. № дубл. | Взам. инв. № | Подп. и дата | Инв. № подл.

Изм.	Лист	№ докум.	Подп.	Дата	3.820.2-44 26.058.ПВ.113.000 СБ			
Разраб.		Сарнугаев		4.01.83	Рукоятка Р3 Сборочный чертеж	Лит.	Масса	Масштаб
Пров.		Искандеров		12.01.83		А	5,4	1:2,5
Т. контр.		Грош		19.01.83		Лист	Листов 1	
Гл. инж. проекта		Нагаев		25.01.83				
Н. контр.		Мышкин		28.01.83				
Утв.		Филоненко		26.01.83				

Копировал: Пужко Формат А4

Выпуск 11

Серия 3.820.2-44

Формат	Зона	Поз.	Обозначение	Наименование	Кол.	Примечание
				Документация		
13			26.058.ПВ.114.000 СБ	Сборочный чертеж		
				Детали		
14		1	26.058.ПВ.114.001	Труба	1	
14		2	26.058.ПВ.045.001	Цапфа	2	

Изм.	Лист	№ докум.	Подп.	Дата
Разраб.		Сарнугаев		11.04.83
Пров.		Искандеров		12.04.83
Гл. инж. проекта		Нагаев		25.04.83
Н. контр.		Мышкин		28.04.83
Утв.		Филоненко		26.04.83

3.820.2-44

26.058.ПВ.114.000

Вал соединительный

Лит.	Лист	Листов
А		1

Подп. и дата | Инв. № дубл. | Взам. инв. № | Подп. и дата | Инв. № подл.

Копировал: Пужка

Формат А4

Формат	Зона	Поз.	Обозначение	Наименование	Кол.	Примечание

Изм.	Лист	№ докум.	Подп.	Дата

Лист

Подп. и дата | Инв. № дубл. | Взам. инв. № | Подп. и дата | Инв. № подл.

Копировал:

Формат А4

26.058.ПВ.114.000 СБ

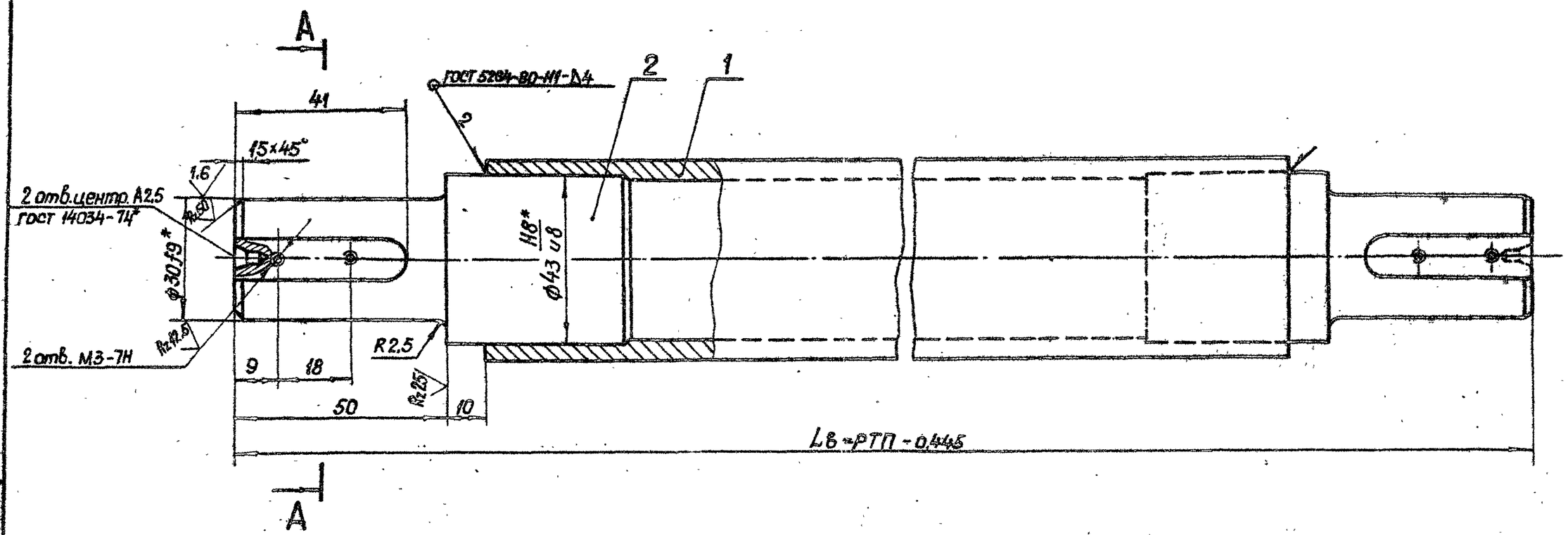

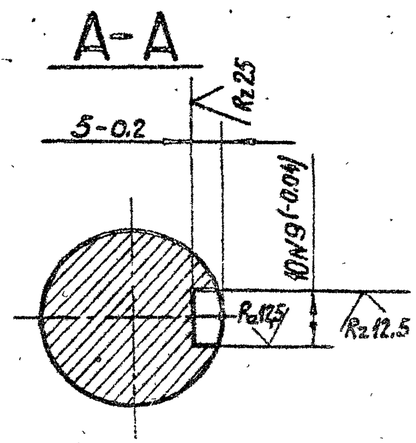

1. Масса соединительного вала $Q_{св} = 6(РТП - 0,445) + 15$, где РТП в м, $Q_{св}$ в кг
2. Смещение и перекос шпоночного паза относительно оси вала не более допуска на ширину шпоночного паза.
3.* Размер для справок
4. Остальные технические требования по общим ТУ на изготовление подъемника

Изм	Лист	№ докум	Подп.	Дата
Разраб.		Сергеев		4.01.78
Пров.		Искандеров		12.01.78
Т.контр.		Грош		19.01.78
Гл. инж. проекта		Нагаев		25.01.78
Н.контр.		Мышкин		28.01.78
Утв.		Филоненко		26.01.78

3.820.2-44
26.058.ПВ.114.000 СБ

Вал соединительный. Сборочный чертеж

Лит.	Масса	Масштаб
А	См.п. 1	1:1
Лист	Листов 1	

Копировал: Пужко

Формат А3

Серия 3.820.2-44 Выпуск 11

Инв.№ подл. | Подп. и дата | Взам.инв.№ | Инв.№ дубл. | Подп. и дата

Формат	Зона	Поз.	Обозначение	Наименование	Кол.	Примечание
				Документация		
А3			26.058.ПВ.031.000 СБ	Сборочный чертеж		
				Сборочные единицы		
А4		1	26.058.ПВ.031.100	Узел грузовой гайки	1	
				Детали		
А3		2	26.058.ПВ.031.001	Корпус	1	
А4		3	26.058.ПВ.031.002	Крышка корпуса	1	
А4		4	26.058.ПВ.031.003	Кольцо регулировочное	8	Наиб.кол.
А4		5	26.058.ПВ.031.004	Пробка	1	
А4		6	26.058.ПВ.031.005	Прокладка	1	
				Стандартные изделия		
		7		Болт М12х50.66.0125 ГОСТ 7798-70*	4	
		8		Гайка М12.6.0125 ГОСТ 5915-70*	4	
		9		Шайба 12.65Г.0125 ГОСТ 6402-70*	4	
		10		Подшипник 8116 ГОСТ 6874-75	2	

Изм.	Лист	№ докум.	Подп.	Дата	3.820.2-44 26.058.ПВ.031.000		
Разраб.		Сорнуев			Узел грузовой части	Лит.	Лист 1 / Листов 1
Пров.		Шокандеров					
Гл.инж. проекта		Назаев					
Н.контр.		Марцинин					
Утв.		Филоненко					

Серия 3.820.2-44 Выпуск 11

Инв.№ подл. | Подп. и дата | Взам.инв.№ | Инв.№ дубл. | Подп. и дата

Копировал: Пужис Формат А4

Формат	Зона	Поз.	Обозначение	Наименование	Кол.	Примечание
		11		Кольцо 072-080-46-2-4 ГОСТ 9833-73*	1	

Инв.№ подл. | Подп. и дата | Взам.инв.№ | Инв.№ дубл. | Подп. и дата

Изм.	Лист	№ докум.	Подп.	Дата	3.820.2-44 26.058.ПВ.031.000	Лист 2

Копировал: Пужис Формат А4

26.058.ПВ.031.000СБ

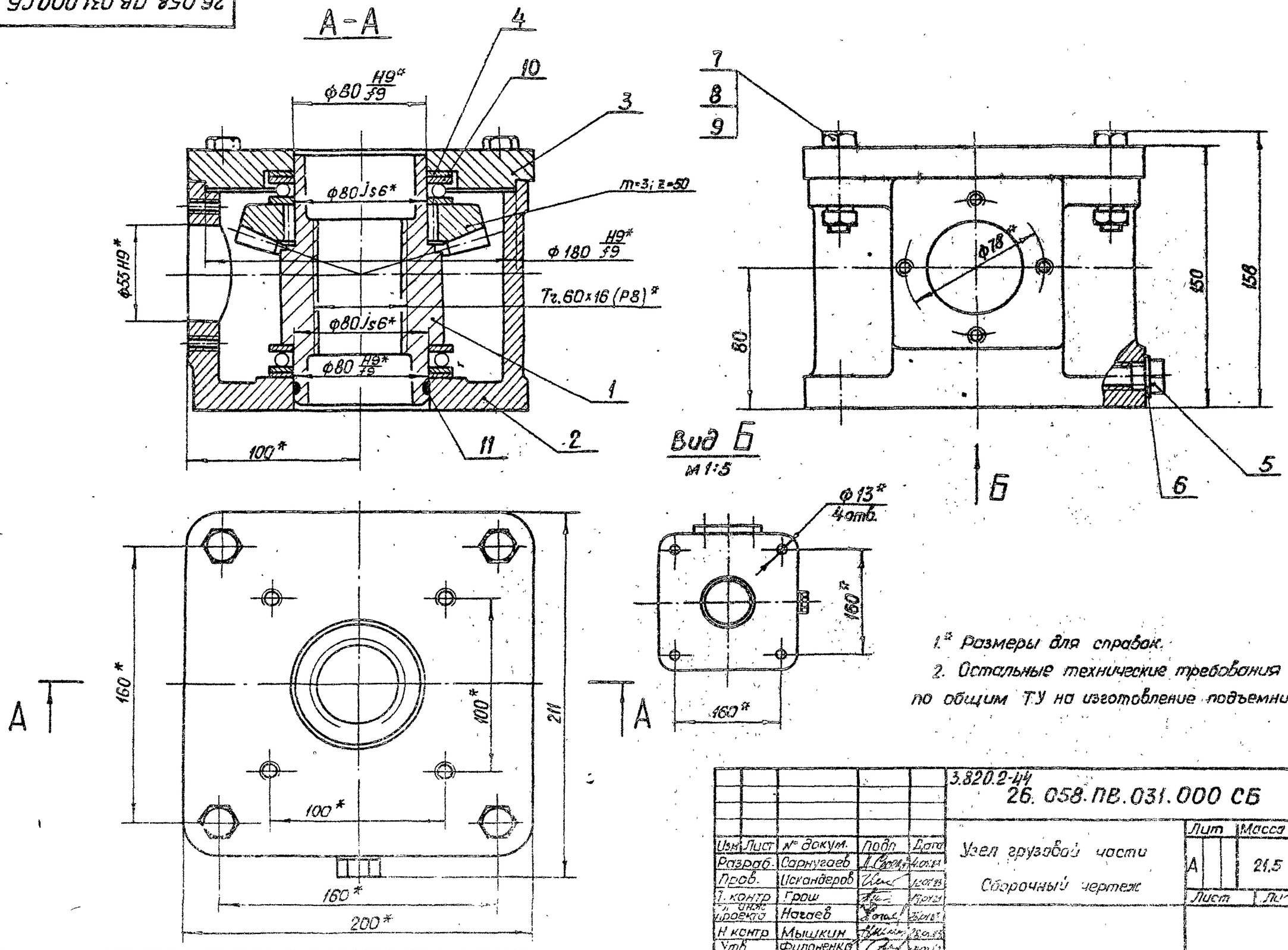

1.* Размеры для справок.

2. Остальные технические требования по общим ТУ на изготовление подъемника

Изм.	Лист	№ докум.	Подп.	Дата	3.820.2-4ч 26.058.ПВ.031.000 СБ		
Разраб.		Сарнугаев			Узел грузовой части. Сборочный чертеж	Лит.	Масса	Масштаб
Пров.		Искандеров				А	21,5	1:2
Т. контр.		Грош				Лист	Листов 1	
Н. контр.		Нагаев						
Н. контр.		Мышкин						
Утв.		Филоненко						

Копировал: Пужко

Формат А3

Серия 3.820.2-4ч Выпуск 11

Подп. и дата | Инв. № дубл. | Взам. инв. № | Подп. и дата | Инв. № подл.

Формат	Зона	Поз.	Обозначение	Наименование	Кол.	Примечание
				Документация		
А4			26.058.ПВ.031.100.СБ	Сборочный чертеж		
				Детали		
А4		1	26.058.ПВ.031.101	Гайка грузовая	1	
А4		2	26.058.ПВ.031.102	Колесо зубчатое коническое	1	
				Стандартные изделия		
		3		Штифт 6т8х16 ГОСТ 3128-70*	8	

Выпуск 11

Серия 3.820.2-44

Подп. и дата | Инв. № дубл. | Взам. инв. № | Подп. и дата | Инв. № подл.

Изм	Лист	№ докум.	Подп.	Дата	3.820.2-44 26.058.ПВ.031.100		
Разраб.		Сарнугаев		4.04.83	Узел грузовой гайки	Лит. А	Лист / Листов 1
Пров.		Искандеров		12.04.83			
Гл. инж. проекта		Нагаев		25.04.83			
Н. контр.		Мышкин		28.04.83			
Утв.		Филоненко		29.04.83			

Копировал: Пужко Формат А4

26.058.ПВ.031.100 СБ

А-А

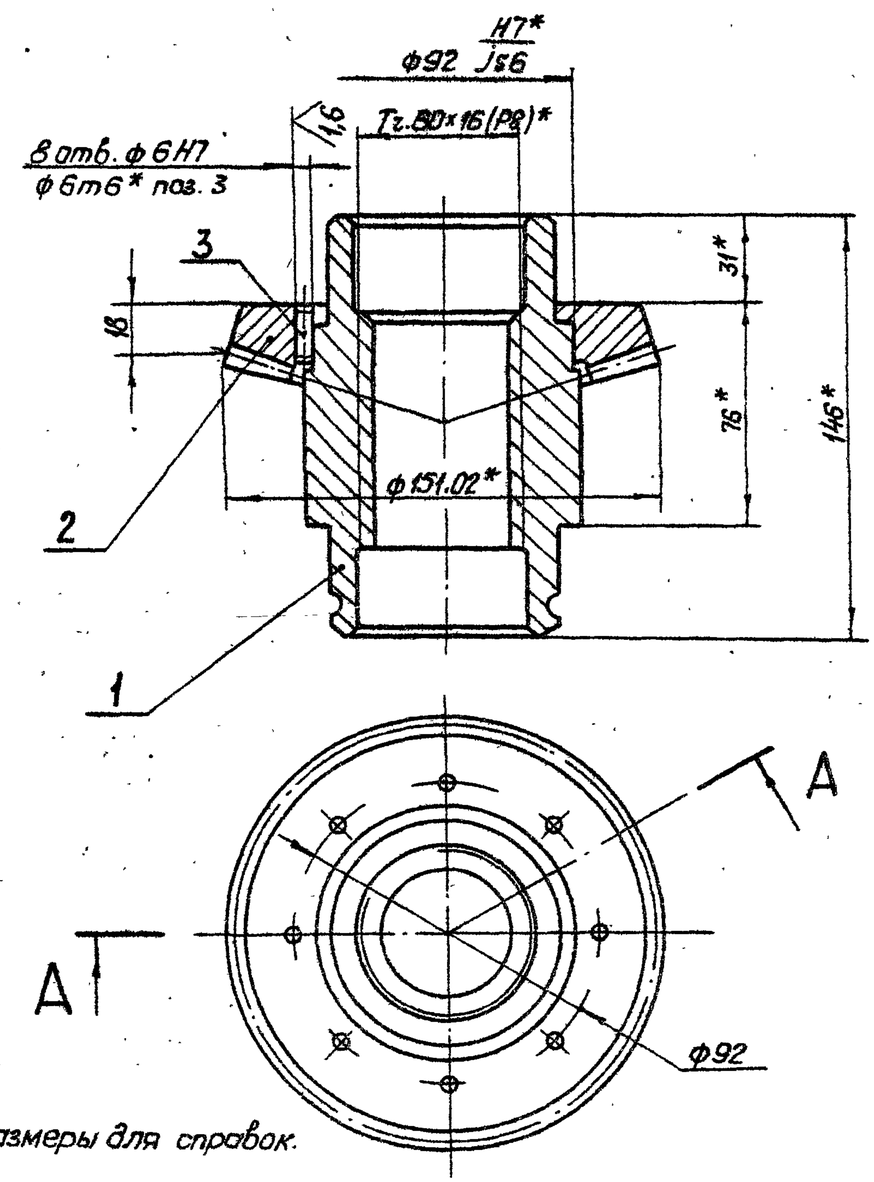

* Размеры для справок.

Подп. и дата | Инв. № дубл. | Взам. инв. № | Подп. и дата | Инв. № подл.

Изм	Лист	№ докум.	Подп	Дата	3.820.2-44 26.058.ПВ.031.100 СБ		
Разраб.		Сарнугаев		4.04.83	Узел грузовой гайки. Сборочный чертеж.	Лит. А	Масса 5,18 / Масштаб 1:2
Пров.		Искандеров		12.04.83			
Т. контр.		Грош		19.04.83		Лист	Листов 1
Гл. инж. проекта		Нагаев		25.04.83			
Н. контр.		Мышкин		28.04.83			
Утв.		Филоненко		26.04.83			

Копировал: Пужко Формат А4

Формат	Зона	Поз.	Обозначение	Наименование	Кол.	Примечание
				Документация		
А3			26. 058. ПВ. 036. 000 СБ	Сборочный чертеж		
				Детали		
А3		1	26. 058. ПВ. 036. 001	Корпус подъемника	1	
А3		2	26. 058. ПВ. 036. 002	Вал-шестерня	1	
М4		3	26. 058. ПВ. 036. 003	Втулка	1	
М4		4	26. 058. ПВ. 036. 004	Кольцо стопорное	1	
Б4		5	26. 058. ПВ. 036. 005	Кольцо		
				Войлок ПС5 ГОСТ 6308-71		
				ф 29/ф 42	1	0,01 кг
				Стандартные изделия		
		6		Болт М6х10.6S. 0125		
				ГОСТ 1476-75*	2	
		7		Винт ВМ3-6g х 10.66.0125		
				ГОСТ 1491-80	2	
		8		Шпонка 3-10х8х36		
				ГОСТ 8790-79	1	
		9		Масленка 1.2.С6		
				ГОСТ 19853-74	1	

Выпуск II

Серия 3.820.2-44

Подп. и дата | Инв. № дубл. | Взам. инв. № | Подп. и дата | Инв. № подл.

Изм.	Лист	№ докум.	Подп.	Дата
Разраб.		Сарнугаев		
Пров.		Искандеров		
Гл. инж. проекта		Назаев		
Н. контр.		Мышкин		
Утв.		Филоненко		

3.820.2-44

26. 058. ПВ. 036. 000

Узел-вал шестерни

Лит.	Лист	Листов
Б		1

Копировал: Пужко

Формат А4

Подп. и дата | Инв. № дубл. | Взам. инв. № | Подп. и дата | Инв. № подл.

Изм. Лист № докум. Подп. Дата

Лист

Разраб. Копировал:

Формат А4

26.058.ПВ.036.000 СБ

Серия 3.820.2-44 Выпуск 11

А-А

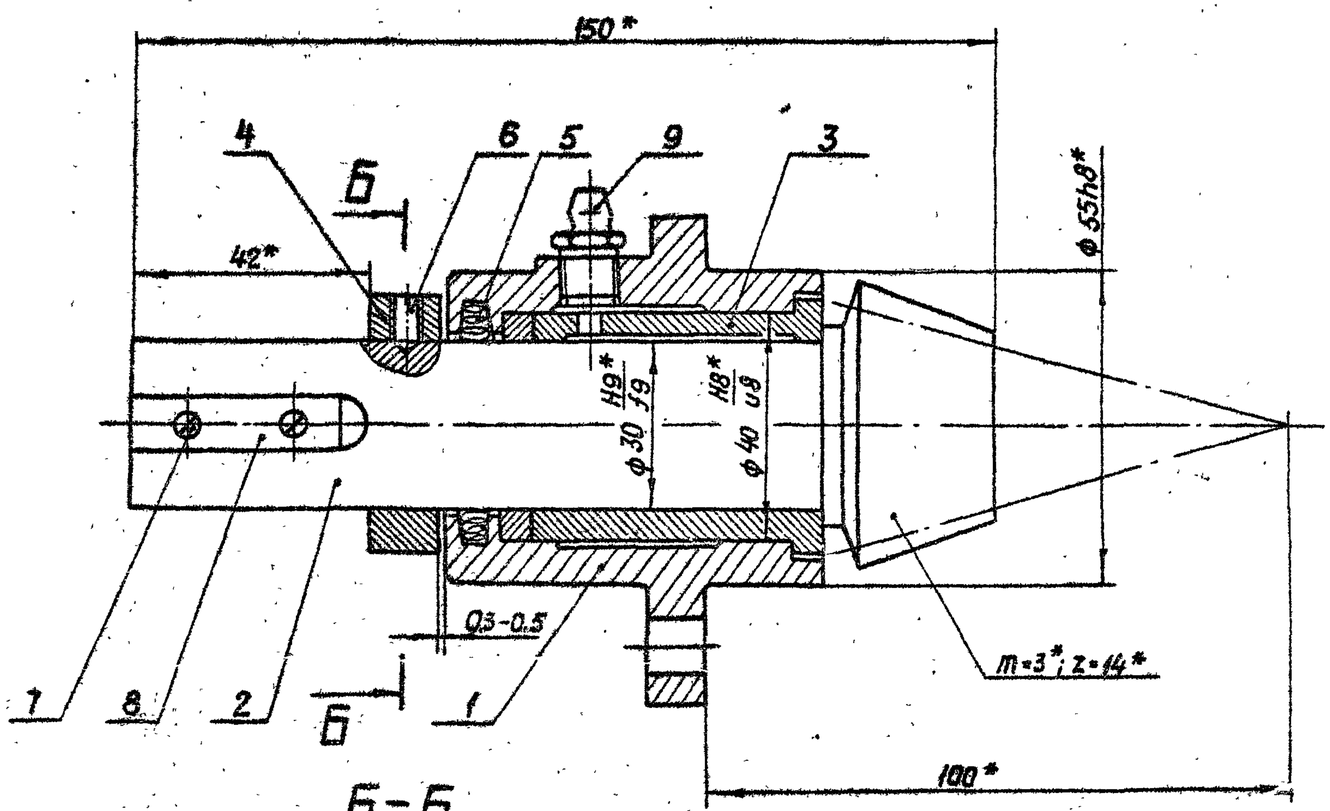

Б-Б

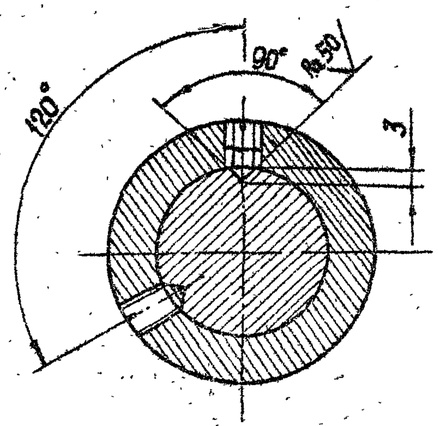

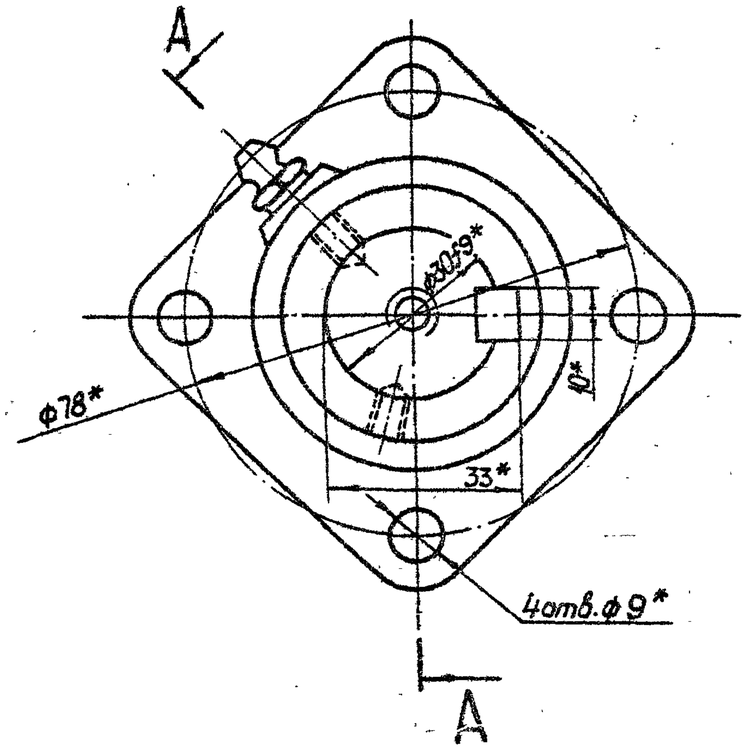

* Размеры для справок

					3.820.2-44 26.058.ПВ.036.000 СБ			
Изм.	Лист	№ докум.	Подп.	Дата	Узел вал-шестерни. Сборочный чертеж.	Лит.	Масса	Масштаб
Разраб.		Сарнугаев		4.01.83		А	2,3	1:1
Пров.		Искандеров		12.01.83		Лист	Листов 1	
Т.контр.		Грош		18.01.83				
Гл. инж. проекта		Нагаев		25.01.83				
Н.контр.		Мышкин		28.01.83				
Утв.		Филоненко		26.01.83				

Копировал: Пужко

Формат А3

Инв.№ подл. | Подп. и дата | Взам. инв.№ | Инв.№ дубл. | Подп. и дата

26.058.ПВ.043.001

Выпуск II

Серия 3.820.2-44

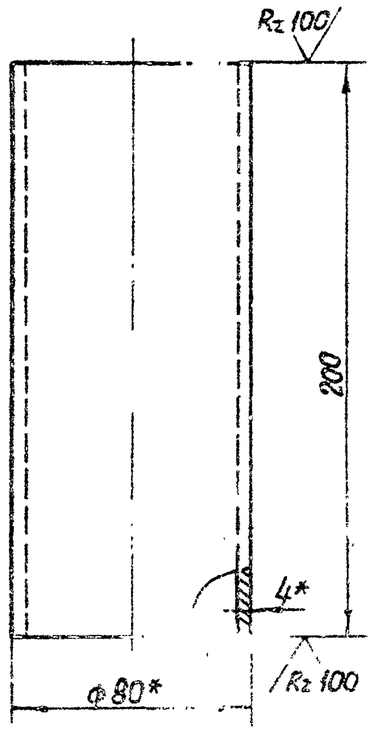

* Размеры для справок

Изм	Лист	№ докум	Подп.	Дата	3.820.2-44 26.058.ПВ.043.001			
Разраб.		Марданов		4.01.89	Труба	Лит	Масса	Масштаб
Пров.		Искандеров		12.01.89		А	1,5	1:2
Н. контр.		Грош		19.01.89		Лист	Листов 1	
Гл. инж. проекта		Назаев		26.01.89				
Н. контр.		Мышкин		26.01.89	Труба 80×4 ГОСТ 8734-75 Б 20 ГОСТ 8733-74			
Утв.		Филоненко		26.01.89				

Копировал: Пужко Формат 11

Взам. инв. № | Подп. и дата | Инв. № дубл.

Формат	Зона	Поз.	Обозначение	Наименование	Кол.	Примечание
				Документация		
А3			26.058.ПВ.043.000 СБ	Сборочный чертеж		
				Сборочные единицы		
А4		1	26.058.ПВ.034.100	Кожух		
				Детали		
А4		2	26.058.ПВ.043.001	Труба	1	
А4		3	26.058.ПВ.034.001	Фланец	1	
А4		4	26.058.ПВ.034.004	Заглушка		
				Лист Б-ПН-НО-1.2 ГОСТ 19903-74 4-IV-НВ Ст3пс ГОСТ 16523-74		
				ф122	1	0,11 кг
				Переменные данные для исполнений 26.058.ПВ.043.000-01		
				Сборочные единицы		
		5	26.058.ПВ.024.200	Кожух составной	1	

Изм	Лист	№ докум.	Подп.	Дата	3.820.2-44 26.058.ПВ.043.000			
Разраб.		Марданов		4.01.89	Кожух винта 60 (левый)	Лит.	Лист	Листов
Пров.		Искандеров		12.01.89		А		1
Гл. инж. проекта		Назаев		26.01.89				
Н. контр.		Мышкин		26.01.89				
Утв.		Филоненко		26.01.89				

Копировал: Пужко Формат 11

26.058.ПВ.043.000 СБ

Серия 3.820.2-44 Выпуск II

Рис. 1

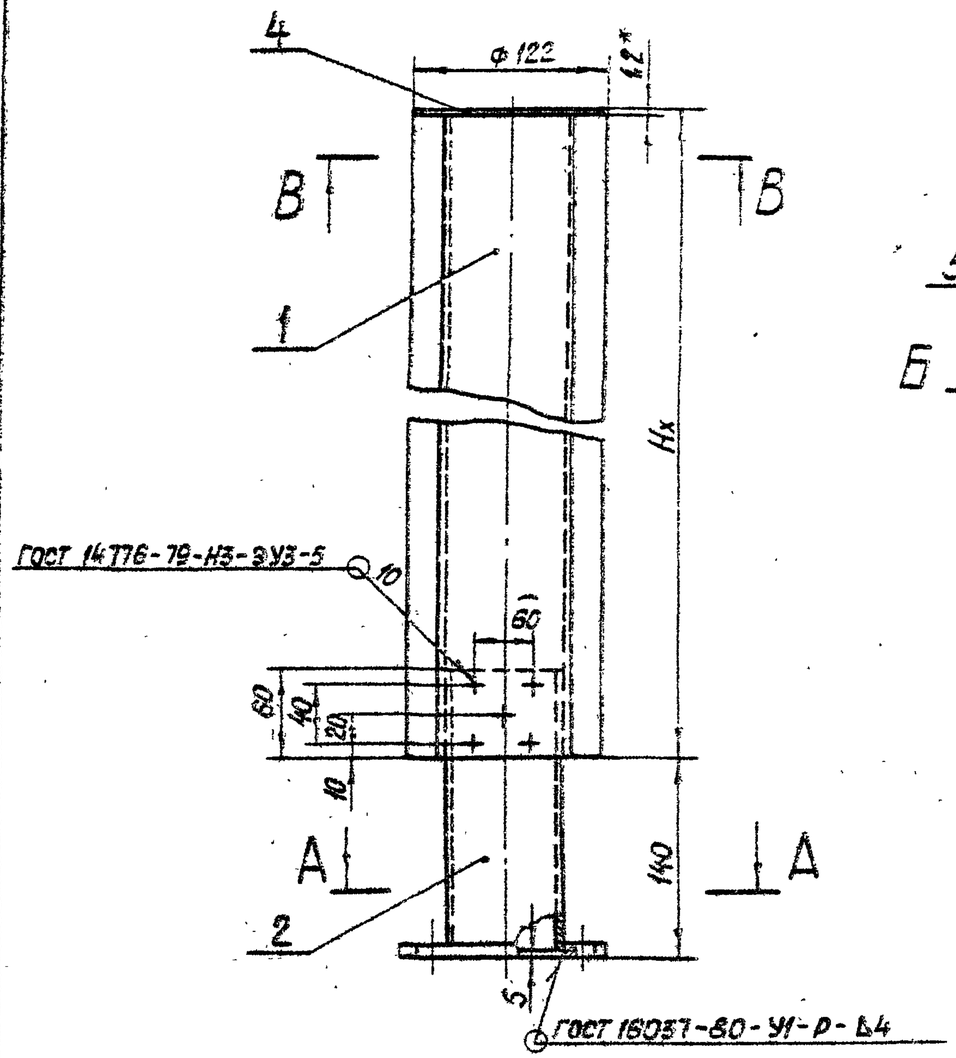

Рис. 2

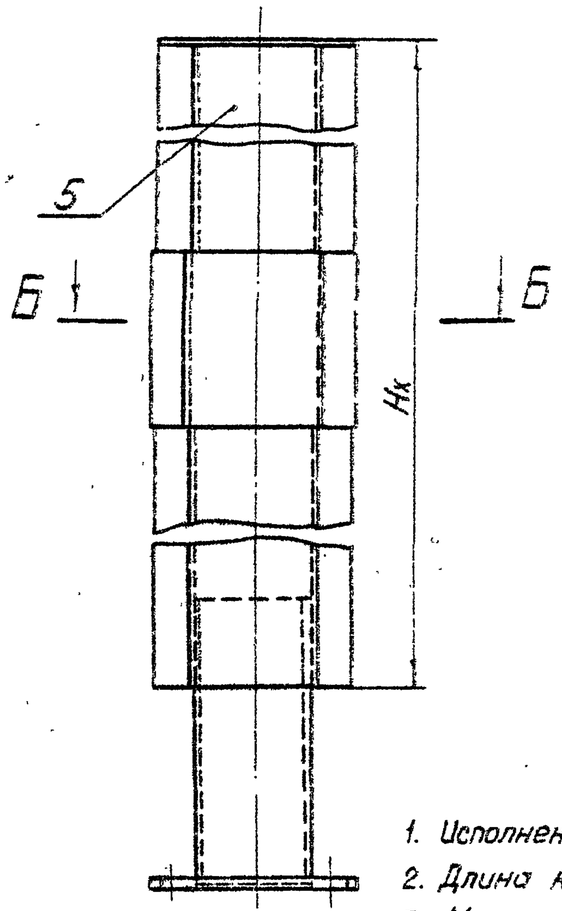

В – В
М 1:2

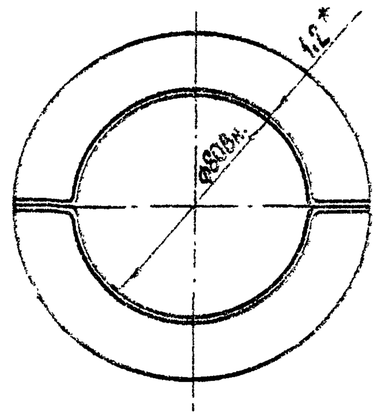

Б – Б
М 1:2

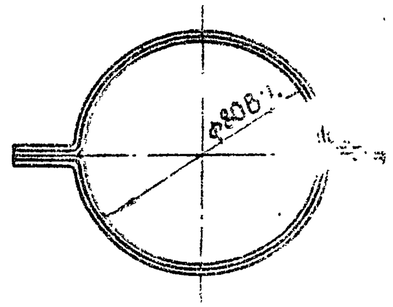

Обозначение	Рис.
26.058.ПВ.043.000	1
26.058.ПВ.043.000-01	2

1. Исполнение 26.058.ПВ.043.000-01, рис.2 применяется при Нх > 2,5 м
2. Длина кожуха назначается в зависимости от Нх в м.
3. Масса кожуха Q определяется:
   а) для исп. 26.058.ПВ.043.000 - Нх·3,12+2,41 кг, где Нх в м.
   б) для исп. 26.058.ПВ.043.000-01 - Нх·3,12+2,71 кг, где Нх в м.
4.* Размеры для справок.

А – А

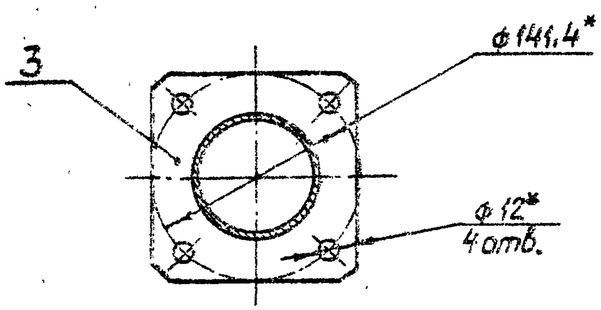

Изм	Лист	№ докум	Подп.	Дата	3.820.2-44 26.058.ПВ.043.000 СБ			
Разраб.		Мардонов			Кожух винта 60 (левый) Сборочный чертеж	Лит. А	Масса См.п.3	Масштаб 1:4
Пров		Искандеров				Лист	Лист	
Т.контр.		Граш						
Гл. инж. проекта		Нагаев						
Н.контр		Мышкин						
Утв		Филоненко						

Корректор Пужко

Инв.№ подл. | Подп. и дата | Взам.инв.№ | Инв.№ дубл. | Подп. и дата

Формат	Зона	Поз.	Обозначение	Наименование	Кол.	Примечание
				Документация		
А3			26.058.ПВ.094.000 СБ	Сборочный чертеж		
				Сборочные единицы		
А4		1	26.058.ПВ.094.100	Корпус	1	
				Детали		
А4		2	26.058.ПВ.094.001	Диафрагма	1	
А4		3	26.058.ПВ.094.002	Трубка	1	
А4		4	26.058.ПВ.094.003	Гайка специальная	1	
А4		5	26.058.ПВ.094.004	Гайка специальная	1	
		6	26.058.ПВ.094.005	Диск регулировочный	1	
			26.058.ПВ.094.006	Гайка	1	
А4		8	26.058.ПВ.094.007	Втулка	1	
А4		9	26.058.ПВ.094.008	Втулка	1	
А4		10	26.058.ПВ.094.009	Уголок	1	
А4		11	26.058.ПВ.094.010	Хомут	1	
А4		12	26.058.ПВ.094.011	Крышка	1	
		13	26.058.ПВ.094.012	Винт	2	
		14	26.058.ПВ.094.013	Кольцо		
				Резина-пластина 10М-М		
				ГОСТ 7338-77 ф26/ф12	1	0,007кг.

Изм.	Лист	№ докум.	Подп.	Дата
Разраб.		Саонусаев		14.04.88
Пров.		Искандаров		12.04.88
Т.контр.		Наговев		15.04.88
Н.контр.		[illegible]		[illegible]
Утв.		[illegible]		

3.820.2-44

26.058.ПВ.094.000

Реле [illegible]рузоб[illegible]
2,5 [illegible]РТ

Лит.	Масса	Масштаб
А1	1	

Листов 2

Копировал: [illegible]

Формат А4

Формат	Зона	Поз.	Обозначение	Наименование	Кол.	Примечание
				Стандартные изделия		
		15		Болт М6×16.66.0125		
				ГОСТ 7798-70*	1	
		16		Винт В1.М4-8g×30.66.0125		
				ГОСТ 17473-80	2	
		17		Винт В.М5-8g×10.56.0125		
				ГОСТ 1491-80	3	
		18		Гайка М4.6.0125		
				ГОСТ 5915-70*	2	
		19		Пружина тарельчатая		
				ИС80×35×3×2,5 ГОСТ 3057-79	10	
		20		Шайба 4.65Г.0125		
				ГОСТ 6402-70*	2	
		21		Шайба 5.65Г.0125		
				ГОСТ 6402-70*	2	
				Прочие изделия		
		22		Микропереключатель МП2101		
				исп.4МРТУ16.526.012-65	1	
				Материалы		
		23		Провод ПГВ-ХП 2,5		
				ТУ16.06-292-68	1,0м	
		24		Проволока 1-0-С		
				ГОСТ 3282-74*	0,25м	

Подп. и дата | Инв. № дубл. | Взам. инв. № | Подп. и дата | Инв. № подл.

Изм.	Лист	№ докум.	Подп.	Дата

3.820.2-44

26.058.ПВ.094.000

Лист 2

Копировал: Лужко

Формат А4

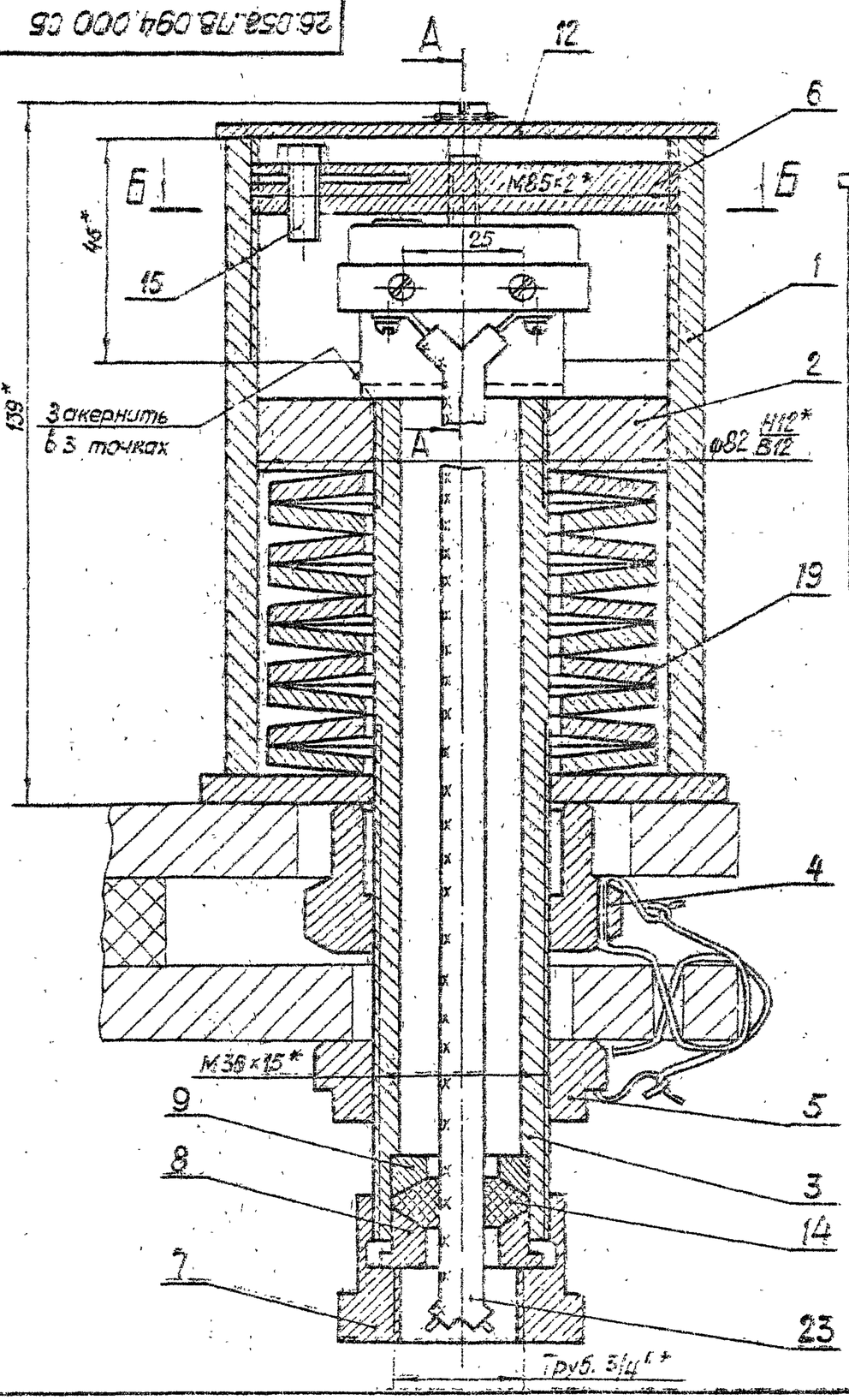

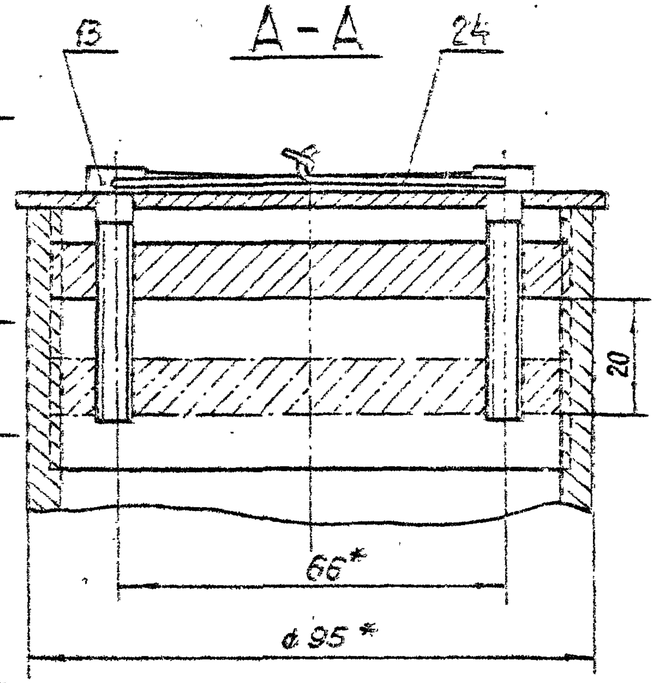

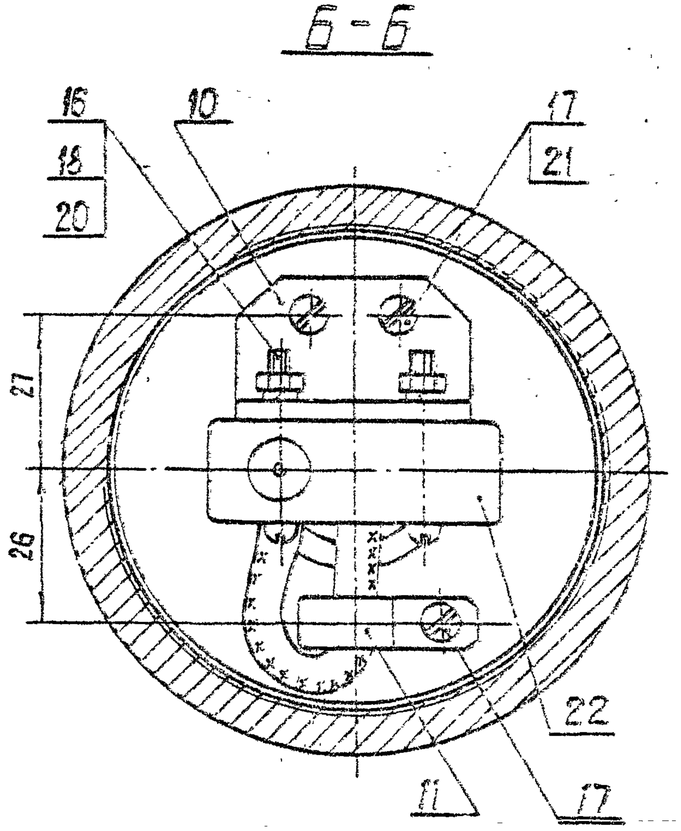

1. Регулировка грузового реле осуществляется на приспособлении, чертежи которого находятся в выпуске 0.
2. Величина усилия заневоливания пружин должна составлять 35% от потребного посадочного усилия на один грузовой винт подъемника и не выходить из пределов 0,28 ÷ 1,0 тс.
3. Отворачивать гайку поз.4 разрешается только при вывернутом регулировочном диске поз. 6.
4* Размеры для справок.

					3.820.2-44 26.058.ПВ.094.000 СБ		
Изм.	Лист	№ докум.	Подп.	Дата	Реле грузовое 2,5 ГРТ Сборочный чертеж	Лит.	Масса	Масштаб
Разраб.		Сарнусев				А	5,5	1:1
Пров.		Исканберов				Лист	Листов 1	
Т.контр.		Грош						
Гл. инж. проекта		Новоев						
Н.контр.		Мышкин						
Утв.		Филоненко						

Копировал: Пужко

Формат А3

Серия 3.820.2-44 Выпуск 11

Инв. № подл. | Подп. и дата | Взам. инв. № | Инв. № дубл. | Подп. и дата

26.058.ПВ.090.002

Rz 50 (∨)

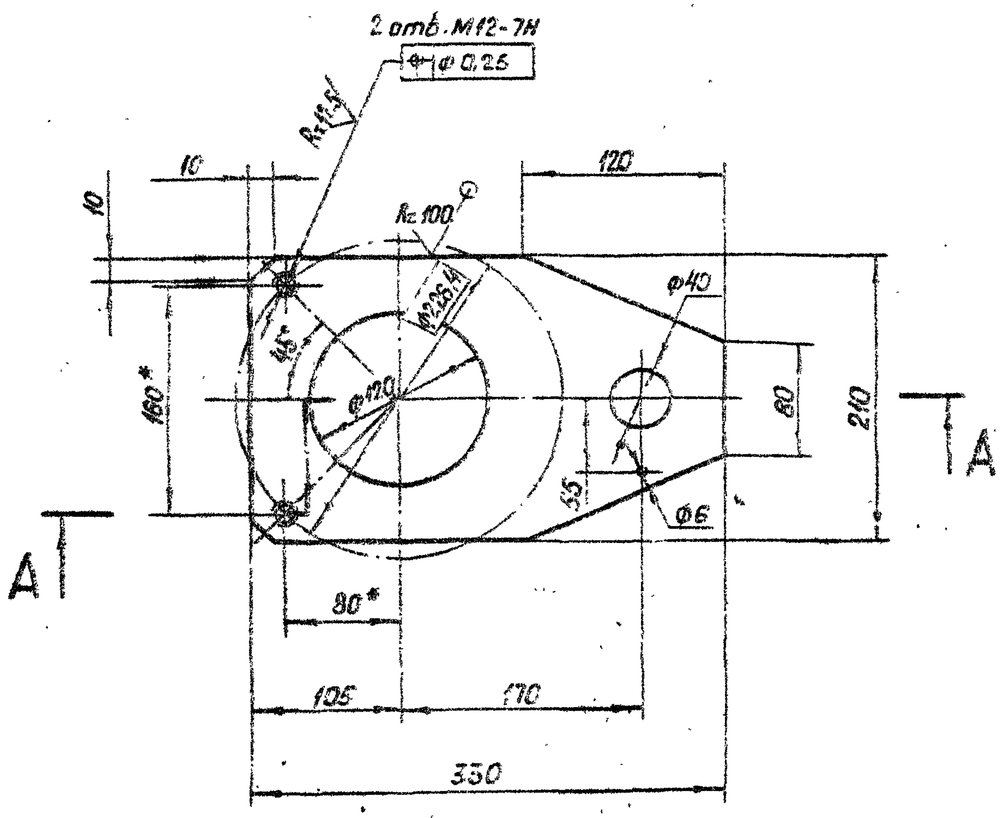

А-А

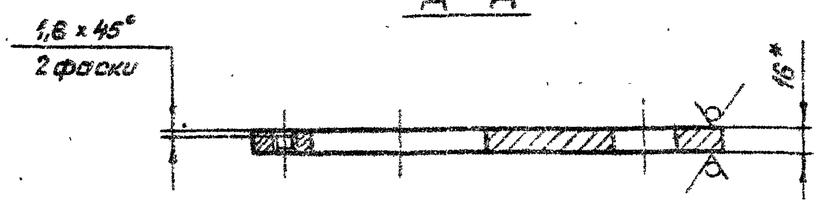

* Размеры для справок

Изм.	Лист	№ докум.	Подп.	Дата
Разраб.		Сафиулаев		14.09.92
Пров.		Искочевский		18.09.92
Т.контр.		Грош		19.09.92
Гл. инж. проекта		Нагаев		20.09.92
Н. контр.		Мышкин		20.09.92
Утв.		Филоненко		20.09.92

3.820.2-44
26.058.ПВ.090.002

Лист нижний

Лит.	Масса	Масштаб
А	61	1:4

Лист | Листов 1

Лист: Б-ПН-НС 16 ГОСТ 19903-74 / ВСт3сп5 ГОСТ 14637-79

Копировал: Пужко — Формат А4

Серия 3.820.2-44 Выпуск 11

Инв. № подл. | Подп. и дата | Взам. инв. № | Инв. № дубл. | Подп. и дата

Формат	Зона	Поз.	Обозначение	Наименование	Кол.	Примечание
				Документация		
А3			26.058.ПВ.094.100 СБ	Сборочный чертеж		
				Детали		
Б4		1	26.0.58.ПВ.094.001	Труба		
				Труба 95×10 ГОСТ 8732-78 / А35 ГОСТ 8731-74*		
				L = 130	1	1,6 кг
Б4		2	26.058.ПВ.094.002	Лист		
				Лист Б-ПН-НС 16 ГОСТ 19903-74 / ВСт3сп5 ГОСТ 14637-79		
				105×105	1	0,38 кг

3.820.2-44
26.058.ПВ.094.100

Изм.	Лист	№ докум.	Подп.	Дата
Разраб.		Сафиулаев		
Пров.		Искочевский		
Гл. инж. проекта		Нагаев		
Н. контр.		Мышкин		
Утв.		Филоненко		

Корпус

Лит.	Лист	Листов
А		1

Копировал: Пужко — Формат А4

26.058.ПВ.094.100 СБ

Выпуск 11

Серия 3.820.2-44

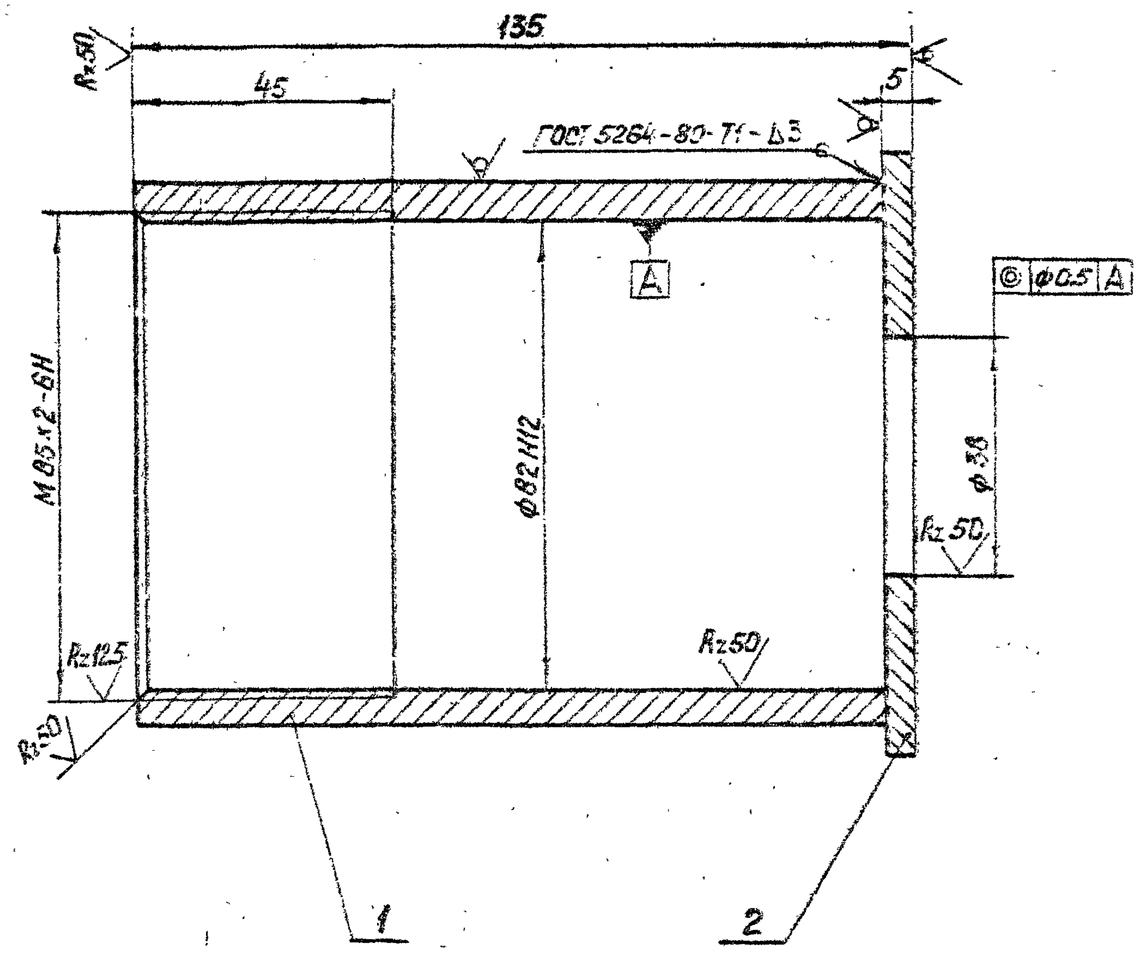

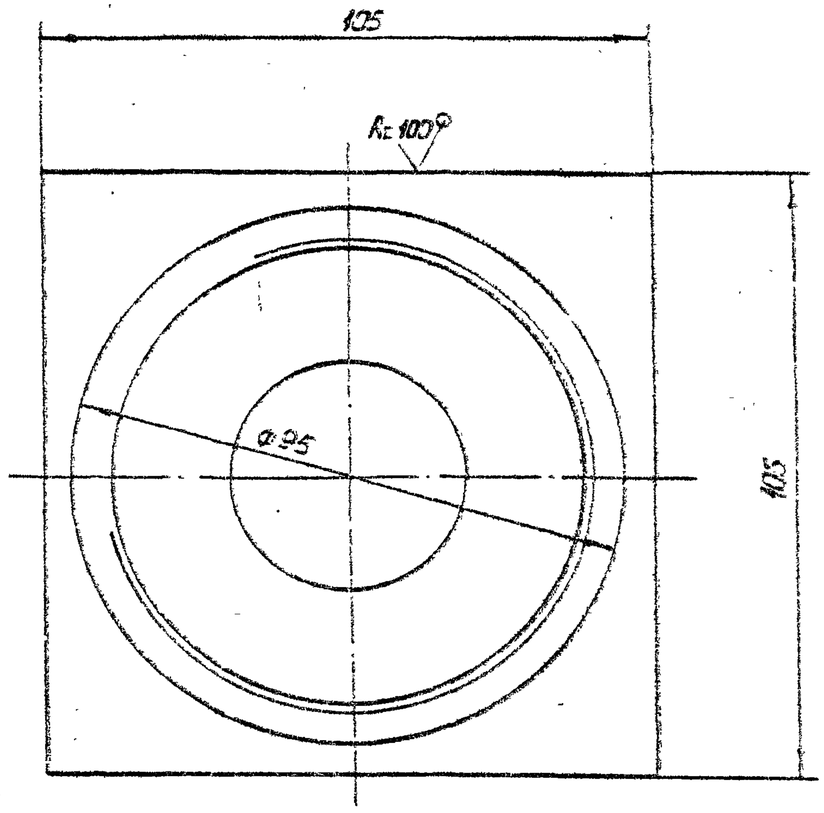

Изм.	Лист	№ докум.	Подп.	Дата	3.820.2-44 26.058.ПВ.094.100 СБ		
Разраб.		Сарычев		4.04.88	Корпус Сборочный чертеж	Лит.	Масса	Масштаб
Пров.		Исаковеров		12.04.88		А	1,98	1:1
Т. контр.		Грош		19.04.88		Лист	Листов 1	
Гл. инж. проекта		Ногаев		25.04.88				
Н. контр.		Мешкин		28.04.88				
Утв.		Филоненко		26.04.88				

Копировал: Пужко

Формат А3

Инв. № подл. | Подп. и дата | Взам. инв. № | Инв. № дубл. | Подп. и дата

Серия 3.820.2-44 Выпуск 11

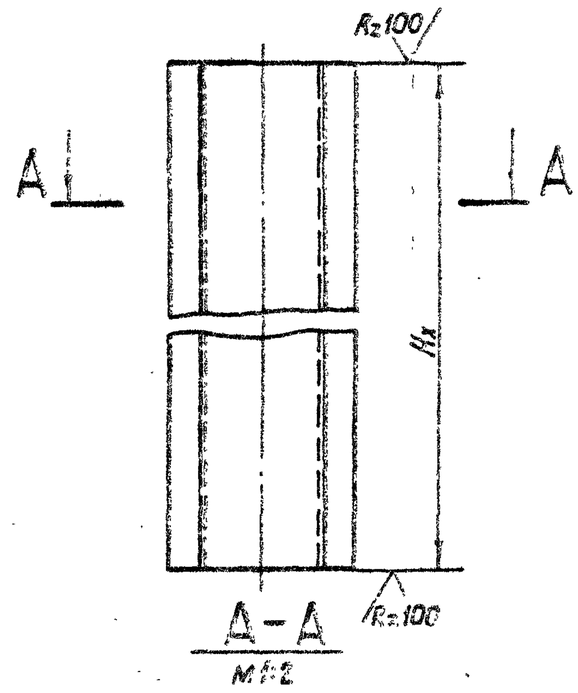

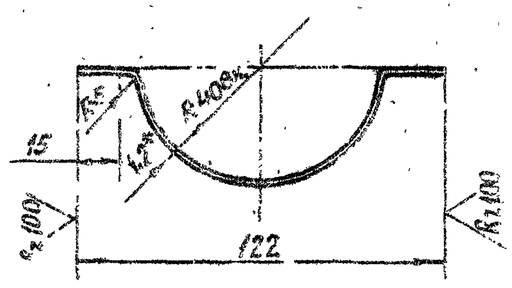

1. Длина желоба назначается в зависимости от H_x в м.
2. Масса 1 пог. м. желоба равна 1,55 кг.
3.* Размер для справок.

*3.820.2-44

26.058.ПВ.034.101

Изм.	Лист	№ докум.	Подп.	Дата		Лит.	Масса	Масштаб
Разраб.		Марданов			Желоб	А	См. п. 2	1:4
Пров.		Искандеров				Лист	Листов 1	
Т. контр.		Грош						
Гл. инж. проекта		Наеев						
Н. контр.		Мышкин						
Утв.		Филоненко						

Лист 5-ПН-40-1,2 ГОСТ 19903-74* / 4-IV-НВ Ст3 пс ГОСТ 16523-70

Копировал: Лужко Формат А4

Формат	Зона	Поз.	Обозначение	Наименование	Кол.	Примечание
				Документация		
А3			26.058.ПВ.101.000 СБ	Сборочный чертеж		
				Сборочные единицы		
А4		1	26.058.ПВ.034.100	Кожух	1	
				Детали		
А4		2	26.058.ПВ.101.001	Труба	1	
А4		3	26.058.ПВ.034.001	Фланец	1	
Б4		4	26.058.ПВ.034.004	Заслушка		
				Лист 5-ПН-40-1,2 ГОСТ 19903-74* / 4-IV-НВ Ст3 пс ГОСТ 16523-70*		
				Ф 122	1	0.11 кг
			Переменные данные для исполнений 26.058.ПВ.101.000-01			
				Сборочные единицы		
		5	26.058.ПВ.034.200	Кожух составной	1	

3.820.2-44

26.058.ПВ.101.000

Изм.	Лист	№ докум.	Подп.	Дата		Лит.	Лист	Листов
Разраб.		Марданов			Кожух винта 60	А	1	1
Пров.		Искандеров						
Гл. инж. проекта		Наеев						
Н. контр.		Мышкин						
Утв.		Филоненко						

Копировал: Лужко Формат А4

Инв. № подл. | Подп. и дата | Взам. инв. № | Инв. № дубл. | Подп. и дата

26.058.ПВ.101.000СБ

Серия 3.820.2-44 Выпуск 11

Рис. 1

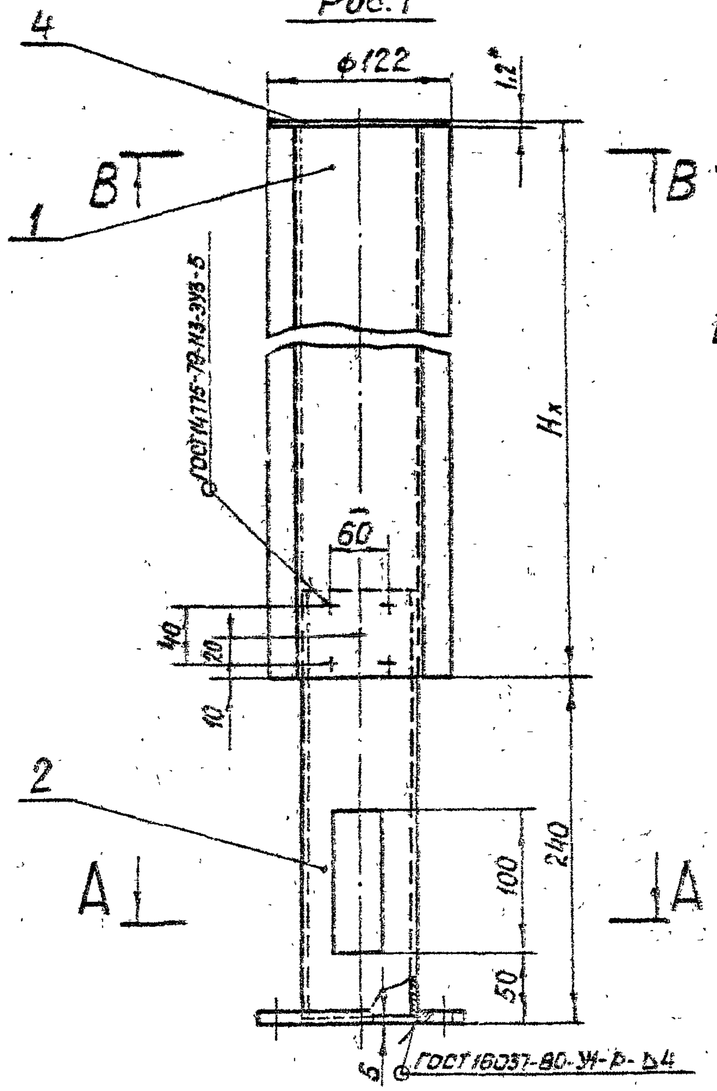

А – А

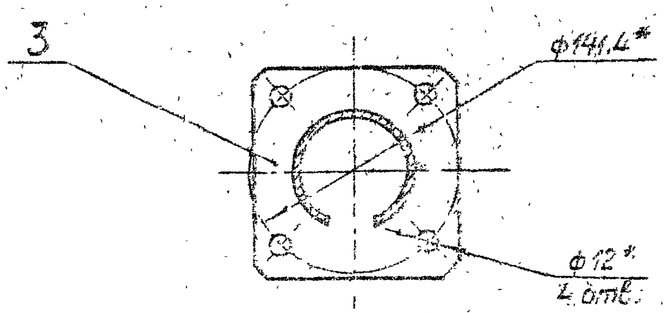

Рис. 2

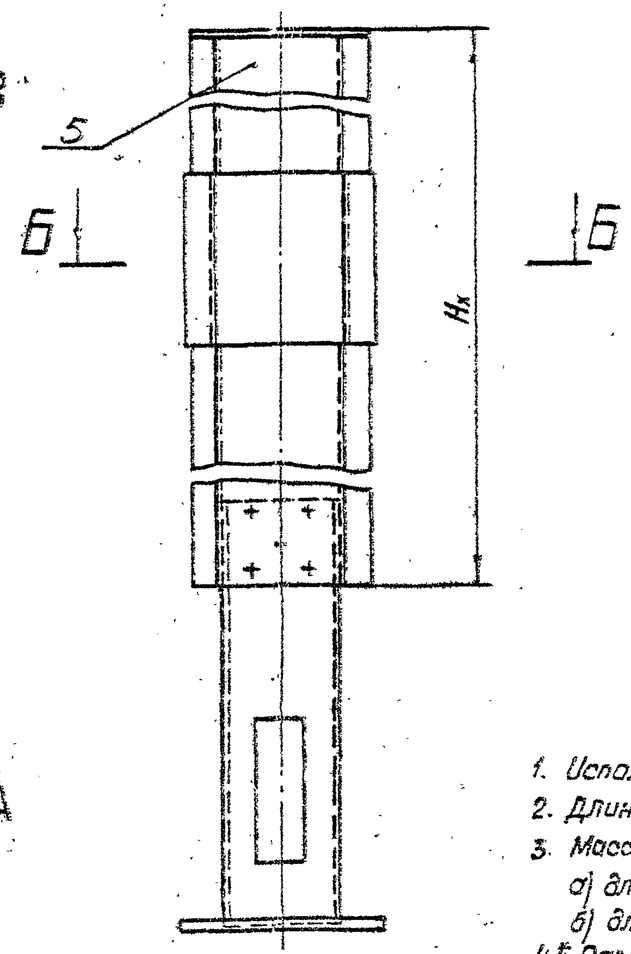

В – В
М 1:2

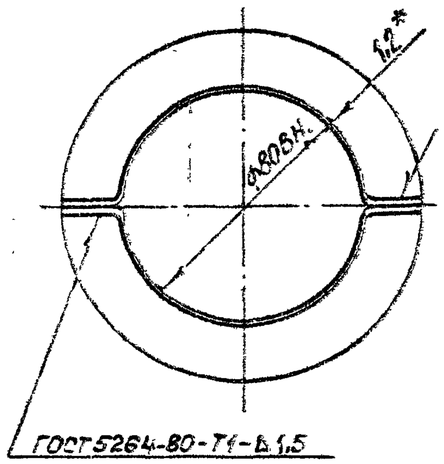

Б – Б
М 1:2

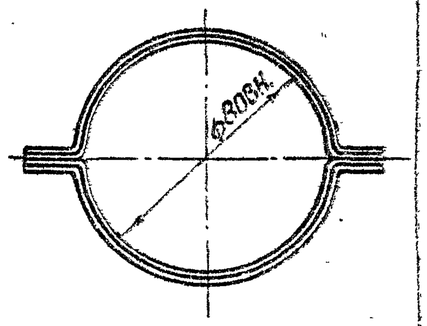

Обозначение	Рис.
26.058.ПВ.101.000	1
26.058.ПВ.101.000-01	2

1. Исполнение 26.058.ПВ.101.000-01. Рис.2 применяется при $H_к > 2,5$ м.
2. Длина кожуха назначается в зависимости от $H_к$ в м.
3. Масса кожуха $Q_к$ определяется:
   а) для исп. 26.058.ПВ.101.000 - $H_к \cdot 3,12 + 3,11$ кг, где $H_к$ в м.
   б) для исп. 26.058.ПВ.101.000-01 - $H_к \cdot 3,12 + 3,41$ кг, где $H_к$ в м.
4.* Размеры для справок.

Изм.	Лист	№ докум.	Подп.	Дата
Разраб.	Сарычев			
Пров.	Исаньеваб			
Т. контр.	Грец			
Гл. спец. проекта	Назаев			
Н. контр.	Мышкин			
Утв.	Филоненко			

3.820.2-44

26.058.ПВ.101.000 СБ

Кожух винта 60
Сборочный чертеж.

Лит.	Масса	Масштаб
Д1	0кг.п.3	1:4
Лист	Листов 1	

Копировал. Формат А3

Серия 3.820.2-44 Выпуск 11

26.058.ПВ.034.100 СБ

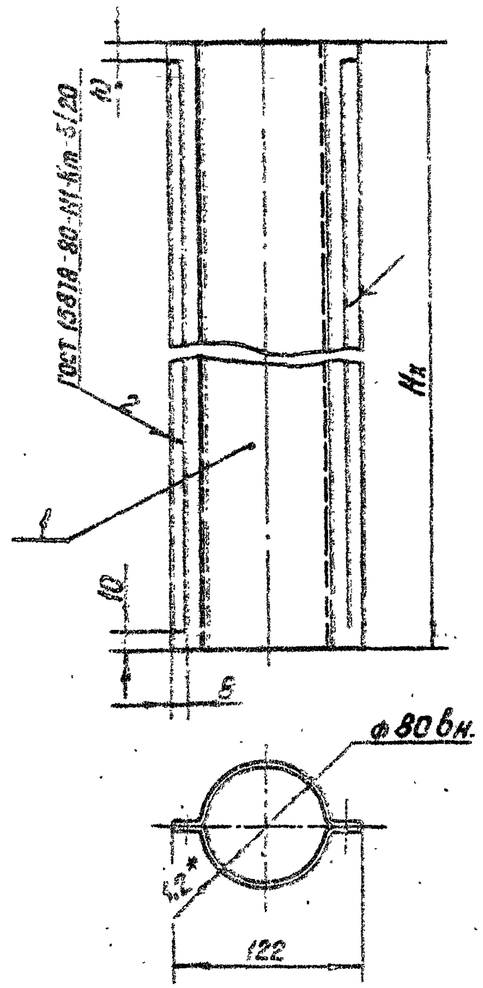

1. Длина кожуха назначается в зависимости от Нк в м.
2. Масса 1 пог.м. кожуха равна 3.12 кг.
3.* Размер для справок.

Изм.	Лист	№ докум.	Подп.	Дата
Разраб.	Марданов			4.01.93
Пров.	Искандеров			12.01.93
Т. контр.	Грош			18.01.93
Гл. инж. проекта	Назаев			26.01.93
Н. контр.	Мышкин			26.01.93
Утв.	Филоненко			28.01.93

3.820.2-44
26.058.ПВ.034.100 СБ

Кожух
Сборочный чертеж

Лит.	Масса	Масштаб
А	См.л.2	1:4

Лист | Листов 1

Копировал: Пужко Формат А4

Инв.№ подл. | Подп. и дата | Взам. инв.№ | Инв.№ дубл. | Подп. и дата

Формат	Зона	Поз.	Обозначение	Наименование	Кол.	Примечание
				Документация		
А4			26.058.ПВ.034.100 СБ	Сборочный чертеж		
				Детали		
А4		1	26.058.ПВ.034.101	Желоб	2	

3.820.2-44
26.058.ПВ.034.100

Изм.	Лист	№ докум.	Подп.	Дата
Разраб.	Марданов			
Пров.	Искандеров			
Гл. инж. проекта	Назаев			
Н. контр.	Мышкин			
Утв.	Филоненко			

Кожух

Лит.	Лист	Листов
А		1

Копировал: Пужко Формат А4

26.058.ПБ.034.200 СБ

Серия 3.820.2-44 Выпуск 11

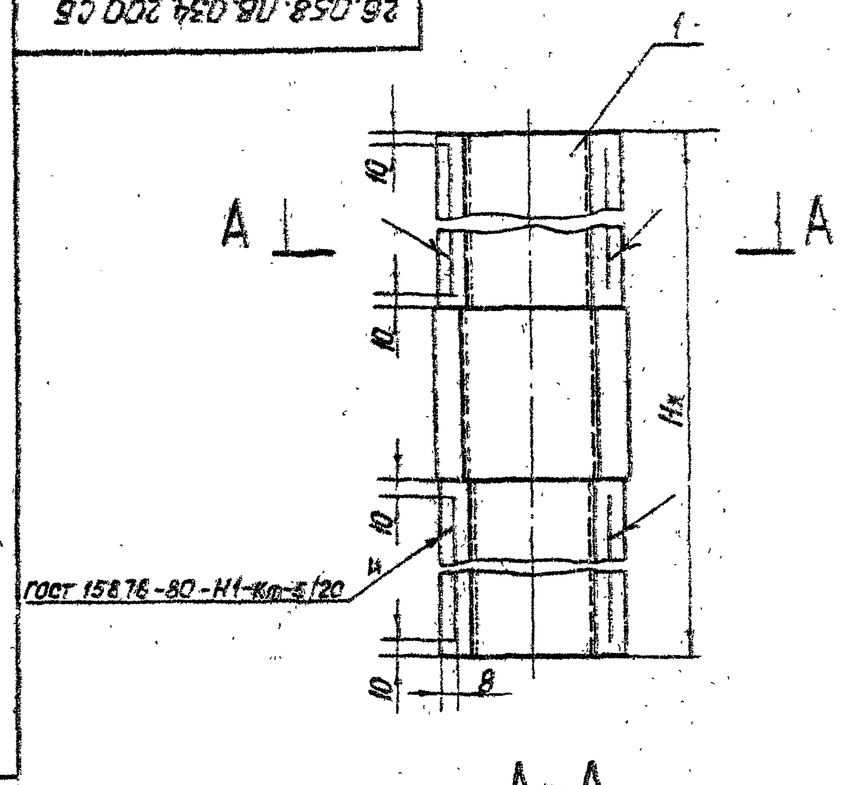

А-А

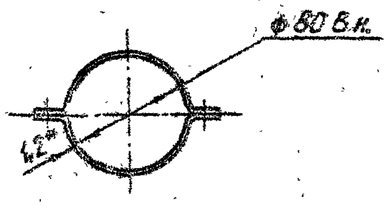

1. Кожух составной применяется при $H_x > 2.5$ м
2. Длина кожуха составного назначается в зависимости от H_x в м.
3. Масса кожуха составного определяется $H_x \cdot 3.12 + 8.5$ кг.
4* Размер для справок

Изм.	Лист	№ докум.	Подп.	Дата
Разраб.		Сарычев		
Пров.		Александров		
Т. конт.		Грош		
Н. инж. пр.		Назаев		
Н. конт.		Гальперин		
Утв.		Филоненко		

3.820.2-44
26.058.ПБ.034.200 СБ

Кожух составной
Сборочный чертеж

Лит.	Масса	Масштаб
А	9кг. п 3	1:4
Лист	Листов 1	

Копировал: Тарко Формат А4

Формат	Зона	Поз.	Обозначение	Наименование	Кол.	Примечание
				Документация		
А4			26.058.ПБ.034.200.СБ	Сборочный чертеж		
				Сборочные единицы		
А4		1	26.058.ПБ.034.210	Желоб составной	2	

Изм.	Лист	№ докум.	Подп.	Дата
Разраб.		Сарычев		
Пров.		Александров		
Т. инж. пр.		Назаев		
Н. конт.		Гальперин		
Утв.		Филоненко		

3.820.2-44
26.058.ПБ.034.200

Кожух составной

Лит.	Масса	Масштаб
А		1:4
Лист	Листов 1	

Копировал: Тарко Формат А4

26.058.ПВ.034.210 СБ

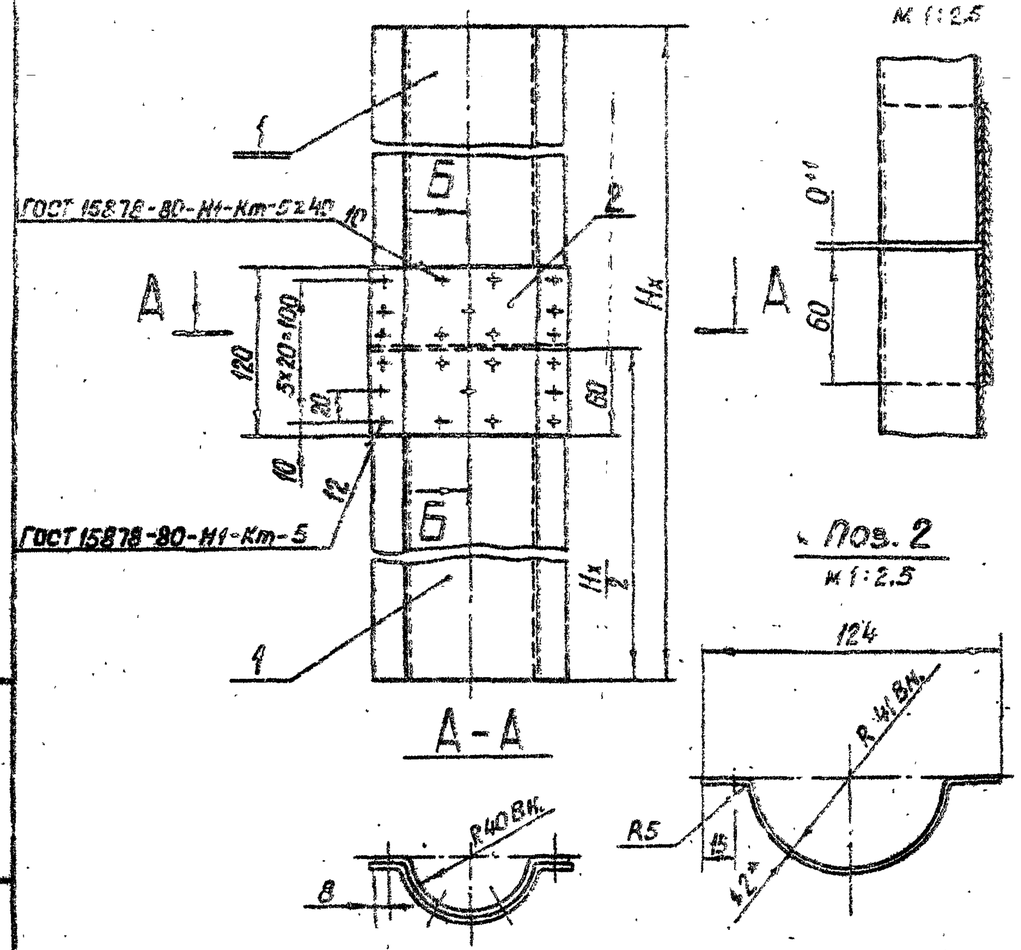

1.* Размер для справок
2. Желоб составной применяется при $H_к > 2.5$ м.
3. Длина желоба составного назначается в зависимости от $H_к$ в м.
4. Масса желоба составного определяется $H_к$ 1.56 + 0.15 кг.

Формат	Зона	Поз.	Обозначение	Наименование	Кол.	Примечание
				Документация		
А4			26.058.ПВ.034.210.СБ	Сборочный чертеж		
				Детали		
А4		1	26.058.ПВ.034.101	Желоб	2	
Б4		2	26.058.ПВ.034.211	Накладка		
				Лист Б-ПН-НО-1.2 ГОСТ 19903-74*		
				4-IV-НБ Ст3пс ГОСТ 8523-70*		
				120×170	1	0.15 кг

3.820.2-44
26.058.ПВ.034.200 СБ

Изм.	Лист	№ докум.	Подп.	Дата
Разраб.		Марданов		4.04.83
Пров.		Искандеров		12.04.83
Т.контр.		Грош		19.04.83
Гл. инж. проекта		Назаев		25.04.83
Н. контр.		Мышкин		26.04.83
Утв.		Филоненко		26.04.83

Желоб составной
Сборочный чертеж

Лит.	Масса	Масштаб
А	См. п.4	1:4
Лист	Листов 1	

Копировал: Пужко Формат А4

3.820.2-44
26.058.ПВ.034.210

Изм.	Лист	№ докум.	Подп.	Дата
Разраб.		Марданов		4.04.83
Пров.		Искандеров		12.04.83
Гл. инж. проекта		Назаев		25.04.83
Н. контр.		Мышкин		26.04.83
Утв.		Филоненко		26.04.83

Желоб составной

Лит.	Лист	Листов
А		1

Копировал: Пужко Формат А4

Серия 3.820.2-44 Выпуск 11

Инв. № подл. | Подп. и дата | Взам. инв. № | Инв. № дубл. | Подп. и дата

26.058.ПВ.030.001

26.058.ПВ.030.001 – изображение
26.058.ПВ.030.001-01 – зеркальное отражение (резьба винта Тр.60×16(Р6)-8е – LH)

Rz 60

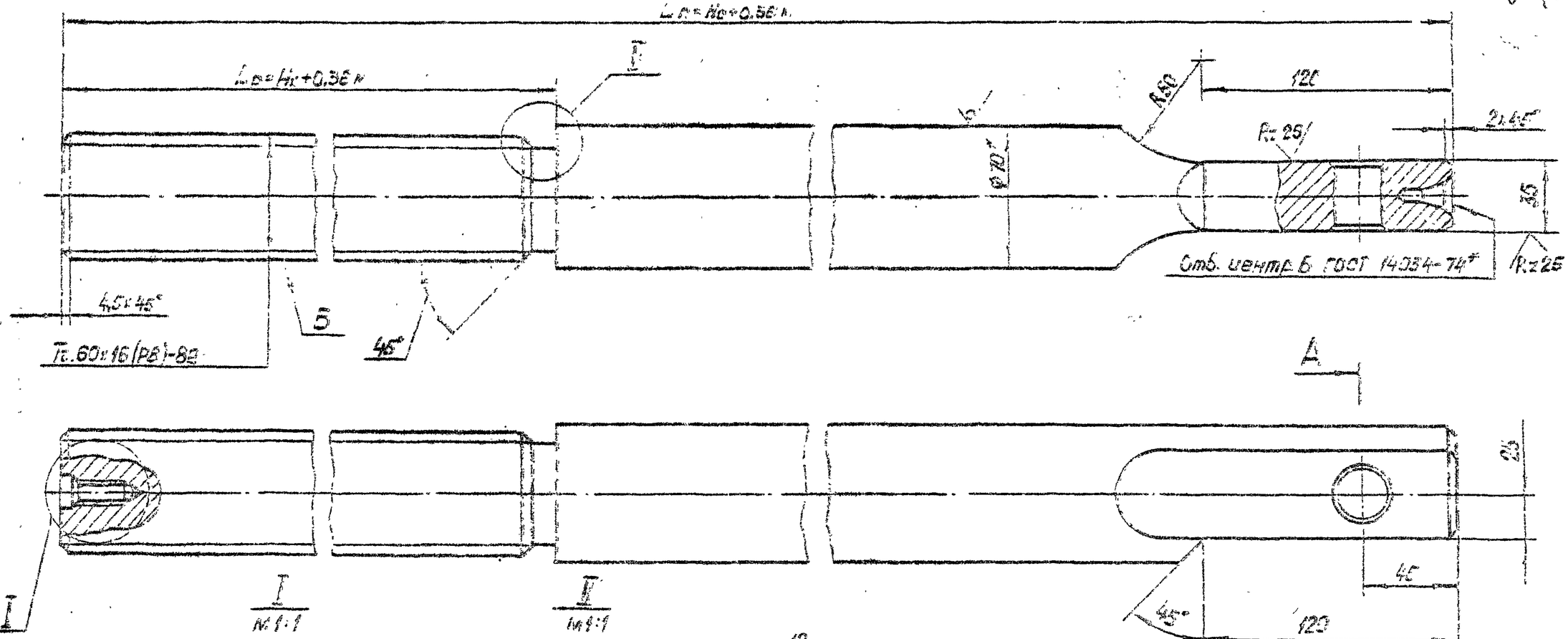

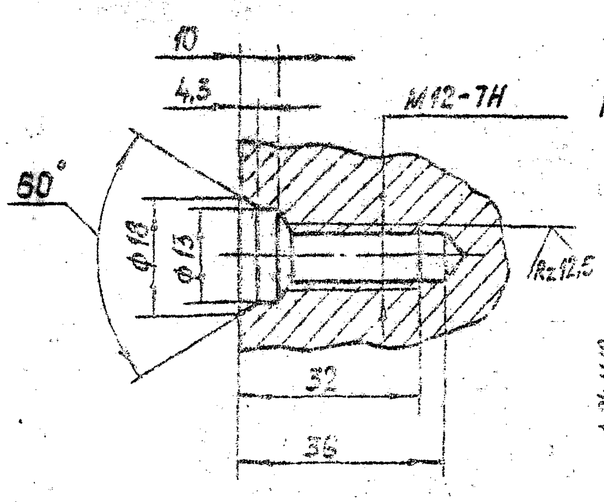

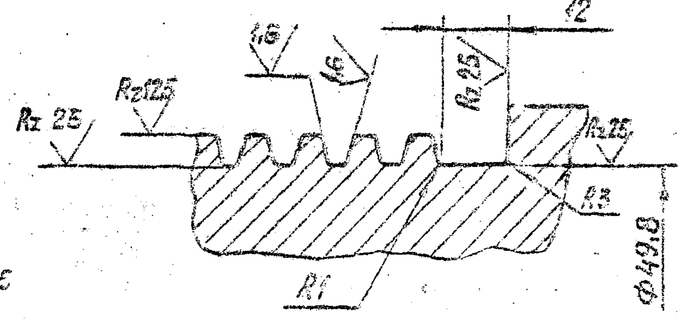

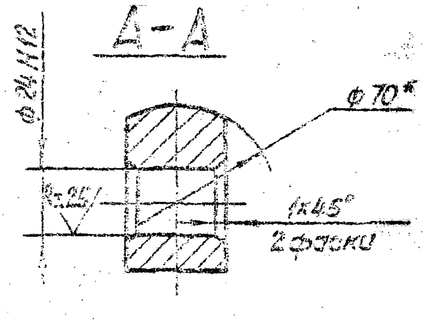

1* Размер для справок
2. Конусообразность поверхн. Б не более 0,2 мм.
3. Нецилиндричность поверхн. Б не более 0,02 мм.
4. Масса винта грузового Qв определяется по формуле $Q_в = 30,2 L_п - (10,88 L_р + 0,5)$ кг.
5. Остальные технические требования по общим ТУ на изготовление подъемника.

Изм.	Лист	№ докум.	Подп.	Дата	5.820.2-44 26.058.ПВ.030.001				
Разраб.		Сарычев		4.01.85	Винт грузовой	Лит.	Масса	Масштаб	
Пров.		Исканберов		12.01.85		А	См.п.3	1:2	
Т.контр.		Грош		21.01.85		Лист	Листов 1		
Гл. инж. проекта		Чагаев		25.01.85					
Н.контр.		Мышкин		28.01.85	Круг 70-В-ГОСТ 2590-71* / 45-Б-2 ГОСТ 1050-74**				
Утв.		Филоненко		25.01.85					

Копировал: Гуско

Формат А3

Серия 5.820.2-44 Выпуск 11

Подп. и дата | Инв. № дубл. | Взам. инв. № | Подп. и дата | Инв. № подл.

26.058.ПВ.030.003

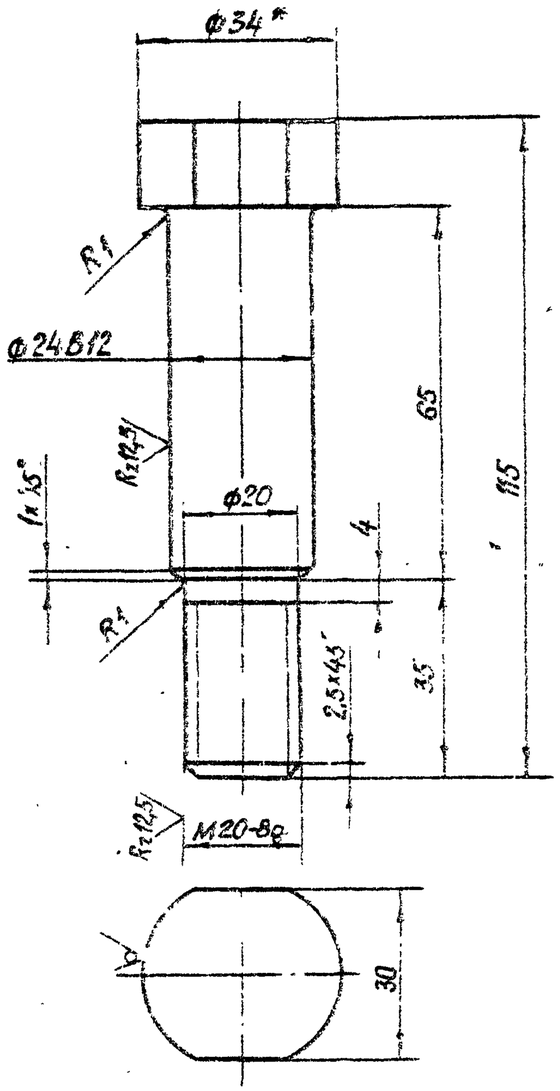

* Размер для справок

				3.820.2-44 26.058.ПВ.030.003			
Изм. Лист	№ докум.	Подп.	Дата	Болт	Лит.	Масса	Масштаб
Разраб.	Сарнугаев		4.04.85		А	0,45	1:1
Пров.	Искандеров		12.04.85		Лист	Листов 1	
Т.контр.	Грош		19.04.85				
Н.контр.	Чагаев		25.04.85	Крепёж 34-В-ГОСТ 2590-71* / Б Ст5сп3-1-II ГОСТ 535-79			
	Мышкин		25.04.85				
	Филоненко		25.04.85				

Копировал: Формат А4

26.058.ПВ.030.004

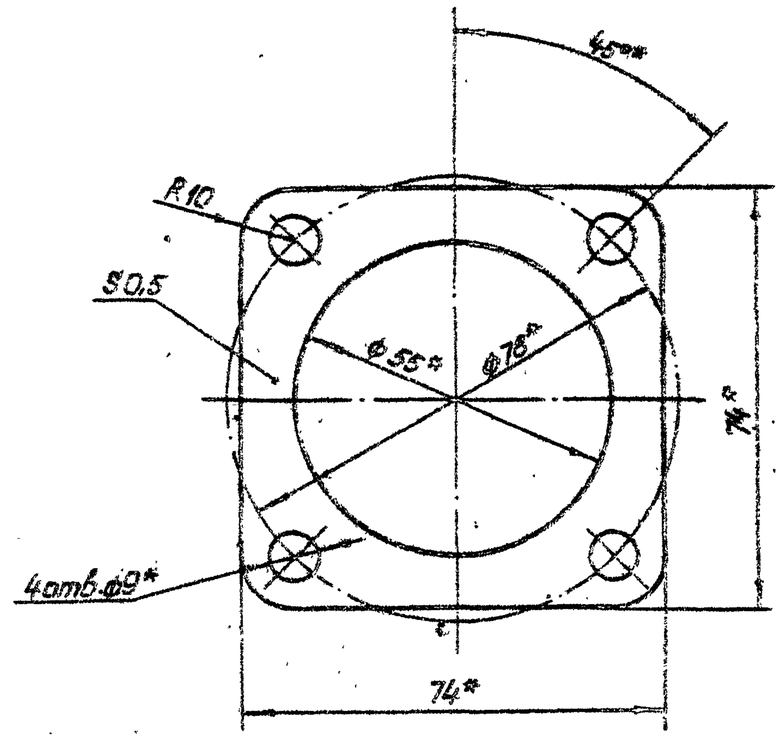

* Размеры обеспеч. инстр.

				3.820.2-44 26.058.ПВ.030.004			
Изм. Лист	№ докум.	Подп.	Дата	Прокладка	Лит.	Масса	Масштаб
Разраб.	Сарнугаев		4.04.85		А	0,01	1:1
Пров.	Искандеров		12.04.85		Лист	Листов 1	
Т.контр.	Грош		19.04.85				
Н.контр.	Чагаев		25.04.85	Картон прокладочный марки А ГОСТ 9347-74*			
	Мышкин		25.04.85				
	Филоненко		25.04.85				

Копировал: Пужко Формат А4

Подп. и дата | Взам. инв. № | Инв. № дубл. | Подп. и дата | Инв. № подл.

Перв. примен. | Выпуск 11

26.058.ПВ.031.001

Серия 3.820.2-44 Выпуск 11

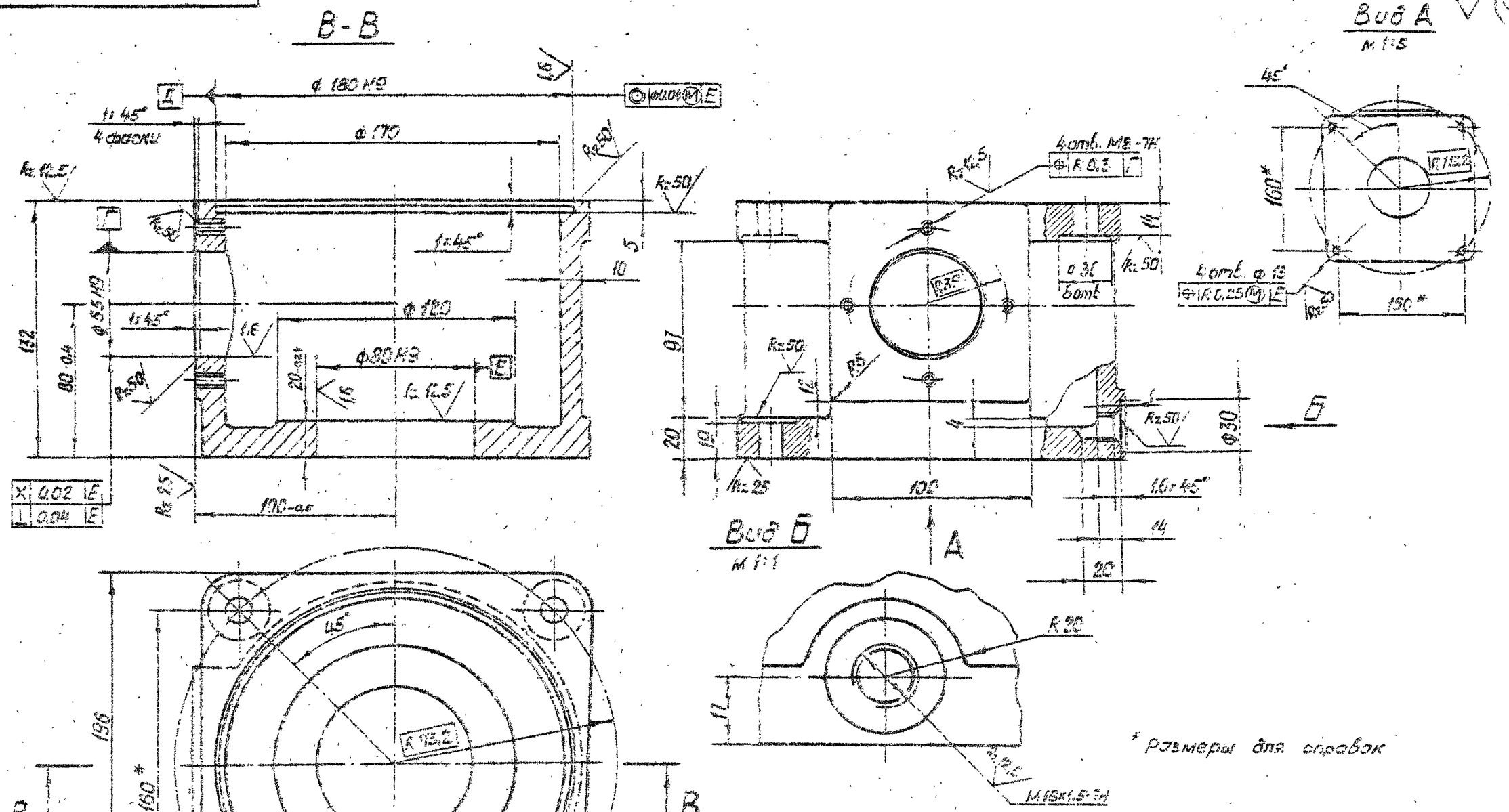

Изм.	Лист	№ докум.	Подп.	Дата	3.820.2-44 26.058.ПВ.031.001		
Разраб.		Сарнчузев			Корпус	Лит.	Масса	Масштаб
Пров.		Шоковеров				А	9,7	1:2
Т.контр.		Грош				Лист	Листов 1
Н.контр.		Носев					
Утв.		Мишкин			Отливка СЧ20 ГОСТ 1412-79*		
		Филоненко					

Инв. № подл. | Подп. и дата | Взам. инв. № | Инв. № дубл. | Подп. и дата

Копировал | Формат А3

Серия 3.820.2-44 Выпуск 11

26.058.ПВ.031.002

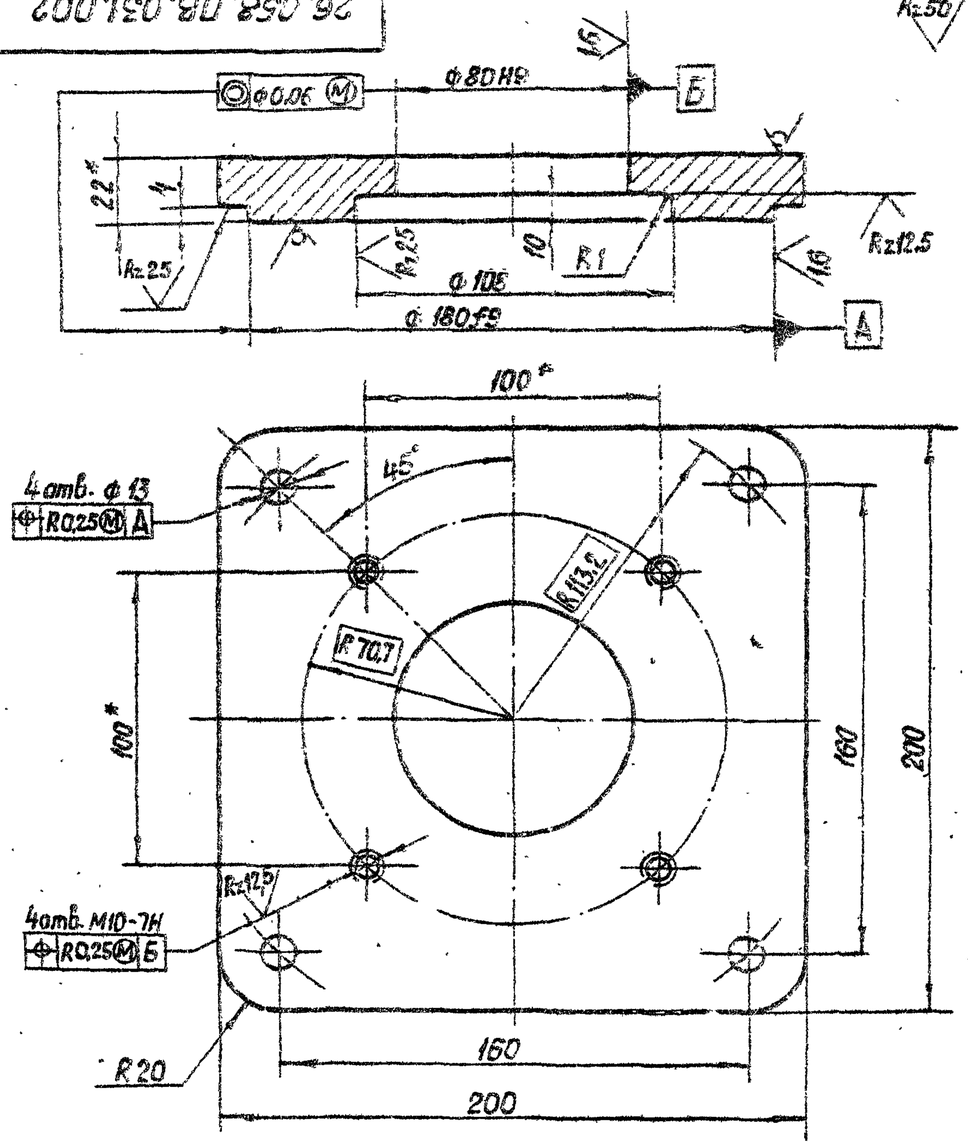

* Размеры для справок

Изм.	Лист	№ докум.	Подп.	Дата
Разраб.		Сарнугаев		4.01.83
Пров.		Искандеров		12.01.83
Т.контр.		Грош		19.01.83
Гл. инж. проекта		Нагаев		25.01.83
Н. контр.		Мышкин		26.01.83
Утв.		Филоненко		27.01.83

3.820.2-44

26.058.ПВ.031.002

Крышка корпуса

Лит.	Масса	Масштаб
А	5,3	1:2

Лист | Листов 1

Лист Б-ПН-НО-22 ГОСТ 19903-74*
ВСт3пс3 ГОСТ 14637-79

Копировал: Пужко Формат А4

Инв. № подл. | Подп. и дата | Инв. № дубл. | Взам. инв. № | Подп. и дата

26.058.ПВ.031.003

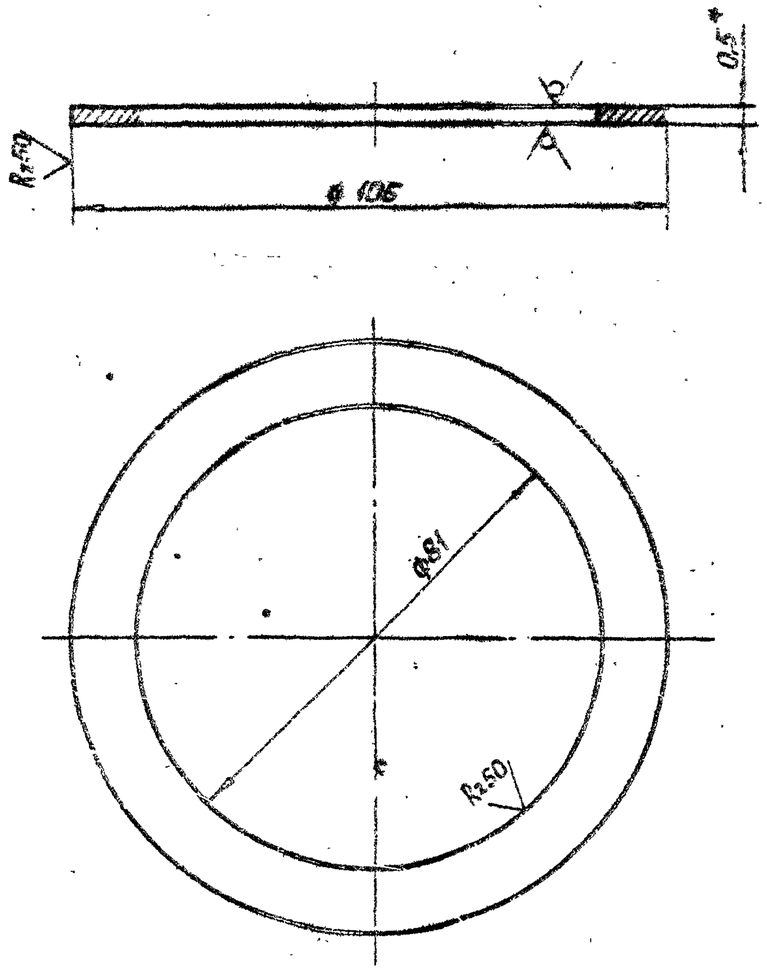

* Размер для справок

Изм.	Лист	№ докум.	Подп.	Дата
Разраб.		Сарнугаев		14.01.83
Пров.		Искандеров		12.01.83
Т.контр.		Грош		19.01.83
Гл. инж. проекта		Нагаев		25.01.83
Н. контр.		Мышкин		26.01.83
Утв.		Филоненко		27.01.83

3.820.2-44

26.058.ПВ.031.003

Кольцо регулировочное

Лит.	Масса	Масштаб
А	0,01	1:1

Лист | Листов 1

Лист Б-ПН-НО-0,5 ГОСТ 19903-74*
4-IV-Н8 Ст3пс3 ГОСТ 16523-70*

Копировал: Пужко Формат А4

Инв. № подл. | Подп. и дата | Инв. № дубл. | Взам. инв. № | Подп. и дата

26.058.ПВ.031.004

Серия 3.820.2-44 Выпуск 11

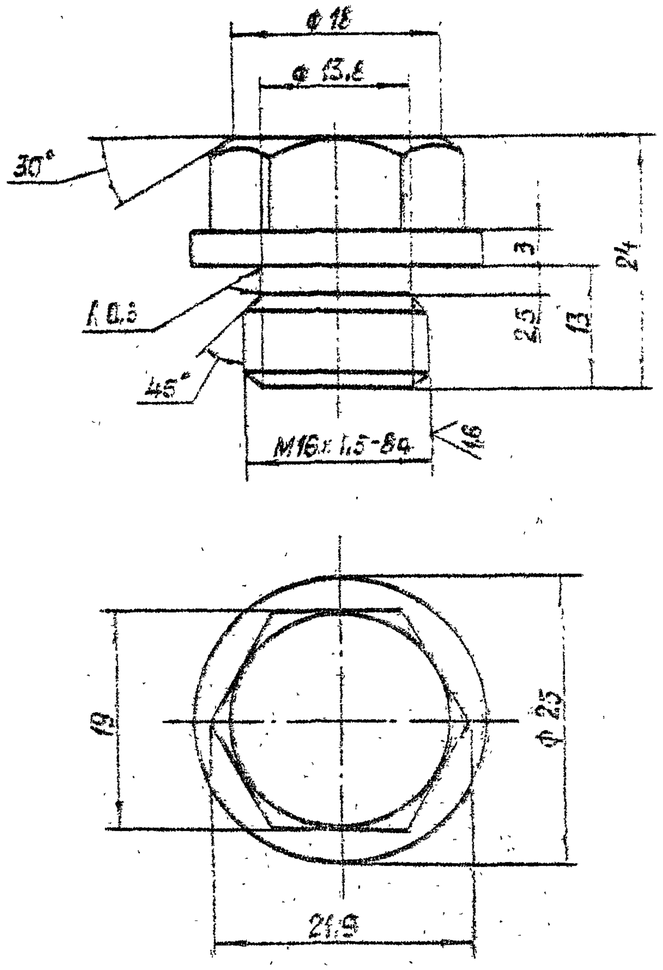

Изм.	Лист	№ докум.	Подп.	Дата	3.820.2-44 26.058.ПВ.031.004		
Разраб.	Корнилов				Пробка	Лит.	Масса	Масштаб
Пров.	Ивановский					А	0,045	2:1
Т. контр.	Гапш					Лист	Листов 1
Н. контр.	Мышкин				Сталь 20-В ГОСТ 1590-71*		
Утв.	Филоненко				Болт 2М6х8-5.6 ГОСТ 535-79		

Копировал: Лужко Формат А4

Инв. № подл. | Подп. и дата | Взам. инв. № | Инв. № дубл. | Подп. и дата

25.058.ПВ.031.005

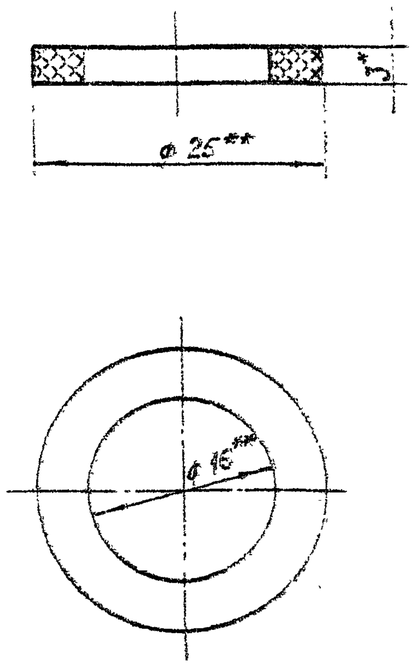

1.* Размер для справок

2** Размеры обеспеч. инстр.

Изм.	Лист	№ докум.	Подп.	Дата	3.820.2-44 26.058.ПВ.031.005		
Разраб.	Корнилов				Проклепка	Лит.	Масса	Масштаб
Пров.	Ивановский					А	0,002	2:1
Т. контр.	Гапш					Лист	Листов 1
Гл. инж. проект	Кагаев				Заклепка 7М5-2 ГОСТ 486-80		
Н. контр.	Мышкин						
Утв.	Филоненко						

Копировал: Лужко Формат А4

Серия 3.820.2-44 Выпуск 11

26.058.ПВ.031.102

Rz 25 (√)

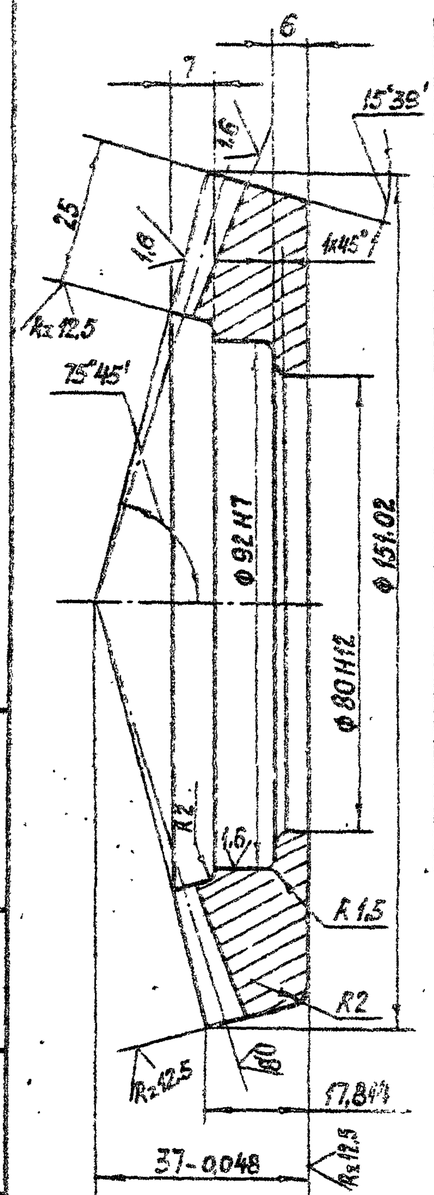

Внешний окружной модуль	m_e	3
Число зубьев	z	50
Тип зуба		прямой
Исходный контур		ГОСТ 13754-81
Коэффициент смещения	x_{ez}	-0,368
Коэффициент изменения толщины зуба	x_τ	-0,0385
Угол делительного конуса	δ	74°21'
Степень точности	—	8-ВСТ СЭВ 188-75
Толщина зуба по хорде	$\bar{S}_x$	$5,45^{-0,126}_{-0,256}$
Высота до хорды	$\bar{h}_x$	1,266
Межосевой угол передачи	Σ	90°
Средний окружной модуль	m_m	2,5184
Внешнее конусное расстояние	R_e	77,88
Среднее конусное расстояние	R_m	65,38
Средний делительный диаметр	d_m	125,92
Угол конуса впадин	δ_f	70°53'
Внешняя высота зуба	h_e	6,6
Обозначение чертежа сопряженной зубчатой шестерни		26.058.ПВ.030.002 26.058.ПВ.032.005

Изм.	Лист	№ докум.	Подп.	Дата	3.820.2-44 26.058.ПВ.031.102			
Разраб.		Сарнугаев		4.04.83	Колеса зубчатое коническое	Лит. А	Масса 1,8	Масштаб 1:1
Пров.		Искандеров		12.04.83		Лист	Листов 1	
Т.контр.		Грош		14.04.83				
Гл. инж. проекта		Навоев		25.04.83	Сталь 45 ГОСТ 1050-74**			
Н.контр.		Мышкин		28.04.83				
Утв.		Филоненко		26.04.83				

Копировал: Пужко Формат А4

Подп. и дата | Инв. № дубл. | Взам. инв. № | Подп. и дата | Инв. № подл.

26.058.ПВ.031.101

Rz 25 (√)

26.058.ПВ.031.101 – изображение
26.058.ПВ.031.101-01 – зеркальное отражение (резьба гайки Tr.60x16(P8)-7H LH)

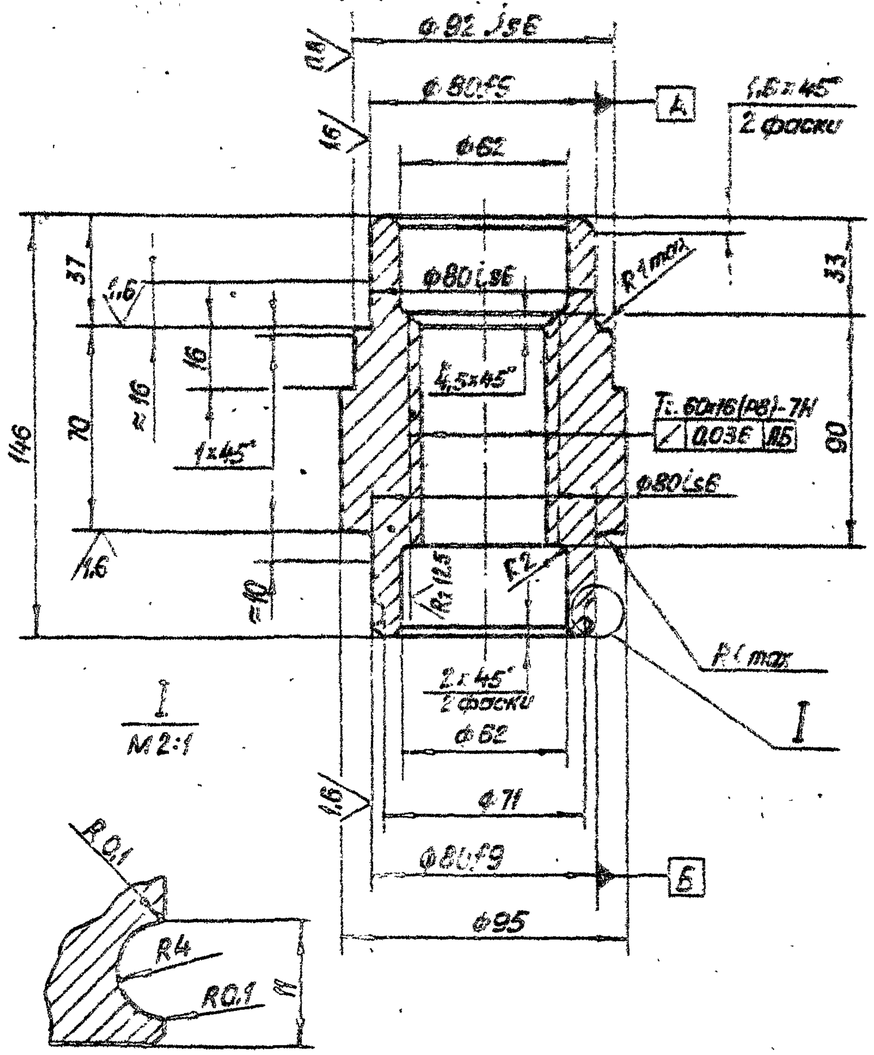

Изм.	Лист	№ докум.	Подп.	Дата	3.820.2-44 26.058.ПВ.031.101			
Разраб.		Сарнугаев		4.04.83	Гайка грузовая	Лит. А	Масса 3,08	Масштаб 1:2
Пров.		Искандеров		12.04.83		Лист	Листов 1	
Т.контр.		Грош		14.04.83				
Гл. инж. проекта		Навоев		25.04.83	Отливка СЧ 20 ГОСТ 1412-79*			
Н.контр.		Мышкин		28.04.83				
Утв.		Филоненко		26.04.83				

Копировал: Пужко Формат А4

Серия 3.820.2-44 Выпуск 11

26.058.ПВ.101.001

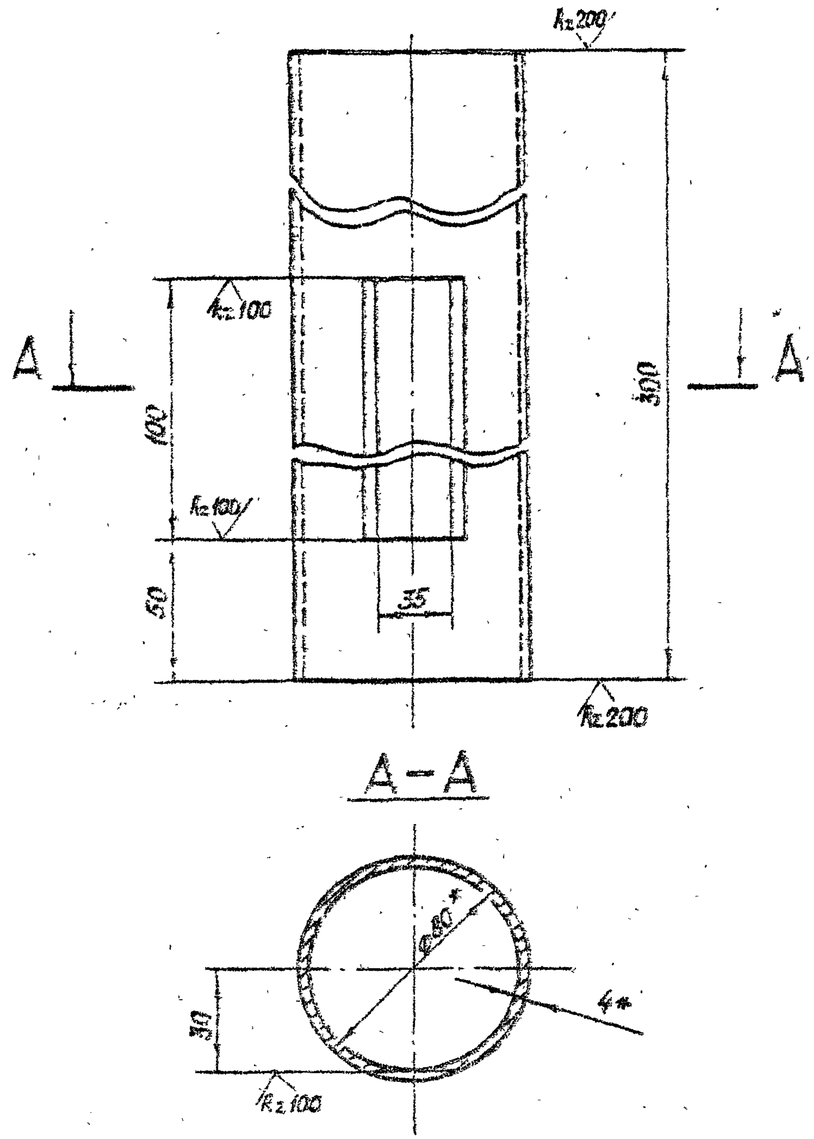

* Размеры для справок

Изм.	Лист	№ докум.	Подп.	Дата	3.820.2-44 26.058.ПВ.101.001		
Разраб.	Марданов				Труба	Лит.	Масса	Масштаб
Пров.	Искандаров					А	2.2	1:2
Т.контр.	Грош					Лист	Листов
Гл.спец. проекта	Назаев				Прокат	80×4 ГОСТ 8734-78*	
Н.контр.	Мышкин					⊏ 20 ГОСТ 8283-78*	
Утв.	Филоненко						

Копировал: Пожар Формат А4

Инв.№подл. | Подп. и дата | Взам.инв.№ | Инв.№ дубл. | Подп. и дата

25.058.ПВ.034.001

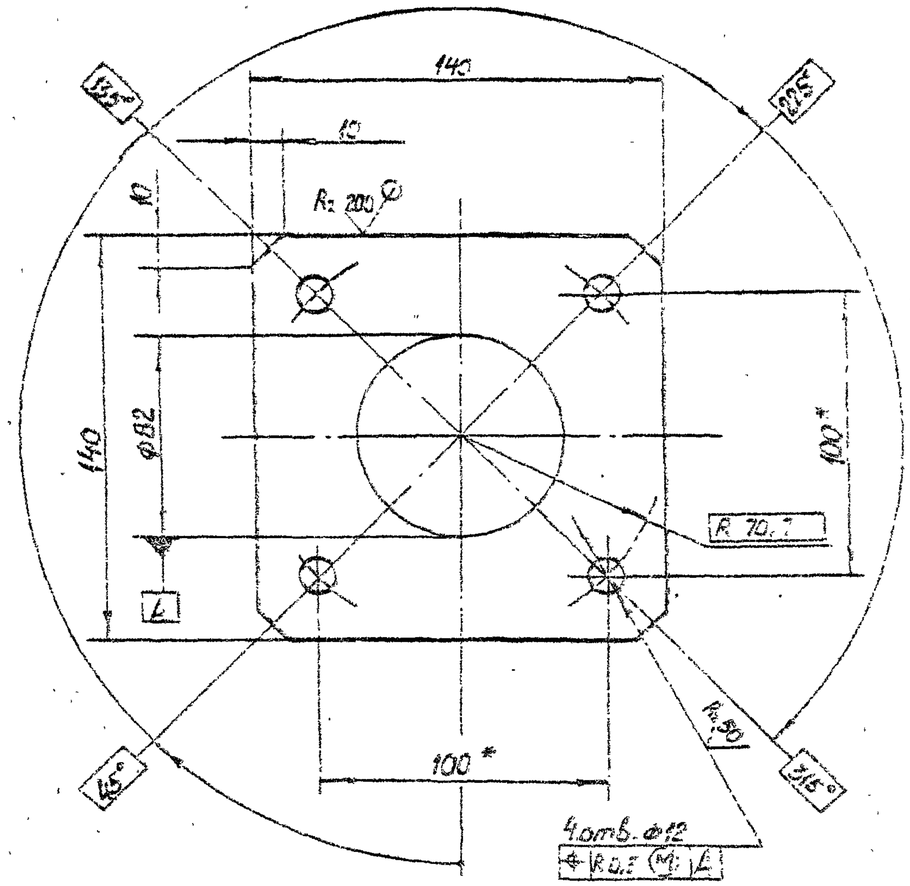

* Размеры для справок.

Изм.	Лист	№ докум.	Подп.	Дата	3.820.2-44 26.058.ПВ.034.001		
Разраб.	Марданов				Фланец	Лит.	Масса	Масштаб
Пров.	Искандаров					А	0,5	1:2
Т.контр.	Грош					Лист	Листов
Гл.спец. проекта	Назаев				Прокат	Лист Б-ПН-6 ГОСТ 19903-74*	
Н.контр.	Мышкин					Ст.3сп5 ГОСТ 14637-78	
Утв.	Филоненко						

Копировал: Пожар Формат А4

Инв.№подл. | Подп. и дата | Взам.инв.№ | Инв.№ дубл. | Подп. и дата

26.058.ПВ.036.001

Серия 3.820.2-44 Выпуск 19

Инв.№ подл. | Подп. и дата | Взам.инв.№ | Инв.№ дубл. | Подп. и дата

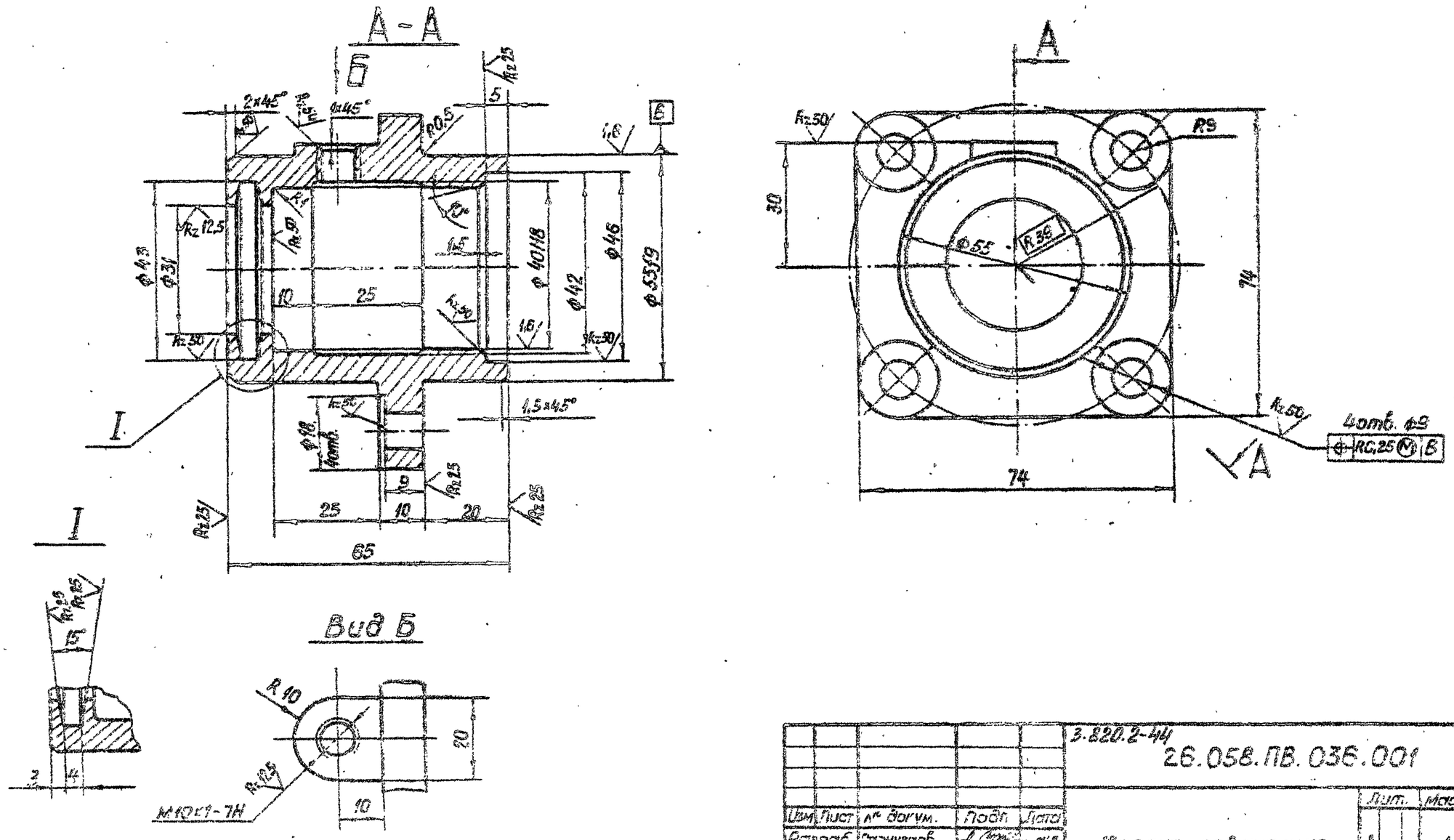

Изм.	Лист	№ докум.	Подп.	Дата	3.820.2-44 26.058.ПВ.036.001		
Разраб.	Стрижуев				Корпус подшипника	Лит.	Масса	Масштаб
Пров.	Искандаров					А	1,1	1:1
Т.контр.	Грош					Лист	Листов 1
Н.контр.	Назаев						
Утв.	Мышкин				Отливка 04-30 ГОСТ 1412-79*		
	Филоненко						

Копировал: Пужко

Формат А3

26.058.ПВ.036.002

Серия 3.820.2-44 Выпуск 11

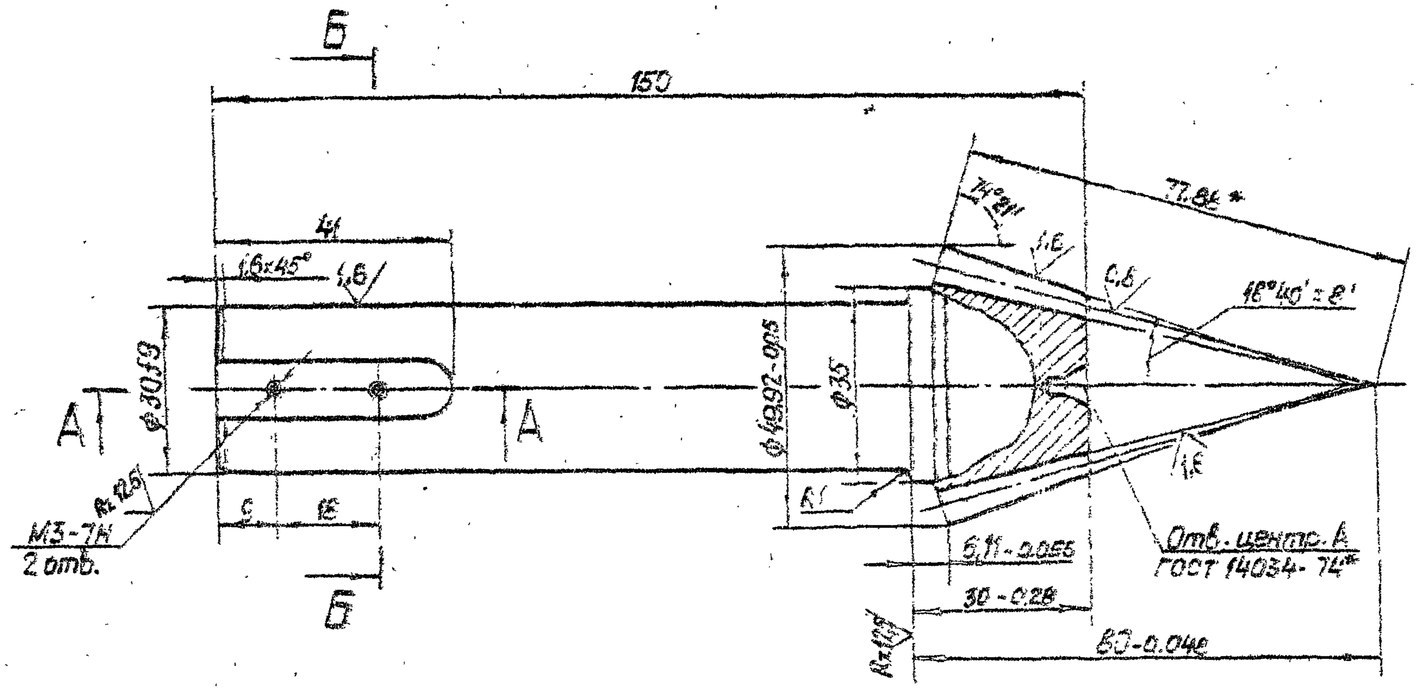

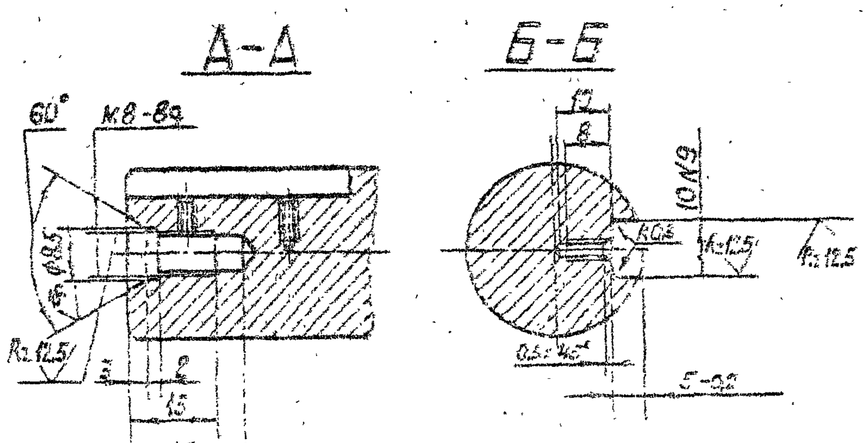

Ra 25

Внешний окружной модуль	m_e	3
Число зубьев	z	14
Тип зуба		прямой
Исходный контур		ГОСТ 13754-81
Коэффициент смещения	X_{e1}	+0,369
Коэффициент изменения толщины зуба	X_{τ}	+0,0385
Угол делительного конуса	δ	15° 39'
Степень точности		8-БСТ СЭВ 188-75
Толщина зуба по хорде	$\bar{S}_{\tau}$	$4{,}872^{-0{,}064}_{-0{,}212}$
Высота до хорды	$\bar{h}_{\tau}$	3,221
Межосевой угол передачи	Σ	90°
Средний окружной модуль	m_m	2,518
Внешнее конусное расстояние	R_e	77,66
Среднее конусное расстояние	R_m	65,38
Средний делительный диаметр	d_m	35,25
Угол конуса впадин	δ_f	15°49'
Внешняя высота зуба	h_e	6,6
Обозначение чертежа сопряженного зубчатого колеса		26.058.ПВ.031.002

1. Смещение и перекос шпоночного паза относительно оси вала не более допуска на ширину шпоночного паза.
2. Допускается замена данных для контроля.
3.* Размер для справок.
4. Остальные технические требования по общим ТУ на изготовление подъемника.

Изм.	Лист	№ докум.	Подп.	Дата	3.820.2-44 25.058.ПВ.036.002		
Разраб.		Сергуваев			Вал-шестерня	Лит.	Масса	Масштаб
Пров.		Кузнецов				А	0,85	1:1
Т.контр.						Лист	Листов 1
Н.контр.		Иванов					
Н.контр.		Мышкин			Сталь 40Х ГОСТ 4543-71*		
Утв.		Филоненко					

Копировал: Пужко Формат А3

Инв. № подл. | Подп. и дата | Взам. инв. № | Инв. № дубл. | Подп. и дата

Серия 3.820.2-44 Выпуск 11

26.058.ПВ.036.004

Rz 50 (√)

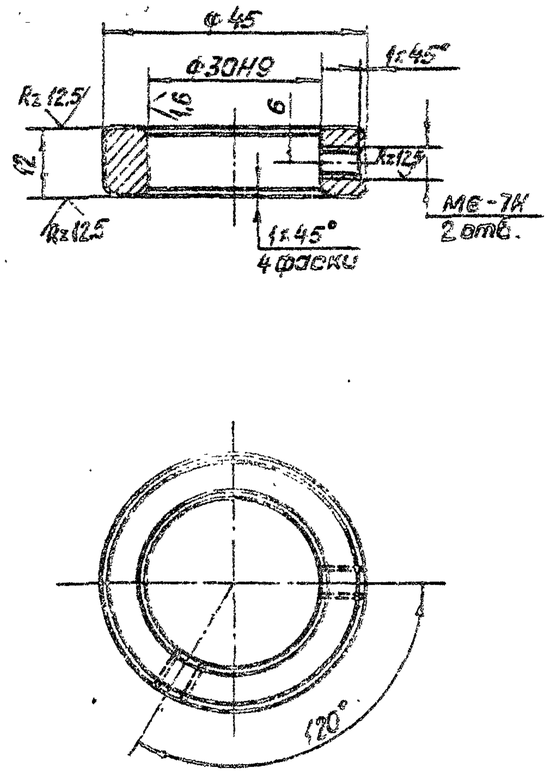

Изм	Лист	№ докум.	Подп.	Дата	3.820.2-44 26.058.ПВ.036.004		
Разраб.		Сарнчеев			Кольцо стопорное	Лит. А	Масса 0,08	Масштаб 1:1
Пров.		Искандеров				Лист	Листов 1
Т.контр.		Грош					
Гл.инж. проекта		Новгев			Ст.5 ст.3 ГОСТ 380-71*		
Н.контр.		Мышкин					
Утв.		Филоненко					

Копировал: Пужко Формат А4

Взам.инв.№ | Подп. и дата | Инв.№ дубл. | Подп. и дата

26.058.ПВ.036.003

Rz 25 (√)

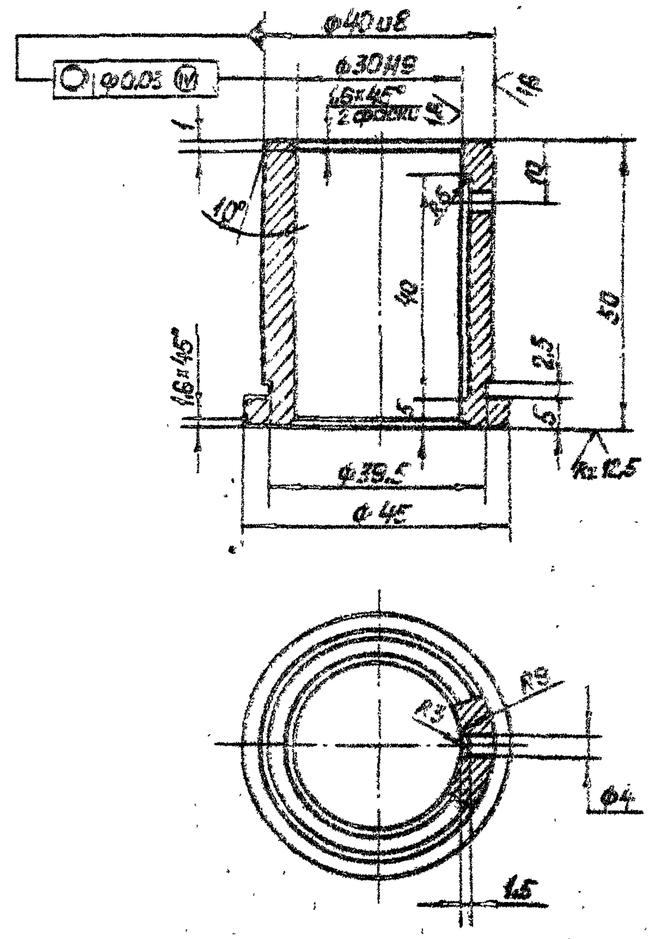

Изм	Лист	№ докум.	Подп.	Дата	3.820.2-44 26.058.ПВ.036.003		
Разраб.		Сарнчеев			Втулка	Лит. А	Масса 0,22	Масштаб 1:1
Пров.		Искандеров				Лист	Листов 1
Т.контр.		Грош					
Гл.инж. проекта		Новгев			Отливка КЧС-3 ГОСТ 1585-79		
Н.контр.		Мышкин					
Утв.		Филоненко					

Копировал: Пужко Формат А4

Взам.инв.№ | Подп. и дата | Инв.№ дубл. | Подп. и дата

Серия 3.820.2-44 Выпуск 11

26.058.ПВ.040.001

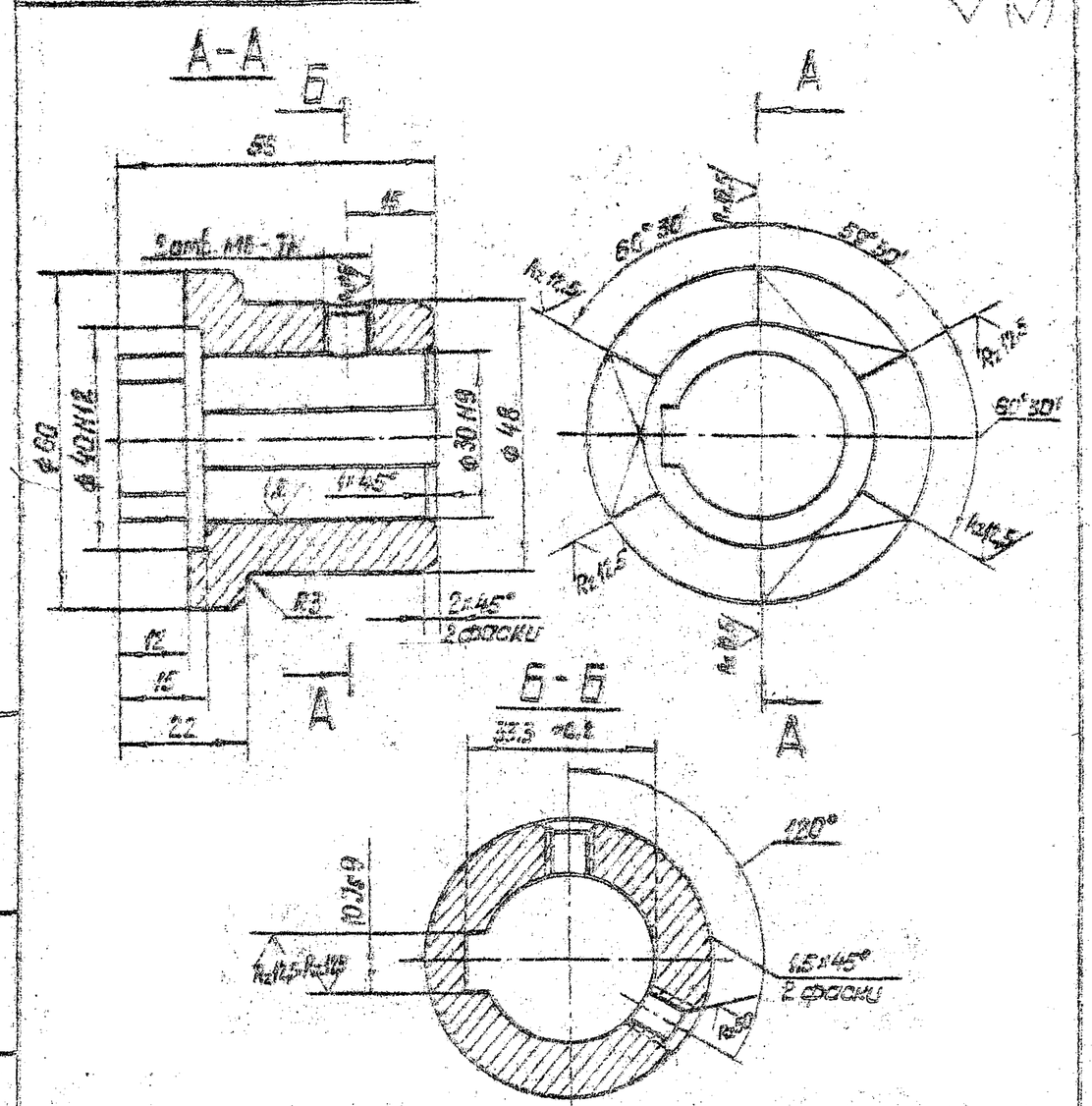

Смещение и перекос шпоночного паза относительно оси отверстия не более допуска на ширину шпоночного паза.

Изм.	Лист	№ докум.	Подп.	Дата	3.820.2-44 26.058.ПВ.040.001		
Разраб.	Сорнигов			4.04.83	Полумуфта	Лит. А	Масса 0,5 / Масштаб 1:1
Пров.	Искандеров			12.04.83		Лист	Листов 1
Т. контр.	Грош			19.04.83			
Гл. инж. проекта	Назаров			25.04.83	Ст.5 ГОСТ 380-71*		
Н. контр.	Мышкин			25.04.83			
Утв.	Филоненко			25.04.83			

Копировал: Пужко Формат А4

Подп. и дата | Инв. № дубл. | Взам. инв. № | Подп. и дата | Инв. № подл.

26.058.ПВ.040.002

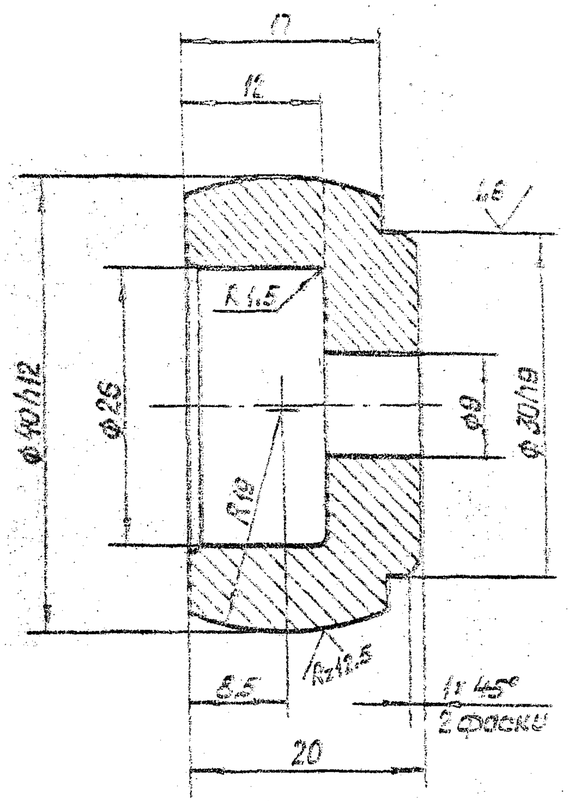

Изм.	Лист	№ докум.	Подп.	Дата	3.820.2-44 26.058.ПВ.040.002		
Разраб.	Сорнигов			4.04.83	Сухарь	Лит. А	Масса 0,13 / Масштаб 2:1
Пров.	Искандеров			12.04.83		Лист	Листов 1
Т. контр.	Грош			19.04.83			
Гл. инж. проекта	Назаров			25.04.83	Ст.5 ГОСТ 380-71*		
Н. контр.	Мышкин			25.04.83			
Утв.	Филоненко			25.04.83			

Копировал: Пужко Формат А4

26.058.ПВ.114.001

Серия 3.820.2-44 Выпуск 11

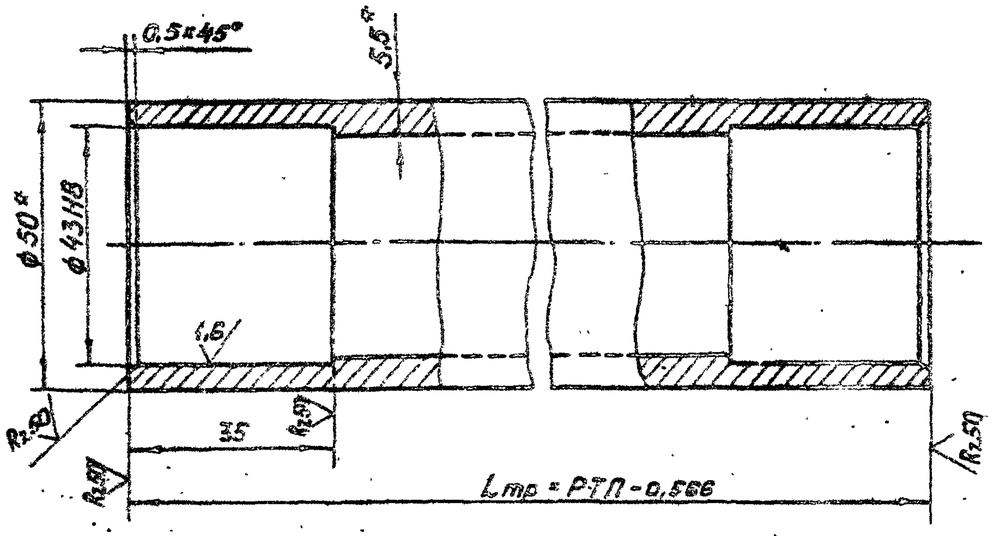

1. Масса 1 пог. м. трубы равна 6 кг.
2. * Размеры для справок
3. Остальные технические требования по общим ТУ на изготовление подъемника.

					3.820.2-44 26.058.ПВ.114.001			
Изм	Лист	№ докум.	Подп.	Дата	Труба	Лит	Масса	Масштаб
Разраб.		Сарнугаев		4.01.87		А	см.п. 1	1:1
Пров.		Искандеров		13.01.87		Лист	Листов 1	
Т.контр.		Грош		13.01.87				
Гл. инж. проекта		Нагаев		26.01.87	Труба 50×5,5 ГОСТ 8732-78 / Б 20 ГОСТ 8731-74*			
Н.контр.		Мышкин		26.01.87				
Утв.		Филоненко		26.01.87				

Копировал: Пужко Формат А3

Подп. и дата | Инв. № дубл. | Взам. инв. № | Подп. и дата | Инв. № подл.

26.058.ПВ.045.001

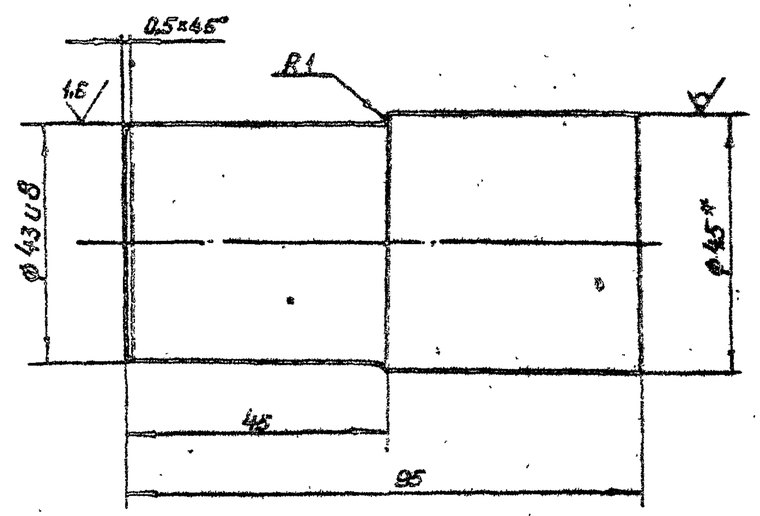

* Размеры для справок.

					3.820.2-44 26.058.ПВ.045.001			
Изм	Лист	№ докум.	Подп.	Дата	Цапфа	Лит.	Масса	Масштаб
Разраб.		Сарнугаев		4.01.87		А	1,1	1:1
Пров.		Искандеров		20.01.87		Лист	Листов 1	
Т.контр.		Грош		19.01.87				
Гл. инж. проекта		Нагаев		26.01.87	Кран 45-8 ГОСТ 2590-71* / Б С-3 сп Б-1-II ГОСТ 535-79			
Н.контр.		Мышкин		26.01.87				
Утв.		Филоненко		26.01.87				

Копировал: Пужко Формат А4

Серия 3.820.2-44 Выпуск 11

25.058.ПВ.090.003

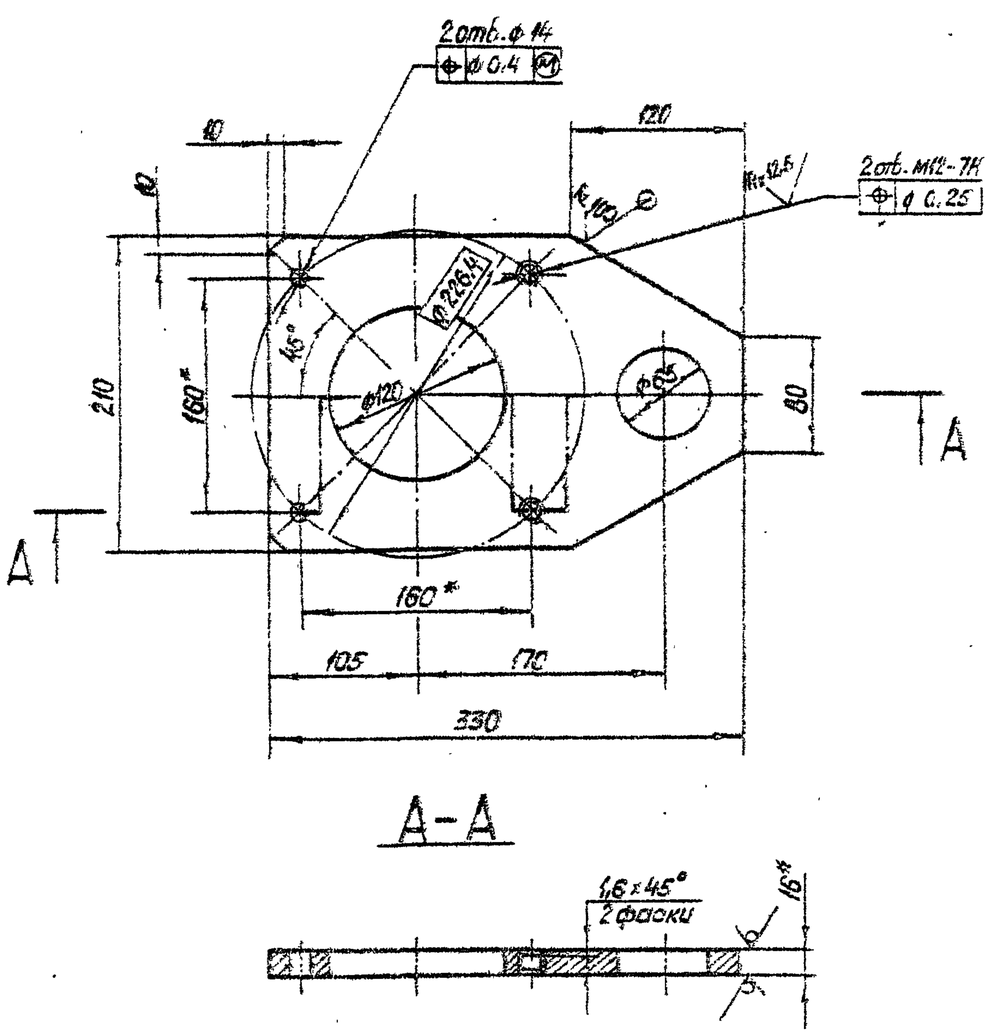

* Размеры для справок.

Изм.	Лист	№ докум.	Подп.	Дата	3.820.2-44 26.058.ПВ.090.003		
Разраб.		Сорнугаев		4.04.83	Лист Верхний	Лит. А	Масса 5,9 / Масштаб 1:4
Пров.		Искандеров		12.01.83		Лист	Листов 1
Т. контр.		Грош		19.01.83			
Н. контр.		Мышкин		19.01.83	Болт 8-ПК-40 (Е) ГОСТ 10602-72 / Болт 8.0т5.0.2 ГОСТ 1759-70		
Утв.		Филоненко		19.01.83			

Подп. и дата | Инв. № дубл. | Взам. инв. № | Подп. и дата | Инв. № подл.

Копировал: Лужко Формат А4

25.058.ПВ.090.004

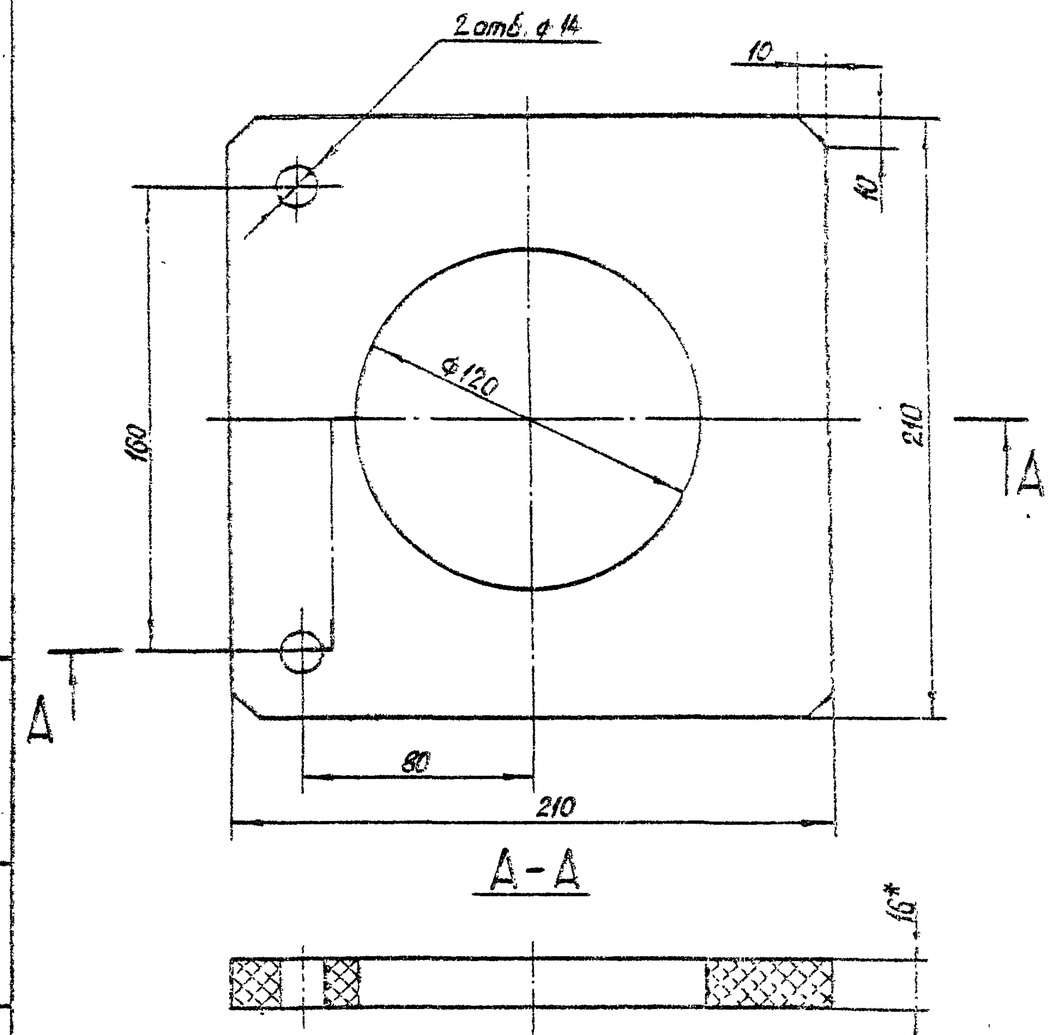

1. * Размер для справок
2. Размеры, обеспеч. инстр.

Изм.	Лист	№ докум.	Подп.	Дата	3.820.2-44 26.058.ПВ.090.004		
Разраб.		Сорнугаев		4.01.83	Прокладка	Лит. А	Масса 0,6 / Масштаб 1:2
Пров.		Искандеров		12.01.83		Лист	Листов 1
Т. контр.		Грош		19.01.83			
Н. контр.		Мышкин		19.01.83	Резина-пластина 16 М-1 ГОСТ 7338-77		
Утв.		Филоненко		19.01.83			

Подп. и дата | Инв. № дубл. | Взам. инв. № | Подп. и дата | Инв. № подл.

Копировал: Лужко Формат А4

25.058.ПВ.092.002

Серия 3.820.2-44 Выпуск 11

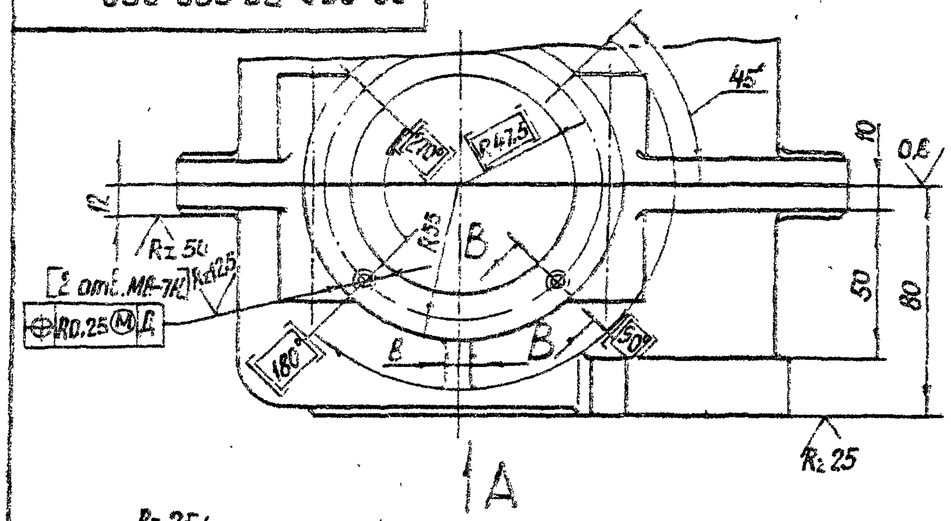

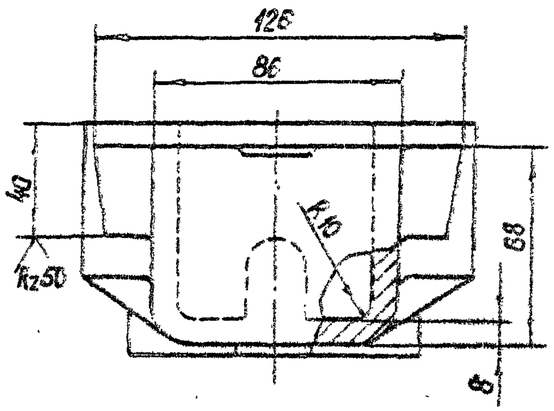

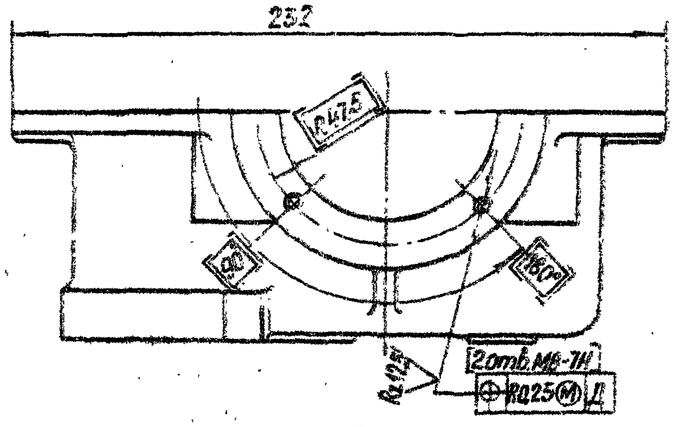

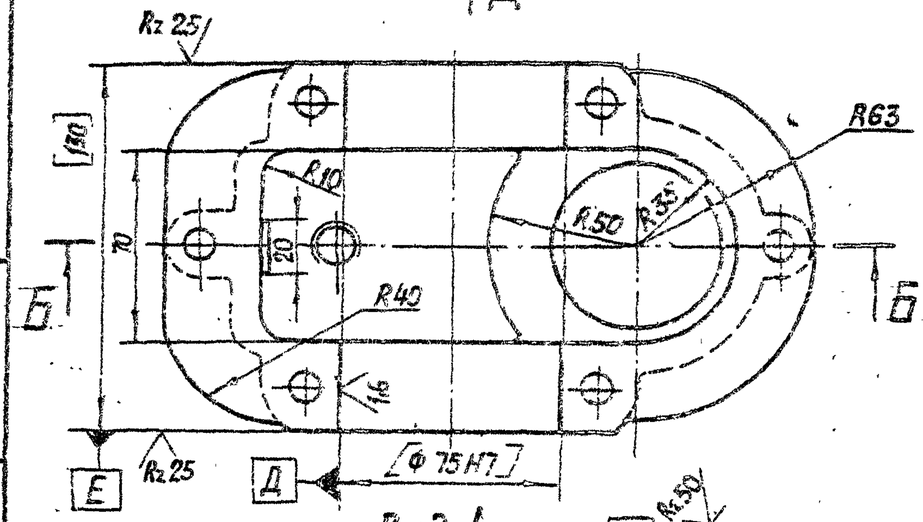

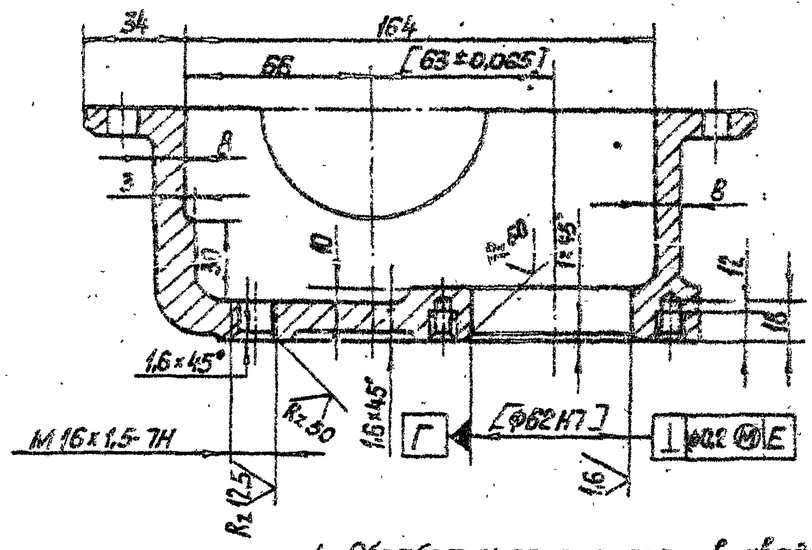

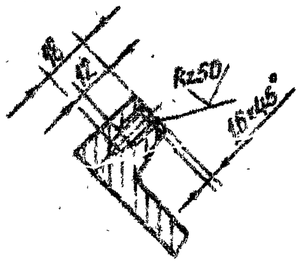

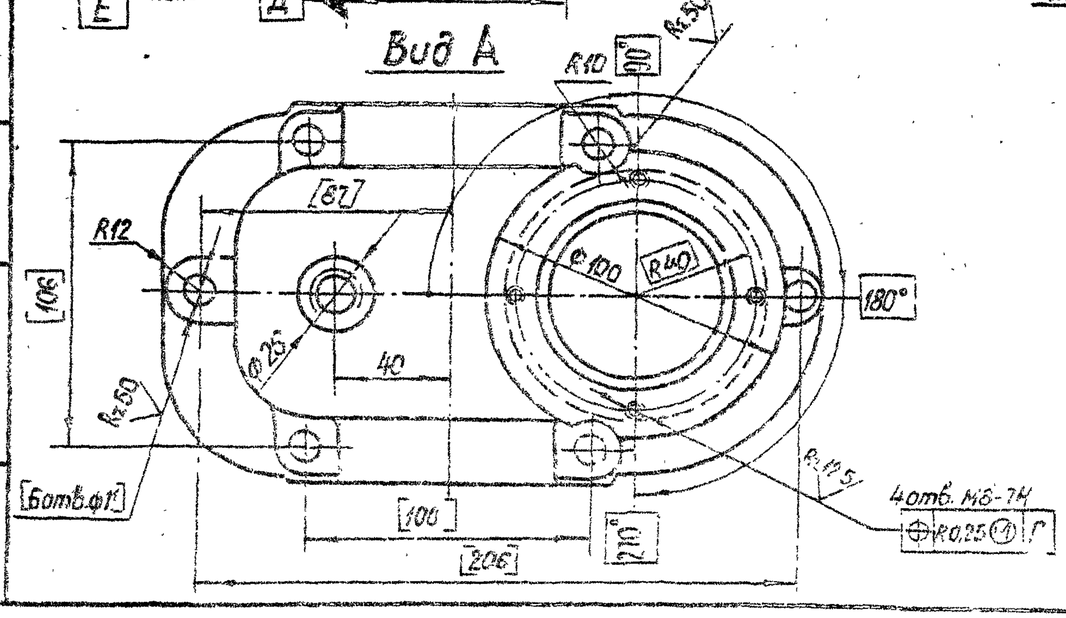

1. Обработку по размерам в квадратных скобках произвести совместно с дет. 26.058.ПВ.092.003. Детали маркировать одним порядковым номером и применять совместно.
2. Остальные технические требования по общим ТУ на изготовление подъемника.

Изм.	Лист	№ докум.	Подп.	Дата	3.820.2-44 26.058.ПВ.092.002		
Разраб.		Сарнизаев			Корпус редуктора	Лит. А	Масса 3,7	Масштаб 1:2
Пров.		Шохандеров				Лист	Листов 1	
Т.контр.		Грош						
Гл. инж. проекта		Нагаев						
Н.контр.		Мышкин			Отливка БЧ 20 ГОСТ 1412-79*			
Утв.		Филоненко						

Копировал: Пужко

Формат А3

Инв. № дубл. | Взам. инв. № | Подп. и дата | Инв. № подл. | Подп. и дата

26.058.ПВ.092.003

Серия 3.820.2-44 Выпуск 11

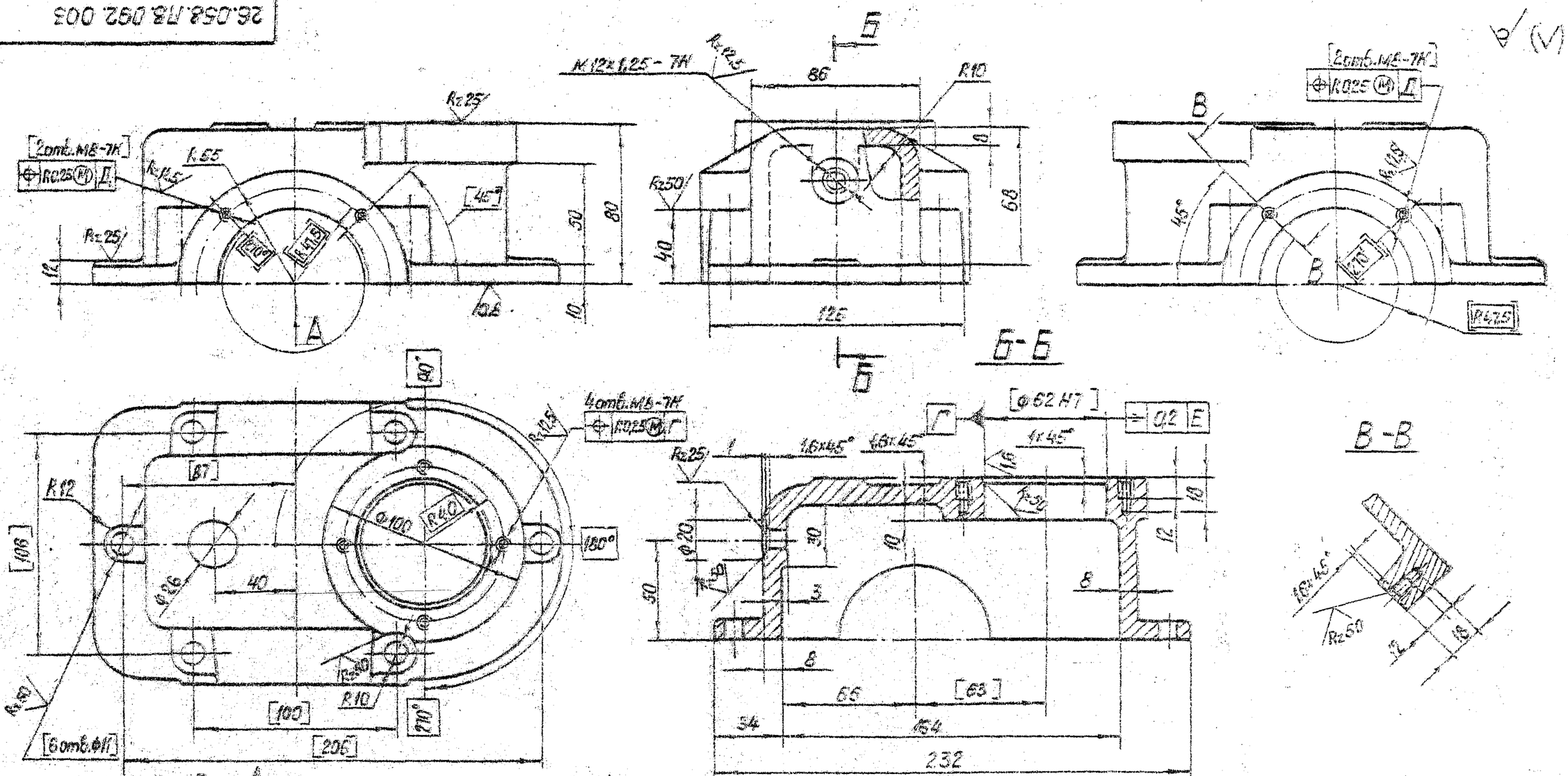

1. Обработку по размерам в квадратных скобках произвести совместно с дет. 26.058.ПВ.092.002. Детали маркировать одним порядковым номером и применять совместно.

2. Остальные технические требования по общим ТУ на изготовление подъемника.

					3.820.2-44 26.058.ПВ.092.003			
Изм.	Лист	№докум.	Подп.	Дата	Крышка корпуса	Лит.	Масса	Масштаб
Разраб.	Горюнов					А	3,7	1:2
Пров.	Иванцов			12.09.03		Лист	Листов 1	
Т.контр.	Гонин			12.09.03				
Н.контр.	Новиков			12.09.03	Отливка ВЧ20 ГОСТ 1412-79*			
Утв.	Мышкин			12.09.03				
	Пономенко			12.09.03				

Копировал: Пужко Формат А3

26.058.ПВ.092.004

Серия 3.820.2-44 Выпуск 11

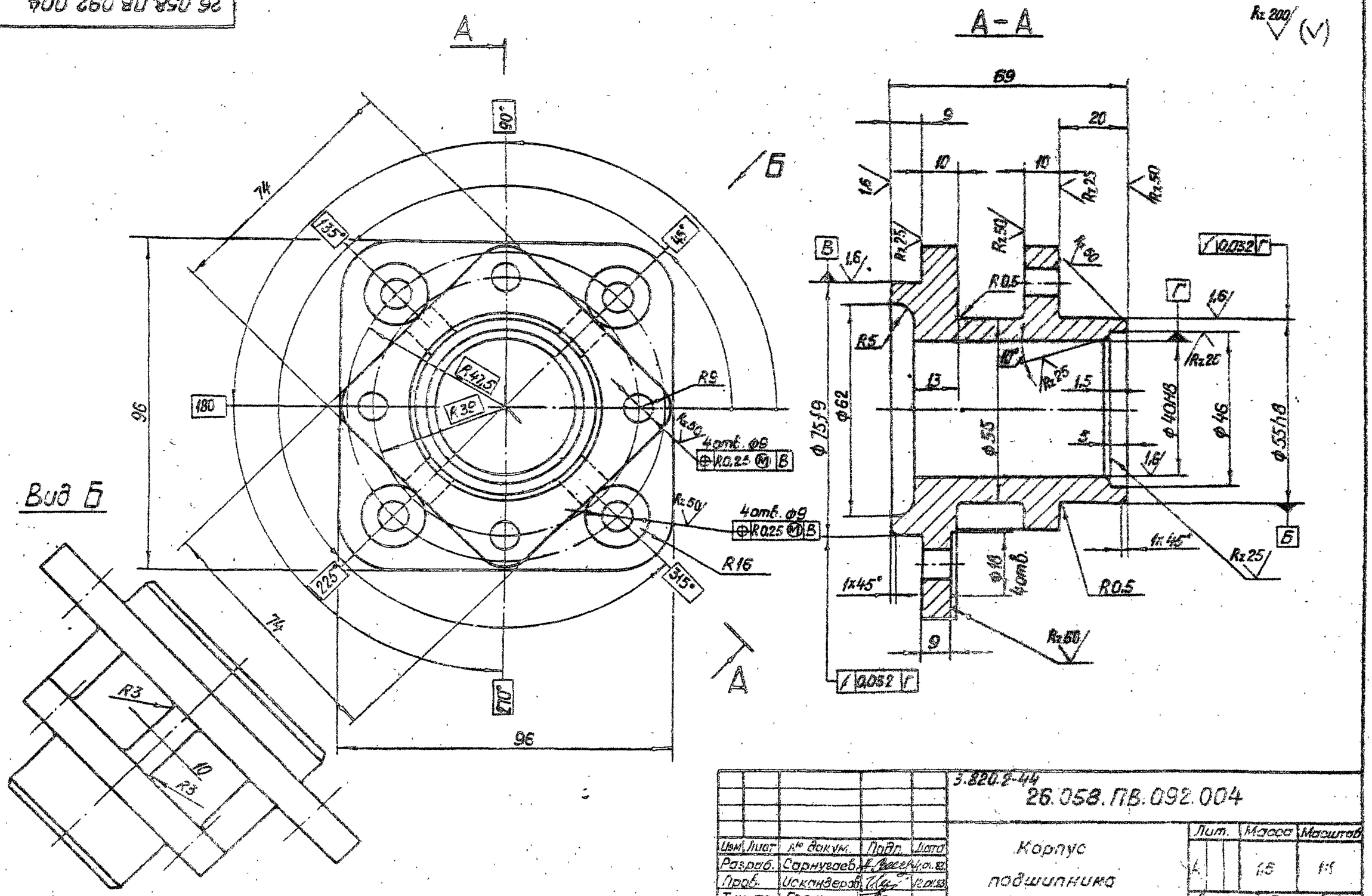

Изм.	Лист	№ докум.	Подп.	Дата	3.820.2-44 26.058.ПВ.092.004		
Разраб.		Сарнуеев		4.01.93	Корпус подшипника	Лит.	Масса / Масштаб
Пров.		Искандеров		12.01.93		А	1,5 / 1:1
Т.контр.		Граш		12.01.93		Лист	Листов 1
Гл. инж. проекта		Назоев		25.01.93			
Н.контр.		Мышкин		25.01.93	Отливка СЧ20 ГОСТ 1412-79*		
Утв.		Филоненко		25.01.93			

Копировал: Пужко

Формат А3

Инв. № подл. | Подп. и дата | Взам. инв. № | Инв. № дубл. | Подп. и дата

26.058.ПВ.092.005

Rz 25 (√)

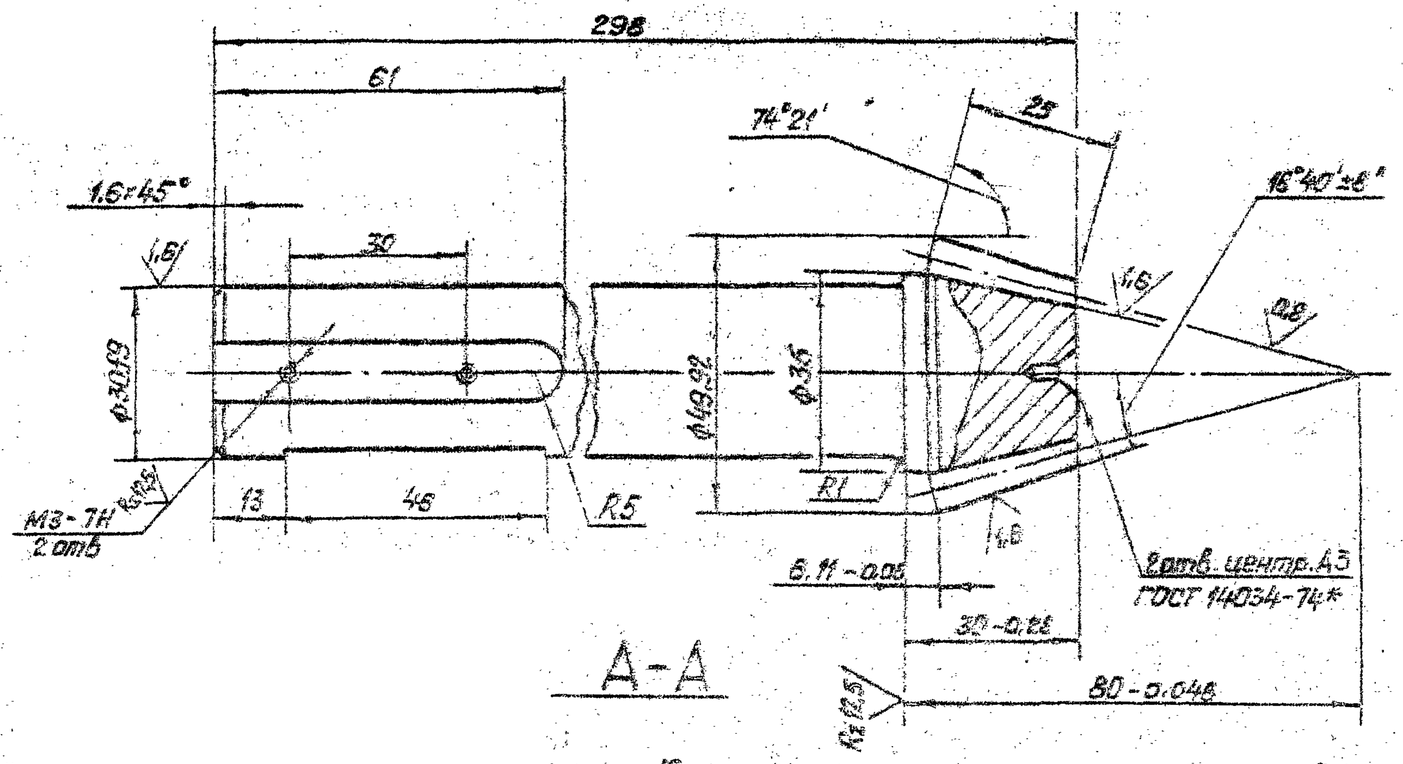

А-А

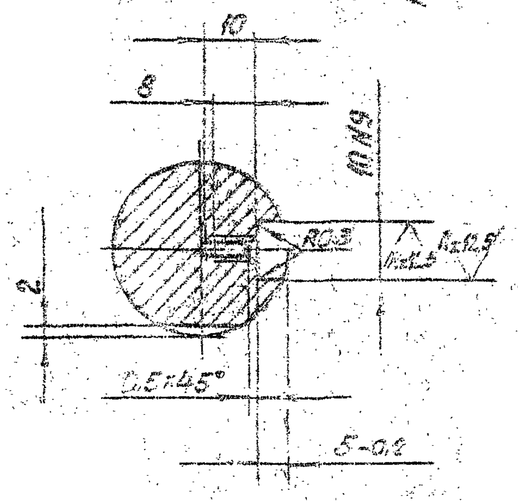

Внешний окружной модуль	m_e	3
Число зубьев	z	14
Тип зуба		прямой
Исходный контур		ГОСТ 13754-81
Коэффициент смещения	X_{e1}	+0.369
Коэффициент изменения толщины зуба	X_τ	+0.0385
Угол делительного конуса	δ	15°30'
Степень точности		8-6СТ СЭВ 188-75
Толщина зуба по хорде	$\bar{S}_x$	$4.672^{-0.080}_{-0.242}$
Высота до хорды	$\bar{h}_x$	3.221
Межосевой угол передачи	Σ	90°
Средний окружной модуль	m_m	2.516
Внешнее конусное расстояние	R_e	77.88
Среднее коническое расстояние	R_m	65.36
Средний делительный диаметр	d_m	35.25
Угол конуса впадин	δ_f	13°49'
Внешняя высота зуба	h_e	6.6
Обозначение чертежа сопряженного зубчатого колеса		26.058.ПВ.031.402

1. Смещение и перекос шпоночного паза относительно оси вала не более допуска на ширину шпоночного паза.
2. Допускается замена данных для контроля.
3. Остальные технические требования по общим ТУ на изготовление подъемника.

Изм.	Лист	№ докум.	Подп.	Дата	3.820.2-44 26.058.ПВ.092.005		
Разраб.		Сорокорев			Вал-шестерня	Лит.	Масса	Масштаб
Пров.		Шоночкерев				А	1.7	1:1
Т.контр.		Зоин				Лист	Листов 1	
Н.контр.		Новиков						
Утв.		Мышкин			Сталь 40Х ГОСТ 4543-71*			
		Шоночкерев						

Копировал: Пузко

Формат А3

Серия 3.820.2-44 Выпуск 11

Инв.№ подл. | Подп. и дата | Взам. инв.№ | Инв.№ дубл. | Подп. и дата

26.058.ПВ.092.006

Серия 3.820.2-44 Выпуск 11

А - А

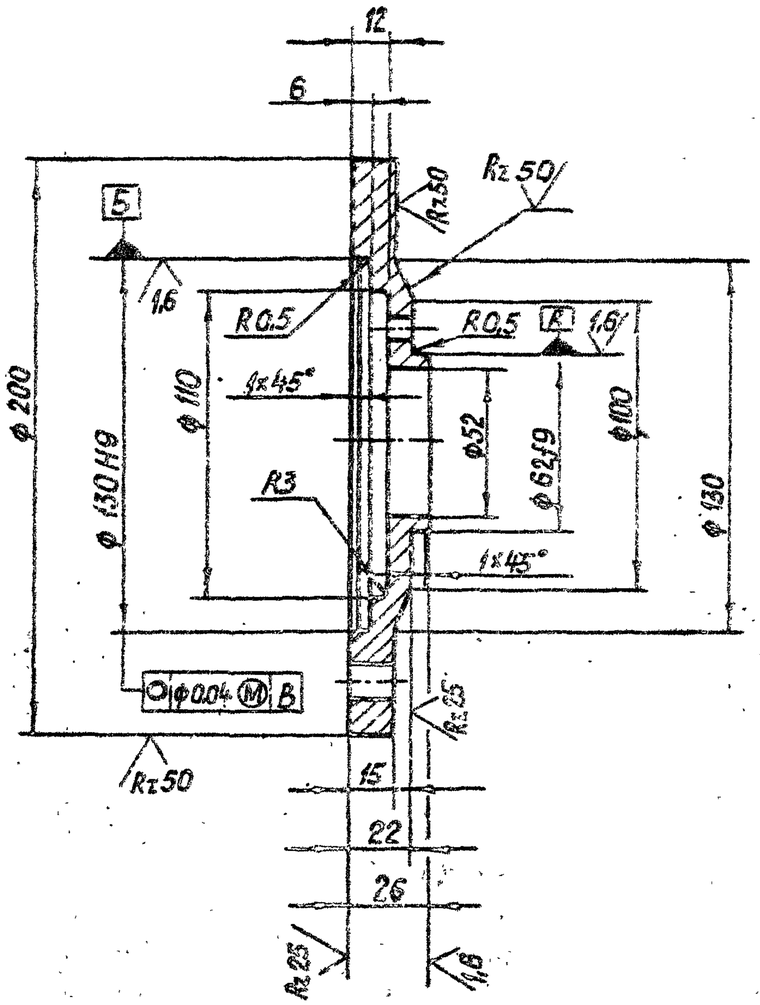

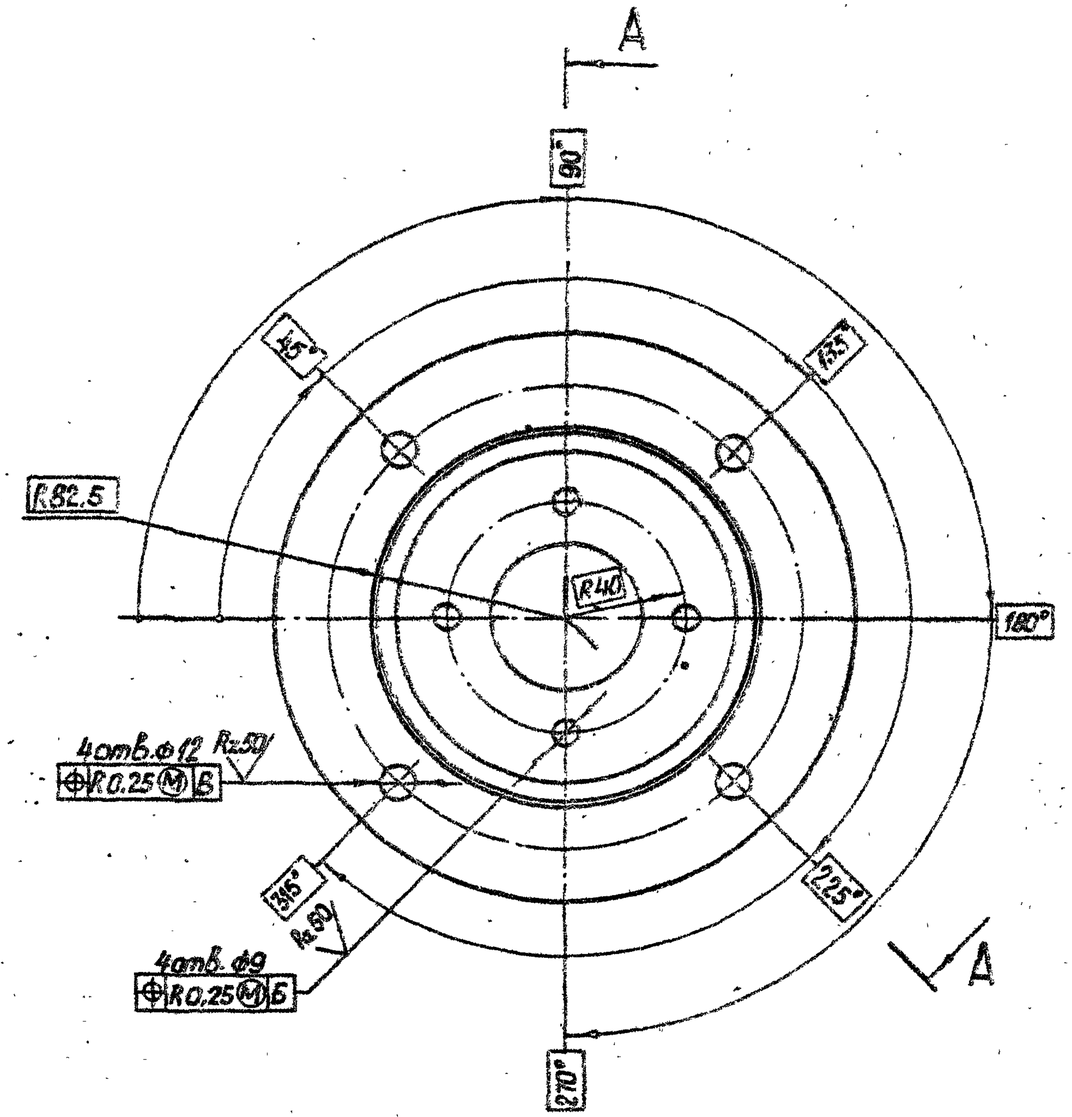

					3.820.2-44 26.058.ПВ.092.006			
Изм.	Лист	№ докум.	Подп.	Дата	Флонец	Лит.	Масса	Масштаб
Разраб.		Сергеев		4.01.87		А	3,0	1:2
Пров.		Искандеров		12.01.87		Лист	Листов 1	
Т. контр.		Грош		13.01.87				
Гл. инж. проекта		Назаев		13.01.87				
Н. контр.		Мышкин		13.01.87	Сталь Ст.3 ГОСТ 380-71*			
Утв.		Филоненко		13.01.87				

Копировал: Пужко

Формат А3

Инв. № подл. | Подп. и дата | Взам. инв. № | Инв. № дубл. | Подп. и дата

Серия 3.820.2-44 Выпуск 11

26.058.ПВ.092.008

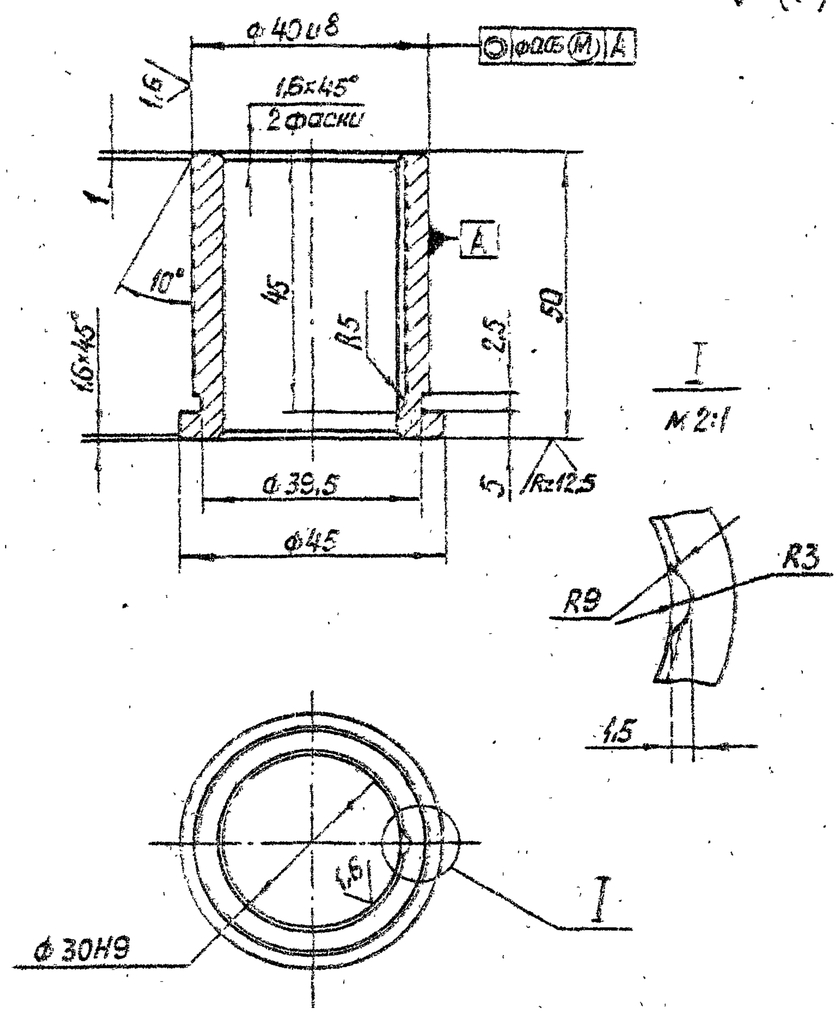

Изм.	Лист	№ докум.	Подп.	Дата	3.820.2-44 26.058.ПВ.092.008		
Разраб.		Соснуев		11.04.83	Втулка	Лит.	Масса 0,22	Масштаб 1:1
Пров.		Чиканбаров		12.04.83		А		
Т. контр.		Гриш		13.04.83		Лист	Листов 1	
Н. отд. подразд.		Неделев		25.04.83				
Н. контр.		Мышкин		25.04.83	Сталь 40Х-5 ГОСТ 1585-79		
Утв.		Сыпченко		25.04.83			

Копировал: Лужко Формат А4

Инв. № подл. | Подп. и дата | Взам. инв. № | Инв. № дубл. | Подп. и дата

26.058.ПВ.092.007

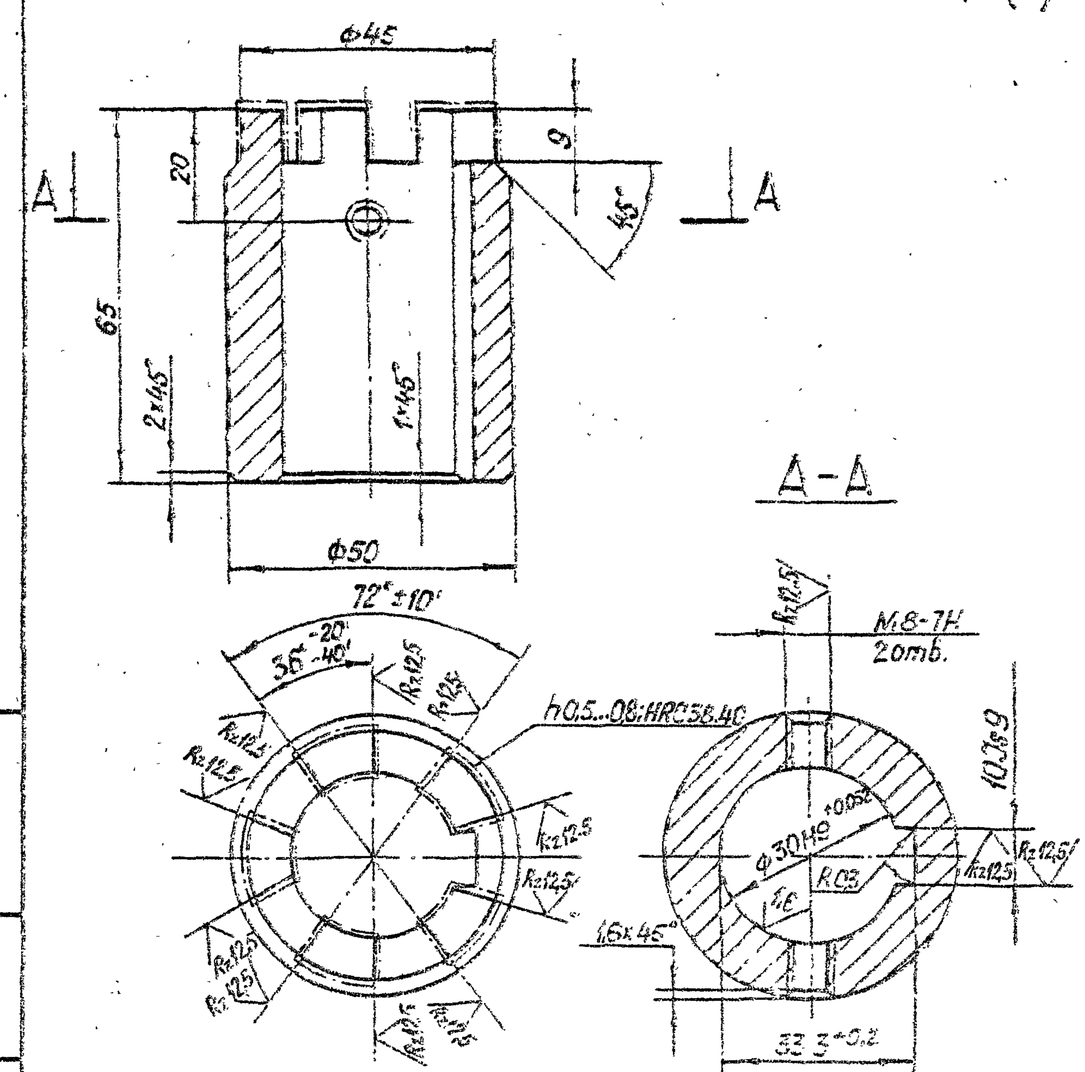

1. Смещение и перекос шпоночного паза относительно оси отверстия не более допуска на ширину шпоночного паза.
2. Остальные технические требования по общим ТУ на изготовление подъемника.

Изм.	Лист	№ докум.	Подп.	Дата	3.820.2-44 26.058.ПВ.092.007		
Разраб.		Соснуев		11.04.83	Втулка кулачковая	Лит.	Масса 0,6	Масштаб 1:1
Пров.		Чиканбаров		12.04.83		А		
Т. контр.		Гриш		13.04.83		Лист	Листов 1	
Н. отд. подразд.		Неделев		25.04.83				
Н. контр.		Мышкин		25.04.83	Сталь 20Х ГОСТ 4543-71*		
Утв.		Сыпченко		25.04.83			

Копировал: Лужко Формат А4

Серия 3.820.2-44 Выпуск 11

26.058.ПВ.092.010

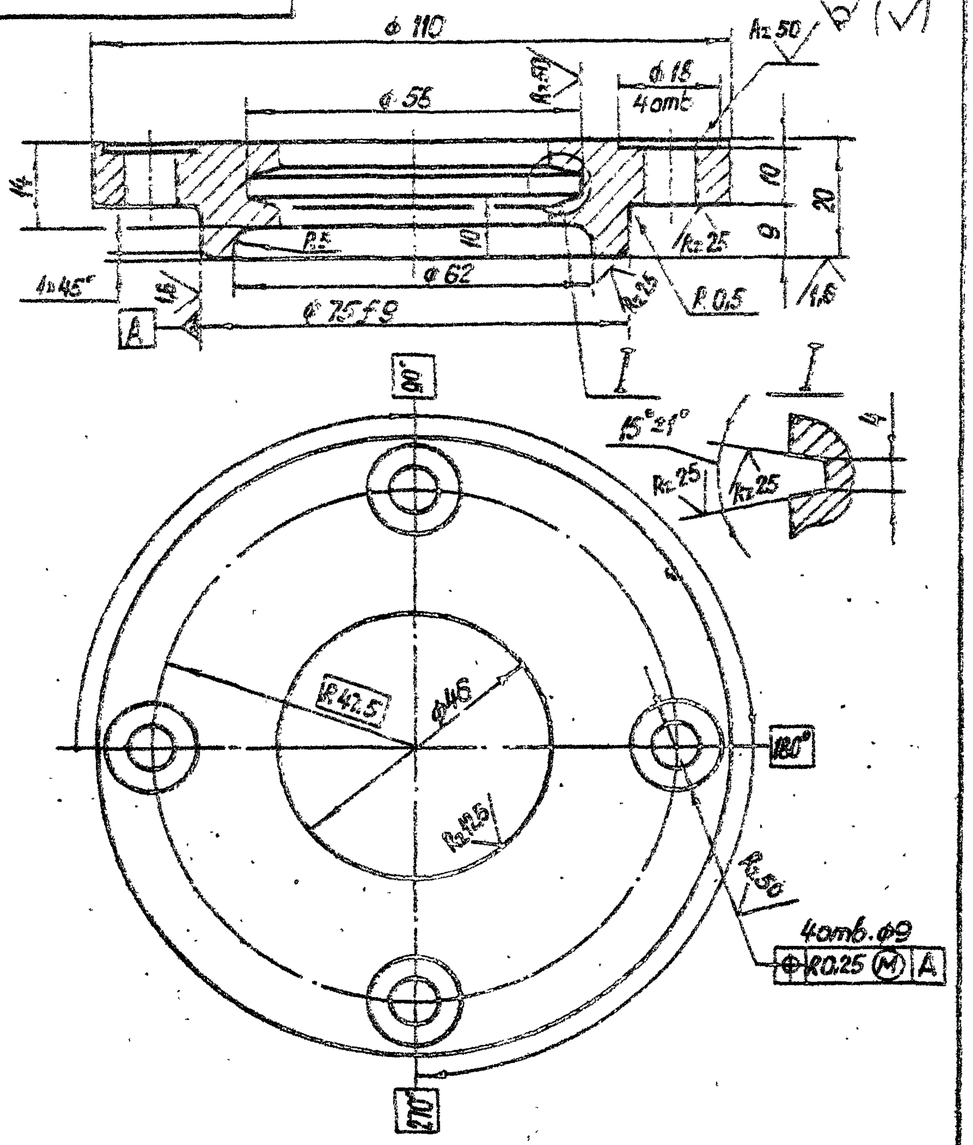

Изм.	Лист	№ докум.	Подп.	Дата	3.820.2-44 26.058.ПВ.092.010		
Разраб.	Сарнуеев			4.01.83	Крышка аквазная	Лит. А	Масса 0,6 / Масштаб 1:1
Пров.	Искандеров			12.01.83		Лист	Листов 1
Т. контр.	Грош			19.01.83			
Гл. инж. проекта	Нагаев			25.01.83	Отливка СЧ 20 ГОСТ 1412-79*		
Н. контр.	Мышкин			25.01.83			
Утв.	Филоненко			25.01.83			

Копировал: Гужко Формат А4

Инв. № подл. | Подп. и дата | Взам. инв. № | Инв. № дубл. | Подп. и дата

26.058.ПВ.092.009

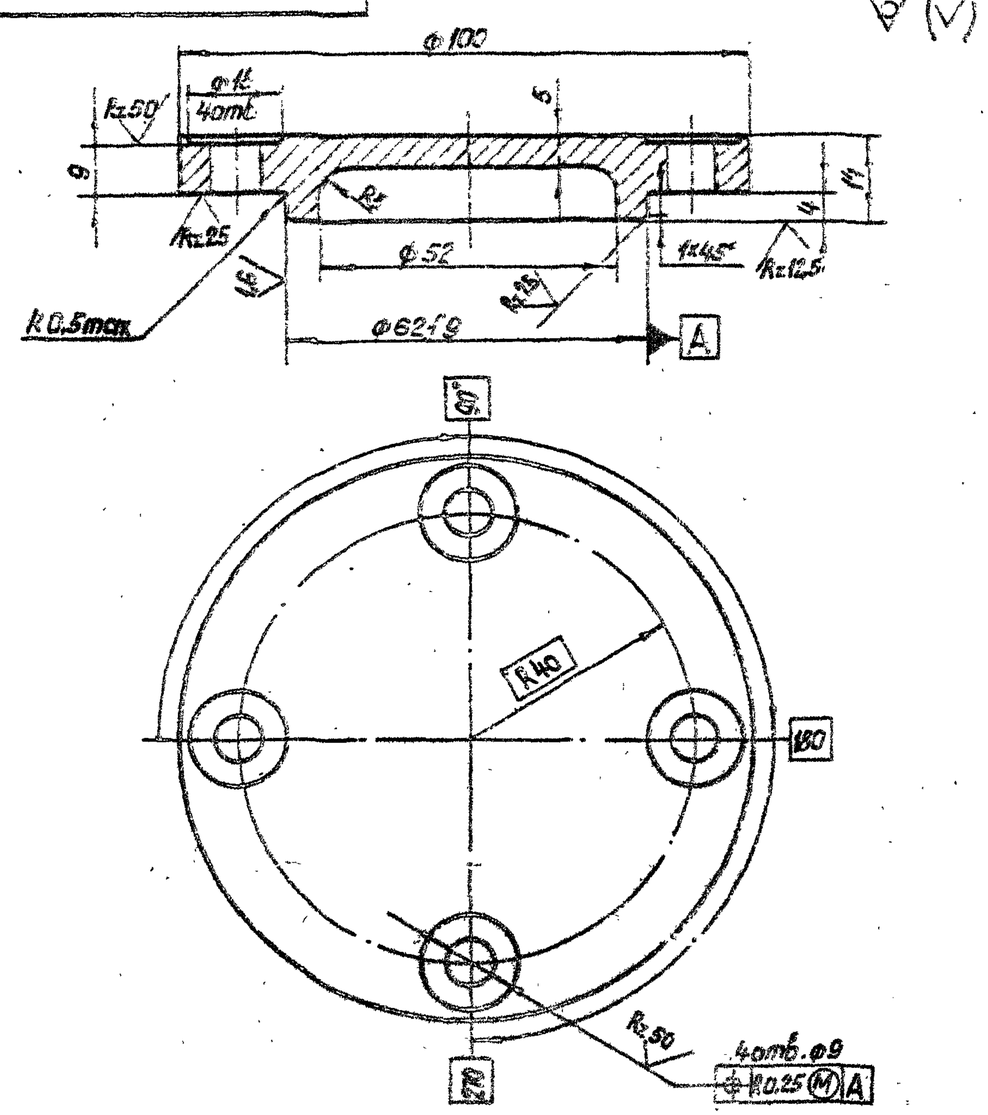

Изм.	Лист	№ докум.	Подп.	Дата	3.820.2-44 26.058.ПВ.092.009		
Разраб.	Сарнуеев			4.01.83	Крышка глухая	Лит. А	Масса 0,5 / Масштаб 1:1
Пров.	Искандеров			12.01.83		Лист	Листов 1
Т. контр.	Грош			19.01.83			
Гл. инж. проекта	Нагаев			25.01.83	Отливка СЧ 20 ГОСТ 1412-79*		
Н. контр.	Мышкин			25.01.83			
Утв.	Филоненко			25.01.83			

Копировал: Гужко Формат А4

Инв. № подл. | Подп. и дата | Взам. инв. № | Инв. № дубл. | Подп. и дата

26.058.ПВ.092.012

Rz 25 (√)

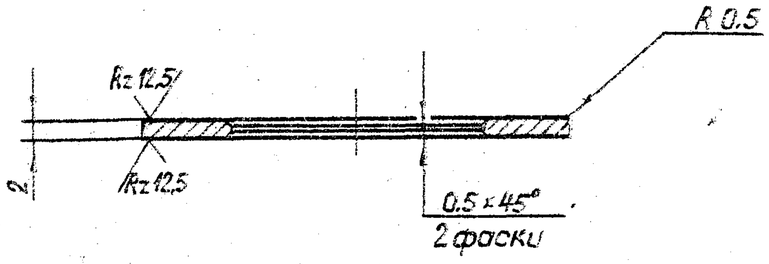

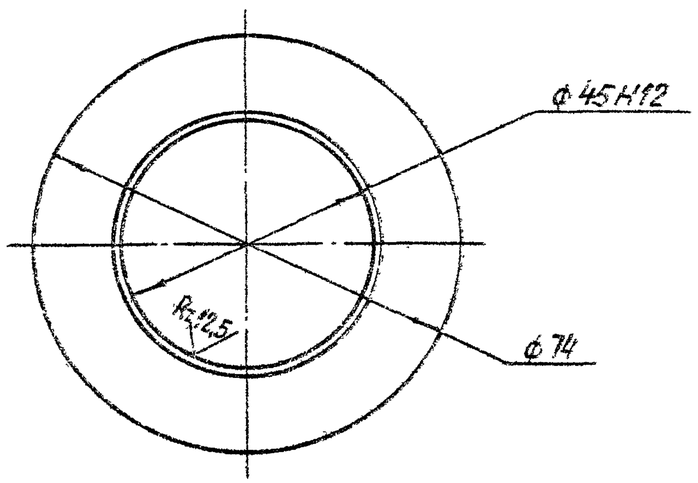

Серия 3.820.2-44 Выпуск 11

Изм.	Лист	№ докум.	Подп.	Дата	3.820.2-44 26.058.ПВ.092.012			
Разраб.		Сарнигаев			Шайба	Лит. А	Масса 0,042	Масштаб 1:1
Пров.		Исконберов				Лист	Листов 1	
Т. контр.		Горш						
Гл. инж. проекта		Нагаев						
Н. контр.		Мышкин			Ст3пс3 ГОСТ 380-71*			
Утв.		Филиченко						

Подп. и дата | Инв. № дубл. | Взам. инв. № | Подп. и дата | Инв. № подл.

Копировал: Пужко Формат А4

26.058.ПВ.092.011

Rz 25 (√)

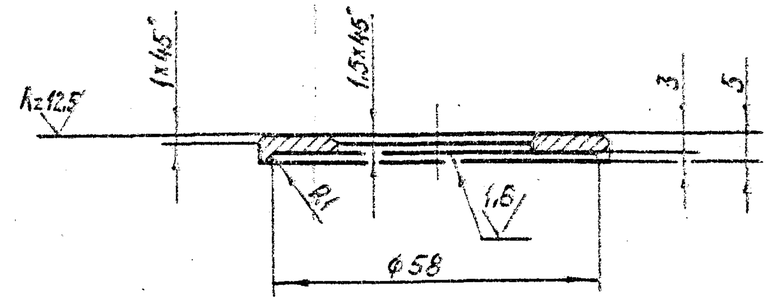

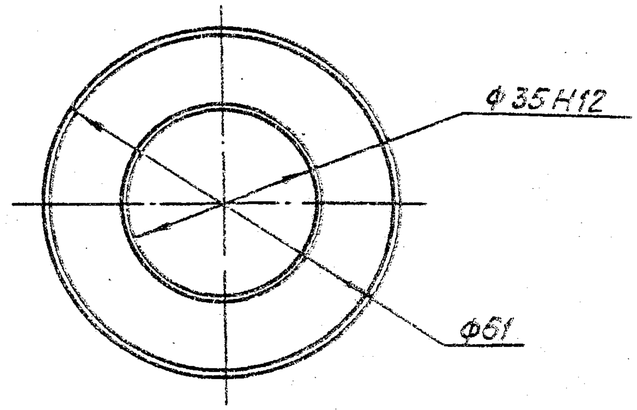

Изм.	Лист	№ докум.	Подп.	Дата	3.820.2-44 26.058.ПВ.092.011			
Разраб.		Сарнигаев			Шайба	Лит. А	Масса 0,052	Масштаб 1:1
Пров.		Исконберов				Лист	Листов 1	
Т. контр.		Горш						
Гл. инж. проекта		Нагаев						
Н. контр.		Мышкин			Ст3пс3 ГОСТ 380-71*			
Утв.		Филиченко						

Подп. и дата | Инв. № дубл. | Взам. инв. № | Подп. и дата | Инв. № подл.

Копировал: Пужко Формат А4

26.058.ПВ.092.013

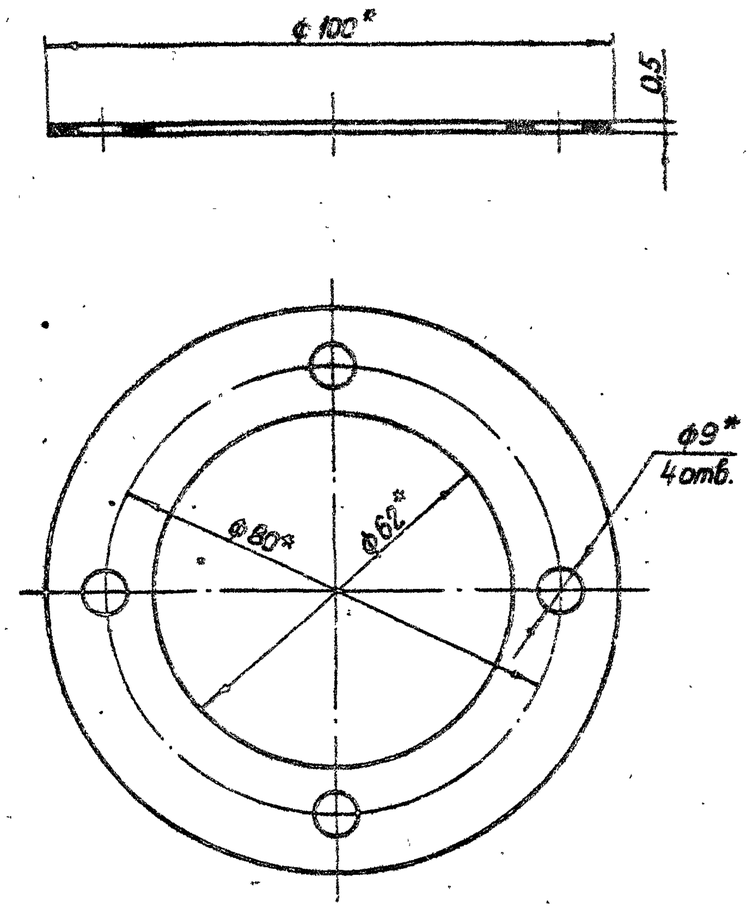

* Размеры обеспеч. инстр.

Серия 3.820.2-44 Выпуск 11

Изм.	Лист	№ докум.	Подп.	Дата	3.820.2-44 26.058.ПВ.092.013
Разраб.	Сарнугаев			4.01.83	Прокладка
Пров.	Искандеров			12.01.83	
Т.контр.	Грош			19.01.83	
Гл. инж. проекта	Нагаев			25.01.83	Картон прокладочный марки А ГОСТ 9347-74*
Н.контр.	Мышкин			25.01.83	
Утв.	Филоненко			26.01.83	

Лит.	Масса	Масштаб
А	0,002	1:1
Лист	Листов 1	

Копировал: Пужко Формат А4

Инв.№ подл. | Подп. и дата | Взам. инв.№ | Инв.№ дубл. | Подп. и дата

26.058.ПВ.092.014

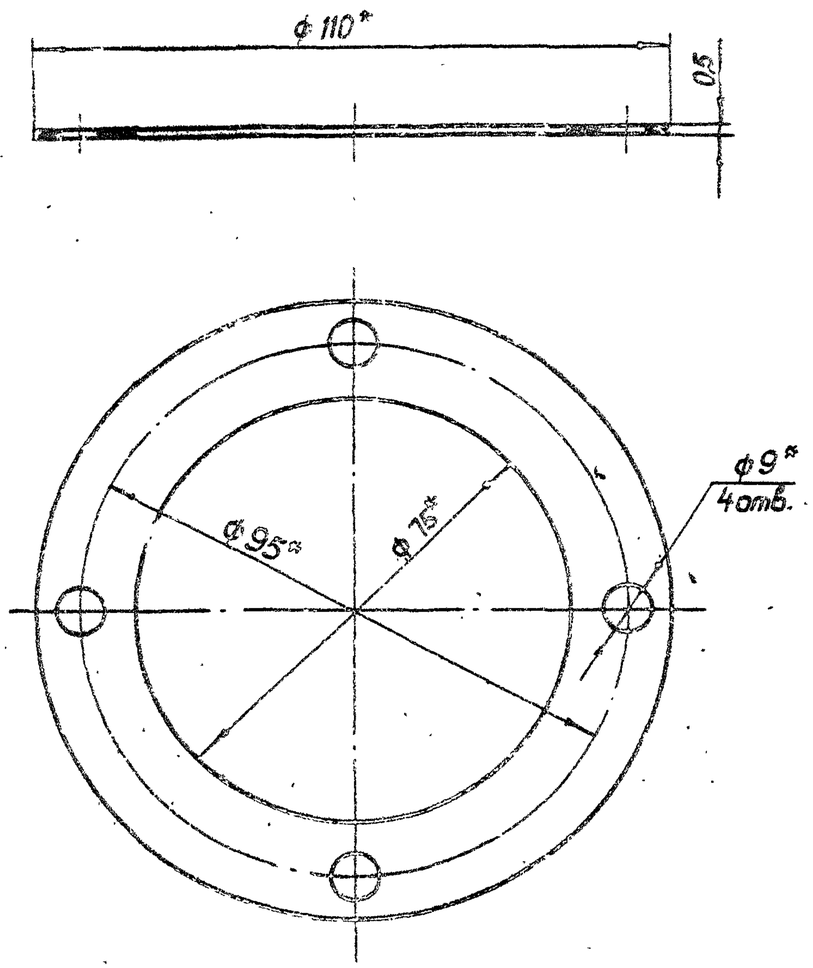

* Размеры обеспеч. инстр.

Изм.	Лист	№ докум.	Подп.	Дата	3.820.2-44 26.058.ПВ.092.014
Разраб.	Сарнугаев			4.01.83	Прокладка
Пров.	Искандеров			12.01.83	
Т.контр.	Грош			19.01.83	
Гл. инж. проекта	Нагаев			25.01.83	Картон прокладочный марки А ГОСТ 9347-74*
Н.контр.	Мышкин			25.01.83	
Утв.	Филоненко			26.01.83	

Лит.	Масса	Масштаб
А	0,002	1:1
Лист	Листов 1	

Копировал: Пужко Формат А4

Инв.№ подл. | Подп. и дата | Взам. инв.№ | Инв.№ дубл. | Подп. и дата

26.058.ПВ.092.015

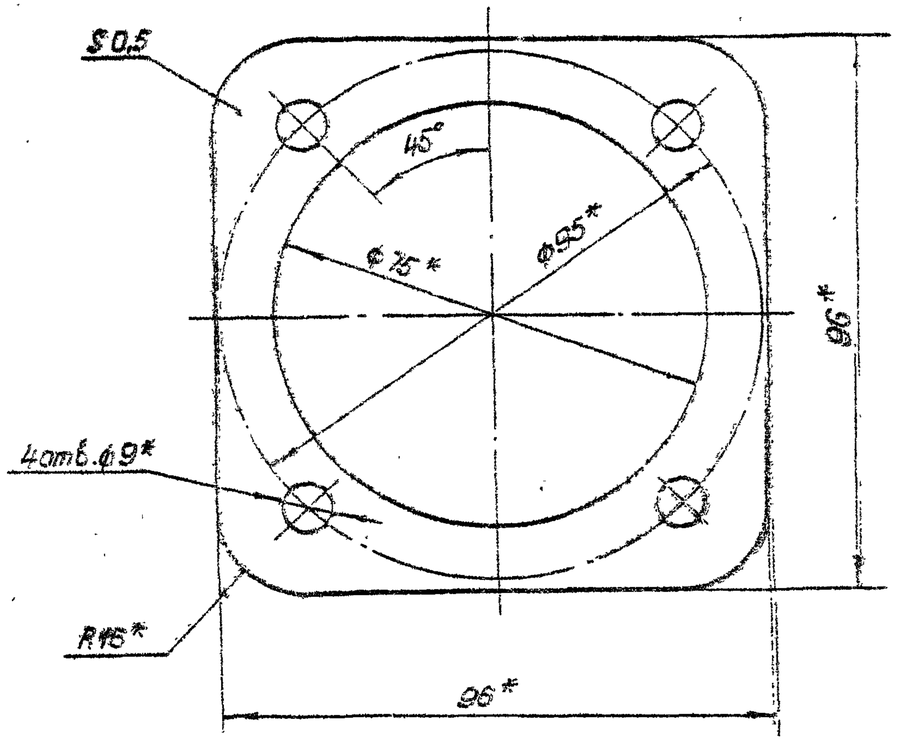

* Размеры обеспеч. инстр.

Изм.	Лист	№ докум.	Подп.	Дата	3.820-2-44 26.058.ПВ.092.015	
Разраб.	Сапчуев			4.01.86	Прокладка	Лит. А; Масса 0,003; Масштаб 1:1
Пров.	Искандеров			12.01.86		Лист; Листов 1
Т.контр.	Грош			19.01.86		
Гл.спец. проекта	Назаев			25.01.86	Картон прокладочный марки А ГОСТ 9347-74*	
Н.контр.	Мышкин			28.01.86		
Утв.	Филоненко			29.01.86		

Копировал: Лужко Формат А4

Инв.№ подл. | Подп. и дата | Инв.№ дубл. | Взам. инв.№

26.058.ПВ.092.016

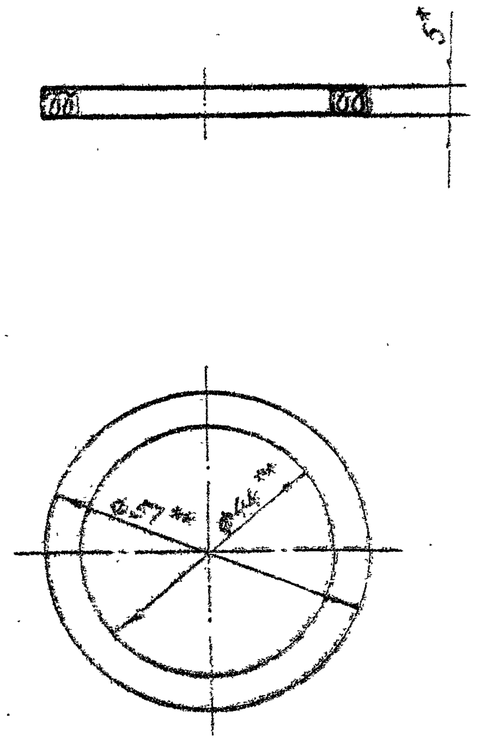

1.* Размер для справок

2** Размеры обеспеч. инстр

Изм.	Лист	№ докум.	Подп.	Дата	3.820-2-44 26.058.ПВ.092.016	
Разраб.	Сапчуев			4.01.86	Кольцо	Лит. А; Масса 0,02; Масштаб 1:1
Пров.	Искандеров			12.01.86		Лист; Листов 1
Т.контр.	Грош			19.01.86		
Гл.спец. проекта	Назаев			25.01.86	Болт ПС6 ГОСТ 6508-71*	
Н.контр.	Мышкин			28.01.86		
Утв.	Филоненко			29.01.86		

Копировал: Лужко Формат А4

Серия 3.820.2-44 Выпуск 11

Серия 3.820.2-44 Выпуск 11

26.058.ПВ.092.018

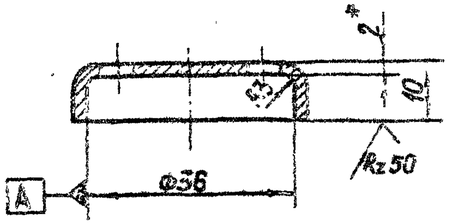

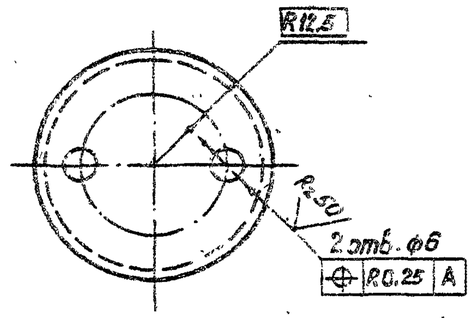

* Размер для справок

Изм.	Лист	№ докум.	Подп.	Дата	3.820.2-44 26.058.ПВ.092.018		
Разраб.		Сарнугаев			Крышка отдушины	Лит. А	Масса 0,03	Масштаб 1:1
Пров.		Искандаров				Лист	Листов 1
Т. контр.		Грош					
Гл. инж. проекта		Назаев			Б-ПН-40-2 ГОСТ 19903-74*		
Н. контр.		Мышкин			Лист 4-IV-К8ст3 пс6 ГОСТ 16523-70*		
Утв.		Филоненко					

Копировал: Пужко Формат А4

Подп. и дата | Инв. № дубл. | Взам. инв. № | Подп. и дата | Инв. № подл.

26.058.ПВ.092.017

Rz 25 (V)

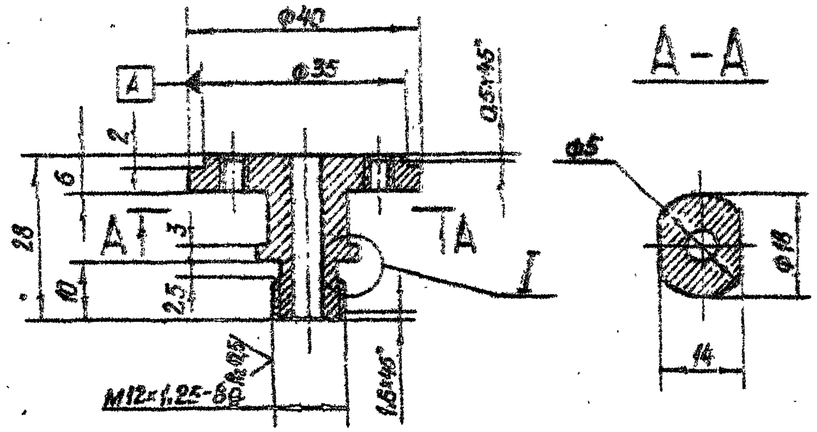

A-A

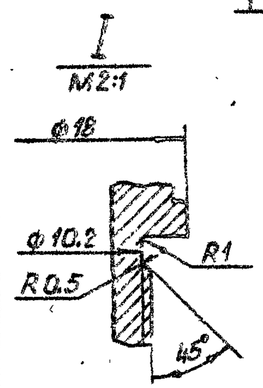

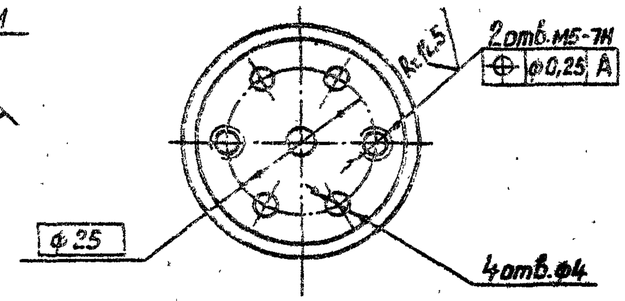

Изм.	Лист	№ докум.	Подп.	Дата	3.820.2-44 26.058.ПВ.092.017		
Разраб.		Сарнугаев			Корпус отдушины	Лит. А	Масса 0,08	Масштаб 1:1
Пров.		Искандаров				Лист	Листов 1
Т. контр.		Грош					
Гл. инж. проекта		Назаев			Ст.3 ст.3 ГОСТ 380-71*		
Н. контр.		Мышкин					
Утв.		Филоненко					

Копировал: Пужко Формат А4

Подп. и дата | Инв. № дубл. | Взам. инв. № | Подп. и дата | Инв. № подл.

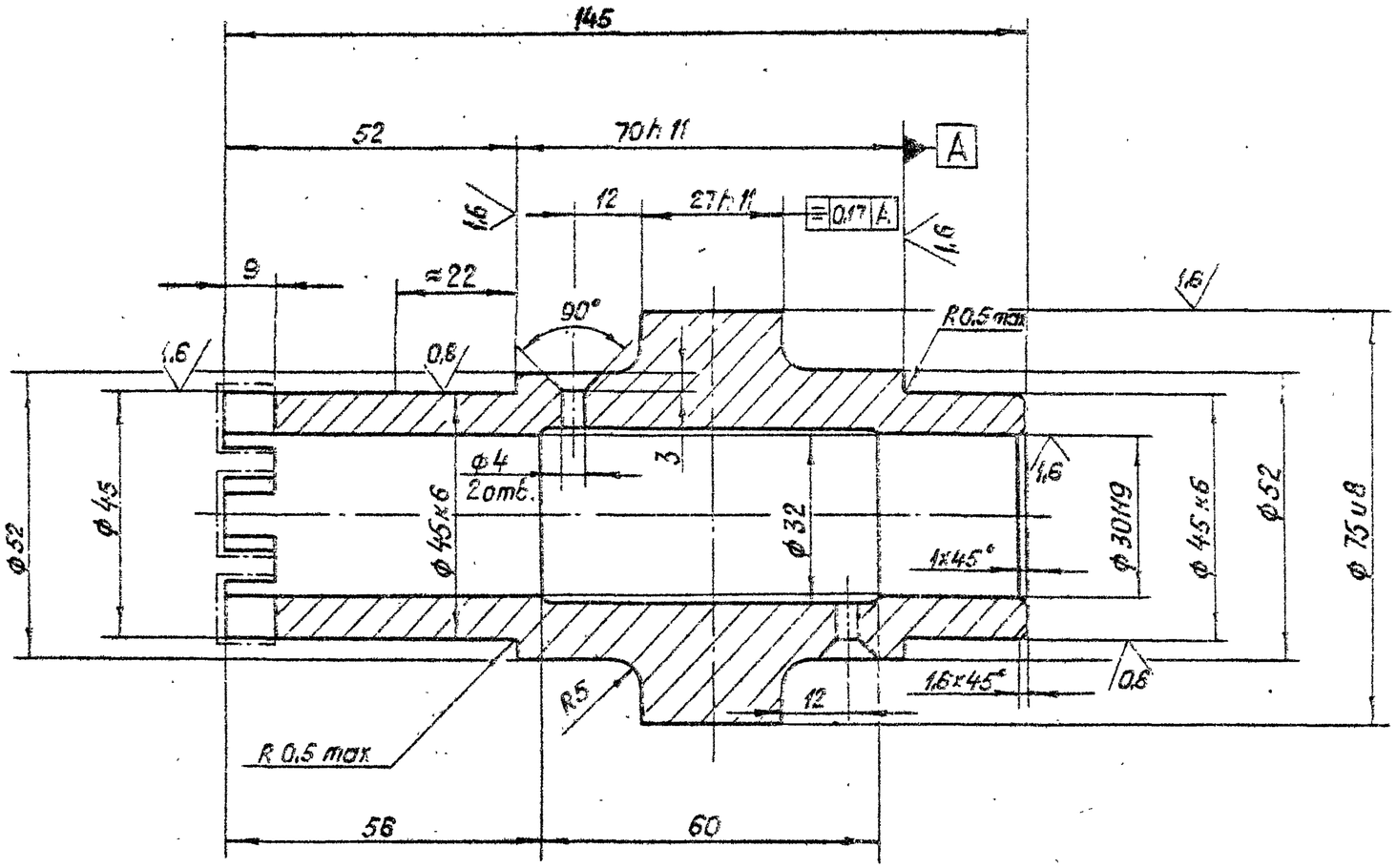

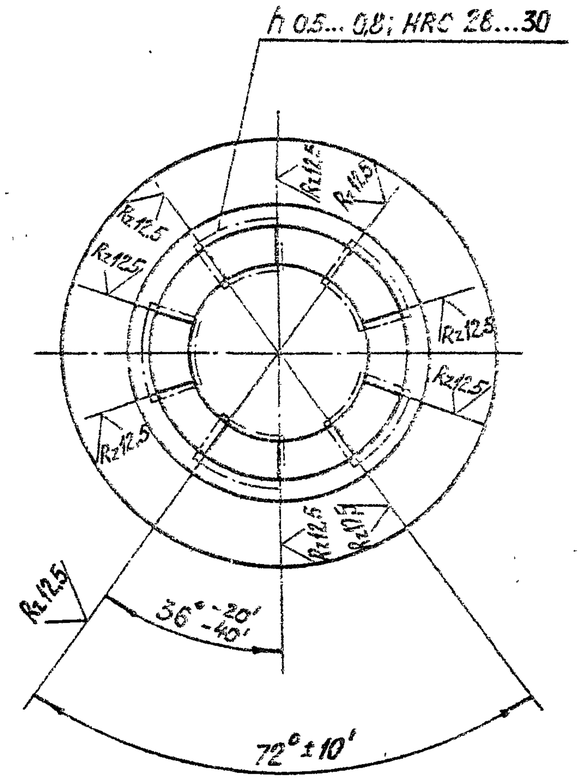

					3.820.2-44 26.058.ПВ.092.101			
Изм.	Лист	№ докум.	Подп.	Дата	Ступица	Лит	Масса	Масштаб
Разраб.		Сорнчаев		4.01.93		А	1,6	1:1
Пров.		Цекондеров		15.01.93		Лист	Листов 1	
Т.контр.		Грош		19.01.93				
Гл. инж. проекта		Новаев		20.01.93				
Н.контр.		Мышкин		28.01.93	Ст5сп3 ГОСТ 380-71*			
Утв.		Филоненко		26.01.93				

Копировал: Пужко

Формат А5

Серия 3.820.2-44 Выпуск 11

Инв. № подл. | Подп. и дата | Взам. инв. № | Инв. № дубл. | Подп. и дата

26.058.ПВ.094.001

Rz 25 (∨)

А – А

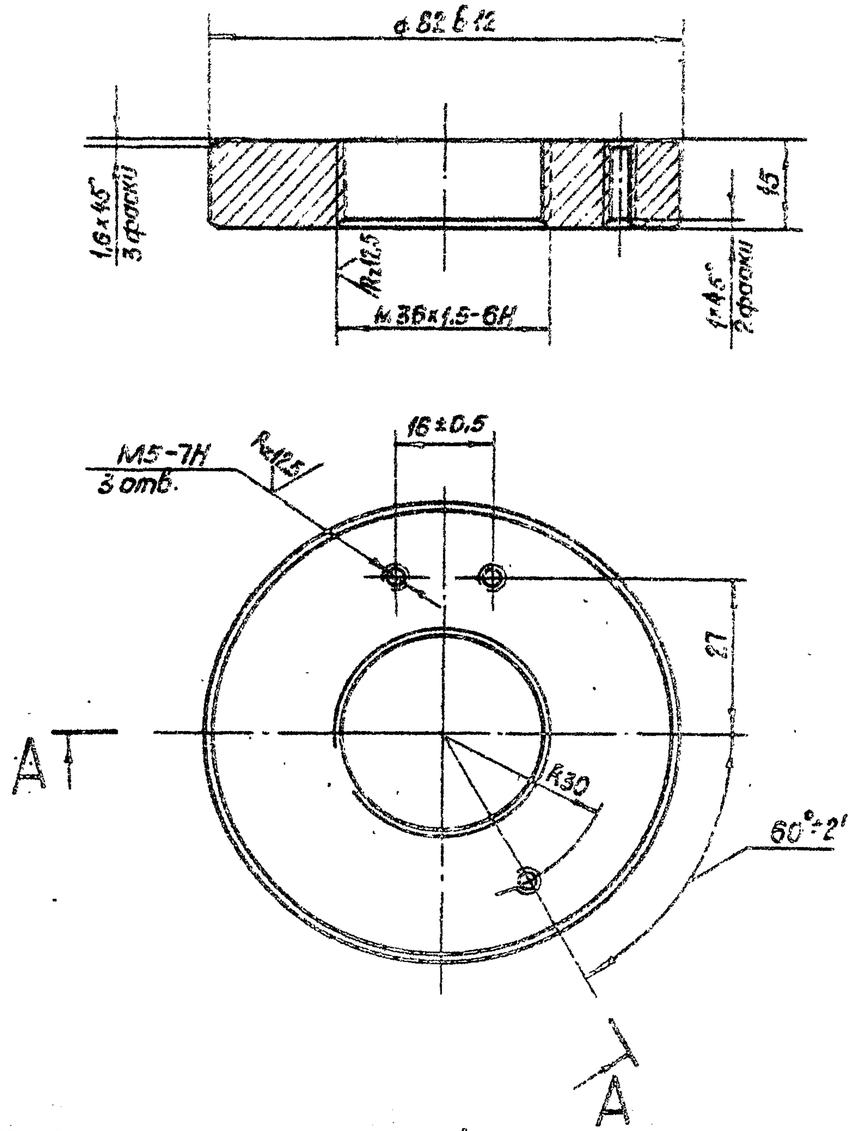

					3.820.2-44 26.058.ПВ.094.001			
Изм.	Лист	№ докум.	Подп.	Дата	Диафрагма	Лит.	Масса	Масштаб
Разраб.		Сарнчедев		4.01.83		А	0,45	1:1
Пров.		Искандеров		12.01.83		Лист	Листов 1	
Т.контр.		Грош		19.01.83				
Гл. инж. проекта		Нагаев		25.01.83				
Н. контр.		Мышкин		21.01.83	Сталь 35 ГОСТ 1050-74**			
Утв.		Филоненко		26.01.83				

Копировал: Пужко Формат А4

Альбом II

Серия 3.820.2-44

Инв. № подл. | Подп. и дата | Взам. инв. № | Инв. № дубл. | Подп. и дата

26.058.ПВ.094.002

Rz 25 (∨)

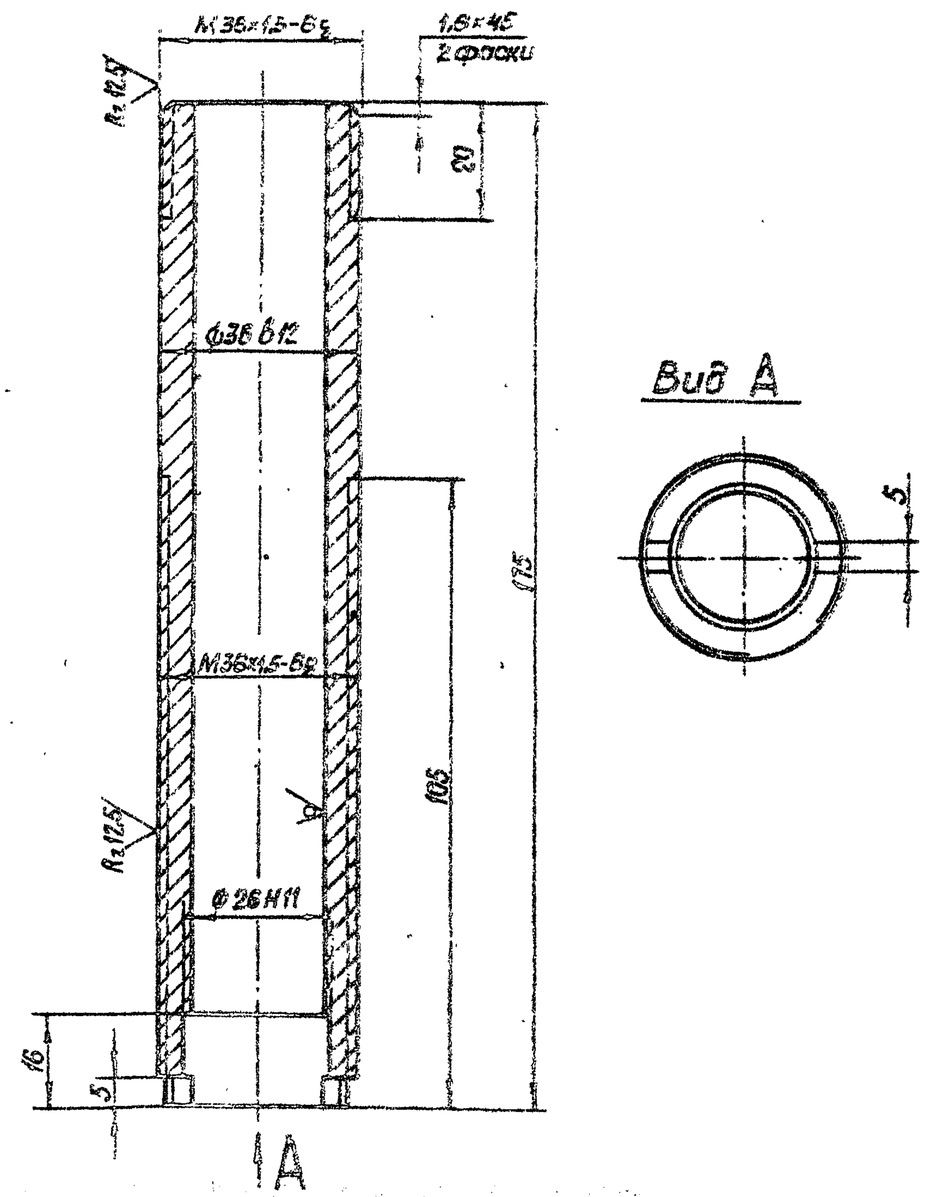

					3.820.2-44 26.058.ПВ.094.002			
Изм.	Лист	№ докум.	Подп.	Дата	Трубка	Лит.	Масса	Масштаб
Разраб.		Сарнчедев		4.01.83		А	0,7	1:1
Пров.		Искандеров		12.01.83		Лист	Листов 1	
Т.контр.		Грош		19.01.83				
Гл. инж. проекта		Нагаев		25.01.83	Трубка 58×7 ГОСТ 9732-78 / А45 ГОСТ 8731-74*			
Н. контр.		Мышкин		21.01.83				
Утв.		Филоненко		26.01.83				

Копировал: Пужко Формат А4

Инв. № подл. | Подп. и дата | Взам. инв. № | Инв. № дубл. | Подп. и дата

Серия 3.820.2-44 Выпуск 11

26.058.ПВ.094.003

Rz 25 (∨)

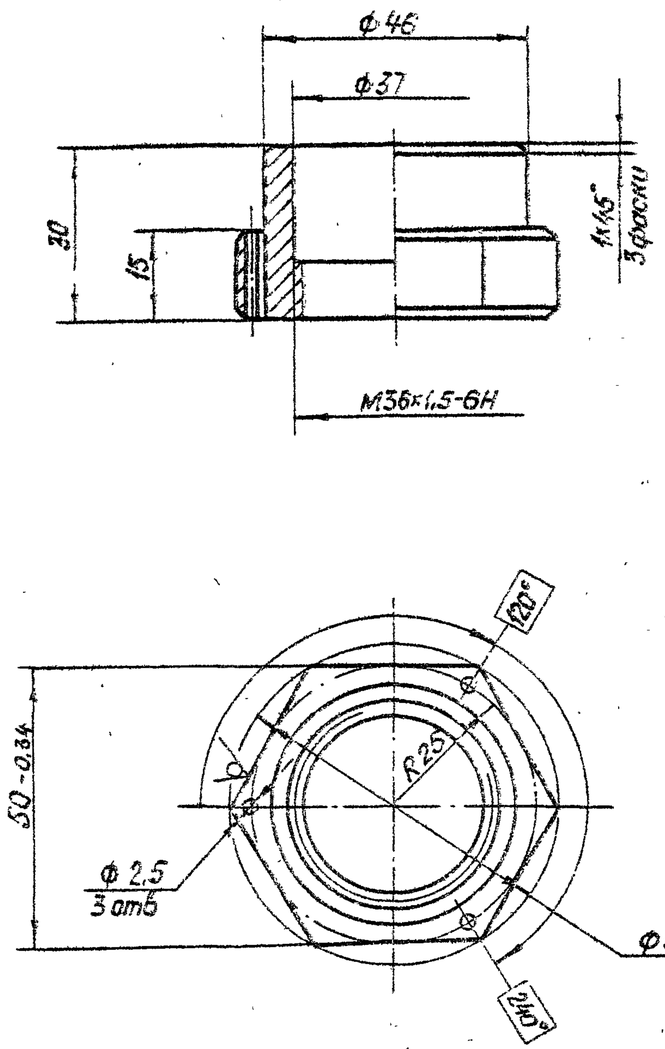

					3.820.2-44 26.058.ПВ.094.003		
Изм.	Лист	№ докум.	Подп.	Дата	Гайка специальная	Лит.	Масса	Масштаб
Разраб.		Сарнугаев		4.01.83		А	0.14	1:1
Пров.		Искандеров		12.01.83		Лист	Листов 1
Т.контр.		Грош		19.01.83			
Гл. инж. проекта		Нагаев		25.01.83			
Н.контр.		Мышкин		28.01.83	Сталь 35 ГОСТ 1050-74**		
Утв.		Филоненко		28.01.83			

Копировал: Пужко Формат А4

Инв.№ подл. | Подп. и дата | Взам. инв.№ | Инв.№ дубл. | Подп. и дата

26.058.ПВ.094.004

Rz 25 (∨)

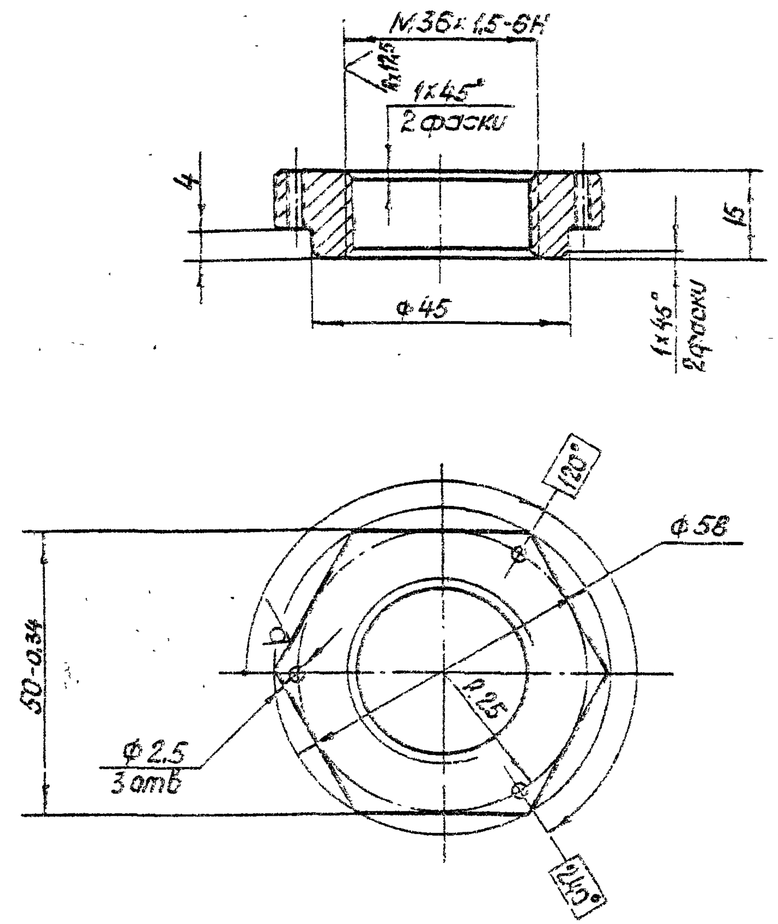

					3.820.2-44 26.058.ПВ.094.004		
Изм.	Лист	№ докум.	Подп.	Дата	Гайка специальная	Лит.	Масса	Масштаб
Разраб.		Сарнугаев		4.01.83		А	0.08	1:1
Пров.		Искандеров		12.01.83		Лист	Листов 1
Т.контр.		Грош		19.01.83			
Гл. инж. проекта		Нагаев		25.01.83			
Н.контр.		Мышкин		28.01.83	Сталь 35 ГОСТ 1050-74**		
Утв.		Филоненко		28.01.83			

Копировал: Пужко Формат А4

Инв.№ подл. | Подп. и дата | Взам. инв.№ | Инв.№ дубл. | Подп. и дата

Серия 3.820.2-44 Выпуск 11

26.058.ПВ.094.005

Rz 25 (√)

А – А

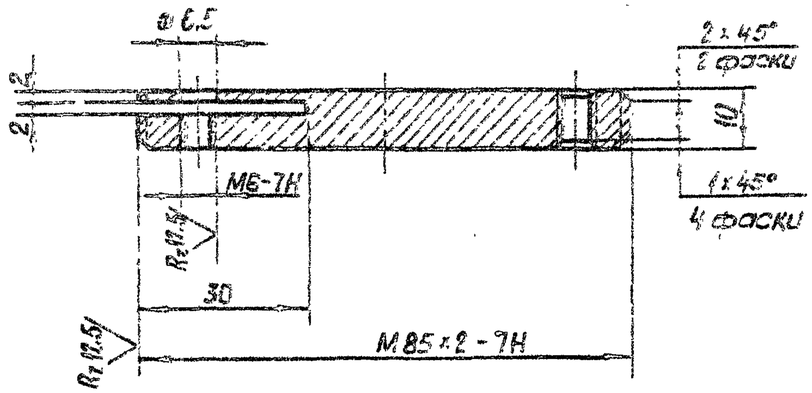

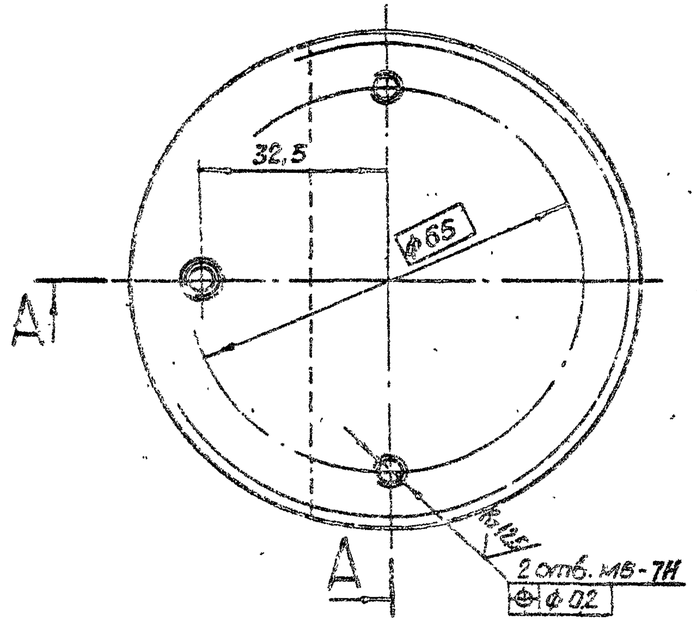

Изм.	Лист	№ докум.	Подп.	Дата	3.820.2-44 26.058.ПВ.094.005		
Разраб.		Сарнчеев			Диск регулировочный	Лит. А	Масса 0,41 / Масштаб 1:1
Пров.		Искандеров				Лист	Листов 1
Т.контр.		Грош					
Гл. инж. проекта		Новаев					
Н.контр.		Мышкин			Сталь 35 ГОСТ 1050-74*		
Утв.		Филоненко					

Копировал: Пужко Формат А4

Взам. инв. № | Инв. № дубл. | Подп. и дата

25.058.ПВ.094.006

Rz 25 (√)

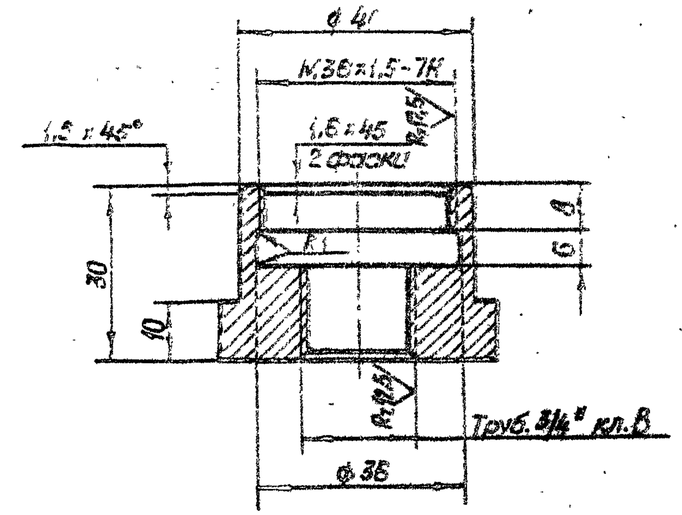

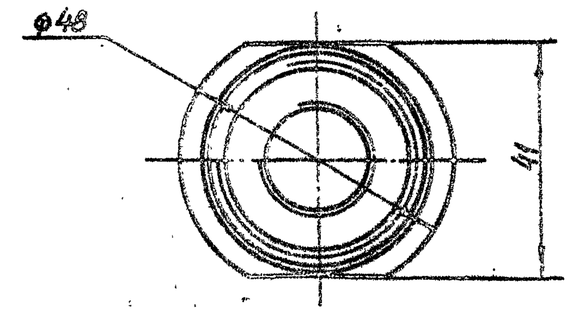

Изм.	Лист	№ докум.	Подп.	Дата	3.820.2-44 26.058.ПВ.094.006		
Разраб.		Сарнчеев			Гайка	Лит. А	Масса 0,18 / Масштаб 1:1
Пров.		Искандеров				Лист	Листов 1
Т.контр.		Грош					
Гл. инж. проекта		Новаев					
Н.контр.		Мышкин			Сталь 35 ГОСТ 1050-74**		
Утв.		Филоненко					

Копировал: Пужко Формат А4

26.058.ПВ.094.007

Rz 25 (V)

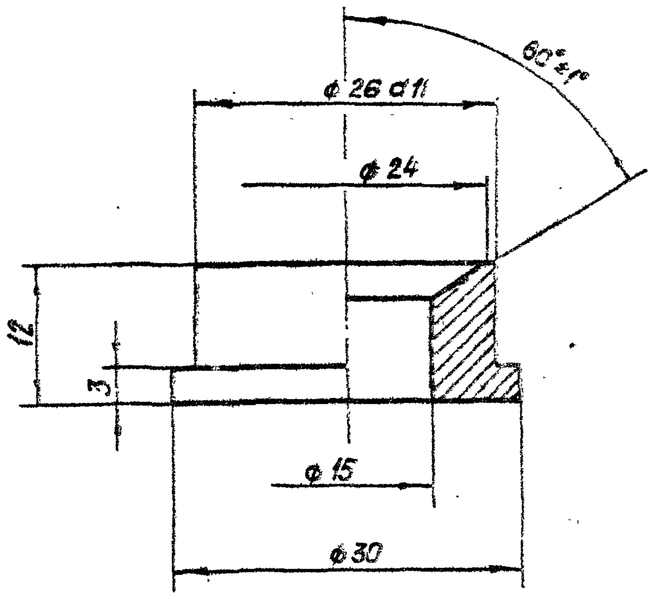

Серия 3.820.2-44 Выпуск 11

Изм.	Лист	№ докум.	Подп.	Дата
Разраб.		Сарнучаев		4.04.88
Пров.		Искандеров		12.04.88
Т. контр.		Грош		19.04.88
Гл. инж. проекта		Нагаев		25.04.88
Н. контр.		Мышкин		25.04.88
Утв.		Филоненко		26.04.88

3.820.2-44 26.058.ПВ.094.007

Втулка

Лит.	Масса	Масштаб
А	0.035	2:1

Лист | Листов 1

Ст.3 сп.3. ГОСТ 380-71*

Копировал: Пужко Формат А4

Подп. и дата | Инв. № дубл. | Взам. инв. № | Подп. и дата | Инв. № подл.

26.058.ПВ.094.008

Rz 25 (V)

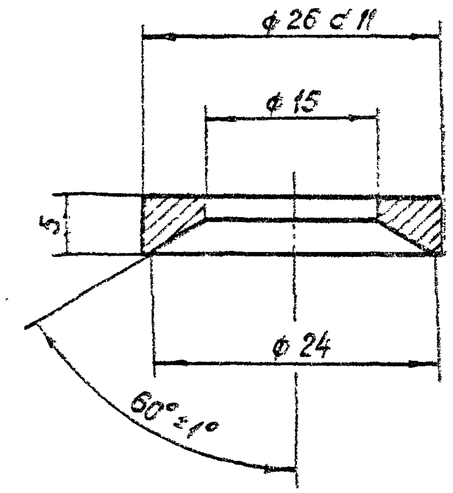

Изм.	Лист	№ докум.	Подп.	Дата
Разраб.		Сарнучаев		4.04.88
Пров.		Искандеров		12.04.88
Т. контр.		Грош		19.04.88
Гл. инж. проекта		Нагаев		25.04.88
Н. контр.		Мышкин		25.04.88
Утв.		Филоненко		26.04.88

3.820.2-44 26.058.ПВ.094.008

Втулка

Лит.	Масса	Масштаб
А	0.01	2:1

Лист | Листов 1

Ст.3 пс.5 ГОСТ 380-71*

Копировал: Пужко Формат А4

Подп. и дата | Инв. № дубл. | Взам. инв. № | Подп. и дата | Инв. № подл.

Серия 3.820.2-44 Выпуск 11

26.058.ПВ.094.009

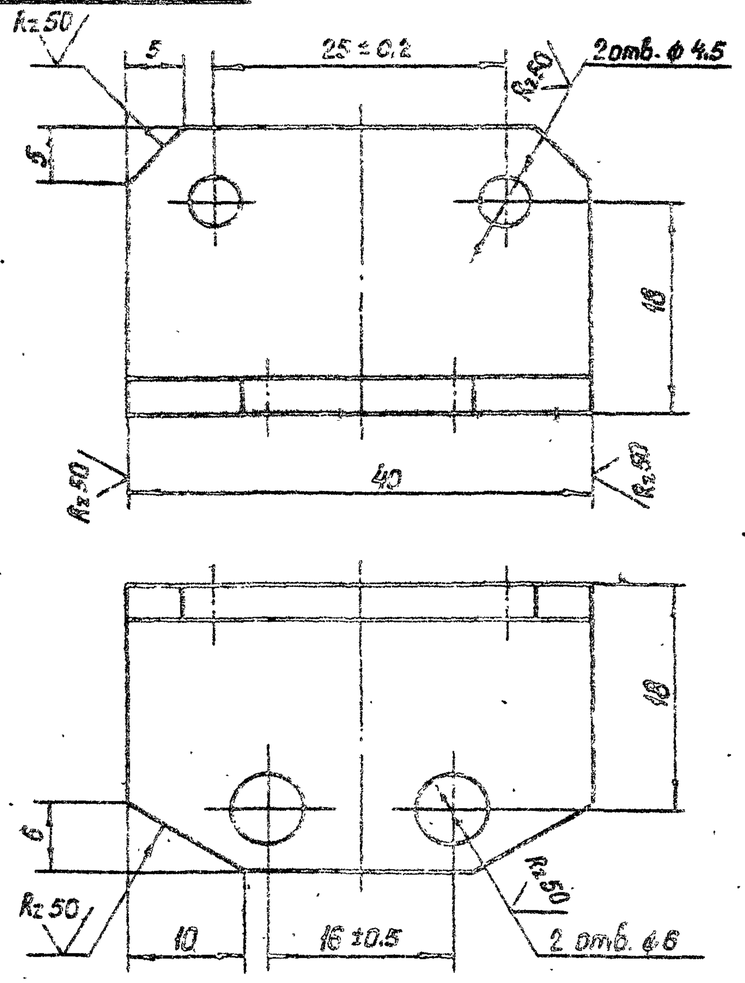

					3.820.2-44 26.058.ПВ.094.009			
Изм.	Лист	№ докум.	Подп.	Дата	Уголок	Лит.	Масса	Масштаб
Разраб.		Сорокуев		4.04.83		А	0.036	2:1
Пров.		Искандеров		4.04.83		Лист	Листов 1	
Т. контр.		Грош		15.04.83				
Гл. инж. проекта		Назаев		25.04.83	Уголок Б 25×25×3 ГОСТ 8509-72* / В ст3пс5-I ГОСТ 535-79			
Н. контр.		Мышкин		25.04.83				
Утв.		Филоненко		25.04.83				

Копировал: Пужко Формат А4

Инв. № подл. | Подп. и дата | Взам. инв. № | Инв. № дубл. | Подп. и дата

26.058.ПВ.094.010

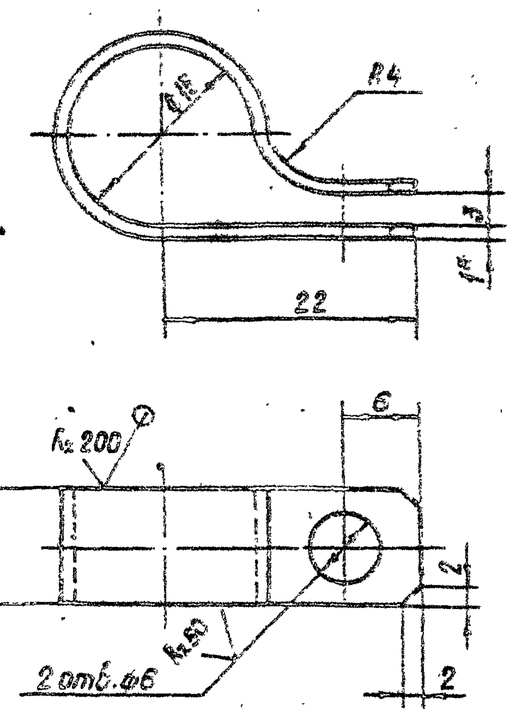

* Размер для справок

					3.820.2-44 26.058.ПВ.094.010			
Изм.	Лист	№ докум.	Подп.	Дата	Хомут	Лит.	Масса	Масштаб
Разраб.		Сорокуев		4.04.83		А	0.005	2:1
Пров.		Искандеров		4.04.83		Лист	Листов 1	
Т. контр.		Грош		15.04.83				
Гл. инж. проекта		Назаев		25.04.83	Хомут 5-ПН-НО-1 ГОСТ 18903-74* / 4-IV-НВ Ст3пс5 ГОСТ 16523-70*			
Н. контр.		Мышкин		25.04.83				
Утв.		Филоненко		25.04.83				

Копировал: Пужко Формат А4

26.058.ПВ.094.011

Rz50 (√)

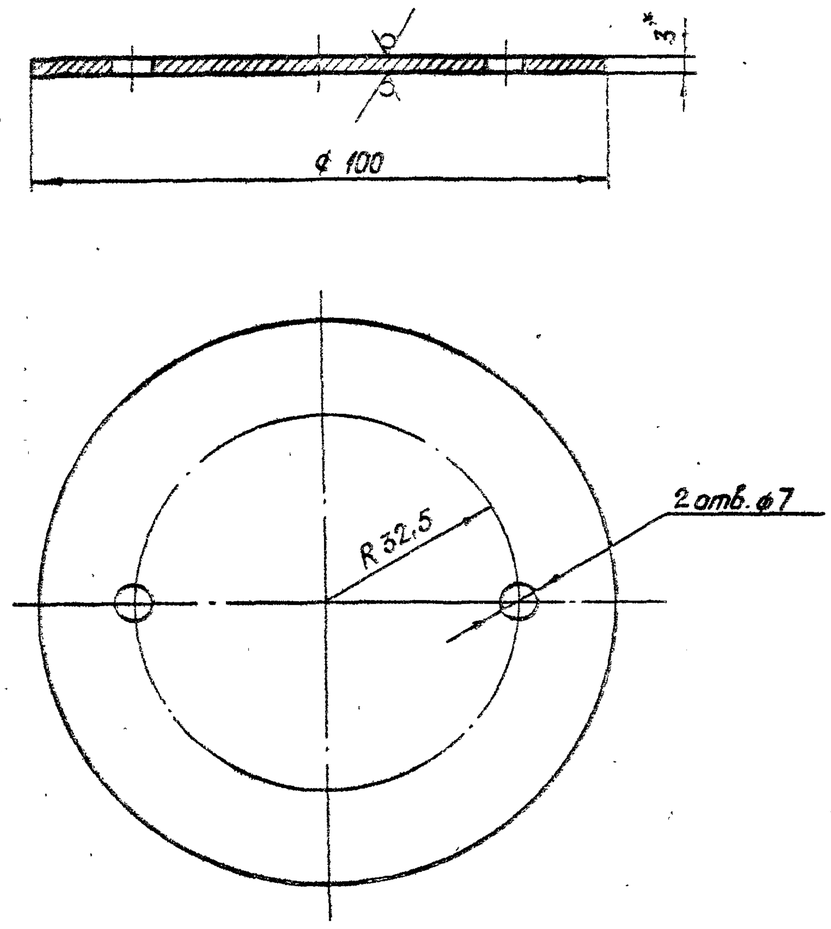

* Размер для справок

					3.820.2-44 26.058.ПВ.094.011			
Изм.	Лист	№ докум.	Подп.	Дата	Крышка	Лит.	Масса	Масштаб
Разраб.		Сорнчеев		4.01.87		А	0.18	1:1
Пров.		Шоканберов		12.01.87		Лист	Листов 1	
Т.контр.		Грош		19.01.87				
Гл. инж. проекта		Насаев		25.01.87	Лист Б-ПН-НО-5 ГОСТ 19903-74* / 4-IV-Н8 Ст.3пс5 ГОСТ 16523-70*			
Н. контр.		Мышкин		28.01.87				
Утв.		Филоненко		28.01.87				

Копировал: Пужко Формат А4

Подп. и дата | Инв. № дубл. | Взам. инв. № | Подп. и дата | Инв. № подл.

Серия 3.820.2-44 Выпуск 11

26.058.ПВ.094.012

Rz50 (√)

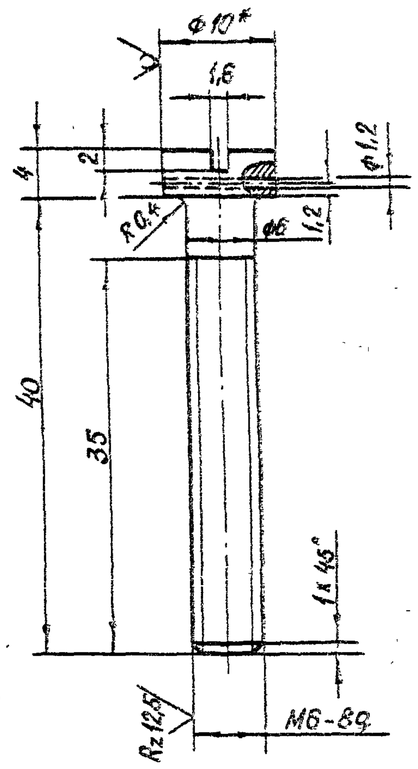

* Размер для справок

					3.820.2-44 26.058.ПВ.094.012			
Изм.	Лист	№ докум.	Подп.	Дата	Винт	Лит.	Масса	Масштаб
Разраб.		Сорнчеев		4.01.87		А	0.012	2:1
Пров.		Шоканберов		12.01.87		Лист	Листов 1	
Т.контр.		Грош		19.01.87				
Гл. инж. проекта		Насаев		25.01.87	Круг 10-В-ГОСТ 2590-71* / Ст.3пс5-1-II ГОСТ 535-79			
Н. контр.		Мышкин		28.01.87				
Утв.		Филоненко		28.01.87				

Копировал: Пужко Формат А4

Подп. и дата | Инв. № дубл. | Взам. инв. № | Подп. и дата | Инв. № подл.

26.058.ПВ.095.001

Rz 25 (√)

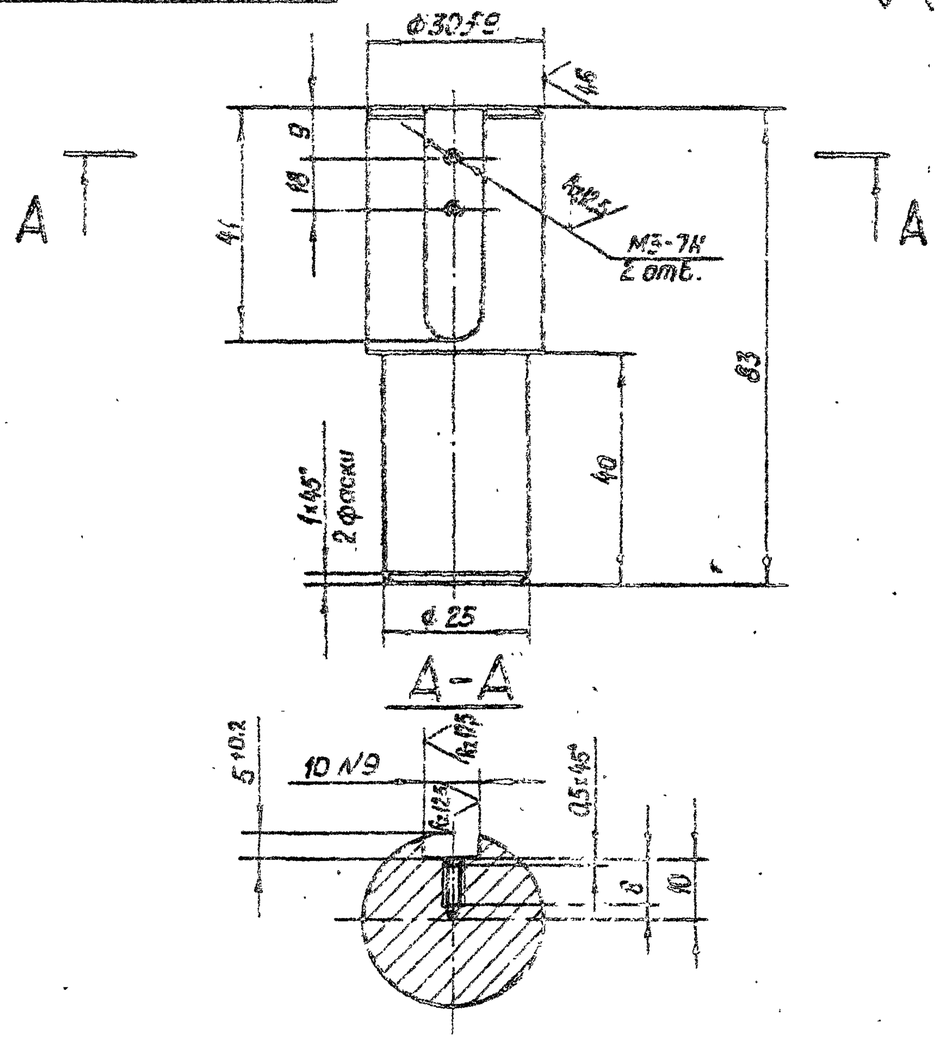

1. Смещение и перекос шпоночного паза относительно оси вала не более допуска на ширину шпоночного паза.
2. Остальные технические требования по общим ТУ на изготовление подъемника

Изм.	Лист	№ докум.	Подп.	Дата	3.820.2-44 26.058.ПВ.095.001			
Разраб.		Сарнигаев		4.01.88	Хвостовик	Лит.	Масса	Масштаб
Пров.		Искандеров		12.01.88		А	0,34	1:1
Т.контр.		Грош		19.01.88		Лист	Листов 1	
Гл. инж. проекта		Новаев		25.01.88				
Н. контр.		Мышкин		25.01.88	Круг 34-В ГОСТ 2590-71* / В Ст3пс5-1-II ГОСТ 535-79			
Утв.		Филоненко		26.01.88				

Копировал: Пужко Формат А4

Серия 3.820.2-44 Выпуск 11

Инв.№ подл. | Подп. и дата | Взам. инв.№ | Инв.№ дубл. | Подп. и дата

26.058.ПВ.095.002

Rz 100 (√)

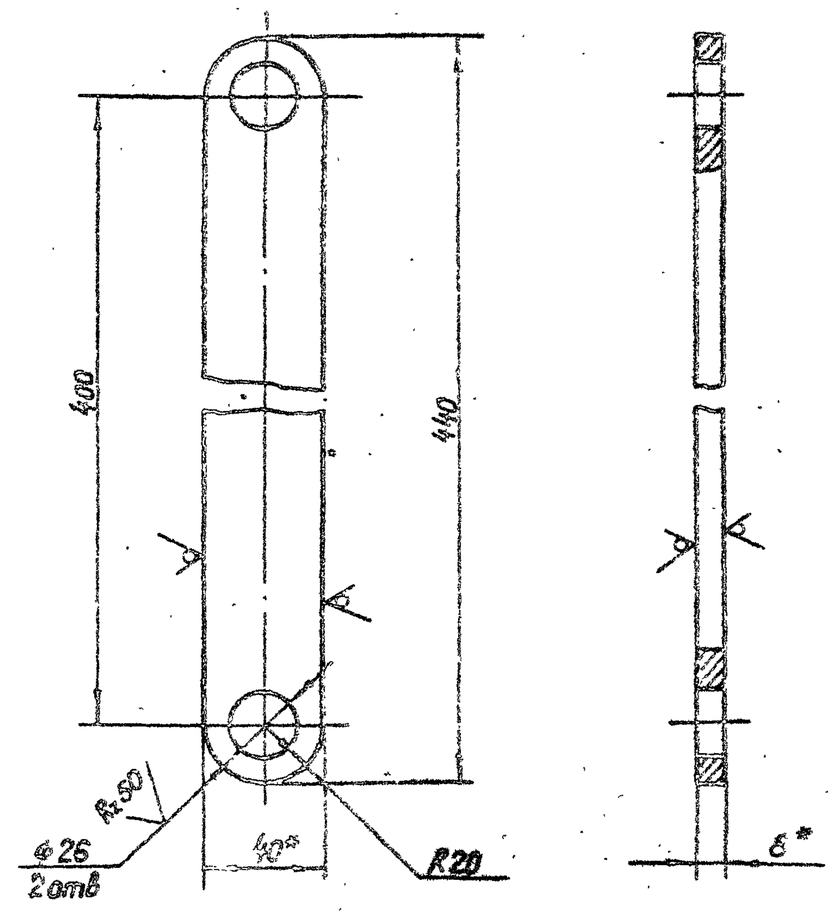

* Размер для справок

Изм.	Лист	№ докум.	Подп.	Дата	3.820.2-44 26.058.ПВ.095.002			
Разраб.		Сарнигаев		4.01.88	Полоса	Лит.	Масса	Масштаб
Пров.		Искандеров		12.01.88		А	1,0	1:2
Т.контр.		Грош		19.01.88		Лист	Листов 1	
Гл. инж. проекта		Новаев		25.01.88				
Н. контр.		Мышкин		25.01.88	Полоса Б-8×40 ГОСТ 103-76 / В Ст3пс5-1 ГОСТ 535-79			
Утв.		Филоненко		26.01.88				

Копировал: Пужко Формат А4

Инв.№ подл. | Подп. и дата | Взам. инв.№ | Инв.№ дубл. | Подп. и дата

26.058.ПВ.095.005

Rz 25 (√)

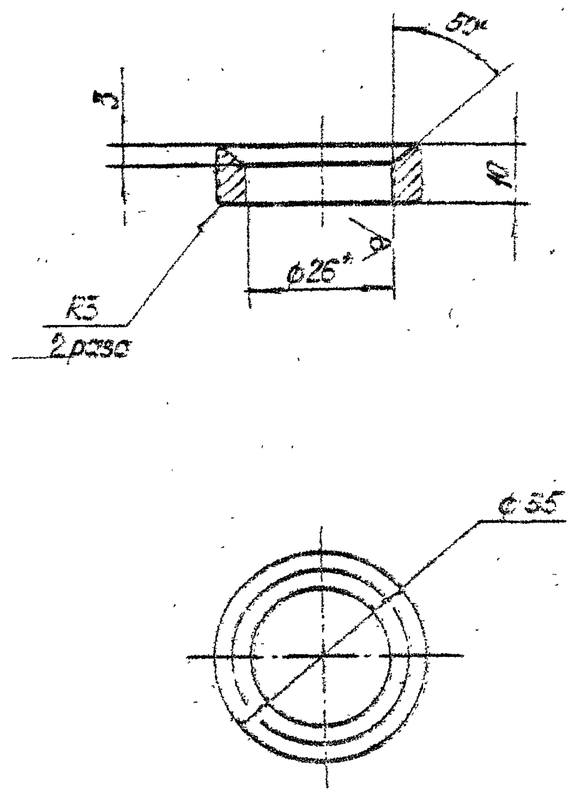

* Размер для справок

Изм.	Лист	№ докум.	Подп.	Дата	3.820.2-44 26.058.ПВ.095.005	
Разраб.		Сарнугаев		4.04.88	Кольцо	Лит. А / Масса 0,05 / Масштаб 1:1
Пров.		Цекаверов		12.04.88		Лист / Листов 1
Т.контр.		Грош		15.04.88		
Гл. инж. проекта		Новоев		12.04.88	Труба 38×6 ГОСТ 8734-75* / Е20 ГОСТ 8733-74*	
Н.контр.		Мышкин		15.04.88		
Утв.		Филоненко		26.04.88		

Копировал: Пужко — Формат А4

Серия 3.820.2 Выпуск 11

Подп. и дата | Инв. № дубл. | Взам. инв. № | Подп. и дата | Инв. № подл.

26.058.ПВ.095.006

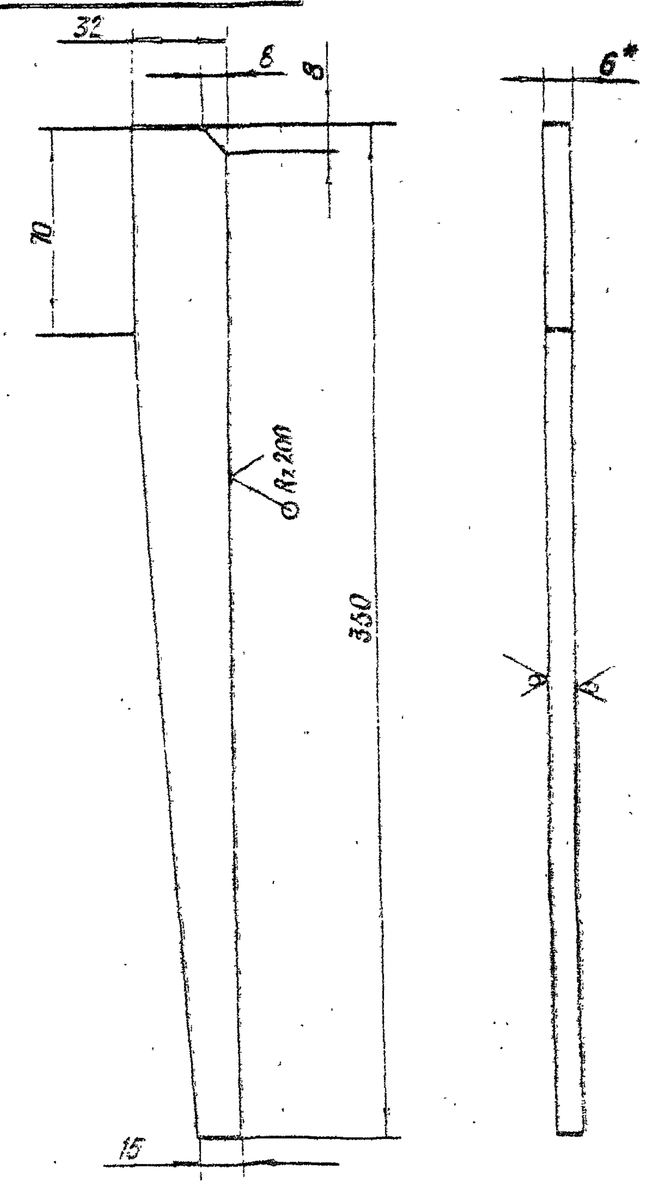

* Размер для справок.

Изм.	Лист	№ докум.	Подп.	Дата	3.820.2-44 26.058.ПВ.095.006	
Разраб.		Сарнугаев		4.04.88	Косынка	Лит. А / Масса 0,56 / Масштаб 1:2
Пров.		Цекаверов		12.04.88		Лист / Листов 1
Т.контр.		Грош		15.04.88		
Гл. инж. проекта		Новоев		26.04.88	Лист 6-ПН-НО-6 ГОСТ 19903-74* / Вст 3пс5 ГОСТ 14637-78	
Н.контр.		Мышкин		26.04.88		
Утв.		Филоненко		26.04.88		

Копировал: Пужко — Формат А4

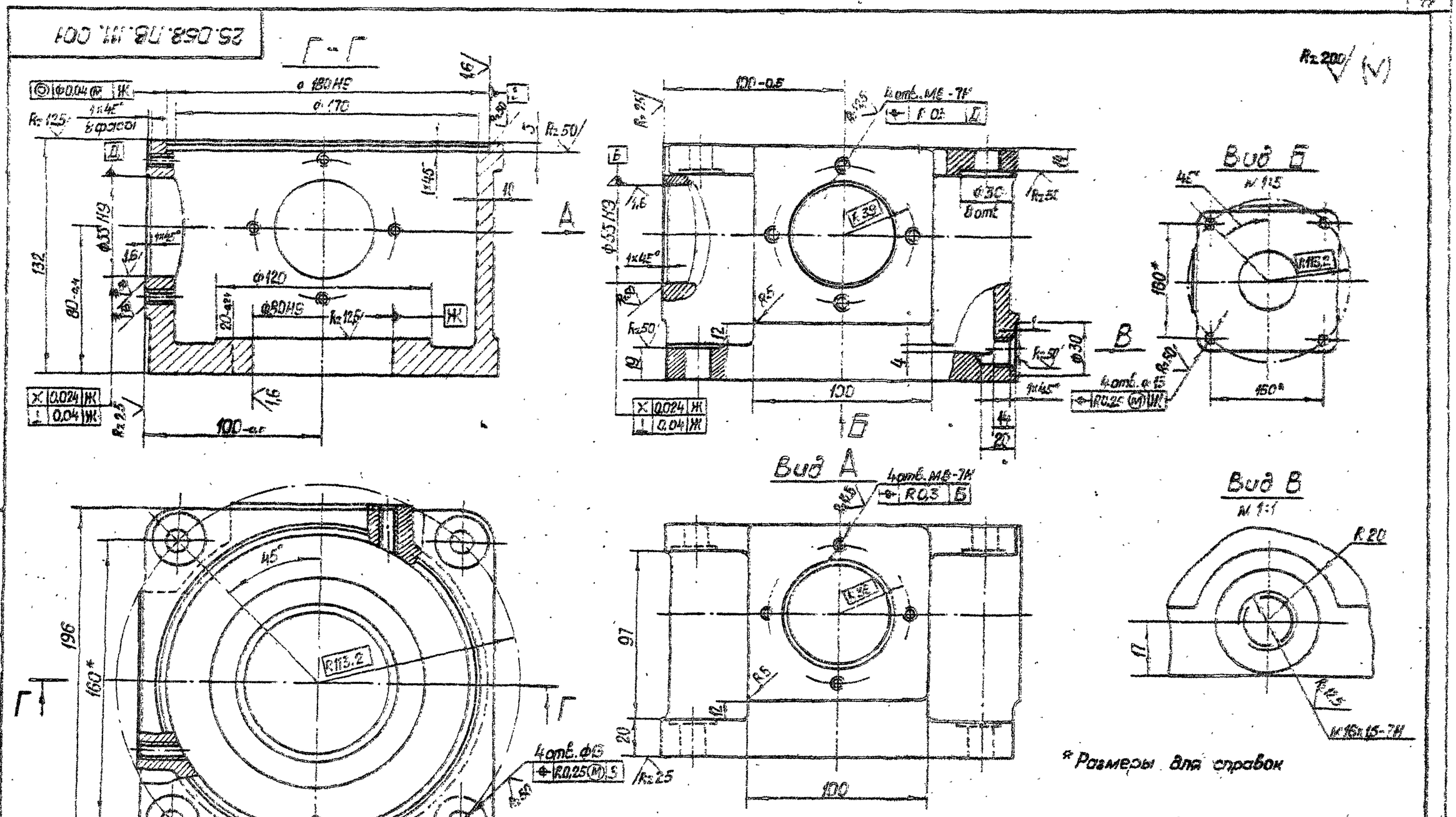

				3.820.2-44	25.058.ПВ.III.001		
Изм.	Лист	№ докум.	Подп.	Дата			
Разраб.		Сергуняев			Корпус	Лит.	Масса	Масштаб
Пров.		Александров				А	10,2	1:2
Т.контр.		Грош				Лист	Листов 1
Гл. инж. проекта		Новаев					
Н.контр.		Мышкин			Отливка СЧ 20 ГОСТ 1412-79*		
Утв.		Филоненко					

Серия 3.820.2-44 Выпуск 11

Инв. № подл. | Подп. и дата | Взам. инв. № | Инв. № дубл. | Подп. и дата

Копировал: Пуско

Формат А3

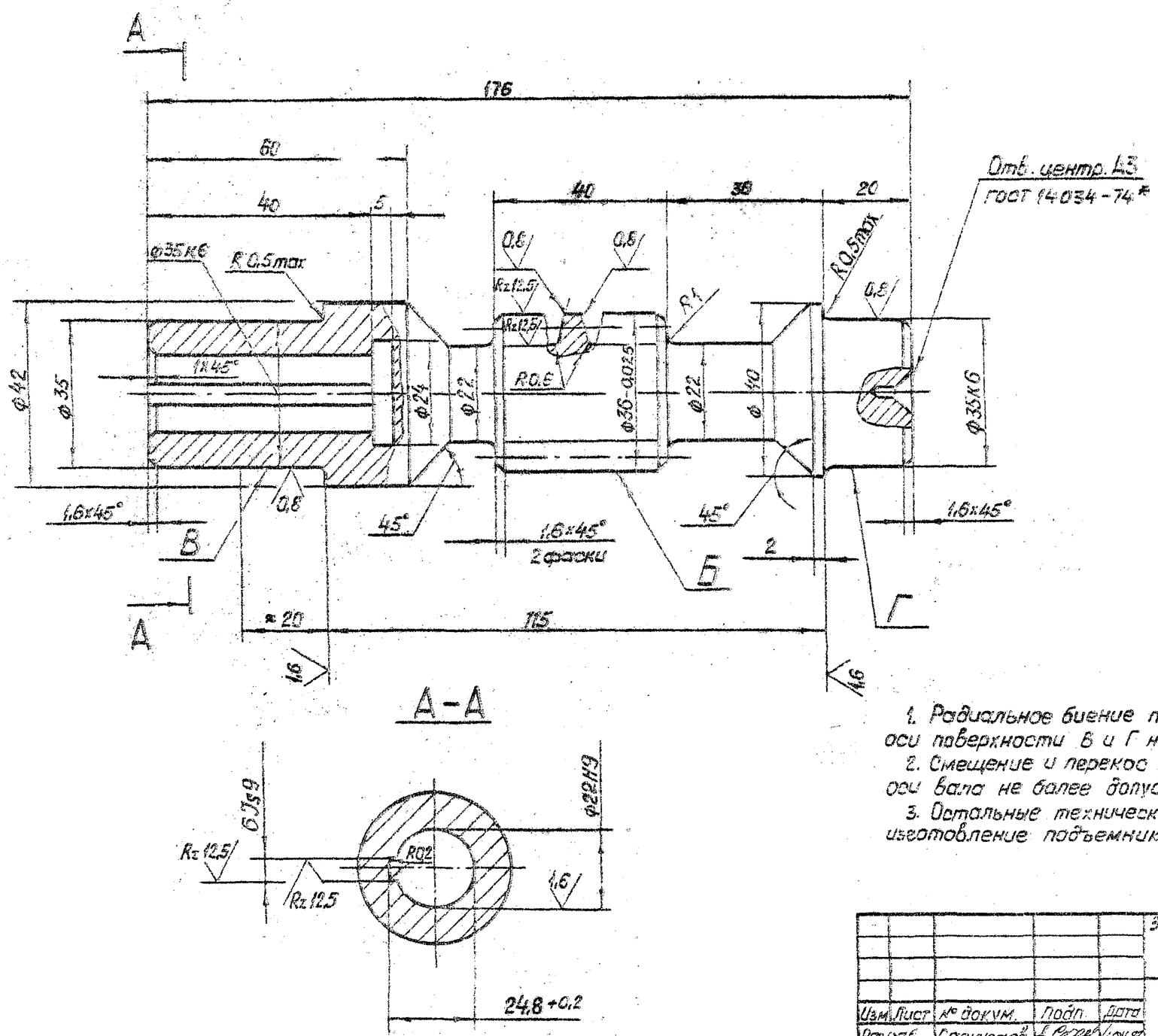

Модуль	m	3
Число витков	z_1	1
Вид червяка	—	ZA
Делительный угол подъема	γ	5°42'38"
Направление линии витка	—	Правое
Исходный червяк	—	ГОСТ 19036-81
Степень точности	—	8-В СТ СЭВ 311-76
Делительная толщина по хорде витка	$\bar{S}_{a1}$	$4{,}69\ ^{-0{,}220}_{-0{,}320}$
Высота до хорды	$\bar{h}_{a1}$	3,001
Делительный диаметр червяка	d_1	30
Ход витка	P_{z1}	9,42

1. Радиальное биение поверхности Б относительно общей оси поверхности В и Г не более 0,01 мм.
2. Смещение и перекос оси шпоночного паза относительно оси вала не более допуска на ширину шпоночного паза.
3. Остальные технические требования по общим ТУ на изготовление подъемника.

Изм.	Лист	№ докум.	Подп.	Дата	3.820.2-44 26.058.ПВ.112.001			
Разраб.		Сарнугаев		4.04.87	Червяк	Лит.	Масса	Масштаб
Пров.		Искандеров		12.04.87		А	0,9	1:1
Т.контр.		Грош		10.04.87		Лист	Листов 1	
Гл. инж. проекта		Ногаев		25.04.87				
Н.контр.		Мышкин		28.04.87	Сталь 45 ГОСТ 1050-74**			
Утв.		Филоненко		28.04.87				

Копировал: Лужко

Формат А3

Инв.№ подл. | Подп. и дата | Взам. инв.№ | Инв.№ дубл. | Подп. и дата

Серия 3.820.2-44 Выпуск 11

26.058.ПВ.113.001

Rz50 (√)

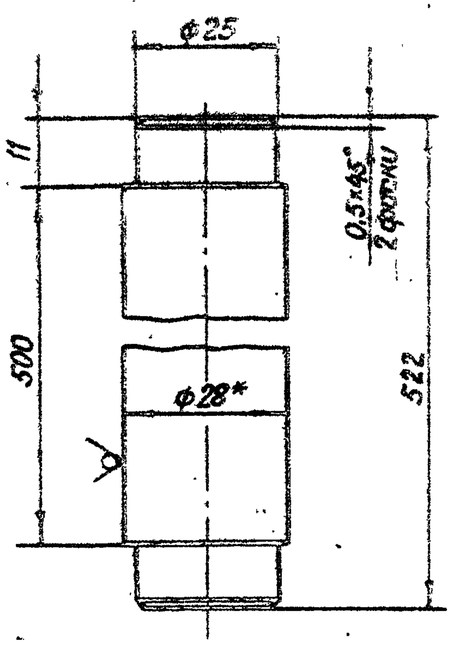

*Размер для справок.

Изм.	Лист	№ докум.	Подп.	Дата	3.820.2-44 26.058.ПВ.113.001		
Разраб.		Сарнугаев		14.01.88	Ось	Лит.	Масса	Масштаб
Пров.		Искандеров		18.01.88		А	2,5	1:1
Т.контр.		Грош		18.01.88		Лист	Листов 1	
Гл. инж. проекта		Насиев		18.01.88	Круг 28-В ГОСТ 2590-71*			
Н.контр.		Мышкин		18.01.88	Ст3пс5-4-II ГОСТ 535-79			
Утв.		Филоненко		18.01.88				

Копировал: Пужко Формат А4

Подп. и дата | Инв. № дубл. | Взам. инв. № | Инв. № подл. | Подп. и дата

26.058.ПВ.113.002

Rz50 (√)

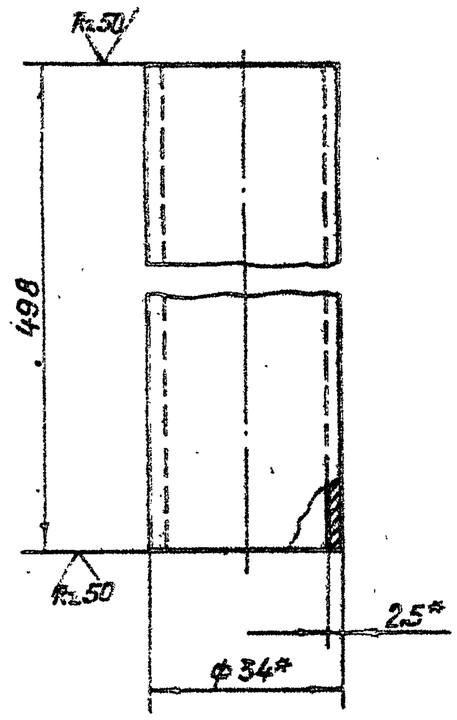

*Размеры для справок.

Изм.	Лист	№ докум.	Подп.	Дата	3.820.2-44 26.058.ПВ.113.002			
Разраб.		Сарнугаев		14.01.88	Труба	Лит.	Масса	Масштаб
Пров.		Искандеров		18.01.88		А	0,97	1:1
Т.контр.		Грош		18.01.88		Лист	Листов 1	
Гл. инж. проекта		Насиев		18.01.88	Труба 34x25 ГОСТ 8734-75*			
Н.контр.		Мышкин		18.01.88	520 ГОСТ 8733-74*			
Утв.		Филоненко		18.01.88				

Копировал: Пужко Формат А4

Подп. и дата | Инв. № дубл. | Взам. инв. № | Инв. № подл. | Подп. и дата