Типовые проектные решения
820-4-033.88

# Водосбросы трубчатые с ковшовым оголовком на расход воды до 50 м³/с с перепадом от 7 до 15 м

## АЛЬБОМ 2

Конструкции железобетонные

2517/2
н цено: 6-92

Ф.ЦИТП № 2517/2

Типовые проектные решения

820-4-033.88

# Водосбросы трубчатые с ковшовым оголовком на расход воды до 50 м³/с с перепадом от 7 до 15 м

## АЛЬБОМ 2

*ПЕРЕЧЕНЬ АЛЬБОМОВ*

Альбом 1 Пояснительная записка, архитектурно-строительные решения

Альбом 2 Конструкции железобетонные

Альбом 3 Конструкции металлические

Альбом 4 Сметы

Альбом 5 Ведомость потребности в материалах


Разработан институтом „Белгипроводхоз"

Главный инженер института П. Е. Лапчук

Главный инженер проекта В. М Макеев

Согласован

Зам. нач. В/О „Союзводпроект" Б. В. Орлов

Главный инженер проекта Л. И. Лиманская



Утвержден и введен в действие Минводхозом СССР

Протокол № 778

от 14 июня 1988 г.



© Госстрой СССР 1989г



№ 2517/2

Альбом 2

## Ведомость рабочих чертежей основного комплекта КЖ

| Лист | Наименование | Примечание |
|---|---|---|
| 1...4 | Общие данные | |
| 5 | КВАТ-1С Входной оголовок. Спецификация | |
| 6 | КВАТ-1С Ведомость расхода стали. Опалубочный чертеж. План. Разрезы 1-1 ... 2-2. | |
| 7 | КВАТ-1С Схема армирования участка монолитного УМ1. Разрезы 1-1 ... 6-6 | |
| 8 | КВАТ-1С Схемы армирования участка монолитного УМ2, УМ3. Разрезы 1-1 ... 4-4 | |
| 9 | КВАТ-1С Схемы армирования участков монолитных УМ4, УМ5, УМ6. Разрезы 1-1 ... 2-2 | |
| 10 | КВАТ-2С. Входной оголовок Спецификация. | |
| 11 | КВАТ-2С Опалубочный чертеж. Входной оголовок. План. Разрез 1-1. | |
| 12 | КВАТ-2С Ведомость расхода стали. Опалубочный чертеж. Разрез 2-2. | |
| 13 | КВАТ-2С. Схема армирования участка монолитного УМ1. Разрезы 1-1 ... 3-3 | |
| 14 | КВАТ-2С. Схема армирования участка монолитного УМ1. Разрезы 4-4 ... 7-7 | |
| 15 | КВАТ-2С. Схема армирования участка монолитного УМ2. Разрезы 1-1 ... 3-3 | |
| 16 | КВАТ-2С. Схемы армирования участков монолитных УМ3 ... УМ6. | |

## Ведомость рабочих чертежей основного комплекта КЖ

| Лист | Наименование | Примечание |
|---|---|---|
| 17 | КВАТ-3С. Входной оголовок. Спецификация | |
| 18 | КВАТ-3С. Опалубочный чертеж. Входной оголовок. План. Разрез 1-1. | |
| 19 | КВАТ-3С. Ведомость расхода стали. Опалубочный чертеж. Разрез 2-2. | |
| 20 | КВАТ-3С. Схема армирования участка монолитного УМ1. Разрезы 1-1 ... 3-3. | |
| 21 | КВАТ-3С. Схема армирования участка монолитного УМ1. Разрезы 4-4 ... 7-7. | |
| 22 | КВАТ-3С. Схема армирования участка монолитного УМ2. Разрезы 1-1 ... 3-3. | |
| 23 | КВАТ-3С. Схема армирования участков монолитных УМ3 ... УМ6. | |
| 24 | КВАТ-4С. Входной оголовок. Спецификация | |
| 25 | КВАТ-4С. Опалубочный чертеж. Входной оголовок. План. Разрез 1-1. | |
| 26 | КВАТ-4С. Ведомость расхода стали. Опалубочный чертеж. Разрез 2-2. | |
| 27 | КВАТ-4С. Схема армирования участка монолитного | |

2517/2

Типовые проектные решения разработаны в соответствии с действующими нормами и правилами.

Главный инженер проекта В.М. Макеев
ГИП организации привязчика

Инв. № подл. | Подпись и дата | Взам. инв. №

Привязан

Инв. №

| | | | |
|---|---|---|---|
| Разраб | Мирошенко | | 08.88 |
| ГИП | Макеев | | 08.88 |
| Нач.отд. | Красчукий | | 08.88 |
| Н.контр. | Новик | | 08.88 |

ТПР 820-4-033.88 КЖ

Водосбросы трубчатые с ковшовым оголовком на расход воды до 50 м³/с при перепадах от 7 до 15 м.

| Стадия | Лист | Листов |
|---|---|---|
| Р | 1 | |

Общие данные (начало)

Белгипроводхоз

Копировал

Формат А3

Альбом 2

## Ведомость рабочих чертежей основного комплекта КЖ

| Лист | Наименование | Примечание |
|---|---|---|
| | УН1 Разрезы 1-1 ... 3-3 | |
| 28 | КВАТ-4С Схема армирования участка монолитного | |
| | УН1 Разрезы 4-4 ... 7-7 | |
| 29 | КВАТ-4С Схема армирования участка монолитного | |
| | УН2 Разрезы 1-1 ... 3-3 | |
| 30 | КВАТ-4С Схемы армирования участков монолитных | |
| | УН3 ... УН6 | |
| 31 | КВАТ-10 Схема армирования диафрагмы | |
| 32 | КВАТ-20 Схема армирования диафрагмы | |
| 33 | КВАТ-30 Схема армирования диафрагмы | |
| 34 | КВАТ-40 Схема армирования диафрагмы | |
| 35 | КВАТ-1 Концевой лоток. Узел 1. Спецификация | |
| 36 | КВАТ-1 Схема армирования концевого лотка. Узел 1 | |
| 37 | КВАТ-2 Концевой лоток. Узел 1. Спецификация | |
| 38 | КВАТ-2 Схема армирования концевого лотка. Узел 1 | |
| 39 | КВАТ-3 Концевой лоток. Спецификация. Узел 1 | |
| 40 | КВАТ-3 Схема армирования концевого лотка. Узел 1 | |
| 41 | КВАТ-4 Концевой лоток. Спецификация. Узел 1 | |
| 42 | КВАТ-4 Схема армирования концевого лотка. Узел 1 | |
| 43 | КВАТ-1 Монолитная насадка. Спецификация. Узел 2 | |
| 44 | КВАТ-1 Схема армирования монолитной насадки. Узел 2 | |
| 45 | КВАТ-2 Монолитная насадка. Спецификация. Узел 2 | |
| 46 | КВАТ-2 Схема армирования монолитной насадки. Узел 2 | |
| 47 | КВАТ-3 Монолитная насадка. Спецификация. Узел 2 | |
| 48 | КВАТ-3 Схема армирования монолитной насадки. Узел 2 | |
| 49 | КВАТ-4 Монолитная насадка. Спецификация. Узел 2 | |

## Ведомость рабочих чертежей основного комплекта КЖ

| Лист | Наименование | Примечание |
|---|---|---|
| 50 | КВАТ-4 Схема армирования монолитной насадки. Узел 2 | |
| 51 | КВАТ-1 Концевой лоток. Спецификация. Узел 3 | |
| 52 | КВАТ-1 Схема армирования концевого лотка. Узел 3 | |
| 53 | КВАТ-2 Концевой лоток. Спецификация. Узел 3 | |
| 54 | КВАТ-2 Схема армирования концевого лотка. Узел 3 | |
| 55 | КВАТ-3 Концевой лоток. Спецификация. Узел 3 | |
| 56 | КВАТ-3 Схема армирования концевого лотка. Узел 3 | |
| 57 | КВАТ-4 Концевок лоток. Спецификация. Узел 3 | |
| 58 | КВАТ-4 Схема армирования концевого лотка. Узел 3 | |
| 59 | КВАТ-1 Схема растановки закладных деталей | |
| 60 | КВАТ-2 Схема растановки закладных деталей | |
| 61 | КВАТ-3 Схема растановки закладных деталей | |
| 62 | КВАТ-4 Схема растановки закладных деталей | |
| 63 | КВАТ-1Н Входной оголовок спецификация | |
| 64 | КВАТ-1Н Ведомость расхода стали. Опалубочный | |
| | чертеж. План. Разрезы 1-1 ... 3-3 | |
| 65 | КВАТ-1Н схема армирования участка монолитного | |
| | УН1 разрезы 1-1 ... 5-5 | |
| 65 | КВАТ-1Н Схема армирования участка монолитного | |
| | УН2 разрезы 1-1 ... 3-3 | |
| 67 | КВАТ-1Н Схема армирования участка монолитного | |
| | УН3 Разрезы 1-1 ... 3-3 | |

2517/2

Инв. № подл. | Подпись и дата | Взам. инв. №

Привязан

Инв. №

| | | | |
|---|---|---|---|
| Разраб. | Мирошенко | | 03.88 |
| ГИП | Макеев | | 03.88 |
| Нач. отд. | Красицкий | | 03.88 |
| Н. контр. | Новик | | 03.88 |

ТПР 820-4-033.88 КЖ

Водосбросы трубчатые с ковшовым оголовком на расход воды до 50 м³/с при перепаде от 7 до 15 м

| Стадия | Лист | Листов |
|---|---|---|
| Р | 2 | |

Общие данные (продолжение)

Белгипроводхоз

Копировал

Формат А3

Альбом 2

## Ведомость рабочих чертежей основного комплекта КЖ

| Лист | Наименование | Примечание |
|---|---|---|
| 68 | КВАТ-2М Входной оголовок. Спецификация | |
| 69 | КВАТ-2М Опалубочный чертеж. Входной оголовок. План. Разрез 1-1 | |
| 70 | КВАТ-2М Ведомость расхода стали. Опалубочный чертеж. Разрез 2-2. | |
| 71 | КВАТ-2М Схема армирования участка монолитного УМ1 Разрезы 1-1 ... 2-2 | |
| 72 | КВАТ-2М Схема армирования участка монолитного УМ1. Разрезы 3-3 ... 4-4 | |
| 73 | КВАТ-2М Схема армирования участка монолитного УМ2. Разрезы 1-1 ... 3-3 | |
| 74 | КВАТ-2М Схема армирования участка монолитного УМ3. Разрезы 1-1 ... 3-3 | |
| 75 | КВАТ-3М Входной оголовок. Спецификация | |
| 76 | КВАТ-3М Опалубочный чертеж. Входной оголовок План. Разрез 1-1 | |
| 77 | КВАТ-3М Ведомость расхода стали. Опалубочный чертеж. Разрез 2-2 | |
| 78 | КВАТ-3М Схема армирования участка монолитного УМ1. Разрезы 1-1 ... 2-2 | |
| 79 | КВАТ-3М Схема армирования участка монолитного УМ1. Разрезы 3-3 ... 4-4 | |
| 80 | КВАТ-3М Схема армирования участка монолитного УМ2. Разрезы 1-1 ... 3-3. | |
| 81 | КВАТ-3М Схема армирования участка монолитного УМ3. Разрезы 1-1 ... 3-3. | |

## Ведомость рабочих чертежей основного комплекта КЖ

| Лист | Наименование | Примечание |
|---|---|---|
| 82 | КВАТ-4М Входной оголовок. Спецификация | |
| 83 | КВАТ-4М Опалубочный чертеж. Входной оголовок План. Разрез 1-1 | |
| 84 | КВАТ-4М Ведомость расхода стали. Опалубочный чертеж. Разрез 2-2 | |
| 85 | КВАТ-4М Схема армирования участка монолитного УМ1. Разрезы 1-1 ... 2-2 | |
| 86 | КВАТ-4М. Схема армирования участка монолитного УМ1. Разрезы 3-3 ... 4-4 | |
| 87 | КВАТ-4М Схема армирования участка монолитного УМ2. Разрезы 1-1 ... 3-3 | |
| 88 | КВАТ-4М. Схема армирования участка монолитного УМ3. Разрезы 1-1 ... 3-3 | |

Инв. № подл. | Подпись и дата | Взам. инв. №

Привязан

Инв. №

·2517/2

ТПР 820-4-033.88 КЖ

Водосбросы трубчатые с ковшовым оголовком на расход воды до 50 м³/с при перепадах от 7 до 15 м.

| | | | | | Стадия | Лист | Листов |
|---|---|---|---|---|---|---|---|
| Разраб. | Мирошенко | | 08.88 | | Р | 3 | |
| ГИП | Макеев | | 08.88 | Общие данные (продолжение) | Белгипроводхоз | | |
| Нач. отд. | Красуцкий | | 08.88 | | | | |
| Н. контр. | Новик | | 08.88 | | | | |

Копировал

Формат А3

Альбом 2

## Ведомость спецификаций КЖ

| Лист | Наименование | Примечание |
|---|---|---|
| 5 | КВАТ-1С Входной оголовок. Спецификация | |
| 10 | КВАТ-2С Входной оголовок. Спецификация | |
| 17 | КВАТ-3С Входной оголовок. Спецификация | |
| 24 | КВАТ-4С Входной оголовок. Спецификация | |
| 35 | КВАТ-1 Концевой лоток. Узел 1. Спецификация | |
| 37 | КВАТ-2 Концевой лоток. Узел 1 Спецификация | |
| 39 | КВАТ-3 Концевой лоток. Узел 1. Спецификация | |
| 41 | КВАТ-4 Концевой лоток. Узел 1 Спецификация | |
| 43 | КВАТ-1 Монолитная насадка. Спецификация. Узел 2 | |
| 45 | КВАТ-2 Монолитная насадка. Спецификация. Узел 2 | |
| 47 | КВАТ-3 Монолитная насадка. Спецификация Узел 2 | |
| 49 | КВАТ-4 Монолитная насадка. Спецификация. Узел 2 | |
| 51 | КВАТ-1 Концевой лоток. Спецификация. Узел 3 | |
| 53 | КВАТ-2 Концевой лоток. Спецификация. Узел 3 | |
| 55 | КВАТ-3. Концевой лоток. Спецификация. Узел 3 | |
| 57 | КВАТ-4 Концевой лоток. Спецификация. Узел 3 | |
| 63 | КВАТ-1М Входной оголовок. Спецификация | |
| 68 | КВАТ-2М Входной оголовок. Спецификация | |
| 75 | КВАТ-3М Входной оголовок. Спецификация | |
| 82 | КВАТ-4М Входной оголовок. Спецификация | |
| | | |

## Ведомость ссылочных и прилагаемых документов

| Обозначение | Наименование | Примечание |
|---|---|---|
| | Ссылочные документы | |
| ГОСТ 25192-82 | Бетоны, классификация и общие технические требования | |
| ГОСТ 7473-85 | Смеси бетонные. Технические требования | |
| ГОСТ 26633-85 | Бетон тяжелый. Технические условия | |
| ГОСТ 9355-81 | Грунтовка ХС-010. Эмаль ХС-710, лак ХС-76. Технические условия | |
| ГОСТ 5264-80 | Швы сварных соединений. Ручная электродуговая сварка. Основные типы и конструктивные элементы. | |

## Ведомость основных комплектов рабочих чертежей

| Обозначение | Наименование | Примечание |
|---|---|---|
| ТПР 820-4-033.88 АС | Пояснительная записка. Архитектурно-строительные решения. | |
| ТПР 820-4-033.88 КЖ | Конструкции железобетонные | |
| ТПР 820-4-033.88 КЖИ | Конструкции металлические | |

2517/2

Привязан

Инв. №

| | | | |
|---|---|---|---|
| Разраб. | Мирошенко | | 07.88 |
| ГИП | Макеев | | 07.88 |
| Нач.отд | Красицкий | | 07.88 |
| Н.контр. | Новик | | 07.88 |

ТПР 820-4-033.88 КЖ

Водосбросы трубчатые с ковшовым оголовком на расход воды до 50 м³/с при перепадах от 7 до 15 м.

| Стадия | Лист | Листов |
|---|---|---|
| Р | 4 | |

Общие данные (окончание)

Белгипроводхоз

Инв. № подл. | Подпись и дата | Взам. инв. №

Копировал

Формат А3

Альбом 2

| Формат | Зона | Поз. | Обозначение | Наименование | Кол. | Примечание |
|---|---|---|---|---|---|---|
| | | | | Документация | | |
| | | | | КВАТ-1С | | |
| | | | | Входной оголовок | | |
| | | | | Участок монолитный УН1 | | |
| | | | | Сборочные единицы | | |
| А4 | | 1 | ТПР 820-4-033.88 КЖИ-5 | Сетка арматурная С1 | 2 | 56,7 кг |
| А4 | | 2 | ТПР 820-4-033.88 КЖИ-7 | Сетка арматурная С2 | 1 | 198,99 кг |
| А4 | | 3 | ТПР 820-4-033.88 КЖИ-8 | Сетка арматурная С3 | 1 | 78,5 кг |
| А4 | | 4 | ТПР 820-4-033.88 КЖИ-9 | Сетка арматурная С4 | 1 | 28,54 кг |
| А4 | | 5 | ТПР 820-4-033.88 КЖИ-10 | Сетка арматурная С5 | 2 | 12,96 кг |
| А4 | | 6 | ТПР 820-4-033.88 КЖИ-11 | Сетка арматурная С6 | 1 | 15,02 кг |
| | | | | Детали | | |
| А4 | | 7 | КЖИ-199 | 12А-III ГОСТ 5781-82* ℓ=1480 | 84 | 1,31 кг |
| | | | | | | |
| | | | | Участок монолитный УН-2 | | |
| А4 | | 8 | ТПР 820-4-033.88 КЖИ-12 | Сетка арматурная С7 | 2 | 21,63 кг |
| А4 | | 9 | ТПР 820-4-033.88 КЖИ-13 | Сетка арматурная С8 | 2 | 9,03 кг |
| А4 | | 10 | ТПР 820-4-033.88 КЖИ-14 | Сетка арматурная С9 | 2 | 23,85 кг |
| А4 | | 11 | ТПР 820-4-033.88 КЖИ-15 | Сетка арматурная С10 | 2 | 14,35 кг |
| А4 | | 12 | ТПР 820-4-033.88 КЖИ-16 | Сетка арматурная С11 | 1 | 22,26 кг |
| А4 | | 13 | ТПР 820-4-033.88 КЖИ-17 | Сетка арматурная С12 | 1 | 32,06 кг |
| А4 | | 14 | ТПР 820-4-033.88 КЖИ-18 | Сетка арматурная С13 | 1 | 68,05 кг |
| А4 | | 15 | ТПР 820-4-033.88 КЖИ-19 | Сетка арматурная С14 | 1 | 64,09 кг |
| А4 | | 16 | ТПР 820-4-033.88 КЖИ-20 | Сетка арматурная С15 | 2 | 1,48 кг |
| | | | | | | |
| | | | | Участок монолитный УН3 | 2 | |
| А4 | | 17 | ТПР 820-4-033.88 КЖИ-21 | Сетка арматурная С16 | 1 | 64,68 кг |
| А4 | | 18 | ТПР 820-4-033.88 КЖИ-22 | Сетка арматурная С17 | 1 | 23,0 кг |
| А4 | | 19 | ТПР 820-4-033.88 КЖИ-23 | Сетка арматурная С18 | 1 | 33,6 кг |
| А4 | | 20 | ТПР 820-4-033.88 КЖИ-24 | Сетка арматурная С19 | 1 | 52,2 кг |
| А4 | | 21 | ТПР 820-4-033.88 КЖИ-25 | Сетка арматурная С20 | 1 | 18,72 кг |
| | | | | | | |
| | | | | Участок монолитный УН4 | 2 | |
| А4 | | 22 | ТПР 820-4-033.88 КЖИ-21 | Сетка арматурная С16 | 1 | 64,68 кг |
| А4 | | 23 | ТПР 820-4-033.88 КЖИ-26 | Сетка арматурная С21 | 1 | 39,94 кг |
| А4 | | 24 | ТПР 820-4-033.88 КЖИ-22 | Сетка арматурная С17 | 2 | 23,0 кг |
| А4 | | 25 | ТПР 820-4-033.88 КЖИ-23 | Сетка арматурная С18 | 1 | 33,6 кг |
| А4 | | 26 | ТПР 820-4-033.88 КЖИ-27 | Сетка арматурная С22 | 1 | 16,6 кг |
| | | | | Участок монолитный УН5 | 1 | |
| А4 | | 16 | ТПР 820-4-033.88 КЖИ-20 | Сетка арматурная С15 | 6 | 1,48 кг |
| А4 | | 27 | ТПР 820-4-033.88 КЖИ-28 | Сетка арматурная С23 | 6 | 5,68 кг |
| | | | | Детали | | |
| А4 | | 28 | КЖИ-200 | 8А-I ГОСТ 5781-82* ℓ=870 | 9 | 0,23 кг |
| | | | | Участок монолитный УН6 | 3 | |
| А4 | | 29 | КЖИ-201 | 3В1 ГОСТ 6727-80 ℓ=33130 | 1 | 1,87 кг |
| Б4 | | 30 | | Полоса $\frac{120\times10\ \text{ГОСТ}\ 103-76^*}{\text{Вст3кп ГОСТ}\ 535-79}$ ℓ=380 | 1 | 3,4 кг |
| | | | | Материалы | | |
| | | | | Бетон тяжелый В15 | | |
| | | | | F150 W6 ГОСТ 26633-85 | | 34,66 м³ |
| | | | | Канат сонленый 26 | | |
| | | | | ГОСТ 483-75 | | 11,4 м.п. |

Привязан

2517/2

Инв. №

| | | | |
|---|---|---|---|
| Разраб. | Ярошевич | | 08.88 |
| Провер. | | | |
| ГИП | Накеев | | 08.88 |
| Н.контр. | Новик | | 08.88 |
| Нач.отд. | Красуцкий | | 08.88 |

ТПР 820-4-033.88 КЖ

Водосбросы трубчатые с ковшовым оголовком на расход воды до 50 м³/с при перепадах от 2 до 15 м

КВАТ-1С

| Стадия | Лист | Листов |
|---|---|---|
| Р | 5 | |

Входной оголовок
Спецификация

Белгипроводхоз

Инв. № подл. | Подпись и дата | Взам. инв. №

Копировал

Формат А3

Альбом 2

## Разрез 1-1

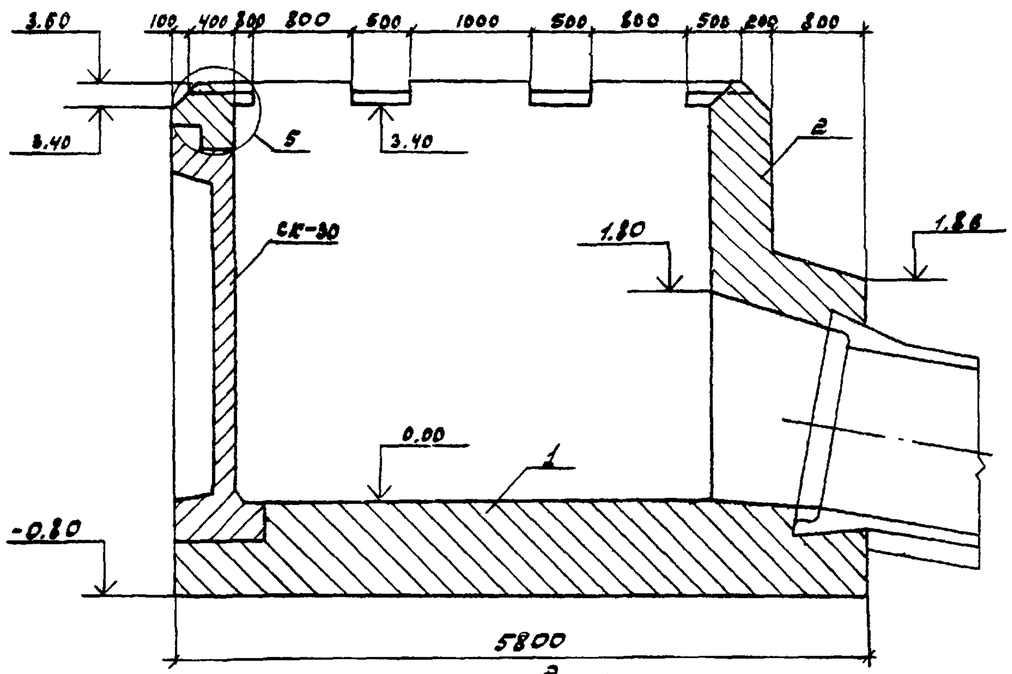


## Разрез 2-2

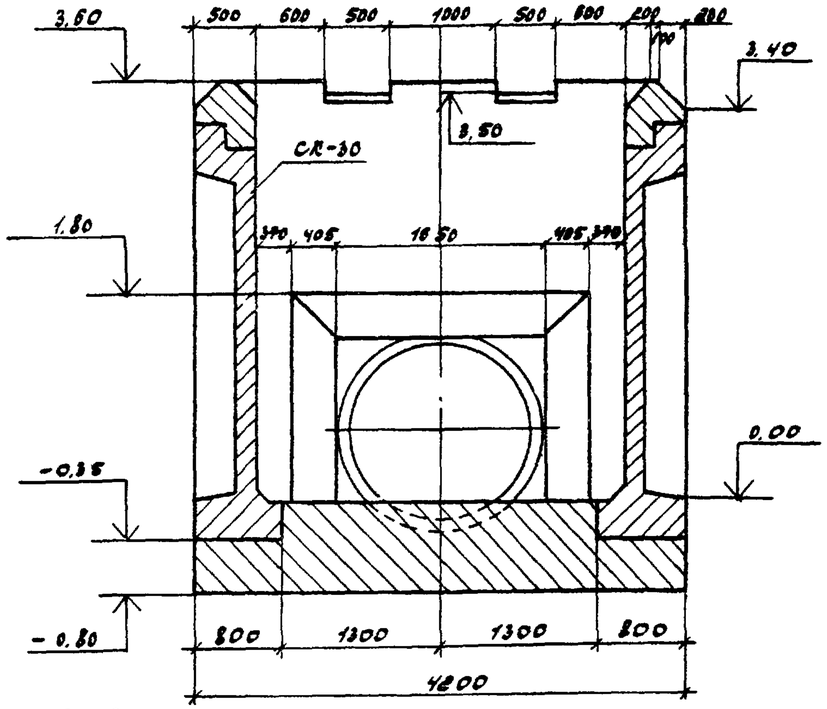


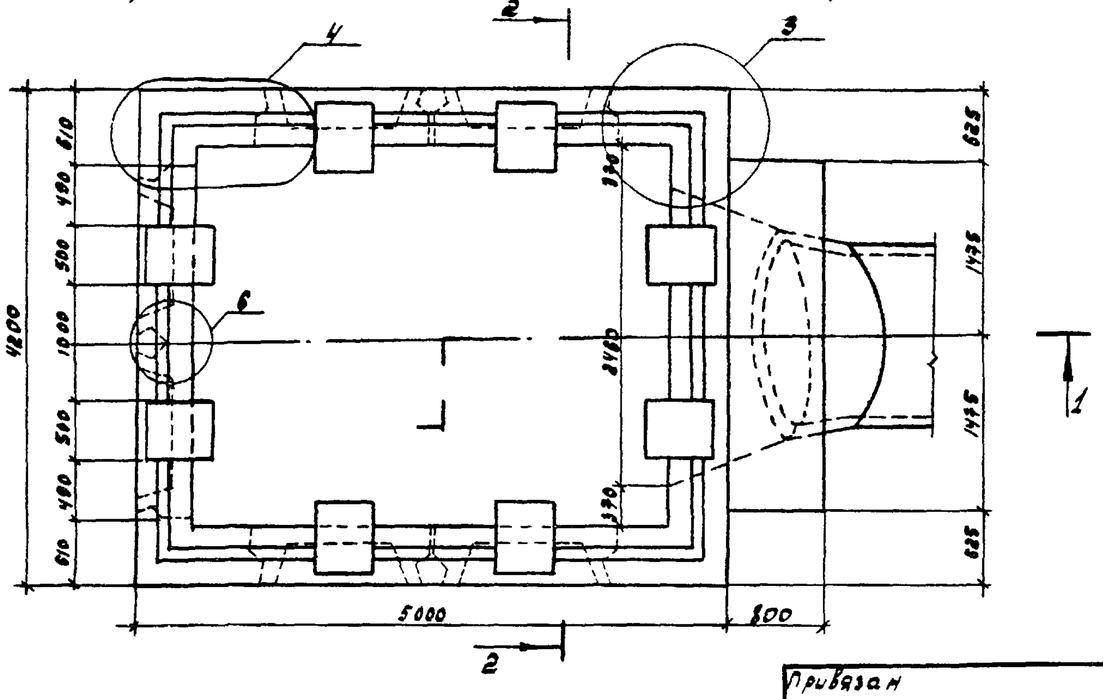


## Ведомость расхода стали на входной оголовок кг

| Марка элемента | Изделия арматурные | | | | | Изделия закладные | | | | Общий расход |
|---|---|---|---|---|---|---|---|---|---|---|
| | Арматура класса | | | | | | | Прокат марки ВСт3 кп2 ГОСТ 535-79 | | |
| | А-I | А-III | | | | В-I | | | | |
| | ГОСТ 5781-82 | | | | | ГОСТ 6727-80 | | ГОСТ 103-76 | | |
| | ф8 | ф10 | ф12 | ф16 | Итого | ф3 | Итого | -120х10 | Итого | |
| Входной оголовок | 88.62 | 451.40 | 512.51 | 691.66 | 1742.19 | 5.61 | 5.61 | 10.2 | 10.2 | 1758.0 |

2517/2

| | | | | | | | |
|---|---|---|---|---|---|---|---|
| Привязан | | | | ТПР 820-4-033.88 КЖ | | | |
| | | | | Водосбросы трубчатые с ковшовым оголовком на расход воды до 60 м³/с при перепадах от 7 до 16 м | | | |
| | Разраб. | Мирошенко | 08.88 | КВАТ-1С | Стадия | Лист | Листов |
| | Провер. | | | | Р | 6 | |
| | ГИП | Наумов | 08.88 | | | | |
| | Нач.отд. | Красуцкий | 08.88 | Ведомость расхода стали. Опалубочный чертеж. План. Разрезы 1-1...2-2 | Белгипроводхоз | | |
| Инв. № | Н.контр. | Новик | 08.88 | | | | |

Инв. № подл. | Подпись и дата | Взам. инв. №

Копировал

Формат А3

Альбом № 2

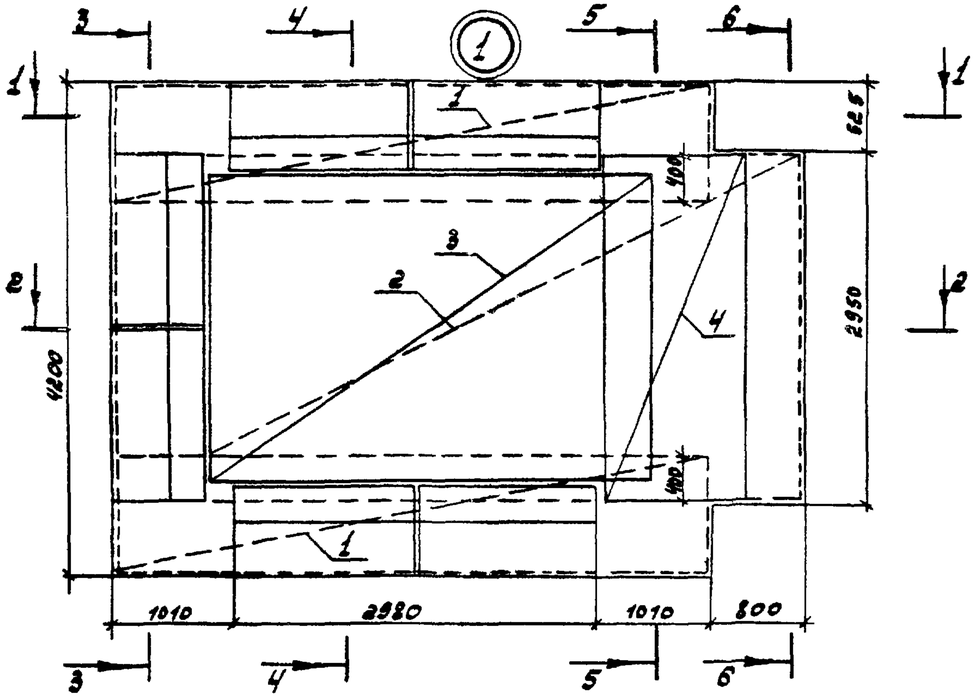


Разрез 1-1

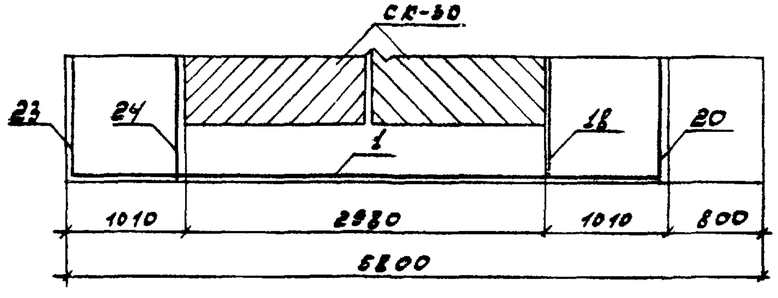


Разрез 2-2

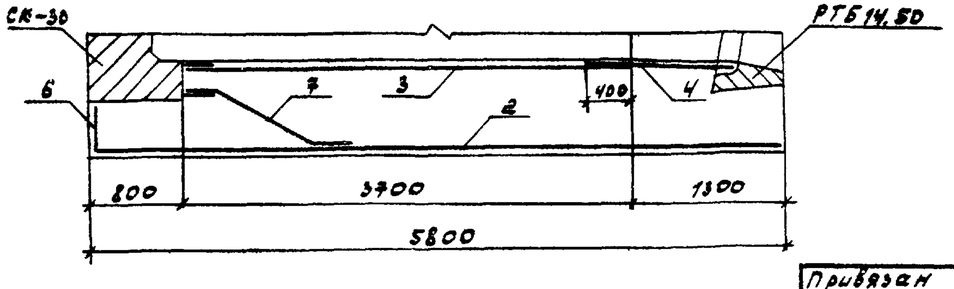


Разрез 3-3

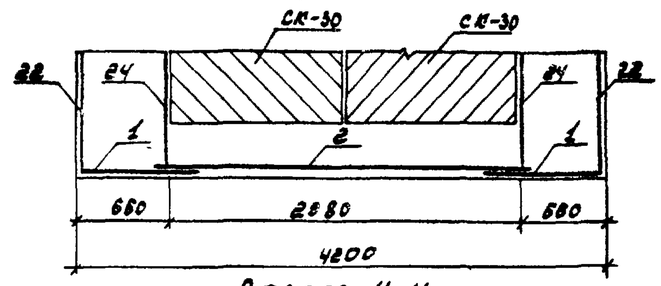


Разрез 4-4

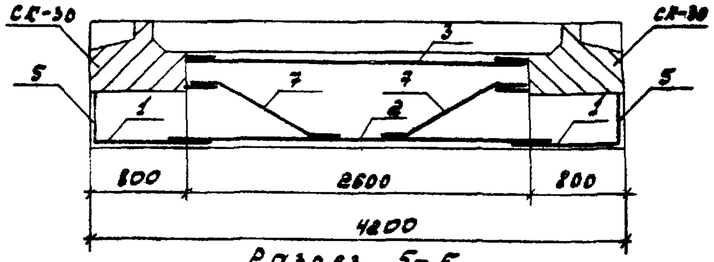


Разрез 5-5

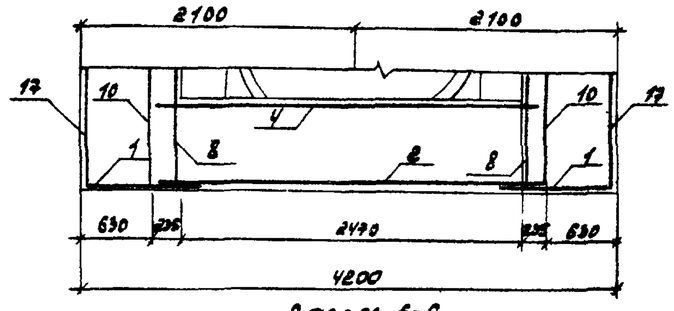


Разрез 6-6

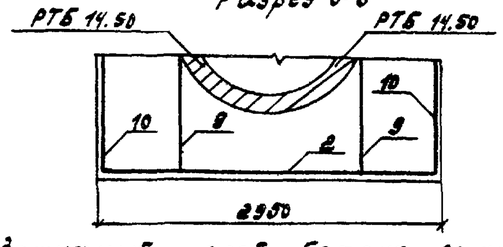


1. Защитный слой бетона 30 миллиметров

2517/2

| | | | | | | | |
|---|---|---|---|---|---|---|---|
| Привязан | | | | ТПР 820-4-033.88 | | | КЖС |
| | | | | Водосбросы трубчатые с ковшовым оголовком на расход воды до 60 м³/с при перепадах от 7 до 15 м | | | |
| | | | | Разраб. Нирощенко 08.88 | КВАТ-1С | Стадия | Лист | Листов |
| | | | | Провер. | | Р | 7 | |
| | | | | ГИП Макеев 08.88 | | | | |
| | | | | Н.контр. Новик 08.88 | Схема армирования участка монолитного УЛ 1 Разрезы 1-1 ... 6-6 | Белгипроводхоз | | |
| | | | | Нач. отд. Красуцкий 08.88 | | | | |
| Инв. № | | | | | | | | |

Инв. № подл. | Подпись и дата | Взам. инв. №

Копировал

Формат А3

Альбом 2

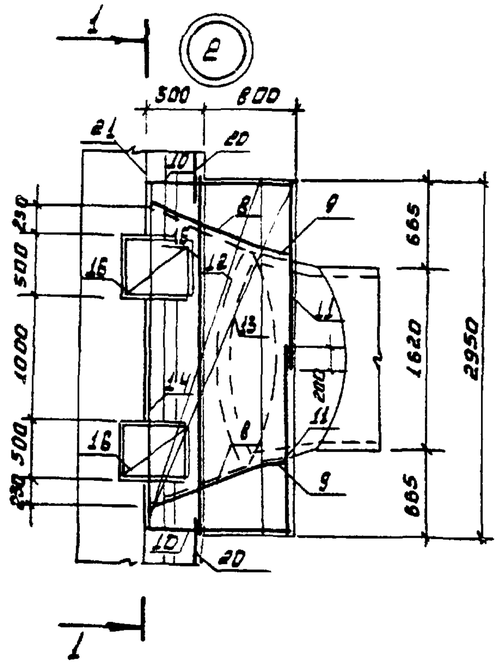


Разрез 1-1

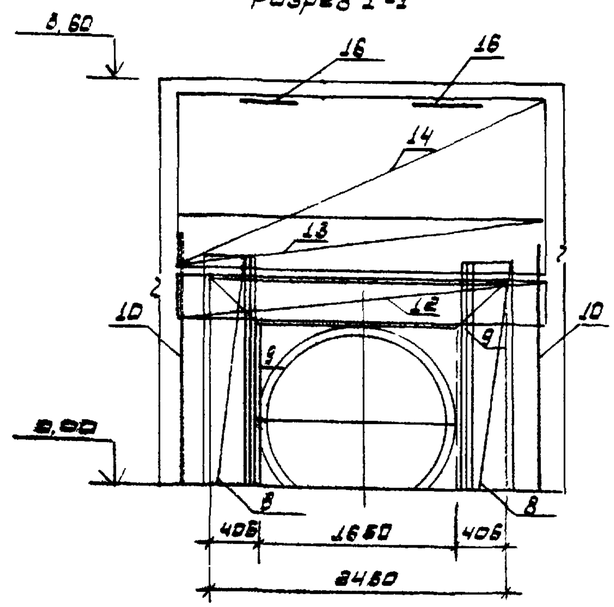


Разрез 2-2

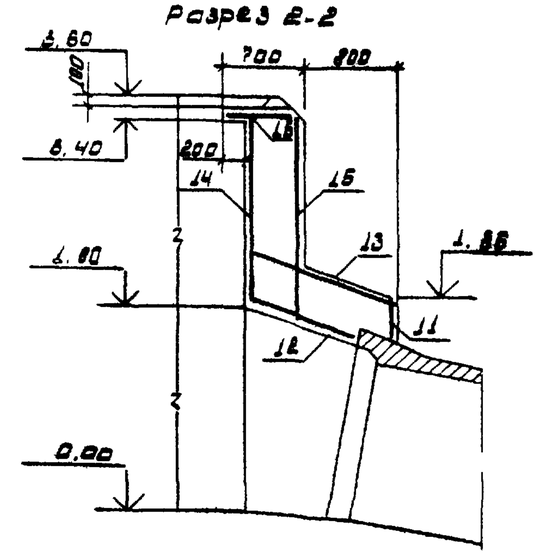


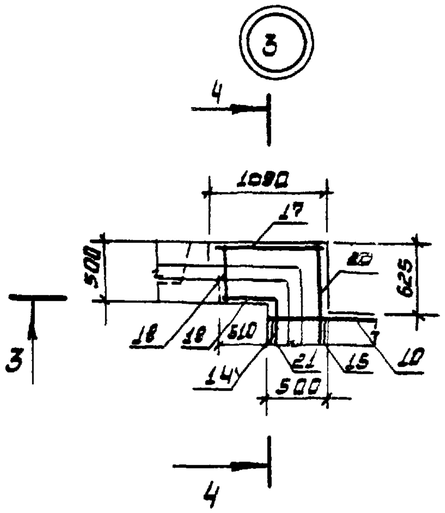


Разрез 3-3

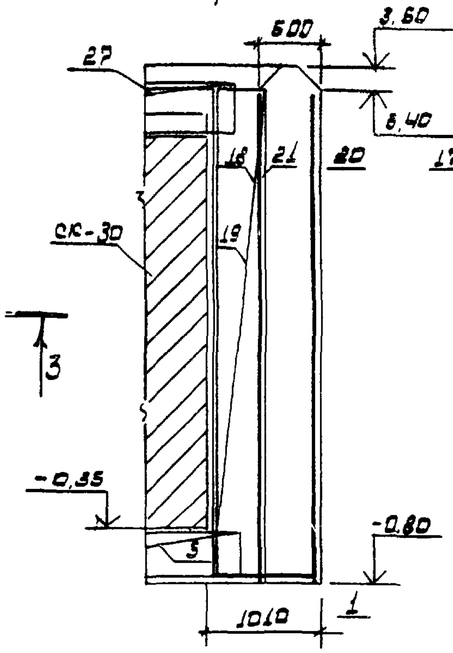


Разрез 4-4

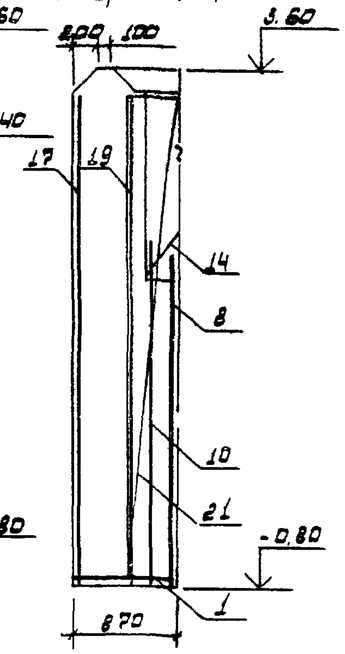


1. Защитный слой бетона 30 миллиметров.

2517/2

| | | | | | | | |
|---|---|---|---|---|---|---|---|
| Привязан | | | | ТПР 820-4-033.88 КЭС | | | |
| | | | | Водосбросы трубчатые с ковшовым оголовком на расход воды до 50 м³/с при перепадах от 7 до 19 м. | | | |
| | | | | КВАТ-1С | Стадия | Лист | Листов |
| | | | | | Р | 8 | |
| | | | | Схемы армирования участка монолитного УМ2, УМ3 Разрезы 1-1 ... 4-4 | БЕЛГИПРОВОДХОЗ | | |
| Инв. № | | | | | | | |

| | | | |
|---|---|---|---|
| Разраб. | Мирошенко | | 01.88 |
| Провер. | | | |
| ГИП | Макеев | | 01.88 |
| Н. конт. | Новик | | 03.88 |
| Нач. отд. | Красуцкий | | 03.88 |

Инв. № подл. | Подпись и дата | Взам. инв. №

Формат А3

Альбом 2

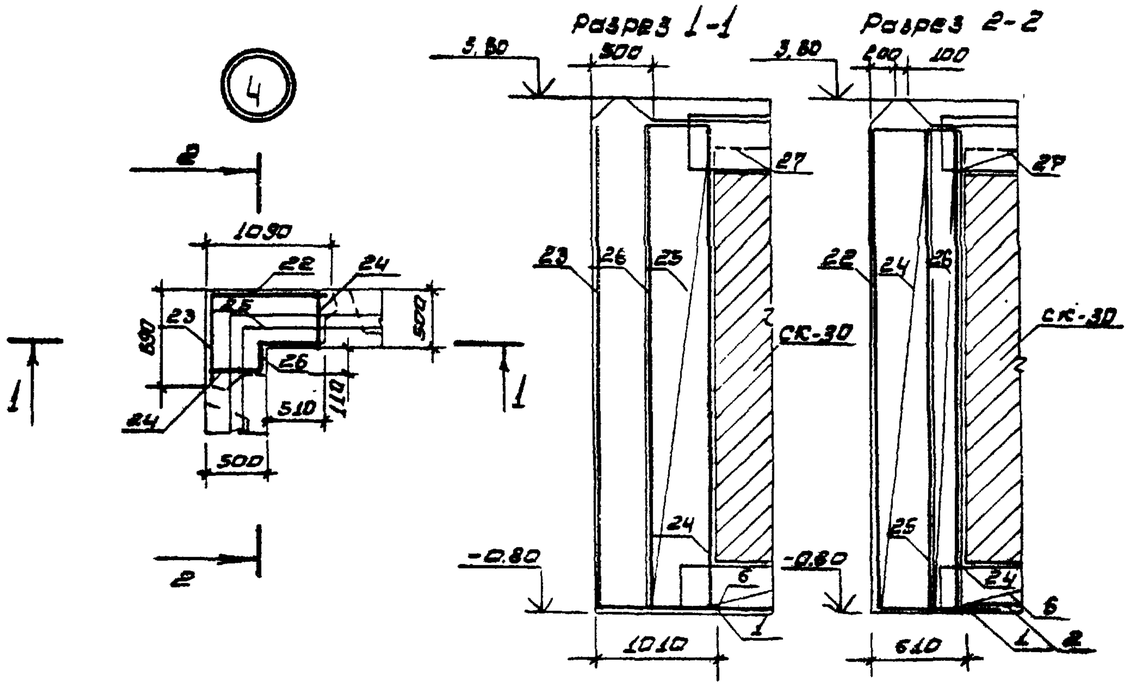


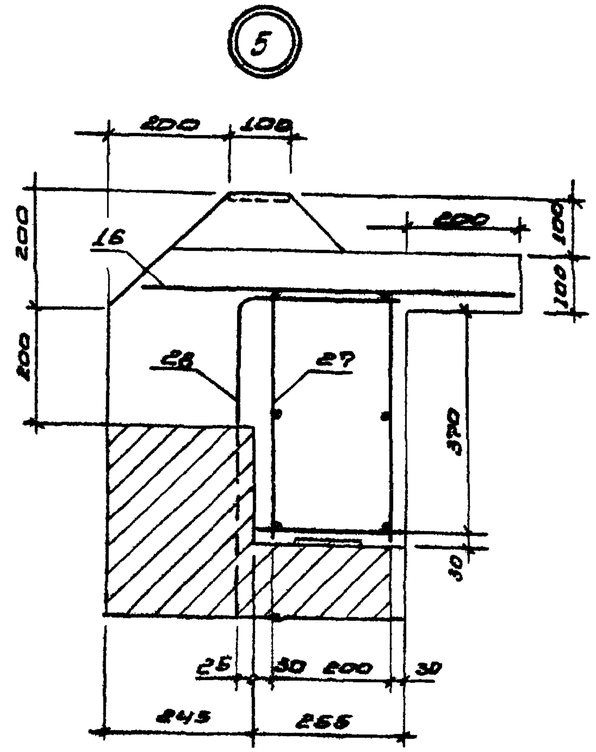


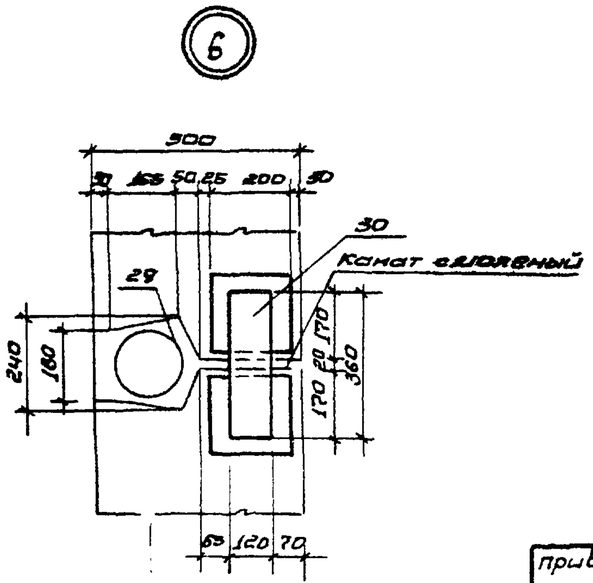


1. Защитный слой бетона 30 миллиметров.

2517/2

| | | | | | | | |
|---|---|---|---|---|---|---|---|
| | | | | ТПР 820-4-033.88 КЖС | | | |
| | | | | Водосбросы трубчатые с ковшовым оголовком на расход воды до 50 м³/с при перепадах от 7 до 15 м. | | | |
| Привязан | Разраб. | Мирощенко | 08.88 | КВЛТ-10 | Стадия | Лист | Листов |
| | Провер. | | | | Р | 9 | |
| | ГИП | Шакеев | 08.88 | | | | |
| | Н.конт. | Новик | 08.88 | Схемы армирования участков монолитных УМ4, УМ5, УМ6. Разрезы 1-1 ... 2-2. | Волгипроводхоз | | |
| Инв. № | Нач.отд | Красуцкий | 08.88 | | | | |

Инв. № подл. | Подпись и дата | Взам. инв. №

Формат А3

Альбом 2

| Формат | Зона | Поз. | Обозначение | Наименование | Кол. | Примечание |
|---|---|---|---|---|---|---|
| | | | | Документация | | |
| | | | | КВАТ-2С | | |
| | | | | Входной оголовок | | |
| | | | | Участок монолитный УМ1 | | |
| | | | | Сборочные единицы | | |
| А4 | | 1 | ТПР 820-4-033.88 КЖШ-5 | Сетка арматурная С1 | 2 | 56,7 кг |
| А4 | | 2 | КЖШ-29 | Сетка арматурная С24 | 2 | 202,54 кг |
| А4 | | 3 | КЖШ-30 | Сетка арматурная С25 | 1 | 125,42 кг |
| А4 | | 4 | КЖШ-31 | Сетка арматурная С26 | 2 | 29,4 кг |
| А4 | | 5 | КЖШ-10 | Сетка арматурная С5 | 2 | 12,96 кг |
| А4 | | 6 | КЖШ-32 | Сетка арматурная С27 | 1 | 21,6 кг |
| | | | | Детали | | |
| А4 | | 7 | | 12А-III ГОСТ 5781-82* ℓ=1480 | 112 | 1,31 кг |
| | | | | Участок монолитный УМ2 | | |
| А4 | | 8 | КЖШ-12 | Сетка арматурная С7 | 4 | 21,63 кг |
| А4 | | 9 | КЖШ-13 | Сетка арматурная С8 | 4 | 9,03 кг |
| А4 | | 10 | КЖШ-14 | Сетка арматурная С9 | 2 | 23,85 кг |
| А4 | | 11 | КЖШ-15 | Сетка арматурная С10 | 2 | 14,35 кг |
| А4 | | 12 | КЖШ-33 | Сетка арматурная С28 | 1 | 24,38 кг |
| А4 | | 13 | КЖШ-34 | Сетка арматурная С29 | 1 | 42,84 кг |
| А4 | | 14 | КЖШ-35 | Сетка арматурная С30 | 1 | 61,29 кг |
| А4 | | 15 | КЖШ-36 | Сетка арматурная С31 | 1 | 131,07 кг |
| А4 | | 16 | КЖШ-37 | Сетка арматурная С32 | 2 | 33,7 кг |
| А4 | | 17 | КЖШ-38 | Сетка арматурная С33 | 1 | 63,4 кг |
| А4 | | 18 | КЖШ-20 | Сетка арматурная С15 | 4 | 1,48 кг |
| | | | | Участок монолитный УМ3 | 2 | |
| А4 | | 19 | КЖШ-21 | Сетка арматурная С16 | 1 | 64,68 кг |
| А4 | | 20 | КЖШ-27 | Сетка арматурная С17 | 1 | 27,0 кг |
| А4 | | 21 | ТПР 820-4-033.88 КЖШ-23 | Сетка арматурная С18 | 1 | 34,32 кг |
| А4 | | 22 | КЖШ-24 | Сетка арматурная С19 | 1 | 52,2 кг |
| А4 | | 23 | КЖШ-25 | Сетка арматурная С20 | 1 | 18,72 кг |
| | | | | Участок монолитный УМ4 | 2 | |
| А4 | | 24 | КЖШ-21 | Сетка арматурная С16 | 1 | 64,68 кг |
| А4 | | 25 | КЖШ-40 | Сетка арматурная С35 | 1 | 27,9 кг |
| А4 | | 26 | КЖШ-23 | Сетка арматурная С18 | 1 | 33,6 кг |
| А4 | | 27 | КЖШ-22 | Сетка арматурная С17 | 1 | 27,0 кг |
| А4 | | 28 | КЖШ-39 | Сетка арматурная С34 | 1 | 35,16 кг |
| | | | | Участок монолитный УМ5 | 1 | |
| А4 | | 18 | КЖШ20 | Сетка арматурная С15 | 8 | 1,48 кг |
| А4 | | 29 | КЖШ-28 | Сетка арматурная С23 | 8 | 5,68 кг |
| | | | | Детали | | |
| А4 | | 30 | КЖ-200 | 8А-I ГОСТ 5781-82* ℓ=570 | 11 | 0,23 кг |
| | | | | Участок монолитный УМ6 | 5 | |
| А4 | | 31 | КЖШ-201 | 3В1 ГОСТ 6727-80 ℓ=33130 | 1 | 1,87 кг |
| | | 32 | | полоса 120х10 ГОСТ 103-76 В ст3кп ГОСТ 535-79 ℓ=360 | 1 | 3,4 кг |
| | | | | Материалы | | |
| | | | | Бетон тяжелый В15 F150 W6 ГОСТ 26633-85 | | 51,98 м³ |
| | | | | Канат оцинкованный ф26 ГОСТ 483-75 | | 19 м.п. |

2517/2

Взам. инв. №

Подпись и дата

Инв. № подл.

Привязан

Инв. №

| | | | |
|---|---|---|---|
| Разраб. | Арашевич | | 08.88 |
| Провер. | | | |
| ГИП | Макеев | | 08.88 |
| Н. контр. | Новик | | 08.88 |
| Нач. отд. | Красуцкий | | 08.88 |

ТПР 820-4-033.88 КЖС

Водосбросы трубчатые с кольцевым оголовком на расход воды до 50 м³/с при перепадах от 7 до 15 м.

КВАТ-2С

| Стадия | Лист | Листов |
|---|---|---|
| Р | 10 | |

Входной оголовок
Спецификация

Белгипроводхоз

Формат А3

Альбом 2

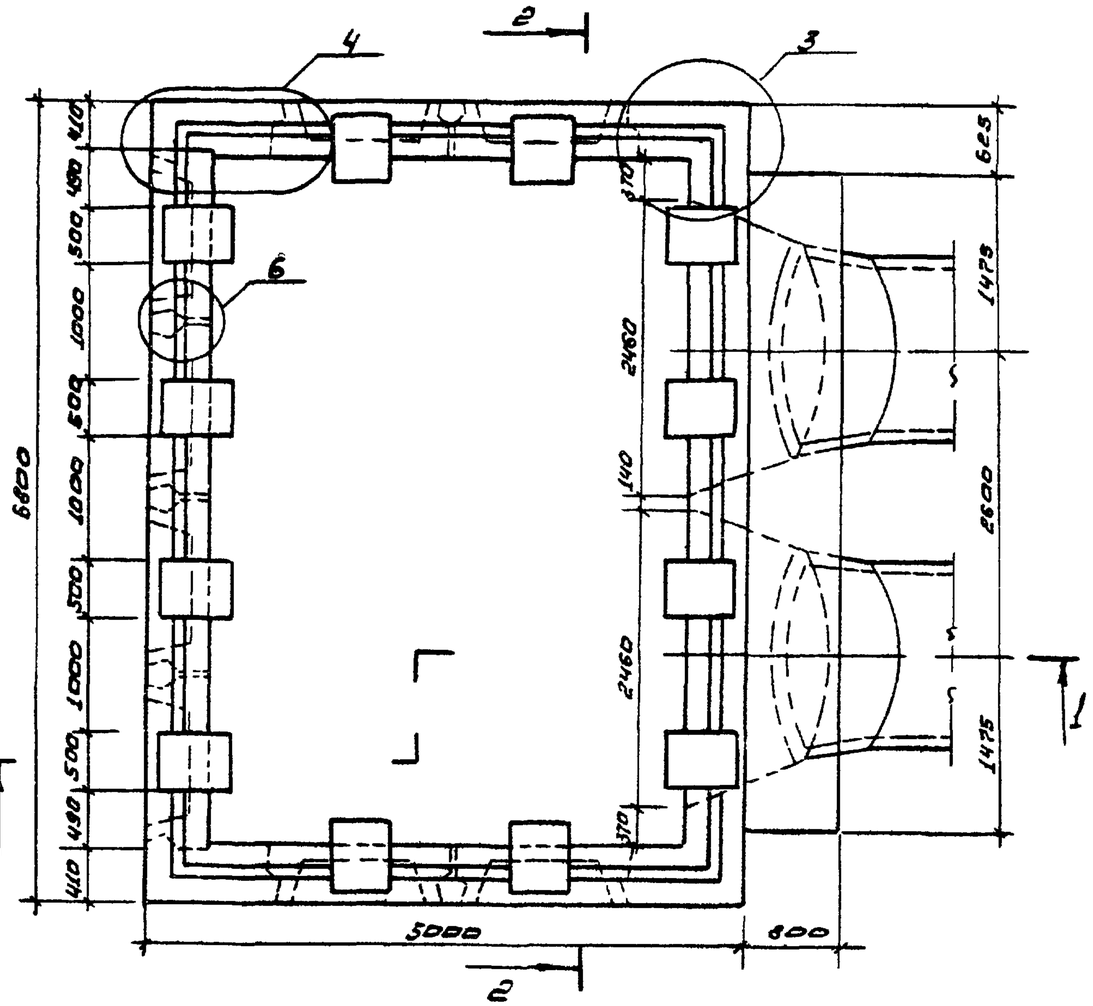


Разрез 1-1

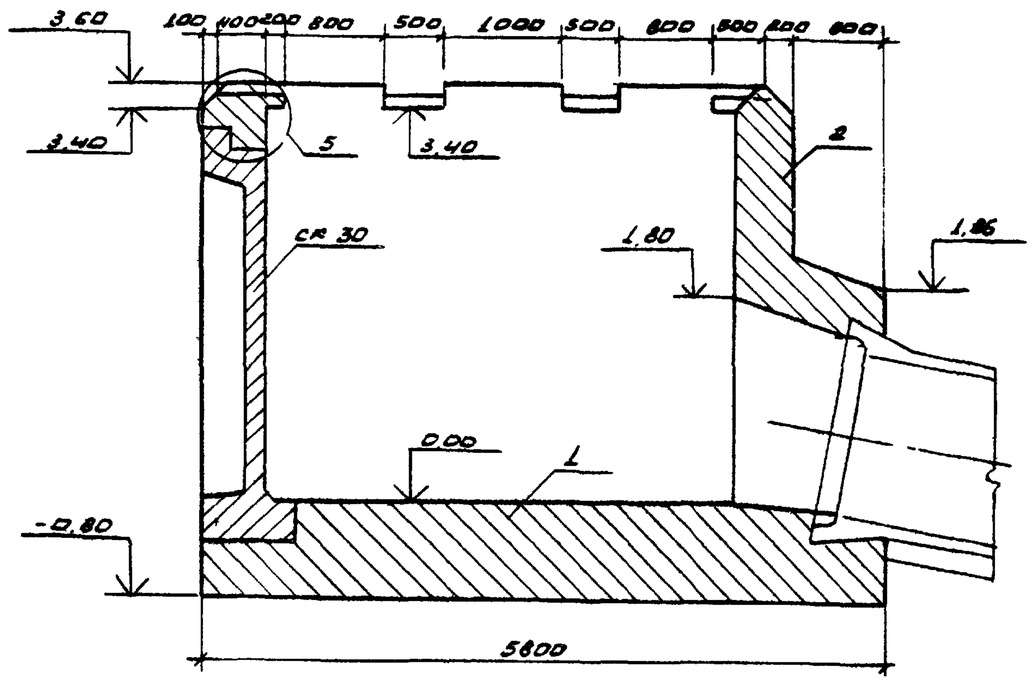


2517/2

| | | | | | | | |
|---|---|---|---|---|---|---|---|
| | | | | ТПР 820-4-033.88 КЖ | | | |
| | | | | Водосбросы трубчатые с кобшовым оголовком на расход воды до 50 м³/с при перепадах от 7 до 15 м. | | | |
| Привязан | Разраб. | Мирошенко | 03.88 | КВЯТ-2С | Стадия | Лист | Листов |
| | Провер. | | | | Р | 11 | |
| | ГИП | Макеев | 03.88 | | | | |
| | Нач.отд | Красуцкий | 03.88 | Опалубочный чертеж входной оголовок План, Разрез 1-1 | БЕЛГИПРОВОДХОЗ | | |
| Инв.№ | Н.контр. | Новик | 03.88 | | | | |

Инв.№ подл. | Подпись и дата | Взам.инв.№

Формат А3

Альбом 2

## Разрез 2-2

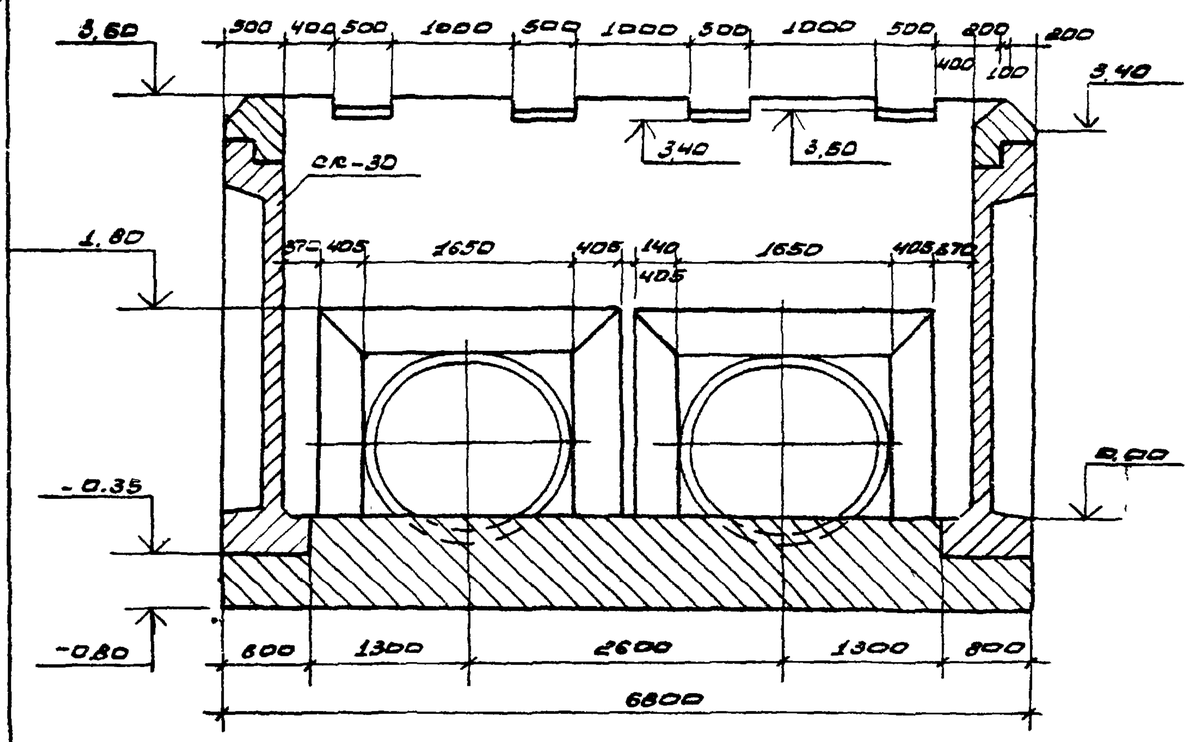


### Ведомость расхода стали на входной оголовок кг

| Марка элемента | Изделия арматурные | | | | | Изделия закладные | | | | Общий расход |
|---|---|---|---|---|---|---|---|---|---|---|
| | Арматура класса | | | | | | | прокат марки | | |
| | А-I | А-III | | | | В-I | | В ст. 3 кл. 2 ГОСТ 535.79 | | |
| | ГОСТ 5781-82 | | | | | ГОСТ 6727-80 | | ГОСТ 103-76 | | |
| | Ф8 | Ф10 | Ф12 | Ф15 | Итого | Ф3 | Итого | -120х10 | Итого | |
| Входной оголовок | 123,95 | 613,90 | 830,38 | 761,51 | 2328,83 | 9,35 | 9,35 | 17,0 | 17,0 | 2356,18 |

2517/2

| | | | | |
|---|---|---|---|---|
| Привязан | Разраб. | Мирошенко | | 08.88 |
| | Провер. | | | |
| | ГИП | Моковев | | 08.88 |
| | Нач.отд. | Красуцкий | | 08.88 |
| Инв. № | Н.контр. | Новик | | 08.88 |

ТПР 820-4-033.88 КЖС

Водосбросы трубчатые с ковшовым оголовком на расход воды до 50 м³/с при перепадах от 7 до 15 м

КВАТ-2С

| Стадия | Лист | Листов |
|---|---|---|
| Р | 12 | |

Ведомость расхода стали. Опалубочный чертеж. Разрез 2-2

Белгипроводхоз

Инв. № подл. | Подпись и дата | Взам. инв. №

Формат А3

Альбом 2

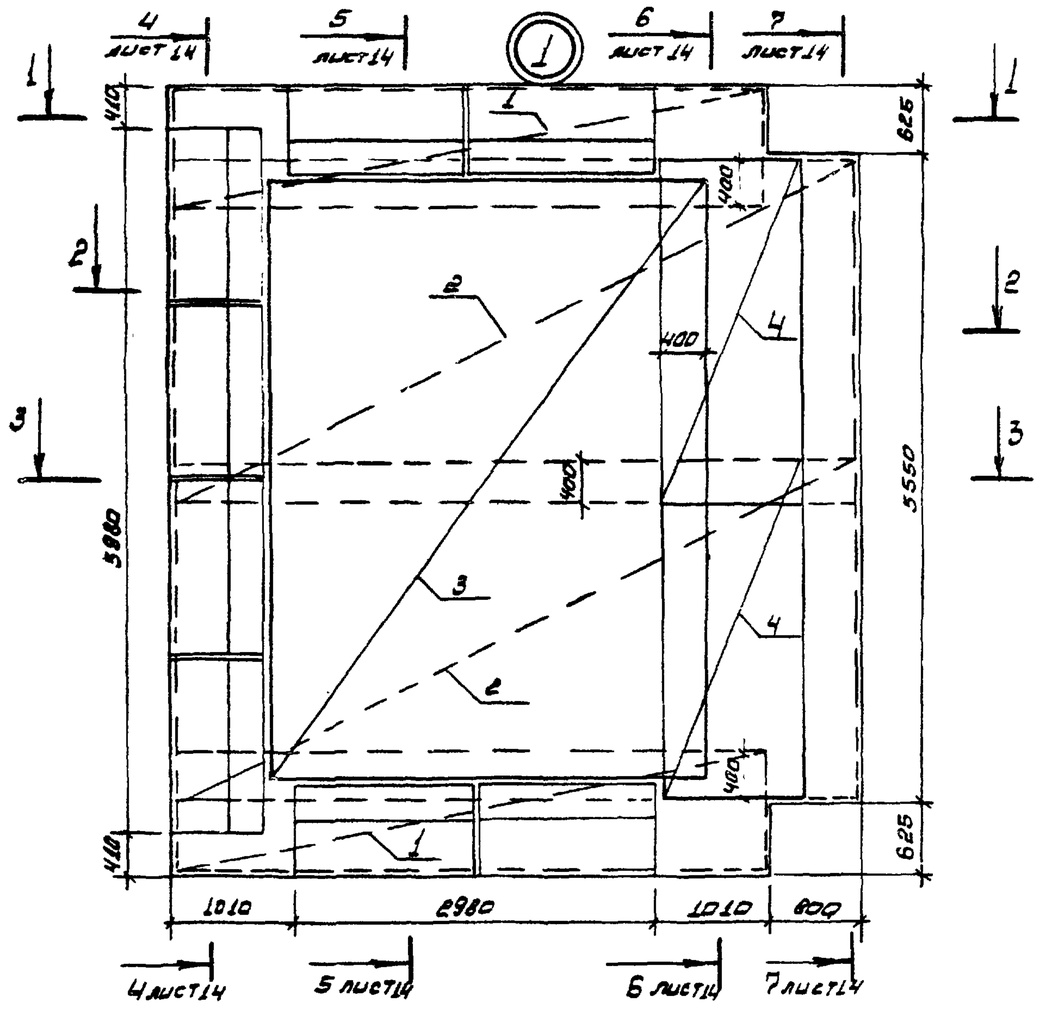


Разрез 1-1

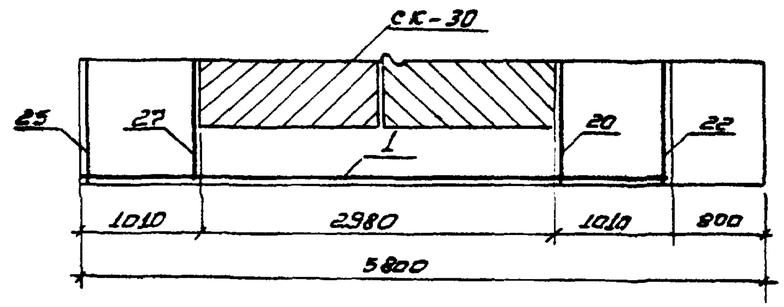


Разрез 2-2

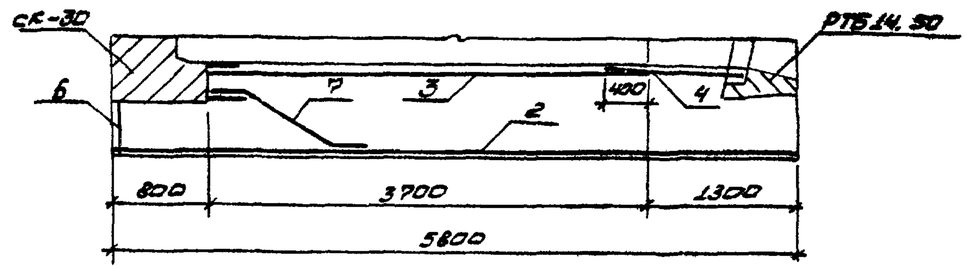


Разрез 3-3

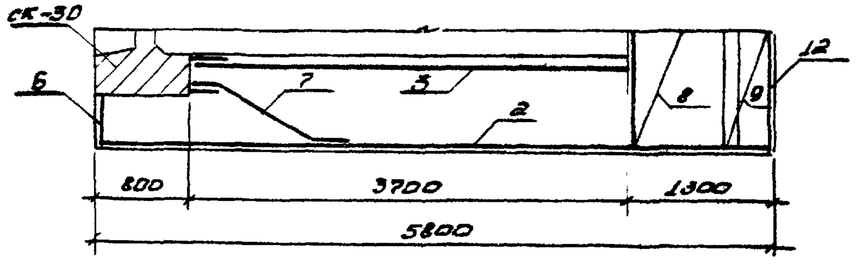


1. Защитный слой бетона 30 миллиметров.

2517/2

| | | | | | | | |
|---|---|---|---|---|---|---|---|
| Привязан | | | | ТПР 820-4-033.88 КЖ | | | |
| | | | | Водосбросы трубчатые с ковшовым оголовком на расход воды до 50м³/с при перепадах от 7 до 15м. | | | |
| Разраб. | Мирощенко | | 08.88 | КВАТ-20 | Стадия | Лист | Листов |
| Провер. | | | | | Р | 13 | |
| ГИП | Маковеев | | 08.88 | | | | |
| Нач.отд. | Красицкий | | 08.88 | Схема армирования участка монолитного УМ1. Разрезы 1-1... 3-3 | БЕЛГИПРОВОДХОЗ | | |
| Инв.№ | | | | | | | |
| Н.контр. | Новик | | 08.88 | | | | |

Инв.№ подл. | Подпись и дата | Взам.инв.№

Формат А3

Альбом 2

## Разрез 4-4

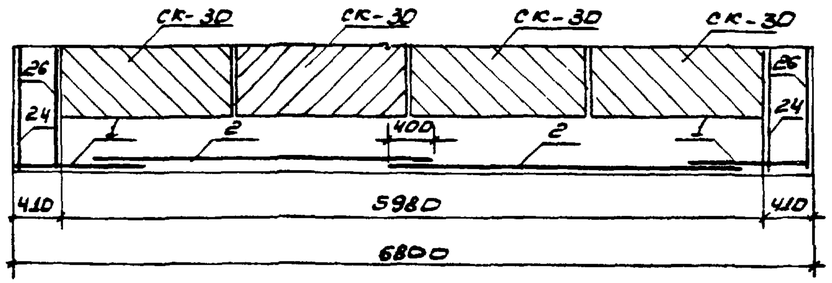


## Разрез 5-5

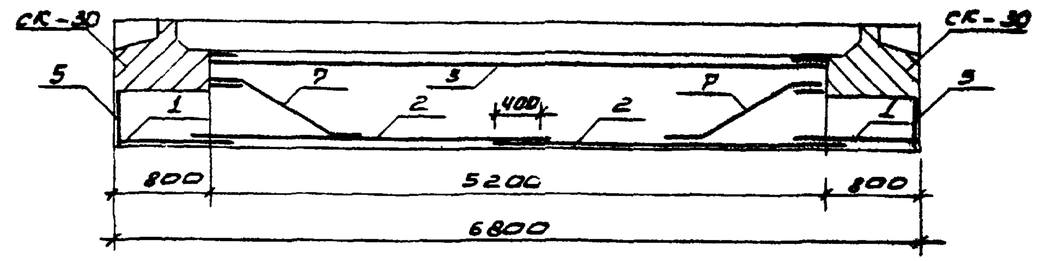


## Разрез 6-6

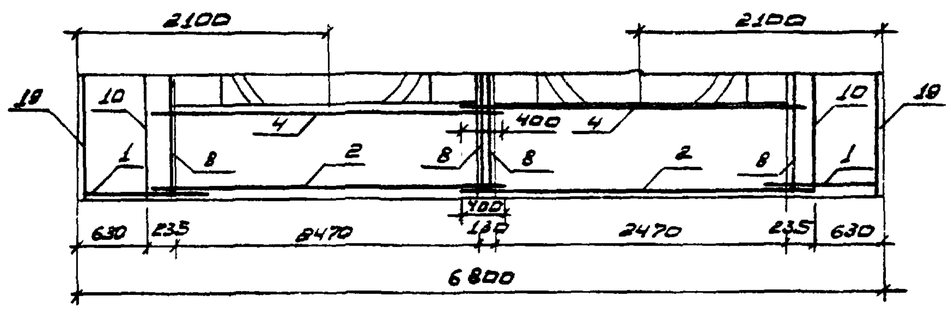


## Разрез 7-7

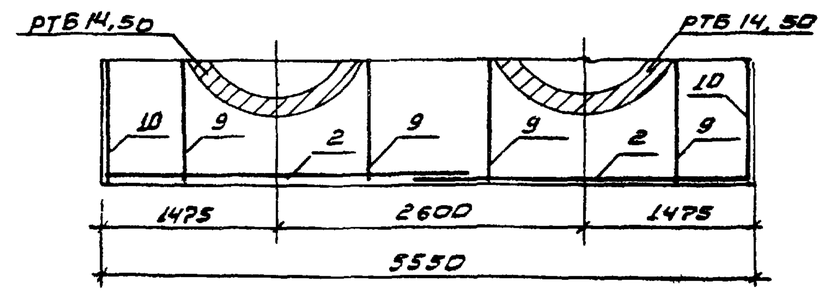


1. Защитный слой бетона 30 миллиметров.

2517/2

| | | | | | | | |
|---|---|---|---|---|---|---|---|
| | | | | ТПР 820-4-033.88 | | | К 3/с |
| | | | | Водосбросы трубчатые с кольцевым вентилем на расход воды до 50 м³/с при перепадах от 7 до 15 м | | | |
| Разраб. | Мирошенко | | 01.88 | КВАТ-2С | Стадия | Лист. | Листов |
| Провер. | | | | | Р | 14 | |
| ГИП | Мокеев | | 08.88 | | | | |
| Н.контр. | Новик | | 08.88 | Схема армирования участка монолитного УМ1 Разрезы 4-4 ... 7-7 | Белгипроводхоз | | |
| Нач.отд. | Красуцкий | | 08.88 | | | | |

Привязан

Инв. №

Инв. № подл. | Подпись и дата | Взам. инв. №

Формат А3

Альбом 2

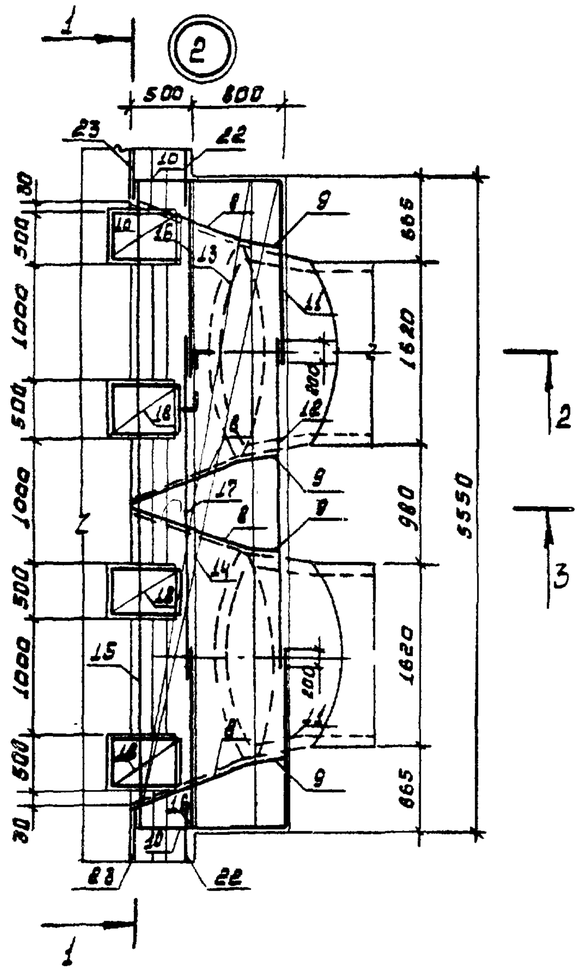


Разрез 1-1

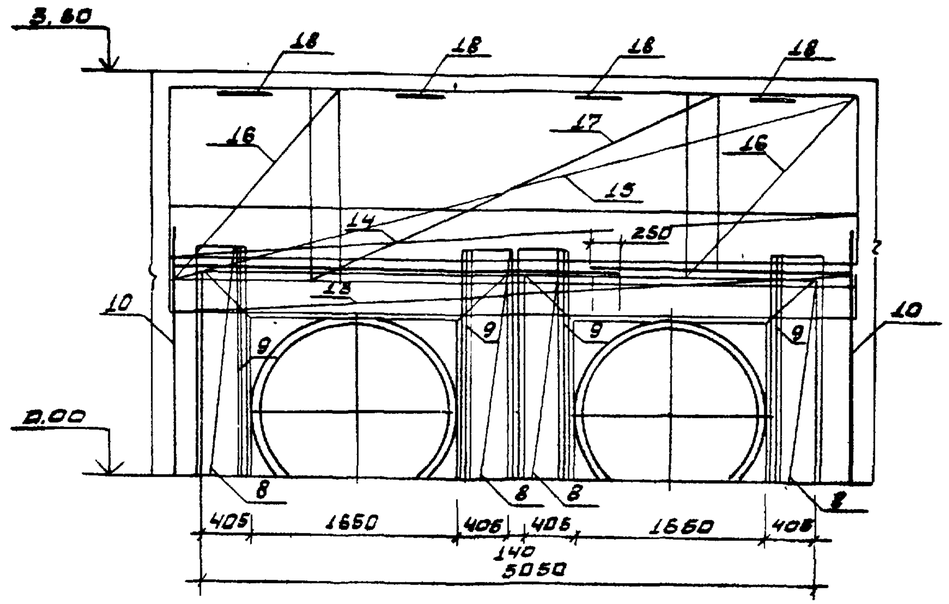


Разрез 2-2

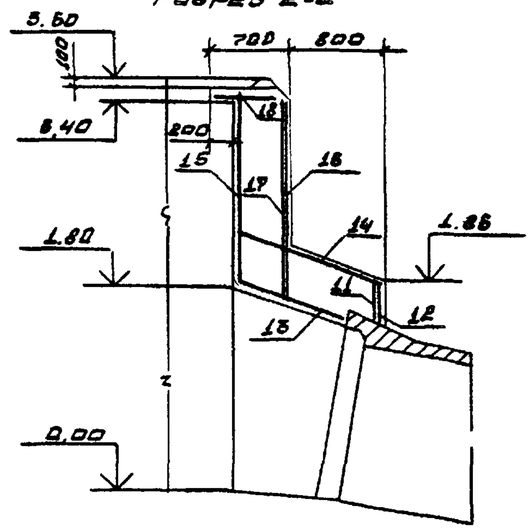


Разрез 3-3

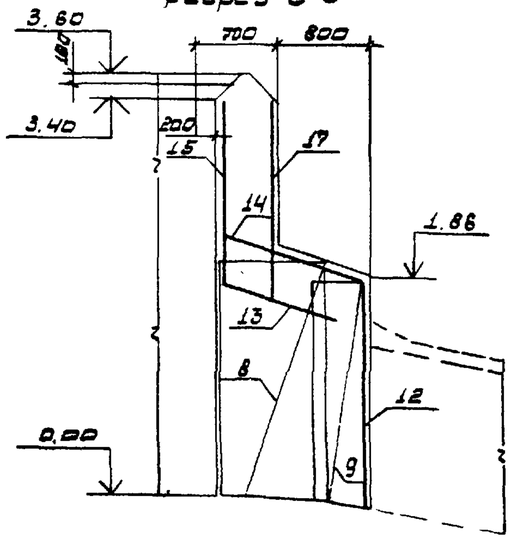


1. Защитный слой бетона 30 миллиметров

2517/2

| | | | | | | | |
|---|---|---|---|---|---|---|---|
| | | | | ТПР 820-4-033.88 КЖ | | | |
| | | | | Водосбросы трубчатые с ковшовым оголовком на расход воды до 50 м³/с при перепадах от 7 до 15 м. | | | |
| Привязан | | | Разраб. | Мирошенко | | 08.88 | КВАТ-2С | Стадия | Лист | Листов |
| | | | Провер. | | | | | Р | 15 | |
| | | | ГИП | Макеев | | 08.88 | | | | |
| | | | Н.контр. | Новик | | 08.88 | Схема армирования участка монолитного УМ2 Разрезы 1-1 ... 3-3 | БЕЛГИПРОВОДХОЗ | | |
| Инв. № | | | Нач.отд | Красуцкий | | 08.88 | | | | |

Инв. № подл. | Подпись и дата | Взам. инв. №

Формат А2

Альбом 2

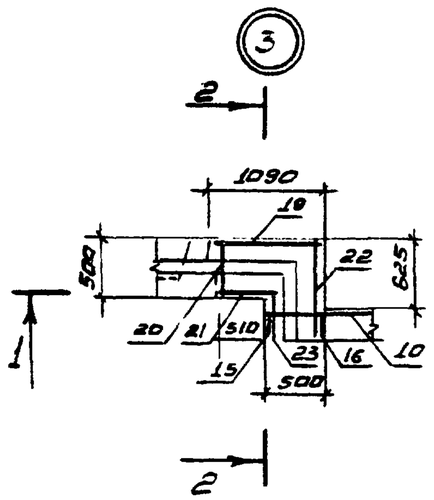


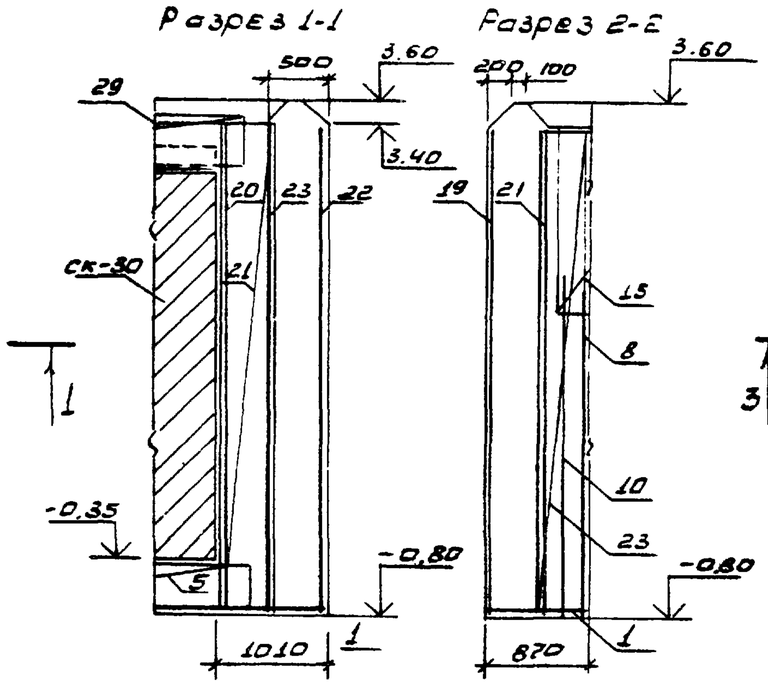


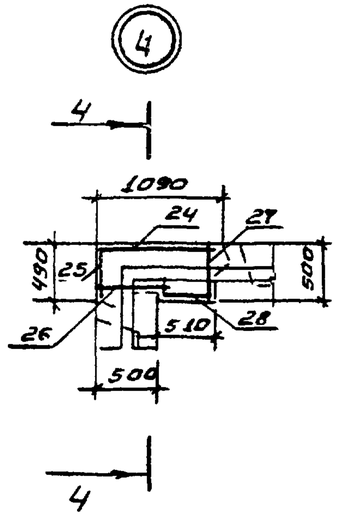


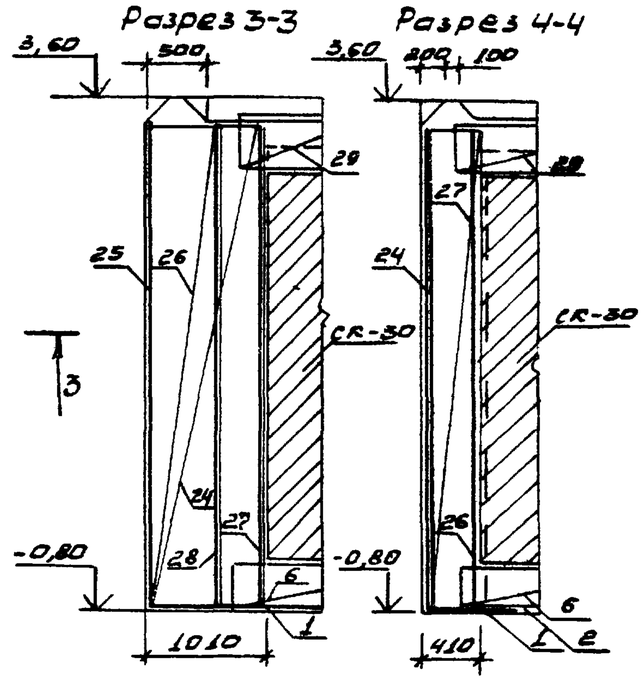


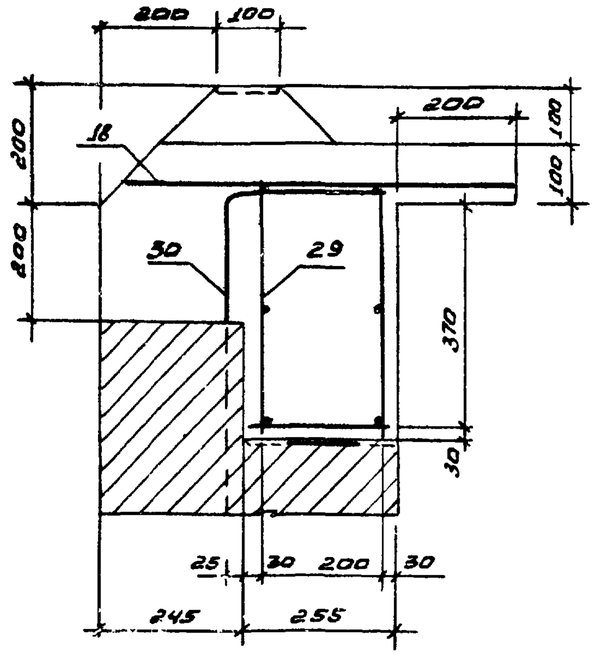


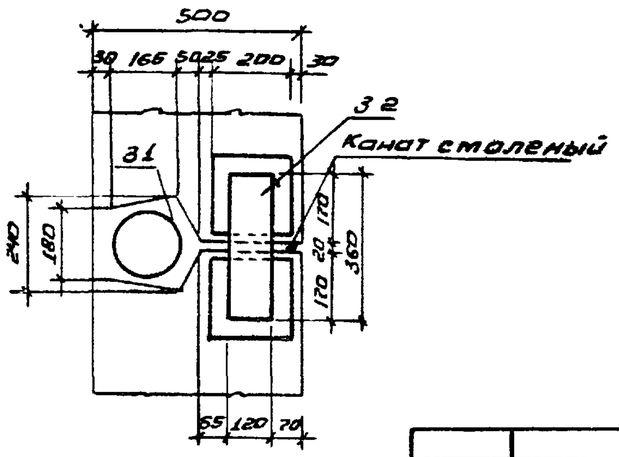


1. Защитный слой бетона 30 миллиметров

2517/2

| | | | | | | | |
|---|---|---|---|---|---|---|---|
| | | | | ТПР 820-4-033.88 КЖ | | | |
| | | | | Водосбросы трубчатые с ковшовым оголовком на расход воды до 50 м³/с при перепадах от 7 до 15 м. | | | |
| привязан | Разраб. | Мирошенко | 08.88 | КВАТ-2С | Стадия | Лист | Листов |
| | Провер. | | | | Р | 16 | |
| | ГИП | Макеев | 08.88 | Схемы армирования участков монолитных УМ3... УМ6 | БЕЛГИПРОВОДХОЗ | | |
| | Н.конт. | Новик | 08.88 | | | | |
| инв.№ | Нач.отд. | Красуцкий | 08.88 | | | | |

Инв.№ подл. | Подпись и дата | Взам.инв.№

Формат А3

Альбом 2

| Формат | Зона | Поз. | Обозначение | Наименование | Кол. | Примечание |
|---|---|---|---|---|---|---|
| | | | | Документация | | |
| | | | | КВАТ-3С | | |
| | | | | Входной оголовок | | |
| | | | | Участок монолитный УМ1 | 1 | |
| А4 | | 1 | ТПР 820-4-033.88 КЖИ-6 | Сетка арматурная С1 | 2 | 56,7 кг |
| А4 | | 2 | КЖИ-41 | Сетка арматурная С36 | 3 | 203,30 кг |
| А4 | | 3 | КЖИ-42 | Сетка арматурная С37 | 2 | 120,66 кг |
| А4 | | 4 | КЖИ-43 | Сетка арматурная С38 | 3 | 28,52 кг |
| А4 | | 5 | КЖИ-10 | Сетка арматурная С5 | 2 | 12,96 кг |
| А4 | | 6 | КЖИ-44 | Сетка арматурная С39 | 2 | 17,61 кг |
| | | | | Детали | | |
| А4 | | 7 | | 12А-III ГОСТ5781-82* ℓ=1480 | 140 | 1,31 кг |
| | | | | Участок монолитный УМ2 | 1 | |
| А4 | | 8 | КЖИ-12 | Сетка арматурная С7 | 6 | 21,63 кг |
| А4 | | 9 | КЖИ-13 | Сетка арматурная С8 | 6 | 9,03 кг |
| А4 | | 10 | КЖИ-14 | Сетка арматурная С9 | 2 | 23,85 кг |
| А4 | | 11 | КЖИ-15 | Сетка арматурная С10 | 2 | 14,35 кг |
| А4 | | 12 | КЖИ-33 | Сетка арматурная С28 | 2 | 24,38 кг |
| А4 | | 13 | КЖИ-45 | Сетка арматурная С40 | 3 | 21,13 кг |
| А4 | | 14 | КЖИ-46 | Сетка арматурная С41 | 2 | 46,55 кг |
| А4 | | 15 | КЖИ-47 | Сетка арматурная С42 | 2 | 99,33 кг |
| А4 | | 16 | КЖИ-48 | Сетка арматурная С43 | 1 | 138,60 кг |
| А4 | | 17 | КЖИ-37 | Сетка арматурная С32 | 2 | 33,7 кг |
| А4 | | 18 | КЖИ-20 | Сетка арматурная С15 | 6 | 1,48 кг |
| | | | | Участок монолитный УМ3 | 2 | |
| А4 | | 19 | КЖИ-21 | Сетка арматурная С16 | 1 | 64,68 кг |
| А4 | | 20 | КЖИ-22 | Сетка арматурная С17 | 1 | 27,0 кг |
| А4 | | 21 | КЖИ-23 | Сетка арматурная С18 | 1 | 34,32 кг |

| Формат | Зона | Поз. | Обозначение | Наименование | Кол. | Примечание |
|---|---|---|---|---|---|---|
| А4 | | 22 | ТПР 820-4-033.88 КЖИ-24 | Сетка арматурная С19 | 1 | 52,2 кг |
| А4 | | 23 | КЖИ-25 | Сетка арматурная С20 | 1 | 18,72 кг |
| | | | | Участок монолитный УМ4 | 2 | |
| А4 | | 24 | КЖИ-49 | Сетка арматурная С44 | 1 | 17,86 кг |
| А4 | | 25 | КЖИ-21 | Сетка арматурная С16 | 1 | 64,68 кг |
| А4 | | 26 | КЖИ-23 | Сетка арматурная С18 | 1 | 34,32 кг |
| А4 | | 27 | КЖИ-22 | Сетка арматурная С17 | 2 | 27,0 кг |
| А4 | | 28 | КЖИ-50 | Сетка арматурная С45 | 1 | 14,60 кг |
| | | | | Участок монолитный УМ5 | 1 | |
| А4 | | 18 | КЖИ-20 | Сетка арматурная С15 | 10 | 1,48 кг |
| А4 | | 29 | КЖИ-28 | Сетка арматурная С23 | 10 | 5,68 кг |
| | | | | Детали | | |
| А4 | | 30 | КЖИ-200 | 8А-I ГОСТ5781-82* ℓ=570 | 13 | 0,23 кг |
| | | | | Участок монолитный УМ6 | 7 | |
| А4 | | 31 | КЖИ-201 | 38I ГОСТ6727-80 ℓ=33130 | 1 | 1,87 кг |
| | | 32 | | Полоса 120×10 ГОСТ103-76* Вст3кп ГОСТ535-79 ℓ=360 | 1 | 3,4 кг |
| | | | | Материалы | | |
| | | | | Бетон тяжелый | | |
| | | | | В25, F150, W8 ГОСТ26633-85 | | 69,40 м³ |
| | | | | Канат смоляный ф26 | | |
| | | | | ГОСТ 483-75 | | 26,6 м.п |

2517/2

Привязан

Инв. №

| | | | |
|---|---|---|---|
| Разраб. | Мирошенко | | 08.88 |
| Провер. | | | |
| ГИП | Макеев | | 08.88 |
| Н.конт. | Новик | | 08.88 |
| Нач.отд. | Красуцкий | | 08.88 |

ТПР 820-4-033.88 КЖС

Водосбросы трубчатые с кольцевым оголовком на расход воды до 50 м³/с при перепадах от 7 до 15 м.

КВАТ-3С

| Стадия | Лист | Листов |
|---|---|---|
| Р | 17 | |

Входной оголовок
Спецификация

Белгипроводхоз

Формат А3

Подпись и дата | Взам. инв. №

Инв. № подл.

Альбом 2

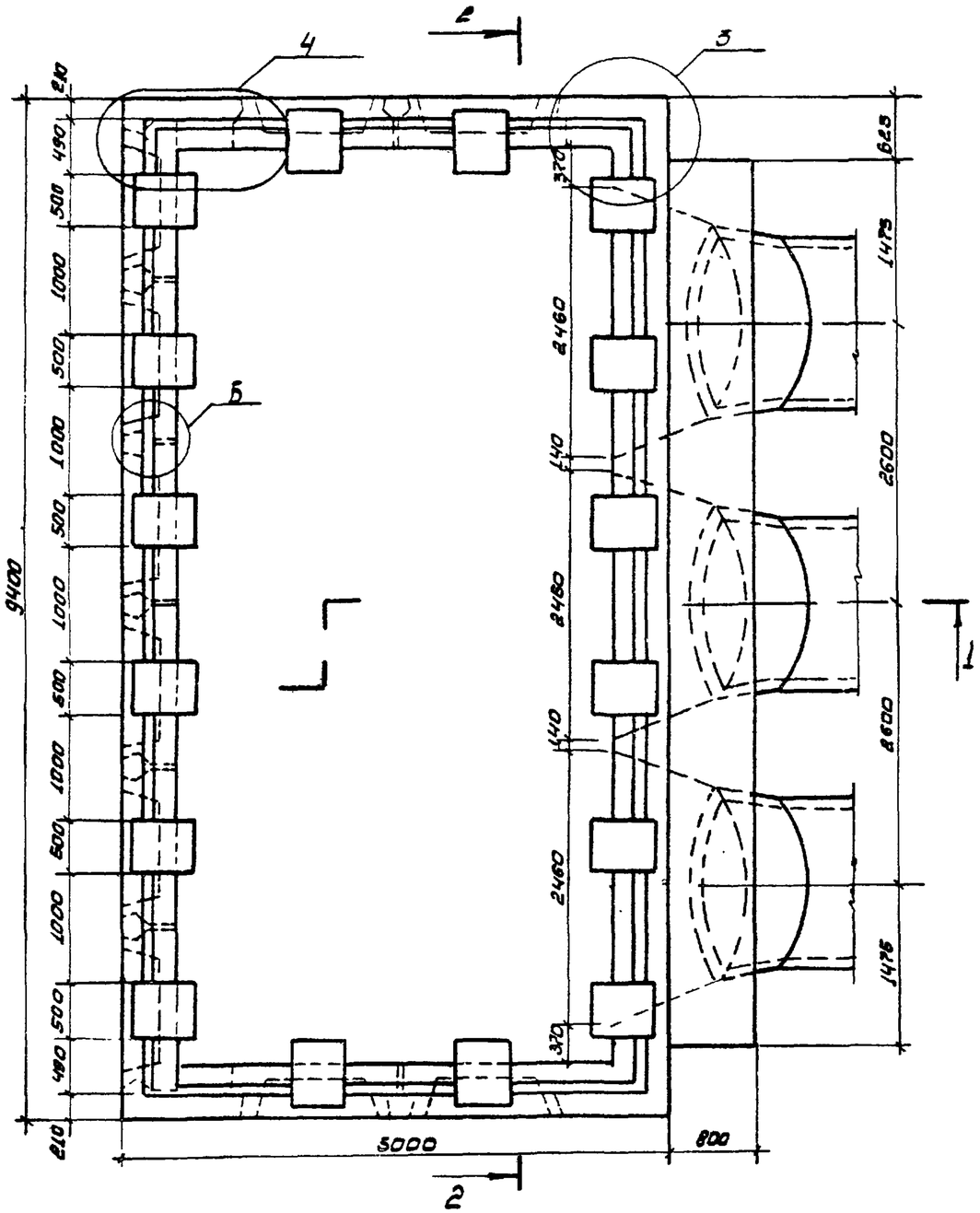


Разрез 1-1

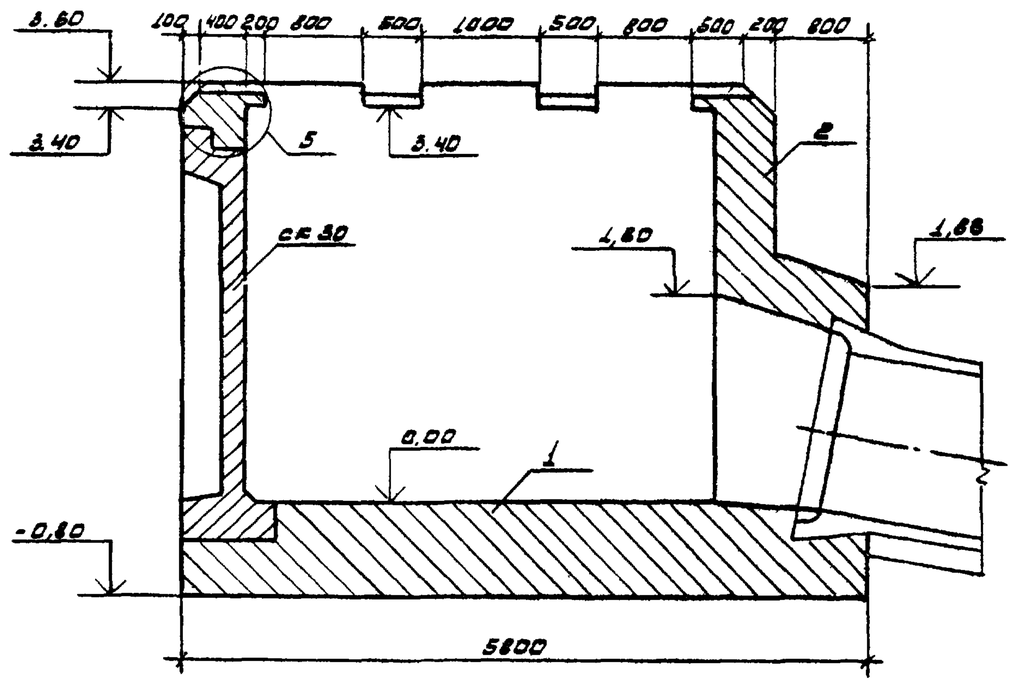


2517/2

| | | | | | | | |
|---|---|---|---|---|---|---|---|
| Привязан | Разраб. | Мирощенко | | 11.88 | ТПР 820-4-033.88 к ЖС | | |
| | Провер. | | | | Водосбросы трубчатые с ковшовым оголовком на расход воды до 50 м³/с при перепадах от 2 до 15 м. | | |
| | ГИП | Макеев | | 01.89 | КВАТ-3С | Стадия: Р | Лист: 18 / Листов: |
| | Нач.отд. | Красуцкий | | 01.89 | Опалубочный чертеж входной оголовок План. Разрез 1-1 | БЕЛГИПРОВОДХОЗ | |
| Инв. № | Н.контр. | Новик | | 11.88 | | | |

Инв. № подл. | Подпись и дата | Взам. инв. №

формат А3

Альбом 2

Разрез 2-2

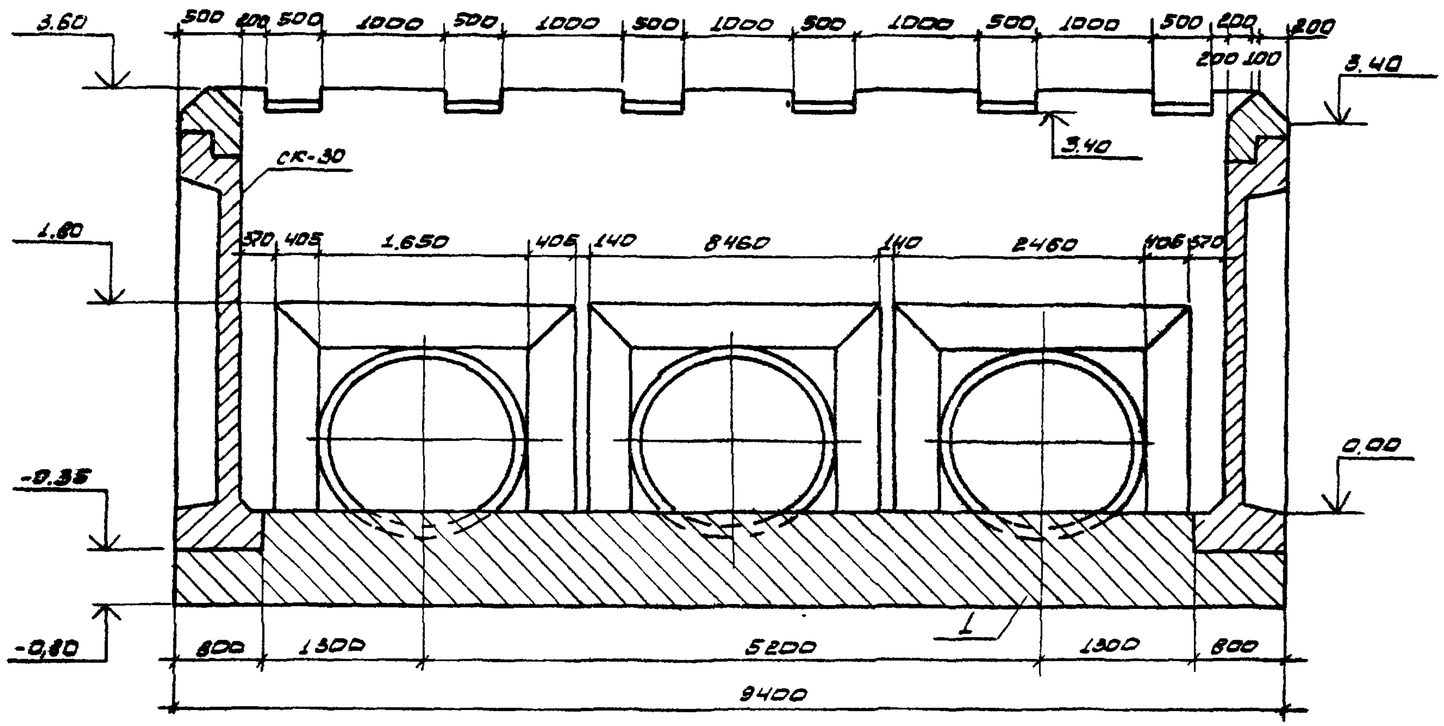


Ведомость расхода стали на входной оголовок ке

| Марка элемента | Изделия арматурные | | | | | Изделия закладные | | | | Общий расход |
|---|---|---|---|---|---|---|---|---|---|---|
| | Арматура класса | | | | | | | Прокат марки | | |
| | А-I | А-III | | | | В-I | | В ст.3кп2 ГОСТ 535-79 | | |
| | ГОСТ 5781-82 | | | | | ГОСТ 6727-80 | | ГОСТ 103-76 | | |
| | Ф8 | Ф10 | Ф12 | Ф16 | Итого | Ф3 | Итого | -120х10 | Итого | |
| Входной оголовок | 235,17 | 838,72 | 1334,6 | 771,24 | 3179,43 | 13,09 | 13,09 | 23,80 | 23,80 | 3216,32 |

2517/2

| | | | | |
|---|---|---|---|---|
| | | | | ТПР 820-4-033.88 КЖС |
| | | | | Водосбросы трубчатые с ковшовым оголовком на расход воды до 50 м³/с при перепадах от 2 до 15 м. |
| Привязан | Разраб | Мирошенко | 11.11 | КВАТ-3С |
| | Провер | | | |
| | ГИП | Макеев | 08.11 | |
| | Нач.отд | Красуцкий | 11.11 | Ведомость расхода стали Опалубочный чертеж Разрез 2-2 |
| Инв.№ | Н.контр | Новик | 11.11 | БЕЛГИПРОВОДХОЗ |

| Стадия | Лист | Листов |
|---|---|---|
| Р | 19 | |

Инв.№ подл. | Подпись и дата | Взам. инв.№

Формат А3

Альбом 2

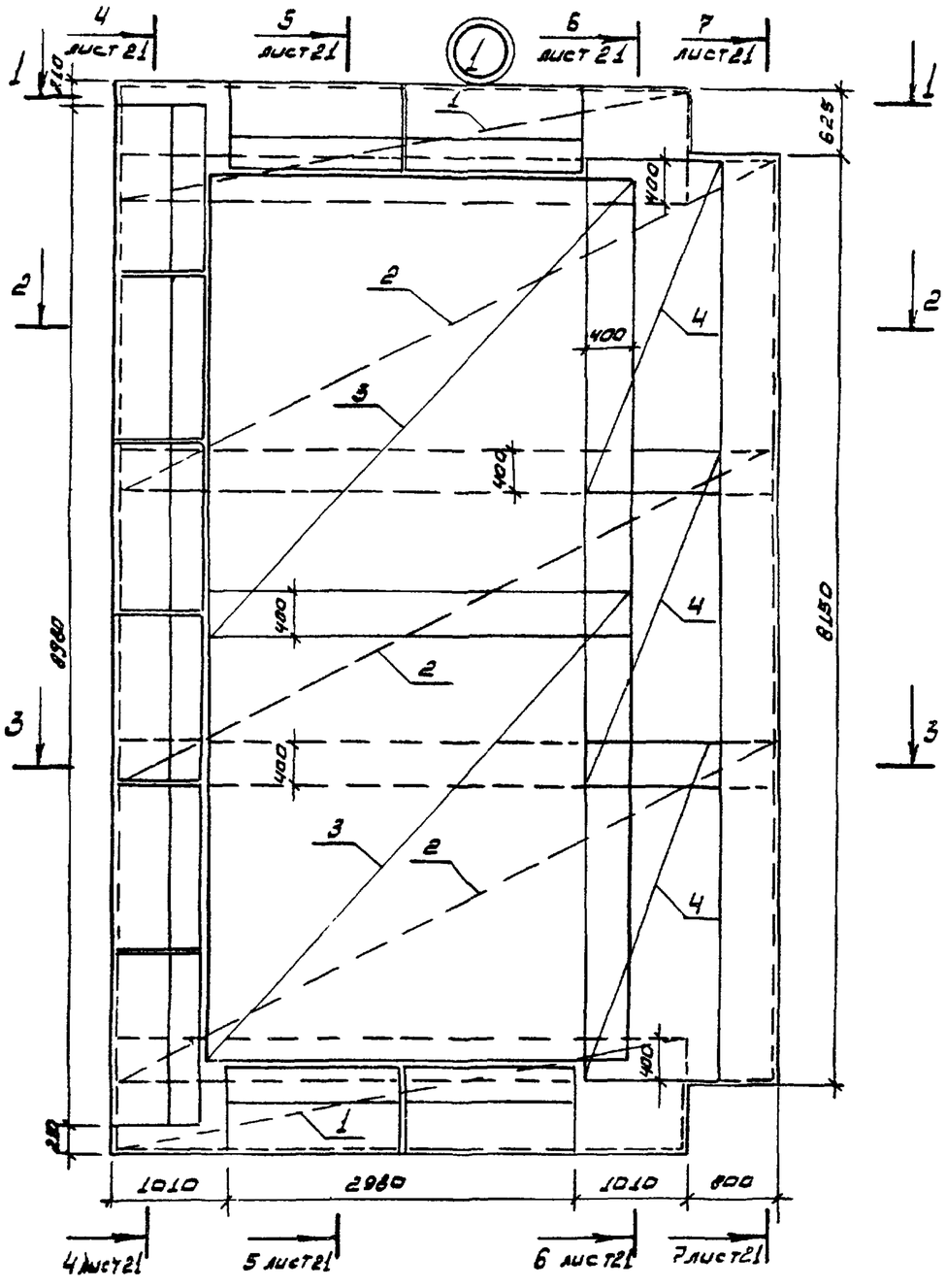


Разрез

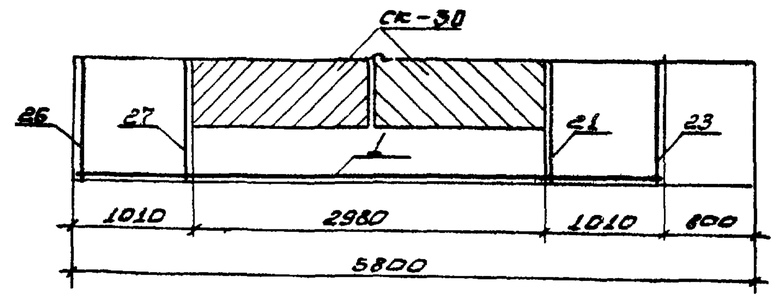


Разрез 2-2

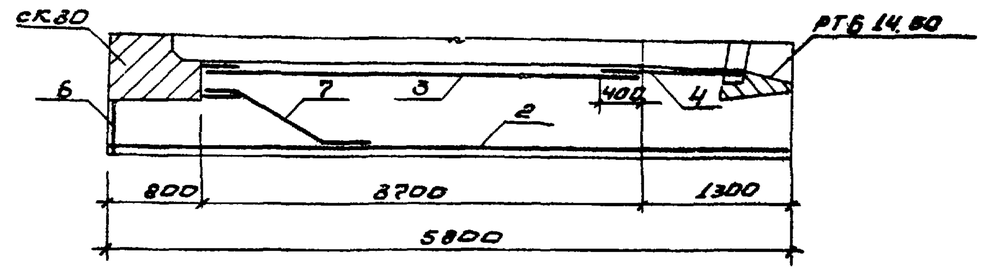


Разрез 3-3

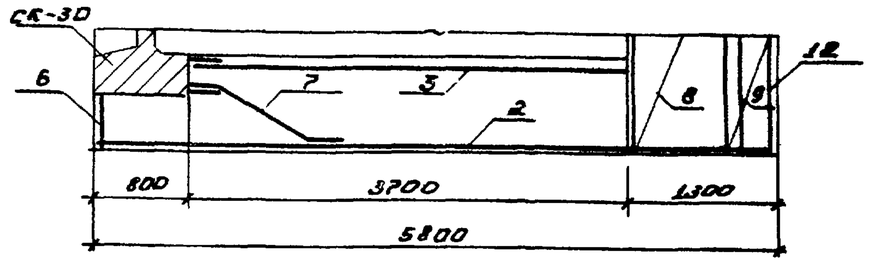


1. Защитный слой бетона 30 миллиметров

2517/2

| | | | | | | | |
|---|---|---|---|---|---|---|---|
| | | | | ТПР 820-4-033.88 | | КЖ | |
| | | | | Водосбросы трубчатые с кобшовым оголовком на расход воды до 50 м³/с при перепадах от 7 до 15 м | | | |
| Привязан | Разраб. | Мирошенко | 08.88 | КВАТ-30 | Стадия | Лист | Листов |
| | Провер. | | | | Р | 20 | |
| | ГИП | Макеев | 08.88 | | | | |
| | Нач. отд. | Красицкий | 08.88 | Схема армирования участка монолитного УМ1. Разрезы 1-1 ... 3-3 | БЕЛГИПРОВОДХОЗ | | |
| Инв. № | Н. контр. | Новик | 08.88 | | | | |

Инв. № подл. | Подпись и дата | Взам. инв. №

Формат А3

Альбом 2

Разрез 4-4

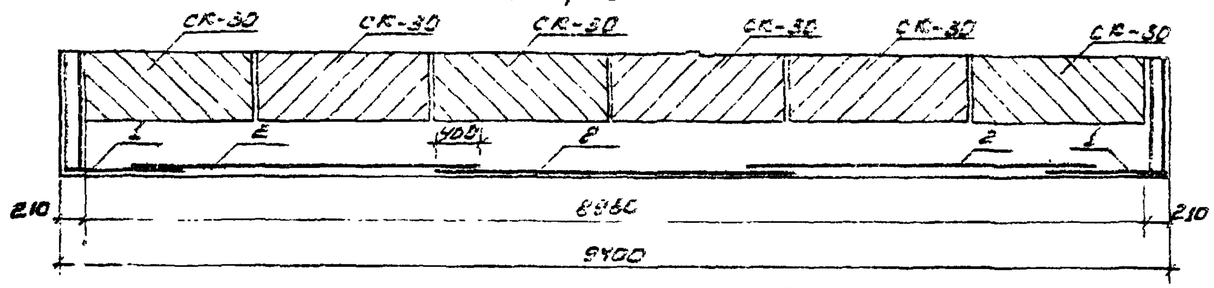


Разрез 5-5

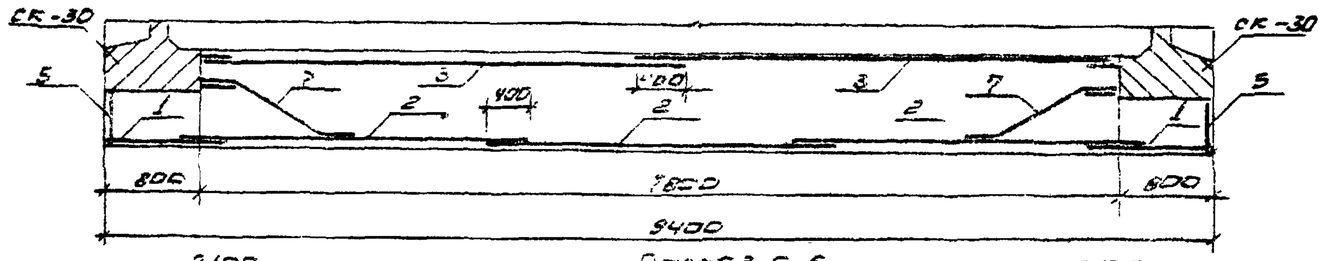


Разрез 6-6

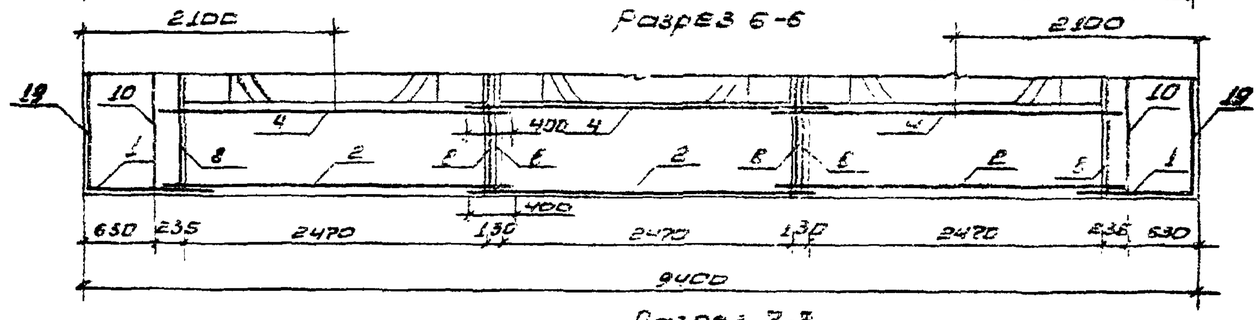


Разрез 7-7

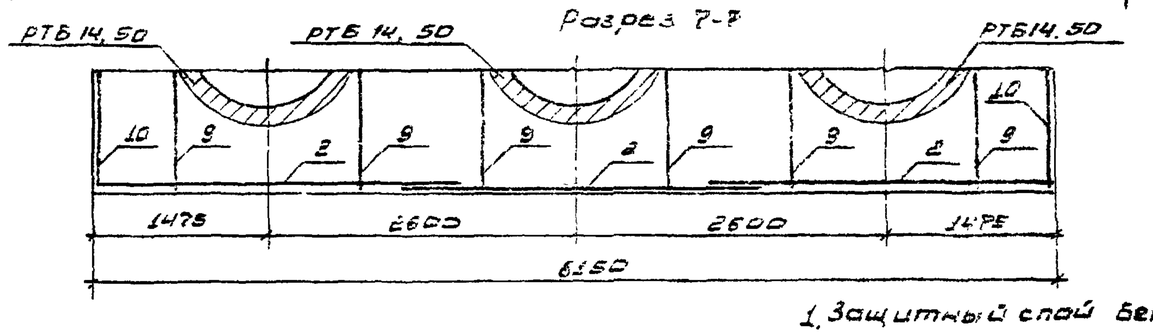


1. Защитный слой бетона 30 миллиметров.

2517/2

| | | | | | |
|---|---|---|---|---|---|
| Привязан | | | | | |
| Инв. № | | | | | |
| Разраб. | Кирощенко | | 01.88 | ТПР 820-4-033.88 КЖ | |
| Провер. | | | | Водосбросы трубчатые с ковшовым оголовком на расход воды до 60 м³/с при перепадах от 7 до 15 м | |
| ГИП | Шагеев | | 01.88 | КВАТ-30 | Стадия: Р; Лист: 21; Листов: |
| Н.контр. | Новик | | 01.88 | Схема армирования участка монолитного УМ1. Разрезы 4-4 ... 7-7 | БЕЛГИПРОВОДХОЗ |
| Нач.отд. | Просицкий | | 01.88 | | |

Инв. № подл. | Подпись и дата | Взам. инв. №

Формат А3

Альбом 2

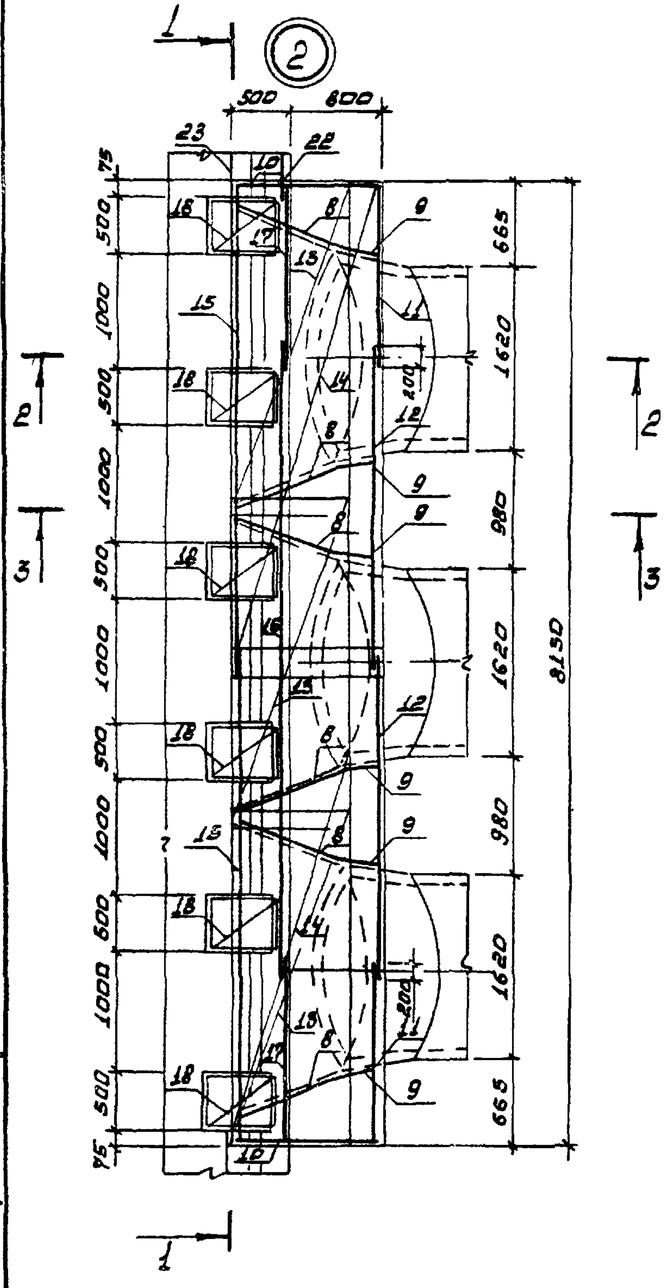


Разрез 1-1

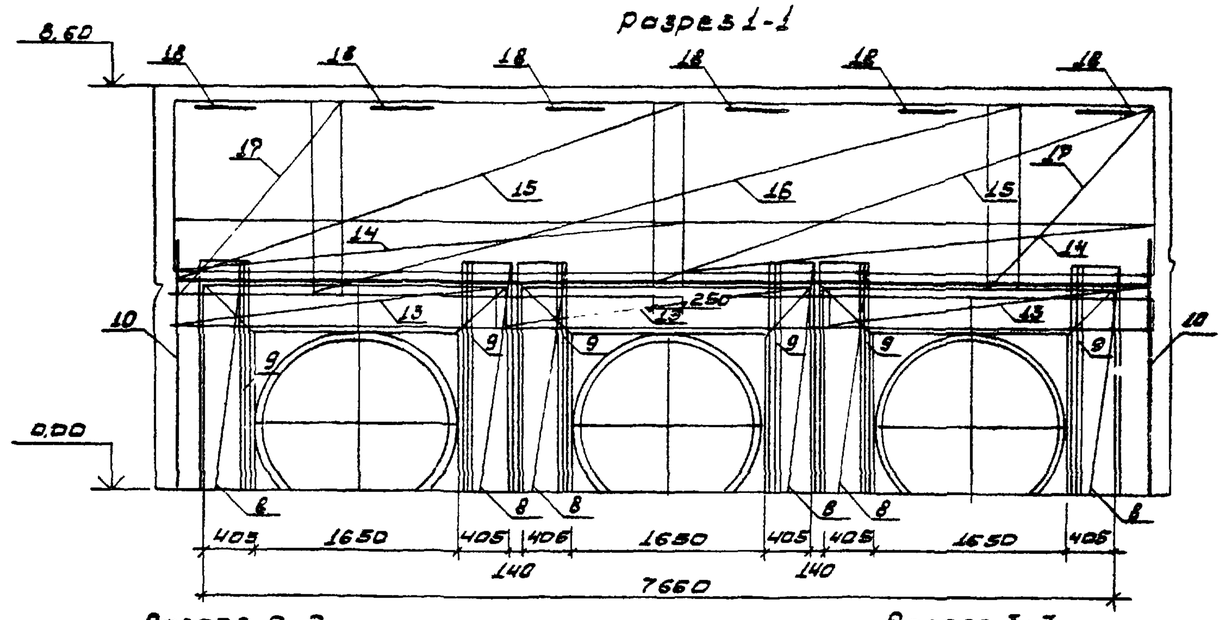


Разрез 2-2

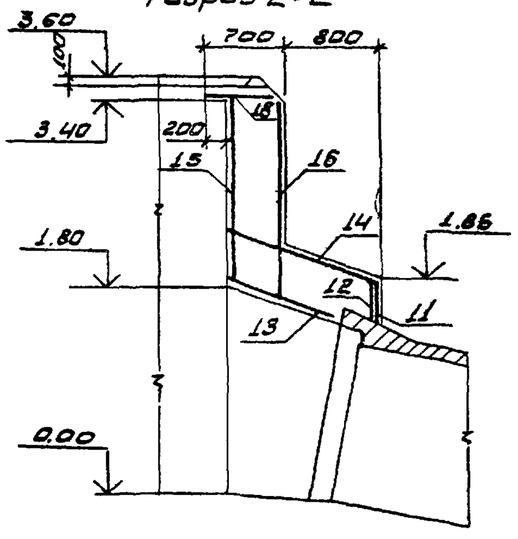


Разрез 3-3

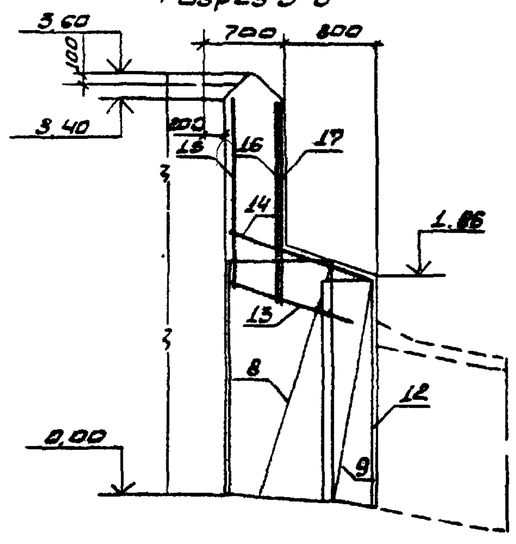


1. Защитный слой бетона 30 миллиметров

2517/2

| | | | | | | | |
|---|---|---|---|---|---|---|---|
| | | | | ТПР 820-4-033.88 КЖ | | | |
| | | | | Водосбросы трубчатые с кожушобым водоводом на расход воды до 60 м³/с при перепадах от 7 до 18 м. | | | |
| Разраб. | Мирошенко | | 08.88 | КВАТ-3С | Стадия | Лист | Листов |
| Провер. | | | | | Р | 22 | |
| ГИП | Макеев | | 08.88 | | | | |
| Н.конт. | Новик | | 08.88 | Схема армирования участка монолитного УМ2. Разрезы 1-1 ... 3-3 | БЕЛГИПРОВОДХОЗ | | |
| Нач.отд. | Красуцкий | | 08.88 | | | | |

Привязан

Инв. №

Взам. инв. №

Подпись и дата

Инв. № подл.

Формат А3

Альбом 2

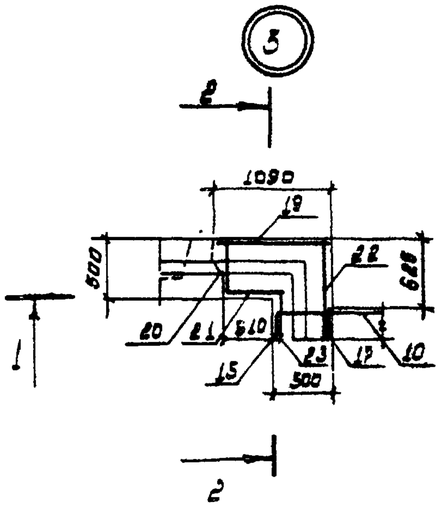


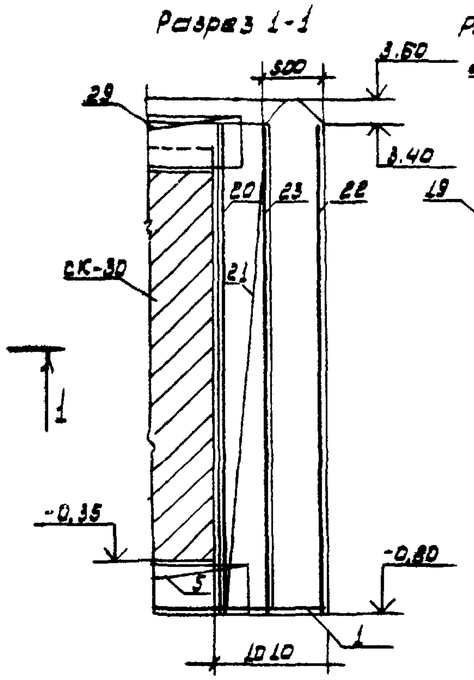


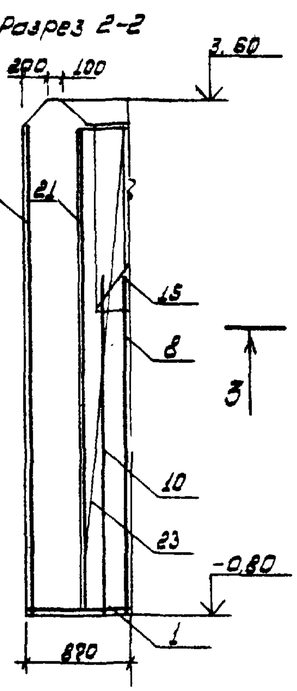


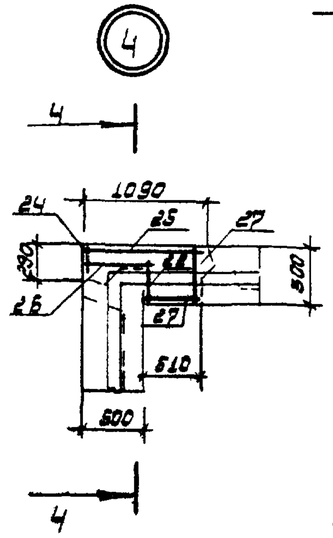


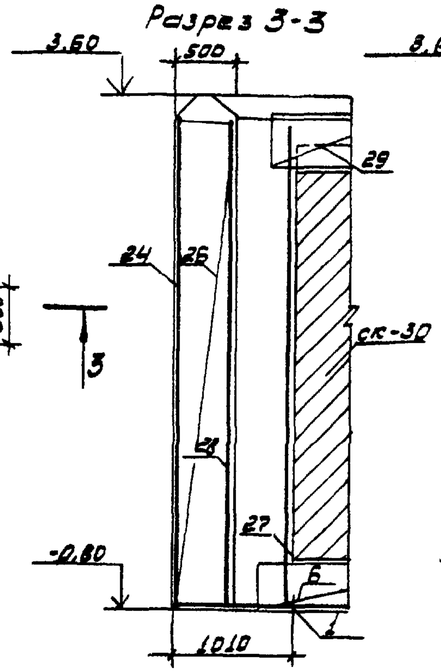


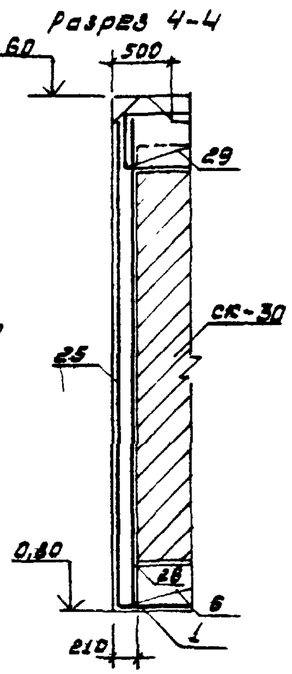


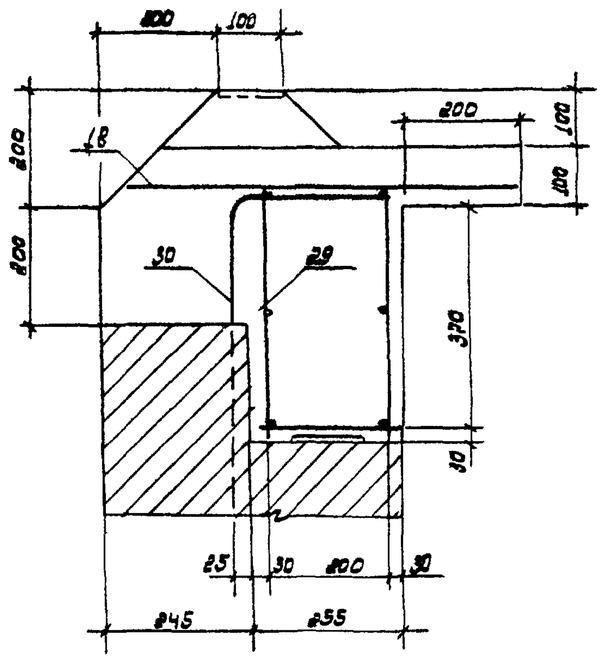


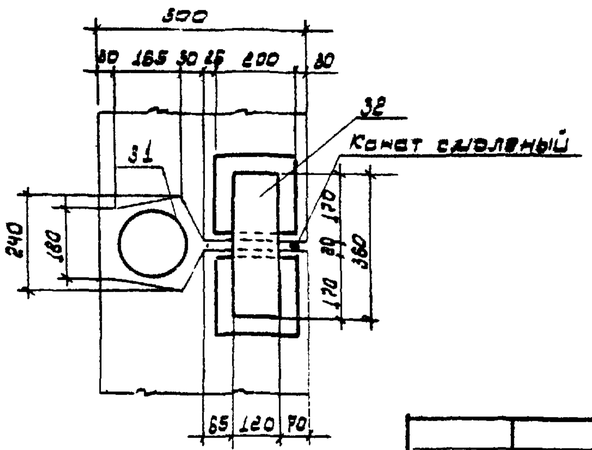


1. Защитный слой бетона 30 миллиметров.

2517/2

| | | | | | | | |
|---|---|---|---|---|---|---|---|
| Привязан | | | | ТПР 820-4-033.88 КЖС | | | |
| | | | | Водосбросы трубчатые с ковшовым оголовком на расход воды до 50 м³/с при перепадах от 7 до 15 м. | | | |
| | Разраб. | Мирошенко | 03.88 | КВАТ-30 | Стадия | Лист | Листов |
| | Провер. | | | | Р | 23 | |
| | ГИП | Макеев | 03.88 | | | | |
| | Н. конт. | Новик | 03.88 | Схемы армирования участков монолитных УМ3 ... УМ6 | БЕЛГИПРОВОДХОЗ | | |
| Инв. № | Нач.отд. | Красуцкий | 03.88 | | | | |

Инв. № подл. | Подпись и дата | Взам. инв. №

формат А3

Альбом 2

| Формат | Зона | Поз. | Обозначение | Наименование | Кол. | Примечание |
|---|---|---|---|---|---|---|
| | | | | Документация | | |
| | | | | КВАТ-4С | | |
| | | | | Входной оголовок | | |
| | | | | Участок монолитный УМ1 | | |
| | | | | Сборочные единицы | | |
| А4 | | 1 | ТПР 820-4-033.88 КЖИ-6 | Сетка арматурная С1 | 2 | 56,7 кг |
| А4 | | 2 | КЖИ-29 | Сетка арматурная С24 | 4 | 206,54 кг |
| А4 | | 3 | КЖИ-51 | Сетка арматурная С45 | 3 | 159,19 кг |
| А4 | | 4 | КЖИ-43 | Сетка арматурная С38 | 4 | 29,52 кг |
| А4 | | 5 | КЖИ-10 | Сетка арматурная С5 | 2 | 12,96 кг |
| А4 | | 6 | КЖИ-52 | Сетка арматурная С47 | 3 | 12,07 кг |
| | | | | Детали | | |
| А4 | | 7 | КЖИ-199 | 12А-III ГОСТ5781-82* ℓ=1480 | 154 | 1,31 кг |
| | | | | Участок монолитный УМ2 | | |
| А4 | | 8 | КЖИ-12 | Сетка арматурная С7 | 8 | 21,63 кг |
| А4 | | 9 | КЖИ-13 | Сетка арматурная С8 | 8 | 9,03 кг |
| А4 | | 10 | КЖИ-14 | Сетка арматурная С9 | 2 | 23,85 кг |
| А4 | | 11 | КЖИ-15 | Сетка арматурная С10 | 2 | 14,35 кг |
| А4 | | 12 | КЖИ-33 | Сетка арматурная С28 | 3 | 24,38 кг |
| А4 | | 13 | КЖИ-53 | Сетка арматурная С46 | 3 | 28,95 кг |
| А4 | | 14 | КЖИ-54 | Сетка арматурная С49 | 2 | 61,19 кг |
| А4 | | 15 | КЖИ-47 | Сетка арматурная С42 | 2 | 99,33 кг |
| А4 | | 16 | КЖИ-55 | Сетка арматурная С50 | 1 | 67,37 кг |
| А4 | | 17 | КЖИ-37 | Сетка арматурная С32 | 2 | 38,7 кг |
| А4 | | 18 | КЖИ-56 | Сетка арматурная С51 | 2 | 130,84 кг |
| А4 | | 19 | КЖИ-20 | Сетка арматурная С15 | | |
| | | | | Участок монолитный УМ3 | 2 | |
| А4 | | 20 | КЖИ-21 | Сетка арматурная С16 | 1 | 64,68 кг |
| А4 | | 21 | ТПР 820-4-033.88 КЖИ-22 | Сетка арматурная С17 | 1 | 17,0 кг |
| А4 | | 22 | КЖИ-23 | Сетка арматурная С18 | 1 | 34,32 кг |
| А4 | | 23 | КЖИ-24 | Сетка арматурная С19 | 1 | 52,2 кг |
| А4 | | 24 | КЖИ-25 | Сетка арматурная С20 | 1 | 18,72 кг |
| | | | | Участок монолитный УМ4 | 2 | |
| А4 | | 25 | КЖИ-21 | Сетка арматурная С16 | 1 | 64,68 кг |
| А4 | | 26 | КЖИ-57 | Сетка арматурная С52 | 1 | 47,18 кг |
| А4 | | 27 | КЖИ-22 | Сетка арматурная С17 | 2 | 27,0 кг |
| А4 | | 28 | КЖИ-23 | Сетка арматурная С18 | 1 | 34,52 кг |
| А4 | | 29 | КЖИ-49 | Сетка арматурная С44 | 1 | 17,86 кг |
| | | | | Участок монолитный УМ5 | 1 | |
| А4 | | 19 | КЖИ-20 | Сетка арматурная С15 | 11 | 1,48 кг |
| А4 | | 30 | КЖИ-28 | Сетка арматурная С23 | 11 | 5,68 кг |
| | | | | Детали | | |
| А1 | | 31 | КЖИ-200 | 8А-I ГОСТ5781-82* ℓ=570 | 14 | 0,23 кг |
| | | | | Участок монолитный УМ6 | | |
| А4 | | 32 | КЖИ-201 | 38I ГОСТ6727-80 ℓ=33130 | 8 | 1,87 кг |
| Б4 | | 33 | | Полоса $\frac{120\times10\ ГОСТ103-76^*}{Ст3кп\ ГОСТ535-79}$ ℓ=380 | 8 | 3,4 кг |
| | | | | Материалы | | |
| | | | | Бетон тяжелый В25 | | |
| | | | | F150 W8 ГОСТ26633-85 | | 89,56 м³ |
| | | | | Канат смоленый ф26 | | |
| | | | | ГОСТ 483-75 | | 30,4 м.п |

2517/2

Привязан

Инв. №

| | | | |
|---|---|---|---|
| Разраб | Арошевич | | 08.88 |
| Провер | | | |
| ГИП | Макеев | | 08.88 |
| Н.контр | Набик | | 08.88 |
| Н.отд | Красицкий | | 08.88 |

ТПР 820-4-033.88 КЖ

Водосбросы трубчатые с каршовым оголовком на расход воды до 50 м³/с при переходах от 7 до 15 м.

КВАТ-4С

| Стадия | Лист | Листов |
|---|---|---|
| Р | 24 | |

Входной оголовок
Спецификация

Белгипроводхоз

Формат А3

Взам.инв.№ | Подпись и дата | Инв.№ подл.

Альбом 2

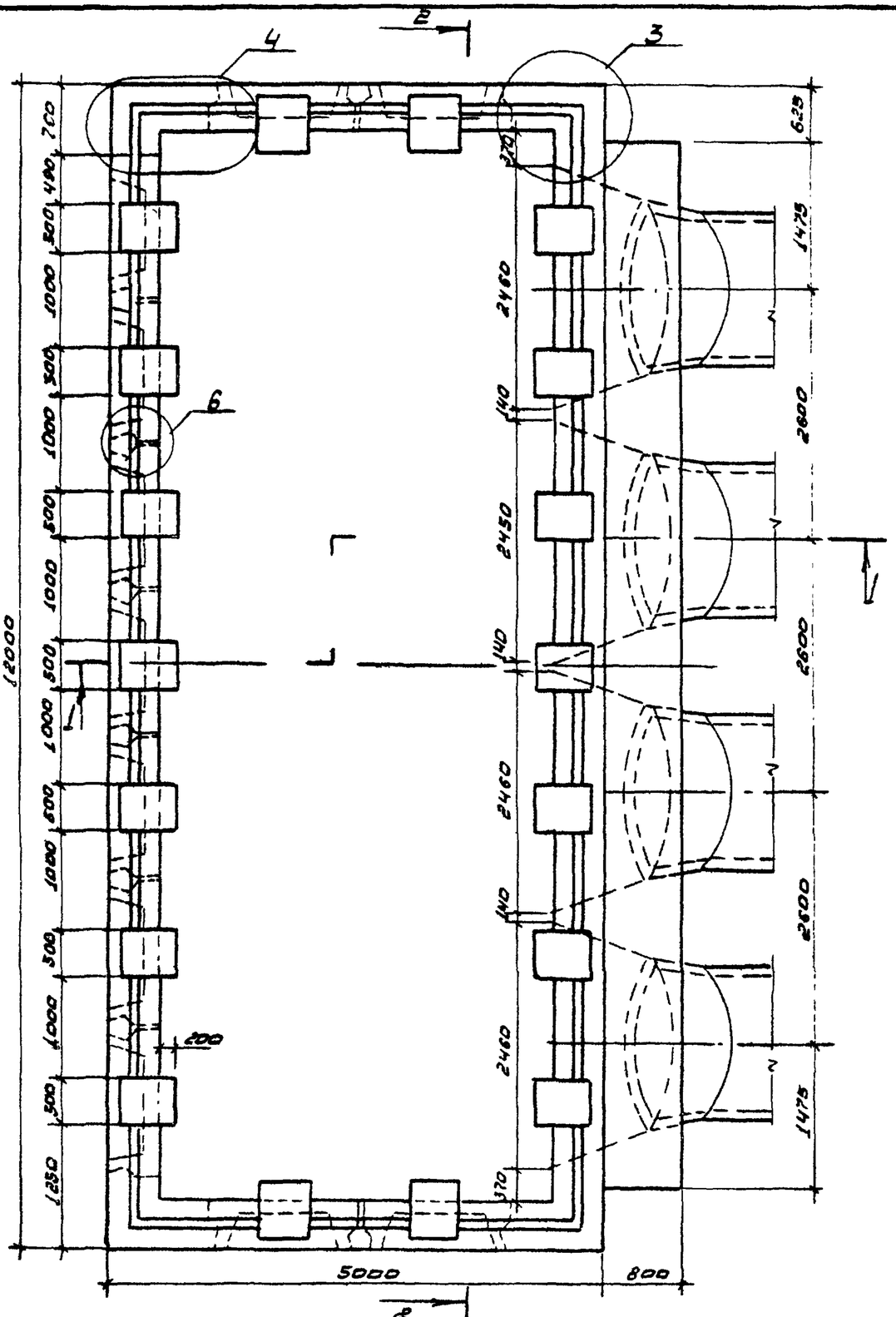


Разрез 1-1

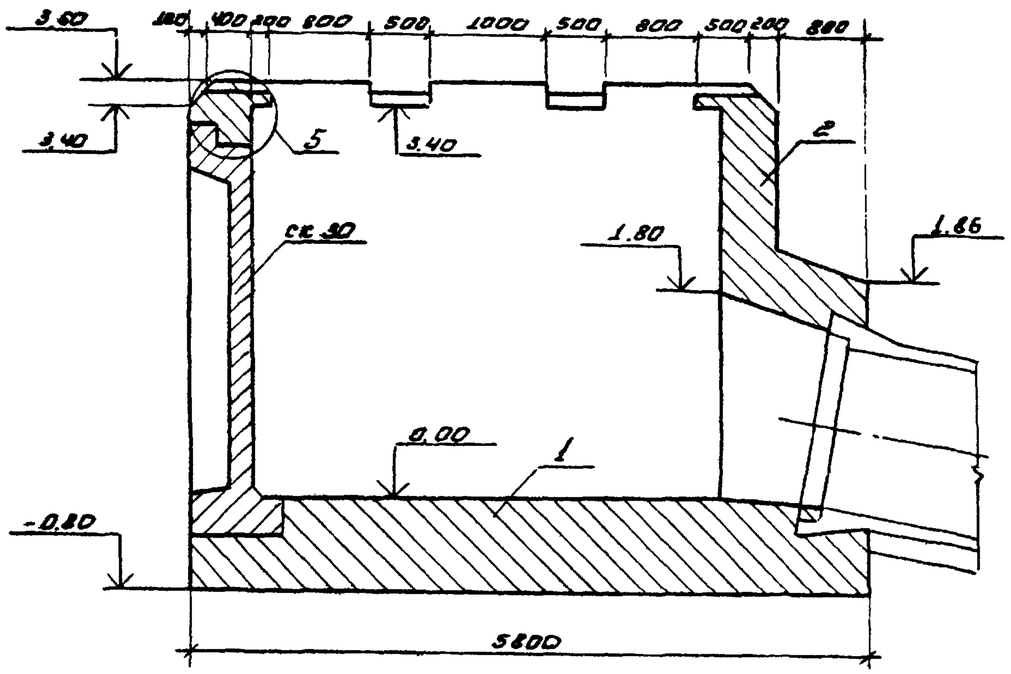


2517/2

| | | | |
|---|---|---|---|
| привязан | | | |
| | | | |
| | | | |
| | | | |
| инв. № | | | |

| | | | | | | | |
|---|---|---|---|---|---|---|---|
| | | | | ТПР 820-4-033.88 КЖС | | | |
| | | | | Водосбросы трубчатые с ковшовым оголовком на расход воды до 50 м³/с при переходах от 7 до 15 м. | | | |
| Разраб. | Мифтенко | | 06.88 | КВАТ-4С | Стадия | Лист | Листов |
| Провер. | | | | | Р | 25 | |
| ГИП | Шкеев | | 08.88 | | | | |
| Нач. отд. | Красицкий | | 08.88 | Опалубочный чертеж входной оголовок План. Разрез 1-1 | БЕЛГИПРОВОДХОЗ | | |
| Н. контр. | Новик | | 08.88 | | | | |

Инв. № подл. | Подпись и дата | Взам. инв. №

Формат А3

Альбом 2

## Разрез 2-2

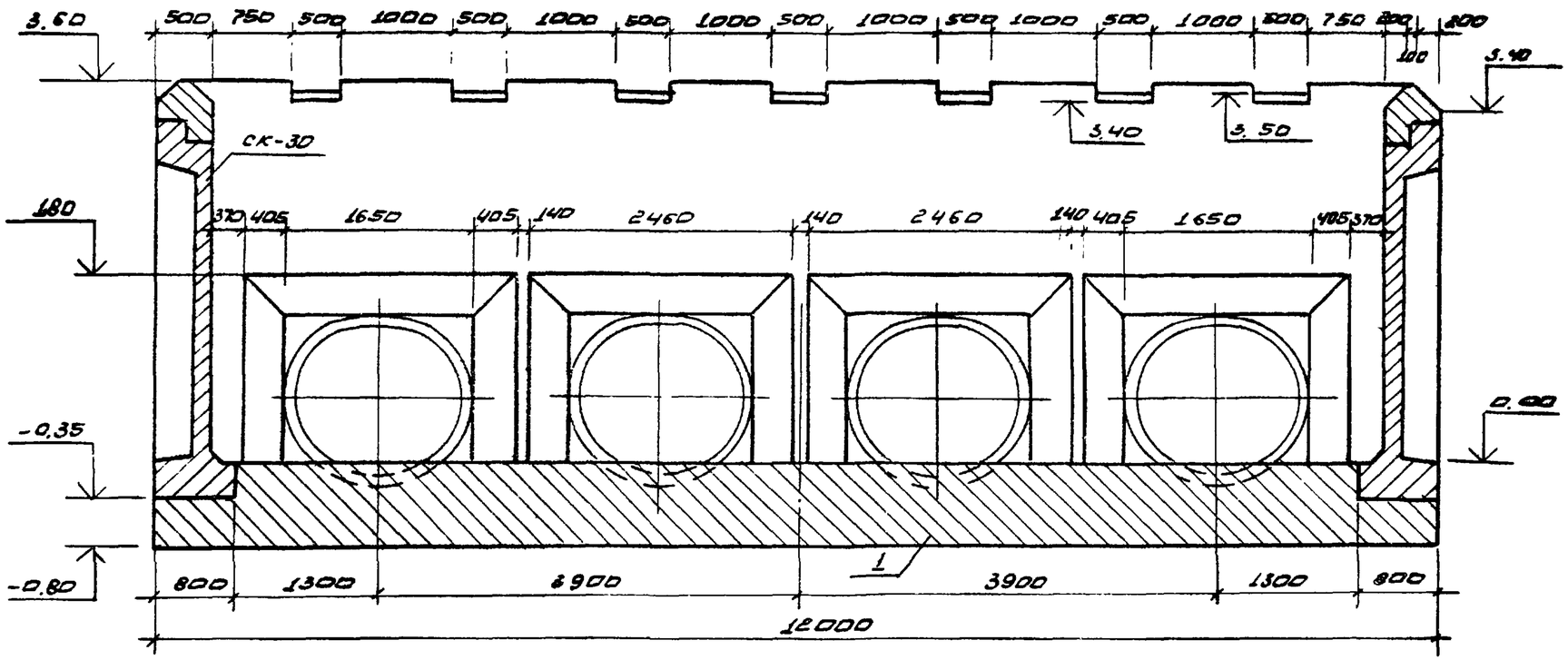


### Ведомость расхода стали на входной оголовок, кг.

| Марка элемента | Изделия арматурные | | | | | Изделия закладные | | | | Общий расход |
|---|---|---|---|---|---|---|---|---|---|---|
| | Арматура класса | | | | | | | Прокат марки | | |
| | А-I | А-III | | | | В-I | | ВСТ3КП2 ГОСТ535-79 | | |
| | ГОСТ5781-82 | | | | | ГОСТ6727-80 | | ГОСТ103-76 | | |
| | Ф8 | Ф10 | Ф12 | Ф16 | Итого | Ф3 | Итого | -120х10 | Итого | |
| Входной оголовок | 277,8 | 752,64 | 2245,19 | 893,89 | 4169,52 | 14,96 | 14,96 | 27,2 | 27,2 | 4211,68 |

2517/2

| | | | | |
|---|---|---|---|---|
| Разраб. | Мирошенко | | 06.88 | |
| Провер. | | | | |
| ГИП | Шакеев | | 06.88 | |
| Нач.отд. | Кроуцкий | | 06.88 | |
| Н.контр. | Новик | | 06.88 | |

Привязан

Инв. №

ТПР 820-4-033.88 к.ж

Водосбросы трубчатые с кавшовым оголовком на расход воды до 50 м³/с при перепадах от 2 до 15 м.

КВАТ-4С

| Стадия | Лист | Листов |
|---|---|---|
| Р | 26 | |

Ведомость расхода стали. Опалубочный чертеж. Разрез 2-2.

БЕЛГИПРОВОДХОЗ

Инв. № подл. | Подпись и дата | Взам. инв. №

Формат А3

Альбом 2

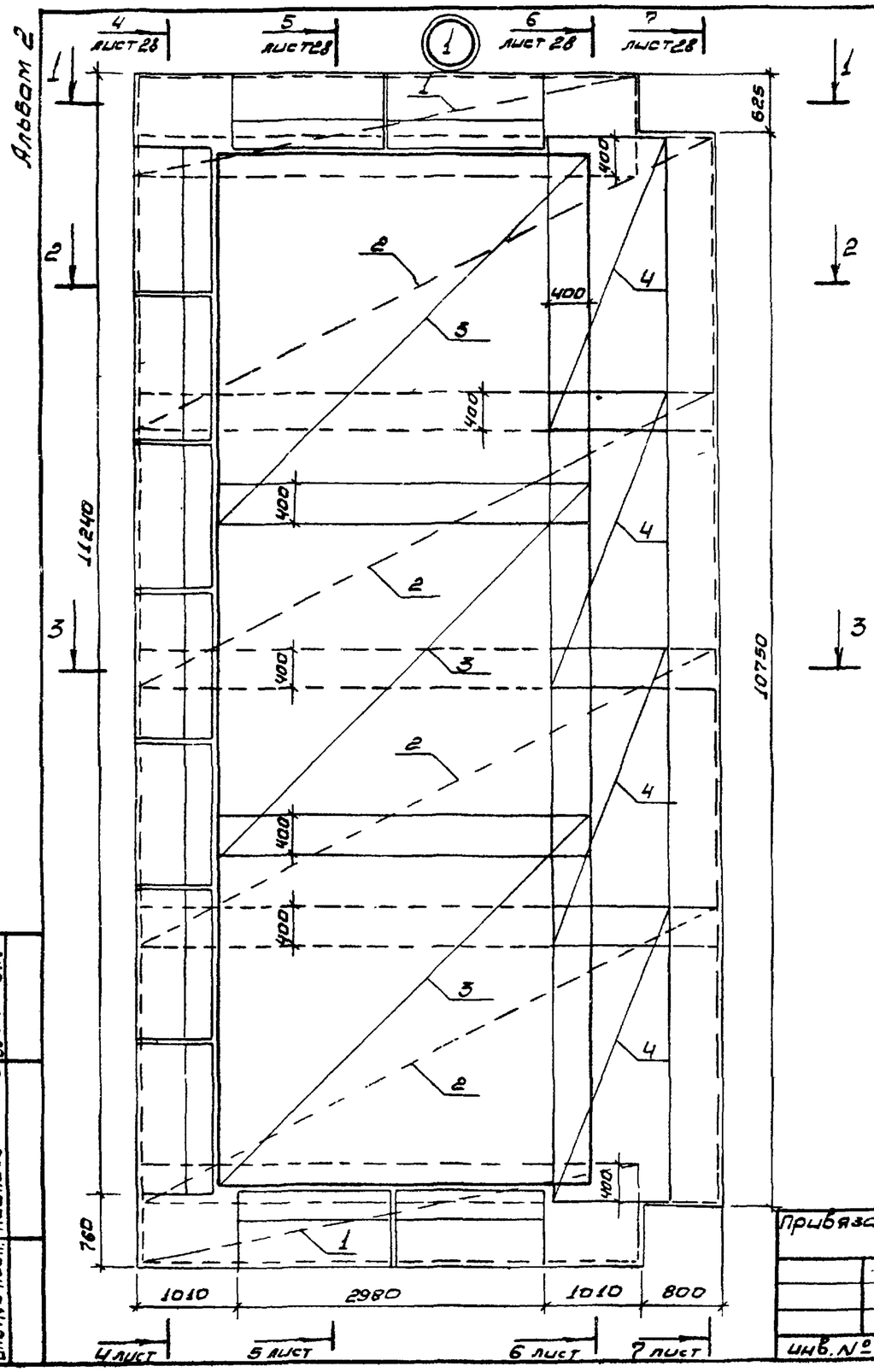


Разрез 1-1

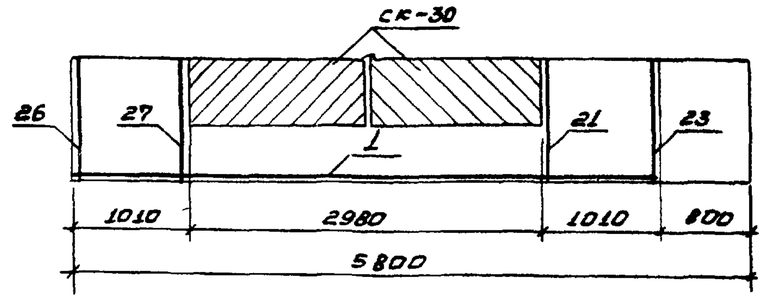


Разрез 2-2

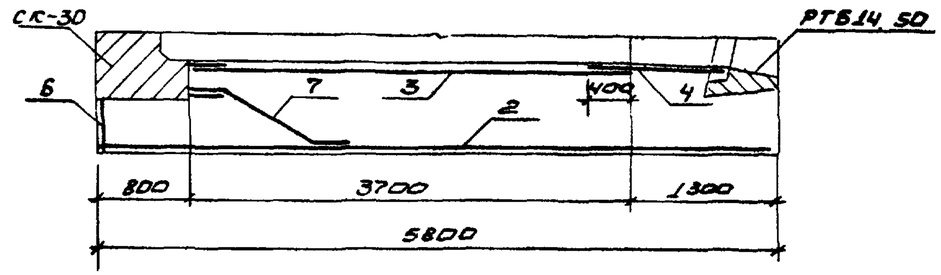


Разрез 3-3

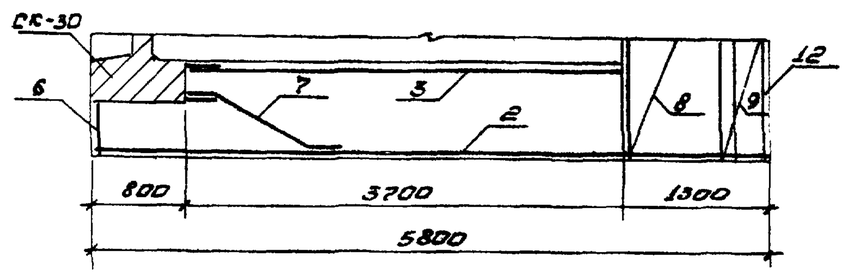


1. Защитный слой бетона 30 миллиметров

2517/2

| | | | | | | | |
|---|---|---|---|---|---|---|---|
| Разраб. | Мирошенко | | 08.88 | ТПР 820-4-033.88 КЖС | | | |
| Провер. | | | | водосбросы трубчатые с ковшовым оголовком на расход воды до 50 м³/с при перепадах от 7 до 15 м. | | | |
| ГИП | Маковей | | 08.88 | КВАТ-4С | Стадия | Лист | Листов |
| Нач.отд. | Красуцкий | | 08.88 | | Р | 27 | |
| Н.контр. | Новик | | 08.88 | Схема армирования участка монолитного УМ1. Разрезы 1-1... 3-3 | БЕЛГИПРОВОДХОЗ | | |

Привязан

Инв. №

Инв. № подл. | Подпись и дата | Взам. инв. №

Формат А3

Альбом 2

Разрез 4-4

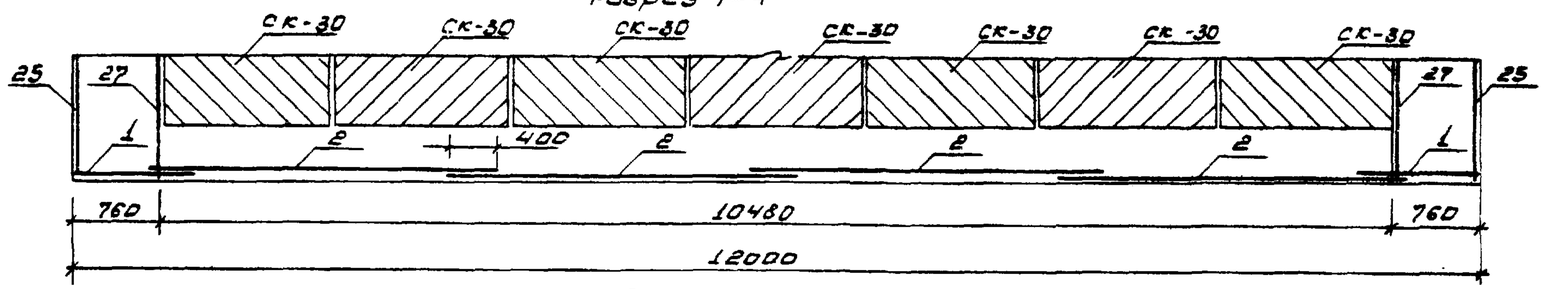


Разрез 5-5

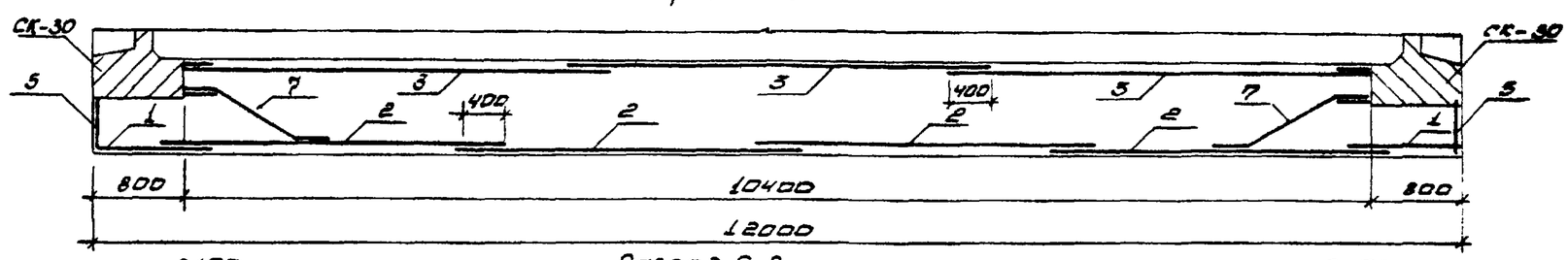


Разрез 6-6

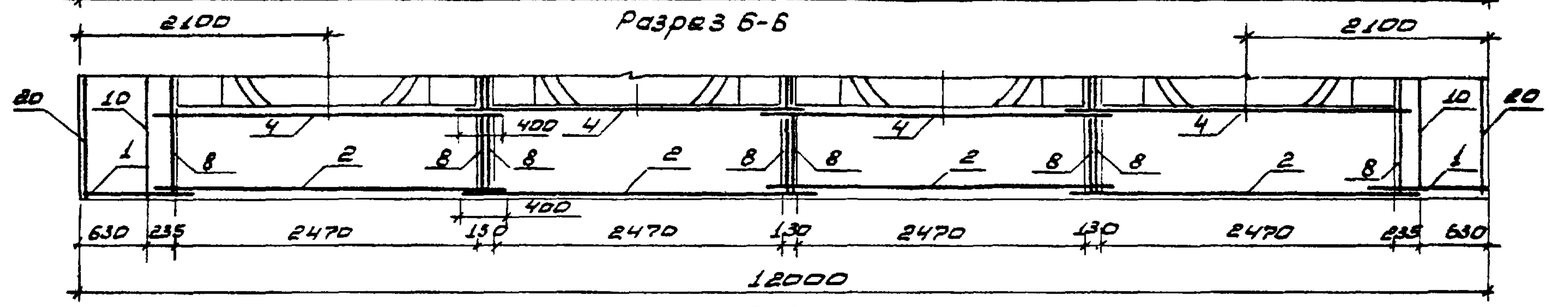


Разрез 7-7

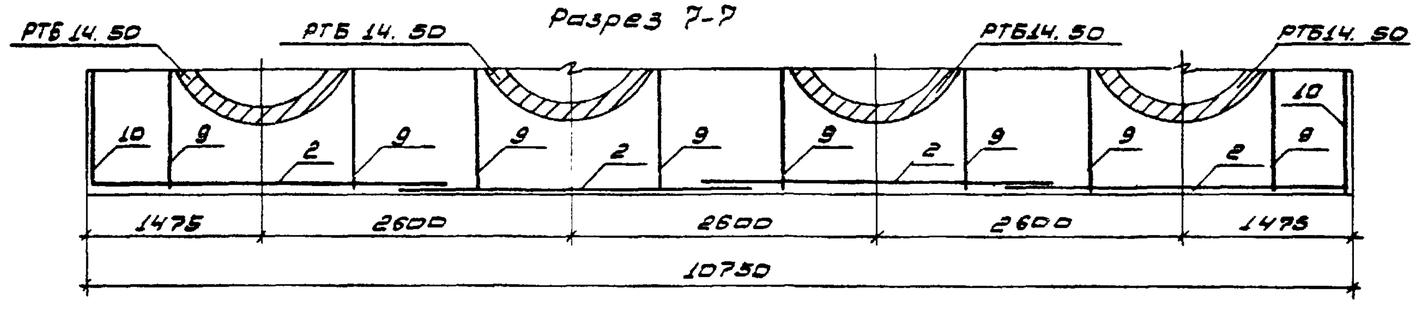


1. Защитный слой бетона 30 миллиметров

2517/2

| | | | | | | | |
|---|---|---|---|---|---|---|---|
| | | | | ТПР 820-4-033.88 КЖ | | | |
| | | | | Водосбросы трубчатые с ковшовым оголовком на расход воды до 50 м³/с при перепадах от 7 до 15 м. | | | |
| Привязан | Разраб. | Мирошенко | 08.88 | КВАТ - 4С | Стадия | Лист | Листов |
| | Провер. | | | | Р | 28 | |
| | ГИП | Макеев | 08.88 | | | | |
| | Н.контр. | Новик | 08.88 | Схема армирования участка монолитного УМ1. Разрезы 4-4 ... 7-7 | Белгипроводхоз | | |
| Инв. № | Нач. отд. | Красуцкий | 08.88 | | | | |

Инв. № подл. | Подпись и дата | Взам. инв. №

формат А3

Альбом 2

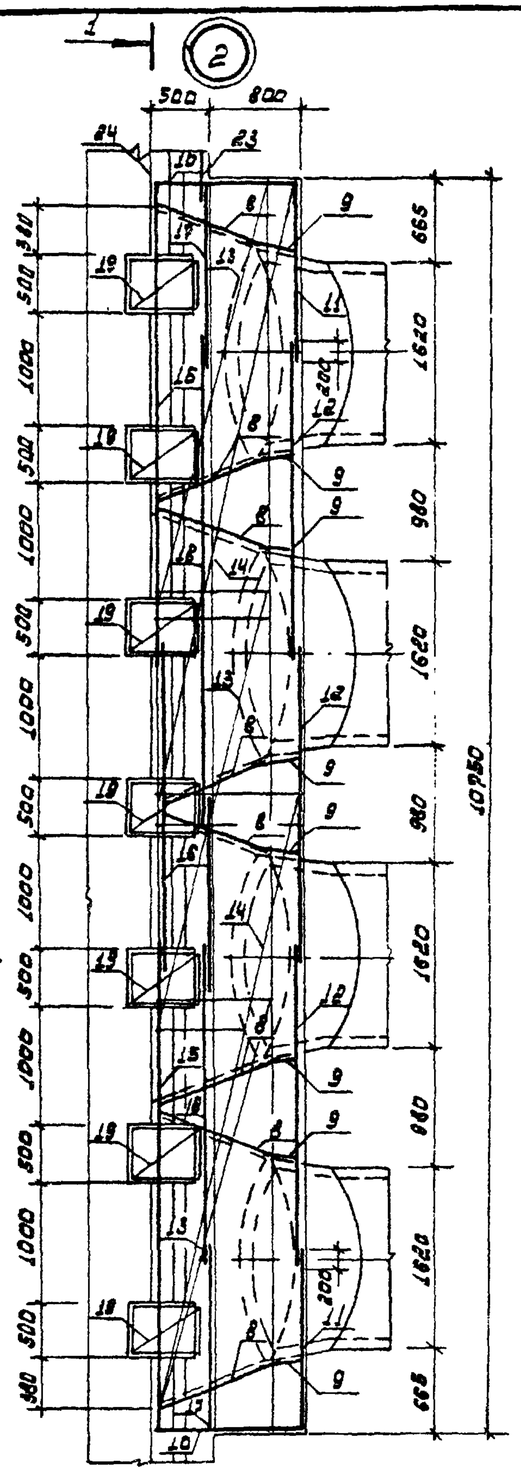


Разрез 1-1

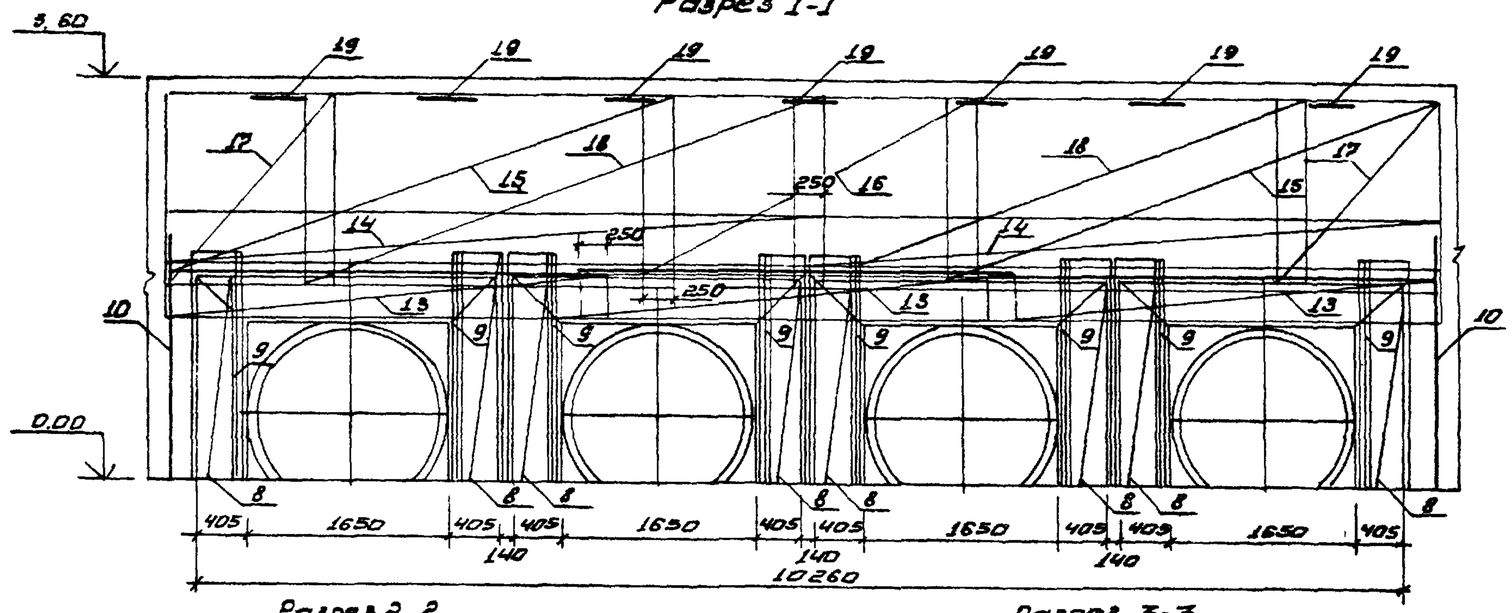


Разрез 2-2

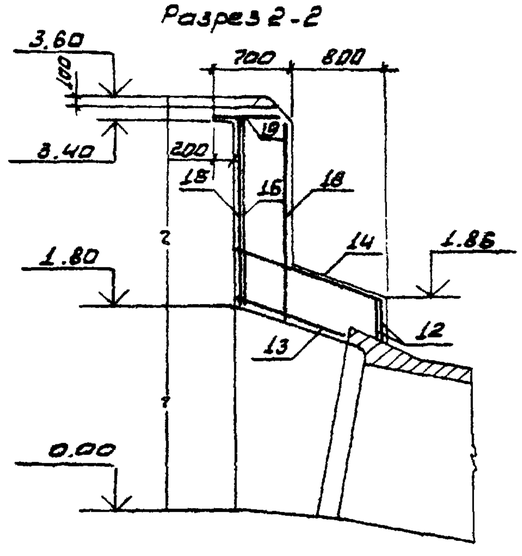


Разрез 3-3

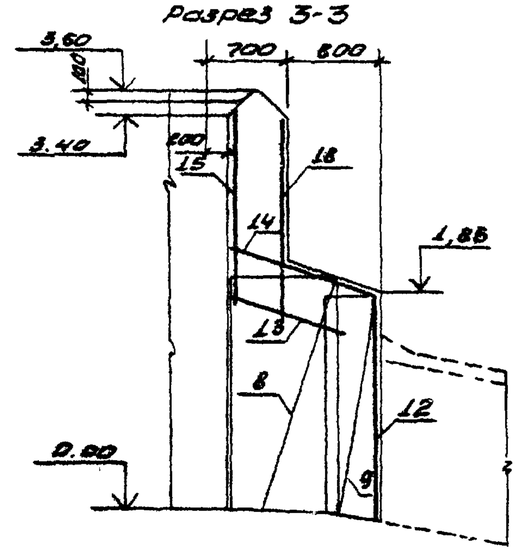


1. Защитный слой бетона 30 миллиметров

2517/2

| | | | | | | | |
|---|---|---|---|---|---|---|---|
| | | | | ТПР 820-4-033.88 КЖ | | | |
| | | | | Водосбросы трубчатые с кошовым оголовком на расход воды до 50 м³/с при перепадах от 7 до 15 м | | | |
| Привязан | | | | КВАТ-4С | Стадия | Лист | Листов |
| | | | | | Р | 29 | |
| Инв. № | | | | Схема армирования участка монолитного ум 2. Разрезы 1-1 ... 3-3 | БелГипроводХоз | | |

| | | | |
|---|---|---|---|
| Разраб. | Мирошенко | | 06.88 |
| Провер. | | | |
| ГИП | Москвев | | 06.88 |
| Н.контр. | Новик | | 06.88 |
| Нач.отд. | Красицкий | | 06.88 |

Инв. № подл. | Подпись и дата | Взам. инв. №

Формат А3

Альбом 2

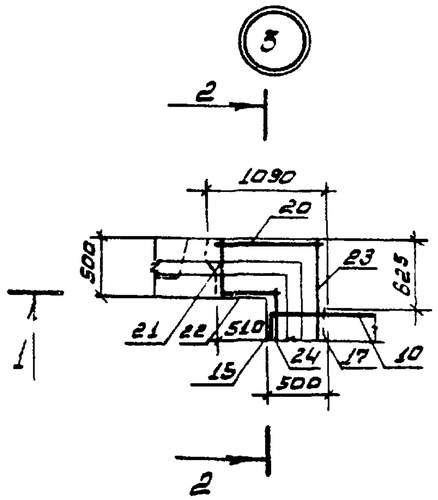


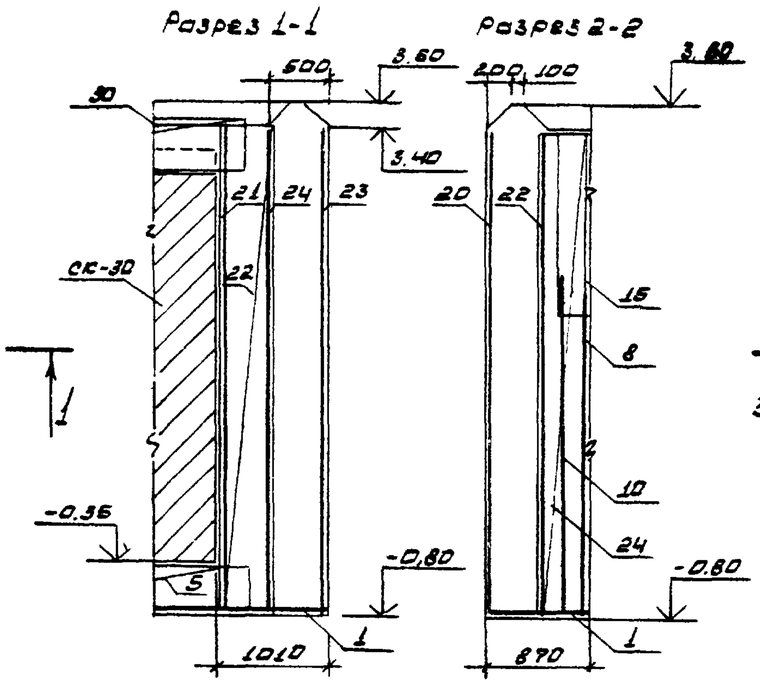


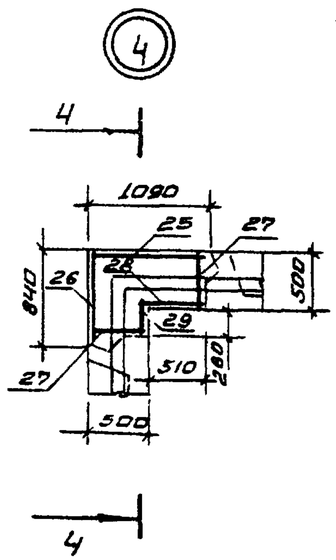


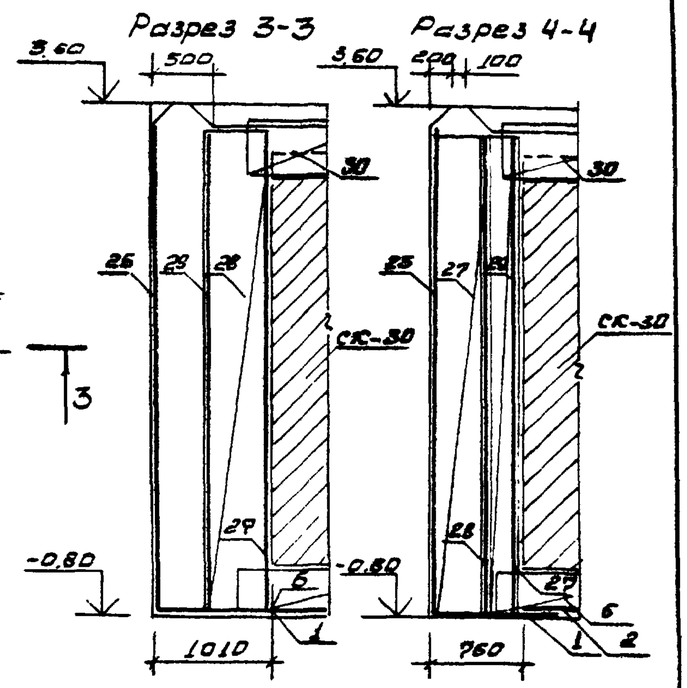


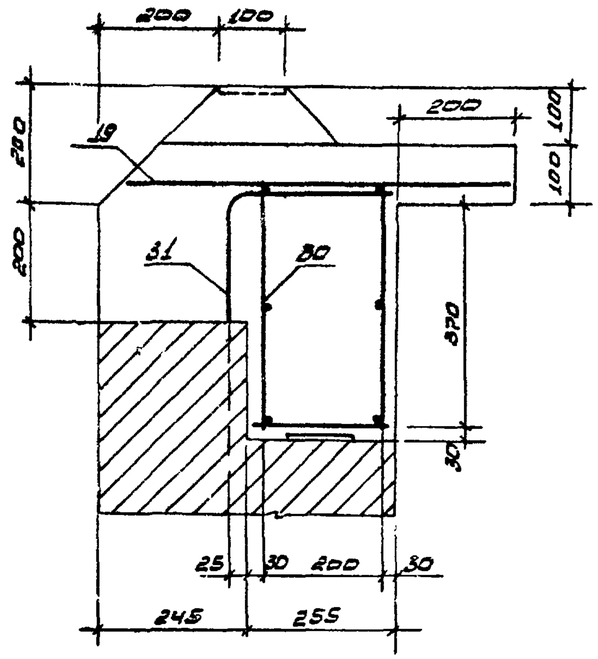


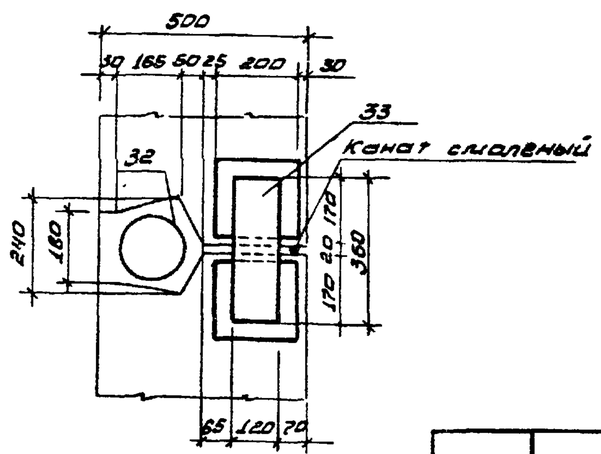


1. Защитный слой бетона 30 миллиметров

2517/2

| | | | | | | | |
|---|---|---|---|---|---|---|---|
| | | | | ТПР 820-4-033.88 | | | КЖ |
| | | | | Водосбросы трубчатые с коршовым оголовком на расход воды до 60 м³/с при переводах от 7 до 15 м. | | | |
| Разраб. | Мирошенко | | 08.88 | КВАТ-4С | Стадия | Лист | Листов |
| Провер. ГИП | Шкаев | | 08.88 | | Р | 30 | |
| Н. конт. | Новик | | 08.88 | Схемы армирования участков монолитных УМ3... УМ6. | БЕЛГИПРОВОДХОЗ | | |
| Нач. отд. | Красуцкий | | 08.88 | | | | |

Привязан

Инв №

Взам. инв. № | Подпись и дата | Инв. № подл.

Формат А3

Альбом 2

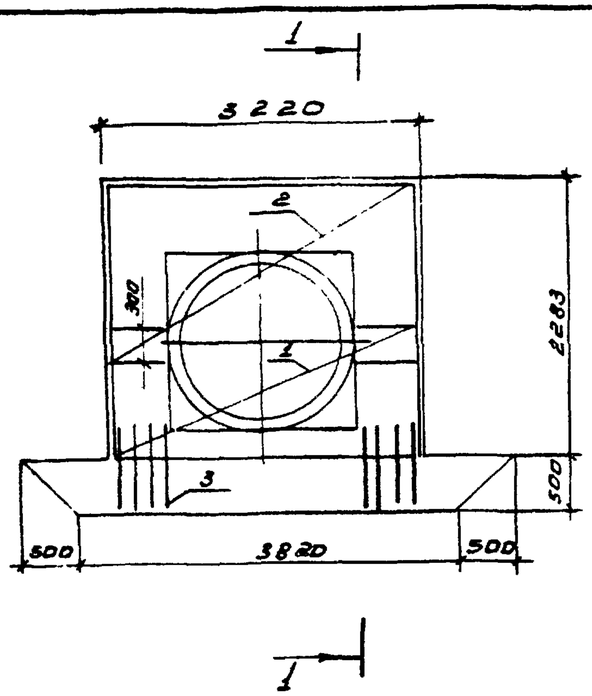


Разрез 1-1

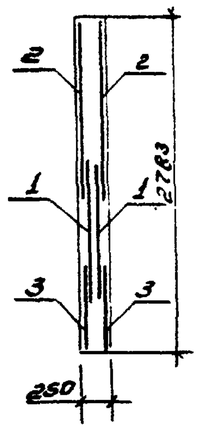


| Формат | Зона | Поз. | Обозначение | Наименование | Кол. | Примечание |
|---|---|---|---|---|---|---|
| | | | | Документация | | |
| | | | | Диафрагма | 2 | |
| | | | | Сборочные единицы | | |
| А4 | | 1 | ТПР 820-4-033.88 КЖИ-58 | Сетка арматурная С53 | 2 | 12,63 кг |
| А4 | | 2 | КЖИ-59 | Сетка арматурная С54 | 2 | 17,62 кг |
| | | | | | | |
| | | | | | | |
| | | | | Детали | | |
| Б4 | | 3 | | 12А-III ГОСТ 5781-82 ℓ=790 | 16 | 0,70 кг |
| | | | | Материалы | | |
| | | | | Бетон тяжелый | | |
| | | | | В25, F150, W6 | | 1,86 м³ |

Ведомость расхода стали на один элемент, кг

| Марка элемента | Изделия арматурные | | | | Общий расход |
|---|---|---|---|---|---|
| | Арматура класса А-III ГОСТ 5781-82 | | | Всего | |
| | ф10 | ф12 | Итого | | |
| Диафрагма | 60,5 | 11,2 | 71,7 | 71,7 | 71,7 |

2517/2

| | | | | |
|---|---|---|---|---|
| Привязан | | | | |
| Инв. № | | | | |

| | | | |
|---|---|---|---|
| Разраб. | Широщенко | | 08.88 |
| Провер. | | | |
| ГИП | Макеев | | 08.88 |
| Нач.отд. | Красацкий | | 08.88 |
| Н.контр. | Невик | | 08.88 |

ТПР 820-4-033.88 КЖ

Водосбросы трубчатые с ковшовым оголовком на расход воды до 50 м³/с при перепадах от 2 до 15 м

КВАТ-1 □

| Стадия | Лист | Листов |
|---|---|---|
| Р | 31 | |

Схема армирования диафрагмы

Белгипроводхоз

Инв. № подл. | Подпись и дата | Взам. инв. №

Формат А3

Альбом 2

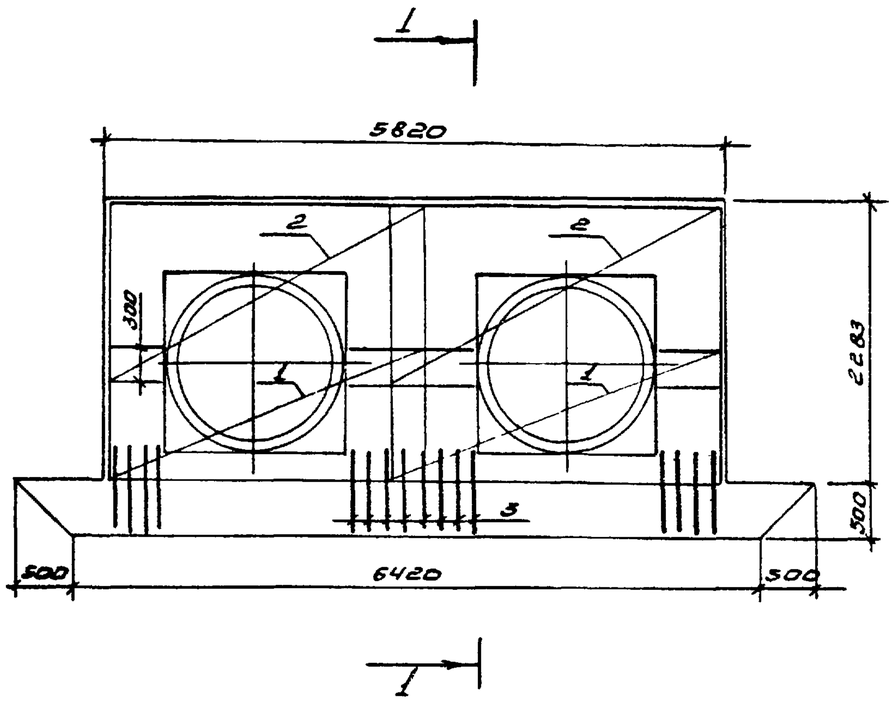


Разрез 1-1

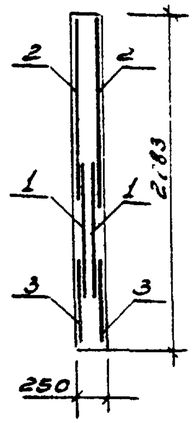


| Формат | Зона | Поз. | Обозначение | Наименование | Кол. | Примечание |
|---|---|---|---|---|---|---|
| | | | | Документация | | |
| | | | | Диафрагма | 2 | |
| | | | | Сборочные единицы | | |
| А4 | | 1 | ТПР 820-4-033.88 КЖИ-5В | Сетка арматурная С53 | 4 | 12,63 кг |
| А4 | | 2 | КЖИ-5А | Сетка арматурная С54 | 4 | 17,62 кг |
| | | | | | | |
| | | | | | | |
| | | | | Детали | | |
| Б4 | | 3 | | 12А-III ГОСТ 5781-82 ℓ=200 | 32 | 0,70 кг |
| | | | | Материалы | | |
| | | | | Бетон тяжелый | | |
| | | | | В25, F150, W8 | | 3,15 м³ |

Ведомость расхода стали на один элемент, кг

| Марка элемента | Изделия арматурные | | | Всего | Общий расход |
|---|---|---|---|---|---|
| | Арматура класса А-III ГОСТ 5781-82 | | | | |
| | Ф10 | Ф12 | Итого | | |
| Диафрагма | 121 | 22,4 | 143,4 | 143,4 | 143,4 |

2517/2

| | | | | |
|---|---|---|---|---|
| Разраб. | Мирошенко | | 08.88 | ТПР 820-4-033.88 КЖ |
| Провер. | | | | Водосбросы трубчатые с ковшовым оголовком на расход воды до 50 м³/с при перепадах от 2 до 15 м. |
| ГИП | Шакеев | | | КВАТ-2 □ |
| Нач.отд. | Красуцкий | | 08.88 | Схема армирования диафрагмы |
| Н.контр. | Новик | | 08.88 | БЕЛГИПРОВОДХОЗ |

| Стадия | Лист | Листов |
|---|---|---|
| Р | 32 | |

Привязан

Инв. №

Инв. № подл. | Подпись и дата | Взам. инв. №

Формат А3

Альбом 2

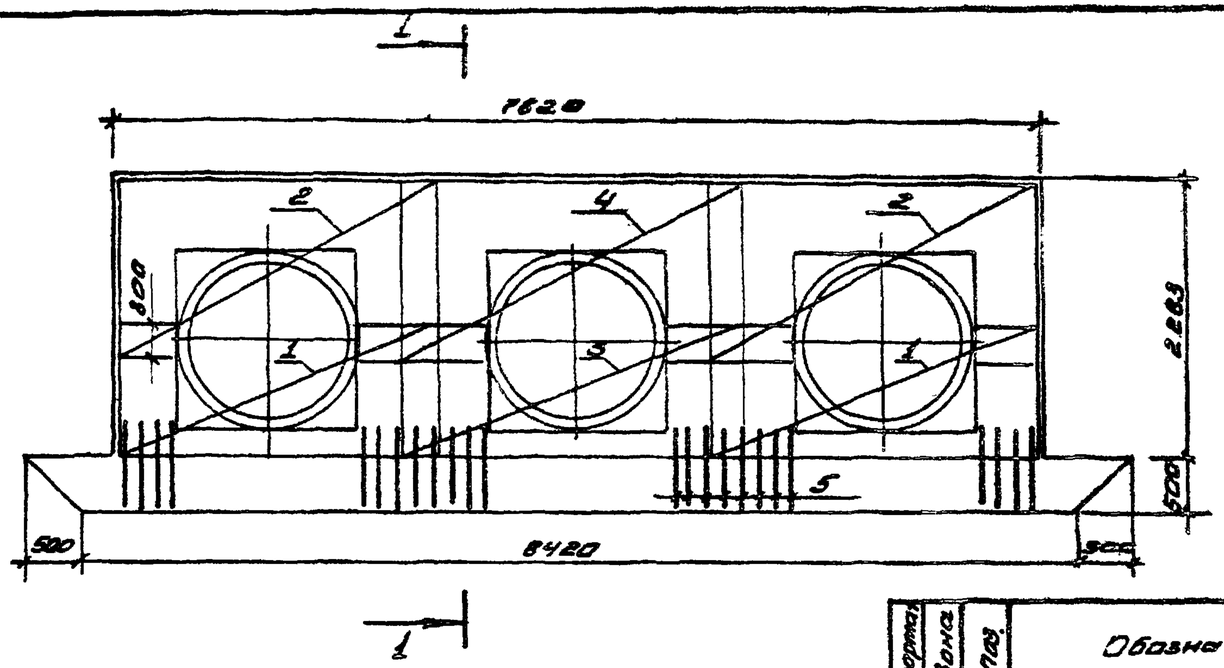


Разрез 1-1

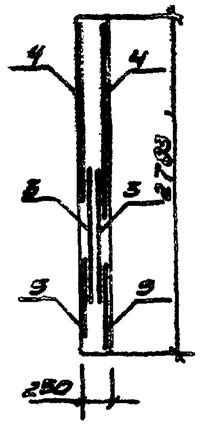


Ведомость расхода стали на один элемент, кг

| Марка элемента | Изделия арматурные | | | Всего | Общий расход |
|---|---|---|---|---|---|
| | Арматура класса А-III ГОСТ 5781-82 | | | | |
| | Ф10 | Ф12 | Итого | | |
| Диафрагма | 187,34 | 33,6 | 220,94 | 220,94 | 220,94 |

| Формат | Зона | Поз. | Обозначение | Наименование | Кол. | Примечание |
|---|---|---|---|---|---|---|
| | | | | Документация | | |
| | | | | Диафрагма | 2 | |
| | | | | Сборочные единицы | | |
| А4 | | 1 | ТПР 820-4-033.88 КЖИ-58 | Сетка арматурная С53 | 4 | 12,63 кг |
| А4 | | 2 | КЖИ-59 | Сетка арматурная С54 | 4 | 17,62 кг |
| А4 | | 3 | КЖИ-60 | Сетка арматурная С55 | 2 | 14,5 кг |
| А4 | | 4 | КЖИ56 | Сетка арматурная С56 | 2 | 18,67 кг |
| | | | | Детали | | |
| Б4 | | 5 | | 12А-III ГОСТ 5781-82 ℓ=790 | 48 | 0,70 кг |
| | | | | Материалы | | |
| | | | | Бетон тяжелый | | |
| | | | | В25, F150, W8 | | 4,02 м³ |

2517/2

Привязан

Инв. №

| | | | |
|---|---|---|---|
| Разраб. | Мирошенко | | 11.88 |
| Провер. | | | |
| ГИП | Лукеев В. | | 11.88 |
| Нач.отд. | Кравцевич | | 11.88 |
| Н.контр. | Новик | | 11.88 |

ТПР 820-4-033.88 КЖ

Водосбросы трубчатые с ковшовым оголовком на расход воды до 50 м³/с при перепадах от 7 до 15 м

КВАТ-3 □

| Стадия | Лист | Листов |
|---|---|---|
| Р | 33 | |

Схема армирования диафрагмы

Белгипроводхоз

Инв. № подл. | Подпись и дата | Взам. инв. №

Формат А3

Альбом 2

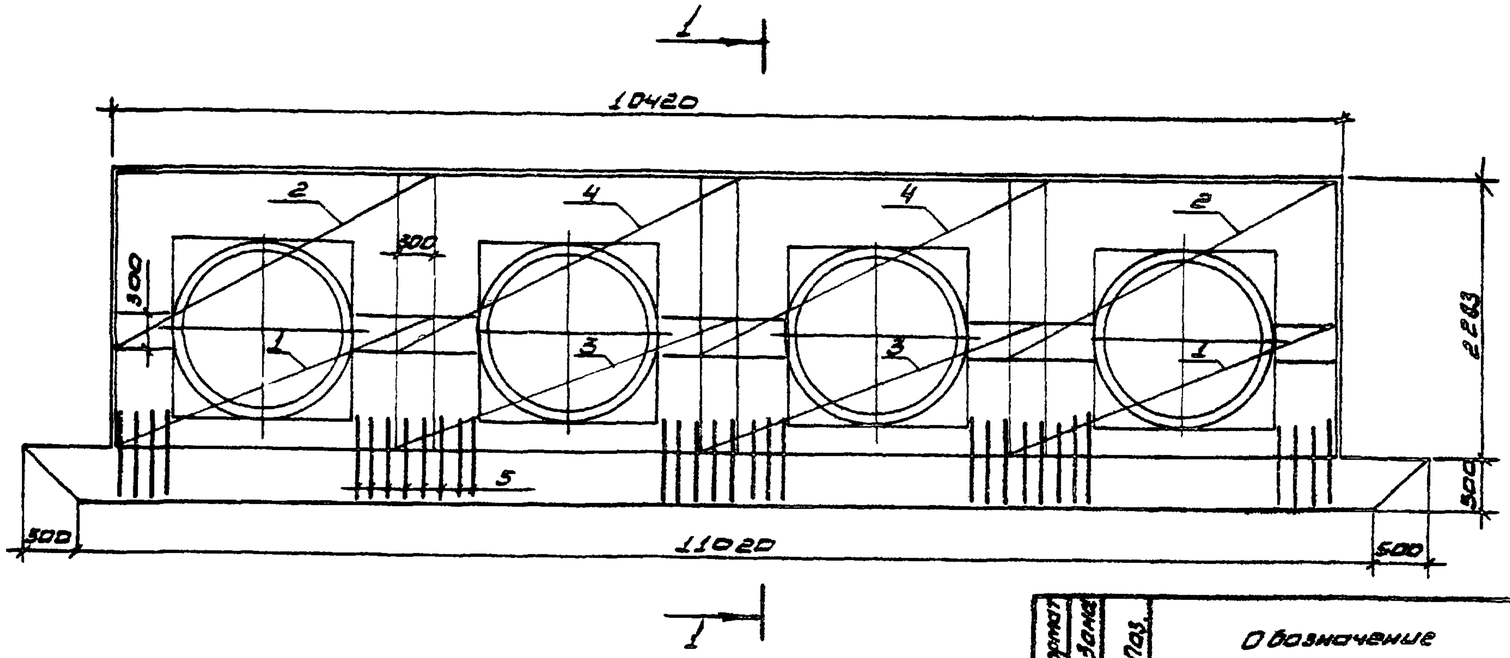


Разрез 1-1

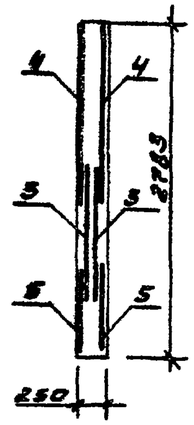


Ведомость расхода стали на один элемент, кг

| Марка элемента | Изделия арматурные | | | Всего | Общий расход |
|---|---|---|---|---|---|
| | Арматура класса А-III ГОСТ 5781-82 | | | | |
| | Ф10 | Ф12 | Итого | | |
| Диафрагма | 253,68 | 44,8 | 298,48 | 298,48 | 298,48 |

| Формат | Зона | Поз. | Обозначение | Наименование | Кол. | Примечание |
|---|---|---|---|---|---|---|
| | | | | Документация | | |
| | | | | Диафрагма | 2 | |
| | | | | Сборочные единицы | | |
| А4 | | 1 | ТПР820-4-033.88 КЖИ-58 | Сетка арматурная С53 | 4 | 12,63кг |
| А4 | | 2 | КЖИ-59 | Сетка арматурная С54 | 4 | 17,62кг |
| А4 | | 3 | КЖИ-60 | Сетка арматурная С55 | 4 | 14,5кг |
| А4 | | 4 | КЖИ-61 | Сетка арматурная С56 | 4 | 18.67кг |
| | | | | Детали | | |
| Б4 | | 5 | | 12А-III ГОСТ 5781-82 ℓ=280 | 64 | 0,70кг |
| | | | | Материалы | | |
| | | | | Бетон тяжелый | | |
| | | | | В25 F150 W8 | | 5.31м³ |

2517/2

Привязан

Инв. №

| | | | |
|---|---|---|---|
| Разраб. | Мирошенко | | 08.88 |
| Провер. | | | |
| ГИП | Макеев | | 08.88 |
| Нач.отд. | Красуцкий | | 08.88 |
| Н.контр. | Новик | | 08.88 |

ТПР 820-4-033.88 КЖ

Водосбросы трубчатые с кавшовым оголовком на расход воды до 50 м³/с при перепадах от 7 до 15 м.

КВАТ-4 □

Схема армирования диафрагмы

| Стадия | Лист | Листов |
|---|---|---|
| Р | 34 | |

БЕЛГИПРОВОДХОЗ

Инв. № подл. | Подпись и дата | Взам. инв. №

Формат А3

Альбом 2

| Формат | Зона | Поз | Обозначение | Наименование | Кол. | Примечание |
|---|---|---|---|---|---|---|
| | | | | Документация | | |
| | | | | КВЯТ-1 | | |
| | | | | Концевой лоток. Узел 1 | | |
| | | | | Сборочные единицы | | |
| А4 | | 1 | ТПР 820-4-033.88 КЖСИ-82 | Сетка арматурная С57 | 1 | 25,5 кг |
| А4 | | 2 | КЖСИ-63 | Сетка арматурная С58 | 1 | 25,08 кг |
| А4 | | 3 | КЖСИ-64 | Сетка арматурная С59 | 1 | 3,75 кг |
| А4 | | 4 | КЖС-65 | Сетка арматурная С60 | 2 | 5,7 кг |
| А4 | | 5 | КЖСИ-66 | Сетка арматурная С61 | 2 | 2,05 кг |
| А4 | | 6 | КЖСИ-67 | Сетка арматурная С62 | 2 | 5,39 кг |
| А4 | | 7 | КЖСИ-68 | Сетка арматурная С63 | 2 | 9,58 кг |
| А4 | | 8 | КЖСИ-69 | Сетка арматурная С64 | 2 | 14,43 кг |
| А4 | | 9 | КЖСИ-70 | Сетка арматурная С65 | 4 | 12,6 кг |
| А4 | | 10 | КЖСИ-71 | Сетка арматурная С66 | 1 | 6,57 кг |
| А4 | | 11 | КЖСИ-72 | Сетка арматурная С67 | 2 | 21,16 кг |
| А4 | | 12 | КЖСИ-73 | Сетка арматурная С68 | 1 | 7,22 кг |
| А4 | | 13 | КЖСИ-74 | Сетка арматурная С69 | 1 | 10,89 кг |
| А4 | | 14 | КЖСИ-75 | Сетка арматурная С70 | 1 | 3,54 кг |
| А4 | | 15 | КЖСИ-76 | Сетка арматурная С71 | 1 | 8,81 кг |
| А4 | | 16 | КЖСИ-122 | Сетка арматурная С117 | 2 | 4,33 кг |
| | | | | Детали | | |
| Б4 | | 17 | | ПОР-III ГОСТ 5781-82* l=250 | 8 | 0,15 кг |
| | | | | Материалы | | |
| | | | | Бетон тяжелый В15 | | 6,38 м³ |
| | | | | F150 W6 ГОСТ 26633-85 | | |

Ведомость расхода стали на один элемент, кг

| Марка элемента | Изделия арматурные | | Всего | Общий расход |
|---|---|---|---|---|
| | Арматура класса А-III ГОСТ 5781-82* | | | |
| | ф10 | Итого | | |
| Концевой лоток | 268,27 | 268,27 | 268,27 | 268,27 |

Инв. № подл. | Подпись и дата | Взам. инв. №

Привязан

Инв. №

| | | | |
|---|---|---|---|
| Разраб. | Ярошевич | | 06.88 |
| Провер. | | | |
| ГИП | Макеев | | 06.87 |
| Н. контр. | Новик | | 06.88 |
| Нач. отд. | Красуцкий | | 06.88 |

2517/2

ТПР-820-4-033.88 КЖС

Водосбросы трубчатые с кошовым оголовком на расход воды до 50 м³/с при перепадах от 7 до 15 м.

КВЯТ-1

Концевой лоток. Узел 1
Спецификация

| Стадия | Лист | Листов |
|---|---|---|
| Р | 35 | |

Белгипроводхоз

Формат А3

Альбом 2

Разрез 1-1

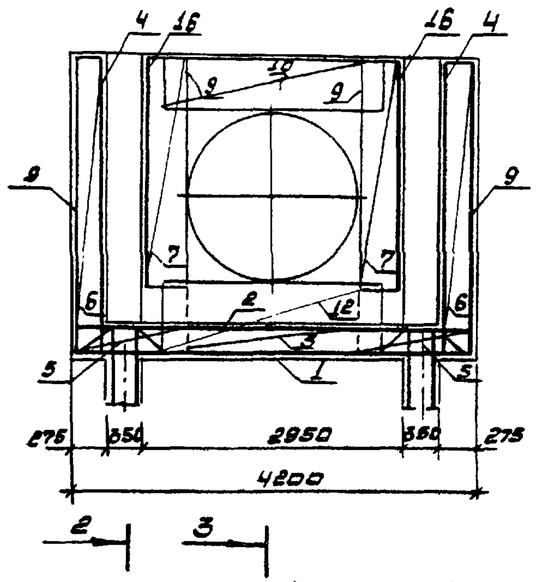


Разрез 2-2

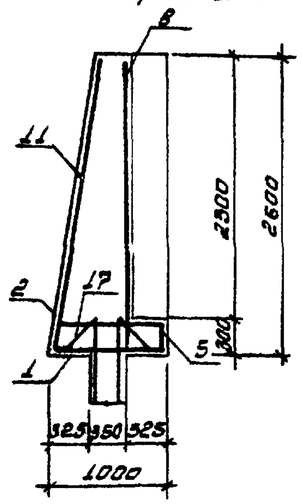


Разрез 3-3

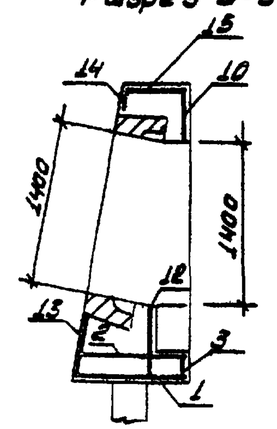


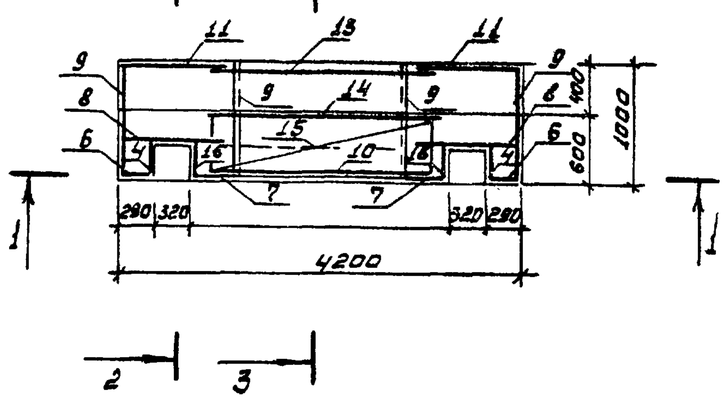


1. Защитный слой бетона 30 миллиметров

2517/2

| | | | | | | | |
|---|---|---|---|---|---|---|---|
| | | | | ТПР 820-4-033.88 КЖС | | | |
| | | | | Водосбросы трубчатые с кошовым водоводом на расход воды до 50м³/с при перепадах от 2 до 18м. | | | |
| Привязан | Разраб. | Мирошенко | 06.88 | КВАТ-1 | Стадия | Лист | Листов |
| | Провер. | | | | Р | 36 | |
| | ГИП | Лоскеев | 06.88 | | | | |
| | Нач. отд. | Красуцкий | 06.88 | Схема армирования концевого лотка. Узел 1 | БЕЛГИПРОВОДХОЗ | | |
| Инв. № | Н. контр. | Новик | 06.88 | | | | |

Инв. № подл. | Подпись и дата | Взам. инв. №

Формат А3

Альбом 2

| Формат | Зона | Поз. | Обозначение | Наименование | Кол. | Примечание |
|---|---|---|---|---|---|---|
| | | | | Документация | | |
| | | | | КВАТ-2С | | |
| | | | | Концевой лоток | | |
| | | | | Сборочные единицы | | |
| А4 | | 1 | ТПР 820-4-033.88 КЖИ-77 | Сетка арматурная С72 | 3 | 16,4 кг |
| А4 | | 2 | КЖИ-78 | Сетка арматурная С73 | 1 | 11,65 кг |
| А4 | | 3 | КЖИ-79 | Сетка арматурная С74 | 2 | 13,1 кг |
| А4 | | 4 | КЖИ-80 | Сетка арматурная С75 | 1 | 9,16 кг |
| А4 | | 5 | КЖИ-65 | Сетка арматурная С60 | 2 | 5,7 кг |
| А4 | | 6 | КЖИ-66 | Сетка арматурная С61 | 2 | 2,05 кг |
| А4 | | 7 | КЖИ-67 | Сетка арматурная С62 | 2 | 5,39 кг |
| А4 | | 8 | КЖИ-84 | Сетка арматурная С76 | 2 | 6,08 кг |
| А4 | | 9 | КЖИ-69 | Сетка арматурная С64 | 2 | 14,43 кг |
| А4 | | 10 | КЖИ-82 | Сетка арматурная С77 | 1 | 13,89 кг |
| А4 | | 11 | КЖИ-70 | Сетка арматурная С65 | 6 | 12,6 кг |
| А4 | | 12 | КЖИ-71 | Сетка арматурная С66 | 2 | 6,57 кг |
| А4 | | 13 | КЖИ-88 | Сетка арматурная С78 | 2 | 16,76 кг |
| А4 | | 14 | КЖИ-74 | Сетка арматурная С79 | 1 | 15,08 кг |
| А4 | | 15 | КЖИ-85 | Сетка арматурная С80 | 1 | 17,58 кг |
| А4 | | 16 | КЖИ-74 | Сетка арматурная С69 | 2 | 10,89 кг |
| А4 | | 17 | КЖИ-75 | Сетка арматурная С70 | 2 | 3,54 кг |
| А4 | | 18 | КЖИ-86 | Сетка арматурная С81 | 1 | 16,8 кг |
| А4 | | 19 | КЖИ-120 | Сетка арматурная С117 | 2 | 4,33 кг |
| | | | | Детали | | |
| Б4 | | 20 | | 10А-III ГОСТ 5781-82* $\ell$ = 250 | 12 | 0,15 кг |
| | | | | Материалы | | |
| | | | | Бетон тяжелый В15 | | |
| | | | | F150 W6 ГОСТ 26633-85 | | 8,64 $м^3$ |

Ведомость расхода стали на один элемент, кг

| Марка элемента | Изделия арматурные | | Всего | Общий расход |
|---|---|---|---|---|
| | Арматура класса А-III ГОСТ 5781-82* | | | |
| | ф10 | Итого | | |
| Концевой лоток | 397,11 | 397,11 | 397,11 | 397,11 |

2517/2

| | | | |
|---|---|---|---|
| Разраб. | Ярошевич | | 08.89 |
| Провер. | | | |
| ГИП | Макеев | | 08.89 |
| Н.контр. | Новик | | 08.88 |
| Нач.отд. | Красуцкий | | 08.88 |

ТПР 820-4-033.88 КЖС

Водосбросы трубчатые с кавшовым оголовком на расход воды до 50 $м^3/с$ при перепадах от 7 до 18 м

КВАТ-2

| Стадия | Лист | Листов |
|---|---|---|
| Р | 37 | |

Концевой лоток. Узлы. Спецификация

Белгипроводхоз

Привязан

Инв. №

Инв. № подл. | Подпись и дата | Взам. инв. №

Формат А3

Альбом 2

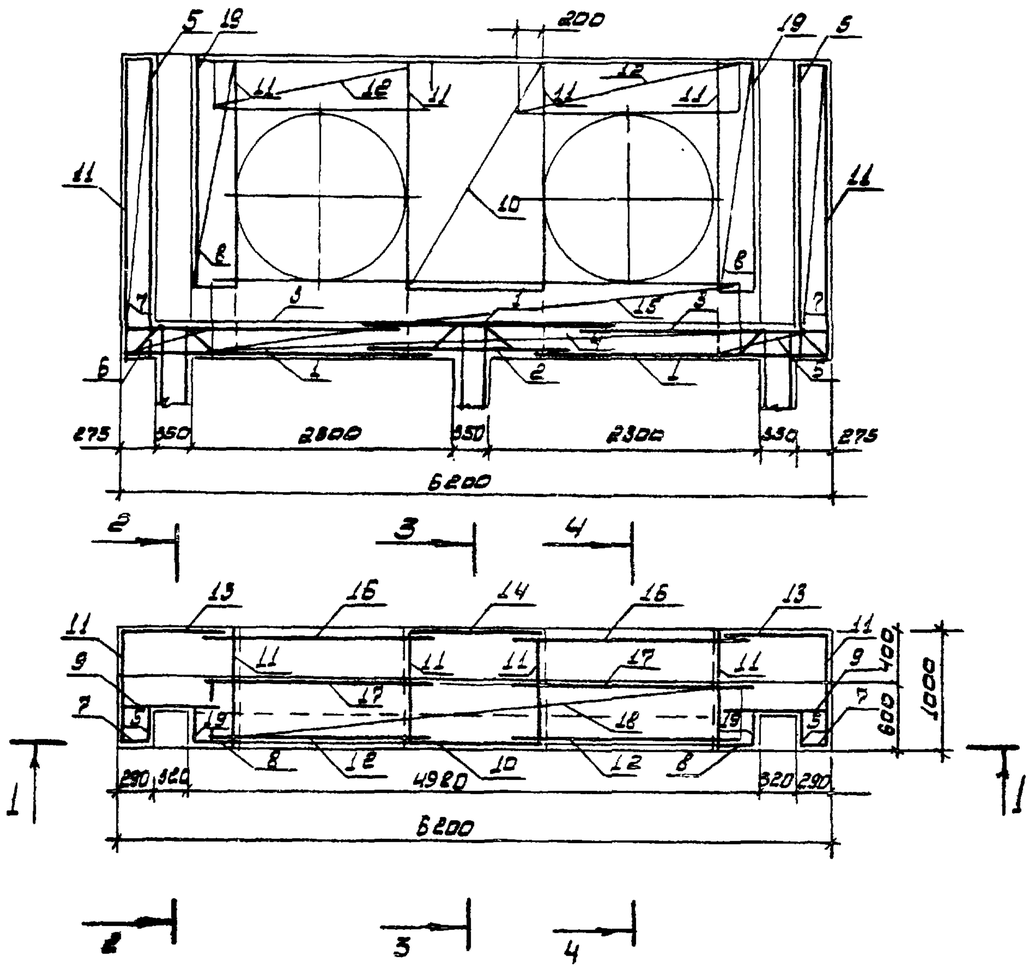


Разрез 2-2

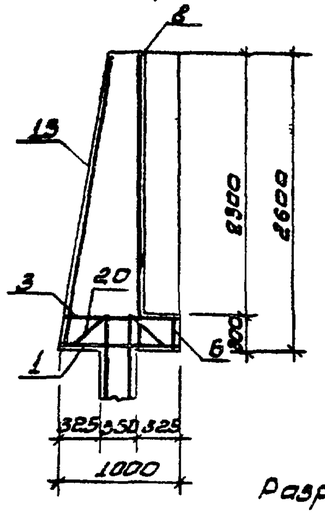


Разрез 3-3

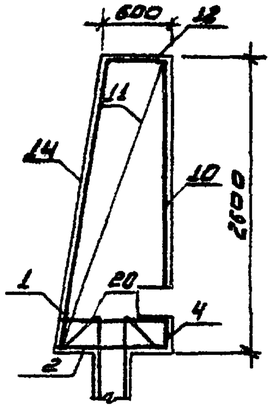


Разрез 4-4

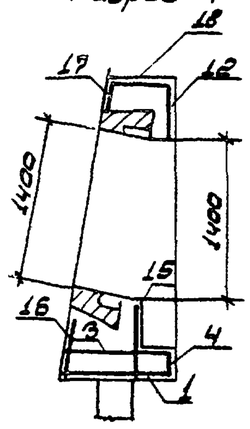


1. Защитный слой бетона 30 миллиметров.

25/7/2

| | | | | | | | |
|---|---|---|---|---|---|---|---|
| | | | | ТПР 820-4-033.88 | | КЖ | |
| | | | | Водосбросы трубчатые с кольцевым оголовком на расход воды до 50 м3/с при перепадах от 7 до 18 м. | | | |
| Привязан | Разраб. | Мирошенко | 08.88 | КВАТ-2 | Стадия | Лист | Листов |
| | Провер. | | | | Р | 38 | |
| | ГИП | Макеев | 8.88 | | | | |
| | Нач.отд. | Красицкий | 08.88 | Схема армирования концевого лотка. Узел 1 | Белгипроводхоз | | |
| Инв. № | Н.контр. | Новик | 08.88 | | | | |

Инв. № подл. | Подпись и дата | Взам. инв. №

Формат А3

Альбом 2

| Формат | Зона | Поз. | Обозначение | Наименование | Кол | Примечание |
|---|---|---|---|---|---|---|
| | | | | Документация | | |
| | | | | КВЯТ-3 | | |
| | | | | Концевой лоток | | |
| | | | | Сборочные единицы | | |
| А4 | | 1 | ТПР 820-4-033.88 КЖИ-87 | Сетка арматурная С82 | 4 | 31,35кг |
| А4 | | 2 | КЖИ-88 | Сетка арматурная С83 | 5 | 13,0кг |
| А4 | | 3 | КЖИ-89 | Сетка арматурная С84 | 3 | 5,68кг |
| А4 | | 4 | КЖИ-65 | Сетка арматурная С60 | 2 | 5,7кг |
| А4 | | 5 | КЖИ-66 | Сетка арматурная С61 | 2 | 2,05кг |
| А4 | | 6 | КЖИ-67 | Сетка арматурная С62 | 2 | 5,89кг |
| А4 | | 7 | КЖИ-68 | Сетка арматурная С63 | 2 | 9,58кг |
| А4 | | 8 | КЖИ-69 | Сетка арматурная С64 | 2 | 14,43кг |
| А4 | | 9 | КЖИ-82 | Сетка арматурная С77 | 2 | 13,89кг |
| А4 | | 10 | КЖИ-70 | Сетка арматурная С65 | 8 | 12,6кг |
| А4 | | 11 | КЖИ-71 | Сетка арматурная С66 | 3 | 6,57кг |
| А4 | | 12 | КЖИ-90 | Сетка арматурная С85 | 2 | 22,25кг |
| А4 | | 13 | КЖИ-84 | Сетка арматурная С79 | 2 | 15,08кг |
| А4 | | 14 | КЖИ-91 | Сетка арматурная С-86 | 3 | 10,91кг |
| А4 | | 15 | КЖИ-74 | Сетка арматурная С69 | 3 | 10,89кг |
| А4 | | 16 | КЖИ-75 | Сетка арматурная С70 | 3 | 3,54кг |
| А4 | | 17 | КЖИ-92 | Сетка арматурная С87 | 2 | 13,14кг |
| А4 | | 18 | КЖИ-122 | Сетка арматурная С117 | 2 | 4,33кг |
| | | | | Детали | | |
| Б4 | | 19 | 10А-III ГОСТ5781-82* ℓ=250 | | 16 | 0,15кг |
| | | | | Материалы | | |
| | | | | Бетон тяжелый В15 | | |
| | | | | F150 W6 ГОСТ26633-85 | | 12,91м³ |

Ведомость расхода стали на один элемент, кг

| Марка элемента | Изделия арматурные | | Всего | Общий расход |
|---|---|---|---|---|
| | Арматура класса А-III ГОСТ 5781-82 | | | |
| | ф 10 | Итого | | |
| Концевой лоток | 618,16 | 618,16 | 618,16 | 618,16 |

25П/2

| | | | | |
|---|---|---|---|---|
| Привязан | | | | |
| Инв. № | | | | |
| Разраб. | Мирошенко | | 03.88 | |
| Провер. | | | | |
| ГИП | Шакеев | | 03.88 | |
| Нач.отд. | Красицкий | | 03.88 | |
| Н.контр. | Новик | | 03.88 | |

ТПР 820-4-033.88 КЖ

Водосбросы трубчатые с ковшовым оголовком на расход воды до 50м³/с при перепадах от 2 до 15м

КВЯТ-3

| Стадия | Лист | Листов |
|---|---|---|
| Р | 89 | |

Концевой лоток. Спецификация узла 1

Белгипроводхоз

Формат А3

Альбом 2

Инв. № подл. | Подпись и дата | Взам. инв. №

Альбом 2

Разрез 1-1

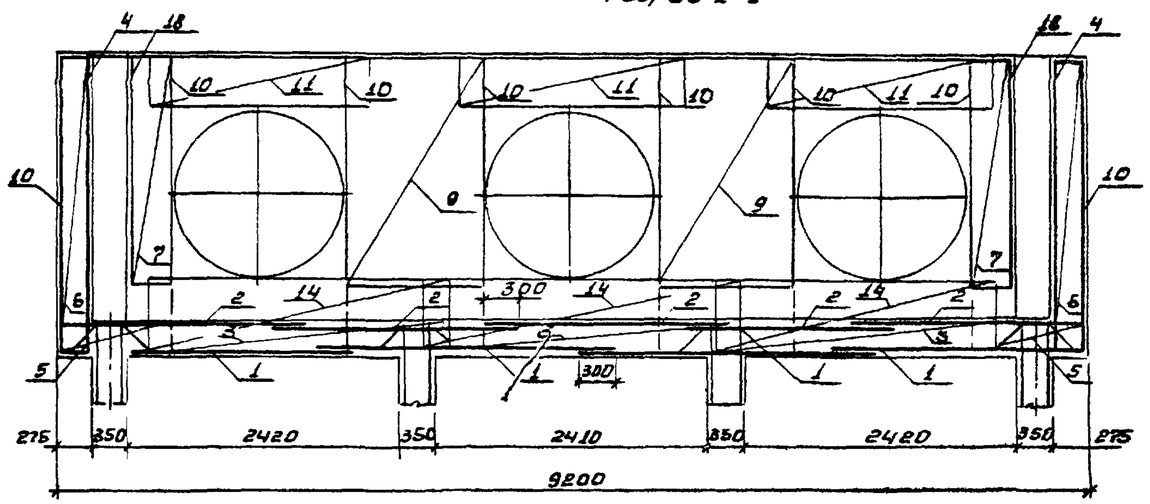


Разрез 2-2

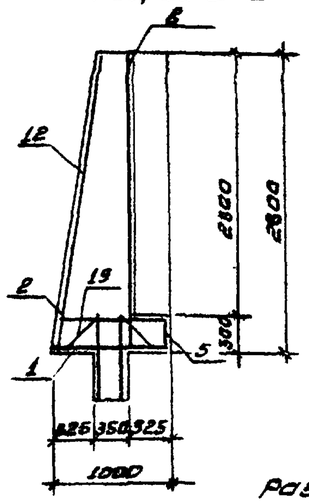


Разрез 3-3

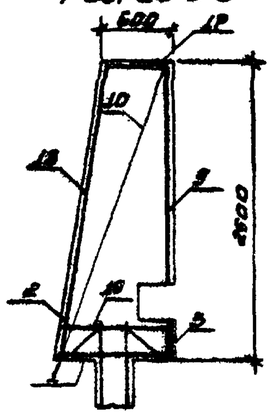


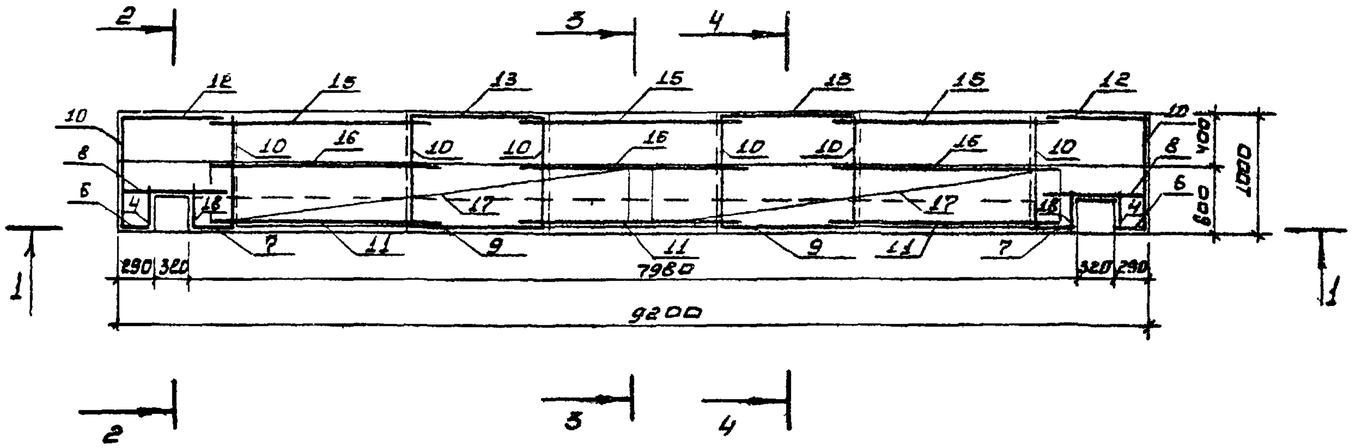


Разрез 4-4

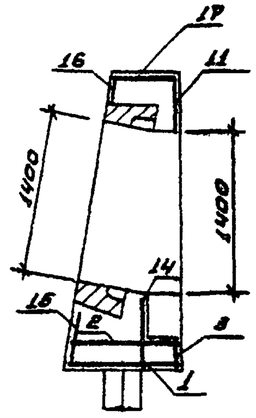


1. Защитный слой бетона 30 миллиметров

25/7/2

| | | | | | | | |
|---|---|---|---|---|---|---|---|
| | | | | ТПР 820-4-033.88 | | КЖС | |
| | | | | Водосбросы трубчатые с ковшовым водоводом на расход воды до 60 м³/с при перепадах от 7 до 15м. | | | |
| Привязан | Разраб | Мирошенко | 08.88 | КВАТ-3 | Стадия | Лист | Листов |
| | Провер | | | | Р | 40 | |
| | ГИП | Лаквеев | 08.88 | | | | |
| | Нач.отд | Красуцкий | 08.88 | Схема армирования концевого лотка Узел 1 | Белгипроводхоз | | |
| Инв. № | Н.контр. | Новик | 08.88 | | | | |

Инв. № подл. | Подпись и дата | Взам. инв. №

Формат А3

Альбом 2

| Формат | Зона | Поз. | Обозначение | Наименование | Кол. | Примечание |
|---|---|---|---|---|---|---|
| | | | | Документация | | |
| | | | | КВЯТ – 4 | | |
| | | | | Концевой лоток | | |
| | | | | Сборочные единицы | | |
| А4 | | 1 | ТПР 820-4-033.88 КЖИ-77 | Сетка арматурная С72 | 5 | 15,4 кг |
| А4 | | 2 | КЖИ-93 | Сетка арматурная С88 | 6 | 12,88 кг |
| А4 | | 3 | КЖИ-94 | Сетка арматурная С89 | 4 | 5,31 кг |
| А4 | | 4 | КЖИ-65 | Сетка арматурная С60 | 2 | 5,7 кг |
| А4 | | 5 | КЖИ-66 | Сетка арматурная С61 | 2 | 2,05 кг |
| А4 | | 6 | КЖИ-67 | Сетка арматурная С62 | 2 | 5,39 кг |
| А4 | | 7 | КЖИ-95 | Сетка арматурная С90 | 2 | 4,74 кг |
| А4 | | 8 | КЖИ-69 | Сетка арматурная С64 | 2 | 14,43 кг |
| А4 | | 9 | КЖИ-82 | Сетка арматурная С77 | 3 | 18,3 кг |
| А4 | | 10 | КЖИ-70 | Сетка арматурная С65 | 10 | 12,6 кг |
| А4 | | 11 | КЖИ-71 | Сетка арматурная С66 | 4 | 6,57 кг |
| А4 | | 12 | КЖИ-96 | Сетка арматурная С91 | 2 | 14,48 кг |
| А4 | | 13 | КЖИ-84 | Сетка арматурная С79 | 3 | 15,08 кг |
| А4 | | 14 | КЖИ-97 | Сетка арматурная С92 | 4 | 10,24 кг |
| А4 | | 15 | КЖИ-74 | Сетка арматурная С69 | 4 | 10,89 кг |
| А4 | | 16 | КЖИ-75 | Сетка арматурная С70 | 4 | 3,54 кг |
| А4 | | 17 | КЖИ-98 | Сетка арматурная С93 | 2 | 17,51 кг |
| А4 | | 18 | КЖИ-122 | Сетка арматурная С117 | 2 | 4,33 кг |
| | | | | Детали | | |
| А4 | | 19 | | 10А-III ГОСТ 5781-82* ℓ=260 | 20 | 0,15 кг |
| | | | | Материалы | | |
| | | | | Бетон тяжёлый В15 | | 15,22 м³ |
| | | | | F150W6 ГОСТ 26633-85 | | |

Ведомость расхода стали на один элемент, кг

| Марка элемента | Изделия арматурные | | | Общий расход |
|---|---|---|---|---|
| | Арматура класса А-III ГОСТ 5781-82 | | Всего | |
| | ф 10 | Итого | | |
| Концевой лоток | 653,74 | 653,74 | 653,74 | 653,74 |

2517/2

| | | | | |
|---|---|---|---|---|
| привязан | | | | |
| инв. № | | | | |

| | | | |
|---|---|---|---|
| Разраб. | Мирошенко | | 06.88 |
| Провер. | | | |
| ГИП | Макеев | | 06.88 |
| Нач.отд. | Красицкий | | 06.88 |
| Н.контр. | Новик | | 06.88 |

ТПР 820-4-033.88 КЖС

Водосбросы трубчатые с ковшовым оголовком на расход воды до 50 м³/с при перепадах от 7 до 15 м.

КВЯТ – 4

| Стадия | Лист | Листов |
|---|---|---|
| Р | 41 | |

Концевой лоток
Спецификация Узел 1

Белгипроводхоз

Инв. № подл. | Подпись и дата | Взам. инв. №

Альбом 2

Разрез 1-1

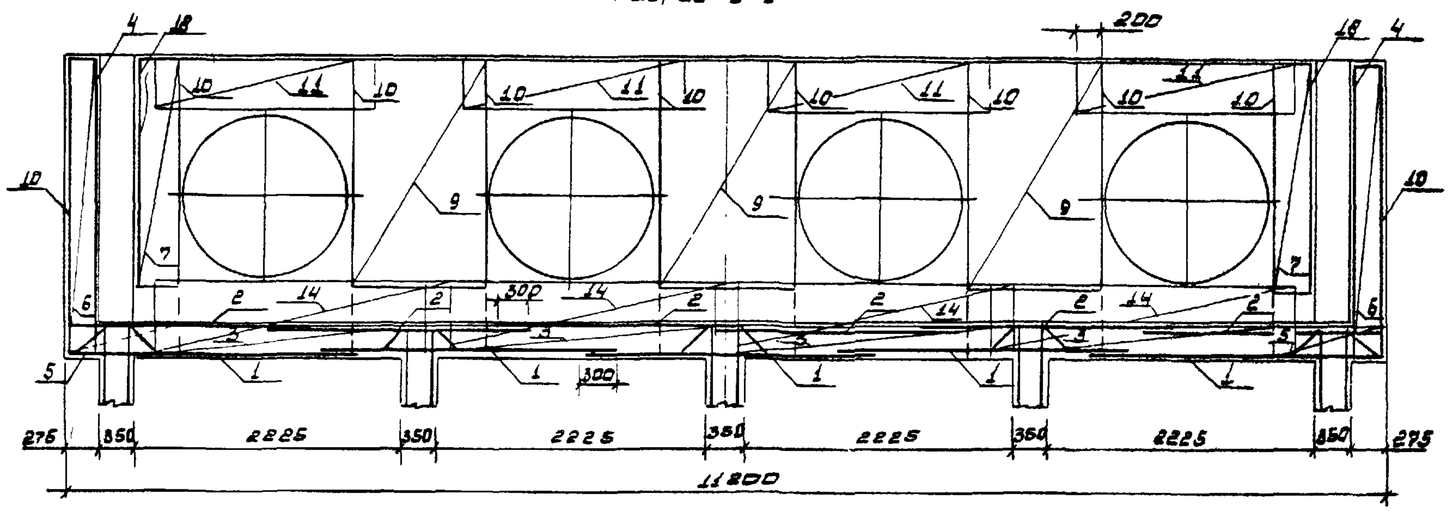


Разрез 2-2

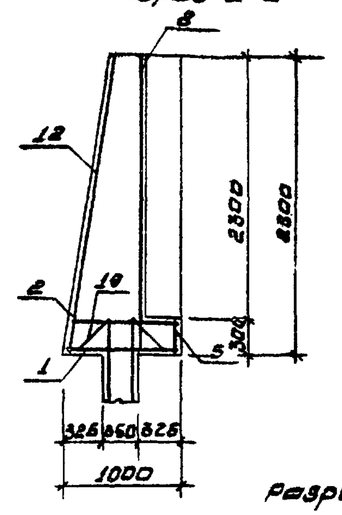


Разрез 3-3

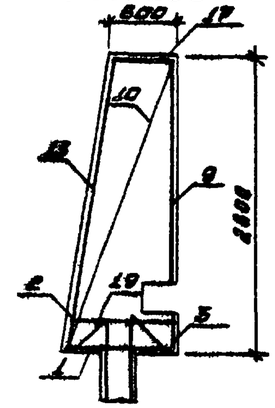


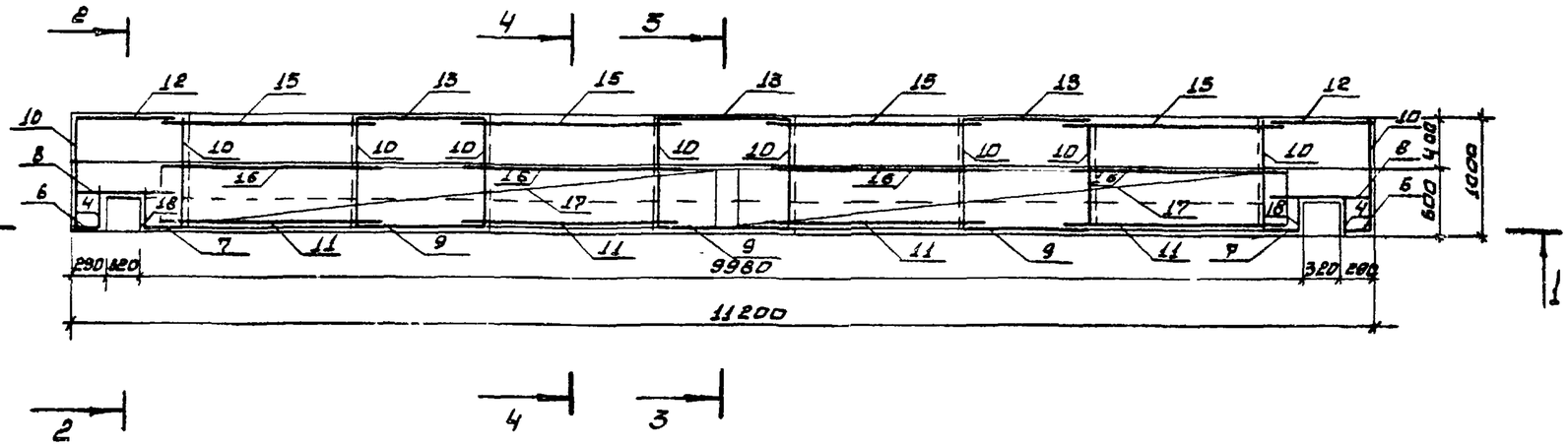


Разрез 4-4

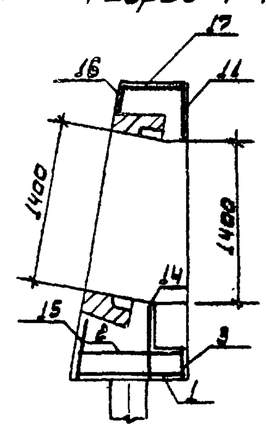


25177/2

| | | | | | | | |
|---|---|---|---|---|---|---|---|
| | | | | ТПР 820-4-033.88 | | | КЖ |
| | | | | Водосбросы трубчатые с кобшовым водоводом на расход воды до 50 м³/с при перепадах от 7 до 15 м. | | | |
| Привязан | | Разраб. | Мирошенко | 08.88 | КВАТ-4 | Стадия | Лист | Листов |
| | | Провер. | | | | Р | 42 | |
| | | ГИП | Макеев | 08.88 | | | | |
| | | Нач.отд. | Красуцкий | 08.88 | Схема армирования концевого лотка. Узел 1 | БЕЛГИПРОВОДХОЗ | | |
| Инв. № | | Н.контр. | Новик | 08.88 | | | | |

Инв. № подл. | Подпись и дата | Взам. инв. №

Формат А3

Альбом 2

| Формат | Зона | Поз. | Обозначение | Наименование | | Примечание |
|---|---|---|---|---|---|---|
| | | | | Документация | | |
| | | | | КВАТ-1 | | |
| | | | | Монолитная насадка | | |
| | | | | Сборочные единицы | | |
| А4 | | 1 | ТПР 820-4-033.88 КЖИ-99 | Сетка арматурная С94 | 2 | 26,9 кг |
| А4 | | 2 | КЖИ-100 | Сетка арматурная С95 | 2 | 9,98 кг |
| А4 | | 3 | КЖИ-101 | Сетка арматурная С96 | 4 | 12,89 кг |
| А4 | | 4 | КЖИ-102 | Сетка арматурная С97 | 4 | 17,46 кг |
| А4 | | 5 | КЖИ-103 | Сетка арматурная С98 | 2 | 15,36 кг |
| А4 | | 6 | КЖИ-104 | Сетка арматурная С99 | 2 | 20,69 кг |
| А4 | | 7 | КЖИ-105 | Сетка арматурная С100 | 2 | 8,77 кг |
| | | | | Детали | | |
| | | 8 | | 10А-III ГОСТ 5781-82* $\ell$=250 | 8 | 0,15 кг |
| | | | | | | |
| | | | | Материалы | | |
| | | | | Бетон тяжелый В15 | | 4,6 м³ |
| | | | | F 150 W6 ГОСТ 26633-85 | | |

Ведомость расхода стали на один элемент, кг

| Марка элемента | Изделия арматурные | | Всего | Общий расход |
|---|---|---|---|---|
| | Арматура класса А-III ГОСТ 5781-82* | | | |
| | Ф10 | Итого | | |
| Монолитная насадка, Изм.2 | 285.93 | 285.93 | 285.93 | 285.93 |

25/7/2

ТПР 820-4-033.88 КЖ

Водосбросы трубчатые в колодцевом оголовком на расход воды до 50 м³/с при перепадах от 7 до 15 м.

| | | | | | | |
|---|---|---|---|---|---|---|
| Разраб. | Ярошевич | | 08.88 | КВАТ-1 | Стадия | Лист | Листов |
| Провер. | | | | | Р | 43 | |
| ГИП | Макеев | | 08.88 | Монолитная насадка, Изм.2 Спецификация | Белгипроводхоз | | |
| Н.контр. | Новик | | 08.88 | | | | |
| Н.отд. | Кравецкий | | 08.88 | | | | |

Привязан

Инв. №

Инв. № подл. | Подпись и дата | Взам. инв. №

Формат А3

Альбом 2

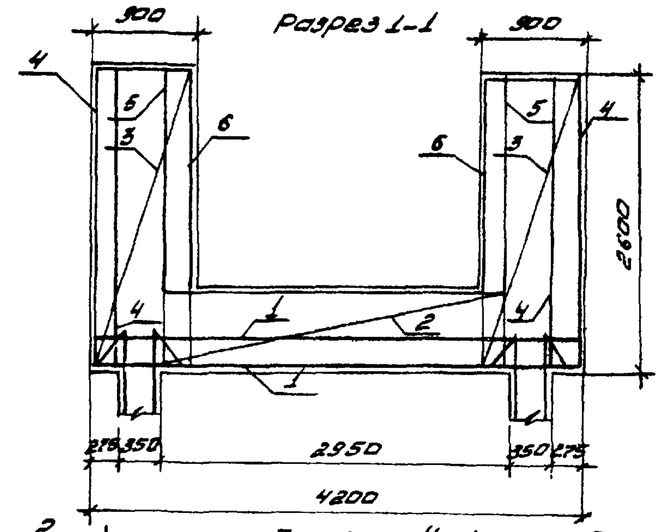


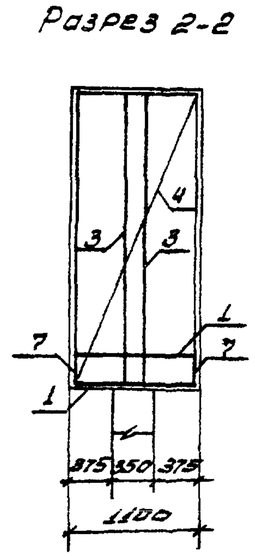


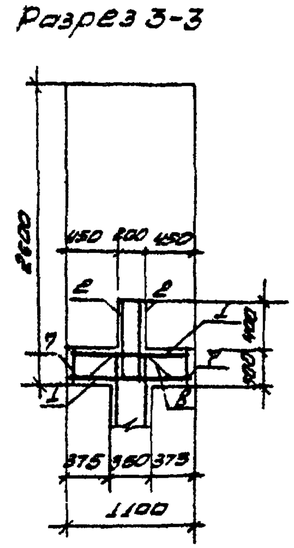


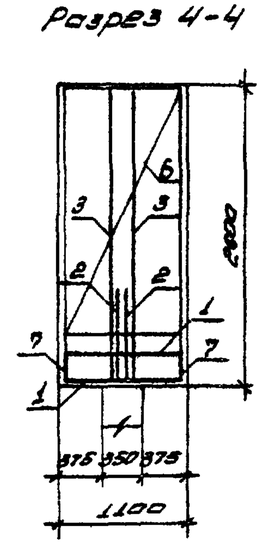


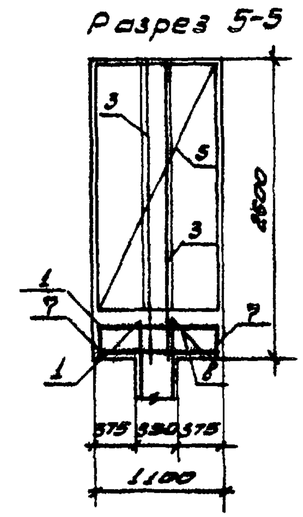


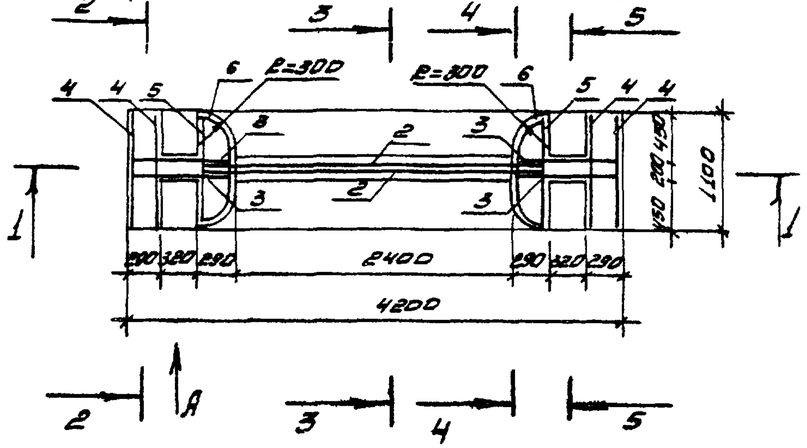


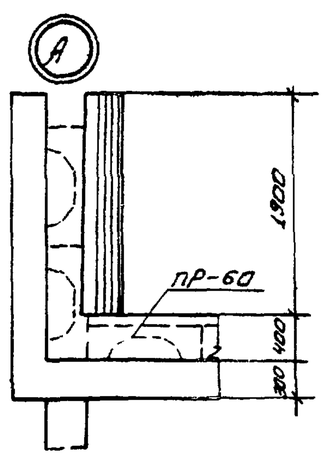


1. Защитный слой бетона 30 миллиметров

2517/2

| | | | | | | | |
|---|---|---|---|---|---|---|---|
| | | | | ТПР 820-4-033.88 КЖ | | | |
| | | | | Водосбросы трубчатые с кошевым оголовком на расход воды до 50 м³/с при переходах от Р до 15 м. | | | |
| Привязан | Разраб. | Мирошенко | 08.88 | КВАТ-1 | Стадия | Лист | Листов |
| | Провер. | | | | Р | 44 | |
| | ГИП | Макеев | 08.88 | | | | |
| | Нач.отд | Красуцкий | 08.88 | Схема армирования монолитной кошевки узел 2 | БЕЛГИПРОВОДХОЗ | | |
| Инв. № | Н.контр. | Новик | 08.88 | | | | |

Инв. № подл. | Подпись и дата | Взам. инв. №

Формат А3

Альбом 2

| Формат | Зона | Поз. | Обозначение | Наименование | Кол. | Примечание |
|---|---|---|---|---|---|---|
| | | | | Документация | | |
| | | | | КВАТ-2 | | |
| | | | | Монолитная насадка | | |
| | | | | Сборочные единицы | | |
| А4 | | 1 | ТПР 820-4-033.88 КЖИ-106 | Сетка арматурная С101 | 3 | 14,28 кг |
| А4 | | 2 | КЖИ-107 | Сетка арматурная С101 | 2 | 21,79 кг |
| А4 | | 3 | КЖИ-108 | Сетка арматурная С103 | 1 | 16,60 кг |
| А4 | | 4 | КЖИ-101 | Сетка арматурная С96 | 4 | 12,89 кг |
| А4 | | 5 | КЖИ-102 | Сетка арматурная С97 | 4 | 17,46 кг |
| А4 | | 6 | КЖИ-103 | Сетка арматурная С98 | 2 | 15,86 кг |
| А4 | | 7 | КЖИ-104 | Сетка арматурная С99 | 2 | 20,59 кг |
| А4 | | 8 | КЖИ-109 | Сетка арматурная С104 | 4 | 4,57 кг |
| | | | | Детали | | |
| Б4 | | 9 | | 10А-III ГОСТ 5781-82* $\ell$=250 | 12 | 0,15 кг |
| | | | | Материалы | | |
| | | | | Бетон тяжёлый В-15 | | 5,42 м³ |
| | | | | F-150 W6 ГОСТ 26633-85 | | |

Ведомость расхода стали на один элемент, кг

| Марка элемента | Изделия арматурные | | Всего | Общий расход |
|---|---|---|---|---|
| | Арматура класса А-III ГОСТ 5781-82 | | | |
| | ф 10 | Итого | | |
| Монолитная насадка | 316,48 | 316,48 | 316,48 | 316,48 |

2517/2

ТПР 820-4-033. КЖ

Водосбросы трубчатые с ковшовым оголовком на расход воды до 50 м³/с при перепадах от 2 до 15 м

КВАТ-2

Монолитная насадка. Спецификация Чел 2

| Стадия | Лист | Листов |
|---|---|---|
| Р | 45 | |

Белгипроводхоз

| | | | |
|---|---|---|---|
| Разраб | Мирошенко | | 03.88 |
| Провер | | | |
| ГИП | Макеев | | 03.88 |
| Нач.отд | Кравицкий | | 03.88 |
| Н.контр | Новик | | 03.88 |

Привязан

Инв. №

Инв. № подл. | Подпись и дата | Взам. инв. №

Альбом 2

## Разрез 1-1

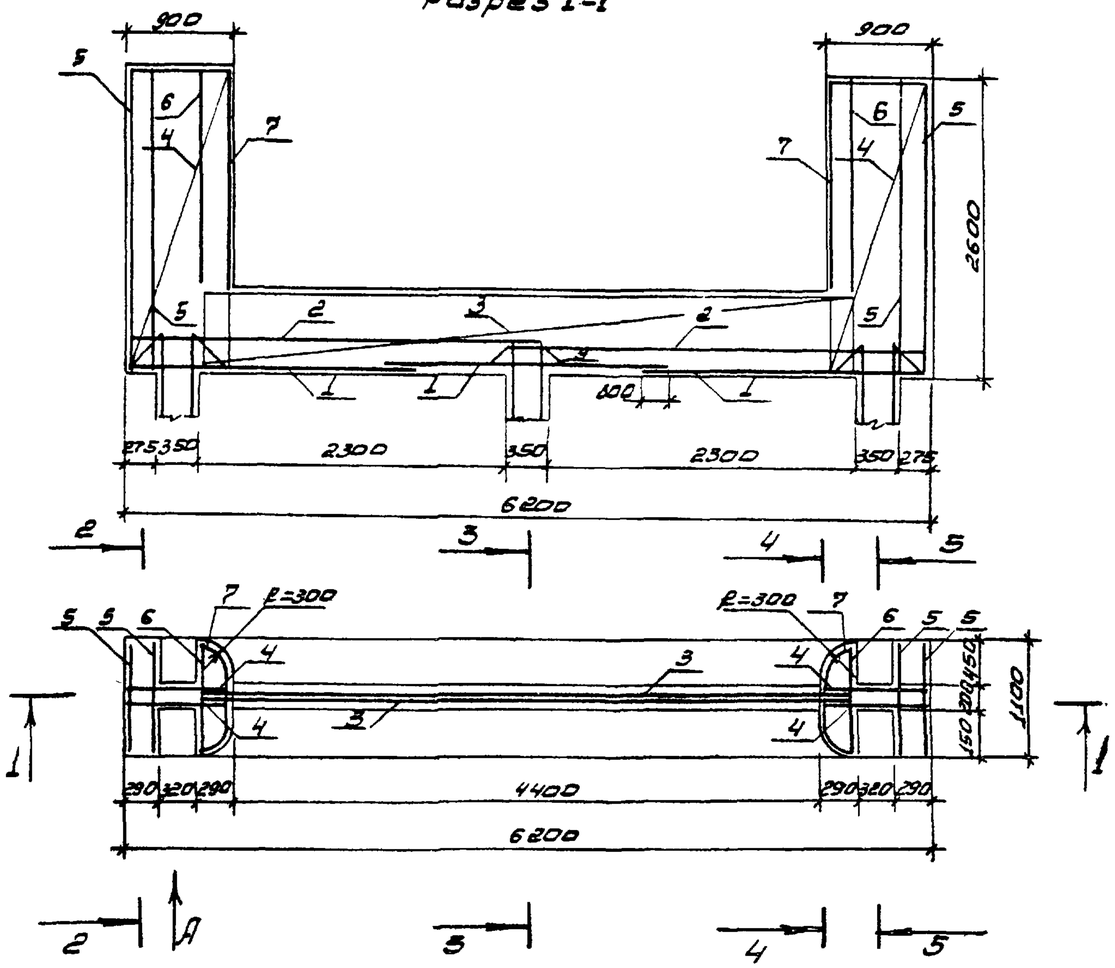


## Разрез 2-2

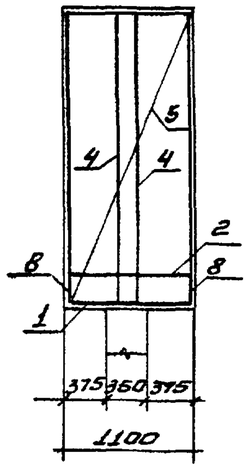


## Разрез 3-3

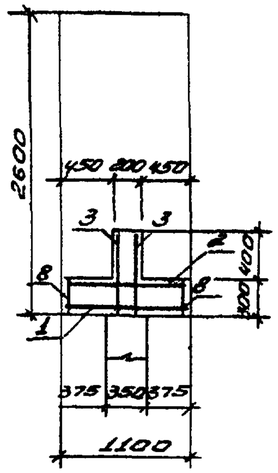


## Разрез 4-4

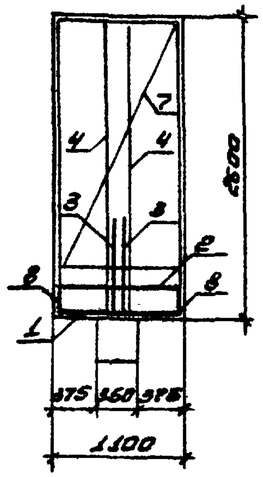


## Разрез 5-5

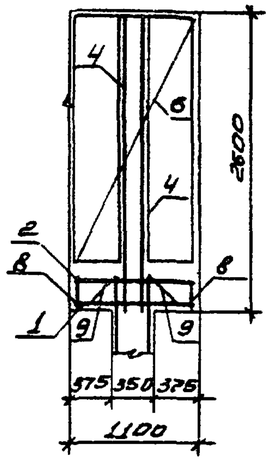


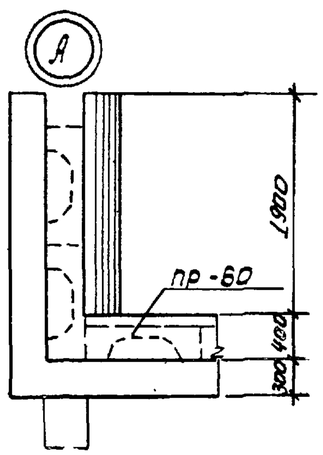


1. Защитный слой бетона 30 миллиметров

2517/2

| | | | | | | | |
|---|---|---|---|---|---|---|---|
| Привязан | | | | | ТПР 820-4-033.88 КЖ | | |
| | | | | | Водосбросы трубчатые с кавшовым оголовком на расход воды до 50 м³/с при перепадах от 7 до 16 м | | |
| | Разраб. | Мирощенко | | 06.88 | КВАТ-2 | Стадия | Лист | Листов |
| | Провер. | | | | | Р | 46 | |
| | ГИП | Макеев | | 06.88 | Схема армирования монолитной насадки узла Е | БЕЛГИПРОВОДХОЗ | | |
| Инв. № | Нач.отд | Красицкий | | 06.88 | | | | |
| | Н.контр. | Новик | | 06.88 | | | | |

Инв. № подл. | Подпись и дата | Взам. инв. №

Формат А3

Альбом 2

| Формат | Зона | Поз. | Обозначение | Наименование | Кол. | Примечание |
|---|---|---|---|---|---|---|
| | | | | Документация | | |
| | | | | КВАТ-3 | | |
| | | | | Монолитная насадка | | |
| | | | | Сборочные единицы | | |
| А4 | | 1 | ТПР 820-4-033.88 КЖИ-110 | Сетка арматурная С105 | 3 | 20,8 кг |
| А4 | | 2 | КЖИ-111 | Сетка арматурная С106 | 2 | 34,81 кг |
| А4 | | 3 | КЖИ-112 | Сетка арматурная С107 | 4 | 19,02 кг |
| А4 | | 4 | КЖИ-101 | Сетка арматурная С96 | 4 | 12,89 кг |
| А4 | | 5 | КЖИ-102 | Сетка арматурная С97 | 4 | 17,46 кг |
| А4 | | 6 | КЖИ-103 | Сетка арматурная С98 | 2 | 15,36 кг |
| А4 | | 7 | КЖИ-104 | Сетка арматурная С99 | 2 | 20,59 кг |
| А4 | | 8 | КЖИ-113 | Сетка арматурная С108 | 3 | 6,70 кг |
| | | | | Детали | | |
| Б4 | | 9 | | 10А-III ГОСТ 5781-82* l=250 | 16 | 0,15 кг |
| | | | | Материалы | | |
| | | | | Бетон тяжёлый В15 | | 6,84 м³ |
| | | | | F150 W6 ГОСТ 26633-85 | | |

Ведомость расхода стали на один элемент, кг

| Марка элемента | Изделия арматурные | | Всего | Общий расход |
|---|---|---|---|---|
| | Арматура класса А-III ГОСТ 5781-82 | | | |
| | ф10 | Итого | | |
| Монолитная насадка | 444,07 | 444,07 | 444,07 | 444,07 |

2517/2

| | | | | |
|---|---|---|---|---|
| Разраб. | Тирощенко | | 06.88 | ТПР 820-4-033.88 КЖ |
| Провер. | | | | Водосбросы трубчатые с кавшовым водоводом на расход воды до 60 м³/с при перепадах от 7 до 10 м |
| ГИП | Макеев | | 06.88 | КВАТ-3 |
| Начальник | Красицкий | | 06.88 | Монолитная насадка. Спецификация узла 2 |
| Н.отд. | Новик | | 06.88 | |

| Стадия | Лист | Листов |
|---|---|---|
| Р | 47 | |

Белгипроводхоз

Прибязан

Инв. №

Инв. № подл. | Подпись и дата | Взам. инв. №

Формат А3

Альбом 2

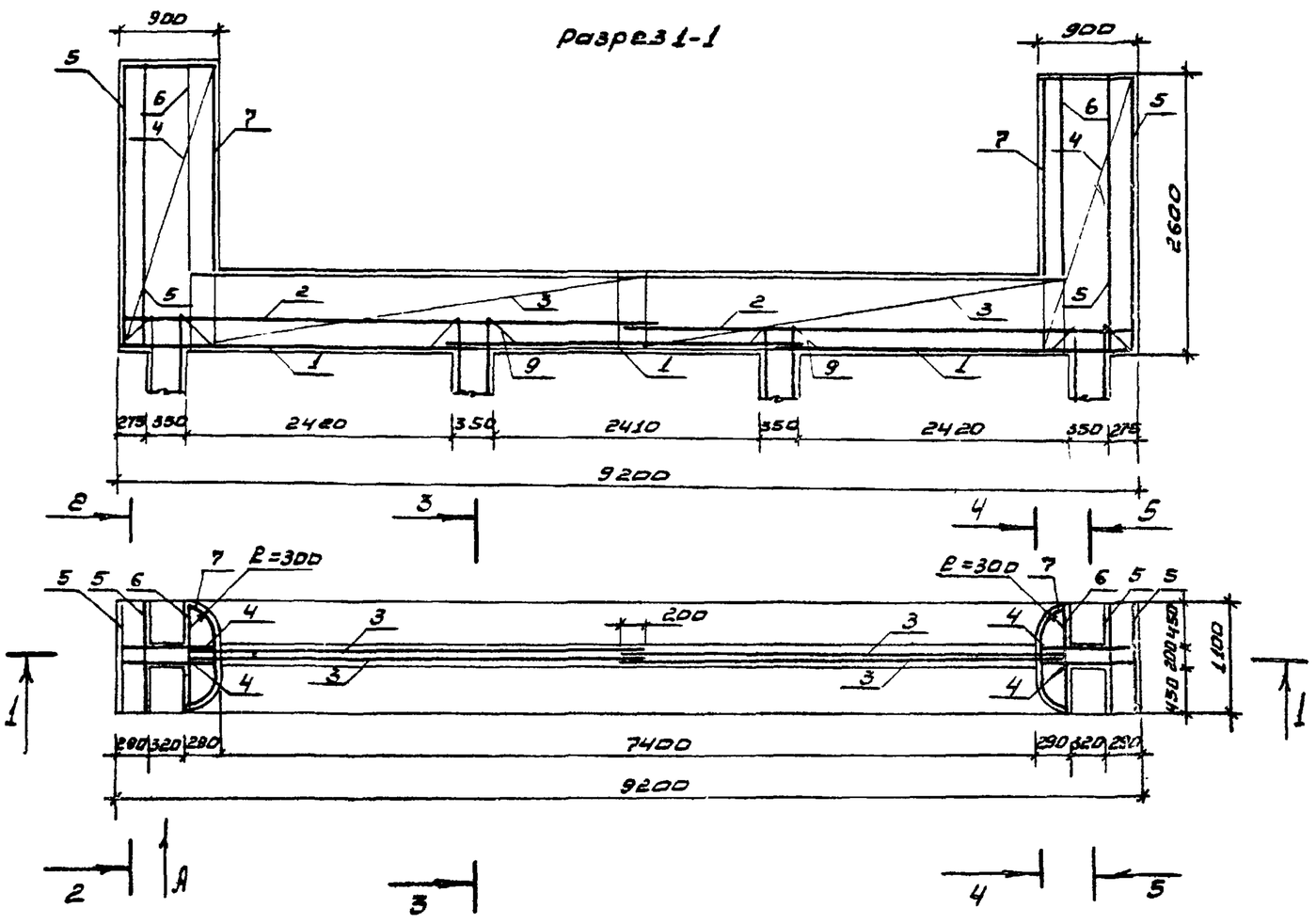


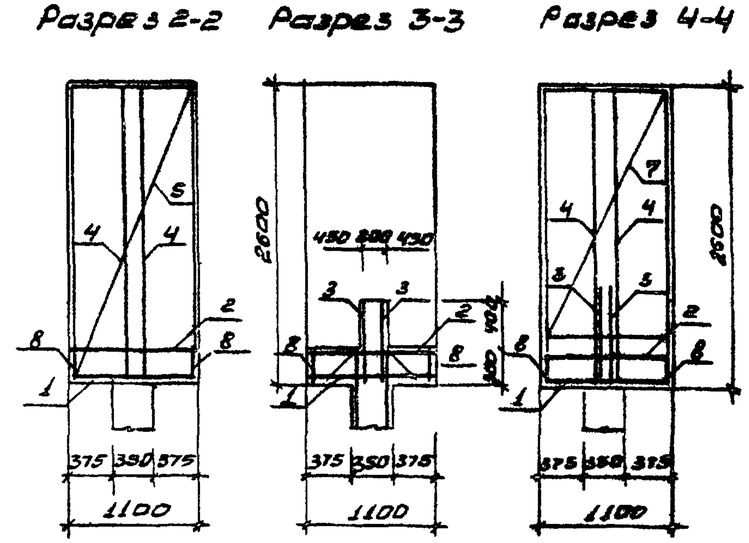


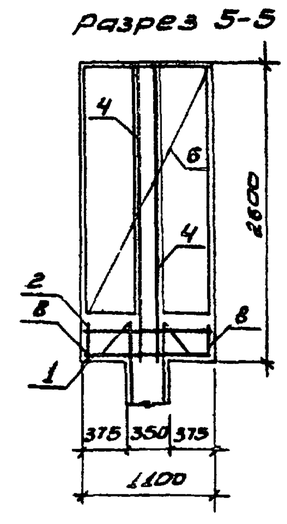


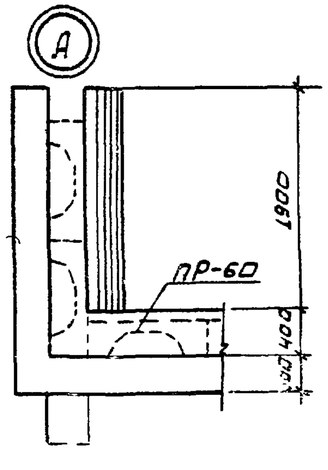


1. Защитный слой бетона 30 миллиметров

2517/2

| | | | | | | | |
|---|---|---|---|---|---|---|---|
| | | | | ТПР 820-4-033.88 КЖ | | | |
| | | | | Водосбросы трубчатые с ковшовым оголовком на расход воды до 50 м³/с при перепадах от 7 до 15 м | | | |
| Привязан | Разраб. | Мирощенко | 08.88 | КВАТ-3 | Стадия | Лист | Листов |
| | Провер. | | | | Р | 48 | |
| | ГИП | Макеев | 08.88 | | | | |
| | Нач.отд | Красуцкий | 08.88 | Схема армирования монолитной насадки узел Е | БЕЛГИПРОВОДХОЗ | | |
| Инв. № | Н.контр. | Новик | 08.88 | | | | |

Инв. № подл. | Подпись и дата | Взам. инв. №

Формат А3

Альбом 2

| Формат | Зона | Поз. | Обозначение | Наименование | Кол. | Примечание |
|---|---|---|---|---|---|---|
| | | | | Документация | | |
| | | | | КВАТ-4 | | |
| | | | | Монолитная насадка Узел2 | | |
| | | | | Сборочные единицы | | |
| А4 | | 1 | ТПР 820-4-033.88 КЖИ-114 | Сетка арматурная С109 | 3 | 22,72 кг |
| А4 | | 2 | КЖИ-115 | Сетка арматурная С110 | 2 | 40,32 кг |
| А4 | | 3 | КЖИ-116 | Сетка арматурная С111 | 6 | 12,15 кг |
| А4 | | 4 | КЖИ-101 | Сетка арматурная С96 | 4 | 12,88 кг |
| А4 | | 5 | КЖИ-102 | Сетка арматурная С97 | 4 | 17,46 кг |
| А4 | | 6 | КЖИ-103 | Сетка арматурная С98 | 2 | 15,36 кг |
| А4 | | 7 | КЖИ-104 | Сетка арматурная С99 | 2 | 20,59 кг |
| А4 | | 8 | КЖИ-117 | Сетка арматурная С112 | 4 | 12,01 кг |
| | | | | Детали | | |
| Б4 | | 9 | | 10А-III ГОСТ 5781-82* l=250 | 20 | 0,16 кг |
| | | | | Материалы | | |
| | | | | Бетон тяжелый В15 | | 7,47 м³ |
| | | | | F150 W6 ГОСТ 26633-85 | | |

Ведомость расхода стали на один элемент, кг.

| Марка элемента | Изделия арматурные | | Всего | Общий расход |
|---|---|---|---|---|
| | Арматура класс А-III ГОСТ 5781-82* | | | |
| | Ф10 | Итого | | |
| Монолитная насадка Узел2 | 481,13 | 481,13 | 481,13 | 481,13 |

2517/2

| | | | | |
|---|---|---|---|---|
| Разраб | Ярошевич | | 08.88 | ТПР-820-4-033.88 КЖ |
| Провер | | | | Водосбросы трубчатые с кольцевым оголовком на расход воды до 50 м³/с при перепадах от 7 до 15 м. |
| ГИП | Лукеев | | 08.88 | КВАТ-4 — Стадия Р, Лист 49, Листов |
| Н. контр | Новик | | 08.88 | Монолитная насадка. Узел 2. Спецификация — Белгипроводхоз |
| Нач. отд | Красуцкий | | 08.88 | |

Привязан

Инв. №

Инв. № подл. | Подпись и дата | Взам. инв. №

Формат А3

Альбом 2

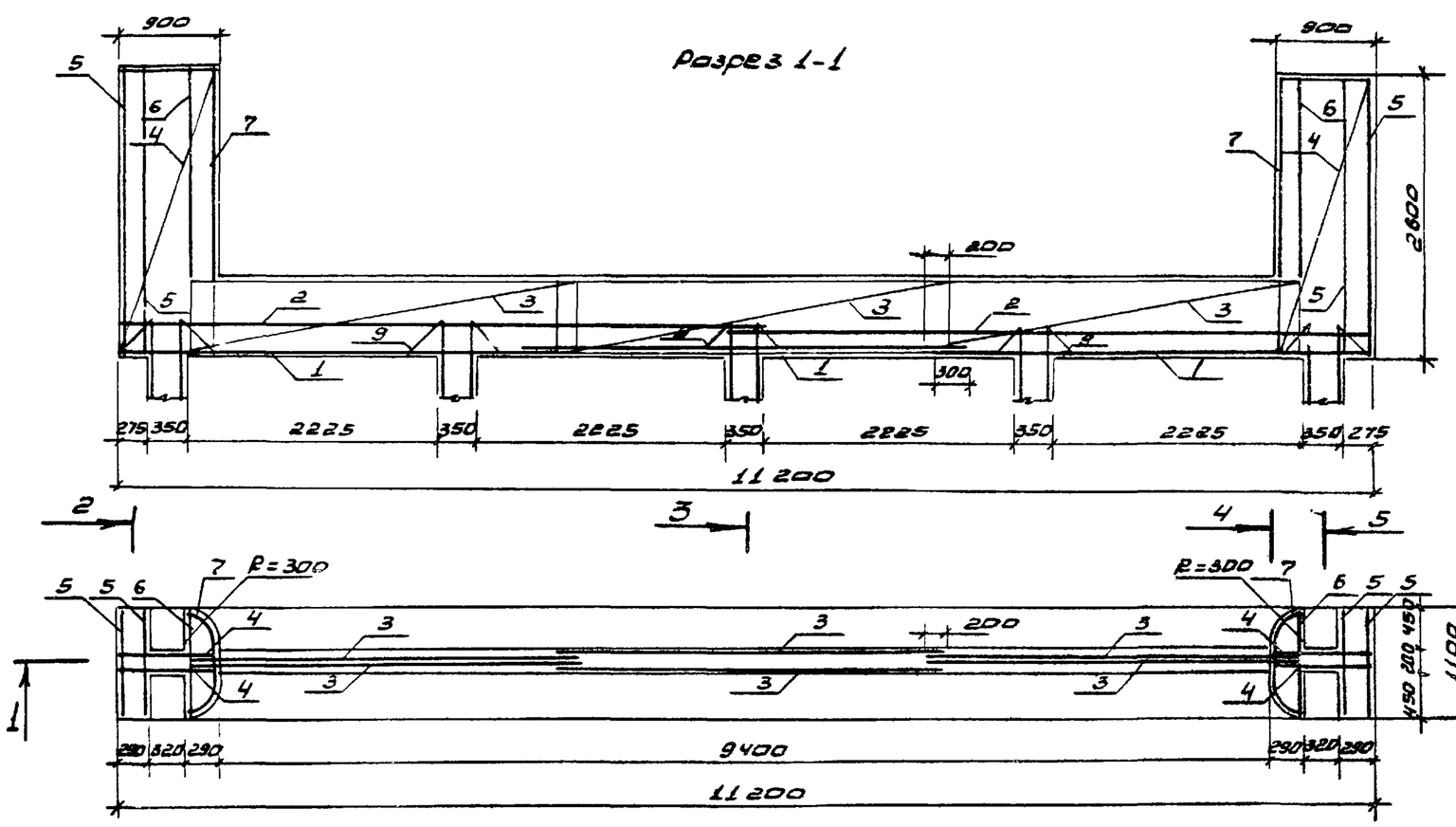


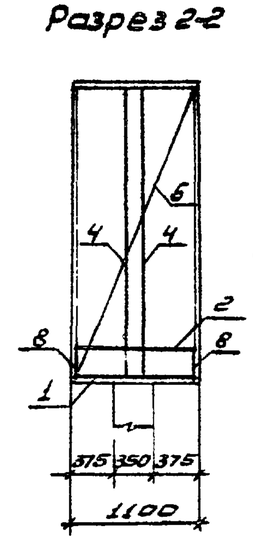


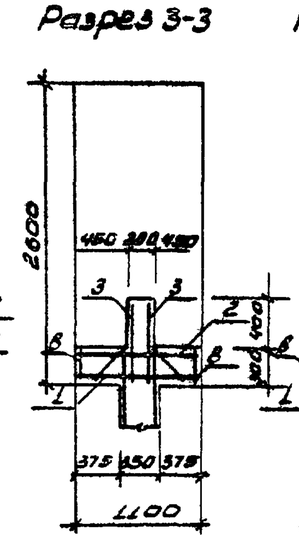


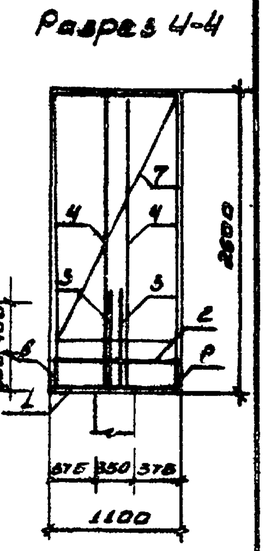


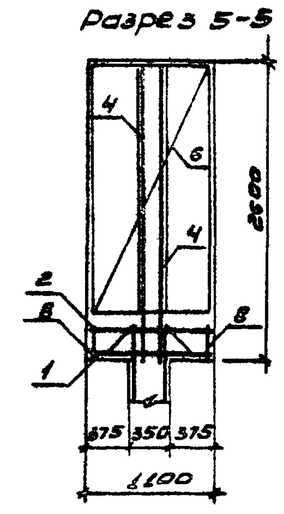


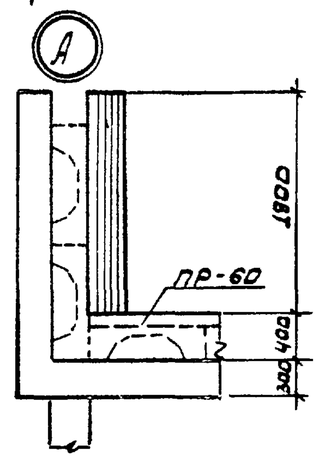


1. Защитный слой бетона 30 миллиметров

2517/2

| | | | | | | | |
|---|---|---|---|---|---|---|---|
| | | | | ТПР 820-4-033.88 КЖ | | | |
| | | | | Водосбросы трубчатые с кольцевым оголовком на расход воды до 50 м³/с при перепадах от 7 до 18 м | | | |
| прибя зан | Разраб. | Мирошенко | 08.88 | КВАТ-4 | Стадия | Лист | Листов |
| | Пробер. | | | | Р | 30 | |
| | ГИП | Макеев | 08.88 | Схема армирования монолитной насадки Узел 2 | БЕЛГИПРОВОДХОЗ | | |
| инв. № | Н.контр | Новик | 08.88 | | | | |

Инв. № подл. | Подпись и дата | Взамен инв. №

Формат А3

Альбом 2

| Формат | Зона | Поз. | Обозначение | Наименование | Кол. | Примечание |
|---|---|---|---|---|---|---|
| | | | | Документация | | |
| | | | | КВАТ-1 | | |
| | | | | Концевой лоток. Узел 3 | | |
| | | | | Сборочные единицы | | |
| А4 | | 1 | ТПР 820-4-033.88 КЖИ-118 | Сетка арматурная С113 | 2 | 61.41 кг |
| А4 | | 2 | КЖИ-189 | Каркас пространственный КП1 | 1 | 116.7 кг |
| А4 | | 3 | КЖИ-110 | Сетка арматурная С114 | 2 | 7.08 кг |
| А4 | | 4 | КЖИ-128 | Сетка арматурная С115 | 2 | 6.83 кг |
| А4 | | 5 | КЖИ-69 | Сетка арматурная С64 | 2 | 14.43 кг |
| А4 | | 6 | КЖИ-121 | Сетка арматурная С116 | 4 | 6.44 кг |
| А4 | | 7 | КЖИ-67 | Сетка арматурная С62 | 2 | 5.38 кг |
| А4 | | 8 | КЖИ-105 | Сетка арматурная С100 | 1 | 8.77 кг |
| А4 | | 9 | КЖИ-122 | Сетка арматурная С117 | 2 | 4.33 кг |
| А4 | | 10 | КЖИ-65 | Сетка арматурная С60 | 2 | 5.7 кг |
| А4 | | 11 | КЖИ-64 | Сетка арматурная С59 | 2 | 3.75 кг |
| | | | | Детали | | |
| Б4 | | 12 | | 10А-III ГОСТ 5781-82* $\ell$=260 | 16 | 0,15 кг |
| | | | | Материалы | | |
| | | | | Бетон тяжёлый В15 | | 5,81 м³ |
| | | | | F150 W6 ГОСТ 26633-85 | | |

Ведомость расхода стали на один элемент, кг

| Марка элемента | Изделия арматурные | | Всего | Общий расход |
|---|---|---|---|---|
| | Арматура класса А-III ГОСТ 5781-82* | | | |
| | Ф10 | Итого | | |
| Концевой лоток Узел 3 | 828,63 | 828,63 | 828,63 | 828,63 |

2517/2

| | | | | | |
|---|---|---|---|---|---|
| Привязан | Разраб. | Арошевич | | 08.91 | ТПР 820-4-033.88 КЖ |
| | Провер. | | | | Водосбросы трубчатые с ковшовым оголовком на расход воды до 50 м³/с при перепадах от 7 до 15 м. |
| | ГИП | Алексеев | | 08.91 | КВАТ-1 — Стадия: Р; Лист: 51; Листов: |
| | Н. конт. | Новик | | 08.91 | Концевой лоток. Узел 3. Спецификация. |
| Инв. № | Нач. отд. | Красуцкий | | 08.91 | Белгипроводхоз |

Инв. № подл. | Подпись и дата | Взам. инв. №

Формат А3

Альбом 2

Разрез 1-1

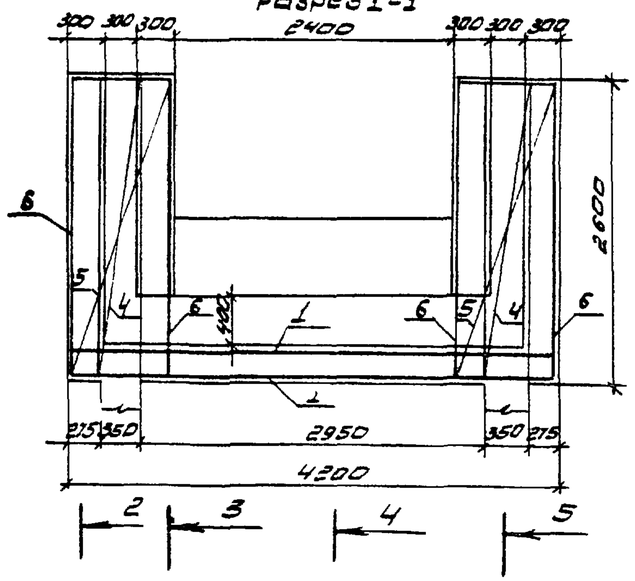


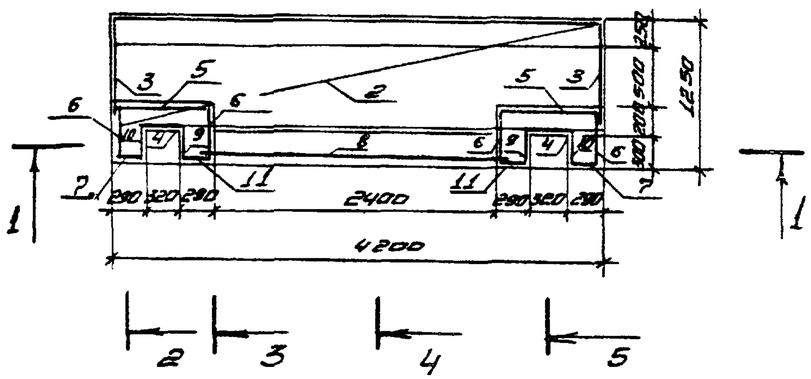


Разрез 2-2

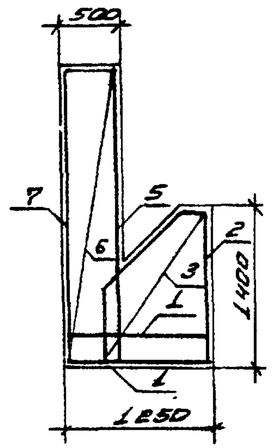


Разрез 3-3

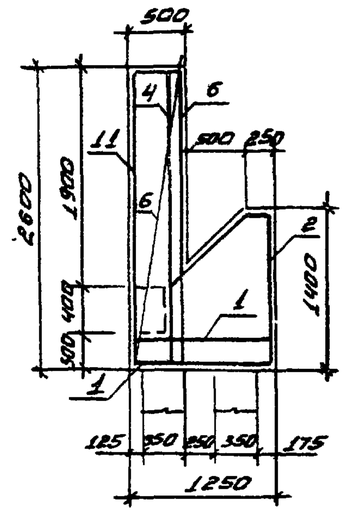


Разрез 4-4

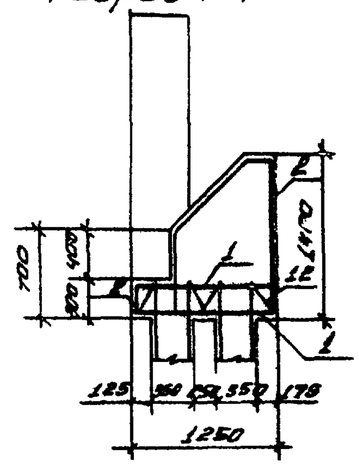


Разрез 5-5

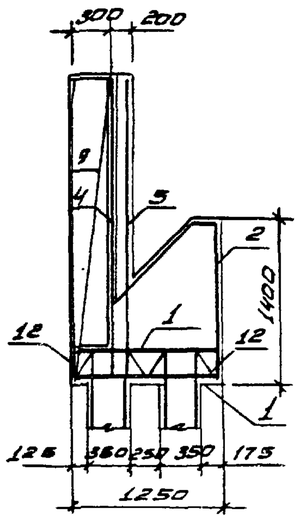


1. Защитный слой бетона 30 миллиметров

2517/2

| | | | | | | | |
|---|---|---|---|---|---|---|---|
| | | | | ТПР 820-4-033.88 КЖС | | | |
| | | | | Водосбросы трубчатые с кошовым отводом на расход воды до 50 м³/с при переходах от 780 до 1 км. | | | |
| привязан | Разраб | Мирощенко | 01.88 | КВАТ-1 | Стадия | Лист | Листов |
| | Провер | | | | Р | 52 | |
| | ГИП | Макеев | | | | | |
| | Нач. отд | Красуцкий | 11.88 | Схема армирования концевого лотка. Узел 3 | Белгипроводхоз | | |
| инв № | Н. контр | Новик | 01.88 | | | | |

Инв. № подл. | Подпись и дата | Взам. инв. №

Формат А3

Альбом №2

| Формат | Зона | Поз. | Обозначение | Наименование | Кол. | Примечание |
|---|---|---|---|---|---|---|
| | | | | Документация | | |
| | | | | КВАТ-2 | | |
| | | | | Концевой лоток. Узел 3 | | |
| | | | | Сборочные единицы | | |
| А4 | | 1 | ТПР 820-4-033.88 КЖИ-128 | Сетка арматурная С118 | 3 | 16,72 кг |
| А4 | | 2 | КЖИ-129 | Сетка арматурная С119 | 2 | 25,45 кг |
| А4 | | 3 | КЖИ-190 | Каркас пространственный КП2 | 2 | 95,38 кг |
| А4 | | 4 | КЖИ-119 | Сетка арматурная С114 | 2 | 7,03 кг |
| А4 | | 5 | КЖИ-120 | Сетка арматурная С115 | 2 | 6,93 кг |
| А4 | | 6 | КЖИ-69 | Сетка арматурная С64 | 2 | 14,43 кг |
| А4 | | 7 | КЖИ-124 | Сетка арматурная С116 | 4 | 8,38 кг |
| А4 | | 8 | КЖИ-67 | Сетка арматурная С62 | 2 | 5,39 кг |
| А4 | | 9 | КЖИ-125 | Сетка арматурная С120 | 2 | 5,1 кг |
| А4 | | 10 | КЖИ-122 | Сетка арматурная С117 | 2 | 4,33 кг |
| А4 | | 11 | КЖИ-65 | Сетка арматурная С60 | 2 | 5,7 кг |
| А4 | | 12 | КЖИ-64 | Сетка арматурная С59 | 2 | 3,75 кг |
| | | | | Детали | | |
| ВМ | | 13 | | 10А-III ГОСТ 5781-82* ℓ=250 | 24 | 0,15 кг |
| | | | | Материалы | | |
| | | | | Бетон тяжёлый В15 | | 8,4 м³ |
| | | | | F150 W6 ГОСТ 26633-85 | | |

Ведомость расхода стали на один элемент, кг

| Марка элемента | Изделия арматурные | | Всего | Общий расход |
|---|---|---|---|---|
| | Арматура класса А-III ГОСТ 5781-82* | | | |
| | Ф10 | Итого | | |
| Концевой лоток Узел 3 | 438,58 | 438,58 | 438,58 | 438,58 |

2517/2

| | | | | |
|---|---|---|---|---|
| Разраб. | Ярошевич | | 01.88 | ТПР 820-4-033.88 КЖ |
| Провер. | | | | Водосбросы трубчатые с ковшовым оголовком на расход воды до 50 м³/с при перепадах от 7 до 15 м. |
| ГИП. | Лукеев | | 01.88 | КВАТ-2 |
| Н. конт. | Новик | | 01.88 | Концевой лоток. Узел 3 Спецификация |
| Нач. отд. | Краснуцкий | | 01.88 | |

| Стадия | Лист | Листов |
|---|---|---|
| Р | 53 | |

БЕЛГИПРОВОДХОЗ

Привязан

Инв. №

Инв. № подл. | Подпись и дата | Взам. инв. №

Формат А3

Разрез 1-1

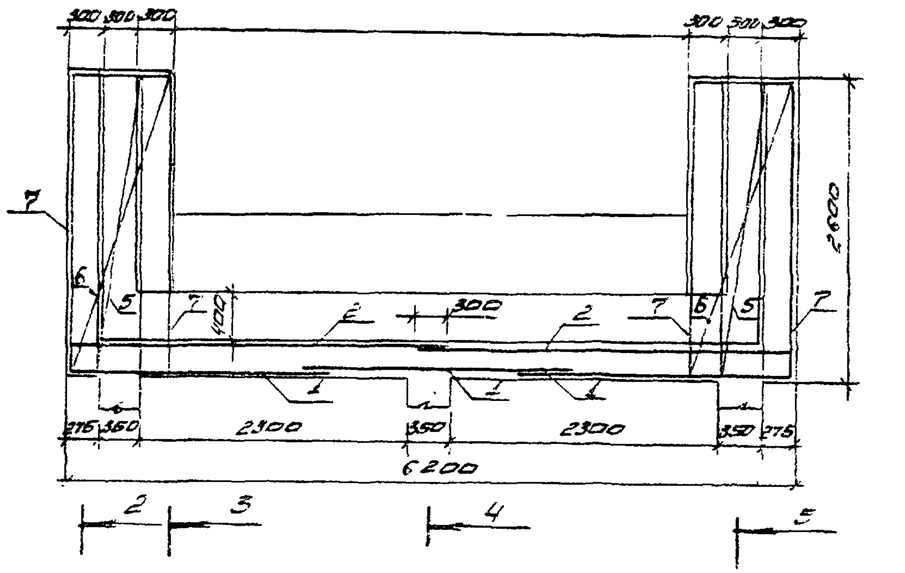


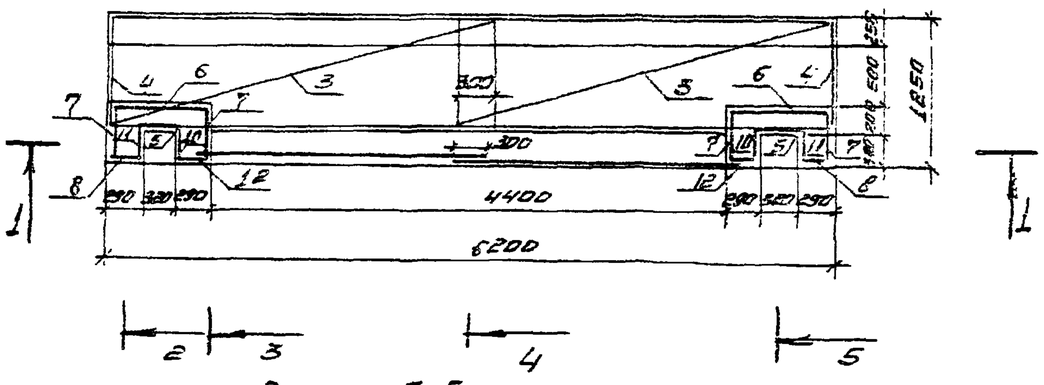


Разрез 2-2

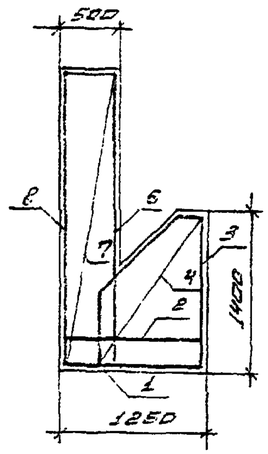


Разрез 3-3

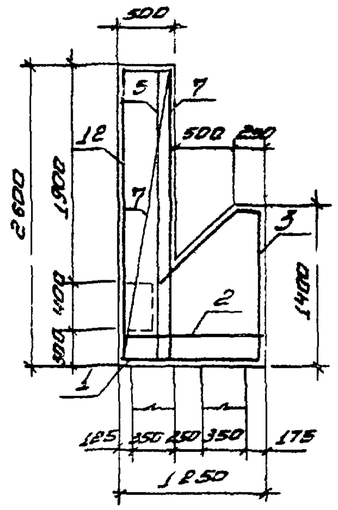


Разрез 4-4

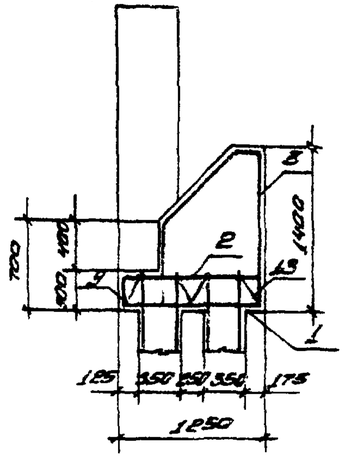


Разрез 5-5

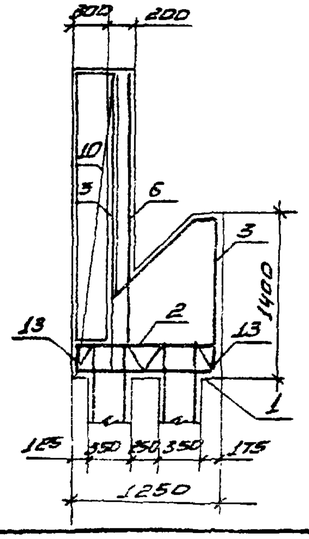


1. Защитный слой бетона 30 миллиметров

2617/2

| | | | | | | | |
|---|---|---|---|---|---|---|---|
| | | | | ТПР 820-4-033.88 КЖС | | | |
| | | | | Водосбросы трубчатые с коршовым оголовком на расход воды 850 м³/с при перепадах от 7 до 16 м | | | |
| Привязан | Разраб. | Мирощенко | 08.88 | КВЯТ-2 | Стадия | Лист | Листов |
| | Провер. | | | | Р | 54 | |
| | ГИП | Макеев | 08.88 | | | | |
| | Нач.отд | Кросницкий | 08.88 | Схема армирования концевого лотка Узел 3 | БЕЛГИПРОВОДХОЗ | | |
| Инв. № | Н.контр. | Новик | 08.88 | | | | |

Подпись и дата | Взам. инв. №

Инв. № подл.

Формат А1

Альбом 2

| Формат | Зона | Поз. | Обозначение | Наименование | Кол. | Примечание |
|---|---|---|---|---|---|---|
| | | | | Документация | | |
| | | | | КВЛТ-3 | | |
| | | | | Концевой лоток | | |
| | | | | Сборочные единицы | | |
| А4 | | 1 | ТПР820-4-033.88 КЖСИ-126 | Сетка арматурная С121 | 3 | 27,74кг |
| А4 | | 2 | КЖСИ-127 | Сетка арматурная С122 | 2 | 67,07кг |
| А4 | | 3 | КЖСИ-131 | Каркас пространственный КП3 | 3 | 91,76кг |
| А4 | | 4 | КЖСИ-119 | Сетка арматурная С114 | 2 | 7,03кг |
| А4 | | 5 | КЖСИ-120 | Сетка арматурная С115 | 2 | 6,93кг |
| А4 | | 6 | КЖСИ-69 | Сетка арматурная С64 | 2 | 14,43кг |
| А4 | | 7 | КЖСИ-121 | Сетка арматурная С116 | 4 | 8,88кг |
| А4 | | 8 | КЖСИ-67 | Сетка арматурная С62 | 2 | 5,39кг |
| А4 | | 9 | КЖСИ-128 | Сетка арматурная С123 | 2 | 10,16кг |
| А4 | | 10 | КЖСИ-122 | Сетка арматурная С117 | 2 | 4,33кг |
| А4 | | 11 | КЖСИ-60 | Сетка арматурная С60 | 2 | 5,7кг |
| А4 | | 12 | КЖСИ-64 | Сетка арматурная С59 | 2 | 3,75кг |
| | | | | Детали | | |
| Б4 | | 13 | | 10А-III ГОСТ 5781-82* ℓ=250 | 32 | 0,15кг |
| | | | | Материалы | | |
| | | | | Бетон тяжёлый В15 | | 18,14м3 |
| | | | | F150W6 ГОСТ 26633-85 | | |

Ведомость расхода стали на один элемент, кг

| Марка элемента | Изделия арматурные | | Всего | Общий расход |
|---|---|---|---|---|
| | Арматура класса А-III ГОСТ 5781-82 | | | |
| | Ф10 | Итого | | |
| Концевой лоток | 590,76 | 590,76 | 590,76 | 590,76 |

2617/2

ТПР 820-4-033.88 КЖ

Водосбросы трубчатые с кожуховым водобоем на расход воды до 60 м³/с при перепадах от 2 до 15 м.

| | | | | | |
|---|---|---|---|---|---|
| Разраб. | Мирошенко | | 03.88 | КВЛТ-3 | Стадия Р, Лист 55, Листов |
| Провер. | | | | | |
| ГИП | Шакеев | | 03.88 | | |
| Нач.отд. | Красицкий | | 03.88 | Концевой лоток Спецификация узел 3 | Белгипроводхоз |
| Н.конт. | Новик | | 03.88 | | |

Привязан

Инв. №

Инв. № подл. | Подпись и дата | Взам. инв. №

Формат А3

Альбом 2

Разрез 1-1

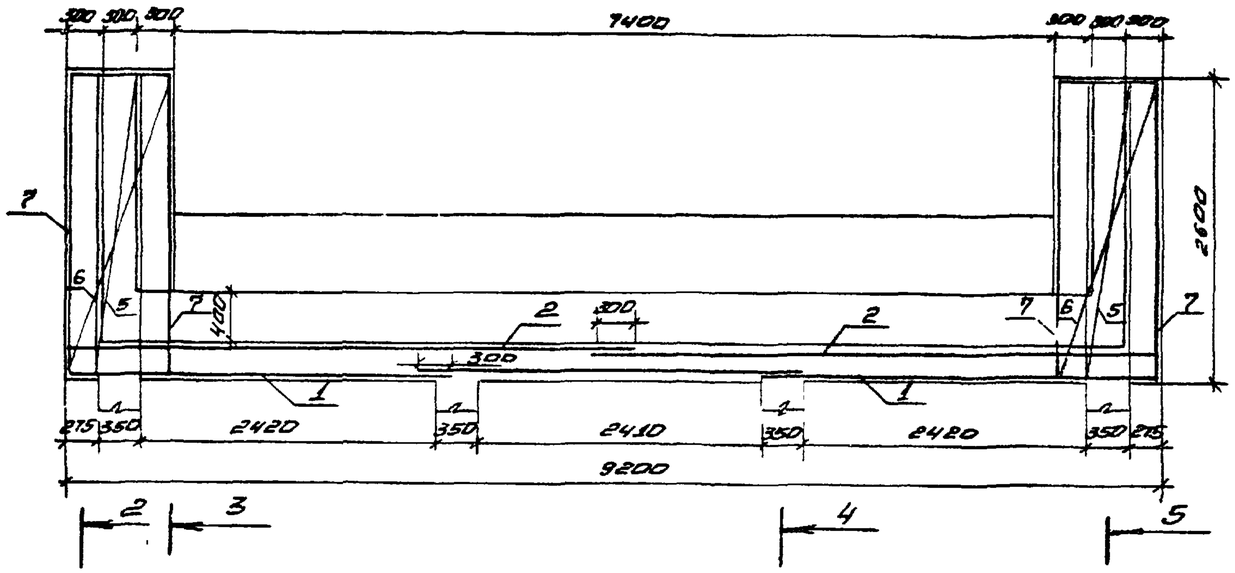


Разрез 2-2

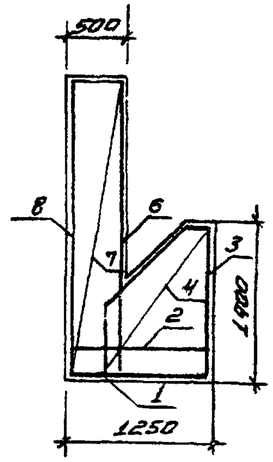


Разрез 3-3

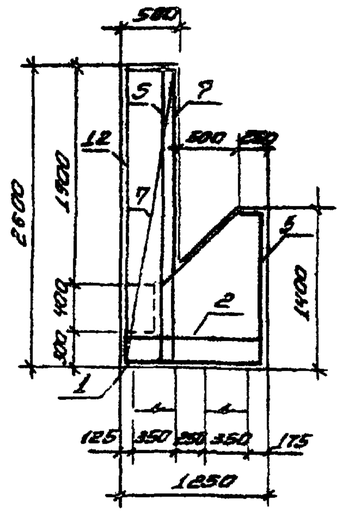


Разрез 4-4

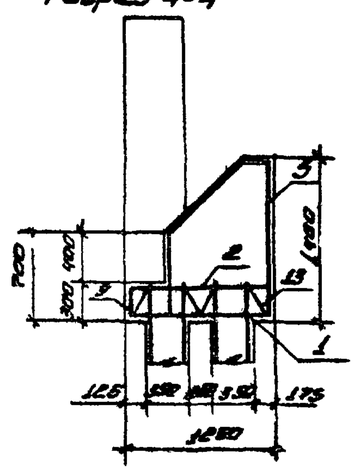


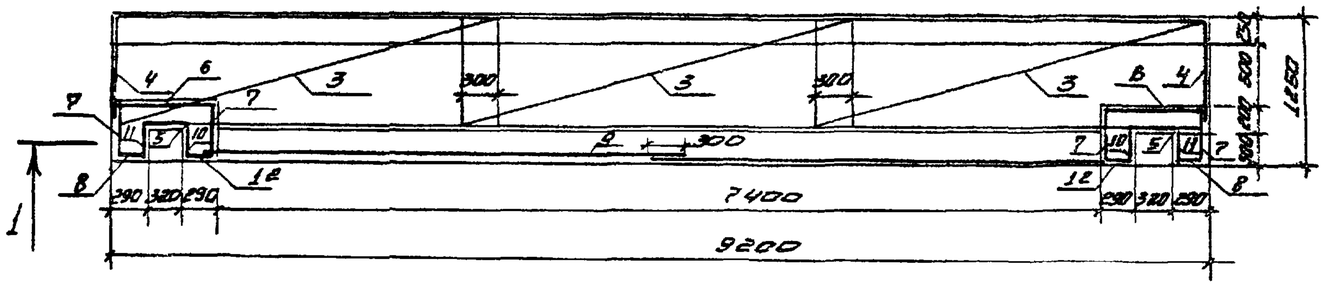


Разрез 5-5

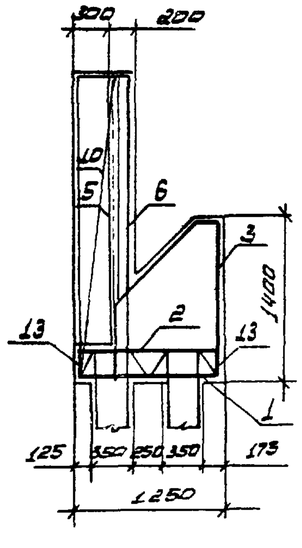


1. Защитный слой бетона 30 миллиметров.

2617/2

| | | | | | | | | |
|---|---|---|---|---|---|---|---|---|
| | | | | ТПР 820-4-033.88 КЖ | | | | |
| | | | | Водосбросы трубчатые с кобшовым оголовком на расход воды до 50 м³/с при перепадах от 7 до 15 м | | | | |
| Привязан | | | Разраб. | Мирошенко | | 08.87 | КВАТ-3 | Стадия: Р; Лист: 56; Листов: |
| | | | Провер. | | | | | |
| | | | ГИП | Лукеев | | 08.88 | | |
| | | | Нач.отд. | Красуцкий | | 08.88 | Схема армирования концевого лотка узел 3 | БЕЛГИПРОВОДХОЗ |
| Инв. № | | | Н.контр. | Новик | | 08.88 | | |

Инв. № подл. | Подпись и дата | Взам. инв. №

Формат А3

Альбом 2

| Формат | Зона | Поз. | Обозначение | Наименование | Кол. | Примечание |
|---|---|---|---|---|---|---|
| | | | | Документация | | |
| | | | | КВАТ-4 | | |
| | | | | Концевой лоток | | |
| | | | | Сборочные единицы | | |
| А4 | | 1 | ТПР 820-4-033.88 КЖИ-129 | Сетка арматурная С124 | 3 | 28,69 кг |
| А4 | | 2 | КЖИ-130 | Сетка арматурная С125 | 2 | 48,25 кг |
| А4 | | 3 | КЖИ-192 | Каркас пространственный КП4 | 4 | 88,75 кг |
| А4 | | 4 | КЖИ-119 | Сетка арматурная С114 | 2 | 7,03 кг |
| А4 | | 5 | КЖИ-120 | Сетка арматурная С115 | 2 | 6,93 кг |
| А4 | | 6 | КЖИ-69 | Сетка арматурная С64 | 2 | 14,43 кг |
| А4 | | 7 | КЖИ-121 | Сетка арматурная С116 | 4 | 8,88 кг |
| А4 | | 8 | КЖИ-67 | Сетка арматурная С62 | 2 | 5,89 кг |
| А4 | | 9 | КЖИ-123 | Сетка арматурная С128 | 2 | 10,67 кг |
| А4 | | 10 | КЖИ-122 | Сетка арматурная С117 | 2 | 4,88 кг |
| А4 | | 11 | КЖИ-65 | Сетка арматурная С60 | 2 | 5,7 кг |
| А4 | | 12 | КЖИ-69 | Сетка арматурная С59 | 2 | 3,75 кг |
| | | | | Детали | | |
| Б4 | | 13 | | 10А-III ГОСТ 5781-82* ℓ=250 | 40 | 0,15 кг |
| | | | | Материалы | | |
| | | | | Бетон тяжёлый В15 | | 14,65 м³ |
| | | | | F150 W6 ГОСТ 26633-85 | | |

Ведомость расхода стали на один элемент, кг

| Марка элемента | Изделия арматурные | | | Общий расход |
|---|---|---|---|---|
| | Арматура класса А-III ГОСТ 5781-82 | | Всего | |
| | ф10 | Итого | | |
| Концевой лоток | 620,95 | 620,95 | 620,95 | 620,95 |

2817/2

| | | | | |
|---|---|---|---|---|
| Привязан | Разраб. | Мирошенко | | 03.91 |
| | Провер. | | | |
| | ГИП | Марков | | 01.92 |
| | Нач.отд. | Красицкий | | 11.88 |
| Инв. № | Н.контр. | Новик | | 11.88 |

ТПР 820-4-033.88 КЖС

Водосбросы трубчатые с кольцевым оголовком на расход воды до 50 м³/с при перепадах от 7 до 15 м

КВАТ-4

| Стадия | Лист | Листов |
|---|---|---|
| Р | 57 | |

Концевой лоток
Спецификация. Узел 3

Белгипроводхоз

Формат А3

Взам. инв. № | Подпись и дата | Инв. № подл.

Альбом 2

Разрез 1-1

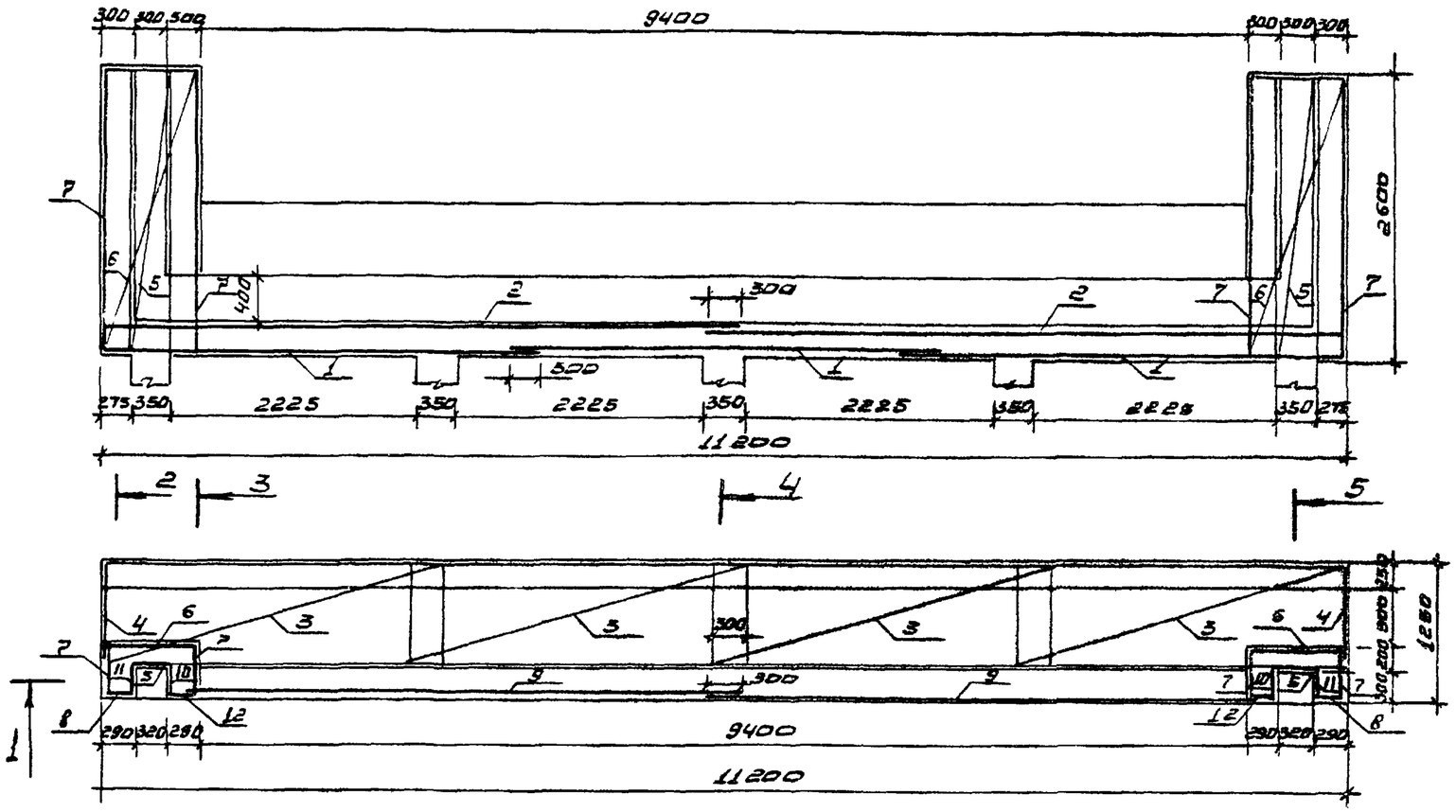


Разрез 2-2

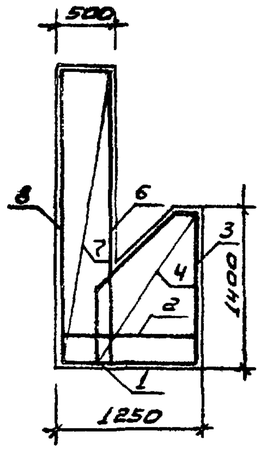


Разрез 3-3

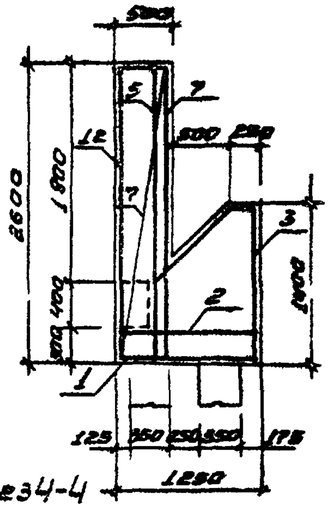


Разрез 4-4

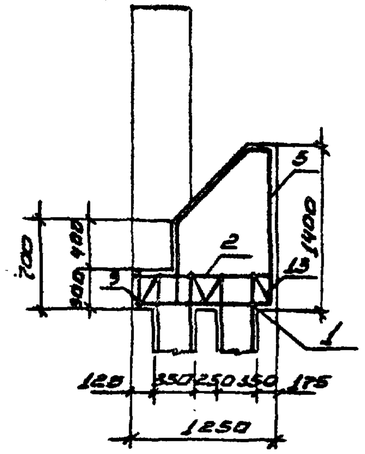


Разрез 5-5

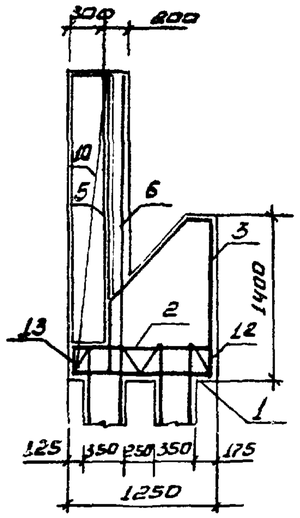


1. Защитный слой бетона 30 миллиметров

2517/2

| | | | | | | | |
|---|---|---|---|---|---|---|---|
| Привязан | | | | ТПР 820-4-033.88 КЖС | | | |
| | | | | Водосбросы трубчатые с ковшовым оголовком на расход воды до 50 м³/с при перепадах от 7 до 15 м. | | | |
| | | | | КВАТ-4 | Стадия | Лист | Листов |
| | | | | | Р | 58 | |
| | | | | Схема армирования концевого лотка узел 3 | БЕЛГИПРОВОДХОЗ | | |

| | | | |
|---|---|---|---|
| Разраб. | Мирошенко | | 06.88 |
| Провер. | | | |
| ГИП | Макеев | | 06.88 |
| Нач.отд. | Красуцкий | | 06.88 |
| Н.контр. | Новик | | 06.88 |

Инв. № подл. | Подпись и дата | Взам. инв. №

Инв. №

Формат А3

Альбом 2

Входной оголовок

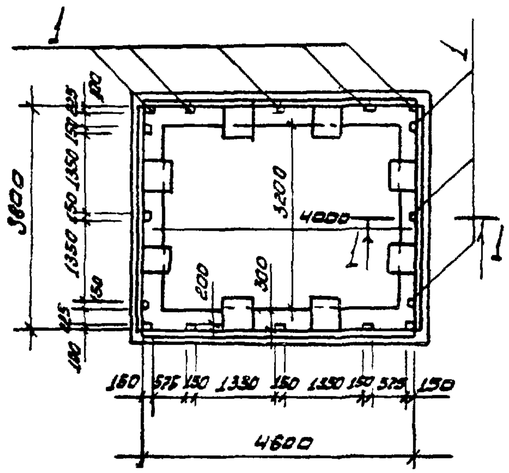


Концевой лоток

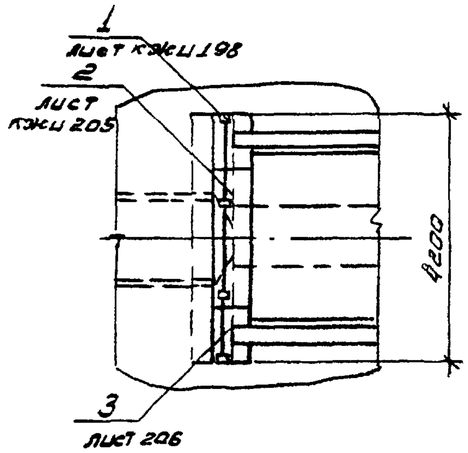


Разрез 1-1

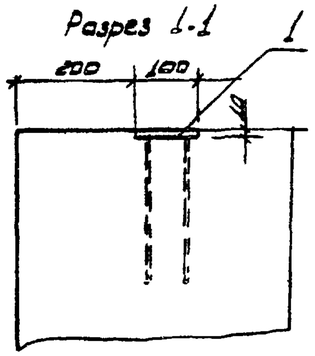


| Формат | Зона | Поз. | Обозначение | Наименование | Кол. | Примечание |
|---|---|---|---|---|---|---|
| | | | | Документация | | |
| | | | | КВАТ-1 | | |
| | | | | Входной оголовок | | |
| | | | | Сборочные единицы | | |
| А4 | | 1 | ТПР820-4-033.88 КЖШ 198 | Изделие закладное 3Д-1 | 16 | 1,78 кг |
| | | | | Концевой лоток | | |
| | | | | Сборочные единицы | | |
| А4 | | 1 | КЖШ 198 | Изделие закладное 3Д-1 | 4 | 1,78 кг |
| А3 | | 2 | КЖШ 205 | Перильное ограждение 1ПО | 1 | 46.03 кг |
| А4 | | 3 | КЖШ 206 | Перильное ограждение 2ПО | 1 | 21,38 кг |

2517/2

| | | | | | |
|---|---|---|---|---|---|
| Разраб. | Дроздов | | | ТПР 820-4-033.88 КЖ | |
| | | | | Водосбросы трубчатые с кашовым оголовком на расход воды до 50 м³/с при перепадах от 7 до 15 м. | |
| ГИП | Моисеев | | | КВАТ-1 | Стадия: Р; Лист: 59; Листов: |
| Н.контр. | Новик | | | Схема расстановки закладных деталей | Белгипроводхоз |
| Нач.отд. | Красуцкий | | | | |

привязан

инв. №

Инв. № подл. | Подпись и дата | Взам. инв. №

формат А3

Входной оголовок

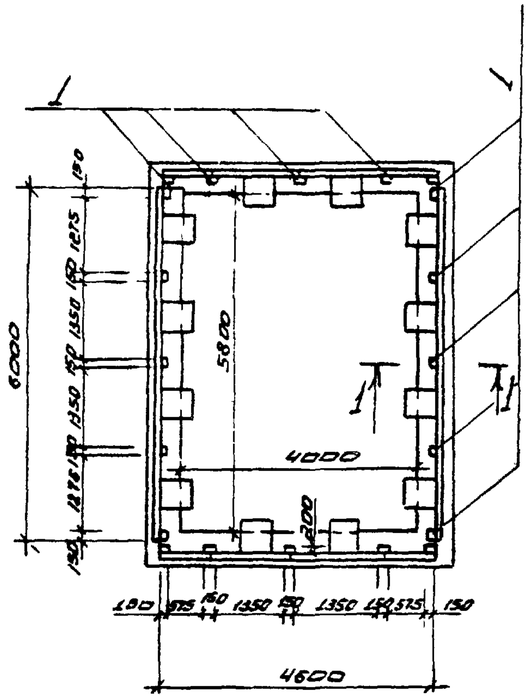


Концевой лоток

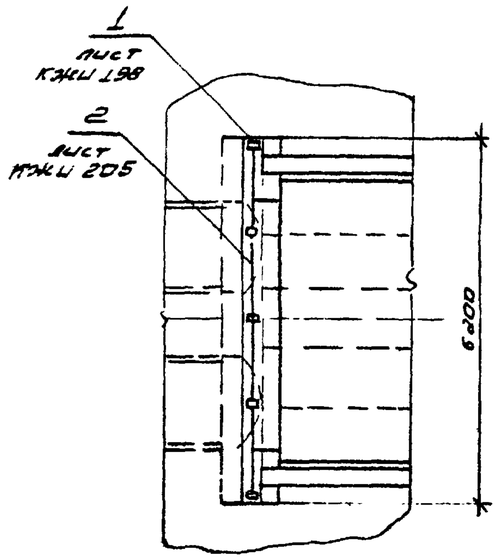


Разрез 1-1

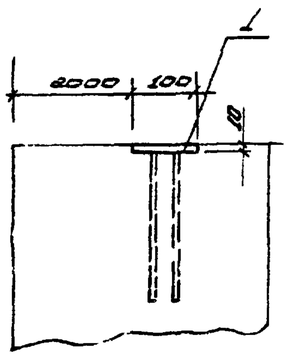


| Формат | Зона | Поз | Обозначение | Наименование | Кол. | Примечание |
|---|---|---|---|---|---|---|
| | | | | Документация | | |
| | | | | КВАТ-2 | | |
| | | | | Входной оголовок | | |
| | | | | Сборочные единицы | | |
| А4 | | 1 | ТПР 820-4-033.88 КЖШ 198 | Изделие закладное 3А-1 | 20 | 1,78 кг |
| | | | | Концевой лоток | | |
| | | | | Сборочные единицы | | |
| А4 | | 1 | КЖШ 198 | Изделие закладное 3А-1 | 5 | 1,78 кг |
| А3 | | 2 | КЖШ 205 | Перильное ограждение 1ПО | 2 | 46,03 кг |

2517/2

| | | | | |
|---|---|---|---|---|
| Разраб. | Дроза | | | |
| ГИП | Макеев | | | |
| Н.контр | Новик | | | |
| Нач.отд | Красуцкий | | | |

ТПР 820-4-033.88 КЖС

Водосбросы трубчатые с ковшовым оголовком на расход воды до 50 м³/с при перепадах от 7 до 15 м.

КВАТ-2

| Стадия | Лист | Листов |
|---|---|---|
| Р | 60 | |

Схема расстановки закладных деталей

БЕЛГИПРОВОДХОЗ

Привязан

Инв. №

Инв. № подл. | Подпись и дата | Взам. инв. №

Формат А3

Альбом 2

## Входной оголовок

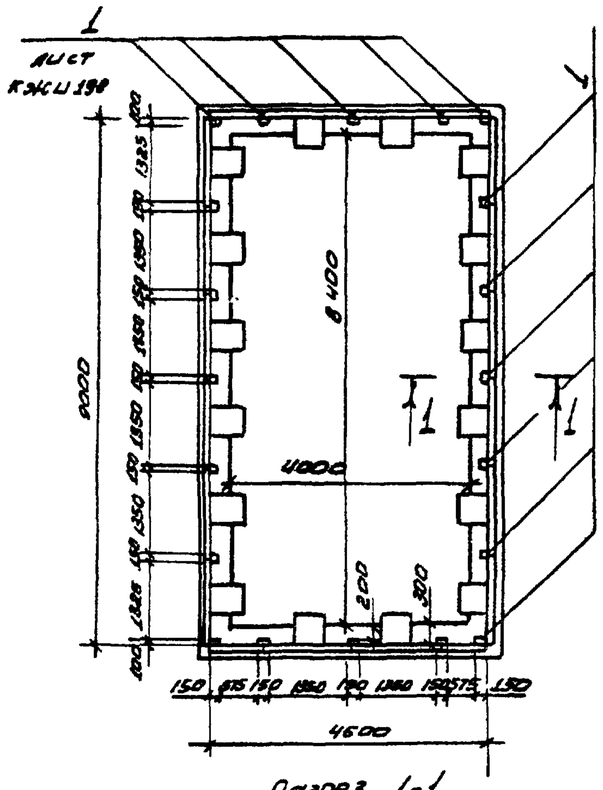


Разрез 1-1

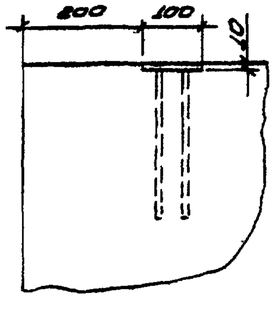


## Концевой лоток

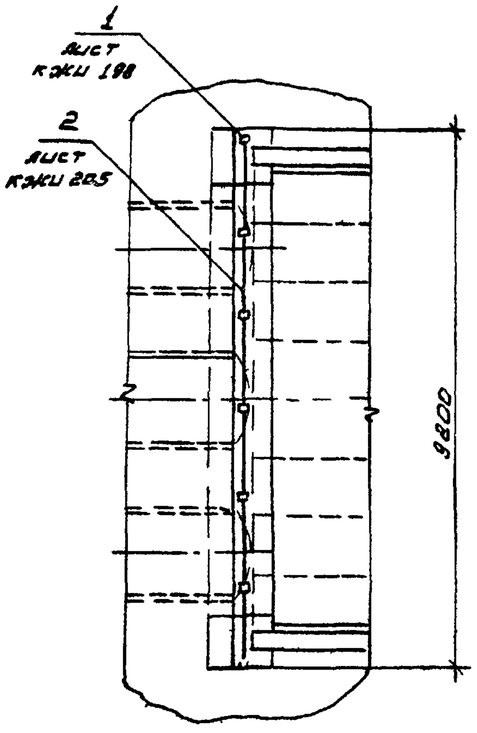


| Формат | Зона | Поз. | Обозначение | Наименование | Кол. | Примечание |
|---|---|---|---|---|---|---|
| | | | | Документация | | |
| | | | | КВЛТ-3 | | |
| | | | | | | |
| | | | | Входной оголовок | | |
| | | | | Сборочные единицы | | |
| Д4 | | 1 | КЖИ 198 | Изделие закладное 3П-1 | 20 | 1,78 кг |
| | | | | | | |
| | | | | Концевой лоток | | |
| | | | | Сборочные единицы | | |
| Д4 | | 1 | КЖИ 198 | Изделие закладное 3П-1 | 7 | 1,78 кг |
| Д3 | | 2 | КЖИ 205 | Перильное ограждение 1ПО | 3 | 46,03 кг |

2517/2

| | | | | | |
|---|---|---|---|---|---|
| Разраб. | Дрозд | | 09.88 | ТПР 820-4-033.88 КЖ | |
| Гип. | Макеев | | 09.88 | Водосбросы трубчатые с лотковым оголовком на расход воды до 50 м³/с при перепадах от 7 до 15 м. | |
| Н.контр. | Новик | | 09.88 | КВЛТ-3 | Стадия: Р; Лист: 61; Листов: |
| Нач.отд. | Красуцкий | | 09.88 | Схема расстановки закладных деталей | БЕЛГИПРОВОДХОЗ |

Привязан

Инв. №

Инв. № подл. | Подпись и дата | Взам. инв. №

Формат А3

Альбом 2

## Входной оголовок

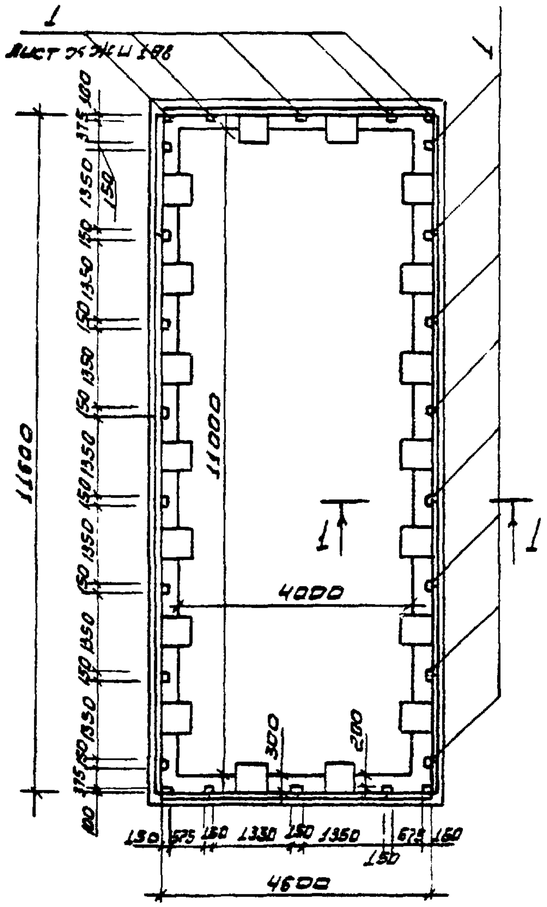


## Концевой лоток

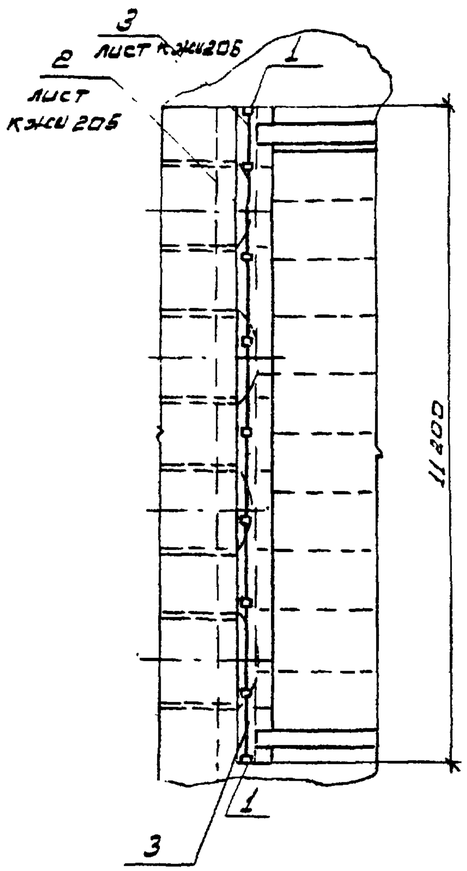


## Разрез 1-1

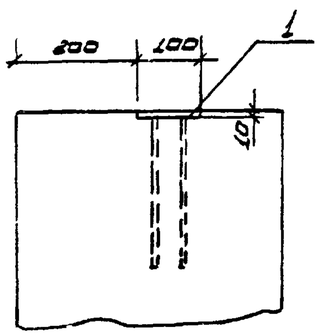


| Формат | Зона | Поз. | Обозначение | Наименование | Кол. | Примечание |
|---|---|---|---|---|---|---|
| | | | | Документация | | |
| | | | | КВАТ-4 | | |
| | | | | Входной оголовок | | |
| | | | | Сборочные единицы | | |
| А4 | | 1 | КЖИ 198 | Изделие закладное ЗД-1 | 26 | 1,78 кг |
| | | | | Концевой лоток | | |
| | | | | Сборочные единицы | | |
| А4 | | 1 | КЖИ 198 | Изделие закладное | 9 | 1,78 кг |
| А3 | | 2 | КЖИ 205 | Перильное ограждение 10 | 3 | 46,03 кг |
| А4 | | 3 | КЖИ 205 | Перильное ограждение 2П | 2 | 21,38 кг |

2517/2

ТПР 820-4-033.88 к.1/с.

Водосбросы трубчатые с кобшовым оголовком на расход воды до 30 м³/с при перепадах от 9 до 15 м.

| | | | | | | |
|---|---|---|---|---|---|---|
| Привязан | | | Разраб. | Дроза | | 01.88 |
| | | | ГИП | Лакеев | | 01.88 |
| | | | Н.контр. | Новик | | 01.88 |
| Инв.№ | | | Нач.отд. | Красицкий | | 01.88 |

КВАТ-4

Схема расстановки закладных деталей

| Стадия | Лист | Листов |
|---|---|---|
| Р | 62 | |

БЕЛГИПРОВОДХОЗ

Инв.№ подл. | Подпись и дата | Взам.инв.№

Формат А3

Альбом 2

| Формат | Зона | Поз. | Обозначение | Наименование | Кол. | Примечание |
|---|---|---|---|---|---|---|
| | | | | Документация | | |
| | | | | КВАТ-1Н | | |
| | | | | Входной оголовок | | |
| | | | | Участок монолитный УН1 | | |
| | | | | Сборочные единицы | | |
| А4 | | 1 | ТПР 820-4-033.88 КЖИ-148 | Сетка арматурная С143 | 1 | 210,0 кг |
| А4 | | 2 | КЖИ-149 | Сетка арматурная С144 | 1 | 47,49 кг |
| А4 | | 3 | КЖИ-150 | Сетка арматурная С145 | 2 | 85,52 кг |
| А4 | | 4 | КЖИ-151 | Сетка арматурная С146 | 2 | 165,91 кг |
| А4 | | 5 | КЖИ-152 | Сетка арматурная С147 | 2 | 40,88 кг |
| | | | | Детали | | |
| А4 | | 6 | КЖИ-203 | 12А-III ГОСТ 5781-82* $l$=1100 | 19 | 0,97 кг |
| | | | | | | |
| | | | | Участок монолитный УН2 | | |
| А4 | | 7 | КЖИ-153 | Сетка арматурная С148 | 2 | 61,50 кг |
| А4 | | 8 | КЖИ-154 | Сетка арматурная С149 | 2 | 67,60 кг |
| А4 | | 9 | КЖИ-155 | Сетка арматурная С150 | 2 | 74,75 кг |
| А4 | | 10 | КЖИ-156 | Сетка арматурная С151 | 2 | 18,99 кг |
| А4 | | 11 | КЖИ-157 | Сетка арматурная С152 | 2 | 17,00 кг |
| А4 | | 12 | КЖИ-158 | Сетка арматурная С153 | 2 | 24,08 кг |
| А4 | | 13 | КЖИ-159 | Сетка арматурная С154 | 2 | 86,38 кг |
| А4 | | 14 | КЖИ-160 | Сетка арматурная С155 | 2 | 86,92 кг |
| А4 | | 15 | КЖИ-161 | Сетка арматурная С156 | 1 | 120,67 кг |
| А4 | | 16 | КЖИ-162 | Сетка арматурная С157 | 1 | 100,42 кг |
| А4 | | 17 | КЖИ-163 | Сетка арматурная С158 | 6 | 1,14 кг |
| А4 | | 18 | КЖИ-164 | Сетка арматурная С159 | 2 | 24,6 кг |
| А4 | | 19 | ТПР 820-4-033.88 КЖИ-165 | Сетка арматурная С160 | 2 | 38,67 кг |
| | | | | Детали | | |
| А4 | | 20 | КЖИ-204 | 12А-III ГОСТ 5781-82* $l$=900 | 52 | 0,8 кг |
| | | | | | | |
| | | | | Участок монолитный УН3 | | |
| А4 | | 21 | КЖИ-12 | Сетка арматурная С7 | 2 | 21,61 кг |
| А4 | | 22 | КЖИ-13 | Сетка арматурная С8 | 2 | 9,03 кг |
| А4 | | 23 | КЖИ-14 | Сетка арматурная С9 | 2 | 23,85 кг |
| А4 | | 24 | КЖИ-15 | Сетка арматурная С10 | 2 | 14,35 кг |
| А4 | | 25 | КЖИ-16 | Сетка арматурная С11 | 1 | 22,26 кг |
| А4 | | 26 | КЖИ-17 | Сетка арматурная С12 | 1 | 32,06 кг |
| А4 | | 27 | КЖИ-18 | Сетка арматурная С13А | 1 | 47,0 кг |
| А4 | | 28 | КЖИ-166 | Сетка арматурная С161 | 1 | 5461 кг |
| | | | | Материалы | | |
| | | | | Бетон тяжелый В15 | | |
| | | | | F150 W6 ГОСТ 26633-85 | | 53,6 м³ |

2517/2

Привязан

Инв. №

| | | | |
|---|---|---|---|
| Разраб. | Мирошенко | | 08.88 |
| Провер. | | | |
| ГИП | Макеев | | 08.88 |
| Нач.отд. | Красуцкий | | 08.88 |
| Н.контр. | Новик | | 08.88 |

ТПР 820-4-033.88 КЖ

Водосбросы трубчатые с ковшовым оголовком на расход воды до 50 м³/с при перепадах от 7 до 15 м

КВАТ-1Н

Входной оголовок
Спецификация

| Стадия | Лист | Листов |
|---|---|---|
| Р | 63 | |

Белгипроводхоз

Инв. № подл. | Подпись и дата | Взам. инв. №

Копировал

Формат А3

Альбом 2

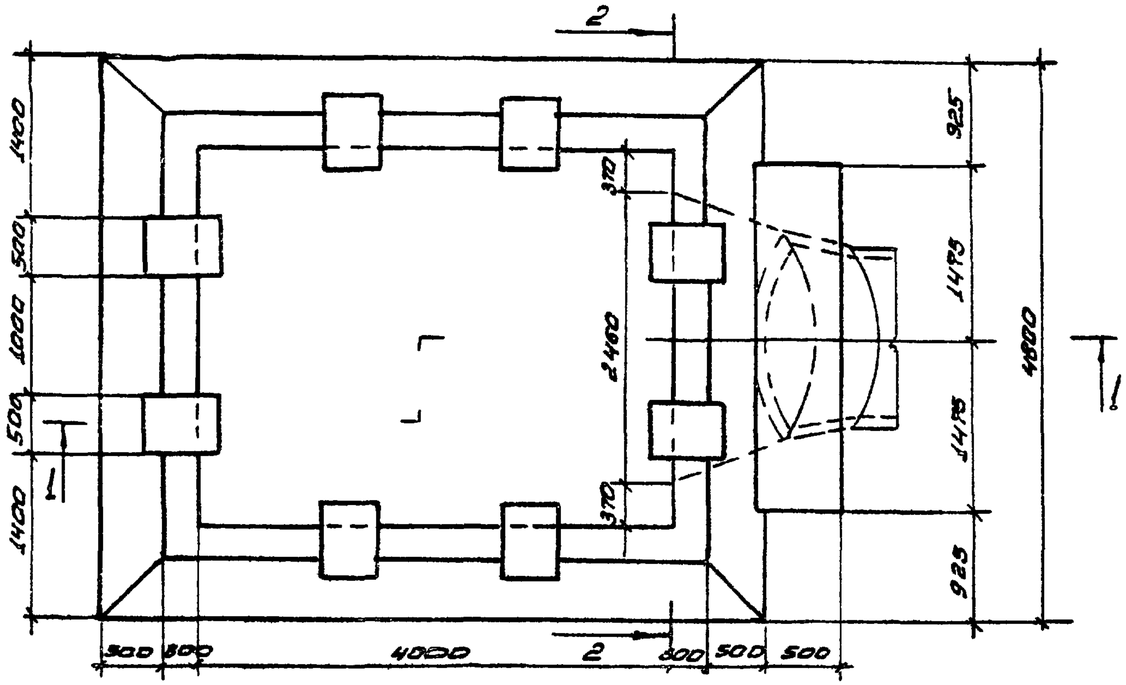


Разрез 2-2

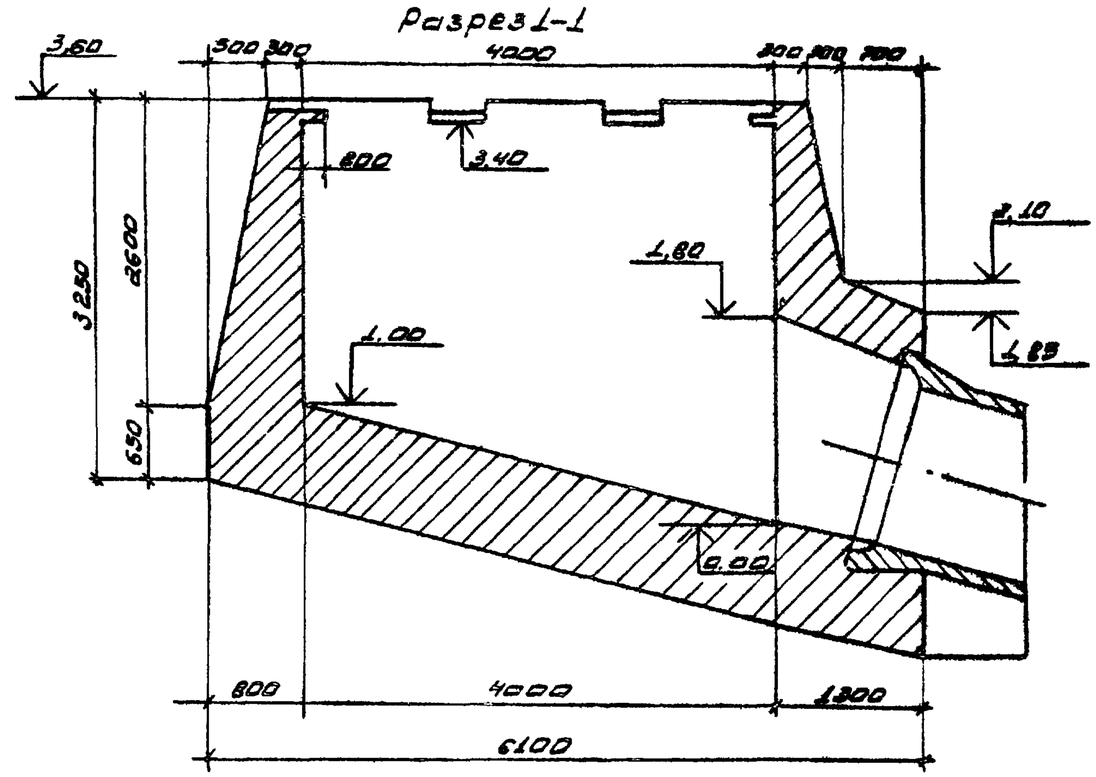


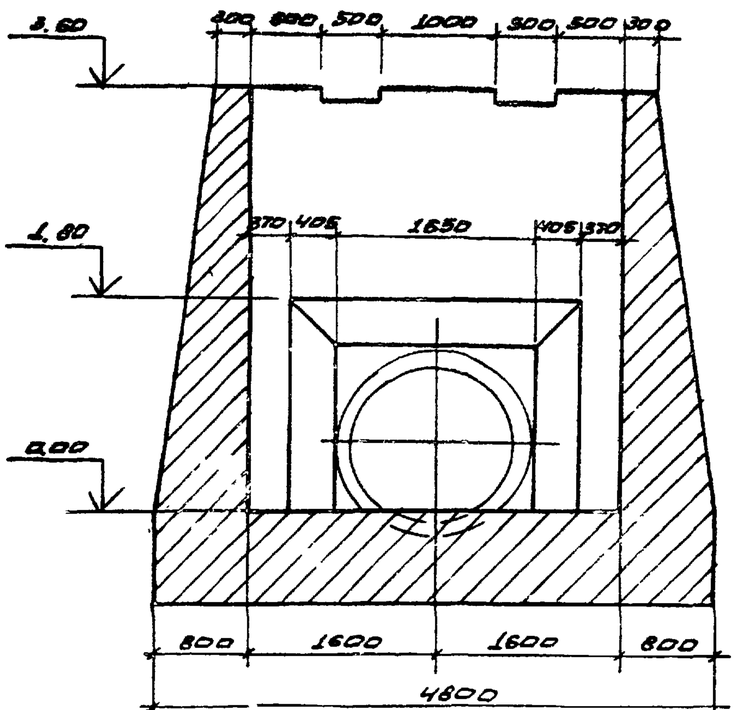


Ведомость расхода стали на входной оголовок, кг

| Марка элемента | Изделия арматурные | | | | | Общий расход |
|---|---|---|---|---|---|---|
| | Арматура класса | | | | | |
| | А-I | | А-III | | | |
| | ГОСТ 5781-82 | | | | | |
| | ф8 | Итого | ф10 | ф12 | Итого | |
| Входной оголовок | 45,46 | 45,46 | 573,85 | 1803,73 | 2377,58 | 2423,04 |

2517/2

| | | | | |
|---|---|---|---|---|
| Привязан | Разраб. | Мирощенко | | 09.88 |
| | Провер. | | | |
| | ГИП | Шакеев | | 09.88 |
| | Нач.отд | Красуцкий | | 09.88 |
| Инв. № | Н.контр. | Новик | | 09.88 |

ТПР 820-4-033.88 КЖ

Водосбросы трубчатые с ковшовым оголовком на расход воды 30 30м³/с при перепадах от 7 до 16м.

КВЯТ-1М

| Стадия | Лист | Листов |
|---|---|---|
| Р | 64 | |

Ведомость расхода стали
Опалубочный чертеж
План Разрезы 1-1...3-3

БЕЛГИПРОВОДХОЗ

Инв. № подл. | Подпись и дата | Взам. инв. №

формат А3

Альбом 2

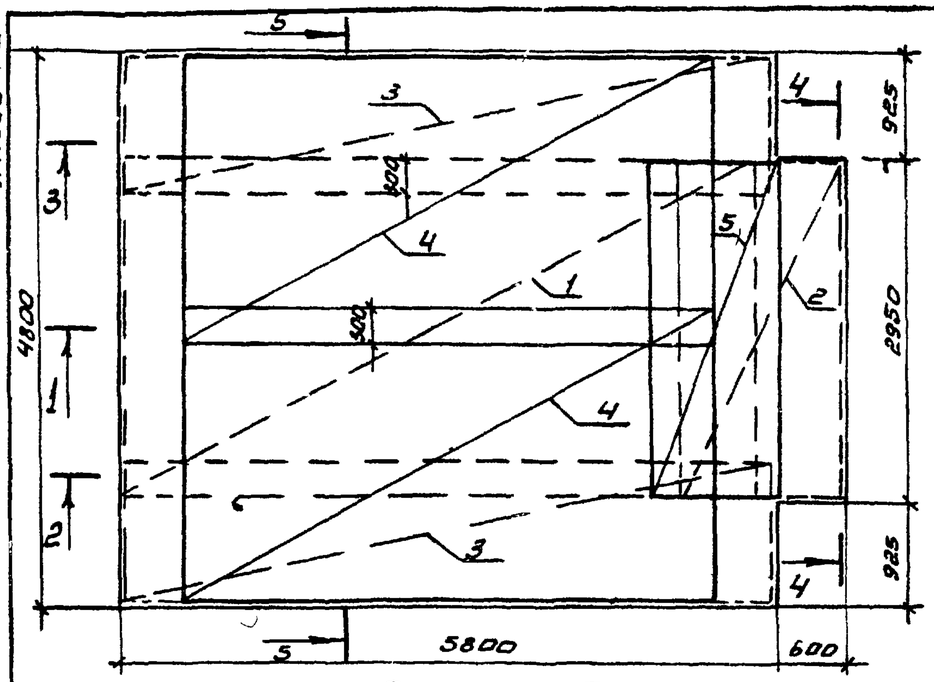


Разрез 3-3

Разрез 1-1

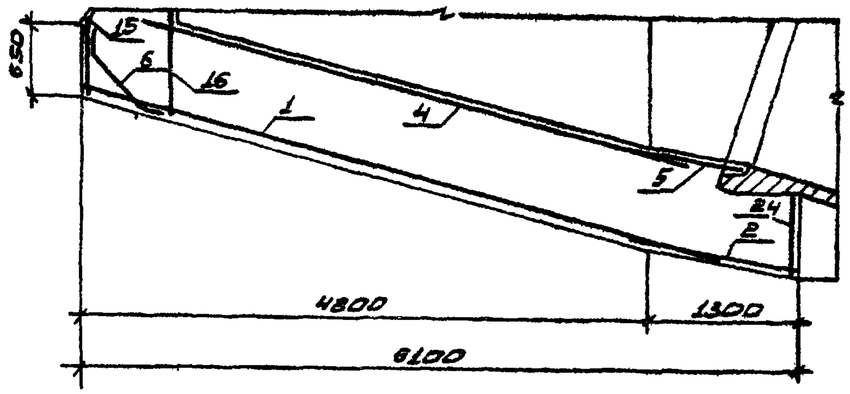


Разрез 4-4

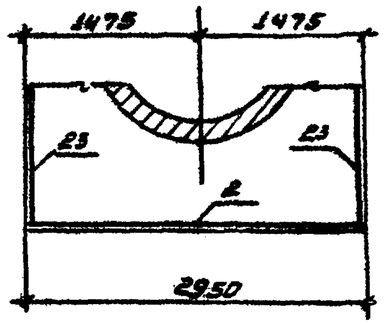


Разрез 2-2

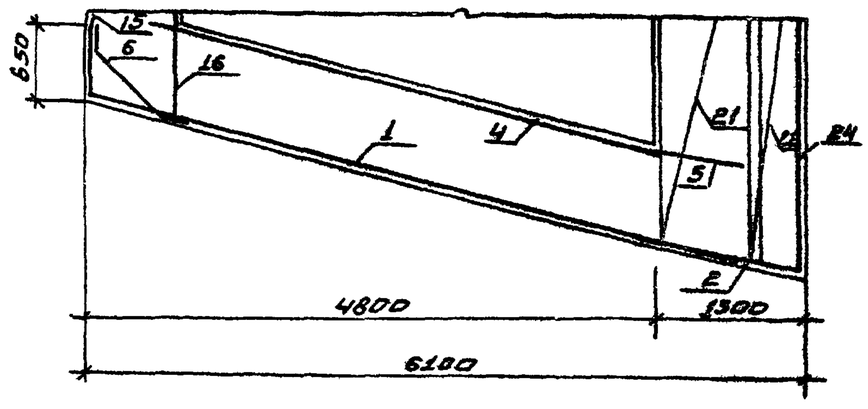


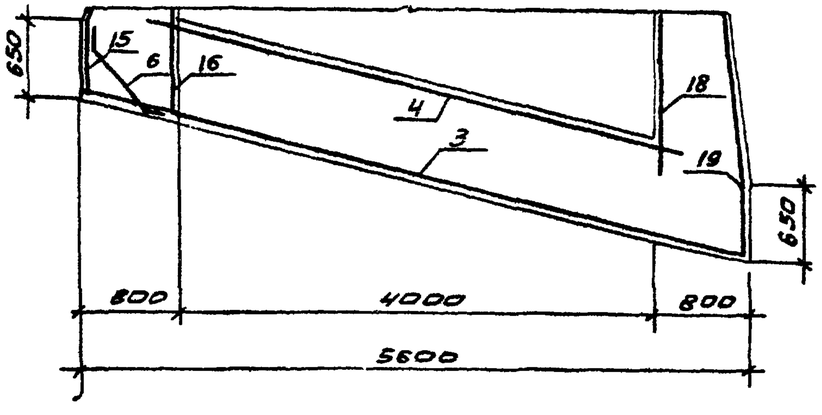


1. Защитный слой бетона 30 миллиметров

Разрез 5-5

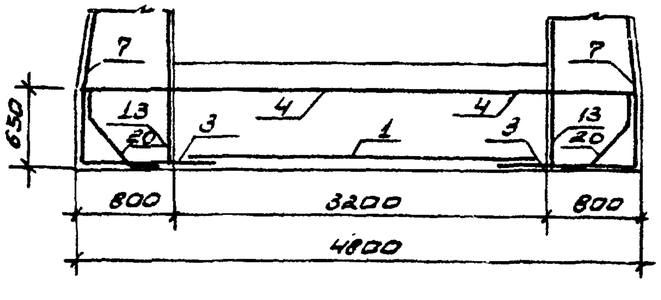


2517/2

| | | | | | | | | |
|---|---|---|---|---|---|---|---|---|
| Привязан | | | | | | ТПР 820-4-033.88 КЖ | | |
| | | | | | | Водосбросы трубчатые с кобшовым оголовком на расход воды до 50 м³/с при перепадах от 7 до 15 м | | |
| | | | | | | КВАТ-1М | Стадия | Лист | Листов |
| | | | | | | | Р | 65 | |
| | | | | | | Схема армирования участка монолитного УМ1. Разрезы 1-1...5-5 | Белгипроводхоз | | |

| | | | |
|---|---|---|---|
| Разраб. | Широщенко | | 09.88 |
| Провер. | | | |
| ГИП | Маскеев | | 09.88 |
| Нач.отд | Красуцкий | | 09.88 |
| Н.контр | Новик | | 09.88 |

Инв. № подл. | Подпись и дата | Взам.инв.№

Формат А3

Альбом 2

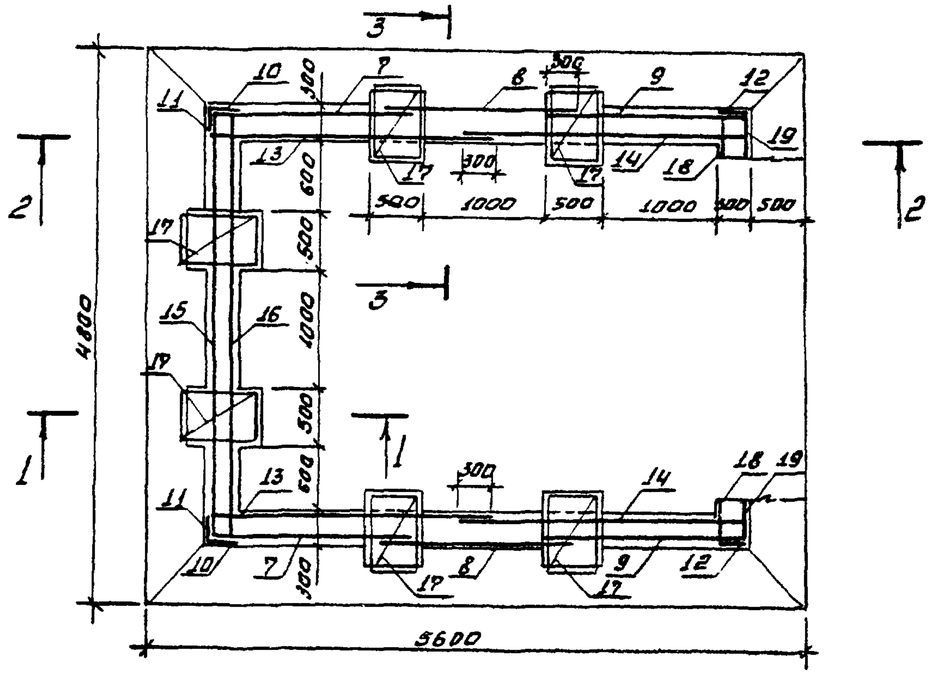


Разрез 2-2

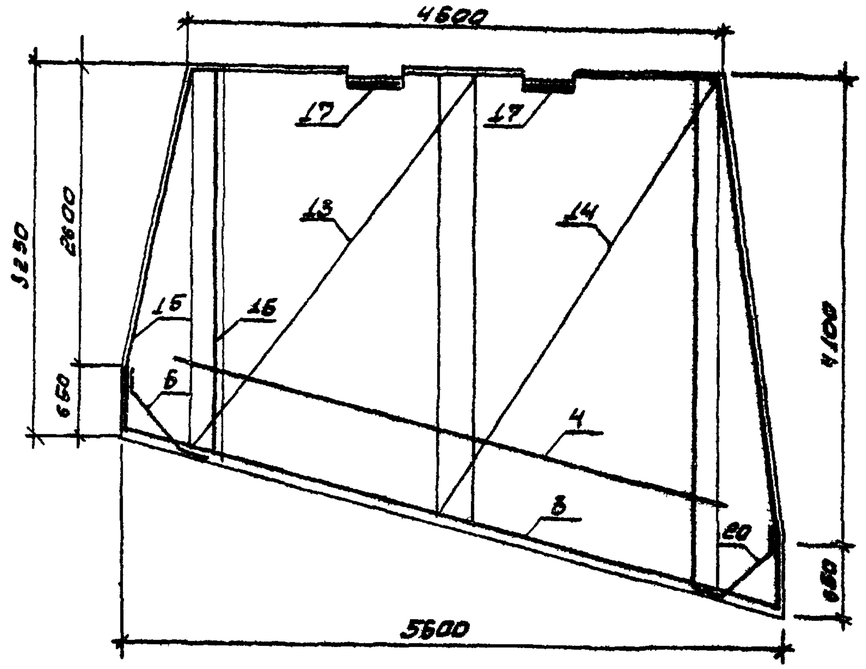


Разрез 1-1

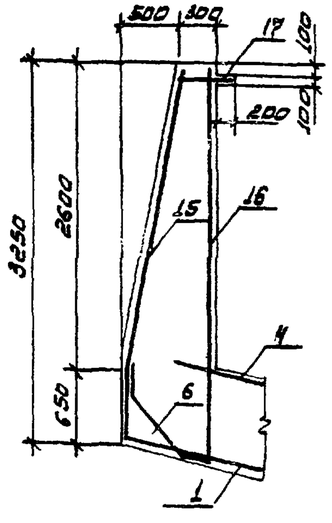


Разрез 3-3

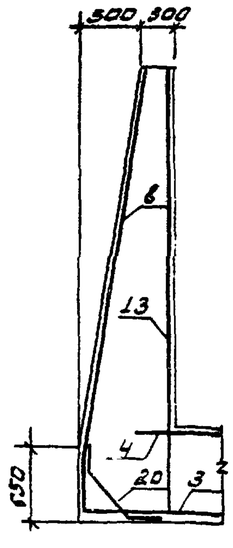


1. Защитный слой бетона 30 миллиметров.

25/7/2

| | | | | | | | | |
|---|---|---|---|---|---|---|---|---|
| Привязан | | | | ТПР 820-4-033.88 КЖ | | | | |
| | | | | Водосбросы трубчатые с кобшовым оголовком на расход воды до 50 м³/с при переходах от 7 до 16 м | | | | |
| | Разраб. | Мирощенко | | 01.89 | КВАТ-2М | Стадия | Лист | Листов |
| | Провер. | | | | | Р | 66 | |
| | ГИП | Лукеев | | 01.89 | | | | |
| | Нач.отд | Красуцкий | | 01.89 | Схема армирования участка монолитного УМ2. Разрезы 1-1 ... 3-3 | БЕЛГИПРОВОДХОЗ | | |
| Инв. № | Н. контр | Новик | | 01.89 | | | | |

Инв. № подл. | Подпись и дата | Взам. инв. №

Формат А3

Альбом 2

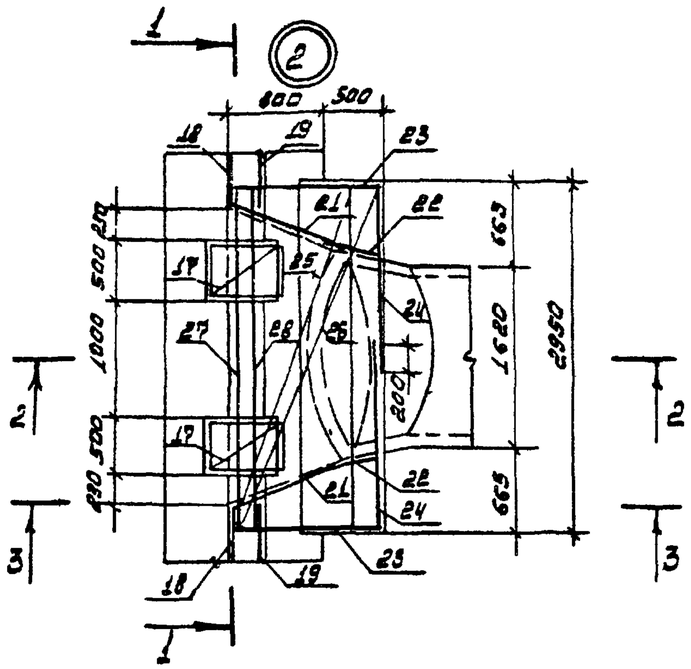


Разрез 1-1

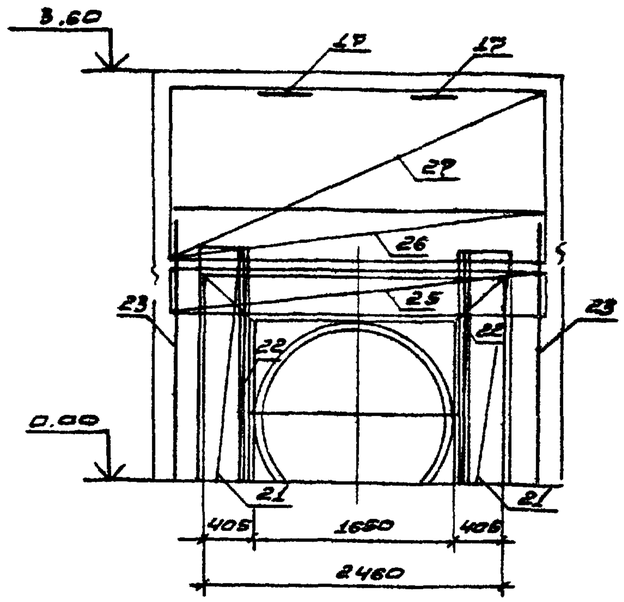


Разрез 2-2

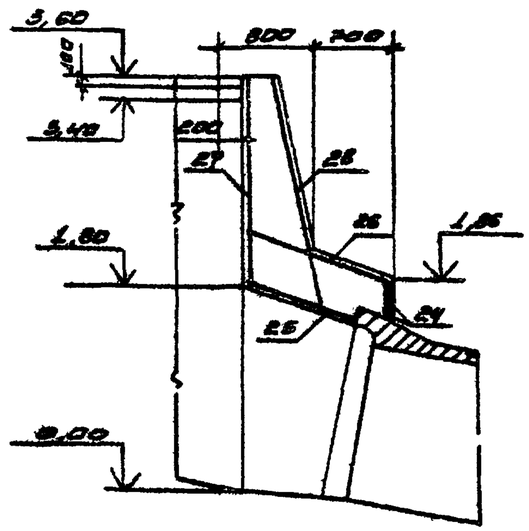


Разрез 3-3

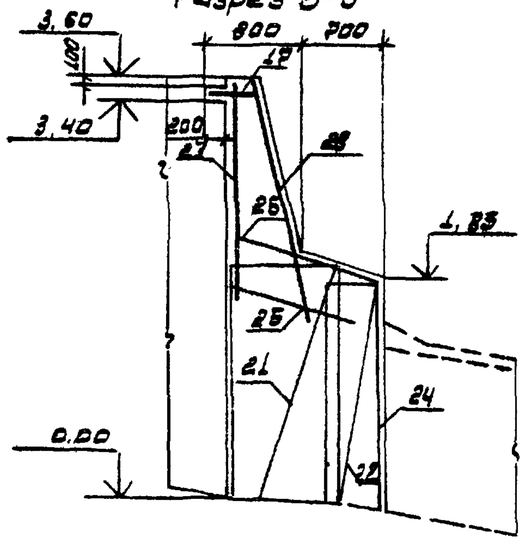


1. Защитный слой бетона 30 миллиметров

2517/2

| | | | | | | | |
|---|---|---|---|---|---|---|---|
| Разраб. | Мирошенко | | 1.8.87 | ТПР 820-4-033.88 | | | КЖ |
| Провер. | | | | Водосбросы трубчатые с кожухобым сопловым на расход воды до 50 м³/с при перепадах от 7 до 15 м. | | | |
| ГИП | Макеев | | 08.87 | КВАТ-1М | Стадия | Лист | Листов |
| Нач.отд. | Кравецкий | | Ок.88 | | Р | 67 | |
| Н.контр. | Новик | | Ок.88 | Схема армирования участка монолитного УМЗ. Разрезы 1-1 ... 3-3 | БЕЛГИПРОВОДХОЗ | | |

Привязан

Инв. №

Инв. № подл. | Подпись и дата | Взам. инв. №

Формат А3

Альбом 2

| Формат | Зона | Поз. | Обозначение | Наименование | Кол. | Примечание |
|---|---|---|---|---|---|---|
| | | | | Документация | | |
| | | | | КВАТ-2м | | |
| | | | | Входной оголовок | | |
| | | | | Участок монолитный УМ1 | | |
| А4 | | 1 | 820-4-033.88 КЖИ-167 | Сетка арматурная С162 | 2 | 181,2кг |
| А4 | | 2 | КЖИ-168 | Сетка арматурная С163 | 1 | 74,9кг |
| А4 | | 3 | КЖИ-150 | Сетка арматурная С145 | 2 | 85,52кг |
| А4 | | 4 | КЖИ-169 | Сетка арматурная С164 | 3 | 188,02кг |
| А4 | | 5 | КЖИ-170 | Сетка арматурная С165 | 1 | 59,9кг |
| | | | | Детали | | |
| А4 | | 6 | КЖИ-203 | 12А-III ГОСТ 5781-82* ℓ=1100 | 29 | 0,97кг |
| | | | | | | |
| | | | | Участок монолитный УМ2 | | |
| А4 | | 7 | КЖИ-153 | Сетка арматурная С148 | 2 | 61,50кг |
| А4 | | 8 | КЖИ-154 | Сетка арматурная С149 | 2 | 67,60кг |
| А4 | | 9 | КЖИ-155 | Сетка арматурная С150 | 2 | 74,75кг |
| А4 | | 10 | КЖИ-156 | Сетка арматурная С151 | 2 | 18,99кг |
| А4 | | 11 | КЖИ-157 | Сетка арматурная С152 | 2 | 17,00кг |
| А4 | | 12 | КЖИ-158 | Сетка арматурная С153 | 2 | 24,08кг |
| А4 | | 13 | КЖИ-159 | Сетка арматурная С154 | 2 | 86,38кг |
| А4 | | 14 | КЖИ-160 | Сетка арматурная С155 | 2 | 96,92кг |
| А4 | | 15 | КЖИ-171 | Сетка арматурная С166 | 2 | 111,16кг |
| А4 | | 16 | КЖИ-172 | Сетка арматурная С167 | 3 | 68,8кг |
| А4 | | 17 | КЖИ-163 | Сетка арматурная С158 | 8 | 1,14кг |
| А4 | | 18 | КЖИ-164 | Сетка арматурная С159 | 2 | 24,6кг |
| А4 | | 19 | КЖИ-165 | Сетка арматурная С160 | 2 | 36,67кг |

| Формат | Зона | Поз. | Обозначение | Наименование | Кол. | Примечание |
|---|---|---|---|---|---|---|
| | | | | Детали | | |
| А4 | | 20 | КЖИ-204 | 12А-III ГОСТ 5781-82* ℓ=800 | 52 | 0,8кг |
| | | | | | | |
| | | | | Участок монолитный УМ3 | | |
| А4 | | 21 | КЖИ-12 | Сетка арматурная С7 | 4 | 21,63кг |
| А4 | | 22 | КЖИ-13 | Сетка арматурная С8 | 4 | 9,03кг |
| А4 | | 23 | КЖИ-14 | Сетка арматурная С9 | 2 | 23,86кг |
| А4 | | 24 | КЖИ-15 | Сетка арматурная С10 | 2 | 14,85кг |
| А4 | | 25 | КЖИ-33 | Сетка арматурная С28 | 1 | 24,38кг |
| А4 | | 26 | КЖИ-34 | Сетка арматурная С29 | 1 | 42,64кг |
| А4 | | 27 | КЖИ-35 | Сетка арматурная С30 | 1 | 61,29кг |
| А4 | | 28 | КЖИ-36 | Сетка арматурная С31А | 1 | 90,08кг |
| А4 | | 29 | КЖИ-173 | Сетка арматурная С168 | 2 | 27,6кг |
| А4 | | 30 | КЖИ-174 | Сетка арматурная С169 | 1 | 61,88кг |
| | | | | Материалы | | |
| | | | | Бетон тяжелый В15 | | |
| | | | | F150 W6 ГОСТ 26633-86 | | 75,4м³ |

Привязан

Инв. №

Подпись и дата | Взам. инв. № | Инв. № подл.

2517/2

| | | | |
|---|---|---|---|
| Разраб. | Ярошевич | | 06.88 |
| Провер. | | | |
| ГИП | Макеев | | 07.88 |
| Нач.отд. | Красуцкий | | 07.88 |
| Н. контр. | Новик | | 07.88 |

ТПР 820-4-033.88 КЖИ

Водосбросы трубчатые с ковшовым оголовком на расход воды до 50м³/с при переходах от 7 до 15м.

КВАТ-2М

| Стадия | Лист | Листов |
|---|---|---|
| Р | 68 | |

Входной оголовок
Спецификация

БЕЛГИПРОВОДХОЗ

Формат А3

Альбом 2

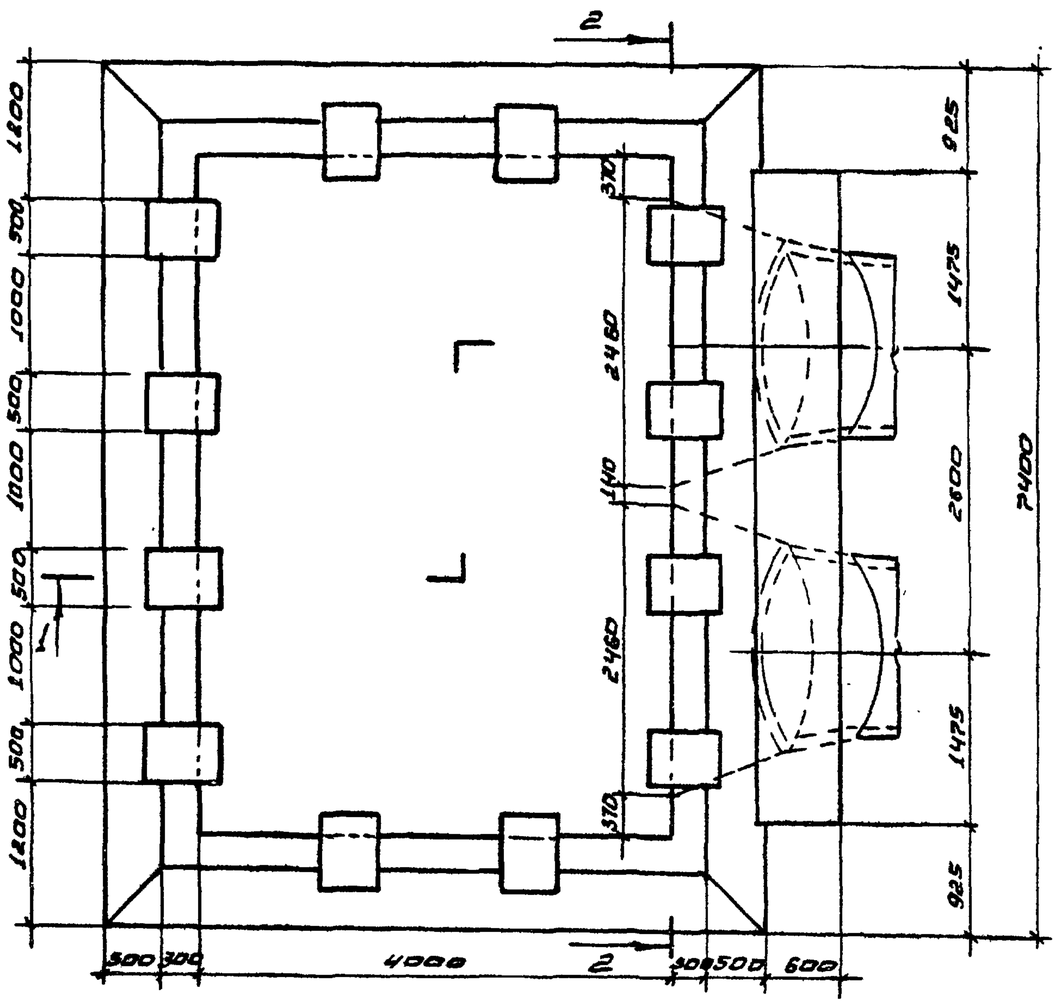


Разрез 1-1

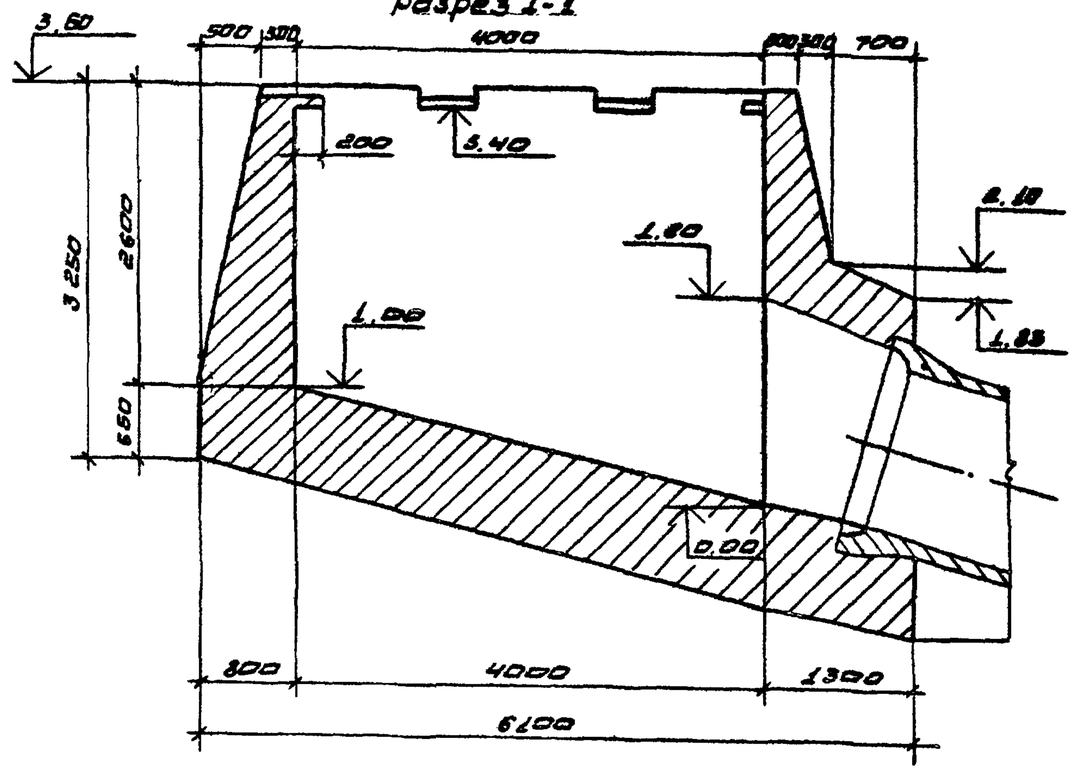


2517/2

| | | | | | | | | |
|---|---|---|---|---|---|---|---|---|
| | | | | | | ТПР 820-4-033.88 КЭС | | |
| | | | | | | Водосбросы трубчатые с ковшовым оголовком на расход воды 8050 м³/с при перепадах от 7,80 до 15 м. | | |
| Привязан | | | Разраб. | Мирошенко | | КВАТ-2М. | Стадия | Лист | Листов |
| | | | Провер. | | | | Р | 69 | |
| | | | ГИП | Макеев | | | | | |
| | | | Нач.отд. | Красуцкий | | Ополубочный чертеж входной оголовок План. Разрез 1-1 | БЕЛГИПРОВОДХОЗ | | |
| Инв. № | | | Н.контр. | Новик | | | | | |

Инв. № подл. | Подпись и дата | Взам. инв. №

Формат А3

Альбом 2

## Разрез 2-2

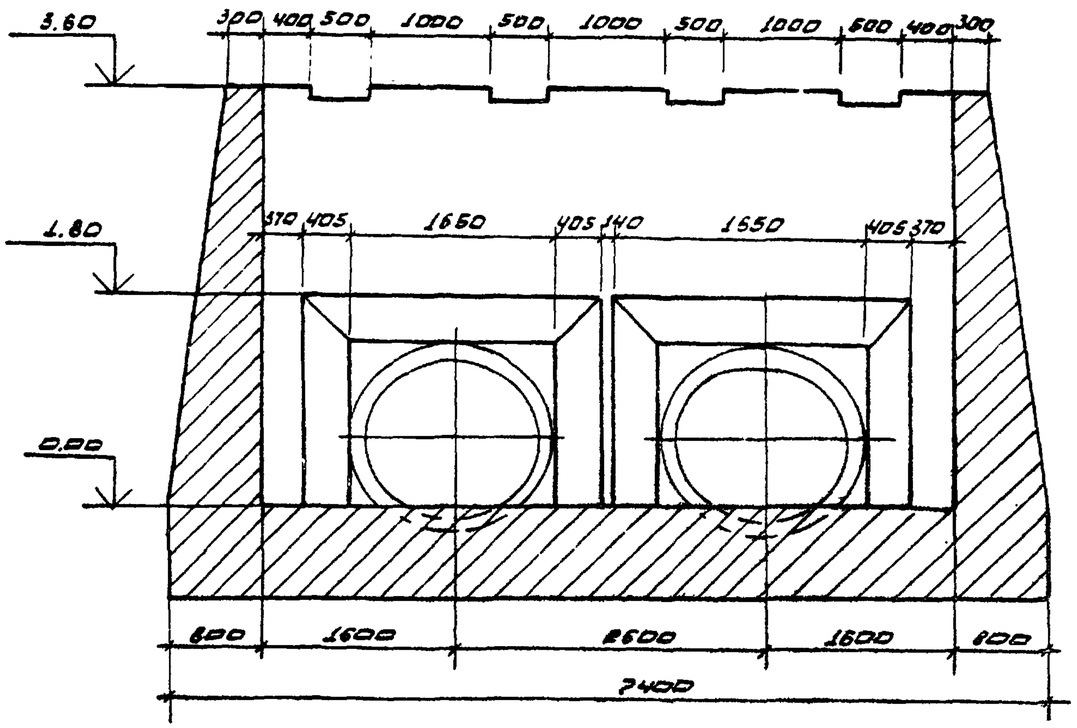


Ведомость расхода стали на входной оголовок, кг

| Марка элемента | Изделия арматурные | | | | | Общий расход |
|---|---|---|---|---|---|---|
| | Арматура класса | | | | | |
| | А-I | | А-III | | | |
| | ГОСТ 5781-82 | | | | | |
| | Ф8 | Итого | Ф10 | Ф12 | Итого | |
| Входной оголовок | 67,34 | 67,34 | 1106,86 | 1957,74 | 3064,6 | 3131,94 |

25П/2

| | | | | | |
|---|---|---|---|---|---|
| | | | | ТПР 820-4-033.88 КЖ | |
| | | | | Водосбросы трубчатые с ковшовым оголовком на расход воды до 50 м³/с при перепадах от 7 до 15 м | |
| Привязан | Разраб. Мирощенко | | | КВАТ-2М | Стадия Р / Лист 70 / Листов |
| | Провер. | | | | |
| | ГИП Макеев | | | Ведомость расхода стали. Сполубочный чертеж. Разрез 2-2 | БЕЛГИПРОВОДХОЗ |
| | Нач.отд. Красуцкий | | | | |
| Инв. № | Н.контр. Новик | | | | |

Формат А3

Инв.№ подл. | Подпись и дата | Взам. инв.№

Альбом 2

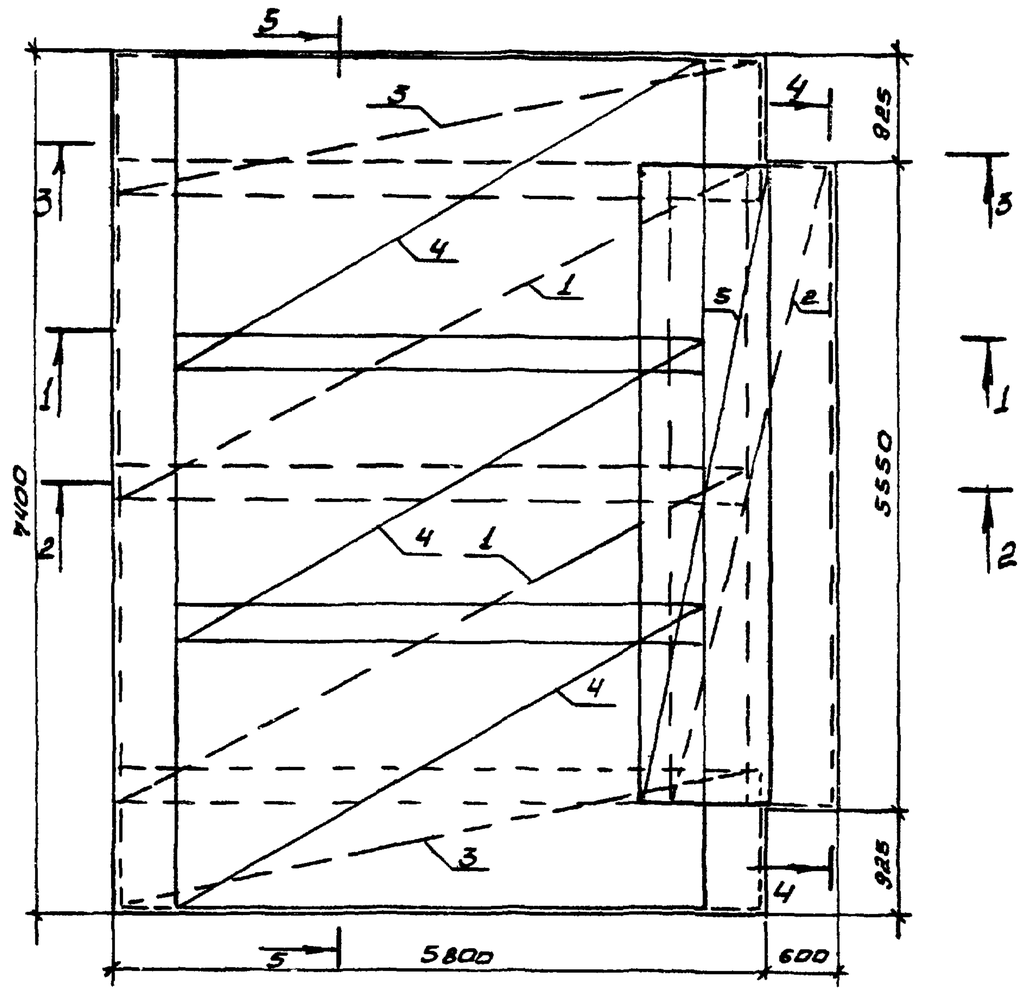


Разрез 1-1

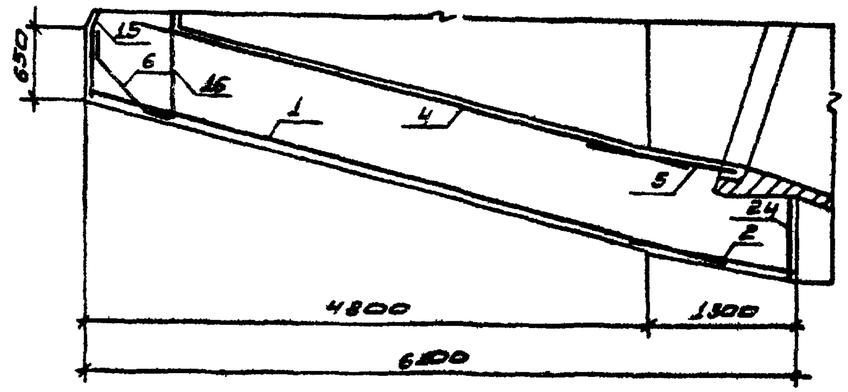


Разрез 2-2

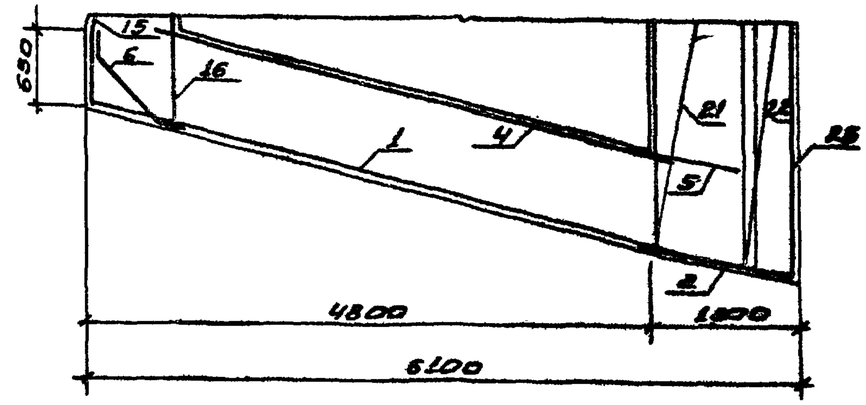


1. Защитный слой бетона 30 миллиметров

25/7/2

| | | | | | | | |
|---|---|---|---|---|---|---|---|
| | | | | ТПР 820-4-033.88 КЖС | | | |
| | | | | Водосбросы трубчатые с кобшовым оголовком на расход воды до 50 м³/с при перепадах от 7 до 15 м. | | | |
| Привязан | Разраб. | Мирошенко | 03.88 | КВАТ-2М | Стадия | Лист | Листов |
| | Провер. | | | | Р | 71 | |
| | ГИП | Алексеев | 03.88 | | | | |
| | Нач.отд. | Красуцкий | 03.88 | Схема армирования участка монолитного УМ1. Разрезы 1-1... 2-2 | БЕЛГИПРОВОДХОЗ | | |
| Инв. № | Н.контр. | Новик | 03.88 | | | | |

Инв. № подл. | Подпись и дата | Взам. инв. №

Формат А3

Альбом 2

Разрез 3-3

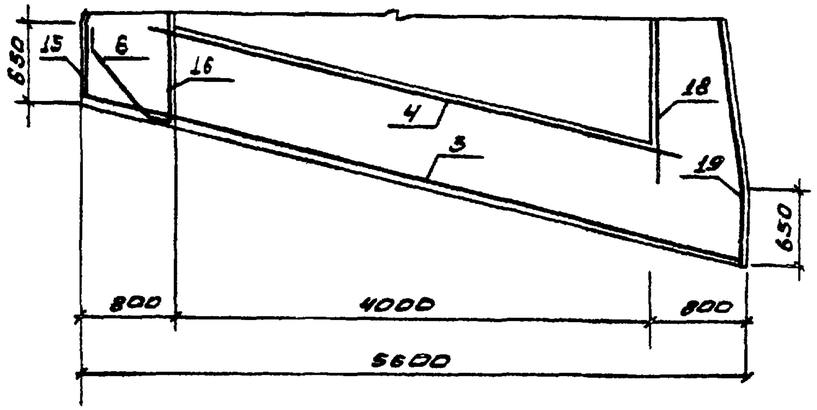


Разрез 4-4

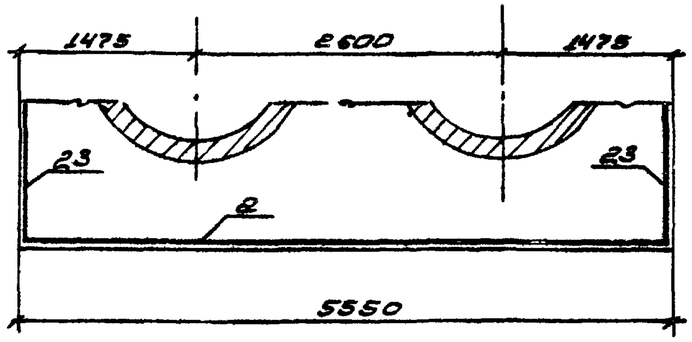


Разрез 5-5

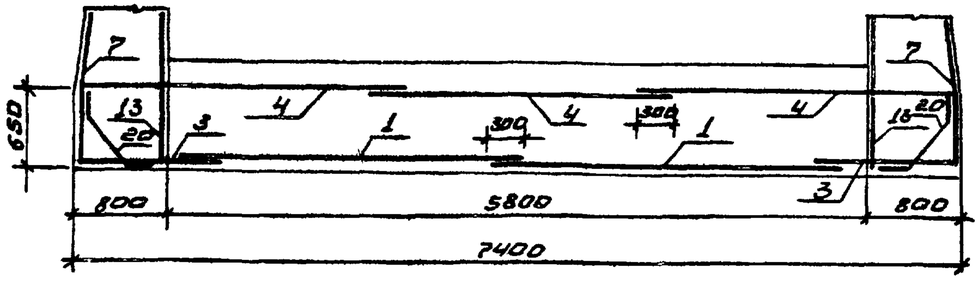


1. Защитный слой бетона 30 миллиметров

2517/2

| | | | | | | | |
|---|---|---|---|---|---|---|---|
| | | | | ТПР 820-4-033.88 к 3/с | | | |
| | | | | Водосбросы трубчатые с ковшовым оголовком на расход воды до 50 м³/с при перепадах от 7 до 15 м. | | | |
| Разраб. | Широченко | | 03.88 | КВАТ-2М | Стадия | Лист | Листов |
| Провер. | | | | | Р | 72 | |
| ГИП | Макеев | | 03.88 | | | | |
| Нач.отд. | Красицкий | | 03.88 | Схема армирования участка монолитного УМ1. Разрезы 3-3 ... 4-4 | БЕЛГИПРОВОДХОЗ | | |
| Н.контр. | Новик | | 03.88 | | | | |

Привязан

Инв. №

Инв. № подл. | Подпись и дата | Взам. инв. №

Формат А3

Альбом 2

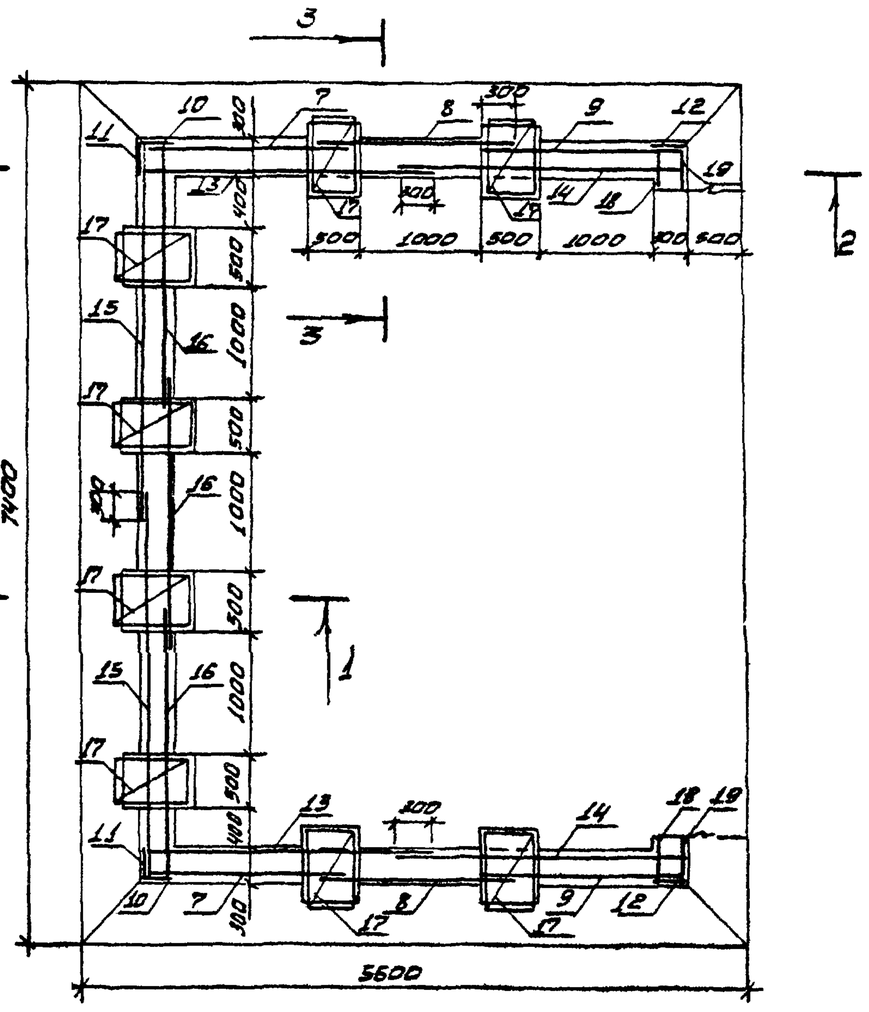


Разрез 1-1

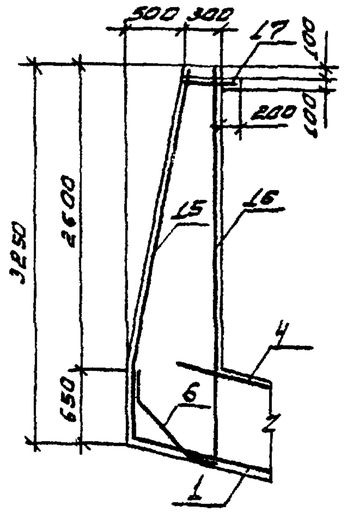


Разрез 2-2

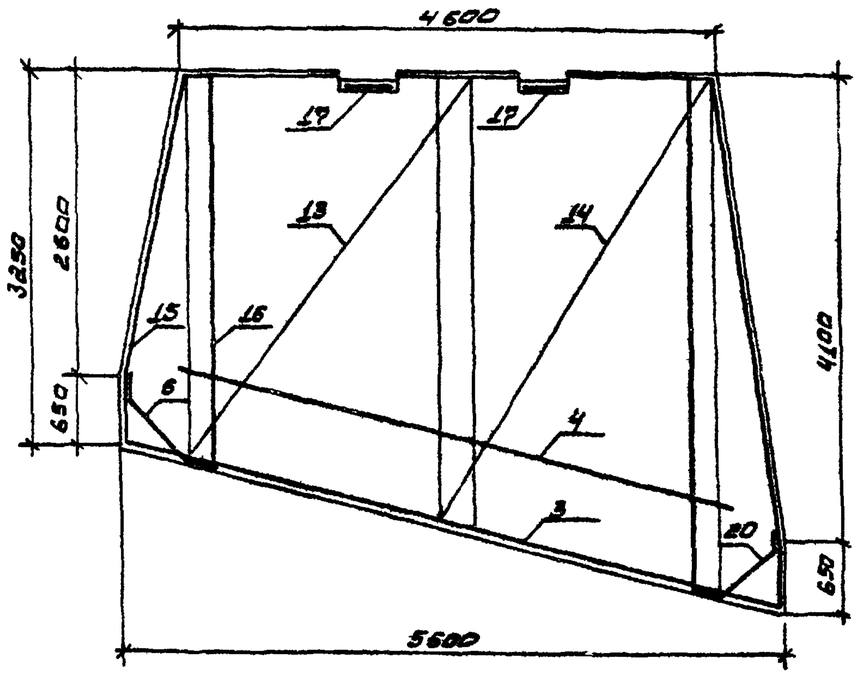


Разрез 3-3

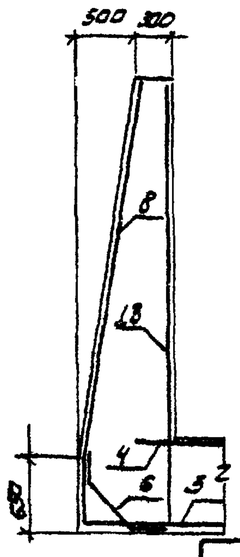


1. Защитный слой бетона 30 миллиметров

25/7/2

| | | | | | | | |
|---|---|---|---|---|---|---|---|
| | | | | ТПР 820-4-033.88 КЭС | | | |
| | | | | Водосбросы трубчатые с коршовым оголовком на расход воды до 50 м³/с при перепадах от 7 до 15 м. | | | |
| Привязан | Разраб. | Сирощенко | 08.88 | КВАТ-2М | Стадия | Лист | Листов |
| | Провер. | | | | Р | 73 | |
| | ГИП | Макеев | 08.88 | | | | |
| | Нач.отд | Красуцкий | 08.88 | Схема армирования участка монолитного УМ2. Разрезы 1-1 ... 3-3 | Белгипроводхоз | | |
| Инв.№ | Н.контр | Новик | 08.88 | | | | |

Инв.№ подл. | Подпись и дата | Взам.инв.№

Формат А3

Альбом 2

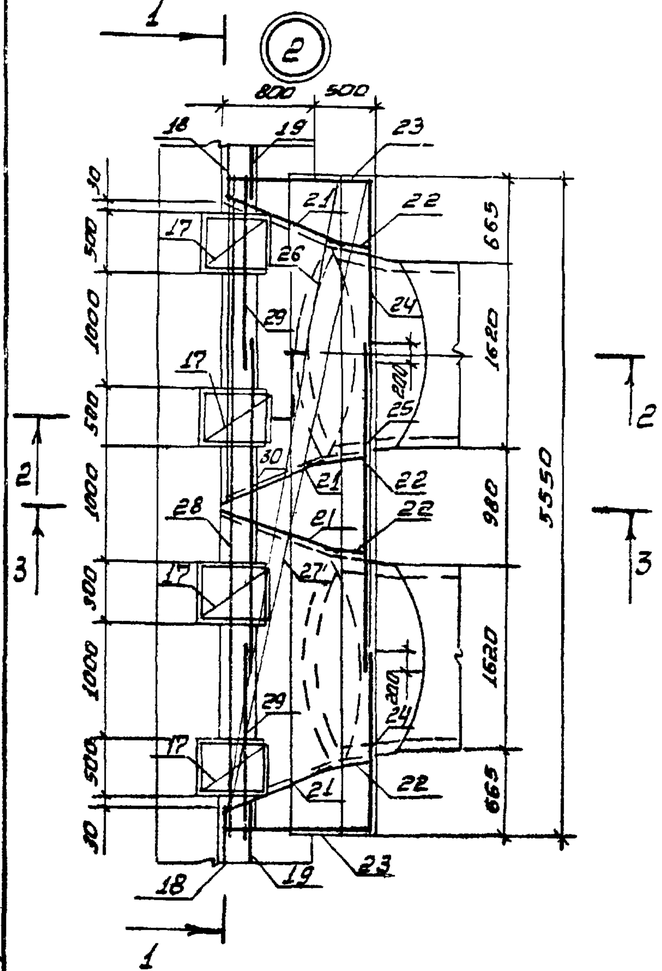


Разрез 1-1

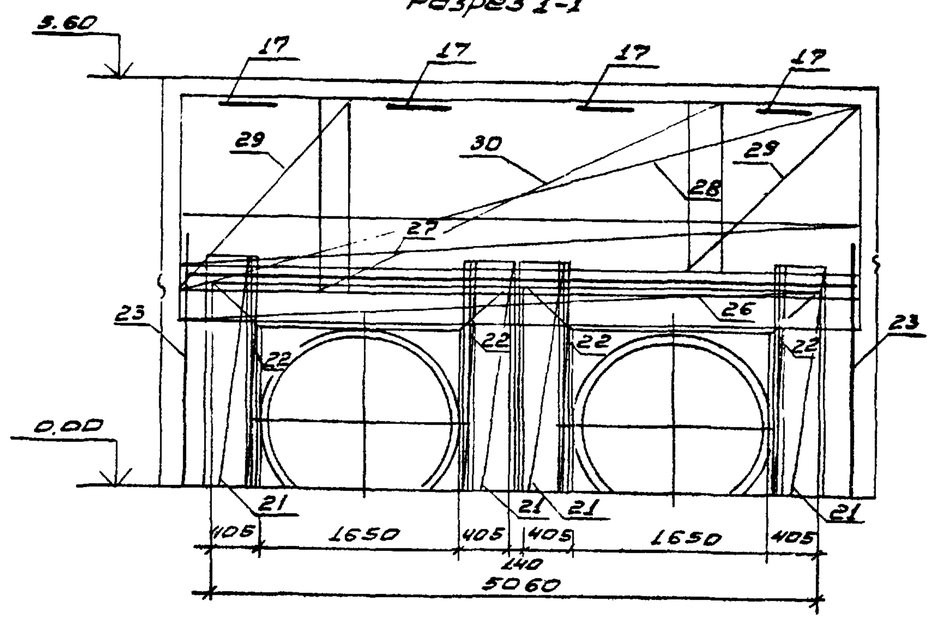


Разрез 2-2

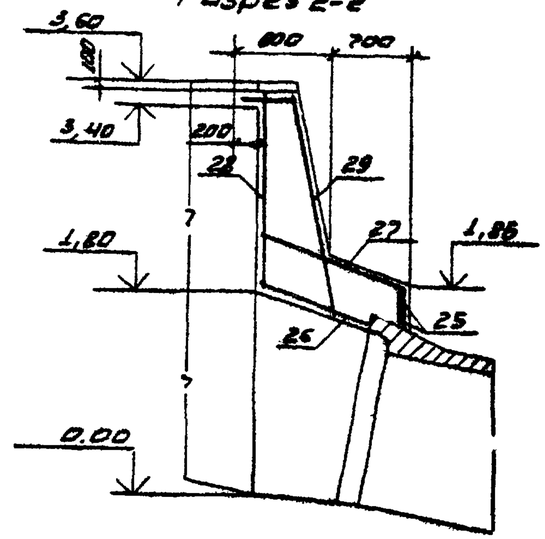


Разрез 3-3

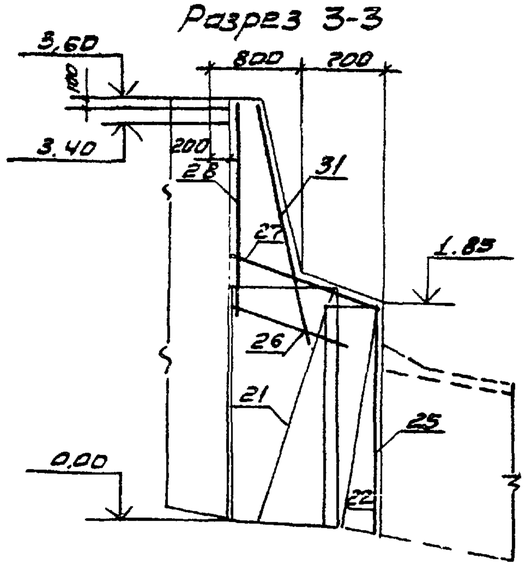


1. Защитный слой бетона 30 миллиметров

25/7/2

| | | | | | | | |
|---|---|---|---|---|---|---|---|
| | | | | ТПР 820-4-033.88 КЭС | | | |
| | | | | Водосбросы трубчатые с кавшовым оголовком на расход воды до 50 м³/с при перепадах от 7 до 15 м. | | | |
| Привязан | Разраб. | Мирощенко | 08.88 | КВАТ-2М | Стадия | Лист | Листов |
| | Провер. | | | | Р | 74 | |
| | ГИП | Макеев | 08.88 | | | | |
| | Н. контр. | Новик | 08.88 | Схема армирования участка монолитного УМЗ Разрезы 1-1 ... 3-3 | Белгипроводхоз | | |
| Инв. № | Нач. отд. | Красуцкий | 08.88 | | | | |

Инв. № подл. | Подпись и дата | Взам. инв. №

Формат А3

Альбом 2

| Формат | Зона | Поз. | Обозначение | Наименование | Кол. | Примечание |
|---|---|---|---|---|---|---|
| | | | | Документация | | |
| | | | | КВАТ-3М | | |
| | | | | Входной оголовок | | |
| | | | | Участок монолитный УМ1 | | |
| | | | | Сборочные единицы | | |
| А4 | | 1 | ТПР820-4-033.88 КЖИ-148 | Сетка арматурная С143 | 3 | 210.0 кг |
| А4 | | 2 | КЖИ-175 | Сетка арматурная С170 | 2 | 69.63 кг |
| А4 | | 3 | КЖИ-150 | Сетка арматурная С145 | 2 | 85.52 кг |
| А4 | | 4 | КЖИ-176 | Сетка арматурная С171 | 4 | 164.44 кг |
| А4 | | 5 | КЖИ-177 | Сетка арматурная С172 | 4 | 28.80 кг |
| | | | | Детали | | |
| А4 | | 6 | КЖИ-203 | 12 А-III ГОСТ 5781-82* ℓ=1100 | 55 | 0.97 кг |
| | | | | | | |
| | | | | Участок монолитный УМ-2 | | |
| | | | | Сборочные единицы | | |
| А4 | | 7 | КЖИ-153 | Сетка арматурная С148 | 2 | 61.50 кг |
| А4 | | 8 | КЖИ-154 | Сетка арматурная С149 | 2 | 67.60 кг |
| А4 | | 9 | КЖИ-155 | Сетка арматурная С150 | 2 | 74.75 кг |
| А4 | | 10 | КЖИ-156 | Сетка арматурная С151 | 2 | 18.99 кг |
| А4 | | 11 | КЖИ-157 | Сетка арматурная С152 | 2 | 17.00 кг |
| А4 | | 12 | КЖИ-158 | Сетка арматурная С153 | 2 | 24,08 кг |
| А4 | | 13 | КЖИ-159 | Сетка арматурная С154 | 2 | 86,38 кг |
| А4 | | 14 | КЖИ-160 | Сетка арматурная С155 | 2 | 96,92 кг |
| А4 | | 15 | КЖИ-178 | Сетка арматурная С173 | 3 | 96,10 кг |
| А4 | | 16 | КЖИ-179 | Сетка арматурная С174 | 4 | 66,12 кг |
| А4 | | 17 | КЖИ-163 | Сетка арматурная С158 | 9 | 1,14 кг |
| А4 | | 18 | КЖИ-164 | Сетка арматурная С159 | 2 | 24,6 кг |
| А4 | | 19 | ТПР820-4-033.88 КЖИ-165 | Сетка арматурная С160 | 2 | 36,67 кг |
| | | | | Детали | | |
| А4 | | 20 | КЖИ-204 | 12А-III ГОСТ 5781-82* ℓ=800 | 52 | 0,8 кг |
| | | | | | | |
| | | | | Участок монолитный УМ-3 | | |
| | | | | Сборочные единицы | | |
| А4 | | 21 | КЖИ-12 | Сетка арматурная С7 | 6 | 21,63 кг |
| А4 | | 22 | КЖИ-13 | Сетка арматурная С8 | 6 | 9,03 кг |
| А4 | | 23 | КЖИ-14 | Сетка арматурная С9 | 2 | 23,85 кг |
| А4 | | 24 | КЖИ-15 | Сетка арматурная С10 | 2 | 14,35 кг |
| А4 | | 25 | КЖИ-33 | Сетка арматурная С28 | 2 | 24,38 кг |
| А4 | | 26 | КЖИ-45 | Сетка арматурная С40 | 3 | 21,13 кг |
| А4 | | 27 | КЖИ-46 | Сетка арматурная С41 | 2 | 46,55 кг |
| А4 | | 28 | КЖИ-47 | Сетка арматурная С42А | 2 | 25,28 кг |
| А4 | | 29 | КЖИ-180 | Сетка арматурная С175 | 1 | 114,95 кг |
| А4 | | 30 | КЖИ-181 | Сетка арматурная С176 | 2 | 27,83 кг |
| | | | | | | |
| | | | | Материалы | | |
| | | | | Бетон тяжелый В15 | | |
| | | | | F150 W6 ГОСТ 26633-85 | | 97,13 м³ |

2517/2

Инв. № подл. | Подпись и дата | Взам. инв. №

Привязан

Инв. №

| | | | |
|---|---|---|---|
| Разраб. | Попов | | 03.88 |
| ГИП | Макеев | | 03.88 |
| Н. контр. | Новик | | 03.88 |
| Нач. отд. | Красуцкий | | 03.88 |

ТПР 820-4-033.88 КЖС

Водосбросы трубчатые с ковшовым оголовком на расход воды до 50 м³/с с перепадом от 7 до 15 м

| КВАТ-3М | Стадия | Лист | Листов |
|---|---|---|---|
| | Р | 75 | |

Входной оголовок

Спецификация

Белгипроводхоз

Копировал

Формат А3

Альбом 2

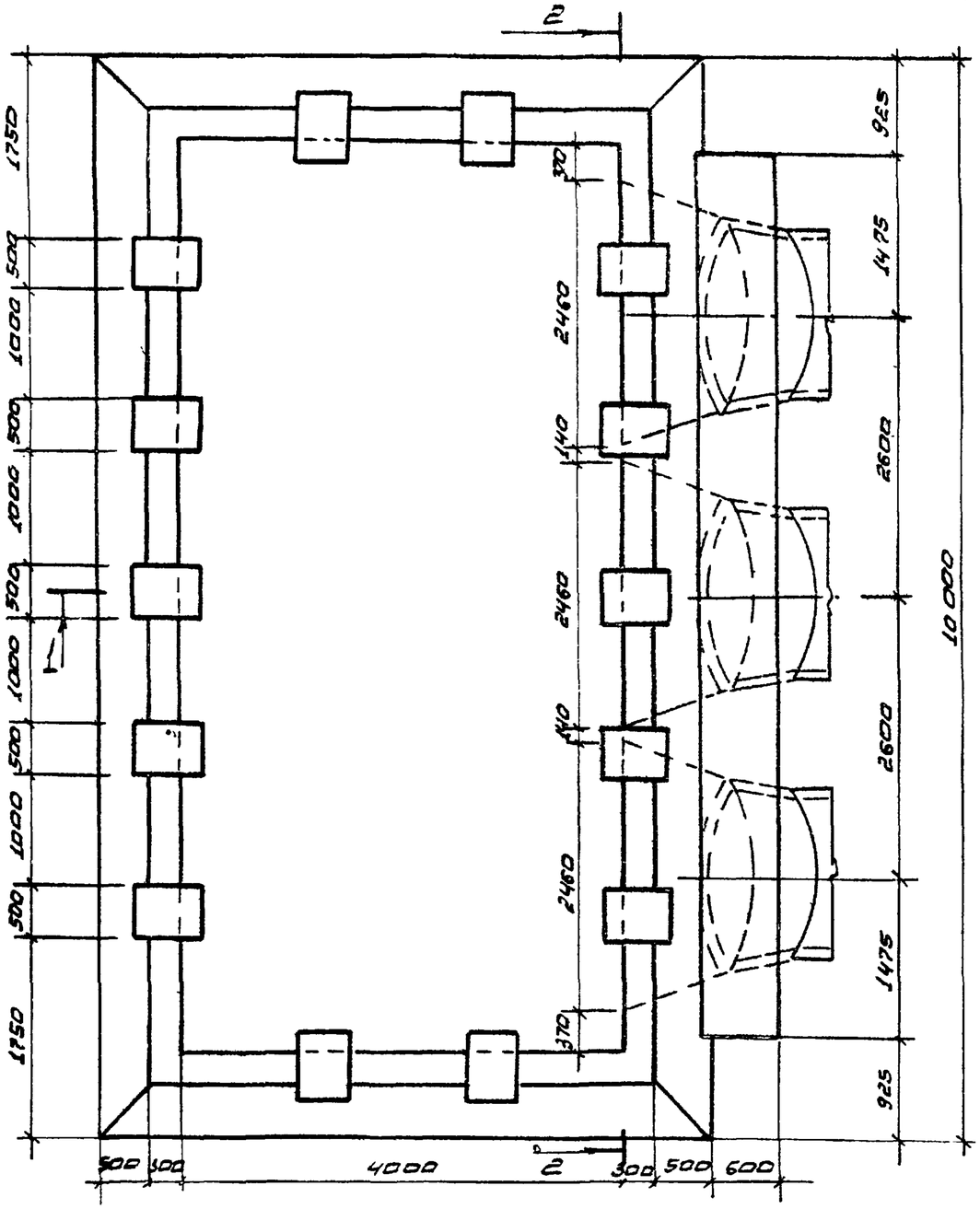


Разрез 1-1

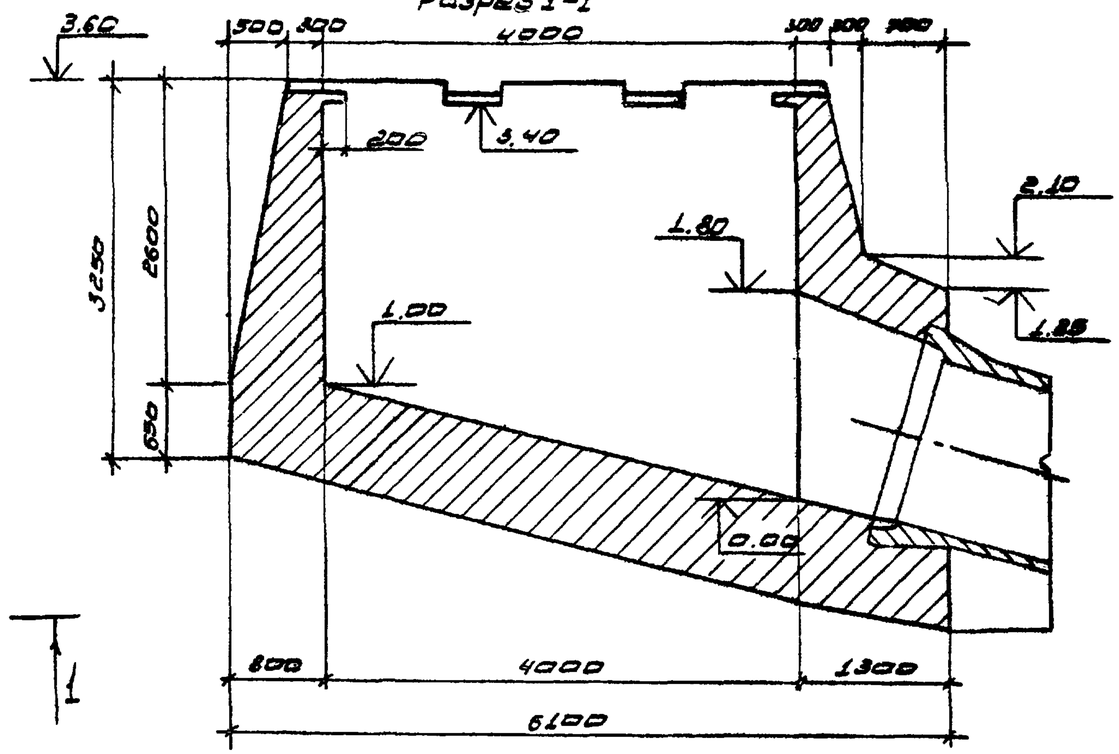


2517/2

| | | | | | | | |
|---|---|---|---|---|---|---|---|
| | | | | ТПР 820-4-033.88 КЖ | | | |
| | | | | Водосбросы трубчатые с ковшовым оголовком на расход воды до 50 м³/с при перепадах от 2 до 15 м. | | | |
| Привязан | Разраб | Широченко | 08.88 | КВАТ-3М | Стадия | Лист | Листов |
| | Провер | | | | Р | 78 | |
| | ГИП | Алексеев | 08.88 | | | | |
| | Нач.отд | Красинский | 08.88 | Опалубочный чертеж входной оголовок План. Разрез 1-1 | Белгипроводхоз | | |
| Инв. № | Н.контр. | Новик | 08.88 | | | | |

Инв. № подл. | Подпись и дата | Взам. инв. №

Формат А3

Альбом 2

## Разрез-2-2

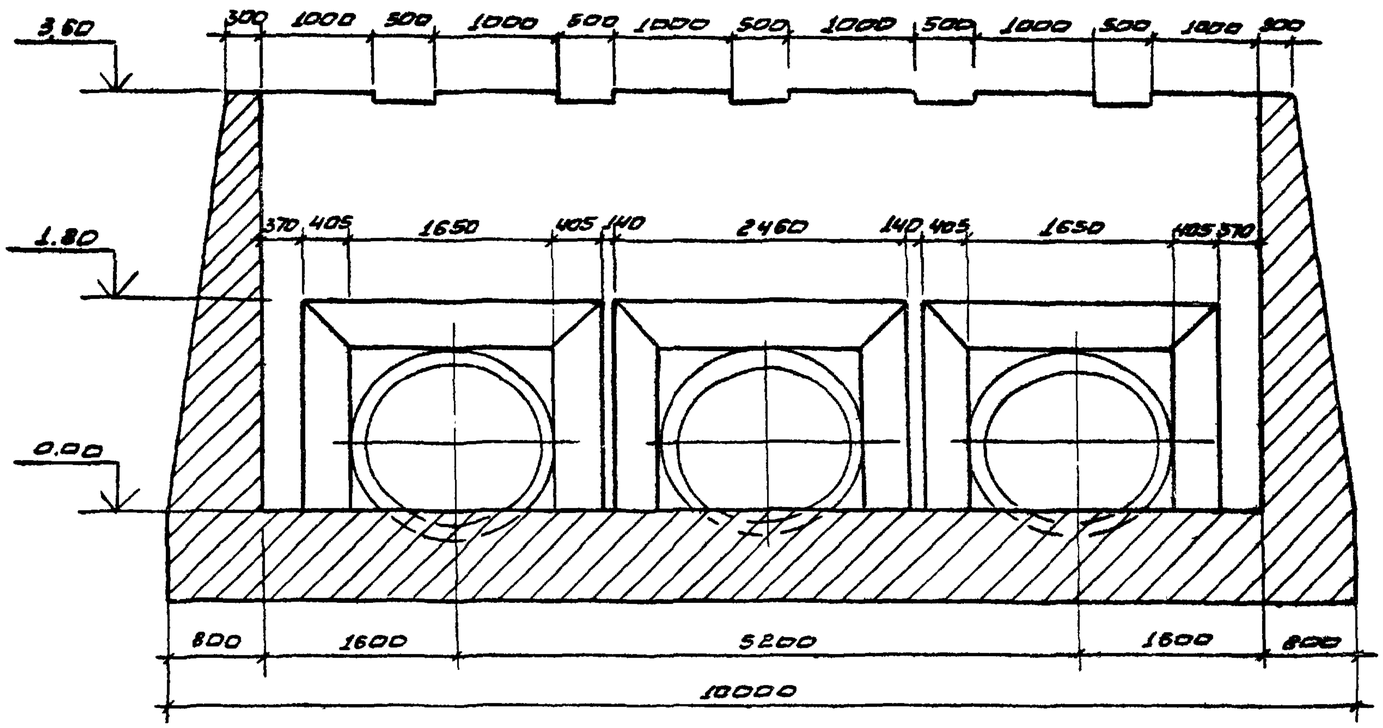


Ведомость расхода стали на входной оголовок, кг.

| Марка элемента | Изделия арматурные | | | | | Общий расход |
|---|---|---|---|---|---|---|
| | Арматура класса | | | | | |
| | А-I | | А-III | | | |
| | ГОСТ 5781-82 | | | | | |
| | Ф8 | Итого | Ф10 | Ф12 | Итого | |
| Входной оголовок | 88,04 | 88,04 | 918,85 | 3089,65 | 4008,5 | 4096,54 |

25/7/2

| | | | | | | | |
|---|---|---|---|---|---|---|---|
| | | | | ТПР 820-4-033.88 КЖС | | | |
| | | | | Водосбросы трубчатые с кольцевым оголовком на расход воды до 50 м³/с при перепадах от 7 до 15м | | | |
| Привязан | Разраб. | Жирощенко | 03.88 | КВАТ-3М | Стадия | Лист | Листов |
| | Провер. | | | | Р | 77 | |
| | ГИП | Макеев | 03.88 | | | | |
| | Нач.отд. | Красуцкий | 03.88 | Ведомость расхода стали Опалубочный чертеж Разрез 2-2. | БЕЛГИПРОВОДХОЗ | | |
| Инв.№ | Н.контр. | Новик | | | | | |

Инв.№ подл. | Подпись и дата | Взам.инв.№

Формат А3

Альбом 2

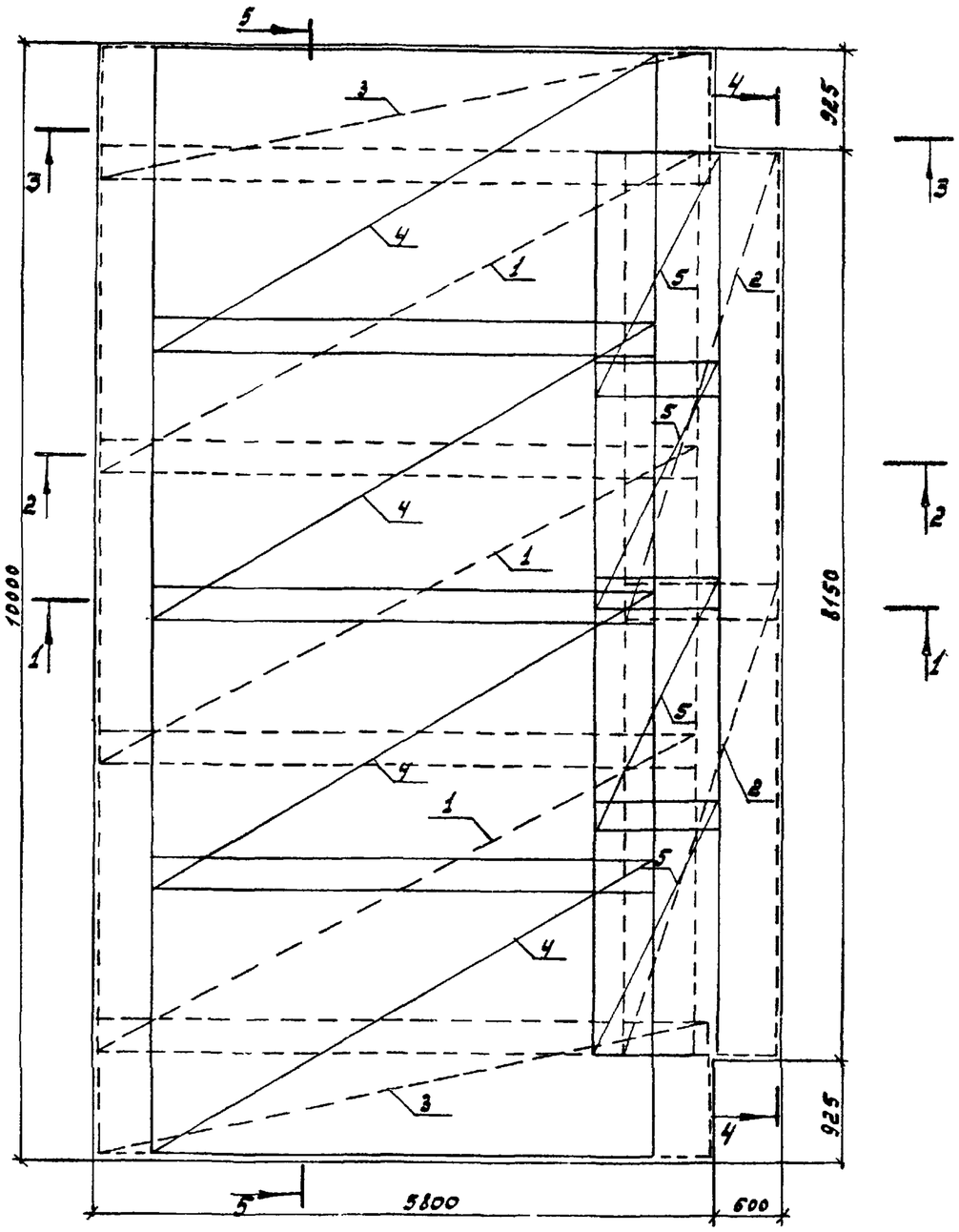


Разрез 1-1

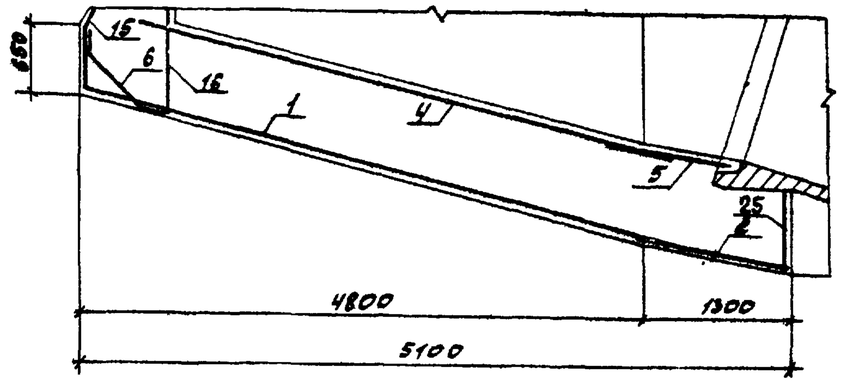


Разрез 2-2

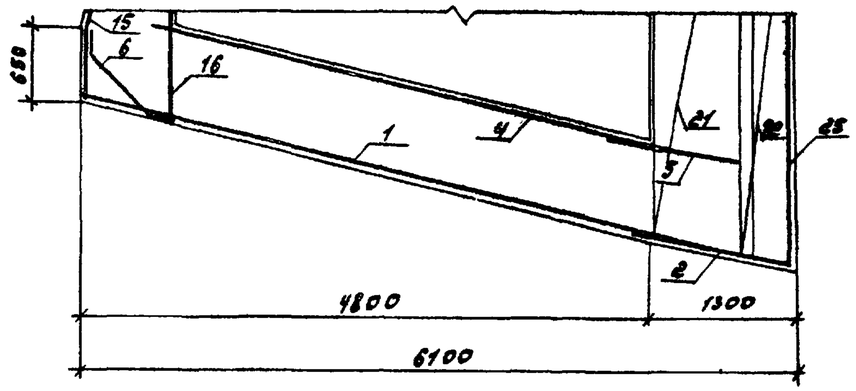


1. Защитный слой бетона 30 миллиметров

25/7/2

| | | | | | | |
|---|---|---|---|---|---|---|
| | | | | ТПР 820-4-033.88 | | КЖ |
| | | | | Водосбросы трубчатые с ковшовым оголовком на расход воды до 50 м³/с при перепадах от 9 до 16 м | | |
| Привязан | Разраб. | Нирощенко | 08.88 | КВАТ-3 М | Стадия | Лист | Листов |
| | Провер. | | | | Р | 78 | |
| | ГИП | Макеев | | | | | |
| | Нач. отд. | Красуцкий | 08.88 | Схема армирования участка монолитного УМ1. Разрезы 1-1 ... 2-2 | Белгипроводхоз | | |
| Инв. № | Н. контр. | Новик | 08.88 | | | | |

Инв. № подл. | Подпись и дата | Взам. инв. №

Копировал

Формат А3

Альбом 2

Разрез 3-3

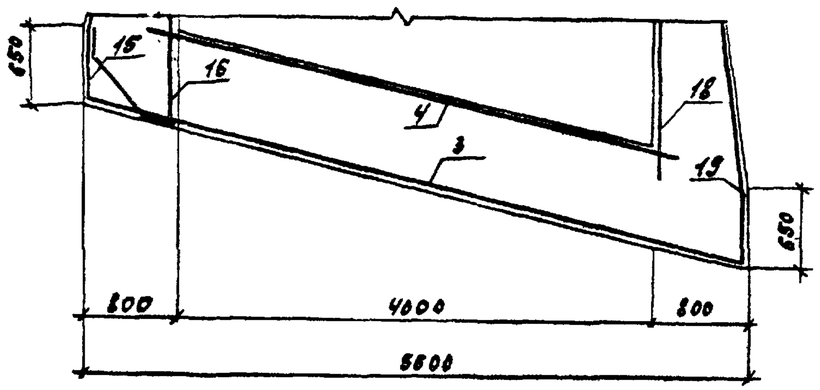


Разрез 4-4

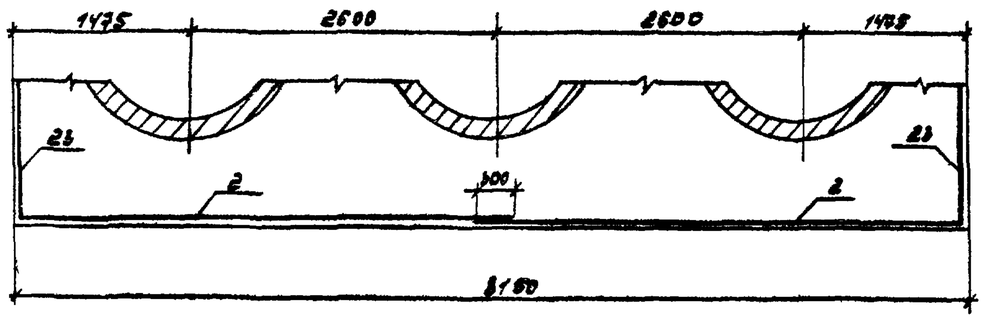


Разрез 5-5

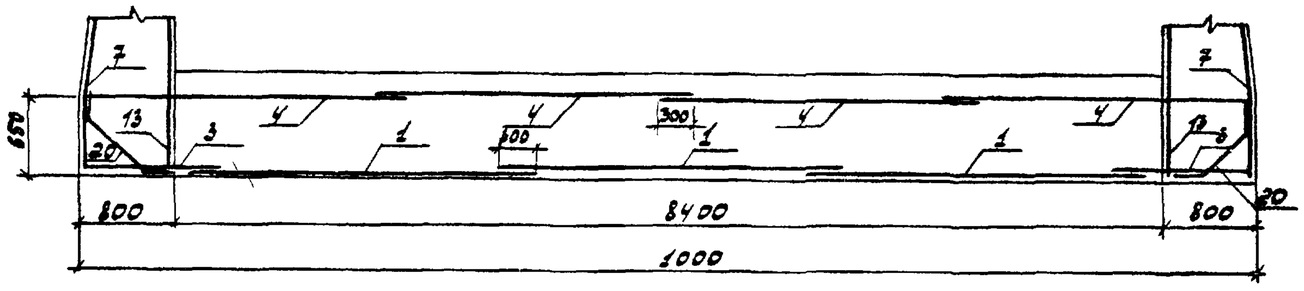


1. Защитный слой бетона 30 миллиметров

25/7/2

| | | | | | | | |
|---|---|---|---|---|---|---|---|
| Привязан | | | | Разраб. | Мирошенко | | 08.88 |
| | | | | Провер. | | | |
| | | | | ГИП | Макеев | | 08.88 |
| | | | | Нач. отд. | Красуцкий | | 08.88 |
| Инв. № | | | | Н. контр. | Новик | | 08.88 |

ТПР 820-4-033.88 КЖ

Водосбросы трубчатые с ковшовым оголовком на расход воды до 50 м³/с при перепадах от 7 до 15 м

КВАТ 3М

| Стадия | Лист | Листов |
|---|---|---|
| Р | 79 | |

Схема армирования участка монолитного УМК разрезы 3-3 ... 4-4

Белгипроводхоз

Инв. № подл. | Подпись и дата | Взам. инв. №

Копировал

Формат А3

Альбом 2

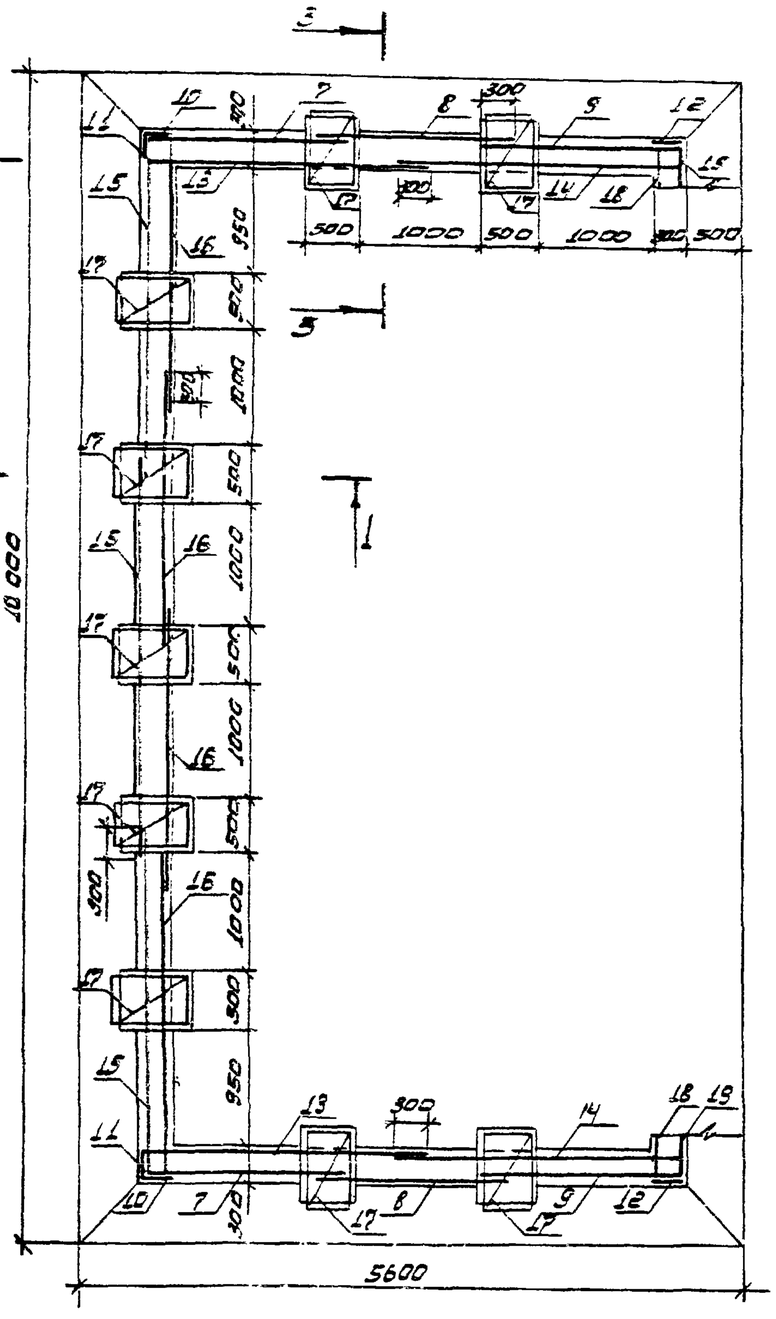


Разрез 1-1

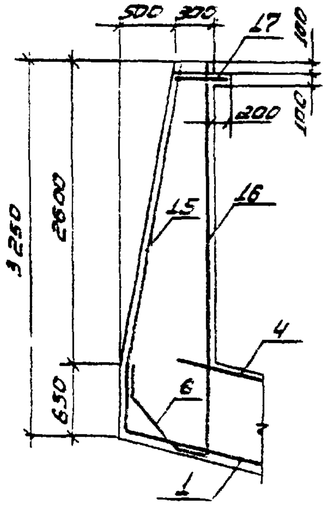


Разрез 2-2

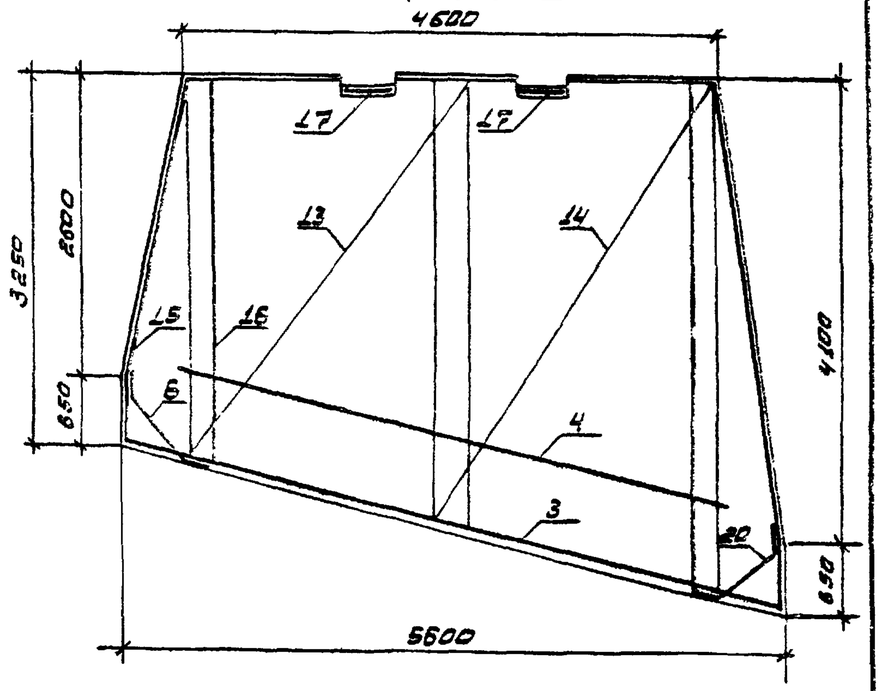


Разрез 3-3

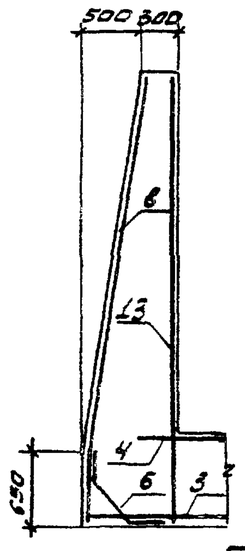


1. Защитный слой бетона 30 миллиметров

25/7/2

| | | | | | | | |
|---|---|---|---|---|---|---|---|
| | | | | ТПР 820-4-033.88 | | КЖ | |
| | | | | Водосбросы трубчатые с кожуховым водоводом на расход воды до 50 м³/с при перепадах от 2 до 15 м | | | |
| привязан | Разраб. | Широченко | 08.88 | КВАТ-3М | Стадия | Лист | Листов |
| | Провер. | | | | Р | 80 | |
| | ГИП | Макеев | 08.88 | | | | |
| | Нач. отд. | Красуцкий | 08.88 | Схема армирования участка монолитного УМ2 Разрезы 1-1 ... 3-3 | БЕЛГИПРОВОДХОЗ | | |
| инв. № | Н. контр. | Новик | 08.88 | | | | |

Подпись и дата | Взам. инв. №

Инв. № подл.

Формат А3

Альбом 8

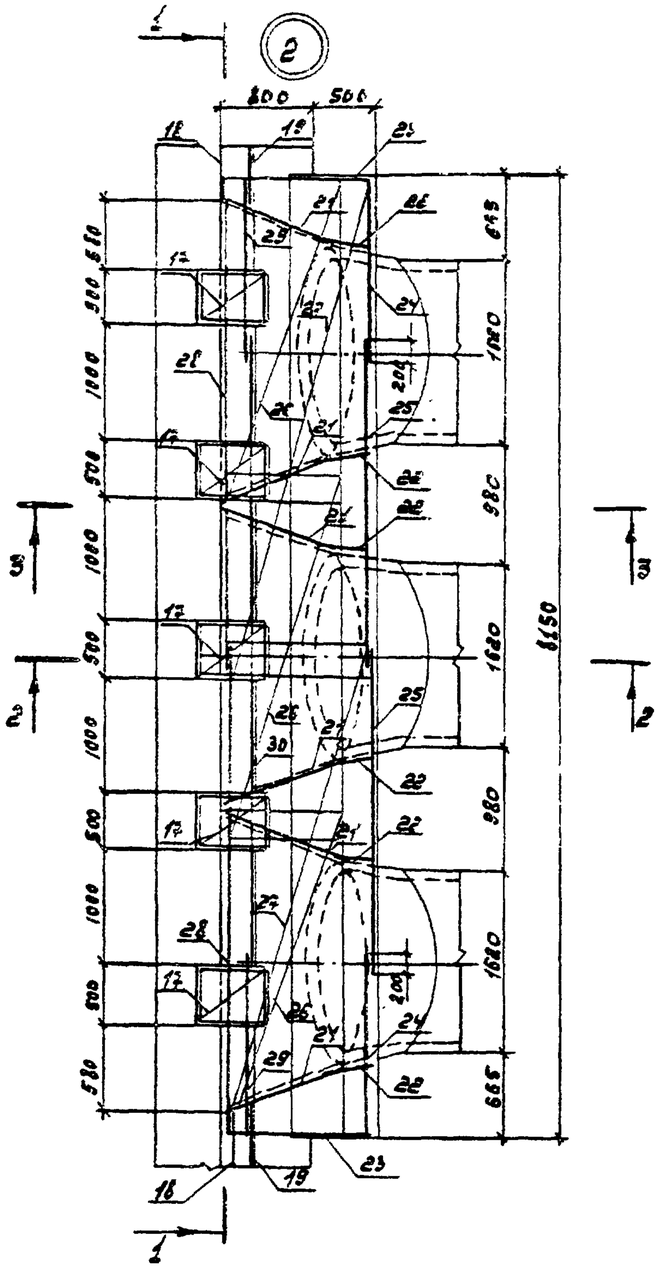


Разрез 1-1

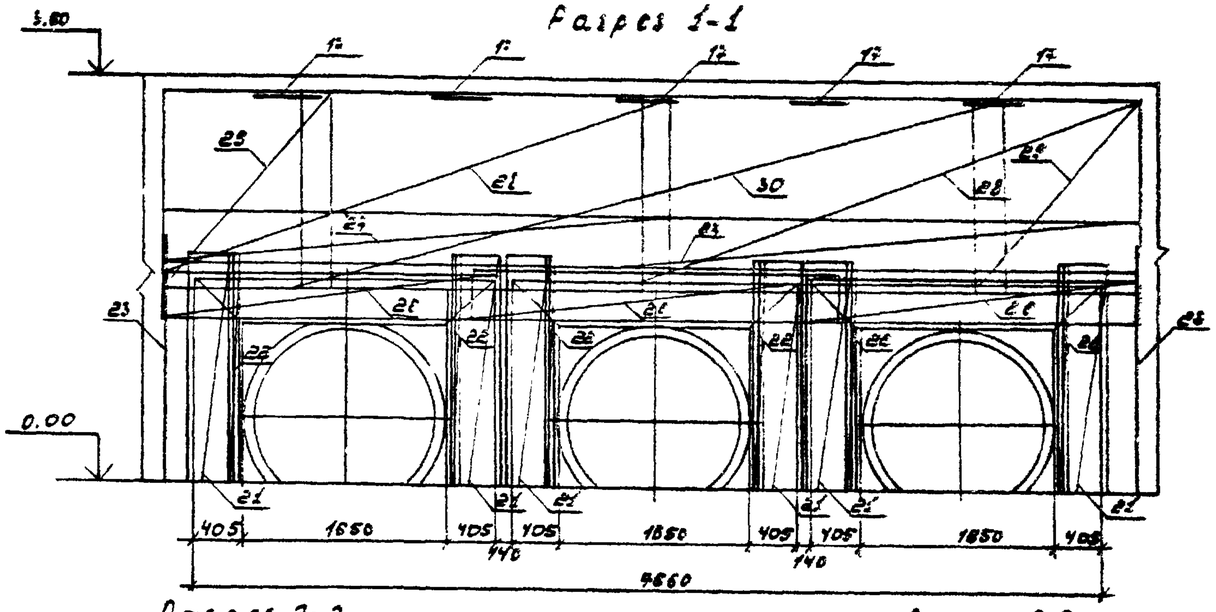


Разрез 2-2

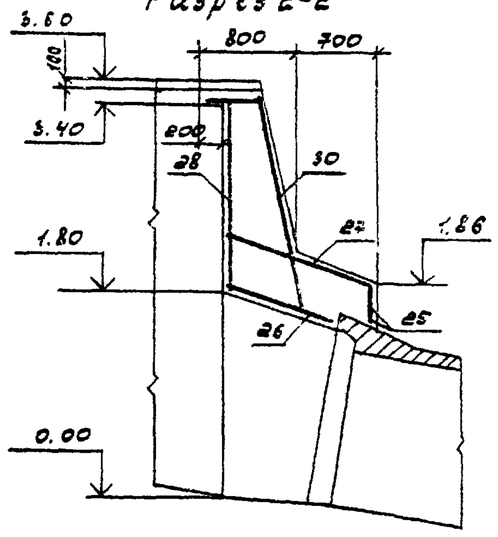


Разрез 3-3

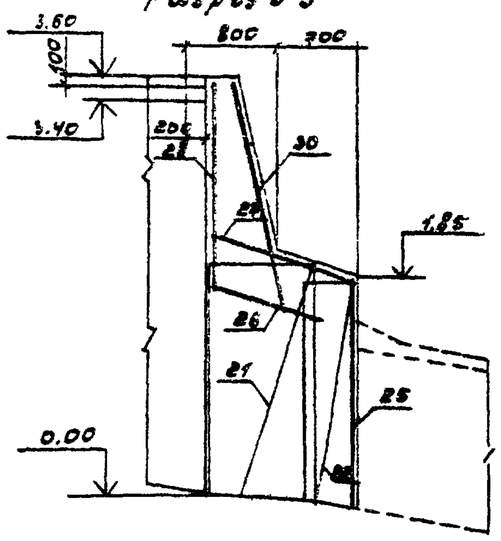


1. Защитный слой бетона 30 миллиметров

2517/2

| | | | | | | | |
|---|---|---|---|---|---|---|---|
| | | | | ТПР 820-4-038.88 КЖ | | | |
| | | | | Водосбросы трубчатые с новшовым оголовком на расход воды до 50 м³/с при перепадах от 3 до 15 м | | | |
| Привязан | Разраб. | Мирошенко | 08.88 | КВАТ-3М | Стадия | Лист | Листов |
| | Провер. | | | | Р | 81 | |
| | ГИП | Макеев | 08.88 | | | | |
| | Н. контр. | Новик | 08.88 | Схема армирования участка монолитного УНЗ Разрезы 1-1...3-3 | Белгипроводхоз | | |
| Инв. № | Нач. отд. | Красицкий | 08.88 | | | | |

Инв. № подл. | Подпись и дата | Взам. инв. №

Копировал

Формат А3

Альбом 2

| Формат | Зона | Поз. | Обозначение | Наименование | Кол. | Примечание |
|---|---|---|---|---|---|---|
| | | | | Документация | | |
| | | | | КВАТ-4м | | |
| | | | | Входной оголовок | | |
| | | | | Участок монолитный УМ1 | | |
| | | | | Сборочные единицы | | |
| А4 | | 1 | ТПР 820-4-033.88 КЖИ-182 | Сетка арматурная С177 | 4 | 165,33 кг |
| А4 | | 2 | КЖИ-183 | Сетка арматурная С178 | 3 | 60,18 кг |
| А4 | | 3 | КЖИ-150 | Сетка арматурная С145 | 2 | 85,52 кг |
| А4 | | 4 | КЖИ-184 | Сетка арматурная С179 | 5 | 165,35 кг |
| А4 | | 5 | КЖИ-185 | Сетка арматурная С180 | 2 | 55,93 кг |
| | | | | | | |
| | | | | Детали | | |
| А4 | | 6 | КЖИ-203 | 12А-III ГОСТ 5781-82* ℓ=1100 | 67 | 0,97 кг |
| | | | | | | |
| | | | | Участок монолитный УМ2 | | |
| | | | | Сборочные единицы | | |
| А4 | | 7 | КЖИ-153 | Сетка арматурная С148 | 3 | 81,50 кг |
| А4 | | 8 | КЖИ-154 | Сетка арматурная С149 | 2 | 67,60 кг |
| А4 | | 9 | КЖИ-155 | Сетка арматурная С150 | 2 | 74,75 кг |
| А4 | | 10 | КЖИ-156 | Сетка арматурная С151 | 2 | 18,99 кг |
| А4 | | 11 | КЖИ-157 | Сетка арматурная С152 | 2 | 17,00 кг |
| А4 | | 12 | КЖИ-158 | Сетка арматурная С153 | 2 | 24,08 кг |
| А4 | | 13 | КЖИ-159 | Сетка арматурная С154 | 2 | 86,38 кг |
| А4 | | 14 | КЖИ-160 | Сетка арматурная С155 | 2 | 96,92 кг |
| А4 | | 15 | КЖИ-186 | Сетка арматурная С181 | 3 | 130,05 кг |
| А4 | | 16 | КЖИ-187 | Сетка арматурная С182 | 4 | 93,71 кг |
| А4 | | 17 | КЖИ-163 | Сетка арматурная С158 | 11 | 1,24 кг |
| А4 | | 18 | ТПР 820-4-033.88 КЖИ-164 | Сетка арматурная С159 | 2 | 24,6 кг |
| А4 | | 19 | КЖ 165 | Сетка арматурная С160 | 2 | 38,69 кг |
| | | | | | | |
| | | | | Детали | | |
| А4 | | 20 | КЖИ-204 | 12А-III ГОСТ 5781-82* ℓ=900 | 52 | 0,8 кг |
| | | | | | | |
| | | | | Участок монолитный УМ3 | | |
| | | | | Сборочные единицы | | |
| А4 | | 21 | КЖИ-12 | Сетка арматурная С7 | 4 | 21,69 кг |
| А4 | | 22 | КЖИ-13 | Сетка арматурная С8 | 8 | 9,03 кг |
| А4 | | 23 | КЖИ-14 | Сетка арматурная С9 | 2 | 21,85 кг |
| А4 | | 24 | КЖИ-15 | Сетка арматурная С10 | 2 | 14,35 кг |
| А4 | | 25 | КЖИ-33 | Сетка арматурная С28 | 3 | 24,38 кг |
| А4 | | 26 | КЖИ-53 | Сетка арматурная С48 | 3 | 25,95 кг |
| А4 | | 27 | КЖИ-54 | Сетка арматурная С49 | 2 | 61,19 кг |
| А4 | | 28 | КЖИ-47 | Сетка арматурная С42А | 2 | 25,28 кг |
| А4 | | 29 | КЖИ-55 | Сетка арматурная С50А | 1 | 38,14 кг |
| А4 | | 30 | КЖИ-181 | Сетка арматурная С176 | 2 | 27,83 кг |
| А4 | | 31 | КЖИ-188 | Сетка арматурная С183 | 2 | 99,16 кг |
| | | | | | | |
| | | | | Материалы | | |
| | | | | Бетон тяжелый В15 | | |
| | | | | F150 W6 ГОСТ 26633-85 | | 118,5 м³ |
| | | | | | | |

2517/2

Привязан

Инв. №

| | | | |
|---|---|---|---|
| Разраб. | Конон | | 08.88 |
| ГИП | Макеев | | 08.88 |
| Н. контр. | Новик | | 08.88 |
| Нач. отд. | Красучкий | | 08.88 |

ТПР 820-4-033.88 КЖ

Водосбросы трубчатые с ковшовым оголовком на расход воды до 50 м³/с с перепадом от 4 до 18 м

КВАТ-4м

Входной оголовок
Спецификация

| Стадия | Лист | Листов |
|---|---|---|
| Р | 82 | |

Белгипроводхоз

Инв. № подл. | Подпись и дата | Взам. инв. №

Копировал

Формат А3

Альбом 2

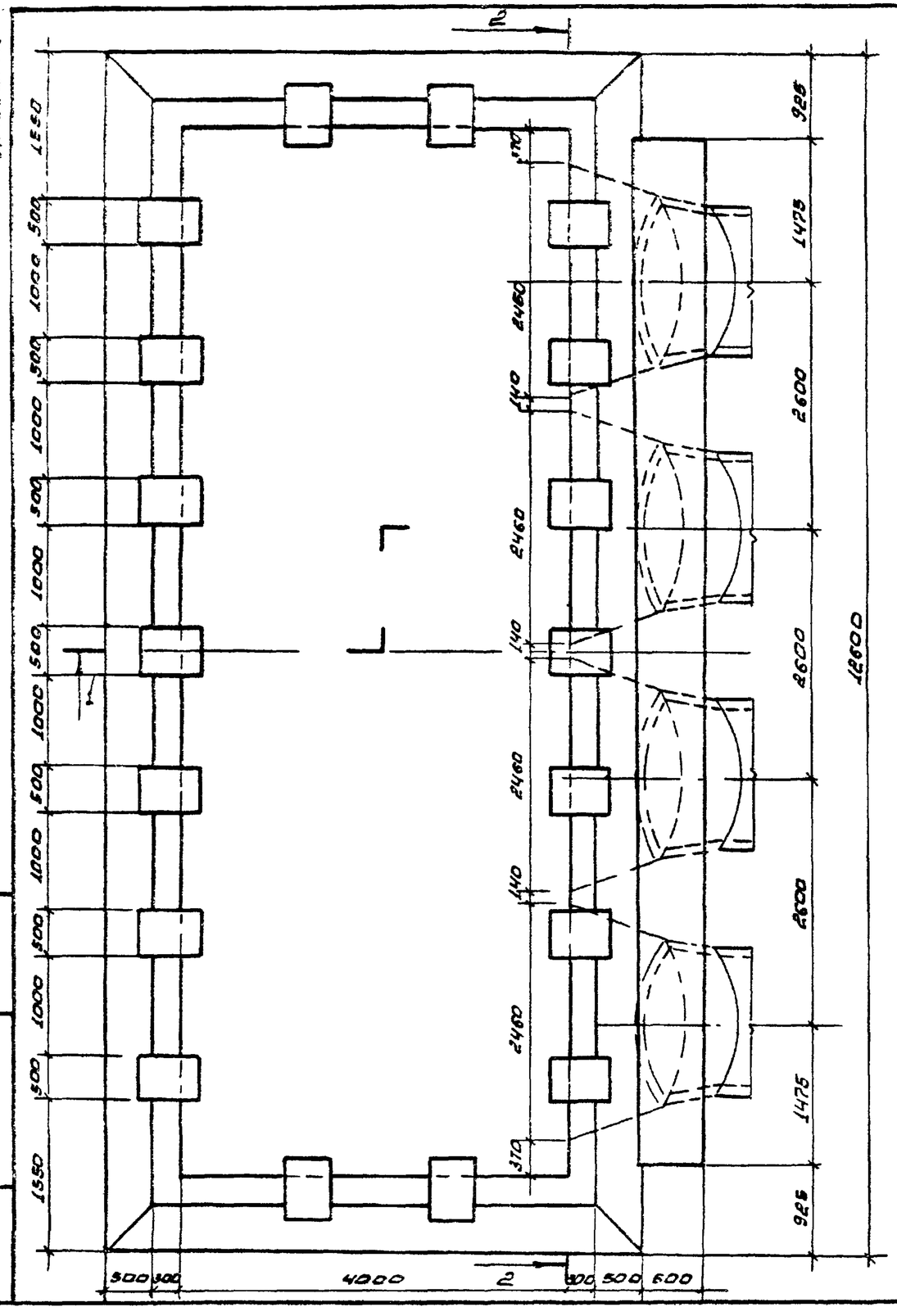


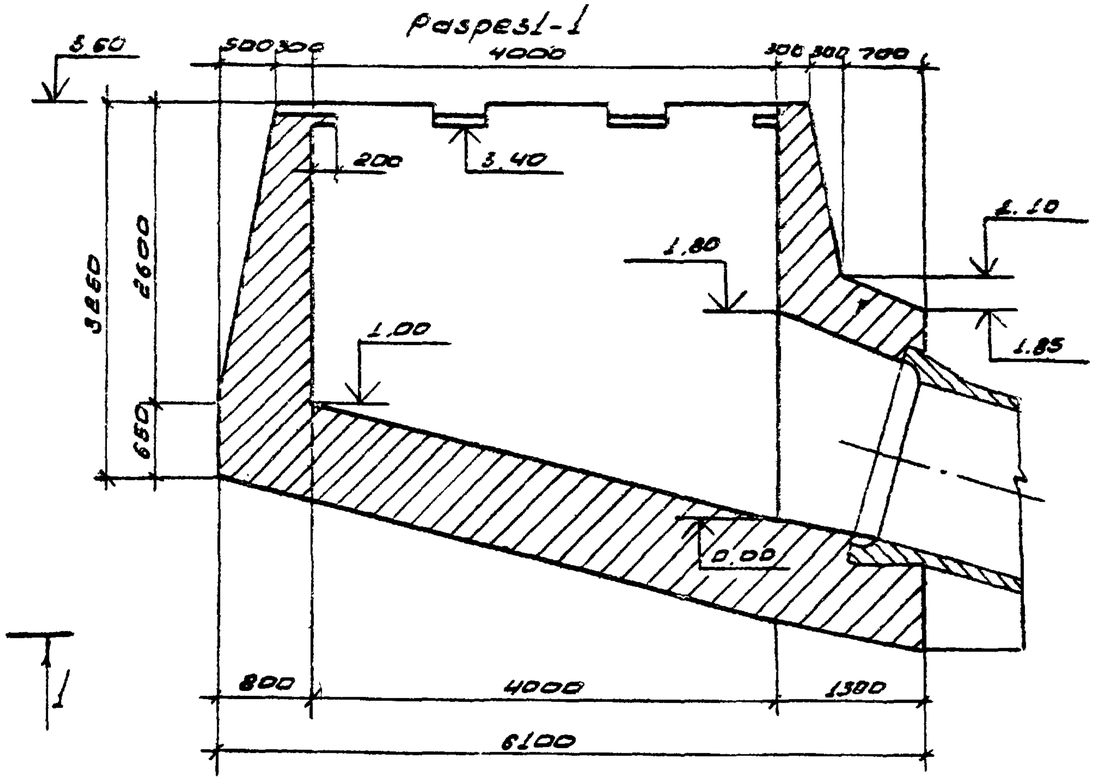


25/7/2

Привязан

Инв. №

| | | | | | | |
|---|---|---|---|---|---|---|
| | | | | ТПР 820-4-033.88 КЖ | | |
| | | | | Водосбросы трубчатые с ковшовым оголовком на расход воды до 50 м³/с при перепадах от 7 до 15 м. | | |
| Разраб. | Мирошенко | | 06.88 | КВАТ-4М | Стадия | Лист | Листов |
| Провер. | | | | | Р | 83 | |
| ГИП | Шакеев | | 06.88 | | | | |
| Нач.отд | Красуцкий | | 06.88 | Опалубочный чертеж Входной оголовок План. Разрез 1-1 | БЕЛГИПРОВОДХОЗ | | |
| Н.контр. | Новик | | 06.88 | | | | |

Инв. № подл. | Подпись и дата | Взам. инв. №

Формат А3

Альбом 2

Разрез 2-2

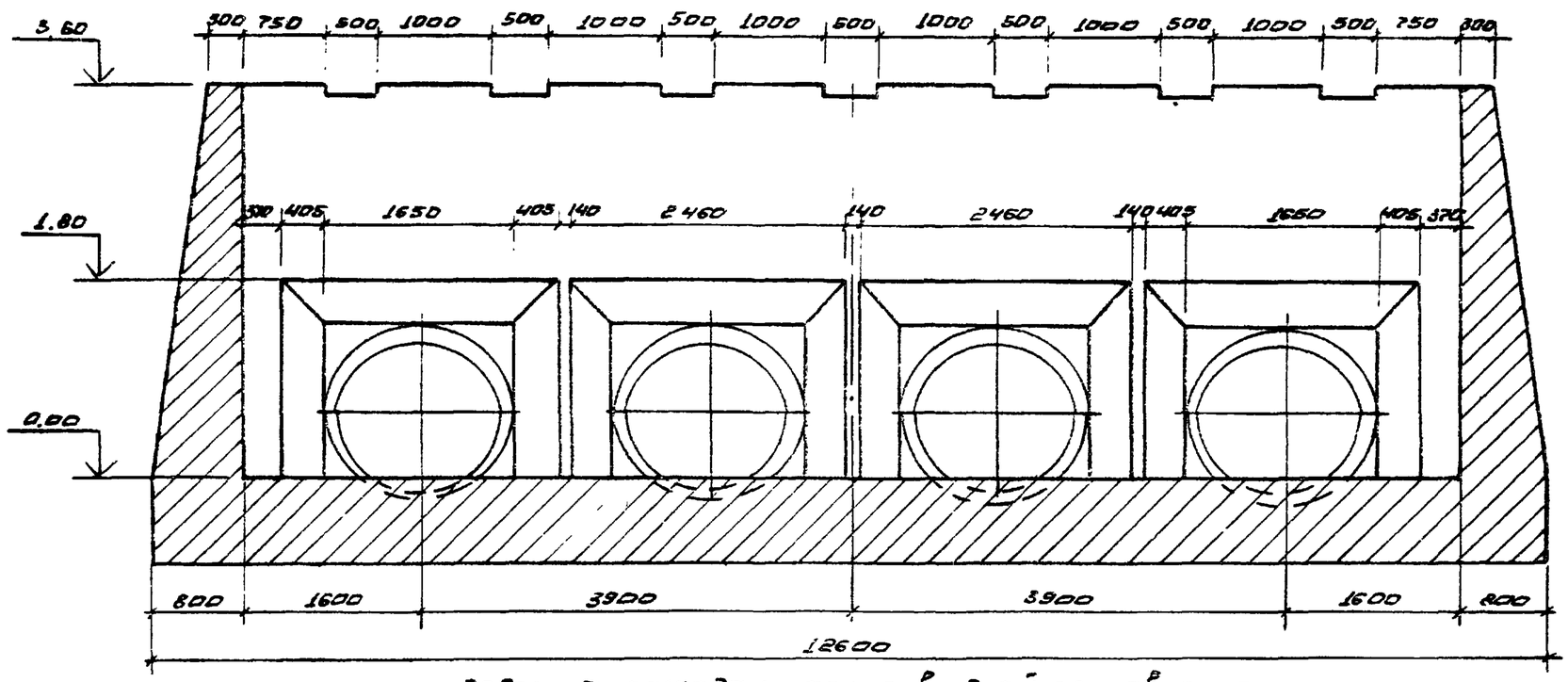


Ведомость расхода стали на входной оголовок, кг

| Марка элемента | Изделия арматурные | | | | | Общий расход |
|---|---|---|---|---|---|---|
| | Арматура классов | | | | | |
| | А-I | | А-III | | | |
| | ГОСТ 5781-82 | | | | | |
| | Ф8 | Итого | Ф10 | Ф12 | Итого | |
| Входной оголовок | 92,54 | 92,54 | 1138,49 | 3582,76 | 4721,25 | 4813,79 |

2517/2

| | | | | | | | |
|---|---|---|---|---|---|---|---|
| | | | | | ТПР 820-4-033.88 КЖ | | |
| | | | | | Водосбросы трубчатые с кольцевым оголовком на расход воды до 50 м³/с при перепадах от 2 до 15 м | | |
| Привязан | | Разраб. | Мирошенко | 08.88 | КВАТ-4М | Стадия | Лист | Листов |
| | | Провер. | | | | Р | 84 | |
| | | ГИП | Макеев | 08.88 | | | | |
| | | Нач.отд. | Красуцкий | 08.88 | Ведомость расхода стали. Опалубочный чертеж. Разрез 2-2 | Белгипроводхоз | | |
| Инв. № | | Н.контр. | Новик | 08.88 | | | | |

Инв. № подл. | Подпись и дата | Взам. инв. №

Формат А3

Альбом 2

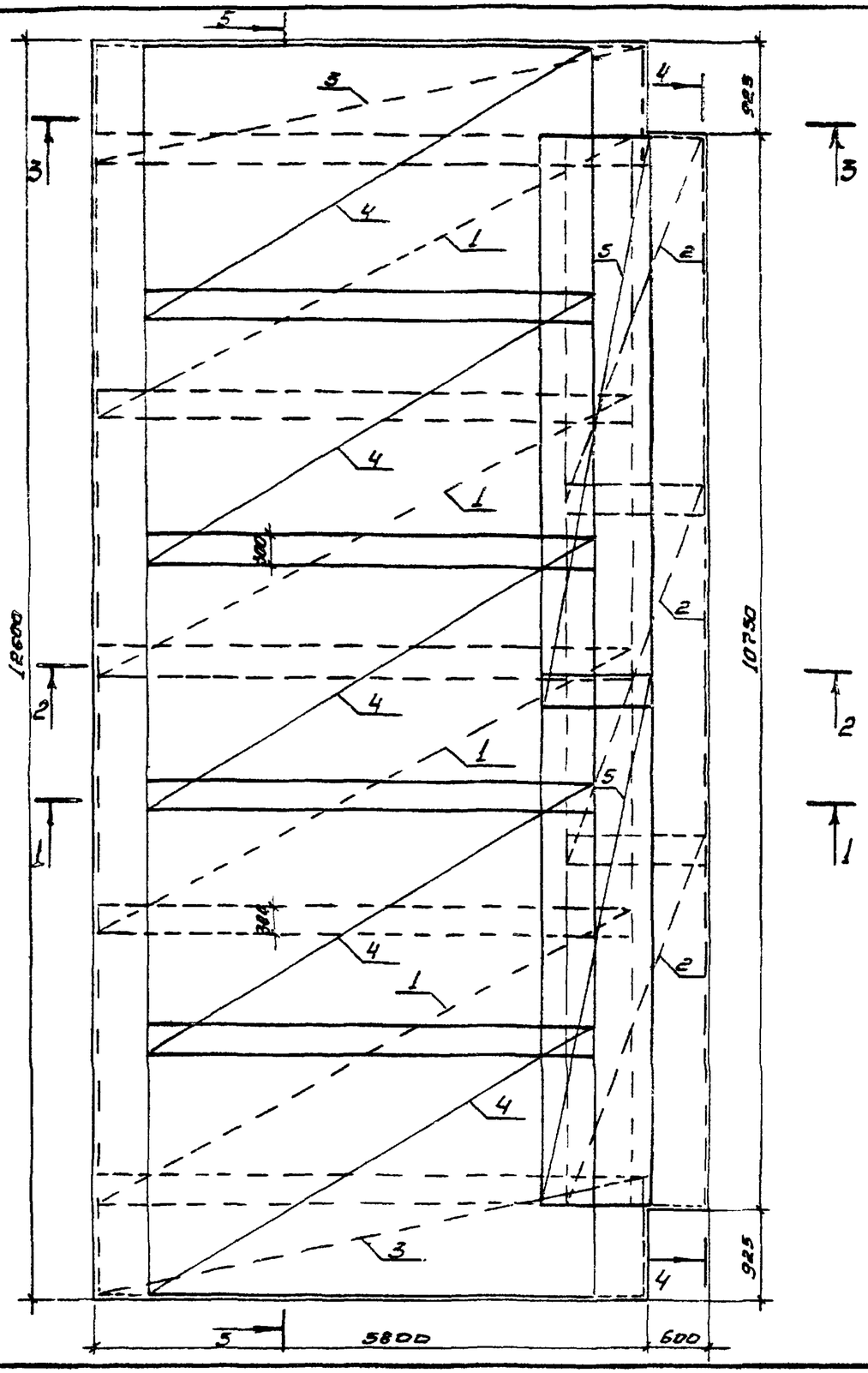


Разрез 1-1

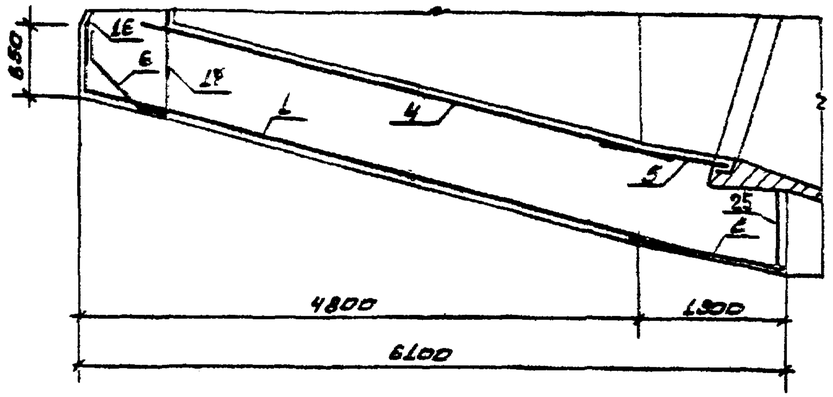


Разрез 2-2

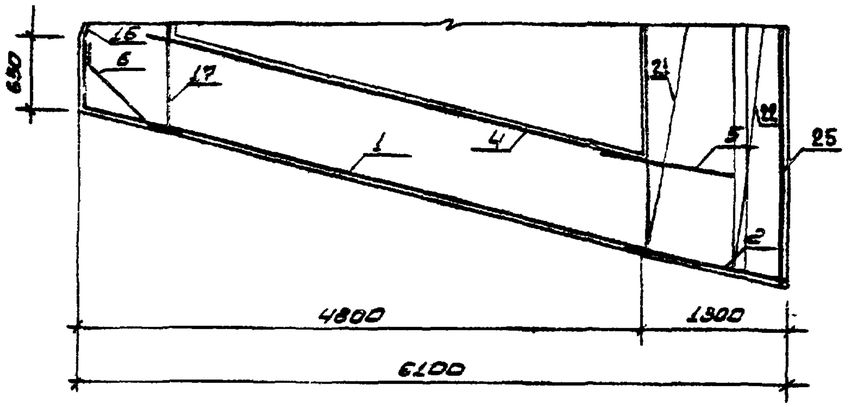


1. Защитный слой бетона 30 миллиметров.

2517/2

| | | | | | | | |
|---|---|---|---|---|---|---|---|
| | | | | ТПР 820-4-033.88 КЖ | | | |
| | | | | Водосбросы трубчатые с кольцевым оголовком на расход воды до 50 м³/с при перепадах от 7 до 15 м. | | | |
| Разраб. | Мирошенко | | 08.88 | КВАТ-4М | Стадия | Лист | Листов |
| Провер. | | | | | Р | 85 | |
| ГИП | Макеев | | 08.88 | | | | |
| Нач.отд. | Красуцкий | | 08.88 | Схема армирования участка монолитного УП1 Разрезы 1-1... 2-2 | Белгипроводхоз | | |
| Н.контр. | Новик | | 08.88 | | | | |

Инв. № подл. | Подпись и дата | Взам. инв. №

Формат А3

Альбом 2

Разрез 3-3

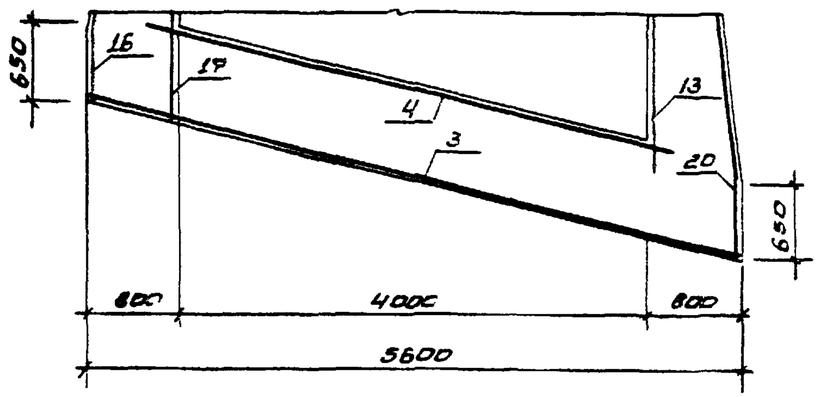


Разрез 4-4

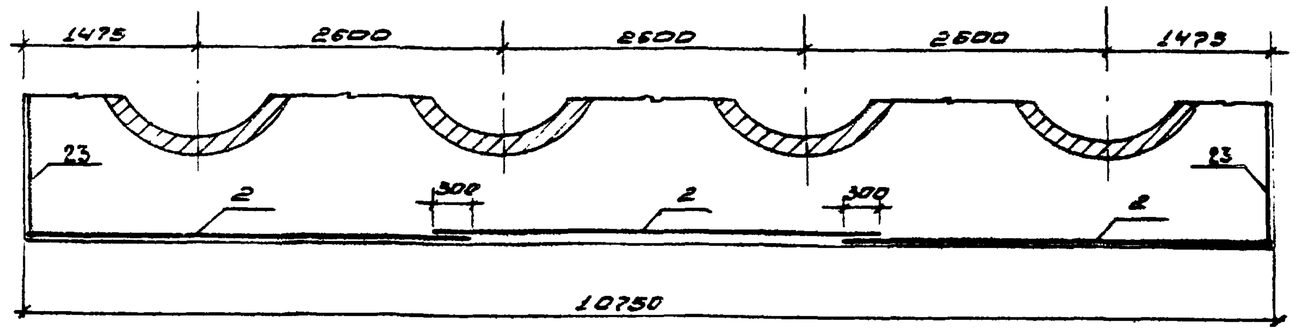


Разрез 5-5

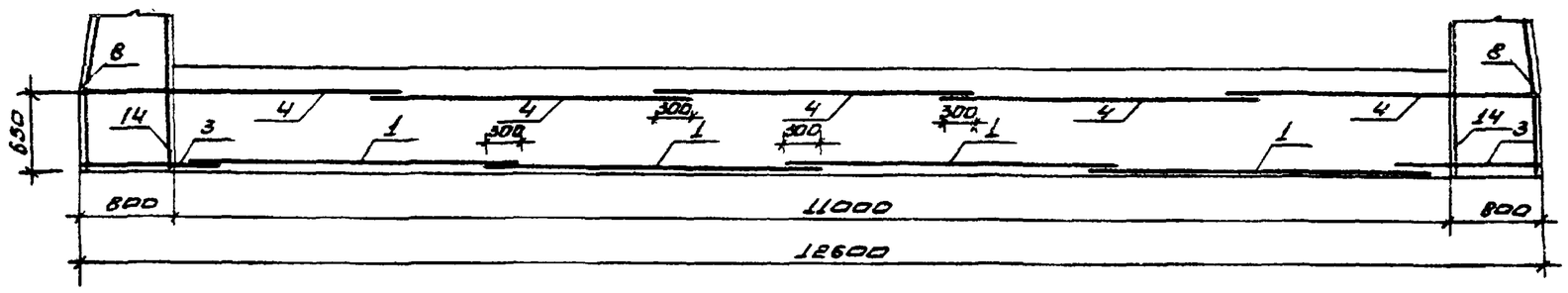


1. Защитный слой бетона 30 миллиметров

2517/2

| | | | | | | | |
|---|---|---|---|---|---|---|---|
| | | | | ТПР 820-4-033.88 КЖС | | | |
| | | | | Водосбросы трубчатые с ковшовым оголовком на расход воды до 50 м³/с при перепадах от 7 до 15 м. | | | |
| Привязан | | | Разраб. Мирошенко | 08.88 | КВАТ 4М | Стадия | Лист | Листов |
| | | | Провер. | | | Р | 86 | |
| | | | ГИП Макеев | 08.88 | | | | |
| | | | Нач.отд. Красуцкий | 08.88 | Схема армирования участка монолитного ут1. Разрезы 3-3 ... 4-4 | БЕЛГИПРОВОДХОЗ | | |
| Инв. № | | | Н.контр. Новик | 08.88 | | | | |

Формат А3

Инв.№ подл. | Подпись и дата | Взам.инв.№

Альбом 2

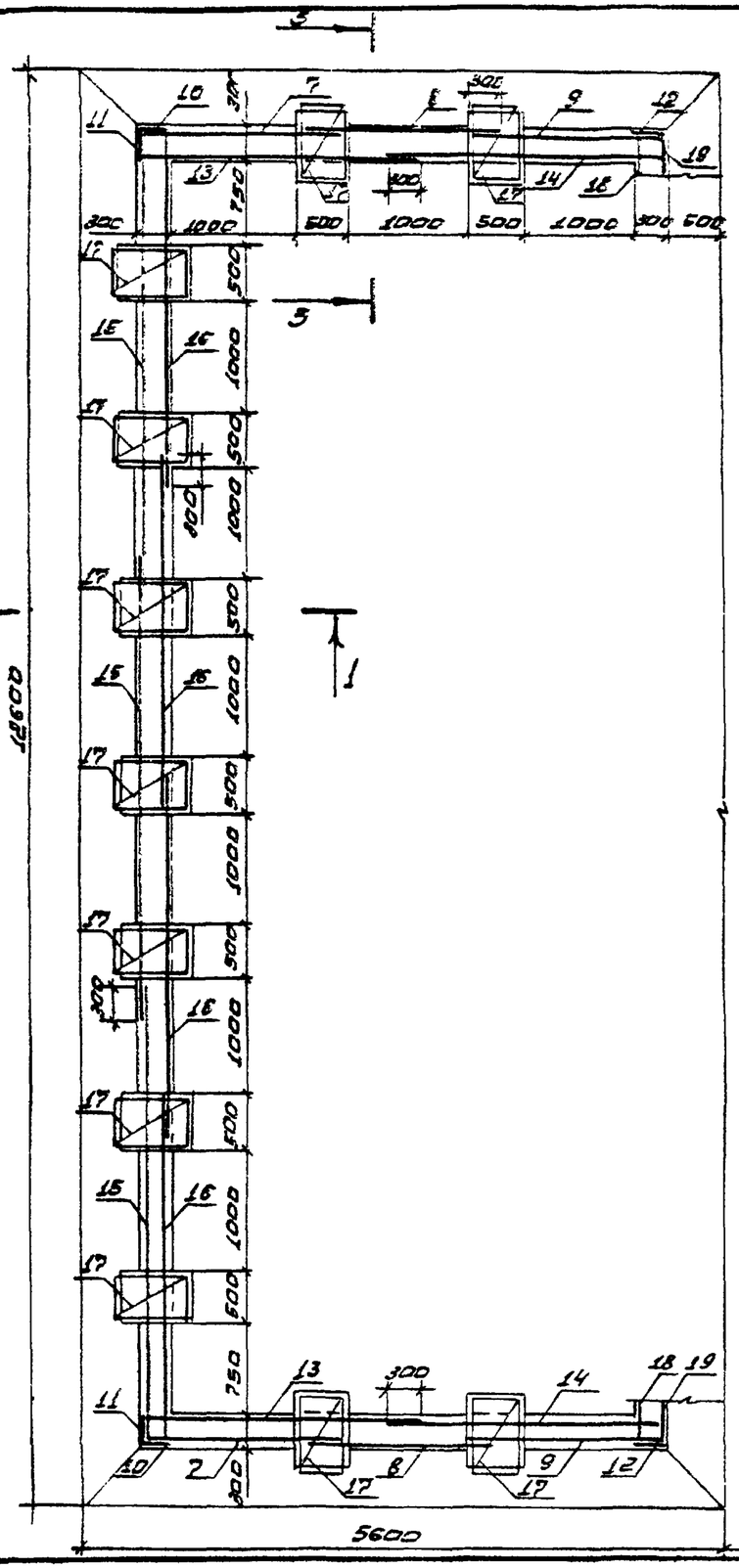


Разрез 1-1

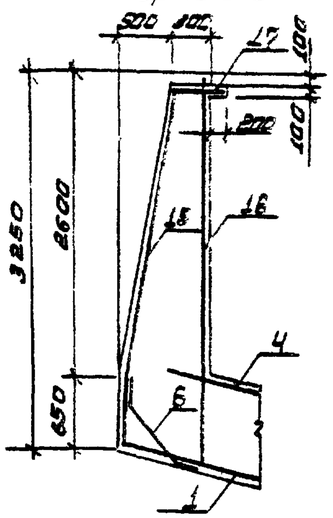


Разрез 2-2

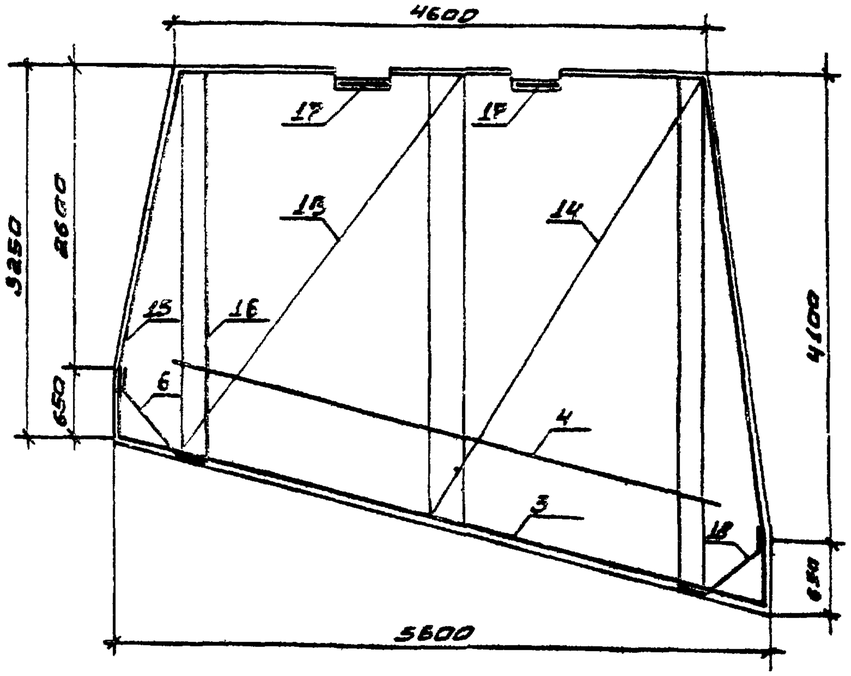


Разрез 3-3

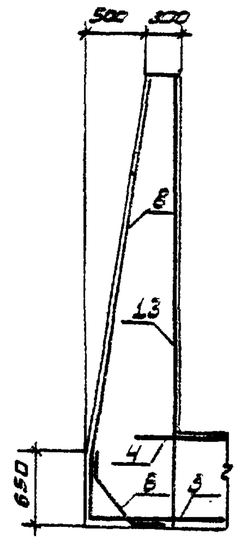


1. Защитный слой бетона 30 миллиметров

2517/2

| | | | | | | | |
|---|---|---|---|---|---|---|---|
| | | | | ТПР 820-4-033.88 КЖ | | | |
| | | | | Водосбросы трубчатые с ковшовым оголовком на расход воды до 50 м³/с при перепадах от 7 до 15 м. | | | |
| Привязан | | | | КВАТ-ИЛ | Стадия | Лист | Листов |
| | Разраб. | Широщенко | 05.88 | | Р | 87 | |
| | Пров. | | | | | | |
| | ГИП | Макеев | 05.88 | Схема армирования участка монолитного УМГ. Разрезы 1-1 ... 3-3. | БЕЛГИПРОВОДХОЗ | | |
| | Нач.отд. | Красуцкий | 05.88 | | | | |
| Инв. № | Н.контр. | Новик | 05.88 | | | | |

Инв. № подл. | Подпись и дата | Взам. инв. №

Формат А3