ТИПОВОЙ ПРОЕКТ
902-1-139.88

КАНАЛИЗАЦИОННАЯ НАСОСНАЯ СТАНЦИЯ ПРОИЗВОДИТЕЛЬНОСТЬЮ 13-150 $м^3$/ч, НАПОРОМ 8-60 м ПРИ ГЛУБИНЕ ЗАЛОЖЕНИЯ ПОДВОДЯЩЕГО КОЛЛЕКТОРА 5,5 м (МОНОЛИТНЫЙ ВАРИАНТ)

АЛЬБОМ 4
ПЕРЕЧЕНЬ АЛЬБОМОВ

АЛЬБОМ 1 (ИЗ ТП 902-1-136.88)	ПЗ	ПОЯСНИТЕЛЬНАЯ ЗАПИСКА
АЛЬБОМ 2 (ИЗ ТП 902-1-136.88)	ТХ	ТЕХНОЛОГИЯ ПРОИЗВОДСТВА
	ВК	ВНУТРЕННИЙ ВОДОПРОВОД И КАНАЛИЗАЦИЯ
	ОВ	ОТОПЛЕНИЕ И ВЕНТИЛЯЦИЯ
АЛЬБОМ 3 (ИЗ ТП 902-1-137.88)		1. НАДЗЕМНАЯ ЧАСТЬ. 2. ОБЩИЕ ЧЕРТЕЖИ.
	АР	АРХИТЕКТУРНЫЕ РЕШЕНИЯ
	КЖ1	КОНСТРУКЦИИ ЖЕЛЕЗОБЕТОННЫЕ
	КМ1	КОНСТРУКЦИИ МЕТАЛЛИЧЕСКИЕ
	КЖ1И	ИЗДЕЛИЯ
	АРИ	ИЗДЕЛИЯ
АЛЬБОМ 4		ПОДЗЕМНАЯ ЧАСТЬ.
	КЖ2	КОНСТРУКЦИИ ЖЕЛЕЗОБЕТОННЫЕ
	КМ2	КОНСТРУКЦИИ МЕТАЛЛИЧЕСКИЕ
	КЖ2И	ИЗДЕЛИЯ
АЛЬБОМ 6 (ИЗ ТП 902-1-136.88)	ЭМ	СИЛОВОЕ ЭЛЕКТРООБОРУДОВАНИЕ
	АТХ	ТЕХНОЛОГИЧЕСКИЙ КОНТРОЛЬ
АЛЬБОМ 7 (ИЗ ТП 902-1-136.88)	Н	НЕСТАНДАРТИЗИРОВАННОЕ ОБОРУДОВАНИЕ
АЛЬБОМ 8 (ИЗ ТП 902-1-136.88)	СО	СПЕЦИФИКАЦИИ ОБОРУДОВАНИЯ
АЛЬБОМ 9	ВМ	ВЕДОМОСТИ ПОТРЕБНОСТИ В МАТЕРИАЛАХ
АЛЬБОМ 10 (ИЗ ТП 902-1-136.88)	С	СМЕТЫ. ОБЩАЯ ЧАСТЬ
АЛЬБОМ 11	С	СМЕТЫ. ПОДЗЕМНАЯ ЧАСТЬ.

ПРИМЕНЕНЫ ТИПОВЫЕ МАТЕРИАЛЫ
СЕРИЯ 7.902-4 БАК РАЗРЫВА СТРУИ ВМЕСТИМОСТЬЮ 180 л

РАСПРОСТРАНИТЕЛЬ ЦИТП (ТБИЛИССКИЙ ФИЛИАЛ)

РАЗРАБОТАН ПРОЕКТНЫМ ИНСТИТУТОМ
„ХАРЬКОВСКИЙ ВОДОКАНАЛПРОЕКТ"

ГЛАВНЫЙ ИНЖЕНЕР ИНСТИТУТА Г.А. БОНДАРЕНКО
ГЛАВНЫЙ ИНЖЕНЕР ПРОЕКТА В.С. ЛЯЛЮК

УТВЕРЖДЕН И ВВЕДЕН В ДЕЙСТВИЕ
ГЛАВНЫМ УПРАВЛЕНИЕМ ПРОЕКТИРОВАНИЯ ГОССТРОЯ СССР
ПРОТОКОЛ ОТ 19.07.88 N 46

© ЦИТП Госстроя СССР, 1988

Альбом 4

ТП 902-1-139.88

Содержание альбома N4

Наименование	NN листов	NN стр.
Содержание		2
Основной комплект чертежей марки КЖ2		
Общие данные	1	3
Планы на отм. -7.200, -4.700 Разрезы 1-1, 2-2	2	4
Схема расположения элементов подземной части (открытый способ)	3	5
Плита днища ПДм1. Общий вид и схема армирования (открытый способ)	4	6
Плита днища ПДм1. Схема расположения каркасов (открытый способ)	5	7
Стены СТм1, СТм2. Общий вид (открытый способ)	6	8
Стена СТм1. Схема армирования (открытый способ)	7	9
Стена СТм2. Схема армирования (открытый способ)	8	10
Стены СТм1, СТм2. Спецификация (открытый способ)	9	11
Схема расположения элементов подземной части (опускной способ)	10	12
Плита днища ПДм1. Общий вид и схема армирования (открытый способ)	11	13
Плита днища ПДм1. Схема расположения каркасов (опускной способ)	12	14
Стены СТм1, СТм2. Общий вид (опускной способ)	13	15
Стена СТм1. Схема армирования (опускной способ)	14	16
Стена СТм2. Схема армирования (опускной способ)	15	17
Стены СТм1, СТм2. Спецификация (опускной способ)	16	18
Схема расположения блоков и форшахты.	17	19
Обвязочное кольцо ОКм1 (начало)	18	20
Обвязочное кольцо ОКм1 (окончание)	19	21
Основной комплект чертежей марки КМ2		
Общие данные (начало)	1	22
Общие данные (окончание)	2	23
Схема расположения металлических лестниц и площадок (начало)	3	24
Схема расположения металлических лестниц и площадок. (окончание)	4	25
Лестничный марш Л1	5	26
Изделия		
Опись документов		27
Технические требования		27
Опорный блок ОБ1		28
Сетка арматурная С1. Сборочный чертеж		28
Сетка арматурная С1		28
Каркас плоский Кр3. Сборочный чертеж		29
Каркас плоский Кр3		29
Каркас плоский КР1, Сборочный чертеж		29
Каркас плоский КР1		29
Изделие закладное МН1		30
Изделие закладное МН2		30
Изделие закладное МН3. Сборочный чертеж		31
Изделие закладное МН3		31
Изделие соединительное МС1		30
Изделие соединительное МС2		30

Согласовано

Взам. инв. №

Подпись и дата

Инв. № подл.

Привязан

Инв. №

Альбом 4

Ведомость рабочих чертежей основного комплекта марки КЖ 2

Лист	Наименование	Примечание
1.	Общие данные	
2	Планы на отм.-7,200,-4,700 Разрезы 1-1; 2-2	
3	Схема расположения элементов подземной части (Открытый способ)	
4	Плита днища ПДм1. Общий вид и схема армирования (Открытый способ)	
5	Плита днища ПДм1. Схема расположения каркасов (Открытый способ)	
6	Стены СТм1, СТм2. Общий вид (Открытый способ)	
7	Стена СТм1. Схема армирования. (Открытый способ)	
8	Стена СТм2. Схема армирования (Открытый способ)	
9	Стены СТм1, СТм2. Спецификация (Открытый способ)	
10	Схема расположения элементов подземной части (Опускной способ)	
11	Плита днища ПДм1. Общий вид и схема армирования (Опускной способ)	
12	Плита днища ПДм1. Схема расположения каркасов (Опускной способ)	
13	Стены СТм1, СТм2 Общий вид. (Опускной способ)	
14	Стена СТм1. Схема армирования (Опускной способ)	
15	Стена СТм2 Схема армирования (Опускной способ)	
16	Стены СТм1, СТм2 Спецификация (Опускной способ)	
17	Схема расположения опорных блоков и форшахты.	
18	Обмазочное кольцо ОКМ1 (начало)	
19	Обвязочное кольцо ОКМ1 (окончание)	

Ведомость ссылочных и прилагаемых документов

Обозначение	Наименование	Примечание
	Ссылочные документы	
5.900-2	Сальники набивные Ду50-1400мм для пропуска труб через стены	
1.400-15 вып. 0,1	Унифицированные закладные изделия железобетонных конструкций для крепления технологических коммуникаций и устройств	
	Прилагаемые документы	
902-1-139.88-КЖ ВМ1	ВМ по рабочим чертежам основного комплекта марки КЖ. Монолитные конструкции	Альбом 9
902-1-139.88-КЖ2и	Изделия	

Типовой проект разработан в соответствии с действующими нормами и правилами.

Главный инженер проекта В.С.Лялюк

Схемы расчетных нагрузок (открытый способ)

На период строительства — испытание резервуара

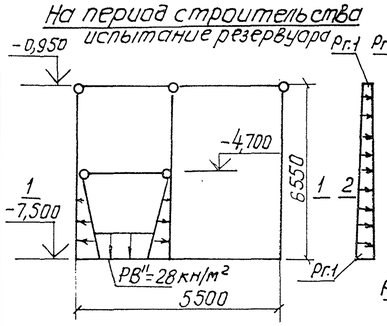

На период эксплуатации

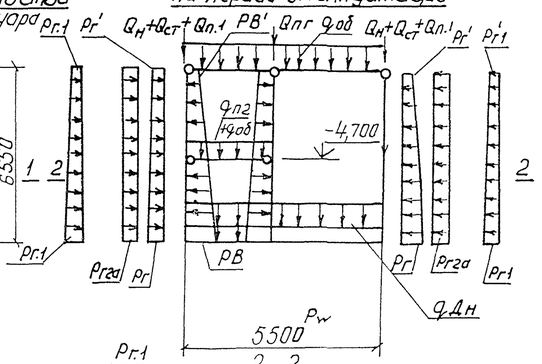

1-1

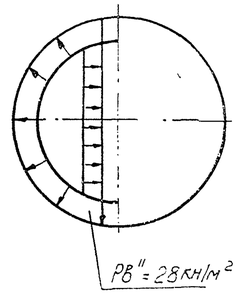

2-2

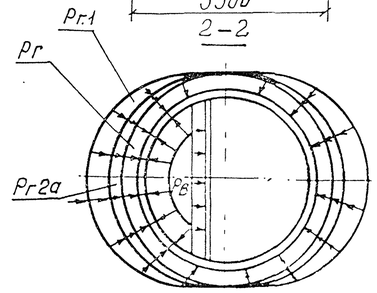

Схемы расчетных нагрузок (опускной способ)

На период строительства

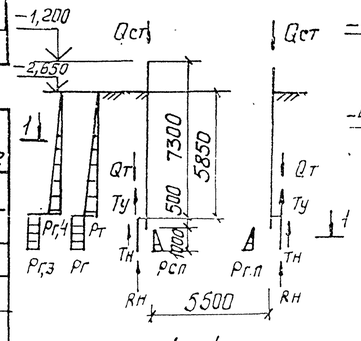

1-1

На период эксплуатации

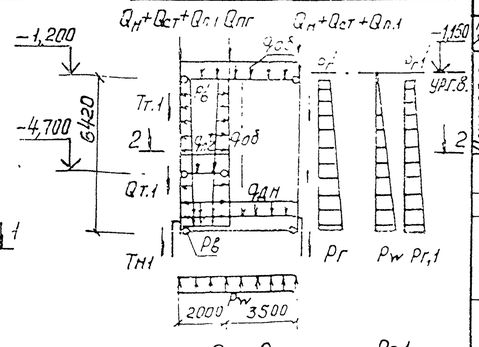

2-2

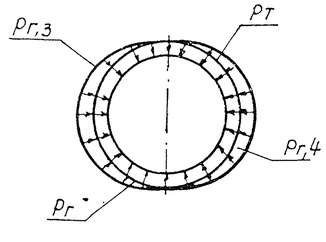

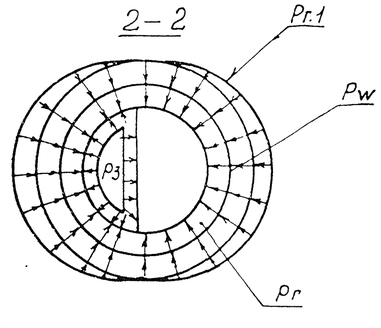

Ведомость спецификаций

Лист	Наименование	Примечание
3	Спецификация к схеме расположения элементов подземной части (открытый способ)	
3	Спецификация СТм1, СТм2 (открытый способ)	
5.	Спецификация ПДМ1 (открытый способ)	
10	Спецификация к схеме расположения элементов подземной части (опускной способ)	
10	Спецификация СТм1, СТм2 (опускной способ)	
12	Спецификация ПДМ1 (опускной способ)	
17	Спецификация к схеме расположения опорных блоков и форшахты	
17	Спецификация элементов форшахты ФШм1	
18	Спецификация ОКМ1	

Способ производства работ	Грунты	Расчетная глубина подземной части, м	Нагрузки от собственного веса: постоянные: Вес надземной части кН/м	Вес стен подземн. части кН/м	Вес днища кН/м²	Вес конструкции кумулирующих выпусков от дождевых вод кН/м²	Вес переходных плиток кН/м²	Вес перегородки кН/м	Вес помпонакопителя рубашки кН/м	В условиях эксплуатации: Основное давление грунта кН/м²	Дополнительное давление грунта кН/м²		Гидростатическое давление воды кН/м²	Усилие трения на 1 м высоты кН/м
			Qн	Qст	qдн	Qп1	qп2	Qпг	Qт.1	Pг	Pг'	Pг.1	Pг.1'	Pw	Тт.1
1	2	3	4	5	6	7	8	9	10	11	12	13	14	15	16
Открытый способ	мокрые	6,5	57 (46,5)	54,3 (48,3)	18,9 (15,5)	36,5 (29,7)	3,8 (3,1)	34,1 (27,8)	15,4 (12,6)	68,6 (56,1)	22,9 (18,7)	6,9 (5,6)	2,3 (1,9)	72,1	33,2
	сухие	6,55	57 (46,5)	49,2 (40,2)	17,1 (14)	36,5 (29,7)	3,8 (3,1)	41,5 (33,9)	—	59 (48,3)	6,3 (5,15)	7,67 (6,3)	0,8 (0,67)	—	—

В условиях эксплуатации: Постоянные: Усилие трения насыпи при высыпании кН/м	Временные длительные: Бестемпературные деформации на бесконечности кН/м	Кратковременные: Температурные деформации на поверхности кН/м²	Гидростатическое давление воды кН/м²	Снеговая нагрузка (аварийный случай) кН/м²	В условиях строительства: Постоянные: Вес жидкости в рубашке высотой 0,3 м кН/м²	Основное давление 2,9 кН/м²	Кратковременные: Гидростатическое давление на поверхности грунта кН/м²	Дополнительное давление грунта кН/м²	Давление грунта на поверхности кН/м²	Усилие трения на поверхности кН/м	Усилие трения на подошве кН/м	Усилие сопротивления на подошве кН/м	Пассивный отпор грунта
Тн.1	qоб	Pг2а	PB	Pгв	qо	Qт	Pг	Pг	Pг4	Pг3	Тн	Ту	Rн	Pг.п
17	18	19	20	21	22	23	24	25	26	27	28	29	30	31
17,0	2,6 (1,8)	—	75	12	14	8,7 (7,1)	46,9 (38,4)	55,2 (41,2)	10,7 (8,76)	8,3 (6,2)	26,9	19,8	—	32
—	2,6	8 (6,5)	75	9,5	1,4	—	—	—	—	—	—	—	—	—

1. Значения в скобках принимаются при расчете конструкций на всплытие, погружение, устойчивость, а также в других случаях, когда ухудшаются условия работы конструкций.
2. Для опускного колодца временная нагрузка на поверхность грунта вошла в основное давление.

Нач.отд.	Шейко		
Н.контр.	Сокольская		
Гл.спец.	Власенко		
Рук.гр.	Тахтомышев		
Вед.инж.	Кот		
Инж.	Перова		

Привязан

Инв №

902-1-139.88-КЖ2

Канализационная насосная станция производительностью 13-150 м³/ч, напором 8-60 м

Общие данные

Стадия	Лист	Листов
Р	1	19

Госстрой СССР Союзводоканалпроект Харьковский водоканалпроект

Альбом 4

План на отм. -4,700

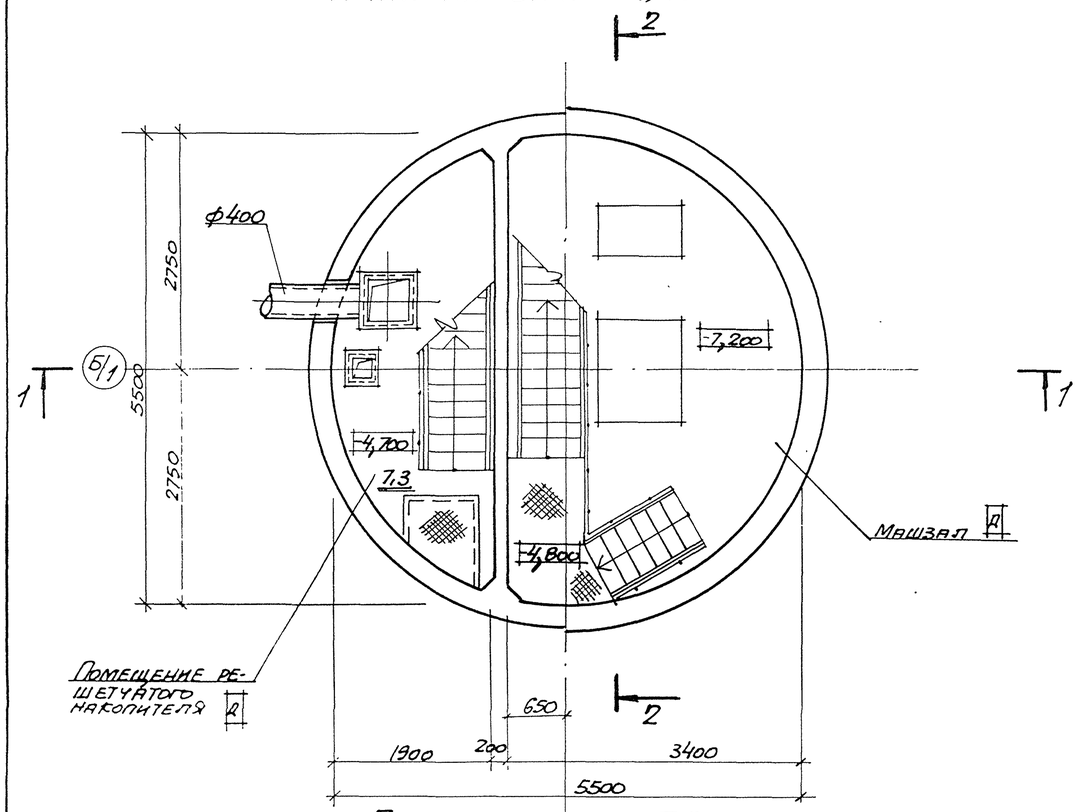

Разрез 1-1

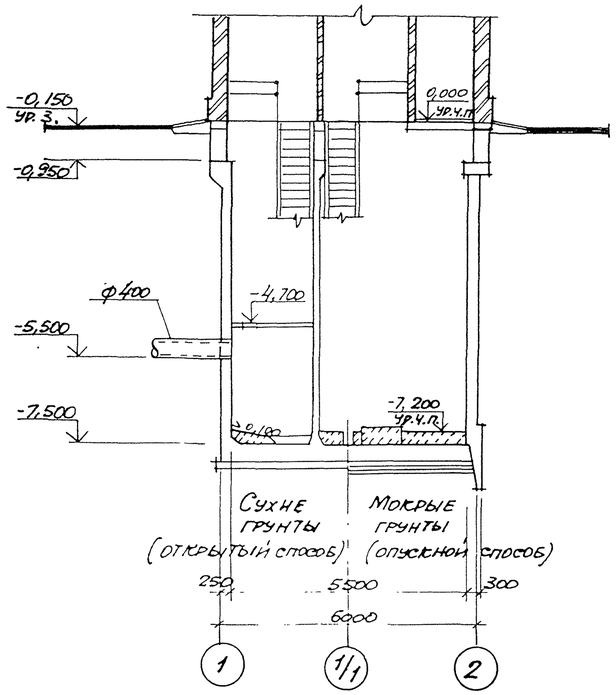

Разрез 2-2

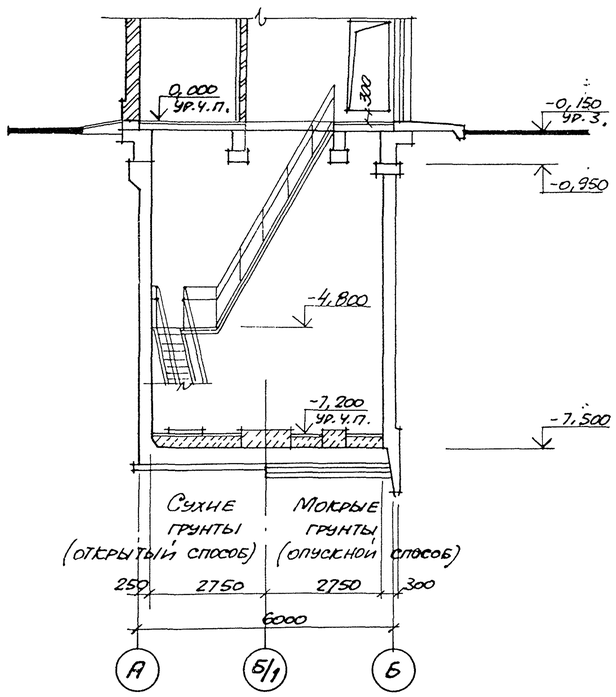

План на отм. -7,200

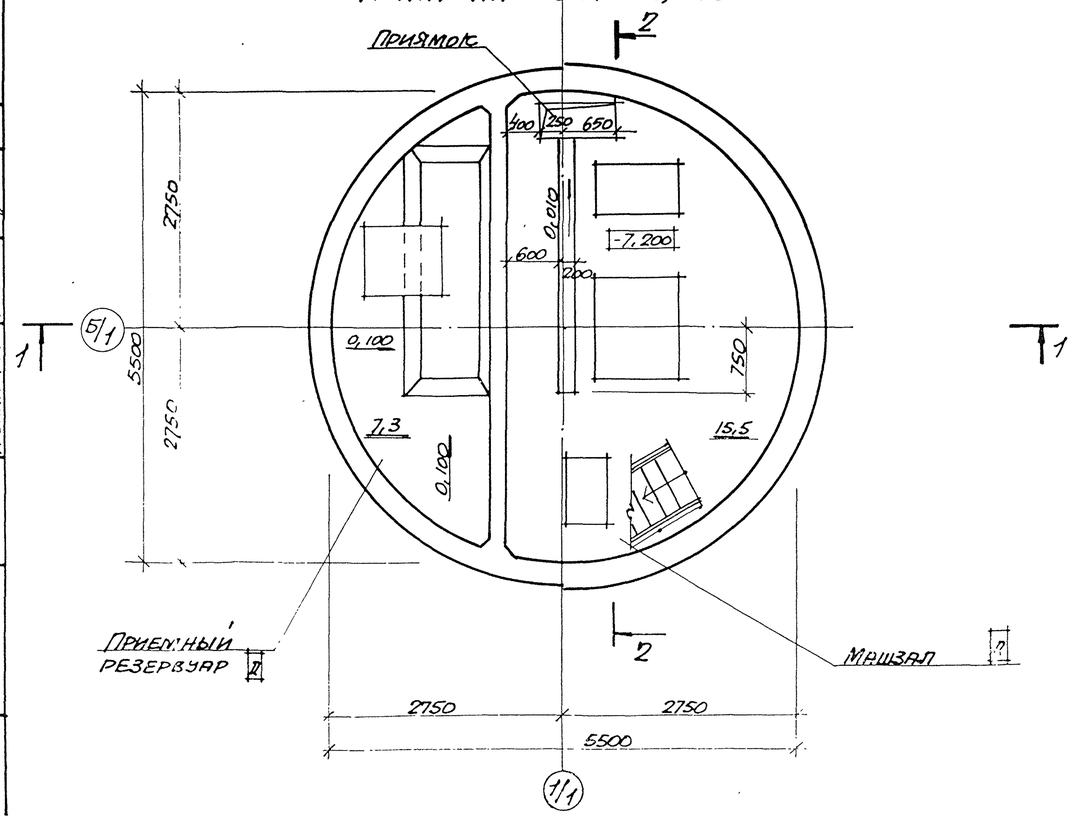

Основные строительные показатели

Наименование	Ед. изм.	Количество: открытый способ	Количество: опускной способ
Общая площадь	$м^2$	31,05	31,05
На расчетную единицу	$м^2$	0,31	0,31
Строительный объем	$м^3$	212,0	219,1
На расчетную единицу	$м^3$	2,12	2,19

Гидроизоляцию стен и днища см. ТП 902-1-137.88-КЖ1, лист 16, альбом 3

Согласовано:
Сектор 08 Смирнова
Отдел Вик-2 Нарыжная
Группа КЖ Кот

Взам. инв. N | Подпись и дата | Инв. N подл.

Привязан

Инв. №

Нач. отд.	Шейко		"
Н. контр.	Сокольская		"
Гл. спец.	Власенко		"
Рук. гр.	Хесина		"
Ст. арх.	Кривчикова		"
Инж.	Шевлякова		12/IX-88

ТП 902-1-139.88-КЖ2

Канализационная насосная станция производительностью 13-150 м³/ч, напором 8-60 м

План на отм. -7,200; -4,700. Разрез 1-1, 2-2

Стадия	Лист	Листов
Р	2	

Госстрой СССР Союзводоканалниипроект Харьковский Водоканалпроект

23284-01 5

Альбом 4

1–1

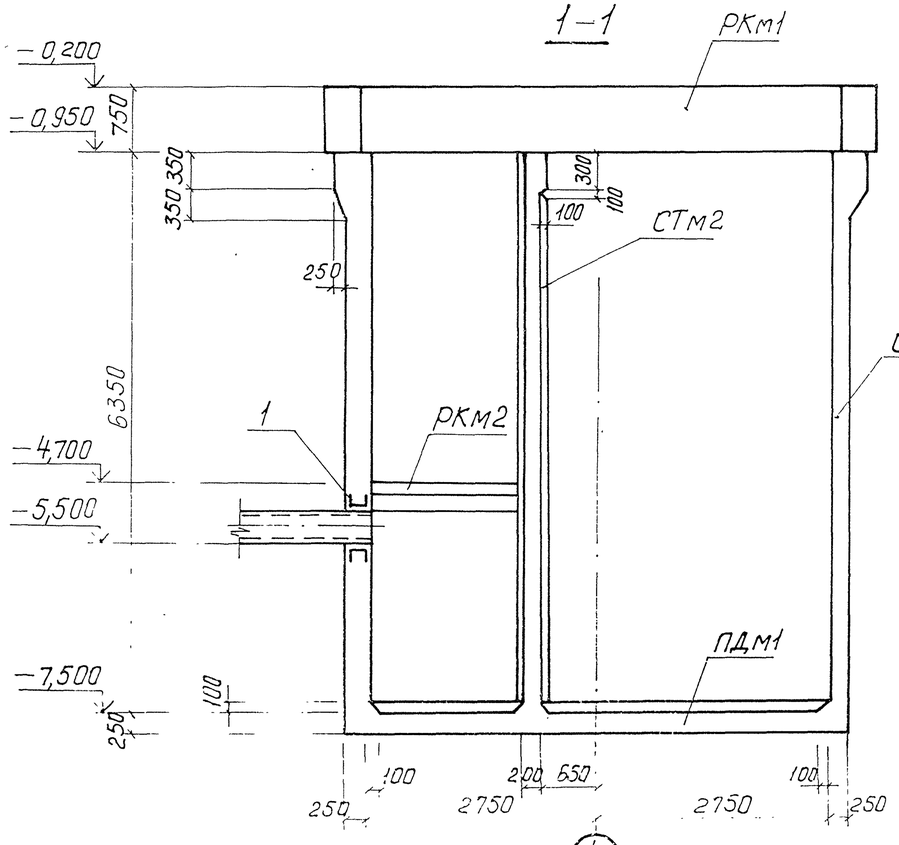

2–2

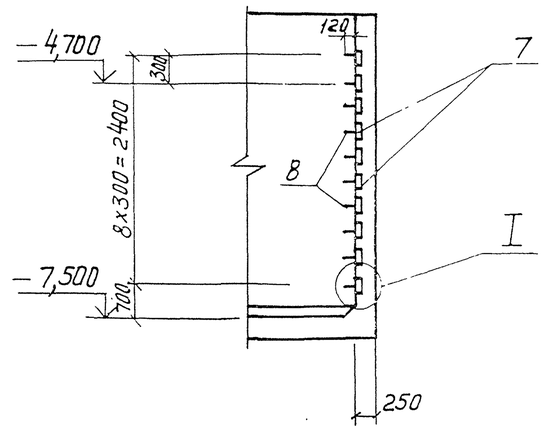

Схема расположения элементов подземной части

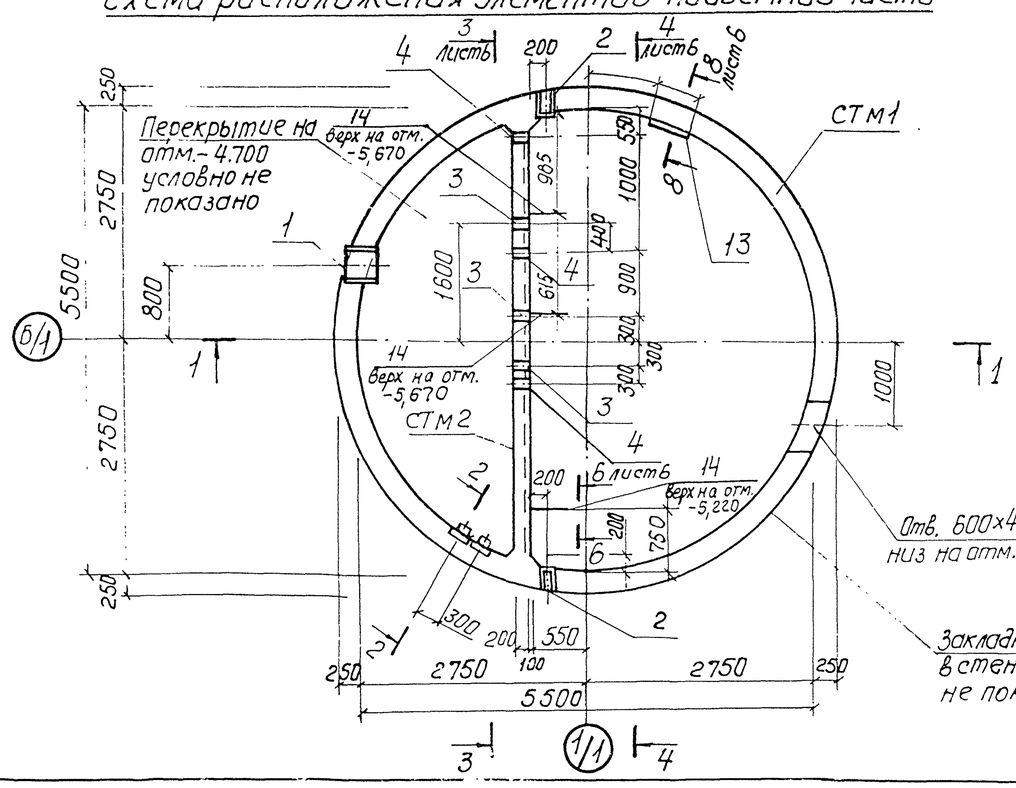

Отв. 600×450(h) низ на отм.−1,800

Закладные изделия в стенах условно не показаны

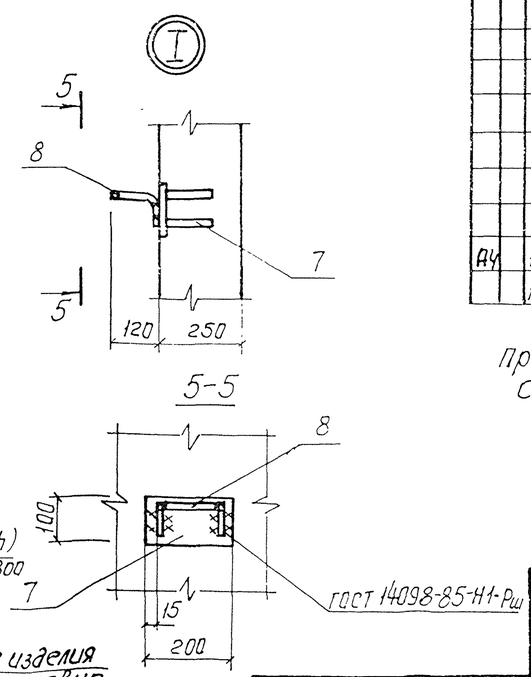

Спецификация к схеме расположения элементов подземной части

Марка поз.	Обозначение	Наименование	Кол.	Масса ед. кг	Примечание
РКм1	902-1-139.88-КЖ1 лист3	Перекрытие на отм. 0,000 РКм1	1		Альбом 3
РКм2	-КЖ1 лист8	Перекрытие на отм. −4,700 РКм2	1		Альбом 3
СТм1	лист6	Стена СТм1	1		
СТм2	лист6	Стена СТм2	1		
ПДм1	лист5	Плита днища ПДм1	1		

Спецификация СТм1, СТм2 (начало)

Формат	Зона	Поз.	Обозначение	Наименование	Кол. на испол. —	01		Примечание
				Сборочные единицы				масса, кг
		1	5.900-2	Сальник Ду400, ℓ=300	1	—		
		2	5.900-2	Ду ▭, ℓ=300	2	—		
		3	5.900-2	Ду ▭, ℓ=200	—	3		
		4	5.900-2	Ду50, ℓ=300		4		
				Изделия закладные				
		5	1.400-15 В.1 120-47	МН 112-6	8	4		2,8
		6	1.400-15 В.1 130-29	МН 121-6	5	7		4,5
		7	1.400-15 В.1 120-23	МН 108-6	9	—		2,7
		8	1.400-15 В.1 810	МН 801	9	—		0,74
		9	1.400-15 В.1 120-35	МН 110-6	1	1		3,0
		10	1.400-15 В.1 330	МН 312-2	4	4		11,6
		11	1.400-15 В.1 120-05	МН 105-6	32	7		0,6
		12	1.400-15 В.1 140-23	МН 130-6	пм 6,9	пм 5,2		16,1
АЧ		14	902-1-139.88-КЖ2и-мс1	Изделие соединительное МС1	—	3		5,3
		15	1.400-15 В.1 140-05	Изделие закладное МН127б	1,0	—		6,0
					СТм1	СТм2		

Продолжение спецификации см. лист 9.

Привязан			
Инв. №			

Нач отд	Щейко		
Н. контр	Сокольская		
Гл. спец	Власенко		
Рук. гр.	Тахтомышева		
Вед. инж	Кот		
Ст. инж.	Соколовская		
Инж.	Перова		

ТП 902-1-139.88-КЖ2

Канализационная насосная станция производительностью 13-150 м³/ч, напором 8-60 м

Схема расположения элементов подземной части (открытый способ)

Стадия	Лист	Листов
Р	3	

Госстрой СССР Союзводоканалниипроект Харьковский Водоканалпроект

23284-01 6

Альбом 4

1-1

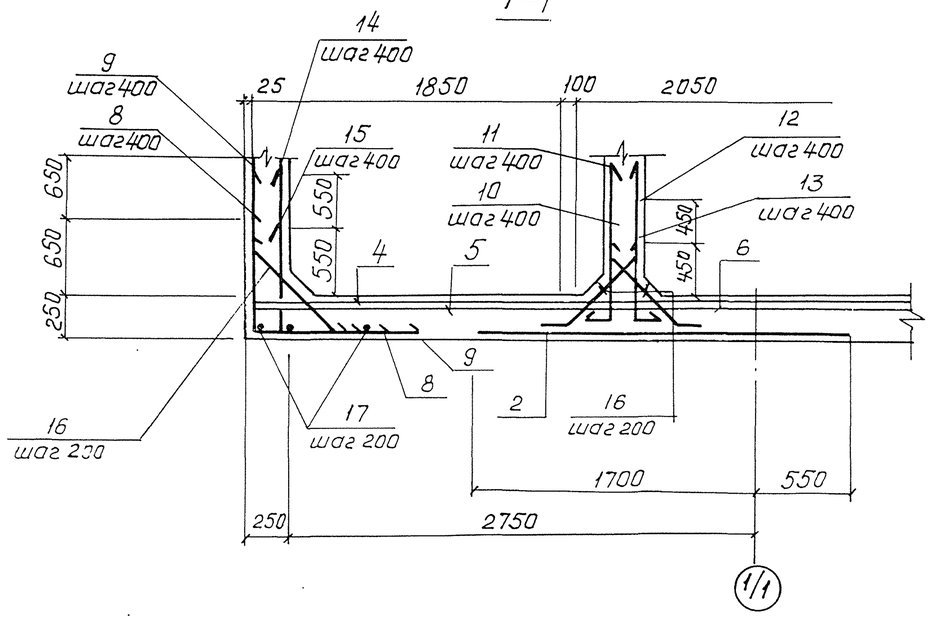

2-2

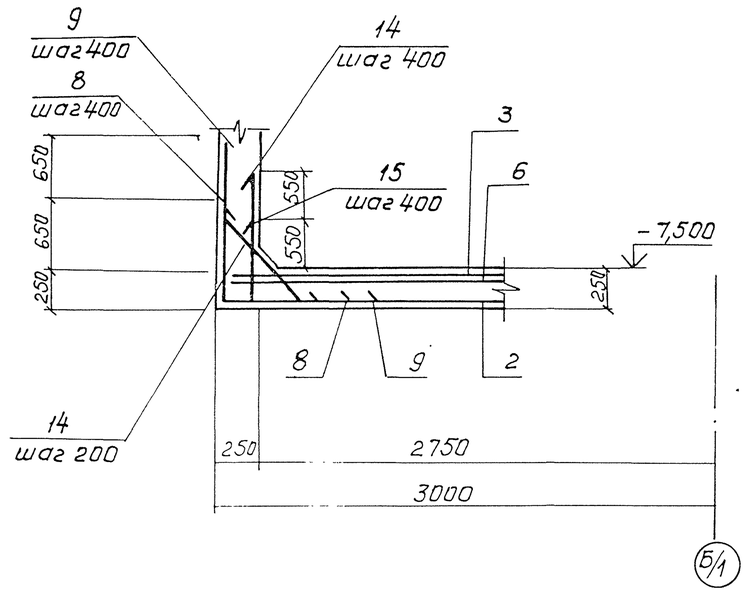

1. Шаг стержней поз. 14,15 взят по радиусу R 2720 поз. 8,9,16 по радиусу R 2980.
2. Защитный слой бетона для рабочей арматуры принят: нижней 35 мм, верхней - 20 мм.
3. Установку дренажного и металлического приямков в машзале см. альбом 3. Арматуру днища в месте установки приямков разрезать и приварить к корпусу приямка.

Схема расположения нижней арматуры

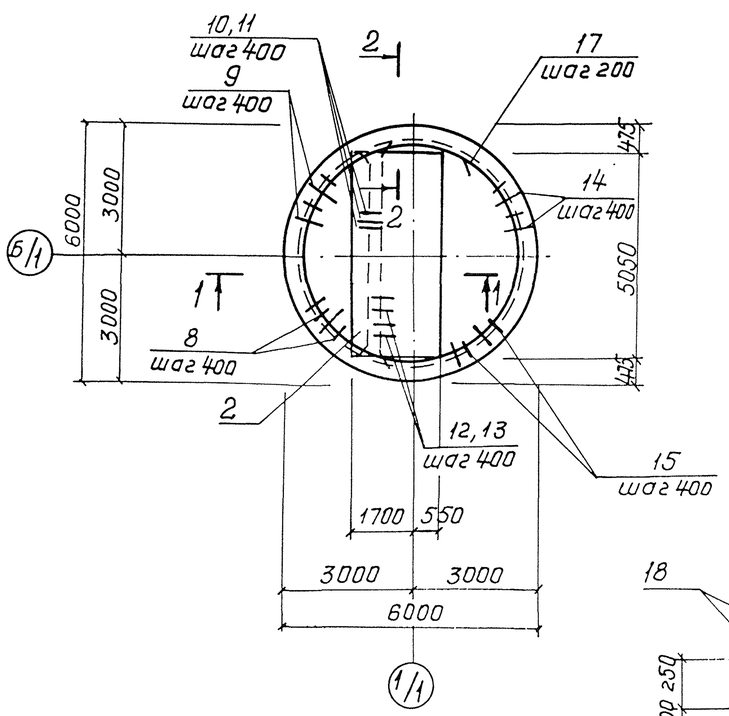

Схема расположения верхней арматуры

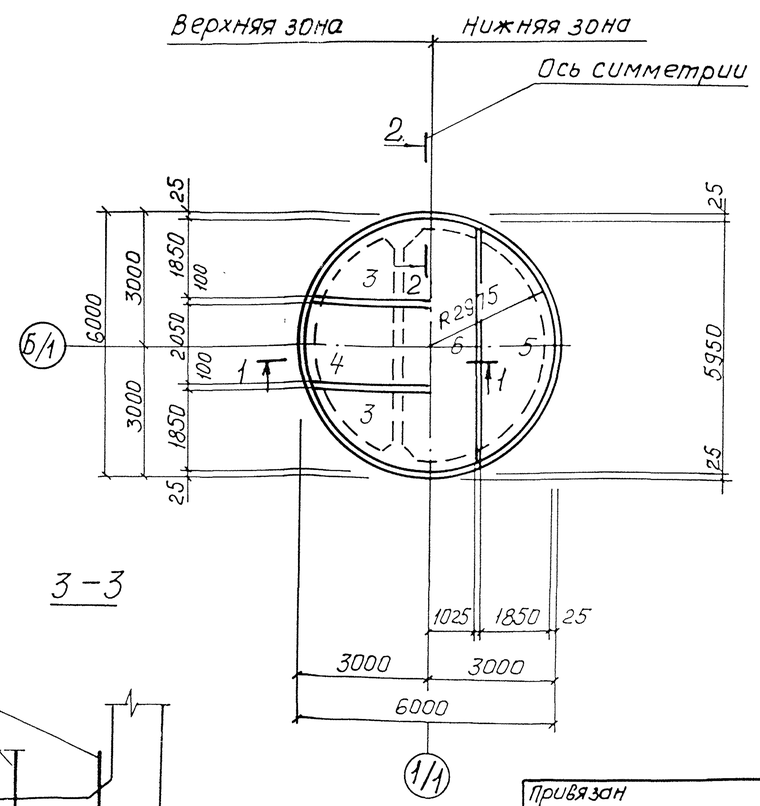

ПДм 1. Общий вид

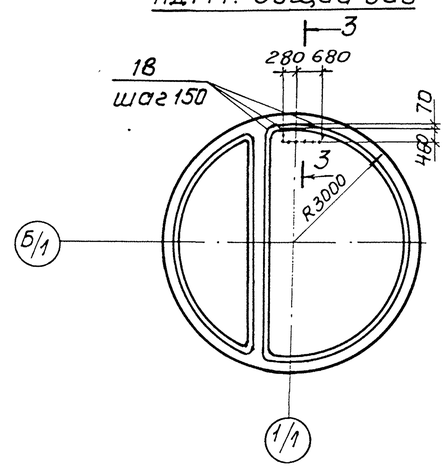

3-3

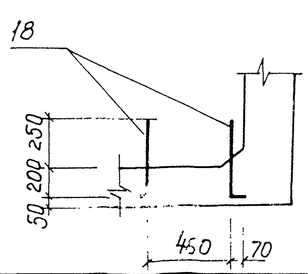

Согласовано

Инв. № подл. | Подп. и дата | Взам. инв. №

Привязан				ТП 902-1-139.88-КЖ2			
Инв №	Нач. отд.	Шейко		Канализационная насосная производительностью 13-150 м³/ч, напором 8-60 м.	Стадия	Лист	Листов
	Н. контр.	Соколовская			Р	4	
	Гл. спец.	Власенко					
	Рук. гр.	Захтамышева		Плита днища ПДм 1. Общий вид и схема армирования (открытый способ)	Госстрой СССР Союзводоканалниипроект Харьковский водоканалпроект		
	Ведущ. инж.	Кот					
	Ст. инж.	Соколовская					

23284-01 7

Альбом 4

Схема расположения каркасов

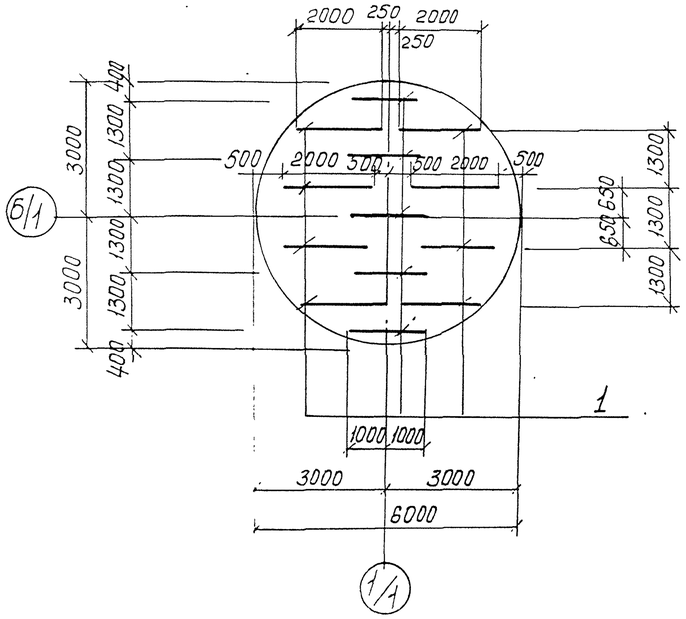

Раскрой сеток поз. 3,5

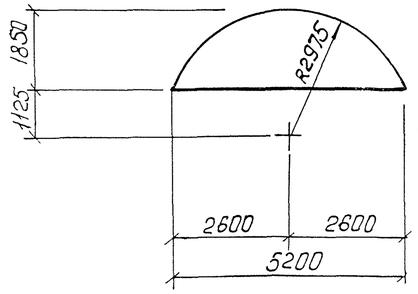

Раскрой сеток поз. 4,6

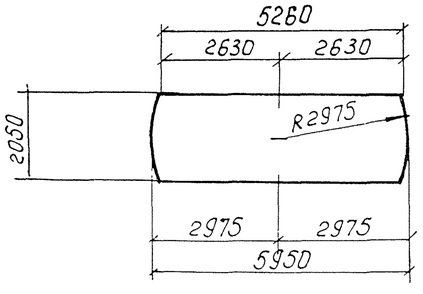

Ведомость деталей

Поз.	Эскиз
8	870 / 1350
9	1520 / 1650
10	300 / 870
11	300 / 1520
12	150 / 1120
13	150 / 670
14	200 / 1320
16	100, 480, 650, 100, 480
15	200 / 770
18	450 / 200

Спецификация ПДм1

Формат	Зона	Поз	Обозначение	Наименование	Кол	Примечание
						Масса, кг
				Сборочные единицы		
Д4		1	902-1-139.88-КЖ2и-Кр3	Каркас плоский Кр3	13	
				Сетки арматурные		
		2	ГОСТ 23279-85	$3С\frac{6А\text{-}I\text{-}200}{20А\text{-}III\text{-}200}$ 225×505	1	
		3	ГОСТ 23279-85	$1С\frac{12А\text{-}III}{6А\text{-}III}$ 185×525 $\frac{225+225}{25}$	2	
		4	ГОСТ 23279-85	$1С\frac{12А\text{-}III}{6А\text{-}III}$ 205×595 $\frac{275+275}{25}$	1	
		5	ГОСТ 23279-85	$4С\frac{8А\text{-}III\ 200}{6А\text{-}I\ 400}$ 185×525 $\frac{225+225}{25}$	2	
		6	ГОСТ 23279-85	$4С\frac{8А\text{-}III\ 200}{6А\text{-}I\text{-}400}$ 205×595 $\frac{175+175}{25}$	1	
				Детали		
Б4		6*		ф16А-III ГОСТ 5781-82*, ℓ=2220	47	3,51
Б4		9*		ℓ=3150	47	4,98
Б4		10*		ф14А-III ГОСТ 5781-82*, ℓ=1170	14	1,42
Б4		11*		ℓ=1820	14	2,2
Б4		12*		ф10А-III ГОСТ 5781-82*, ℓ=1270	14	0,79
Б4		13*		ℓ=820	14	0,51
Б4		14*		ф12А-III ГОСТ 5781-82*, ℓ=1520	44	1,35
Б4		15*		ℓ=970	44	0,86
Б4		16*		ф8А-I ГОСТ 5781-82*, ℓ=850	113	0,34
Б4		17		ф6А-I ГОСТ 5781-82*, ℓ= пм	79,8	0,222
Б4		18*		ф10А-III ГОСТ 5781-82*, ℓ=650	16	0,4
				Материалы		
				Бетон класса В15, F50, W4	7,1	м³

*) поз. 8-16, 18 см. ведомость деталей

Ведомость расхода стали на элемент, кг

Марка элемента	Изделия арматурные											В сего	Общий расход
	Арматура класса												
	А-I				А-III								
	ГОСТ 5781-82*												
	ф6	ф8	ф10	Итого	ф6	ф8	ф10	ф12	ф16	ф20	Итого		
ПДм1	49,8	38,4	44,2	132,4	10,7	68,0	24,5	309,6	398,8	144,5	956,1	1088,5	1088,5

Привязан			
Инв №			

Начальник	Шейко	
Н. контр.	Сокольская	
Гл. спец.	Власенко	
Рук. гр.	Захлопыщева	
Вед. инж.	Кот	
Ст. инж.	Соколовская	

ТП 902-1-139.88-КЖ2

Канализационная насосная станция производительностью 13-150 м³/ч, напором 8-60 м.

Стадия	Лист	Листов
Р	5	

Плита днища ПДм1. Схема расположения каркасов (открытый способ)

Госстрой СССР Союзводоканалпроект Харьковский Водоканалпроект

23286-01 8

Альбом 4

СТм1. Развертка

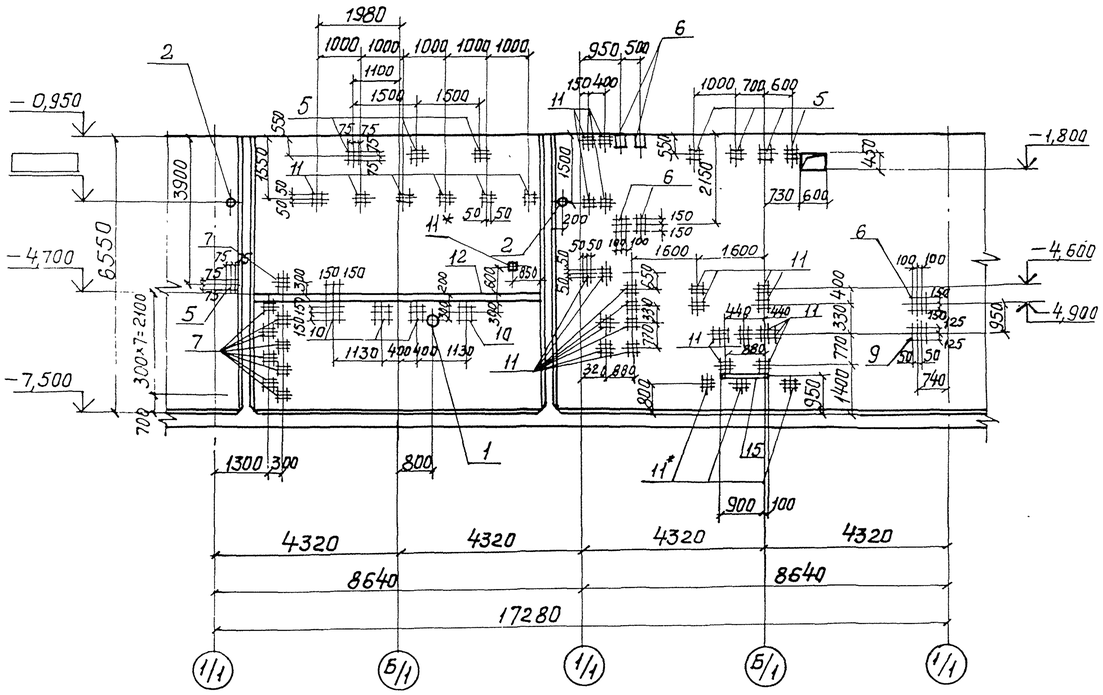

СТм2. Вид 4-4

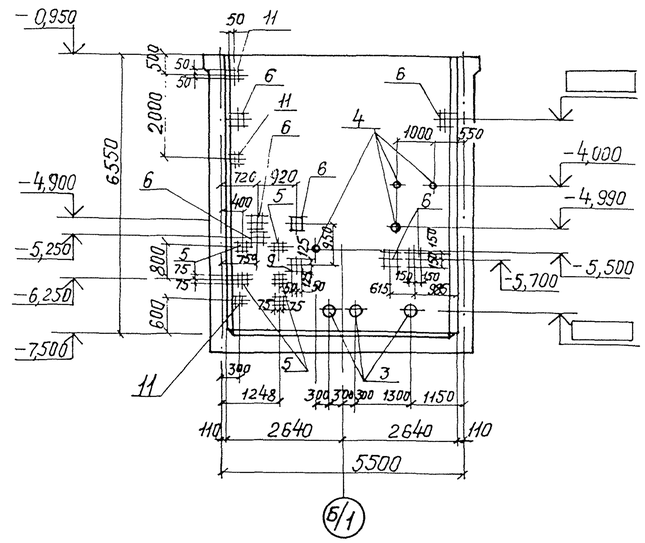

8-8. лист 3

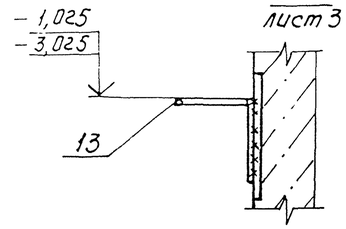

1. Закладные изделия поз. 11* приварить к горизонтальной арматуре стен для создания контура заземления.

СТм2. Вид 3-3

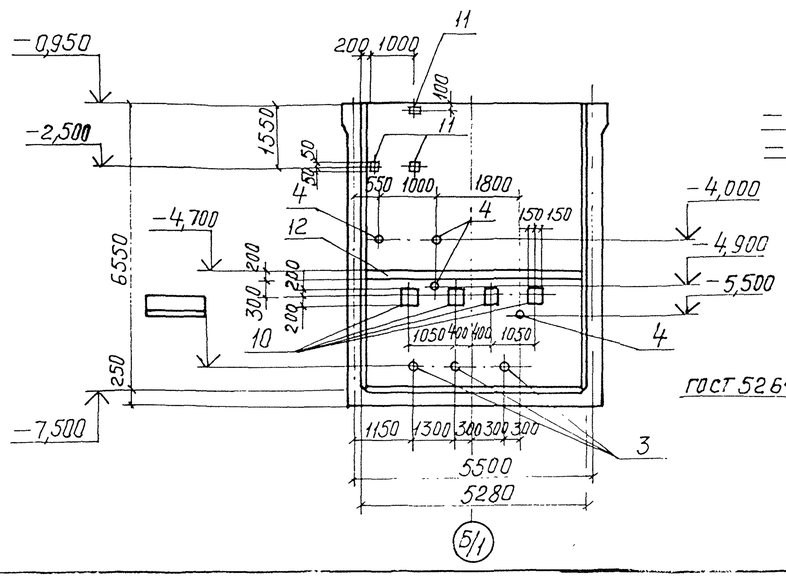

6-6. Лист 3

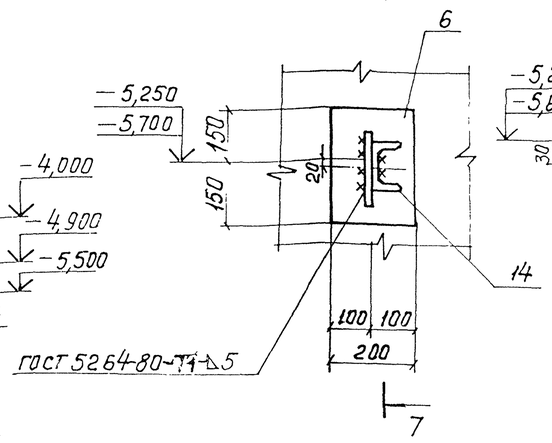

7-7

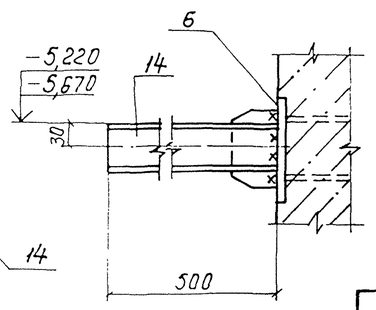

Нач.отд	Шейко		
Н.контр	Сокольская		
Гл.спец	Власенко		
Рук.гр.	Тахтамышев		
Вед.инж	Кот		
Инж.	Перова		

привязан

инв №

ТП 902-1-139.88 - КЖ2

Канализационная насосная станция производительностью 13-150 м³/ч напором 8-60 м

Стадия: Р | Лист: 6 | Листов:

Стены СТм1, СТм2. Общий вид (открытый способ)

Госстрой СССР, Союзводоканалниипроект, Харьковский Водоканалпроект

23284-01.0

Нач.отд	Шейко	07.88
Гл.спец	Барчан	
Инж.	Смирнова	
Рук. гр.	Эл. 08	

Взам. инв №

Подпись и дата

Инв № подл

СТ м 1. Схема армирования

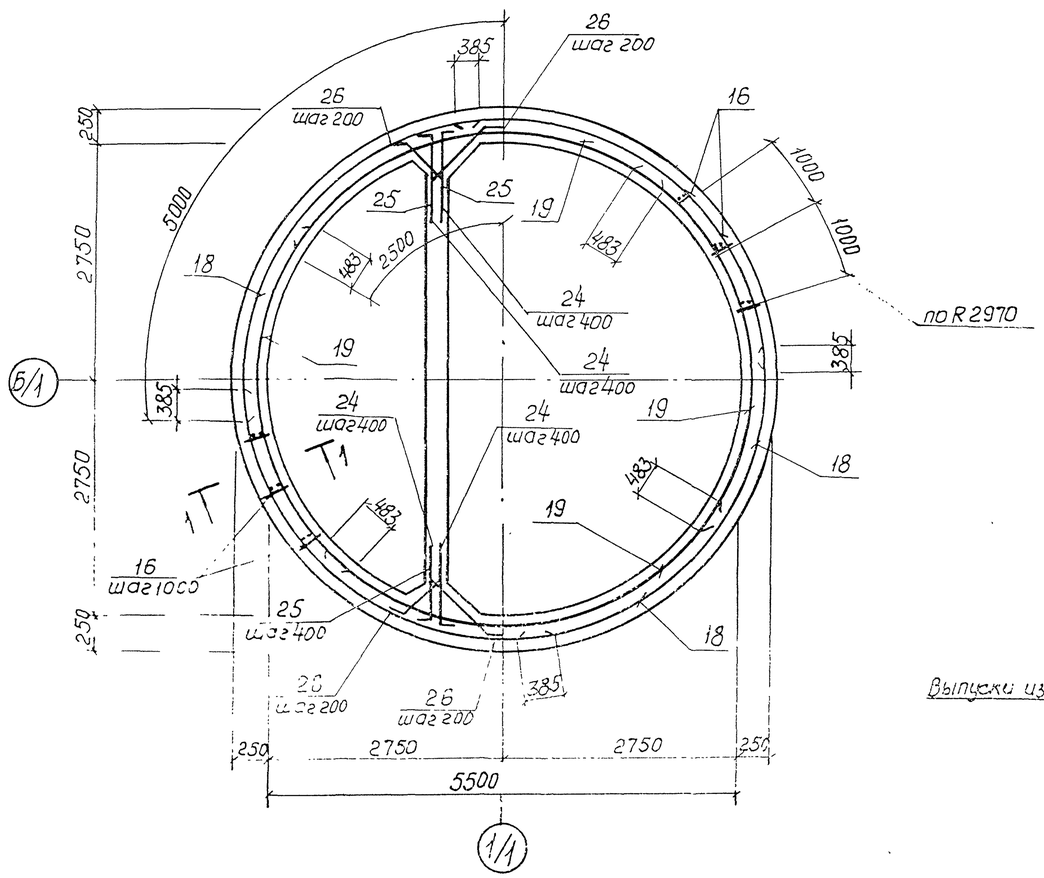

1-1

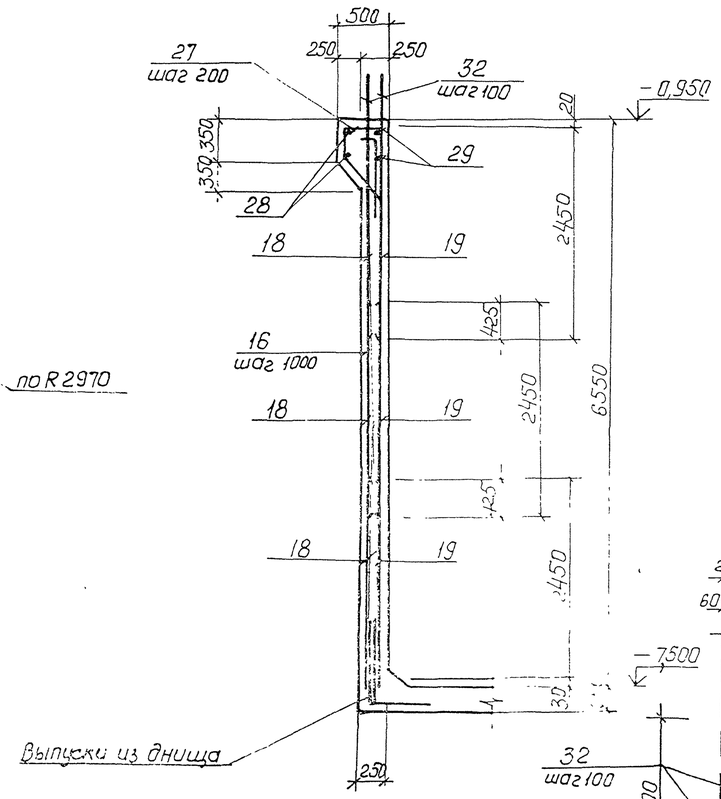

Схема расположения выпусков

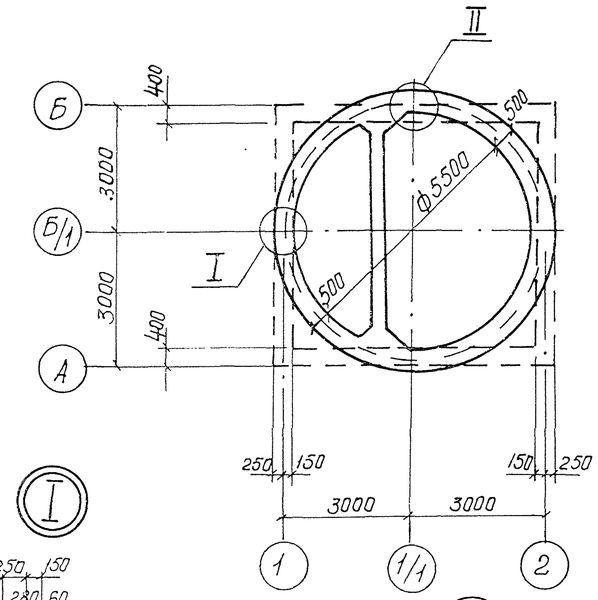

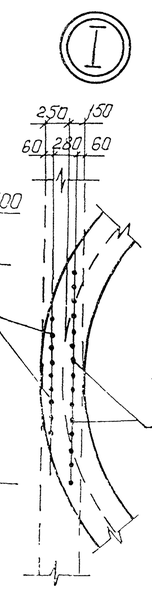

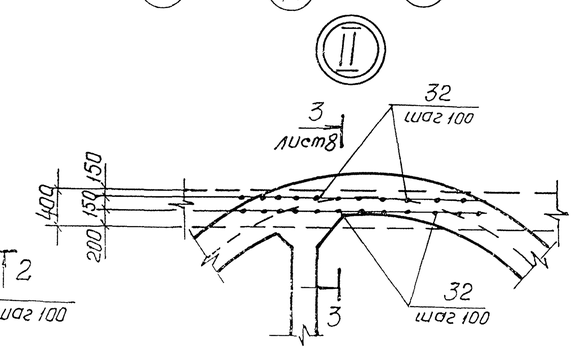

Развертка наружных сеток по R2970

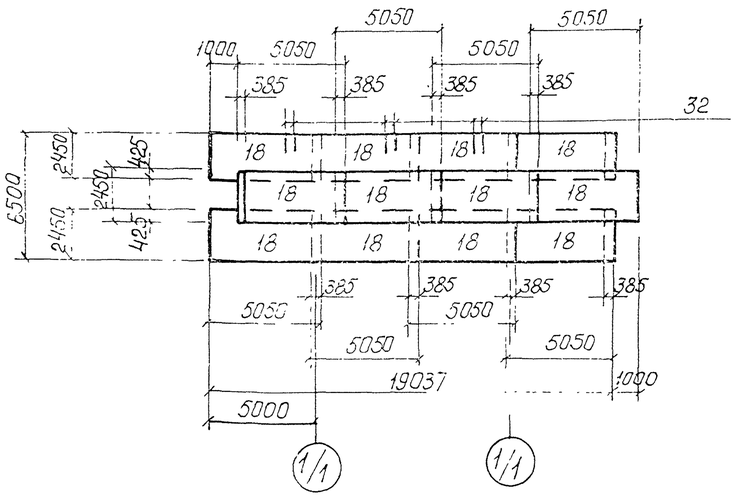

Развертка внутренних сеток по R 2750

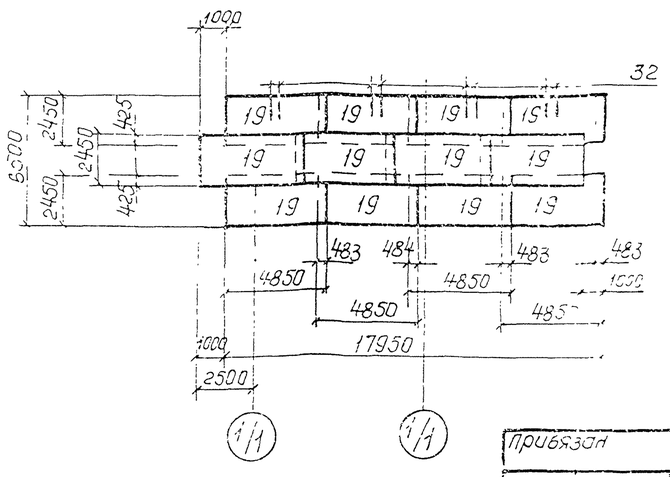

1. Защитный слой бетона для рабочей арматуры принят 30 мм.
2. Арматурные выпуски поз.32 приварить к сеткам поз.18,19 для создания контура заземления.
3. Отверстия в сетках вырезать по месту. Концы приварить к корпусу сальника.
4. Арматурные выпуски поз.24,25 связать с сетками поз.20,22 вязальной проволокой.

Привязан				ТП 902-1-139.88- КЖ 2		
	Нач.отд	Шейко		Канализационная насосная станция производительностью 13-150 м³/ч, напором 8-60 м	Стадия	Лист	Листов
	Н.контр	Сокольская			Р	7	
	Гл.спец	Власенко					
	Рук.гр	Тихомышев		Стена СТ м 1. Схема армирования (открытый способ)	Госстрой СССР Союзводоканалпроект Харьковский Водоканалпроект		
	Ведущ.инж	Кот					
Инв №	Инж.	Перова					

Альбом 4

СТм2. Схема армирования

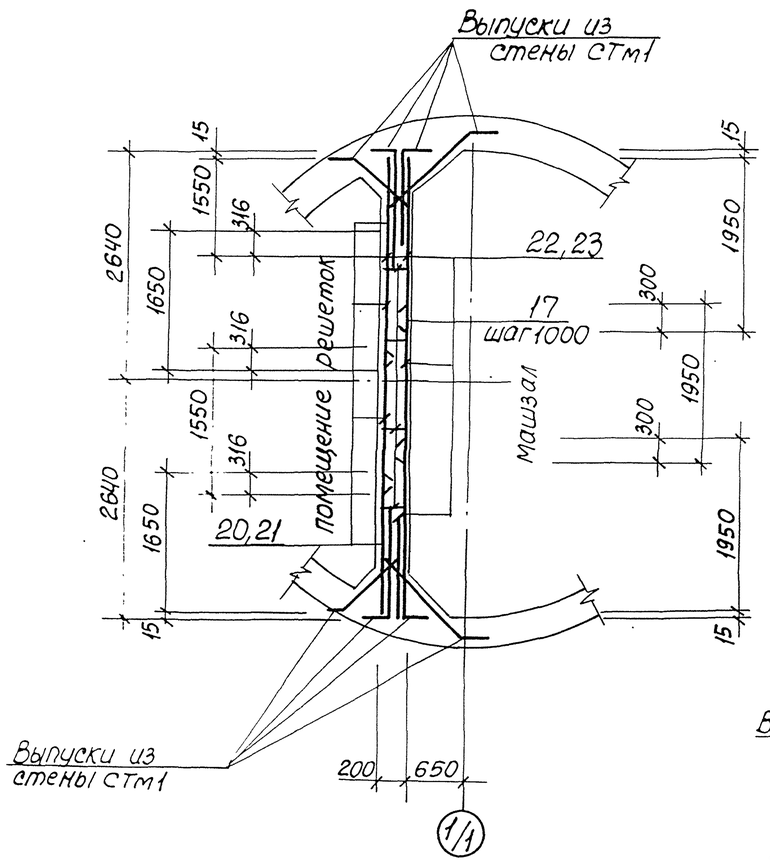

СТм2. Раскладка сеток

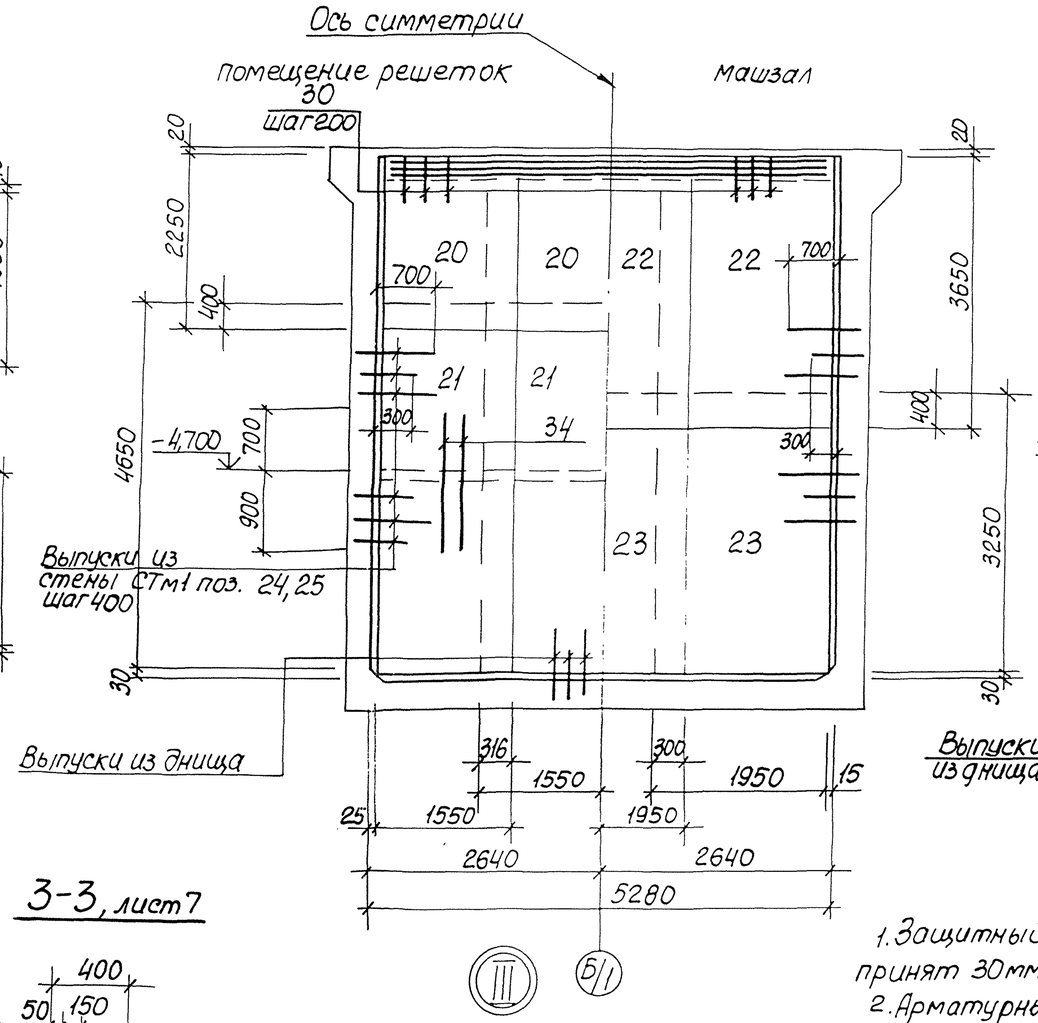

1-1

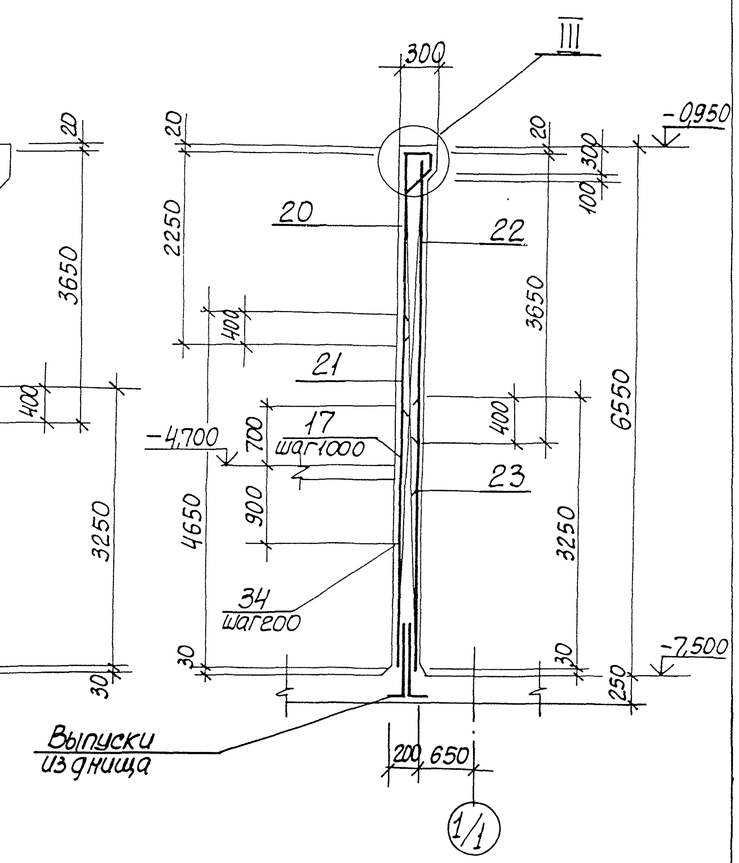

2-2. лист7

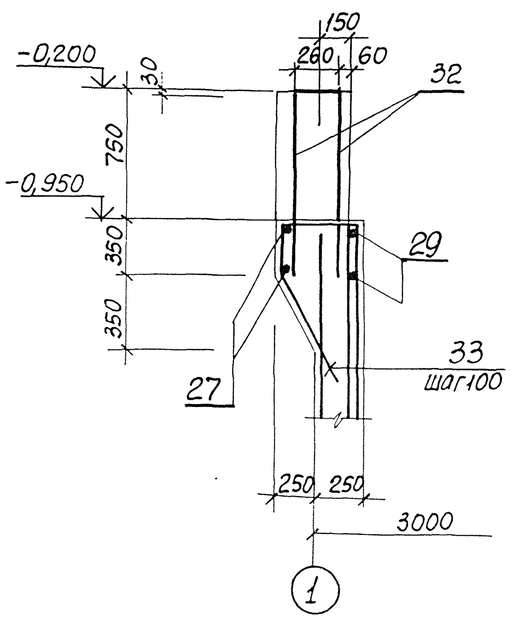

3-3, лист7

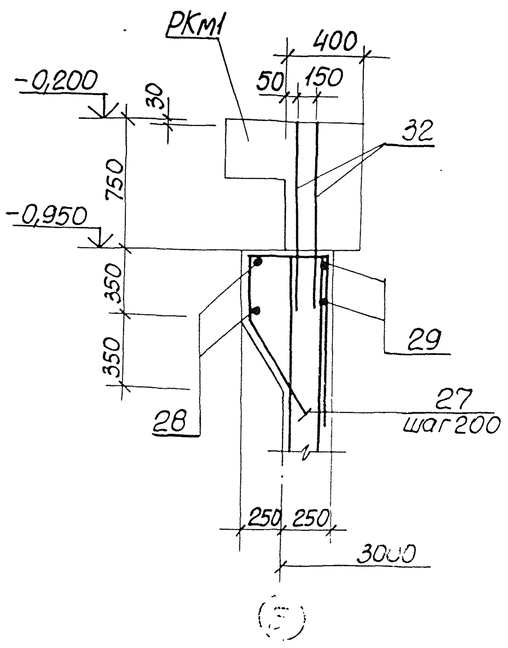

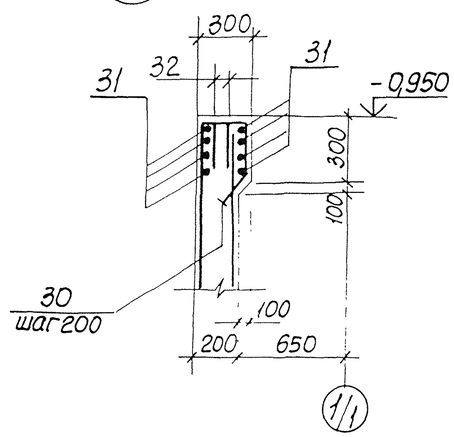

1. Защитный слой бетона для рабочей арматуры принят 30мм.
2. Арматурные стержни поз. 32 связать с арматурными сетками поз. 18,19 вязальной проволокой.
3. Отверстия в сетках вырезать по месту. Концы приварить к корпусу сальника.

Согласовано

Взам. инв.№ | Подп. и дата | Инв.№ подл.

Привязан

Инв.№

Нач.отд.	Шейко		
Н.контр.	Сокольская		
Гл.спец.	Власенко		
Рук.гр.	Тохтамышева		
Вед.инж.	Кот		
Инж.	Перова		

ТП 902-1-139.88-КЖ2

Канализационная насосная станция производительностью 13-150м³/ч, напором 8-60м

Стадия: Р | Лист: 8 | Листов:

Стена СТм2
Схема армирования (открытый способ)

Госстрой СССР
Союзводоканалниипроект
Харьковский Водоканалпроект

23284-01 11

Ведомость расхода стали на элемент, кг (начало)

Марка элемента	Изделия арматурные														Изделия закладные							
	Арматура класса														Арматура класса							
	А-I				А-III									Всего	А-III					А-I		
	ГОСТ 5781-82*														ГОСТ 5781-82*							
	ф6	ф8		Итого	ф8	ф10	ф12	ф16					Итого		ф8	ф10	ф12	ф16	Итого	ф16	Итого	
СТм1	47,4			47,4	122,6	214,0	323,0	60,0					1823	1870,4	3,5	1,5	26,0	9,2	40,2	6,7	6,7	
СТм2	123,0	98,0		221,0		167,0	155,0						322	543	0,7	2,1	15,6	9,2	27,6			

Продолжение ведомости

Изделия закладные																							
Прокат марки																							
ВСТ3 кп2, ВСТ3 сп5-1																ВСТ3 кп2							Всего	Общий расход
ГОСТ 103-76*, ГОСТ 82-70*												ГОСТ 8240-72*		ГОСТ 10704-76*		5.900-2								
-6х100	-8х40	-8х100	-8х150	-8х200	-8х300	-10х50	8х250			Итого	С 10	Итого	Тр ф40	Итого	Ду400			Ду50		Итого				
20,7	15,8	11,7	11,2	105,9	30,0	30,6	1,6			227,5			9,3	9,3	33,6			10,2		43,8			327,5	2197,9
8,5	5,6	—	5,6	92,0	30,0	16,8	1,6			160,1	21,5	21,5						20,8		20,8			230,0	773,0

Спецификация СТм1, СТм2 (окончание)

Формат	Зона	Поз.	Обозначение	Наименование	Кол на исполн. —	Кол на исполн. 01	Примечание
Б4		32		ф12 А-III ГОСТ 5781-82*, ℓ=1390	102		1,23 кг
Б4		33		ф16 А-III ГОСТ 5781-82*, ℓ=1960	20		3,1 кг
Б4		34		ф12 А-III ГОСТ 5781-82*, ℓ=1600		28	1,42 кг
Б4		35		ℓ=1300	16		1,15 кг
Б4		36		ℓ=1100	32	48	0,98 кг
				Материалы			
				Бетон класса В15	32,15	7,64	м³

Деталь обромления сальников

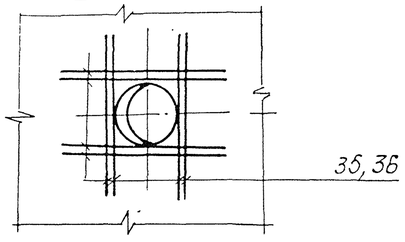

Ведомость деталей

Поз	Эскиз
24	100 940
25	100 570
26	250 750 250
27	460 300 450 750
33	300
28	ГОСТ 14098-85-С23 ф6430 130
29	ГОСТ 14098-85-С21 ф5570 130
30	260 510 210 270 150
13	200 300 150

Спецификация СТм1, СТм2 (продолжение)

Формат	Зона	Поз	Обозначение	Наименование	Кол на исполн —	Кол на исполн 01	Примечание
				Сборочные единицы			
				Каркасы плоские			
А4		16	902-139.88-КЖ2и-КР1	КР1	18		
А4		17	-КР2	КР2		6	
				Сетки арматурные			
		18	ГОСТ 23279-85	4С $\frac{8AIII\text{-}200}{8AIII\text{-}200}$ 245х505 $\frac{25+25}{25}$	12		
		19	ГОСТ 23279-85	4С $\frac{8AII\text{-}220}{8AIII\text{-}200}$ 245х485 $\frac{25+25}{25}$	12		
		20	ГОСТ 23279-85	4С $\frac{8AI\text{-}200}{6AI\text{-}200}$ 155х225 $\frac{25+25}{75}$		4	
		21	ГОСТ 23279-85	4С $\frac{8AI\text{-}200}{6AI\text{-}200}$ 155х465 $\frac{25+25}{75}$		4	
		22	ГОСТ 23279-85	4С $\frac{10AIII\,200}{6AI\text{-}200}$ 195х365 $\frac{25+25}{75}$		3	
		23	ГОСТ 23279-85	4С $\frac{10AIII\,200}{6AI\,200}$ 195х325 $\frac{25+25}{75}$		3	
				Детали			
Б4		13*		ф16 А-I ГОСТ 5781-82*, ℓ=1200	2		1,9 кг
Б4		24*		ф10 А-III ГОСТ 5781-82*, ℓ=1040	66		0,65 кг
Б4		25*		ℓ=670	66		0,4 кг
Б4		26*		ℓ=1250	128		0,77 кг
Б4		27*		ф6 А-I ГОСТ 5781-82*, ℓ=1960	65		0,4 кг
Б4		28*		ф10 А-III ГОСТ 5781-82*, ℓ=20700	2		12,8 кг
Б4		29*		ℓ=18200	2		11,2 кг
Б4		30*		ф6 А-I ГОСТ 5781-82*, ℓ=1250		28	0,28 кг
Б4		31		ф10 А-III ГОСТ 5781-82*, ℓ=5400		8	3,33 кг
					СТм1	СТм2	

*) поз. 24-30, 13, 33 см. Ведомость деталей

Привязан			
Инв. №			

Нач.отд.	Шейко		
Н.контр.	Сокольская		
Гл.спец.	Власенко		
Рук.гр.	Тахтамышев		
Вед.инж.	Кот		
Инж.	Перова		

ТП 902-1-139.88-КЖ2

Канализационная насосная станция производительностью 13-150 м³/ч, напором 8-60 м.

Стены СТм1 и СТм2. Спецификация (открытый способ)

Стадия	Лист	Листов
Р	9	

Госстрой СССР Союзводоканалпроект Харьковское Водоканалпроект

Альбом 4

1–1

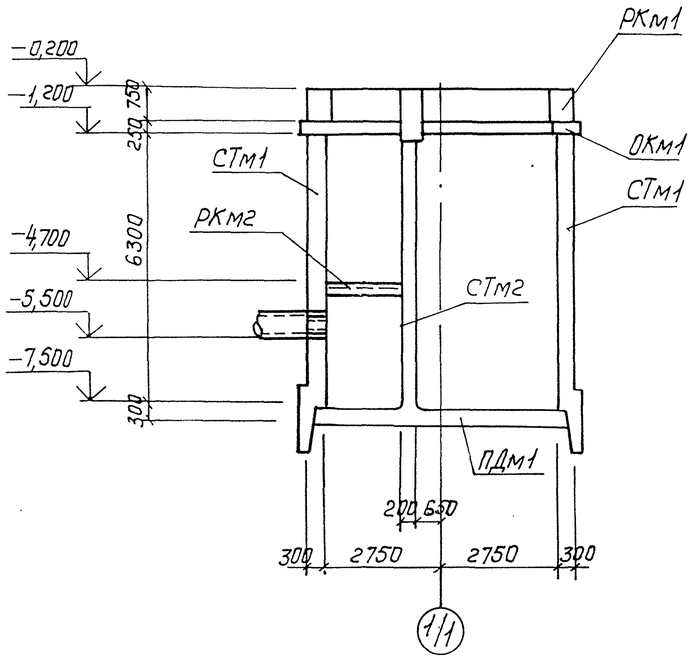

2–2

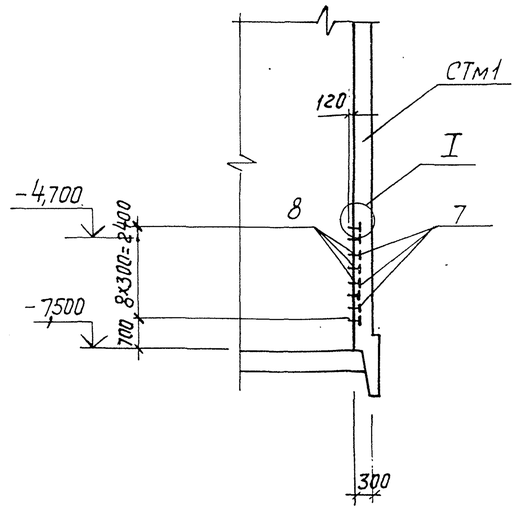

Схема расположения элементов подземной части

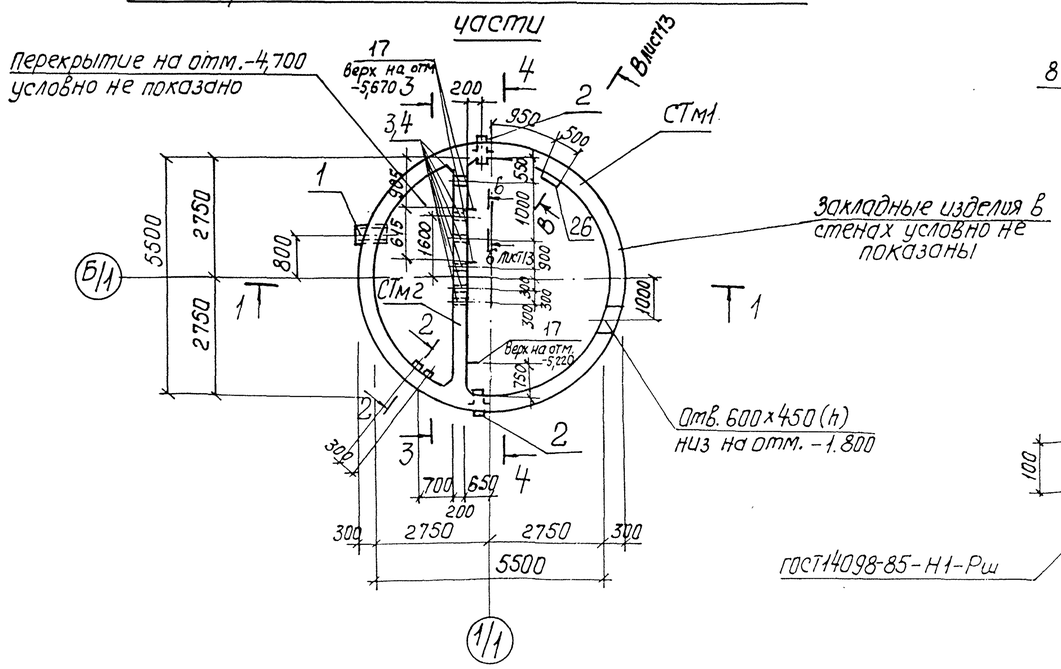

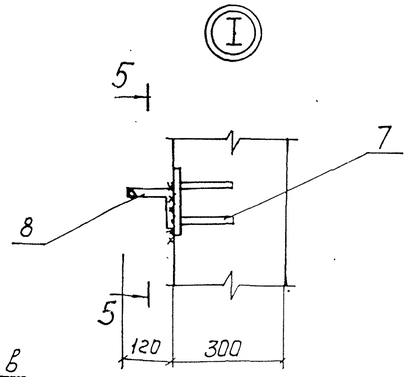

5–5

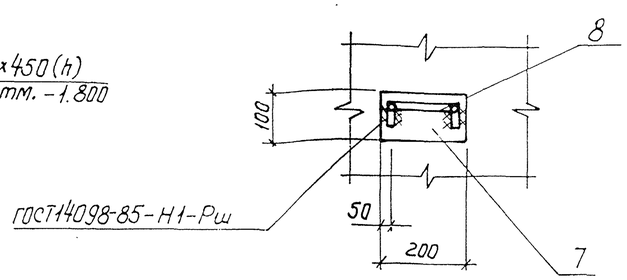

ГОСТ14098-85-Н1-Рш

Спецификация к схеме расположения элементов подземной части

марка, поз.	Обозначение	Наименование	кол.	Масса ед.кг	примечание
РКм1	902-1-139.88-КЖ1	Перекрытие на отм. 0,000 РКм1	1		Альбом3
РКм2	902-1-139.88-КЖ1	Перекрытие на отм.-4,700 РКм2	1		Альбом3
ОКм1	лист 18,19	Обвязочное кольцо ОКм1	1		
СТм1	лист 14	Стена СТм1	1		
СТм2	лист 15	Стена СТм2	1		
ПДм1	лист 11,12	Плита днища ПДм1	1		

Спецификация СТм1, СТм2 (начало)

Формат	Зона	Поз.	Обозначение	Наименование	Кол. на исп. —	01		примечание
				Сборочные единицы				масса, кг
		1	5.900-2	Сальник Ду400, ℓ=300	1	–		
		2	5.900-2	Ду□, ℓ=300	2	–		
		3	5.900-2	Ду□, ℓ=200	–	3		
		4	5.900-2	Ду50, ℓ=300	–	4		
				Изделие закладное				
		5	1.400-15 в.1 120-47	МН 112-6	40	4		2,8
		6	1.400-15 в.1 130-29	МН 121-6	5	7		4,5
		7	1.400-15 в.1 120-23	МН 108-6	9	–		2,7
		8	1.400-15в.1 810	МН 801	9	–		0,74
		9	1.400-15в.1 120-35	МН 110-6	1	1		3,0
		10	1.400-15в.1 330	МН 312-2	4	4		11,6
		11	1.400-15в.1 120-05	МН 105-6	32	6		0,6
		12	1.400-15в.1 140-23	МН 130-6	п.н. 6,9	п.н. 5,2		16,1
		13	1.400-15в.1 140-05	МН 127-6	п.н. 1,0	–		6,0
		14	1.400-15в.1 810.03	МН 804	32	–		0,3
А4		15	902-1-139.88-КЖ2и-МН1	МН1	10	–		77,25
А4		16	– МН2	МН2	10	–		35,6
А4		17	– МС1	Изделие соединительное МС1	–	3		5,3
					СТм1	СТм2		

Продолжение спецификации см. лист 16

Нач. отд	Шейко		
Н. контр.	Сокольская		
Гл. спец.	Власенко		
Рук. гр.	Захлопышева		
Ведущ. инж.	Кот		
Инж.	Земляков		

Привязан

Инв. №

ТП 902-1-139.88 -КЖ2

Канализационная насосная станция производительностью 13-150 м³/ч, напором 8-60 м

Схема расположения элементов подземной части (опускной способ)

Стадия	Лист	Листов
Р	10	

Госстрой СССР Союзводоканалниипроект Харьковский Водоканалпроект

23284-01 13

Инв.№ подл. | Подпись и дата | Взам. инв.№ | Инв.№ подл. | Подпись и дата | Инв.№ подл.

ВНК 2 | Нарыжная | Черн. | 07.88

1–1

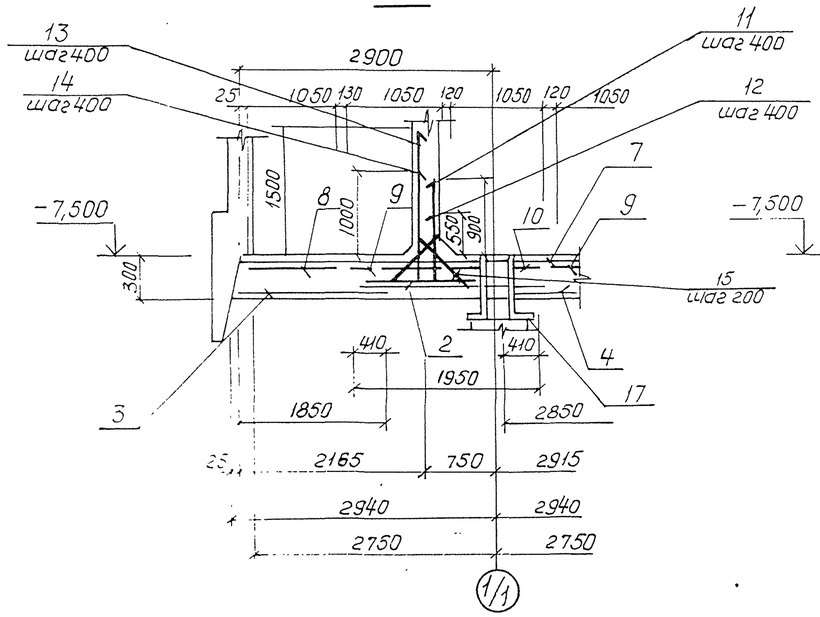

2–2

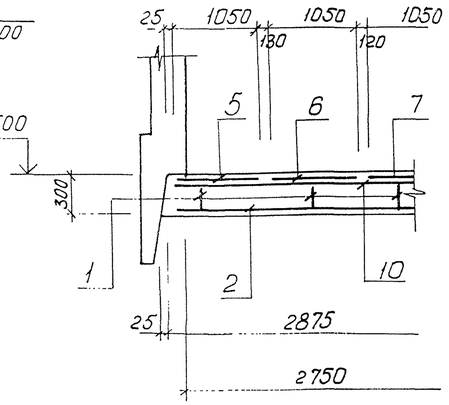

3–3

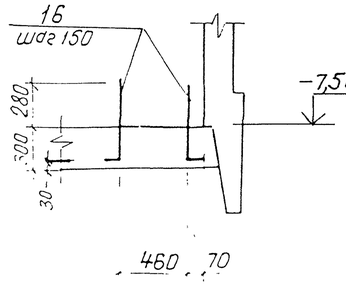

ПД м1. Общий вид

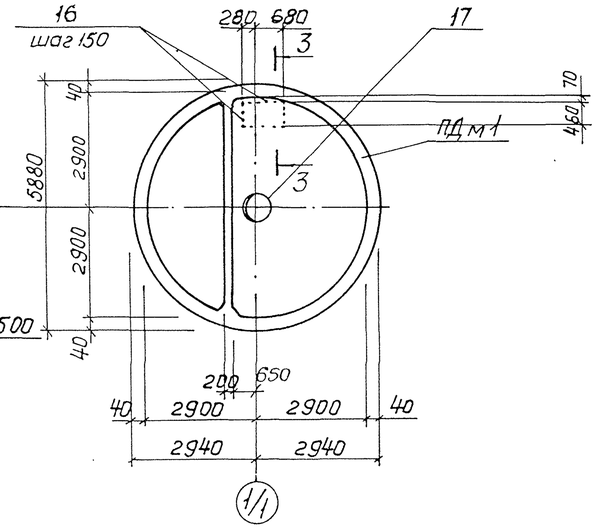

Схема расположения нижней арматуры

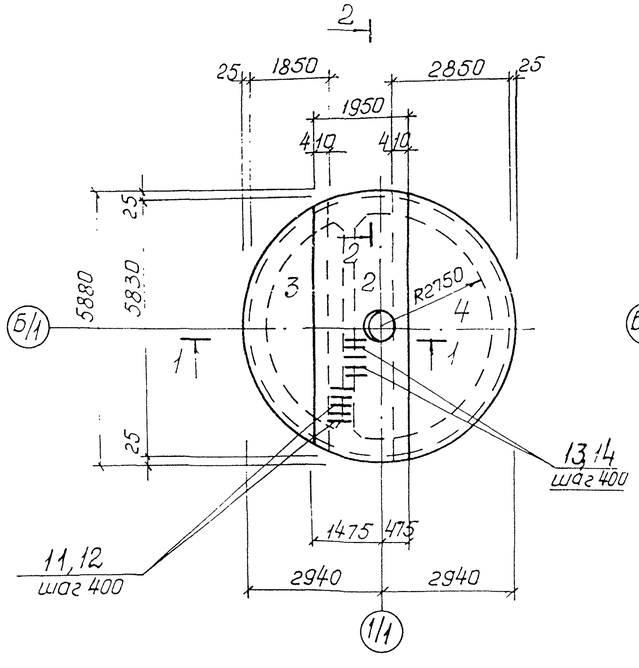

Схема расположения верхней арматуры

Верхняя зона

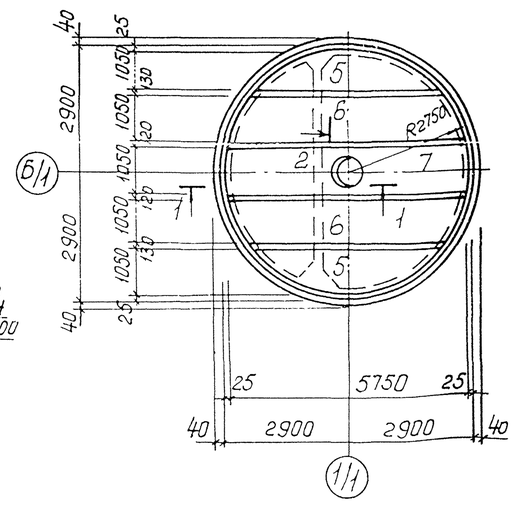

Нижняя зона

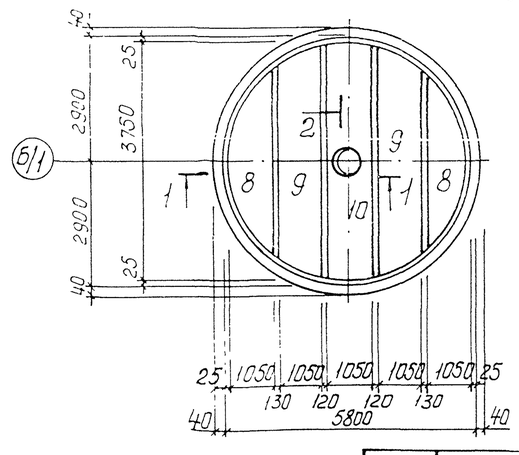

1. Защитный слой бетона для рабочей арматуры принят для нижней-35мм, для верхней-30мм.
2. Арматуру в месте установки дренажного приямка МН3 вырезать по месту и приварить к корпусу сальника.
3. Установку дренажного приямка см. альбом 3.

				ТП 902-1-139.88 - КЖ2			
Привязан	Нач.отд	Шейко		Канализационная насосная станция производительностью 13-150 м³/ч, напором 8-60м	Стадия	Лист	Листов
	Н.контр	Сокольская			Р	11	
	Гл.спец	Власенко					
	Рук.гр	Захтанишина		Плита днища ПДм1. Общий вид и схема армирования (открытый способ)	Госстрой СССР Союзводоканалпроект Харьковский Водоканалпроект		
Инв №	Вединж.	Кот					
	Ст.инж.	Соколовская					

Альбом 4

Схема расположения каркасов

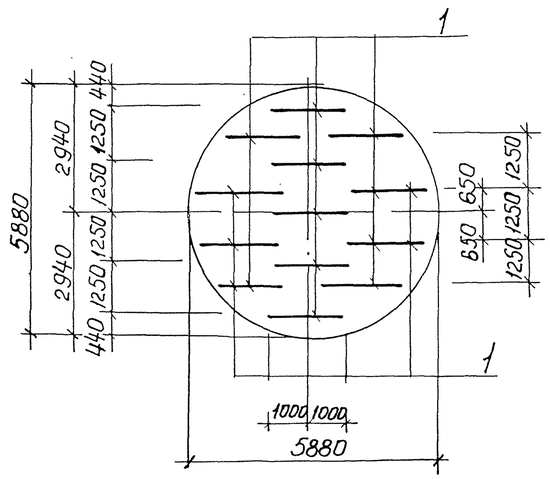

Ведомость деталей

Поз.	Эскиз
11	1100 / 250
12	750 / 250
15	100 / 520 / 100
13	1700 / 500
14	1200 / 500
16	550 / 200

Спецификация ПДМ1

Формат	Зона	Поз.	Обозначение	Наименование	Кол.	Примечание
				Сборочные единицы		
А4		1	902-1-139.88-КЖ2И Кр3	Каркас плоский КрБ	13	
				Сетки арматурные		
		2	ГОСТ 23279-85	3С $\frac{8А-I-200}{22А-III-200}$ 195×585 $\frac{25}{75}$	1	
		3	ГОСТ 23279-85	4С $\frac{8А-I-200}{10А-III-200}$ 185×545	1	
		4	ГОСТ 23279-85	4С $\frac{8А-I-200}{10А-III-200}$ 285×585	1	
		5	ГОСТ 23279-85	1С $\frac{16А-III}{8А-III}$ 105×445	2	
		6	ГОСТ 23279-85	1С $\frac{16А-III}{8А-III}$ 105×565	2	
		7	ГОСТ 23279-85	1С $\frac{16А-III}{8А-III}$ 105×575 $\frac{75}{25}$	1	
		8	ГОСТ 23279-85	1С $\frac{12А-III}{8А-III}$ 105×445	2	
		9	ГОСТ 23279-85	1С $\frac{12А-III}{8А-III}$ 105×565	2	
		10	ГОСТ 23279-85	1С $\frac{12А-III}{8А-III}$ 105×575 $\frac{75}{25}$	1	
				Детали		
Б4		11*		ф12А-III ГОСТ 5781-82*, ℓ=1350	14	1,2 кг
Б4		12*		ф12А-III ГОСТ 5781-82*, ℓ=1000	14	0,89 кг
Б4		13*		ф14А-III ГОСТ 5781-82*, ℓ=2200	14	2,7 кг
Б4		14*		ф14А-III ГОСТ 5781-82*, ℓ=1700	14	2,1 кг
Б4		15*		ф10А-I ГОСТ 5781-82*, ℓ=720	28	0,4 кг
Б4		16*		ф10А-III ГОСТ 5781-82*, ℓ=750	16	0,4 кг
А3		17	902-139.88-КЖ2И-МН3	Изделие закладное МН3	1	345,8 кг
				Материалы		
				Бетон класса В15, W4, F50	9,2	м³

* Поз. 11-16 см. Ведомость деталей

Поз. 3

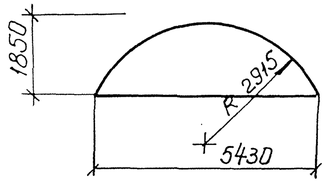

Поз. 5,8

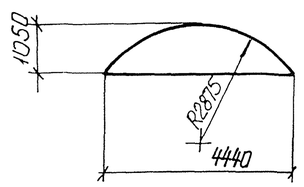

Поз. 4

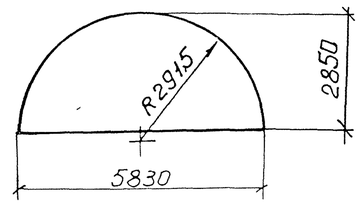

Поз. 2

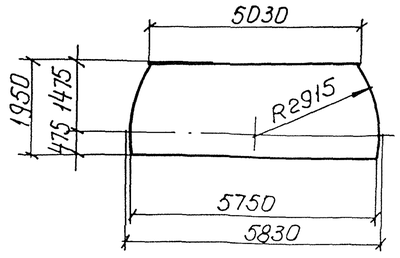

Поз. 6,9

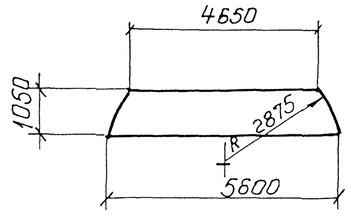

Поз. 7,10

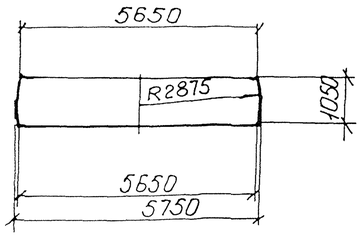

Ведомость расхода стали на элемент, кг

Марка элемента	Изделия арматурные. Арматура класса А-I, ГОСТ 5781-82*			Арматура класса А-III, ГОСТ 5781-82*						Изделия закладные. Прокат марки ВСт3пс 6-1, ВСт3кп2, ГОСТ 8240-70*					Прокат марки ВСт3кп2, ГОСТ 10704-76*				Общий расход
	ф8	ф10	Итого	ф14	ф10	ф12	ф16	ф22	ф8	Итого	16×630	10×630	10×320	6×250	16×850	ГОСТ 7798-70* Болт М16	Труба 42×10	Труба 82×5	Итого		
ПДм1 (для марки гр.	155,2	48,6	203,8	67,2	84,7	138,3	191,6	178,3	55,5	715,6	49,8	62,4	16,[illegible]	34,0	90,8	2,6	4,[illegible]	50,2			345,8	1265,2

Нач. отд.	Шейко		
Н. контр.	Сокольская		
Гл. спец.	Власенко		
Рук. гр.	Тохтомышева		
Вед. инж.	Кот		
Ст. инж.	Соколовская		

Привязан

Инв. №

ТП 902-1-139.88-КЖ2

Канализационная насосная станция производительностью 13-150 м³/ч, напором 8-60 м.

Плита днища ПДм1. Схема расположения каркасов (опускной способ)

Стадия	Лист	Листов
Р	12	

Госстрой СССР Союзводоканалпроект Харьковский водоканалпроект

232.84-01 15

Инв. № подл. | Подпись и дата | Взам. инв. №

Альбом 4

СТм 1. Развертка

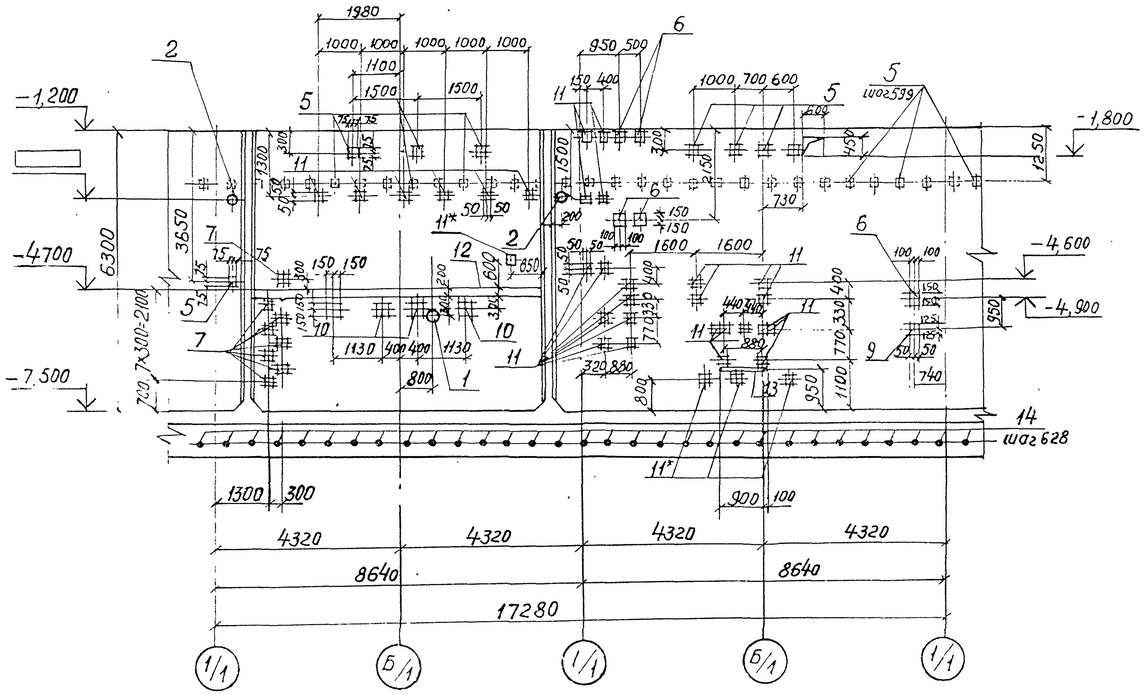

СТм 2. Вид 4-4

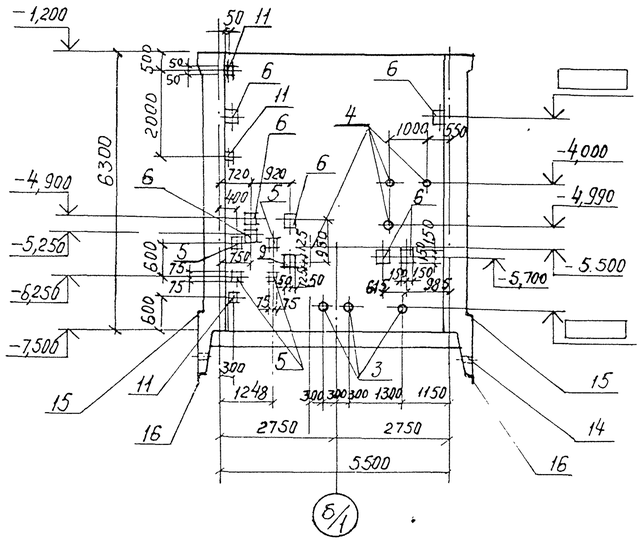

8-8
лист 10

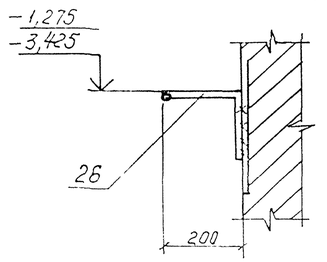

СТм 2. Вид 3-3

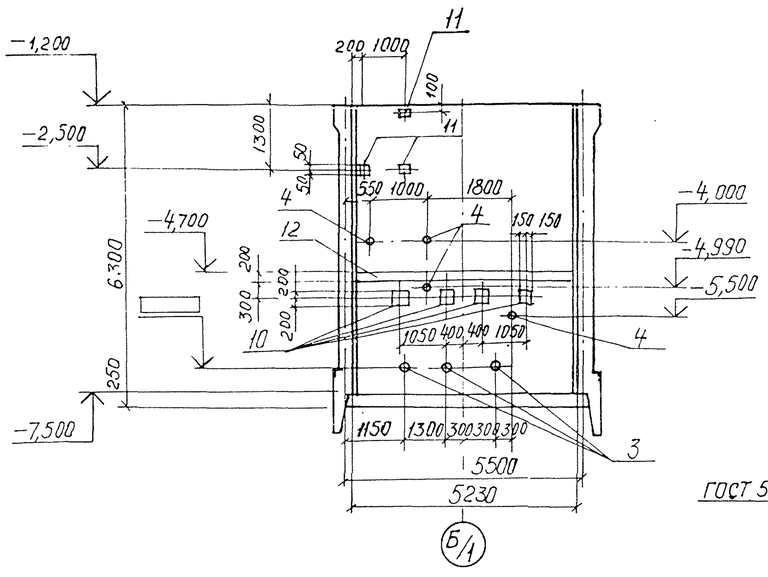

6-6 лист 10

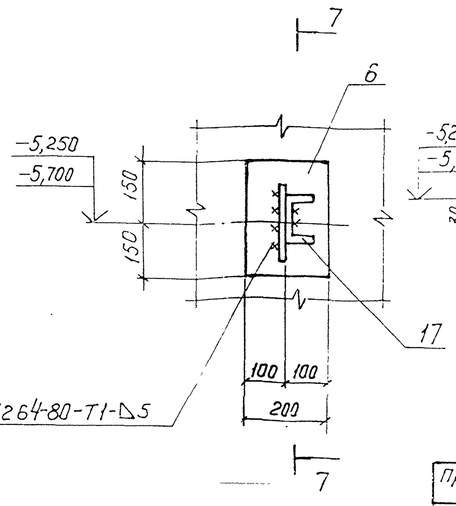

7-7

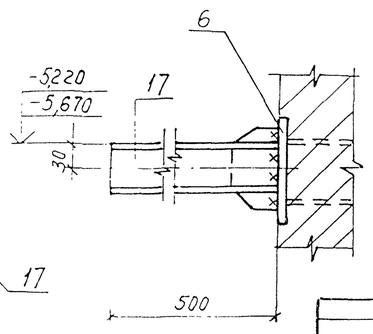

1. Закладные изделия поз. 11* приварить к горизонтальной арматуре стен для создания контура заземления.

				ТП 902-1-139.88 - КЖ2			
Привязан	Нач. отд.	Щейко		Канализационная насосная станция производительностью 13-150 м³/ч, напором 8-60 м.	Стадия	Лист	Листов
	Н. контр.	Соколоская			Р	13	
	Гл. спец.	Власенко					
	Рук. гр.	Тахтамышева					
	Вед. инж.	Кот		Стены СТм1, СТм2. Общий вид (опускной способ)	Госстрой СССР Союзводоканалниупроект Харьковский Водоканалпроект		
	Инж.	Перова					
Инв №	Инж.	Землякова					

23284-01 16

Альбом 4

СТм.1 Схема армирования

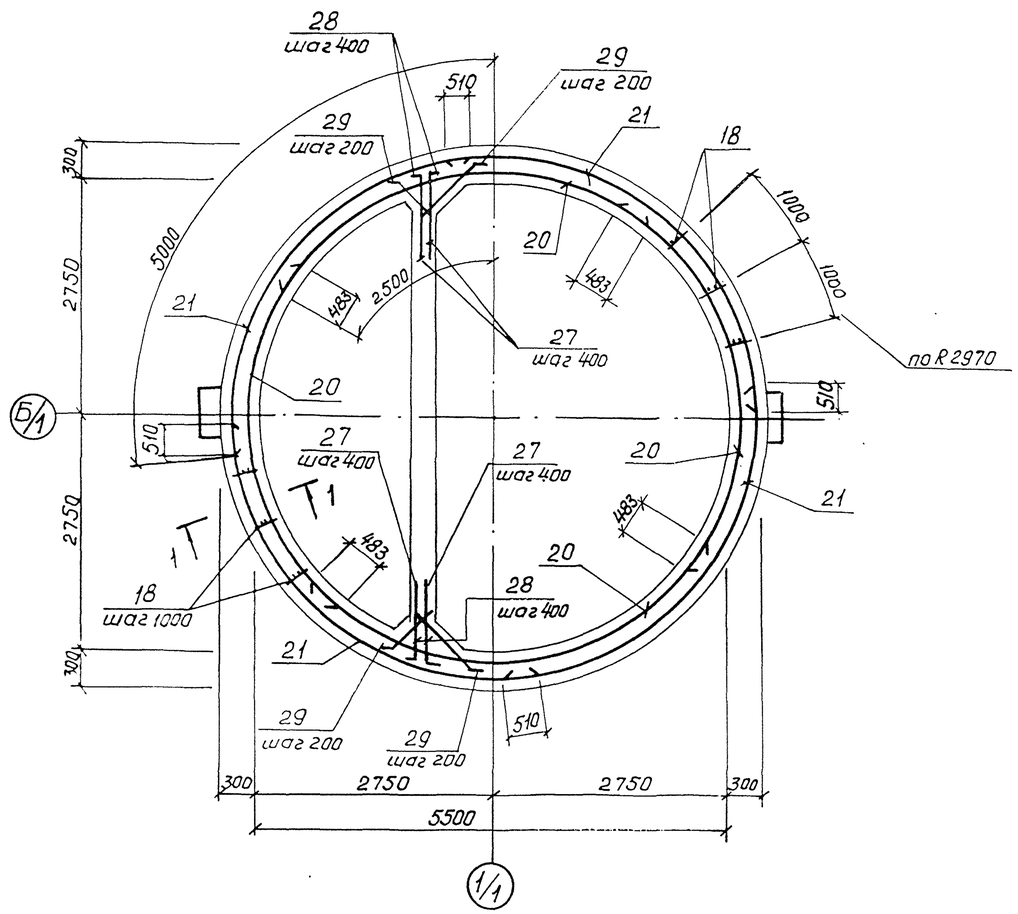

1—1

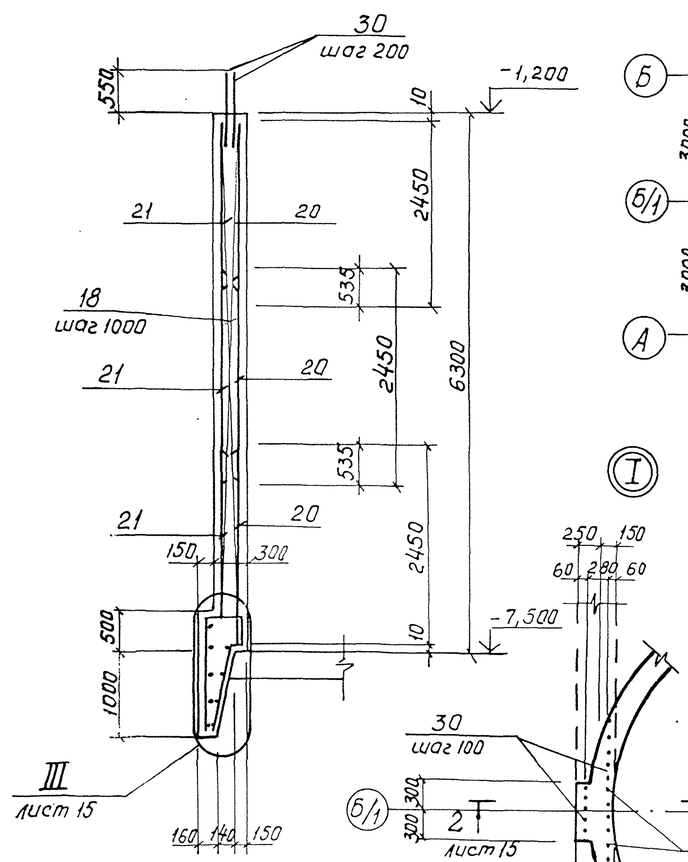

Схема расположения выпусков

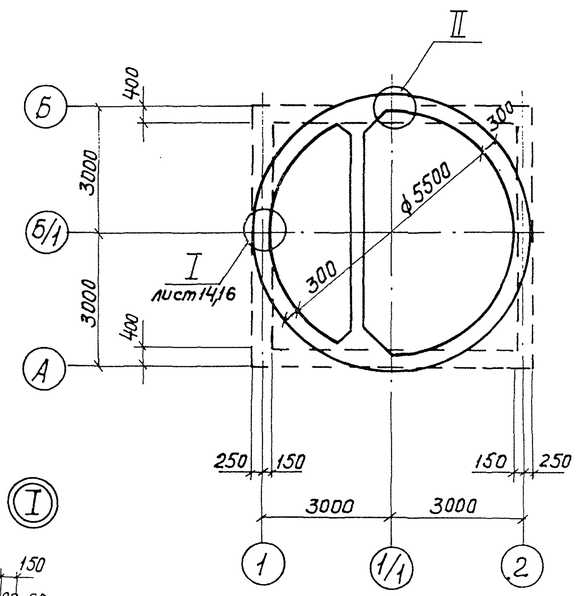

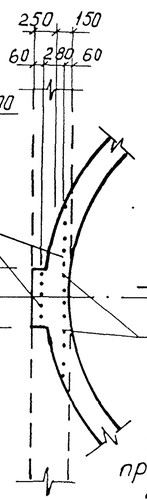

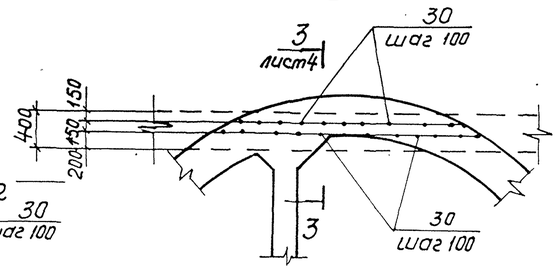

Развертка наружных сеток по R 3020

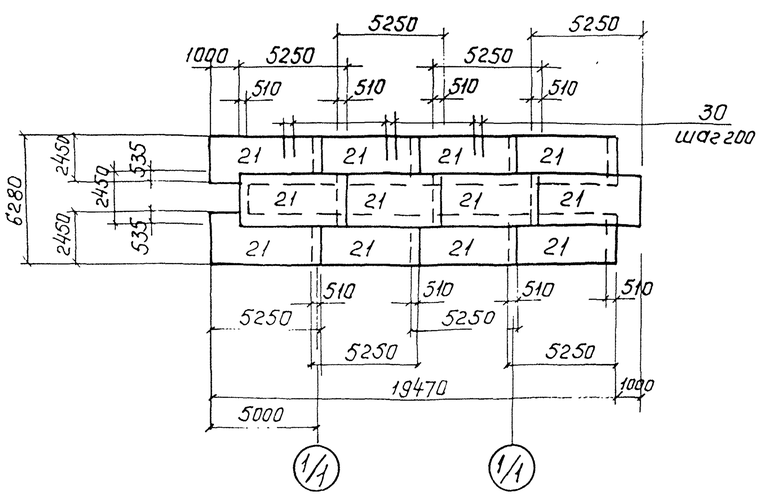

Развертка внутренних сеток по R 2780

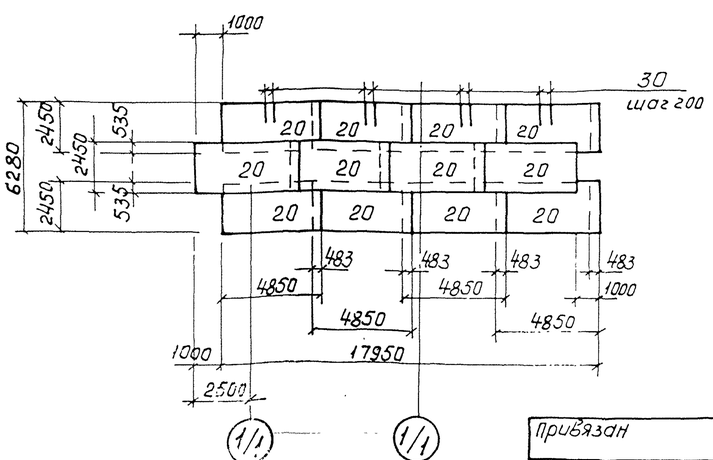

1. Защитный слой бетона для рабочей арматуры принят 30 мм.
2. Арматурные выпуски поз. 30 приварить к сеткам поз. 20, 21 для создания контура заземления.
3. Отверстия в сетках вырезать по месту. Концы приварить к корпусу сальника.
4. Арматурные выпуски поз. 27–29 связать с сетками поз. 21, 22 вязальной проволокой.

Нач.отд	Шейко		
Н.контр	Сокольская		
Гл.спец	Власенко		
Рук гр	Захламышева		
Вед инж	Кот		
Ст.инж	Соколовская		
Инж.	Земляков		

Привязан

Инв №

ТП 902-1-139.88 – КЖ2

Канализационная насосная станция производительностью 13·150 м³/ч, напором 8·60 м

Стена СТм.1 Схема армирования (опускной способ)

Стадия	Лист	Листов
Р	14	

Госстрой СССР Союзводоканалпроект Харьковский Водоканалпроект

23284-01 17

Инв № подл | Подпись и дата | Взам. инв №

СТм2. Схема армирования

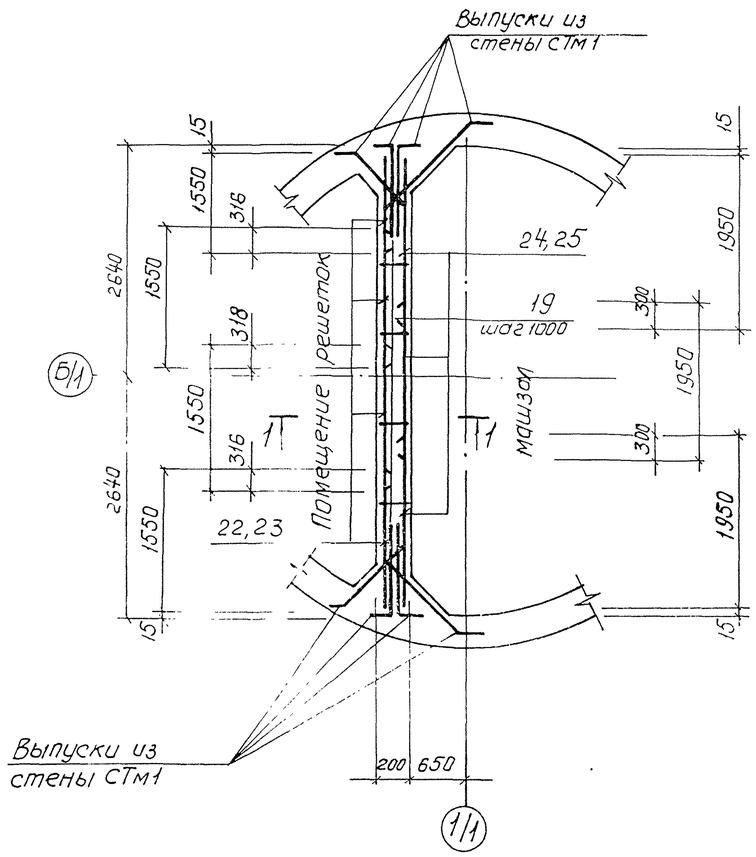

СТм2. Раскладка сеток

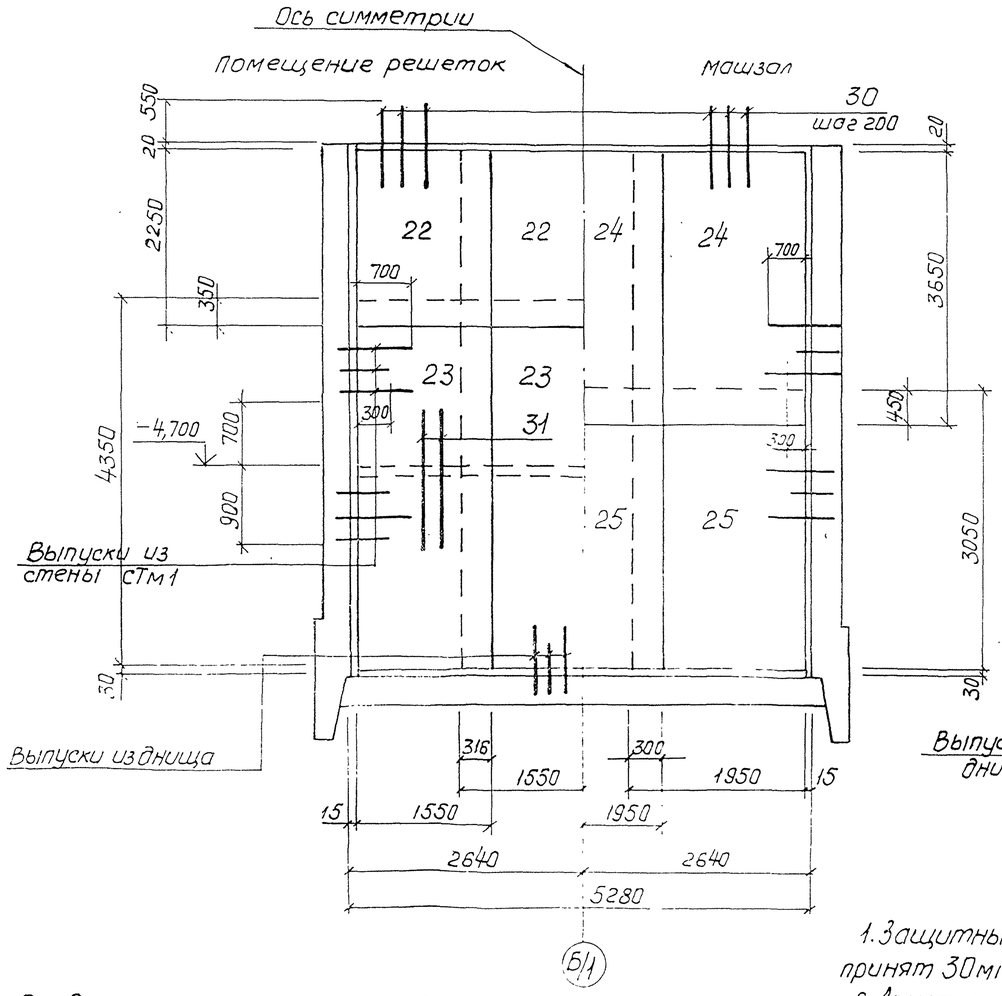

1–1

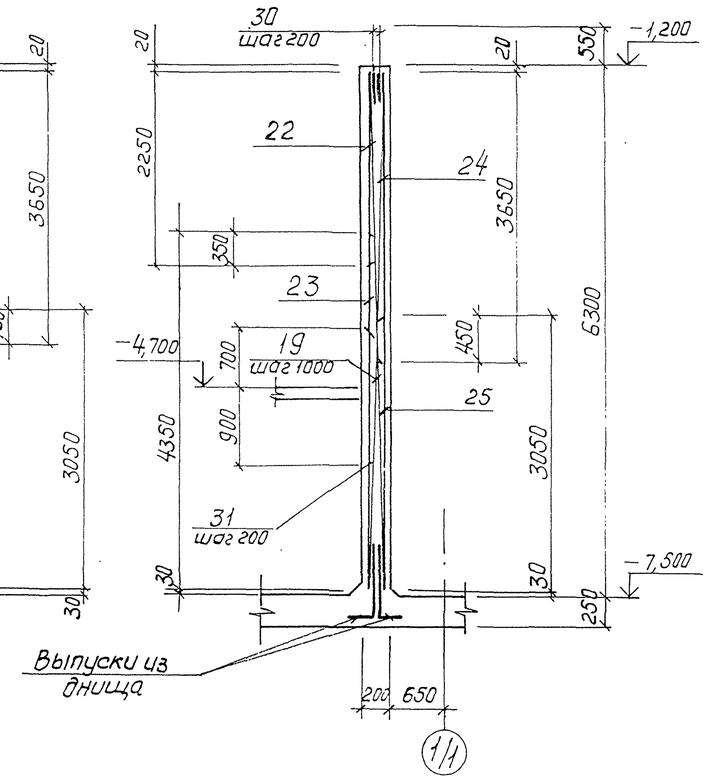

1. Защитный слой бетона для рабочей арматуры принят 30 мм.
2. Арматурные стержни поз. 30 приварить к сеткам поз. 22, 24.
3. Отверстия в сетках вырезать по месту. Концы приварить к корпусу сальника.

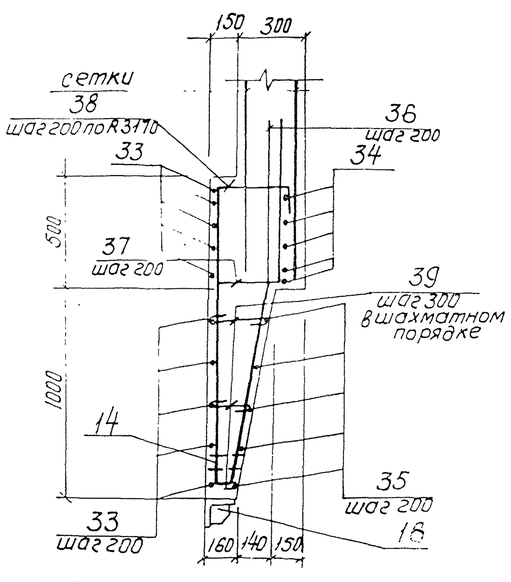

2–2.
лист 14

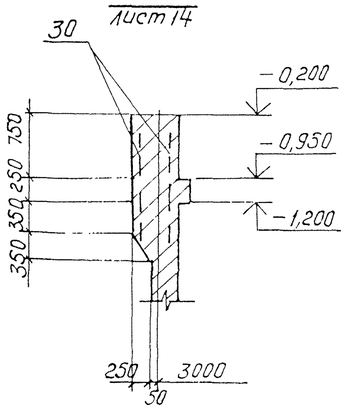

3–3.
лист 14

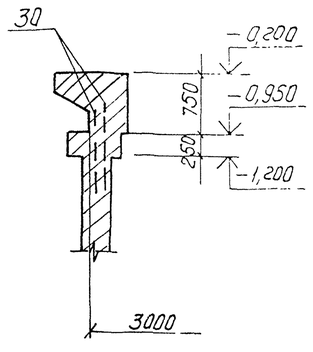

привязан				ТП 902-1-139.88 - КЖ2			
	Нач. отд.	Щейко		Канализационная насосная станция производительностью 13-150 м³/ч, напором 8-60 м.	Стадия	Лист	Листов
	Н. контр.	Сокольская			Р	15	
	Гл. спец.	Власенко					
	Рук. гр.	Тахтамышев		Стена СТм2 Схема армирования (спускной способ)	Госстрой СССР Союзводоканалпроект Харьковский Водоканалпроект		
	Ведущ. инж.	Кот					
Инв. №	Инж.	Земляков					

Альбом 4

Ведомость расхода стали на элемент, кг (начало)

Марка элемента	Изделия арматурные. Арматура класса А-I ГОСТ 5781-82* ф6	ф8			Итого	А-III ф10	ф12		ф16		Итого	Всего
СТм1	46,0	42			50,2	171,0	3059		1953,4		5183,4	5233,2
СТм2	93,0	96			189,0	124,0	179,0				303,0	492,0

Марка элемента	Изделия закладные. Арматура класса А-I ГОСТ 5781-82* ф16		Итого	А-III ф8	ф10	ф12	ф16		Итого	Прокат марки ВСТ3кп2, ВСТ3пс6-1 ГОСТ 103-76* -50х10	-150х8	-100х8	-40х8	-8х200
СТм1	6,7		6,7	3,5	6,8	45,2	9,2		64,7	56,2	56,0	11,7	15,8	105,9
СТм2				0,6	2,1	15,6	9,2		27,5	16,8	5,6		5,2	92,1

Продолжение ведомости

Марка элемента	Изделия закладные. Прокат марки ВСТ3кп2 ГОСТ 103-76* -8х300	-150х6	-150х10	-250х8	Итого	ВСТ3пс6-1 ГОСТ 8509-72* ∠150х12	∠125х8	Итого	ГОСТ 8240-72* [10	Итого	ГОСТ 10704-76* Тр40	Итого	ВСТ3кп2 5.900-2 Д у400		Д у50		Итого	Всего	Общий расход
СТм1	30,0	22,7	17,7	1,6	315,6	591	312	903			9,6	9,6	33,6		10,2		43,8	2246,4	7479,6
СТм2	30,0	8,0		1,6	159,3				21,5	21,5					20,8		20,8	229,1	721,1

Ведомость деталей

Поз.	Эскиз
26	200, 500, 150
27	100, 940
28	100, 570
29	250, 750, 250
33	СН 393-78-13-Д4; Д 6380; 5х4
34	СН 393-78-13-Д4; Д 5640; 30х4
35	СН 393-78-13-Д4; Д от 5140 до 4860 через 28; 30х4
36	550, 1000, 47
37	350, 900
38	350, 260, 1450
39	40-250
40	420, 250, 350, 600
41	300, 450, 1300, 600
42	380, 525, 450, 455

Спецификация СТм1, СТм2 (продолжение)

Формат	Зона	Поз.	Обозначение	Наименование	Кол. на испол. –	01	Примечание
				Сборочные единицы			
А4		18	902-1-139.88-КЖ2-КР1	Каркас плоский Кр4	18		
А4		19	-КР1	Кр5		6	
				Сетки арматурные			
		20	ГОСТ 23279-85	2С $\frac{12А\text{-}III}{12А\text{-}III}$ 245х485	12		
		21	ГОСТ 23279-85	2С $\frac{12А\text{-}III}{12А\text{-}III}$ 245х525	12		
		22	ГОСТ 23279-85	4С $\frac{8А\text{-}III\ 200}{6А\text{-}I\ 200}$ 155х225 $\frac{25+25}{75}$		4	
		23	ГОСТ 23279-85	4С $\frac{8А\text{-}I\ 200}{6А\text{-}I\ 200}$ 155х435 $\frac{75+75}{75}$		4	
		24	ГОСТ 23279-85	4С $\frac{10А\text{-}III\ 200}{6А\text{-}I\ 200}$ 195х365 $\frac{25+25}{75}$		3	
		25	ГОСТ 23279-85	4С $\frac{10А\text{-}III\ 200}{6А\text{-}I\ 200}$ 195х305 $\frac{25+25}{75}$		3	
				Детали			Масса, кг
БЧ		26*		ф16А-I ГОСТ 5781-82*, ℓ=1200	2		1,9
БЧ		27*		ф10А-III ГОСТ 5781-82*, ℓ=1040	66		0,65
БЧ		28*		ℓ=670	66		0,4
БЧ		29*		ℓ=1250	132		0,77
БЧ		30		ф12А-III ГОСТ 5781-82*, ℓ=1100	210	55	1,33
БЧ		31		ф12А-III ГОСТ 5781-82*, ℓ=1600		28	1,42
БЧ		32		ℓ=1300	16		1,15
БЧ		33*		ф16А-III ГОСТ 5781-82*, ℓ 40590	10		64,0
БЧ		34*		ℓ=35940	5		56,7
БЧ		35*		ℓср=31920	5		50,3
БЧ		36*		ℓ=1550	178		2,5
БЧ		37*		ℓ=1250	178		2,0
БЧ		38*		ℓ=2000	178		2,8
					СТм1	СТм2	

Спецификация СТм1, СТм2 (окончание)

Формат	Зона	Поз.	Обозначение	Наименование	Кол. на испол. –	01	Примечание
БЧ		39*		ф6А-I ГОСТ 5781-82*, ℓср=260	345		0,06
БЧ		40*		ф16А-III ГОСТ 5781-82*, ℓ=1620	8		2,6
БЧ		41*		ℓ=2650	8		4,2
БЧ		42*		ф8А-I ГОСТ 5781-82*, ℓ=1810	6		0,7
				Материалы			
				Бетон класса В15, W4, F100	40	6,9	м³
					СТм1	СТм2	

*) Поз. 26-29, 33-42 см. ведомость деталей

Схема армирования (I) лист 14

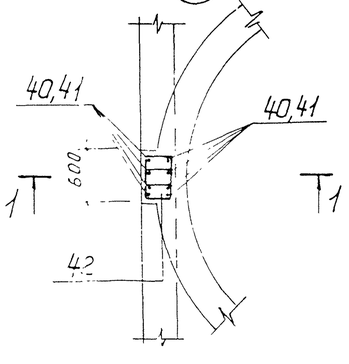

1-1

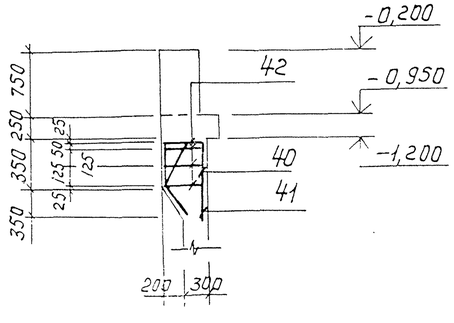

Деталь обрамления сальников

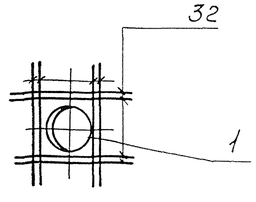

Привязан	Нач. отд.	Шейко	
	Н. контр.	Сокольская	
	Гл. спец.	Власенко	
	Рук. гр.	Захтамышев	
	Вед. инж.	Ком	
Инв. №	Инж.	Земляков	

ТП 902-1-139.88 - КЖ2

Канализационная насосная станция производительностью 13-150м³/ч, напором 8-60м.

Стены СТм1 и СТм2. Спецификация (опускной способ)

Стадия	Лист	Листов
Р	16	

Госстрой СССР Союзводоканалпроект Харьковский Водоканалпроект

Инв. № подл. | Подп. и дата | Взам. инв. №

Альбом 4

Схема расположения опорных блоков и форшахты

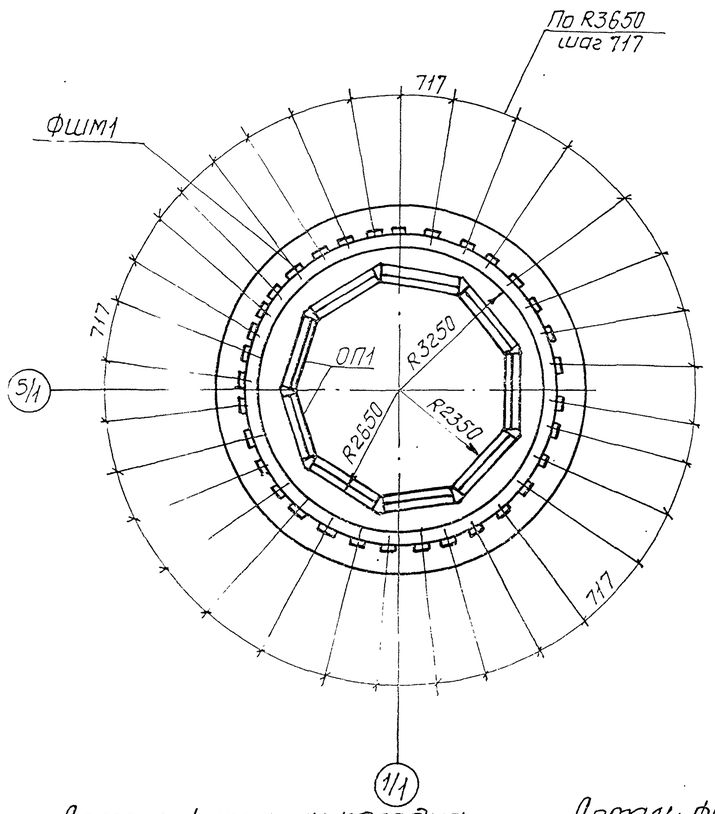

1–1

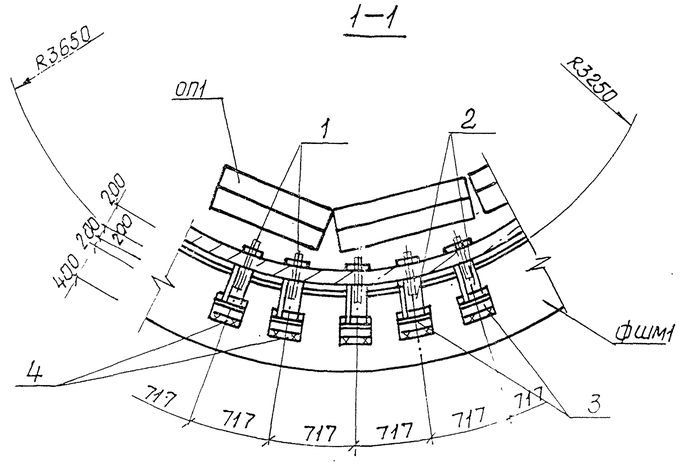

Схема армирования форшахты ФШм1

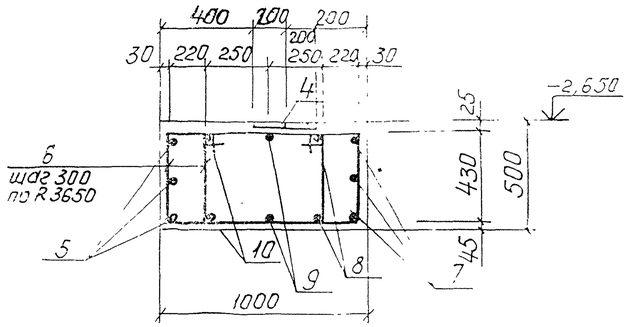

Деталь фиксации колодца до опускания

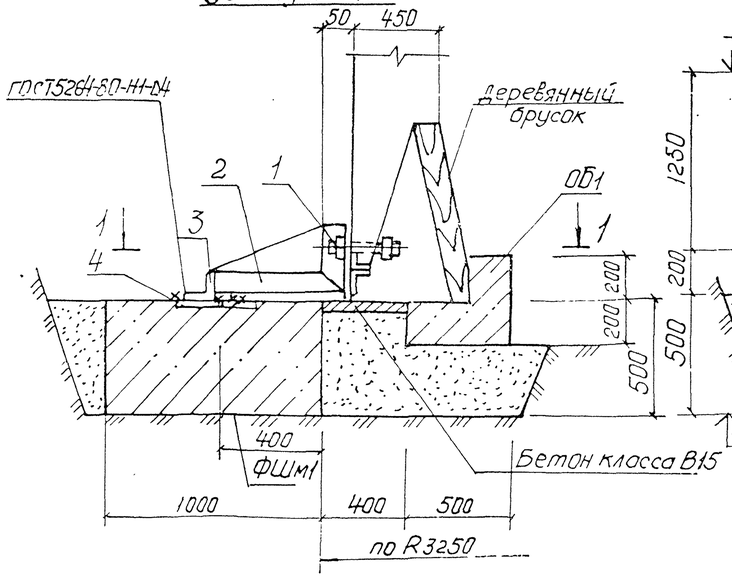

Деталь фиксации колодца после опускания

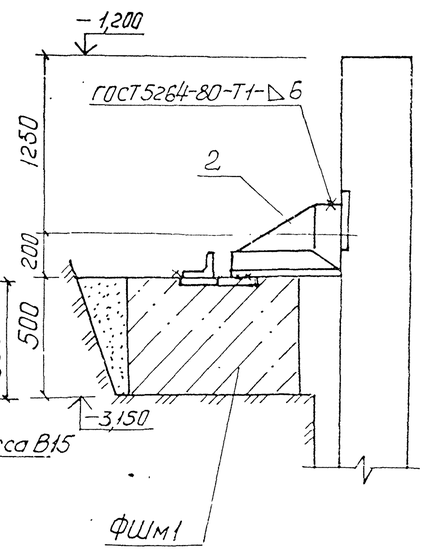

Ведомость деталей

Поз.	Эскиз
5	ф8 200
6	430 795 720 505
7	200 ⌀5560
8	200 ⌀7000
9	200 ⌀7500
10	200 ⌀8000

Поз. 5,8–10 сварить между собой при установке согласно ГОСТ 14098-85-С 23-Рэ

Спецификация к схеме расположения опорных блоков и форшахты

Марка поз.	Обозначение	Наименование	Кол.	Масса ед. кг	Примечание
ФШм1	лист 10	Форшахта ФШм1	1		
ОП1	902-1-139.88-КЖ2И-ОБ1	Опорный блок ОБ1	9	650	
1	ГОСТ 7798-70*	Болт М22×220 с гайкой	33	0,83	
2	902-1-139.88-КЖ2И МС2	Изделие соединительное МС2	33	4,0	
3		Уголок Б-63×63×5 ГОСТ 8509-72* / ВСТ3кп2 ГОСТ 535-79*			
		ℓ=150	33	0,96	

Спецификация элементов форшахты ФШм1

Формат	Зона	Поз.	Обозначение	Наименование	Кол.	Примечание
				Сборочные единицы		масса, кг
		4	1.400-15.81.410-04	Изделие закладное МН403-1	66	1,9
				Детали		
Б4		5*		ф20 А-III ГОСТ 5781-82*, ℓ=27120	3	67,2
Б4		6*		ф8 А-I ГОСТ 5781-82*, ℓ=2450	158	0,97
Б4		7*		ф20 А-III ГОСТ 5781-82*, ℓ=21210	3	52,4
Б4		8*		ℓ=22590	2	55,8
Б4		9*		ℓ=24160	2	59,7
Б4		10*		ℓ=25730	2	63,5
				Материалы		
				Бетон класса В15 W4 F100	11,78	м3

*) поз. 5–10 см. ведомость деталей на данном листе

Ведомость расхода стали на один элемент, кг

Марка элемента	Изделия арматурные: Арматура класса А-I, ГОСТ 5781-82* ф8	Итого	ф20	Итого	Всего	Изделия арматурные: Арматура класса А-III, ГОСТ 5781-82* ф8	Итого	Прокат марки ВСТ3кп2, ГОСТ 103-76* δ=8	Итого	Всего	Общий расход
ФШм1	153,3	153,3	716,6	716,8	870,1	33,0	33,0	92,4	92,4	125,4	995,5

Нач.отд	Шейко		
Н. контр.	Сокольская		
Гл. спец.	Власенко		
Рук. гр.	Захатышева		
Ведущ. инж.	Кот		
Инж.			

Привязан

Инв №

ТП 902-1-139.88 – КЖ2

Канализационная насосная станция производительностью 13-150 м³/ч напором 8-60 м.

Схема расположения блоков и форшахты.

Стадия	Лист	Листов
Р	17	

Госстрой СССР Союзводоканалпроект Харьковский Водоканалпроект

Альбом 4

ОКм1. Общий вид

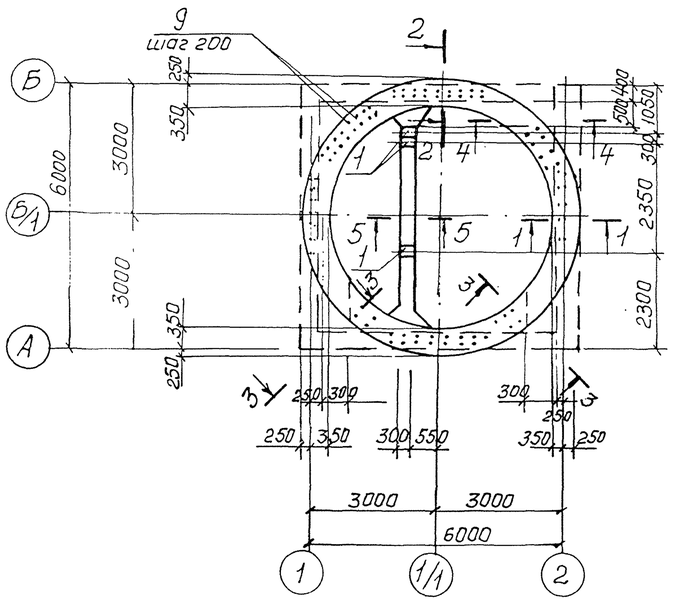

1–1

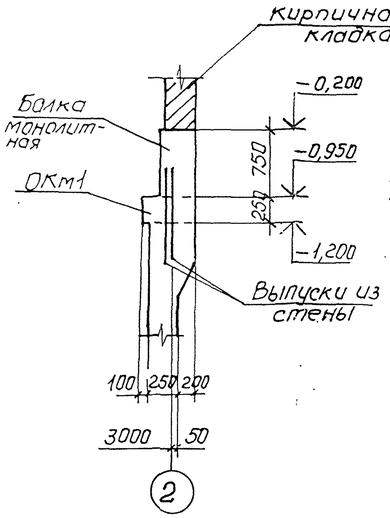

2–2

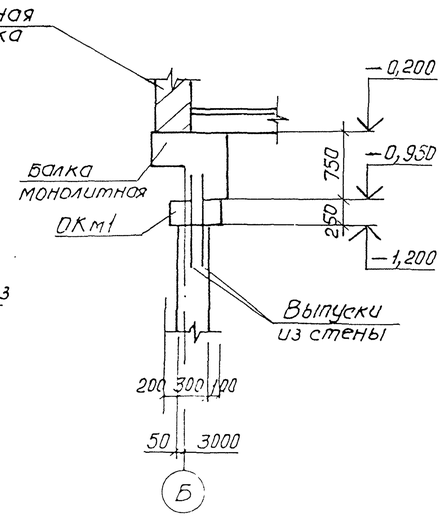

Спецификация ОКм1

Формат	Зона	Поз.	Обозначение	Наименование	Кол.	Примечание
						масса, кг
				Сборочные единицы		
				Изделие закладное		
		1	1.400-15 в.1. 150-68	МН 144-3	3	
		10	1.400-16 в.1 710-06	МН 704-1	4	
				Детали		
Б4		2*		ф12А-III ГОСТ 5781-82* ℓ=20620	2	18,3
Б4		3*		ℓ=19500	2	17.3
Б4		4*		ℓ=18360	2	16.3
Б4		5*		ℓ=17220	2	15,3
Б4		6*		ф8А-I ГОСТ 5781-82* ℓ=1050	94	0.4
Б4		7*		ф12А-I ГОСТ 5781-82* ℓ=6150	4	5,5
Б4		8*		ф8А-I ГОСТ 5781-82* ℓ=1750	14	0.7
Б4		9*		ℓ=900	116	0.4
				Материалы		
				Бетон класса В 7,5	2,33	набетонка м3
				Бетон класса В 15	3,73	м3
				W4, F100		

ОКм1. Схема армирования

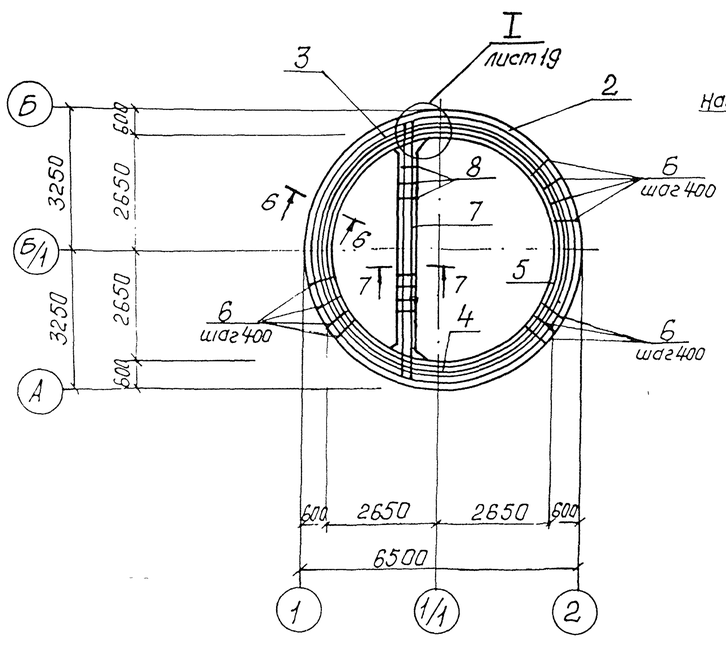

3–3

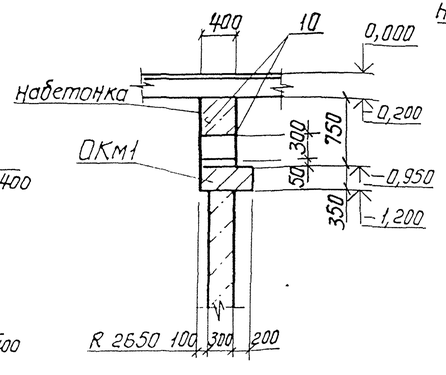

4–4

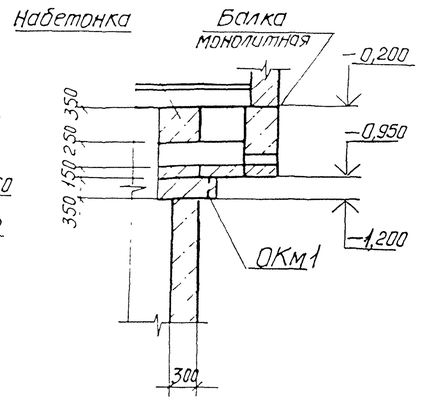

Сечения 5-5÷7-7 см. на листе 19.

Привязан				ТП 902-1-139.88 -КЖ2			
				Нач. отд. Шейко	Канализационная насосная станция производительностью 13-150 м³/ч, напором 6-80 м	Стадия	Лист	Листов
				Н. контр. Сокольская		Р	18	
				Гл. спец. Власенко				
				Рук. гр. Захтамышев	Обвязочное кольцо ОКм1 (начало)	Госстрой СССР Союзводоканалниипроект Харьковский Водоканалпроект		
				Вед. инж. Кот				
Инв №				Ст. инж.				

Инв № подл. | Подпись и дата | Взам. инв №

232.84-01.21

Альбом 4

5–5

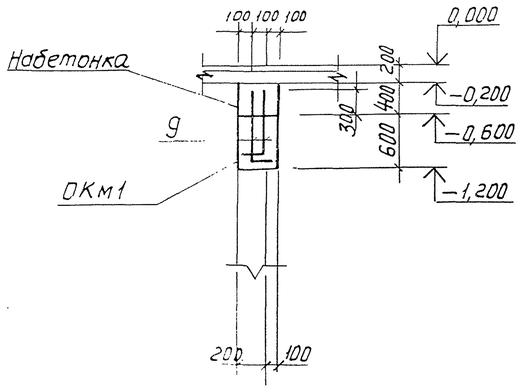

6–6

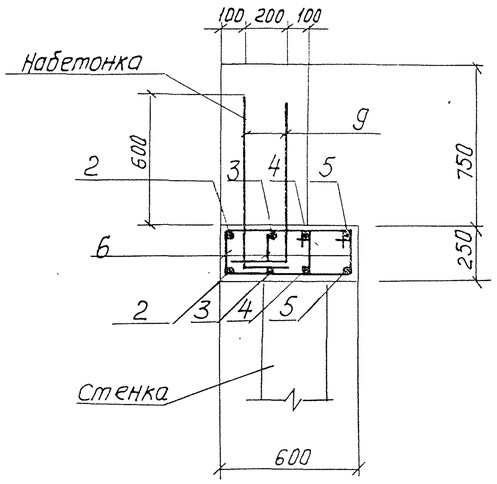

7–7

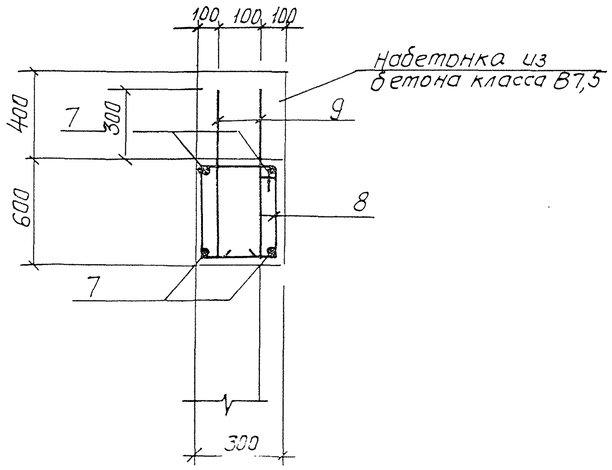

Ведомость деталей

Поз.	Эскиз
2	Д 6440
3	Д 6080 СН393-78-13 −Б4
4	Д 5720
5	Д 5360
6	335; 190 260 265
8	335; 540 260 615
9	700 200
7	150 5850 150

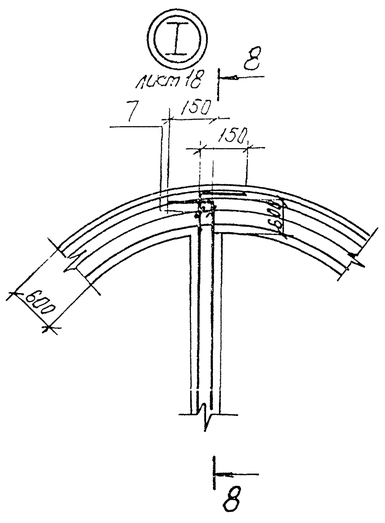

8–8

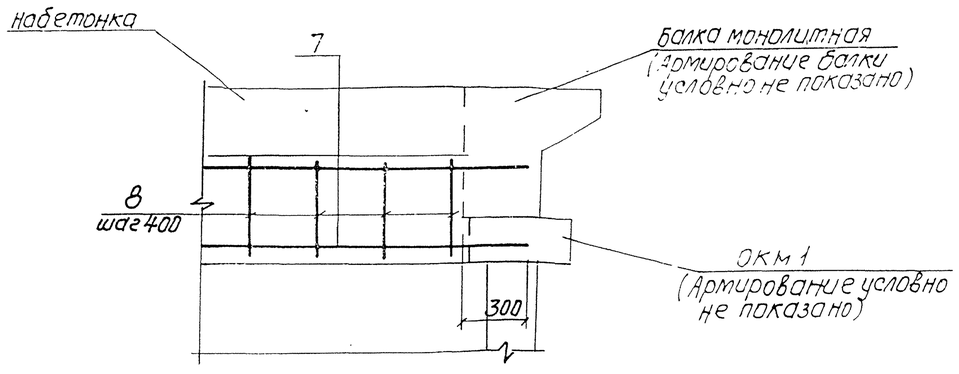

1. Защитный слой для рабочей арматуры принят 30 мм.
2. Сечения 5-5÷7-7 вынесены с листа 18.

Ведомость расхода стали на элемент, кг

Марка элемента	Изделия арматурные: Арматура класса А-I, ГОСТ 5781-82*				Арматура класса А-III, ГОСТ 5781-82*				Изделия закладные: Прокат марки ВСт3кп2, ГОСТ 103-76*				Прокат марки ВСт3кп2, ГОСТ 8509-72*					Общий расход
	ф8			Итого	ф12			Итого	ф8	ф12	Итого	δ=8		Итого	L 50×5			Итого	
ОКм1	90,11			90,11	15,63			15,63	3,2	4,2	7,4	22,5		22,5	21,2			21,2	237,51

Привязан	Нач. отд.	Шейко		ТП902-139.88 −КЖ 2			
	Н. контр.	Сокольская					
	Гл. спец.	Власенко		Канализационная насосная станция производительностью 13-150 м³/ч, напором 8-60 м	Стадия	Лист	Листов
	Рук. гр.	Захтамышев			Р	19	
	Вед. инж.	Кот		Обвязочное кольцо ОКм1 (окончание)	Госстрой СССР Союзводоканалпроект Харьковский Водоканалпроект		
Инв. №	Ст. инж.						

Альбом 4

Ведомость рабочих чертежей основного комплекта марки КМ2

Лист	Наименование	Примечание
1	Общие данные (начало)	
2	Общие данные (окончание)	
3	Схема расположения металлических	
	лестниц и переходных площадок (начало)	
4.	Схема расположения металлических	
	лестниц и переходных площадок (окончание)	
5	Лестничный марш Л1	

Ведомость металлоконструкций по видам профилей

Наименование конструкций по номенклатуре прейскуранта № 01-09	Позиция по прейскуранту № 01-09	№ п.п.	Код конструкций	Масса конструкции, т: Всего стали, в том числе по видам профилей стали: Балки и швеллеры	Крупносортная сталь	Средне сортная сталь	Мелкосортная сталь	Толстолистовая сталь	Гнутые и гнутосварные	Тонколистовая сталь	Универсальная сталь	Трубы	Прочие	Всего	Количество, шт.	Серия типовых конструкций
1	2	3	4	5	6	7	8	9	10	11	12	13	14	15	16.	17	18
Лестницы		1	526242		0,263	0,020		0,002	0,040		0,147				0,472		1.450.3-3в.1
Площадки		2	526243		0,044	0,030			0,101		0,011			0,004	0,190		1450.3-3в.1
Ограждения		3	526244			0,066		0,016							0,082		1.450.3-3 в.1
Итого		4			0,307	0,116		0,018	0,141		0,158			0,004	0,744		

Ведомость ссылочных и прилагаемых документов

Обозначение	Наименование	Примечан.
	Ссылочные документы	
1.450.3-3	Стальные лестницы,	
вып. 0,1	площадки, стремянки и	
	ограждения.	

Общие указания.

1. Разработку чертежей металлоконструкций производить согласно СНиП II-23-81 „Стальные конструкции." Нормы проектирования".
2. Соединение стальных элементов предусматривать ручной электродуговой сваркой.
3. Все сварные швы выполняются электродами типа Э42 и Э46 по ГОСТ 9467-75.
4. Все металлические конструкции окрасить эмалью ПФ-115 ГОСТ 6465-76* в 2 слоя по одному слою грунтовки ГФ-021 ГОСТ 25129-82 по предварительно очищенной от ржавчины поверхности.

Проект разработан в соответствии с действующими нормами и правилами

Главный инженер проекта. Лялюк

Привязан

Инв №

Нач.отд	Шейко	
Н.контр	Сокольская	
Гл.спец	Власенко	
Рук.гр	Пахтамышева	
Вединж	Кот	
Инж.	Перова	

ТП 902-1-139.88 -КМ2

Канализационная насосная станция производительностью 13-150 м³/ч, напором 8-60 м.

Стадия	Лист	Листов
Р	1	5

Общие данные (начало)

Госстрой СССР Союзводоканалпроект Харьковский Водоканалпроект

Альбом 4

Техническая спецификация металла

Вид профиля и ГОСТ, ТУ	Марка металла и ГОСТ	Обозначение и размер профиля, мм	№ п.п.	Код: Марка металла	Код: Вид профиля	Код: Размер профиля	Количество, шт	Длина, мм	Масса металла по элементам конструкций, т: Лестницы (код элемента конструкции 526242)	Площадки (526243)	Ограждения (526244)		Общая масса, т	Площадь поверхности, м²	Масса потребности в металле по кварталам (заполняется изготовителем) т: I	II	III	IV	Заполняется ВЦ
1	2	3	4	5	6	7	8	9											
Швеллеры равнополочные ГОСТ 8278-83	ВСТ3 кп2 ГОСТ 380-71*	Швел 120х60х4 ГОСТ 8278-83 лер ВСТ3кп2 ГОСТ 11474-76*		11240	26166					0,02			0,02						
	Итого									0,02			0,02						
Всего профиля										0,02			0,02	1,28					
Сталь прокатная угловая равнополочная ГОСТ 8509-72*	ВСт3 кп2 ГОСТ 380-71*	Угол Б-50х50х5 ГОСТ 8509-72* лок ВСТ3кп2 ГОСТ 535-79*		14460	21113					0,002			0,002						
		Угол Б-63х63х5 ГОСТ 8509-72* лок ВСТ3кп2 ГОСТ 535-79*		14460	21113					0,017			0,017						
	Итого									0,019			0,019						
Всего профиля										0,019			0,019	0,99					
Сталь листовая горячекатаная ГОСТ 103-76*	ВСт3 кп2 ГОСТ 380-71*	По-Б-26х200 ГОСТ 103-76* ло-са ВСТ3Кп2 ГОСТ 535-79		11240	13110					0,023			0,023	0,74					
		По-Б24х50 ГОСТ 103-76* ло-са ВСТ3Кп2 ГОСТ 535-79		11240	13110					0,010			0,010	0,32					
	Итого									0,033			0,033						
Всего профиля										0,033			0,033	1,06					
Сталь листовая рифленая ГОСТ 8568-77*	ВСт3 кп2 ГОСТ 380-71*	Ромб ромб Б-40х1000 ВСт3Кп2 ГОСТ 8568-77*		11240	71315					0,067			0,067						
	Итого									0,067			0,067						
Всего профиля										0,067			0,067	3,3					
Болты ГОСТ 7798-70*	ВСТ3 кп2 ГОСТ 380-71*	Болт М12х45.58 ГОСТ 7798-70*		11240						0,004			0,004						
	Итого									0,004			0,004						
Всего профиля										0,004			0,004						
Итого масса металла										0,143			0,143						
Лестницы, площадки и ограждения	ВСТ3кп2 ГОСТ 380-71*	1.450.3-3		11240					0,472	0,047	0,082		0,601	16,2					
Всего масса металла									0,472	0,190	0,082		0,744						
В том числе по маркам	ВСт3кп2			11240					0,472	0,190	0,082		0,744						

Взам. инв. N | Подп. и дата | Инв. N подл.

Нач. отд.	Шейко		
Н. контр.	Сокольская		
Гл. спец.	Власенко		
Рук. гр.	Тохтамышев		
Вед. инж.	Кот		
Инж.	Перова		

Привязан

Инв. N

ТП 902-1-139.88 -КМ2

Канализационная насосная станция производительностью 13-150 м³/ч, напором 8-60 м

Общие данные (окончание)

Стадия	Лист	Листов
Р	2	

Госстрой СССР Союзводоканалпроект Харьковский водоканалпроект

Альбом 4

Схема расположения металлических лестниц и переходных площадок

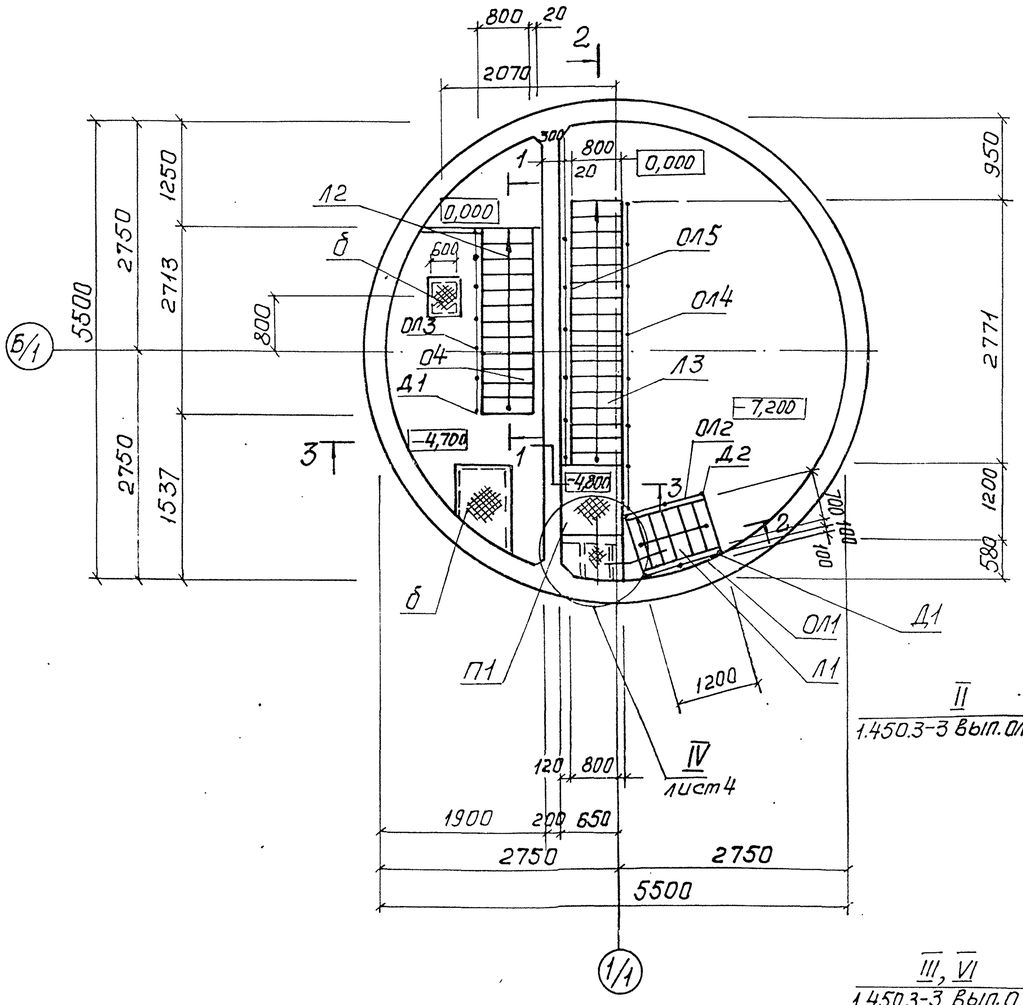

Схема расположения балок под площадки

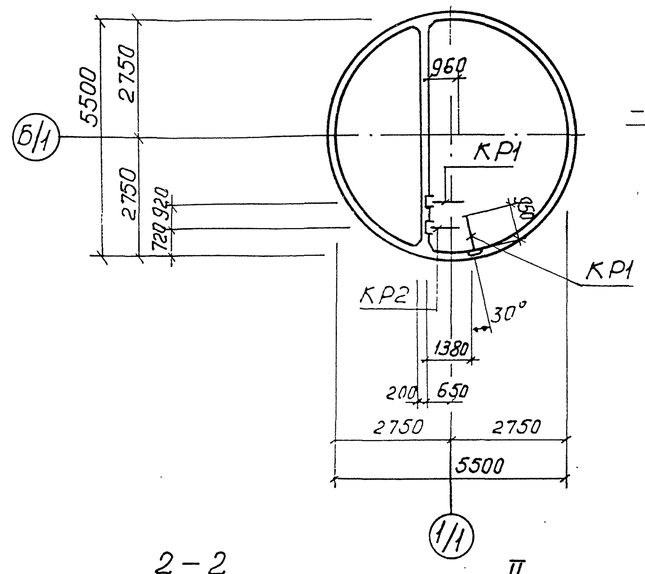

3-3

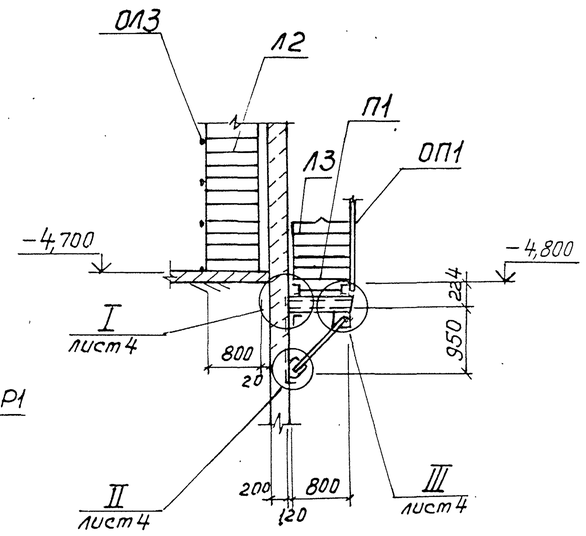

2-2

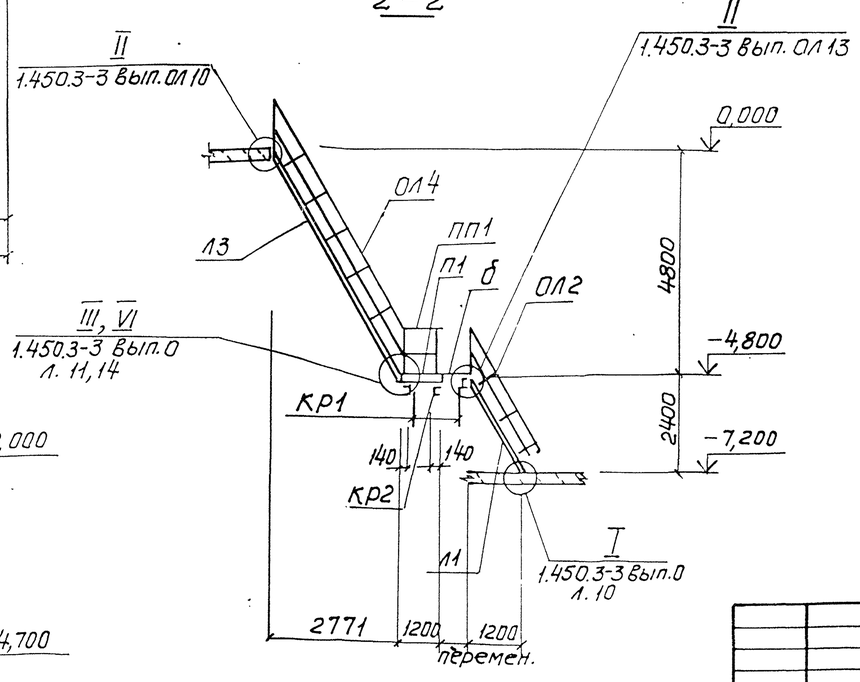

1-1

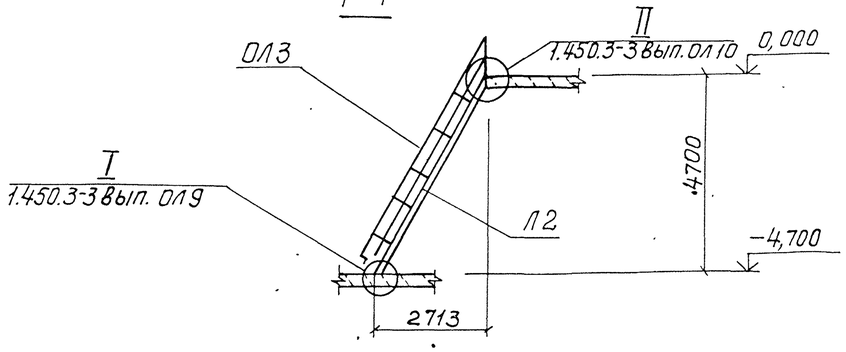

1. Общие указания см. лист 1.
2. Кронштейн Кр2 крепить по типу узла VI на листе 4.
3. В ограждении ОЛ5 поз. 2,3 срезать на расстоянии Н* от основания при установке.
4. В лестничных маршах Л2, Л3 обрезать поз. 1 в зоне примыкания лестницы к стене на расстоянии 20 мм.

Привязан				ТП 902-1-139.88 -КМ2			
	Нач.отд.	Шейко		Канализационная насосная станция производительностью 13-150 м³/ч, напором 8-60 м	Стадия	Лист	Листов
	Н.контр.	Сокольская			Р	3	
	Гл.спец.	Власенко					
	Рук.гр.	Тохтамышева		Схема расположения металлических лестниц и площадок (начало)	Госстрой СССР Союзводоканалпроект Харьковский Водоканалпроект		
	Вед.инж.	Кот					
Инв №	Инж.	Перова					

Альбом 4

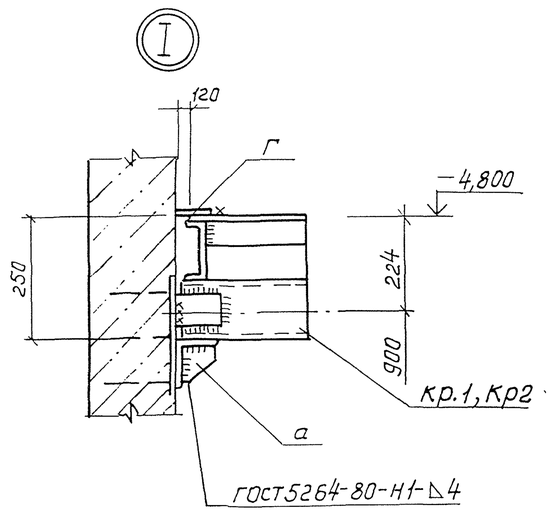

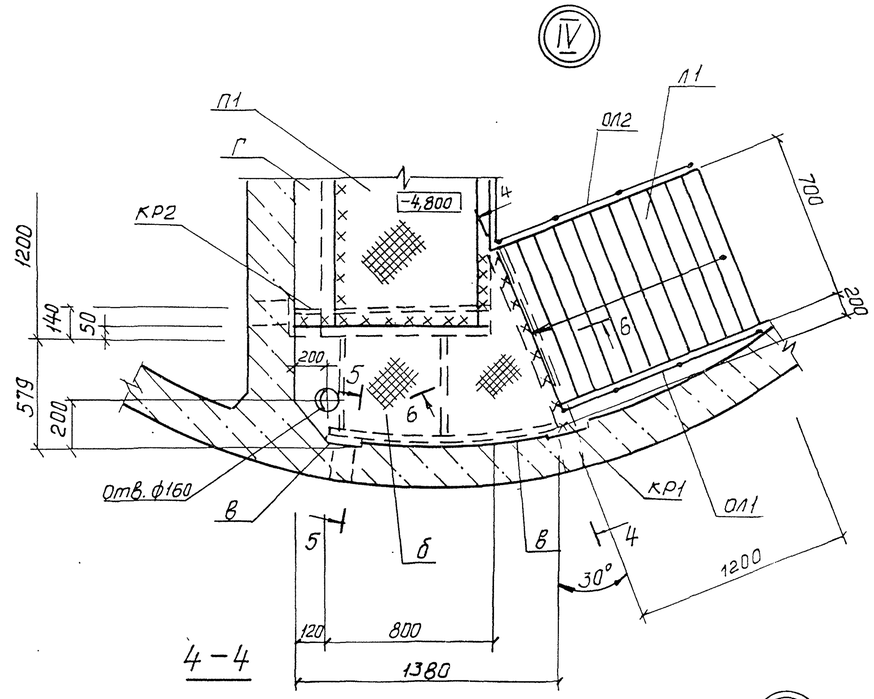

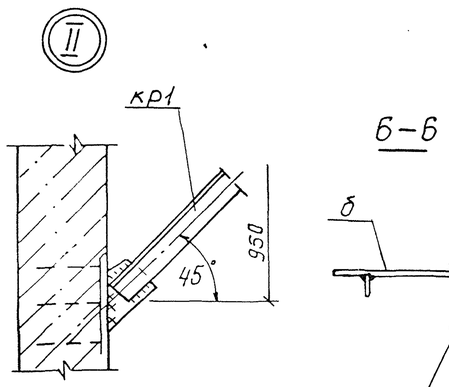

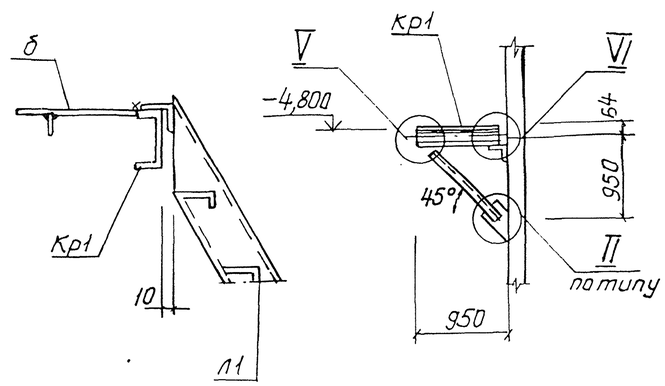

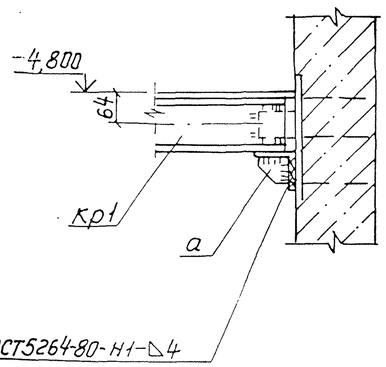

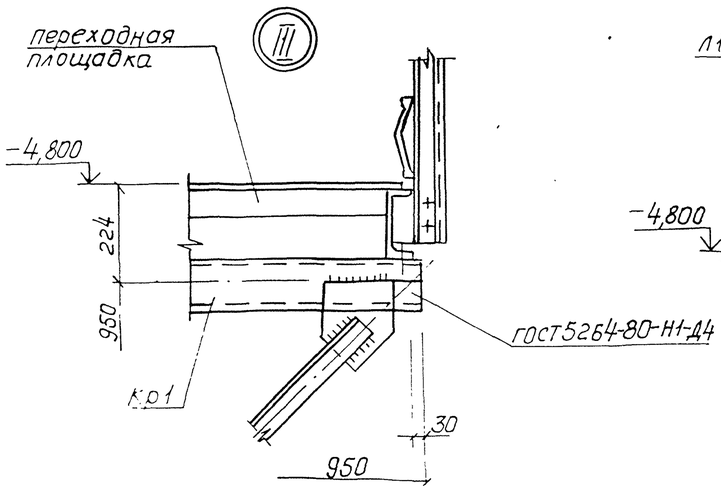

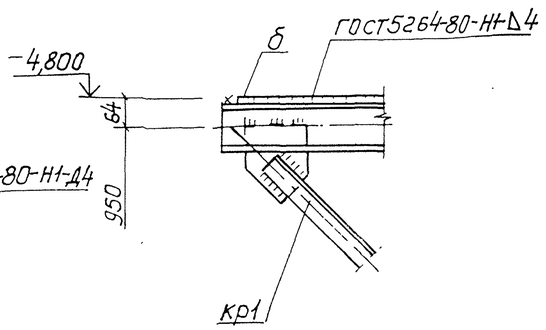

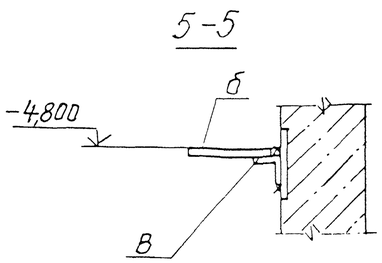

Ведомость элементов

Марка	Сечение: Эскиз	Поз.	Состав	Усилия: M тсм	N тс	Q тс	Группа констр.	Марка металла	Примечание
П1	ПМХШ-12,8		1.450.3-3.1	2.1.1	0.0-04	шт.1	4	ВСТ3КП2	46,6 кг
Л1			лист 5						85,9 кг
Л2*	МЛХШ60-48,8		1.450.3-3.1	1.2.1	0.0-15	шт.1			163,3 кг
Л3	МЛХШ60-48,8		1.450.3-3.1	1.2.1	0.0-15	шт.1			163,3 кг
ОЛ1	ОГЛМЛХ60-10.24		1.450.3-3.1	4.1.2	1.0-02	шт.1			11,1 кг
ОЛ2	ОГПМЛХ60-10.24		1.450.3-3.1	4.1.2	1.0-11	шт.1			11,1 кг
ОЛ3	ОГЛМЛХ60-10.48		1.450.3-3.1	4.1.2	1.0-06	шт.1			23.7 кг
ОЛ4	ОГПМЛХ60-10.48		1.450.3-3.1	4.1.2	1.0-16	шт.1			23.7 кг
ОЛ5	ОГЛМХ60-10.36		1.450.3-3.1	4.1.2	1.0-04	шт.1			13,3 кг
ОП1	ОГПМХЭБ-10.12		1.450.3-3.1	5.1.0	1.0	шт.1			12,5 кг
Д1	ДХ8		1.450.3-3.1	7.1.00	3	шт.2			0,26 кг
Д2	ДХ9		1.450.3-3.1	7.1.00	3-0	шт.2			0,26 кг
Д3	ДХ18		1.450.3-3.1	7.1.00	5-04	шт.1			0,61 кг
М1	МХ7		1.450.3-3.1	7.1.0.1	0-06	шт.1			11,7 кг
Кр1 шт.2	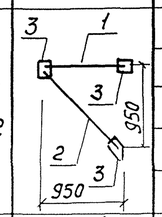	1	[120×60×4	конструктивно					
		2	∠ 63×5	конструктивно					
		3	-б=6						
а		1	∠ 63×5	конструктивно					
		2	-б=6						
в	L		∠ 50×5						
б	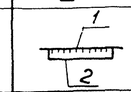	1	рифл. ст. -б=4						
		2	-6×50						
Кр2 шт.1	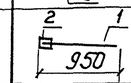	1	[120×60×4	конструктивно					
		2	б=6						
Г	—		рифл. ст -б=4						

*) Лестничный марш Л2 укоротить на 100 мм.
Отверстие для пропуска трубопроводов вырезать по месту.

Нач. отд	Шейко		
Н. контр	Гокольская		
Гл. спец	Власенко		
Рук. гр.	Тахтамышев		
Вед. инж	Кот		
Инж.	Перова		

Привязан

Инв. №

ТП 902-1-139.88 - КМ2

Канализационная насосная станция производительностью 13-150 м³/ч, напором 8-60 м

Стадия	Лист	Листов
Р	4	

Схема расположения металлических лестниц и площадок (окончание)

Госстрой СССР Союзводоканалпроект Харьковский Водоканалпроект

23284-01 26

Инв. № подл. | Подпись и дата | Взам. инв. №

Альбом 4

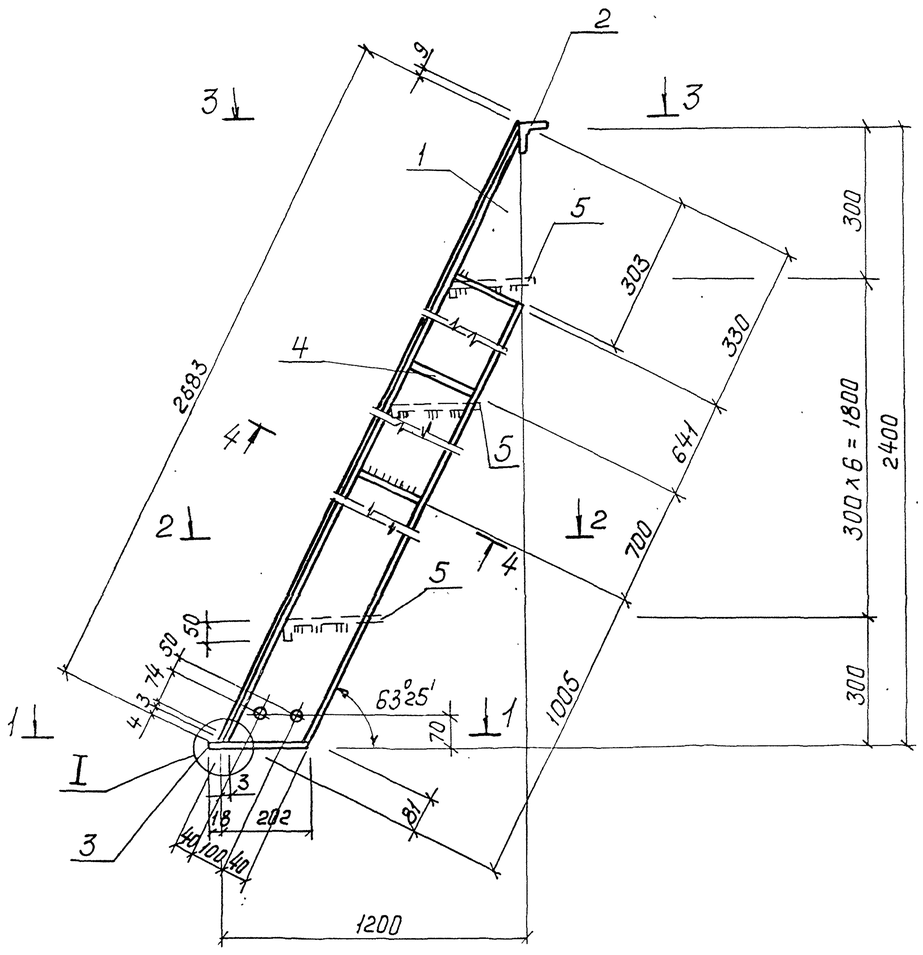

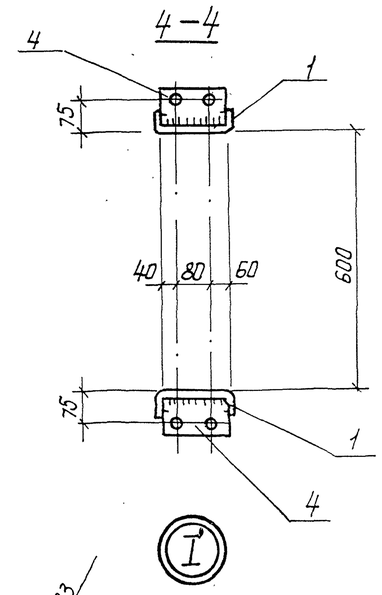

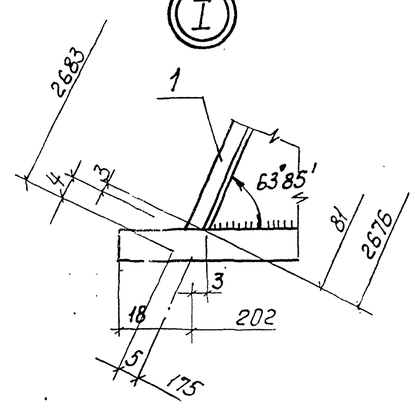

Ведомость элементов									
Марка	Сечение			Опорные усилия			Группа конструк.	Марка металла и ГОСТ	Примечание
	Эскиз	Поз.	Состав	M тсм	N тс	Q тс			
									Масса, кг
Л1		1	[180x50x4	ℓ=2683		шт.2	4	ВСТ3кп2 ГОСТ8278-83	22,3
	См.	2	∠ 75x6	ℓ=600		шт.1		ВСТ3кп2* ГОСТ8509-72	4,8
	чертеж	3	- 6x60	ℓ=220		шт.2		ВСТ3кп2* ГОСТ103-76	0,6
		4	-4x100	ℓ=172		шт.6			0,5
		5	-4x250	ℓ=600		шт.7		ВСТ3кп2* ГОСТ8568-77	5,0
		Вес наплавленного металла 1%							0,9
		Итого							85,9

Высоту катета сварного шва принять по наименьшей толщине свариваемых элементов.

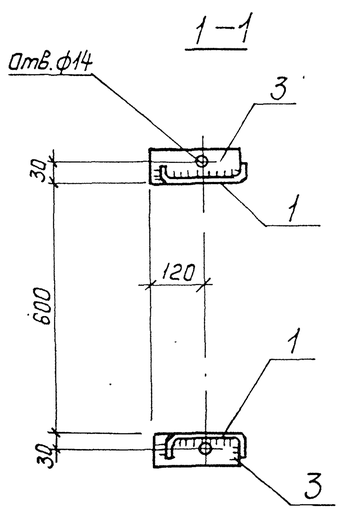

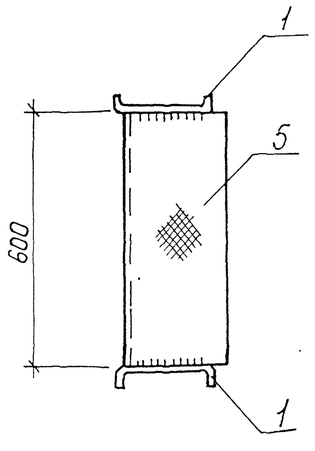

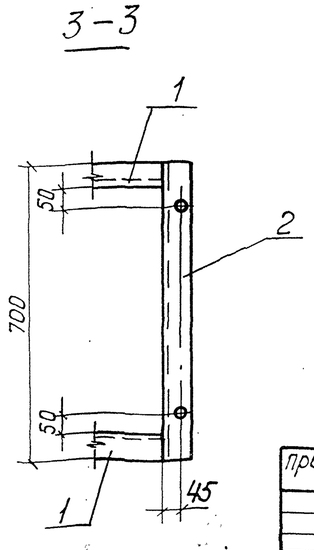

Привязан	Нач. отд.	Шейко		ТП 902-1-139.88-КМ2			
	Н. контр.	Сокольская		Канализационная насосная станция производительностью 13-150 м³/ч, напором 8-60 м	Стадия	Лист	Листов
	Гл. спец.	Власенко			Р	5	
	Рук. гр.	Тахтамышев		Лестничный марш Л1	Госстрой СССР Союзводоканалпроект Харьковский Водоканалпроект		
	Ведущ. инж.	Кот					
Инв. №	Инж.	Перова					

Инв.№ подл.	Подпись и дата	Взам. инв.№

ТИПОВОЙ ПРОЕКТ
902 – 1–139.88.

КАНАЛИЗАЦИОННАЯ НАСОСНАЯ СТАНЦИЯ ПРОИЗВОДИТЕЛЬНОСТЬЮ 13 – 150 м³/ч, НАПОРОМ 8–60 м

ПРИ ГЛУБИНЕ ЗАЛОЖЕНИЯ ПОДВОДЯЩЕГО КОЛЛЕКТОРА 5,5 М

АЛЬБОМ 4
ИЗДЕЛИЯ

Привязан

Инв. №

Формат А4

Альбом 4

Формат	Обозначение	Наименование	Стр	Примечание
А4	902-1-139.88-КЖ2И-ДО	Опись документов	27	
А4	-ТТ	Технические требования	27	
А3	-ОБ1	Опорный блок ОБ1	28	
	-С1СБ	Сетка арматурная С1СБ	28	
		Сборочный чертеж		
А4	-С1	Сетка арматурная С1	28	
А1	-КР3СБ	Каркас плоский Кр3	29	
		Сборочный чертеж		
А4	-Кр3	Каркас плоский Кр3	29	
А4	-Кр1СБ	Каркас плоский Кр1СБ		
		Сборочный чертеж	29	
А4	-Кр1	Каркас плоский Кр1	29	
А4	-Мн1	Изделие закладное Мн1	30	
А4	-Мн2	Изделие закладное Мн2	30	
А4	-Мн3СБ	Изделие закладное Мн3	31	
		Сборочный чертеж		
А4	-Мн3	Изделие закладное Мн3	31	
А4	-Мс1	Изделие соединительное Мс1	30	
А4	-Мс2	Изделие соединительное Мс2	30	

Привязан

Инв. №

Нач.отд	Шейко	
Н.контр	Сокольская	
Гл.спец	Власенко	
Рук.гр	Тахтамышева	
Вед.инж	Кот	
Инж.	Земляков	

ТП902-1-139.88 – КЖ2И-ДО

Опись документов

Стадия	Лист	Листов
Р		1

Госстрой СССР Союзводоканалниипроект Харьковский Водоканалпроект

Формат А4

Инв.№ подл.	Подпись и дата	Взам. инв.№

Технические требования к изготовлению арматурных и закладных изделий.

1. Плоские арматурные изделия следует изготовлять при помощи контактной точечной сварки по ГОСТ 14098-85.
2. Сварку сеток и каркасов производить во всех точках пересечения стержней.
3. Размеры сеток и каркасов даны по осям и торцам стержней.
4. Сварку закладных изделий производить в соответствии с ГОСТ 14098-85 „Соединения сварные арматуры и закладных деталей железобетонных конструкций", ГОСТ 5264-80.
5. Сварку тавровых соединений круглых стержней с листовым прокатом закладных изделий выполнять под слоем флюса.
6. Качество арматурных и закладных изделий должно удовлетворять требованиям ГОСТ 10922-75 и ГОСТ 23858-79.
7. Катет сварных швов принять по наименьшей толщине свариваемых элементов.
8. Материал прокатной стали закладных изделий принять марки ВСт3пс6-1 для сварных конструкций по ТУ 14-1-3023-80, ВСТ3кп2 по ГОСТ 535-79*

Привязан

Инв №

Нач.отд	Шейко	
Н.контр	Сокольская	
Гл.спец	Власенко	
Рук.гр	Тахтамышева	
Вед.инж	Кот	
Инж.	Земляков	

ТП902-1-139.88-КЖ2И-ТТ

Технические требования

Стадия	Лист	Листов
Р		1

Госстрой СССР Союзводоканалниипроект Харьковский Водоканалпроект

Формат А4

23284-01 28

Копировал Прокопьева

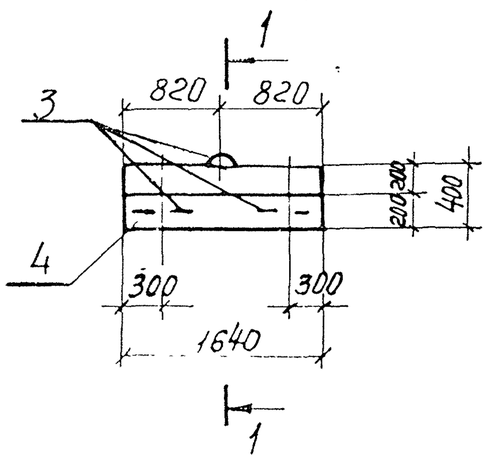

1—1

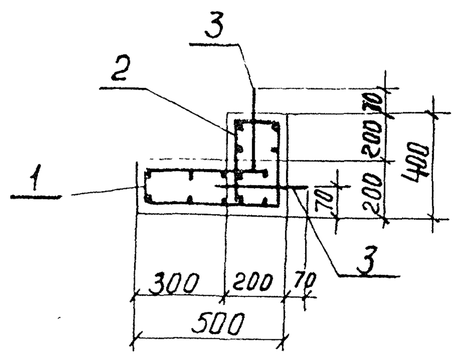

Ведомость деталей

Поз.	Эскиз
3	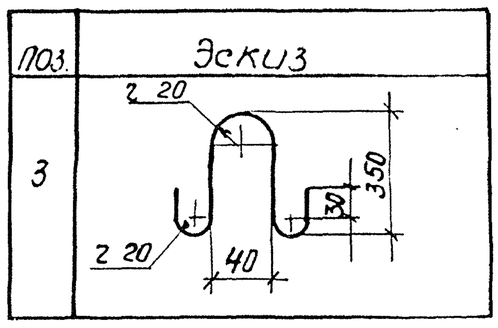

Формат	Зона	Поз.	Обозначение	Наименование	Кол.	Примечание
				Документация		Масса, кг
А4			902-1-139.88 -КЖ2И ТТ	Технические требования		
				Сборочные единицы		
				Сетка арматурная		
А4		1	-С1	С1	1	
А4		2	-С1	С2	1	
				Детали		
Б4		3*	05-001	ф8А-I ГОСТ 5781-82*, ℓ=800	3	0,54
				Материалы		
		4		Бетон класса В25, W4, F100	0,23	м³

*Поз. 3 см. Ведомость деталей.

Защитный слой бетона для рабочей арматуры принят 25мм

Ведомость расхода стали на элемент, кг

Марка элемента	Изделия арматурные. Арматура класса А-I ГОСТ 5781-82* ф8	ф10					Итого	Общий расход
05	17,72						17,72	17,72

Привязан

Инв. №

Нач.отд	Шейко	
Н.контр.	Сокольская	
Гл.спец.	Власенко	
Рук.гр.	Тахтомышев	
Вед.инж.	Кот	
Инж.	Перова	

ТП902-1-139.88 -КЖ 2И-05.1

Опорный блок 05.1

Стадия	Масса	Масштаб
Р	575	1:50

Лист | Листов 1

Госстрой СССР Союзводоканалниипроект Харьковский Водоканалпроект

Формат А3

Инв.№ подл. | Подпись и дата | Взам. инв.№

Развертка 1

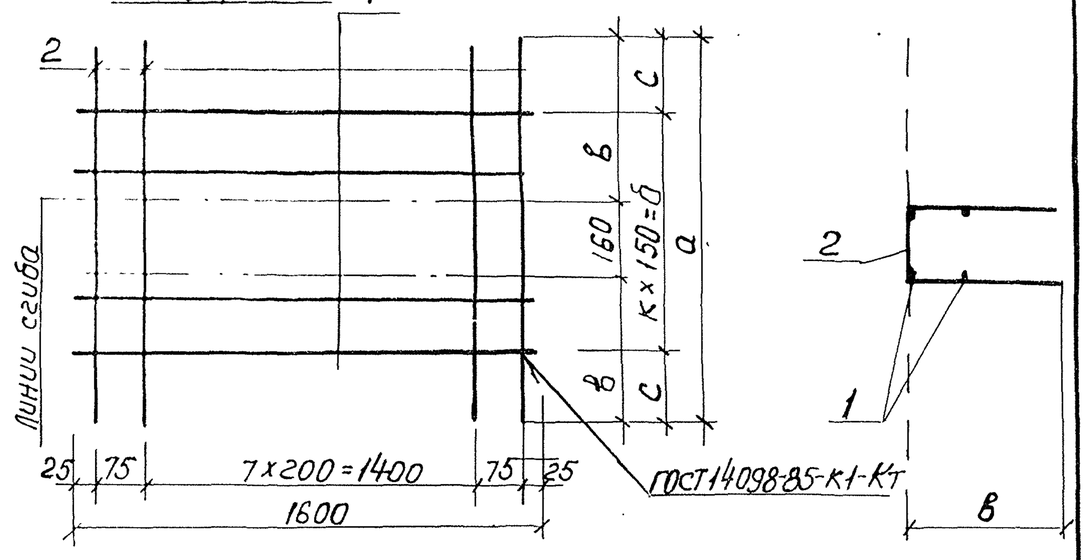

Обозначение	Марка	Размеры, мм а	в	с	б	к					Масса, кг
902-1-139.88-КЖ2И-С1	С1	1100	470	25	1050	7					9,8
-01	С2	900	370	225	450	3					6,3

Привязан

Инв.№

Нач.отд	Шейко	
Н.контр.	Сокольская	
Гл.спец.	Власенко	
Рук.гр.	Тахтомышев	
Вед.инж.	Кот	
Инж.	Перова	

ТП902-1-139.88 -КЖ2И-С1 СБ

Сетка арматурная С (С1-С2). Сборочный чертеж

Стадия	Масса	Масштаб
Р	см. табл.	—

Лист | Листов 1

Госстрой СССР Союзводоканалниипроект Харьковский Водоканалпроект

Формат А4

Инв.№ подл. | Подпись и дата | Взам. инв.№

Привязан

Инв.№

Нач.отд	Шейко	
Н.контр.	Сокольская	
Гл.спец.	Власенко	
Рук.гр.	Тахтомышев	
Вед.инж.	Кот	
Инж.	Перова	

ТП902-1-139.88-КЖ2И С1

Сетка арматурная С (С1-С2)

Стадия	Лист	Листов
Р	1	

Госстрой СССР Союзводоканалниипроект Харьковский Водоканалпроект

Формат	Зона	Поз	Обозначение	Наименование	Кол. на испол. 902-1-139.88-КЖ2И-С1									Примечание
А4			902-1-139.88-КЖ2И-ТТ	Технические требования	—									
А4			-С1 СБ	Сборочный чертеж	-01									
				Детали										
Б4		1	-01	8А-I ГОСТ 5781-82* ℓ=1600	8									0,67
Б4		2	-02	ℓ=1100	10									0,44
				ℓ=900		10								0,36
					С1									
					С2									

23284-01 29

Альбом 4

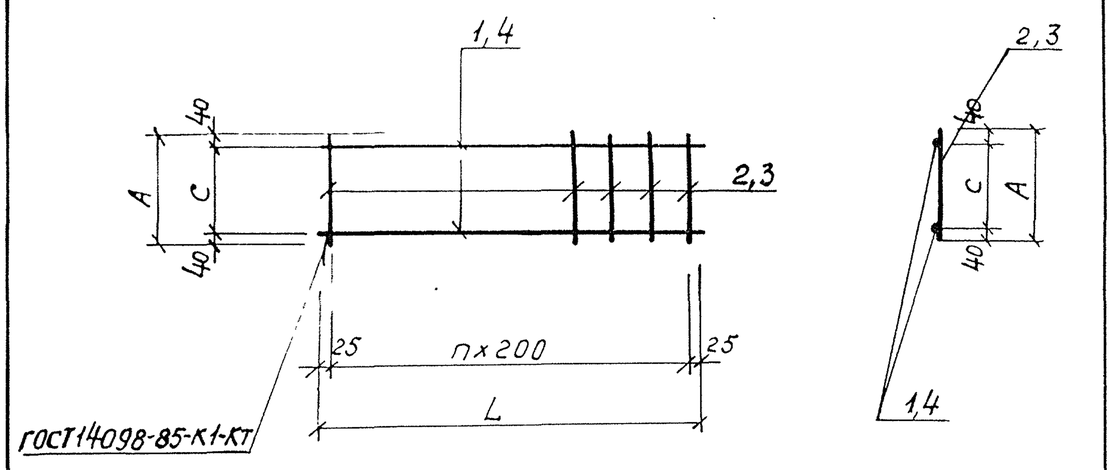

Обозначение	Марка	L, мм	n	C, мм	A, мм	Масса, кг
Т.П.902-1-139.88-КЖ2Н-Кр1СБ	Кр1	6450	32	150	230	13,1
-01	Кр2	6450	32	100	180	13,8
-02	Кр4	6250	31	200	280	12,9
-03	Кр5	6250	31	100	180	13,4

Привязан

Инв. №

Т.П. 902-1-139.88 -КЖ2И-Кр1СБ

Каркас плоский Кр(Кр1,Кр2,Кр4,Кр5). Сборочный чертеж

Стадия	Масса	Масштаб		
Р	см. табл	—		
Лист	Листов 1			

Нач.отд Шейко; Н.контр Сокольская; Гл.спец Власенко; Рук.гр Захатамышева; Инж Перова

Госстрой СССР Союзводоканалниипроект Харьковский Водоканалпроект

Формат А4

Инв.№подл. | Подпись и дата | Взам.инв№

Формат	Зона	Поз.	Обозначение	Наименование	Кол. на исполн. 902-1-139.88КЖ2И-Кр1							Примечание
					—	01	02	03				
А4			ТП 902-1-139.88-КЖ2И-ТТ	Технические требования								
А4			-Кр1СБ	Сборочный чертеж								
				Детали								
Б4		1	-Кр1-001	ф12АIII ГОСТ5781-82* ℓ=6450	2	2	—	—				6,72 кг
Б4		2	-002	ф6АI ГОСТ5781-82* ℓ=230	33	—	—	—				0,05 кг
Б4		3	-003	ф12АIII ГОСТ5781-82* ℓ=6250			2	2				5,58 кг
Б4		4	-004	ф8АI ГОСТ5781-82* ℓ=180		33						0,07 кг
Б4		5	-005	ф6АI ГОСТ5781-82* ℓ=280	—		32	32				0,06 кг
					Кр1	Кр2	Кр4	Кр5				

Привязан

Инв. №

ТП 902-1-139.88 - КЖ2И-Кр1

Каркас плоский Кр (Кр1, Кр2, Кр4, Кр5) Сборочный чертеж

Стадия Р | Лист | Листов 1

Госстрой СССР Союзводоканалниипроект Харьковский Водоканалпроект

Альбом 4

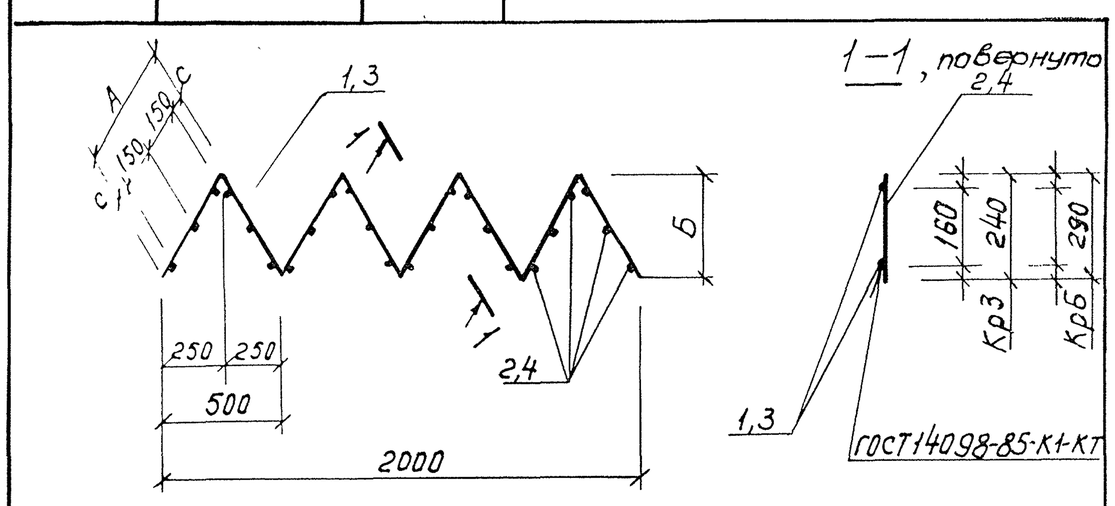

Обозначение	Марка	A, мм	C, мм	Б, мм		Масса, кг
Т.П. 902-1-139.88-КЖ2И-Кр3СБ	Кр3	350	25	245		5,8
-01	Кр6	390	45	295		5,1

Привязан

Инв. №

Т П. 902-1-139.88 -КЖ2И-Кр3СБ

Каркас плоский Кр.(Кр3, Кр6). Сборочный чертеж

Стадия	Масса	Масштаб	
Р	см. табл.	—	
Лист	Листов 1		

Нач.отд Шейко; Н.контр Сокольская; Гл.спец Власенко; Рук.гр. Захатамышева; Инж. Перова

Госстрой СССР Союзводоканалниипроект Харьковский Водоканалпроект

Формат А4

Инв.№подл. | Подпись и дата | Взам.инв№

Формат	Зона	Поз	Обозначение	Наименование	Кол. на исполн. 902-1-139.88КЖ2И-Кр3							Примечание
					—	01						
А4			Т.П. 902-1-139.88-КЖ2И-ТТ	Технические требования								
А4			-Кр3СБ	Сборочный чертеж								
				Детали								
Б4		1	-Кр3-001	ф10АI ГОСТ5781-82* ℓ=2800	2	—						1,7 кг
Б4		2	-002	ф8АIII ГОСТ5781-82* ℓ=240	24	—						0,1 кг
Б4		3	-003	ф10АI ГОСТ5781-82* ℓ=2340	—	2						1,45 кг
Б4		4	-004	ф8АIII ГОСТ5781-82* ℓ=290	—	18						0,12 кг
					Кр3	Кр6						

Привязан

Инв. №

ТП 902-1-139.88 - КЖ2И-Кр3

Каркас плоский Кр (Кр3, Кр6)

Стадия Р | Лист | Листов 1

Госстрой СССР Союзводоканалниипроект Харьковский Водоканалпроект

23284-01 ЗП

Альбом 4

Инв.№подл. | Подпись и дата | Взам.инв№

Привязан

Инв. №

Т.П. 902-1-139.88 -КЖ2И-Кр3СБ

Каркас плоский Кр.(Кр3, Кр6). Сборочный чертеж

Стадия	Масса	Масштаб	
Р	см. табл.	—	
Лист	Листов 1		

Нач.отд Шейко; Н.контр Сокольская; Гл.спец Власенко; Рук.гр. Захатамышева; Инж. Перова

Госстрой СССР Союзводоканалниипроект Харьковский Водоканалпроект

Формат А4

129

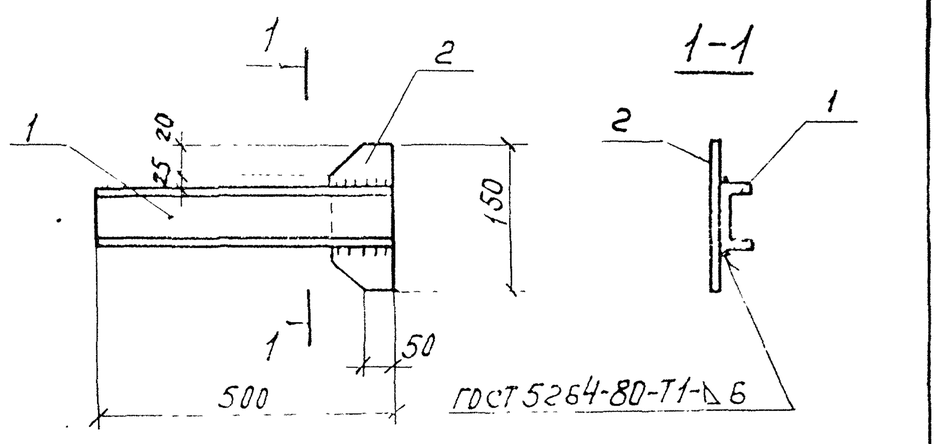

Формат	Зона	Поз.	Обозначение	Наименование	Кол.	Примечание
				Документация		
А4			902-1-139.88 - КЖ2И-ТТ	Технические требования		
				Детали		
Б4		1	-МС1-001	Швел 10 ГОСТ 8240-72* лер ВСт3кп2 ГОСТ 535-75* ℓ=500	1	4,3 кг
Б4		2	-002	Полоса Б-2-8×100 ГОСТ 103-75* ВСт3кп2 ГОСТ 535-79* ℓ=150	1	1,0 кг

Привязан

Инв №

Нач.отд	Шейко	
Н.контр	Сокольская	
Гл.спец	Власенко	
Рук.гр	Тахтамышев	
Вед.инж	Кот	
Инж.	Перова	

ТП 902-1-139.88-КЖ2И-МС1

Изделие соединительное МС 1

Стадия	Масса	Масштаб
Р	5,3	—
Лист	Листов 1	

Госстрой СССР Союзводоканалниипроект Харьковский Водоканалпроект

формат А4

Инв№ подл	Подпись и дата	Взам.инв№

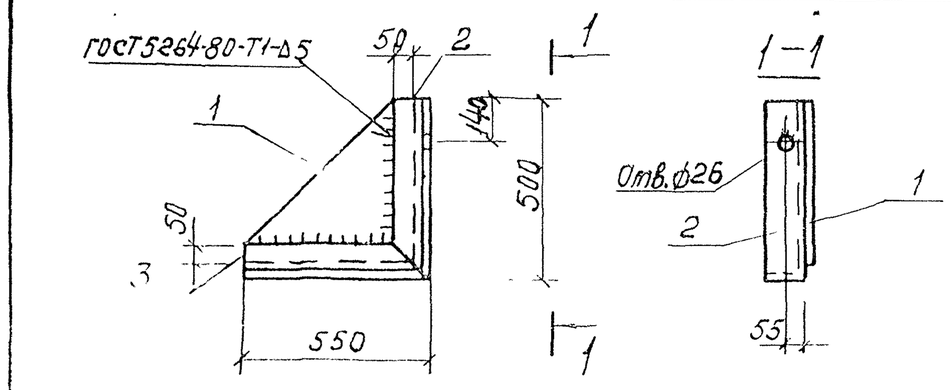

Формат	Зона	Поз.	Обозначение	Наименование	Кол.	Примечание
				Документация		Масса, кг
А4			902-1-139.88- КЖ2И-ТТ	Технические требования		
				Детали		
Б4		1	-МС2-001	Полоса Б-2-10×500 ГОСТ 19903-74* / ВСт3кп2 ГОСТ 14637-79, ℓ=450	1	14,1
Б4		2	-002	Уголок Б100×100×8 ГОСТ 8509-72* / ВСт3пс6-1 ТУ14-1-3023-80, ℓ=500	1	6,1
Б4		3	-01	Уголок Б100×100×8 ГОСТ 8509-72* / ВСт3пс6-1 ТУ14-1-3023-80, ℓ=550	1	6,7

Привязан

Инв №

Нач.отд	Шейко	
Н.контр	Сокольская	
Гл.спец	Власенко	
Рук.гр	Тахтамышев	
Вед.инж	Кот	
Инж.	Перова	

ТП 902-1-139.88 - КЖ2И МС 2

Изделие соединительное МС 2

Стадия	Масса	Масштаб
Р	5,3	—
Лист	Листов 1	

Госстрой СССР Союзводоканалниипроект Харьковский Водоканалпроект

формат А4

Инв№ подл	Подпись и дата	Взам.инв№

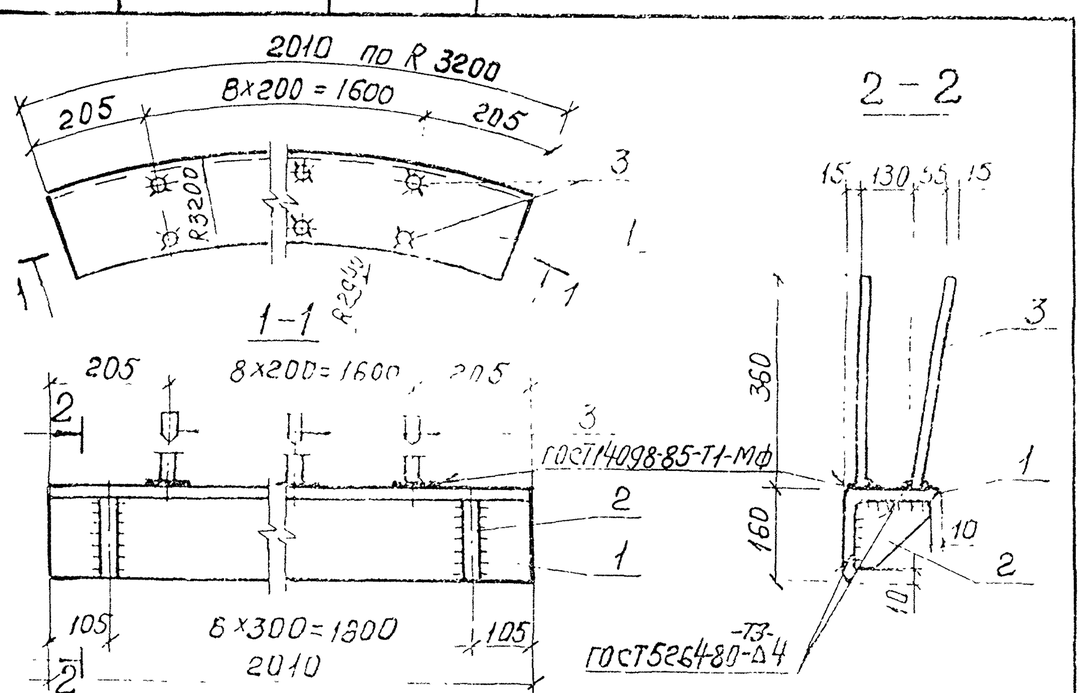

Формат	Зона	Поз.	Обозначение	Наименование	Кол.	Примечание
				Документация		Масса, кг
А4			902-1-139.88-КЖ2И-ТТ	Технические требования		
				Детали		
Б4		1	-МН1-001	Уголок Б-160×160×12 ГОСТ 8509-72* / ВСт3пс6-1 ТУ14-1-3023-80, ℓ=2010	1	59,1
Б4		2	-002	Полоса Б-2-10×150 ГОСТ 103-76* / ВСт3кп2 ГОСТ 535-79*, ℓ=150	7	1,77
Б4		3	-003	ф10А-III ГОСТ 5781-82*, ℓ=360	18	0,32

Привязан

Инв №

Нач.отд	Шейко	
Н.контр	Сокольская	
Гл.спец.	Власенко	
Рук. гр.	Тахтамышева	
Вед.инж.	Кот	
Инж.	Перова	

ТП 902-1-139.88-КЖ2И-МН1

Изделие закладное МН1

Стадия	Масса	Масштаб
Р	77,25	—
Лист	Листов 1	

Госстрой СССР Союзводоканалниипроект Харьковский Водоканалпроект

формат А4

Инв№ подл	Подпись и дата	Взам.инв№

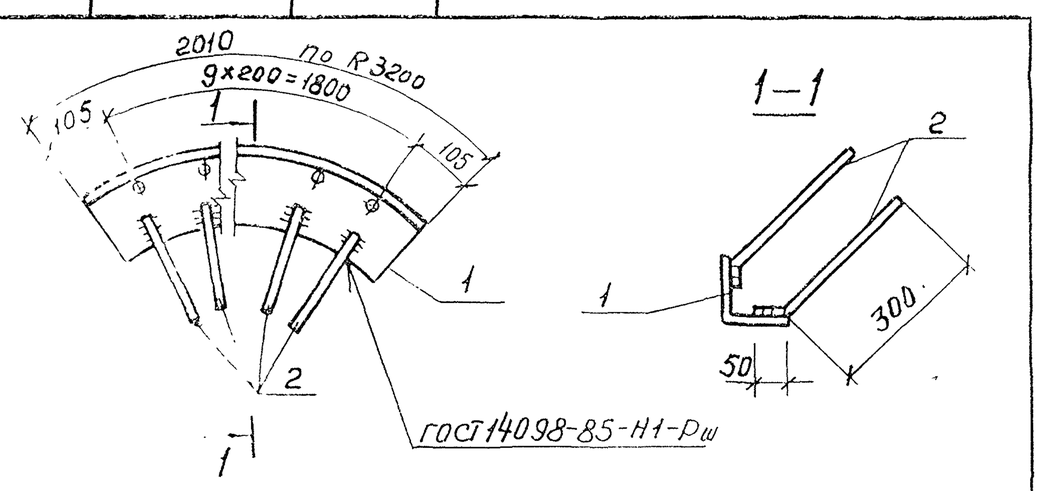

Формат	Зона	Поз.	Обозначение	Наименование	Кол.	Примечание
				Документация		Масса, кг
А4			902-1-139.88-КЖ2И-ТТ	Технические требования		
				Детали		
Б4		1	МН2-001	Уголок Б-125×125×8 ГОСТ 8509-72* / ВСт3пс6-1 ТУ14-1-3023-80, ℓ=200	1	31,2
Б4		2	-002	ф10А-III ГОСТ 5781-82*, ℓ=350	20	0,22

Привязан

Инв. №

Нач.отд	Шейко	
Н.контр	Сокольская	
Гл.спец	Власенко	
Рук.гр	Тахтамышева	
Вед.инж	Кот	
Инж	Перова	

ТП 902-1-139.88 -КЖ2И-МН2

Изделие закладное МН2

Стадия	Масса	Масштаб
Р	35,6	—
Лист	Листов 1	

Госстрой СССР Союзводоканалниипроект Харьковский Водоканалпроект

формат А4

23284-01 31

Инв.№ подл.	Подпись и дата	Взам. инв.№

Альбом 4

Формат	Зона	Поз	Обозначение	Наименование	Кол	Примечание
				Документация		
А4			902-1-139.88-КЖ2И-ТТ	Технические требования		
А3			-МН1сб	Сборочный чертеж		
						масса, кг
				Детали		
Б4		1	-МН1-001	Поло- 616х630 ГОСТ 82-70*		
				са ВСТ3пс6-1-ТУ14-1-3023-80		
				ℓ=630	1	49,6
Б4		2	-002	Поло 610х630 ГОСТ 82-70*		
				са ВСТ3пс6-1-ТУ14-1-3023-80		
				ℓ=630	1	31,2
Б4		3	-003	Поло 610х320 ГОСТ 82-70*		
				са ВСТ3пс6-1-ТУ14-1-3023-80		
				ℓ=320	2	8,0
Б4		4	-004	Поло- 66х850 ГОСТ 82-70*		
				са ВСТ3пс6-1ТУ14-1-3023-80		
				ℓ=850	1	34,0
Б4		5	-005	Поло 616х850 ГОСТ 82-70*		
				са ВСТ3пс6-1-ТУ14-1-3023-80		
				ℓ=850	1	90,8

Формат	Зона	Поз	Обозначение	Наименование	Кол	Примечание
Б4		7	-006	Тру 820х5х500 ГОСТ 10704-76*	1	50,2
				ба ВСТ3кп2 ГОСТ 10705-80		
Б4		8	-007	Болт М18х60.50 ГОСТ 7798-70*	20	0,13
Б4		9	-009	Тру 426х10х340 ГОСТ 10704-76*	1	34,9
				ба ВСТ3кп2 ГОСТ 10705-80		
Б4		6	-001-01	Поло 610х630 ГОСТ 82-70*		
				са ВСТ3пс6-1ТУ14-1-3023-80		
				ℓ=630	1	31,2

Нач.отд	Шейко		ТП 902-1-139.88-КЖ2И-МН1	
Н.контр	Сокольская		Изделие закладное МН3	Стадия: Р; Лист: ; Листов: 1
Гл.спец	Власенко			Госстрой СССР Союзводоканалниипроект Харьковский Водоканалпроект
Рук.гр	Тахтамышева			
Вед.инж	Кот			
Ст.инж				

Формат А3

Инв.№ подл.	Подпись и дата	Взам. инв.№

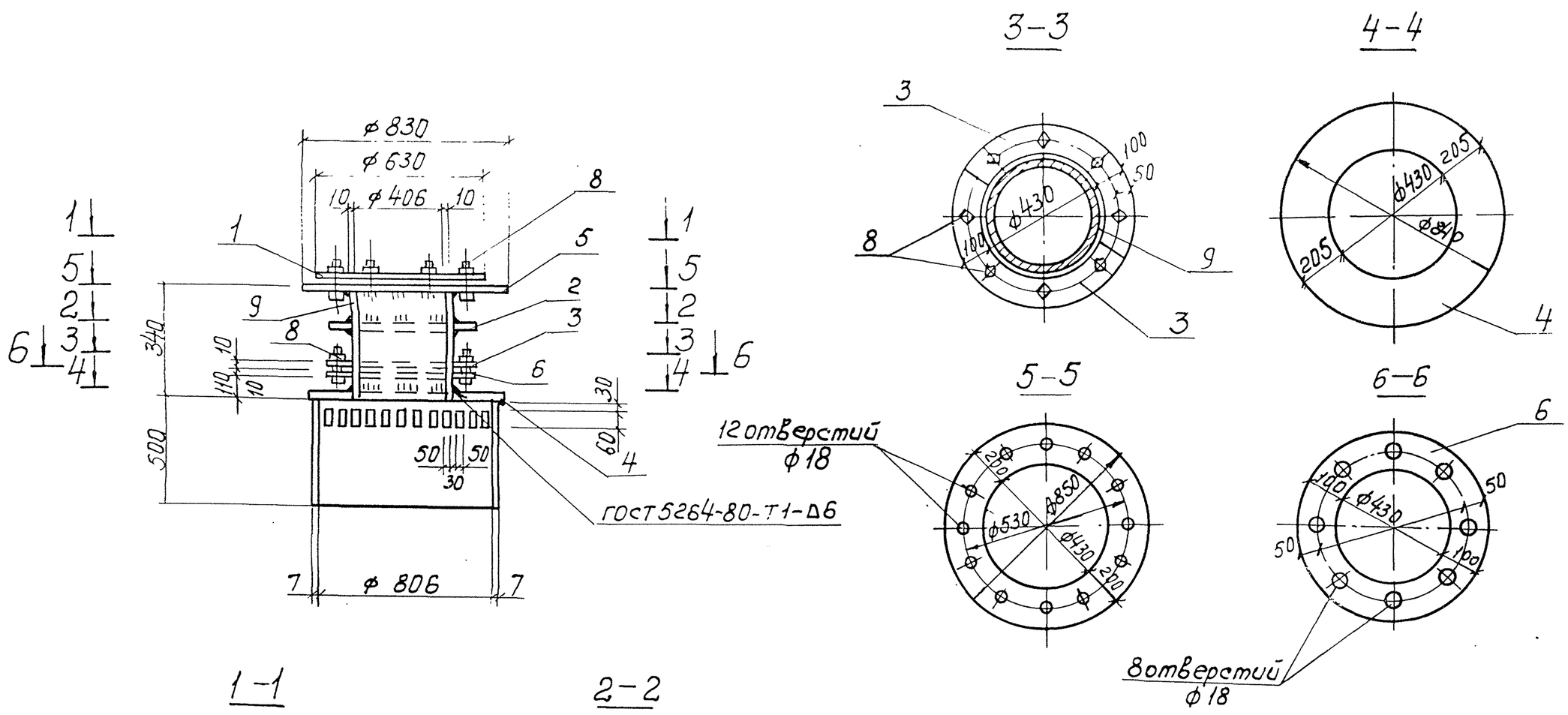

Нач.отд	Шейко		ТП 902-1-139.88-КЖ2И-МН1СБ	
Н.контр	Сокольская		Изделие закладное МН3. Сборочный чертеж	Стадия: Р; Масса: 340,7; Масштаб: —
Гл.спец	Власенко			Лист: ; Листов: 1
Рук.гр	Тахтамышева			Госстрой СССР Союзводоканалниипроект Харьковский Водоканалпроект
Вед.инж	Кот			
Инж				

Привязан

Инв.№

Формат А2

23284-01 (32)