ТИПОВОЙ ПРОЕКТ

320-49

МАЛЫЕ АРХИТЕКТУРНЫЕ ФОРМЫ
ПО ПРОТИВОПОЖАРНОЙ ОХРАНЕ ЛЕСОВ

СОСТАВ ПРОЕКТА

АЛЬБОМ I — Архитектурно-строительные чертежи

АЛЬБОМ II — Сметы

АЛЬБОМ I

РАЗРАБОТАН
ИНСТИТУТОМ „СОЮЗГИПРОЛЕСХОЗ"

УТВЕРЖДЕН Гослесхозом СССР
протокол N 54 от 3 октября 1975 г.
ВВЕДЕН В ДЕЙСТВИЕ
с 10 января 1976 г.

Перечень чертежей проекта

NN п/п	Наименование	Марка и номер листа	Номер страниц
1	Перечень чертежей проекта		2,3
2	Пояснительная записка		4
	Архитектурно-строительная часть		
3	Мостик пешеходный. Общий вид.	АС-1	5
4	Мостик пешеходный. План. Разрезы. Узел. Примечания.	АС-2	6
5	Теневой навес. Общий вид.	АС-3	7
6	Теневой навес. Фасад. План. Разрез.	АС-4	8
7	Теневой навес. Детали. Примечания.	АС-5	9
8	Стол со стульями. Тип-1. Общий вид.	АС-6	10
9	Стол со стульями тип-1. Планы. Виды по А-А и Б-Б. Примечания.	АС-7	11
10	Стол со скамьями Тип-2. Общий вид.	АС-8	12
11	Стол со скамьями Тип-2. План. Виды по А-А и Б-Б. Примечания.	АС-9	13
12	Стол с раздвижными скамьями Тип-3. Общий вид.	АС-10	14
13	Стол с раздвижными скамьями Тип-3. План. Виды по А-А и Б-Б	АС-11	15
14	Кострище. Общий вид.	АС-12	16
15	Кострище. Детали.	АС-13	17
16	Указатель Тип-1 и Тип-2. Общий вид.	АС-14	18
17	Указатель Тип-1. План. Сечения. Детали. Примечания.	АС-15	19
18.	Указатель Тип-1. Монтажная схема. Узел. Спецификация.	АС-16	20
19.	Указатель Тип-2. План. Сечение. Деталь. Примечания.	АС-17	21

NN п/п	Наименование	Марка и номер листа	Номер страницы
20	Стенд предупредительный противопожарный Тип-1 и Тип-2		
	Общий вид	АС-18	22
21	Стенд предупредительный противопожарный Тип-1		
	Фасад. План. Разрез. Узлы.	АС-19	23
22	Стенд предупредительный противопожарный Тип-1		
	Железобетонный стол СЗ вар.	АС-20	24
23	Стенд предупредительный противопожарный Тип-2.		
	Фасад. План. Разрез. Узлы.	АС-21	25
24	Скамьи Тип-1 и Тип-2. Общий вид.	АС-22	26
25	Скамья Тип-1. Фасад. План. Разрез. Примечания.	АС-23	27
26	Скамья Тип-2. Фасад. План. Разрез. Примечания.	АС-24	28
27	Урна для мусора Тип-1 и Тип-2. Общий вид.	АС-25	29
28	Урна для мусора Тип-1. Фасад. План. Разрез. Примечания.	АС-26	30
29	Урна для мусора Тип-1. Детали.	АС-27	31
30	Урна для мусора Тип-2. Фасад. План. Разрез. Примечания	АС-28	32
31	Яма для мусора. Общий вид. План. Разрез. Примечания.	АС-29	33
32	Спецификации.	АС-30	34
33	Спецификации.	АС-31	35

Пояснительная записка
Архитектурно-строительная часть.

1. Альбом рабочих чертежей малых архитектурных форм по противопожарной охране леса, разработанных на основании плана типового проектирования на 1975 г. Раздел XIII, п. 21 и задания Гослесхоза СССР от 7 апреля 1975 г. имеет целевое назначение усиления противопожарной агитации и наглядности обеспечивающее действенность и организованность населения посещающего места отдыха в лесу.
2. При проектировании уделено внимание художественной выразительности малых архитектурных форм с использованием средств декоративного и прикладного искусства. Весь комплекс разработан в едином стиле и хорошо вписывается в естественный ландшафт.
3. В предлагаемых решениях использованы местные строительные материалы: круглый лес, пиломатериалы, естественный камень, плетение из лозы и т.д., а так же стандартные унифицированные железобетонные элементы, сокращающие сроки возведения сооружения.
4. При расчете конструкций учтены следующие нагрузки:
   а) Постоянная - от собственного веса конструкций.
   б) Кратковременная - от полезной (100 кг/м²)
   в) Снеговая - для III и ветровая для I климатических районов СССР.
   г) Основаниями фундаментов приняты условия строительства с нескальными грунтами с условными нормативными характеристиками: $\varphi = 28°$; $C_н = 0{,}02$ кг/см²; $E = 150$ кг/см²; $\gamma = 1{,}8$ т/м³. Наличие грунтовых вод не предусматривается. Сейсмические нагрузки не более 6 баллов.
5. При привязке рабочих чертежей к местным условиям следует учесть характеристику грунта и внести необходимые уточнения в размерах фундаментов.
6. Сварка металлических конструкций ведется электродами Э-42. Качество сварки должно соответствовать требованиям действующих нормативов.
7. Все металлические конструкции окрашиваются масляными или нитроэмалевыми красками за 2 раза.
8. Элементы оборудования из отходов круглого леса могут применяться, как окоренные, так и не окоренные, - в зависимости от назначения.
9. Все изделия, подлежащие столярной обработке, изготовляются из древесины хвойных пород с влажностью не более 16-18%.
10. Желательно чтобы все деревянные элементы имели естественные цвет и фактуру, и покрывались влагозащитным покрытием - лаком МЧ-52.

При разработке альбома „Малых архитектурных форм" использован опыт других проектных организаций.

1975	МАЛЫЕ АРХИТЕКТУРНЫЕ ФОРМЫ	Пояснительная записка	Типовой проект №320-49	Альбом № 1	Лист 1

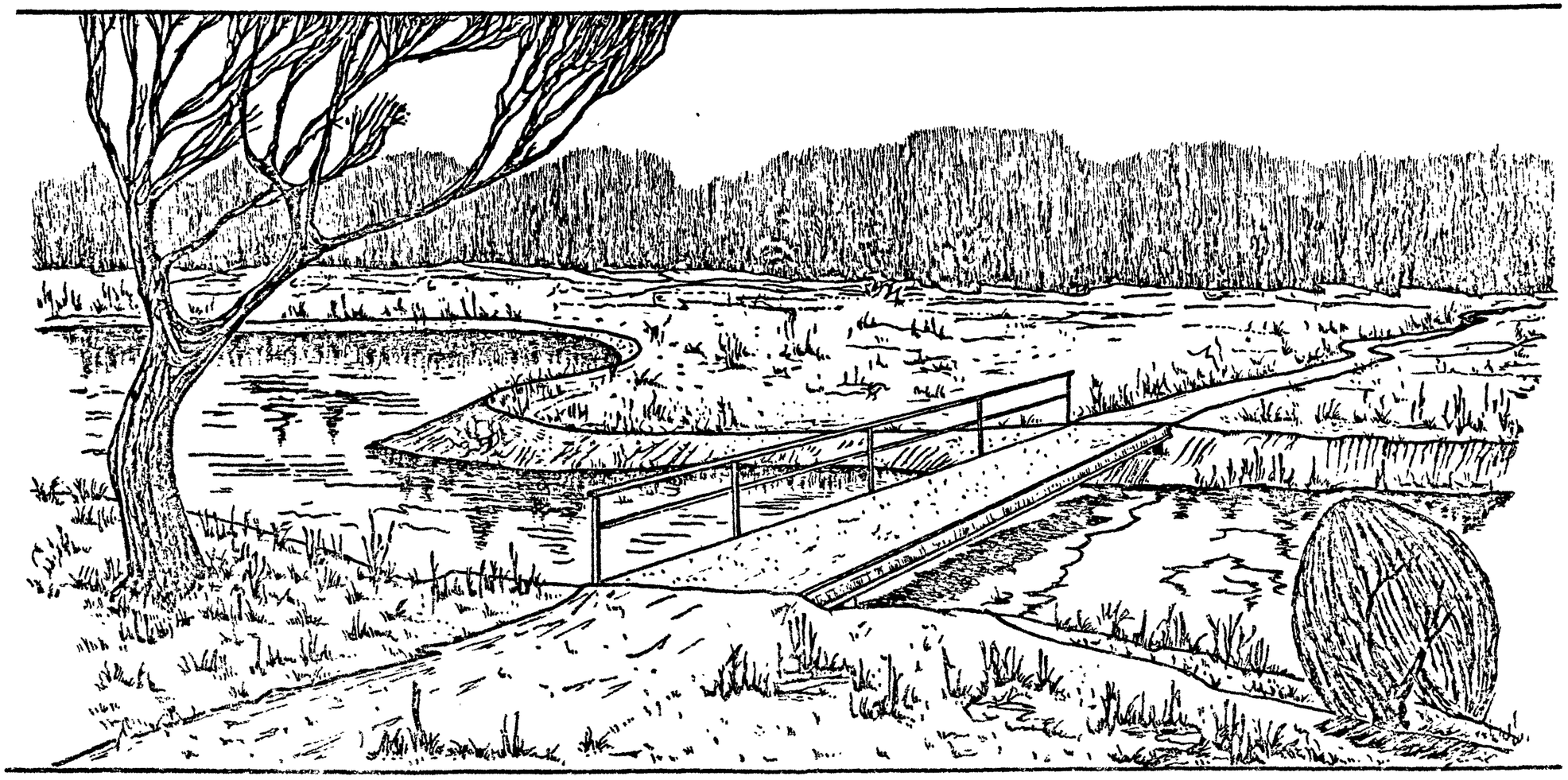

1975	МАЛЫЕ АРХИТЕКТУРНЫЕ ФОРМЫ	МОСТИК ПЕШЕХОДНЫЙ ОБЩИЙ ВИД	Типовой проект N 320-49	Альбом N 1	Лист АС-1

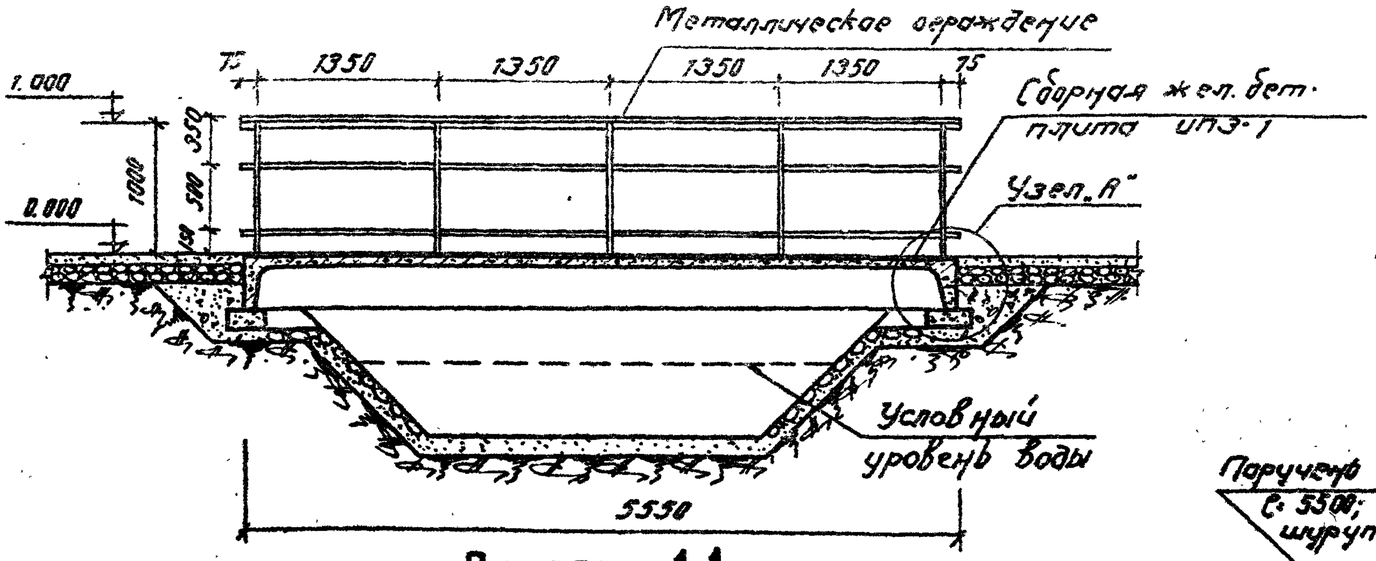

Разрез 1-1

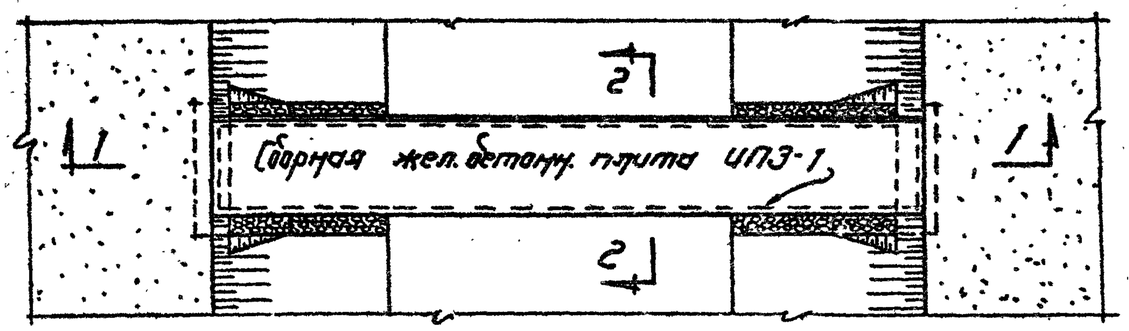

План

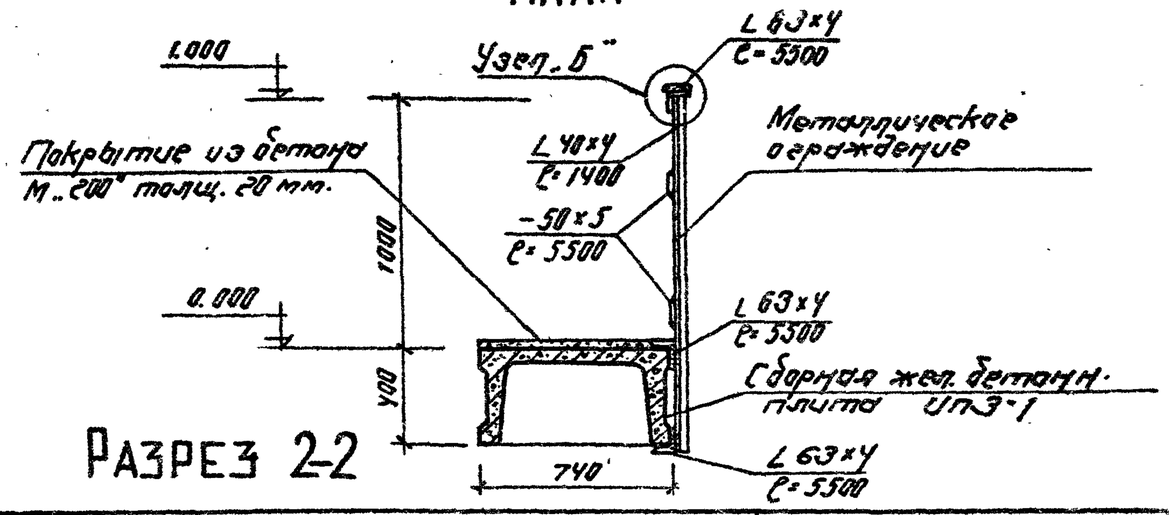

Разрез 2-2

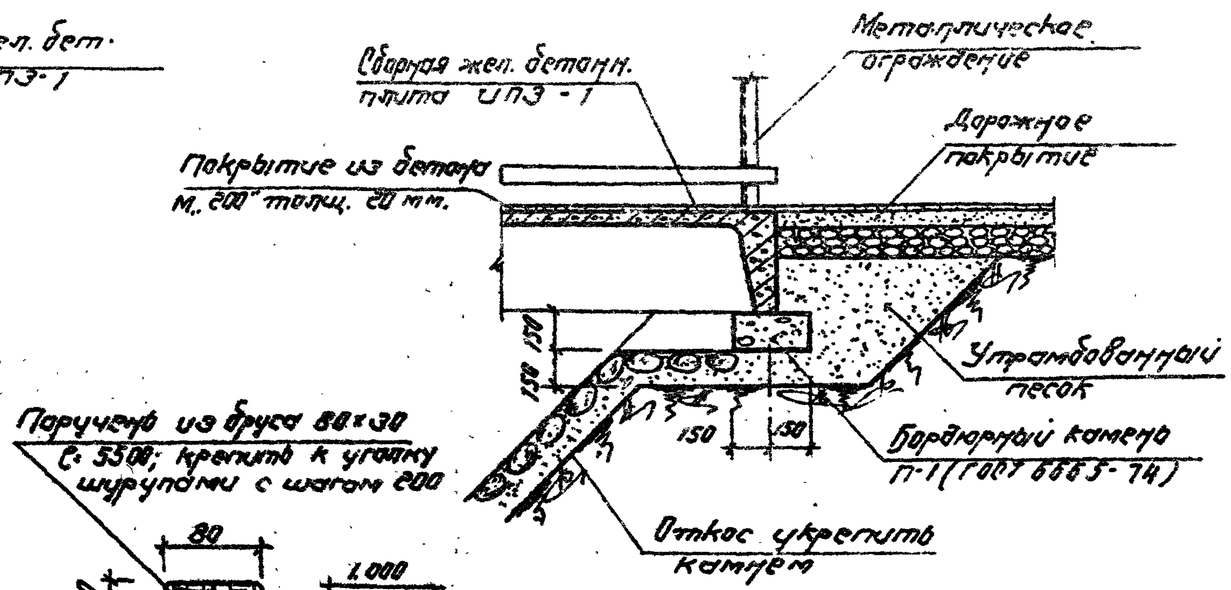

Узел „А"

Узел „Б"

Примечания:

1. Конструкция пешеходного мостика состоит из железобетонной плиты ИПЭ-1 по серии ИИ24-1/70, бетонного бортового камня по ГОСТ 6665-63 и металлического ограждения.
2. Вдоль верхнего и нижнего ребер настила с одной стороны выжить арматуру и приварить к ней ∠63×4; ℓ=5500, после чего заделать поврежденные места раствором.
3. Соединение металлических частей на сварке. Сварку выполнять электродами Э-42. Качество сварки должно соответствовать требованиям действующих нормативов (ГОСТ 9467-60); h шва - 4мм.
4. Все металлические элементы окрашиваются масляной краской за 2 раза.
5. Спецификацию смотреть на листе АС-30

г. Москва

1975	МАЛЫЕ АРХИТЕКТУРНЫЕ ФОРМЫ	Мостик пешеходный. План. Разрезы. Узел. Примечания.	Типовой проект №320-49	Альбом №1	Лист АС-2

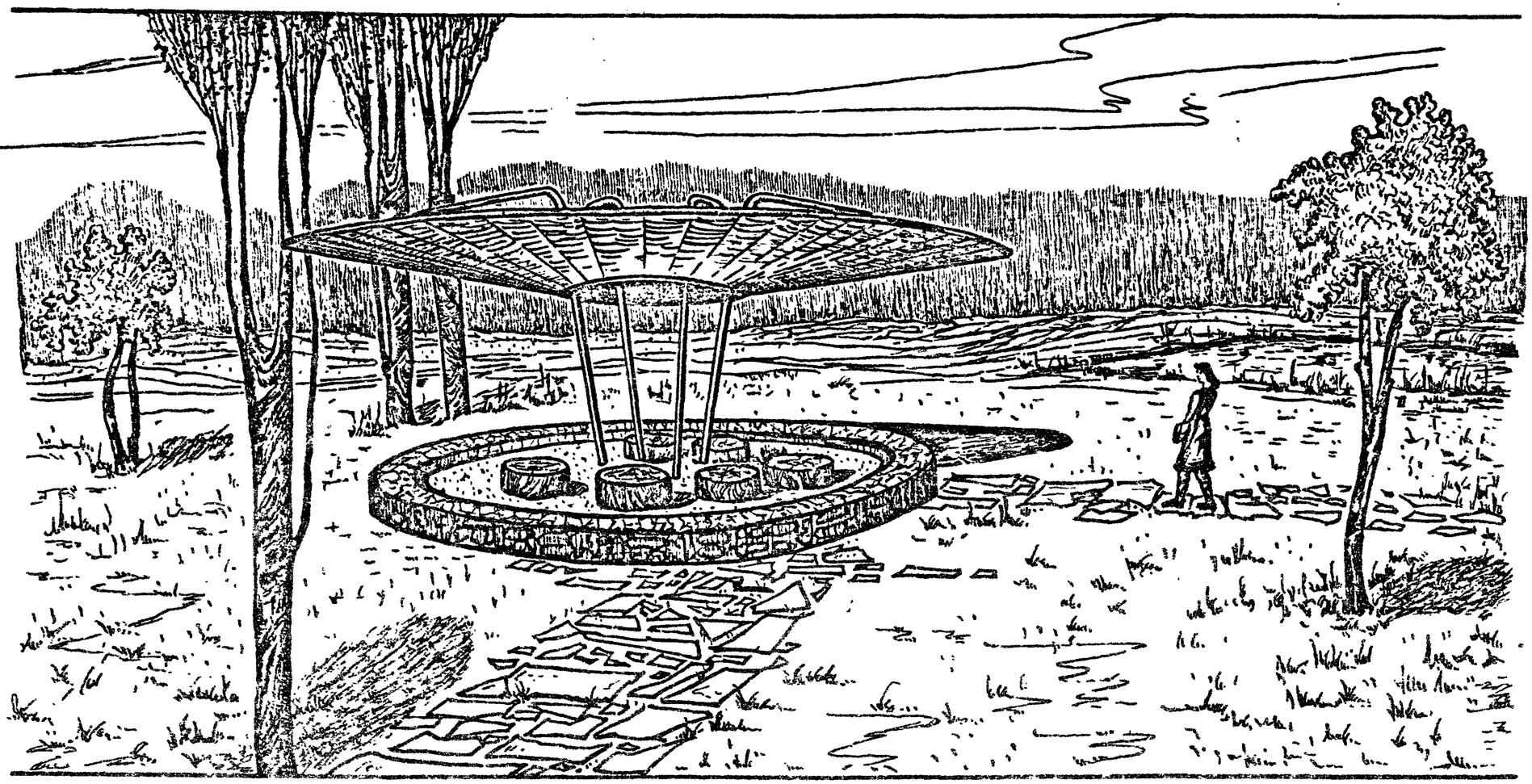

1975	МАЛЫЕ АРХИТЕКТУРНЫЕ ФОРМЫ	Теневой навес Общий вид	Типовой проект N 320-49	Альбом N 1	Лист АС-3

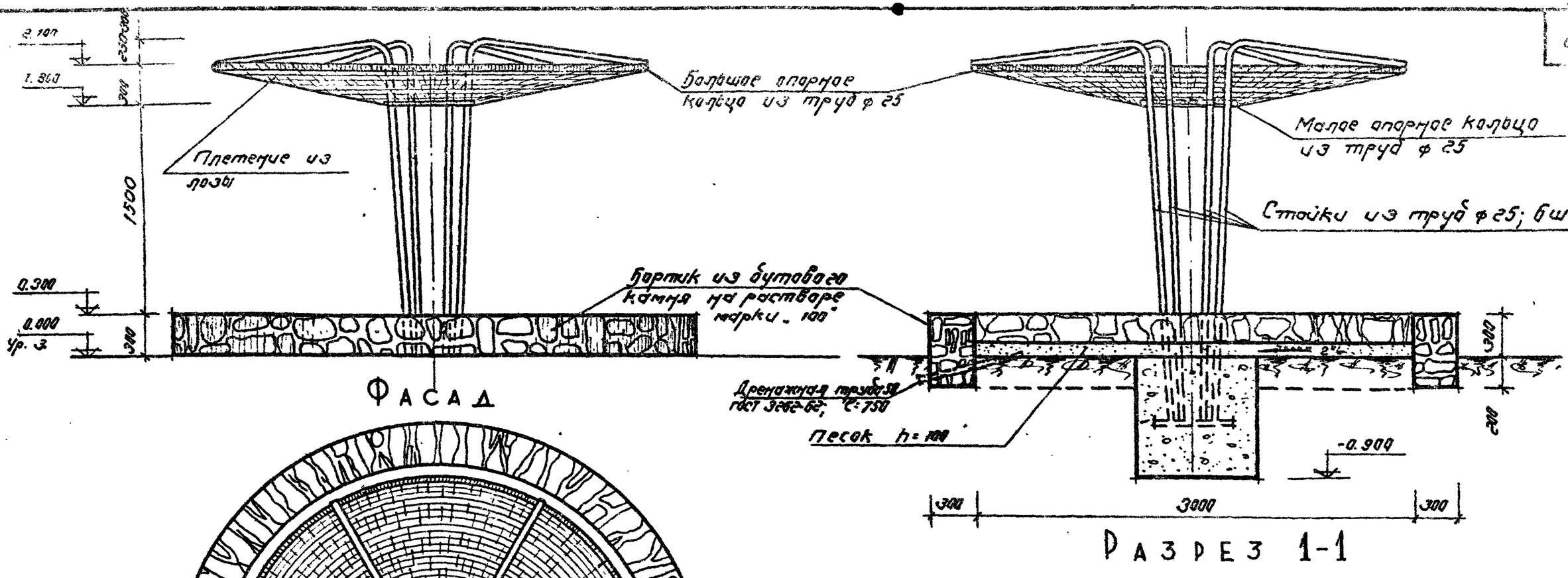

Фасад

Разрез 1-1

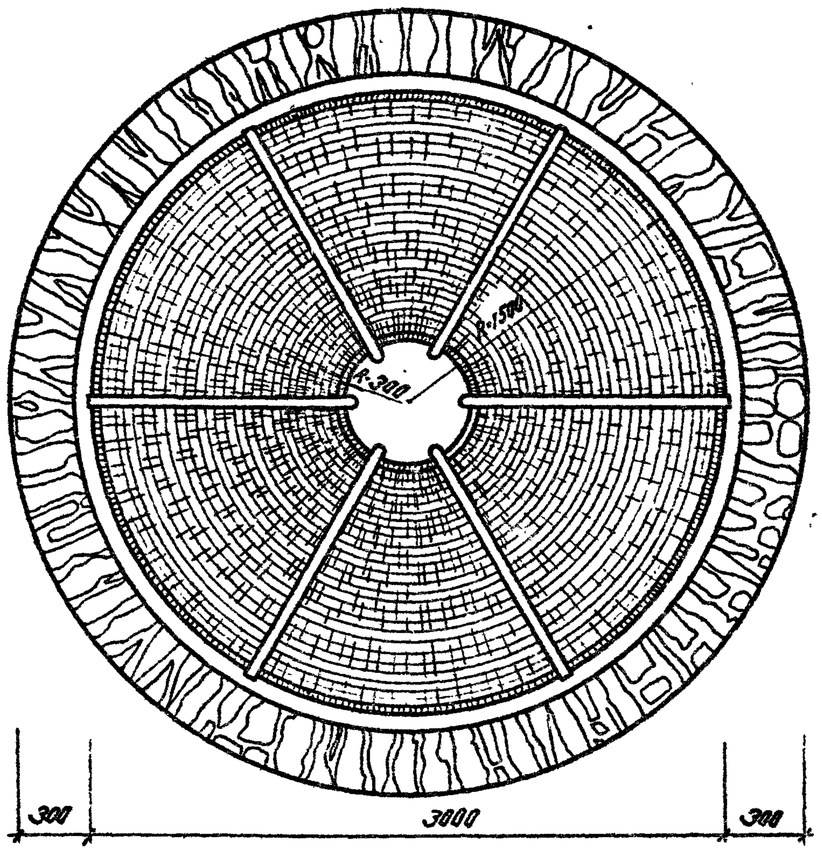

План

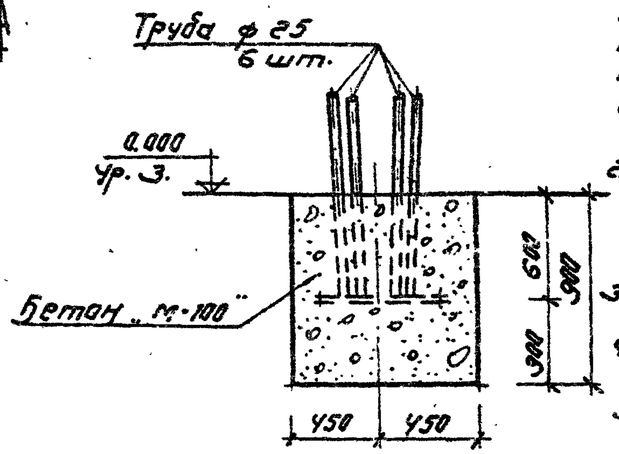

Фундамент под стойки

Примечания:

1. Теневой навес выполнен в виде воронки с плетением из лозы и состоит из металлического каркаса и фундамента. Учитывая, что навес предназначен для отдыха и курения в лесу предусмотрены бортик из бутового камня круглой формы и стулья из срезов деревьев.
2. Каркас состоит из шести трубчатых стоек, приваренных к опорной пластине; большого и малого опорных колец, приваренных к стойкам.
3. Рекомендации по сборке каркаса навеса смотреть на листе АС-5
4. Все металлические элементы окрашиваются масляной краской за срезом
5. Спецификацию смотреть на листе АС-30

1975	МАЛЫЕ АРХИТЕКТУРНЫЕ ФОРМЫ	Теневой навес Фасад. План. Разрез.	Типовой проект N 320-49	Альбом N 1	Лист АС-4

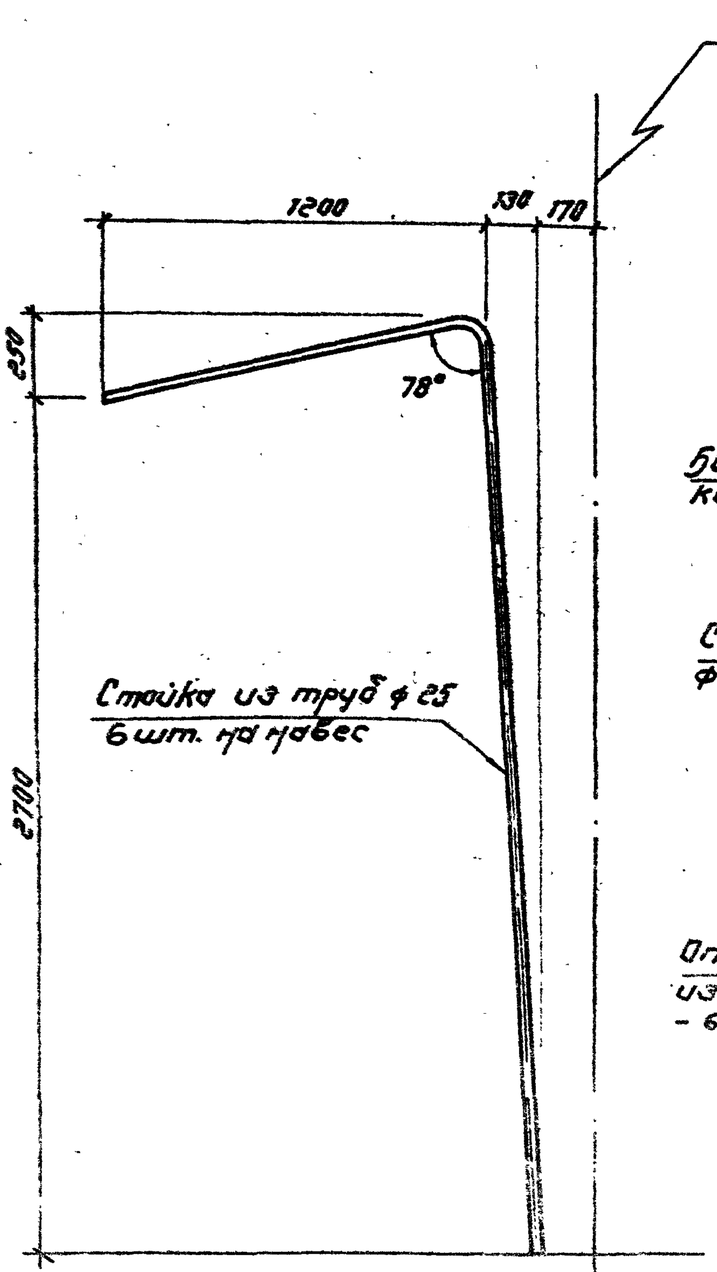

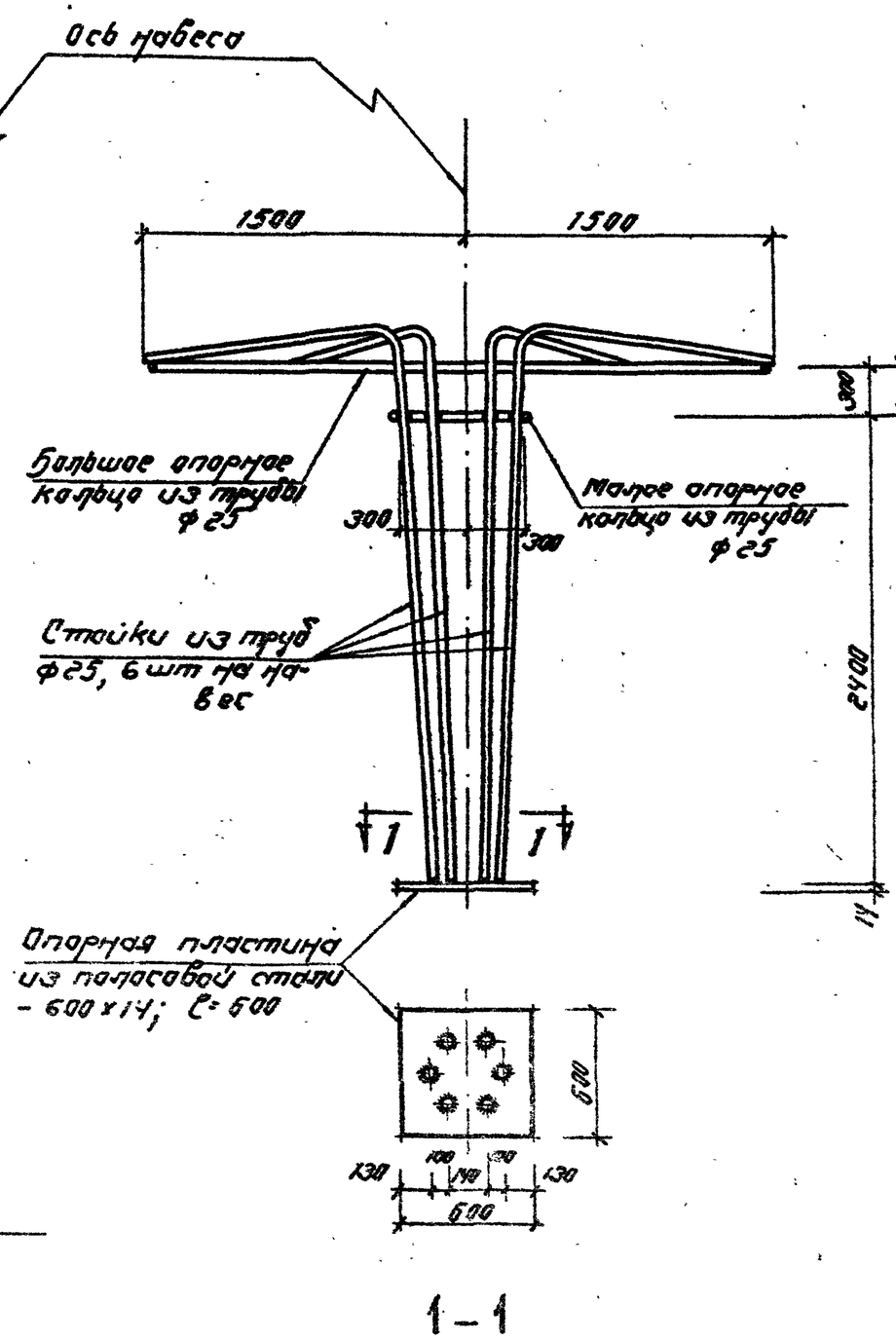

1 – 1

Крепление большого опорного кольца к стойке

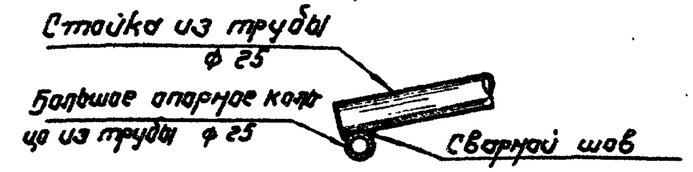

Крепление малого опорного кольца к стойке

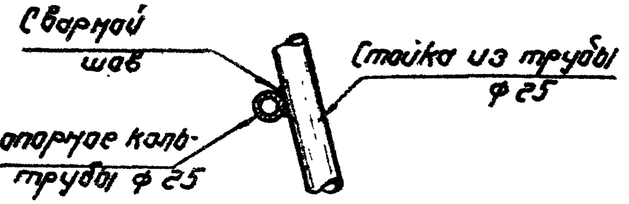

Примечания:

1. Рекомендуемая сборка каркаса теневого навеса:
   а) Уложить малое и большое опорные кольца по центру опорной пластины.
   б) Установить стойки на опорную пластину согласно разбивочным осям и прихватить сваркой.
   в) Поднять малое опорное кольцо на высоту, указанную на чертеже и приварить к стойкам.
   г) Приварить к стойкам большое опорное кольцо.
   д) Окончательно приварить стойки к опорной пластине.
2. Сварные швы h = 4мм. электроды Э-42 по ГОСТ 9467-60
3. Настоящий чертеж смотреть совместно с листом АС-4
4. Спецификацию смотреть на листе АС-30

1975	МАЛЫЕ АРХИТЕКТУРНЫЕ ФОРМЫ	Теневой навес ДЕТАЛИ. ПРИМЕЧАНИЯ.	Типовой проект № 320-49	Альбом № 1	Лист АС-5

1975	MALDIE ADXИТЕКТУDHDIE FODMDI	Стол со стульями Тип - 1 Общий вид	Типовой проект N 320-49	Альбом N 1	Лист АС-6

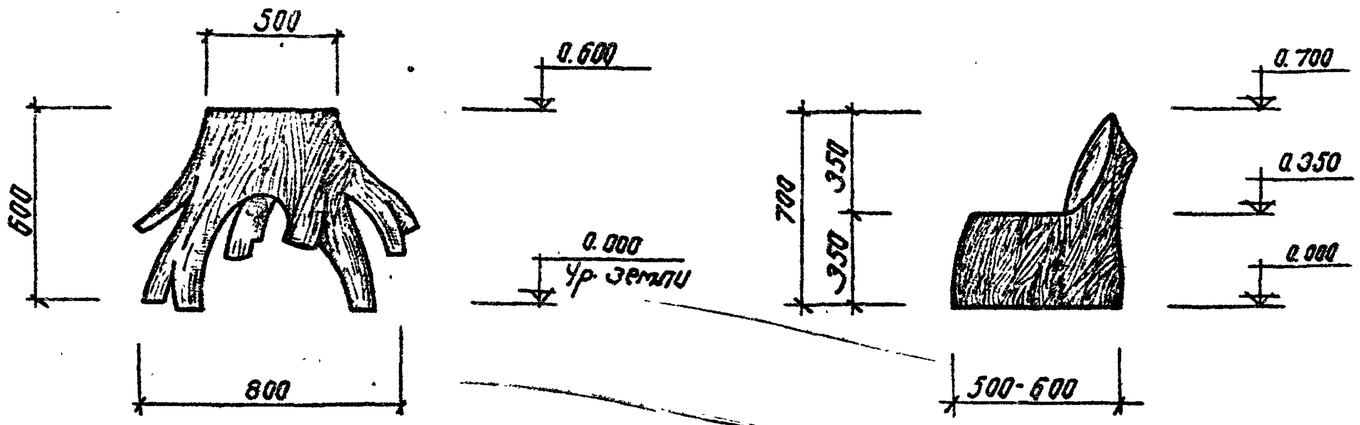

Вид по А-А

Вид по Б-Б

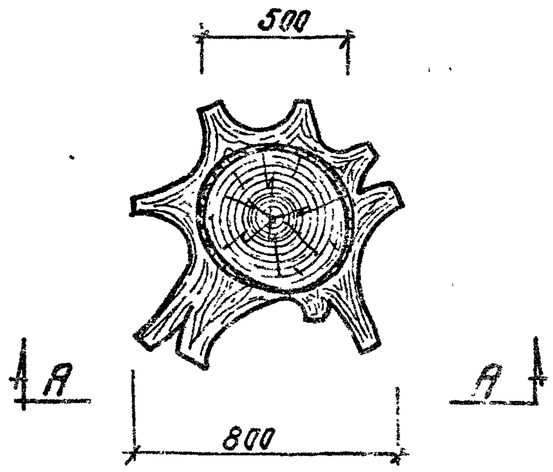

План

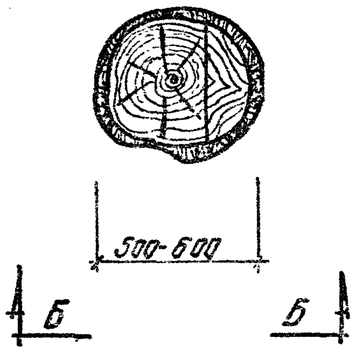

План

Примечания:

1. Стол - из корчеванного пня или поперечного среза комлевой части ствола дерева большого диаметра, стулья - из поперечных срезов деревьев меньшего диаметра.
2. Изделия могут быть ошкурены или оставлены с корой.
3. Все ошкуренные изделия, а так же места срезов неошкуренных - шлифуются и покрываются влагостойким и атмосферостойким лаком МЧ-52.
4. Спецификацию смотреть на листе АС-30.

1975	МАЛЫЕ АРХИТЕКТУРНЫЕ ФОРМЫ	Стол со стульями Тип - 1 Планы. Виды по А-А и Б-Б. Примечания.	Типовой проект № 320-49	Альбом № 1	Лист АС-7

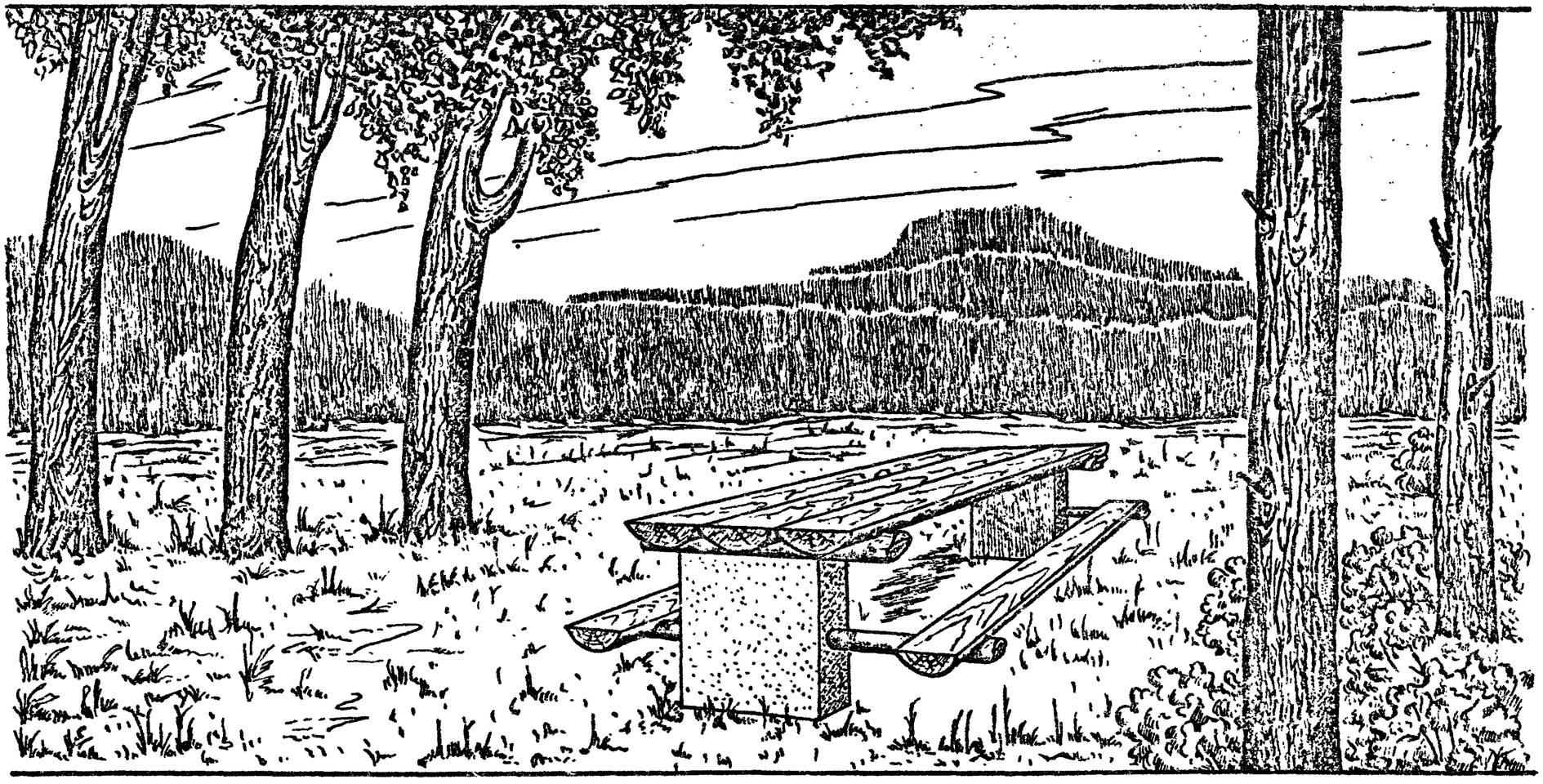

1975	МАЛЫЕ АРХИТЕКТУРНЫЕ ФОРМЫ	Стол со скамьями Тип-2 Общий вид	Типовой проект № 320-49	Альбом № 1	Лист АС-8

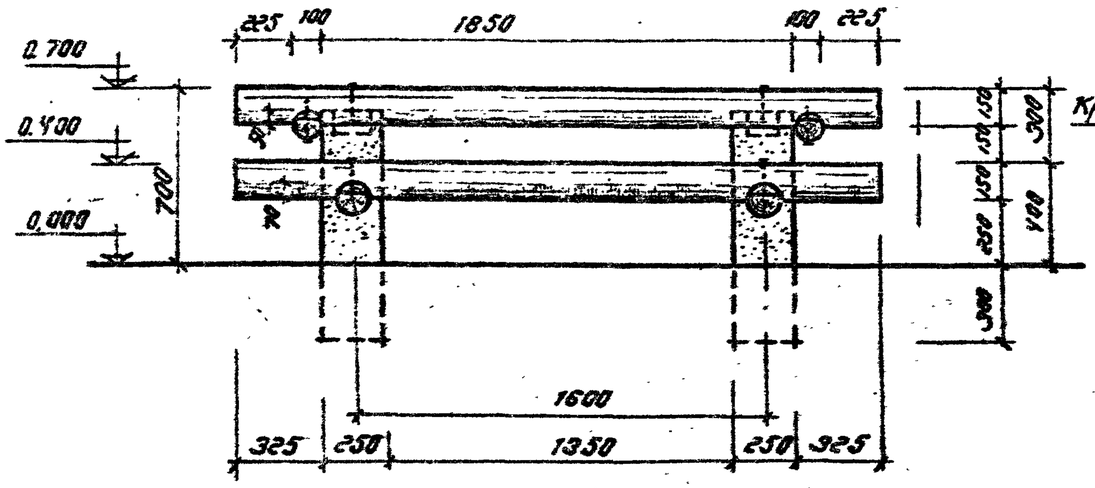

Вид по А-А

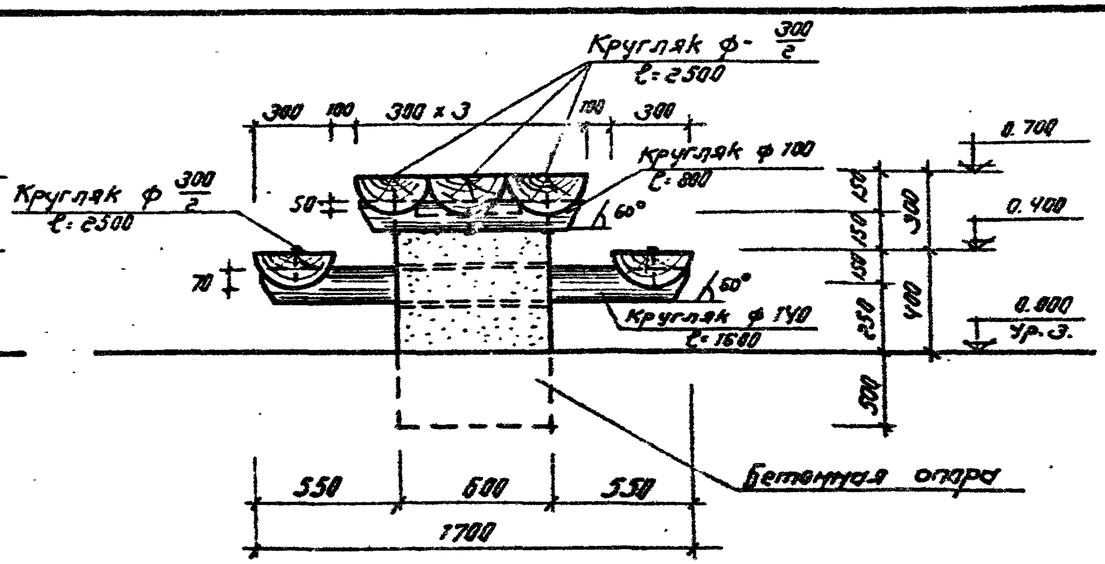

Вид по Б-Б

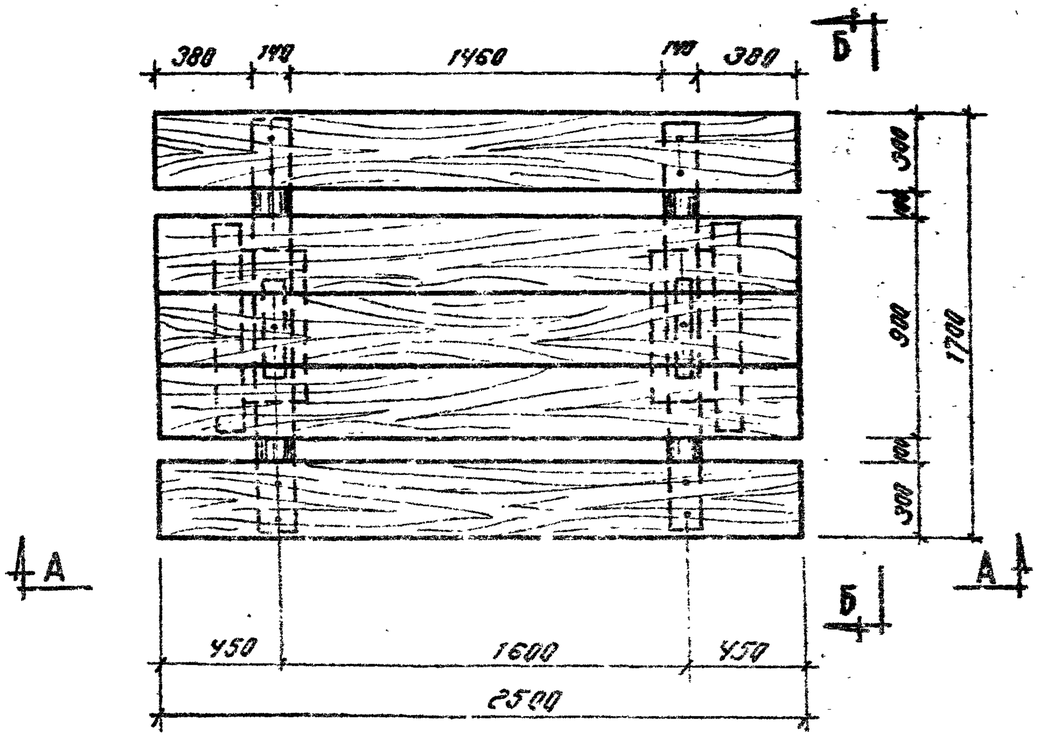

План

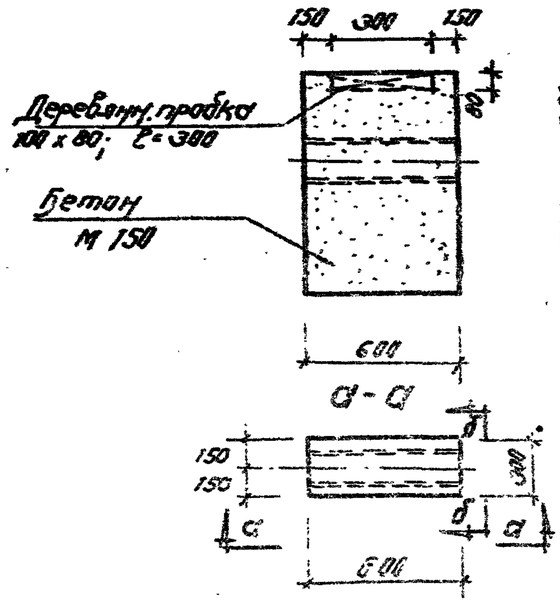

Бетонная опора

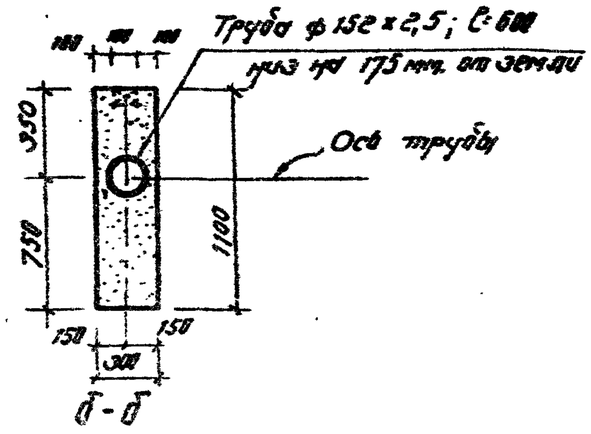

Примечания:

1. Конструкция стола со скамьями состоит из рекомендуемых продольных стволов деревьев, кругляков и бетонных опор
2. Окрашенные поверхности лесоматериалов покрываются влагостойким и атмосферостойким лаком МЧ-52
3. Для отверстия в бетонной опоре - заложить стальную трубу ф 152х2,5; ℓ=600.
4. Деревянные элементы всей конструкции крепятся между собой и бетонной опорой гвоздями.
5. Спецификацию смотреть на листе АС-30

1975	МАЛЫЕ АРХИТЕКТУРНЫЕ ФОРМЫ	Стол со скамьями. Тип-2 План. Виды по А-А и Б-Б. Примечания.	Типовой проект № 320-49	Альбом № 1	Лист АС-9

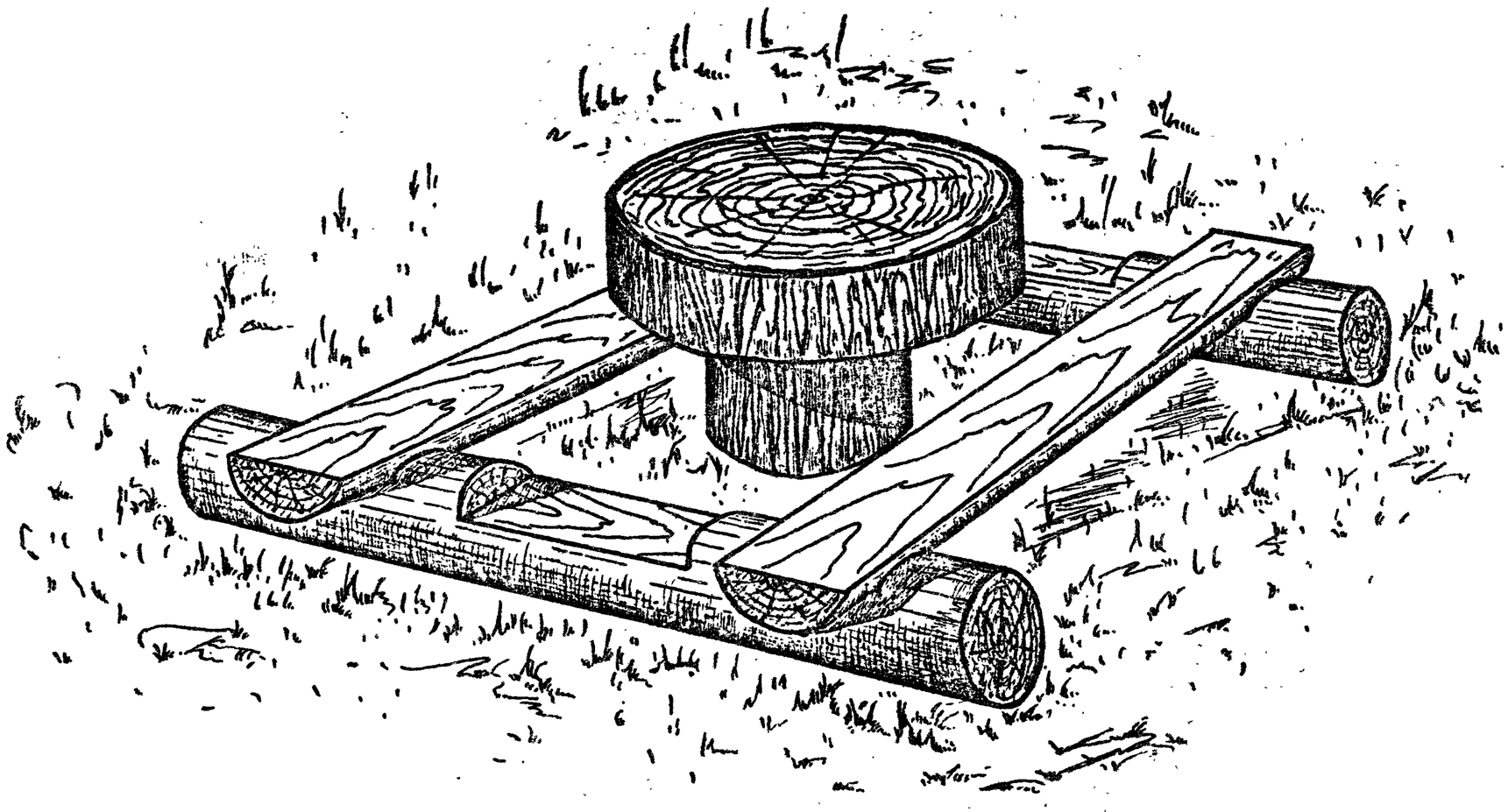

Инв. № подл. | Подпись и дата | Взам. инв. №

1975	МАЛЫЕ АРХИТЕКТУРНЫЕ ФОРМЫ	Стол с раздвижными скамьями. Тип-3 Общий вид	Типовой проект N 320-49	Альбом N 1	Лист АС-10

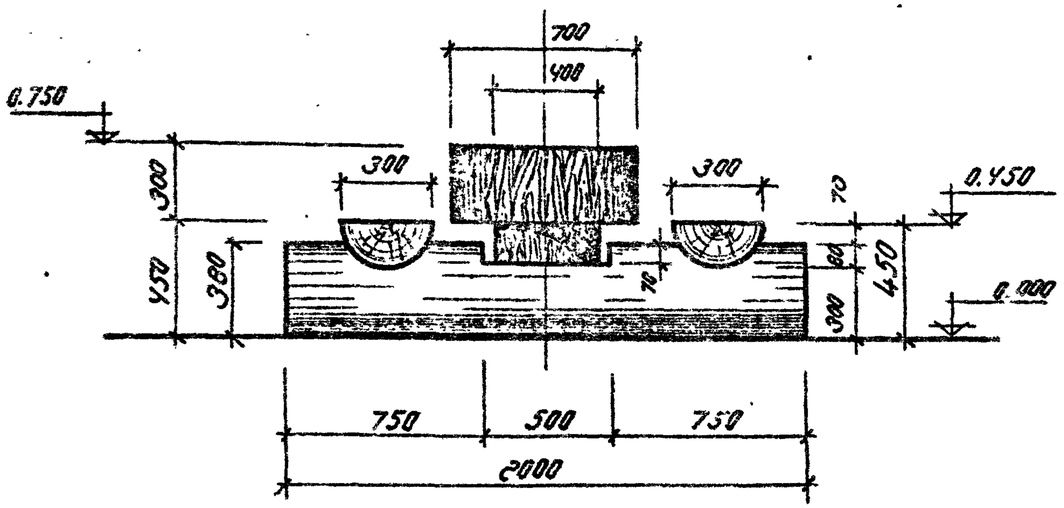

Вид по А-А

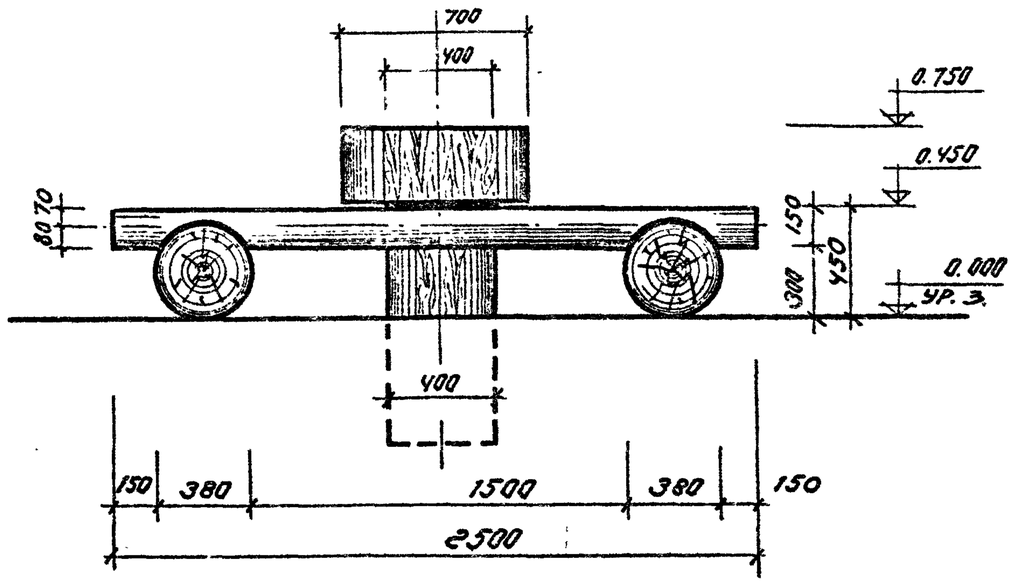

Вид по Б-Б

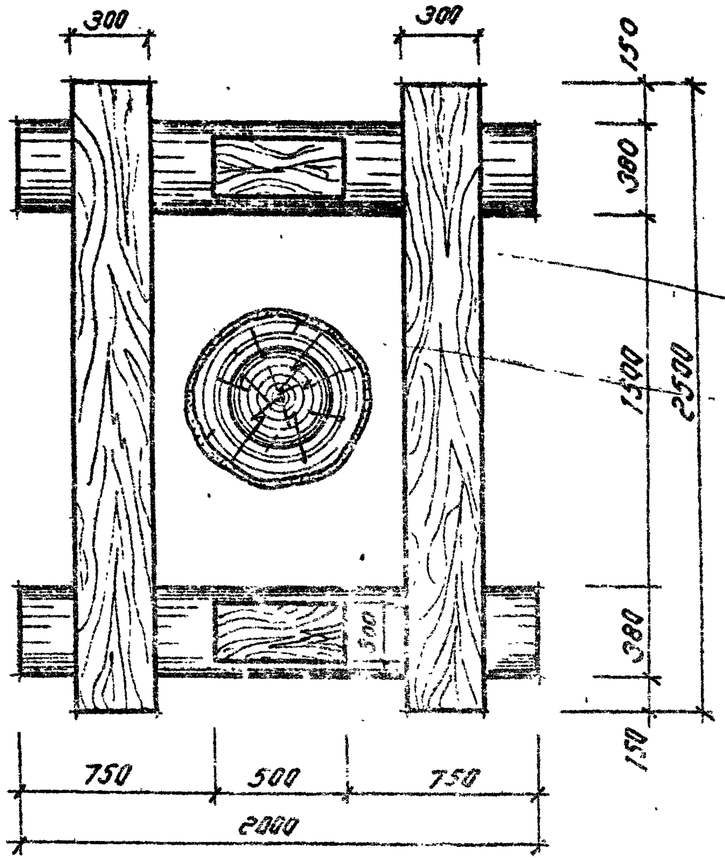

План

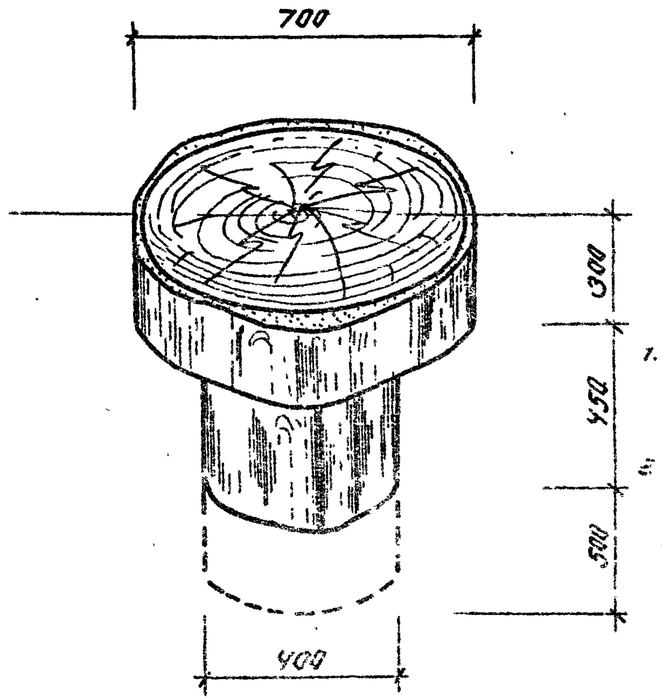

Примечания:

1. Стол изготовляется из чурбаков различных диаметров, соединяемых на шкантах.
2. Раздвижные скамьи изготовляются из распиленных продольно стволов деревьев и кругляка. По кромке всех деталей снимается фаска под ∠45°. Все изделия покрываются влагостойкими и атмосферостойкими лаками МЧ-52.
3. Спецификацию смотреть на листе АС-30

1975	МАЛЫЕ АРХИТЕКТУРНЫЕ ФОРМЫ	Стол с раздвижными скамьями. Тип-3 План. Виды А-А и Б-Б	Типовой проект N 320-49	Альбом N 1	Лист АС-11

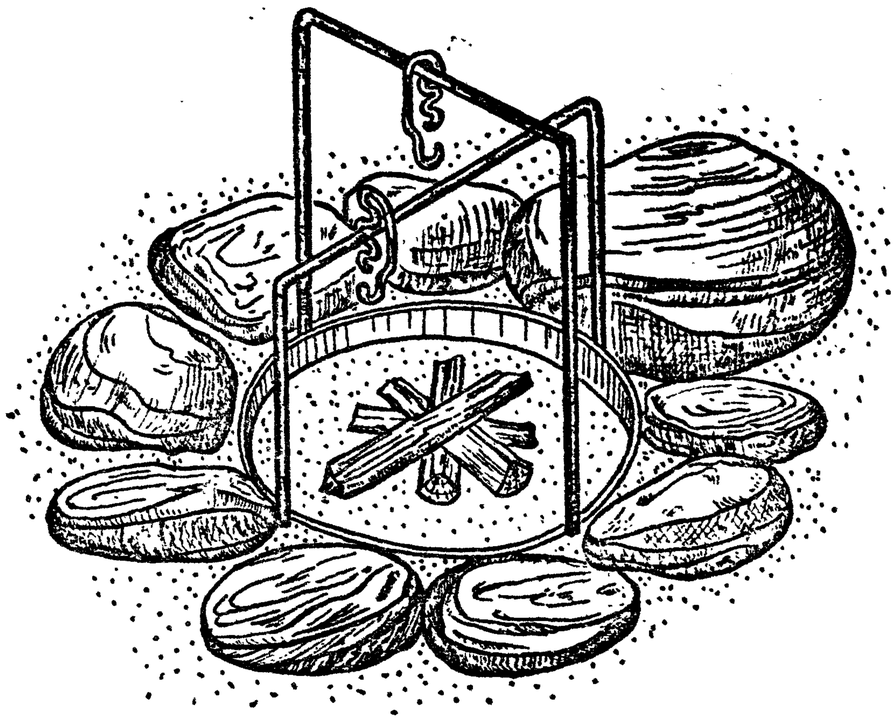

1975	МАЛЫЕ АРХИТЕКТУРНЫЕ ФОРМЫ	КОСТРИЩЕ ОБЩИЙ ВИД	Типовой проект № 320-49	Альбом № 1	Ли АС

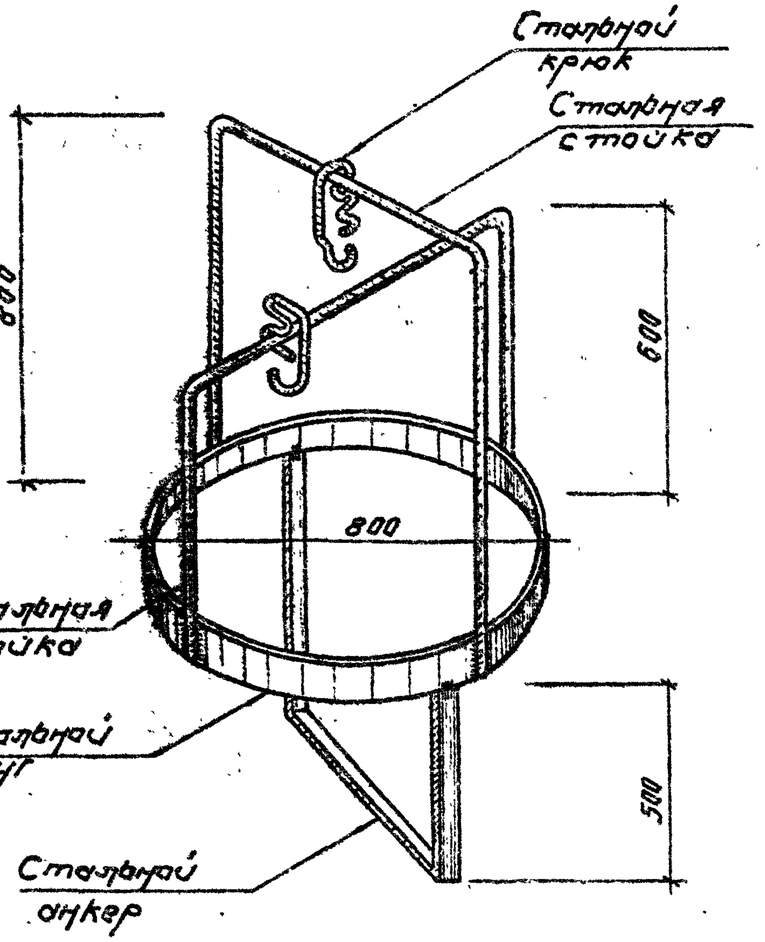

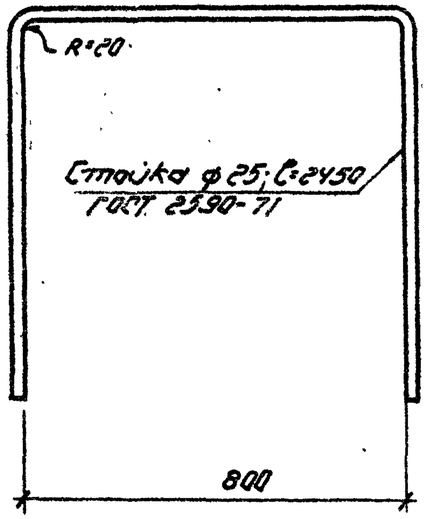

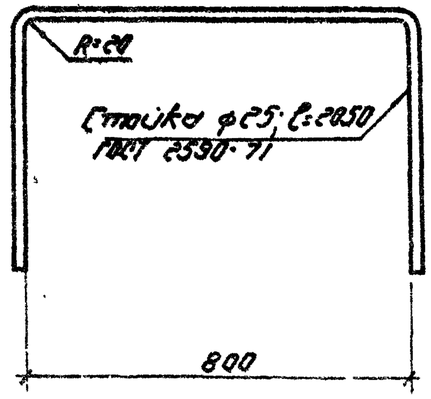

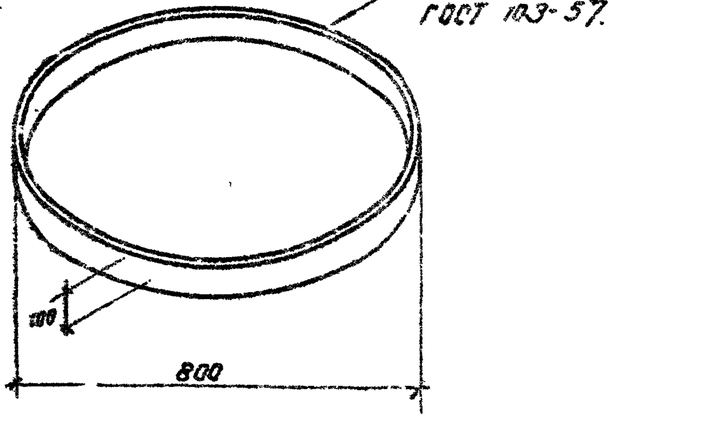

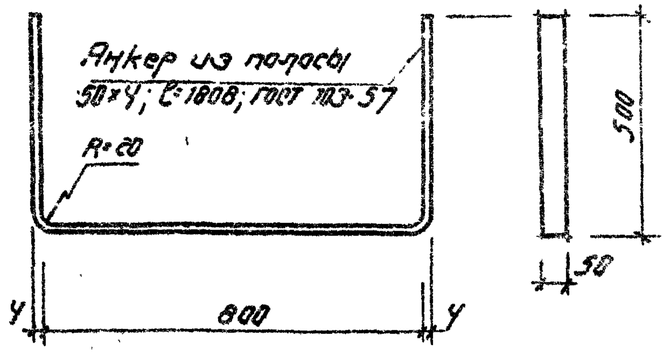

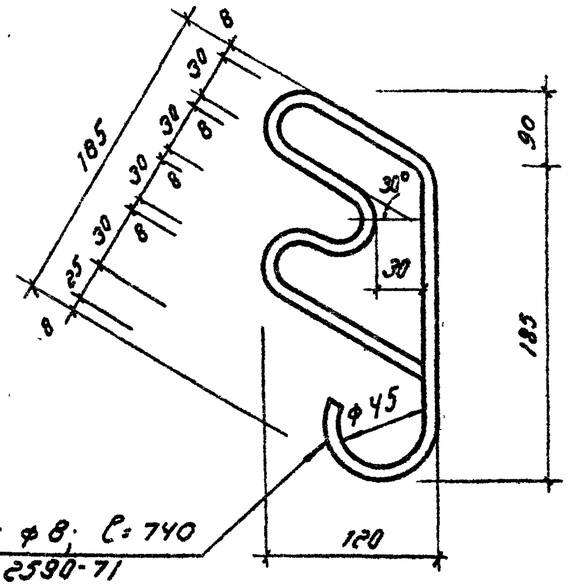

Крюк ф8; ℓ=740
ГОСТ 2590-71

Примечания:

1. Металлическое кострище сварной конструкции предназначается для оборудования мест привалов в лесных зонах отдыха и состоит из круга, двух разновысоких стоек, двух несъемных крюков и анкера для постоянной установки.
2. Кострище закапывается в грунт по верхнюю кромку кольца с внешней стороны и обкладывается камнями, так чтобы общий диаметр всего кострища составлял не менее 1,5-2,0 м.
3. Спецификацию смотреть на листе АС-30

975	МАЛЫЕ АРХИТЕКТУРНЫЕ ФОРМЫ	КОСТРИЩЕ. ДЕТАЛИ.	Типовой проект №320-49	Альбом N 1	Лист АС-13

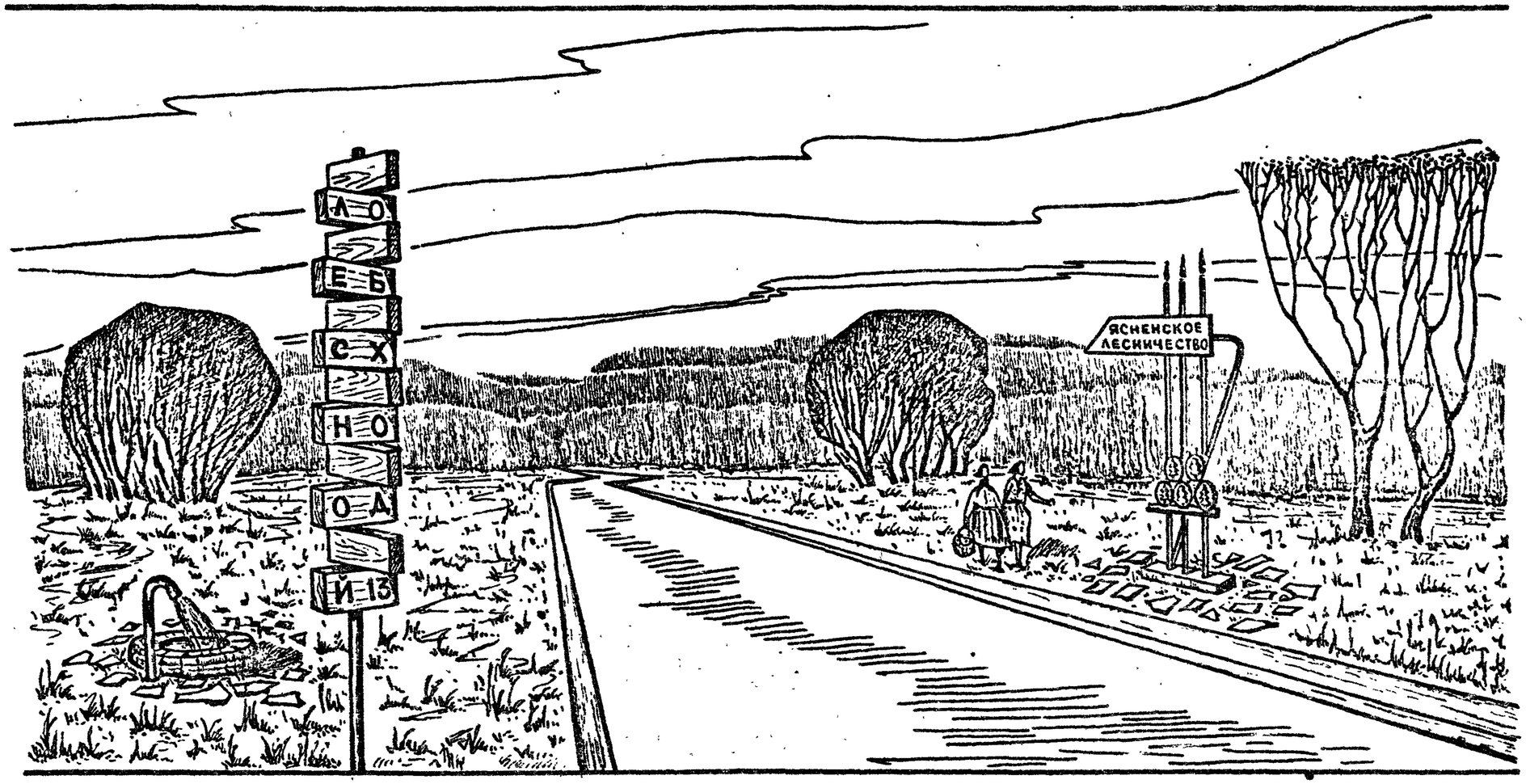

1975	МАЛЫЕ АРХИТЕКТУРНЫЕ ФОРМЫ	Указатель Тип-1 и Тип-2 Общий вид	Типовой проект №320-49	Альбом №1	Лист АС-14

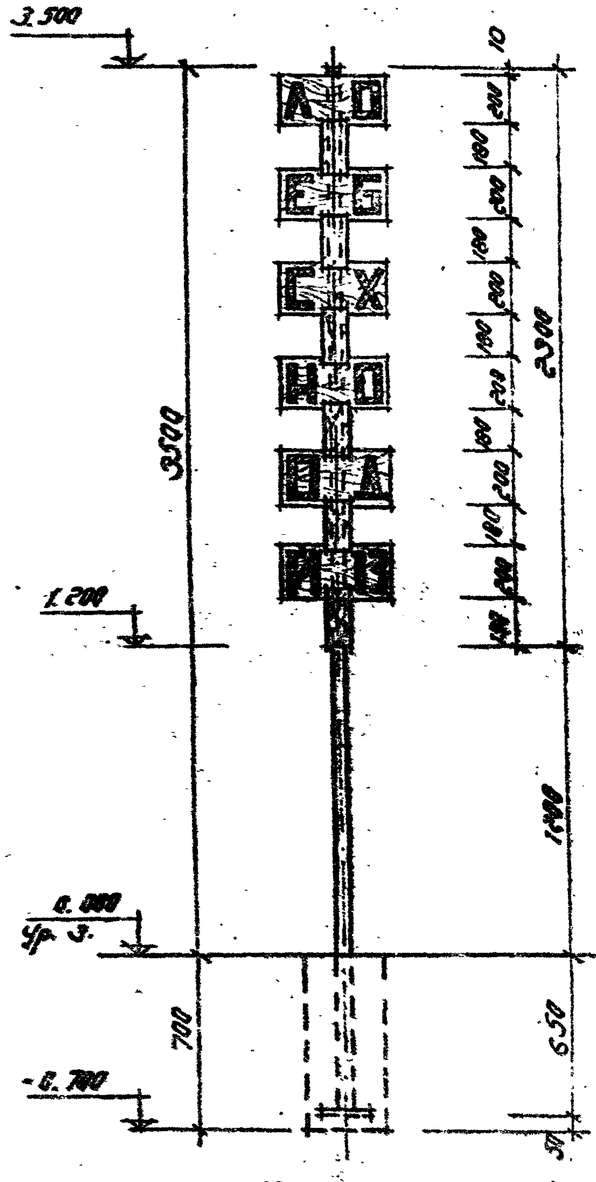

Вид по А-А

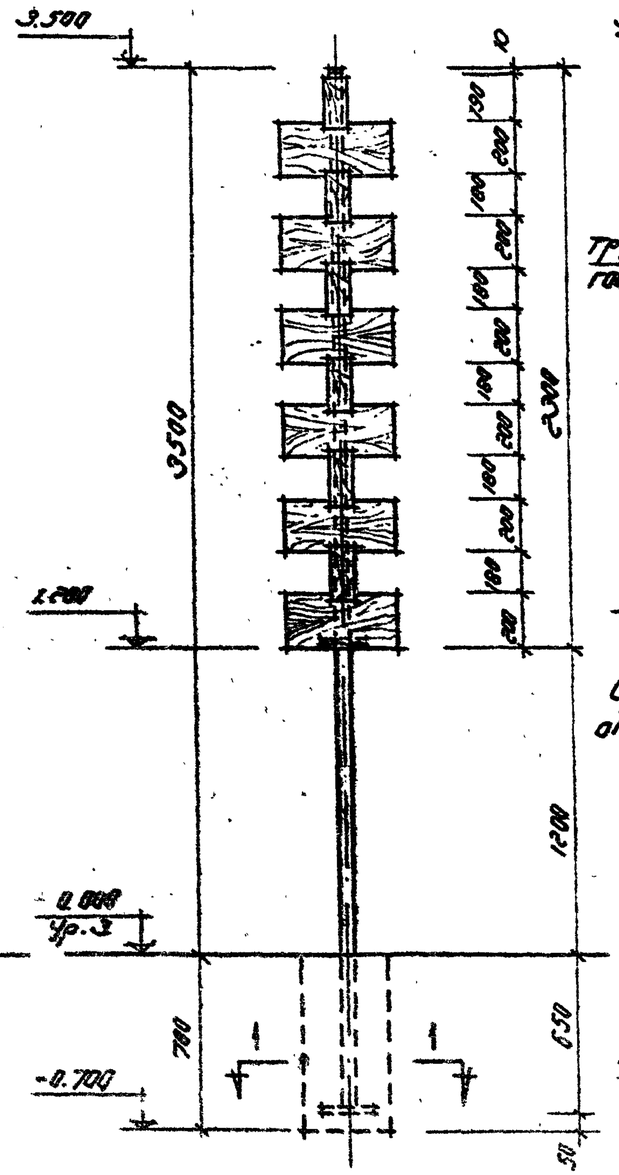

Вид по Б-Б

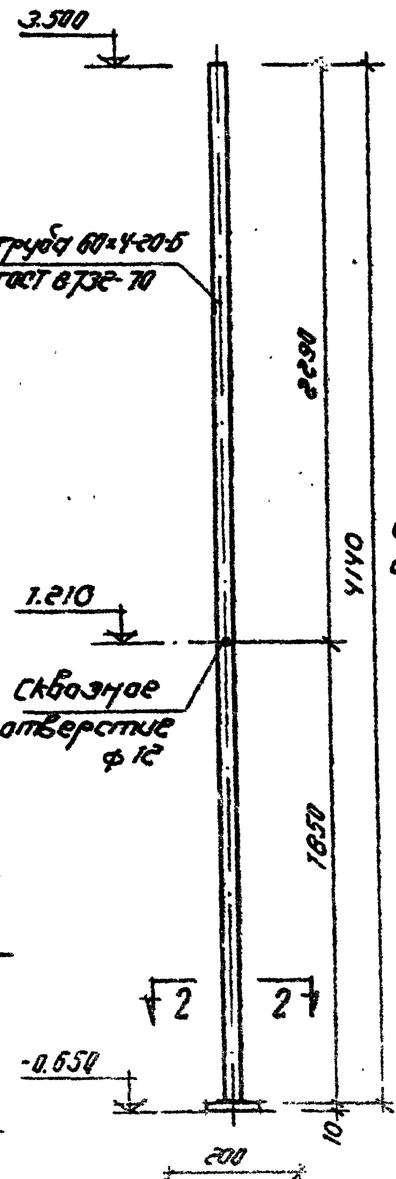

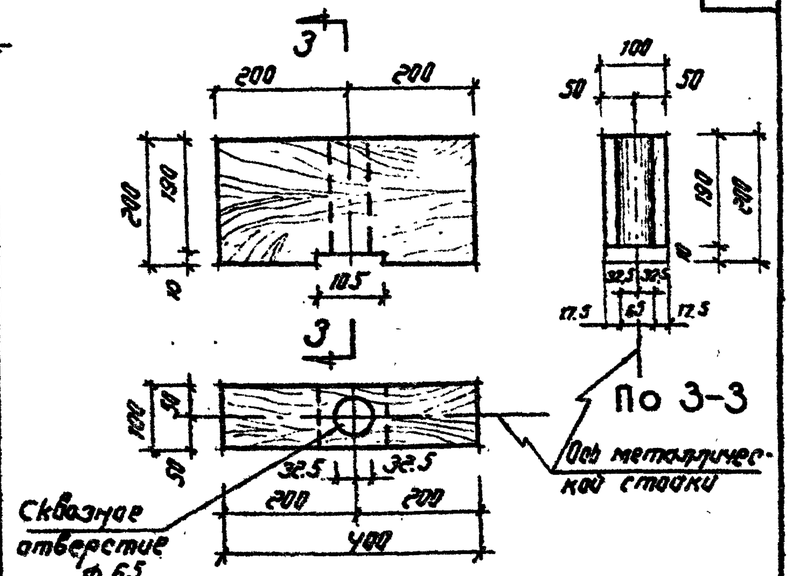

Деревянный элемент

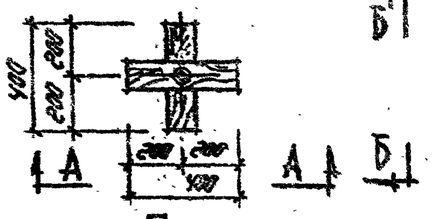

План

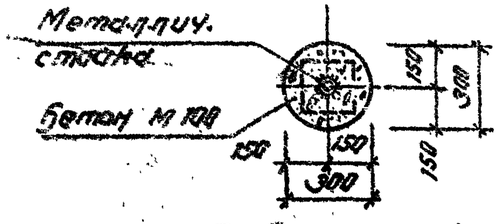

Сечение 1-1

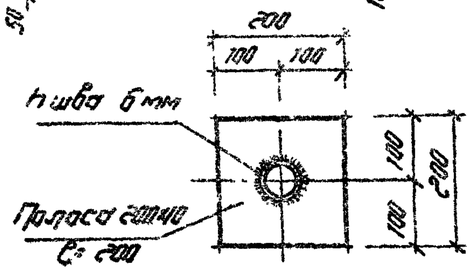

Сечение 2-2

Примечания:

1. Конструкция указателя состоит из металлической стойки, задерживаемой в бетонный фундамент и набора деревянных элементов.
2. Деревянные элементы изготовляются из соснового бруса и покрываются влагостойким и атмосферостойким лаком.
3. Буквы могут быть накладными металлическими или деревянными, окрашенными масляными красками и трафаретными.
4. Металлическая стойка окрашивается масляной краской за сразу.
5. Сварку выполнять электродами Э-42

Качества сварки должна соответствовать требованиям действующих нормативов.

1975	МАЛЫЕ АРХИТЕКТУРНЫЕ ФОРМЫ	Указатель Тип-1 План. Сечения. Детали. Примечания.	Типовой проект № 320-49	Альбом № 1	Лист АС-15

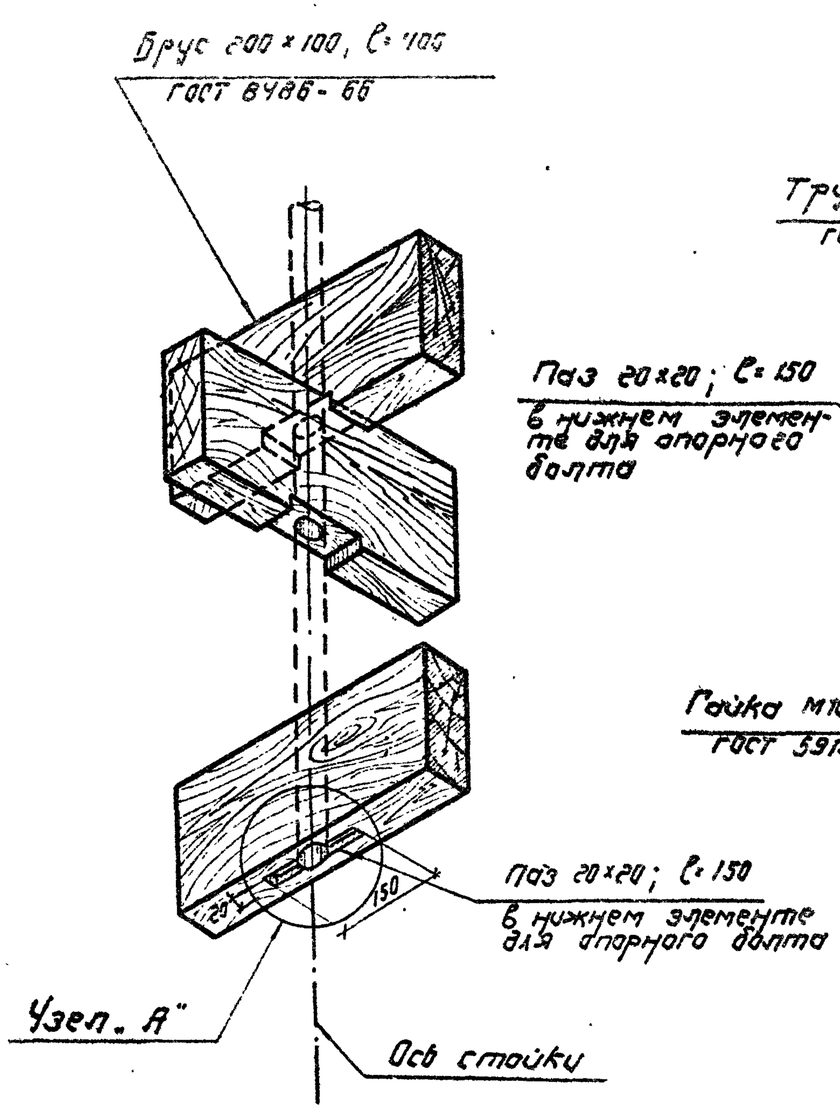

Монтажная схема

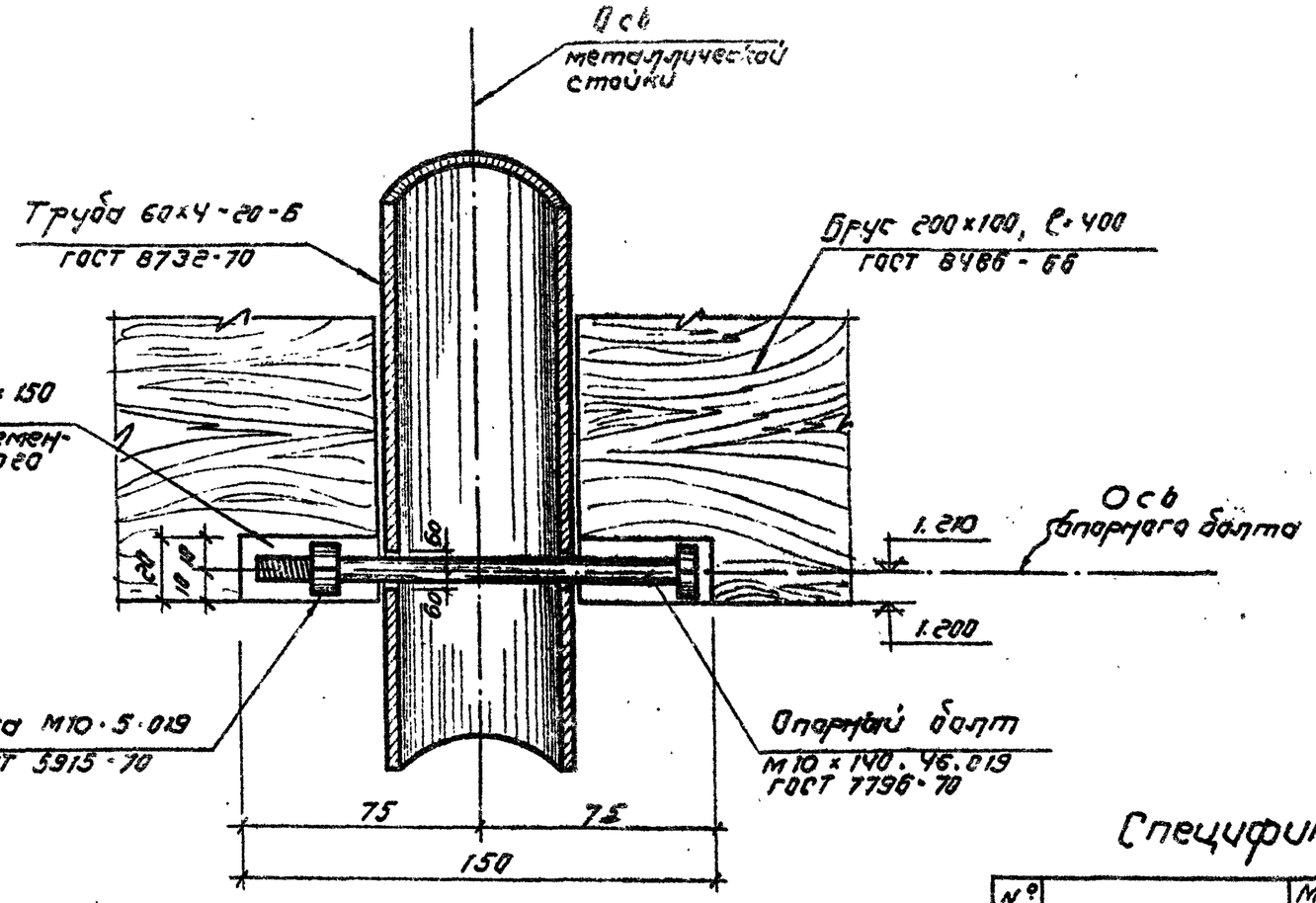

Узел „А"

Спецификация

№ поз.	Наименование	Матер. ГОСТ	Кол. шт.	Масса кг (м³) тех.	общ.
1	Труба 60×4-20-Б ℓ=1140	ГОСТ 8732-70	1	22.85	22.85кг
2	Полоса 200×10 ℓ=200	ГОСТ 82-70	1	3.14	3.14кг
3	Болт М10×140.46.019	ГОСТ 7796-70	1	0.1	0.1кг
4	Гайка М10-5-019	ГОСТ 5915-70	1	0.008	0.008кг
5	Деревянный брус 200×100; ℓ=400	ГОСТ 8486-66	12	0.008	0.096м³
6	Бетон М100	ГОСТ	1		

1975	МАЛЫЕ АРХИТЕКТУРНЫЕ ФОРМЫ	УКАЗАТЕЛЬ ТИП-1 МОНТАЖНАЯ СХЕМА. УЗЕЛ. СПЕЦИФИКАЦИЯ	Типовой проект N 320-49	Альбом N 1	Лист АС-16

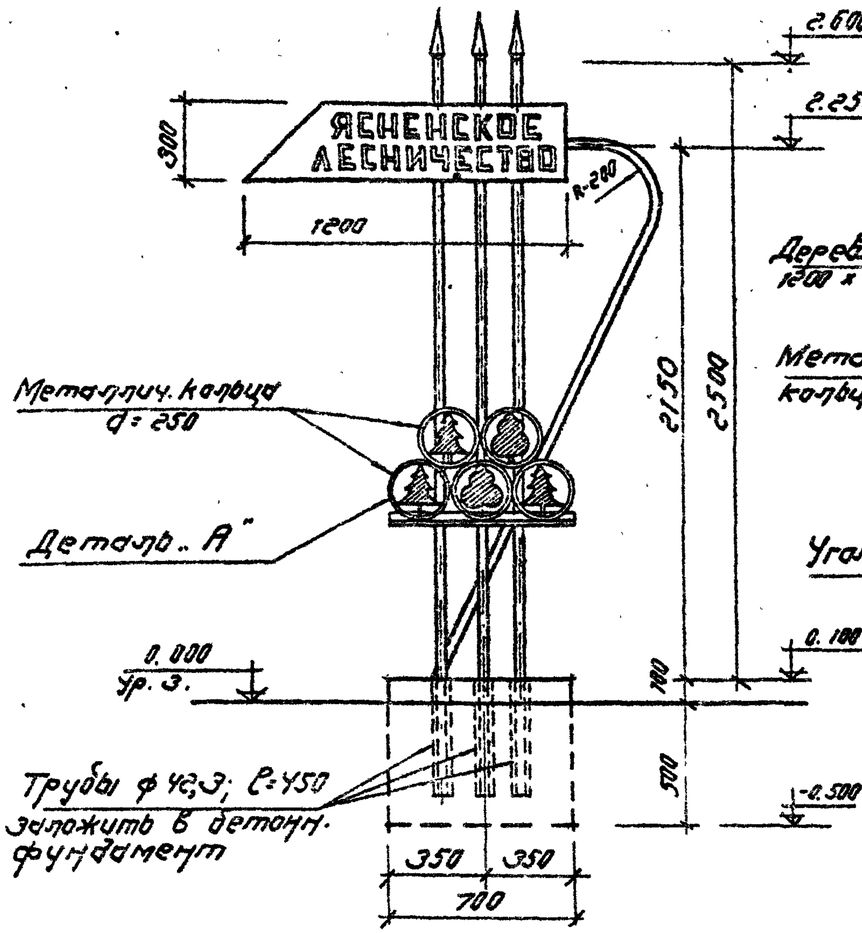

Вид по А-А

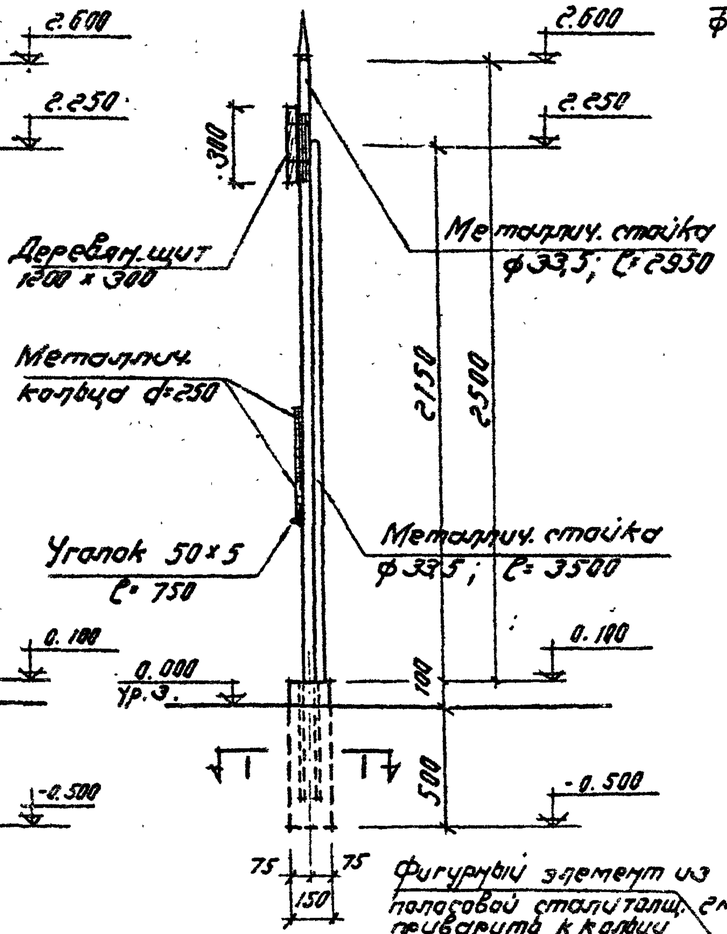

Вид по Б-Б

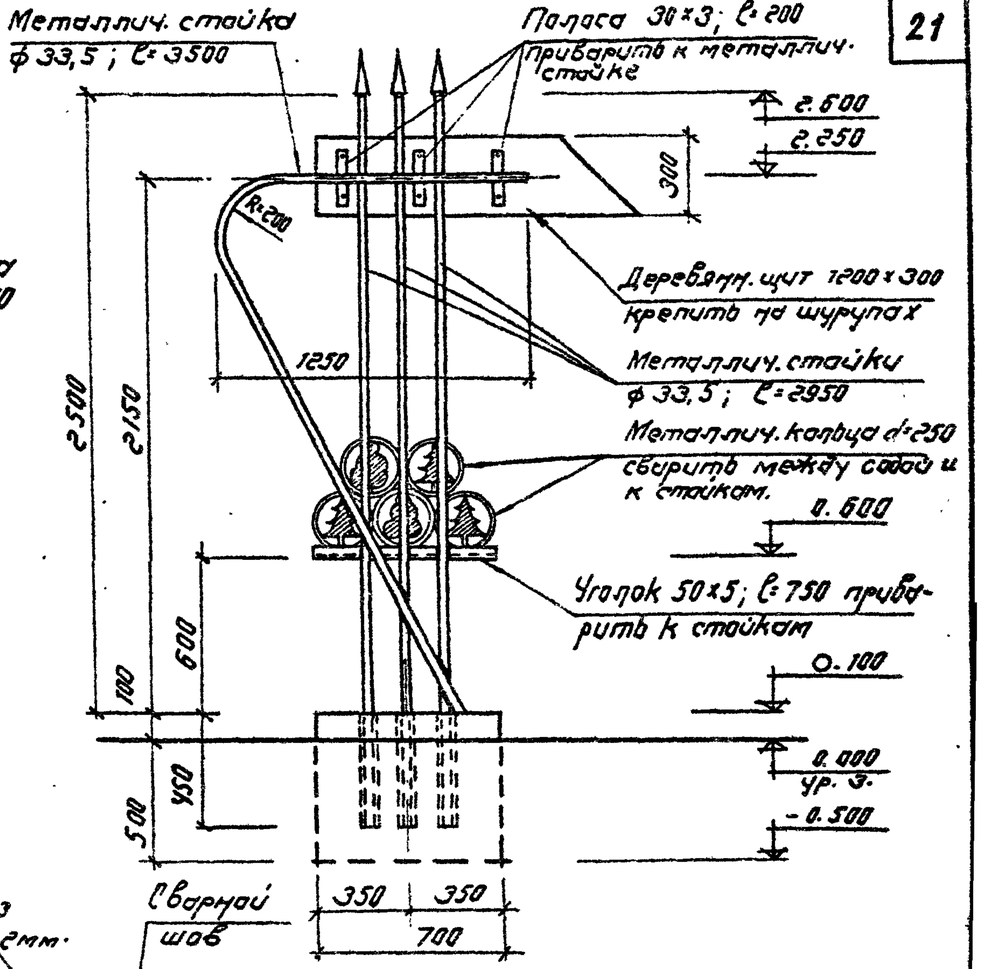

Вид по В-В

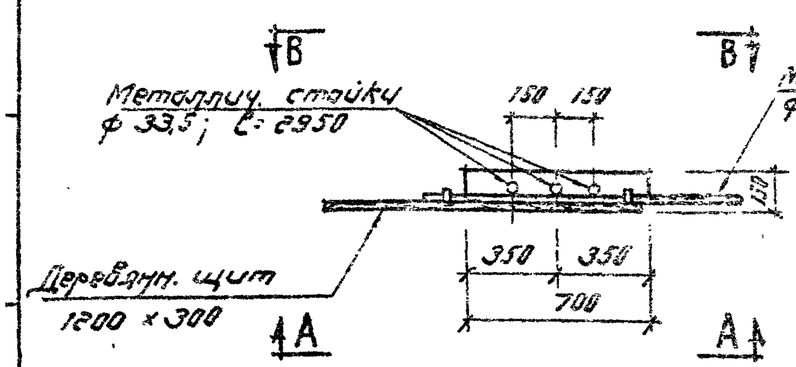

План

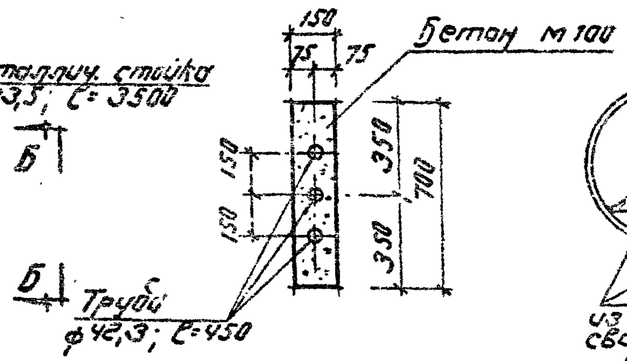

Сечение 1-1

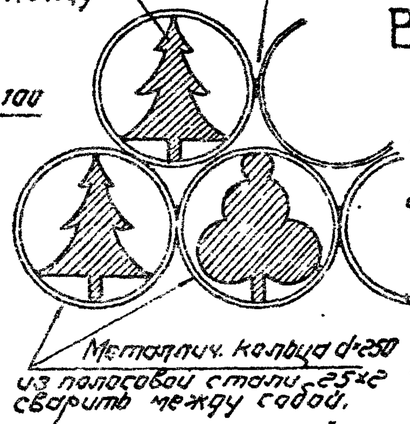

Деталь „А"

Примечания:

1. Конструкция указателя состоит из металлических трубчатых стоек, бетонного фундамента и деревянного щита.
2. Трубки-держатели для стоек указателя закладываются в бетонный фундамент строго вертикально и в соответствии с размерами на чертеже.
3. Деревянный щит изготавливается из сосновых досок или толстой фанеры и покрывается влагостойким и атмосферостойким лаком МЧ-52.
4. Буквы могут быть накладными металлическими и деревянными окрашенными масляными красками.
5. Все металлические элементы окрашиваются масляной краской за 2 раза.
6. Сварку выполнять электродами Э-42. Качество сварки должно соответствовать требованиям действующих нормативов.

1975	МАЛЫЕ АРХИТЕКТУРНЫЕ ФОРМЫ	Указатель Тип-2 План. Сечение. Деталь. Примечания.	Типовой проект № 320-49	Альбом № 1	Лист АС-17

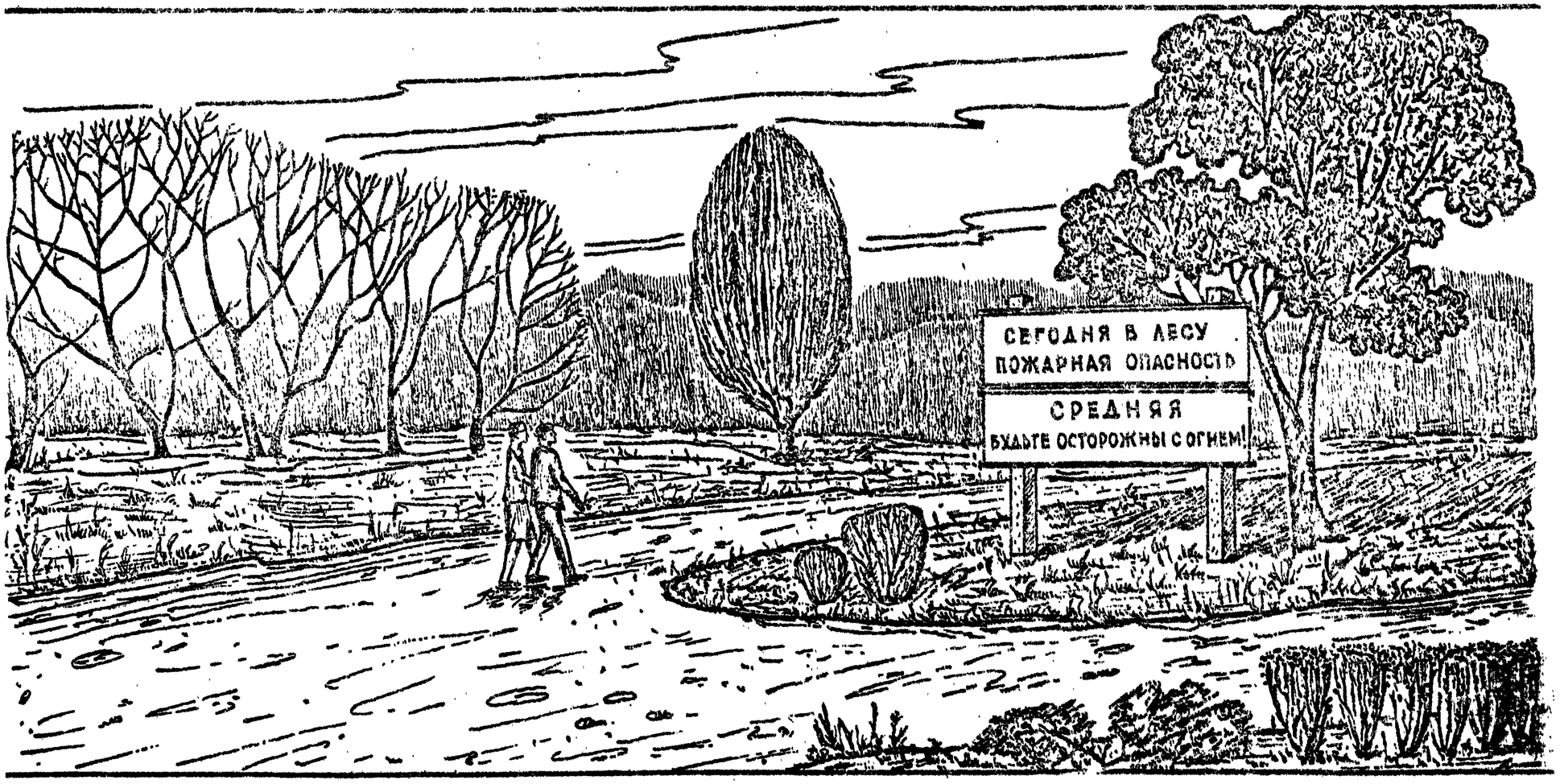

1975	МАЛЫЕ АРХИТЕКТУРНЫЕ ФОРМЫ	Стенд предупредительный противопожарный Тип-1 и Тип-2. Общий вид	Типовой проект N 320-49	Альбом № 1	Лист АС-1

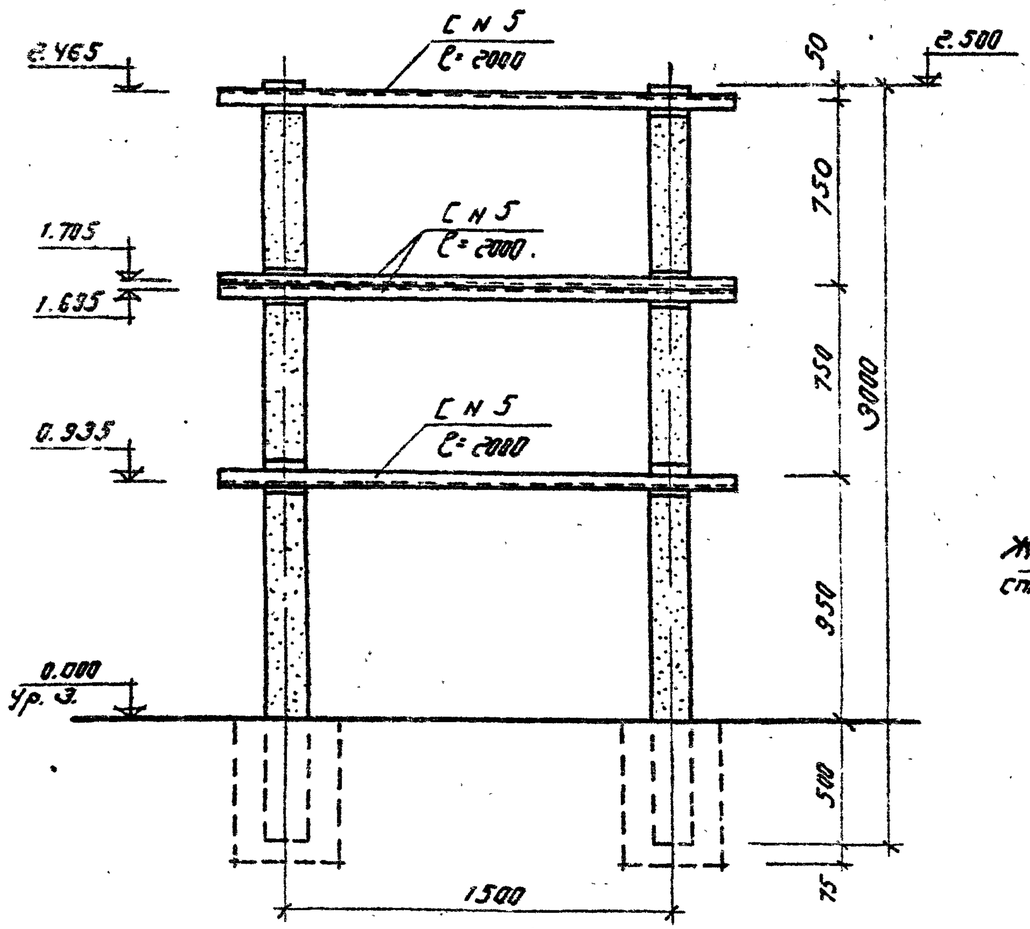

Фасад

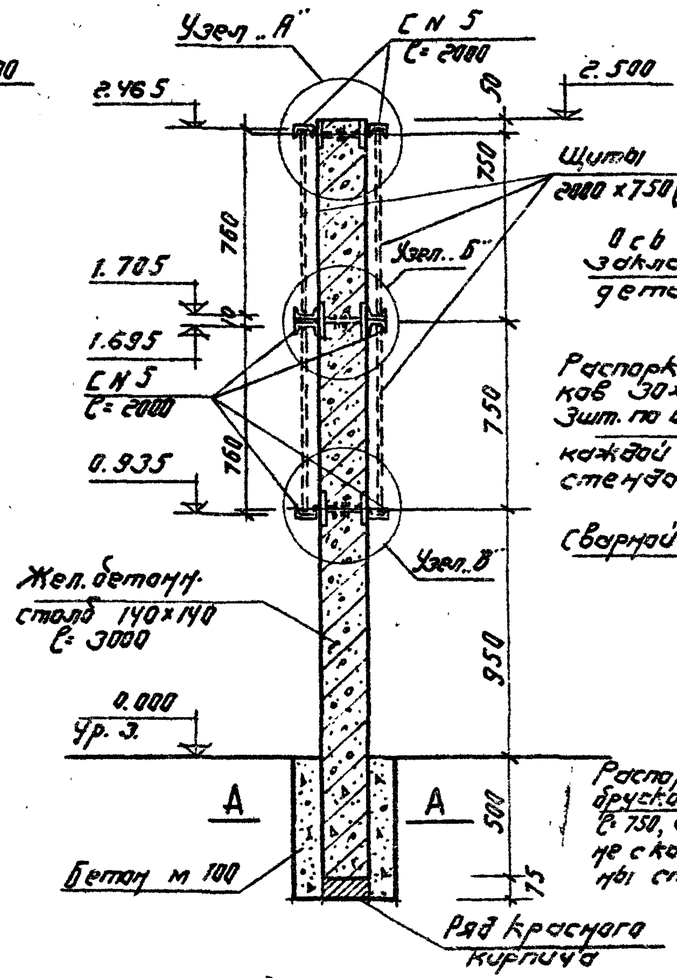

Разрез 1-1

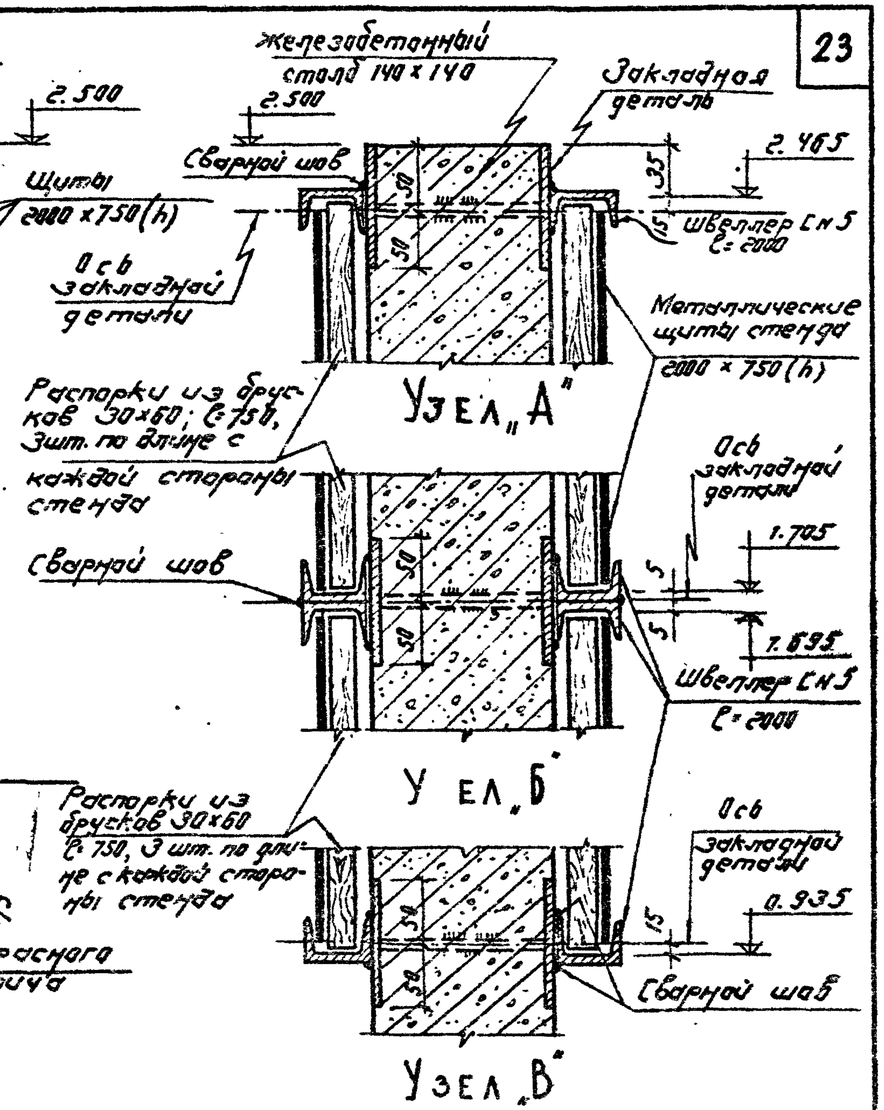

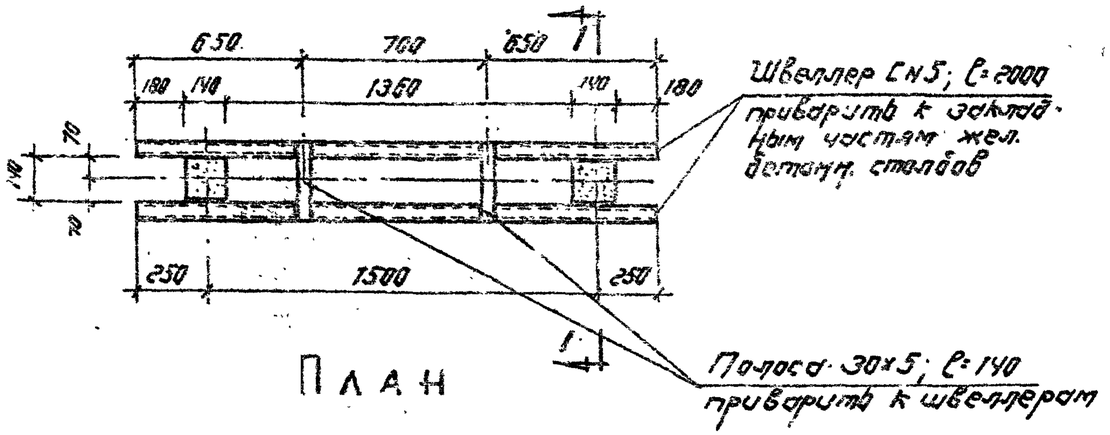

План

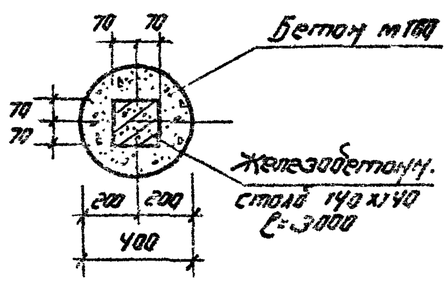

Сечение А-А

Примечания:

1. Конструкция стенда состоит из сборных железобетонных столбов типа С3 ваи, швеллеров-направляющих, щитов и бетонных фундаментов
2. Швеллеры-направляющие привариваются к закладным частям жел. бетонных столбов в соответствии с размерами на чертеже.
3. Щиты стенда изготовляются из кровельной стали или толстой фанеры и укрепляются в направляющих распорками.
4. Сварку выполнять электродами Э-42. Качество сварки должно соответствовать требованиям действующ. нормативов.
5. Все метал. элементы окрашиваются маслян. краской за 2 раза.
6. Спецификацию смотреть на листе АС-31
7. Данный лист смотреть совместно с листом АС-20

75	МАЛЫЕ АРХИТЕКТУРНЫЕ ФОРМЫ	СТЕНД ПРЕДУПРЕДИТЕЛЬНЫЙ ПРОТИВОПОЖАРНЫЙ ТИП-1 ФАСАД. ПЛАН. РАЗРЕЗ. УЗЛЫ.	Типовой проект № 320-49	Альбом № 1	Лист АС-19

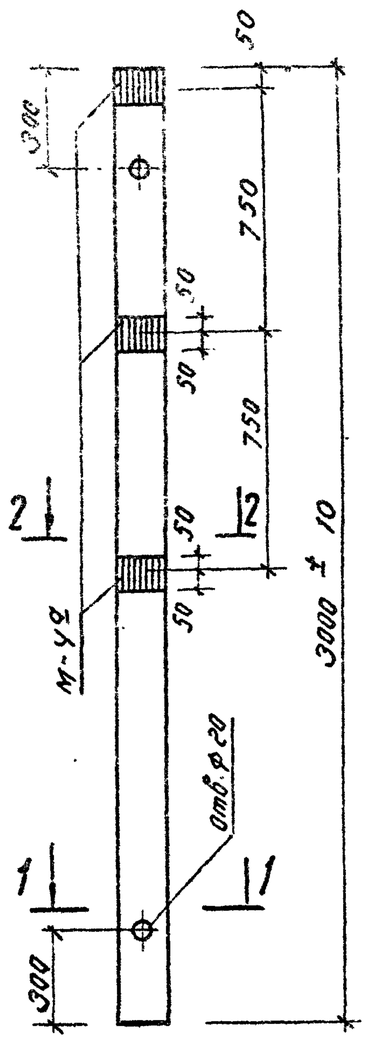

СЗ ваи

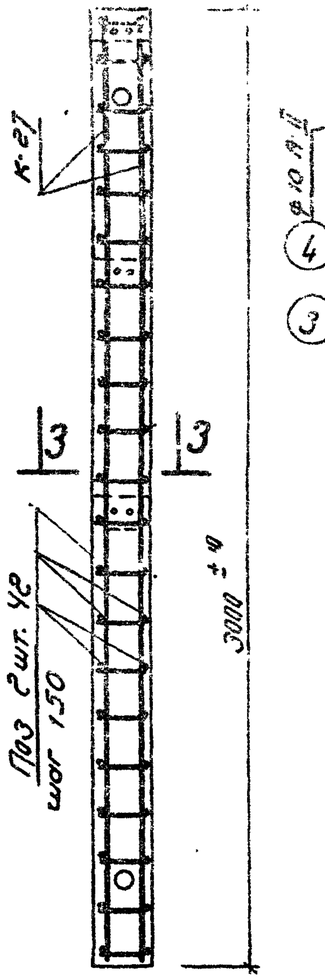

СЗ ваи (армирование)

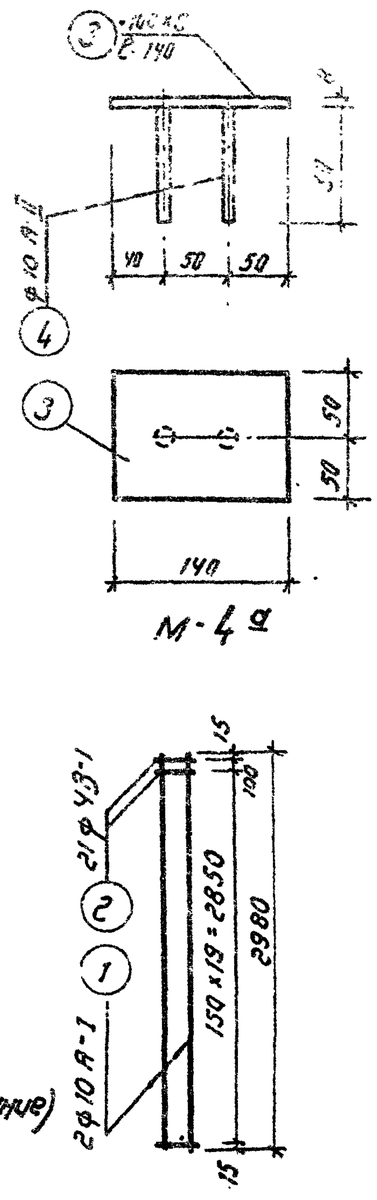

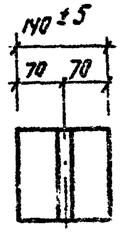

1-1

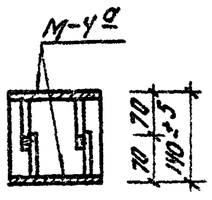

2-2

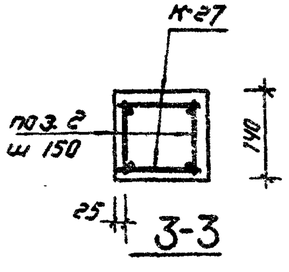

3-3

К-27

Расход стали на одно изделие						На все изделия		
Марка эл-та	N поз.	ф или сечение	Длина мм.	К-во шт.	Общая длина м.	ф или сечение	Длина м.	Масса кг.
К-27 (шт. 2)	1	ф 10 А-I	2980	2	6,0	10 А-I	12	8.4
	2	ф 4В-1	120	21	2,5	4В-1	5	0.5
							Итого:	8.9
М-4а (шт. 6)	3	-100 x 8	140	1	0.14	-100 x 8	0.84	5.3
	4	ф 10 А-II	90	2	0.18	10 А-II	1.1	0.7
							Итого	6.0
отдельн. стержни	2	ф 4В-1	120	1	0.012	4В-1	5.0	0.5

Примечания:

1. Железобетонный столб ограды СЗваи отличается от столба СЗва по серии 3.017-1 выпуск 1 только размерами и расположением закладных деталей.
2. Арматурный каркас К-27 изготовлять при помощи контактной точечной сварки во всех местах пересечения стержней.
3. В закладной детали М-4а приварку анкерных стержней производить в тавр под слоем флюса.
4. Столб принят из бетона марки 200.

1975	МАЛЫЕ АРХИТЕКТУРНЫЕ ФОРМЫ	СТЕНД ПРЕДУПРЕДИТЕЛЬНЫЙ ПРОТИВОПОЖАРНЫЙ Тип-1 ЖЕЛЕЗОБЕТОННЫЙ СТОЛБ СЗваи	Типовой проект N 320-49	Альбом № 1	Лист АС-20

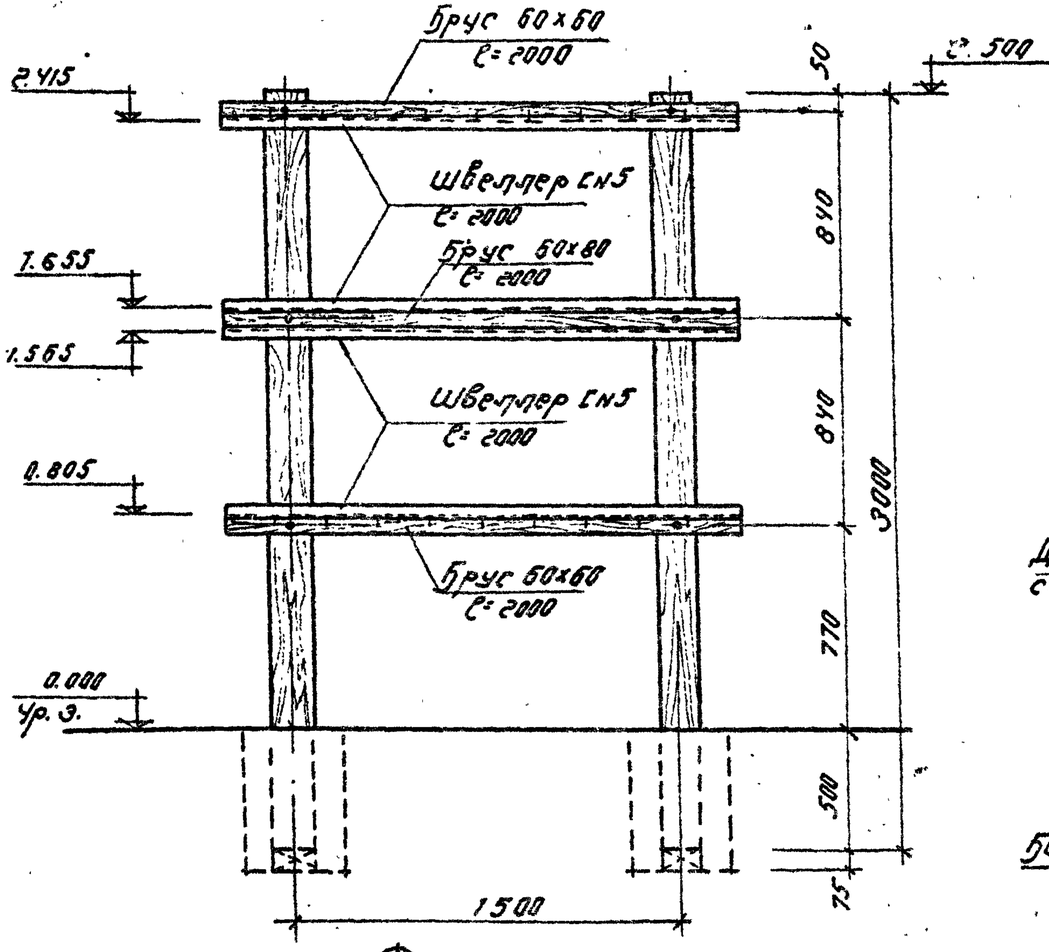

Фасад

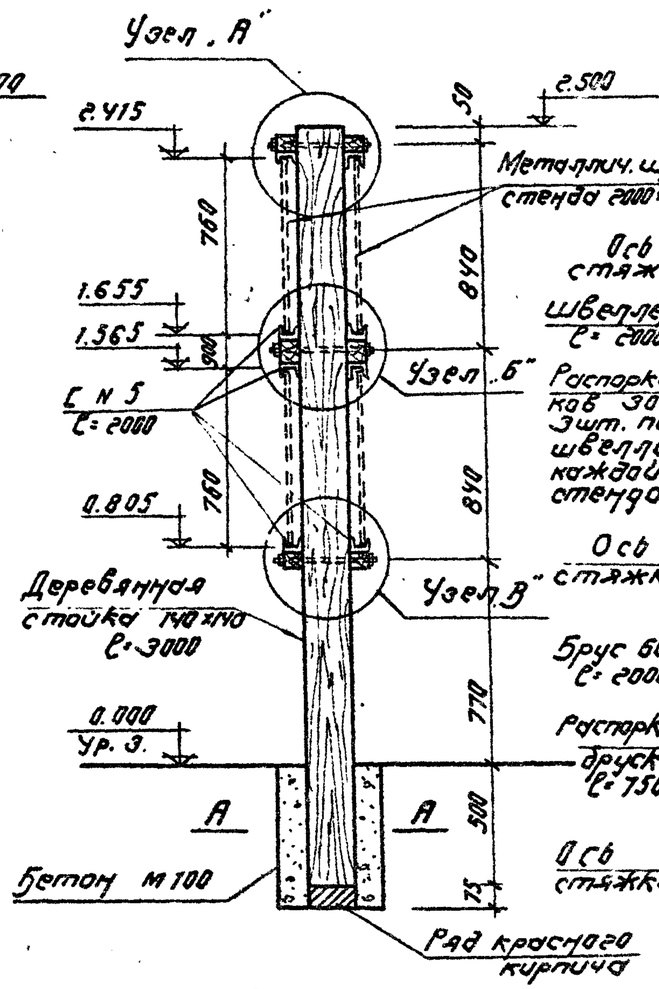

Разрез 1-1

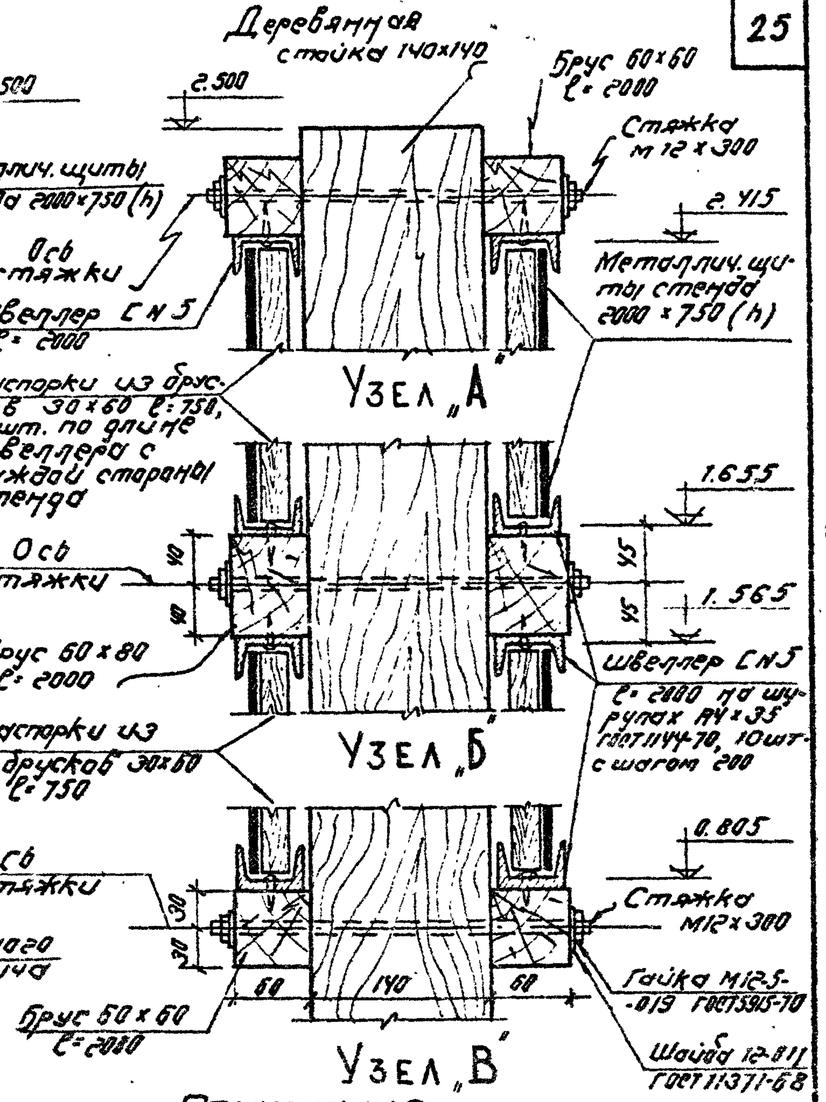

Узел „В"

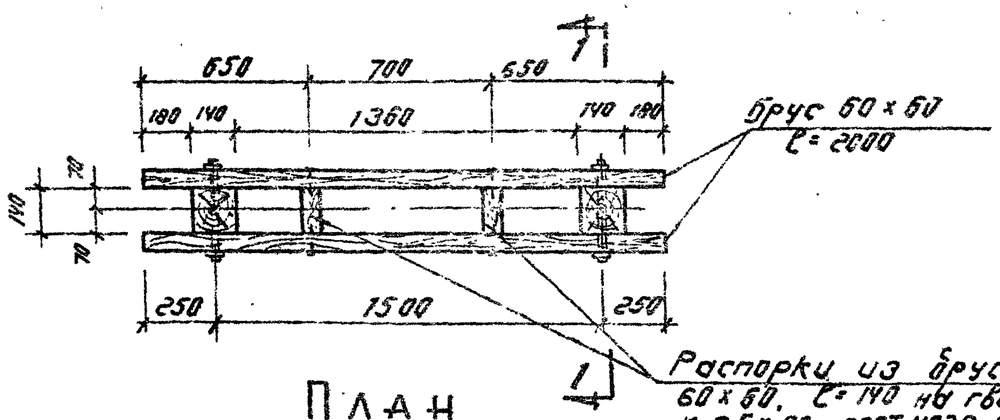

План

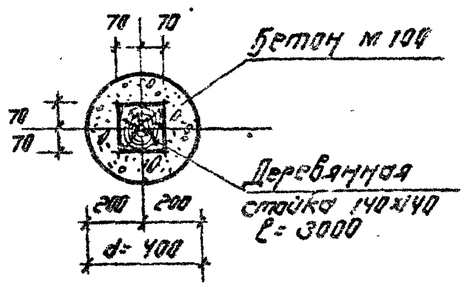

Сечение А-А

Примечания:

1. Конструкция стенда состоит из деревянных стоек, брусьев со швеллерами-направляющими, щитов и бетонных фундаментов.
2. Швеллеры-направляющие крепятся к брусьям шурупами с шагом 200 мм. брусья крепятся к стойкам стальн. стяжками.
3. Щиты стенда изготавливаются из кровельной стали или толстой фанеры и укрепляются в направляющих распорками.
4. Все металлические и деревянные элементы окрашиваются масляной краской за 2 раза.
5. Спецификацию смотреть на листе АС-31

1975	МАЛЫЕ АРХИТЕКТУРНЫЕ ФОРМЫ	Стенд предупредительный противопожарный тип-2 Фасад. План. Разрез. Узлы.	Типовой проект №320-49	Альбом № 1	Лист АС-21

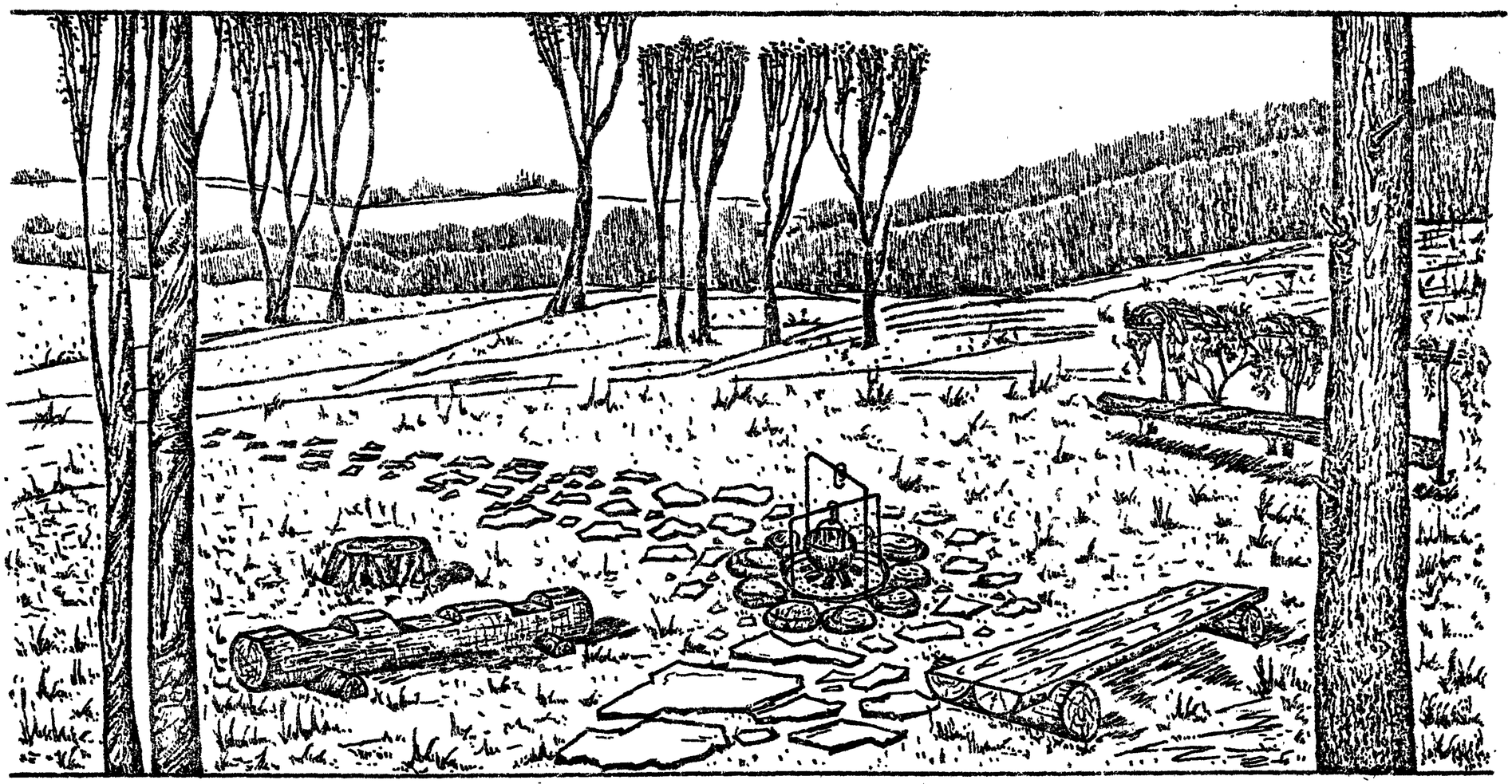

1975	МАЛЫЕ АРХИТЕКТУРНЫЕ ФОРМЫ	Скамьи Тип-1 и Тип-2 Общий вид	Типовой проект N 320-49	Альбом N 1	Лист АС-22

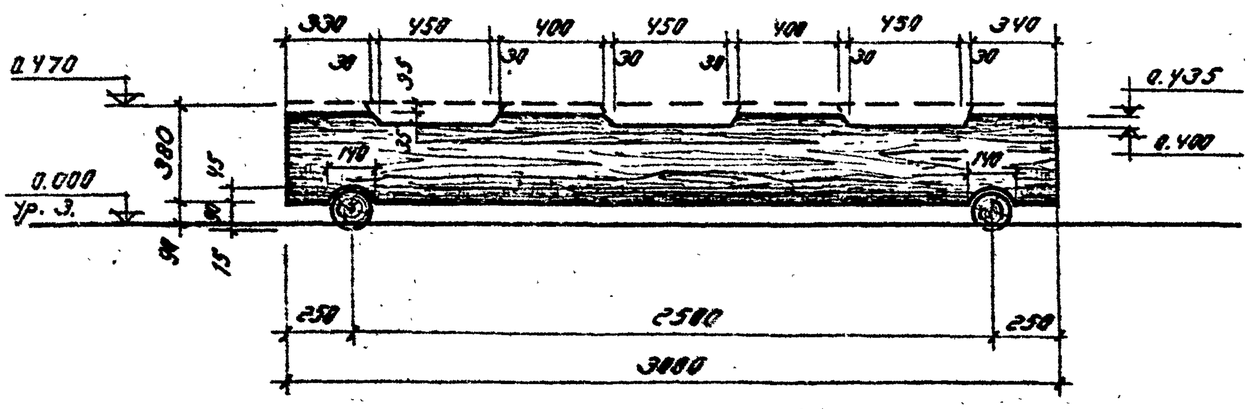

Фасад

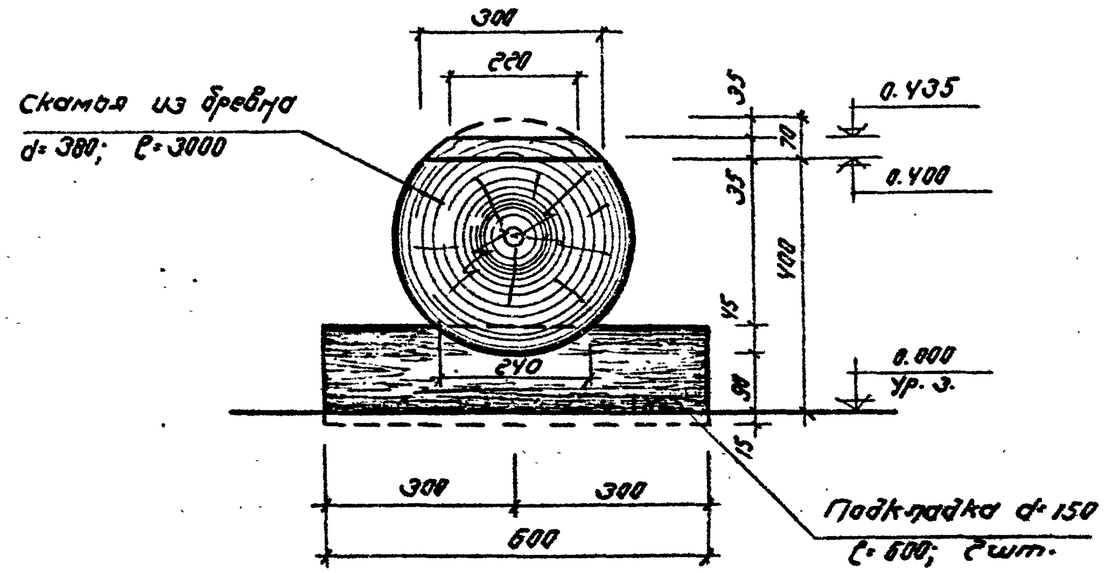

Разрез 1-1

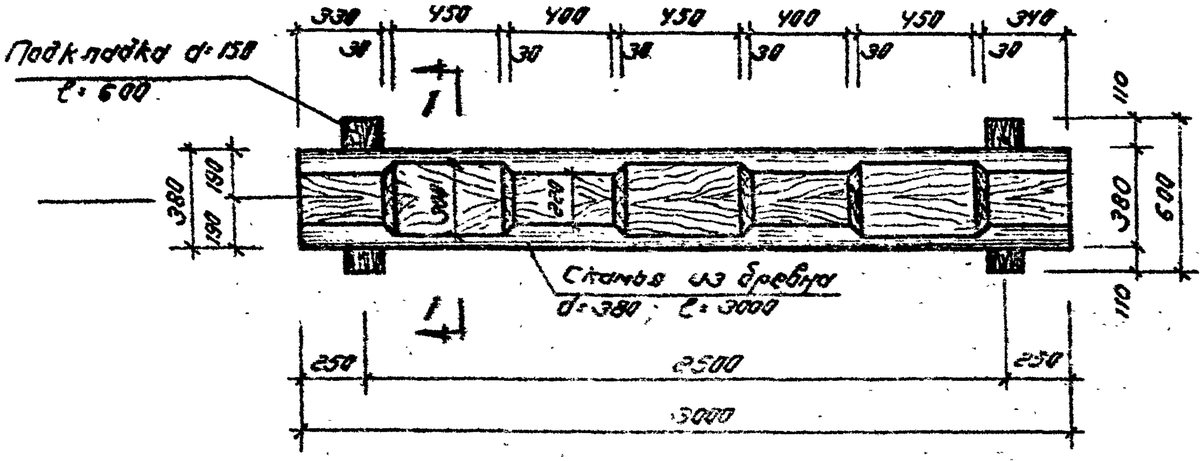

План

Примечания:

1. Скамья представляет собой стиленое дерево с вырубленными в нем разновысокими сиденьями, уложенное на подкладки. При изготовлении скамьи можно использовать бревна изогнутой формы.
2. Дерево может быть обжжено и оставлено с корой. Такая скамья удобна, проста в изготовлении и хорошо вписывается в окружающий пейзаж.
3. Места сидений необходимо хорошо отшлифовать.
4. Все обжженные изделия, а так же места сидений в необжженных - покрываются влагостойким и атмосферостойким лаком №5.
5. Спецификацию смотреть на листе АС-31

1975	МАЛЫЕ АРХИТЕКТУРНЫЕ ФОРМЫ	Скамья Тип-1 Фасад. План. Разрез. Примечания.	Типовой проект № 320-49	Альбом № 1	Лист АС-23

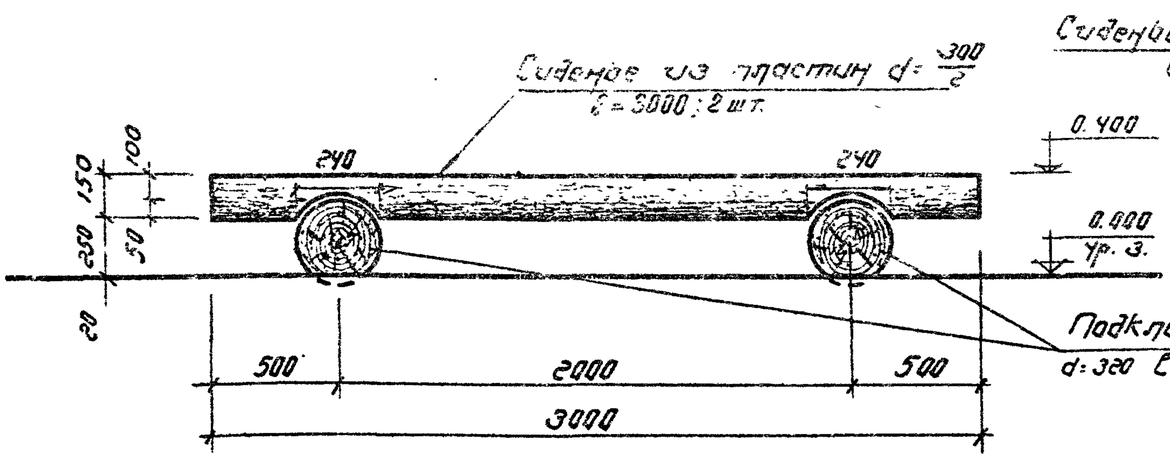

ФАСАД

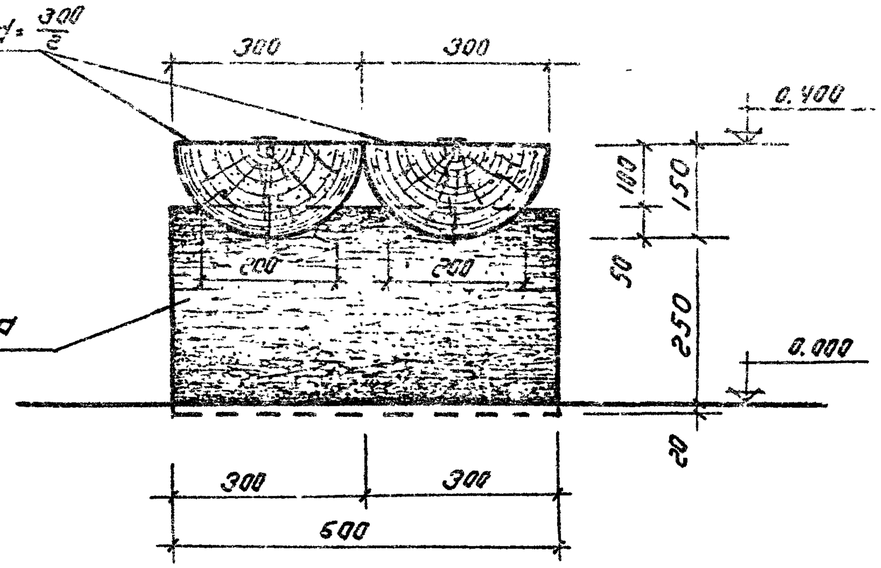

РАЗРЕЗ 1-1

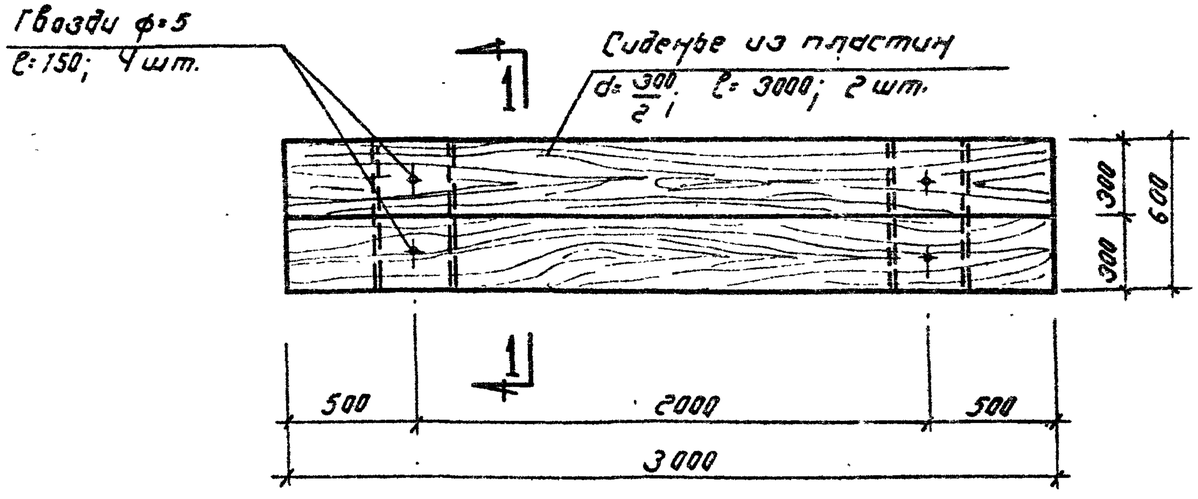

ПЛАН

Примечания:

1. Конструкция скамьи состоит из двух пластин прикрепленных гвоздями к двум подкладкам из отходов древесины.
2. Деревянные элементы скамьи могут быть ошкурены или оставлены с корой. Скамья удобна, проста в изготовлении и хорошо гармонирует с окружающим пейзажем.
3. Места сидений следует хорошо отшлифовать.
4. Все ошкуренные изделия, а также места сидений неошкуренных - покрываются влагостойким и атмосферостойким лаком МЧ-52.
5. Спецификацию смотреть на листе АС-31

1975	МАЛЫЕ АРХИТЕКТУРНЫЕ ФОРМЫ	Скамья Тип-2 Фасад. План. Разрез. Примечания.	Типовой проект № 320-49	Альбом № 1	Лист АС-24

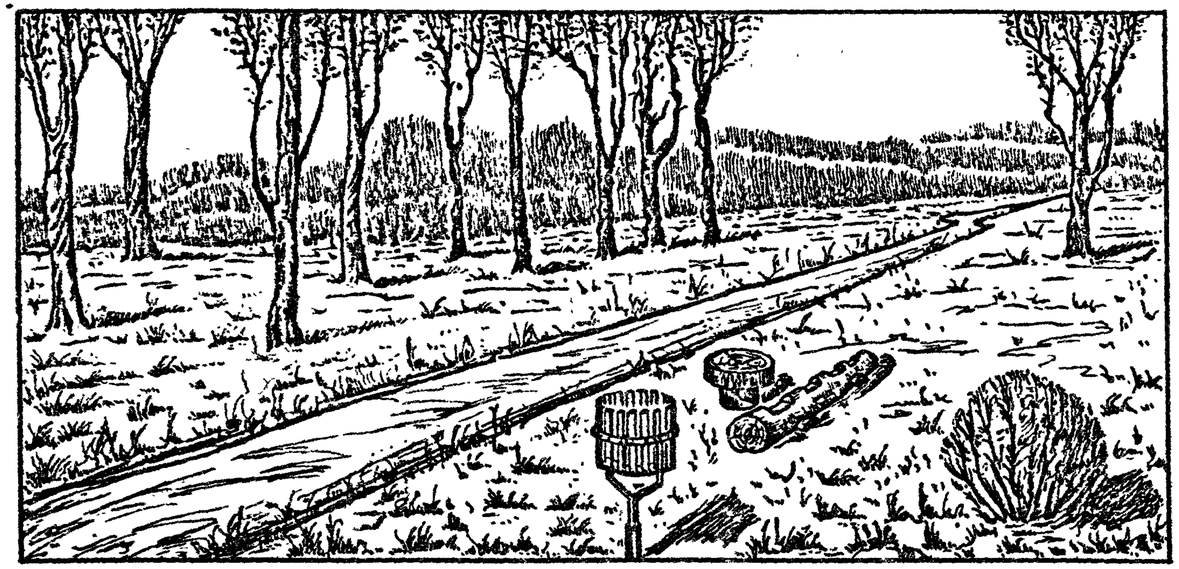

1975	МАЛЫЕ АРХИТЕКТУРНЫЕ ФОРМЫ	Урна для мусора Тип-1 и Тип-2 Общий вид	Типовой проект №320-49	Альбом N 1	Лист АС-25

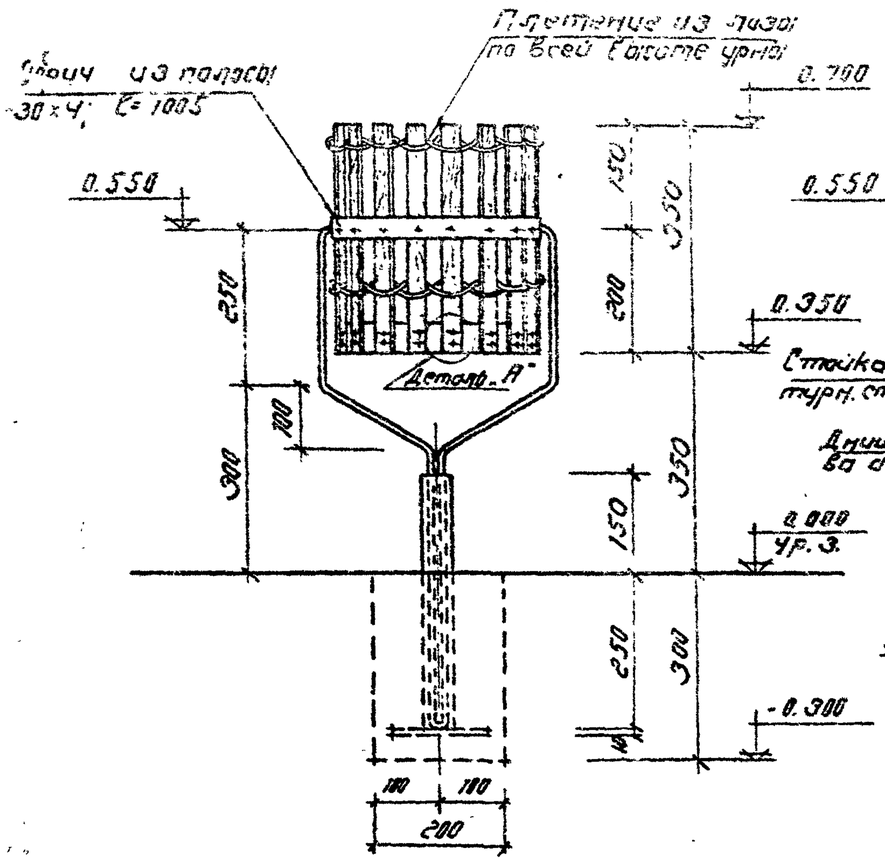

ФАСАД

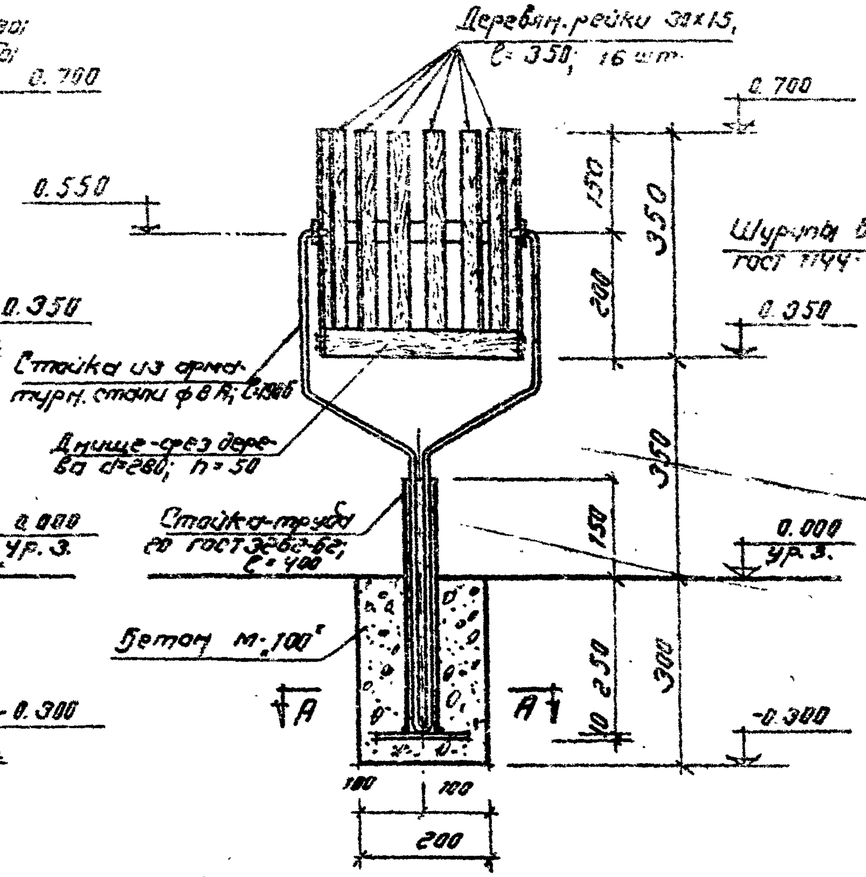

РАЗРЕЗ 1-1

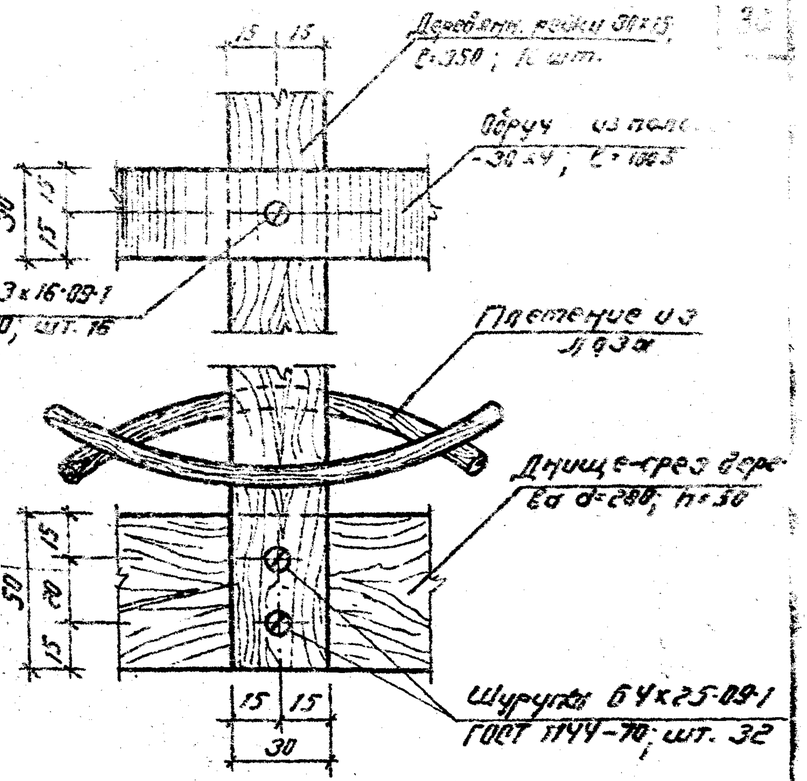

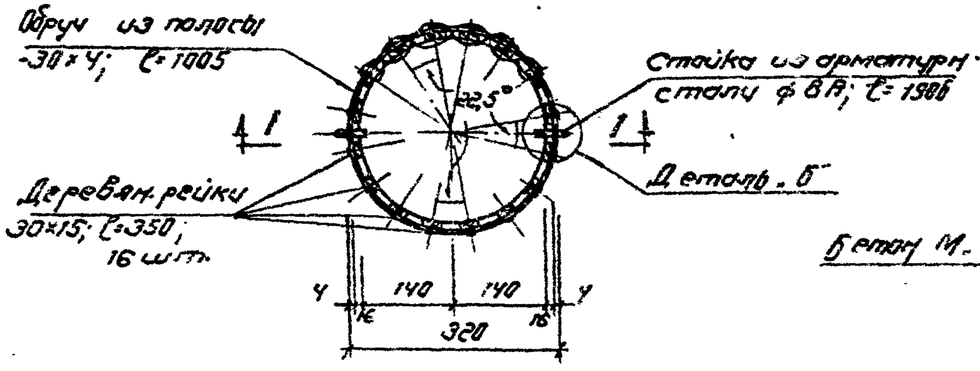

ПЛАН

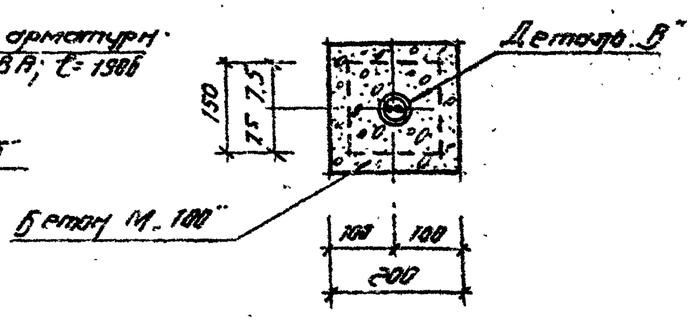

СЕЧЕНИЕ А-А

Примечания:

1. Конструкция урны состоит из деревянной корзины подвешенной на шарнирах к металлической опоре, и фундамента.
2. Корзина монтируется из 16 деревянных реек, которые крепятся на шурупах к днищу-срезу дерева и стальному обручу.
3. Металлическая опора представляет собой стойку из арматурной стали, которая вставляется в трубчатую стойку, закладываемую в фундамент.
4. Деревянные рейки покрываются влагостойким и атмосферостойким лаком МЧ-52.
5. Все металлические элементы окрашиваются масляными красками за 2 раза.
6. Сварку выполнять электродами Э-42.
7. Данный лист смотреть совместно с листом АС-27
8. Спецификацию смотреть на листе АС-31

1975	МАЛЫЕ АРХИТЕКТУРНЫЕ ФОРМЫ	Урна для мусора Тип-1 Фасад. План. Разрез. Примечания.	Типовой проект № 320-49	Альбом № 1	Лист АС-26

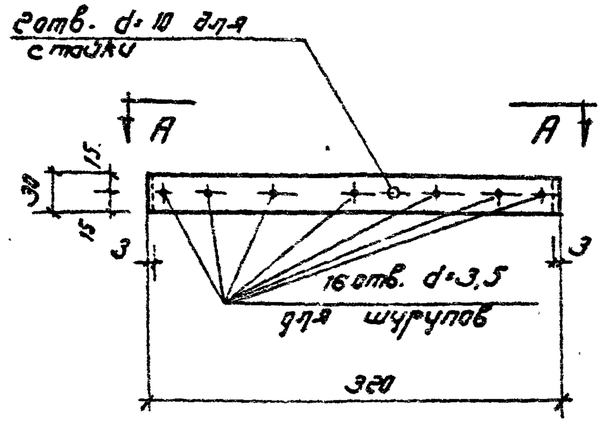

Обруч

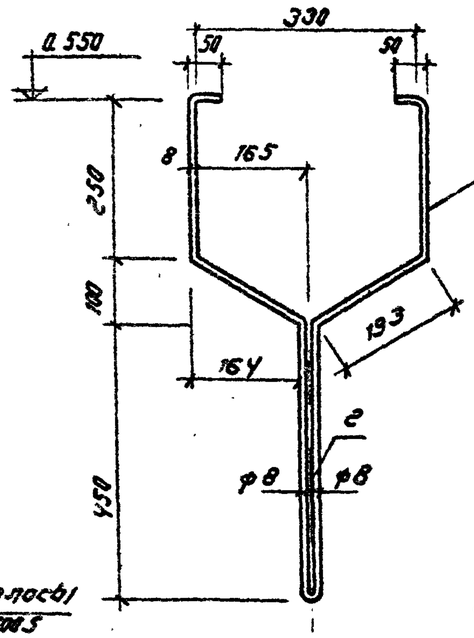

Стойка из арматурн. стали ф8 AI; ℓ=1906; ГОСТ 2590-71

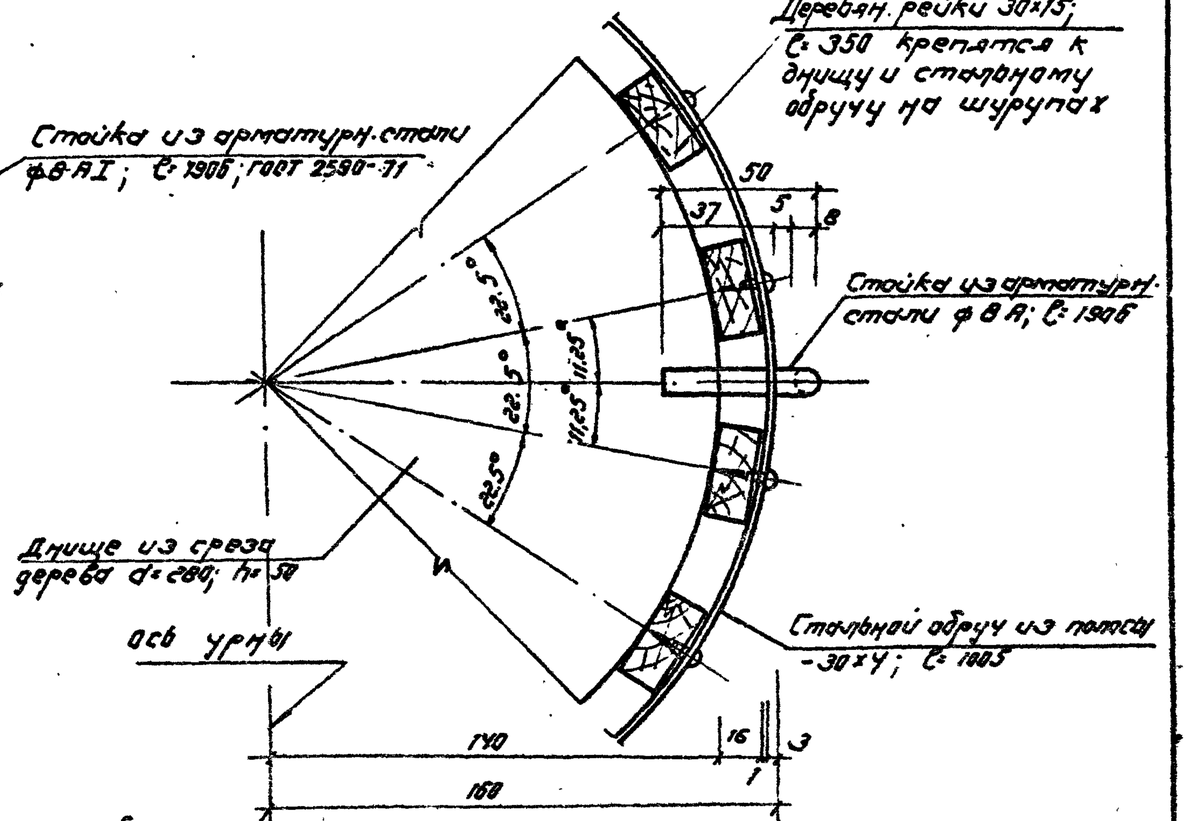

Деталь „Б"

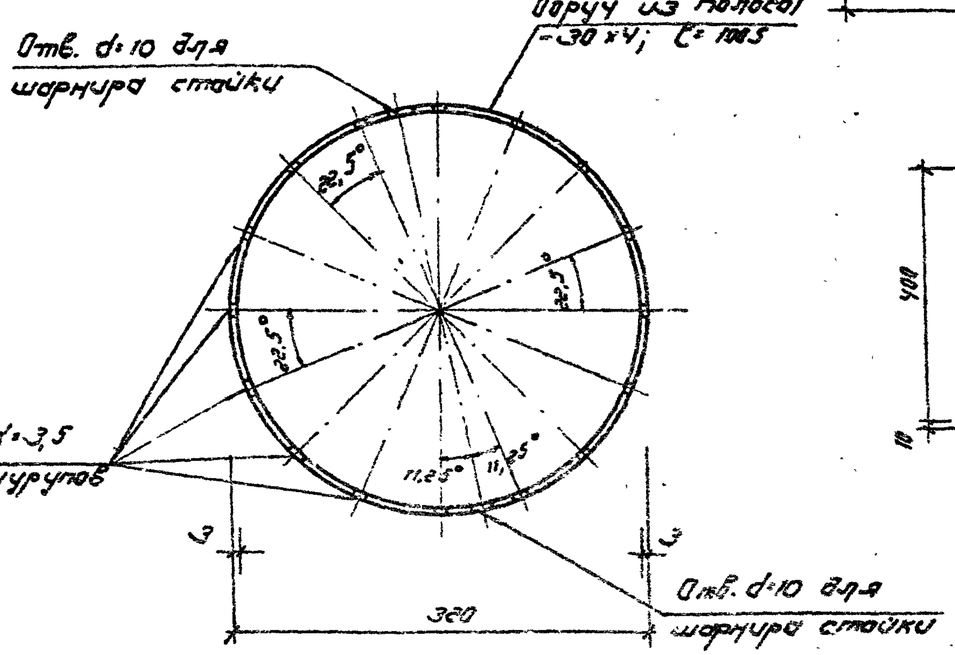

Вид по А–А

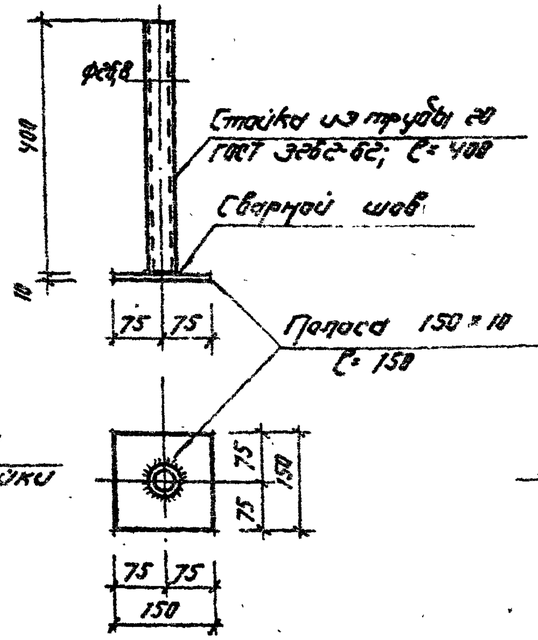

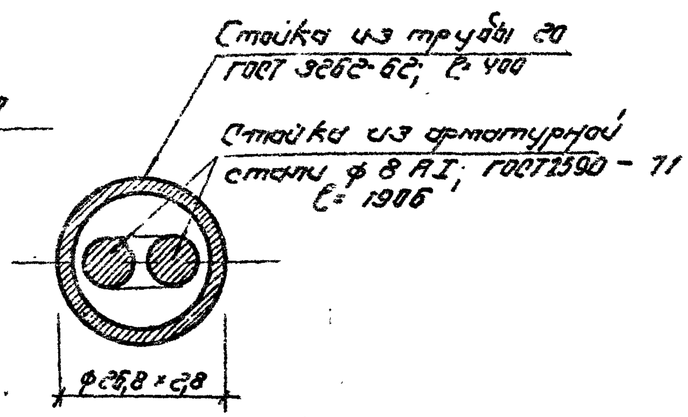

Деталь „В"

1975	МАЛЫЕ АРХИТЕКТУРНЫЕ ФОРМЫ	Урна для мусора Тип-1 Детали	Типовой проект № 320-49	Альбом № 1	Лист АС-27

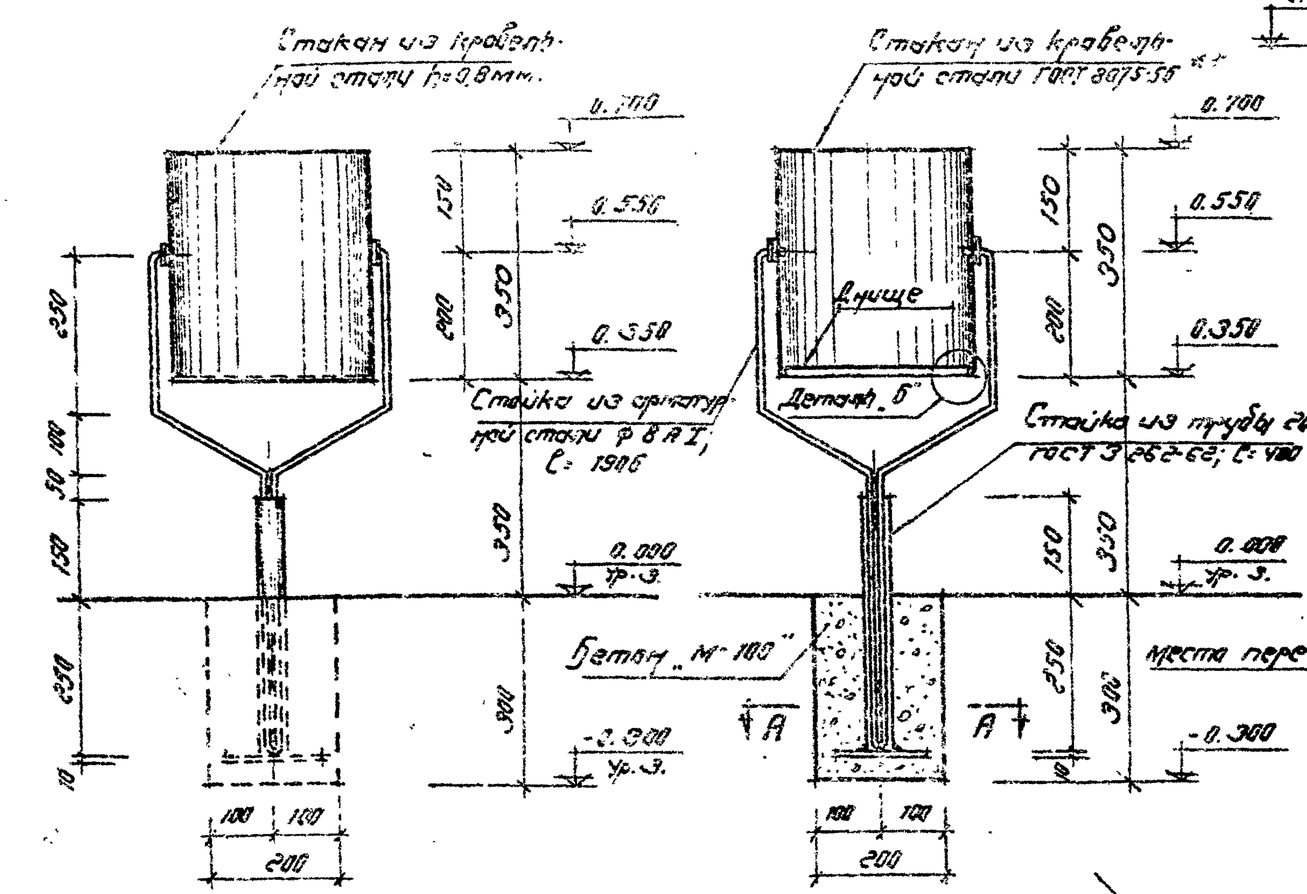

Фасад

Разрез 1-1

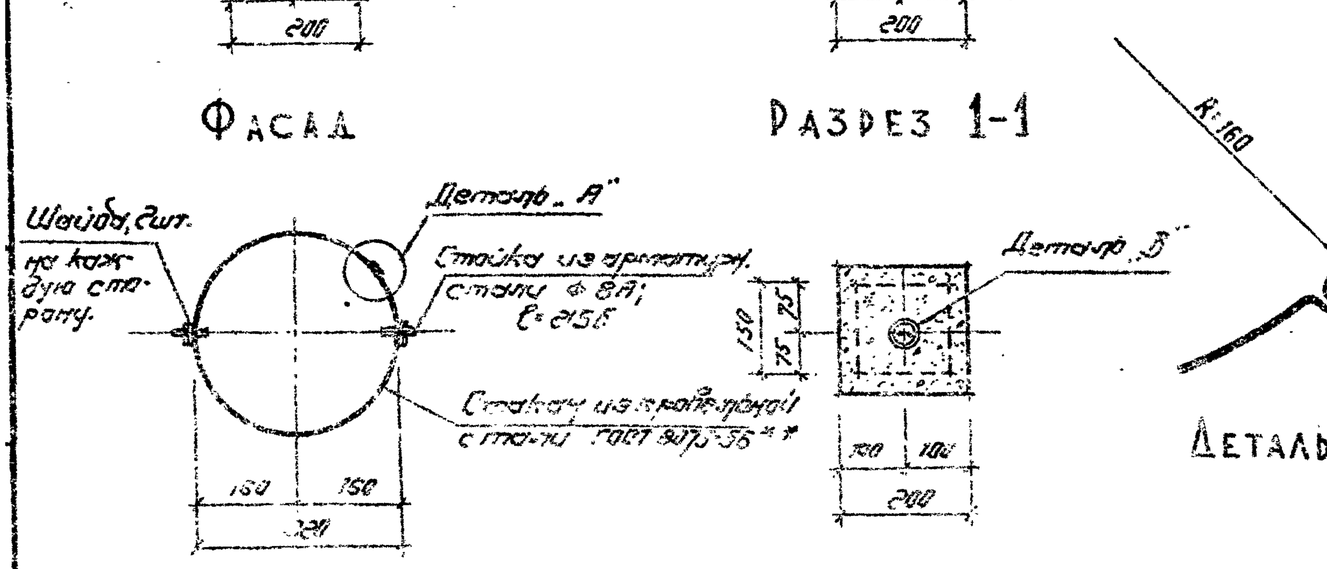

План

Сечение А-А

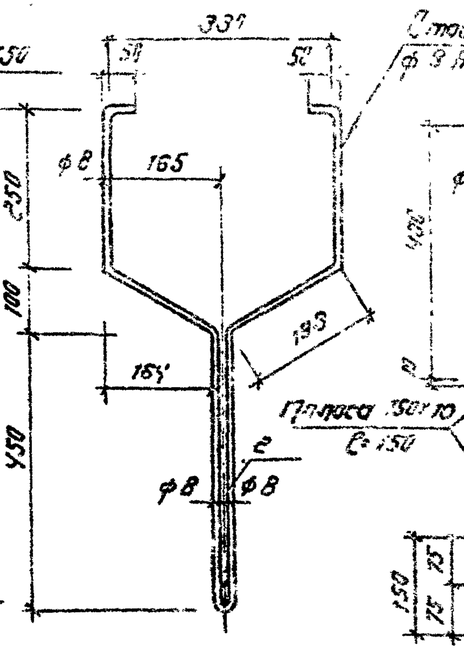

Деталь „А"

Деталь „Б"

Деталь „В"

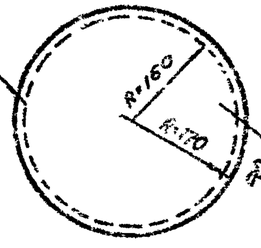

Развертка днища

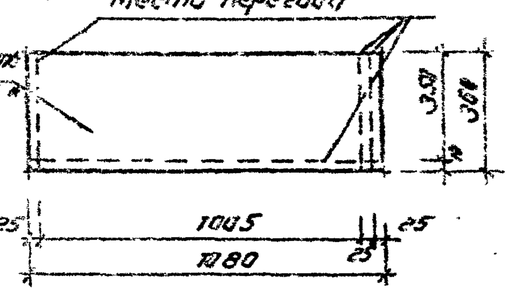

Развертка стакана урны

Примечания:

1. Конструкция урны состоит из металлического стакана с днищем, подвешенного на шарнирах к металлической опоре, и фундамента.
2. Металлическая опора представляет собой стойку из арматурной стали, которая вставляется в трубчатую стойку, закладываемую в фундамент.
3. Все металлические элементы окрашиваются масляными красками за 2 раза.
4. Сварку выполнять электродами Э-42
5. Спецификацию смотреть на листе АС-31

1975	МАЛЫЕ АРХИТЕКТУРНЫЕ ФОРМЫ	Урна для мусора Тип-2 Фасад. План. Разрез. Примечания.	Типовой проект № 320-49	Альбом № 1	Лист АС-28

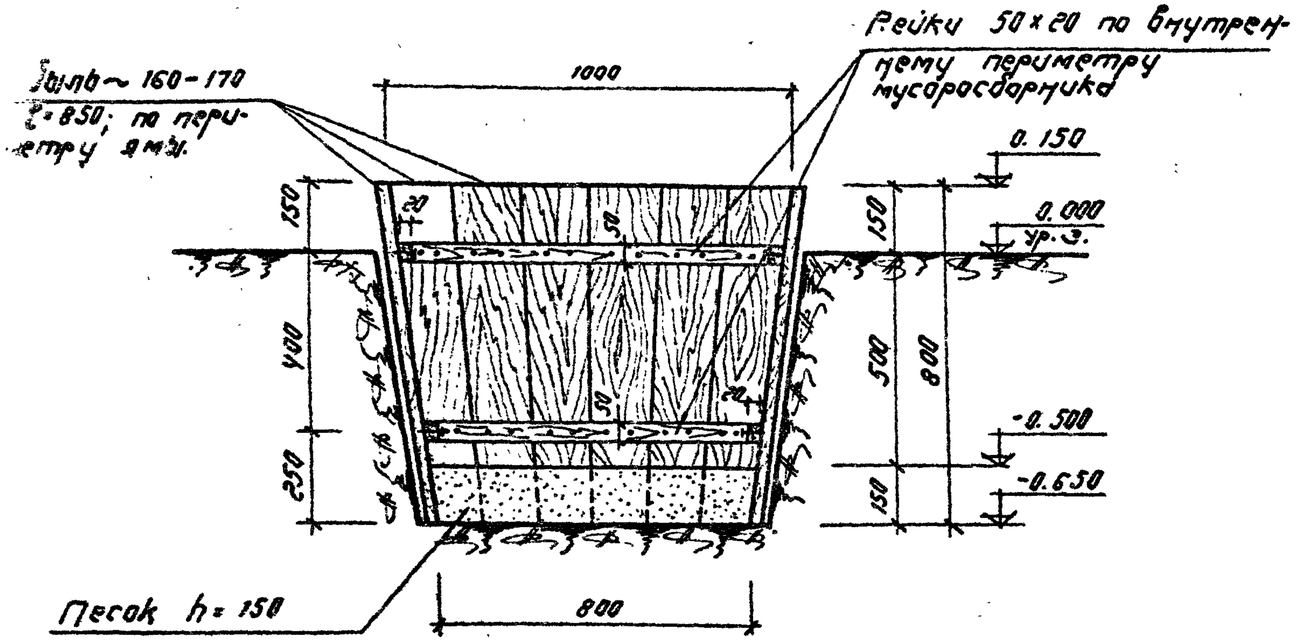

Разрез 1-1

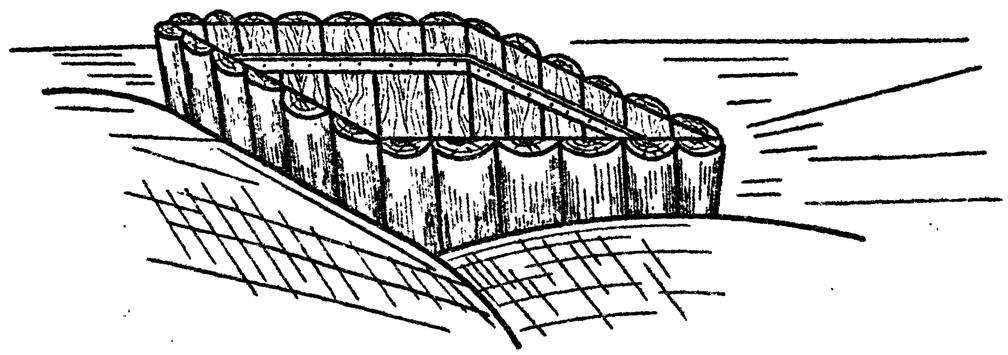

Общий вид

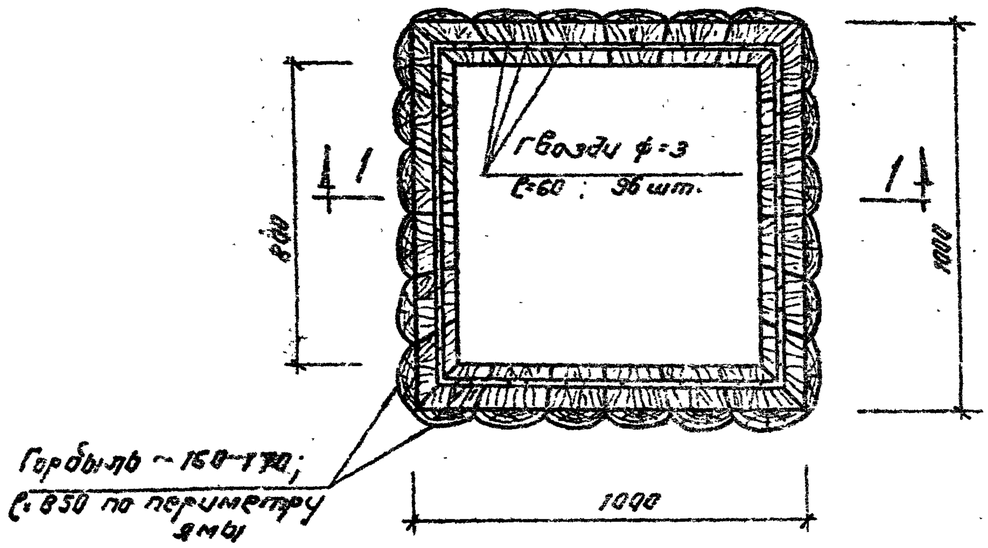

План

Примечания:

1. Конструкция мусоросборника представляет собой сруб, состоящий из горбыля и реек, скрепленных между собой гвоздями и опущенный в яму полуметровой глубины с песком на дне.
2. Спецификацию смотреть на листе АС-31

1975	МАЛЫЕ АРХИТЕКТУРНЫЕ ФОРМЫ	Яма для мусора Общий вид. План. Разрез. Примечания.	Типовой проект № 320-49	Альбом № 1	Лист АС-29

№№ листов	Наименование	Материал, ГОСТ	Колич. шт.	Масса кг (м³) 1 ед.	Масса кг (м³) общий
Мостик пешеходный Тип-1 АС-1 АС-2	Сборн. жел. бетон. плита ИПЗ-1	Серия ИИ24-1/70	1	0.6	0.6
	Бетонный, бордюрный камень	ГОСТ 6665-74	2	0.045	0.09
	∠ 40×4 ℓ=1400 (перила)	ГОСТ 8509-72	5	7.4	37.0
	∠ 63×4 ℓ=5500 (перила)	ГОСТ 8509-72	3	21.5	64.5
	-50×5 ℓ=5500 (перила)	ГОСТ 103-57*	2	10.8	21.6
Теневой навес Тип-1 АС-3 АС-4 АС-5	Фундамент	Бетон марки 150	1	0.73	0.73
	Ограждающий бортик	Бутовый камень	1	1,32	1.32
	Стойка из труб ф25×2,5	ГОСТ 10704-63*	6	6.0	36.0
	Большое опорное кольцо из трубы ф25×1,6	—"—	1	8,6	8,6
	Малое опорное кольцо из трубы ф25×1,6	—"—	1	1.7	1,7
	Опорный лист -600×14; ℓ=600	ГОСТ 5681-57*	1	39,6	39.6
	Дренажная труба	ГОСТ 3262-62	1	3,66	3,66
Стол со стульями Тип-1 АС-6 АС-7	Стол из корчеванного пня, комля дерева d=800; ℓ=600	ГОСТ 9462-71; 9463-72	1	0.30	0.30
	Стул из бревна d=500; ℓ=400-700	ГОСТ 9462-71; 9463-72;	4	0.137	0.55

№№ листов	Наименование	Материал, ГОСТ	Колич. шт.	Масса кг (м³) 1 ед.	Масса кг (м³) общий
Стол со скамьями Тип-2 АС-8 АС-9	Бетонная опора	Бетон марки 150	2	0.2	0.4
	Труба стальная ф152×2,5; ℓ=600	ГОСТ 10704-63*	2	5,5	11.0
	Кругляк ф 300/2; ℓ=2500	ГОСТ 9463-72	5	0.04	0.20
	Кругляк ф 140 ℓ=1600	ГОСТ 9463-72	2	0.025	0.05
	Кругляк ф 100 ℓ=800	ГОСТ 9463-72	2	0.006	0.012
	Брусок (пробка)	ГОСТ 8486-66	2	0.001	0.002
	Гвозди ℓ=150	ГОСТ 4028-63*	16		
Стол с раздвижн. скамьями Тип-3 АС-10 АС-11	Стойка стола из бревна d=400; ℓ=950	ГОСТ 9462-71	1	0.104	0.104
	Крышка стола из бревна d=700; ℓ=300	—"—	1	0,115	0.115
	Опора скамьи из бревна d=380; ℓ=2000	—"—	2	0.141	0.282
	Сиденье из пластины d=300/2; ℓ=2500	—"—	2	0.088	0.176
Кострище АС-12 АС-13	Высокая стойка ф25; ℓ=2450	ГОСТ 2590-71	1	9,4	9,4
	Низкая стойка ф25; ℓ=2050	—"—	1	7,9	7,9
	Анкер -50×4 ℓ=1808	ГОСТ 103-57	1	2,8	2.8
	Круг -50×4 ℓ=2500	—"—	1	3,9	3,9
	Крюк ф 8 ℓ=740	ГОСТ 2590-71	2	0.3	0.6

№№ листов	Наименование	Материал, ГОСТ	Колич. шт.	Масса кг (м³) 1 ед.	Масса кг (м³) общ.
Указатель Тип-1 АС-14 АС-15 АС-16	Стойка из трубы 60×4-20-Б ℓ=4140	ГОСТ 8732-70	1	22.85	22.85
	Опорная полоса -200×10; ℓ=200	ГОСТ 82-70	1	3,14	3,14
	Опорный болт М10×140.46.019	ГОСТ 7796-70	1	0.1	0.1
	Гайка М10·5·019	ГОСТ 5915-70	1	0.008	0.008
	Деревян. элемент из бруса 200×100; ℓ=400	ГОСТ 8486-66	12	0.008	0.096
	Фундамент	Бетон марки 150	1		
Указатель Тип-2 АС-14 АС-17	Стойка из трубы ф33,5; ℓ=2950	ГОСТ 3262-62	3	6,3	18,9
	Стойка из трубы ф33,5; ℓ=3500	—"—	1	7.4	7.4
	Держатель стоек из трубы ф42.3; ℓ=450	—"—	3	2,2	6,6
	Уголок 50×5 ℓ=750	ГОСТ 8509-72	1	3,6	3,6
	Стальные кольца из полосы-25×2; ℓ=750	ГОСТ 6009-74	5	0,32	1,6
	Фигурный элемент из полосовой стали δ=2мм	ГОСТ 3680-57*	5	0,03 м²	
	Элемент крепления щита из полосы-30×3; ℓ=200	ГОСТ 6009-74	3	0.14	0.42
	Деревянн. щит из доски 300×25 ℓ=1200	ГОСТ 8486-66	1	0,009	0,009 м³
	Фундамент	Бетон М-150	1	0,083	0.083

1975	МАЛЫЕ АРХИТЕКТУРНЫЕ ФОРМЫ	Спецификации	Типовой проект N 320-49	Альбом N 1	Лист АС-30

N № листов	Наименование	Материал; ГОСТ	Колич. шт.	Масса кг. (м³) 1 ед.	Масса кг. (м³) общий
Стенд предупредительный противопожарный Тип-1 АС-18 АС-19 АС-20	Жел. бетон. столб СЗ ваи	Лист проекта АС-16	2	0.05	0.12
	Направляющие из швеллера N5; ℓ=2000	ГОСТ 8240-72	8	9,7	77,6
	Крепежная полоса -30 × 5	ГОСТ 103-57 *	6	0,16	0,96
	Распорка из брусков 30×60; ℓ=750	ГОСТ 8486-66	12	0,001	0,012
	Щиты стенда из кровельной стали 2000×750; δ=0,8 мм.	ГОСТ 8075-56 *	4		
	Фундамент	Бетон марки 150	2	0.05	0.10
Стенд предупредительный противопожарный Тип-2 АС-18 АС-21	Деревян. стойка 140×140; ℓ=3000	ГОСТ 8486-66	2	0,06	0,12
	Деревян. брус 60×60; ℓ=2000	—"—	4	0,007	0.03
	Деревян. брус 60×80; ℓ=2000	—"—	2	0.009	0.018
	Распорка из брусков 30×60; ℓ=750	—"—	12	0,001	0.012
	Направляющие из швеллера N5; ℓ=2000	ГОСТ 8240-72	8	9,7	77.6
	Стяжка с нарезкой с 2х сторон М12×300	из арматурной стали	6		
	Шайба 12-011	ГОСТ 11371-68	12		
	Гайка М12-5-019	ГОСТ 5915-70	12		
	Шурупы А4-35	ГОСТ 1144-70	80		
	Фундамент	Бетон марки 150	2	0.05	0.10
	Щиты стенда из кровельной стали 2000×750; δ=0.8 мм.	ГОСТ 8075-56 *	4		

N № листов	Наименование	Материал; ГОСТ	Колич. шт.	Масса кг. (м³) 1 ед.	Масса кг. (м³) общий
Скамья Тип 1 АС-22 АС-23	Скамья из бревна d=380; ℓ=3000	ГОСТ 9462-71; 9463-72	1	0,342	0,342
	Подкладка d=150; ℓ=600	Отходы древесины	2	0,011	0,022
Скамья Тип-2 АС-22 АС-24	Сиденье из пластины d=300/2; ℓ=3000	ГОСТ 9462-71; 9463-72	2	0.106	0.212
	Подкладка d=320; ℓ=600	Отходы древесины	2	0.049	0.098
	Гвозди К6.0×200	ГОСТ 4028-63 *	4	-	0,176 кг.
Урна для мусора Тип-1 АС-25 АС-26 АС-27	Стойка из трубы. Условный проход 20; ℓ=400	ГОСТ 3262-62	1	0.80	0.80
	Пластина из полосовой стали -150×10; ℓ=150	ГОСТ 103-57 *	1	1,77	1,77
	Стойка из арматурной стали ф8АI; ℓ=1906	ГОСТ 2590-71	1	0,76	0,76
	Обруч из полосы -30×4; ℓ=1005	ГОСТ 103-57 *	1	0.94	0.94
	Деревянные рейки сеч. 30×15 ℓ=350	ГОСТ 8486-66	16	0.00016	0.0025
	Шурупы Б3×16.09.1	ГОСТ 1144-70	16	—	0.0014 кг.
	Шурупы Б4×25.09.1	—"—	32	—	0.071 кг.
	Бетонная опора 200×200×300 (фундамент)	Бетон М-100	1	0,12	0,12

N № листов	Наименование	Материал; ГОСТ	Колич. шт.	Масса кг. (м³) 1 ед.	Масса кг. (м³) общ.
Урна для мусора Тип-2 АС-25 АС-28	Стойка из трубы условный проход 20 ℓ=400	ГОСТ 3262-62	1	0.80	0.80
	Пластина из полосовой стали -150×10; ℓ=150	ГОСТ 103-57 *	1	1,77	1,77
	Стойка из арматурной стали ф8АI; ℓ=1906	ГОСТ 2590-71	1	0.76	0,76
	Стенка из кровельной стали δ=0,8 мм. (разм. 360×1080)	ГОСТ 8075-56 **	1	2,5	2,5
	Днище из кровельной стали δ=0,8 мм. (d=340)	—"—	1	1,7	1,7
	Бетонная опора 200×200×300 (фундамент)	Бетон марки 100	1	0,12	0,12
Яма для мусора АС-29	Горбыль ~160-170 δ=40; ℓ=850	Отходы древесины	24	0.0077	0,185
	Рейки 50×20	—"—	8	0.0045	0,036
	Гвозди К2,5×60	ГОСТ 4028-63 *	96	—	0,22 кг.

1975	МАЛЫЕ АРХИТЕКТУРНЫЕ ФОРМЫ	Спецификации	Типовой проект N 320-49	Альбом N 1	Лист АС-31