ГОССТРОЙ
РСФСР
КБ
ПО ЖЕЛЕЗОБЕТОНУ
ИМ. А. А. ЯКУШЕВА

КОМПЛЕКСНАЯ
СЕРИЯ 125
ТИПОВЫЕ ПРОЕКТЫ КРУПНОПАНЕЛЬНЫХ ЖИЛЫХ ДОМОВ И ОБЩЕСТВЕННЫХ ЗДАНИЙ

ТИПОВОЙ ПРОЕКТ 125-050/12

5-ЭТАЖНАЯ БЛОК-СЕКЦИЯ ОБЩЕЖИТИЯ ДЛЯ РАБОЧИХ И СЛУЖАЩИХ НА 203 МЕСТА С ЯЧЕЙКАМИ НА 3-4 ЧЕЛОВЕКА

ЧАСТЬ 5
ЭЛЕКТРООБОРУДОВАНИЕ

ЧАСТЬ 6
СЛАБОТОЧНЫЕ УСТРОЙСТВА

19406-06
ЦЕНА 1-29

1-42

				ПРИВЯЗАН

ТИПОВОЙ ПРОЕКТ 125-050/1.2 5-ЭТАЖНОЙ БЛОК-СЕКЦИИ ОБЩЕЖИТИЯ ДЛЯ РАБОЧИХ И СЛУЖАЩИХ НА 203 МЕСТА С ЯЧЕЙКАМИ НА 3-4 ЧЕЛОВЕКА

РАЗРАБОТАН КБ ПО ЖЕЛЕЗОБЕТОНУ им. А.А. ЯКУШЕВА ГОССТРОЯ РСФСР/МОСКВА 109088.1-я УЛ.МАШИНОСТРОЕНИЯ.Д.5/
ПРОЕКТ УТВЕРЖДЕН ГОССТРОЕМ РСФСР ПИСЬМО №8-23 ОТ 19/XII 1978 г.
ВВЕДЕН В ДЕЙСТВИЕ КБ ПО ЖЕЛЕЗОБЕТОНУ ПРИКАЗ №166 ОТ 25.10.1983 г.

АВТОРСКИЙ КОЛЛЕКТИВ

Архитекторы: А. Беляев, В. Андреева
Инженеры-конструкторы: П. Афанасьев, В. Борисов, М. Таиров, Л. Чекалина
Инженеры-сметчики: А. Азарскова, Г. Захарова.
Инженеры-сантехники: Э. Маркутский, Т. Бобринева, Л. Молчанова
Инженеры-электрики: Б. Фрейдин, Е. Матвеев

В разработке принимали участие: О. Щевцова, Т. Стрижева, Л. Тарасова, А. Постнова.

ОБЩАЯ ХАРАКТЕРИСТИКА

Область применения типового проекта
- I в Подрайон, II и III климатические районы с обычными геологическими условиями и расчетной температурой наружного воздуха от минус 20° до минус 40° С.
Вес снегового покрова - 1.47 кПа (150 кгс/м²)
Скоростной напор ветра - 0.44 кПа (45 кгс/м²)
Расчетная температура наружного воздуха - 30° С
Степень огнестойкости - II
Типовой проект входит в состав комплексной серии 125-крупнопанельных жилых домов, блок-секции и общественных зданий, основанной на конструктивной схеме с поперечными несущими стенами, шагом 3,2 и 6,4 м. Технология изготовления основных железобетонных элементов - конвейерная, в горизонтальных формах.
Проект блок-секции общежития предусматривает элементы блокировки ЭБ-1с; ЭБ-2с; ЭБ-3с; ЭБ-4с.

ВЕДОМОСТЬ ЧЕРТЕЖЕЙ

Лист	Наименование	Примечан.
3÷10	Часть 5	
	Электрооборудование	стр. 3÷12
	Часть 6	
	Слаботочные устройства.	стр. 13-16

Настоящий проект выполнен в соответствии с действующими нормами и правилами /в том числе по взрыво-пожарной безопасности/
Гл. архитектор проекта А. Беляев
Гл. инженер проекта Б. Фрейдин
1982 г.

Привязка настоящего типового проекта выполнена в соответствии с действующими нормами и правилами (в том числе по взрывоопожарной безопасности/
Гл. архитектор проекта
Гл. инженер проекта
198 г.

Взам. инв. № | Подпись и дата | Инв. № подл.

Инв. №

Привязан.

Зав. отд. Фрейдин

5-эт. блок-секция общежития для рабочих и служащих на 203 места с ячейками на 3-4 челов.	Стадия	Лист	Листов
	Р	1	
Общие данные /начало/	КБ по железобетону им. А.А. Якушева		

380/220В

Ведомость рабочих чертежей основного комплекта

Лист	Наименование	Примеч.
1	Общие данные (начало)	стр. 2
Э-1	Общие данные (продолжение)	" 3
Э-2	Общие данные (окончание)	" 4
Э-3	Спецификация	" 5
Э-4	Однолинейная расчетная схема	" 6
Э-5	Разводка питающих линий. План сети освещения техподполья и план сети освещения	
	чердака	" 7
Э-6	Планы сети освещения 1го и типового	
	этажей. Вариант с люминесцентными	
	лампами	" 8
Э-7	Планы сети освещения 1го и типового	
	этажей. Вариант с лампами накали-	
	вания	" 9
Э-8	Элементы блокировки блок-секций и	
	узлы прокладки групповой сети	" 10
Э-9	Пожаротушение. План расположения.	
	Схема подключений	" 11

Ведомость ссылочных и прилагаемых документов

Обозначение	Наименование	Примечан
	Ссылочные документы	
ГОСТ 21.102-79	Общие данные по рабочим	
	чертежам	СПДС
ГОСТ 2.754-72	Обозначения условные элек-	
	трического оборудования	
	и проводок на планах	ЕСКД
СН-544-82	Инструкция по проектиро-	
	ванию электрооборудо-	
	вания жилых	
	зданий	
ВСН 33-74	Временная инструкция о	
	составе и оформлении	
	рабочих чертежей жи-	
	лых и общественных	
	зданий и сооружений.	
ПУЭ-76	Правила устройства	
	электроустановок	
	Прилагаемые документы	
ОП-1	Вводно-распределительное	
	устройство типа ВРУ 1.	
	Опросный лист	стр. 12

т.п. 125-050/1.2 часть 5

Взам. инв. N | Подпись и дата | Инв. N подл.

Привязан:

Инв. N

Зав.отд.	Фрейдин		
Гл.констр.			
Разраб.	Матвеев		

Т.П. 125-050/1.2 часть 5

5-этажная блок-секция общежития для рабочих и служащих на 203 места с ячейками на 3-4 человека

Стадия	Лист	Листов
Р	1	

Общие данные (продолжение)

КБ по железобетону им. А.А. Якушева

19406-06 3

380/220 В

Пояснения к проекту

Проект электрооборудования блока общежития разработан в соответствии с „Инструкцией по проектированию электрооборудования жилых зданий СН-544-82 и ПУЭ-76.

Электроснабжение блока осуществляется на напряжении 380/220 В двумя магистральными линиями от вводного щита, установленного в соседней блок-секции на 204 места. В качестве распределительного устройства принят щит ВРУ1-41-00 установленный в лестничной клетке при входе.

Магистральные электросети выполняются проводом АПВ-660, проложенным в винипластовых трубах под потолком техподполья.

В качестве силовых распредустройств, для питания электроплит приняты шкафы серии ШРС1-23.

Для электроосвещения жилых ячеек используются светильники с лампами накаливания и подвесные патроны, которые запитываются от этажных щитков типа ОЩВ-12. Электроосвещение коридоров и лестниц разработано в двух вариантах: светильниками с лампами накаливания и люминесцентными светильниками и осуществляется от осветительного щита ЩО-6, типа ОЩВ-6. От этого же щита питаются светильники в техподполье и на чердаке.

Аварийное освещение осуществляется от аварийного щита типа ОЩВ-6, установленного на 1 этаже.

Групповая сеть электроосвещения выполняется проводом АППВС-660 скрыто в каналах стеновых панелей и перегородок, в каналах и пустотах плит перекрытия.

Осветительная арматура, выключатели и штепсельные розетки монтируются после окончания отделочных работ.

Все нетоковедущие части электрооборудования должны быть надежно заземлены.

Основные данные проекта

1. Напряжение питающей сети — 380/220 В
2. Расчетная мощность на сил. вводе — 66 квт.
3. Расчетная мощность на осветит вводе — 36 квт.
4. Расчетный ток на сил. вводе — 108 А
5. Расчетный ток на осветит. вводе — 59 А

Т.П. 125-050/1.2 ЧАСТЬ 5			
5этажная блок-секция общежитий для рабочих и служащих на 203 места с ячейками на 3-4 человека	Стадия	Лист	Листов
	Р	2	
Общие данные (окончание)	КБ по железобетону им. А.А. Якушева		

Привязан:

Инв. №

Зав. отд. Фрейдин

Гл. кон. пр.

Разраб. Матвеев

Инв. № подл. | Подпись и дата | Взам. инв. №

СПЕЦИФИКАЦИЯ

380/220В

NN п/п	ГОСТ, ТУ	НАИМЕНОВАНИЕ	ЕД. изм.	Количество	
				ламп накалив.	ламп люминесцент.
1	2	3	4	5	6
		I Электроизделия			
1	ТУ36 1002-8	Щит вводно-распределительный типа ВРУ1-41-00	комп	1	1
		в нем используются:			
		а) плав вставк. 30А	шт	9	9
		б) тоже на 80А	"	3	3
		в) тоже на 100А	"	6	6
2	ТУ36-2242-80	Шкаф силовой распределительный ШРС1-73	комп.	2	2
3	ТУ36-1338-75	Щиток осветительный УОЩВ-12	шт.	5	5
4	— " —	Тоже ОЩВ-6	"	2	2
5		Электроплита 2х конфорочная	"	59	59
6		Пост управления кнопочный с красным толкателем с 13 + 1р контактами на толкателе ПКЕ 222-143	шт.	10	10
		II Осветительная арматура			
1	11536-75	Тоже, на 1 лампы на 40 вт. УСП-5	шт.	—	10
2	— " —	Тоже, на 2 лампы по 40 вт. УСП-5	"	5	5
3	— " —	Тоже на 2 лампы по 20 вт. ПВЛ	"	1	36
4	— " —	Тоже на 1 лампу по 40 вт. ОЛС	"	—	9
5	22758-77Е	Тоже, АРТ-38	"	4	4
6	27460-77Е	Патрон настенный карболит.	"	30	30
7	23758-77Е	Светильник потолочный на 2 лампы по 60 вт АРТ 198	"	10	—
8	— " —	Светильник настенный НБО-05	"	147	92
9	— " —	Светильник герметичн АРТ-135	"	59	59
10	27460-77Е	Патрон подвесной карболит.	"	145	145
11	27458-77Е	Светильник влагозащ. ППР-100	"	40	40

1	2	3	4	5	6
		III Установочные материалы			
1	7397-76	Выключатель однополюсный для скрытой проводки 6А, 250В	шт.	181	181
2	— " —	Тоже сдвоенный	"	120	120
3	— " —	Выключатель однополюсный 6А, 250В	"	9	9
4	— " —	Розетка штепсельная 2х полюсная скр уст. 6А, 250А	"	207	207
5	— " —	Тоже сдвоенная	"	117	117
6	— " —	Тоже с третьим заземляющим контактом 10А, 250В.	"	5	5
7	— " —	Тоже, 25А 250В с вилкой	"	59	59
8	7886 80Е	Звонок электрический комплектно с кнопкой ЗП-220	"	59	59
9	ТУ36 1451-79	Крюк для подвески светильников У 62; У-623.	"	145	145
10	— " —	Розетка потолочная РП-1	"	145	145
11		Клемма люстровая КЛ-2.5	"	135	135
12	8594-81	Коробки для установки выключателей розеток	"	625	625
13	16959-80	Коробка ответвительная У-197	"	261	261
14	ТУ36-1898-80	Крышки КОН-1	"	300	300
15	20782-80	Ящик протяжной У-998	"	4	4
16	— " —	Коробка протяжная У-272	"	50	50
17	16599-71	Втулка уплотнительная У-292	"	120	120
18		Коробка соединительная КСК 8	шт.	8	8
		IV Провода и кабели			
1	6323-79	Провод алюминевый АПВ-660 сечением 50 мм²	м	160	160
2	— " —	Тоже, сечением 25 мм²	"	70	70
3	— " —	Тоже, сечением 16 мм²	"	1700	1700
4	— " —	Тоже, сечением 4 мм²	"	60	60
5	— " —	Тоже, сечением 2.5 мм²	"	1680	1680
6	— " —	Тоже двухжильный сечением 2.5 мм² АППВС	"	3200	3200
7	— " —	Тоже, трехжильный сеч. 2.5 мм²	"	1900	1900
8	13497-77Е	Кабель КРТП. сечением 3х4 мм²	"	80	80

1	2	3	4	5	6
		V Трубы			
1	196-19 051.243-79	Труба винипластовая 50х2.1	м.	40	40
2	— " —	Тоже, 32х1.8	"	400	400
3	— " —	Тоже, 20х1.6	"	224	224
4	10704-76	Труба стальн. т/стенная 26х1.6	"	80	80
5	ОТУ22-118 66	Металлорукав Дв=15 мм. РЗ-АЛ-Х	м	5	5
		VI Лампы и стартеры			
1	6825-74*	Лампа люминесцентная ЛБ-40, мощностью 40 вт.	шт.	10	59
2	— " —	Тоже, мощностью 80 вт.	"	2	72
3	8799-75	Стартер СК-220	"	12	130
4	7874-76	Лампа накаливания 220В; 60 вт.	"	300	300
5	— " —	Тоже, 100 вт.	"	100	100
6	— " —	Тоже, 150 вт.	"	10	—

Привязан:

Инв. №

Зав. отд	Фрейдин	
Гл. кон. пр		
Разработ.	Матвеев	

Т.П. 125-050/1.2 ЧАСТЬ 5

5этажная блок-секция общежития для рабочих и служащих на 203 места с ячейками на 3-4 человека

Стадия	Лист	Листов
Р	3	

Спецификация

КБ по железобетону им. А.А. Якушева

Т.П. 125-050/1.2 ЧАСТЬ 5

Инв. № подл. | Подпись и дата | Взам. инв. №

380/220В

Т.П. 125-050/1.2 ЧАСТЬ 5

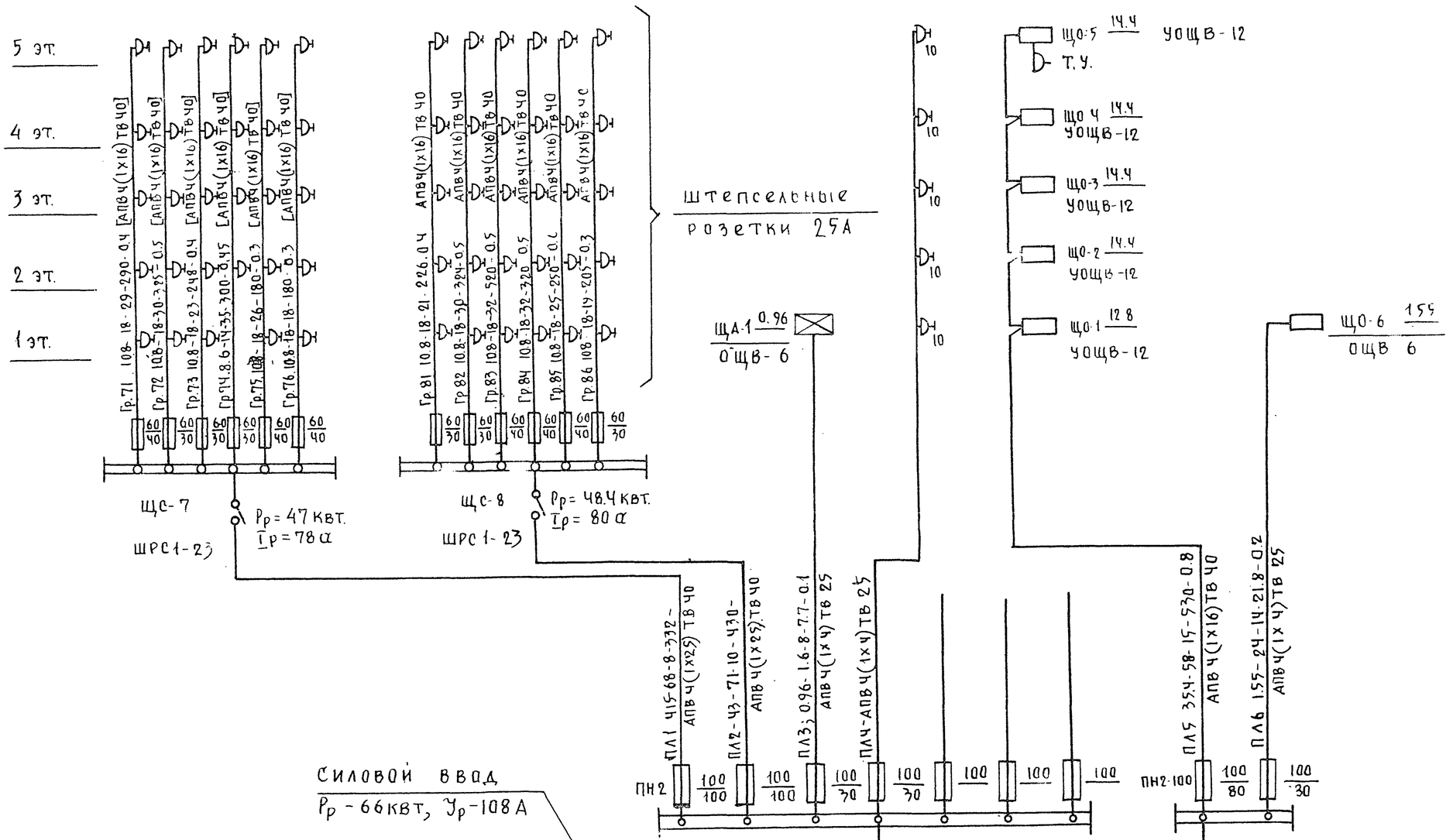

Ключ для чтения надписей на питающих линиях

Магистральные линии					
№№ магистрали	Расчетн. нагрузка квт.	Расчетн. ток А	Привед. длина м	Момент. квт.м.	Потеря напряж. %
Марка провода	К-во и сечение проводов	Способ прокладки и диам. труб			

Т.П. 125-050/1.2 ЧАСТЬ 5						
Привязан:						
Инв. №			Зав.отд.	Фрейдин	5-этажная блок-секция общежития рабочих и служащих на 203 места с ячейками на 3-4 человека	Стадия Р, Лист 4, Листов
			Гл.кон.пр.		Однолинейная принципиальная схема	КБ по железобетону им. А.Якушева
			Разраб.	Матвеев		

Инв. № подл. | Подпись и дата | Взам. инв. №

ПЛАН ТЕХПОДПОЛЬЯ

380/220В

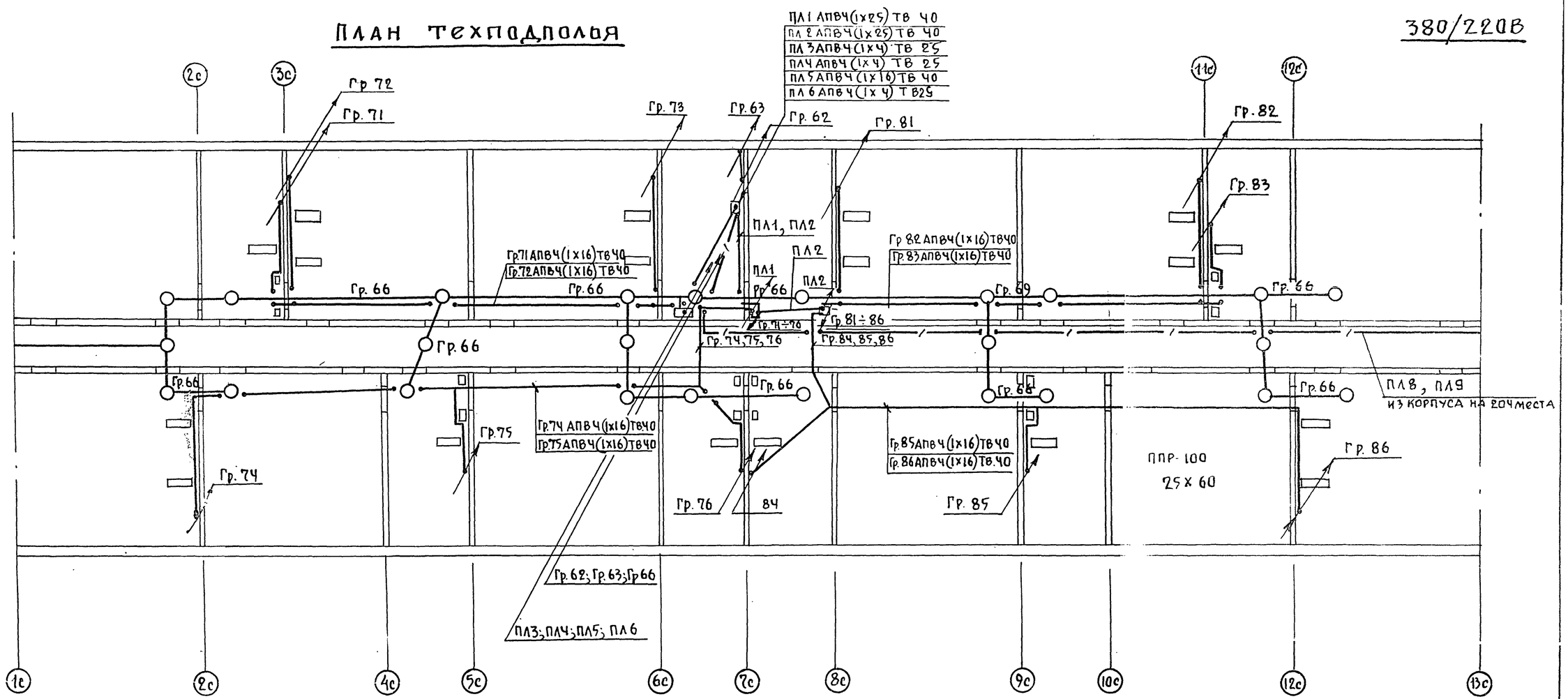

ПЛАН ЧЕРДАКА

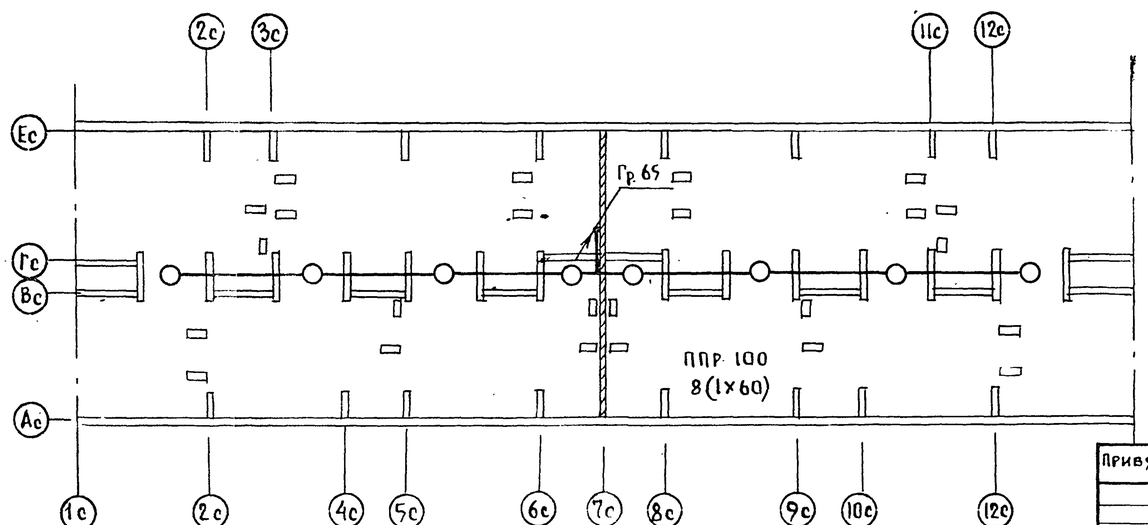

Т.П. 125-070/1.2 ЧАСТЬ 7			
5этажная блок-секция общежития для рабочих и служащих на 203 места с ячейками на 7-4 чел.	Стадия	Лист	Листов
	Р	5	
Развертка питающих линий. План сети освещения техподполья и план сети освещения чердака.	КБ по железобетону им. А.А. Якушева		
Привязан:	Зав. отд. Фрейдин		
	Гл. кон. пр.		
Инв. №	Разраб. Матвеев		

Т.П. 125-070/1.2 ЧАСТЬ 7

Инв. № | Подп. | Дата
Взам. инв. №
Согл.
Согл.
Согл.
Согл.
Борисов
Ма'кущий
Молчанова

19406-06 7

т.п. 125-050/1.2 часть 5

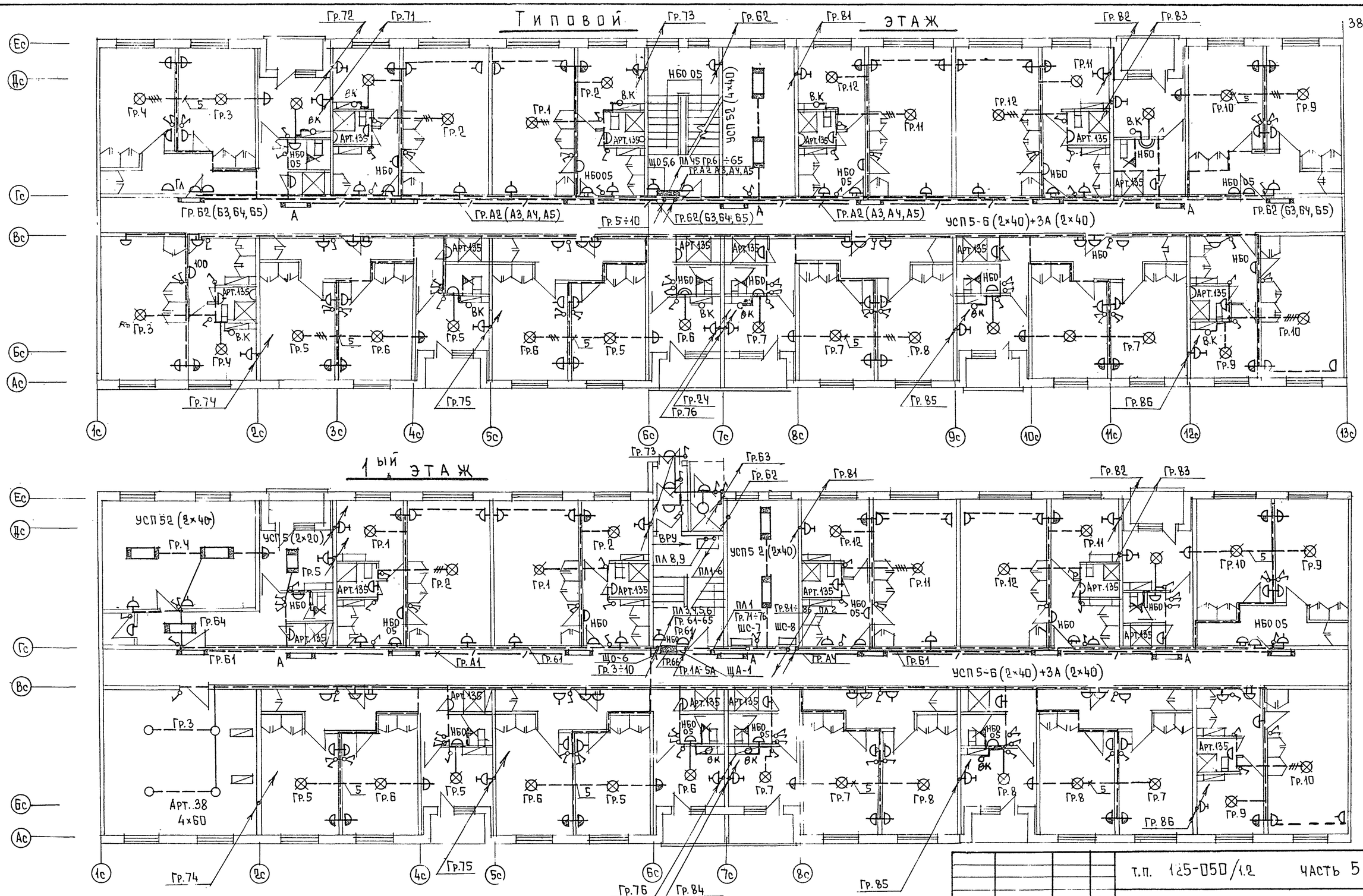

Согласовано			
АКО-1	Борисов		
ОИО	Маркушкин		
ОИО	Молчанова		

Взам. инв. № | Подпись и дата | Инв. № подл.

Привязан:

Инв. №

Зав. отд.	Фрейдин	
Гл. кон. пр.		
Вед. инж.	Полянский	
Разраб.	Матвеев	

т.п. 125-050/1.2 часть 5

5-эт. блок-секция общежития для рабочих и служащих на 203 места с ячейками на 3-4 человека

Стадия	Лист	Листов
Р	6	

Планы сети освещения 1ого и типового этажей. Вариант с люминесцентными лампами

КБ по железобетону им. А.А. Якушева

19406-06 8

380/220 в

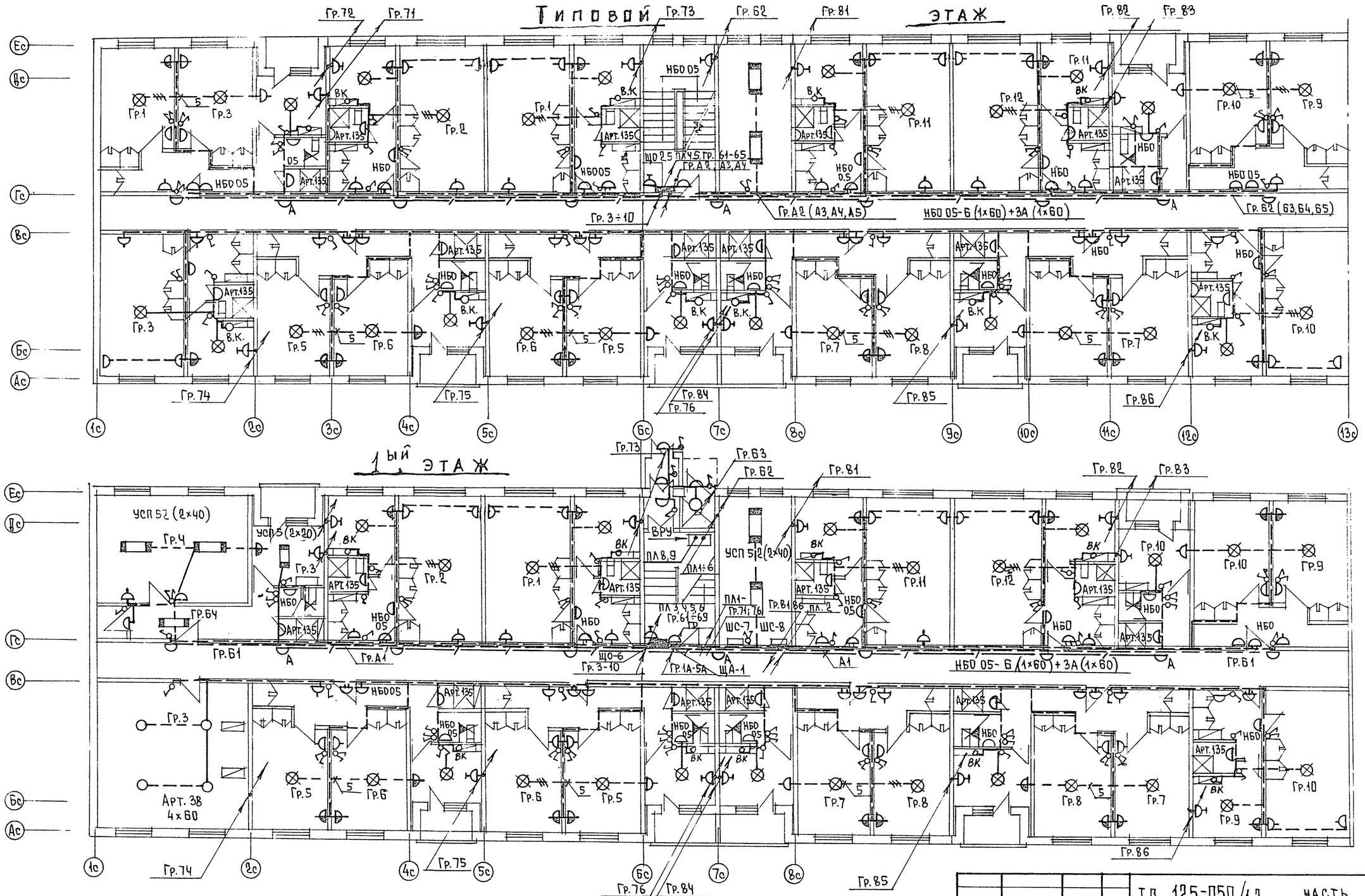

ПРИВЯЗАН:			
ИНВ. №	ЗАВ.ОТД.	ФРЕЙДИН	
	ГЛ.КОН.ПР.		
	Вед. инж.	Полянский	
	РАЗРАБ.	МАТВЕЕВ	

Т.П. 125-050/1.2 ЧАСТЬ 5

5 ЭТАЖНАЯ БЛОК-СЕКЦИЯ ОБЩЕЖИТИЯ ДЛЯ РАБОЧИХ И СЛУЖАЩИХ НА 203 МЕСТА С ЯЧЕЙКАМИ НА 3-4 ЧЕЛОВЕКА

СТАДИЯ	ЛИСТ	ЛИСТОВ
Р	7	

ПЛАНЫ СЕТИ ОСВЕЩЕНИЯ ТО И ТИПОВОГО ЭТАЖЕЙ. ВАРИАНТ С ЛАМПАМИ НАКАЛИВАНИЯ

КБ ПО ЖЕЛЕЗОБЕТОНУ им. А.А. Якушева

-194 06-06

Т.П. 125-050/1.2 ЧАСТЬ 5

СОГЛАС. ВАНУ

АКО-1	БОРИСОВ	
ОИО	МАРКУЦКИЙ	
ОИО	МОЛЧАНОВА	

ВЗАМ. ИНВ. №

ПОДПИСЬ И ДАТА

ИНВ. № ПОДЛ.

Т.П. 125-090/1.2 часть 5

ЭБ-1С

ЭБ-2С

380/220 В.

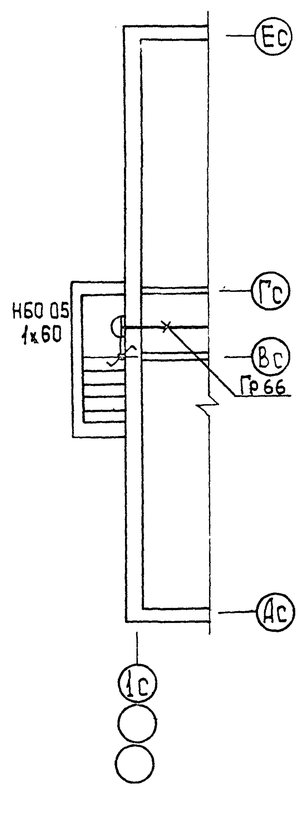

для техподполья

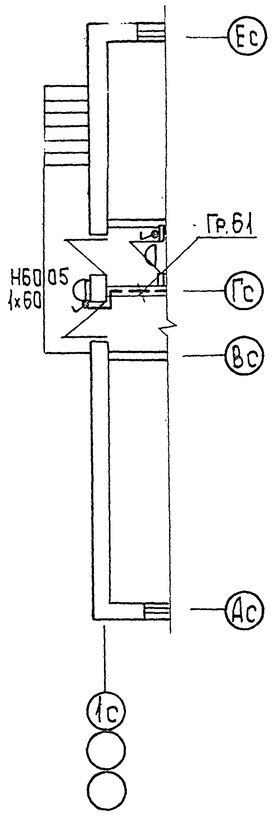

для 1 этажа

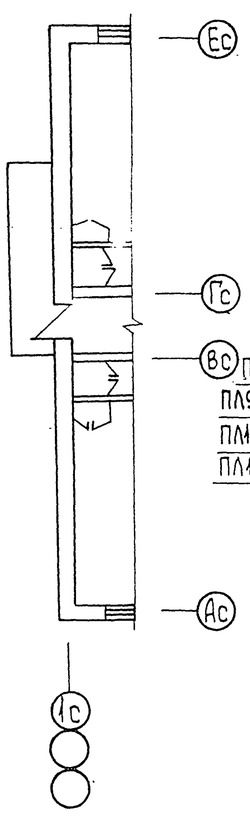

для типового этажа

Узлы прокладки групповой сети.

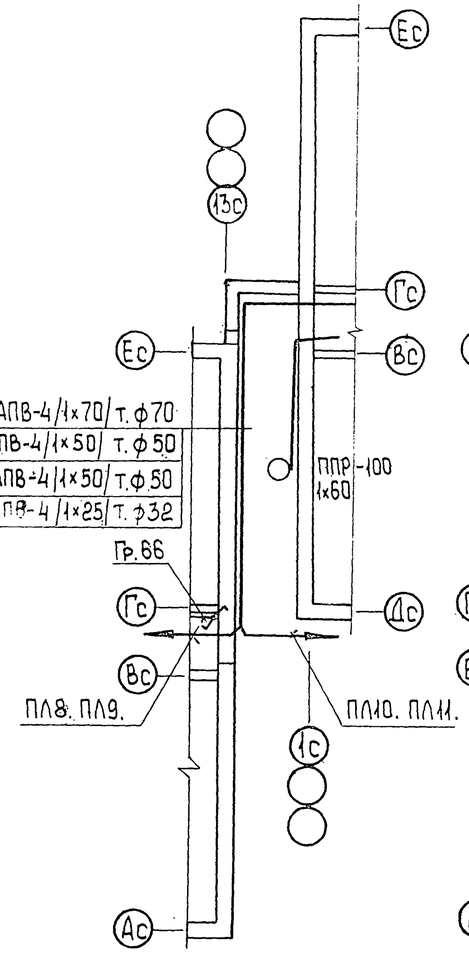

для техподполья.

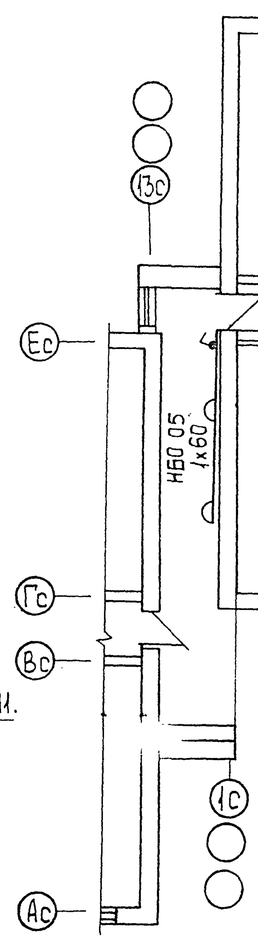

для 1го этажа

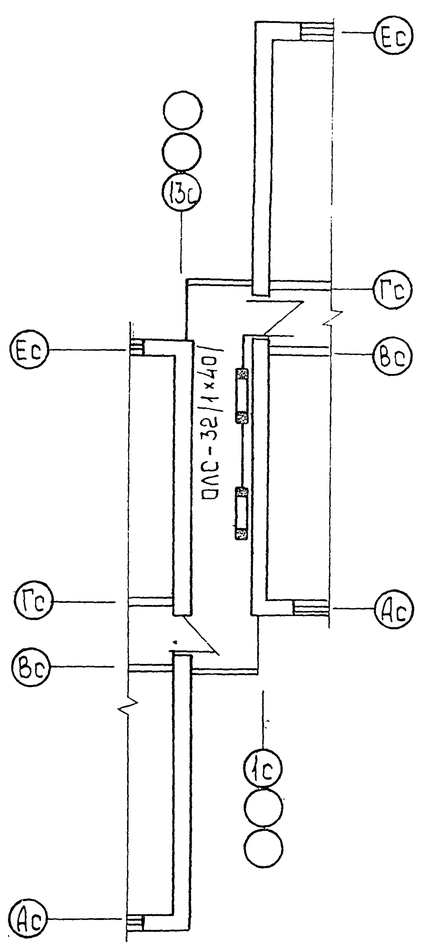

для типового этажа

Узел выхода групповой сети из панели перекрытия в стеновую панель.

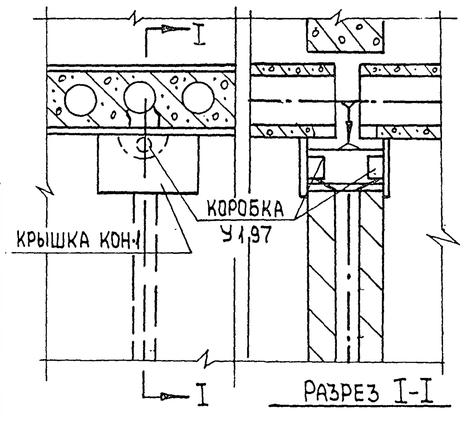

Разрез I-I

Узел подвески светильников.

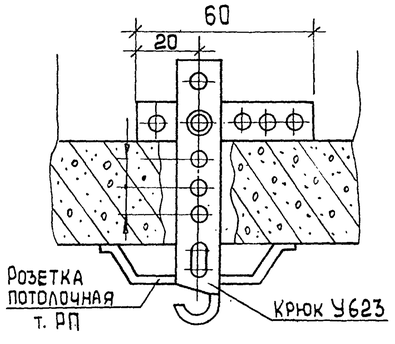

Узел установки выключателей и штепсельных розеток.

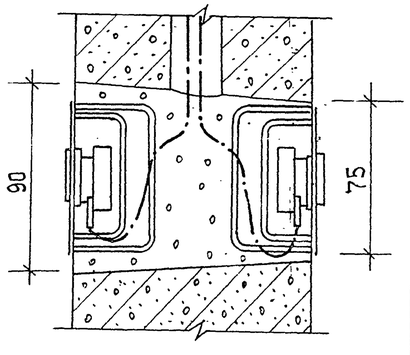

Согласовано: АКО-1 Горнстов; ОИО Маркуцкий; ОИО Молчанова			
Взам. инв. №			
Подпись и дата			
Инв. № подл.			

Привязан:			
Инв. №	Зав. отд.	Фрейдин	
	Гл. кон. пр.		
	Разраб.	Матвеев.	

Т.П. 125-090/1.2 Часть 5

5-этажная блок-секция общежития для рабочих и служащих на 203 места с ячейками на 3-4 человека.

Элементы блокировки блок-секций и узлы прокладки групповой сети.

Стадия	Лист	Листов
Р	8	

КБ по железобетону им. А.А. Якушева

19406-06 10

Т.П. 125-050/1.2 ЧАСТЬ 5

Типовой этаж
М1:100

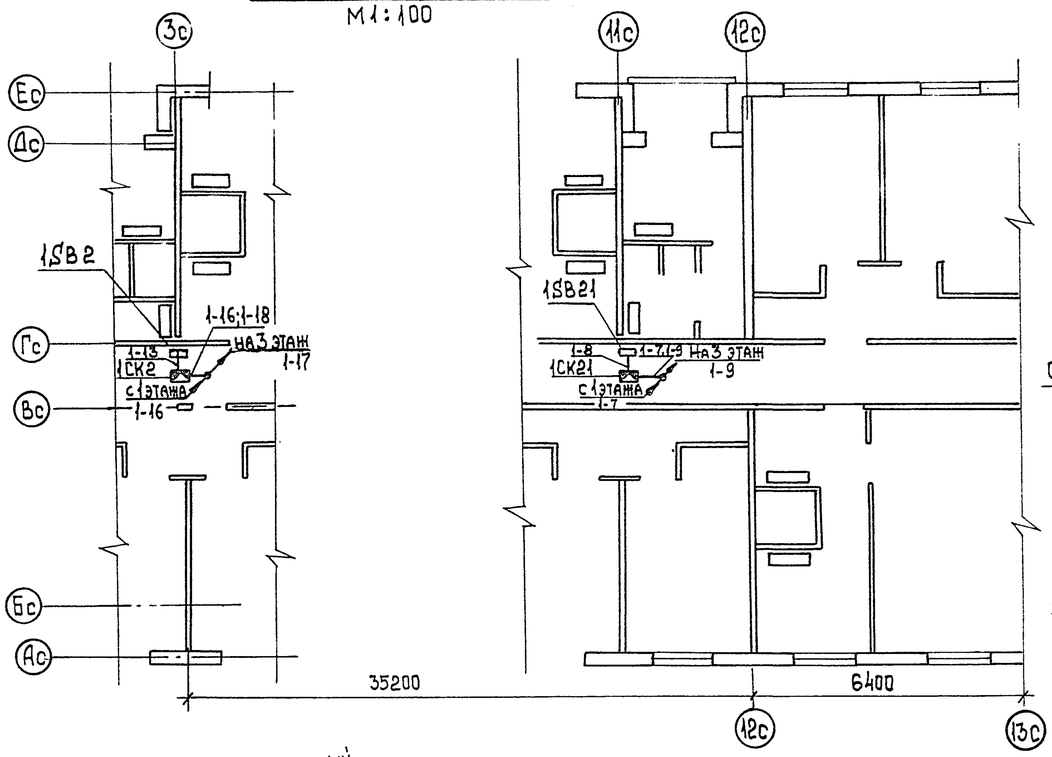

1ый этаж

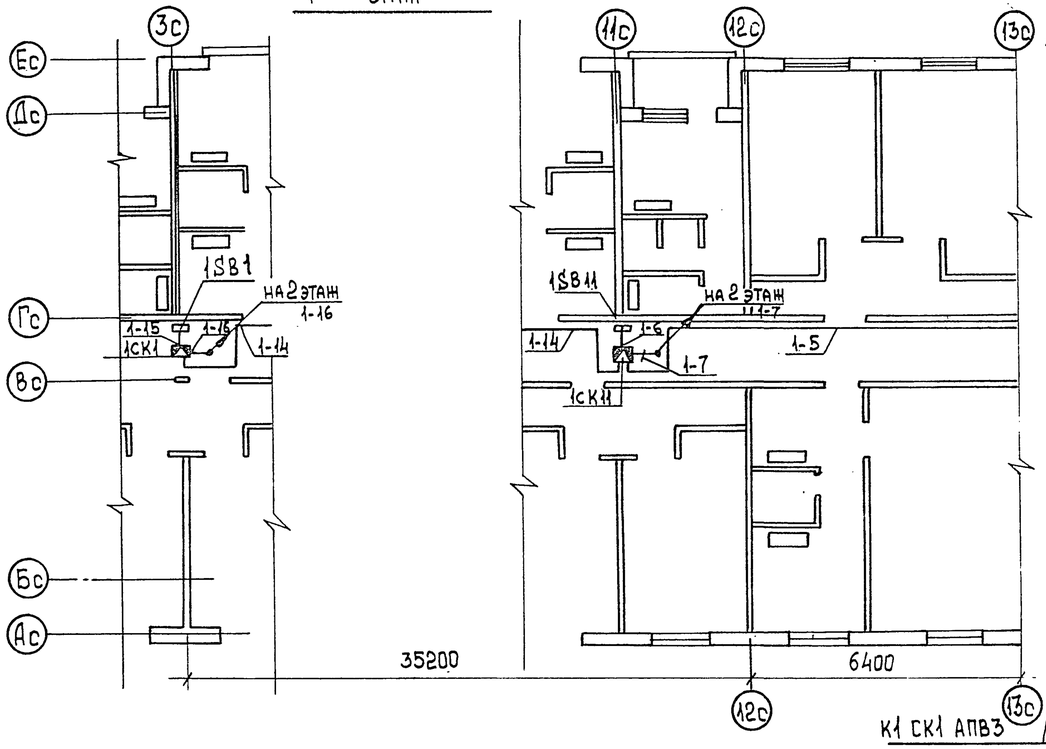

Элементы блокировки
М1:100

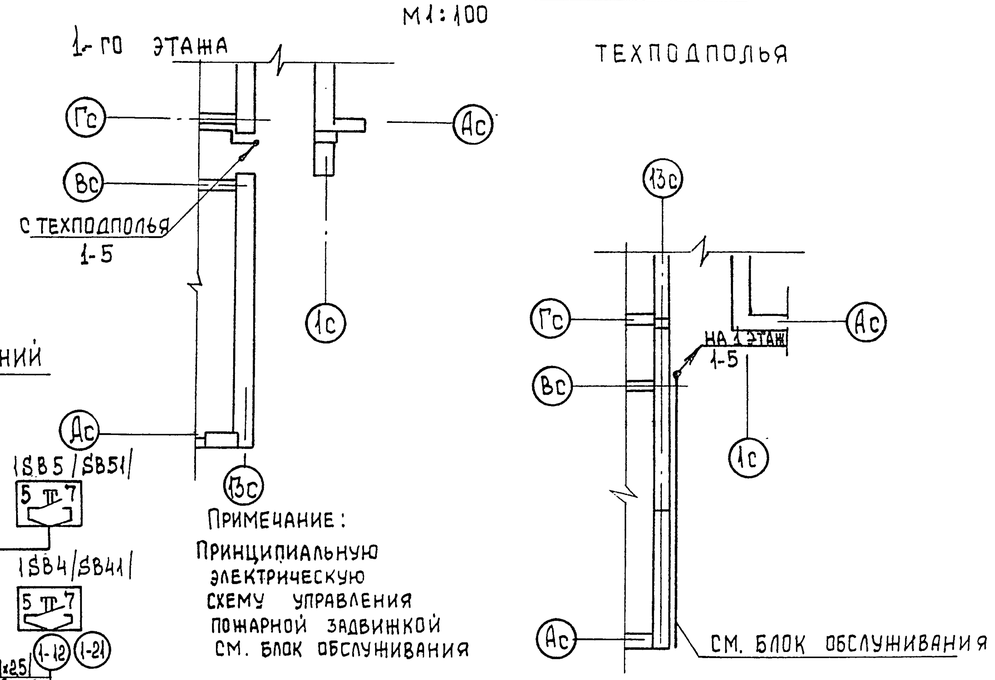

Примечание:
Принципиальную электрическую схему управления пожарной задвижкой см. блок обслуживания

Схема подключений

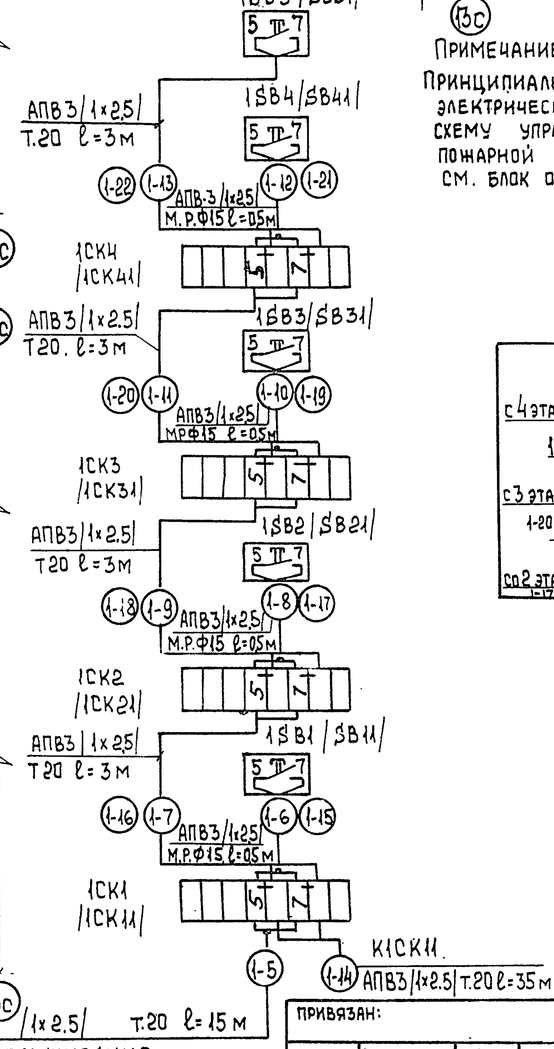

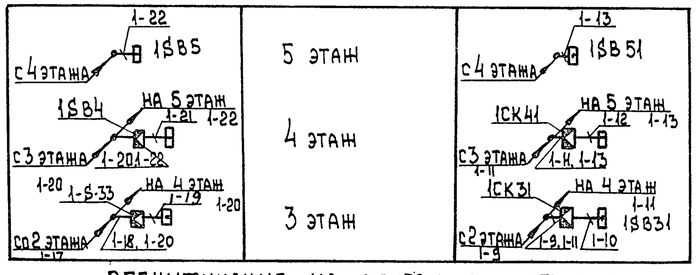

Спецификация на монтажные материалы.

Наименование	Марка и размер	Ед. изм.	Кол.	Примечание
Провод с алюминиевой жилой.	АПВ 1×2,5 мм² ГОСТ 6323-79	м	280	
Труба винипластовая средняя.	Ду=20 мм. ТУ6-19-051-249-79	м	74	
Металлорукав.	РЗ-АЛ-Х Дв=15 мм ОТУ 22-118-66	м	5	
Коробка соединительная	КСК-8	шт	8	

Согласовано: ОИО Молчанова

Инв. № подл. | Подпись и дата | Взам. инв. №

Привязан:

Инв. №

Зав. отд.	Фрейдин	
Рук. пр.	Балашов	
Разраб.	Балашов	

Т.П. 125-050/1.2 Часть 5

5 этажная блок-секция общежития для рабочих и служащих на 203 места с ячейками на 3-4 человека.

Стадия	Лист	Листов
Р	9	

Пожаротушение. План расположения. Схема подключений.

КБ по железобетону им. А.А. Якубова

380/220 В

Схема межпанельных соединений											
Схема ВРУ			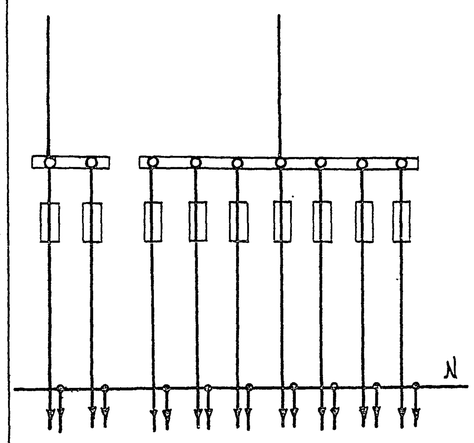								
Тип панели			ВРУ1-41-.00								
№№ групп			1	2	1	2	3	4	5	6	7
Номинальный ток плавкой вставки А			80	30	100	100	30	30			
Тип и технические данные счетчиков											
Тип и технические данные трансформатора тока											

Таблица №1 Основные данные проекта.

	Наименование	Ед. изм.	Кол-во
1	Емкость телефонного ввода	пар	10
2	Количество радиотрансляц. точек	шт.	58
3	Количество телеантенн	компл.	1
4	Пожарная сигнализация:		
	Емкость приемной станции, лучей		5
	Количество занятых лучей.		10

Пояснительная записка.

В проекте слаботочных устройств 5-ти этажной блок-секции общежития для рабочих и служащих на 203 места предусматриваются работы по устройству внутренних сетей телефонизации радиотрансляции, телевидения, заземления, пожарной сигнализации.

Телефонизация.

Телефонный ввод решается при привязке.

Телефонизация предусматривается кабелем ТПП-10х2х0,5, который выводится из техподполья и распаивается на распределительной коробке КРТП-10х2. Коробка устанавливается в нише 1-го этажа. Ввод кабеля в техподполье осуществляется в асбестоцементной трубе d-100мм. Абонентские сети к телефонным аппаратам прокладываются скрыто под плинтусом, проводом ТРП-1х2х0,5.

Радиофикация.

Ввод радиотрансляционной сети осуществляется от трансляционного усилителя ТАГУ-25, устанавливаемого на радиотрубостойке РС-I на крыше здания. Установка и крепление радиотрубостойки предусмотрена в архитектурно-строительной части проекта.

Протяжка проводов от радиостойки до места спуска в стояк предусматривается в металлорукаве. Сеть радиотрансляции выполняется проводом ПТПЖ-2х1,2 по плитам перекрытия. Проход сетей через стены осуществляется в полиэтиленовых трубках d=15мм. Радиорозетки устанавливаются на высоте 50мм. от плинтуса и на расстоянии до 20см. от штепсельной розетки осветительной сети.

Телевидение.

Для приема телевизионных сигналов на крыше здания предусматривается установка телевизионной антенны коллективного пользования. Телевизионный кабель РК-75-4-11 прокладывается в стояке совместно с проводами радиотрансляционной сети. Ввод в квартиры абонентского кабеля, от ответвительной коробки КРТ-6-12, устанавливаемой в нише выполняется аналогично радиотрансляционной сети.

Заземление.

Для защиты сетей от грозовых перенапряжений предусмотрено устройство молниеотвода, соединяющего телеантенну и радиостойку с заземлителями.

Спуск к заземлителям осуществляется по фасаду здания. Все соединения устройства молниеотвода производятся сваркой и покрываются 2 раза битумом (кроме контура заземления). Для заземлителей используются электроды из стального стержня d-12мм. длиной 2,5м.

Заземлители забиваются в землю на глубину 5.5 м. с разносом 5 м. и соединяются между собой стальной полосой 40х4мм. Количество заземлителей, забиваемых в землю, определяется в зависимости от грунта при привязке по следующей таблице:

Наименование грунта	Глина	Суглинок	Супесок	Песок
Удельное сопротивлен. (Ом см)	$0,5\times10^4$	1×10^4	3×10^4	7×10^4
Расчетное количество электродов.	1	2	4	6

Пожарная сигнализация.

Прибор обеспечивает выдачу сигнала тревоги при нарушении целостности шлейфов.

Фиксация сигнала тревоги осуществляется одновременно на приборе и выносными сигнальными устройствами (лампа и звонок). Повреждение лучей (в случае обрыва и короткого замыкания) автоматически фиксируется на приборе. В схеме прибора предусмотрена возможность передачи сигнала тревоги по занятой телефонной паре.

Шлейфные линии от прибора „Сигнал-12АМ" до пожарных датчиков ДТА прокладываются проводом ТРП-1х2х0,5 в эл. панелях и открыто по стенам.

Тепловые датчики ДТА устанавливаются на потолках помещении на подрозетниках на расстоянии 0,5м. от светильников.

Датчики включаются в шлейф последовательно и в конце шлейфа устанавливается нагрузочное сопротивление 1кОм.

Ведомость ссылочных документов.

Обозначение.	Наименование.	Примеч.
ВСН-83-77	Временная инструкция о составе и оформлении рабочих чертежей жилых и общественных зданий и сооружений	Раздел Устройства связи и сигнализации.

Таблица 2.

Сеть	Обозначение.
Городская телефонная	ГТ
Городская радиотрансляционная	ГРС
Пожарная сигнализация	ПС
Телевидение	ТВ.

Таблица №3.

Линия связи	Данные провода кабеля	Примечание.
ГТ	ТПП-10х2х0,5	Распределительн. сеть
ГТ	ТРП-1х2х0,5	Абонентская сеть скрыто под плинтусом
ТРС	ПТПЖ-2х1,2	Абонентская сеть скрыто под плинтусами
ПС	ТРП-1х2х0,5	Абонентская сеть открыто по стенам и потолку.

Ведомость чертежей основного комплекта.

Лист	Наименование.	Примеч.
1	Общие данные (начало).	
2	Общие данные (продолжение)	
3	План техподполья. План кровли.	
4	План 1-го этажа.	
	План типового этажа.	

Настоящий проект выполнен в соответствии с действующими нормами и правилами (в том числе по взрывопожарной безопасности)

Гл. инженер проекта /Фрейдин/.

Инв. № подл. | Подпись и дата | Взам. инв. №

Инв. №

Зав. отд.	Фрейдин		
Вед. инж.	Исаева		
Инженер	Тарасова		

125-050/1,2 Часть 6 СС

5-эт. блок-секция общежития для рабочих и служащих на места с ячейк.

Стадия	Лист	Листов
Р.	1	

Общие данные (начало)

КБ по железобетону им. А.А. Якушева.

МАРКА ПОЗ.	ОБОЗНАЧЕНИЕ	НАИМЕНОВАНИЕ	КОЛ.	ПРИМЕЧАН.
		ТЕЛЕФОНИЗАЦИЯ		
	ГОСТ 9686-68	АППАРАТ ТЕЛЕФОННЫЙ СИСТ. АТС НАСТОЛЬНЫЙ, ТАН-70 шт.	1	
	ГОСТ 8525-78	КОРОБКА РАСПРЕДЕЛИТЕЛЬН. ТЕЛЕФОННАЯ КРТП 10×2 шт.	1	
		ЯЩИК СЛАБОТОЧНЫЙ РАЗМ. 420×500×110 ЩС-5-2К	5	
	ГОСТ 22498-77	КАБЕЛЬ ТЕЛЕФОННЫЙ П/Э ИЗОЛЯЦИЕЙ ТПП 10×2×0,5 м	30	
	ГОСТ 20575-75Е	ПРОВОД ТЕЛЕФОННЫЙ РАСПРЕДЕЛИТ. ОДНОПАРНЫЙ, ТРП 1×2×0,5	25	
		РАДИОФИКАЦИЯ		
	ГОСТ 8715-78*	РАДИОТРУБОСТОЙКА РС-I	1	
	ГОСТ 7659-80	ТРАНСФОРМАТОР АБОНЕНТСК. 10 ВТ. ТАГУ-25 шт.	1	
	ГОСТ 10040-75*	КОРОБКА УНИВЕРС. УК-2С	58	
	ГОСТ 8659-78	РАДИОРОЗЕТКА РШР, шт.	117	
	ГОСТ 10254-75Е	ПРОВОД ТРАНСЛЯЦИОННЫЙ ПТПЖ-2×1,2 м	1000	
		ТЕЛЕВИДЕНИЕ		
	3-Д ЛЕГМАШ г. ГОРЬКИЙ	АНТЕННА ТЕЛЕВИЗИОННАЯ АТКГ-2 2-132 КОМПЛ.	1	
		ТО ЖЕ АТКГ-4.1.6-12.1	1	
		УСИЛИТЕЛЬ АНТЕН. ОТТУ шт.	1	
	ГОСТ 11216-76	КОРОБКА ТЕЛЕВИЗИОННАЯ РАСПРЕДЕЛИТ. КРТ-6 шт.	5	
		АНТЕННАЯ КОРОБКА АК-1 шт	1	
	ТУ-27-06-735-71	КОРОБКА ФИЛЬТРОВ. СЛОЖЕНИЯ КФСТ шт.	1	
	ГОСТ 113.26.9-79	КАБЕЛЬ ТЕЛЕВИЗИОННЫЙ РК-75-4-12 м	20	
		ПОЖАРНАЯ СИГНАЛИЗАЦИЯ		
	ГОСТ 8525-78	КОРОБКА ТЕЛЕФОННАЯ РАСПРЕД. КРТП-10×2 шт.	1	
	ГОСТ 10040-75*	КОРОБКА УНИВЕРСАЛЬН. УК-2П	59	
		ДАТЧИК ТЕПЛОВОЙ АВТОМАТИЧЕСКИЙ ДТА шт.	308	
	ГОСТ 20575-75Е	ПРОВОД ТЕЛЕФОННЫЙ РАСПРЕДЕЛИТЕЛЬНЫЙ ТРП 1×2×0,5	1500	
	ГОСТ 6323-79	ПРОВОД АЛЮМИНИЕВЫЙ АПВС-2×2,5	15	
	ГОСТ 7113-76	РЕЗИСТОР 0,5 ВТ, 1К ОМ шт	10	
	ГОСТ 22498-77	КАБЕЛЬ ТЕЛЕФОННЫЙ С П/Э ИЗОЛЯЦИЕЙ ТПП-10×2×0,5 м	30	

МАРКА ПОЗ.	ОБОЗНАЧЕНИЕ	НАИМЕНОВАНИЕ	КОЛ.	ПРИМЕЧАН.
		ТРУБЫ И МАТЕРИАЛЫ		
	ГОСТ 18599-73	ТРУБА П/Э d=20 мм, м	50	
		МЕТАЛЛОРУКАВ РЗ-СУ-22, м	20	
		СТАЛЬ АРМАТУРНАЯ d=8 мм	90	
		СТАЛЬ КРУГЛАЯ d=12 мм	5	УТОЧНЯЕТСЯ ПРИ ПРИВЯЗКЕ
		СТАЛЬ ПОЛОСОВАЯ 40×4 мм, м	10	
	ГОСТ 1839-80	ТРУБА АСБЕСТОЦЕМЕНТНАЯ d=100 мм ℓ=3 м шт.	2	

СКЕЛЕТНЫЕ СХЕМЫ

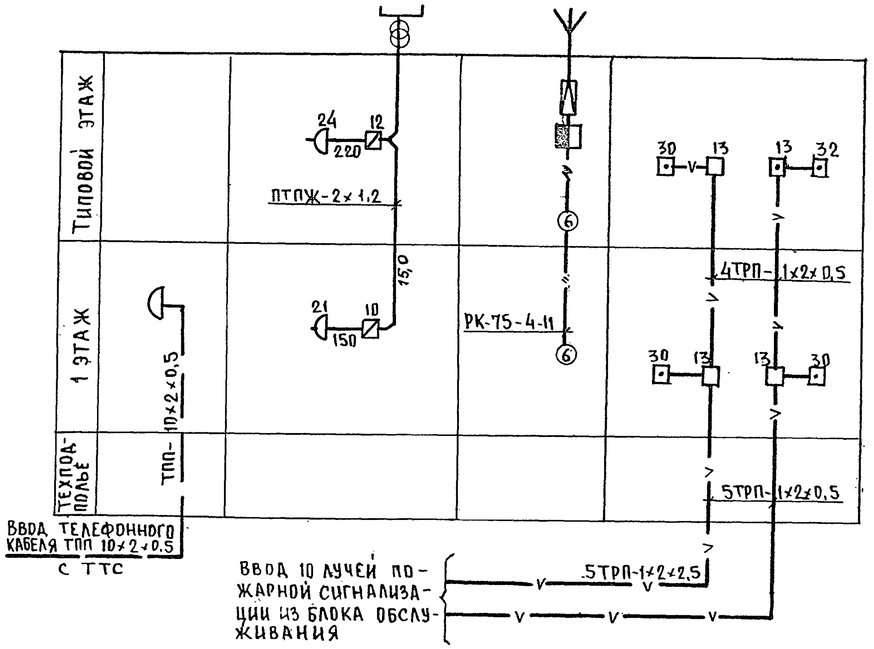

ПРИВЯЗАН:

ИНВ. N

ЗАВ. ОТД	ФРЕЙДИН	
ВЕД. ИНЖ	ИСАЕВА	
ИНЖЕНЕР	ТАРАСОВА	

125-050/1,2 ЧАСТЬ 6 СС

5ЭТ. БЛОК-СЕКЦИЯ ОБЩЕЖИТИЯ ДЛЯ РАБОЧИХ И СЛУЖАЩИХ НА 203 МЕСТА С ЯЧЕЙКАМИ НА 3-4 МЕСТА

СТАДИЯ	ЛИСТ	ЛИСТОВ
Р	2	

ОБЩИЕ ДАННЫЕ (ПРОДОЛЖЕНИЕ)

КБ ПО ЖЕЛЕЗОБЕТОНУ ИМ. А.А. ЯКУШЕВА

т.п. 125-050/1,2

ИНВ. N ПОДЛ. | ПОДПИСЬ И ДАТА | ВЗАМ. ИНВ. N

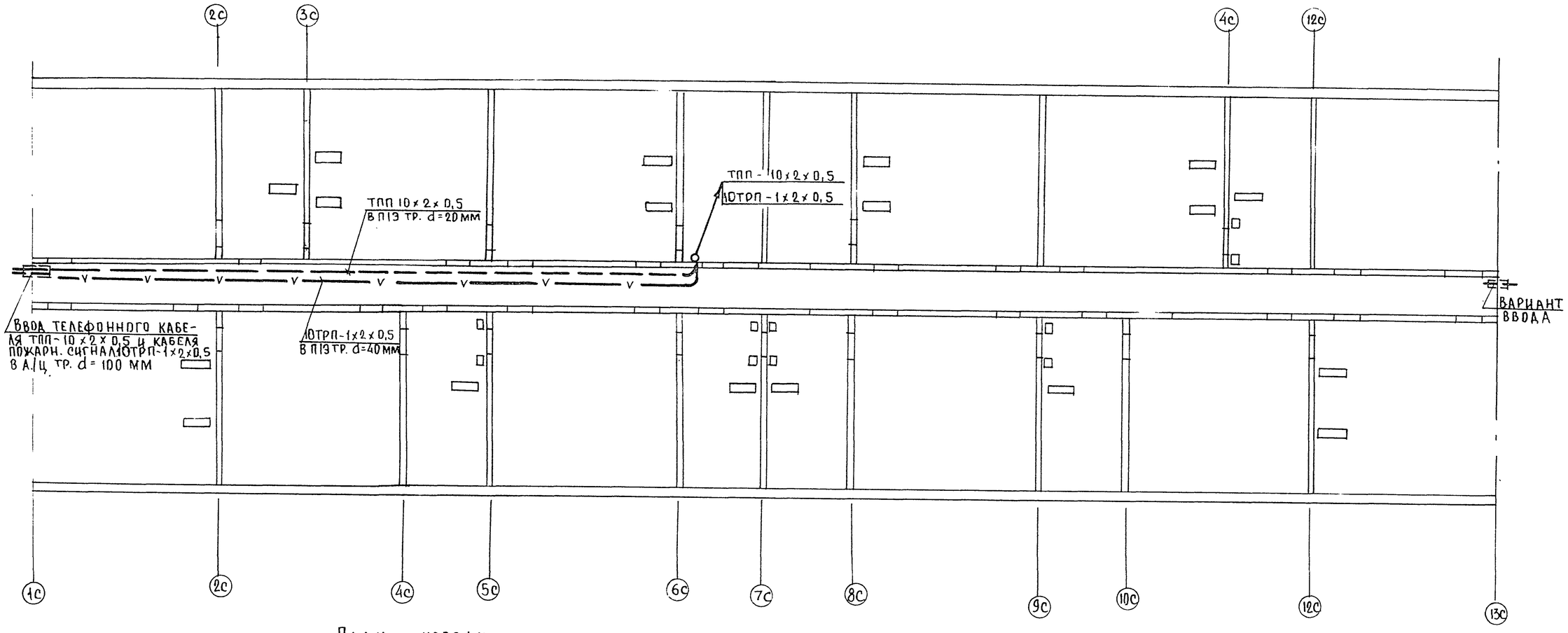

План кровли

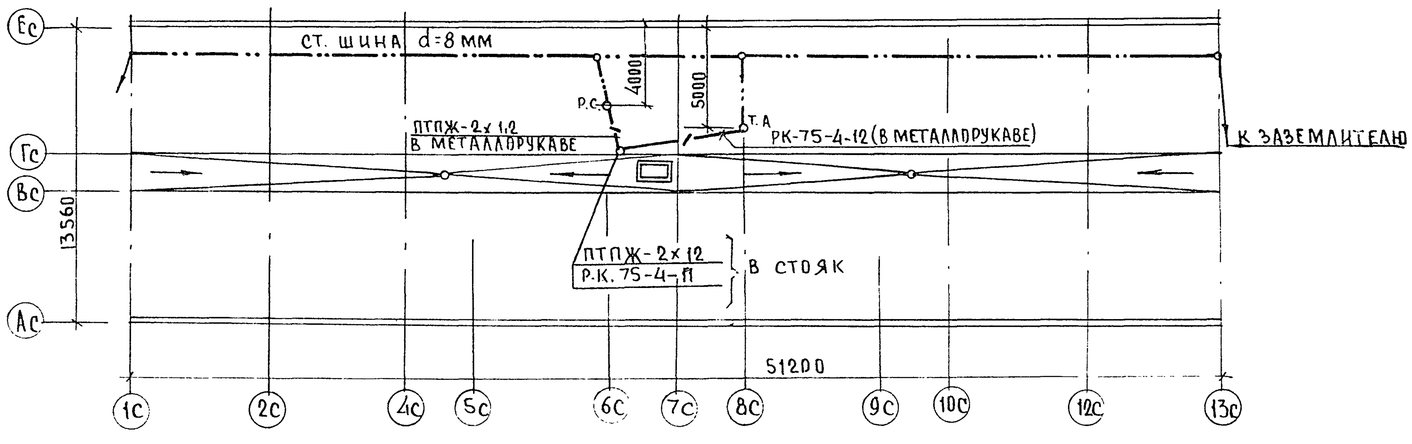

Согласовано			
АКИ-1	Борисов		
ОИО	Молчанова		
ОИО	Марцукий		

Взам. инв. N | Подпись и дата | Инв. N подл.

Привязан			
Инв. N			
Зав. отд.	Фрейдин		
Вед. инж.	Исаева		
Инжен.	Тарасова		

Т.П. 125-050/1.2 Часть 6 СС

53Т. БЛОК-СЕКЦИЯ ОБЩЕЖИТИЯ ДЛЯ РАБОЧИХ И СЛУЖАЩИХ НА 203 МЕСТА С ЯЧЕЙКАМИ НА 3-4 МЕСТА

Стадия	Лист	Листов
Р	3	

План техподполья. План кровли

КБ по железобетону им. А.А. Якушева

т.п. 125-050/1.2 ЧАСТЬ 5

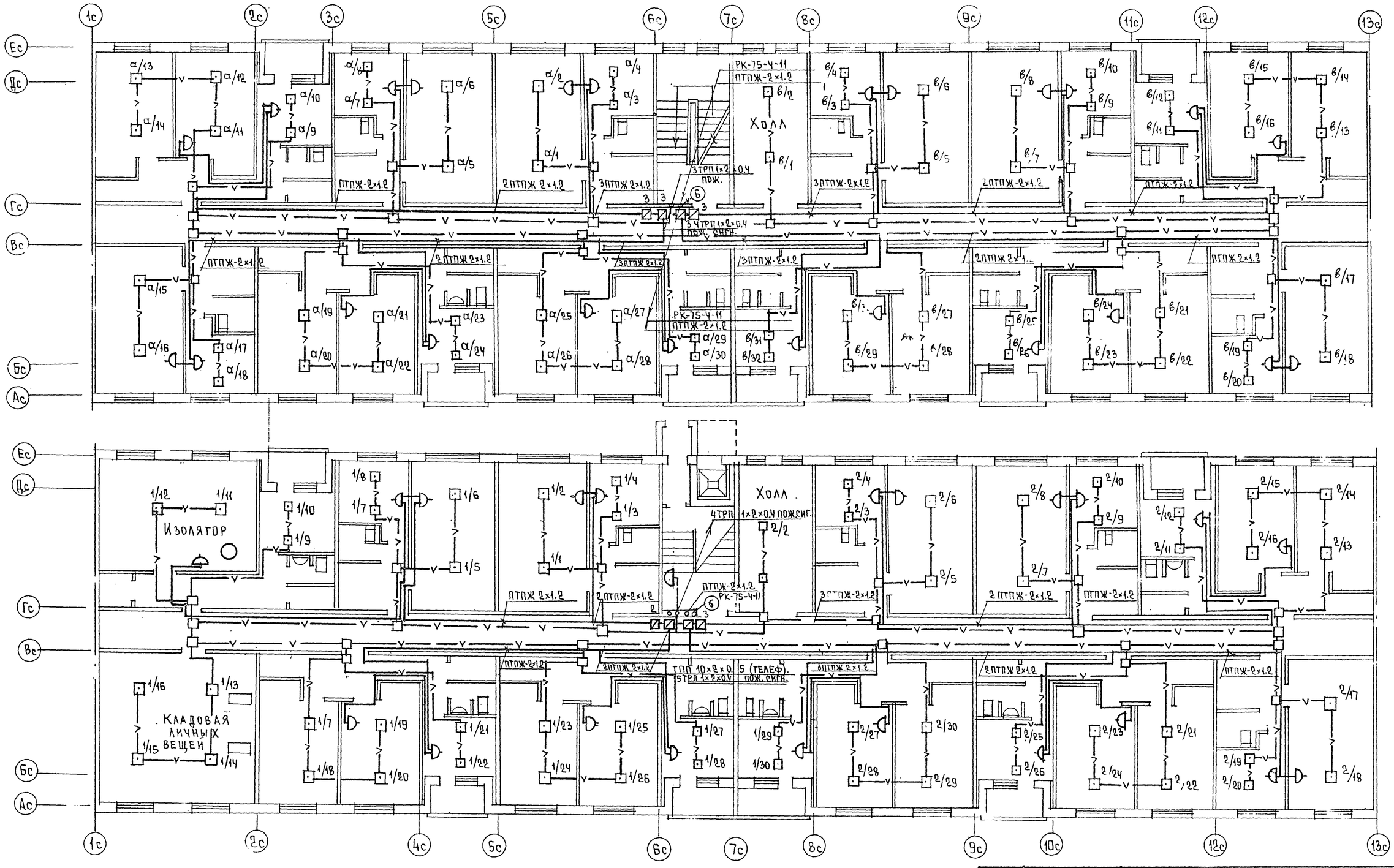

Согласовано	АКО-1	Борисов	
	ОИО	Молчанов	
	ОИО	Марьицкий	

Взам. инв. №

Подпись и дата

Инв. № подл.

Привязан			
Инв. №			

Зав.отд.	Фрейдин	
Вед.инж.	Исаева	
Инжен.	Тарасова	

т.п. 125-050/1.2 ЧАСТЬ 6 СС

5 эт. блок-секция общежития для рабочих и служащих на 203 места с ячейками на 3-4 человека

План 1-го этажа. План типового этажа.

Стадия	Лист	Листов
Р	4	

КБ по железобетону им. А.А. Якушева

19406-06