КОМПЛЕКСНАЯ
СЕРИЯ 125

ТИПОВЫЕ ПРОЕКТЫ КРУПНОПАНЕЛЬНЫХ
ЖИЛЫХ ДОМОВ И ОБЩЕСТВЕННЫХ ЗДАНИЙ

ТИПОВОЙ ПРОЕКТ 125-050/12

5-ЭТАЖНАЯ БЛОК-СЕКЦИЯ ОБЩЕЖИТИЯ ДЛЯ РАБОЧИХ И СЛУЖАЩИХ НА 203 МЕСТА С ЯЧЕЙКАМИ НА 3-4 ЧЕЛОВЕКА

ЧАСТЬ 1

АРХИТЕКТУРНО – СТРОИТЕЛЬНЫЕ
ЧЕРТЕЖИ ВЫШЕ ОТМ. 0

19406-03
ЦЕНА 1-44

				ПРИВЯЗАН	
				ИНВ. №	

125-050/1.2 часть 1

ТИПОВОЙ ПРОЕКТ 125-050/1.2 5-ЭТАЖНОЙ БЛОК-СЕКЦИИ ОБЩЕЖИТИЯ ДЛЯ РАБОЧИХ И СЛУЖАЩИХ НА 203 МЕСТА С ЯЧЕЙКАМИ НА 3-4 ЧЕЛОВЕКА

РАЗРАБОТАН КБ ПО ЖЕЛЕЗОБЕТОНУ ИМ. А.А. ЯКУШЕВА Госстроя РСФСР/МОСКВА 109088. 1-я УЛ. МАШИНОСТРОЕНИЯ, 8.5/
ПРОЕКТ УТВЕРЖДЕН ГОССТРОЕМ РСФСР ПИСЬМО N8-23 ОТ 19/XII 1978 г.
ВВЕДЕН В ДЕЙСТВИЕ КБ ПО ЖЕЛЕЗОБЕТОНУ ПРИКАЗ №166 ОТ 25.10.1983 г.

АВТОРСКИЙ КОЛЛЕКТИВ

Архитекторы: А. Беляев, В. Андреева
Инженеры-конструкторы: Л. Афанасьев, В. Борисов, М. Таиров, Л. Чекалина
Инженеры-сметчики: А. Азарскова, Р. Захарова
Инженеры-сантехники: Э. Маркуцкий, Т. Бобринева, Л. Молчанова
Инженеры-электрики: Б. Фрейдин, Е. Матвеев

В разработке принимали участие: Д. Шевцова, Т. Стрижева, Л. Тарасова, А. Постнова

Общая характеристика:

Область применения типового проекта
– I в подрайон, II и III климатические районы с обычными геологическими условиями и расчетной температурой наружного воздуха от минус 20° до минус 40°С.
Вес снегового покрова – 1.47 кПа (150 кгс/м²)
Скоростной напор ветра – 0.44 кПа (45 кгс/м²)
Расчетная температура наружного воздуха –30°С.
Степень огнестойкости – II
Типовой проект входит в состав комплексной серии 125 – крупнопанельных жилых домов блок-секций и общественных зданий, основанной на конструктивной схеме с поперечными несущими стенами шагом 3.2 и 6.4 м. Технология изготовления основных железобетонных элементов – конвейерная, в горизонтальных формах. Объемных элементов – стендовая.
Проект блок-секции общежития предусматривает элементы блокировки ЭБ-1с; ЭБ-2с.

Ведомость чертежей

Лист	Наименование	Стр.	Примечание
АС-1	Общие данные (начало)	2	
АС-2	Общие данные (окончание)	3	
АС-3	Схема расположения панелей стен 1 ого этажа	4	
АС-4	Схема расположения панелей стен типового этажа	5	
АС-5	Монтажные фасады	6	
АС-6	Элементы блокировки ЭБ-1с; ЭБ-2с. Монтажные схемы стен. Разрезы 1-1; 2-2.	7	
АС-7	Схемы расположения элементов перекрытия типового и 5 этажей. Элементы блокировки ЭБ-1с; ЭБ-2с.	8	
АС-8	План крыши. Схемы расположения чердачных панелей, элементов покрытия и ограждения.	9	
АС-9	Разрез 3-3. Схемы элементов блокировки крыши.	10	
АС-10	Разрезы I-I и II-II	11	
АС-11	План для отделочных работ 1 ого этажа.	12	
АС-12	План для отделочных работ 2-5 этажей	13	
АС-13	Спецификация деревянных изделий на неизменяемую часть и на элементы блокировки ЭБ-1с; ЭБ-2с.	14	
АС-14	Спецификация наружных, внутренних панелей стен и перекрытий на неизменяемую часть.	15	
АС-15	Спецификация железобетонных изделий на неизменяемую часть выше отм. 0.00.	16	
АС-16	Спецификация железобетонных изделий выше отм. 0.00 на элементы блокировки	17	
АС-17	Спецификация металлических элементов выше отм. 0.00	18	

Настоящий проект выполнен в соответствии с действующими нормами и правилами, в том числе по взрывопожарной безопасности /

Гл. архитектор проекта А. Беляев
Гл. конструктор проекта В. Борисов
1982 г.

Привязка настоящего типового проекта выполнена в соответствии с действующими нормами и правилами /в том числе по взрывопожарной безопасности/

Гл. архитектор проекта
Гл. инженер проекта
198 г.

Привязан

Нормокон.
Инв. №

Нач. КБ	Болотинский	
Гл. инж. КБ	Сабуров	
Гл. кон. КБ	Афанасьев	
Зав. отд.	Бахолдина	
Гл. кон. от.	Таиров	
Гл. арх. пр.	Беляев	
Гл. кон. пр.	Борисов	
Рук. гр. арх.	Андреева	

125-050/1.2 Часть 1

5-этажная блок-секция общежития для рабочих и служащих на 203 места с ячейками на 3-4 человека
Общие данные (начало)

Стадия	Лист	Листов
Р	АС-1	

КБ по железобетону им. А.А. Якушева

Взам. инв. № | Подпись и дата | Инв. № подл.

Примененная документация	
Обозначение	Наименование
Серия 1.136.5-16	Окна и балконные двери деревянные с двойным остеклением для жилых зданий (в 2х частях)
Серия 1.136.5-17	Окна и балконные двери деревянные с тройным остеклением для жилых зданий.
Серия 1.136-10	Двери деревянные внутренние для жилых и общественных зданий
Серия 1.136-11	Двери деревянные входные наружные тамбурные и служебные для жилых и общественных зданий (в 2х частях)
ГОСТ 17280-79	Доски подоконные деревянные
Серия 1.172-4	Встроенные шкафы и антресоли каркасной конструкции из унифицированных блоков для жилых зданий
ГОСТ 948-76	Перемычки железобетонные для зданий с кирпичными стенами.
ГОСТ 8242-75	Детали деревянные строганные погонажные
Серия 3-006-2 Вып. 1	Унифицированные сборные железобетонные каналы.

После компановки блок-секции общежития для рабочих и служащих, привязывающая организация должна в составе проекта разработать проект организации строительства.

Надземная часть монтируется башенным краном КБ-160.2 грузоподъемностью 8 тонн.

Монтаж производится с помощью монтажных приспособлений, включенных в каталог, который разработан КБ по железобетону Арх. № 2085.

Устачовка элементов в проектное положение осуществляется по геодезической разбивке.

Учитывая, что стык клееный, вначале устанавливаются панели наружных стен, а затем панели внутренних стен. Общестроительные и отделочные работы выполняются с помощью малой механизации.

При строительстве общежития в зимнее время, необходимо руководствоваться действующими техническими условиями, инструкциями и указаниями в основных положениях по производству работ. При условиях летнего монтажа применять раствор М-100. В зимних условиях монтажа применять раствор с противоморозными добавками.

Указания по производству работ. В зимнее время.

1. При производстве работ в зимчих условиях в бетон и раствор должны вводиться противоморозные добавки обеспечивающие 25% прочность раствора и бетона в момент оттаивания.
2. Величина добавок принимается по следующей таблице в зависимости от температуры наружного воздуха.

Средняя температура наружного воздуха	Величина добавок в % от веса цемента в расчете на безводную соль
Добавка поташа (K_2CO_2)	
до-5°	5
от-6° до-15°	10
от-16° до-30°	15
Добавка нитрата ($NaNO_2$)	
от-1° до-5°	5
от-6° до-9°	8
от-10° до-15°	10

3. Температура раствора, укладываемого при монтаже в зависимости от температуры наружного воздуха, определяется по таблице.

Средняя температура наружного воздуха	Температура раствора при укладке на место
до-10°	+20°
от-10° до-20°	+25°

4. Марки растворов и бетонов повышаются на одну ступень против применяемых для летних условий производства работ.
5. Антикоррозийное покрытие закладных и монтажных металлических соединений производить в зимних условиях также, как в летних в соответствии со СНиП II-28-73.

Толщина наружных стен		a
Неизменяемая часть	Элементы блокировки	
осн Ас Ес	торцевые панели	
300	350	300
350	400	350
400	450	400

Привязан

Инв №

Общие данные /окончание/

125 - 050 /1.2 ЧАСТЬ 1.

СХЕМА 1

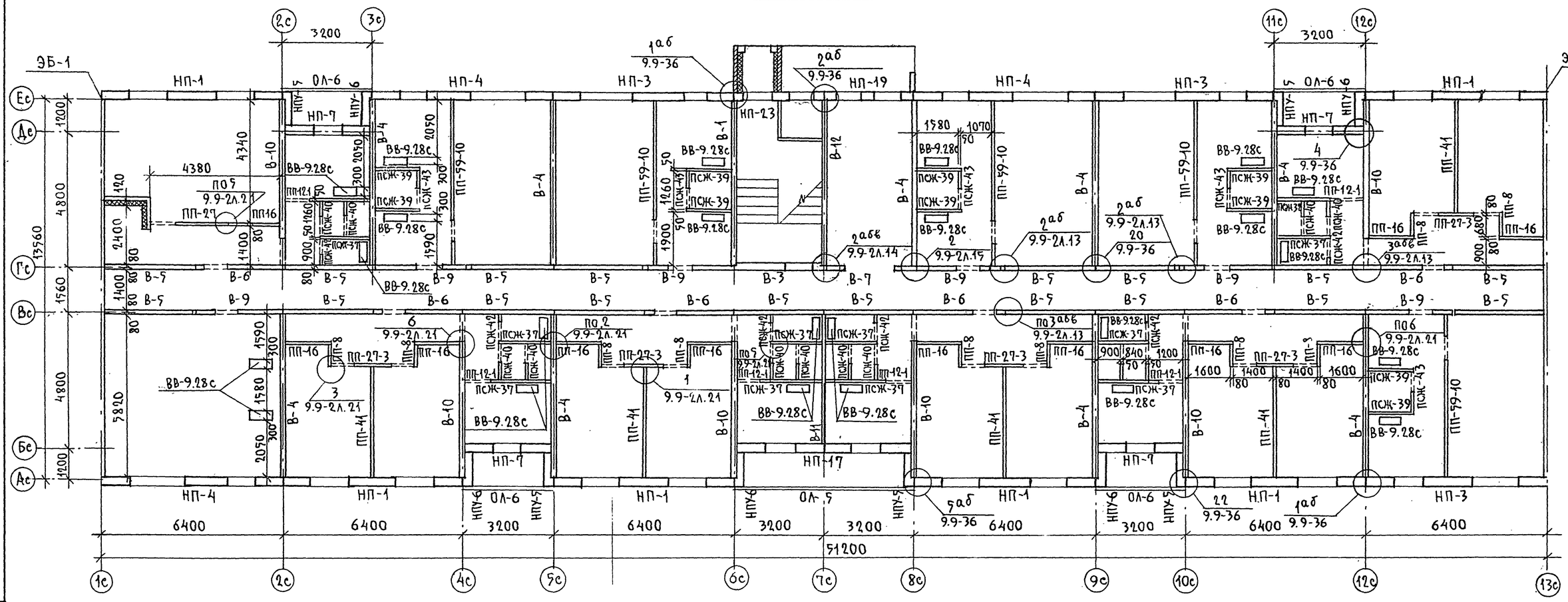

МАРКА ПОЗ.	ОБОЗНАЧЕНИЕ	НАИМЕНОВАНИЕ	КОЛ. НА ЭТАЖ 1	ТИП	5	ВСЕГО	МАССА ЕД. КГ	ПРИМЕЧАНИЯ
СХЕМА 1 ; СХЕМА 2 ПАНЕЛИ НАРУЖНЫХ СТЕН a = 350 ММ								
НП-1	СЕР. 125 Р. 10.1-59 Л.9	НП-64.28-50	6	6	6	30	4770	
НП-2	" Л.14	НП-64.28-52	—	1	1	4	3980	
НП-3	" Л.10	НП-64.28-53	3	3	3	15	4660	
НП-4	" Л.	НП-64.28-54	3	3	3	15	4660	
НП-19 / НП-23	" 10.12-28 Л.14	НП-32.28-28 / НП-32.28-29	1 / 1	—	—	1 / 1	969 / 1575	
НП-17	" Л.6	НП-62.28-68	1	1	1	5	2423	
НП-7	СЕР. 125 Р.10.1-59 Л.18	НП-30.28-10	4	4	4	20	2220	
НПУ-5	" Л.20	НПУ-12.28-15	5	5	5	25	1070	
НПУ-6	"	НПУ-12.28-16	5	5	5	25	1070	
СХЕМА 1 ; СХЕМА 2. ПАНЕЛИ ВНУТРЕННИХ СТЕН								
В-1	СЕР.125 Р.10.12-20 Л.20	В-59.28-24	1	1	—	4	6380	
В-7	" Л.20	В-32.25-3	1	1	1	5	2480	
В-12	10.12-28	В-59.28-36	1	1	—	4	6375	
В-10	СЕР. 125 Р. 10.2-6 Л.13	В-59.25-5	6	6	6	30	5100	
В-4	" Р. 10.12-20 Л.21	В-59.25-40	9	9	11	47	6000	
В-3	" Р. 10.12-28 Л.21	ВЭ-34.28-2а	1	1	1	5	3680	
В-11	" Р. 10.2-6 Л.15	В-47.25	1	1	1	5	4780	
В-5	" " Л.18	В-32.25	18	18	18	90	3180	
В-6	" Р.10.12-20 Л.21	В-32.25-19	6	7	7	34	2480	
В-9	" Р.10.2-6 Л.20	В-29.25-6	6	6	6	30	2230	

Примечания:

1. Узлы см. часть 9 разделы 9-2 и 9-36.
2. Схему 2 см. лист АС-4

СОГЛАСОВАНО:
Маркуцкий — Гр. ОВ
Молчанова — Гр. ВК
Матвеев — Гр. ЭТ

Взам. инв. N | Подпись и дата | Инв. N подл.

Привязан	Зав. отд.	Бахолдина	
	Гл. конс. отд.	Таиров	
	Гл. конс. пр.	Борисов	
	Рук. бриг.	Чекалина	
	Проверил	Борисов	
Инв. N	Разраб.	Стрижова	

125-050/1.2. ЧАСТЬ 1

5-этажная блок-секция общежития для рабочих и служащих на 203 мест с ячейками на 3-4 человека

Схема расположения панелей стен первого этажа

Стадия	Лист	Листов
Р	АС-3	

КБ по железобетону им. А.А. Якушева

19406-03 4

т.п. 125-050/1.2 ЧАСТЬ 1

СХЕМА 2

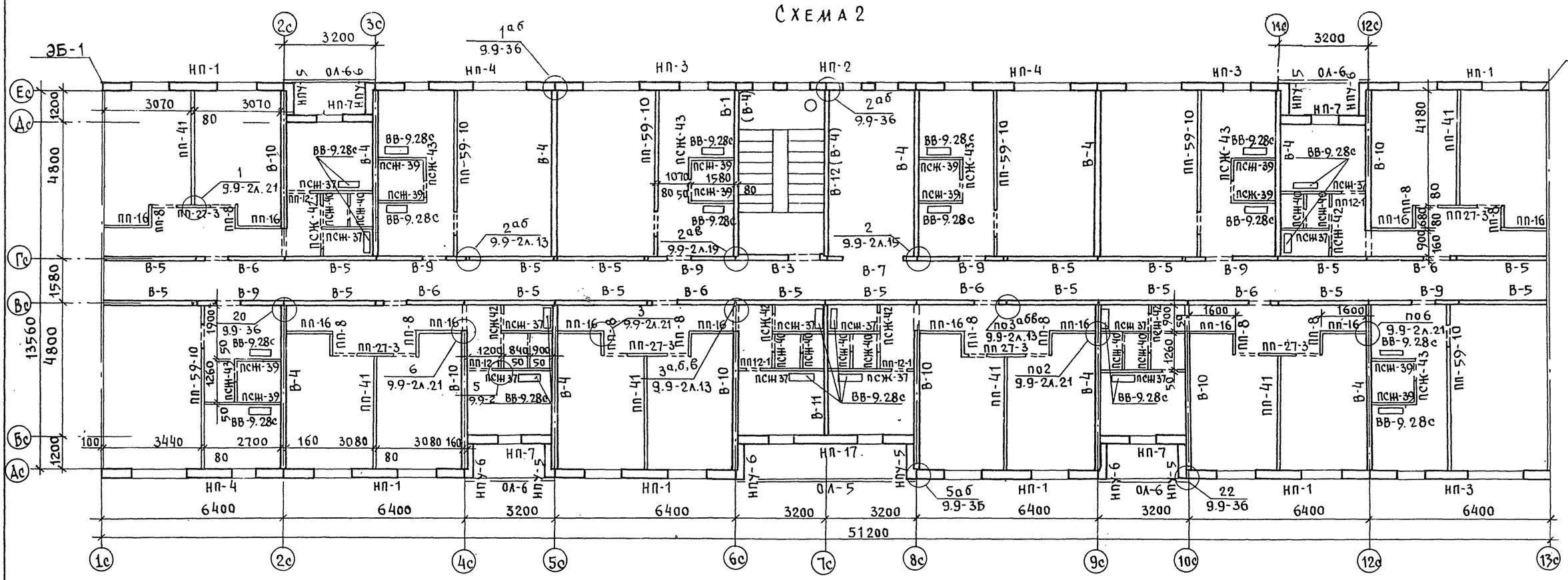

Марка поз.	Обозначение	Наименование	Кол. на этаж 1	Тип	5	всего	Масса ед. кг	Примечание
Схема 1; Схема 2. Перегородки								
ПП-41	сер. 125 р. 10.12-20 л.23	ПП-41	5	6	6	29	1.140	
ПП-59-10	р. 10.5-13 л.2	ПП-59-10	5	6	6	29	1400	
ПП-27	" л.15	ПП-27	1	–	–	1	560	
ПП-27-3	сер. 125 р. 10.12-20 л.24	ПП-27-3	5	6	6	29	290	
ПП-16	" р. 10.5-1 л.9	ПП-16	11	12	12	59	450	
ПП-12-1	" 10.12-20 л.24	ПП-12-1	6	6	6	30	110	
ПП-8	" л.24	ПП-8	10	12	12	58	180	
ПСЖ-43	" л.25	ПСЖ-43	5	6	6	29	280	
ПСЖ-42	" л.25	ПСЖ-42	6	6	6	30	100	
ПСЖ-40	" л.26	ПСЖ-40	12	12	12	60	230	
ПСЖ-39	" л.26	ПСЖ-39	10	12	12	58	500	
ПСЖ-37	" л.26	ПСЖ-37	12	12	12	60	480	
Схема 1; Схема 2. Вентблок. Ограждения лоджий								
ВВ-9.28с	сер. 125 р. 10.4-1 л.7	ВВ-9.28с	24	24	24	120	800	
ОЛ-5	" р. 10.12-20 л.38	ОЛ-5	1	1	1	5	1100	
ОЛ-6	" л.38	ОЛ-6	4	4	4	20	550	

Примечания:

1. Узлы см. часть 9 разделы 9-2 и 9-3Б.
2. Схему 1 см. лист АС-3.
3. Панели в скобках (В-4) - только для 5 этажа.

СОГЛАСОВАНО:
Молчанова гр. ВК
Маркуцкий гр. ОВ
Матвеев гр. ЭТ.

Инв. н подл. | Подпись и дата | Взам. инв.

Зав. отд.	Баходина		
Гл. кон. от	Таиров		
Гл. кон. пр.	Борисов		
Рук. бр.	Чекалина		
Провер.	Борисов		
Разраб.	Стрижова		

Привязан

Инв. №

125-050/1.2 часть 1

5 этажная блок-секция общежития для рабочих и служащих на 203 места с ячейками на 3-4 человека

Стадия	Лист	Листов
Р	АС-4	

Схема расположения панелей стен типового этажа

КБ по железобетону им. А.А. Якушева

19406-03 5

125-090/1.2 ЧАСТЬ 1.

в осях 1с-13с

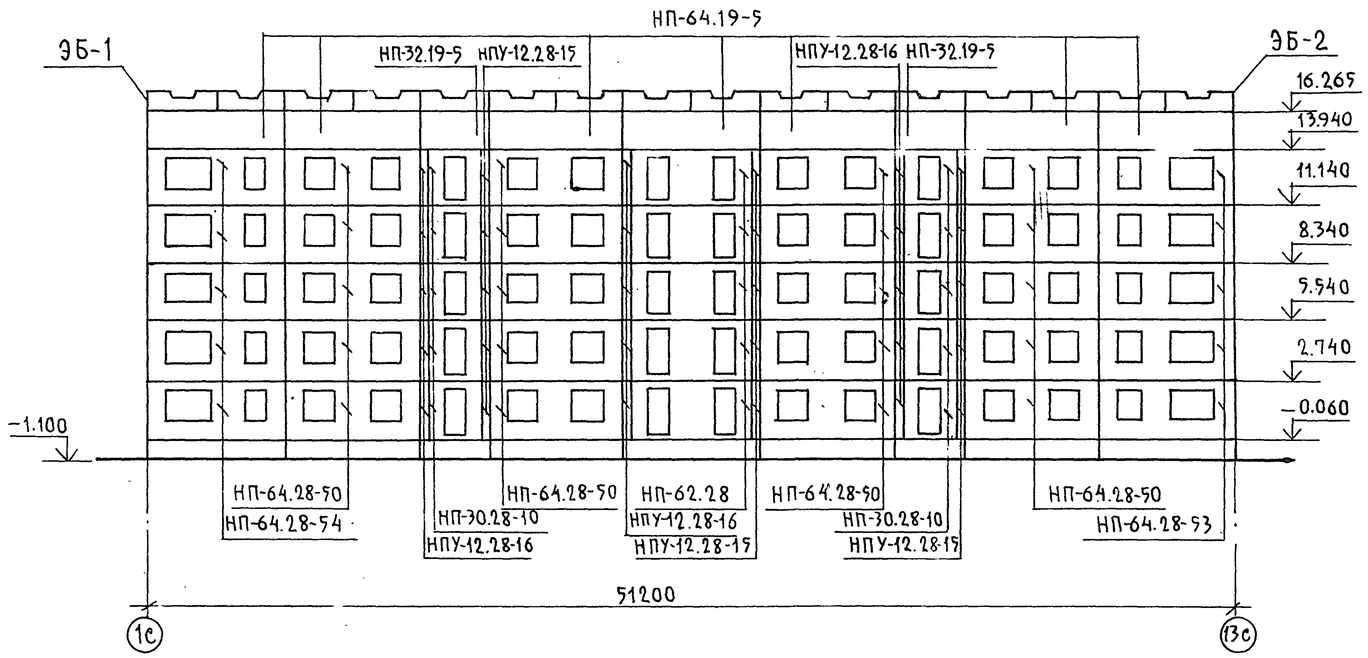

ЭБ-1 в осях Ес-Ас

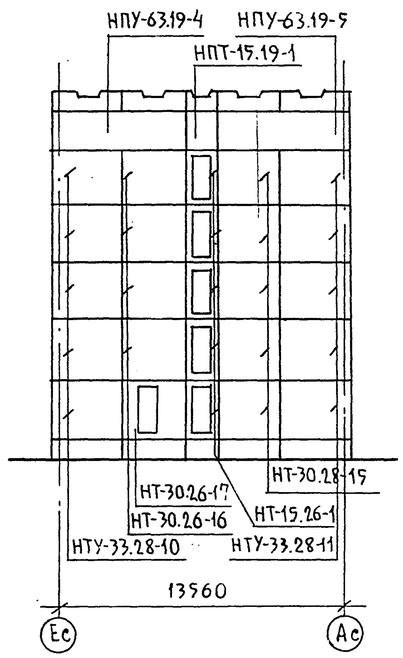

ЭБ-2 в осях Ес-Ас

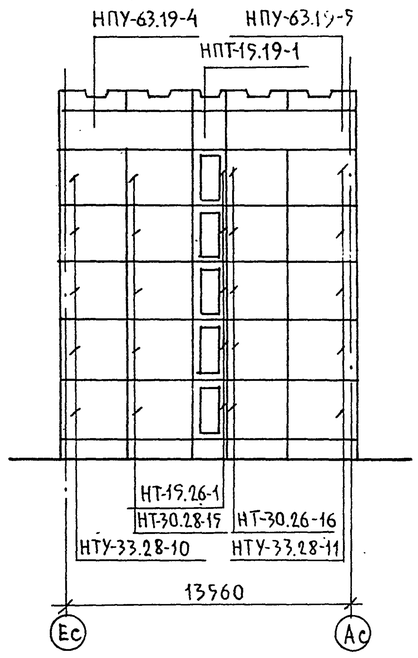

в осях 13с-1с

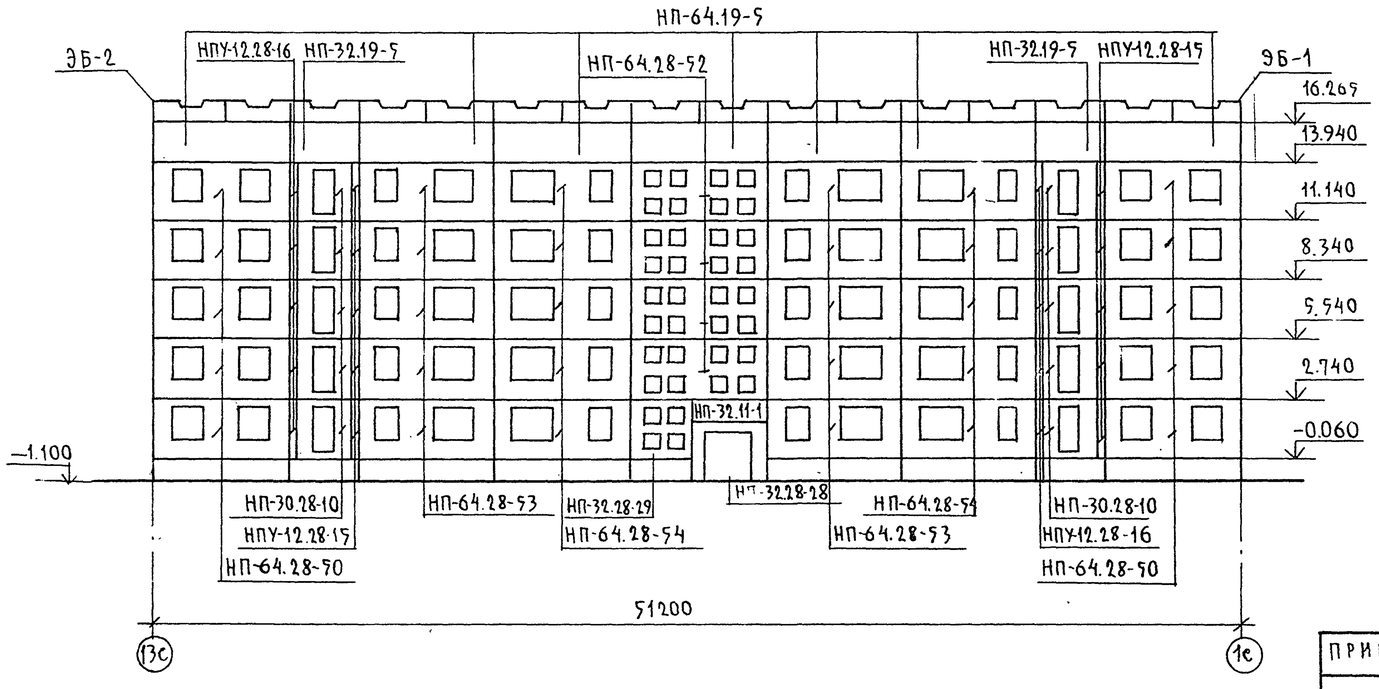

ЭБ-2 в осях Ас-Ес

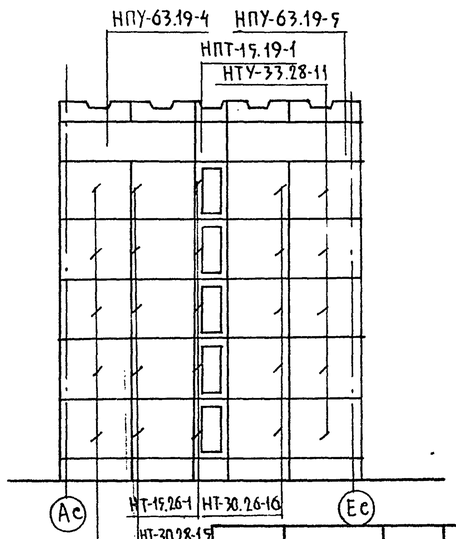

ФРАГМЕНТ УСТАНОВКИ НАРУЖНЫХ СТЕНОВЫХ ПАНЕЛЕЙ

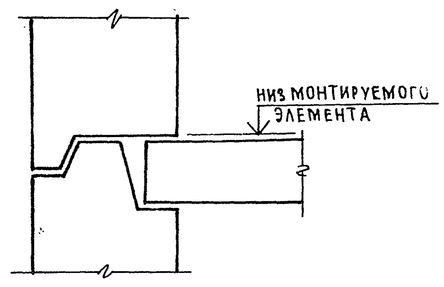

Отметки на фасадах даны по низу монтируемого элемента.

ПРИВЯЗАН			ЗАВ ОТД.	БАХОЛДИНА	5-ЭТАЖНАЯ БЛОК-СЕКЦИЯ ОБЩЕЖИТИЯ ДЛЯ РАБОЧИХ И СЛУЖАЩИХ НА 203 МЕСТА С ЯЧЕЙКАМИ НА 3-4 ЧЕЛОВЕКА	СТАДИЯ	ЛИСТ	ЛИСТОВ
			ГЛ.КОН.ОТД.	ТАИРОВ		Р	АС-5	
			ГЛ.КОН.ПР.	БОРИСОВ				
			РУК.БРИГ.	ЧЕКАЛИНА	МОНТАЖНЫЕ ФАСАДЫ	КБ ПО ЖЕЛЕЗОБЕТОНУ им. А.А.Якушева		
			ПРОВЕРИЛ	БОРИСОВ				
ИНВ.N			РАЗРАБ.	СТРИЖОВА				

125-090/1.2 ЧАСТЬ1

ИНВ.N ПОДЛ. | ПОДПИСЬ И ДАТА | ВЗАМ.ИНВ.N

ЭБ-1

ДЛЯ 1-ГО ЭТАЖА ДЛЯ ТИПОВОГО ЭТАЖА

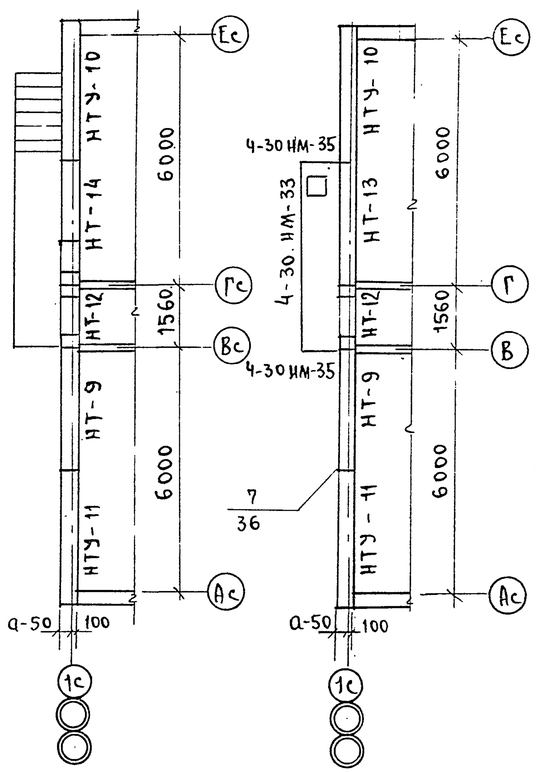

ЭБ-2

ДЛЯ 1-ГО ЭТАЖА

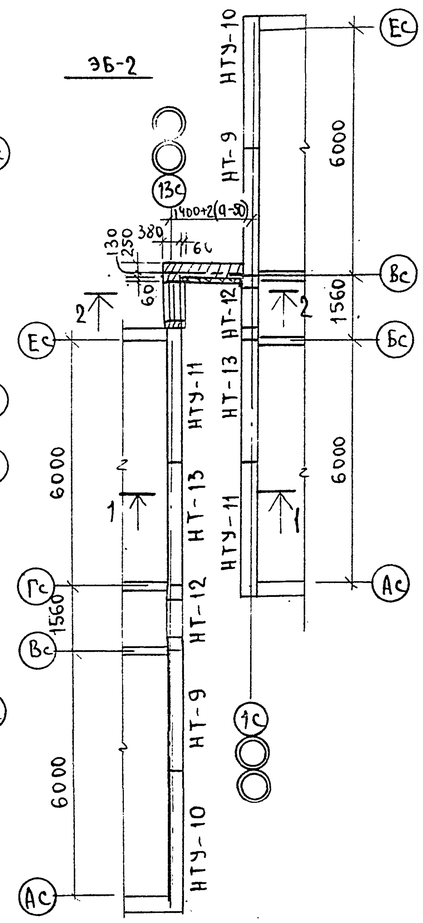

ДЛЯ ТИПОВОГО ЭТАЖА

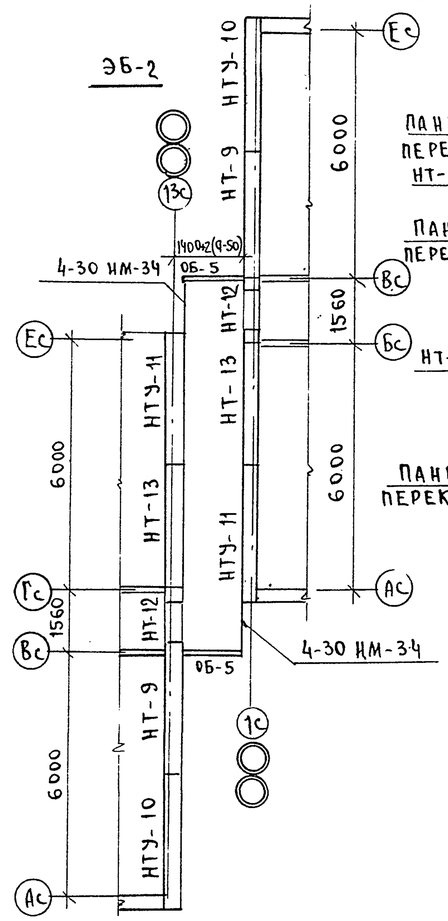

РАЗРЕЗ 1-1

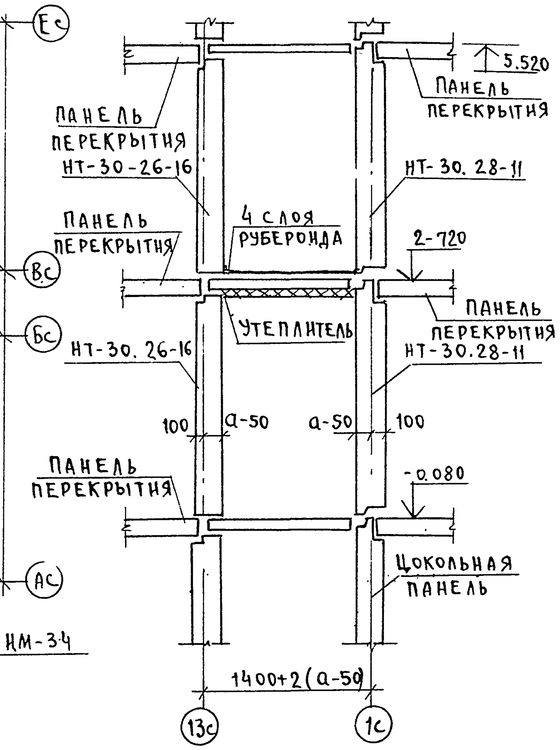

РАЗРЕЗ 2-2

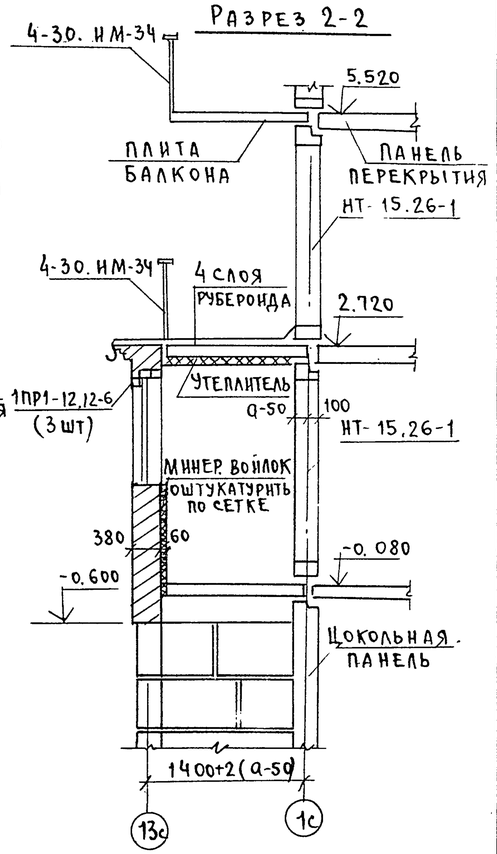

МАРКА ПОЗ.	ОБОЗНАЧЕНИЕ	НАИМЕНОВАНИЕ	КОЛИЧЕСТВО НА ЭТАЖ ЭБ-1 1	ЭБ-1 ТИП	ЭБ-2 1	ЭБ-2 ТИП	МАССА ЕД. КГ	ПРИМЕЧАНИЕ
ПАНЕЛИ НАРУЖНЫХ СТЕН ПРИ а = 350 ММ ТОЛЩ. 400 ММ								
НТ-13	СЕР. 125 Р.10.1-59. Л.26	НТ-30.26-16	—	1	2	2	4134	
НТ-14	"	НТ-30.26-17	1	—	—	—	3077	
НТ-9	" Л.22	НТ-30.28-15	1	1	2	2	4299	
НТУ-10	" Л.23	НТУ-33.28-10	1	1	2	2	4620	
НТУ-11	"	НТУ-33.28-11	1	1	2	2	4620	
НТ-12	" Л.28	НТ-15.26-1	1	1	2	2	855	

ПРИМЕЧАНИЕ:

1. ОГРАЖДЕНИЕ БАЛКОНА 4-30 ИМ-34 КРЕПИТЬ К НАРУЖНОЙ ТОРЦЕВОЙ ПАНЕЛИ С ПОМОЩЬЮ ⌀12 AI ℓ=250 ММ, УСТАНОВЛЕННОЙ В ПРОСВЕРЛЕННОЕ ОТВЕРСТИЕ ⌀10 ℓ=180 ММ.

ПРИВЯЗАН	ЗАВ.ОТД.	БАХОЛДИНА	
	ГЛ.КОН.ОТ	ТАИРОВ	
	ГЛ.КОНС.ПР	БОРИСОВ	
	РУК.ГРУП	ЧЕКАЛИНА	
	ПРОВЕРИЛ	БОРИСОВ	
ИНВ. N	РАЗРАБ.	СТРИЖОВА	

125-050/1.2 ЧАСТЬ 1

5ЭТАЖНАЯ БЛОК-СЕКЦИЯ ОБЩЕЖИТИЯ ДЛЯ РАБОЧИХ И СЛУШАТЕЛЕЙ НА 203 МЕСТА С УЧЕНИКАМИ НА 3-4 ЧЕЛ.

ЭЛЕМЕНТЫ БЛОКИРОВКИ ЭБ1; ЭБ-2 МОНТАЖНЫЕ СХЕМЫ СТЕН РАЗРЕЗЫ 1-1; 2-2

СТАДИЯ	ЛИСТ	ЛИСТОВ
Р	АС-6	

КБ ПО ЖЕЛЕЗОБЕТОНУ им. А.А. ЯКУШЕВА

ИНВ. N ПОДП. ПОДПИСЬ И ДАТА ВЗАМ. ИНВ. N

19406-03 7

Схема расположения элементов перекрытия типового этажа.

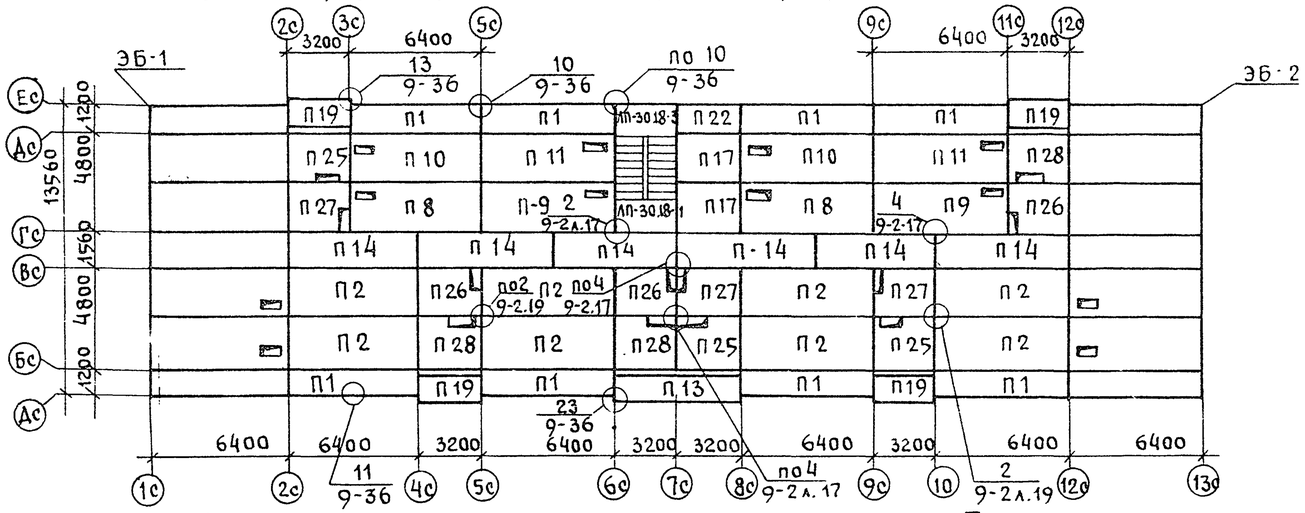

Схема расположения элементов перекрытия 5 этажа.

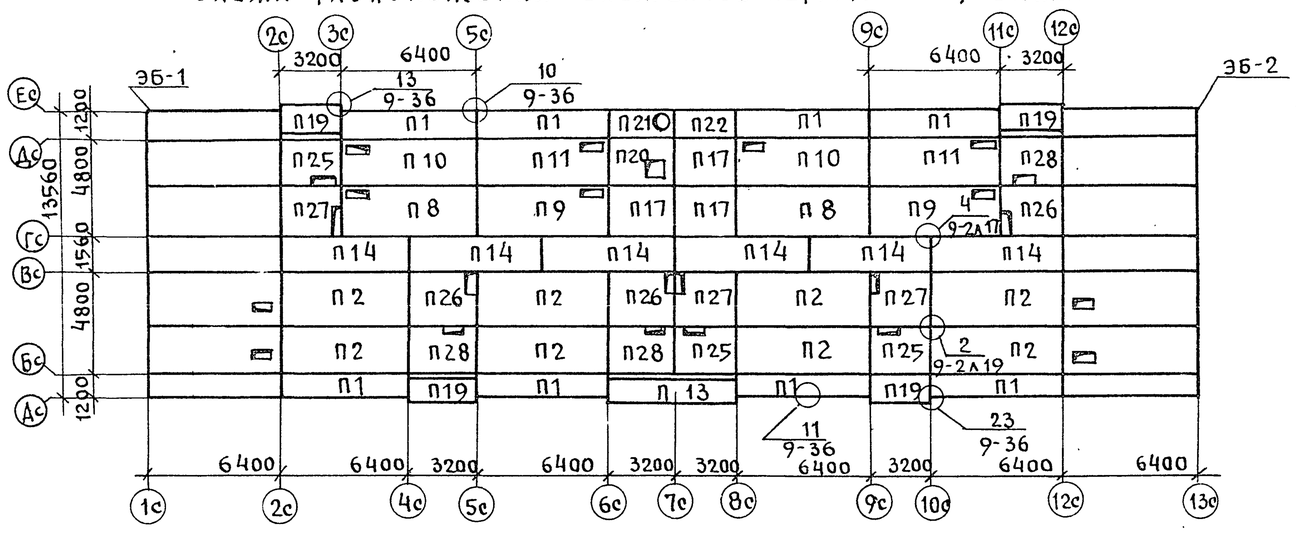

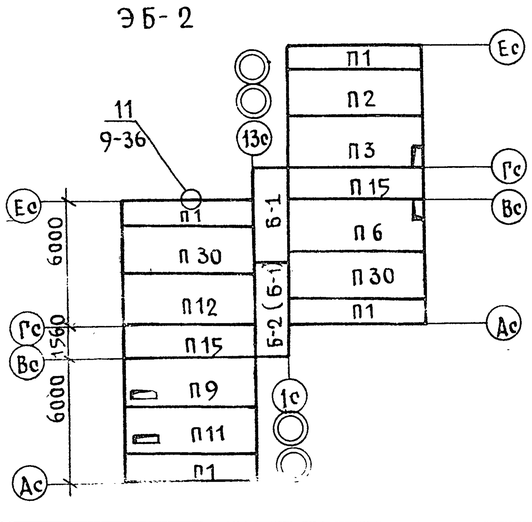

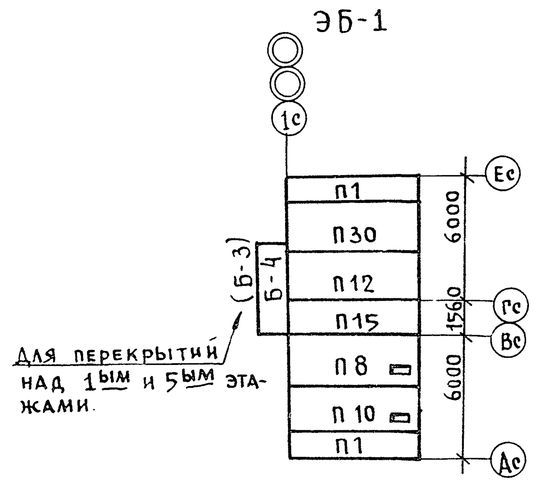

Для перекрытий над 1ым и 5ым этажами.

Марка поз.	Обозначение	Наименование	Количество штук: тип эт.	5 эт.	здем блок: эб-1	эб-2	Масса ед. кг	Примечание
		Панели перекрытия						
П1	сер. 125 р. 10.3-9 л.19	ПК-64.12-1	8	8	2	4	2650	
П2	" л.5и	ПК-64.24	8	8		1	4680	
П3	р.10.2-20 л.3	ПК-64.24-90				1	4650	
П6	" л.6	ПК-64.24-93				1	4650	
П8	" л.9	ПК-64.24-95	2	2	1		4620	
П9	"	ПК-64.24-96	2	2		1	4620	
П10	" л.	ПК-64.24-97	2	2	1		4625	
П11	"	ПК-64.24-98	2	2		1	4625	
П12	р.10.3-23 л.12	ПК-64.24-68			1	1	4680	
П13	р.10.12-20 л.12	ПК-64.12-30	1	1			2650	
П14	р.10.3-7 л.16	ПР-64.15	6	6			3250	
П15	р.10.3-23 л.27	ПР-64.15-1			1	2	3225	
П22	р.10.3-9 л.40	ПК-32.12	1	1			1300	
П17	р.10.3-9 л.26	ПК-32.24	2	3			2325	
П19	р.10.12-20 л.14	ПК-32.12-28а	4	4			1250	
П20	р.10.3-9 л.33	ПК-32.24-7а		1			2950	
П21	" л.41	ПК-32.12-1		1			2000	
П25	р.10.12-20 л.19	ПК-32.24-45	3	3			2325	
П26	" л.17	ПК-32.24-42	3	3			2320	
П27	" л.16	ПК-32.24-43	3	3			2320	
П28	" л.18	ПК-32.24-44	3	3			2320	
П30	р.10.3-23 л.4	ПК-64.24-61			1	2	4680	
Б-1	р.10.12-20 л.33	БП-45.15а				2	2350	
Б-2	" л.34	БП-45.15-1а				2	2200	
Б-3	" л.35	БП-45.15-2а			1		2350	
Б-4	"	БП-45.15-3а			1		2200	

Примечания:

1. Монтаж панелей перекрытия и заделка швов между ними производится цементным раствором М-100.
2. Пустоты панелей перекрытия в торцах должны быть заделаны в заводских условиях бетоном М-300 на глубину 150 мм.
3. Марки в скобках даны для перекрытий над 1м и 5м этажами.

125-050/1.2 часть 1

Зав. отд.	Бахолдина		
Гл. кон. пр.	Борисов		
Рук. бр.	Чекалина		
Провер.	Борисов		
Разраб.	Решетова		

Привязан

Инв. №

5 этажная блок-секция общежития для рабочих и служащих на 203 места с ячейками на 3-х человека

Схемы расположения элементов перекрытия типового и 5 этажей. Элементы блокировки ЭБ-1; ЭБ-2

Стадия	Лист	Листов
Р	АС-7	

КБ по железобетону им. А.А. Якушева

Согласовано: Маркуцкий, Молчанова, Матвеев; гр. ОВ, гр. ВК, гр. СТ

Инв. № подл. | Подпись и дата | Взам. инв. №

125-050/1.2 часть 1

План кровли

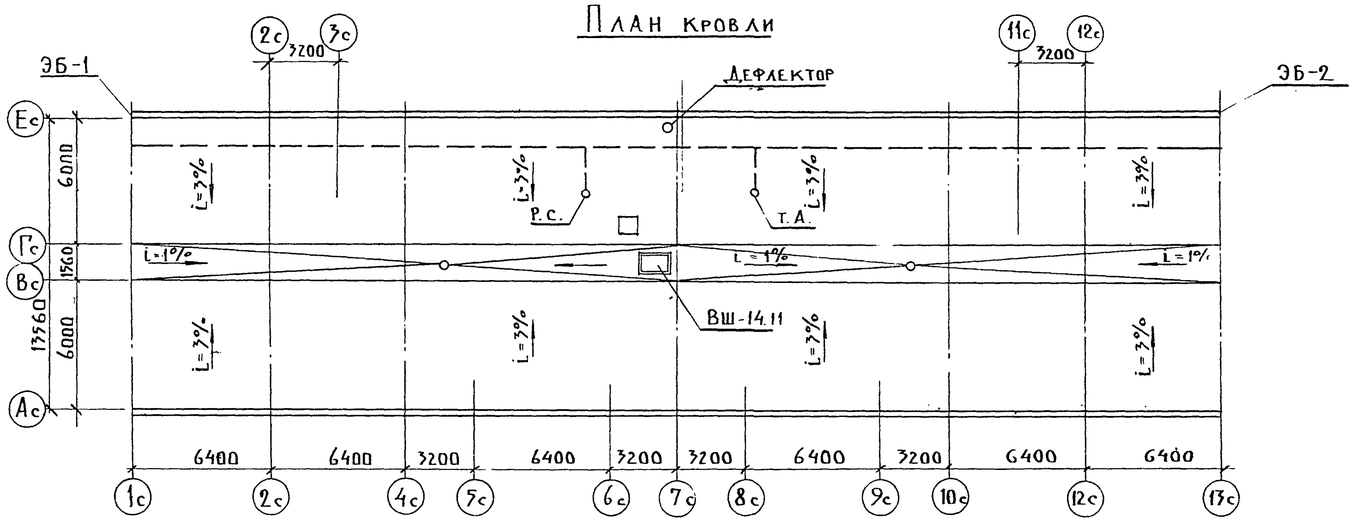

Схема расположения чердачных панелей

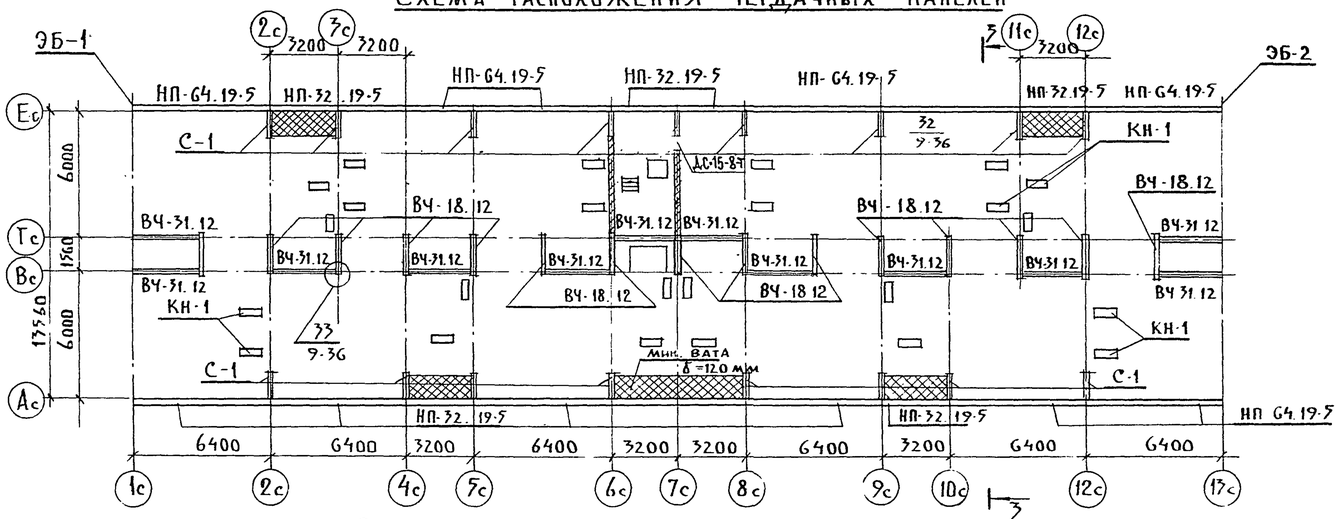

Схема расположения элементов покрытия и ограждения

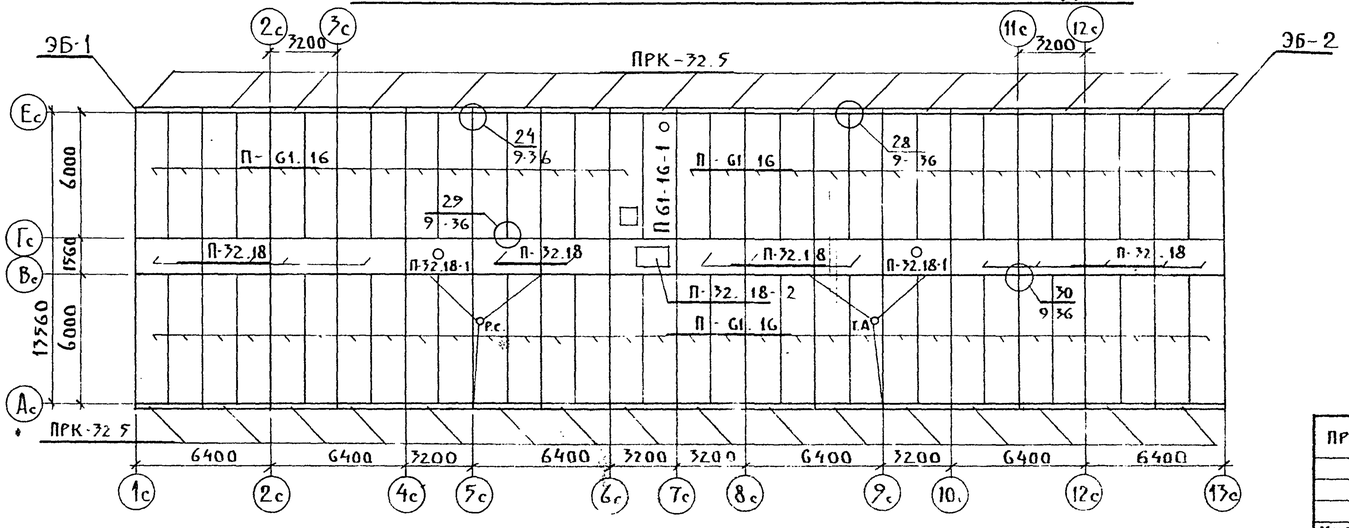

Марка поз.	Обозначение	Наименование	Кол.	Масса ед. кг	Примечания
	Изделия крыши				
ВЧ-31.12	сер. 125 р.10.12-20 л.40	ВЧ-31.12	12	730	
ВЧ-18.12	" л.39	ВЧ-18.12	15	530	
С-1	" л.22	С-1	17	400	
КН-1	"	КН-1	24	170	
П61-16	" л.28	П61-16	63	3110	
П61-16-1	Р.10.12-28	П61-16-1	1	3050	
П-32.18	" л.31	П-32.18	13	1740	
П-32.18-1	"	П-32.18-1	2	1710	
П-32.18-2	"	П-32.18-2	1	3119	
ВШ-14.11	" л.37	ВШ-14.11	1	3300	
ПРК-32.5	" л.36	ПРК-32.5	32	800	
НП-64.19-5	сер. 125 р.10.1-59 л.30	НП-64.19-5	13	4125	
НП-32.19-5	л.31	НП-32.19-5	6	2012	

Условные обозначения:

— — — шина заземления

Р.С. — радиостойка

Т.А. — телеантенна

○ — воронка внутреннего водостока

Примечание:

1. Узлы и детали см. часть 9, раздел 9-2 и 9-36.
2. Разрез 3-3 см. лист АС-9
3. На двери ДС15-8Т установить пружинные петли ППД 130 по ГОСТ 5088-78.

Согласовано: Маркуцкий, Молчанова, Матвеев; гр. ОВ, гр. ВК, гр. ЭТ

125-050/1.2 часть 1

Привязан:

Инв. №

Зав. отд.	Баходдина	
Гл. кон. от	Таиров	
Гл. кон. пр	Борисов	
Рук. бр.	Чекалина	
Провер.	Борисов	
Разраб.	Решетова	

125-050/1.2 часть 1

5 этажная блок-секция общежития для рабочих и служащих на 207 места с ячейками на 3-4 человека

Стадия	Лист	Листов
Р	АС-8	

План крыши. Схемы расположения чердачных панелей, элементов покрытия и ограждения

КБ по железобетону им. А.А. Якушева

19406-03 9

Взам. инв. № | Подпись и дата | Инв. № подл.

РАЗРЕЗ 3-3

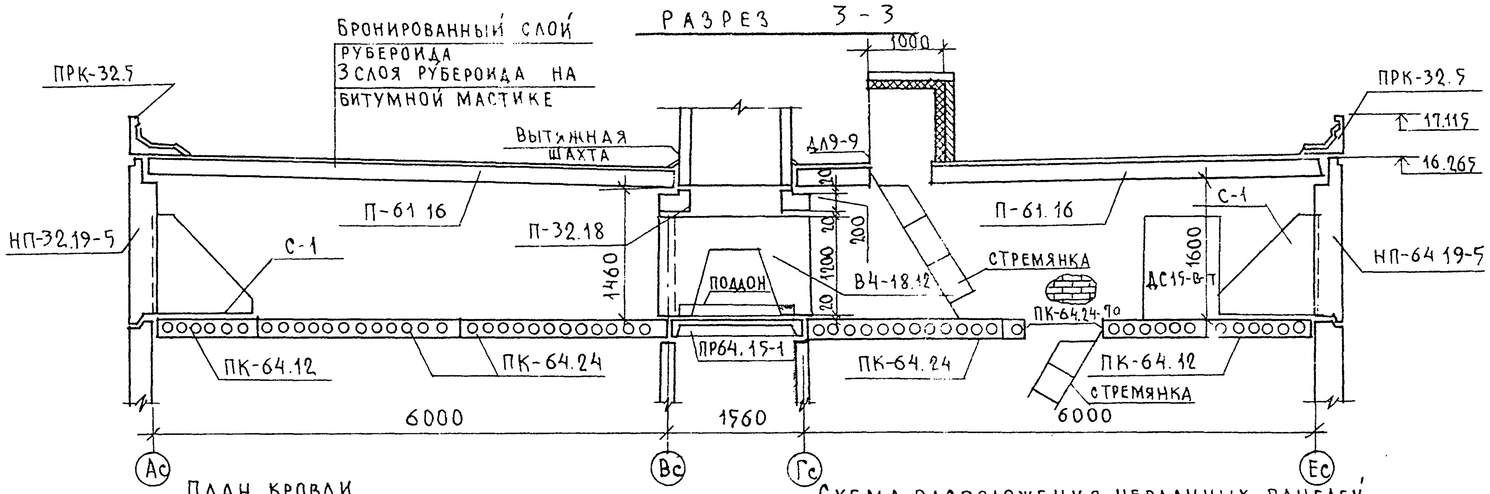

МАРКА ПОЗ.	ОБОЗНАЧЕНИЕ	НАИМЕНОВАНИЕ	КОЛ ЭБ-1	КОЛ ЭБ-2	МАССА ЕД КГ	ПРИМЕЧАНИЕ
НПТ-20	СЕР 1.2; Р.10.1-59 Л.35	НПТ-15.19-1	1	2	910	
НПУ-21	" Л.34	НПУ-63.19-4	1	2	3920	
НПУ-22	"	НПУ-63.19-5	1	2	3920	
ПРК-33.5	Р.10.12-20 Л.36	ПРК-33.5	2	4	850	
ПРК-32.5	"	ПРК-32.5	2	4	880	
ПРК-15.5	"	ПРК-15.5	1	2	350	

ПЛАН КРОВЛИ

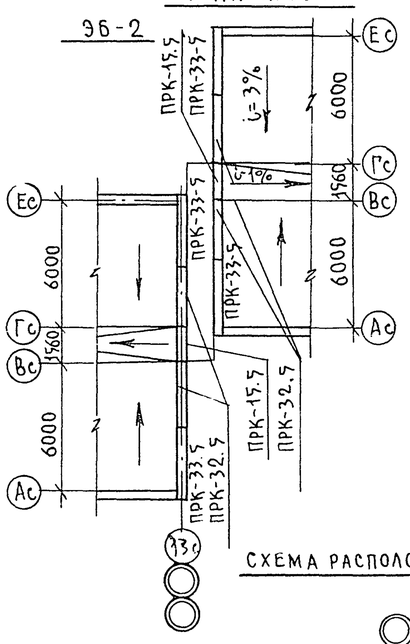

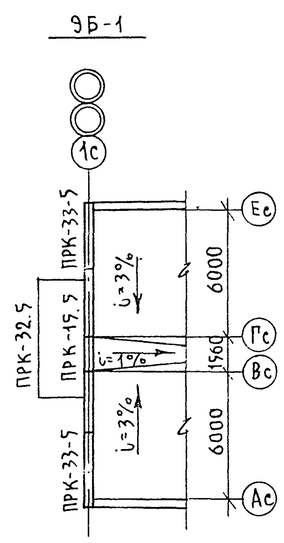

СХЕМА РАСПОЛОЖЕНИЯ ЧЕРДАЧНЫХ ПАНЕЛЕЙ

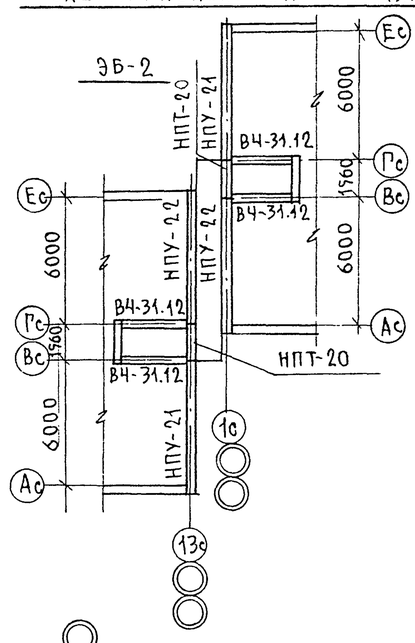

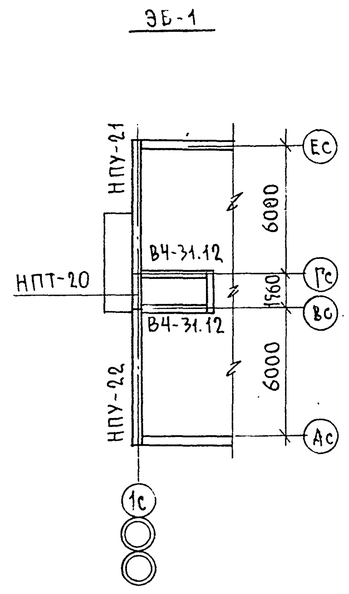

СХЕМА РАСПОЛОЖЕНИЯ ЭЛЕМЕНТОВ ПОКРЫТИЯ

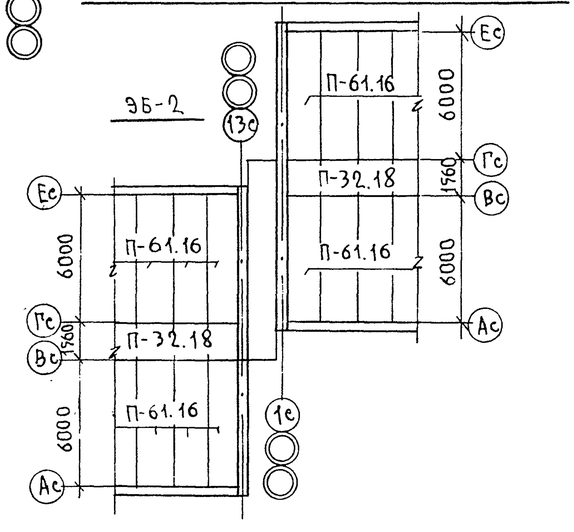

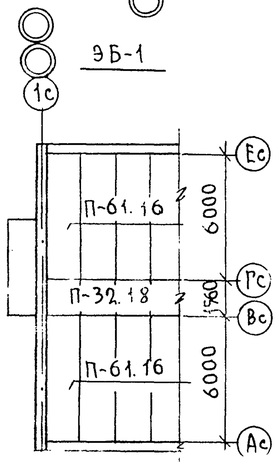

ПРИМЕЧАНИЯ:

1. РАСПОЛОЖЕНИЕ РАЗРЕЗА 3-3 СМ. ЛИСТ АС-
2. МОНТАЖУ ПАНЕЛЕЙ КРЫШИ ДОЛЖНЫ ПРЕДШЕСТВОВАТЬ РАБОТЫ ПО ЗАМОНОЛИЧИВАНИЮ ШВОВ МЕЖДУ ПАНЕЛЯМИ НАД 5-ЫМ ЭТАЖОМ.

ПРИВЯЗАН			
	ЗАВ.ОТД.	БАХОЛДИНА	
	ГЛ.КОН.ОТД.	ТАИРОВ	
	ГЛ.КОНС.ПР.	БОРИСОВ	
	РУК.БРИГ.	ЧЕКАЛИНА	
	ПРОВЕРИЛ	БОРИСОВ	
ИНВ.N	РАЗРАБ.	РЕШЕТОВА	

125-050/1.2 ЧАСТЬ 1

5ЭТАЖНАЯ БЛОК-СЕКЦИЯ ОБЩЕЖИТИЯ ДЛЯ РАБОЧИХ И СЛУЖАЩИХ НА 203 МЕСТА С ЯЧЕЙКАМИ НА 3-4 ЧЕЛ.

РАЗРЕЗ 3-3. СХЕМЫ ЭЛЕМЕНТОВ БЛОКИРОВКИ КРЫШИ

СТАДИЯ	ЛИСТ	ЛИСТОВ
Р	АС-9	

КБ ПО ЖЕЛЕЗОБЕТОНУ ИМ. А.А. ЯКУШЕВА

ИНВ.N ПОДЛ. | ПОДПИСЬ И ДАТА | ВЗАМ. ИНВ.N

125-050/1.2 ЧАСТЬ 1

РАЗРЕЗ I-I

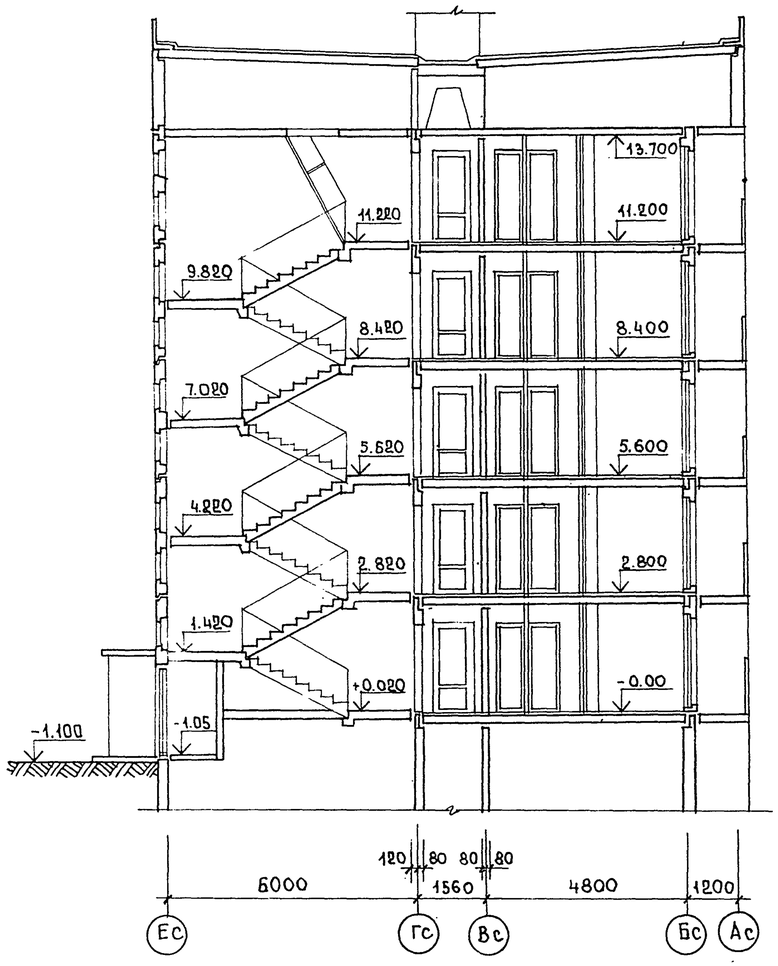

РАЗРЕЗ II-II

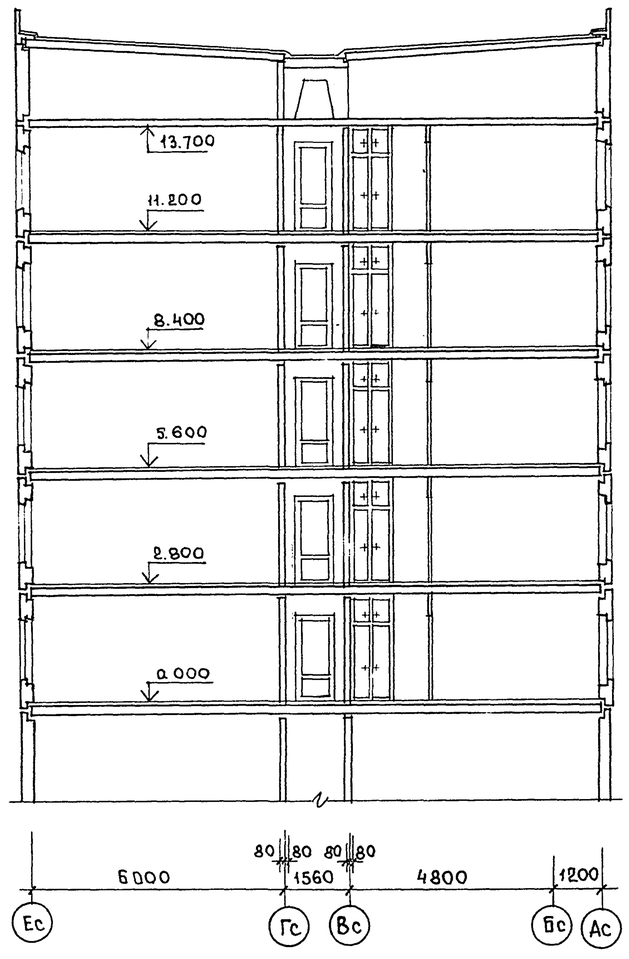

ПРИВЯЗАН:			
ИНВ №			

ЗАВ.ОТД.	БАХОЛДИНА	
ГЛ.КОН.ОТД.	ТАИРОВ	
ГЛ.АРХ.ПР.	БЕЛЯЕВ	
ГЛ.КОН.ПР.	БОРИСОВ	
РУК.БР.АР.	АНДРЕЕВА	
ПРОВЕР.	БЕЛЯЕВ	
РАЗРАБ.	ШЕВЦОВА	

125-050/1.2 ЧАСТЬ 1

5-ЭТАЖНАЯ БЛОК-СЕКЦИЯ ОБЩЕЖИТИЯ ДЛЯ РАБОЧИХ И СЛУЖАЩИХ НА 203 МЕСТА С ЯЧЕЙКАМИ НА 3-4 ЧЕЛОВ.

СТАДИЯ	ЛИСТ	ЛИСТОВ
Р	АС-10	

РАЗРЕЗЫ I-I; II-II

КБ ПО ЖЕЛЕЗОБЕТОНУ им. А.А. ЯКУШЕВА

Инв.№ подл. | Подпись и дата | Взам. инв.№

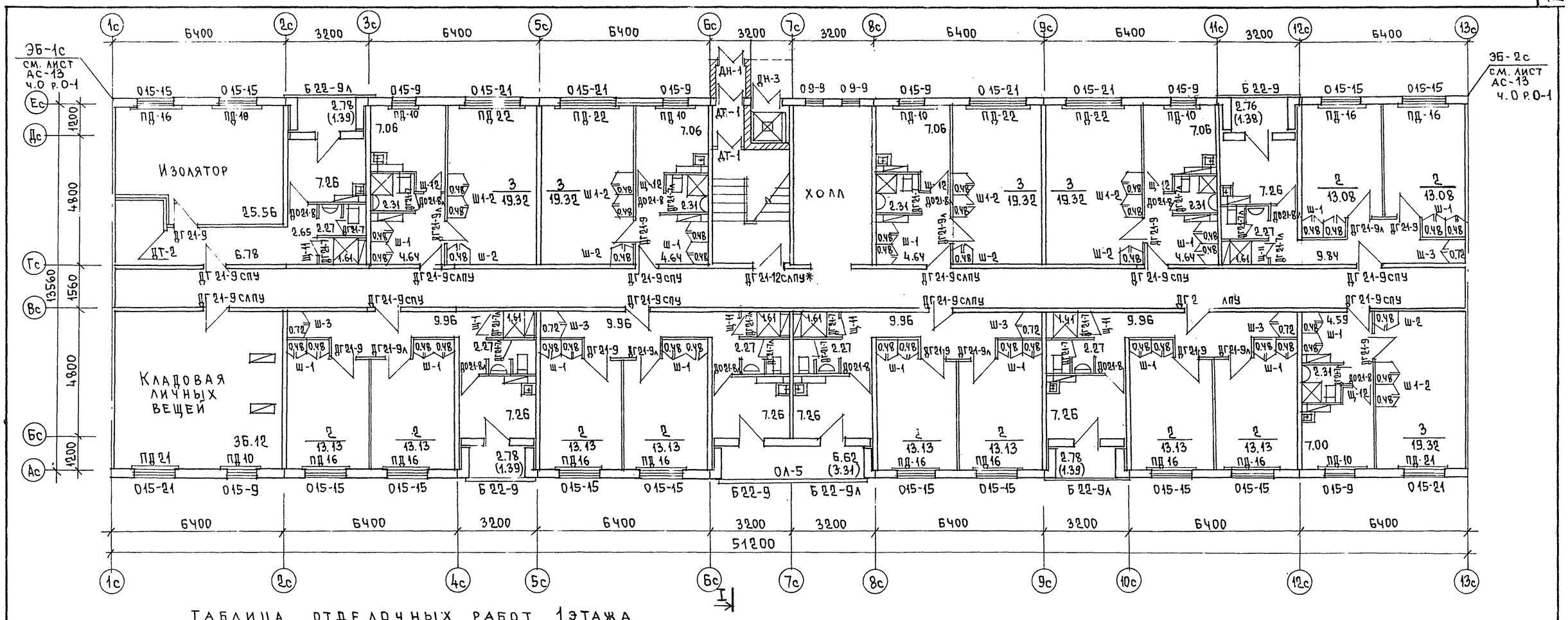

ТАБЛИЦА ОТДЕЛОЧНЫХ РАБОТ 1 ЭТАЖА

ПОМЕЩЕНИЯ	ПОЛ: ПЛОЩАДЬ НА ЭТАЖ м²	ПОЛ: СЕРИЯ 2.140-1 ВЫПУСК-6	ПОЛ: ВАРИАНТЫ ПОКРЫТИЯ	ПОТОЛОК	СТЕНЫ И ПЕРЕГОРОДКИ
ЖИЛАЯ ЧАСТЬ					
ЖИЛЫЕ КОМНАТЫ	227.80	53	ЛИНОЛЕУМ	КЛЕЕВАЯ БЕЛАЯ ПОКРАСКА	КЛЕЕВАЯ ПОКРАСКА ЦВЕТНАЯ СВЕТЛЫХ ТОНОВ
ПЕРЕДНИЕ ПЕРЕД ЖИЛЫМИ КОМНАТАМИ И ИЗОЛЯТОРЕ	82.31				
КУХНИ	78.80				МАСЛЯНАЯ ПОКРАСКА С ОТСТУПОМ ОТ ПОТОЛКА 5см
ВСТРОЕННЫЕ ШКАФЫ	25.20				ОТДЕЛКА ПЛЕНКОЙ
САНУЗЛЫ И ДУШЕВЫЕ	34.83	58	КЕРАМИЧЕСКАЯ ПЛИТКА		МАСЛЯНАЯ ПОКРАСКА, В ДУШЕВЫХ ПАНЕЛЬ ИЗ ГЛАЗУРОВАННОЙ ПЛИТКИ h=1.8м
ЛЕСТНИЧНАЯ КЛЕТКА	15.51				ВОДОЭМУЛЬСИОННАЯ ПОКРАСКА ЦВЕТНАЯ СВЕТЛЫХ ТОНОВ
КОРИДОР ОБЩИЙ	71.4	53	ЛИНОЛЕУМ		
ТАМБУР	1.40	58	КЕРАМИЧЕСК. ПЛИТКА		
ПОМЕЩЕНИЯ ОБСЛУЖИВАНИЯ					
ИЗОЛЯТОР	25.56	53	ЛИНОЛЕУМ	КЛЕЕВАЯ БЕЛАЯ ПОКРАСКА	КЛЕЕВАЯ ПОКРАСКА ЦВЕТНАЯ СВЕТЛЫХ ТОНОВ
КЛАДОВАЯ ЛИЧНЫХ ВЕЩЕЙ.	36.12				МАСЛЯНАЯ ПОКРАСКА С ОТСТУПОМ ОТ ПОТОЛКА 5 СМ

Общие примечания см. лист АС-12

СОГЛАСОВАНО: Гл. инж. О.В. Маркущкий; Гл. инж. В.К. Молчанова

Зав. отд.	Бахолдина		
Гл. кон. отд.	Таиров		
Гл. арх. пр.	Беляев		
Гл. кон. пр.	Борисов		
Рук. бр. арх.	Андреева		
Проверил	Беляев		
Разработ.	Андреева		

ПРИВЯЗАН

ИНВ. №

125-050/1.2 ЧАСТЬ 1

5-этажная блок-секция общежития для рабочих и служащих на 203 места с ячейками на 3-4 чел.

СТАДИЯ	ЛИСТ	ЛИСТОВ
Р	АС-11	

План для отделочных работ 1 этажа

КБ по железобетону им. А.А. Якушева

125-050/1.2 ЧАСТЬ 1

Взам. инв. № | Подпись и дата | Инв. № подл.

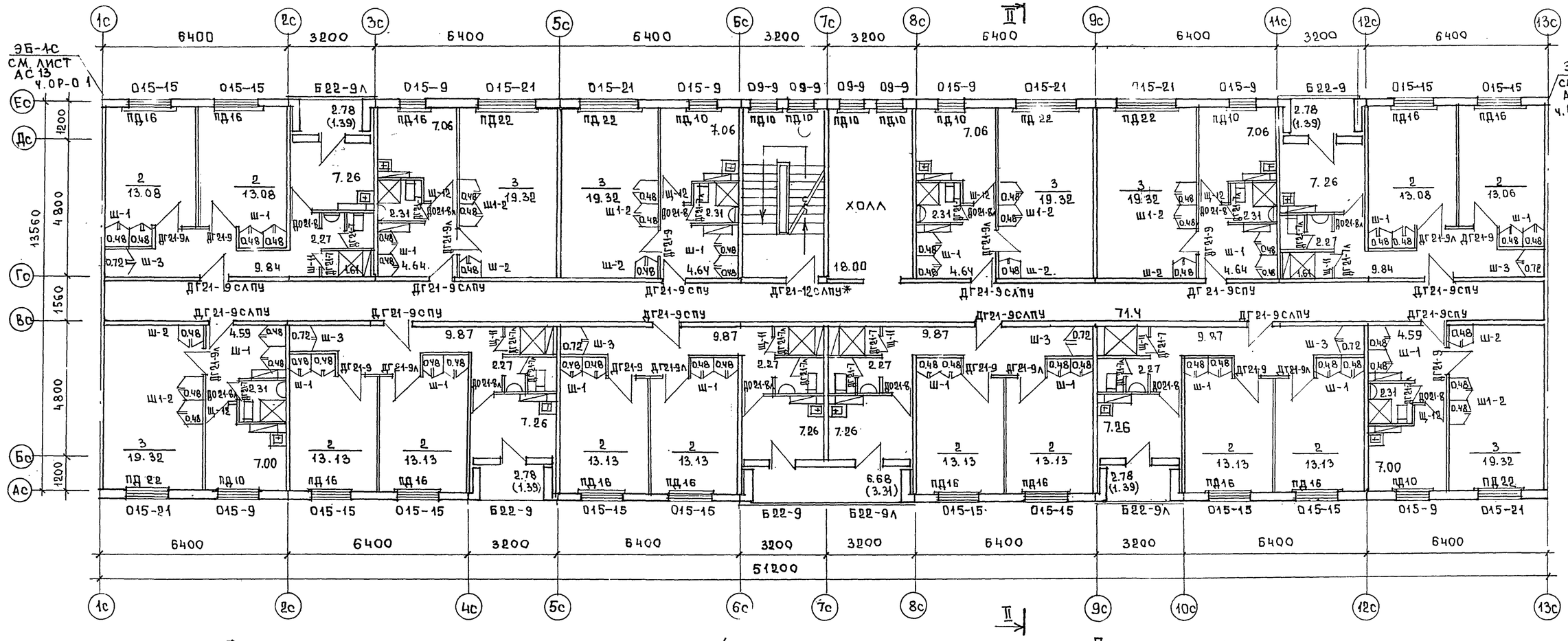

ТАБЛИЦА ОТДЕЛОЧНЫХ РАБОТ 2-5 ЭТАЖЕЙ

ПОМЕЩЕНИЯ	ПОЛ: ПЛОЩАДЬ НА ЭТАЖ М2	ПОЛ: СЕРИЯ 2.140-1 ВЫПУСК 6	ПОЛ: ВАРИАНТЫ ПОКРЫТИЯ	ПОТОЛОК	СТЕНЫ И ПЕРЕГОРОДКИ
	ЖИЛАЯ ЧАСТЬ				
ЖИЛЫЕ КОМНАТЫ	273.28	23	ЛИНОЛЕУМ	КЛЕЕВАЯ БЕЛАЯ ПОКРАСКА	КЛЕЕВАЯ ПОКРАСКА ЦВЕТНАЯ СВЕТЛЫХ ТОНОВ
ПЕРЕДНИЕ ПЕРЕД ЖИЛЫМИ КОМНАТАМИ	82.96 86.90				
КУХНИ	85.80				МАСЛЯНАЯ ПОКРАСКА С ОТСТУПОМ ОТ ПОТОЛКА 5СМ
ВСТРОЕННЫЕ ШКАФЫ	30.24				ОТДЕЛКА ПЛЕНКОЙ
САНУЗЛЫ И ДУШЕВЫЕ	37.14	24	КЕРАМИЧЕСКАЯ ПЛИТКА		МАСЛЯНАЯ ПОКРАСКА, В ДУШЕВЫХ ПАНЕЛЬ ИЗ ГЛАЗУРОВАННОЙ ПЛИТКИ h=1.8М
ЛЕСТНИЧНАЯ КЛЕТКА	10.34				ВОДОЭМУЛЬСИОННАЯ ПОКРАСКА ЦВЕТНАЯ СВЕТЛЫХ ТОНОВ
КОРИДОР ОБЩИЙ	71.4	23	ЛИНОЛЕУМ		
ХОЛЛ	18.00				

НА ДВЕРИ ДГ 21-12 СПУ* УСТАНОВИТЬ ПРУЖИННЫЕ ПЕТЛИ ППД 130 ПО ГОСТ 5088-78; ДВЕРНУЮ КОРОБКУ УКАЗАННОЙ МАРКИ СОВМЕСТИТЬ С ВНУТРЕННЕЙ ГРАНЬЮ ЛЕСТНИЧНОЙ КЛЕТКИ.

ПРИМЕЧАНИЯ:

1. СПЕЦИФИКАЦИЮ ДЕРЕВЯННЫХ ИЗДЕЛИЙ СМ. ЛИСТ АС-13
2. ЭЛЕМЕНТЫ БЛОКИРОВКИ ЭБ-1с И ЭБ-2с СМ. ЛИСТ АС-13 ЧАСТЬ 0.
3. ДВЕРЬ В ЛЕСТНИЧНОЙ КЛЕТКЕ ДГ21-9СЛП ДОЛЖНА УСТАНАВЛИВАТЬСЯ С УПЛОТНЕННЫМ ПРИТВОРОМ.
4. ПОЛНУЮ МАРКУ ОКОННЫХ, БАЛКОННЫХ ДВЕРЕЙ ПОДОКОННЫХ ДОСОК СМ ЛИСТ АС-13
5. ПОЗИЦИОННОЕ ОБОЗНАЧЕНИЕ — НАИМЕНОВАНИЕ РАЗВЕРНУТОЕ

ПОЗИЦИОННОЕ ОБОЗНАЧЕНИЕ	НАИМЕНОВАНИЕ РАЗВЕРНУТОЕ
ДН-1	ДН 20-4.8-8БП
ДН-1л	ДН 20-4.8-8БЛП
ДН-3	ДН 20-4.8-5П
ДТ-1	ДТ 20-4.8-8БП
ДТ-1л	ДТ 20-4.8-8БЛП
ДН-2	ДН 20-9-4БП (СМ. АС-13, ЧАСТЬ 0 Р. 0-1)
ДТ-2	ДТ 20-9-4БП

СОГЛАСОВАНО:
Гл. инж. ОВ Мархуцкий
Гл. инж. ВК Мокванова

Взам. инв. № | Подпись и дата | Инв. № подл.

ПРИВЯЗАН:
ИНВ №

ЗАВ. ОТД.	БАХОЛДИНА	
ГЛ. КОН. ОТД.	ТАИРОВ	
ГЛ. АРХ. ПР.	БЕЛЯЕВ	
ГЛ. КОН. ПР.	БОРИСОВ	
РУК. БРИГ.	АНДРЕЕВА	
ПРОВЕР.	БЕЛЯЕВ	
РАЗРАБ.	АНДРЕЕВА	

125-050/1.2 ЧАСТЬ 1

5-ЭТАЖНАЯ БЛОК-СЕКЦИЯ ОБЩЕЖИТИЯ ДЛЯ РАБОЧИХ И СЛУЖАЩИХ НА 203 МЕСТА С ЯЧЕЙКАМИ НА 3-4 ЧЕЛОВЕКА

СТАДИЯ	ЛИСТ	ЛИСТОВ
Р	АС-12	

ПЛАН ДЛЯ ОТДЕЛОЧНЫХ РАБОТ 2-5 ЭТАЖЕЙ

КБ ПО ЖЕЛЕЗОБЕТОНУ им. А.А. ЯКУШЕВА

125-050/1.2 ЧАСТЬ 1

Поз. обозначение	Обозначение	Наименование	Количество на этаж I	II	III	IV	V	Всего	Примечания
1	2	3	4	5	6	7	8	9	10
Окна и балконные двери со спаренными переплетами									
О15-21	Серия 1.136.5-16	ОС 15-21	5	6	6	6	6	29	
О15-15	—"—	ОС 15-15	12	12	12	12	12	60	
О15-9	—"—	ОС 15-9	6	6	6	6	6	30	
О9-9	—"—	ОС 9-9	4	4	4	4	4	20	
Б22-9	—"—	БС 22-9	3	3	3	3	3	15	
Б22-9Л	—"—	БС 22-9Л	3	3	3	3	3	15	
Окна и балконные двери с раздельными переплетами									
О15-21	Серия 1.136.5-16	ОР 15-21	6	6	6	6	6	30	Основной вариант
О15-15	—"—	ОР 15-15	12	12	12	12	12	60	
О15-9	—"—	ОР 15-9	6	6	6	6	6	30	
О9-9	—"—	ОР 9-9	—	4	4	4	4	16	
Б22-9	—"—	БР 22-9	3	3	3	3	3	15	
Б22-9Л	—"—	БР 22-9Л	3	3	3	3	3	15	
Окна и балконные двери с раздельно-спаренными переплетами									
О15-21	Серия 1.136.5-17	ОРС 15-21	6	6	6	6	6	30	
О15-15	—"—	ОРС 15-15	12	12	12	12	12	60	
О15-9	—"—	ОРС 15-9	6	6	6	6	6	30	
О9-9	—"—	ОРС 9-9	—	4	4	4	4	16	
Б22-9	—"—	БРС 22-9	3	3	3	3	3	15	
Б22-9Л	—"—	БРС 22-9Л	3	3	3	3	3	15	
Подоконные деревянные доски									
ПД22-20	ГОСТ 17280-79	ПД 22-20	6	6	6	6	6	30	
ПД16-20	—"—	ПД 16-20	12	12	12	12	12	60	
ПД10-20	—"—	ПД 10-20	6	6	6	6	6	30	
Двери деревянные внутренние									
ДГ21-7	Серия 1.136-10	ДГ21-7	8	9	9	9	9	44	
ДГ21-7Л	—"—	ДГ21-7Л	9	9	9	9	9	45	
ДО21-8	—"—	ДО21-8	6	6	6	6	6	30	
ДО21-8Л	—"—	ДО21-8Л	5	6	6	6	6	29	
ДГ21-9	—"—	ДГ21-9	9	9	9	9	9	45	
ДГ21-9Л	—"—	ДГ21-9Л	7	9	9	9	9	43	
ДГ21-12СЛПУ	—"—	ДГ21-12СЛПУ	1	1	1	1	1	5	
ДГ21-9СЛПУ / ДГ21-9СП	—"—	ДГ21-9СП / ДГ21-9СЛПУ	8/5	6/6	6/6	6/6	6/6	32/29	
Погонажные изделия									
Наличник Т-1	ГОСТ 8242-75	Наличник ТИП-1						149 п.м.	
Т-2	—"—	ТИП-2						1724,8 п.м.	
Т-3	—"—	ТИП-3						896 п.м.	
Двери деревянные наружные и тамбурные									
ДН-1	Серия 1.136-11	ДН 20-4.8-8БП	1	—	—	—	—	1	
ДН-1Л	—"—	ДН 20-4.8-8БЛП	1	—	—	—	—	1	
ДТ-2	—"—	ДТ20-9-4БП	1	—	—	—	—	1	

1	2	3	4	5	6	7	8	9	10
ДТ-1 / ДТ-1Л	—"—	ДТ20-4.8-8БП / ДТ20-4.8-8БЛП	1/1	—	—	—	—	1/1	
ДН-3	—"—	ДН 20-4.8-5П	1	—	—	—	—	1	
Погонажные изделия									
Наличник Т-1	ГОСТ 8242-73	Наличник ТИП-1							
Т-2	—"—	ТИП-2						37.2 п.м.	
Т-3	—"—	ТИП-3						8.4 п.м.	
Встроенные шкафы									
Ш-1	Серия 1.172-4	Ш-1	15	18	18	18	18	87	
Ш1-2	—"—	Ш1-2	5	6	6	6	6	29	
Ш-2	—"—	Ш-2	5	6	6	6	6	29	
Ш-3	—"—	Ш-3	5	6	6	6	6	29	
Погонажные изделия									
Наличник Н-2	1.172-4	Наличник ТИП Н-2						942 5 п.м.	
Плинтус		Плинтус						449,5 п.м.	
Прочие изделия									
ОК-3	Серия 125; стр. 21 ч.10 раздел 10.6-1	ОК-3	11	12	12	12	12	59	
Щ-11	—"—	Щ-11	6	6	6	6	6	30	
Щ-12	—"—	Щ-12	5	6	6	6	6	29	
Элемент блокировки ЭБ-1С. Балконная дверь со спаренными, раздельными и раздельно-спаренными переплетами, входная дверь									
Б 22-9	Серия 1.136.5-16	БС 22-9	1	1	1	1	1	5	
Б 22-9	Серия 1.136.5-16	БР 22-9	1	1	1	1	1	5	
Б 22-9	Серия 1.136.5-17	БРС 22-9	1	1	1	1	1	5	
ДН-2	Серия 1.136-11	ДН 20 9-4Б	1	—	—	—	—	1	
Элемент блокировки ЭБ-2С. Окно и балконная дверь со спаренными, раздельными и раздельно-спаренными переплетами, подоконная доска									
О15-9	Серия 1.136.5-16	ОС 15-9	1	—	—	—	—	1	
Б22-9Л / Б22-9	—"—	БС22-9Л / БС22-9	—/—	1/1	1/1	1/1	1/1	4/4	
О15-9	—"—	ОР 15-9	1	—	—	—	—	1	
Б22-9Л / Б22-9	—"—	БР 22-9Л / БР 22-9	—/—	1/1	1/1	1/1	1/1	4/4	
О15-9	Серия 1.136.5-17	ОРС 15-9	1	—	—	—	—	1	
Б22-9Л / Б22-9	—"—	БРС 22-9Л / БРС 22-9	—/—	1/1	1/1	1/1	1/1	4/4	
ПД10-20	ГОСТ 17280-79	ПД 10-20	1	—	—	—	—	1	

Примечания.

1. В спецификации подоконные доски даны для основного варианта (а=350 мм); при а=300 и 400 мм марки подоконных досок будут соответственно:
   ПД 10-14, ПД 16-14, ПД 22-14 и
   ПД 10-25, ПД 16-25, ПД 22-25.
2. В элементе блокировки ЭБ-2с кроме указанных в спецификации деревянных изделий, включить балконные двери Б22-9Т и Б22-9ЛТ (по одной штуке).

Зав.отд.	Бахолдина		
Гл.конс.пр.	Таиров		
Гл.арх.пр.	Беляев		
Гл.конс.пр.	Борисов		
Рук.гр.арх.	Андреева		
Проверил	Беляев		
Разработ.	Шевцова		

Привязан

Инв. №

125-050/1.2 Часть 1

5-этажная блок-секция общежития для рабочих и служащих на 203 места с ячейками на 3-4 чел.

Спецификация деревянных изделий на неизменяемую часть и на элементы блокировки ЭБ-1С; ЭБ-2С

Стадия	Лист	Листов
Р	АС-13	

ЦНИИЭП по железобетону им. А.А. Якушева

19406-03 14

125-050/1.2 Часть 1

Взам. инв. № | Подпись и дата | Инв. № подл.

Марка поз.	Обозначение	Наименование	Количество штук 1	2	3	4	5	5 эт. черд.	Кол. всего	Масса ед. кг	Примечания
Панели наружных стен толщиной а=300 мм											
НП-1	Сер.125 Р.10.1-59 л.9	НП-64.28-50	6	6	6	6	6		30	4170	
НП-2	" л.14	НП-64.28-52	—	1	1	1	1		4	3505	
НП-3	" л.10	НП-64.28-53	3	3	3	3	3		15	4070	
НП-4	"	НП-64.28-54	3	3	3	3	3		15	4070	
НП-19	Р.10.12-28 л.14	НП-32.28-28	1	—	—	—	—		1	1129	
НП-17	"	НП-62.28-68	1	1	1	1	1		5	4649	
НП-7	Р.10.1-59 л.18	НП-30.28-10	4	4	4	4	4		20	1922	
НПУ-6	" л.20	НПУ-12.28-15	5	5	5	5	5		25	910	
НПУ-5	" л.20	НПУ-12.28-16	5	5	5	5	5		25	910	
НП-64.19-5	" л.31	НП-64.19-5						13	13	3560	
НП-32.19-5	" л.32	НП-32.19-5						6	6	1740	
НП-64.11-5	" л.30	НП-64.11-5	1						1	2100	
НП-23	Р.10.12-28 л.14	НП-32.28-29	1						1	1341	
Панели наружных стен толщиной а=350 мм											
НП-1	Сер.125.Р10.1-59 л.9	НП-60.28-50	6	6	6	6	6		30	4770	
НП-2	" л.14	НП-60.28-52	—	1	1	1	1		4	3980	
НП-3	" л.10	НП-60.28-53	3	3	3	3	3		15	4655	
НП-4	"	НП-60.28-54	3	3	3	3	3		15	4655	
НП-19	Р-10.12-28	НП-32.28-28	1	—	—	—	—		1	1285	
НП-17	"	НП-62.28-68	1	1	1	1	1		5	5423	
НП-7	Сер.125 Р10-1-59 л.16	НП-30.28-10	4	4	4	4	4		20	3820	
НПУ-6	" л.20	НПУ-12.28-15	5	5	5	5	5		25	1070	
НПУ-5	"	НПУ-12.28-16	5	5	5	5	5		25	1070	
НП-64.19-5	" л.31	НП-64.19-5						13	13	4125	
НП-32.19-5	" л.32	НП-32.19-5						6	6	2012	
НП-64.11-5	" л.30	НП-64.11-5	1						1	2430	
НП-23	Р.10.12-28 л.14	НП-32.28-29	1						1	1575	
Панели наружных стен толщиной а=400 мм											
НП-1	Сер.125 Р.10.1-59 л.9	НП-60.28-50	6	6	6	6	6		30	5415	
НП-2	л.14	НП-60.28-52	—	1	1	1	1		4	4945	
НП-3	л.10	НП-60.28-53	3	3	3	3	3	3	15	5260	
НП-4	"	НП-60.28-54	3	3	3	3	3	3	15	5260	
НП-19	Р.10.12-28 л.14	НП-32.28-28	1	—	—	—	—		1	1452	
НП-17	"	НП-62.28-68	1	1	1	1	1		5	6197	
НП-7	Сер.125 Р.10.1-59 л.18	НП-30.28-10	4	4	4	4	4		20	2620	
НПУ-6	" л.20	НПУ-12.28-15	5	5	5	5	5		25	1250	
НПУ-5	"	НПУ-12.28-16	5	5	5	5	5		25	1250	
НП-64.19-5	" л.31	НП-64.19-5						13	13	4680	
НП-32.19-5	" л.32	НП-32.19-5						6	6	2295	
НП-64.11-5	" л.30	НП-64.11-5	1						1	1740	
НП-23	Р10.12-28 л.14	НП-32.28-29	1						1	2061	

Марка поз	Обозначение	Наименование	Количество на этаж 1	2	3	4	5	черд.	Кол всего	Масса ед. кг	Примечание
Панели внутренних стен											
В-1	Сер.125 Р.10.12-20 л.20	В-59.28-24	1	1	1	1	—		4	6380	
В-2	"	В-32.25-3	1	1	1	1	1		5	2480	
В-12	Р.10.12-28	В-59.28-36	1	1	1	1	—		4	6370	
В-10	Р.10.2-6 л.13А	В-59.25-5	6	6	6	6	6		30	5100	
В-4	Р.10.12-20 л.21	В-59.25-40	9	9	9	9	11		47	6000	
В-3	Р.10.2-6 л.29	ВЭ-34.28-2	1	1	1	1	1		5	3680	
В-11	" л.15А	В-47.25	1	1	1	1	1		5	4780	
В-5	" л.18и	В-32.25	18	18	18	18	18		90	3180	
В-6	Сер.125 4.10.Р.10,12-20 л.21	В-32.25-1э	6	7	7	7	7		34	2480	
В-9	" Р.10.2-6 л.21и	В-29.25-6	6	6	6	6	6		30	2230	
Панели перекрытия											
П1	Сер.125 Р.10.3-9 л.19	ПК-64.12-1	8	8	8	8	8		40	2650	
П2	" л.5	ПК-64.24	8	8	8	8	8		40	4680	
П8	Сер.125 Р.10.2-20 л.8	ПК-64.24-95	2	2	2	2	2		10	4620	
П9	" л.9	ПК-64.24-96	2	2	2	2	2		10	4620	
П10	" л.10	ПК-64.24-97	2	2	2	2	2		10	4625	
П11	" л.11	ПК-64.24-98	2	2	2	2	2		10	4625	
П13	Сер.125 Р10.12.20 л.12	ПК-64.12-30	1	1	1	1	1		5	2650	
П14	" Р.10.3-7 л.16	ПР-64.15	6	6	6	6	6		30	3250	
П17	" Р.10.3-9 л.26	ПК-32.24	2	2	2	2	3		11	2350	
П19	" Р.10.12-20 л.14	ПК-32.12-28а	4	4	4	4	4		20	1250	
П20	" Р.10.3-9 л.33	ПК-32.24-7а					1		1	2950	
П21	" л.41	ПК-32.12-1					1		1	2000	
П22	" л.40	ПК-32.12	1	1	1	1	1		5	1300	
П25	Р10.12-20 л.19	ПК-32.24-45	3	3	3	3	3		15	2325	
П26	" л.17	ПК-32.24-42	3	3	3	3	3		15	2320	
П27	" л.16	ПК-32.24-43	3	3	3	3	3		15	2320	
П28	" л.18	ПК-32.24-44	3	3	3	3	3		15	2320	

125-050/1.2 ЧАСТЬ 1

Инв.№ подл. | Подпись и дата | Взам. инв.№

Привязан:

Инв.№

Зав.отд	Баходдина	
Гл.кон.отд	Танров	
Гл.конс.пр.	Борисов	
Рук.бриг.	Чекалина	
Проверил	Борисов	
Разработ	Решетова	

5этажная блок-секция общежития для рабочих и служащих на 203 места с ячейками на 3-4 челов.

Спецификация наружных и внутренних панелей перекрытия на неизменяемую часть выше отм. 0.00

Стадия	Лист	Листов
Р	АС-14	

КБ по железобетону им. А.А. Якушева

Марка поз.	Обозначение	Наименование	Количество шт. на этаж 1	2	3	4	5	чердак	Кол. всего	Масса ед. кг	Примечания
ПАНЕЛИ ПЕРЕГОРОДОК											
ПП 59-10	СЕР. 125 р. 10.5-13 л.2	ПП-59-10	5	6	6	6	6		29	1400	
ПП-41	" р. 10.12-20 л. 23	ПП-41	5	6	6	6	6		29	1140	
ПП-8	л. 24	ПП-8	10	12	12	12	12		58	180	
ПП-27	р. 10.5-13 л. 15	ПП-27	1						1	560	
ПП-27-3	р. 10.12-20 л. 24	ПП-27-3	5	6	6	6	6		29	290	
ПП-16	р. 10.5-1 л. 9	ПП-16	11	12	12	12	12		59	450	
ПП-12-1	р. 10.12-20 л. 24	ПП-12-1	6	6	6	6	6		30	110	
САН КАБИНЫ „РОССЫПЬЮ"											
ПСЖ-43	СЕР. 125 р. 10.12-20 л. 25	ПСЖ-43	5	6	6	6	6		29	280	
ПСЖ-42	"	ПСЖ-42	6	6	6	6	6		30	100	
ПСЖ-40	" л. 26	ПСЖ-40	12	12	12	12	12		60	230	
ПСЖ-39	"	ПСЖ-39	10	12	12	12	12		58	500	
ПСЖ-37	"	ПСЖ-37	12	12	12	12	12		60	480	
ЭЛЕМЕНТЫ ЛЕСТНИЦ											
ЛП-30.18-1	СЕР. 125 р. 10.4-1 л. 10	ЛП-30.18-1	1	1	1				3	1750	
ЛП-30.18-2	" л. 12	ЛП-30.18-2				1			1	1775	
ЛП-30.18-3	" л. 14	ЛП-30.18-3	1	1	1	1			4	1650	
ЛМ-28.12	" л. 2	ЛМ-28.12	2	2	2	2			8	1700	
	"										
ВЕНТБЛОКИ											
ВВ-9.28с	СЕР. 125 р. 10.4-1 л. 7	ВВ-9.28с	24	24	24	24	24		120	800	

Марка поз.	Обозначение	Наименование	Количество шт. на этаж 1	2	3	4	5	чердак	Кол. всего	Масса ед. кг	Примечания
ОГРАЖДЕНИИ ЛОДЖИЙ											
ОЛ 5	СЕР. 125 р. 10.12-20 л. 38	ОЛ5	1	1	1	1	1		5	1100	
ОЛ 6		ОЛ6	4	4	4	4	4		20	800	
КРЫША											
В4-31.12	СЕР. 125 р. 10.12-20 л. 40	В4-31.12							12	730	
В4-18.12	" л. 39	В4-18.12							15	530	
С-1	" л. 22	С-1							17	400	
КН-1	"	КН-1							24	170	
П61-16	" л. 28	П61-16							63	3110	
П61-16-1		П61-16-1							1		
П-32.18	" л. 31	П-32.18							13	1740	
П-32.18-1		П-32.18-1							2	1710	
П-32.18-2		П-32.18-2							1		
ВШ-14.11	л. 37	ВШ-14.11							1	3300	
ПРК-32.5	л. 36	ПРК-32.5							32	800	

125-050/1.2 ЧАСТЬ 1

ЗАВ. ОТД.	БАХОЛДИНА	
ГЛ. КОН. ОТД.	ТАИРОВ	
ГЛ. КОН. ПР.	БОРИСОВ	
РУК. БР.	ЧЕКАЛИНА	
ПРОВЕР.	БОРИСОВ	
РАЗРАБ.	РЕШЕТОВА	

ПРИВЯЗАН

ИНВ. N

5 ЭТАЖНАЯ БЛОК-СЕКЦИЯ ОБЩЕЖИТИЯ ДЛЯ РАБОЧИХ И СЛУЖАЩИХ НА 203 МЕСТА С ЯЧЕЙКАМИ НА 3-4 ЧЕЛ.

СПЕЦИФИКАЦИЯ ЖЕЛЕЗОБЕТОННЫХ ИЗДЕЛИЙ НА НЕИЗМЕНЯЕМУЮ ЧАСТЬ ВЫШЕ ОТМ. 0.00

СТАДИЯ	ЛИСТ	ЛИСТОВ
Р	АС-15	

КБ ПО ЖЕЛЕЗОБЕТОНУ им. А.А. ЯКУШЕВА

125-050/1.2 ЧАСТЬ 1

ИНВ. N ПОДА. | ПОДПИСЬ И ДАТА | ВЗАМ. ИНВ. N

Марка поз.	Обозначение	Наименование	Количество штук ЭБ-1 на этаж 1	ЭБ-1 на этаж 2-5	ЭБ-1 черд	ЭБ-1 все го	ЭБ-2 на этаж 1	ЭБ-2 на этаж 2-5	ЭБ-2 черд	ЭБ-2 все го	Масса ед. кг	Примечание
ПАНЕЛИ НАРУЖНЫХ СТЕН ПРИ а = 300 мм ТОЛЩ. 350 мм												
НТ-12	Сер.125р.10.1-59 Л.28	НТ-15.26-1	1	4		5	2	8		10	770	
НТ-13	" Л.26	НТ-30.26-16	—	4		4	2	8		10	3764	
НТ-14	"	НТ-30.26-17	1	—		1	—				2805	
НТ-9	" Л.22	НТ-30.28-15	1	4		5	2	8		10	3900	
НТУ-10	" Л.23	НТУ-30.28-10	1	4		5	2	8		10	4144	
НТУ-11	"	НТУ-30.28-11	1	4		5	2	8		10	4144	
НПТ-20	" Л.35	НПТ-15.19-1			1	1			2	2	910	
НПУ-21	" Л.34	НПУ-63.19-4			1	1			2	2	3920	
НПУ-22	"	НПУ-63.19-5			1	1			2	2	3920	
ПАНЕЛИ НАРУЖНЫХ СТЕН ПРИ а = 350 мм ТОЛЩ. 400 мм												
НТ-12	Сер.125р.10.1-59 Л.28	НТ-15.26-1	1	4		5	2	8		10	855	
НТ-13	" Л.26	НТ-30.26-16	—	4		4	2	8		10	4134	
НТ-14	"	НТ-30.26-17	1	—		1	—				3077	
НТ-9	" Л.22	НТ-30.28-15	1	4		5	2	8		10	4299	
НТУ-10	" Л.23	НТУ-30.28-10	1	4		5	2	8		10	4620	
НТУ-11	"	НТУ-30.28-11	1	4		5	2	8		10	4620	
НПТ-20	" Л.35	НПТ-15.19-1			1	1			2	2	1030	
НПУ-21	" Л.34	НПУ-63.19-4			1	1			2	2	4505	
НПУ-22	"	НПУ-63.19-5			1	1			2	2	4505	
ПАНЕЛИ НАРУЖНЫХ СТЕН ПРИ а = 400 мм ТОЛЩ. 450 мм												
НТ-12	Сер.125р.10.1-59 Л.28	НТ-15.26-1	1	4		5	2	8		10	925	
НТ-13	" Л.26	НТ-30.26-16		4		4	2	8		10	4503	
НТ-14	"	НТ-30.26-17	1			1					3291	
НТ-9	" Л.22	НТ-30.28-15	1	4		5	2	8		10	4708	
НТУ-10	" Л.23	НТУ-30.28-10	1	4		5	2	8		10	5116	
НТУ-11	"	НТУ-30.28-11	1	4		5	2	8		10	5116	
НПТ-20	" Л.35	НПТ-15.19-1			1	1			2	2	1165	
НПУ-21	" Л.34	НПУ-63.19-4			1	1			2	2	5085	
НПУ-22	"	НПУ-63.19-5			1	1			2	2	5085	
МНОГОПУСТОТНЫЕ ПАНЕЛИ ПЕРЕКРЫТИЙ												
П1	Сер.125р.10.3-9 Л.19	ПК-64.12-1	2	8		10	4	16		20	2650	
П2	" Л.5	ПК-64.24					1	4		5	4680	
П3	Р.10.2-20 Л.3	ПК-64.24-90					1	4		5	4650	
П6	" Л.6	ПК-64.24-93					1	4		5	4650	
П8	"	ПК-64.24-95	1	4		5					4620	
П9	"	ПК-64.24-96					1	4		5	4625	
П10	"	ПК-64.24-97	1	4		5					4625	
П11	" Л.11	ПК-64.24-98	—				1	4		5	4625	
П12	Р.10.3-23 Л.12	ПК-64.24-68	1	4		5	1	4		5	4680	
П15	" Л.27	ПР-64.15-1	1	4		5	2	8		10	3225	
П30	" Л.4	ПК-64.24-61	1	4		5	2	8		10	4680	

Марка поз	Обозначение	Наименование	Количество штук ЭБ-1 на этаж 1	ЭБ-1 на этаж 2-5	ЭБ-1 черд	ЭБ-1 все го	ЭБ-2 на этаж 1	ЭБ-2 на этаж 2-5	ЭБ-2 черд	ЭБ-2 все го	Масса ед. кг	Примечание
БАЛКОНЫ / НАРУЖНЫЕ СТЕНЫ а = 300 мм /												
Б-1	Сер.125 р.10-12-20 Л.33	БП-45-15а				2	2	5		7	2225	
Б-2	" Л.34	БП-45-15-1а				3		3		3	2075	
Б-3	" Л.35	БП-45.15-2а	1	1		2					2225	
Б-4	"	БП-45.15-3а		3		3					2075	
БАЛКОНЫ / НАРУЖНЫЕ СТЕНЫ а = 350 мм /												
Б-1	Сер.125 р.10.12-20 Л.33	БП-45-15а				2	2	5		7	2350	
Б-2	" Л.34	БП-45-15-1а				3		3		3	2200	
Б-3	" Л.35	БП-45.15-2а	1	1		2					2350	
Б-4	"	БП-45.15-3а		3		3					2200	
БАЛКОНЫ / НАРУЖНЫЕ СТЕНЫ а = 400 мм /												
Б-1	Сер.125 р.10.12-20 Л.33	БП-45-15а				2	2	5		7	2475	
Б-2	" Л.34	БП-45-15-1а				3		3		3	2325	
Б-3	" Л.35	БП-45.15-2а	1	1		2					2475	
Б-4	"	БП-45.15-3а		3		3					2325	
ОГРАЖДЕНИЯ БАЛКОНОВ												
ОБ-5	Сер.125 р.10.12-20 Л.32	ОБ-5				8				8	400	
ОГРАЖДЕНИЕ КРЫШИ												
ПРК-33.5	Сер.125р.10.12-20 Л.36	ПРК-33.5				2				4	850	
ПРК-32.5	"	ПРК-32.5				2				4	880	
ПРК-15.5	"	ПРК-15.5				1				2	350	
		ПЕРЕМЫЧКИ										
1ПР1-12.12-6	Сер.1.138-10 в 1	1ПР1-12.12-6					3			3	25	

125-050/1.2 ЧАСТЬ 1

Инв. N подл. | Подпись и дата | Взам. инв. N

Привязан

Инв. N

Зав. отд.	Бахолдина	
Гл. кон. отд.	Таиров	
Гл. кон. пр.	Борисов	
Рук. брига.	Чекалина	
Провер.	Борисов	
Разраб.	Решетова	

125-050/1.2 ЧАСТЬ 1

5-этажная блок-секция общежития для рабочих и служащих на 203 места с ячейками на 3-4 чел.

Спецификация железобетонных изделий выше отм. 0.00 на элементы блокировки

Стадия	Лист	Листов
Р	АС-16	

КБ по железобетону им. А.А. Якушева

Марка поз.	Обозначение	Наименование	Масса ед. кгс.	Неизменяемая часть: Количество с антикор. покрыт.	Неизменяемая часть: Количество без покрыт.	Неизменяемая часть: Количество общее	Неизменяемая часть: Общая масса кгс	Элементы блокировки ЭБ-1: Количество с антикор. покрыт.	ЭБ-1: Количество без покрыт.	ЭБ-1: Количество общее	ЭБ-1: Общая масса кгс	ЭБ-2: Количество с антикор. покрыт.	ЭБ-2: Количество без покрыт.	ЭБ-2: Количество общее	ЭБ-2: Общая масса кгс	Примечания
Металлические изделия и соединительные элементы наружных внутренних стен, перегородок и перекрытий																
ИМ-1	СЕР.125 Р.10.7-1 Л.1	ИМ-1	23.23	—	8	8	185.84									
ИМ-3	" Л.2	ИМ-3	4.20	—	8	8	33.60									
ИМ-5	" Л.3	ИМ-5	9.33	—	2	2	18.66									
ИМ-7	"	ИМ-7	33.69	—	1	1	33.69									
ИМ-12	" Л.6	ИМ-12	25.40	—	1	1	25.40									
ИМ-13	"	ИМ-13	34.05	—	1	1	34.05									
ИМ-14	"	ИМ-14	3.34	—	2	2	6.68									
ИМ-31	Л.14	ИМ-31	0.28	2	—	2	0.64	42	—	42	11.76	84	—	84	23.52	
ИМ-36	"	ИМ-36	0.20	1	—	1	0.20	24	—	24	4.80	48	—	48	9.60	
ИМ-38	"	ИМ-38	0.32	66	60	126	40.32	2	—	2	0.64	4	—	4	1.28	
ИМ-42	" Л.15	ИМ-42	0.31	2	—	2	0.62									
ИМ-47	"	ИМ-47	0.36					50	—	50	18.0	100	—	100	36.0	
ИМ-49	"	ИМ-49	0.35	35	—	35	9.25	40	—	40	14.0	80	—	80	28.00	
ИМ-50	"	ИМ-50	0.28	—	23	23	6.44									
ИМ-51	"	ИМ-51	1.00	—	4	4	4.00									
ИМ-52	"	ИМ-52	0.43	—	27	27	11.61									
ИМ-53	"	ИМ-53	1.12	—	1	1	1.12									
ИМ-56	"	ИМ-56	0.18	269	415	684	123.12	54	—	54	9.71	108	—	108	19.42	
ИМ-58	"	ИМ-58	0.22	62	32	94	20.68	10	—	10	2.20	20	—	20	4.40	
ИМ-61	Л.16	ИМ-61	0.42	—	403	403	199.26									
ИМ-62	"	ИМ-62	0.28	—	60	60	16.80									
ИМ-64	"	ИМ-64	0.26	50	—	50	13.00	10	—	10	2.60	20	—	20	5.20	
ИМ-32	" Л.14	ИМ-32	0.32	1	—	1	0.32									
ИМ-69	"	ИМ-69	0.54					2	—	2	1.08	4	—	4	2.16	
ИМ-70	" Л.16	ИМ-70	1.13									8	—	8	9.04	
ИМ-74		ИМ-74	0.44	22	—	22	9.68									Ф12 AI ℓ=500 мм
ИМ-75		ИМ-75	0.27	60	—	60	16.20									Ф20 AI ℓ=60 мм
4-30ИМ-33	СЕР.125Р.10.4-30 Л.76	4-30 ИМ-33	44.05					5	—	5	220.25					
4-30ИМ-34	"	4-30 ИМ-34	13.77									8	—	8	109.76	
4-30ИМ-35	"	4-30 ИМ-35	17.41					10	—	10	139.28					
ИМ-35	СЕР.125Р.10.7-1 Л.76	ИМ-35	0.50									8	—	8	4.0	
		Ф12 AI ℓ=700 мм	0.62					2	—	2	1.24	4	—	4	2.48	
		80×8×250	1.25					5	—	5	6.25	10	—	10	12.50	
ИМ-30	СЕР 125Р.10.7-1 Л.2	ИМ-30	0.09		38	38	3.42									
ИМ-6	" Л.3	ИМ-6	31.23	3	—	3	93.69									
	Итого:						908.29				931.81				267.36	

125-050/1.2 Часть 1

Привязан	Зав. отд.	Бахолдина	
	Гл. кон. от	Таиров	
	Гл. кон. пр	Борисов	
	Рук. бриг	Чекалина	
	Проверил	Борисов	
Инв. №	Разработ	Стрижова	

5-этажная блок-секция общежития для рабочих и служащих на 203 места с ячейками на 34 чел.

Спецификация металлических элементов выше отм. 0.00.

Стадия	Лист	Листов
Р	АС-17	

КБ по железобетону им. А.А. Якушева

125-050/1.2 Часть 1

Инв. № подл. | Подпись и дата | Взам. инв. №