ТИПОВОЙ ПРОЕКТ

282-3-40

ПРЕДПРИЯТИЕ ПО СТИРКЕ БЕЛЬЯ И ХИМИЧЕСКОЙ ЧИСТКЕ ОДЕЖДЫ ОБЩЕЙ ПРОИЗВОДИТЕЛЬНОСТЬЮ 400 КГ В СМЕНУ

Альбом II

Изделия железобетонные заводского изготовления

Изделия монолитных конструкций

Изделия металлические

Изделия деревянные

ТИПОВОЙ ПРОЕКТ

282-3-40

ПРЕДПРИЯТИЕ ПО СТИРКЕ БЕЛЬЯ И ХИМИЧЕСКОЙ ЧИСТКЕ ОДЕЖДЫ ОБЩЕЙ ПРОИЗВОДИТЕЛЬНОСТЬЮ 400 КГ В СМЕНУ

Альбом II

Состав проекта

Альбом I	АС-1	Архитектурно-строительные решения
	ВК	Водопровод и канализация
	ОВ	Отопление и вентиляция
	ТХМ	Технология и механизация
	ЭОМ	Электроснабжение и силовое электрооборудование
	АУ	Автоматизация устройств инженерного оборудования
	СС	Связь и сигнализация
	АС-2	Витражи
Альбом II	ИЖ-1	Изделия железобетонные заводского изготовления
	ИЖ-2	Изделия монолитных конструкций
	ИМ	Изделия металлические
	ИД	Изделия деревянные
Альбом III		Задание заводу на изготовление щитов автоматизации устройств инженерного оборудования
Альбом IV		Сметы

Разработан
ЦНИИЭП торгово-бытовых зданий и туристских комплексов
Гл. инженер института Делский
Гл. архитектор проекта Самарин

Технический проект утвержден Госгражданстроем приказ №237 от 9 сентября 1980 г.
Рабочие чертежи введены в действие ЦНИИЭП торгово-бытовых зданий и туристских комплексов. Приказ № 132 от 10 декабря 1981 г.

Типовой проект 282-3-40 Альбом II

Обозначение	Наименование	Стр.	Примечание
1	2	3	4
282-3-40-ИЖ1-00.00.00	Ведомость чертежей марки ИЖ1	1	
—01.00.00	Колонна (2КД3.42-1....2КД3.42-13)	2	
—01.00.00СБ	Колонна (2КД3.42-1...2КД3.42-13)	3÷8	
—02.00.00	Колонна 2КО 3.42-1	9	
—03.00.00	Колонна 2КДУ3.42; 2КДУ3.42-1	10	
—03.01.00	Каркас пространственный КП-4-1	11	
—04.00.00	Колонна 1К3.42-1	12	
—05.00.00	Ригель 1РОП 4.57-35АтV-1	13	
—06.00.00	Ригель 1РДП 4.57-69 АтV-1	13	
—07.00.00	Ригель 1РОП 4.27-35-4; 1РОП 4.27-35-3	14	
—08.00.00	Ригель 1РДП 4.27-69-1	15	
—			

1	2	3	4
282-3-40-ИЖ1-09.00.00	Ригель 2РД 4.62-51АтV-3	15	
—10.00.00	Ригель 2РД 4.60-51АтV-3	16	
—11.00.00	Ригель 2РО 4.62-35АтV-П-3	16	
—12.00.00	Ригель 2РО 4.60-30АтV-3	17	
—00.02.00	Изделие закладное МН-50	17	
—13.00.00	Диафрагма жесткости 2Д15-42-1	18	
—14.00.00	Наружная стеновая панель 1ПС60.18.3.0-П-1-	19	
—15.00.00	Наружные стеновые панели 1ПС60.18.3.0-П-1-И		
	5ПС60.18.3.0-П-1-И	20	
—00.01.00	Изделие закладное МН-51	21	
—00.01.04	Пластина	21	

Согласовано:

Инв. N подл. | Подп. и дата | Взам. инв. N

Инв. N		
Рук. мас.	Губаревич	
Гл. инж. м.	Станулевич	
Гл. арх. пр.	Самарин	
Гл. инж. пр.	Обливин	
Рук. гр. ин.	Пустильник	
Разраб.	Шурыгина	
Провер.	Пустильник	
Н. контр.	Будкин	

Привязан:

282-3-40-ИЖ1-00.00.00

Перечень чертежей марки ИЖ1

Стадия	Лист	Листов
Р		

ЦНИИЭП торгово-бытовых зданий и туристских комплексов г. Москва

Копировал Вишневская

Формат 12

17690-02

Типовой проект 282-3-40 Альбом II

Формат	Зона	Поз	Обозначение	Наименование	Кол. на исполнение 282-3-40-ИЖ1-01.00.00-												Приме-чание
					—	01	02	03	04	05	06	07	08	09	10	11	12	
				Документация														
			1.020-1.2-100 У1	Узлы установки заклад-	X	X	X	X	X	X	X	X	X	X	X	X	X	
				ных деталей														
			282-3-40-ИЖ1-00	Узел 1	X	—	—	—	—	—	X	X	X	X	X	—	—	
				Сборочные единицы														
			1.020-1.2-101 (стр.8)	Колонна 2КД 3.42	1	1	1	1	1	1	1	1	1	1	1	1	1	
		1	1.020-1.2-516 (стр.28)	Закладная деталь МН-31	6	4	—	5	3	2	2	4	8	2	1	3	3	
		2	2-5 14 (стр.24)	МН-30	1	—	—	—	—	1	—	—	2	—	—	—	—	
		3	2-5 15 (стр.26)	МН-35	—	—	—	—	1	—	—	—	—	—	—	1	—	
		4	2-5 15 (стр.26)	МН-39	—	—	—	1	1	—	—	—	—	—	—	1	1	
		5	2-5 15 (стр.26)	МН-34	—	—	—	1	—	—	—	—	—	—	—	—	1	
		6	2-5 15 (стр.26)	МН-37	—	1	—	—	—	1	1	—	—	—	—	—	—	
		7	2-5 15 (стр.26)	МН-19	—	—	1	—	—	—	—	—	—	—	—	—	—	
		8	2-5 14 (стр.24)	МН-13	—	—	4	—	—	—	—	—	—	—	—	—	—	
		9	282-3-40-ИЖ1-01.01.00	МН-50	2	1	—	2	1	2	2	1	2	—	1	1	1	
		10	282-3-40-ИЖ1-01.02.00	МН-51	1	—	—	—	—	—	—	1	1	1	1	—	—	
		11	1.020-1 2-5 14 (стр.24)	МН-29	—	—	—	—	—	—	—	—	—	—	1		2	
		12	2-5 16 (стр.28)	МН-32	—	—	—	—	—	—	—	1	1	—	—	—	—	

Инв. № подл. | Подпись и дата | Взам. инв. №

Привязан

Инв. №

Рук. маст.	Губаревич	
Гл. инж. м.	Станулевич	
ГАП	Самарин	
ГИП	Обливин	
Рук. гр. ин	Пустильник	
Разраб.	Шурыгина	
Провер.	Пустильник	
Н. контр	Будкин	

282-3-40-ИЖ1-01.00.00

Колонна (2КД 3.42-1 ... 2КД 3.42-13)

Стадия	Лист	Листов
Р		1

ЦНИИЭП торгово-бытовых зданий и туристских комплексов г. Москва

17690-08

Типовой проект 282-3-40 Альбом I

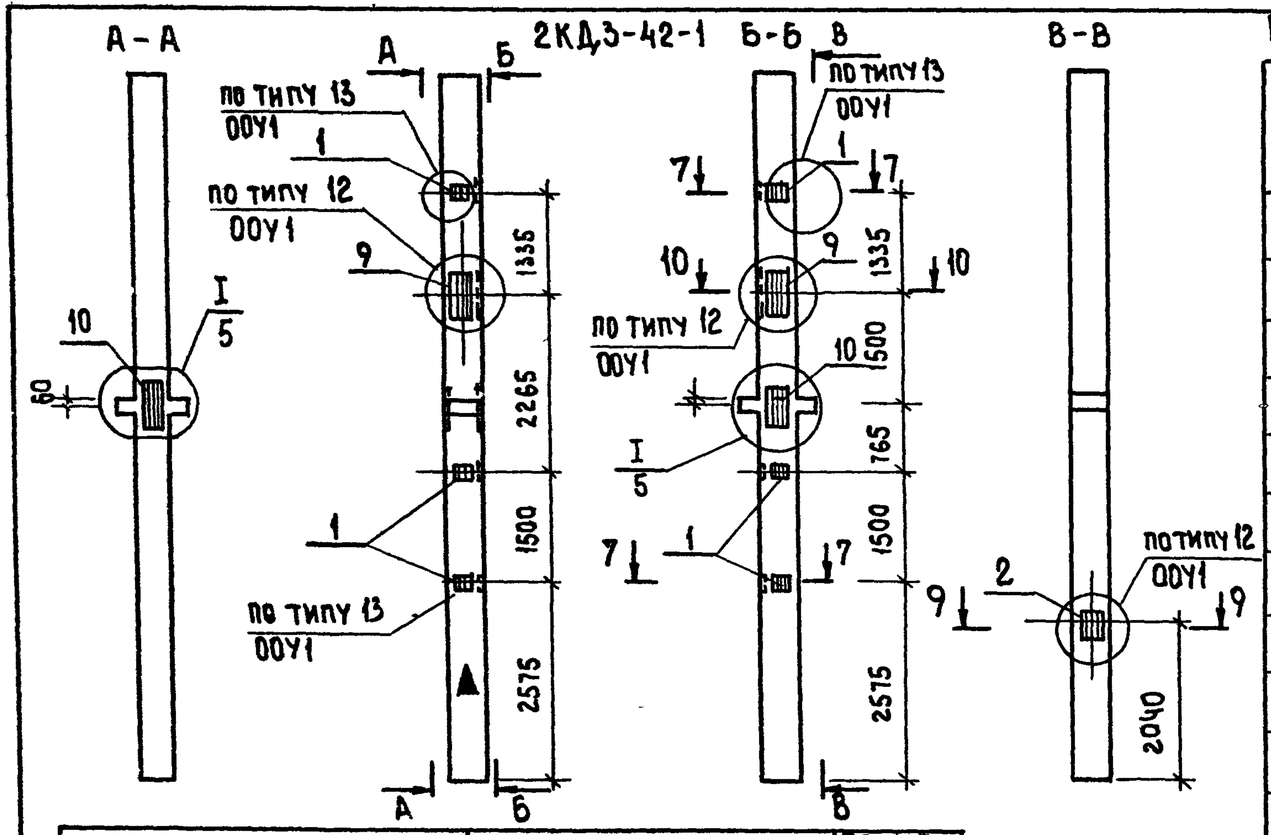

Обозначение	Марка	Примечание
282-3-40 ИЖ1 01.00.00	2КД, 3.42 -1	
-01	2КД, 3.42 -2	
-02	2КД, 3.42 -3	
-03	2КД, 3.42 -4	
-04	2КД, 3.42 -5	
-05	2КД, 3.42 -6	
-06	2КД, 3.42 -7	
-07	2КД, 3.42 -8	
-08	2КД, 3.42 -9	
-09	2КД, 3.42 -10	
-10	2КД, 3.42 -11	
-11	2КД, 3.42 -12	
-12	2КД, 3.42 -13	

Выборка стали на дополнительные закладные детали, кг

Марка	Сталь арматурная класса А III							Сталь прокатная Ст 3 сп/2 сп					Всего
	Ф8	Ф10	Ф12	Ф14	Ф16	Ф20	итого	δ=6	δ=8	δ=10	δ=12	итого	
2КД, 3.42	2.35	0.82	0.53	—	3.03	13.75	20.48	5.34	—	31.84	51.44	88.62	109.1
2КД, 3.42	1.57	0.27	1.03	—	—	4.74	7.61	3.58	—	24.31	10.78	38.67	46.3
2КД, 3.42	—	—	1.06	—	34.34	—	35.4	—	—	—	18.22	18.22	53.6
2КД, 3.42	1.96	1.24	—	1.45	—	9.48	14.13	4.48	0.75	26.54	23.68	55.45	69.6
2КД, 3.42	1.18	0.99	—	1.45	—	4.74	8.36	2.70	1.50	15.9	12.9	33.0	41.4
2КД, 3.42	0.78	0.82	1.03	—	3.03	9.48	15.14	1.8	—	13.7	29.9	45.4	60.6
2КД, 3.42	0.78	0.55	1.56	—	—	9.01	11.9	1.8	—	13.7	32.3	47.8	59.7
2КД, 3.42	0.77	0.27	0.53	—	—	9.01	10.58	4.14	—	21.3	32.4	57.84	68.4
2КД, 3.42	3.34	0.82	—	—	—	9.48	14.24	7.7	—	42.5	29.9	80.1	94.4
2КД, 3.42	0.78	0.27	1.56	—	—	4.27	6.88	1.8	—	13.7	21.6	37.0	43.9
2КД, 3.42	0.39	0.55	1.56	1.45	3.03	9.01	16.0	0.9	—	15.4	21.6	37.9	53.9
2КД, 3.42	1.2	1.3	—	1.5	—	9.5	13.5	2.7		16.0	23.7	43.9	57.4
2КД, 3.42	1.2	0.82	—	1.45	3.0	—	6.47	2.7	—	44.7	—	47.1	53.6

Сечения см. листы 2 и 3. Узел I см. лист 5, остальные узлы по серии 1.020-1.2-1 ООУ1. Монтажный знак Б нанести на грань колонны несмываемой краской.

Привязан

Инв. N

Инв. N подл. | Подп. и дата | Взам. инв. N

Рук. мас.	Губаревич		
Гл. инж. м.	Станулевич		
ГАП	Самарин		
ГИП	Оболвин		
Рук. гр. ин.	Пустильник		
Разраб.	Шурыгина		
Провер.	Пустильник		
Н. контр.	Будкин		

282-3-40-ИЖ1-01.00.00 СБ

Колонна (2КД, 3.42-1 ... 2КД, 3.42-13)

Стадия	Масса	Масштаб
Лист 1	Листов 6	

ЦНИИЭП торгово-бытовых зданий и туристских комплексов г. Москва

Копировала Маркова

Формат 12 17690-02

Типовой проект 282-3-40 Альбом II

2КД 3.42-2

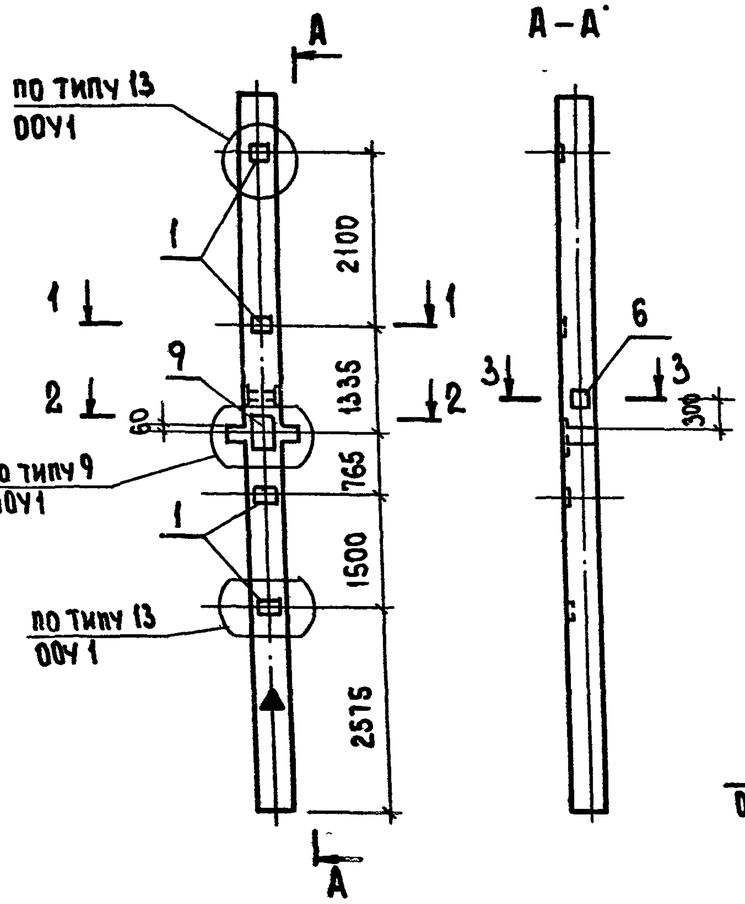

2КД 3.42-3

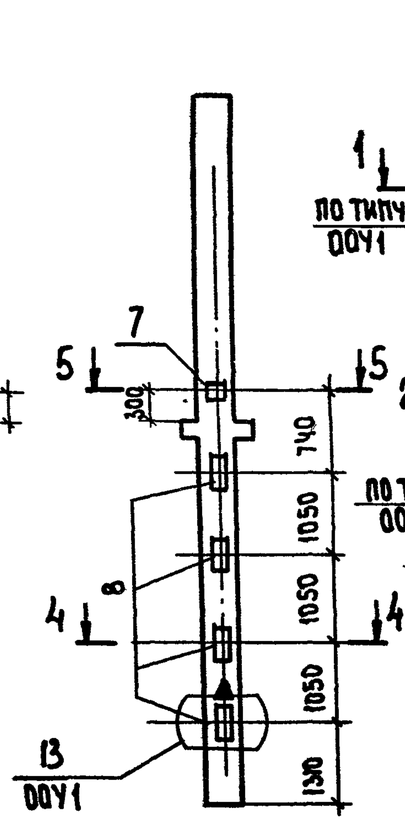

2КД 3.42-4

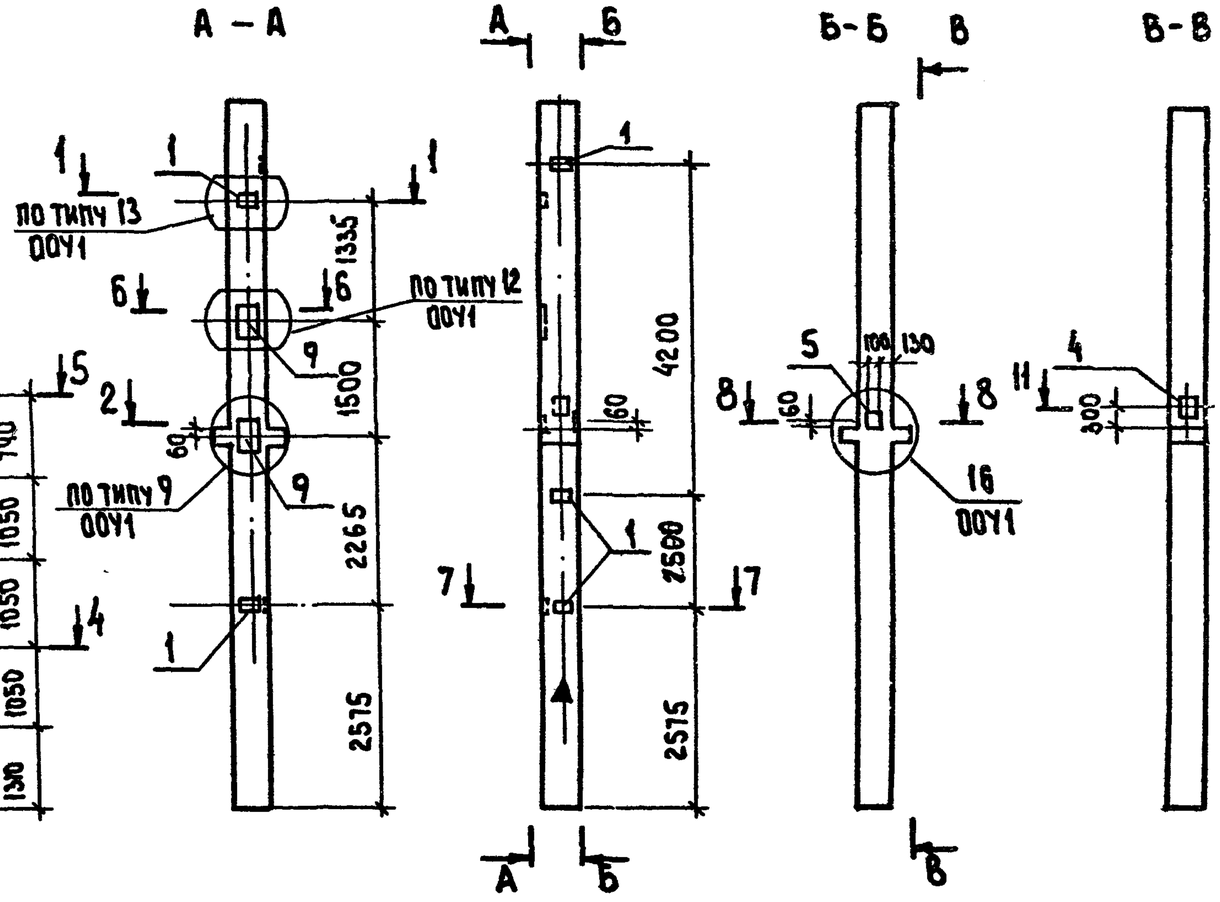

1 – 1

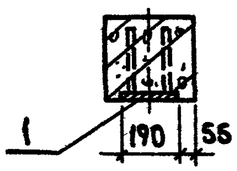

2 – 2

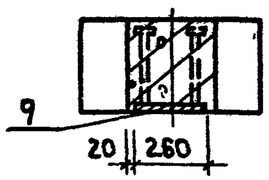

3 – 3

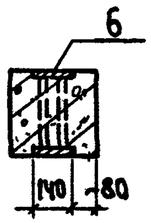

4 – 4

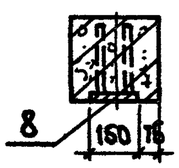

5 – 5

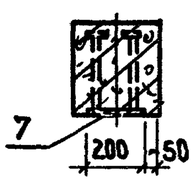

Выборку, таблицу исполнений и технические требования см. лист 1; сечения 6-6 ... 11-11 см. лист 3. Монтажный знак Δ нанести на грань колонны несмываемой краской. Узел I см. лист 6.

Инв.№ подл. | Подп. и дата | Взам. инв. №

Привязан

Инв. №

282-3-40-ИЖ1-01.00.00 СБ

Лист 2

17690-02

Формат А2

Типовой проект 282-3-40 Альбом II

2КД 3.42-5

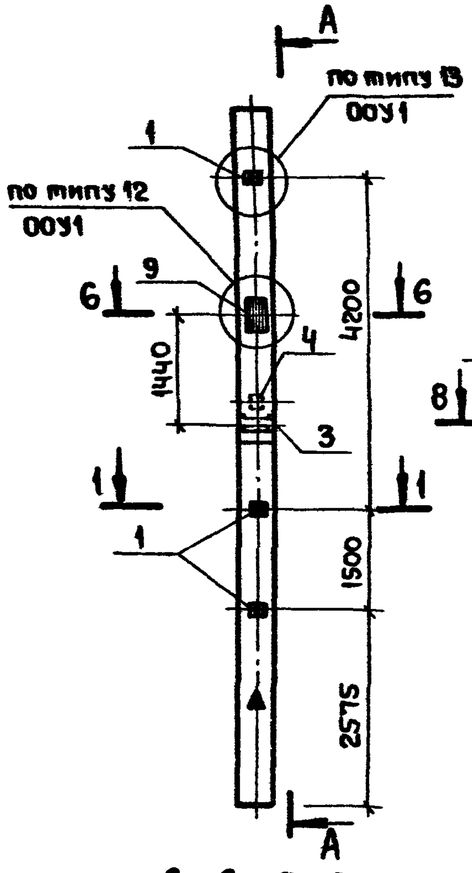

А – А

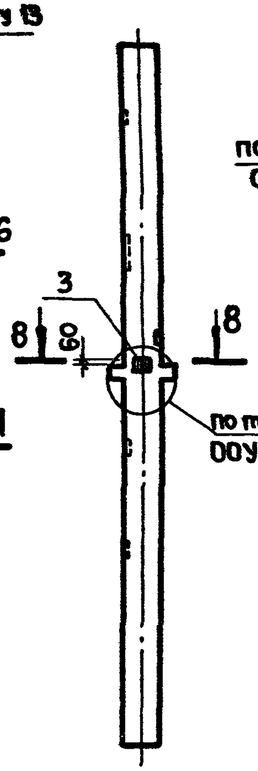

2КД 3.42-6

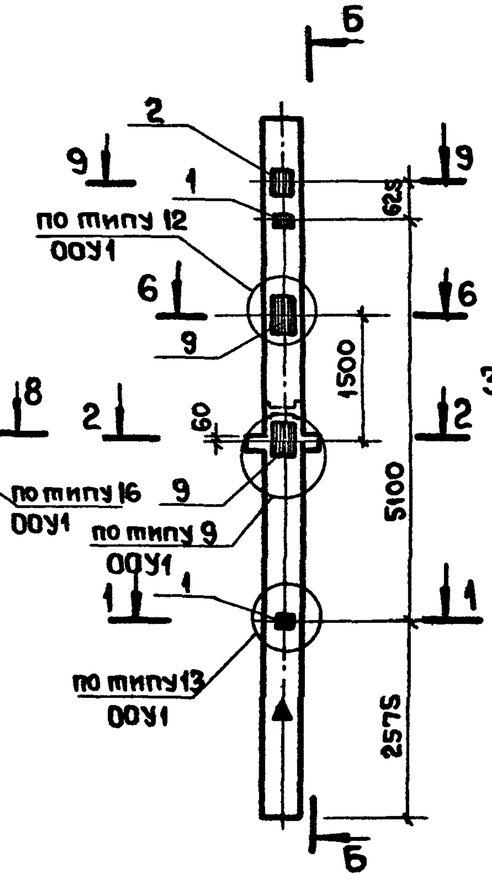

Б – Б

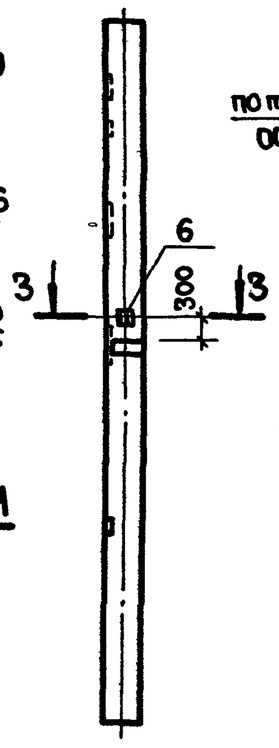

2КД 3.42-7

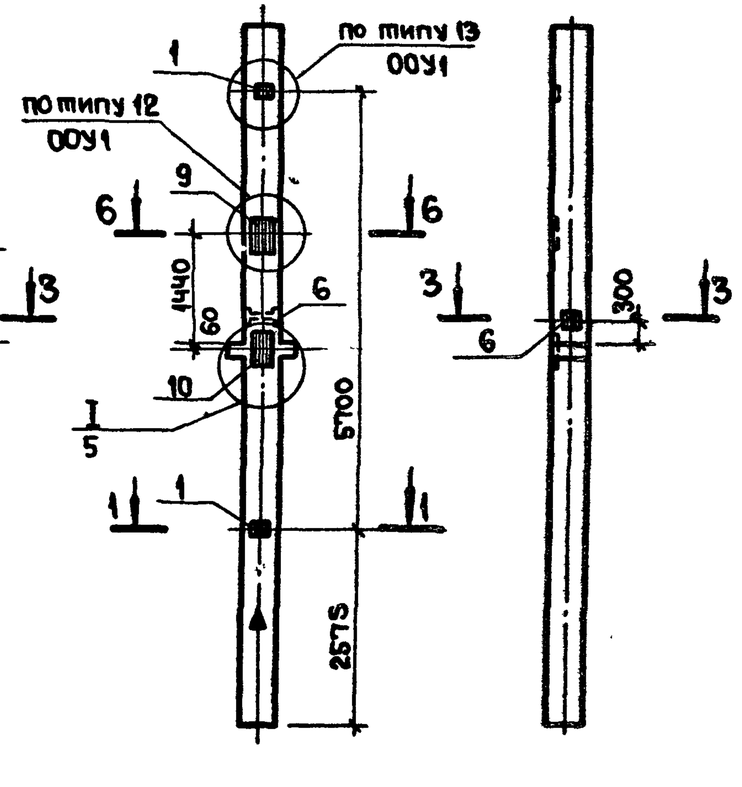

6 – 6 ; 9 – 9

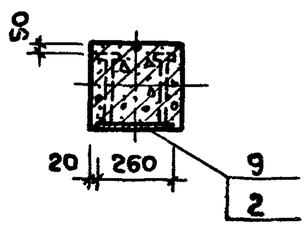

8 – 8

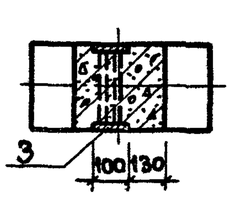

11 – 11

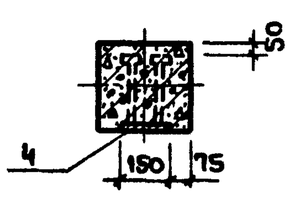

7 – 7

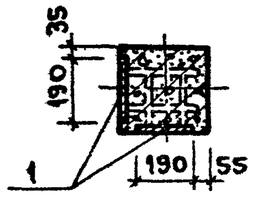

10 – 10

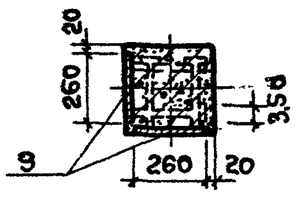

Выборку, таблицу исполнений и технические требования см. лист 1; сечения 1–1 ... 3–3 см. лист 2. Узел I см. лист 5. Монтажный знак Δ нанести на грань колонны несмываемой краской.

Инв. № подл. | Подпись и дата | Взам. инв. №

Привязан

Инв №

282-3-40-ИЖ1-01.00.000Б

Лист 3

17690-02

2КД 3.42-8

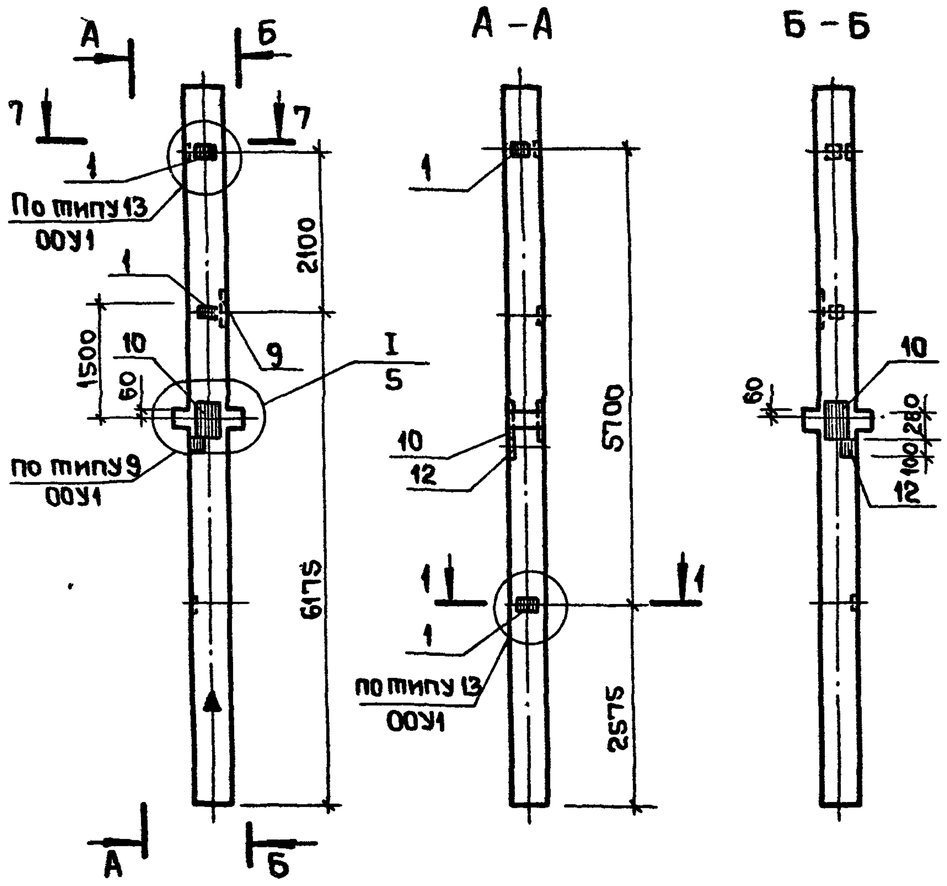

2КД 3.42-9

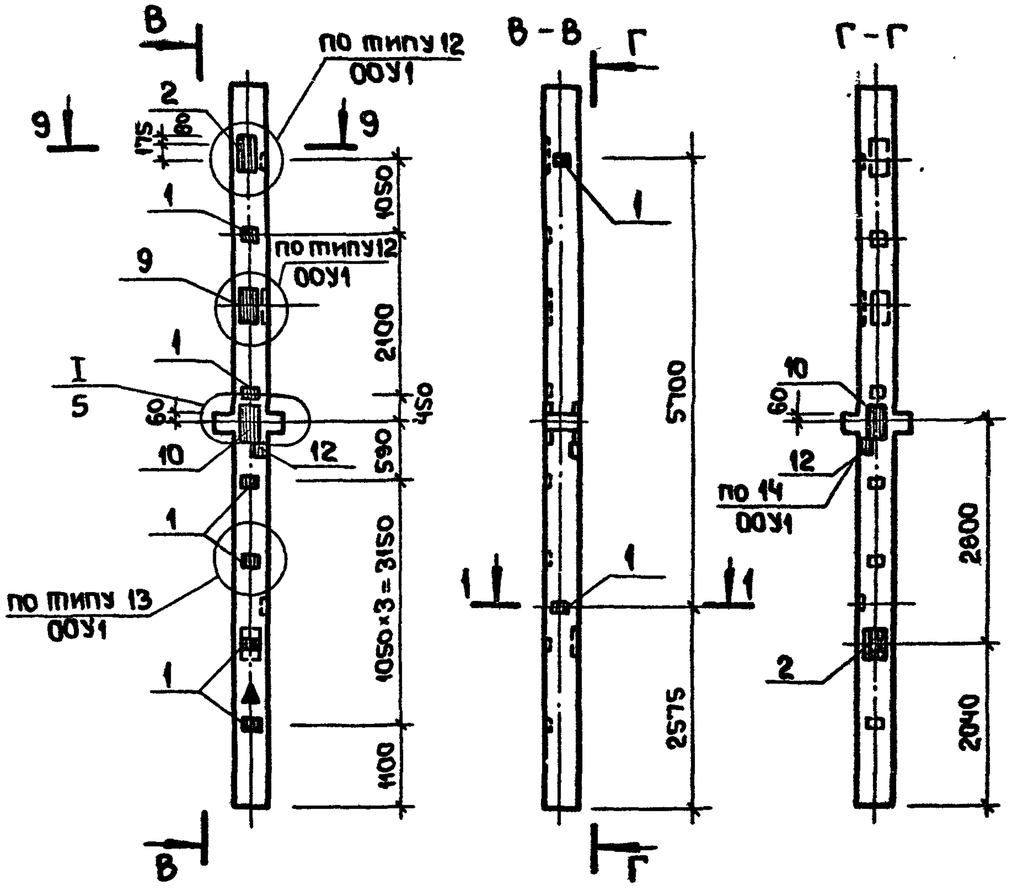

Выборку, таблицу исполнений и технические требования, см. лист 1, сечения см. листы 2 и 3, узел I см. лист 5; остальные узлы по серии 1.020-1.2-1 ООУ1
Монтажный знак Δ нанести на грань колонны несмываемой краской.

Привязан

Инв. №

282-3-40-ИЖ1-01.00.00СБ

Лист 4

Инв. № подл. | Подпись и дата | Взам. инв. №

17690-02

Типовой проект 282-3-40 Альбом II

2 КД 3.42-10

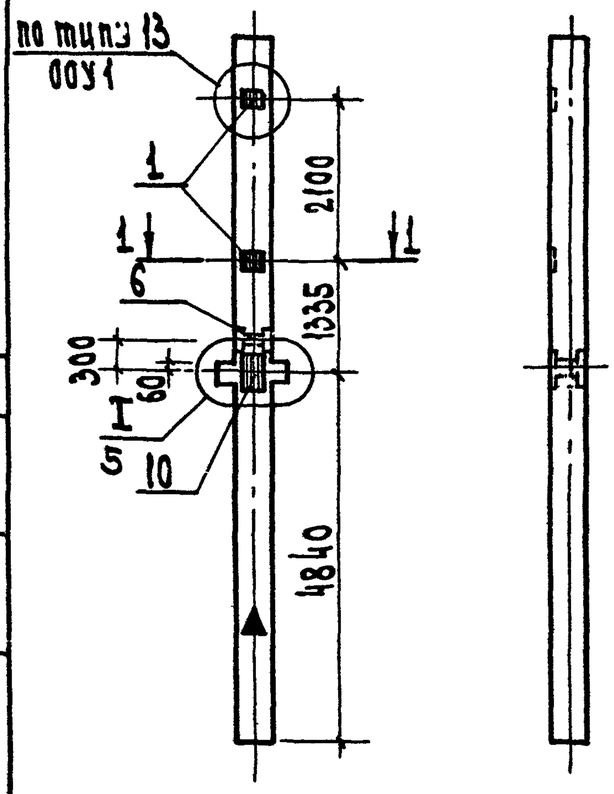

2 КД 3.42-11

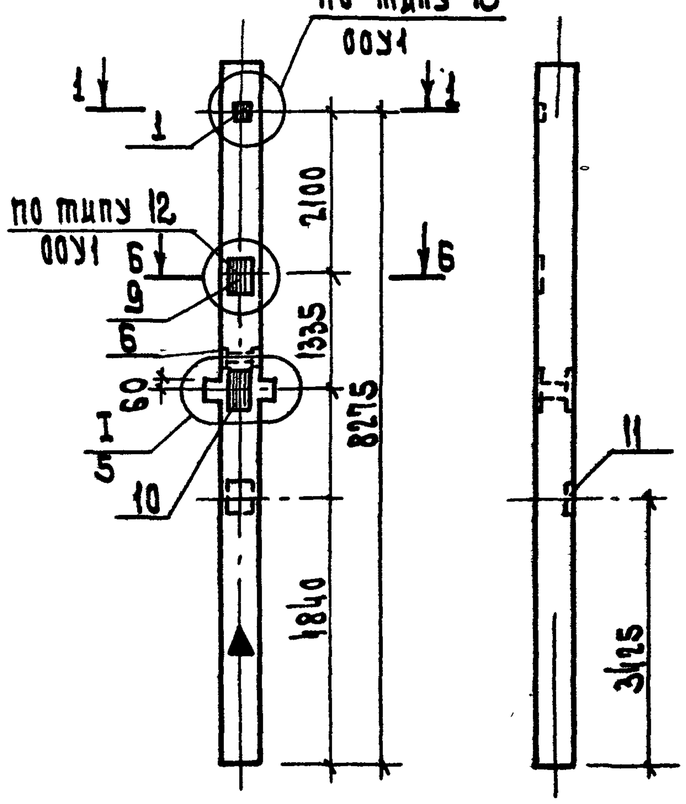

I

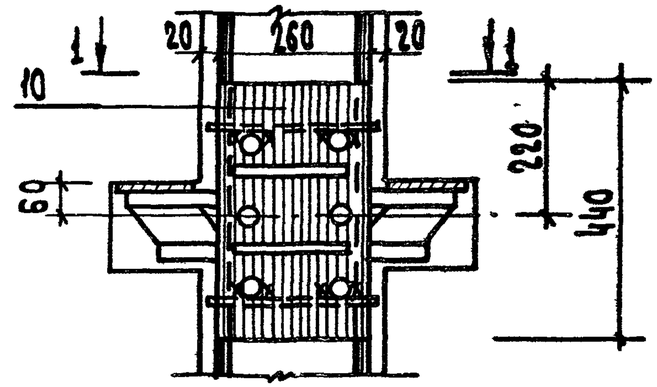

1—1

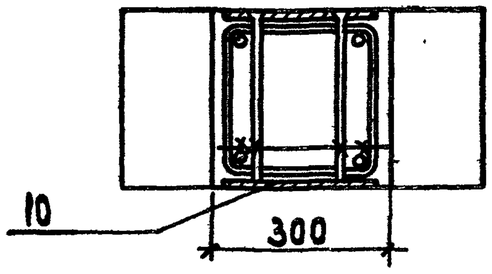

Выборку, таблицу исполнений и технические требования см. лист 1; сечения см листы 2 и 3. Узлы см по серии 1.020-1.2-1 ООУ1. Монтажный знак Δ нанести на грань колонны несмываемой краской

Привязан		
Инв. N		

282-3-40-ИМ1-01.00.00 ОБ

Лист 5

Копировал Вашкевская

Формат 12

17690-02

Инв. N подл. | Подп. и дата | Взам. инв. N

2КД 3.42-12

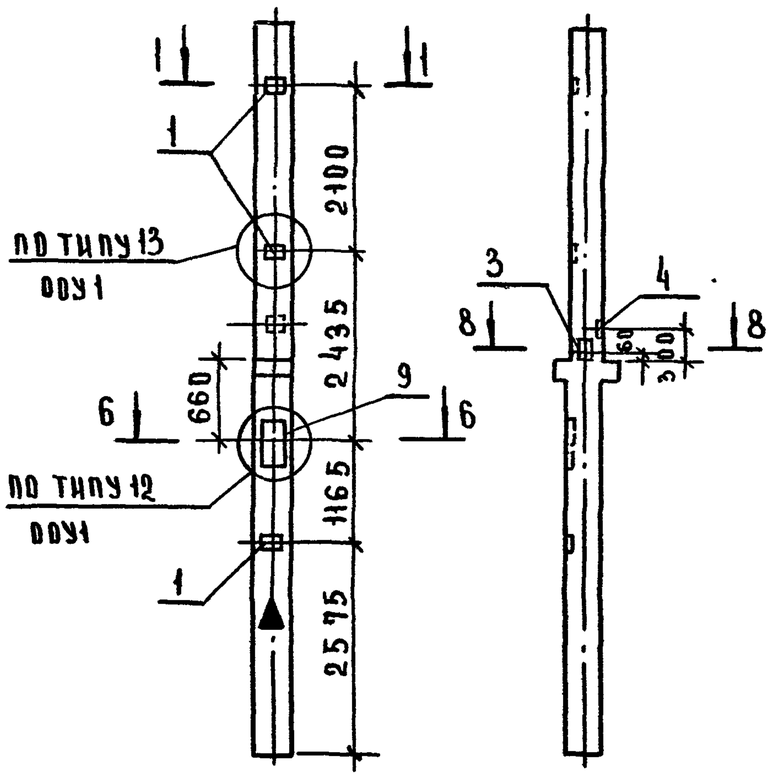

А – А

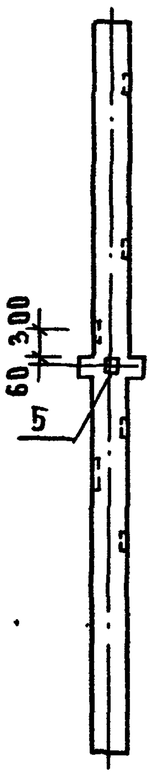

2КД 3.42-13

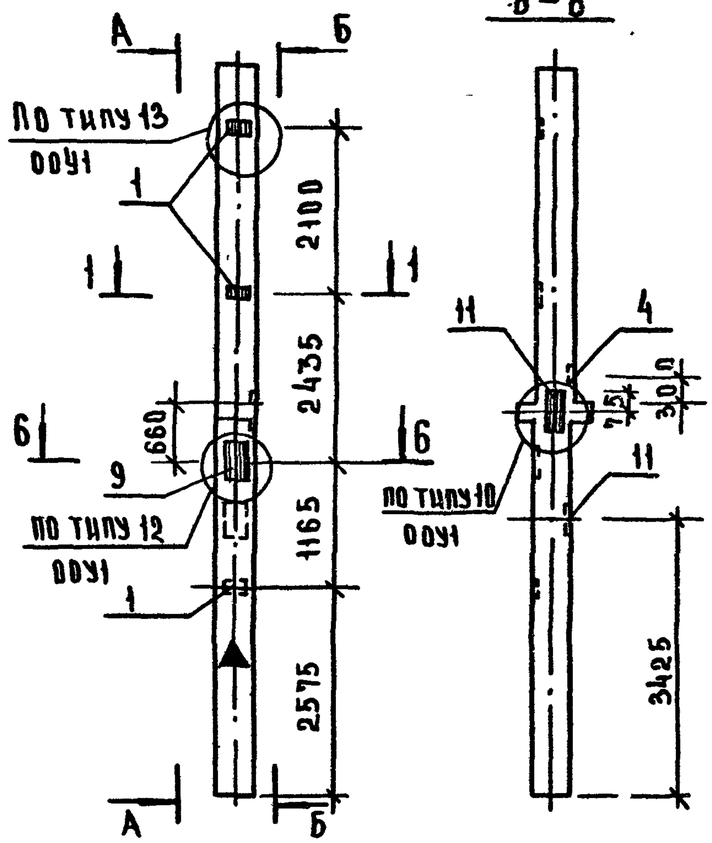

Б – Б

Выборку, таблицу исполнений и технические требования см. лист 1; сечения см. листы 2 и 3, Узлы по серии 1.020-1.2-1 0ОУ1. Монтажный знак А нанести на грань колонны несмываемой краской.

Привязан				
Инв.№			282-3-40-ИЖ1-01.00.00 СБ	Лист 6

Копировал Скоморохова

Формат 12

17690-02

Инв.№ подл. | Подпись и дата | Взам. инв.№

2КО 3.42 -1

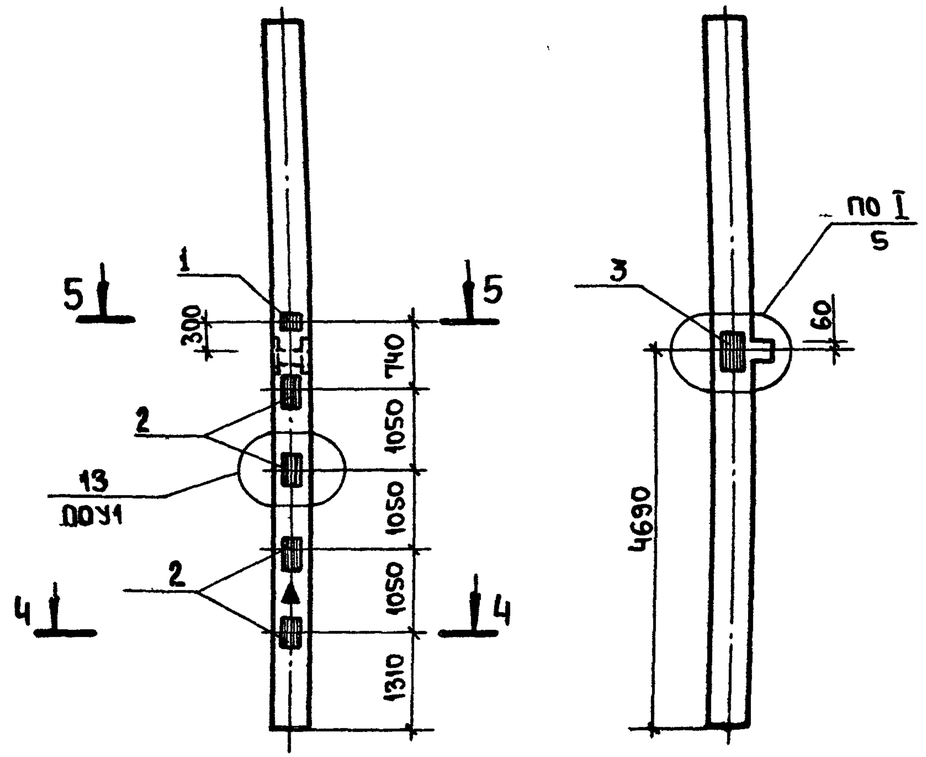

Формат	Зона	Поз.	Обозначение	Наименование	Кол.	Примечание
				Документация		
			1.020-1.2-1.00 У1	Узлы установки закладных деталей	X	
			282-3.40-ИЖ1-С1 л5	Узел I	X	
				Сборочные единицы		
			1.020-1 2-1	Колонна 2КО 3.42	1	
				Закладные детали		
		1	1.020-1,2 - 5,15	МН-19	1	
		2	1.020-1,2 - 5,14	МН-13	4	
		3	282-3-40-ИЖ1-00.01.00	МН-51	1	

Сечения 4-4 и 5-5 см. лист 282-3-40 ИЖ1-01.00.00СБ (л.2); Узел 1 (л.5).

Монтажный знак Δ нанести на грань колонны несмываемой краской.

Выборка стали на дополнительные закладные детали, кг

Марка	Сталь арматурная класса AIII								Сталь прокатная с 38/23					Всего
	ф8	ф10	ф12	ф14	ф16	ф20		Итого	δ=6	δ=8	δ=10	δ=12	Итого	
2КО 3.42-1	—	0.27	1.6	—	34.4	4.27		40.54				40.8	40.8	81.34

Привязан

Инв. №

Рук.маст.	Губаревич	
Гл.инж.м.	Станулевич	
ГАП	Самарин	
ГИП	Обливин	
Рук.гр.ин.	Пустильник	
Разраб.	Шурыгина	
Провер.	Пустильник	
Н.контр	Будкин	

282-3-40 ИЖ1-02.00.00

Колонна 2КО.3.42-1

Стадия	Масса	Масштаб
Р	2030	
Лист	Листов 1	

ЦНИИЭП торгово-бытовых зданий и туристских комплексов г. Москва

Согласовано:

Инв. № подл. | Подпись и дата | Взам. инв. №

17690-02

Типовой проект 282-3-40 Альбом II

Опалубочный чертеж колонны 2КДУ 3.42-1

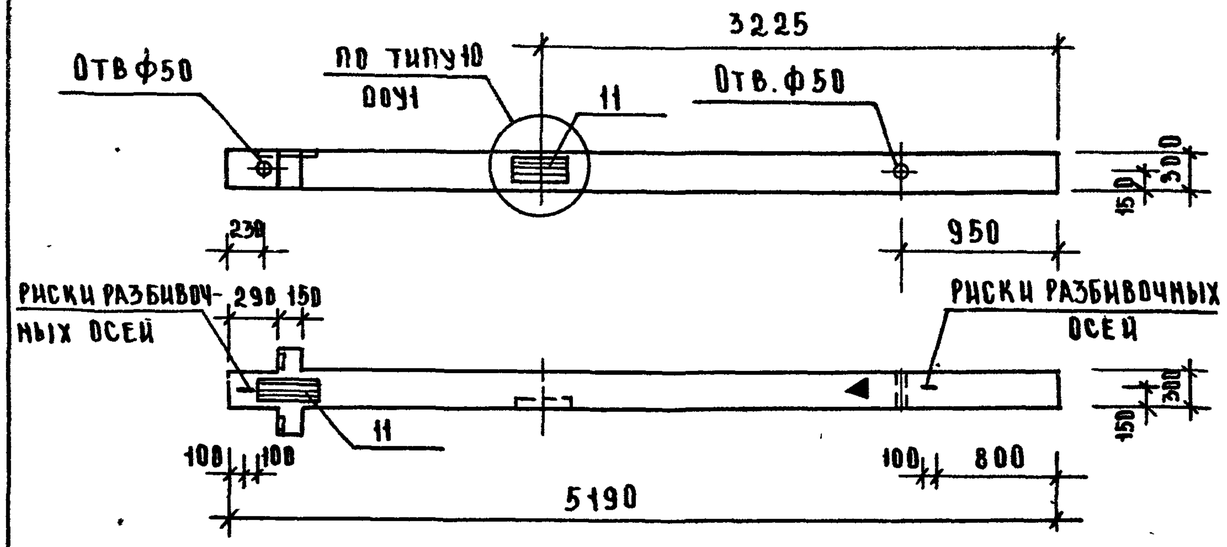

Арматурный чертеж колонны 2КДУ 3.42 и 2КДУ 3.42-1

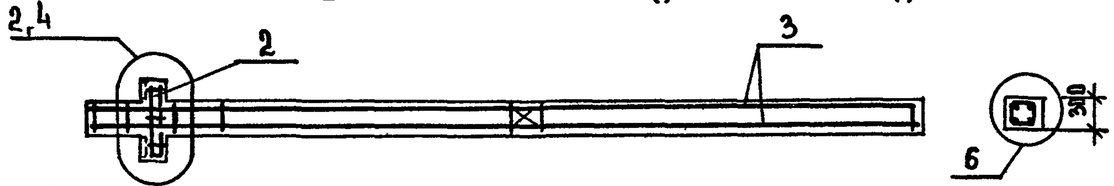

Опалубочный чертеж колонны 2КДУ 3.42

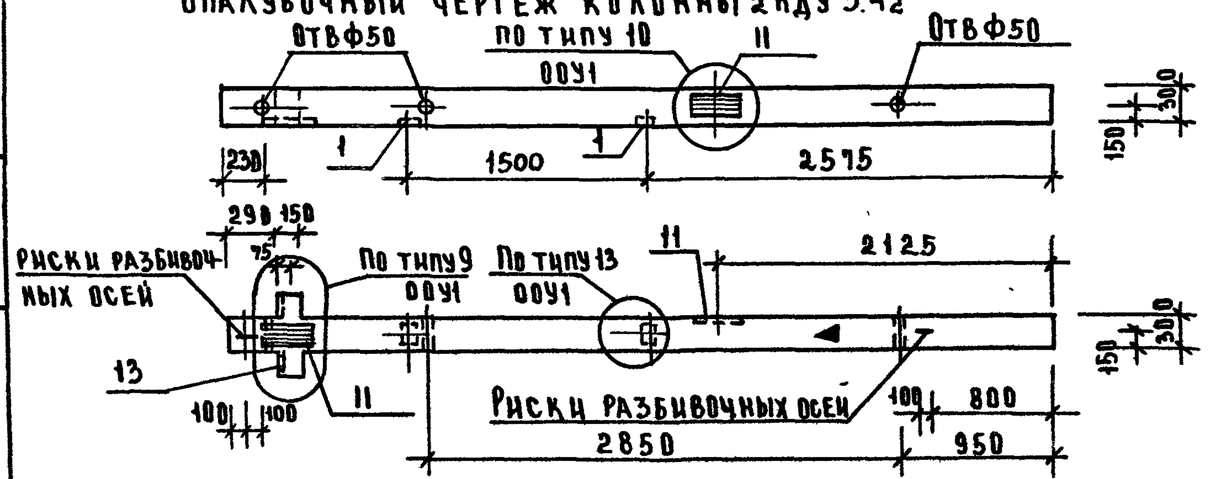

Обозначение	Марка	Примечание
282-3-40-ИЖ1-СЗ.00 00-	2КДУ 3.42	
-01	2КДУ 3.42-1	

Привязан

Инв. №

Формат	Зона	Поз	Обозначение	Наименование	Кол-на исполнение —	Кол-на исполнение 01	Примечание
				Документация			
			1.020-1.2 -1.00 У1	Узлы установки закладных деталей	X	X	
			1.020-1.2 -1.00 У1	Узлы арматурные	X	X	
				Сборочные единицы:			
		3	282-3-40-ИЖ1-03.01.00	Каркас пространственный КП-1	1	1	
		2	1.020-1 2-5 01-01	Сетка С-2	2	2	
		11	1.020-1. 2-5 14-06	Закладная деталь МН-29	2	2	
		1	1.020-1. 2-5 16	МН-31	2	—	
				Материал:			
				Бетон М400, м куб	0.47	0.47	

Выборка стали на один элемент, кг

Марка	Арматурные изделия: Арматурная сталь ГОСТ 5781-75 Класса AI ф6	ф8	Класса AIII ф10	ф16	Итого	Закладные изделия: Полосовая сталь ГОСТ 103-76 δ10	δ14	δ6	Арматурная сталь ГОСТ 5781-75 Класса AIII ф10	ф16	ф22	Итого	Всего
2КДУ 3.42	3.8	0.79	0.84	32.7	38.13	29.9	4.3	1.79	0.31	6.1	6.0	48.9	87.0
2КДУ 3.42-1	3.8	—	0.84	32.7	37.3	19.3	4.3	—	0.81	6.1	6.0	36.5	73.8

Колонну 2КДУ 3.42 и 2КДУ 3.42-1 делать в опалубке колонны 2КД 3.42
Монтажный знака нанести на грань колонны несмываемой краской.

Рук. маст	Губаревич	
Гл. инж. м	Станулевич	
ГАП	Самарин	
ГИП	Обливин	
Рук. гр. инж.	Пустильник	
Разраб	Шурыгина	
Пров	Пустильник	
Н. контр	Будкин	

282-3-40-ИЖ1-03.00.00

Колонна 2КДУ 3.42; 2КДУ3.42-1

Стадия	Масса	Масштаб
Р	1174	
Лист	Листов 1	

ЦНИИЭП торгово-бытовых зданий и туристских комплексов г. Москва

Копировал Скоморохова

Формат 12

17690-02

Инв. № подл. | Подпись и дата | Взам. инв. №

Типовой проект 282-3-40 Альбом III

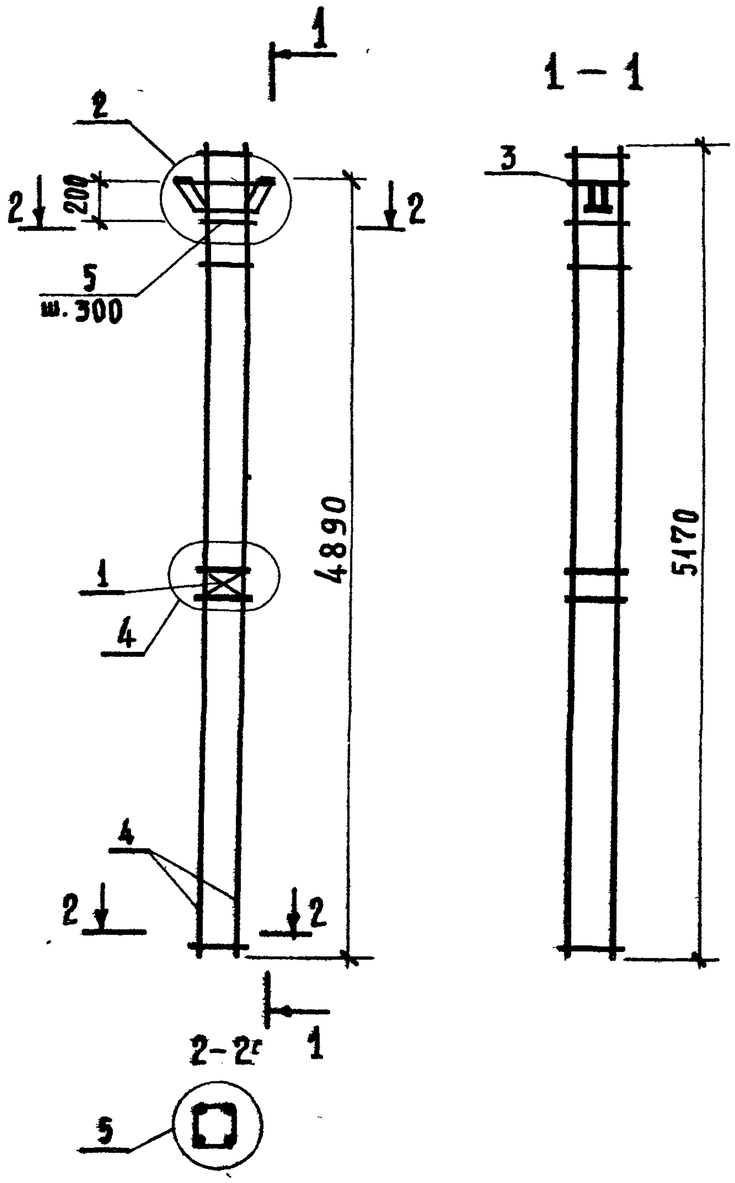

Формат	Зона	Поз.	Обозначение	Наименование	Кол.	Примечание
				Документация		
				Сборочный чертеж	X	
			1.020-1, 5-6 0.0.0.0.УА	Узлы арматурные		
			1.020-1, 5-3 0.0.0.0 ПЗ	Пояснительная записка		
				Сборочные единицы		
		1	1.020-1, 2-5 02	Сетка С-3	1	
		3	1.020-1, 2-5 04-01	Изделие заказное МН-2	1	
				Детали:		Масса ед. кг.
		4	282-3-40-ИМ1 03.01.01	ф16 AIII; ГОСТ 5781-75, l=5170	4	8.17
		5	1.020-1, 2-5 03	Стержень отдельный	17	0.222

Согласовано.

Инв.№ подл. | Подпись и дата | Взамен инв.№

Привязан:

Инв.№

Рук.маст.	Гузаревич	
Гл.инж.м.	Станулевич	
Гл.арх.пр.	Самарин	
Гл.инж.пр.	Облирин	
Рук.гр.инж.	Пустильник	
Ст. инж.	Шурыгина	
Проверил	Пустильник	
Н.контр.	Будкин	

282-3-40-ИМ1 - 03.01.00

Каркас пространственный КП-4-1

Стадия	Масса	Масштаб
Р	53.2	1:20
Лист	Листов 1	

ЦНИИЭП торгово-бытовых зданий и туристских комплексов г. Москва

Копировал Миндина

Формат 12

17690-02

Типовой проект 282-3-40 Альбом III

1К 3.42-1

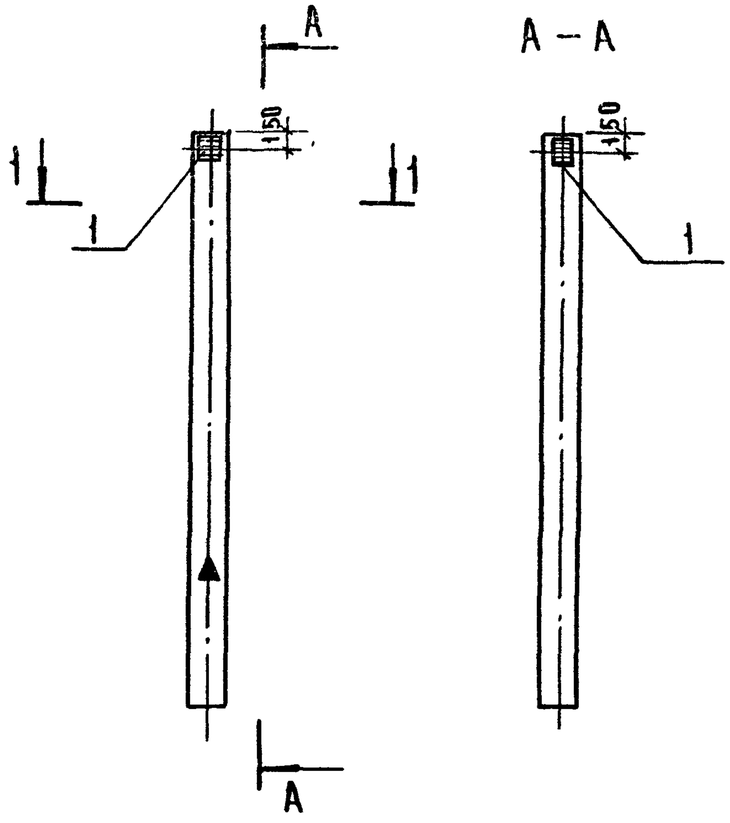

Формат	Зона	Поз	Обозначение	Наименование	Кол	Примечание
				Документация		
			1.020-1.2-1 00У-1	Узлы установки заклад	Х	
				ных деталей		
				Сборочные единицы		
			1.020-1.2-1.04-03	Колонна 1К 3.42	1	
		1	1.020-1.2-5 16(стр 28)	Закладная деталь МН-31	2	

Сечение 1-1 см лист НЖ1-01.00.00 СБ.

Остальные узлы по серии 1.020-1.2-1 00У-1

Монтажный знак Δ нанести на грань колонны несмываемой краской.

Выборка стали на дополнительные закладные детали, кг

Марка	Сталь арматурная класса А III				Сталь прокатная с 38/23				Всего
	ф8 А III			Итого	-100×6	-260×10		Итого	
1К 3.42-1	0.784			0.784	1.8	10.6		12,4	13.184

Взам. инв. № | Подпись и дата | Инв. № подл.

Привязан

Инв. №

Рук. маст	Губаревич		
Гл. инж. м	Станулевич		
ГАП	Самарин		
ГИП	Обливин		
Рук. гр. инж.	Пустильник		
Разраб	Шурыгина		
Пров.	Пустильник		
Н. контр.	Будкин		

282-3-40-НЖ1-04.00.00

Колонна 1К 3.42-1

Стадия	Масса	Масштаб
Р	1068	

Лист | Листов 1

ЦНИИЭП торгово-бытовых зданий и туристских комплексов г. Москва

Копировал Скоморохова

Формат 12

17690-02

Типовой проект 282-3-10 Альбом II

Согласовано:

Инв.№ подл. | Подпись и дата | Взам. инв.№

ПЛАН

Формат	Зона	Поз.	Обозначение	Наименование	Кол.	Примечание
				Документация		
			1.020-1. 3-1 4.0.0.0 (л2)	Узлы 1,2		
				Сборочные единицы		
			1.020-1. 3-1 5.0.0.0	Ригель 1РОП4.57 -35 АтУ		
		1	1.020-1. 3-7 0.0.9.0	Деталь закладная МН38	1	

Выборка стали на дополнительные закладные детали на один элемент. кг.

Марка элемента	Арматурная сталь ГОСТ 5781-75				Профильная сталь ГОСТ 103-76				Всего
	ф10AIII			Итого	-110х8			Итого	
1РОП4,57-35АV-3	0,924			0,924	0,97			0,97	1,9

По данному чертежу установить дополнительную закладную деталь МН-38, остальное см. ригель 1РОП4.57-35АтV по серии 1.020-1, 3-1 5.00.0 Индекс Т наносится на боковую грань ригеля несмываемой краской.

Привязан:

Инв. №

Рук. маст.	Губаревич	
Гл. инж. м.	Станулевич	
ГАП	Самарин	
ГИП	Облавин	
Рук. гр. инж.	Пустильник	
Разраб.	Миндина	
Проверил	Пустильник	
Н. контр.	Будкин	

282-3-40-ИИ1-05.00.00

Ригель 1РОП4,57-35АтV-3

Стадия	Масса	Масштаб
Р	1855 кг	1:50
Листов	Лист 1	

ЦНИИЭП торгово-бытовых зданий и туристских комплексов г. Москва

Копировал: Сусова Формат А1

ПЛАН

Формат	Зона	Поз.	Обозначение	Наименование	Кол.	Примечание
				Документация		
			1.020-1. 3-1 4.0.0.0 (л2)	Узлы 1,2.		
				Сборочные единицы		
			1.020-1. 3-1 4.0.0.0.	Ригель 1РДП 4. 57-69 АтУ		
		1	1.020-1. 3-7 0.0.9.0	Деталь закладная МН38	1	

Выборка стали на дополнительные закладные детали на один элемент, кг.

Марка элемента	Арматурная сталь ГОСТ 5781-75				Профильная сталь ГОСТ 103-76				Всего
	ф10AIII			Итого	-110х8			Итого	
1РДП4.57-69АТV-3	0,924			0,924	0,97			0,97	1,9

По данному чертежу установить дополнительную закладную деталь МН-38, остальное см. ригель 1РДП4. 57-69 АтV по серии 1.020-1, 3-1.4.0.0.0 Индекс Т наносится на боковую грань ригеля несмываемой краской.

Привязан:

Инв. №

Рук. маст.	Губаревич	
Гл. инж. м.	Станулевич	
ГАП	Самарин	
ГИП	Облавин	
Рук. гр. инж.	Пустильник	
Разраб.	Миндина	
Проверил	Пустильник	
Н. контр.	Будкин	

282-3-40 ИИ1 - 06.00.00

Ригель 1РДП4. 57-69 АтV-3

Стадия	Масса	Масштаб
Р	2400 кг	1:50
Лист	Листов 1	

ЦНИИЭП торгово-бытовых зданий и туристских комплексов г. Москва

Копировал Сусова Формат А1

17690-02

Типовой проект 282-3-40 Альбом

1 РОП 4.27-35-4

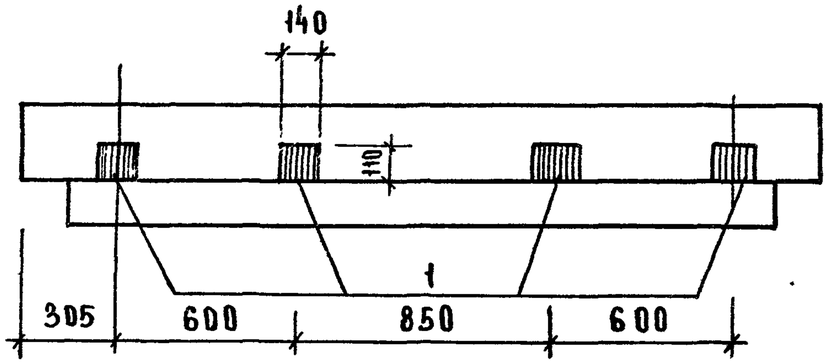

1 РОП 4.27-35-3

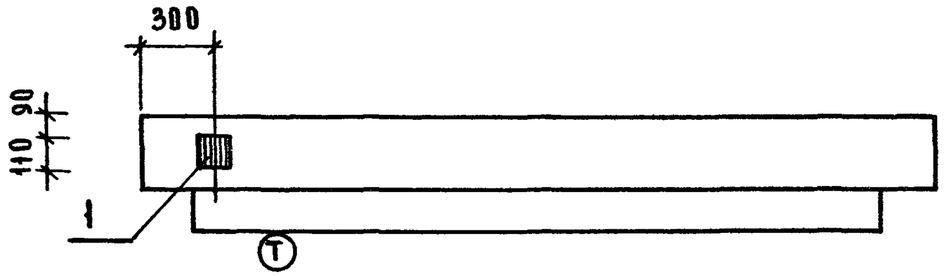

Формат	Зона	Поз	Обозначение	Наименование	Кол на исполнение —	Кол на исполнение 01	Примечание
				Документация			
				Сборочные единицы			
			1020-1.3-1 2000	Ригель 1РОП4.27-35	X	X	
		1	1020-1.3-7 0.09.0	Закладная деталь МН-38	4	1	

Выборка стали на дополнительные закладные детали на один элемент, кг

Марка элемента	Арматурная сталь ГОСТ 5781-75				Профильная сталь ГОСТ 103-76				Всего
	ф10 AIII			итого	-110×8			итого	
1РОП4.27-35-4	3,7			3.7	3.9			3.9	7.6
1РОП 4.27-35-3	0.924			0.924	0.97			0.97	1.9

По данному чертежу установить дополнительную закладную деталь МН-38, остальное см ригель 1РОП 4.27-35 по серии 1.020-1.3-1 2.0.0.0
Индекс Т наносится на боковую грань ригеля несмываемой краской

Обозначение	Марка	Примечания
282-3-40-ИЖ-1-07.00.00	1РОП 4.27-35-4	
282-3-40-ИЖ-1-07 -И	1РОП 4.27-35-3	

Привязан

Инв. № подл. | Подпись и дата | Взам. инв. №

Инв. №

Рук. маст	Губаревич		
Гл. инж. м	Станулевич		
ГАП	Самарин		
ГИП	Обливин		
Рук. гр. инж.	Пустильник		
Разраб	Шурыгина		
Провер	Пустильник		
Н. контр	Будкин		

282-3-40-ИЖ1-07.00.00

Ригель

1РОП 4.27-35-4;
1РОП 4.27-35-3;

Стадия	Масса	Масштаб
Р	кг 850	
Лист	Листов 1	

ЦНИИЭП торгово-бытовых зданий и туристских комплексов г. Москва

Копировал Скворцова

Формат 12

17690-02

Типовой проект 282-3-40 Альбом II

План

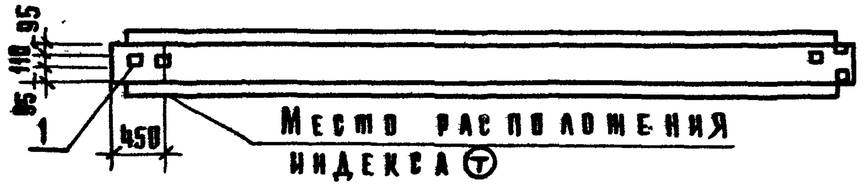

Формат	Зона	Поз.	Обозначение	Наименование	Кол.	Примечание
				Документация		
			1.020-1, 3-5, 3.0.0-0 (л2)	Узлы 1, 2		
				Сборочные единицы		
			1.020-1, 3-5, 3.0.0-0	Ригель 2РД4.62-51АтУ		
		1	1.020-1, 3-7. 0.0.9.0	Деталь закладная МН-78	1	

Выборка стали на дополнительные закладные детали на один элемент кг

Марка элемента	Арматурная сталь ГОСТ 5781-75				Профильная сталь ГОСТ 103-76				Всего
	ф10АIII			Итого	-140х8			Итого	
2РД4.62-51АтУ-3	0,924			0,924	0,97			0,97	1,9

По данному чертежу установить дополнительную закладную деталь МН-78, остальное см. ригель 2РД4. 62-51 ат У по серии 1.020-1, 3-5. 3.0.0-0
Индекс Т наносится на боковую грань ригеля несмываемой краской

Привязан

Инв №

Рук маст	Губаревич		
Гл инж м.	Станулевич		
ГАП	Самарин		
ГИП	Оболвин		
Рук гр инж	Пустильник		
Разраб.	Миндина		
Проверил	Пустильник		
Н контр	Будкин		

282-3-40-ИЖ1-09.00.00

Ригель 2РД4.62 51

Стадия	Масса кг.	Масштаб
Р	2800	1:50
Лист	Листов 1	

ЦНИИЭП торгово-бытовых зданий и туристских комплексов г. Москва

Копировал Сусова Формат 11

Взамен инв.№ | Подпись и дата | Инв.№ подл.

План

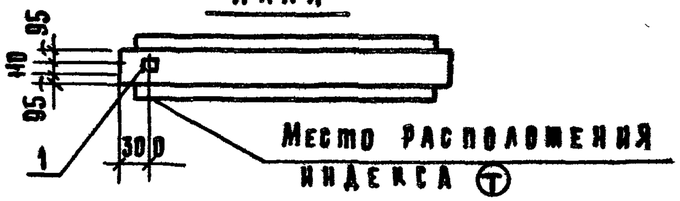

Формат	Зона	Поз.	Обозначение	Наименование	Кол.	Примечание
				Документация		
			1.020-1, 3-1. 1.0.0-0	Узлы 1, 2		
				Сборочные единицы		
			1.020-1, 3-1 1.0.0-0-03	Ригель 1РДП4.27-69		
		1	1.020-1, 3-7. 0.0.9.0	Деталь закладная МН-78	1	

Выборка стали на дополнительные закладные детали на один элемент. кг.

Марка элемента	Арматурная сталь ГОСТ 5781-75				Профильная сталь ГОСТ 103-76				Всего
	ф10АIII			Итого	-140х8			Итого	
1РДП4.27-69-3	0,924			0,924	0,97			0,97	1,9

По данному чертежу установить дополнительную закладную деталь МН-78, остальное см ригель 1РДП4.27-69 по серии 1.020-1, 3-1.1.0.0-0
Индекс Т наносится на боковую грань ригеля несмываемой краской.

Привязан

Инв. №

Рук маст	Губаревич		
Гл инж м.	Станулевич		
ГАП	Самарин		
ГИП	Оболвин		
Рук гр инж	Пустильник		
Разраб	Миндина		
Пров	Пустильник		
Н. контр.	Будкин		

282-3-40-ИЖ1-08.00.00

Ригель 1РДП4.27-69-3

Стадия	Масса кг.	Масштаб
Р	1087	1:50
Лист	Листов 1	

ЦНИИЭП торгово-бытовых зданий и туристских комплексов г. Москва

Копировал Сусова Формат 11

Взамен инв.№ | Подпись и дата | Инв.№ подл.

17690-02

Типовой проект 282-3-40 Альбом II

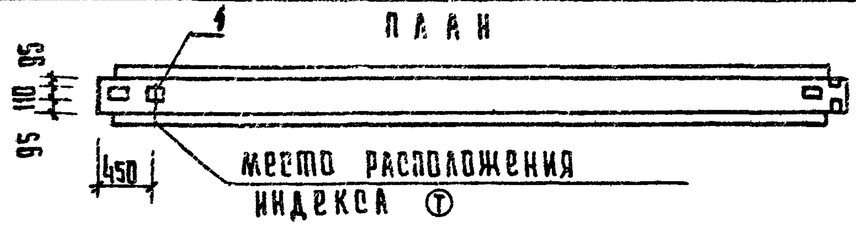

Формат	Зона	Поз	Обозначение	Наименование	Кол	Примечание
				Документация		
			1.020-1, 3-1. 4.0.0.0	Узлы 1. 2		
				Сборочные единицы		
			1.020-1, 3-5. 3.0.0.0	Ригель 2РОЧ.62-30АтV-П		
		1	1.020-1, 3-7. 0.0.9.0	Закладная деталь МН-38	1	

Выборка стали на дополнительные закладные детали на один элемент, кг.

Марка элемента	Арматурная сталь ГОСТ 5781-75				Профильная сталь ГОСТ 103-76				Всего
	фIIIАIII			Итого	-110×8			Итого	
2РО4.62-30АтV-П-3	0.924			0.924	0.97			0.97	19

По данному чертежу установить дополнительную закладную деталь МН-38, остальное см. ригель 2РОЧ. 62-30АтV-П по серии 1.020-1, 3-5, 3.0.0.0. Индекс Т наносится на боковую грань ригеля несмываемой краской.

Привязан:

Инв. №

Рук. маст	Губаревич		
Гл.инж.м	Станулевич		
ГАП	Самарин		
ГИП	Обливин		
Рук.гр.инж.	Пустильник		
Разработ	Шурыгина		
Провер	Пустильник		
Н.контр	Будкин		

282-3-40-ИЖ1-10.00.00

Ригель 2РО4. 62-30АтV-П-3

Стадия	Масса	Масштаб
Р	кг. 2000	1:50
Лист	Листов 1	

ЦНИИЭП торгово-бытовых зданий и туристских комплексов г. Москва

Копировал Гаврилина

Формат 11

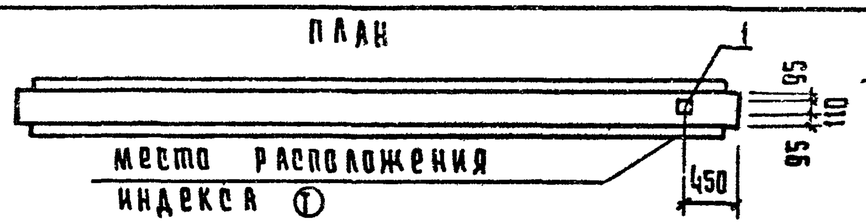

Формат	Зона	Поз	Обозначение	Наименование	Кол	Примечание
				Документация		
			1.020-1, 3-1. 4 0.0.0	Узлы 1, 2		
				Сборочные единицы		
			1. 020-1, 3-5 3.00.0	Ригель 2РОЧ, 62-30АТ-V-П		
		1	1. 020-1, 3-7 0.0.9.0	Закладная деталь МН-38	1	

Выборка стали на дополнительную закладную деталь на один элемент, кг.

Марка элемента	Арматурная сталь ГОСТ 5781-75				Профильная сталь ГОСТ 103-76				Всего
	фIIIАIII			Итого	-110×8			Итого	
2РД 4 60-5АтV-3	0 924			0.924	0.97			0.97	1.9

По данному чертежу установить дополнительную закладную деталь МН-38 остальное см ригель 2РОЧ 62-30 АТ V-П по серии 1.020-1, 3-5. 3.0.0.0. Индекс Т наносится на боковую грань ригеля несмываемой краской

Привязан.

Инв. №

Рук. маст.	Губаревич		
Гл.инж.м	Станулевич		
ГАП	Самарин		
ГИП	Обливин		
Рук.гр.инж.	Пустильник		
Разраб	Миндина		
Пров.	Пустильник		
Н. контр.	Будкин		

282-3-40-ИЖ1-11.00.00

Ригель 2РД 4. 60-5АтV-3

Стадия	Масса	Масштаб
Р	кг. 2700	1:50
Лист	Листов 1	

ЦНИИЭП торгово-бытовых зданий и туристских комплексов г. Москва

Копировал Гаврилина

Формат 11

17690-02

Инв. № подл. | Подпись и дата | Взам. инв. №

Альбом II

Типовой проект

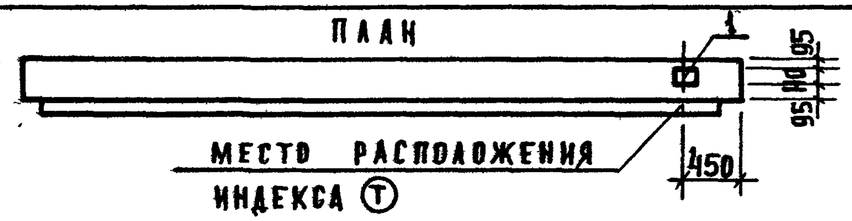

Формат	Зона	Поз	Обозначение		Наименование	Кол.	Примечание
					Документация		
			1.020-1. 3-5	3.0.0.0 (А2)	Узлы 1,2		
					Сборочные единицы		
			1.020-1, 3-5	3.0.0.0	Ригель 2Р04.60-30АтV		
		1	1.020-1. 3-7	0.0.9.0	Закладная деталь МН-38	1	

Выборка стали на дополнительную закладную деталь на один элемент кг

Марка элемента	Арматурная сталь ГОСТ 5781-75				Профильная сталь ГОСТ 103-76				Всего
	ф10 А III			Итого	-110×8			Итого	
2Р04.60-30АтV-3	0,924			0,924	0,97			0,97	1,9

По данному чертежу установить дополнительную закладную деталь МН-38, остальное см. ригель 2Р04 60-30 АтV по серии 1.020-1. 3-1, 4.0.0.0 индекс Т наносится на боковую грань ригеля несмываемой краской.

Привязан

Инв. №

Взамен инв. №

Подпись и дата

Инв. № подл.

Рук маст	Губаревич		
Гл инж м	Станулевич		
ГАП	Самарин		
ГИП	Облавин		
Рук гр инж	Пустильник		
Разраб	Миндина		
Пров.	Пустильник		
Н.контр.	Будкин		

282-3-40-ИЖ1 12.00 00

Ригель 2Р04.60-30 АтV-1

Стадия	Масса кг	Масштаб
Р.	2000	1:50
Лист	Листов 1	

ЦНИИЭП торгово-бытовых зданий и туристских комплексов г. Москва

Альбом II

Типовой проект

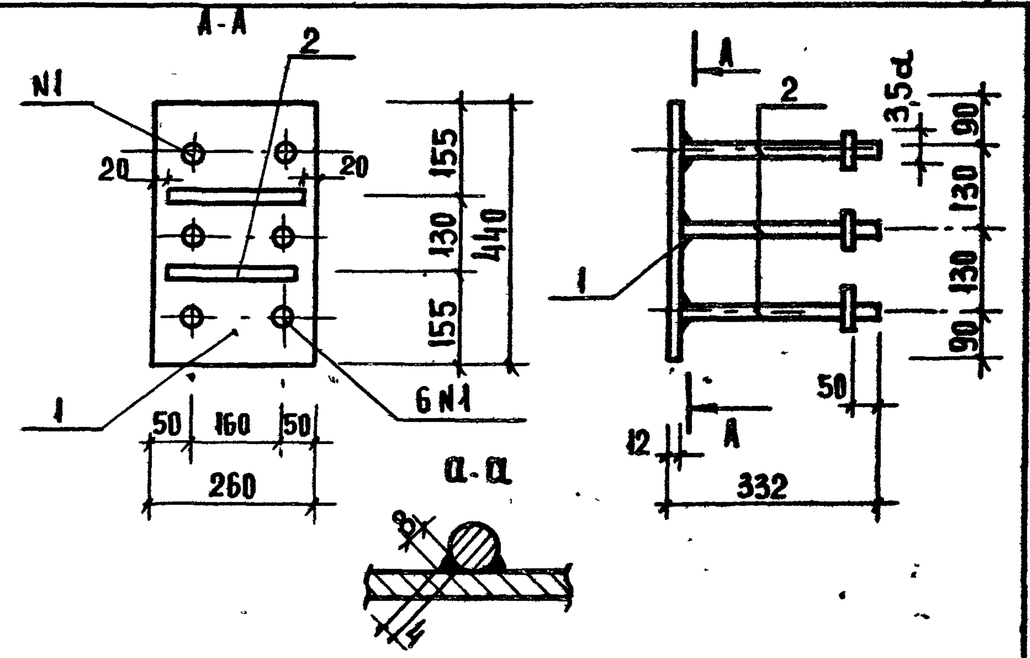

Формат	Зона	Поз	Обозначение	Наименование	Кол	Примечание
				Детали		Масса общ. кг
Б4		1	282-3-40-ИЖ-1.00-02-01	-260×12; ГОСТ 82-70; ℓ=440	1	10,86
Б4		2	00-02-02	ф10 А III ГОСТ 5781-75; ℓ=220	2	0,27
Б4		3	00.02.03	ф16 А III ГОСТ 5781-75; ℓ=320	6	3,03

Сварку производить по ГОСТ 19292-73-Т1
Электроды Э42

Привязан

Инв. №

Взамен инв. №

Подпись и дата

Инв. № подл.

Рук маст	Губаревич		
Гл инж м.	Станулевич		
ГАП	Самарин		
ГИП	Облавин		
Рук гр инж	Пустильник		
Разраб.	Миндина		
Проверил	Пустильник		
Н контр.	Будкин		

282-3-40-ИЖ1-00.02.00

Изделие закладное МН-50

Стадия	Масса кг	Масштаб
Р	14,16	1:10
Лист	Листов 1	

ЦНИИЭП торгово-бытовых зданий и туристских комплексов г. Москва

17690-02

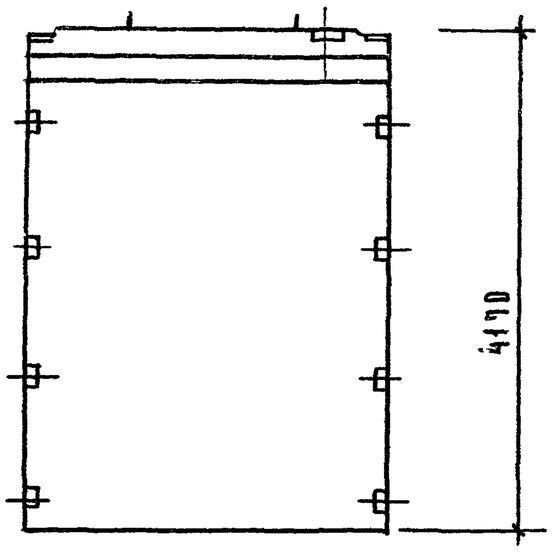

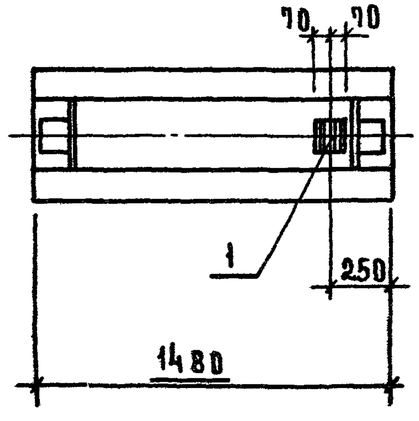

Формат	Зона	Поз.	Обозначение	Наименование	Кол.	Примечание
				Документация		
			1.020-1. 6-2 0.0.0-0У	Узлы установки закладных деталей	X	
				Сборочные единицы		
			1.020-1.6-2 1.0.0 0	Диафрагма 2Д 15.42	X	
		1	1.020-1. 3-7 0.0.9.0	Закладная деталь МН-38	1	

Выборка стали на дополнительные закладные детали на один элемент, кг

Марка элемента	Арматурная сталь ГОСТ 5781-75				Профильная сталь ГОСТ 103-76				Всего
	ф10 AIII			Итого	-110×8			Итого	
2Д 15-42-1	0.924			0.924	0.97			0.97	1.9

По данному чертежу установить дополнительную закладную деталь МН-38, остальное см. диафрагму 2Д 15.42 по серии 1.020-1.6-2 1.0.0.0

Привязан

Инв.№

Инв.№ подл. | Подпись и дата | Взам. инв.№

Рук.маст	Губаревич		
Гл.инж.м	Станулевич		
ГАП	Самарин		
ГИП	Обанвин		
Рук.грин	Пустильник		
Разраб	Шурыгина		
Пров	Пустильник		
Н.контр	Будкин		

282-3-40 ИЖ1- 13.00.00

Диафрагма жесткости 2Д 15-42-1

Стадия	Масса	Масштаб
Р	2656	

Лист | Листов 1

ЦНИИЭП торгово-бытовых зданий и туристских комплексов г. Москва

Копировал Скоморохова

Формат 12

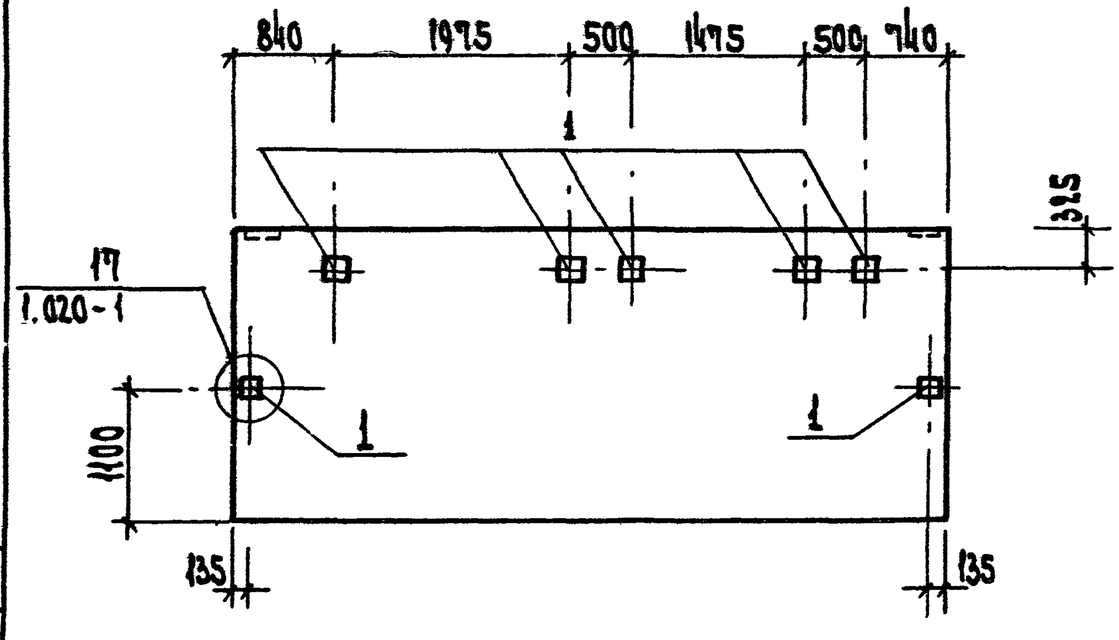

Выборка стали на дополнительные закладные детали

Марка	Сталь арматурная класса А III				Сталь прокатная С 38/23				Всего
	ф8			Итого	-150×8			Итого	
1ПС 60.18.3.0-П-1-2	0.415			0.415	7.1			7.1	7.52

Формат	Зона	Поз.	Обозначение	Наименование	Кол.	Примечание
				Документация		
			1.020-1. 5-6 0.0.0.0 УО	Узлы установки закладных деталей	X	
				Сборочные единицы		
				Наружная стеновая панель 1ПС60.18.3.0-П-1		
			1.020-1. 5-2		X	
		1	1.020-1. 5-7 0.0.5.0-01	Закладная деталь МН3.30	7	

Панель 1ПС 60.18.3.0-П-1-2 отличается от панели 1ПС 60.18.3.0-П-1 по серии 1.020-1. 5-2 привязкой закладных поз. 1

Привязан

Инв. N подл. | Подп. и дата | Взам. инв. N

Рук. маст.	Губрсевич	
Гл. инж. м.	Станулевич	
ГАП	Самарин	
ГИП	Обливин	
Рук. гр. ин.	Пустильник	
Разраб.	Шурыгина	
Провер.	Пустильник	
Н. контр.	Будкин	

282-3-40 ИЖ1-14-00.00

Наружная стеновая панель 1ПС 60.18.3.0-П-1-2

Стадия	Масса	Масшт.
Р		

Лист | Листов 1

ЦНИИЭП г. Москва — торгово-бытовых зданий и туристских комплексов

Копировал Вишневская

Формат 12

Типовой проект 282-3-40 Альбом II

Инв.№ подл. | Подп. и дата | Взам. инв.№

Рис. 1

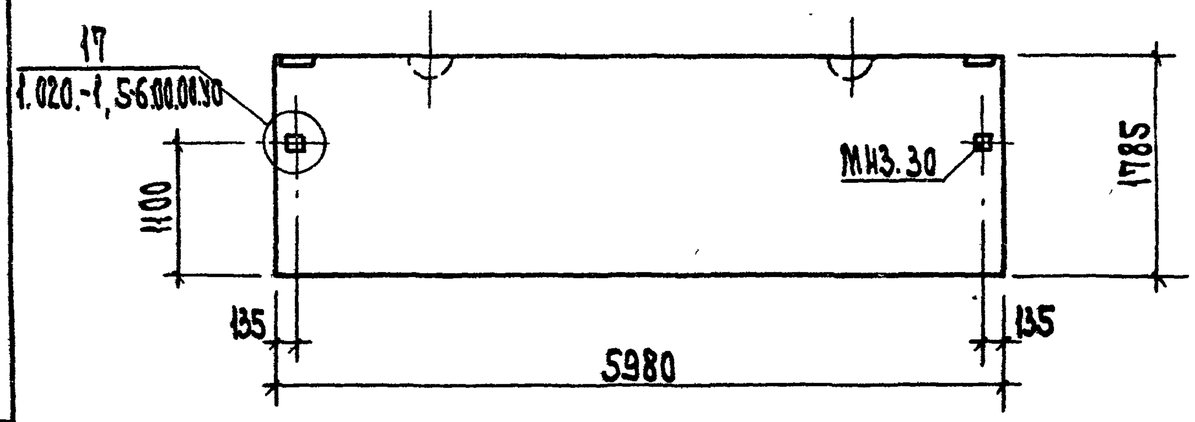

Обозначение	Наименование	Рис	L	H	Масса т
282-3-40 ИМ2 00.00.00	1 пс 60. 18.3.0-П-1-Н	1	5.980	1785	3, 4
00.03.00	5 пс 46. 180.30-П-1-Н	2	460	1785	0. 4

Панели 1 пс 60. 18.3.0-П-1-Н, 5 пс 46. 180. 30-П-1-Н отличаются от соответствующих марок по серии 1. 020-1. 5-2 только измененной привязкой закладных деталей МН3.30 и МН 9. 30

Рис. 2

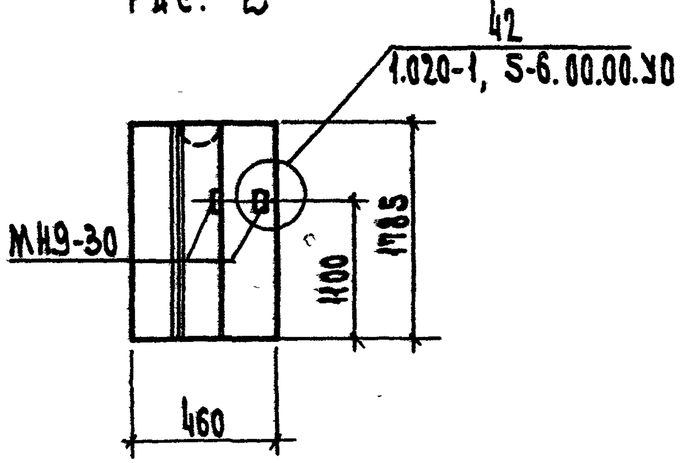

Привязан

Инв. N

Рук. мас.	Убаревич		
Гл. инж. м	Станулевич		
ГАП	Самарин		
ГИП	Облизин		
Рук. гр. ин.	Пустильник		
Разраб.	Мицкина		
Провер.	Пустильник		
Н. контр.	Будкин		

282-3-40-ИМ1-15.00.00

Наружные стеновые панели 1 пс 60.18.3.0-П-1-Н, 5 пс 46.180.30-П-1-Н

Стадия	Масса	Масшт.
Р	см. табл.	1:50

Лист | Листов 1

ЦНИИЭП торгово-бытовых зданий и туристских комплексов г. Москва

Копировал Вишневская

Формат 12

17690-02

Типовой проект 282-3-40 Альбом II

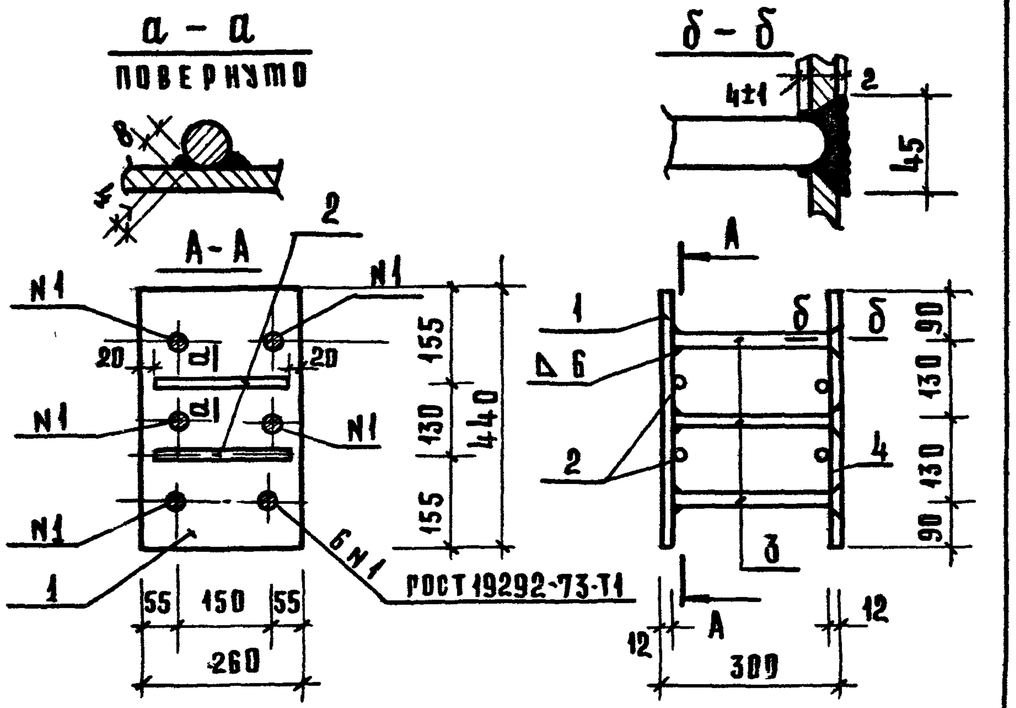

Формат	Зона	Поз	Обозначение	Наименование	Кол	Примечание
				Детали		Масса, ед кг
Б4		1	282-3-40-ИЖ-1-00.01.01	–260х12; ГОСТ 82-70; ℓ=440	1	10,86
Б.Ч		2	00.01.02	ф10АIII ГОСТ 5781-75, ℓ=220	4	0,55
Б Ч		3	00.01.03	ф20АIII ГОСТ 5781-75; ℓ=288	6	4,27
11		4	00.01.04	Пластина	1	10,86

Сварку производить по ГОСТ 5264-69, электроды Э-42.

Привязан

Инв №

Инв № подл | Подпись и дата | Взам. инв. №

Рук. маст	Рубаревич	
Гл. инж. м.	Станулевич	
Гл. арх. пр	Самарин	
Гл. инж. пр	Обливин	
Рук. гр. инж.	Пустильник	
Разраб.	Шурыгина	
Проверил	Пустильник	
Н. контр.	Будкин	

282-3-40-ИЖ1-00.01.00

Изделие закладное МН-51

Стадия	Масса	Масштаб
Р	26,54	1:10
Лист 1	Листов 2	

ЦНИИЭП торгово-бытовых зданий и туристских комплексов г. Москва

Копировал Сусова

Формат А1

Типовой проект 282-3-40 Альбом II

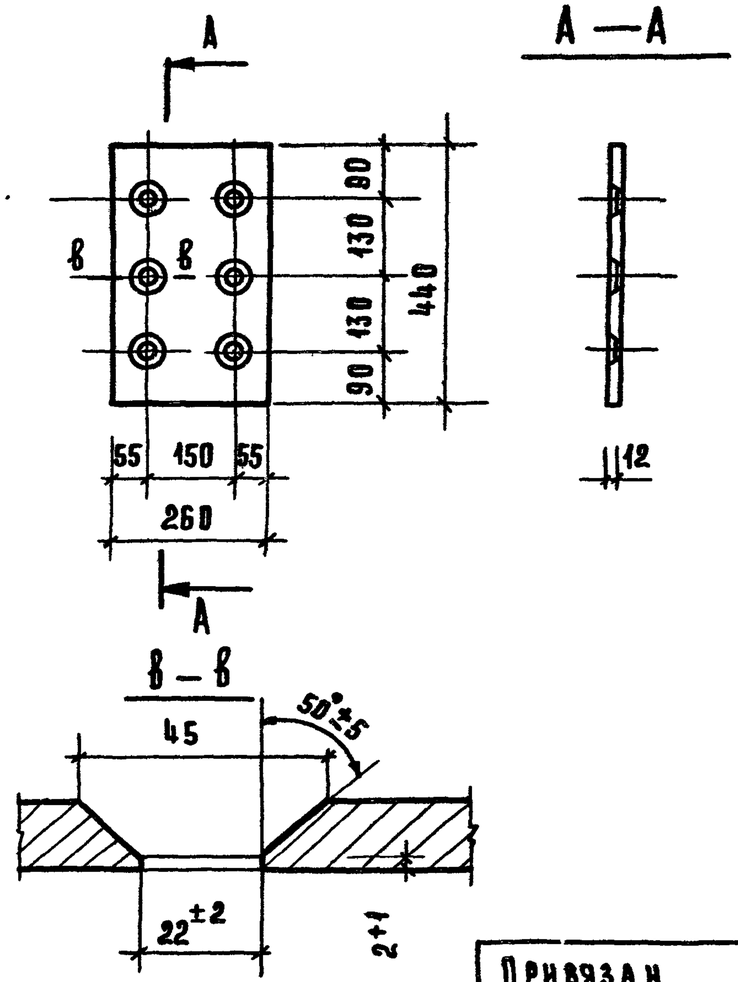

Привязан

Инв №

Инв № подл | Подпись и дата | Взамен инв. №

Рук. маст	Рубаревич	
Гл. инж. м.	Станулевич	
Гл. арх. пр	Самарин	
Гл. арх. пр	Обливин	
Рук. гр. инж.	Пустильник	
Разработ.	Шурыгина	
Проверил	Пустильник	
Н. контр.	Будкин	

282-3-40-ИЖ1-00.01.04.

Пластина

Сталь широкополосная ГОСТ 82-70

Стадия	Масса	Масштаб
Р	10,86	1:10
Лист 2	Листов	

ЦНИИЭП торгово-бытовых зданий и туристских комплексов г. Москва

Копировал Сусова

Формат А1

17690-02

Типовой проект 282-3-40 Альбом II

Обозначение	Наименование	стр.	Примечание
282-3-40-ИЖ 2- 00.00.00	Ведомость чертежей	22	
- 00 05.00	Изделие закладное ЗД-5	22	
- 00.01.00	Изделие закладное ЗД-3	23	
- 00.02.00	Изделие закладное ЗД-2	23	
- 00.03 00	Изделие закладное ЗД-4	24	
- 00.04.00	Изделие закладное ЗД-1	24	
- 00.07.00	Изделие соединительное МС-74и	25	
- 00.08.00	Изделие соединительное МС-78и	25	
- 00.09 00	Изделие арматурное сетка С-2	26	
- 00.10.00	Изделие арматурное сетка С-1	26	
- 00.11.00	Изделие арматурное сетка С-4	27	
- 00.12.00	Изделие арматурное сетка С-3	27	
- 00.15.00	Каркас КР-1	28	
- 00.16.00	Каркас КР-2	28	
- 00.17.00	Каркас КР-3	29	
- 00.18.00	Изделие закладное ЗД-7	29	
- 00.19.00	Анкера А1, А2, А3	30	
- 00.14.00	Изделие закладное ЗД-6	31	

ВЗАМ. ИНВ. №

ПОДПИСЬ И ДАТА

ИНВ. № ПОДЛ.

ПРИВЯЗАН.

ИНВ. №

РУК МАСТ	ГУБАРЕВИЧ	
ГЛ.ИНЖ.М.	СТАНУЛЕВИЧ	
ГАП	САМАРИН	
ГИП	ОБЛИВИН	
РУК.ГР.ИНЖ.	ПУСТИЛЬНИК	
РАЗРАБ	МИНДИНА	
ПРОВЕР.	ПУСТИЛЬНИК	
Н.КОНТР.	БУДКИН	

282-3-40-ИЖ 2-00. 00. 00

Ведомость чертежей

СТАДИЯ	МАССА	МАСШТАБ
ЛИСТ	ЛИСТОВ	

ЦНИИЭП торгово-бытовых зданий и туристских комплексов г. Москва

КОПИРОВАЛ ГАВРИЛИНА

ФОРМАТ 11

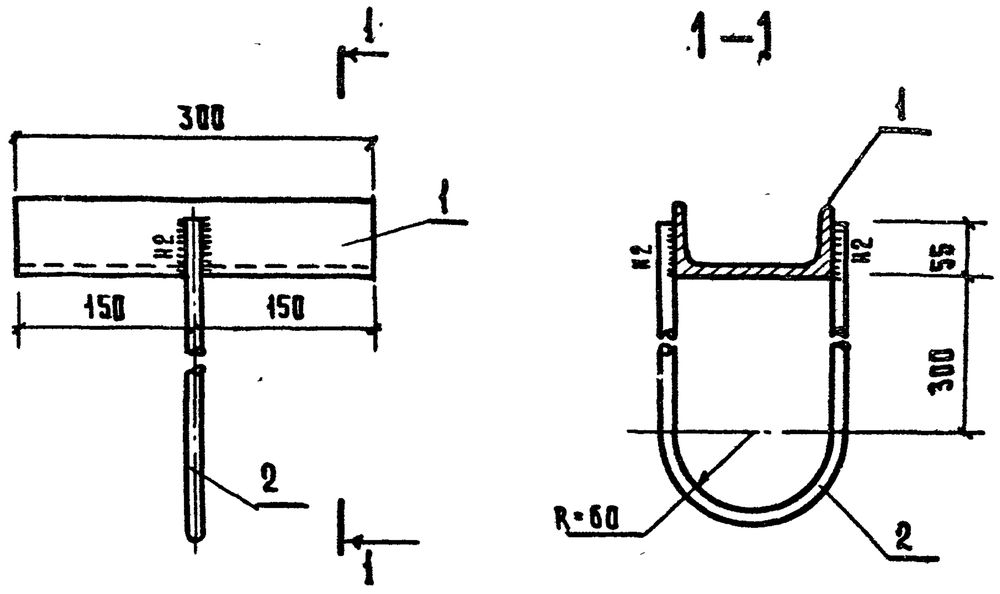

Формат	Зона	Поз.	Обозначение	Наименование	Кол.	Примечание
				Детали		Масса, ед. кг.
Б.Ч		1	282-3-40-ИЖ 2-00.05.01	[N 12 ГОСТ 8240-72, L=300	1	3.1
Б.Ч		2	-00. 05.02	ф 12А I, ГОСТ 5781-75, L=900	1	0.8

Сварку производить по ГОСТ 5264-69

Высота шва 6 мм

ПРИВЯЗАН.

ИНВ. №

ВЗАМ. ИНВ. №

ПОДПИСЬ И ДАТА

ИНВ. № ПОДЛ.

РУК МАСТ.	ГУБАРЕВИЧ	
ГЛ.ИНЖ М.	СТАНУЛЕВИЧ	
ГАП	САМАРИН	
ГИП	ОБЛИВИН	
РУК ГР ИНЖ	ПУСТИЛЬНИК	
СТ ИНЖ	ШУРЫГИНА	
РАЗРАБ	МИНДИНА	
ПРОВЕР.	ПУСТИЛЬНИК	
Н.КОНТР.	БУДКИН	

282-3-40-ИЖ 2-00. 05. 00

Изделие закладное ЗД-5

СТАДИЯ	МАССА	МАСШТАБ
Р	3.9	1:5
ЛИСТ	ЛИСТОВ	

ЦНИИЭП торгово-бытовых зданий и туристских комплексов г. Москва

КОПИРОВАЛ ГАВРИЛИНА

ФОРМАТ 11

17690-02

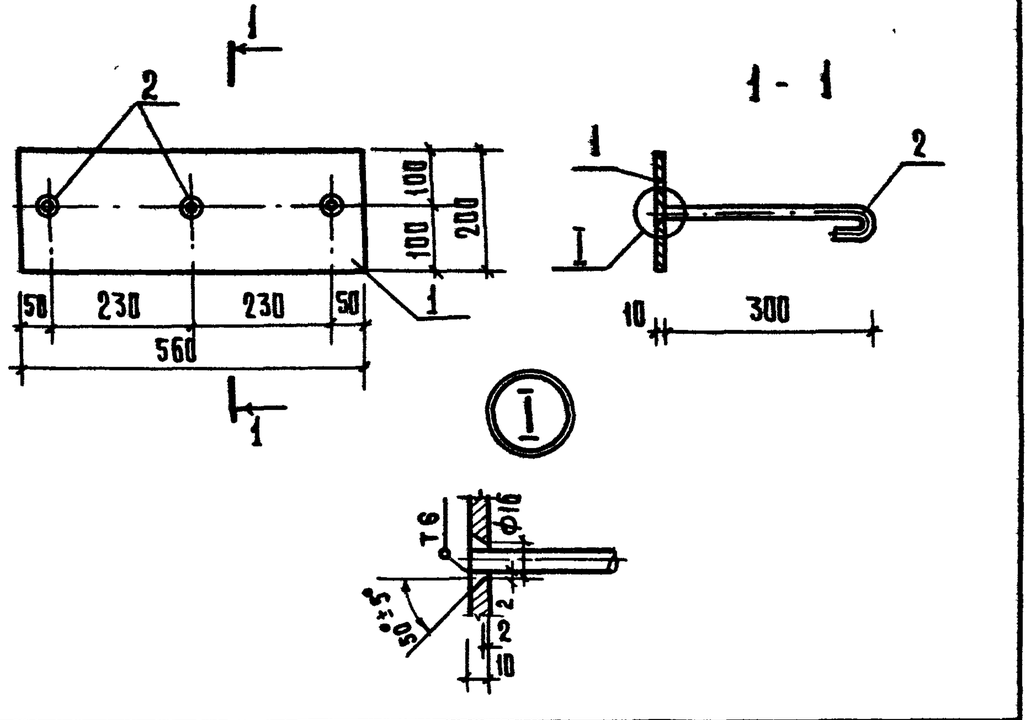

Формат	Зона	Поз.	Обозначение	Наименование	Кол.	Примечание
				Детали		Масса ед. кг.
Б.Ч		1	282-3-40-ИЖ2-00.01.01	-200×10, ГОСТ 103-76 L=560	1	11.8
Б.Ч		2	-00.01.02	Ф12АI, ГОСТ 5781-75 L=380	3	0.9

1. Сварку вести по ГОСТ 5264-69

Привязан

Инв. №

Инв. № подл. | Подпись и дата | Взам. инв. №

Рук маст	Губаревич		
Гл.инж.м	Станулевич		
Гл.арх.пр	Самарин		
Гл.инж.пр	Обливин		
Рук.гр.инж	Пустильник		
Разраб.	Миндина		
Проверил	Пустильник		
Н.контр.	Будкин		

282-3-40-ИЖ2-00.01.00

Изделие закладное
ЗД-3

Стадия	Масса	Масштаб
Р	12.7	1:10
Лист	Листов 1	

ЦНИИЭП торгово-бытовых зданий и туристских комплексов г. Москва

Копировал Гаврилина

Формат А1

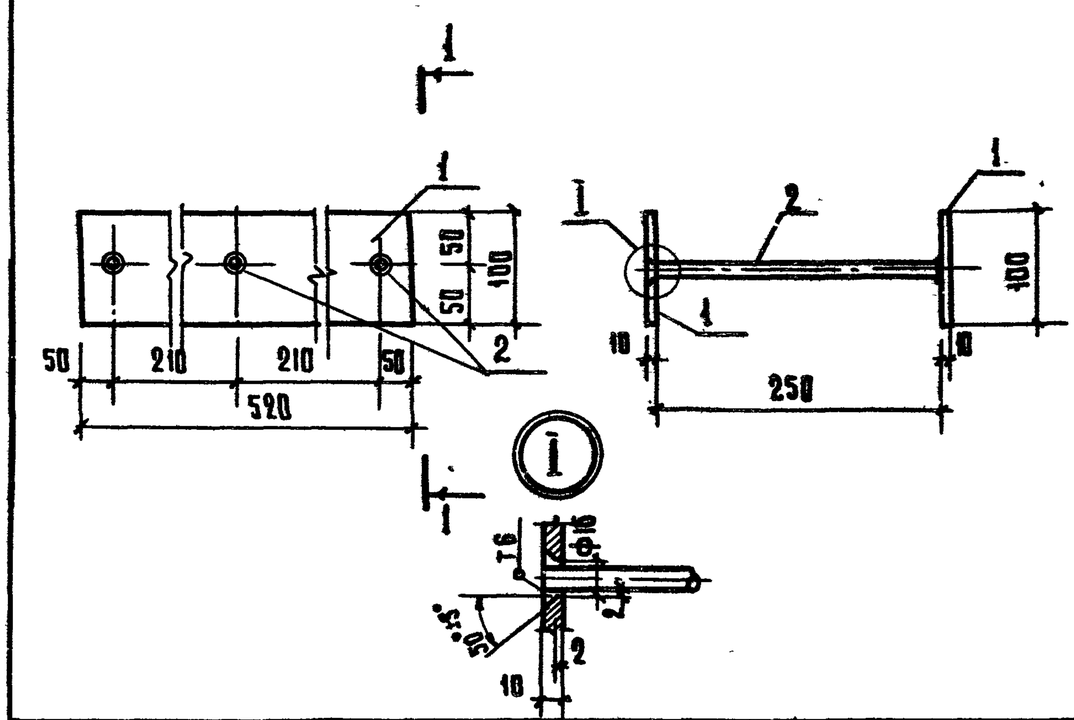

Формат	Зона	Поз.	Обозначение	Наименование	Кол.	Примечание
				Детали		Масса ед. кг.
Б.Ч		1	282-3-40-ИЖ2-00.02.01	-100×10, ГОСТ 103-76, L=520	2	8.2
Б.Ч		2	00.02.02	Ф12АI ГОСТ 5781-75, L=260	3	0.6

1. Сварку вести по ГОСТ 5264-69

Привязан

Инв. №

Инв. № подл. | Подпись и дата | Взам. инв. №

Рук маст	Губаревич		
Гл.инж.м.	Станулевич		
ГАП	Самарин		
ГИП	Обливин		
Рук.гр.инж	Пустильник		
Разраб.	Миндина		
Провер	Пустильник		
Н.контр.	Будкин		

282-3-40-ИЖ2-00.02.00

Изделие закладное
ЗД-2

Стадия	Масса	Масштаб
Р	8.8	1:5
Лист	Листов 1	

ЦНИИЭП торгово-бытовых зданий и туристских комплексов г. Москва

Копировал Гаврилина

Формат А1

Типовой проект 282-3-40 Альбом II

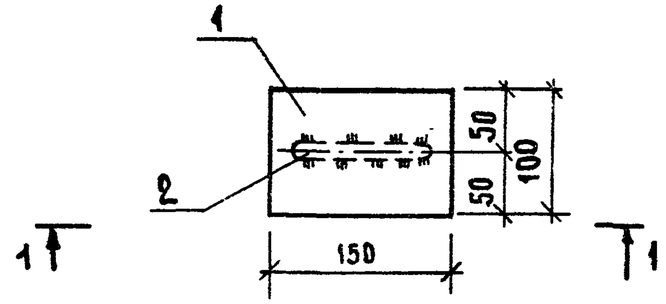

1 - 1
повернуто

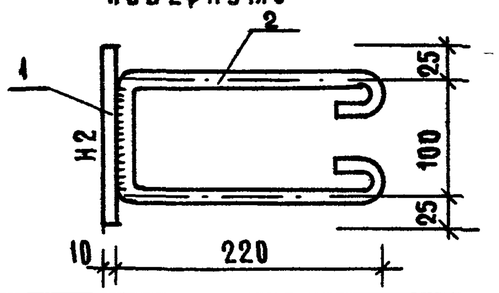

Формат	Зона	Поз.	Обозначение	Наименование	Кол.	Примечание
				Детали		Масса ед. кг
Б.Ч.		1	282-3-40-ИЖ2-00.03.01	— 100×10 ГОСТ 103-76 L=150	1	1.2
Б.Ч.		2	-00.03.02	ф12 AI ГОСТ 5781-75. L=700	1	0.6

Сварку вести по ГОСТ 5264-69
Высота шва 6 мм

Привязан

Инв. №

Рук. маст	Губаревич		
Гл. инж. м	Станулевич		
ГАП	Самарин		
ГИП	Обливин		
Рук. гр. инж	Пустильник		
Разраб.	Миндина		
Провер.	Пустильник		
Н. контр.	Будкин		

282-3-40-ИЖ2-00.03.00

Издание закладное
3Д-4

Стадия	Масса	Масштаб
Р	1.8	1:5
Лист	Листов 1	

ЦНИИЭП Торгово-бытовых зданий и туристских комплексов
г. Москва

Копировал Миндина

Формат 11

Инв. № подл. | Подпись и дата | Взам. инв. №

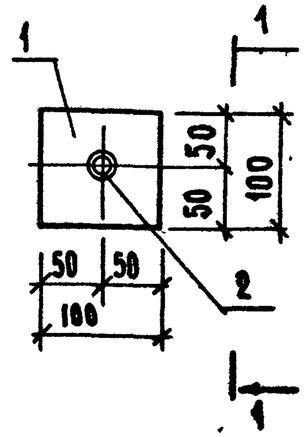

1 - 1

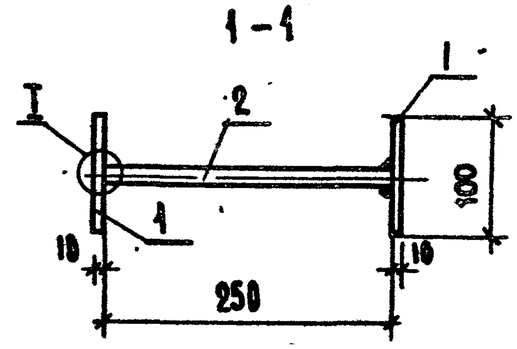

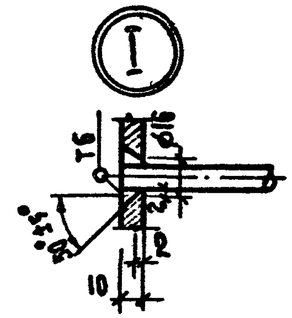

Формат	Зона	Поз.	Обозначение	Наименование	Кол.	Примечание
				Детали		Масса ед. кг.
Б.Ч		1	282-3-40-ИН 2-00.04.01	— 100×10 ГОСТ 103-76. L=100	2	1.6
Б.Ч		2	-00.04.02	ф12 AI ГОСТ 5781-75. L=260	1	0.2

Сварку вести по ГОСТ 5264-69
Высота шва 6 мм

Привязан

Инв №

Рук. маст	Губаревич		
Гл. инж. м.	Станулевич		
ГАП	Самарин		
ГИП	Обливин		
Рук. гр. инж	Пустильник		
Разработ.	Миндина		
Проверил	Пустильник		
Н. контр	Будкин		

282-3-40-ИН2-00.04.00

Издание закладное
3Д-1

Стадия	Масса	Масштаб
Р	1.8	1:5
Лист	Листов 1	

ЦНИИЭП Торгово-бытовых зданий и туристских комплексов
г. Москва

Копировал Миндина

Формат 11

Инв. № подл. | Подпись и дата | Взам. инв. №

17690-02

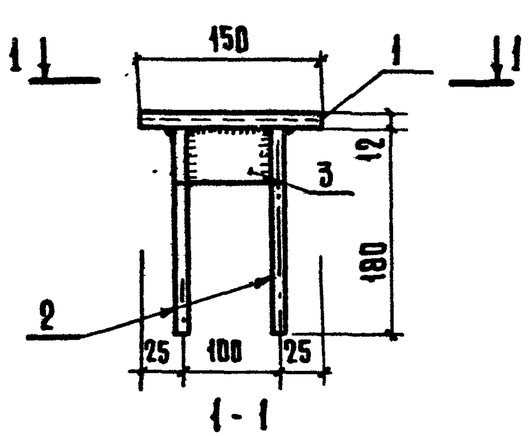

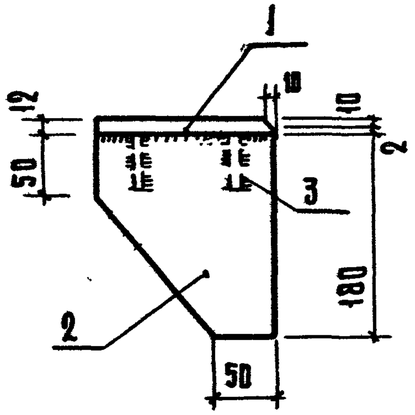

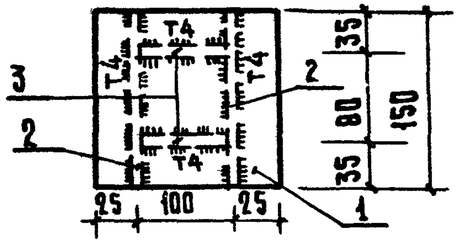

Формат	Зона	Поз.	Обозначение	Наименование	Кол.	Примечание
				Детали		Масса ед. кг
Б.ч.		1	282-3-40-ИЖ2-00.07.01	- 150×12, ГОСТ 103-76 ℓ=150	1	2.10
Б.ч.		2	00.07.02	- 150×12, ℓ=180	2	2.26
Б.ч.		3	- 00.07.03	- 50×12, ℓ=75	2	0.71

Сварку производить по ГОСТ 5264-69
Высота шва 6 мм

Привязан

Инв. №

282-3-40-ИЖ2-00.07.00			
Рук маст.	Губаревич	Изделие соединительное МС 74 И	Стадия: Р; Масса: 5.07; Масштаб: 1:5
Гл.инж.м.	Станулевич		Лист; Листов 1
Гл.арх.пр.	Самарин		ЦНИИЭП торгово-бытовых зданий и туристских комплексов г. Москва
Гл.инж.пр.	Обливин		
Рук.гр.инж.	Пустильник		
Разраб.	Миндина		
Провер.	Пустильник		
Н.контр.	Будкин		

Инв.№ подл. | Подпись и дата | Взам.инв.№

Копировал Гаврилина

Формат А1

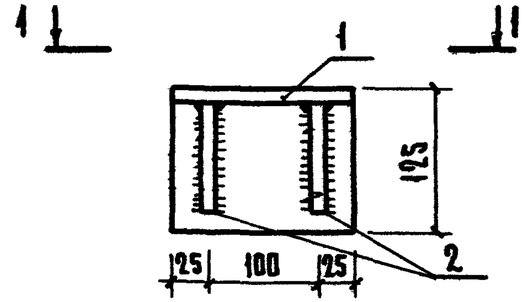

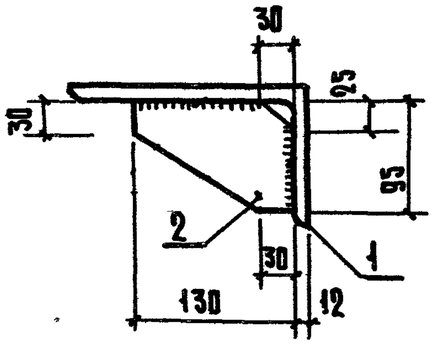

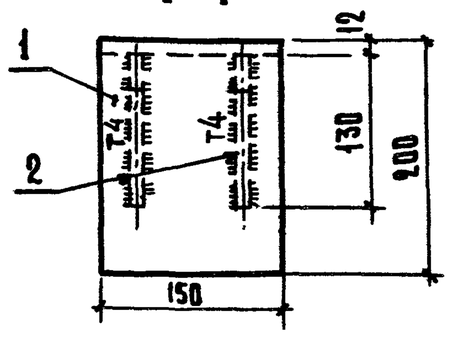

Формат	Зона	Поз.	Обозначение	Наименование	Кол.	Примечание
				Детали		Масса ед. кг
Б.ч.		1	282-3-40-ИЖ2-00.08.01	L 200×125×12, ГОСТ 8510-72 ℓ=150	1	4.46
Б.ч.		2	-00.08.02	- 130×12, ГОСТ 103-76, ℓ=95	2	1.68

Сварку производить по ГОСТ 5264-69
Высота шва 6 мм

Привязан

Инв. №

282-3-40-ИЖ2-00.08.00			
Рук маст	Губаревич	Изделие соединительное МС 78 И	Стадия: Р; Масса: 6.14; Масштаб: 1:5
Гл.инж.м.	Станулевич		Лист; Листов 1
Гл.арх.пр	Самарин		ЦНИИЭП торгово-бытовых зданий и туристских комплексов г. Москва
Гл.инж.пр	Обливин		
Рук.гр.инж.	Пустильник		
Разработ	Миндина		
Провер.	Пустильник		
Н.контр.	Будкин		

Инв.№ подл. | Подпись и дата | Взам.инв.№

Копировал Гаврилина

Формат А1

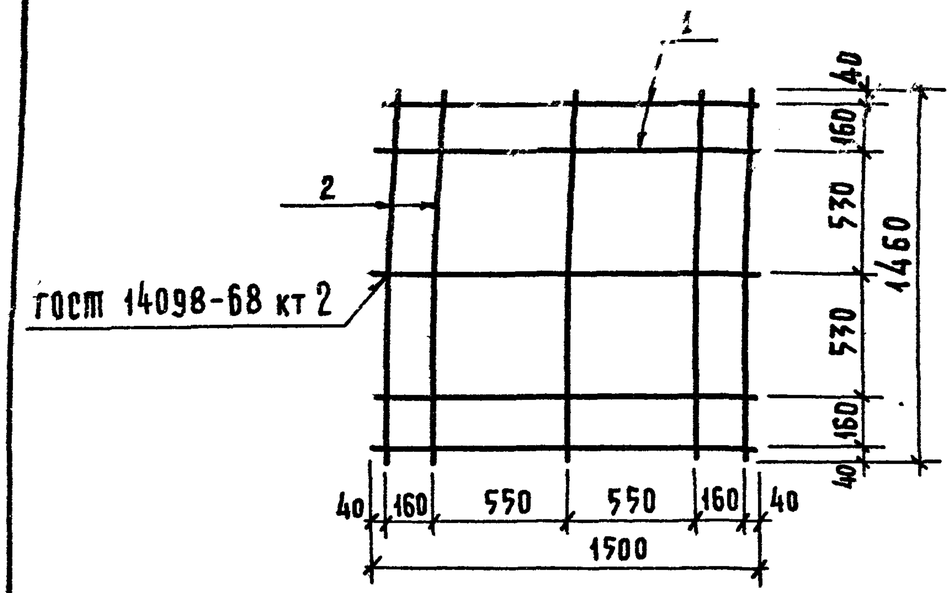

Формат	Зона	Поз.	Обозначение	Наименование	Кол.	Примечание
				Детали		Масса ед. в кг.
				ГОСТ 5781-75		
Б.ч.		1	282-3-40-ИИ2-00.09.01	ф 6 А III; ℓ=1500	5	1.67
Б.ч.		2	-00.09.02	ф 6 А III; ℓ=1460	5	1.63

Привязан:

Инв. №

Взамен инв. №

Подпись и дата

Инв. № подл.

Рук.мас.	Губаревич		
Гл.инж.м.	Станулевич		
Гл.арх.пр.	Самарин		
Гл.инж.пр.	Обливин		
Рук.гр.инж	Пустильник		
Разраб.	Миндина		
Провер.	Пустильник		
Н. контр.	Будкин		

282-3-40-ИИ2-00.09.00

Изделие арматурное
Сетка С-2

Стадия	Масса	Масштаб
Р	3.3	Б. М.
Лист	Листов 1	

ЦНИИЭП торгово-бытовых зданий и туристских комплексов г. Москва

Копировал Миндина

Формат А1

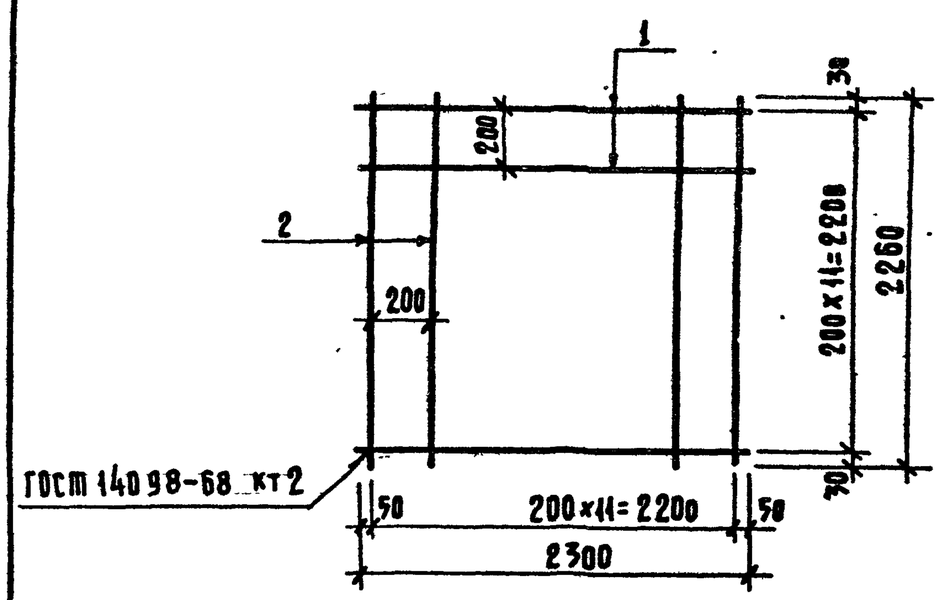

Формат	Зона	Поз.	Обозначение	Наименование	Кол.	Масса ед. кг.
				Детали		
				ГОСТ 5781-75		
Б.ч.		1	282-3-40-ИИ2-00.10.01	ф 10 А III; ℓ=2300	12	17.1
Б.ч.		2	-00.10.02	ф 10 А III; ℓ=2260	12	16.8

Привязан:

Инв. №

Взамен инв. №

Подпись и дата

Инв. № подл.

Рук.мас.	Губаревич		
Гл.инж.м.	Станулевич		
ГАП	Самарин		
ГИП	Обливин		
Рук.гр.инж.	Пустильник		
Разраб.	Миндина		
Провер.	Пустильник		
Н. контр.	Будкин		

282-3-40-ИИ2-00.10.00

Изделие арматурное
Сетка С-1

Стадия	Масса	Масштаб
Р	33.9	Б. М.
Лист	Листов 1	

ЦНИИЭП торгово-бытовых зданий и туристских комплексов г. Москва

Копировал Миндина

Формат А1

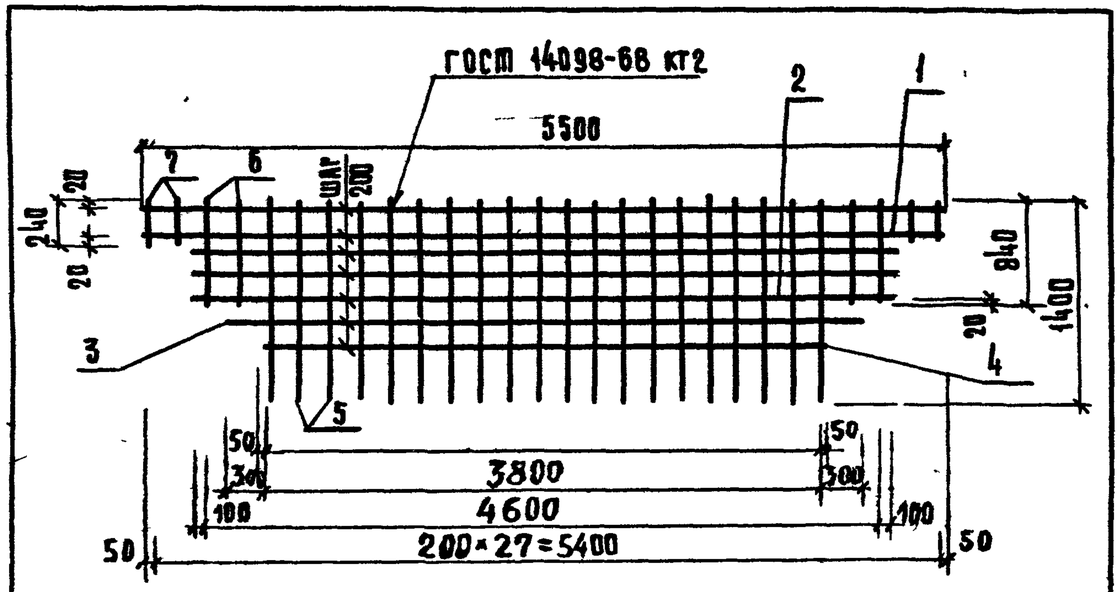

Формат	Зона	Поз.	Обозначение	Наименование		Кол.	Примечание
				Детали			Масса ед. кг
				Арматура ГОСТ 5781-75			
Б.ч		1	282-3-40-ИЖ2-00 11.01	ф6А III,	ℓ=5500	2	2.44
Б.ч		2	-00 11.02	ф6А III,	ℓ=4850	3	3.23
Б.ч		3	-00.11.03	ф6А III,	ℓ=4400	1	0.98
Б.ч.		4	-00.11.04	ф6А III,	ℓ=3900	1	0.87
Б.ч.		5	-00.11.05	ф6А III,	ℓ=1400	20	6.22
Б.ч.		6	-00 11.06	ф6А III,	ℓ=840	4	0.75
Б.ч		7	-00.11.07	ф6А III,	ℓ=240	4	0.21

Привязан

Инв №

Инв № подл. | Подпись и дата | Взам. инв. №

282-3-40-ИЖ2-00 11.00

Рук маст	Губаревич	
Гл инж.м	Станулевич	
Гл.арх.пр	Самарин	
Гл инж.пр	Обливин	
Рук гр инж	Пустильник	
Разраб	Миндина	
Провер	Пустильник	
Н.контр.	Будкин	

Изделие арматурное
Сетка С-4

Стадия	Масса	Масштаб
Р	14.7	1:40
Лист	Листов 1	

ЦНИИЭП торгово-бытовых зданий и туристских комплексов г. Москва

Копировал Гаврилина

Формат А1

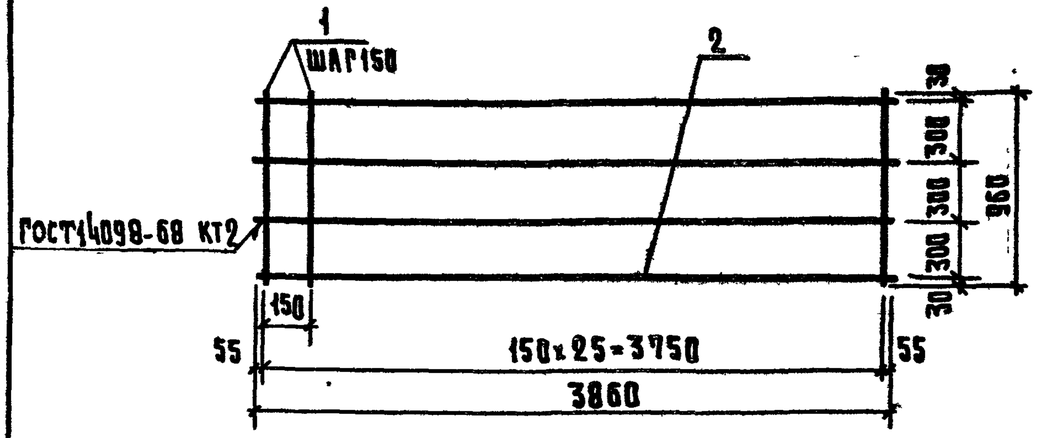

Формат	Зона	Поз.	Обозначение	Наименование		Кол.	Примечание
				Детали			Масса ед., кг
				Арматура ГОСТ 5781-73			
Б.ч.		1	282-3-40-ИЖ2-00 12.01	ф 10А III,	ℓ=960	26	15.5
Б.ч.		2	-00.12.02	ф 8А I,	ℓ=3860	4	6,1

Привязан

Инв. №

Инв № подл. | Подпись и дата | Взам. инв. №

282-3-40-ИЖ2-00. 12.00

Рук маст	Губаревич	
Гл инж м	Станулевич	
ГАП	Самарин	
ГИП	Обливин	
Рук гр инж	Пустильник	
Разработ	Миндина	
Проверил	Пустильник	
Н.контр	Будкин	

Изделие арматурное
Сетка С-3

Стадия	Масса	Масштаб
Р	21.6	Б.М
Лист	Листов 1	

ЦНИИЭП торгово-бытовых зданий и туристских комплексов г. Москва

Копировал Гаврилина

Формат А2

17690-02

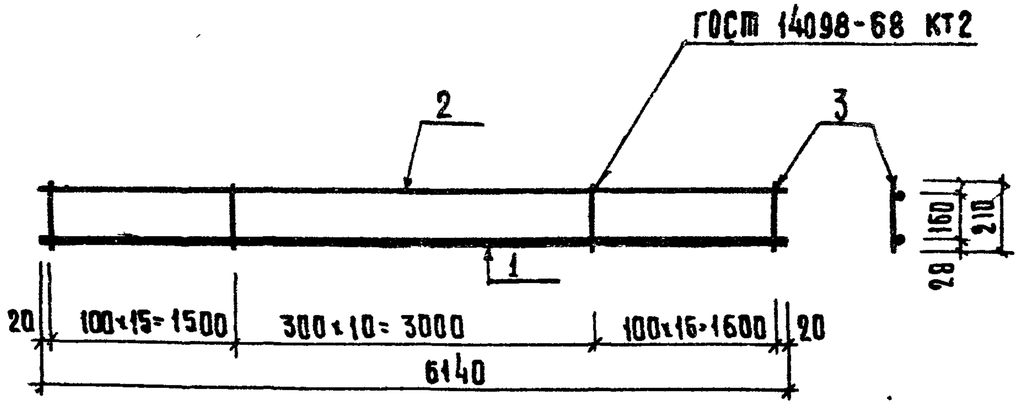

Формат	Зона	Поз.	Обозначение	Наименование	Кол.	Примечание
				Детали		масса ед. кг.
Б.Ч		1	282-3-40-ИЖ2. 00.15.01	ф25 AIII; ГОСТ 5781-75		
				ℓ=6140	1	23.64
Б.Ч		2	00.15.02	ф10 AIII; ГОСТ 5781-75		
				ℓ=6140	1	3.79
Б.Ч		3	00.15.03	ф8 AI; ГОСТ 5781-75		
				ℓ=210	42	0.083

Привязан

Инв. №

Рук. маст	Губаревич		
Гл. инж. м	Станулевич		
ГАП	Самарин		
ГИП	Обливин		
Рук. гр. инж.	Пустильник		
Ст. инж.	Обидина		
Разраб	Обидина		
Проверил	Пустильник		
Н. контр.	Будкин		

282-3-40-ИЖ2-00.15.00

Каркас КР-1

Стадия	Масса	Масштаб
Р	30.92	

Лист | Листов 1

ЦНИИЭП торгово-бытовых зданий и туристских комплексов г. Москва

Копировал Гаврилина

Формат А1

Инв. № подл. | Подпись и дата | Взам. инв. №

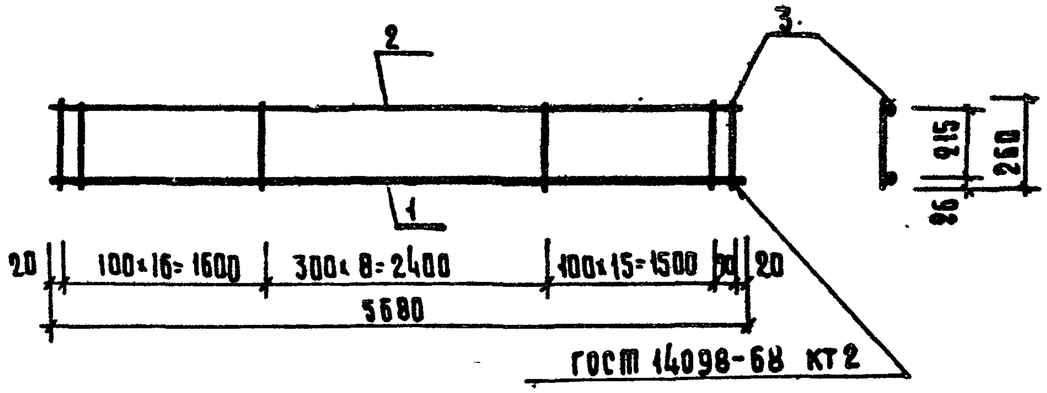

Формат	Зона	Поз.	Обозначение	Наименование	Кол.	Примечание
				Детали		масса ед. кг.
Б.Ч.		1	282-3-40-ИЖ2- 00.16.01	ф22 AIII; ГОСТ 5781-75; L=5680	1	16.98
Б.Ч.		2	-00.16.02	ф10 AI; ГОСТ 5781-75; L=5680	1	3.5
Б.Ч.		3	00.16.03	ф8 AI; ГОСТ 5781-75; L=260	42	0.1

Привязан

Инв. №

Рук маст.	Губаревич		
Гл инж.м	Станулевич		
ГАП	Самарин		
ГИП	Обливин		
Рук гр инж	Пустильник		
Ст. инж.	Обидина		
Разраб	Обидина		
Провер.	Пустильник		
Н. контр	Будкин		

282-3-40-ИЖ2-00.16.00

Каркас КР-2

Стадия	Масса	Масштаб
Р	24.68	

Лист | Листов 1

ЦНИИЭП торгово-бытовых зданий и туристских комплексов г. Москва

Копировал Гаврилина

Формат А1

Инв № подл. | Подпись и дата | Взам. инв. №

Типовой проект 282-3-40 Альбом II

ГОСТ 14098-68 К12

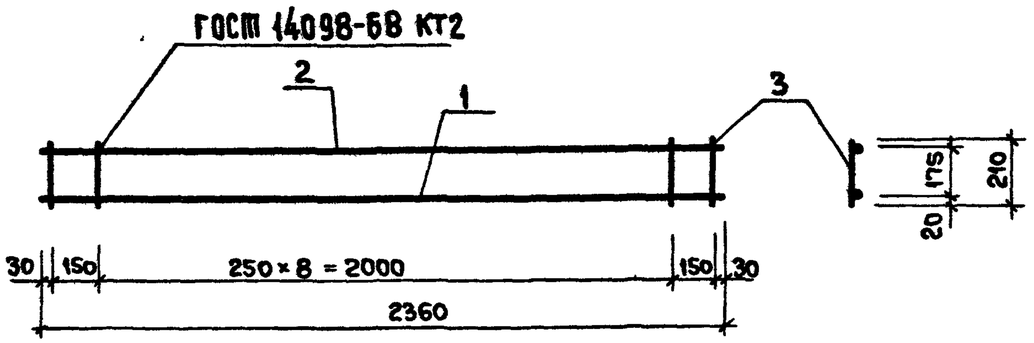

Формат	Зона	Поз	Обозначение	Наименование	Кол	Примечание
				Детали		Масса ед. кг
Б4		1	282-3-40-ИЖ2-00 17 01	Ф10АI, ГОСТ 5781-75		
				ℓ = 2360	1	1.46
Б4		2	-00 17 02	Ф8АI, ГОСТ 5781-75		
				ℓ = 2360	1	0.93
Б4		3	-00 17 03	Ф6АI, ГОСТ 5781-75		
				ℓ = 210	11	0.05

Привязан

Инв №

Взам инв № | Подпись и дата | Инв № подл

Рук маст	Губаревич	
Гл инж м.	Станулевич	
ГАП	Самарин	
ГИП	Обливин	
Рук гр ин	Пустильник	
Ст инж	Обидина	
Разработ	Обидина	
Провер	Пустильник	
Н.контр	Будкин	

282-3-40-ИЖ2-00 17.00

Каркас КР-3

Стадия	Масса	Масштаб
Р	2.94	
Лист	Листов 1	

ЦНИИЭП торгово-бытовых зданий и туристских комплексов г. Москва

Типовой проект 282-3-40 Альбом II

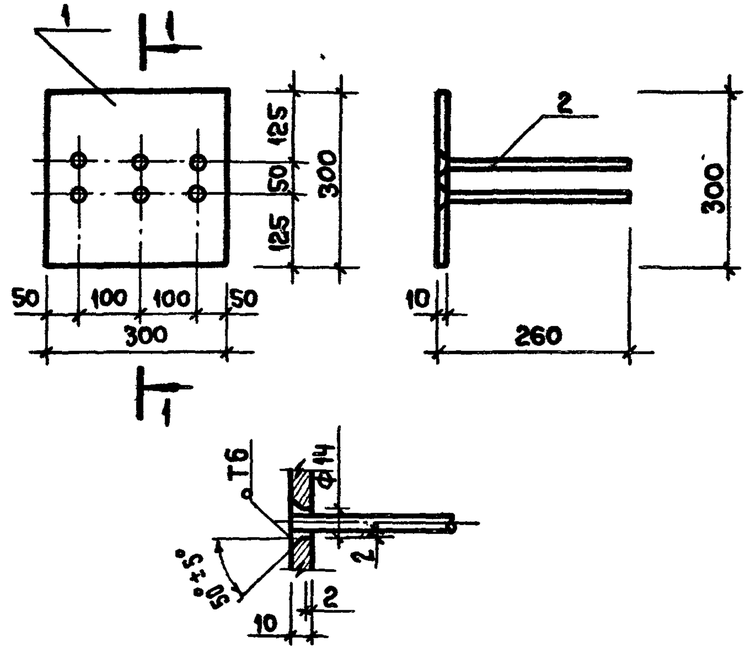

Формат	Зона	Поз	Обозначение	Наименование	Кол	Примечание
Б4		1	282-3-40-ИЖ2-00 18 01	-300×10 ГОСТ 103-76, ℓ=300	1	7.07кг
			00.18 02	Ф10АI ГОСТ 5781-75, ℓ=260	1	0.97кг

Сварку вести по ГОСТ 5264-69

Привязан

Инв №

Взам инв № | Подпись и дата | Инв № подл

Рук маст	Губаревич	
Гл инж м.	Станулевич	
ГАП	Самарин	
ГИП	Обливин	
Рук гр ин	Пустильник	
Ст инж	Обидина	
Разработ	Обидина	
Провер	Пустильник	
Н.контр	Будкин	

282-3-40-ИЖ2-00.18.00

Изделие закладное ЗД-7

Стадия	Масса	Масштаб
Р	8.04	1 10
Лист	Листов 1	

ЦНИИЭП торгово-бытовых зданий и туристских комплексов г. Москва

17690-02

Инв № подл	Подпись и дата	Взам инв №

Формат	Зона	Поз.			Кол на исполн. 282-3-40-ИМ-00. 00 -00	-01	-02	Масса ед., кг
				Документация				
			282-3-40-ИМ-00. 00СБ	Сборочный чертеж	X	X	X	
				Сборочные детали				
				Ар-ра ГОСТ 5781-75				
Б.ч.		1		Ф10 AI ℓ = 300	1	1	1	0,19
Б.ч.		2		Ф10 AI ℓ = 290	1	—	—	0,18
Б.ч.		3		Ф10 AI ℓ = 250	—	1	—	0,16
Б.ч.		4		Ф24 AI ℓ = 450	—	—	1	1,60

Рук.маст.	Губаревич		
Гл инж.м	Станулевич		
ГАП	Самарин		
ГИП	Облывин		
Рук.гр.ин.	Пустильник		
Разраб.	Константинова		
Провер.	Пустильник		
Н.контр.	Будкин		

Привязан

Инв. №

282-3-40-ИЖ2-00.19.00

Анкера А1, А2, А3

Стадия	Лист	Листов
Р		1

ЦНИИЭП торгово-бытовых зданий и туристских комплексов г. Москва

Типовой проект 282-3-40 Альбом II

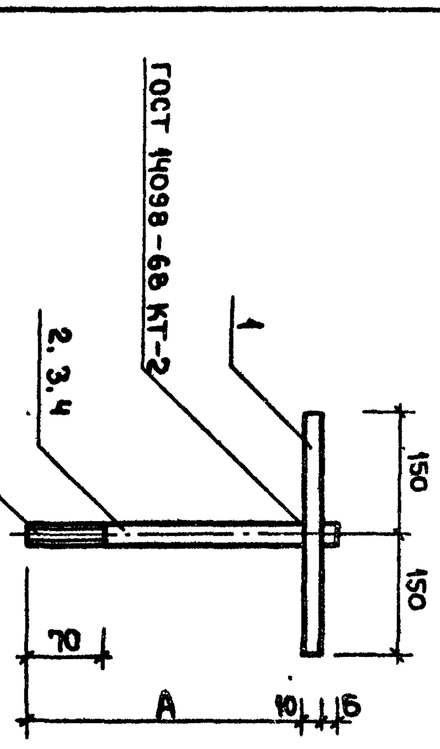

Обозначение	Марка изделия	А	Б	Масса ед., кг
282-3-40-ИЖ2.00.19.00-	А1	270	10	0,37
- 10	А2	230	10	0,35
- 20	А3	420	20	1,80

Инв № подл	Подпись и дата	Взам инв №

Рук.маст.	Губаревич		
Гл инж.м	Станулевич		
ГАП	Самарин		
ГИП	Облывин		
Рук гр.ин.	Пустильник		
Ст инж	Шурыгина		
Разраб	Константинова		
Провер.	Пустильник		
Н.контр.	Будкин		

Привязан

Инв. №

282-3-40-ИЖ2-00.19.00СБ

Анкера А1, А2, А3

Стадия	Масса	Масштаб
Р	см. табл.	

Лист	Листов 1

ЦНИИЭП торгово-бытовых зданий и туристских комплексов г. Москва

Типовой проект 282-3-40 Альбом II

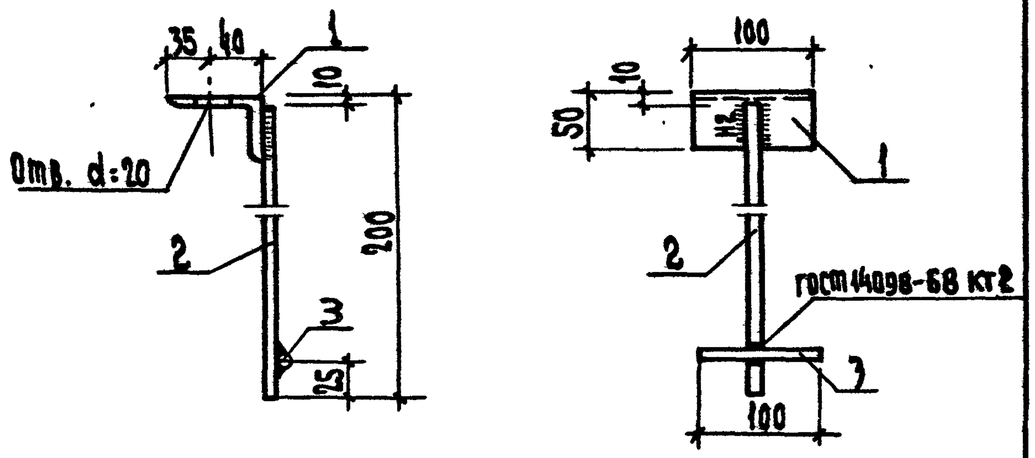

Формат	Зона	Поз.	Обозначение	Наименование	Кол.	Примечание
				Детали		Масса ед. кг
Б.4		1	282-3-40-ИЖ2-00.14.01	Уголок L 75×50×5		
				ГОСТ 8510-72 ℓ=100	1	0.48
Б.4		2	-00.14.02	ф 10 А III, ГОСТ 5781-75		
				ℓ=200	1	0.16
Б.4		3	-00.14.03	ф 10 А III, ГОСТ 5781-75		
				ℓ=100	1	0.062

Сварку вести по ГОСТ 5264-69
Высота шва 6мм

Привязан

Инв. N

282-3-40-ИЖ2-00.14.00

Рук. маст.	Губаревич	
Гл. инж. м.	Станулевич	
ГАП	Самарин	
ГИП	Обливин	
Рук. гр. ин.	Пустильник	
Разраб.	Миндина	
Провер.	Пустильник	
Н. контр.	Будкин	

Изделие закладное ЗД-6

Стадия	Масса	Масшт.
Р	0.702	1:5

Лист | Листов 1

ЦНИИЭП г. Москва торгово-бытовых зданий и туристских комплексов

Согласовано:

Инв. N подл. | Подп. и дата | Взам. инв. N

Стадия	Масса	Масшт.

Лист | Листов

ЦНИИЭП г. Москва торгово-бытовых зданий и туристских комплексов

Копировал Вишневская

Формат 12

17690-02

Типовой проект 282-3-40 Альбом II

Обозначение	Наименование	Стр	Примечание
282-3-40 ИМ- 00.00	Ведомость чертежей	32	
-06.00	Рама металлическая РМ3	32	
-13.00	Рама металлическая мр-1	33	
-20.00	Рама Р01	34	
-23.00	Рамы металлические РМ1, РМ2, РМ4, РМ5	35	
-24.00	Створка тамбурная неоткрывающая.	36	
	ТАМ		

Инв.№ подл. | Подпись и дата | Взам. инв.№

Инв.№

Рук.маст.	Губаревич	
Гл.инж.м.	Станулевич	
ГАП	Самарин	
ГИП	Облавин	
Рук.группы	Пустильник	

Привязан

282-3-40-ИМ-00.00

Ведомость чертежей

Стадия | Масса | Масштаб

Лист | Листов

ЦНИИЭП торгово-бытовых зданий и туристских комплексов г. Москва

Копировал Гаврилина

Формат 11

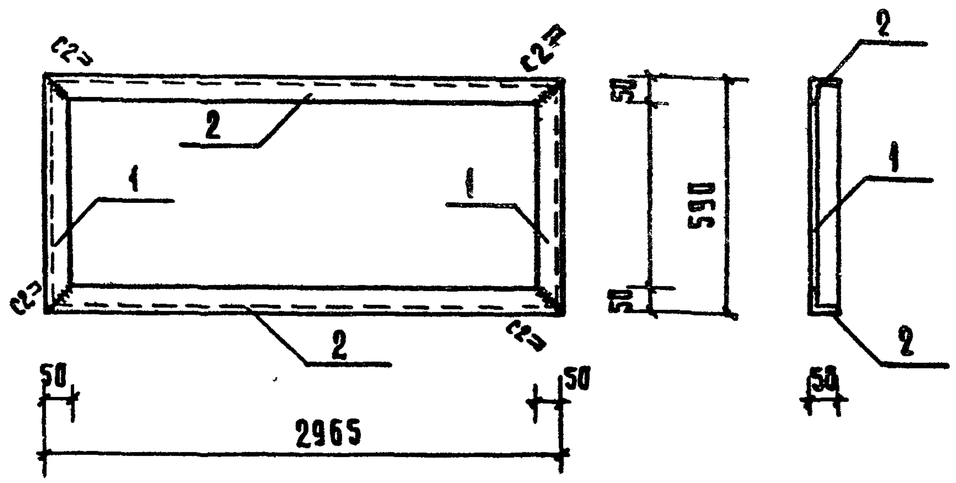

Формат	Зона	Поз.	Обозначение	Наименование	Кол.	Примечание
				Уголок ГОСТ 8509-72		Масса ед., кг.
Б.ч		1	282-3-40-ИМ-06.01.	L 50×5 ℓ=590	2	2,22 кг.
Б.ч.		2	-06.02	L 50×5 ℓ=2965	2	11.18 кг.

Сварку производить по ГОСТ 5264-69
Высота шва 4 мм

Привязан

Инв. №

Инв.№ подл. | Подпись и дата | Взам.инв.№

Рук.маст.	Губаревич	
Гл.инж.м.	Станулевич	
ГАП	Самарин	
ГИП	Облавин	
Рук.группы	Пустильник	
Ст.инж.	Шурыгина	
Разраб.	Миндина	
Проверил	Пустильник	
Н.контр.	Будкин	

282-3-40-ИМ-06.00

Рама металлическая РМ3

Стадия | Масса | Масштаб

Р | 26.80

Лист | Листов 1

ЦНИИЭП торгово-бытовых зданий и туристских комплексов г. Москва

Копировал Гаврилина

Формат 11

Типовой проект 282-3-40 Альбом II

МР-1

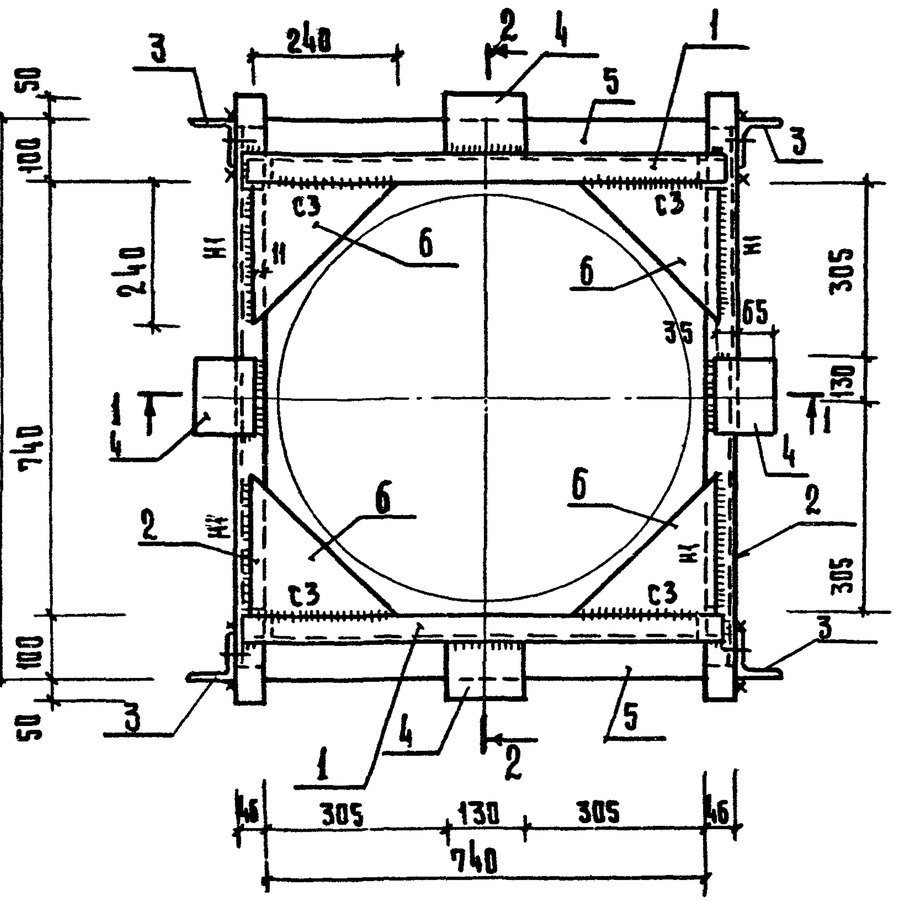

2-2

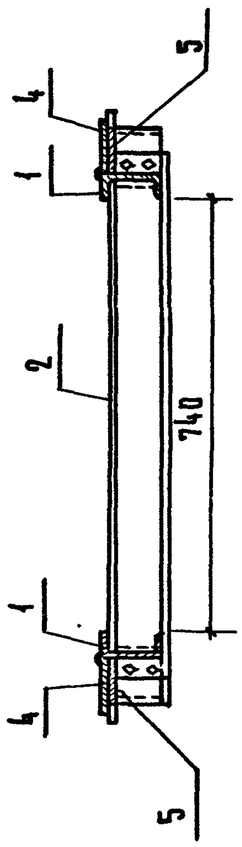

1-1

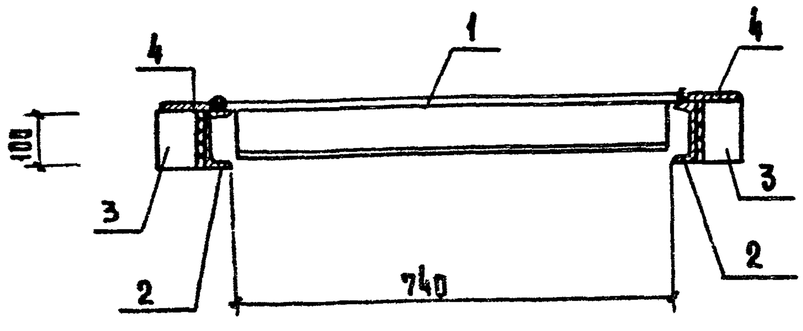

Формат	Зона	Поз.	Обозначение	Наименование	Кол.	Примечание
				Детали		масса ед., кг.
Б4		1	282-3-40 ИМ 13.01	С 10, ГОСТ 8240-72		
				ℓ=740 мм.	2	12.70
Б.4		2	13.02	С 10, ГОСТ 8240-72		
				ℓ=900 мм	2	15.50
Б.4		3	13.03	L 75×7, ГОСТ 8509-72		
				ℓ=100 мм	4	4.04
Б.4		4	13.04	-10×100, ГОСТ 103-76		
				ℓ=130 мм	4	4.08
Б.4		5	13.05	-10×56, ГОСТ 103-76		
				ℓ=740 мм.	2	6.50
Б.4		6	13.06	-10×240, ГОСТ 103-76		
				ℓ=240 мм.	4	5.00

Сварку производить электродами Э-42
по ГОСТу 5264-69
Высота шва 5 мм

СОГЛАСОВАНО:

ИНВ. №

Рук маст.	Губаревич		282-3-40-ИМ-13.00
Гл инж м.	Станулевич		
ГАП	Самарин		Рама металлическая МР-1
ГИП	Обливин		
Рук. гр инж.	Пустильник		
Разраб	Миндина		
Проверил	Пустильник		
Н. контр	Будкин		

Стадия	Масса	Масштаб
Р	42,82	1:10
Лист	Листов 1	

ЦНИИЭП торгово-бытовых зданий и туристских комплексов г. Москва

Копировал Гаврилина

Формат А2

17690-02

Согласовано: Инв. № подл. | Подпись и дата | Взам. инв. №

Типовой проект 282-3-40 Альбом II
СОГЛАСОВАНО
ИНВ.№ ПОДЛ. ПОДПИСЬ И ДАТА ВЗАМ ИНВ №

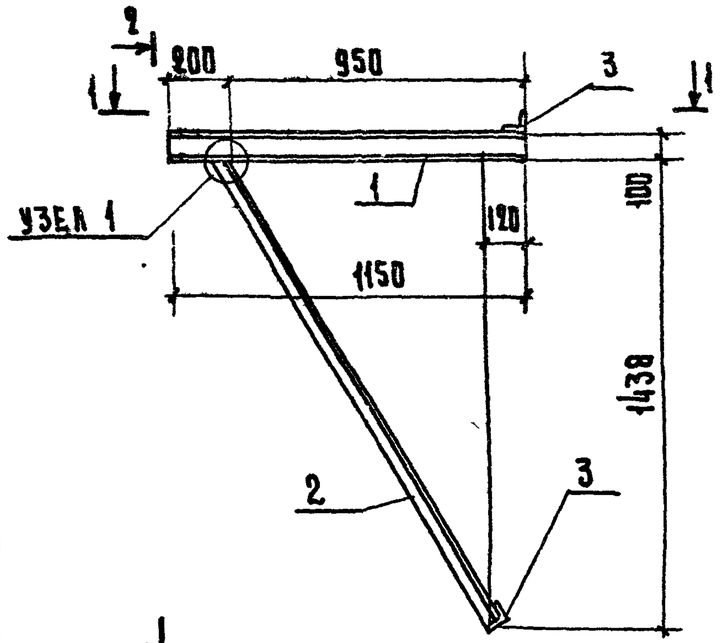

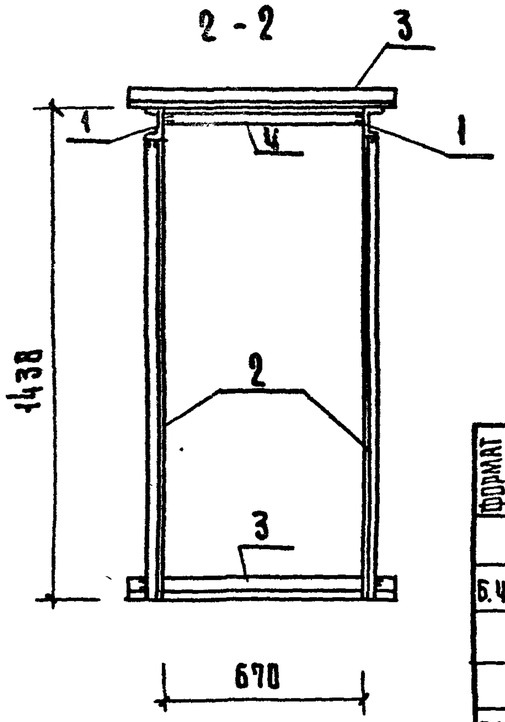

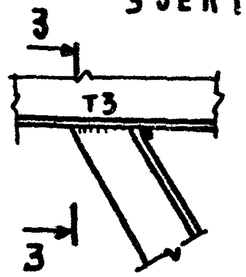

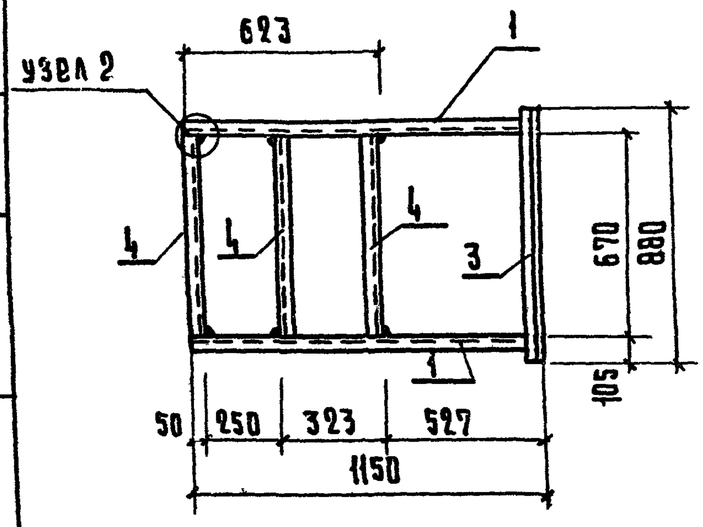

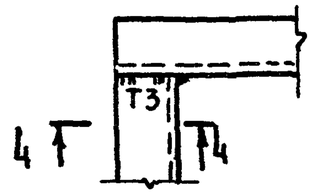

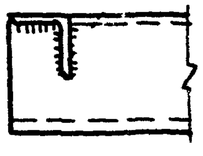

Формат	Зона	Поз.	Обозначение	Наименование	Кол.	Примеч.
				Детали		масса ед. кг
Б.Ч		1	282-3-40-ИМ - 20.01	Швеллеры ГОСТ 8240-72		
				С 10 ℓ=1150	2	21.48 кг
				уголок ГОСТ 8509-72		
Б.Ч		2	20.02	L 50×5; ℓ=1660	2	12.52 кг.
Б.Ч		3	20.03	L 50×5; ℓ= 880	2	6.64 кг.
Б.Ч		4	20.04	L 50×5; ℓ= 670	3	5.04 кг

1. Сварку производить электродами Э-42 по ГОСТу 5264-69, h_m=5мм.
2. Готовое изделие огрунтовать и окрасить за 2 раза. Грунтовка ГФ-0119, Гост 23343-78 Окраска ХВ 124, Гост 10144-74

Рук.маст	Губаревич	
Гл.инж.м.	Станулевич	
ГАП	Самарин	
ГИП	Обанвин	
Рук.групп	Пустильник	
Разраб.	Обанина	
Провер.	Пустильник	
Н.контр.	Будкин	

Привязан

Инв. №

Копировал Гаврилина

282-3-40-ИМ-20.00

Рама Р01

Стадия	Масса	Масштаб
Р	45.68	
Лист	Листов 1	

ЦНИИЭП торгово-бытовых зданий и туристских комплексов г. Москва

Формат 12

17690-02

Типовой проект 282-3-40 Альбом II

Обозначение	Наименование	Кол. на испол. 282-3-40-ИМ- 00	-01	-02	-03	Примечание
	Документация					
282-3-40-ИМ-23.00.СБ.	Сборочный чертеж				X	
	Сборочные детали				X	
	Уголок ГОСТ 8509-72					Масса ед., кг.
1	L 50 x 5 ℓ=1048	2				3.95
2	L 50 x 5 ℓ= 700	2				2.64
4	L 63 x 4 ℓ=1031		2			3.87
5	L 63 x 4 ℓ= 531		2			2.00
	Уголок ГОСТ 8510-72					
6	L 90 x 56 x 5.5 ℓ=2532			2		16.96
7	L 90 x 56 x 5.5 ℓ=2292			2	2	15.36
8	L 90 x 56 x 5.5 ℓ=2492				2	16.70
	Ар-ра ГОСТ 5781-75					
13	ф 10 AI ℓ=420	6	6	14	16	0.26

282-3-40-ИМ- 23.00

Рамы металлические
РМ 1; РМ 2; РМ 4; РМ 5

Стадия	Лист	Листов
Р		1

ЦНИИЭП торгово-бытовых зданий и туристских комплексов г. Москва

Гл. инж. мастерской	Станулевич	
ГАП	Самарин	
ГИП	Обливин	
Рук. гр. инж.	Пустильник	
Ст. инж.	Шурыгина	
Разраб.	Константинова	
Провер.	Пустильник	
Н. контр.	Будкин	

Привязан

Инв. №

Инв. № подл. | Подпись и дата | Взам. инв. №

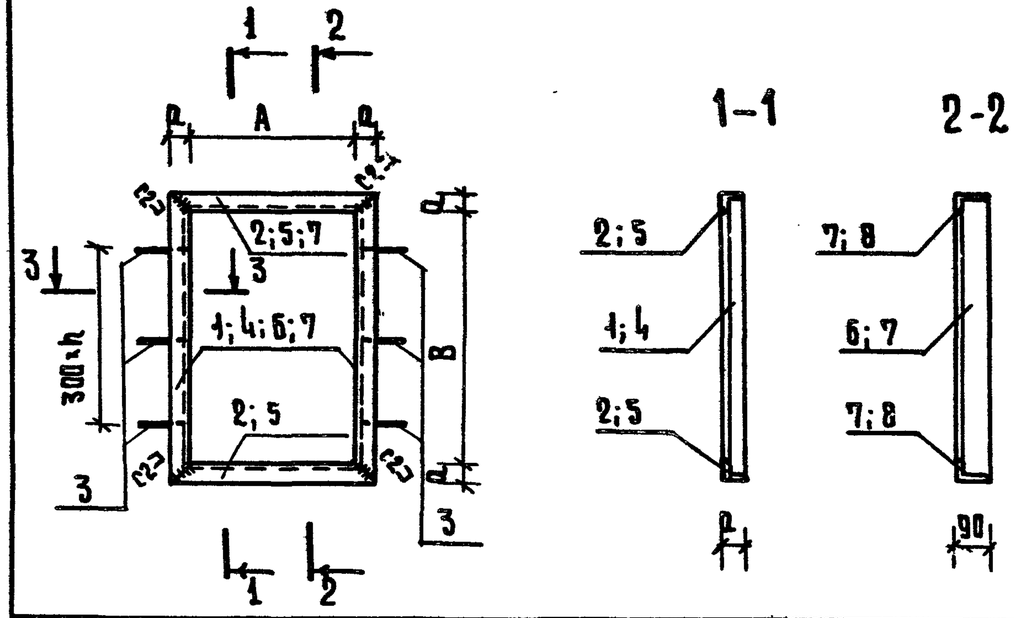

Обозначение	Марка изделия	Сечение	A	B	a	n	Масса ед, кг.
282-3-40-ИМ-2300-00	РМ 1	1-1	600	948	50	2	14.74
-01	РМ 2	1-1	405	905	63	2	13.30
-02	РМ 4	2-2	2420	2180	56	6	68.28
-03	РМ 5	2-2	2180	2380	56	7	68.28

3-3

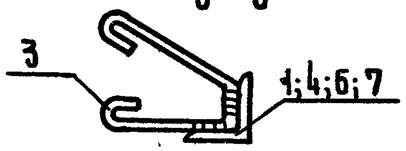

Поз. 3

Сварку вести по ГОСТ 5264-69
Высота шва 4 мм

Привязан

Инв. №

Инв. № подл. | Подпись и дата | Взам. инв. №

Рук маст.	Губаревич	
Гл инж. мастерской	Станулевич	
ГАП	Самарин	
ГИП	Обливин	
Рук. гр инж.	Пустильник	
Ст. инж.		
Разработ.	Константинова	
Провер	Пустильник	
Н. контр.	Будкин	

282-3-40-ИМ-23.00 СБ

Рамы металлические
РМ 1; РМ 2; РМ 4; РМ 5

Стадия	Масса	Масштаб
Р	см. Табл.	

Лист	Листов 1

ЦНИИЭП торгово-бытовых зданий и туристских комплексов г. Москва

Копировал Гаврилина

Формат 11

17690-02

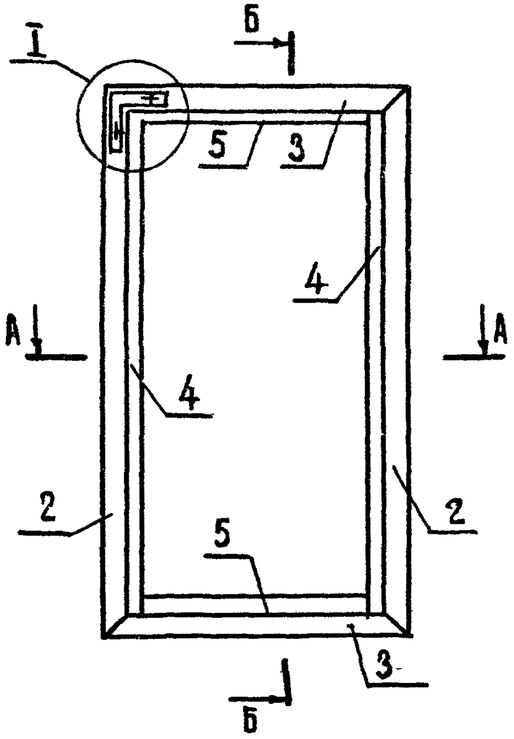

Б - Б

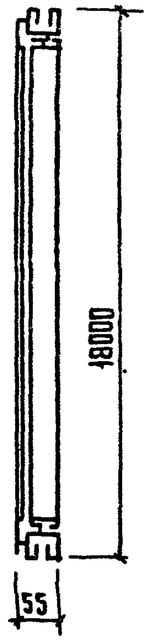

А - А

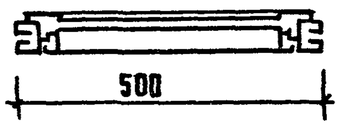

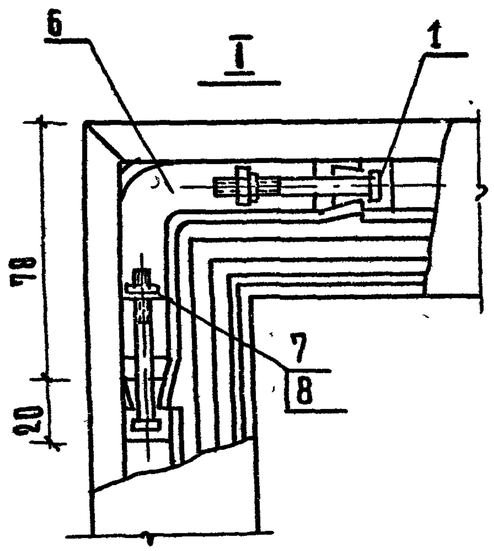

1* Размер для справок
2 Сборка конструкции производится по технологии, приведенной в альбомах серии 1.236-4-8.
3 Установка конструкции в проектное положение производится по монтажным узлам.

Формат	Зона	Поз.	Обозначение	Наименование	Кол.	Примечание
				Документация		
				Сборочные единицы		
		1	Серия 236.4-8.2 стр. 30	Вкладыш В-1	8	0.037
				Детали		
БЧ		2	282-3-40 ИМ-24.01	Стойка ПА-55А ℓ=1800	2	1.32
БЧ		3	-24.02	Ригель ПА-55А ℓ= 500	2	1.32
БЧ		4	-24.03	Штапик ПА-487 ℓ=1927	2	0.32
БЧ		5	-24.04	Штапик ПА 487 ℓ= 393	2	0.32
		6	Серия 1.236.4-8.2 стр.30	Вкладыш угловой В-2	4	0.126
				Материалы		
				Уплотнитель резиновый		
				ПР- 65И, м	8.48	0.04
				Стандартные изделия		
		7		Гайка М6.4 019 ГОСТ 5915-70	8	
		8		Шайба 6.02.019 ГОСТ 6402-70	8	

ГИП	Рудник		
Рук. гр.	Скотникова		
Разраб.	Савкина		
Пров.	Рудник		

Привязан

Инв. №

282-3-40 ИМ-24.00

Створка тамбурная неоткрывающаяся ТАМ

Стадия	Масса	Масштаб
Р	8,58	
Лист	Листов 1	

ЦНИИЭП торгово-бытовых зданий и туристских комплексов г. Москва

Согласовано:

Инв. № подл. | Подпись и дата | Взам. инв. №

Копировал Гаврилина

Формат 12

17630-02

Типовой проект 282-3-40 Альбом II

Обозначение	Наименование	Стр.	Приме-чание
282-3-40 ИД 00.00	Ведомость чертежей	37	
01.00	Окно приема и выдачи ОП	37	
01.00СБ	Окно приема и выдачи ОП Сборочный чертеж	38	

Согласовано

Инв. № подл. | Подпись и дата | Взам. инв. №

Привязан

Инв. №

Рук. маст.	Губаревич	
Гл. инж. м.	Станулевич	
ГАП	Самарин	
ГИП	Обливин	
Рук. гр. АР	Синявская	
Разраб.	Константинова	
Провер.	Синявская	
Н. контр.	Терехов	

282-3-40-ИД-00.00

Ведомость чертежей

Стадия	Лист	Листов
Р		1

ЦНИИЭП торгово-бытовых зданий и туристских комплексов г. Москва

Типовой проект 282-3-40 Альбом II

Формат	Зона	Поз.	Обозначение	Наименование	Кол	Приме-чание
				Документация		
			282-3-40-ИД-01.00СБ	Сборочный чертеж	X	
				Детали		
		1		Щит 1160×400	2	
			ГОСТ 10632-77	Древ. струж. плита δ=17		
		6		Щит 1200×400	2	
			ГОСТ 10632-77	Древ. струж. плита δ=17		
		7		Щит 1155×576	2	
			ГОСТ 10632-77	Древ. струж. плита δ=17		
				Стандартные изделия		
		2	ГОСТ 5087-80	Ручка РКС	2	
		3	ГОСТ 5088-78	Петля ПНЦ-70	4	
		4	ГОСТ 5090-79	Задвижка ЗТ	2	
		5	ГОСТ 8242-75	Наличник Т3, м	2,4	
				Материалы		
		8	ГОСТ 9590-76	Бум. слоистый пластик, м²	6,9	

Согласовано

Инв. № подл. | Подпись и дата | Взам. инв. №

Привязан

Инв. №

Рук. маст.	Губаревич	
Гл. инж. м.	Станулевич	
ГАП	Самарин	
ГИП	Обливин	
Рук. гр. АР	Синявская	
Разраб.	Миндина	
Провер.	Синявская	
Н. контр.	Терехов	

282-3-40-ИД-01.00

Окно приема и выдачи ОП

Стадия	Лист	Листов
Р		1

ЦНИИЭП торгово-бытовых зданий и туристских комплексов г. Москва

Типовой проект 282-3-40 Альбом III

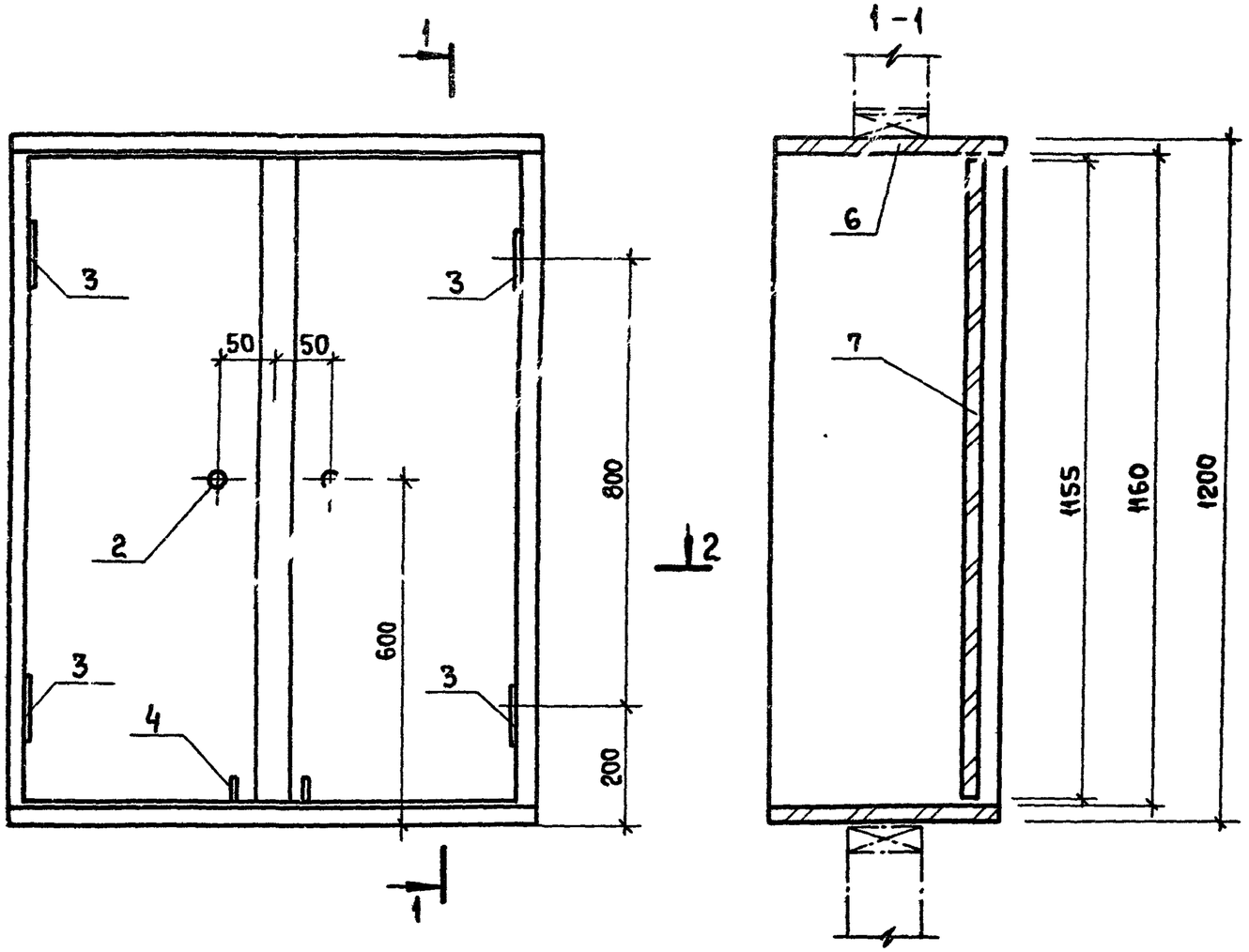

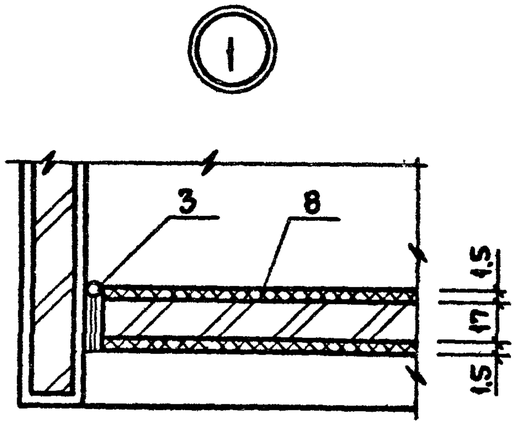

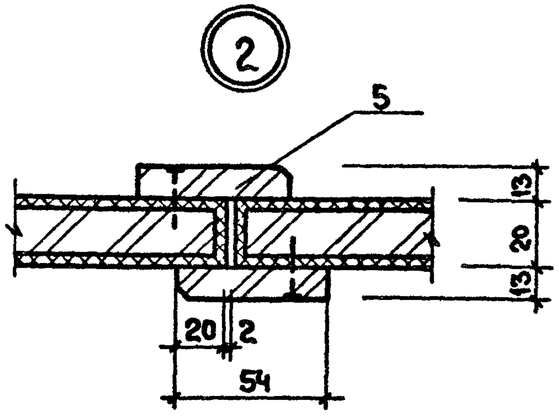

2-2

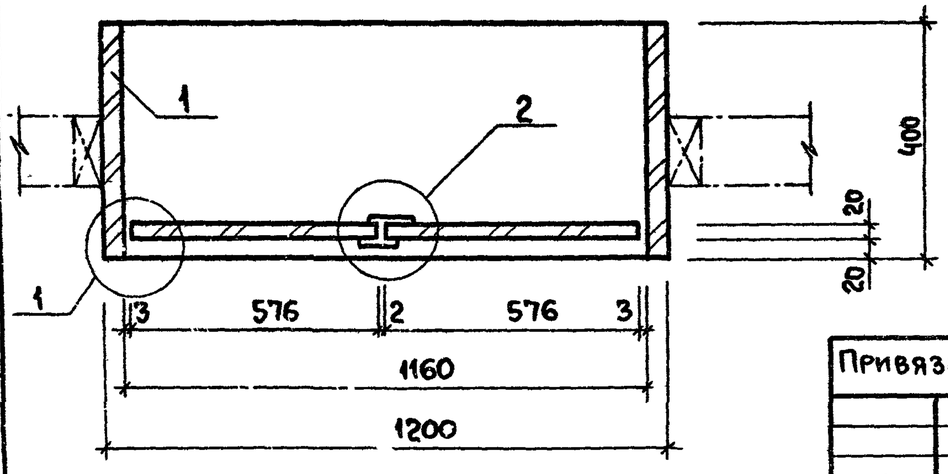

Привязан

Инв №

Рук.маст	Губаревич	
Гл.инж.м.	Станулевич	
ГАП	Самарин	
ГИП	Обливин	
Рук гр.арх	Синявская	
Рук гр.ин	Будкин	
Разраб.	Миндина	
Провер.	Синявская	
Н.контр.	Терехов	

282-3-40-ИД-01.00СБ

Окно приема и выдачи ОП

Сборочный чертеж

Стадия	Масса	Масштаб
Р	—	1:10 1:2
Лист	Листов 1	

ЦНИИЭП торгово-бытовых зданий и туристских комплексов г. Москва

Согласовано

Инв № подл | Подпись и дата | Взам. инв. №