ТИПОВОЙ ПРОЕКТ
902-1-91.84

КАНАЛИЗАЦИОННАЯ НАСОСНАЯ СТАНЦИЯ ПРОИЗВОДИТЕЛЬНОСТЬЮ 400-2000 м³/ч, НАПОРОМ 30-40 м С РЕШЕТКАМИ-ДРОБИЛКАМИ ПРИ ГЛУБИНЕ ЗАЛОЖЕНИЯ ПОДВОДЯЩЕГО КОЛЛЕКТОРА 7,0 м (Вариант „Сборная стена в грунте")

АЛЬБОМ VI

Подземная часть. Изделия.

19588-02
цена 1-82

				Привязан
Инв. №				

ТИПОВОЙ ПРОЕКТ
902-1-91.84

КАНАЛИЗАЦИОННАЯ НАСОСНАЯ СТАНЦИЯ ПРОИЗВОДИТЕЛЬНОСТЬЮ 400-2000 м³/ч, НАПОРОМ 30-40 м С РЕШЕТКАМИ-ДРОБИЛКАМИ ПРИ ГЛУБИНЕ ЗАЛОЖЕНИЯ ПОДВОДЯЩЕГО КОЛЛЕКТОРА 7,0 м

(ВАРИАНТ „СБОРНАЯ СТЕНА В ГРУНТЕ")

Альбом VI

Разработан проектным институтом
„Харьковский Водоканалпроект"
Главный инженер института Г.А. Бондаренко
Главный инженер проекта В.С. Лялюк

Утвержден В/О „Союзводоканалниипроект"
протокол N 75 от 05.12.1983 г.
Введен в действие В/О „Союзводоканалниипроект"
приказ N 82 от 18.04.1984 г.

				Привязан	
Инв. №					

Формат	Обозначение	Наименование	Стр.	Примечание
А3	902-1-91.84-КЖИ-ДО	Содержание альбома	2,3	
А4	-ТТ1	Технические требования к изготовлению сборных железобетонных изделий	4	
А4	-ТТ2	Технические требования к изготовлению арматурных и закладных изделий	4	
А4	-ПС	Панель стеновая ПС (3ПС78-2к-1÷3ПС78-2к-18)	5-8	
А4	-МС19	Изделие соединительное МС19	8	
А3	-ВМС1	Ведомость расхода стали ВМС1	9,10	
А3	-ПС СБ	Панель стеновая ПС (3ПС78-2к-01÷3ПС78-2к-18) сборочный чертеж	11-17	
А4	-ПГ	Панель перегородочная ПГ	18	
А3	-ПГ СБ	Панель перегородочная ПГ (сборочный чертеж)	19-24	
А3	-ВМС2	Ведомость расхода стали	25,26	
А4	-Кр1	Каркас плоский Кр1	27	
А4	-Кр2	То же Кр2	27	
А4	-Кр3	" Кр3	28	
А4	-Кр4	" Кр4	28	
А4	902-1-91.84-КЖИ-Кр5	Каркас плоский Кр5	29	
А4	-Кр6	то же Кр6	29	
А4	-Кр7	" Кр7	30	
А4	-Кр8	" Кр8	30	
А4	-Кр9	" Кр9	31	
А4	-Кр10	" Кр10	31	
А4	-Кр11	" Кр11	32	
А4	-Кр12	" Кр12	32	
А4	-Кр13	" Кр13	33	
А4	-Кр14	" Кр14	33	
А4	-Кр15	" Кр (Кр15, Кр16)	34	
А4	-Кр15СБ	" Кр (Кр15, Кр16) сборочный чертеж	34	
А4	-Кр21	" Кр (Кр21, Кр22, Кр23)	35	
А4	-Кр21СБ	" Кр (Кр21, Кр22, Кр23) сборочный чертеж	35	
А4	-Кр17	" Кр (Кр17, Кр18, Кр19)	36	
А4	-Кр17СБ	" Кр (Кр17, Кр18, Кр19) сборочный чертеж	36	
А4	-Кр24	" Кр (Кр24, Кр25)	37	
А4	-Кр24СБ	" Кр (Кр24, Кр25) сборочный чертеж	37	

Привязан

Нач.отд	Шеслько		
Гл.спец	Власенко		
Рук.пр	Бондарчук		
Ст.инж.	Симонцев		
Техник	Гриньой		

ТП 902-1-91.84-КЖИ-ДО

Содержание альбома

Стадия	Лист	Листов
Р	1	2

Госстрой СССР Союзводоканалниипроект Харьковское Водоканалпроект

19588-02 3

Формат	Обозначение	Наименование	Стр.	Примечание
А4	902-1-91.84-КНИ-С1	Сетка арматурная С1	38	
А4	-С2	то же С2	38	
А4	-С3	" С3	39	
А4	-МН3	Изделие закладное МН3	39	
А4	-МН1	то же МН1	40	
А4	-МН2	" МН2	40	
А4	-МН4	" МН(МН4, МН5)	41	
А4	-МН4СБ	" МН(МН4, МН5) Сборочный чертеж	41	
А4	-МС1	" МС(МС1, МС2, МС3, МС4)	42	
А4	-МС1СБ	" МС(МС1, МС2, МС3, МС4) сборочный чертеж	42	
А4	-МС5	" МС5	43	
А4	-МС9	" МС9	43	
А4	-МС12	" МС12	44	
А4	-МС10	" МС10	44	
А4	-МС6	" МС(МС6, МС7, МС16, МС17, МС18)	45	
А4	-МС6СБ	" МС(МС6, МС7, МС16, МС17, МС18) сборочный чертеж	45	
А4	Кр20	Каркас плоский Кр20	46	

Альбом VI

Типовой проект 902-1-91.84

привязан

ТП 902-1-91.84-КНИ-ДО

Лист 2

19. 02 4

Технические требования к изготовлению сборных железобетонных изделий.

1. Сборные железобетонные изделия запроектированы из тяжелого бета при условии их изготовления в заводских условиях в инвентарных стальных формах. Изделия должны изготовляться в точном соответствии с рабочими чертежами, а также требования ГОСТ 13015.1-81 „Изделия железобетонные и бетонные. Общие технические требования.
2. Изделия армируются арматурными сетами и каркасами.
3. Фиксация закладных изделий осуществляется путем крепления их к опалубочной форме.
4. Для строповки изделий при извлечении их из опалубочной формы и при их транспортировке предусмотрено применение строповочных петель.
5. Складирование изделий производится в штабелях. Высота штабеля называется из условия обеспечения требований техники безопасности согласно СНиП III-4-80. Подкладки должны устанавливаться в местах расположения строповочных петель.
6. Погрузку и транспортирование изделий следует производить в соответствии с рекомендациями „Временных указаний по перевозке унифицированных сборных железобетонных деталей и конструкций промышленного строительства автомобильным транспортом." (Стройиздат 1966г.)

Привязан			
Инв. №			
Нач. отд.	Шейко		
Н. контр.	Власенко		
Рук. гр.	Боровик		
Ст. инж.	Шмандий		
Ст. инж.	Геселева		
Ст. техн.	Каменский		

ТП902-1-91.84 КЖИ-ТТ1

Технические требования к изготовлению сборных железобетонных изделий.

Стадия	Лист	Листов
Р		1

Госстрой СССР Союзводоканалниипроект Харьковский Водоканалпроект

Технические требования к изготовлению арматурных и закладных изделий.

1. Плоские арматурные изделия следует изготовлять при помощи контактной точечной сварки.
Сварку сеток и каркасов производить во всех точках пересечения стержней.
2. Объединение плоских каркасов в пространственные производить в кондукторах при помощи электросварочных клещей.
3. Размеры сеток и каркасов даны по осям и торцам стержней.
4. Сварку производить в соответствии с ГОСТ 19292-73 „Соединения сварных элементов закладных деталей сборных железобетонных конструкций" и СН 393-78.
5. Сварку тавровых соединений круглых стержней с листовым прокатом закладных изделий выполнять под слоем флюса.
6. Материал прокатной стали закладных изделий принять марки Вст3 кп2-1 для сварных конструкций ТУ14-1-3023-80 и Вст3 кп2 по ГОСТ 535-79.
Толщину сварных швов принять по наименьшей толщине свариваемых элементов.

Привязан			
Инв. №			
Нач. отд.	Шейко		
Н. контр.	Власенко		
Рук. гр.	Боровик		
Ст. инж.	Шмандий		
Ст. инж.	Геселева		
Ст. техн.	Каменский		

Взам. инв. № | Подпись и дата | Инв. № подл.

ТП902-1-91.84 КЖИ-ТТ2

Технические требования к изготовлению арматурных и закладных изделий.

Стадия	Лист	Листов
Р		1

Госстрой СССР Союзводоканалниипроект Харьковский Водоканалпроект

Инв. № подл.	Подпись и дата	Взам. инв. №

Типовой проект 902-1-91.84 Альбом VI

Формат	Зона	Поз.	Обозначение	Наименование	Кол. на исполнение 902-1-91.84-КЖИ-ПС —	01	02	03	04	05	06	07	Примечание
				Документация									
А4			902-1-91.84-КЖИ-ТТ1	Технические требования ТТ1									
А3			-ПС СБ	Сборочный чертеж									
А3			-ВМС1	Ведомость расхода стали									
				Сборочные единицы									
		-	3.902.1-10 Вып.1	Панель стеновая 3ПС78-2К	1	1	1	1	1	1	1	1	
		1	3.901-5	Сальник Ду800 ℓ=300	1								
		2	3.901-5	Сальник Ду500 ℓ=300						1			

Поз.8÷15 см. листы 4÷5
16,17 см. листы 6,7

Копир. Правка

Привязан

Инв. №

Нач.отд.	Шейко	
Н.контр.	Власенко	
Рук.гр.	Кунцевич	
Ст.инж.	Шмандий	
Ст.инж.	Геселева	
Техник	Слатенко	

ТП 902-1-91.84-КЖИ-ПС

Панель стеновая ПС (3ПС78-2К-1÷3ПС78-2К-18)

Стадия	Лист	Листов
Р	1	7

Госстрой СССР Киевгражданпроект Харьковский Водоканалпроект

Формат А4

Инв. № подл.	Подпись и дата	Взам. инв. №

Формат	Зона	Поз.	Обозначение	Наименование	Кол. на исполн. 902-1-91.84-КЖИ-ПС —	01	02	03	04	05	06	07	Примечание
		3	1.400-15 Вып.1	Изделие закладное МН128-2			0,81	0,81	0,81				пог. м
		4	1.400-15 Вып.1	Тоже МН101-3			1			1	1	1	
		5	1.400-15 Вып.1	" МН128-2		0,82	1,64	0,82					пог. м
		6	1.400-15 Вып1	" МН128-2									
		7	1.400-15 Вып.1	" МН128-2				0,20	0,40				пог.м
		12	1.400-15 Вып.1	" МН112-3	2	2	2	2	2	2	4	4	
		13	1.400-15 Вып.1	" МН124-6		1							
		14	1.400-15 Вып.1	" МН113-2		1			9	11			
		15	1.400-15 Вып.1	" МН131-2	0,81	0,81							пог. м
		16	1.400-15 Вып.1	" МН127-2	0,81								пог.м
		17	1.400-15 Вып.1	" МН128-2	0,78	0,19							пог.м
		18	1.400-15 Вып.1	" МН 107-2					7				

Привязан

Инв. №

ТП902-1-91.84-КЖИ-ПС

Лист 2

Формат А4

Формат	Зона	Поз.	Обозначение	Наименование	Кол. на исполн. 902-1-91.84-КЖИ-ПС –	01	02	03	04	05	06	07	Примечание
				Детали									
Б4		19		ф25А III ГОСТ 5781-82, ℓ=2450	8								9,4кг
Б4		20		ф18А III ГОСТ 5781-82 ℓ=1750						8			3,5кг
Б4		21		ф14А III ГОСТ 5781-82, ℓ=1500	8								1,8кг
Б4		22		ф12А III ГОСТ 5781-82, ℓ=1500						8			1,3кг

Привязан

Инв. №

ТП 902-1-91.84 -КЖИ-ПС

Лист 3

Формат А4

Копир. Правка

Инв. № подл. | Подпись и дата | Взам. инв. №

Формат	Зона	Поз.	Обозначение	Наименование	Кол. на исполн. 902-1-91.84-КЖИ-ПС- 08	09	10	11	12	13	14	15	Примечание
				Документация									
А4			902-1-91.84-КЖИ-ТТ1	Технические требования ТТ1									
А3			-ПС СБ	Сборочный чертеж									
А3			-ВМС1	Ведомость расхода стали									
				Сборочные единицы									
		–	3.902.1-10 Вып. 1	Панель стеновая ЗПС78-2К	1	1	1	1	1	1	1	1	
		2	3.901-5	Сальник Ду500 ℓ=300						1			
		3	1.400-15 Вып.1	Изделие закладное МН128-2							1,81	0,81	пог. м
		4	1.400-15 Вып.1	Тоже МН101-3		1			1			1	
		5	1.400-15 Вып.1	» МН128-2								0,82	пог.м
		7	1.400-15 Вып.1	» МН-128-2		0,76			0,19		0,38	0,19	

19588-02 7

Привязан

Инв. №

ТП902-1-91.84-КЖИ-ПС

Лист 4

Формат А4

Формат	Зона	Поз.	Обозначение	Наименование	Кол. на исполн. 902-1.84-КЖИ-ПС 08	09	10	11	12	13	14	15	Примечание
		8	1.400-15 Вып.1	" МН 128-2	0,14		0,68	0,68					0,34 пог.м
		9	1.400-15 Вып.1	" МН 119-2		2							
		10	1.400-15 Вып.1	" МН121-2		1		2					
		11	1.400-15 Вып.1	" МН128-2									
		12	1.400-15 Вып.1	" МН112-3	4	8	4	4	4	2	2	2	
		13	1.400-15 Вып.1	" МН124-5									
		14	1.400-15 Вып.1	" МН113-7						11	9		
		18	1.400-15 Вып.1	" МН107-2							7		
				Детали									
Б4		20		ф18А III ГОСТ 5781-82 ℓ=1750						8			
Б4		20		ф12А III ГОСТ 5781-82 ℓ=1580						8			

Привязан

Инв.№

ТП 902-1-91.84 -КЖИ-ПС

Лист 5

Формат А4

Инв.№ подл.	Подпись и дата	Взам. инв.№

Формат	Зона	Поз.	Обозначение	Наименование	Кол. на исполн. 902-1-91.84-КЖИ-ПС 16	17							Примечание
				Документация									
А4			902-1-91.84-КЖИ-ТТ1	Технические требования ТТ1									
А3			-ПС СБ	Сборочный чертеж									
А3			-ВМС1	Ведомость расхода стали									
				Сборочные единицы									
			3.902.1-10 Вып.1	Панель стеновая 3ПС18-2К	1	1							
		3	1.400-15 Вып.1	Изделие закладное МН128-2	0,81								пог.м
		4	1.400-15 Вып.1	Тоже МН101-3	1								
		5	1.400-15 Вып.1	" МН128-2	0,82								пог.м

Привязан

Инв.№

ТП902-1-91.84 -КЖИ-ПС

Лист 6

Формат А4

Копир. Прядко

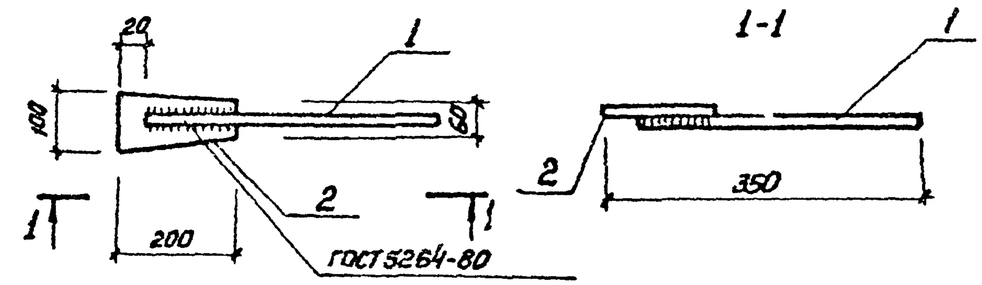

Формат	Зона	Поз.	Обозначение	Наименование	Кол	Примечание
				Документация		
А4			902-1-91.84 -КЖИ-ТТ2	Технические требования		
				Детали		
Б4		1		ф16АII ГОСТ 5781-82, ℓ=350	1	0,56кг
Б4		2		Полоса $\frac{Б-28\times100\ ГОСТ\ 103-76}{ВСт3кп2\ ГОСТ\ 535-79}$ ℓ=200	1	0,94кг

Поз.1 приварить к поз.2 фланговыми швами hш=8мм ℓш=15мм

Привязан

Инв.№

Взам. инв.№

Подпись и дата

Инв. № подл.

Н.отд.	Шейко	
Н.контр.	Власенко	
Рук.гр.	Боровик	
Ст.инж.	Шмелевой	
Инж.	Статенко	

ТП902-1-91.84 -КЖИ-МС19

Изделие соединительное МС19

Стадия	Масса	Масштаб
Р	1,5	—
Лист	Листов 1	

Госстрой СССР Киевводоканалниипроект Харьковский Водоканалпроект

19588-02 9

Копир. Прядко

Формат А4

Альбом VI

Проект 902-1-91.84 -КЖИ-ПС

Обозначение	Наименование	Кол. на 16	Кол. на 17	Примечание
1.400-15 Вып.1	Изделие закладное МН128-2	0,29	0,29	поз.1
1.400-15 Вып.1	Тоже МН128-2	4,58		поз.2
1.400-15 Вып.1	" МН112-3	2	2	
1.400-15 Вып.1	" МН124-5	2		
1.400-15 Вып.1	" МН131-2	0,61		поз.4
1.400-15 Вып.1	" МН128-2	0,39		поз.4
1.400-15 Вып.1				

Привязан

Инв.№

ТП902-1-91.84 -КЖИ-ПС

Лист 7

Формат А4

Альбом VI

Типовой проект 902-1-91.84

Ведомость расхода стали на дополнительные арматурные и закладные изделия

Марка элемента	Изделия арматурные. Арматура класса AIII ГОСТ 5781-82						Всего	Изделия закладные. Арматура класса AIII ГОСТ 5781-82					Прокат марки ГОСТ 103-76					Прокат марки ГОСТ 82-70*				Прокат марки ГОСТ 2590-71	
	ф12	ф14	ф18	ф25		Итого		ф8	ф10	ф12		Итого	-6	-8			Итого	-6	-8		Итого	⌀15	Итого
3ПС78-2К-1		14,5		75,5		90,0	90,0	2,2		2,0		4,2	9,0	2,8			11,8	8,4			8,4	11,7	11,7
3ПС78-2К-2								3,5	0,7	2,0		6,2	11,4	2,8			14,2	8,4	5,1		13,5		
3ПС78-2К-3								2,8		2,0		4,8	19,0	2,8			21,8						
3ПС78-2К-4								1,7		2,0		3,7	12,2	2,8			15,0						
3ПС78-2К-5								7,8		2,0		9,8	28,8	2,8			31,6						
3ПС78-2К-6	10,6		28,0			38,6	38,6	4,6		2,0		6,6	15,7	2,8			18,5					7,8	7,8
3ПС78-2К-7								0,2		4,0		4,2	0,3	5,6			6,9						
3ПС78-2К-8								0,2		4,0		4,2	0,3	5,6			5,9						
3ПС78-2К-9								0,3		4,0		4,3	2,4	5,6			8,0						

Изделия закладные. Прокат марки ГОСТ 19903-76		Прокат марки ГОСТ 10704-76					Всего	Общий расход
-10	Итого	ТР 650×9	ТР 920×9	ТР 40×16		Итого		
12,9	12,9		60,7	0,87		61,57	110,87	200,87
				0,87		0,87	34,77	54,77
				0,87		0,87	24,47	24,47
				0,87		0,87	19,57	19,57
				0,87		0,87	42,27	42,27
8,4	8,4	41,3		0,87		42,17	83,47	122,07
				0,87		0,87	10,97	10,97
				0,87		0,87	10,97	10,97
				0,87		0,87	13,17	13,17

Инв.№ подл. | Подпись и дата | Взам.инв.№

Привязан

Инв. №

Нач.отд	Шейко	
Н.контр.	Власенко	
Рук.гр.	Боровик	
Ст.инж	Шмандий	
Инж	Шапин	

ТП 902-1-91.84 -КЖИ-ВМС1

Ведомость расхода стали

Стадия	Лист	Листов
Р	1	2

Госстрой СССР Союзводоканалпроект Харьковский Водоканалпроект

Копир. Прядко

19588-02 10

Ведомость расхода стали на дополнительные арматурные и закладные изделия, кг

Марка элемента	Изделия арматурные					Изделия закладные															
	Арматура класса AIII ГОСТ 5781-82				Всего	Арматура класса AIII ГОСТ 5781-82					Прокат марки ГОСТ 103-76				ГОСТ 82-70*				ГОСТ 2590-71*		
	ф12	ф18		Итого		ф8	ф10	ф12		Итого	-6	-8		Итого	-6	-8		Итого	о15		Итого
3ПС78-2к-10						1,8	0,7	8,0		10,5	5,7	11,2		16,9	4,8	3,8		8,6			
3ПС78-2к-11						0,7		4,0		4,7	4,8	5,6		10,4							
3ПС78-2к-12						0,7	1,4	4,0		6,1	4,8	5,6		10 4		7,6		7,6			
3ПС78-2к-13						0,4		4,0		4,4	1,8	5,6		7,4							
3ПС78-2к-14	10,6	28		38,6	38,6	4,4		2,0		6,4	15,4	2,8		18,2					7,8		7,8
3ПС78-2к-15						7,8		2,0		9,8	28,8	2,8		31,6							
3ПС78-2к-16						2,0		2,0		4,0	12,5	2,8		15,3							
3ПС78-2к-17						2,0		2,0		4,0	12,5	2,8		15,3							
3ПС78-2к-18						2,0	1,4	2,0		5,4	9,0	2,8		11,8	7,2	10,2		17,4			

Продолжение ведомости

Изделия закладные								Общий расход
Прокат марки ГОСТ 19903-74			ГОСТ 10704-83				Всего	
δ=10		Итого	ТР 630×9	ТР 40×16		Итого		
				0,87		0,87	36,87	36,87
				0,87		0,87	15,97	15,97
				0,87		0,87	24,97	24,97
				0,87		0,87	12,37	12,37
8,4		8,4	41,3	0,87		42,17	82,97	121,57
				0,87		0,87	42,27	42,27
				0,87		0,87	20,17	20,17
				0,87		0,87	20,17	20,17
				0,87		0,87	35,47	35,47

Привязан

Инв.№

ТП 902-1-91.84 -КЖИ-ВМС1

Лист 2

Альбом VI

Типовой проект 902-1-91.84

3ПС78-2к-01

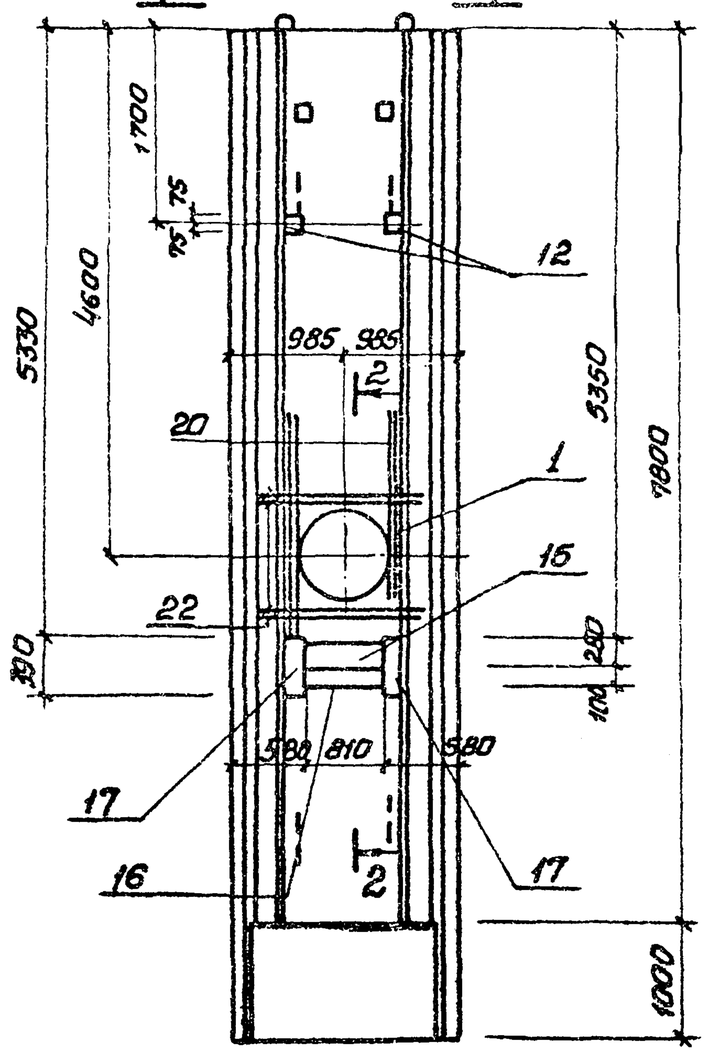

3ПС78-2к-02

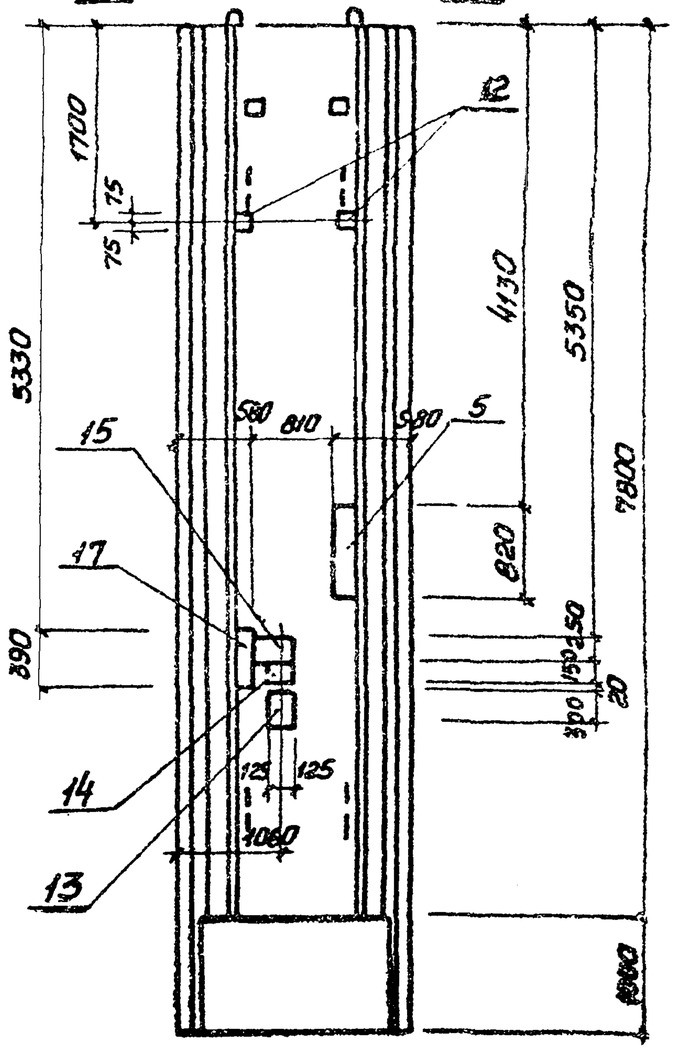

Обозначение	Марка
902-1-91.84-КЖИ-ПС	3ПС78-2к-01
-01	3ПС78-2к-02
-02	3ПС78-2к-03
-03	3ПС78-2к-04
-04	3ПС78-2к-05
-05	3ПС78-2к-06
-06	3ПС78-2к-07
-07	3ПС78-2к-08
-08	3ПС78-2к-09
-09	3ПС78-2к-10
-10	3ПС78-2к-11
-11	3ПС78-2к-12
-12	3ПС78-2к-13
-13	3ПС78-2к-14
-14	3ПС78-2к-15
-15	3ПС78-2к-16
-16	3ПС78-2к-17
-17	3ПС78-2к-18

Остальное см. серию 3.902.1-10 Вып. 1

1-1

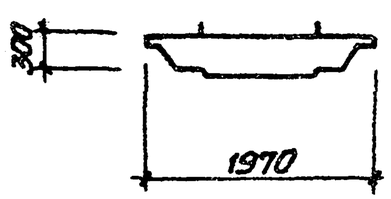

Привязан

Инв. №

Нач. отд.	Шейко	
Н. контр.	Власенко	
Рук. гр.	Боровик	
Ст. инж.	Шмандин	
Инж.	Шапин	
Ст. инж.	Геселева	

ТП 902-1-91.84-КЖИ-ПС СБ

Панель стеновая ПС (3ПС78-2к-1÷3ПС78-2к12)

Сборочный чертеж

Стадия	Масса	Масштаб
Р	10175	1:50
Лист	Листов 7	

Госстрой СССР Союзводоканалпроект им. Ждановский Водоканалпроект

19928-02 12

Инв. № подл. | Подпись и дата | Взам. инв. №

Копир. Прядко

Формат А3

Альбом VI

Типовой проект 902-1-91 ВУ

3ПС78-2К-03

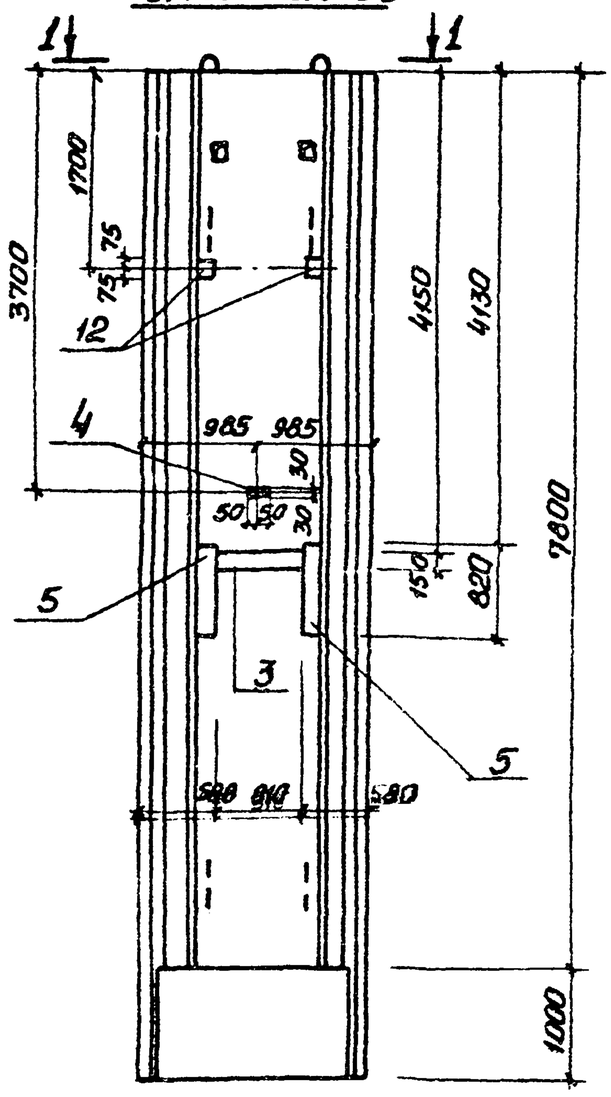

3ПС78-2К-04

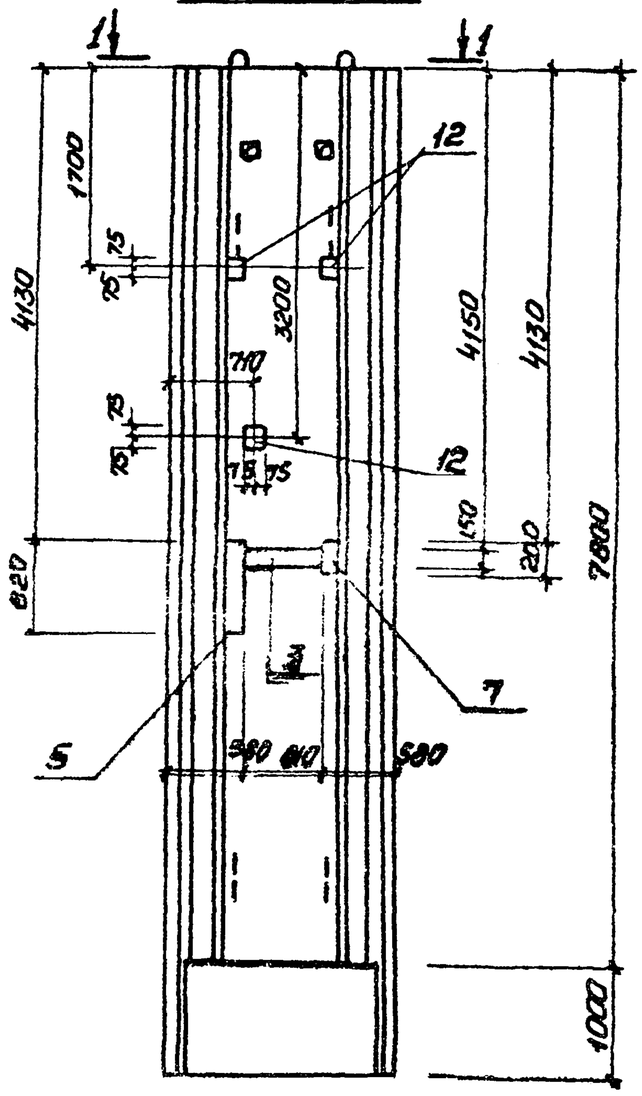

3ПС78-2К-07

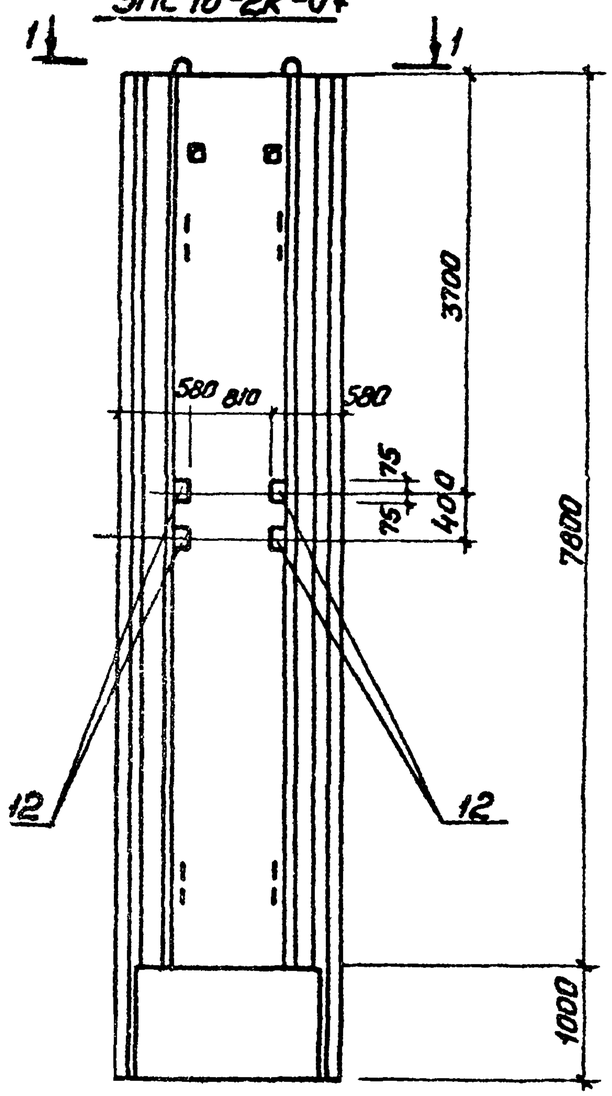

1-1

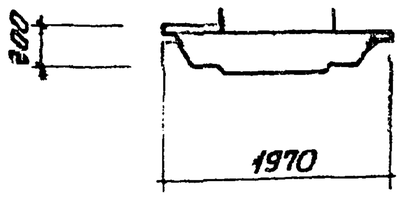

1. Остальное см. серия 3.902.1-10, Вып. 1
2. Поз. 4 приварить к горизонтальной арматуре сетки.

Привязан			
Инв.№			

ТП 902-1-91.84-КЖИ-ПС СБ

Лист 2

19588-02 13

Инв.№ подл. | Подпись и дата | Взам. инв.№

Копир. Прядко

Формат А3

Альбом VI

Типовой проект 902-1-91.84

3ПС78-2К-06

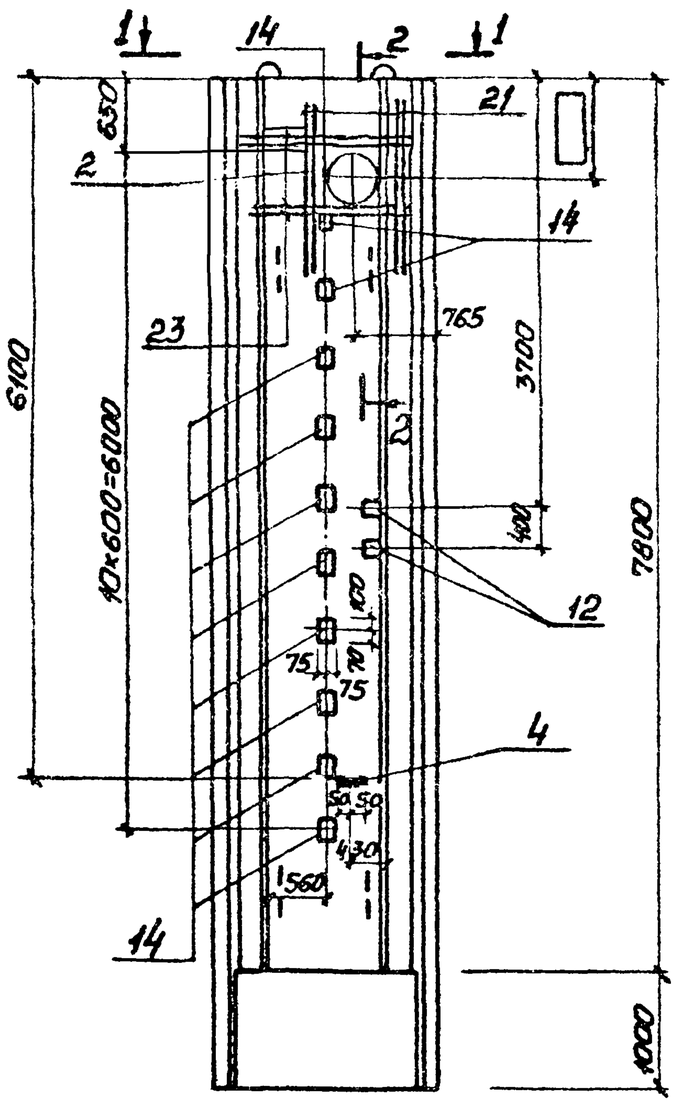

3ПС78-2К-14

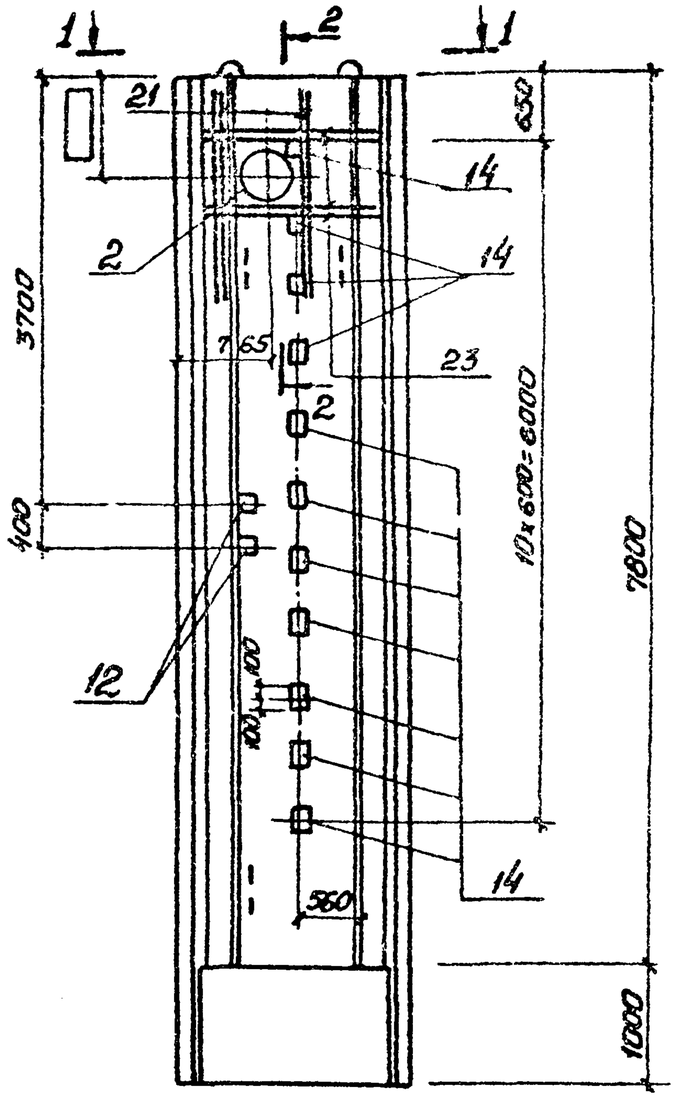

2-2

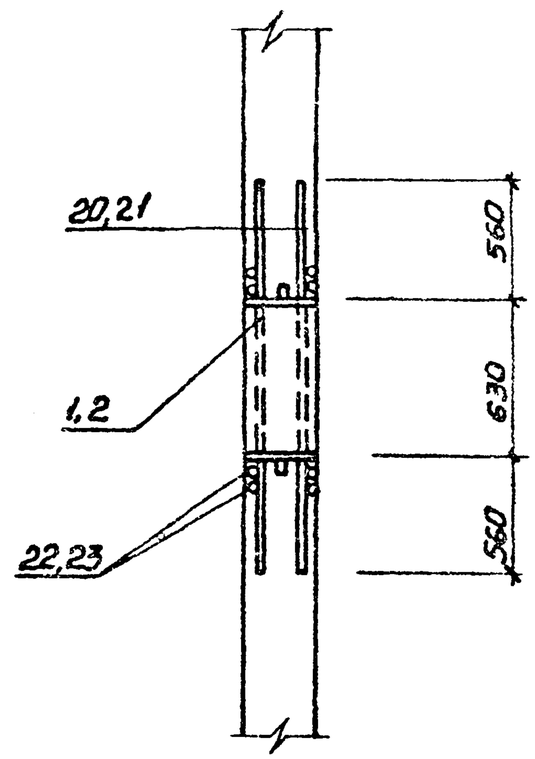

1-1

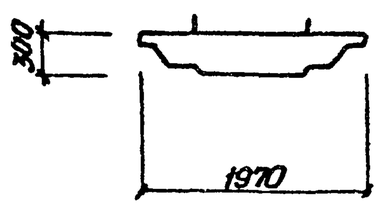

1. Поз „4" приварить к горизонтальной арматуре сетки.
2. Остальное см. серию 3.902.1-10, вып.1

Привязан			
Инв.№			

ТП 902-1-91.84 -КЖН-ПС СБ

Лист 3

19323 32

Копир. Прядко

Формат А3

Инв.№ подл. | Подпись и дата | Взам. инв.№

Альбом VI

Типовой проект 902-1-91.84

ЗПС78-2К-08

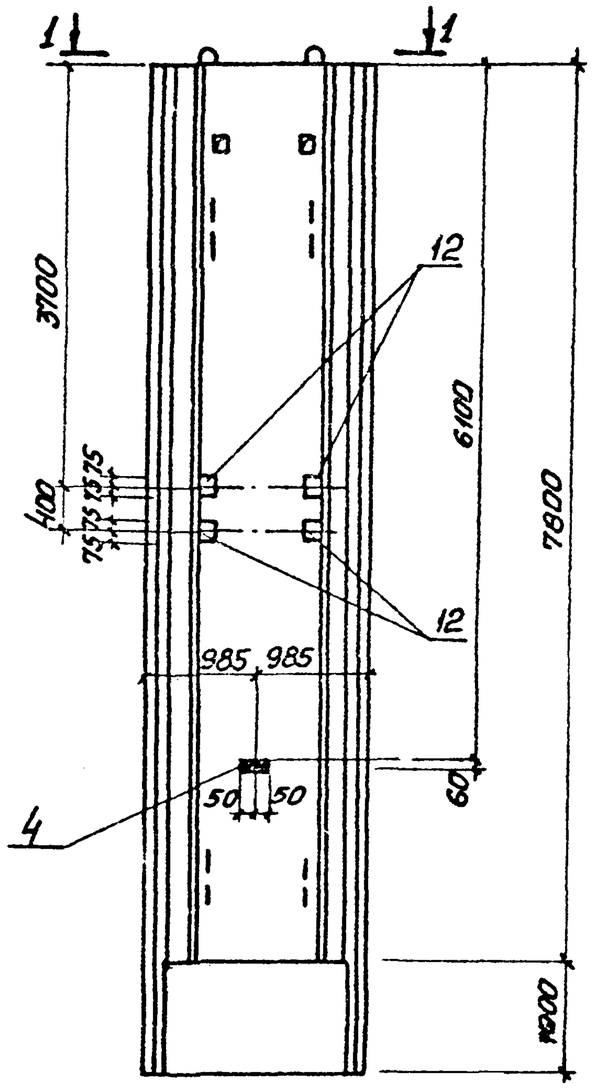

ЗПС78-2К-09

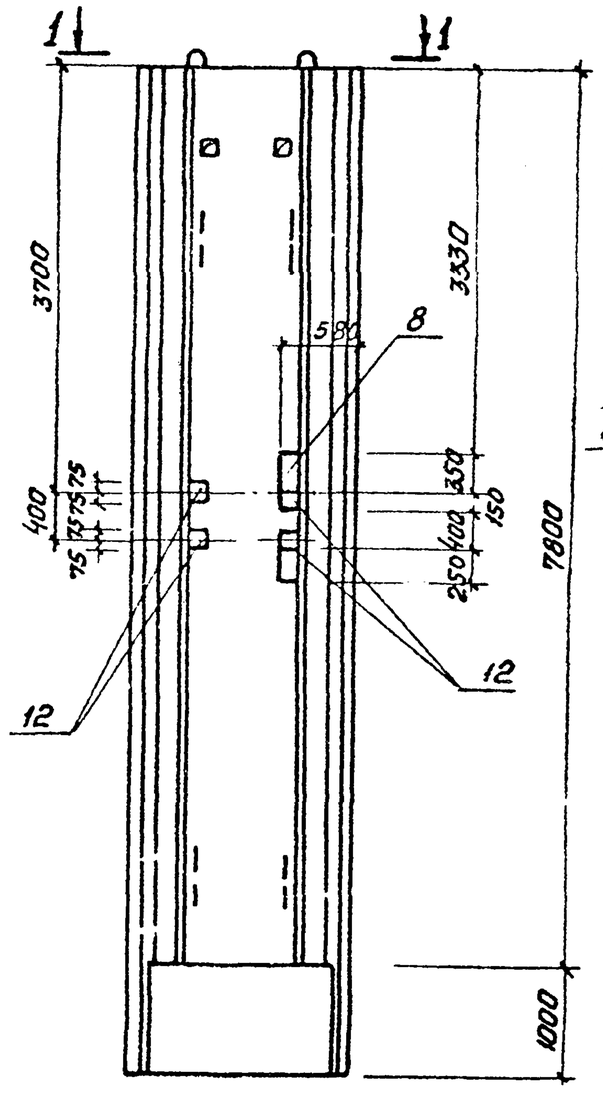

ЗПС78-2К-10

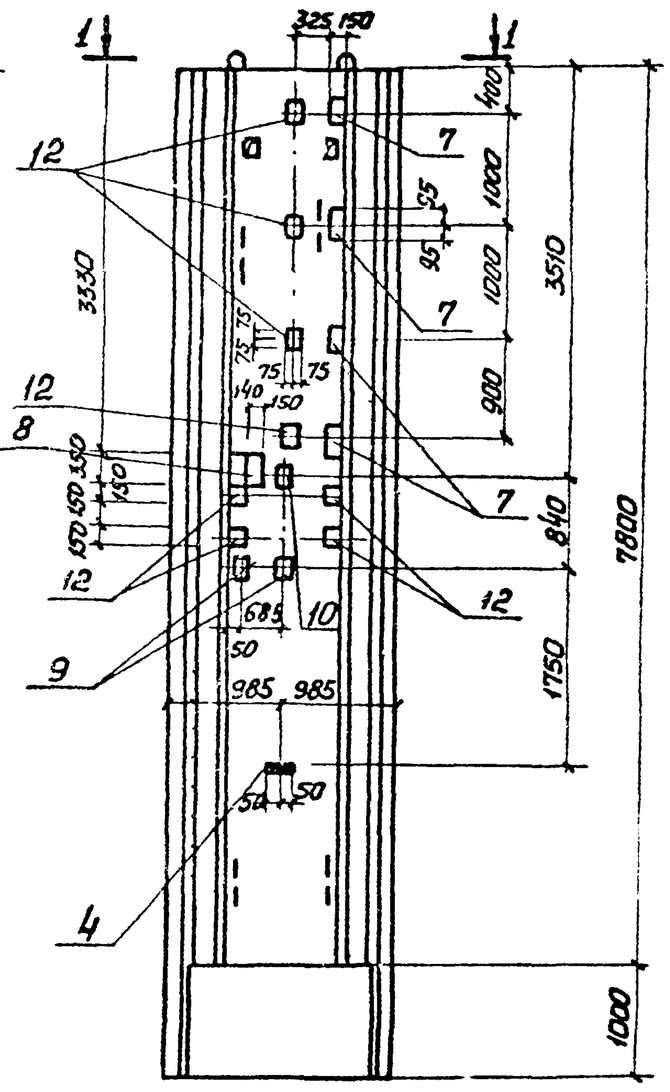

1-1

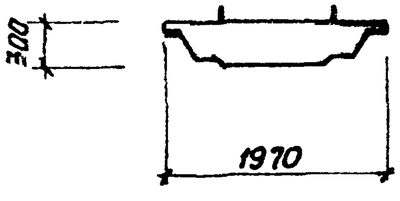

Поз. „4" приварить к горизонтальной арматуре сетки.
Остальное см. серию 3.902.1-10 Вып.1

Привязан

Инв.№

ТП 902-1-91.84 -КЖИ-ПС СБ

Лист 4

19388-02 15

Копир. Прядко

Формат А3

Инв.№ подл. | Подпись и дата | Взам. инв.№

Типовой проект 902-1-91.34 Альбом VI

3ПС78-2К-11

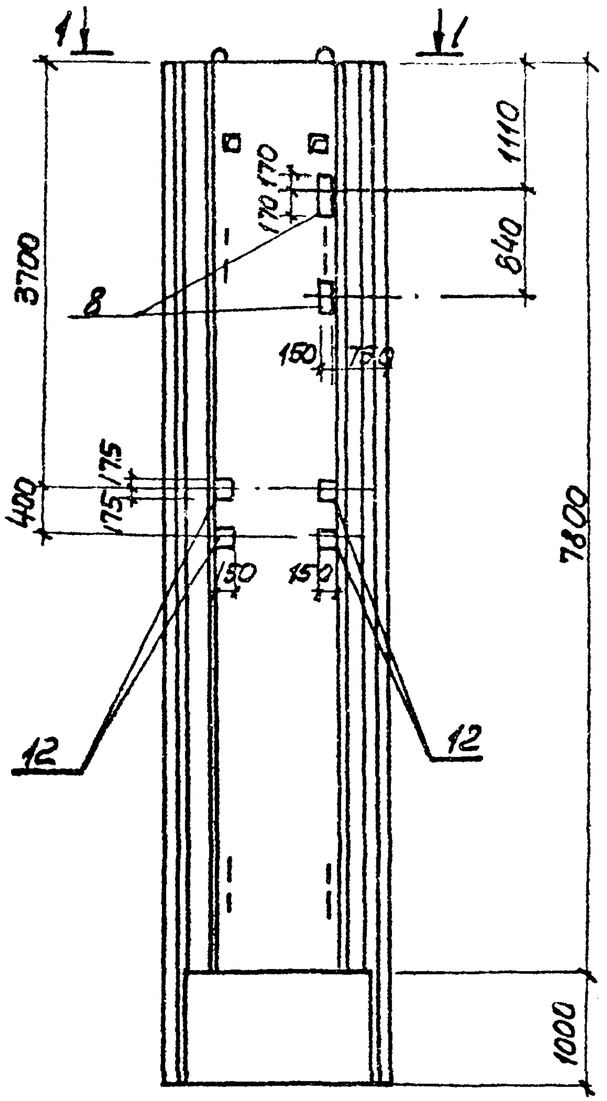

3ПС78-2К-12

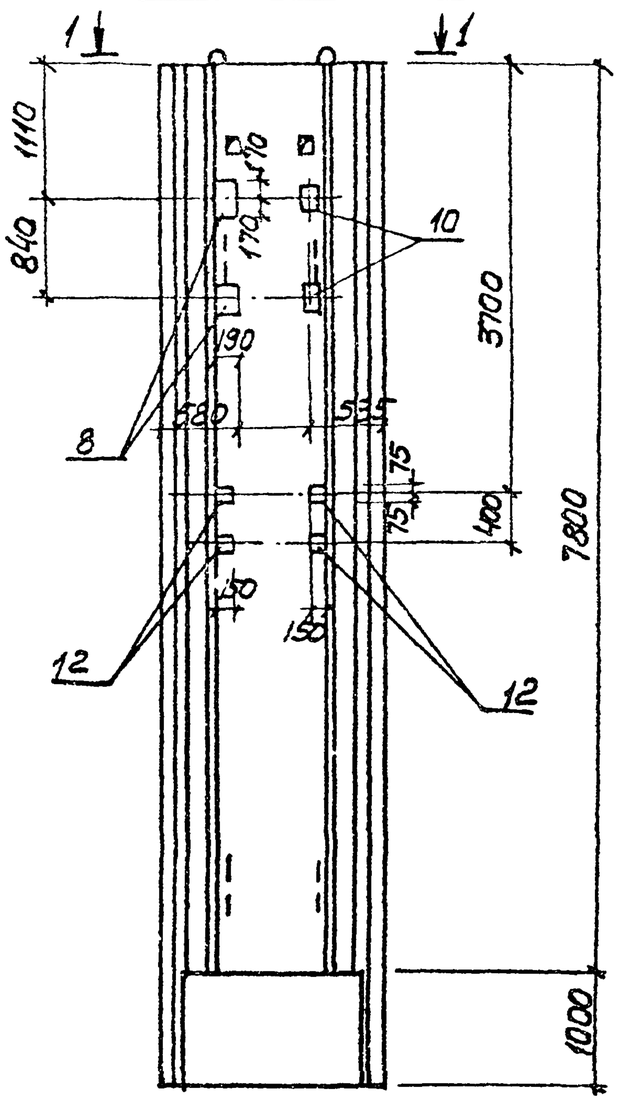

3ПС78-2К-13

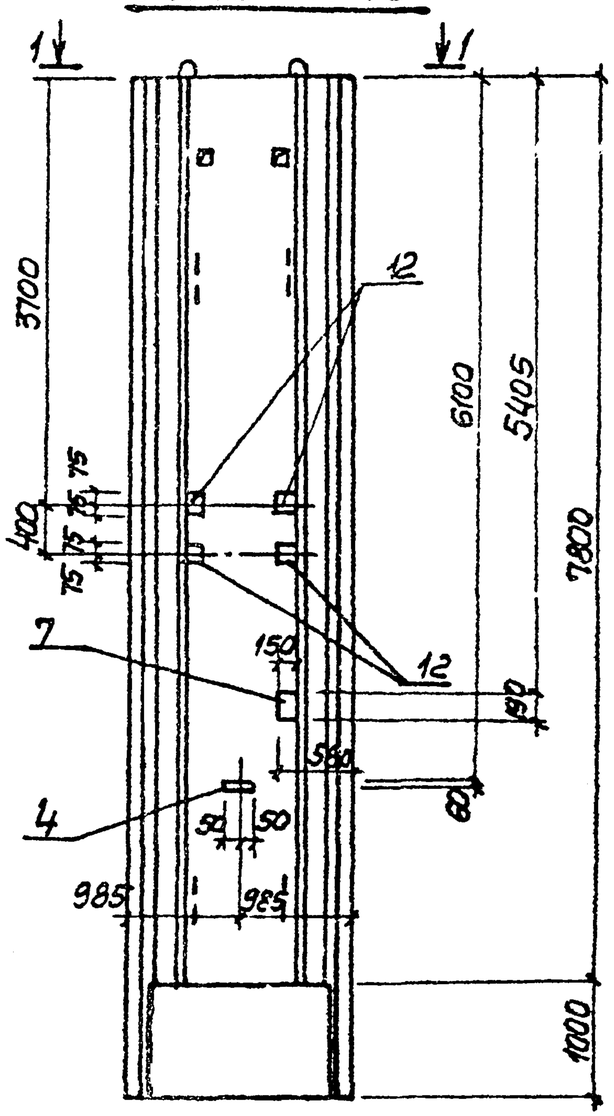

1-1

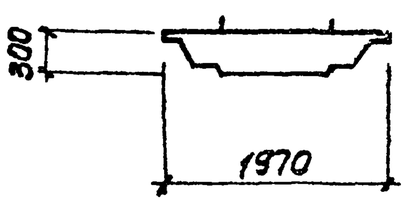

1. Поз. „4" приварить к горизонтальной арматуре сетки
2. Остальное см. серию 3.902.1-10 Вып.1

Привязан			
Инв N			

ТП 902-1-91.84-КЖИ-ПС СБ

Лист 5

19628-02 16

Копир. Пихарева

Формат А3

Типовой проект 902-1-91.84 Альбом VI

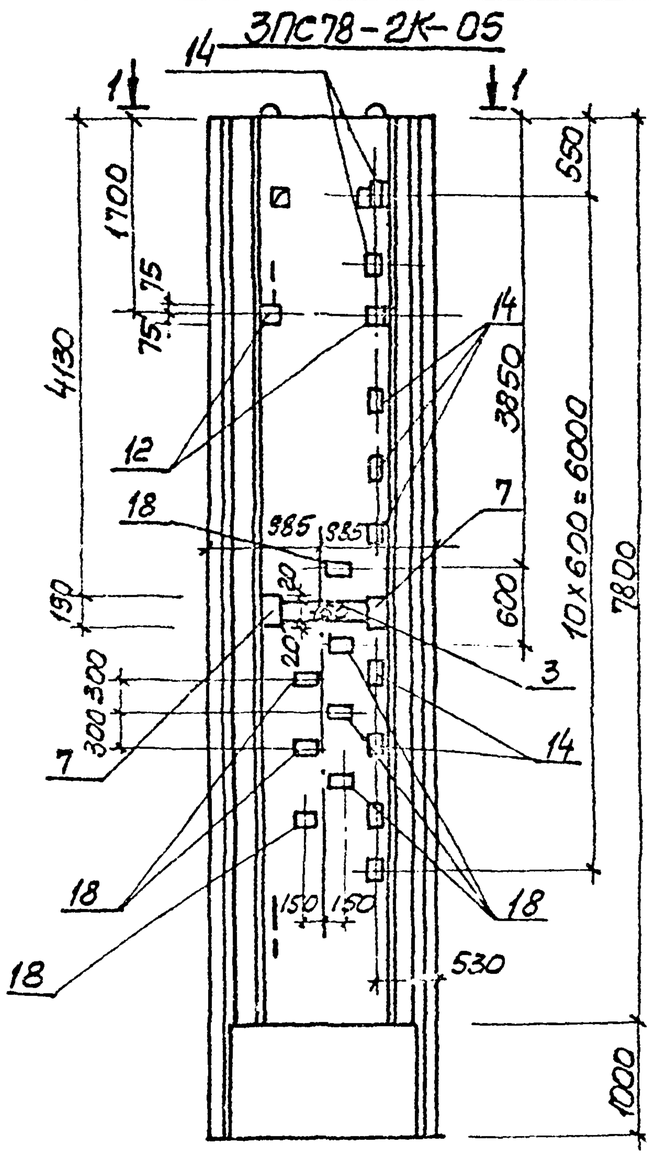

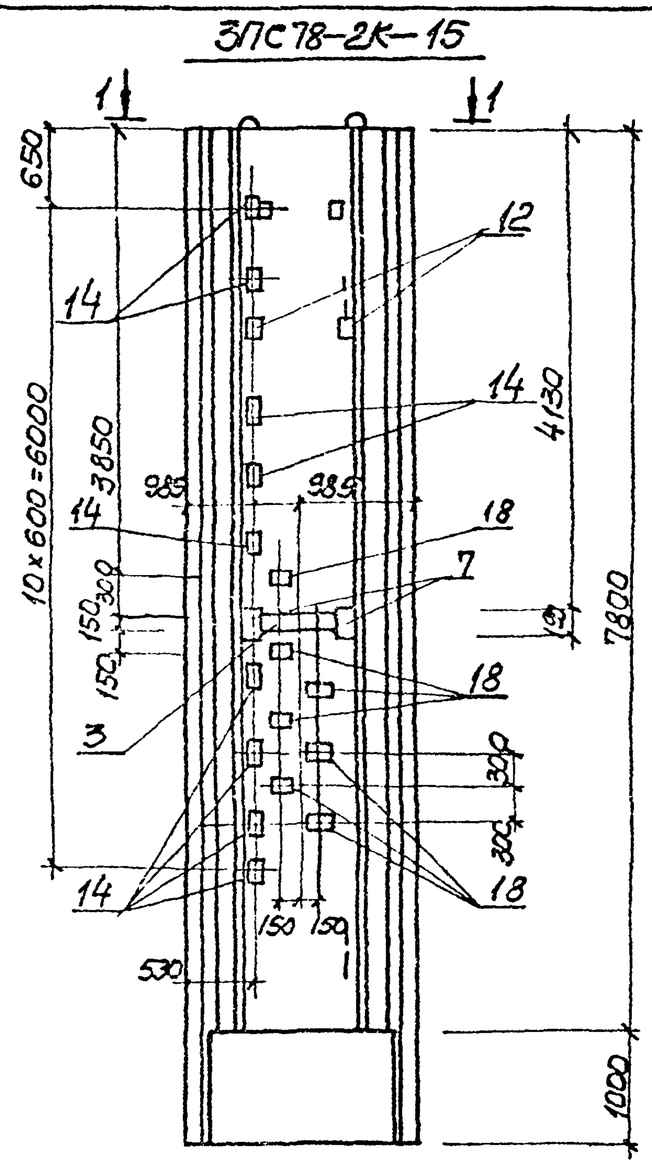

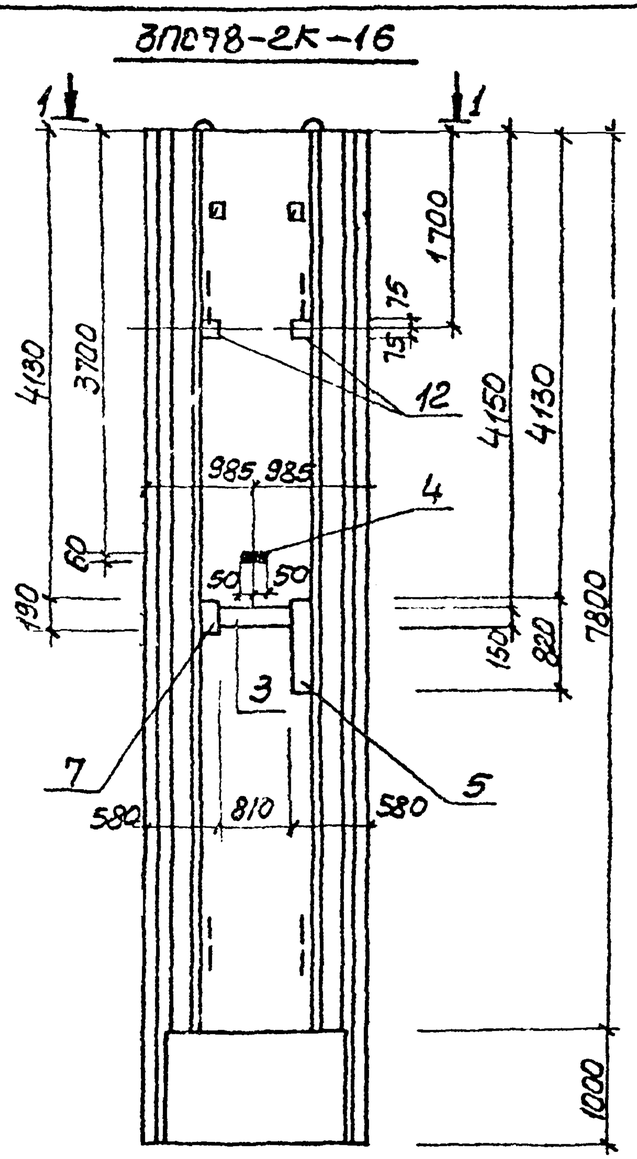

1. Поз. „4" приварить к горизонтальной арматуре сетки
2. Остальное см. серию 3.902.1-10. Вып.1

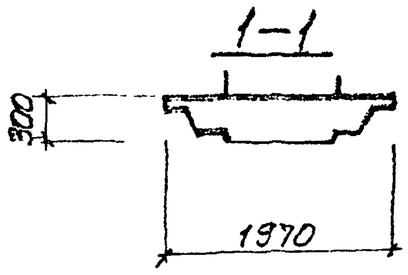

Привязан			
Инв. N			

ТП 902-1-91.84-КЖИ-ПС СБ

Лист 6

19588-02 17

копир. Пихарева

формат А3

Типовой проект 902-1-91.84 Альбом VI

3ПС78-2К-17

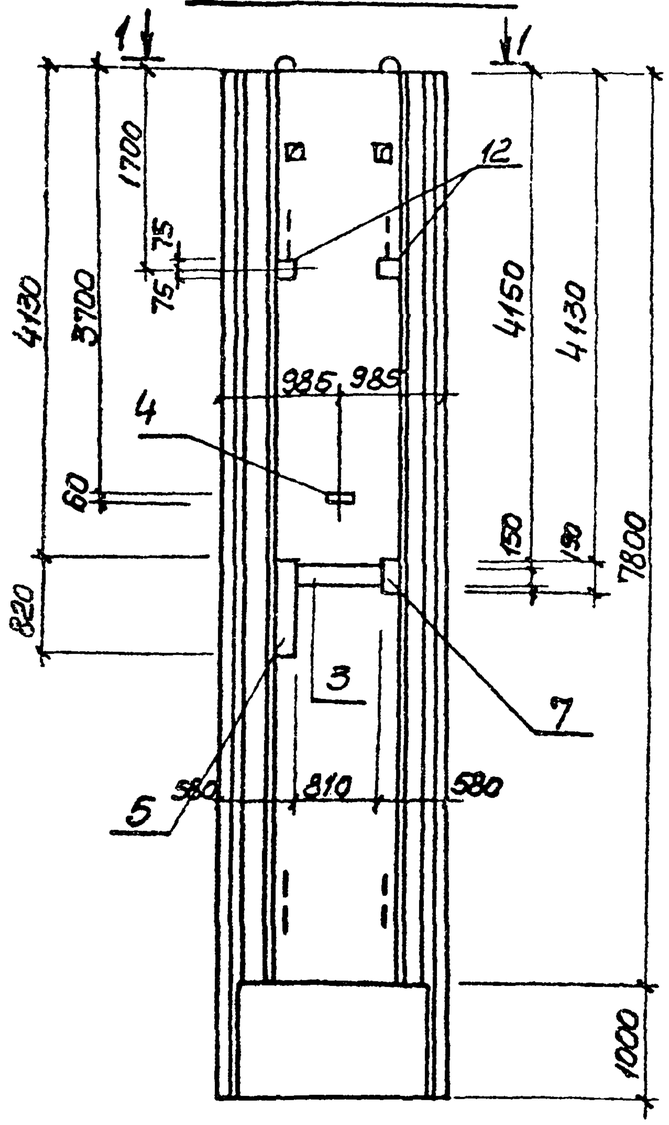

3ПС78-2К-18

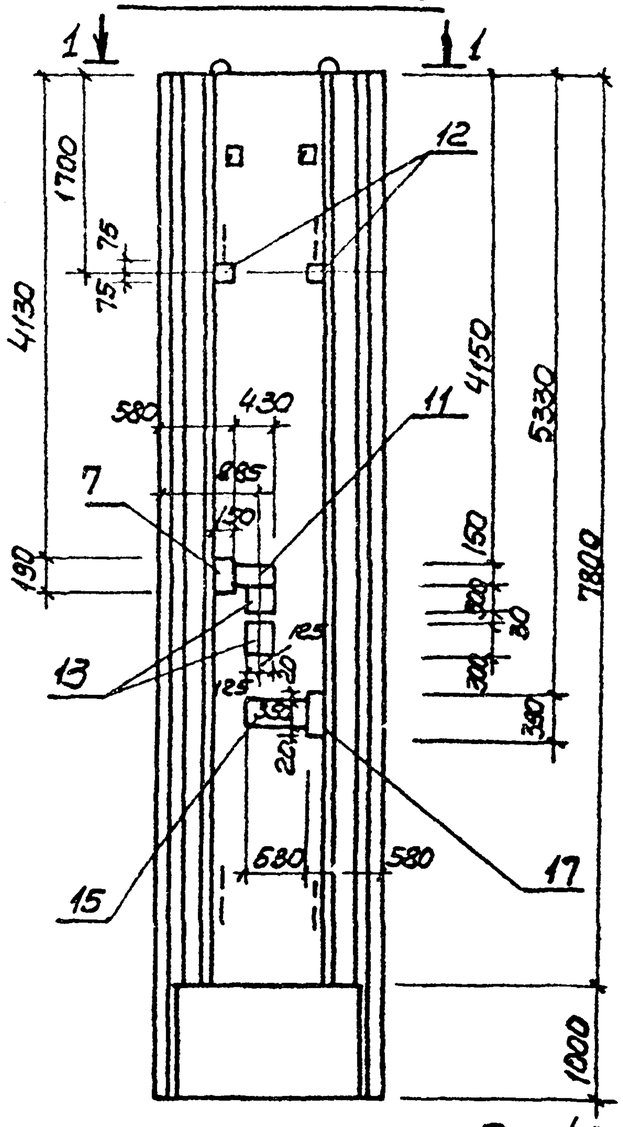

1. Поз. "4" приварить к горизонтальной арматуре сетки
2. Остальное см. серию 3.902.1-10 Вып.1

1-1

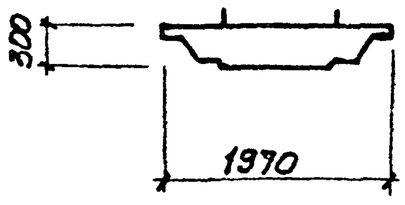

Привязан			
Инв. N			

ТП 902-1-91.84-КЖИ-ПС СБ

Лист 7

16589 09 19

Копиров. Лихарева

формат А4

Типовой проект

Формат	Зона	Поз.	Обозначение	Наименование	Кол. на исполн. 902-1-91.84-КЖИ-ПГ –	01	02	03	04	05			Примечание
				Документация									
А4			902-1-91.84-КЖИ-ТТ1	Технические требования ТТ1	X	X	X	X	X	X			
А3			-ПГ СБ	Сборочный чертеж	X	X	X	X	X	X			
А3			-ВМС2	Ведомость расхода стали	X	X	X	X	X	X			
				Сборочные единицы									
А3			-ПГ СБ	Панель перегородочная									
			3.902.1-10 Вып.2	ПГ78.20-У4К	X								
			3.902.1-10 Вып.2	ПГ78.20-Б1К-IV		X	X	X	X				
			3.902.1-10 Вып.2	ПГ78.20-У4К-1						X			
		1	1.400-15 Вып.1	Изделие закладное МН111-6	4					3			
		2		то же МН106-6	1								

Привязан

Инв.№

Нач.отд.	Шлико	
Н.контр.	Власенко	
Рук. гр.	Боровик	
Ст.инж.	Шмандин	
Инж.	Мягкая	

ТП902-1-91.84-КЖИ-ПГ

Панель перегородочная ПГ (ПГ78.20-У4К-1÷ПГ78.20-У4К-6)

Стадия	Лист	Листов
Р	1	9

Госстрой СССР Союзводоканалниипроект Харьковский Водоканалпроект

Копир. Прядко Формат А4

Инв.№ подл.	Подпись и дата	Взам.инв.№

Формат	Зона	Поз.	Обозначение	Наименование	Кол. на исполн. 902-1-91.84-КЖИ-ПГ –	01	02	03	04	05			Примечание
		3	1.400-15 Вып.1	МН128-6	1,92	3,8	5,9	6,1	5,2	2,65			пог м
		4	1.400-15 Вып.1	МН114-6		2		1	1				
		5	1.400-15 Вып.1	МН110-6			1						
		6	1.400-15 Вып.1	МН125-6				2	2				
		7	3.901-5	Сальник Ду50 ℓ=200		1	1		1	1			
		8	3.901-5	Ду100 ℓ=200					1				
		9	3.901-5	Ду500 ℓ=200			1	1	1				
				Детали									
	1	10		ф16АIII ГОСТ5781-82 ℓ=1900									
		11		ф14АIII ГОСТ5781-82 ℓ=1760									

Привязан

Инв.№

ТП902-1-91.84-КЖИ-ПГ

Лист 2

Копир. Прядко Формат А4

19588-02 19

18

Альбом VI

Типовой проект 902-1-91.84

Инв. № подл. | Подпись и дата | Взам. инв. №

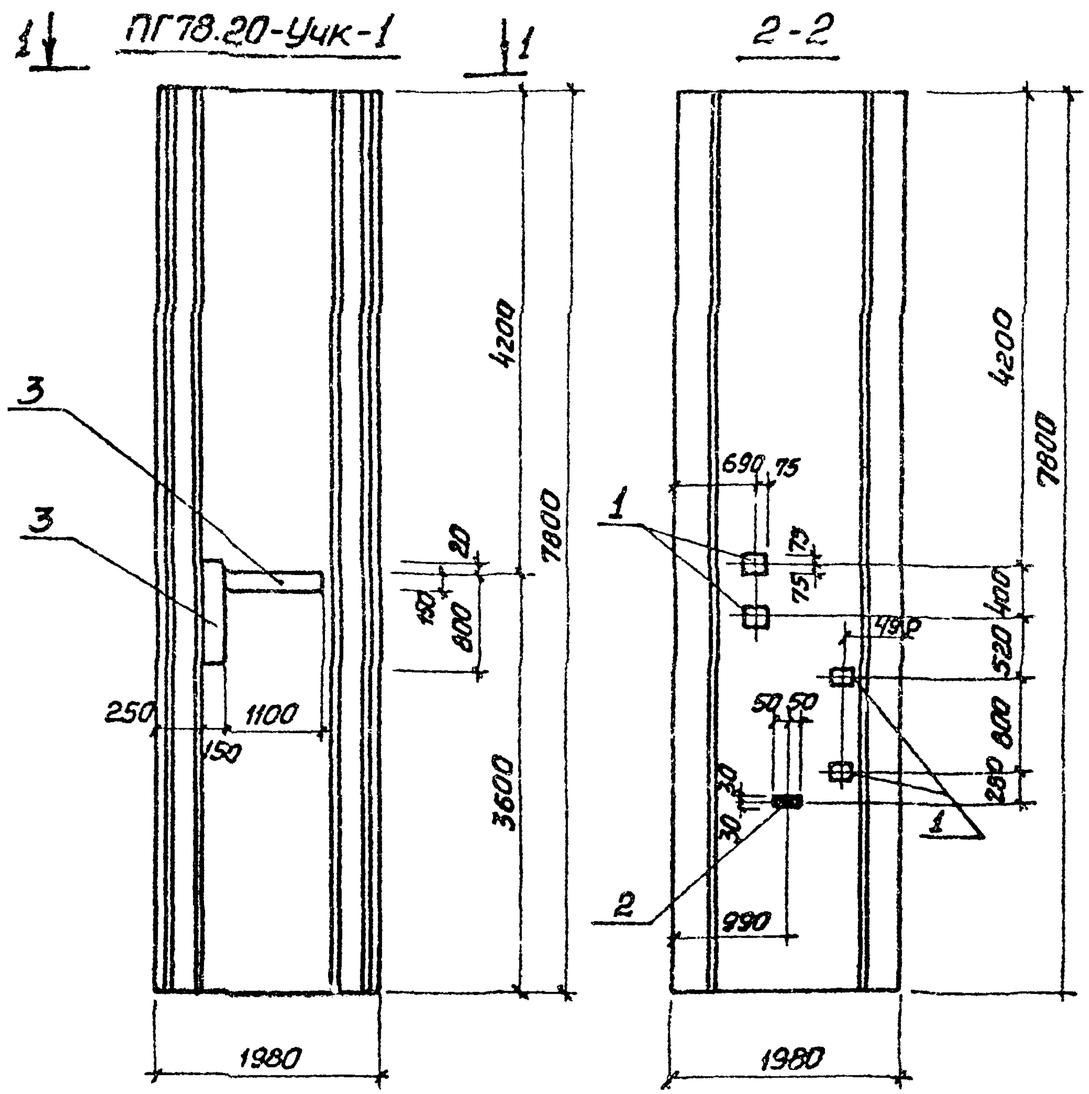

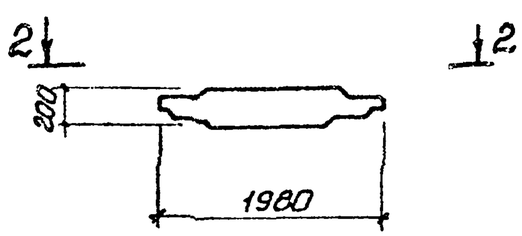

Обозначение	Марка
902-1-91.84-КЖИ-ПГ	ПГ78.20-Учк-1
-01	ПГ78.20-Бк-1
-02	ПГ78.20-Бк-2
-03	ПГ78.20-Бк-3
-04	ПГ78.20-Бк-4
-05	ПГ78.20-Учк-1

1. Зачерненные закладные изделия приварить к арматуре панели.
2. Остальное см. серию 3.902-1-10 Вып.2

Нач.отд.	Шейко		
Н.контр.	Власенко		
Рук.гр.	Баровик		
Ст.инж.	Шмандий		
Инж.	Фоменко		
Ст.инж.	Геселева		

ТП902-1-91.84 -КЖИ-ПГ СБ

Панель перегородочная ПГ (ПГ78.20-Учк-1) Сборочный чертеж

Стадия	Масса	Масштаб
Р		1:50
Лист 1	Листов 6	

Госстрой СССР Союзводоканалгипроект Харьковский Водоканалпроект

19588-02 20

Копир. Прокопенко

Альбом VI

Типовой проект 902-1-91.84

ПГ78.20-У4К-1-1

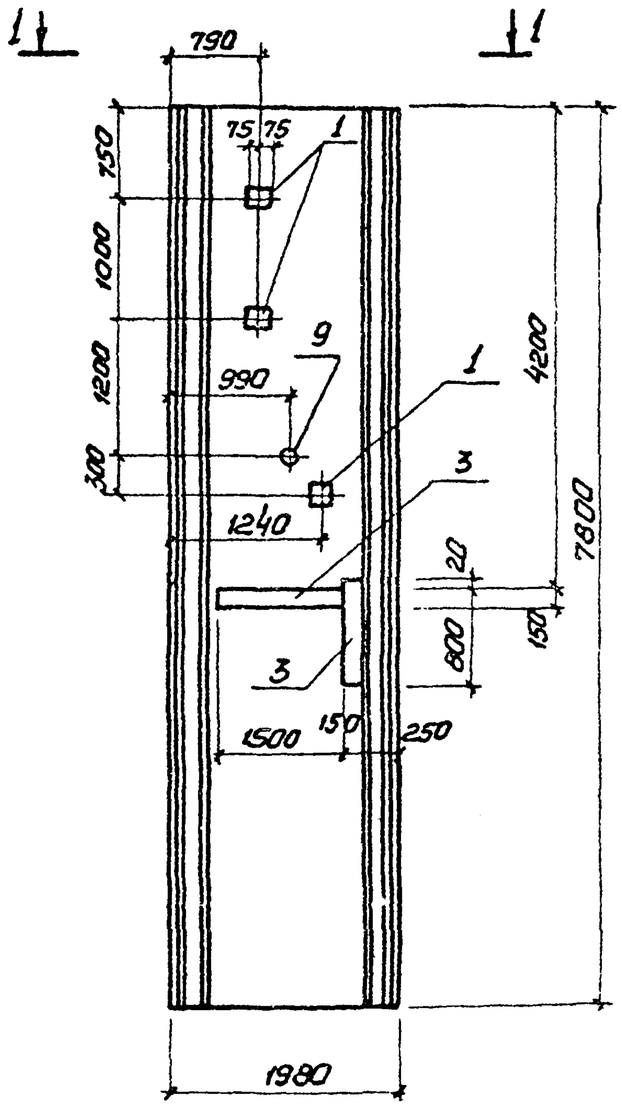

1-1

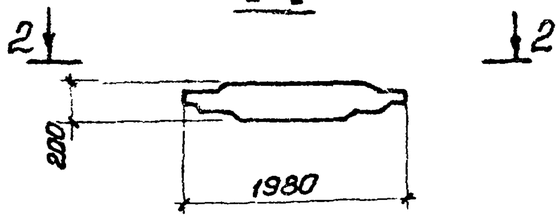

2-2

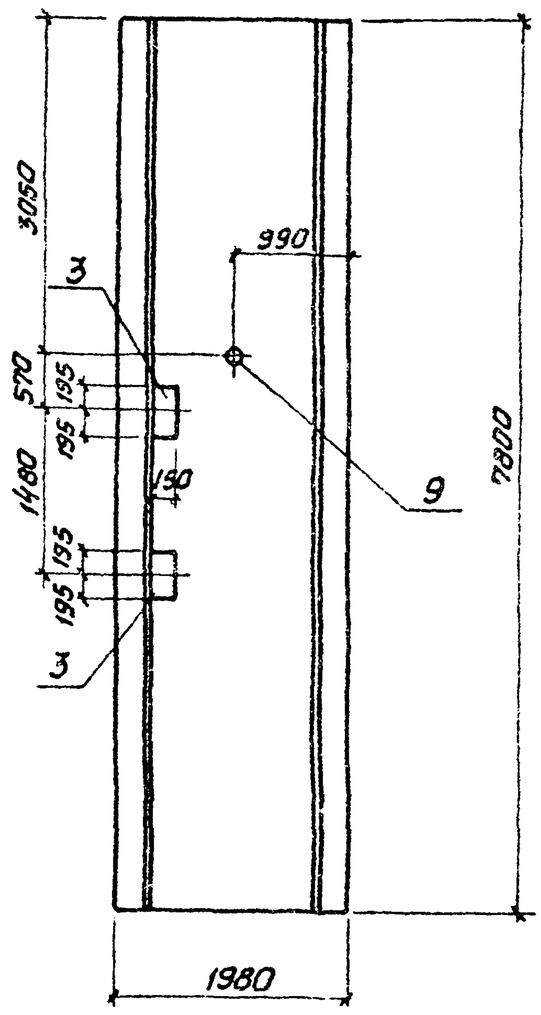

Привязан			
Инв.№			

ТП902-1-91.84 -КЖИ-ПГ СБ

Лист 2

19588-02 21

Колир. Прядко

Формат А3

Альбом VI

Типовой проект 902-1-91.84

ПГ 78.20-61 К

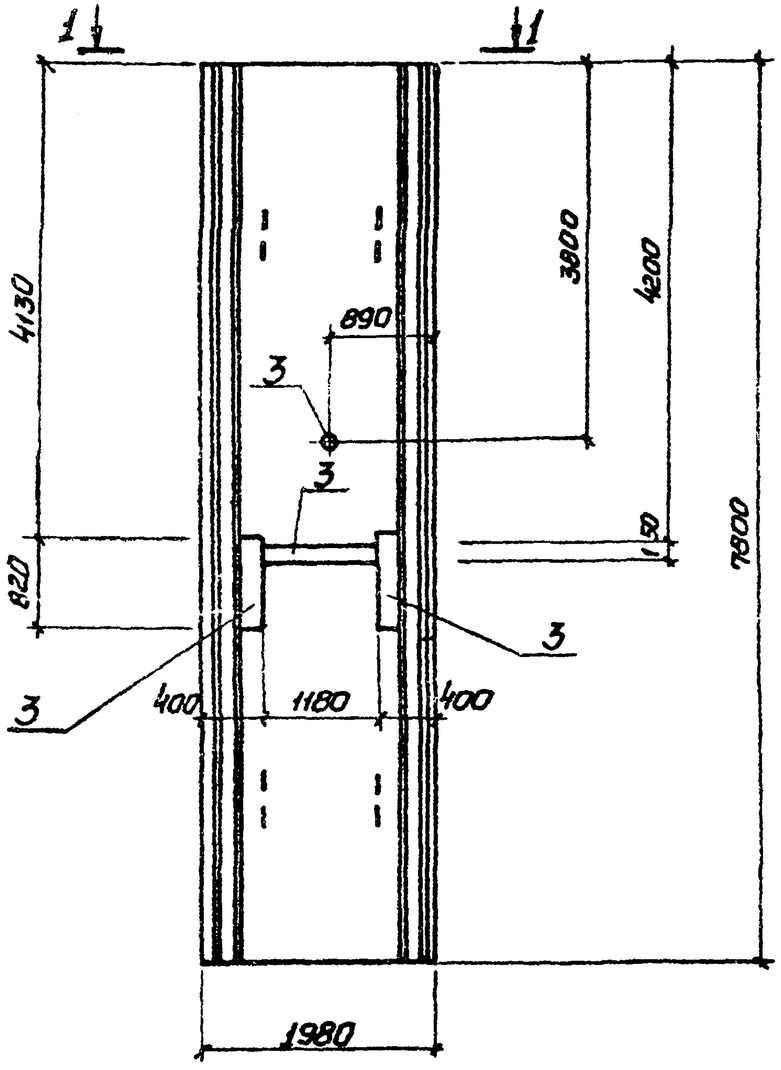

2-2

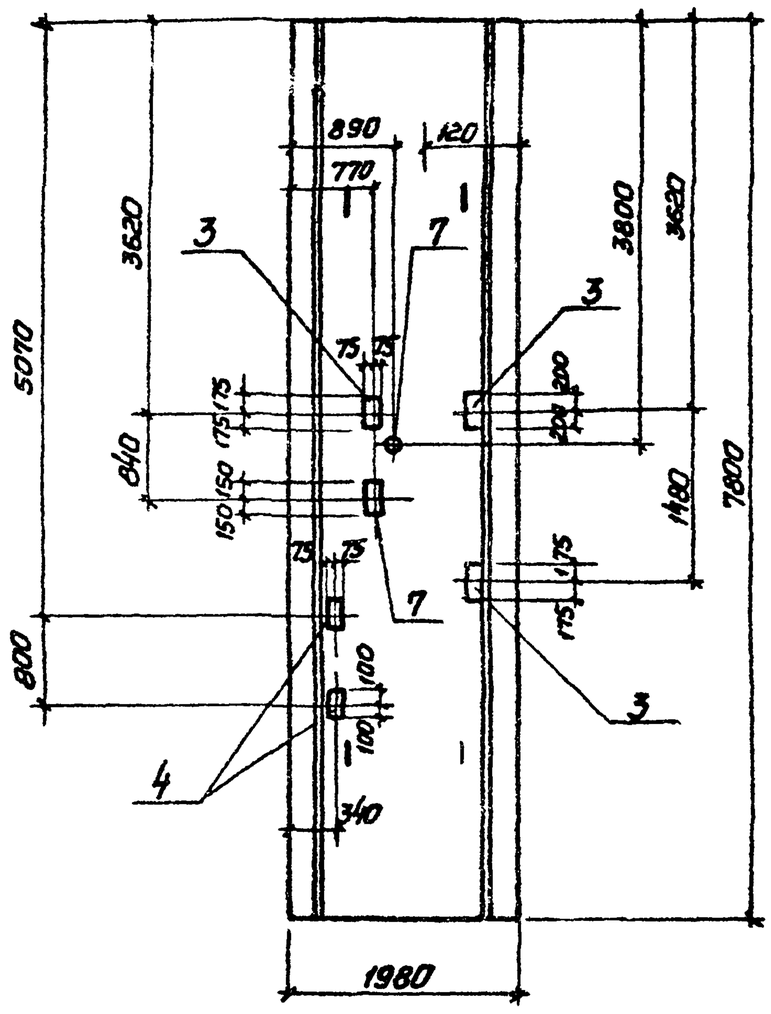

Остальное см. серию 3.902.1-10, вып. 2

1-1

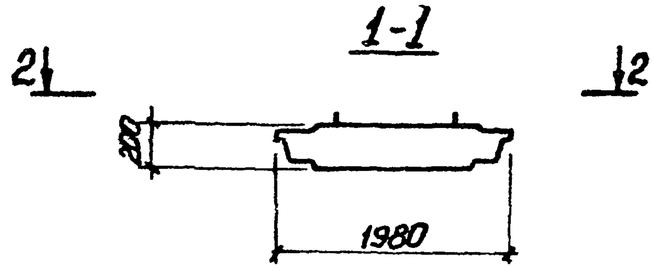

Привязан

Инв.№

ТП 902-1-91.84 -КЖИ-ПГ СБ

Лист 3

ТУ 88-02 22

Копир. Лейко

ФОРМАТ А3

Альбом VI

Типовой проект 902-1-91.84

ПГ78.20-Б1к-2

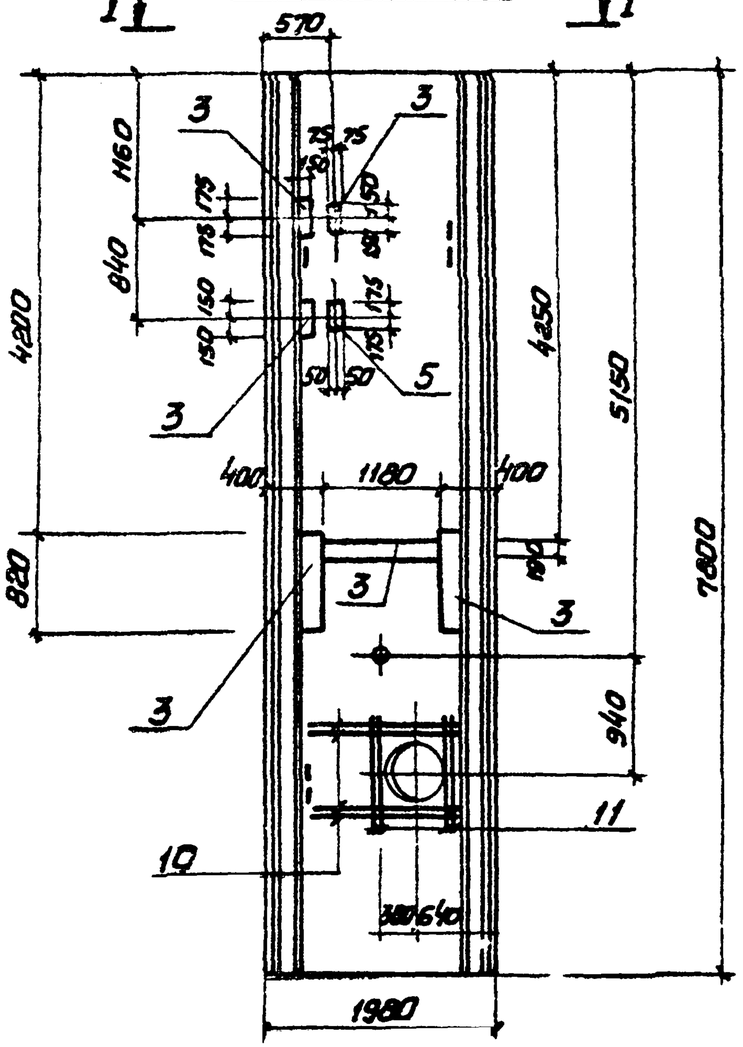

2-2

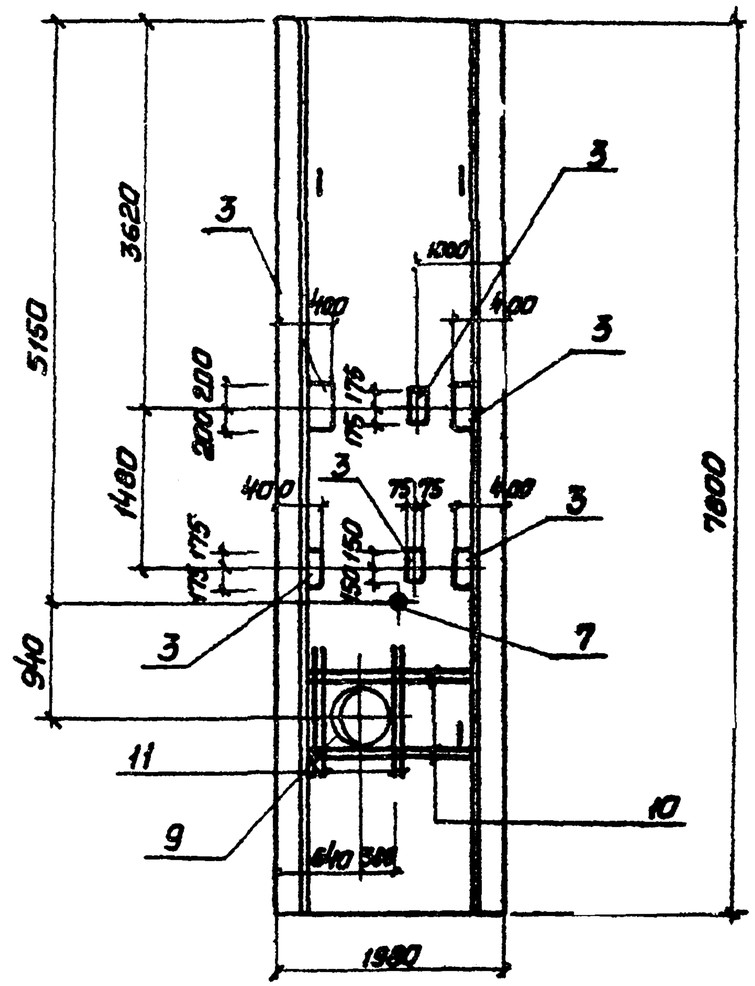

1-1

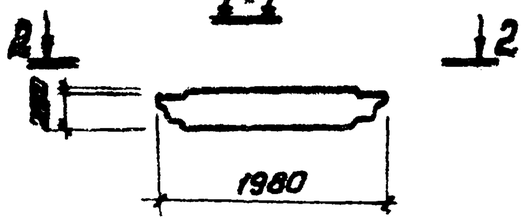

Остальное см. серию 3.902.1-10, вып. 2

Привязан			
Инв.№			

ТП902-1-91.84-КЖИ-ПГ СБ

Лист 4

19588-02 23

Копир. Прядко

Формат А3

Типовой проект 902-1-91.84 Альбом VI

ПГ 78.20 - Б1к - 3

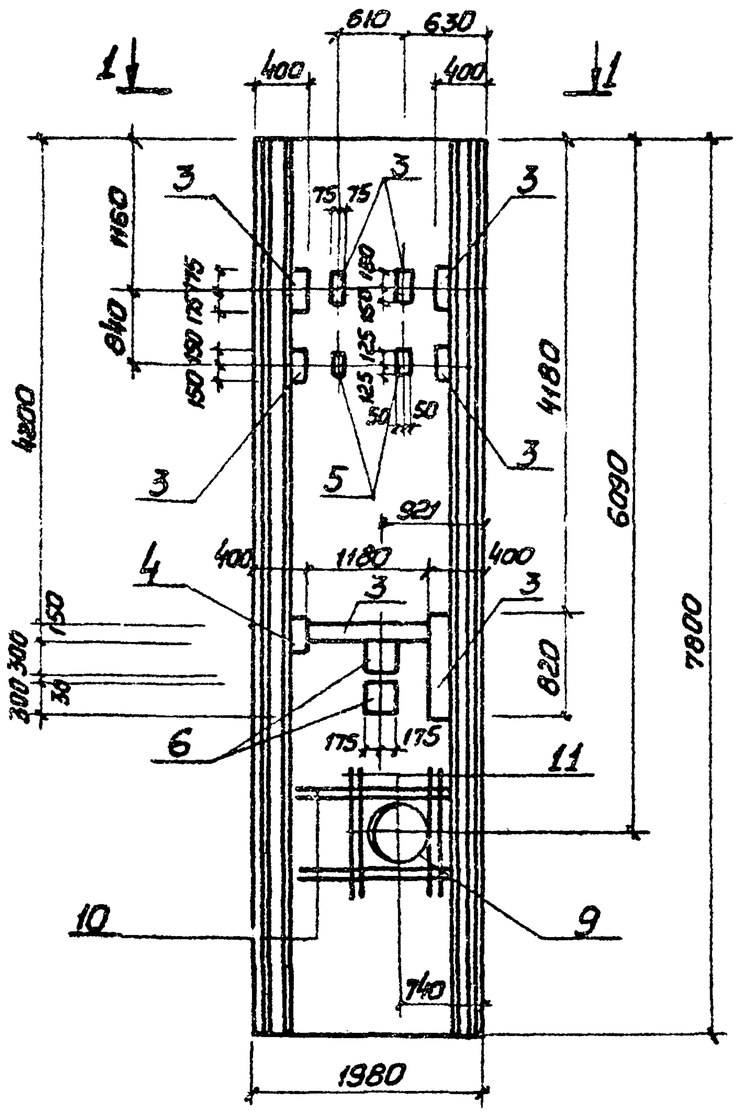

2 - 2

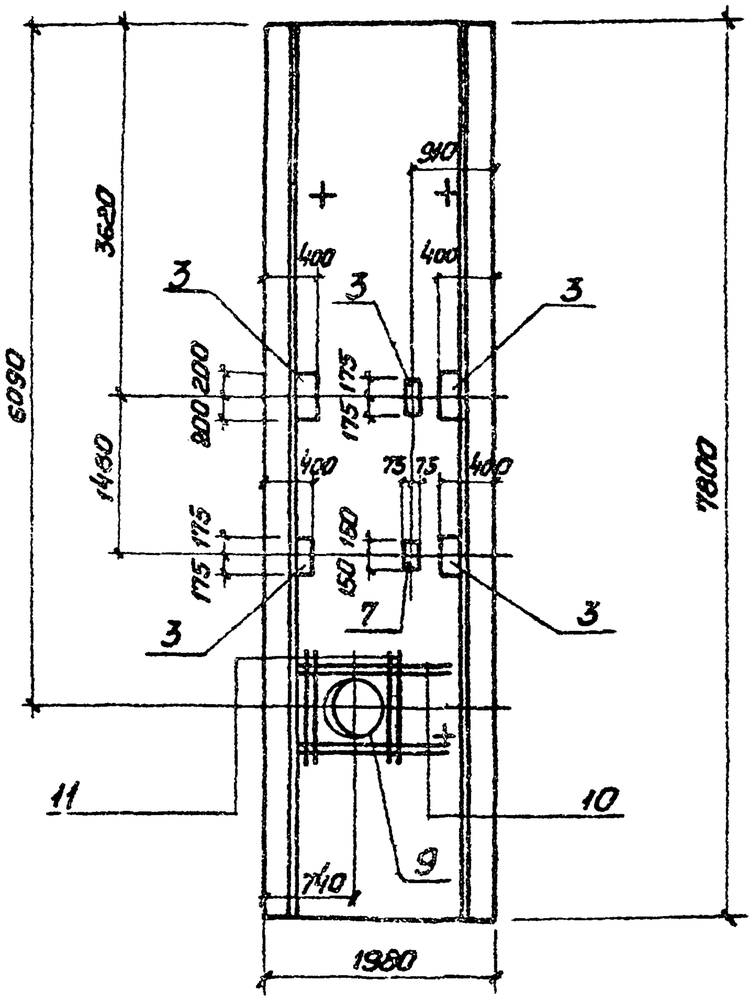

1 - 1

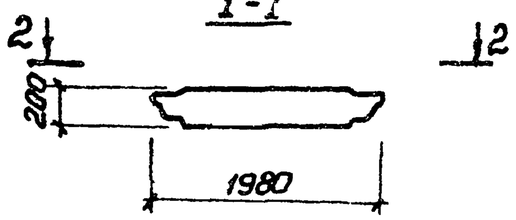

Остальное см. серию 3.902.1-10.8вып. 2

Привязан			
Инв. №			

ТП 902-1-91.84 -КЖИ-ПГ СБ

Лист 5

19588-02 24

Копир. Прядко

Формат А3

Альбом VI

Типовой проект 902-1-91.84

ПГ78.20-Б1к-4

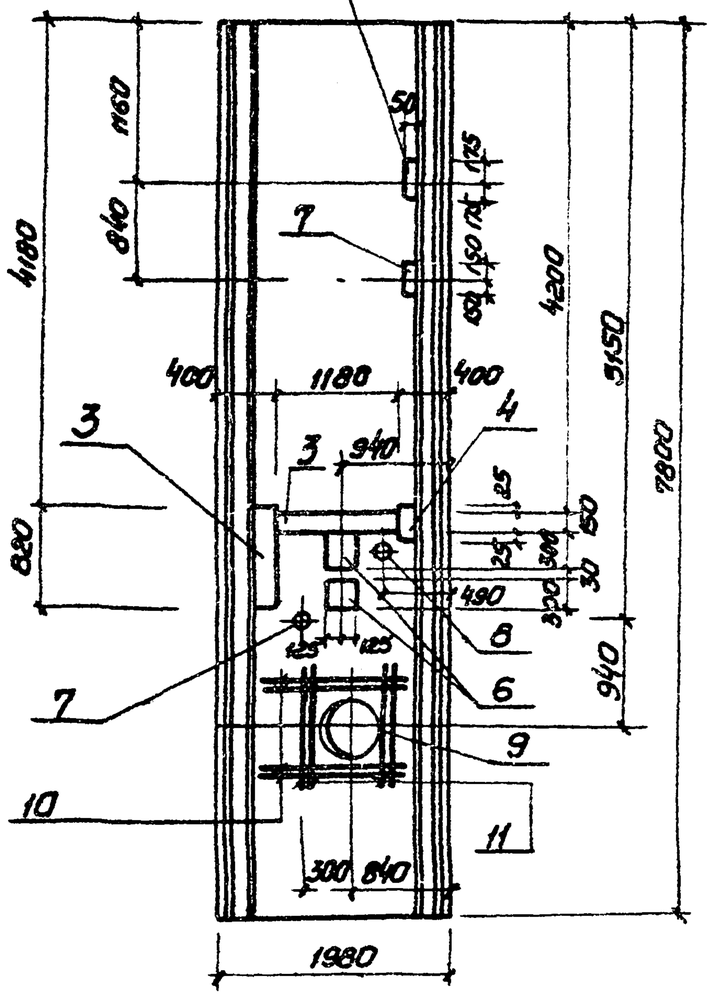

1-1

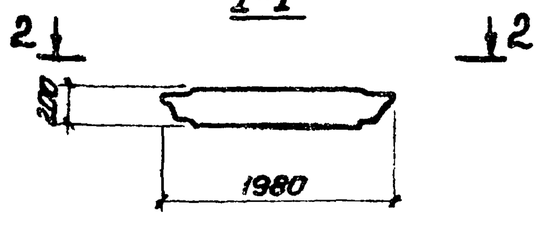

2-2

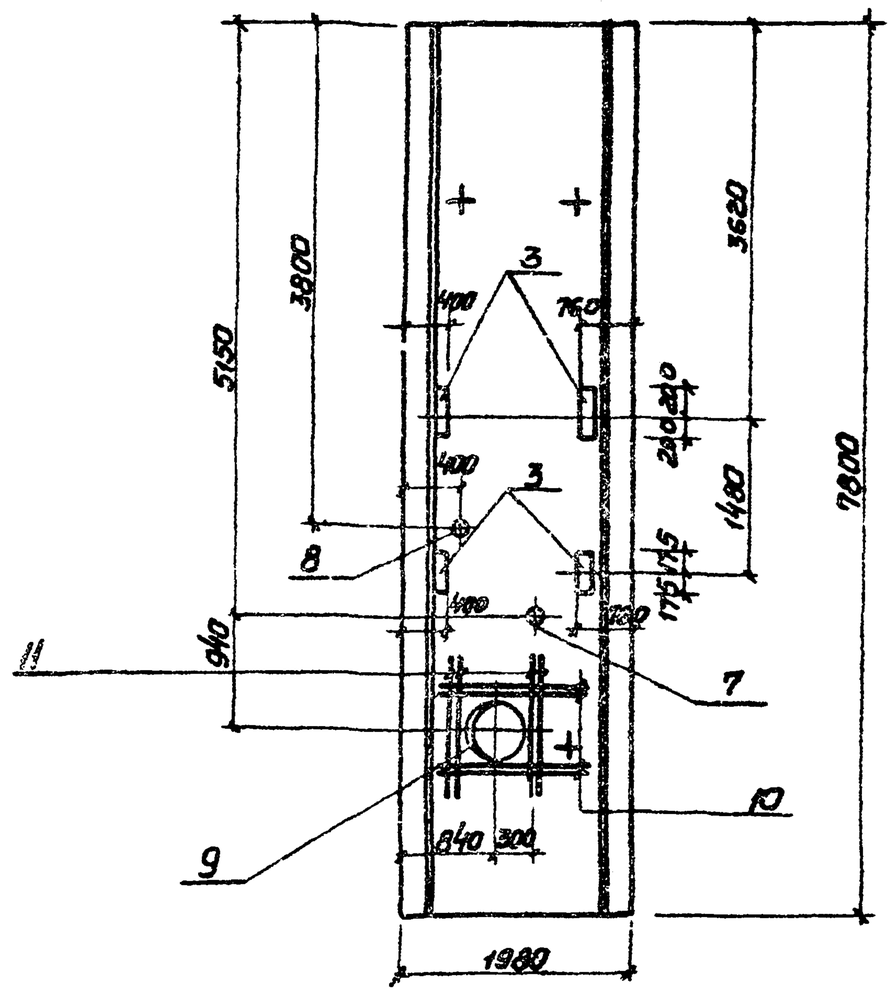

Остальное см. серию 3.902.1-10 Вып.2

Инв.№ подл. | Подпись и дата | Взам. инв.№

Привязан			
Инв.№			

ТП 902-1-91.84 -КЖСИ-ПГ СБ

Лист 6

19588-02 25

Копир. Прядко

Формат А3

Ведомость расхода стали на дополнительные арматурные и закладные изделия, кг

Марка элемента	Изделия арматурные					Изделия закладные													
	Арматура класса AIII ГОСТ 5781-82				Всего	Арматура класса AIII ГОСТ 5781-82					Прокат марки Вст.3 кп2 ГОСТ 103-76								
	ф14	ф16		Итого		ф8	ф12	ф14		Итого	-б=6	-б=8	-б=10					Итого	
ПГ78.20-Б1к-1						1.5	1,2			2,7	27,0	8,7	1,6					37,3	
ПГ78.20-Б1к-2	17,1	24,0		41,1	41.1	1,8	0,6			2,4	41,8	5,9						47,7	
ПГ-78.20-Б1к-3	17,1	24,0		41,1	41,1	1,8	0,6	1,6		4,0	42,7	7,9	0,8					51,4	
ПГ78.20-Б1к-4	17,1	24,0		41,1	41,1	1,2	0,6	1,6		3,4	11,2	6,0	0,8					18,0	

Изделия закладные																					Общий расход
Прокат марки																				Всего	
Вст3 кп2-1 ГОСТ 82-70								Ст.0 ГОСТ 19903-74			Ст.0 ГОСТ 2590-71*			Ст.10 ГОСТ 8732-78			Ст.2 ГОСТ 10704-76				
-б=8	-б=10			Итого				б=10		Итого	0,7	0,15	Итого	ТР ф121х4	ТР ф162х5	Итого	ТР ф630х9		Итого		
								1,2		1,2	0,3		0,3	2,8		2,8				44,3	44,3
1,6	0,8			2,4				9,6		9,6	0,3	7,8	8,1	2,8		2,8	27,6		27,6	100,6	141,7
	13,4			13,4				8,4		8,4		7,8	7,8	2,8	4,0	6,8	27,6		27,6	119,4	160,5
	13,4			13,4				11,4		11,4	0,7	7,8	8,5				27,6		27,6	82,3	123,4

Привязан

Инв. №

Нач.отд.	Шейко	
Н.контр.	Власенко	
Рук.гр.	Боровик	
Ст.инж.	Шмандий	
Инж.	Шапин	

ТП902-1-91.84-КЖИ-ВМС2

Ведомость расхода стали

Стадия	Лист	Листов
Р	1	2

Госстрой СССР Сантехпроект Харьковский Водоканалпроект

Ведомость расхода стали на дополнительные закладные изделия, кг

Марка элемента	Изделия закладные															Всего
	Арматура класса				Прокат марки											
	AIII				Вст3 кп2											
	ГОСТ 5781-82				ГОСТ 19903-74					ГОСТ 2590-71			ГОСТ 10704-76			
	ф8	ф10		Итого	б=6	б=8	б=10		Итого	0,7		Итого	тр121х4		Итого	
ПГ78.20-У4к-1	1,1			1,1	18,7	3,9			22,6							23,7
ПГ78.20-У4к-1-1	1,2	0,3		1,5	28,7	8,3	1,2		38,2	0,3		0,3	3,8		3,8	43,8

Привязан

Инв.№

Альбом VI

Типовой проект 902-1-91.84

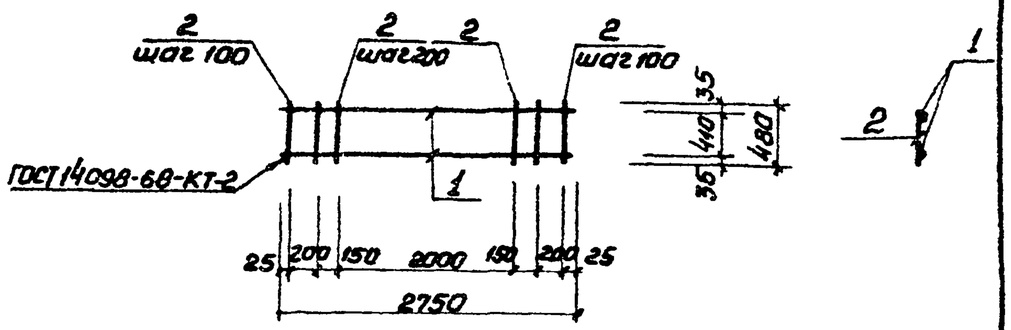

Формат	Зона	Поз.	Обозначение	Наименование	Кол.	Примечание
				Документация		
11			902-1-91.84 -КЖН-ТТ2	Технические требования		
				Детали		
Б4		1		ф16А III ГОСТ 5781-82, ℓ=2750	2	4,02кг
Б4		2		ф6А I ГОСТ 5781-82, ℓ=480	17	0,1кг

Привязан

Инв. №

Нач.отд	Шейко		
Н.контр.	Власенко		
Рук.гр.	Боровик		
Ст.инж.	Штандий		
Инж.	Иволженко		
Ст.инж	Геселева		

Взам. инв. № | Подпись и дата | Инв. № подл.

ТП 902-1-91.84 -КЖН-КР1

Каркас плоский КР1

Стадия	Масса	Масштаб
Р	9,6	1:50
Лист	Листов 1	

Госстрой СССР Союзводоканалниипроект Харьковский Водоканалпроект

Формат А4

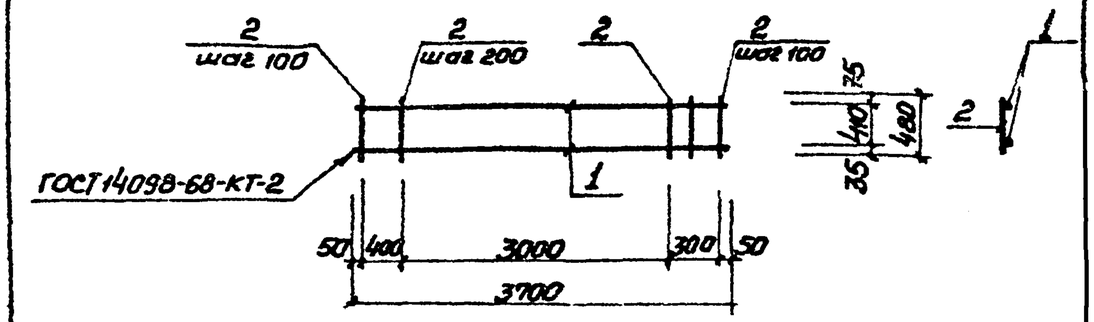

Формат	Зона	Поз.	Обозначение	Наименование	Кол.	Примечание
				Документация		
11			902-1-91.84 -КЖН-ТТ2	Технические требования		
				Детали		
Б4		1		ф16А III ГОСТ 5781-82, ℓ=3800	2	5,9кг
Б4		2		ф6А I ГОСТ 5781-82, ℓ=780	23	0,1кг

Привязан

Инв. №

Нач.отд	Шейко		
Н.контр.	Власенко		
Рук.гр.	Боровик		
Ст.инж.	Штандий		
Инж.	Иволженко		
Ст.инж	Геселева		

Взам. инв. № | Подпись и дата | Инв. № подл.

ТП 902-1-91.84 -КЖН-КР2

Каркас плоский КР2

Стадия	Масса	Масштаб
Р	14,0	1:50
Лист	Листов 1	

Госстрой СССР Союзводоканалниипроект Харьковский Водоканалпроект

Копир. Прядко

Формат А4

Альбом VI

Типовой проект 902-1-91.84

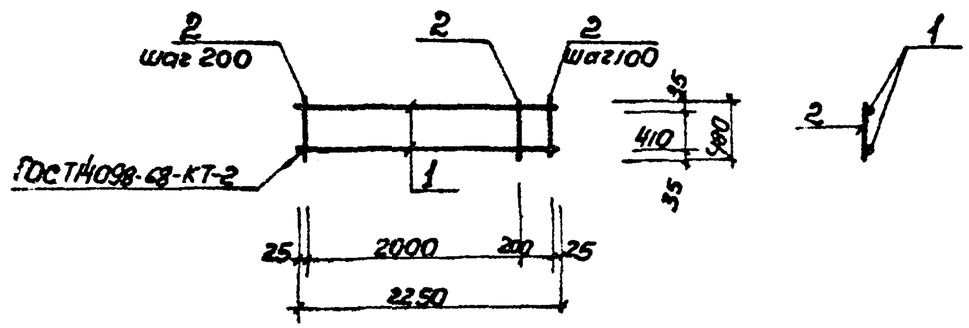

Формат	Зона	Поз.	Обозначение	Наименование	Кол.	Примечание
				Документация		
А4			902-1-91.84-КЖИ-ТТ2	Технические требования		
				Детали		
Б4		1		ф16А III ГОСТ5781-81, ℓ=2250	2	3,6кг
Б4		2		ф6АI ГОСТ5781-82 ℓ=480	13	0,1кг.

Привязан

Инв. №

Нач.отд.	Шейко	
Н.контр.	Власенко	
Рук.гр.	Боровик	
Ст.инж.	Шмандий	
Инж.	Иваженко	
Ст.инж.	Гесельева	

ТП902-1-91.84-КЖИ-КР3

Каркас плоский КР3

Стадия	Масса	Масшт.
Р	8,5	1:50
Лист	Листов 1	

Госстрой СССР Союзводоканалниипроект Харьковский Водоканалпроект

Формат А4

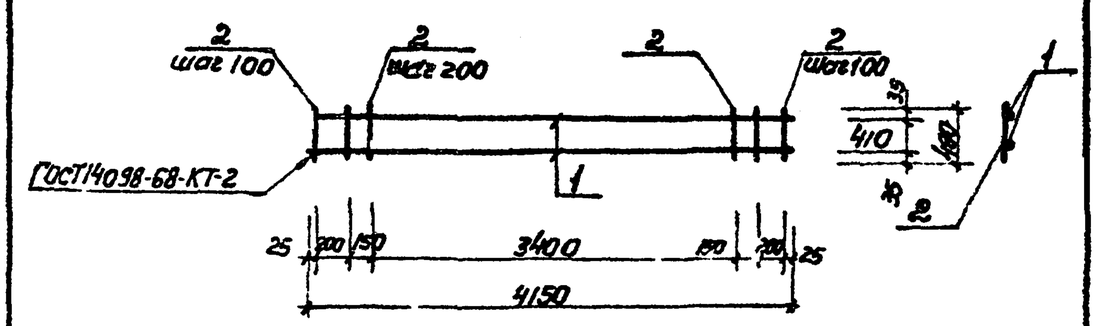

Формат	Зона	Поз.	Обозначение	Наименование	Кол.	Примечание
				Документация		
А4			902-1-91.84-КЖИ-ТТ2	Технические требования		
				Детали		
Б4		1		ф16А III ГОСТ5781-82 ℓ=4150	2	6.64кг.
Б4		2		ф6АI ГОСТ5781-82, ℓ=480	24	0,1кг.

Привязан

Инв. №

Нач.отд.	Шейко	
Н.контр.	Власенко	
Рук.гр.	Боровик	
Ст.инж.	Шмандий	
Инж.	Иваженко	
Ст.инж.	Гесельева	

Взам. инв. № | Подпись и дата | Инв. № подл.

ТП902-1-91.84-КЖИ-КР4

Каркас плоский КР4

Стадия	Масса	Масштаб
Р	15,7	1:50
Лист	Листов 1	

Госстрой СССР Союзводоканалниипроект Харьковский Водоканалпроект

19588-02 29

Копировал Щербакова

Формат А4

Альбом VI

Типовой проект 902-1-91.84

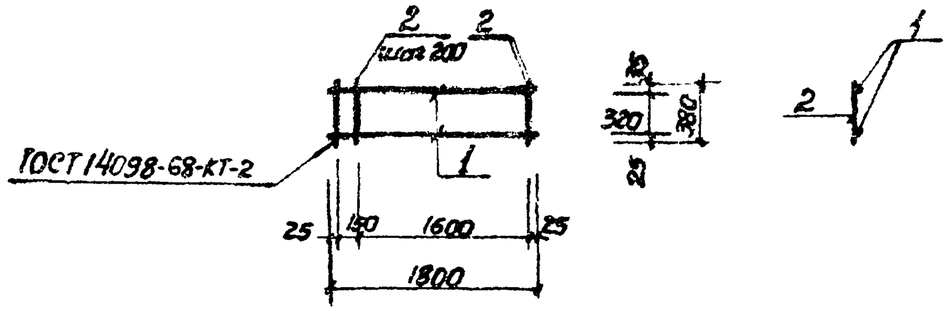

Формат	Зона	Поз.	Обозначение	Наименование	Кол.	Примечание
				Документация		
А4			902-1-91.84-КЖИ-ТТ2	Технические требования		
				Детали		
Б4		1		ф16АIII ГОСТ 5781-82, ℓ=1800	2	2,9кг
Б4		2		ф6АI ГОСТ 5781-82, ℓ=380	10	0,1кг

Привязан

Инв. №

ТП902-1-91.84-КЖИ-КР5

Нач. отд.	Шейко		
Н. контр.	Власенко		
Рук. гр.	Боровик		
Ст. инж.	Шмандий		
Инж.	Иволженко		
Ст. инж.	Гесслева		

Каркас плоский КР5

Стадия	Масса	Масштаб
Р	6,8	1:50
Лист	Листов 1	

Госстрой СССР Союзводоканалниипроект Харьковский Водоканалпроект

Формат А4

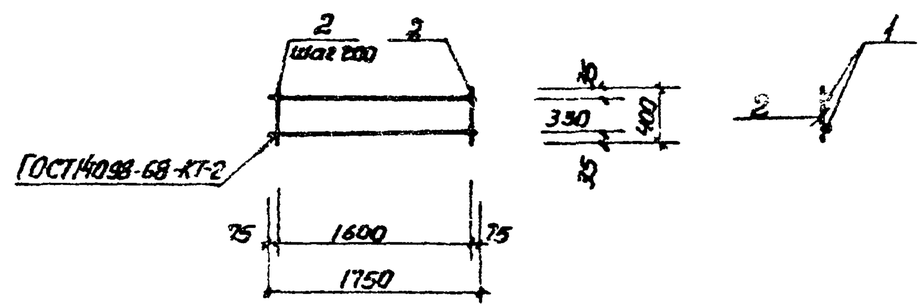

Формат	Зона	Поз.	Обозначение	Наименование	Кол.	Примечание
				Документация		
А4			902-1-91.84-КЖИ-ТТ2	Технические требования		
				Детали		
Б4		1		ф16АIII ГОСТ 5781-82, ℓ=1750	2	2,9кг
Б4		2		ф6АI ГОСТ 5781-82, ℓ=400	9	0,1кг

Привязан

Инв. №

ТП902-1-91.84-КЖИ-КР6

Нач. отд.	Шейко		
Н. контр.	Власенко		
Рук. гр.	Боровик		
Ст. инж.	Шмандий		
Инж.	Иволженко		
Ст. инж.	Гесслева		

Каркас плоский КР6

Стадия	Масса	Масштаб
Р	6,7	1:50
Лист	Листов 1	

Госстрой СССР Союзводоканалниипроект Харьковский Водоканалпроект

Инв. № подл. | Подпись и дата | Взам. инв. №

Формат А4

Альбом VI

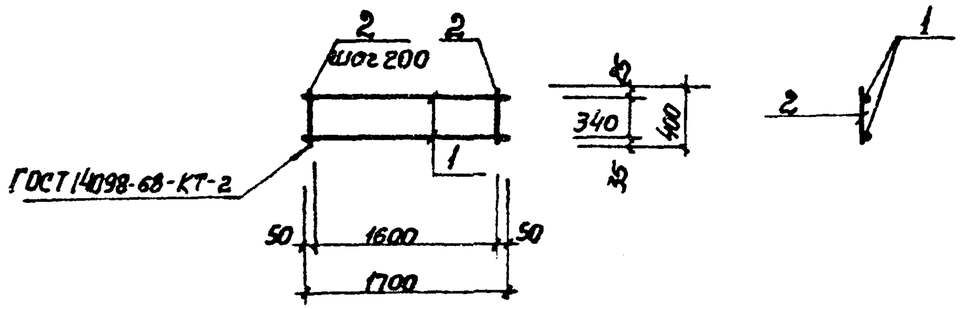

Формат	Зона	Поз.	Обозначение	Наименование	Кол.	Примечание
				Документация		
А4			902-1-91.84-КЖИ-ТТ2	Технические требования		
				Детали		
Б4		1		ф12А III ГОСТ 5781-82 ℓ=1700	2	1.5кг
Б4		2		ф6АI ГОСТ 5781-82 ℓ=400	9	0.1кг

Привязан

Инв. №

ТП 902-1-91.84 -КЖИ-КР7

Нач. отд.	Шейко	
Н. контр.	Власенко	
Рук. гр.	Боровик	
Ст. инж.	Штандий	
Инж.	Иволженко	
Ст. инж.	Зеселева	

Каркас плоский КР7

Стадия	Масса	Масштаб
Р	3.9	1:50
Лист	Листов 1	

Госстрой СССР Союзводоканалниипроект Харьковский Водоканалпроект

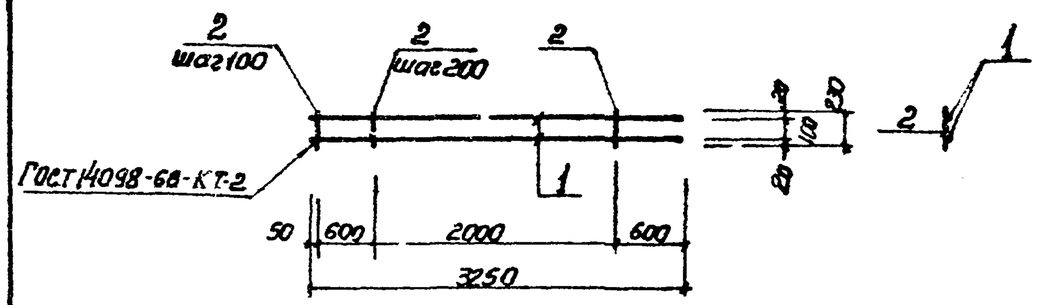

Формат	Зона	Поз.	Обозначение	Наименование	Кол.	Примечание
				Документация		
А4			902-1-91.84-КЖИ-ТТ2	Технические требования		
				Детали		
Б4		1		ф16А III ГОСТ 5781-82 ℓ=3250	2	5.2кг
Б4		2		ф8АI ГОСТ 5781-82 ℓ=230	17	0.1кг

Привязан

Инв. №

ТП 902-1-91.84 -КЖИ-КР8

Нач. отд.	Шейко	
Н. контр.	Власенко	
Рук. гр.	Боровик	
Ст. инж.	Штандий	
Инж.	Иволженко	
Ст. инж.	Зеселева	

Каркас плоский КР8

Стадия	Масса	Масштаб
Р	12.1	1:50
Лист	Листов 1	

Госстрой СССР Союзводоканалниипроект Харьковский Водоканалпроект

Типовой проект 902-1-91

Инв. № подл. | Подпись и дата | Взам. инв. №

19588-02 31

Копир. Щербакова

Формат А4

Альбом VI

Типовой проект 902-1-91.84

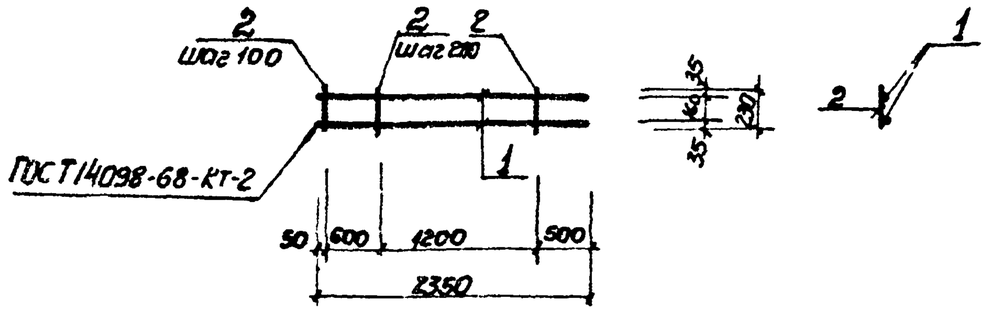

Формат	Зона	Поз.	Обозначение	Наименование	Кол.	Примечание
				Документация		
А4			902-1-91.84-КЖИ-ТТ2	Технические требования		
				Детали		
Б4		1		ф16А III ГОСТ 5781-82, ℓ=2350	2	3.8кг.
Б4		2		ф8А I ГОСТ 5781-82, ℓ=230	13	0,1кг

Привязан

Инв. №

Нач.отд.	Шейко	
Н.контр.	Власенко	
Рук.гр.	Боровик	
Ст.инж.	Шмандий	
Инж.	Иволженко	
Ст.инж.	Геселева	

ТП 902-1-91.84 -КЖИ-КР9

Каркас плоский КР9

Стадия	Масса	Масшт.
Р	8,9	1:50

Лист | Листов 1

Госстрой СССР Союзводоканалниипроект Харьковский Водоканалпроект

Копир. Щербакова

Формат А4

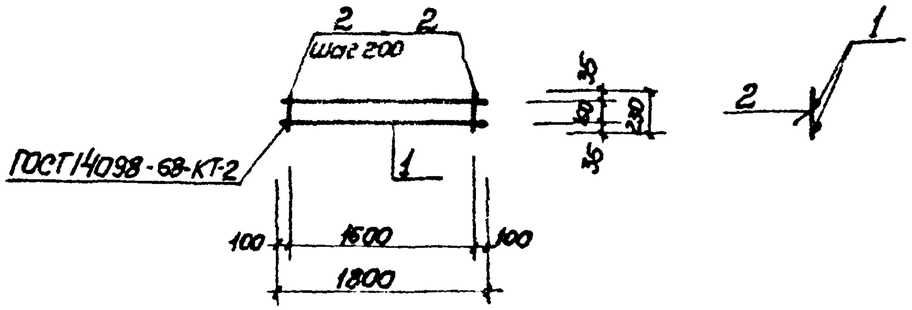

Формат	Зона	Поз.	Обозначение	Наименование	Кол.	Примечание
				Документация		
А4			902-1-91.84-КЖИ-ТТ2	Технические требования		
				Детали		
Б4		1		ф16А III ГОСТ 5781-82 ℓ=1800	2	2.9кг
Б4		2		ф6А I ГОСТ 5781-82, ℓ=230	9	0,05кг

Взам. инв. №

Подпись и дата

Инв. № подл.

Привязан

Инв. №

Нач.отд.	Шейко	
Н.контр.	Власенко	
Рук.гр.	Боровик	
Ст.инж.	Шмандий	
Инжен.	Иволженко	
Ст.инж.	Геселева	

ТП 902-1-91.84 -КЖИ-КР10

Каркас плоский КР10

Стадия	Масса	Масштаб
Р	6,3	1:50

Лист | Листов 1

Госстрой СССР Союзводоканалниипроект Харьковский Водоканалпроект

Формат А4

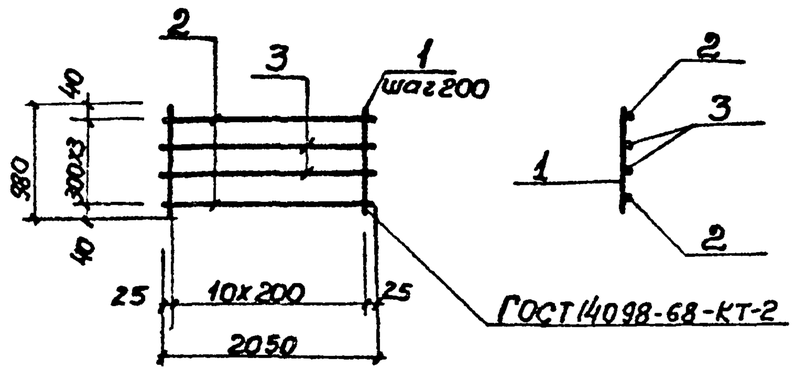

Формат	Зона	Поз.	Обозначение	Наименование	Кол.	Примечание
				Документация		
А4			902-1-91-КЖИ-ТТ2	Технические требования		
				Детали		
Б.4		1		⌀6АI ГОСТ 5781-82 ℓ=980	11	0,22кг
Б.4		2		⌀16АIII ГОСТ 5781-82 ℓ=2050	2	3,24кг
Б.4		3		⌀10АIII ГОСТ 5781-82 ℓ=2050	2	1,26кг

Привязан

Инв.№

ТП902-1-91.84-КЖИ-КР11

Нач.отд.	Шейко		
Н.контр.	Власенко		
Рук.гр.	Боровик		
Ст.инж.	Шмандий		
Инж.	Литвиненко		
Ст.инж.	Геселева		

Каркас плоский Кр 11

Стадия	Масса	Масшт.
Р	11.42	—
Лист	Листов 1	

Госстрой СССР Союзводоканалниипроект Харьковский Водоканалпроект

Копир. Щербакова

Формат А4

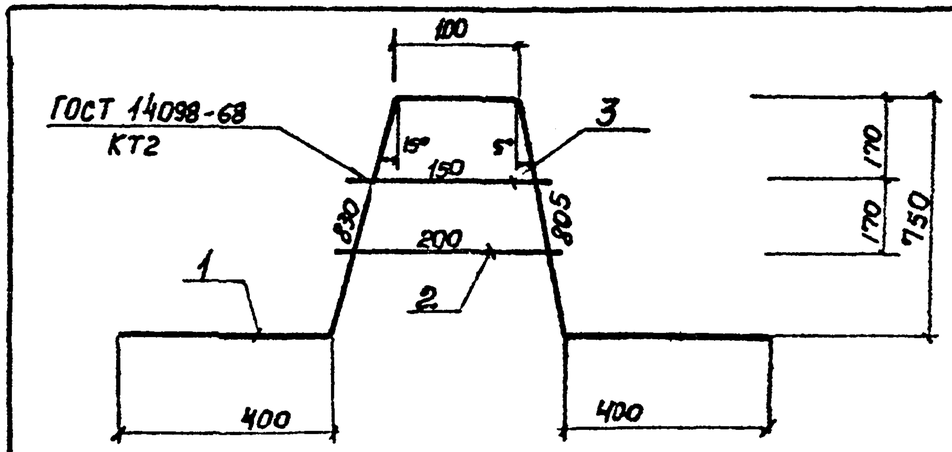

Формат	Зона	Поз.	Обозначение	Наименование	Кол.	Примечание
				Документация		
А4			902-1-91.84 -КЖИ-ТТ2	Технические требования		
				Детали		
Б.4		1		⌀22АIII ГОСТ 5781-82 ℓ=2535	1	7,59кг
Б.4		2		⌀10АIII ГОСТ 5781-82 ℓ=200	1	0,14кг
Б.4		3		⌀10АIII ГОСТ 5781-82 ℓ=150	1	0,10кг

Привязан

Инв №

ТП902-1-91.84КЖИ КР12

Нач.отд.	Шейко		
Н.контр.	Власенко		
Рук.гр.	Боровик		
Ст.инж.	Шмандий		
Инж.	Шапин		
Ст.инж.	Геселева		

Каркас плоский Кр12

Стадия	Масса	Масшт.
Р	7,83	
Лист	Листов 1	

Госстрой СССР Союзводоканалниипроект Харьковский Водоканалпроект

Взам.инв№ | Подпись и дата | Инв.№подл.

Формат А4

Типовой проект 902-1-91.84 Альбом VI

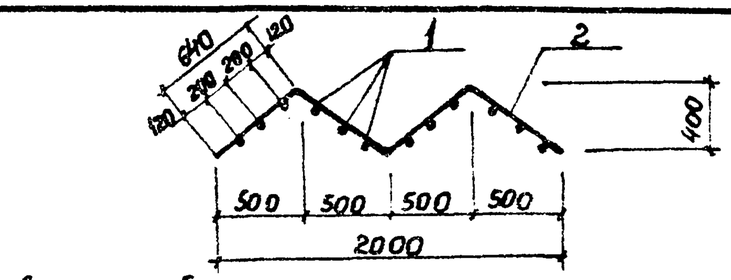

Линии гиба

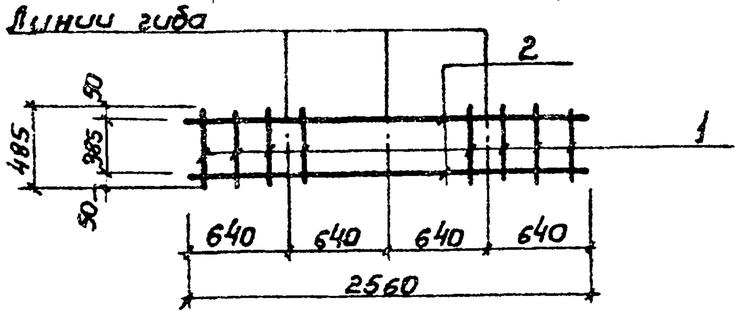

Формат	Зона	Поз.	Обозначение	Наименование	Кол.	Примечание
				Документация		Масса ед. кг
А4			902-1-91.84-КЖИ-ТТ2	Технические требования		
				Детали		
Б4		1		ф12А III ГОСТ 5781-82 ℓ=485	12	0,48
Б4		2		ф10А I ГОСТ 5781-82 ℓ=2560	2	1.6

Привязан.

Инв. №

ТП 902-1-91.84-КЖИ-КР13

Нач.отд.	Шейко	
Н.контр.	Власенко	
Рук.гр.	Боровик	
Ст.инж.	Шманский	
Инж.	Болотинская	
Ст.инж.	Геселева	

Каркас плоский Кр13

Стадия	Масса	Масштаб
Р	8,36	—

Лист Листов

Госстрой СССР Союзводоканалпроект Харьковский Водоканалпроект

Формат А4

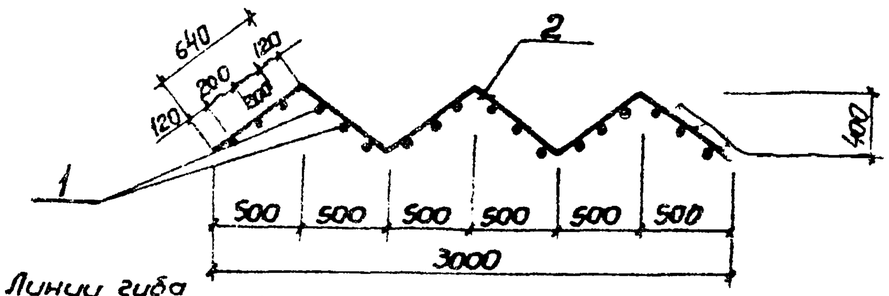

Линии гиба

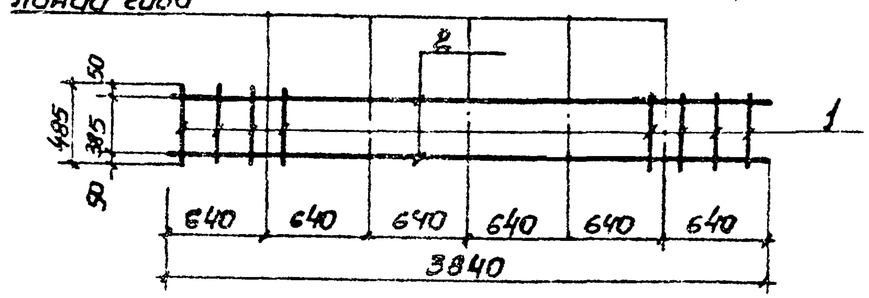

Формат	Зона	Поз.	Обозначение	Наименование	Кол.	Примечание
				Документация		Масса ед. кг
А4			902-1-91.84 - КЖИ-ТТ2	Технические требования		
				Детали		
Б4		1		ф 12А III ГОСТ 5781-82 ℓ=485	2	0,48
Б4		2		ф10А I ГОСТ 5781-82 ℓ=3840	18	2,37

Взам. инв. №

Подп. и дата

Инв. № подл.

Привязан

Инв. №

ТП 902-1-91.84-КЖИ-КР14

Нач.отд.	Шейко	
Гл.спец.	Власенко	
Рук.гр.	Боровик	
Ст.инж.	Литвинов	
Инж.	Болотинская	
Ст.инж.	Геселева	

Каркас плоский Кр14

Стадия	Масса	Масштаб
Р	12,48	—

Лист Листов

Госстрой СССР Союзводоканалпроект Харьковский Водоканалпроект

Копировал Щербакова Формат А4

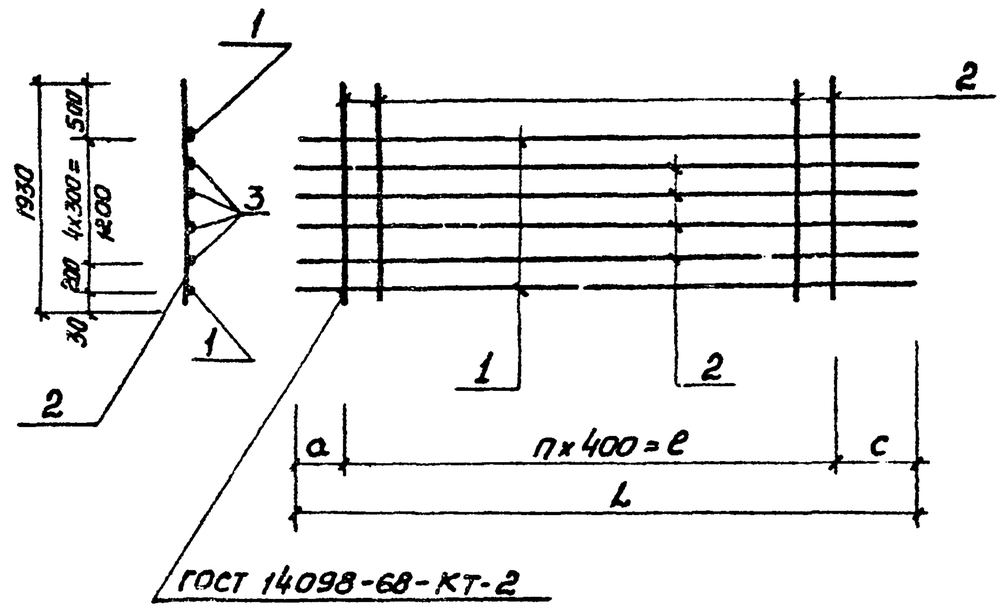

Обозначение	Марка	n	c мм	a мм	l мм	L мм	Масса кг
902-1-91.84-КЖН-КР15	КР15	17	600	100	6800	7500	56,6
-01	КР16	14	650	170	560	6420	48,4

Привязан

Инв.№

Нач.отд.	Шейко		
Н.контр.	Власенко		
Рук.гр.	Боровик		
Ст.инж.	Шмандий		
Инж.	Фоменко		

ТП 902-1-91.84 -КЖН-КР15 СБ

Каркас плоский Кр (КР15; КР16) Сборочный чертеж

Стадия	Лист	Масштаб
Р	см. табл.	—
Лист	Листов 1	

Госстрой СССР Союзводоканалниипроект Харьковский Водоканалпроект

19588-02 35

Копир. Прядко

Формат А4

Обозначение	Наименование	Кол. на исполнение 902-1-91.84-КЖН-КР15										Примечание
		01										
	Документация											
902-1-91.84 -КЖН-ТТ2	Технические требования											
-КР1СБ	Сборочный чертеж											
	Детали											
	ФКА III ГОСТ 5781-82, l=7500	2										12,0 кг
	ФКА III ГОСТ 5781-82, l=6420		2									10,4 кг
	ФВА I ГОСТ 5781-82, l=1930		18	15								0,77 кг
	ФКА III ГОСТ 5781-82, l=7500		4									4,7 кг
	ФКА III ГОСТ 5781-82, l=6420			4								4,0 кг

Поз.	Обозначение	Наименование	Кол.	Примечание
1	БК	ФКА III ГОСТ 5781-82, l=7500	2	12,0 кг
1	БК	ФКА III ГОСТ 5781-82, l=6420	2	10,4 кг
2	БК	ФВА I ГОСТ 5781-82, l=1930	18	0,77 кг
3	БК	ФКА III ГОСТ 5781-82, l=7500	4	4,7 кг
3	БК	ФКА III ГОСТ 5781-82, l=6420	4	4,0 кг

Формат А4 | Зона | Поз.

ТП 902-1-91.84 -КЖН-КР15

Каркас плоский Кр (Кр 15, Кр 16)

Стадия	Лист	Листов
Р		1

Госстрой СССР Союзводоканалниипроект Харьковский Водоканалпроект

Формат А4

Привязан

Инв.№

Нач.отд.	Шейко	
Н.контр.	Власенко	
Рук.гр.	Боровик	
Ст.инж.	Шмандий	
Инж.	Фоменко	

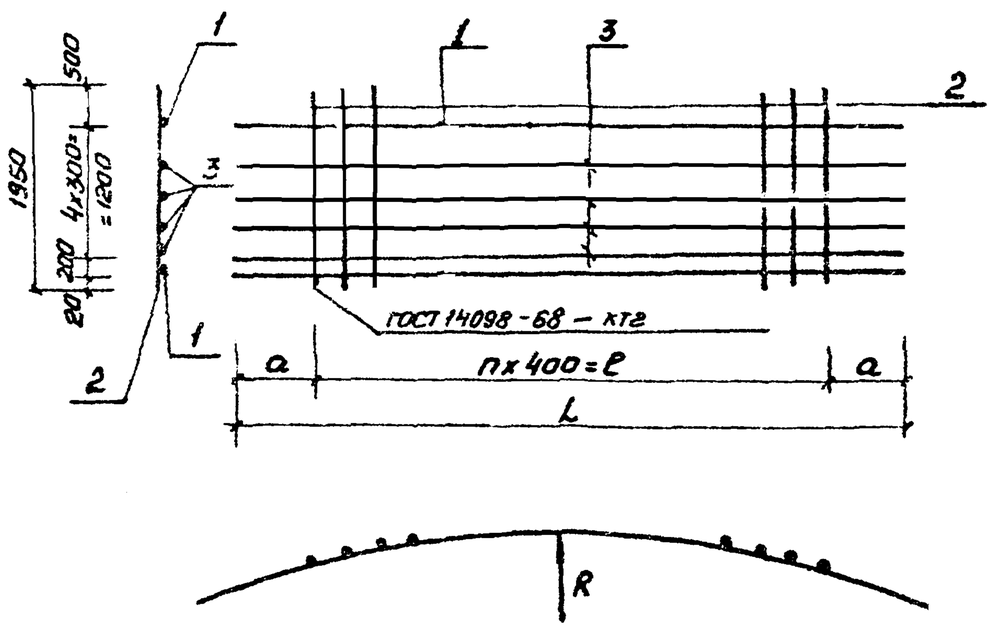

Обозначение	Марка	a мм	п	ℓ мм	L мм	R м		Вес кг
902-1-91.84 -КЖИ-КР 21	КР21	1400	6	2400	5000	6,045		53,5
-01	КР22	1375	6	2400	5150	6,250		38,6
-02	КР23	1255	7	2800	5350	6,455		52,6

Привязан

Инв. №

Инв. № подл. | Подпись и дата | Взам. инв. №

Нач.отд.	Шейко		
Н.контр.	Власенко		
Рук.гр.	Боровик		
Ст.инж.	Шмандий		
Инж.	Фоменко		

ТП902-1-91.84 -КЖИ-КР21 СБ

Каркас плоский КР (КР21, КР22, КР23) Сборочный чертеж

Стадия	Масса	Масштаб
Р	см. табл.	—
Лист	Листов 1	

Госстрой СССР Союзводоканалниипроект Харьковский Водоканалпроект

19660-02 ЗБ

Копир. Прядко

Формат А4

Альбом VI

Типовой проект 902-1-91.84

Инв. № подл.	Подпись и дата	Взам. инв. №	Обозначение	Наименование	Кол. на изделие ТП902-1-91.84-КЖИ-КР21								Примечание
					–	01	02						
				Документация									
			902-1-91.84 -КЖИ-ТТ2	Технические требования									
			-КР21СБ	Сборочный чертеж									
				Детали									
				Ф16А III ГОСТ 5781-82, ℓ=5000	2								8,0кг
				Ф16А III ГОСТ 5781-82, ℓ=5350		2							8,5кг
				Ф16А III ГОСТ 5781-82, ℓ=5150			2						8,3кг
				Ф16А III ГОСТ 5781-82, ℓ=1950		6	7						3,12кг
				Ф10А III ГОСТ 5781-82, ℓ=6000	4								3,1кг
				Ф10А III ГОСТ 5781-82, ℓ=5350		4							3,4кг
			Поз.		1	1	1	2	3	3			
			Формат		А4	А4		А4	А4	А4	А4	А4	
			Зона										

Привязан

Инв. №

Нач.отд.	Шейко		
Н.контр.	Власенко		
Рук.гр.	Боровик		
Ст.инж.	Шмандий		
Инж.	Фоменко		

ТП902-1-91.84 -КЖИ-КР21

Каркас плоский КР (КР21, КР22 КР23)

Стадия	Листов
Р	1

Госстрой СССР Союзводоканалниипроект Харьковский Водоканалпроект

Формат А4

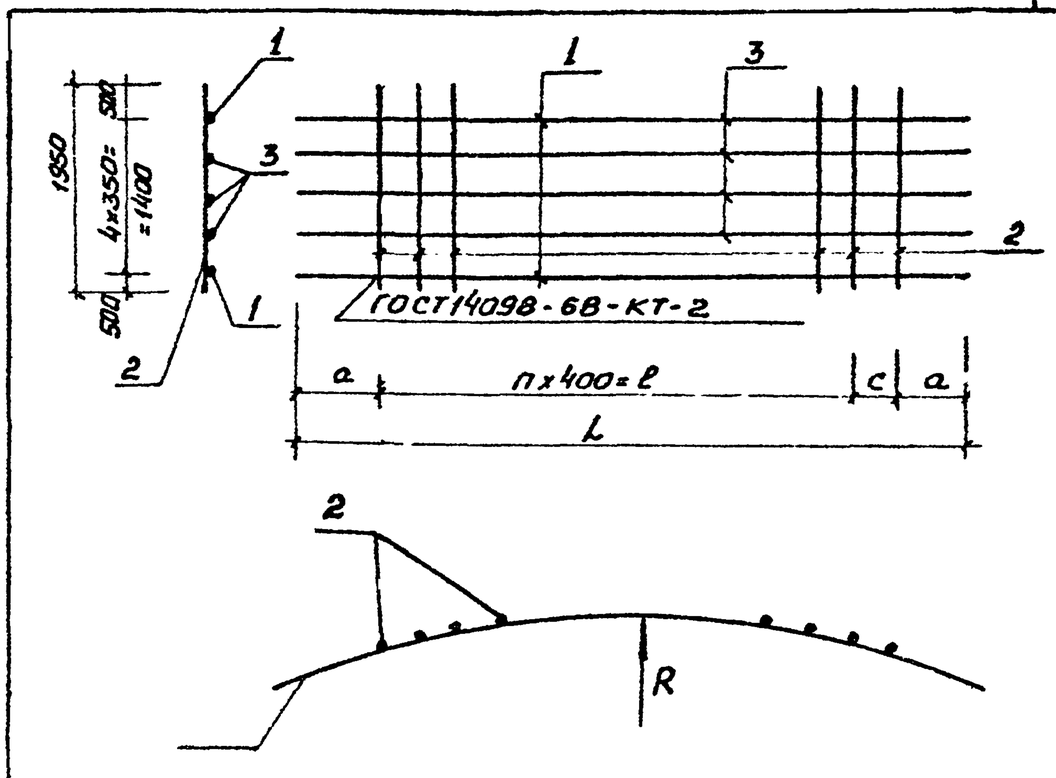

Обозначение	Марка	a мм	n	ℓ мм	L мм	R м	c мм	Масса кг
902-1-91.84-КЖИ-КР17	КР17	1630	9	3600	7180	6,045	320	38,9
-01	КР18	1490	11	4400	7380	5,250	—	22,7
-02	КР19	1250	12	4800	7570	6,455	270	37,8

Привязан

Инв.№

Нач.отд.	Шейко	
Н.контр.	Власенко	
Рук.гр.	Боровик	
Ст.инж.	Шмандий	
Инж.	Фоменко	

ТП902-1-91.84-КЖИ-КР17 СБ

Каркас плоский КР (КР17; КР18, КР19) Сборочный чертеж

Стадия	Масса	Масштаб
Р	см табл.	—
Лист	Листов 1	

Госстрой СССР Союзводоканалниипроект Харьковский Водоканалпроект

19588-02 37

Копир. Прядка

Формат А4

Альбом VI

Типовой проект 902-1-91.84

Кол. на исполнение ТП902-1-91.84-КЖИ-КР17

| Наименование | Обозначение | Кол. на исполнение ТП902-1-91.84-КЖИ-КР17 | | |

Альбом VI

Типовой проект 902-1-91.84

Наименование	Обозначение	Поз.	Кол. на исполнение ТП902-1-91.84-КЖН-КР24 —	01	Примечание
Документация					
Технические требования	902-1-91.84 -КЖН-ТТ2	А4		01	
Сборочный чертеж	-КР24,СБ	А4		--	
Детали					
Ф16А-II ГОСТ 5781-82, ℓ=2550		Б4	1	1	4,1кг
Ф16А-II ГОСТ 5781-82, ℓ=2700		Б4	1	1	4,3кг
Ф12А-III ГОСТ 5781-82, ℓ=1950		Б4	2	7	1,8кг
Ф10А-III ГОСТ 5781-82, ℓ=255		Б4	3	3	1,58кг
Ф10А-III ГОСТ 5781-82, ℓ=2400		Б4	3	3	1,66кг

Нач. отд.	Шейко		
Н. контр.	Власенко		
Рук. гр.	Боровик		
Ст. инж.	Шмандин		
Инж.	Фоменко		

Привязан

Инв. №

ТП 902-1-91.84 -КЖН-КР24

Каркас плоский КР (КР24, КР25)

Стадия	Лист	Листов
Р		1

Госстрой СССР Союзводоканалпроект Харьковский Водоканалпроект

Формат А4

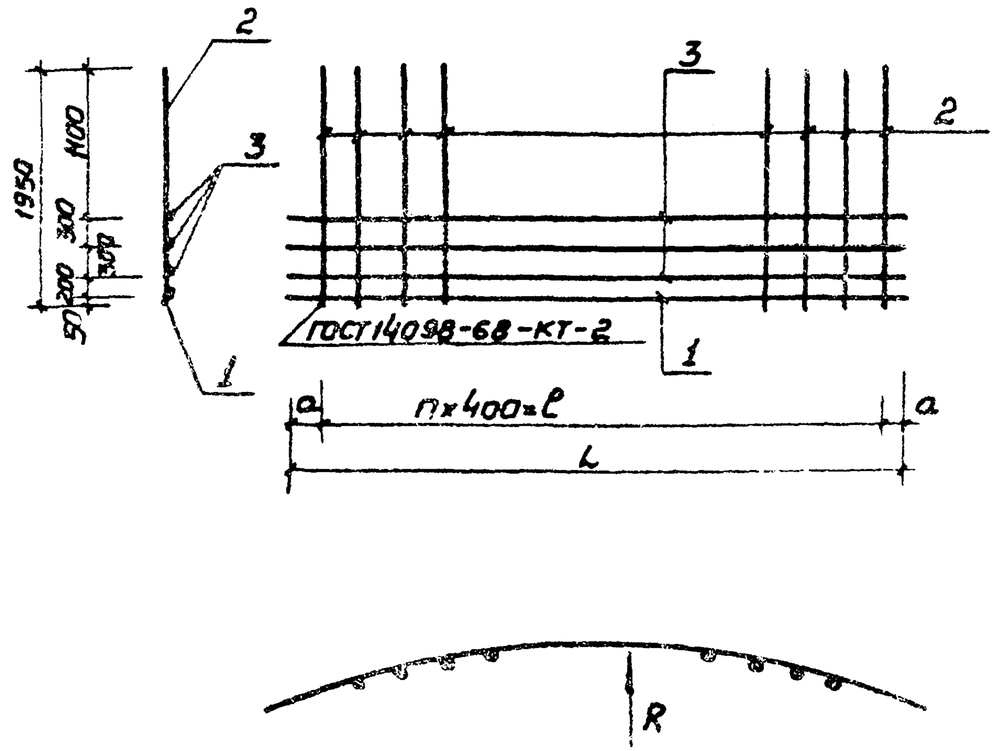

Обозначение	Марка	a мм	n	ℓ мм	L мм	R м		Масса кг
902-1-91.84 -КЖН-КР24	КР24	75	6	2400	2550	6,045		21,44
-01	КР25	150	6	2400	2700	6,455		21,88

Привязан

Инв. №

Нач. отд.	Шейко	
Н. контр.	Власенко	
Рук. гр.	Боровик	
Ст. инж.	Шмандин	
Инж.	Фоменко	

ТП902-1-91.84 -КЖН-КР24 СБ

Каркас плоский КР (КР24; КР25) Сборочный чертеж

Стадия	Масса	Масштаб
Р	см. табл	—
Лист	Листов 1	

Госстрой СССР Союзводоканалпроект Харьковский Водоканалпроект

Взам. инв. № | Подпись и дата | Инв. № подл. | Подп. и дата | Инв. № дубл.

Копир. Прядко

Формат А4

Типовой проект 902-1-91.84 Альбом VI

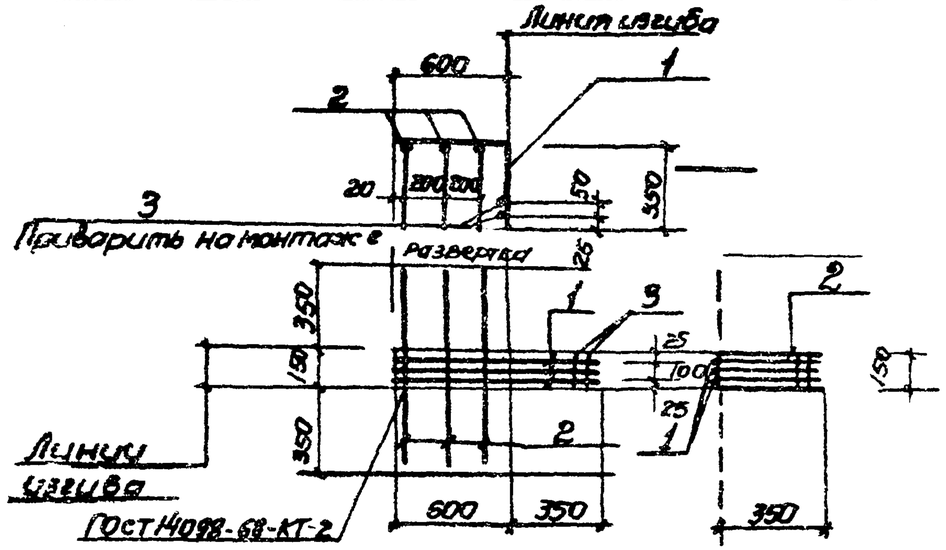

Форм.	Зона	Поз.	Обозначение	Наименование	Кол.	Примечание
				Документация		
А4			902-1-91.84-КЖИ-ТТ2	Технические требования		
				С1		
				Детали		
Б4		1		ф12АIII ГОСТ5781-82 ℓ=950	3	0,9кг
Б4		2		ф6АI ГОСТ5781-82 ℓ=850	3	0,2кг
Б4		3		ф6АI ГОСТ5781-82 ℓ=150	2	0,1кг

Привязан

Инв. №

Н. отд.	Шейко	
Н. контр.	Власенко	
Рук. гр.	Боровик	
Ст. инж.	Шмандий	
Инж.	Литвиненко	
Ст. инж.	Геселева	

ТП902-1-91.84-КЖИ-С1

Арматурная сетка С1

Стадия	Масса	Масшт.
Р	3.5	—

Лист | Листов 1

Госстрой СССР Союзводоканалниипроект Харьковский Водоканалпроект

Формат А4

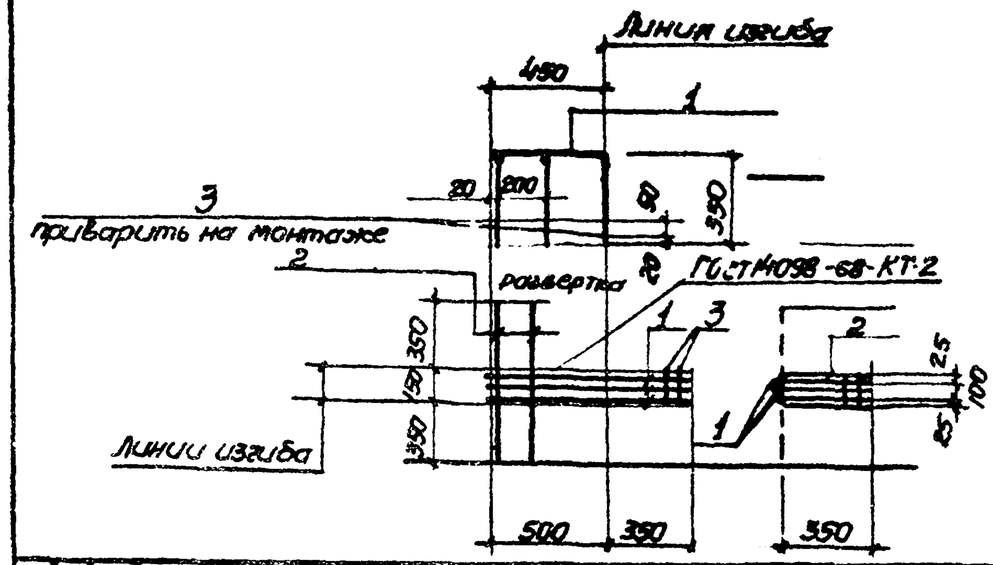

Форм.	Зона	Поз.	Обозначение	Наименование	Кол.	Примечание
				Документация		
А4			902-1-91.84-КЖИ-ТТ2	Технические требования		
				С2		
				Детали		
Б4		1		ф12АIII ГОСТ5781-82 ℓ=800	3	0,8кг
Б4		2		ф6АI ГОСТ5781-82 ℓ=850	2	0,2кг
Б4		3		ф6АI ГОСТ5781-82 ℓ=150	2	0,1кг

Взам. инв. №

Подп. и дата

Инв. № подл.

Привязан

Инв. №

Н. отд.	Шейко	
Н. контр.	Власенко	
Рук. гр.	Боровик	
Ст. инж.	Шмандий	
Инж.	Литвиненко	
Ст. инж.	Геселева	

ТП902-1-91.84-КЖИ-С2

Арматурная сетка С2

Стадия	Масса	Масшт.
Р	3.0	—

Лист | Листов 1

Госстрой СССР Союзводоканалниипроект Харьковский Водоканалпроект

19588-02 39

Формат А4

Копир Щербаков

Альбом VI

Типовой проект 902-1-91.84

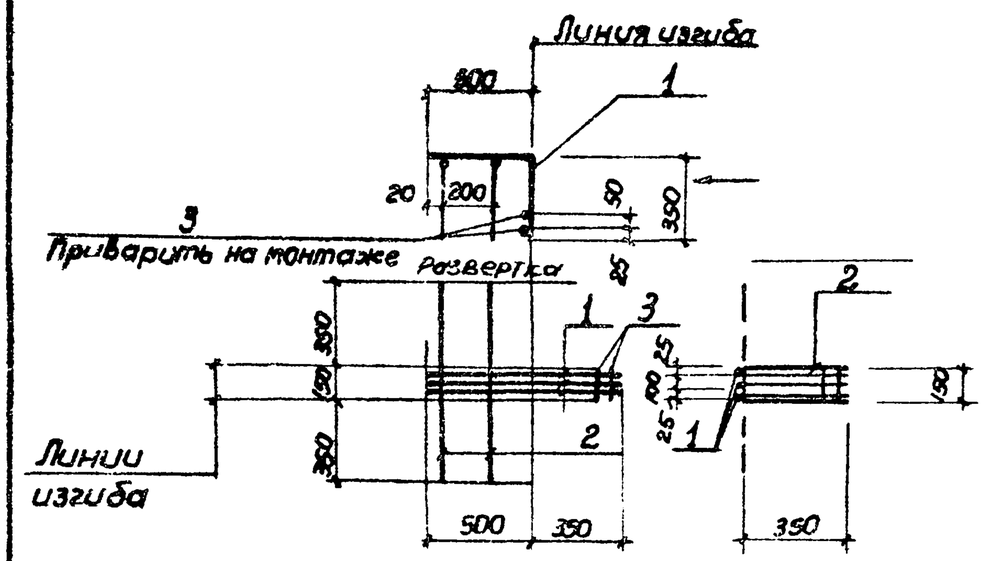

Формат	Зона	Поз.	Обозначение	Наименование	Кол.	Примечание
				Документация		
А4			ТП902-91.84-КЖИ-ТТ2	Технические требования		
				Детали		
Б.4		1		ф12АIII ГОСТ5781-82 ℓ=850	3	0.8кг
Б.4		2		ф6АI ГОСТ5781-82 ℓ=850	2	0.2кг
Б.4		3		ф6АI ГОСТ5781-82 ℓ=150	2	0.1кг

Привязан

Инв. №

Нач.отд.	Шейко	
Н.контр.	Власенко	
Рук.гр.	Боровик	
Ст.инж.	Шмандий	
Ст.инж.	Геселева	

ТП902-1-91.84 -КЖИ-С3

Арматурная сетка С3

Стадия	Масса	Масштаб
Р	3.0	б/м
Лист	Листов 1	

Госстрой СССР Союзводоканалниипроект Харьковский Водоканалпроект

Инв. № подл. | Подпись и дата | Взам. инв. №

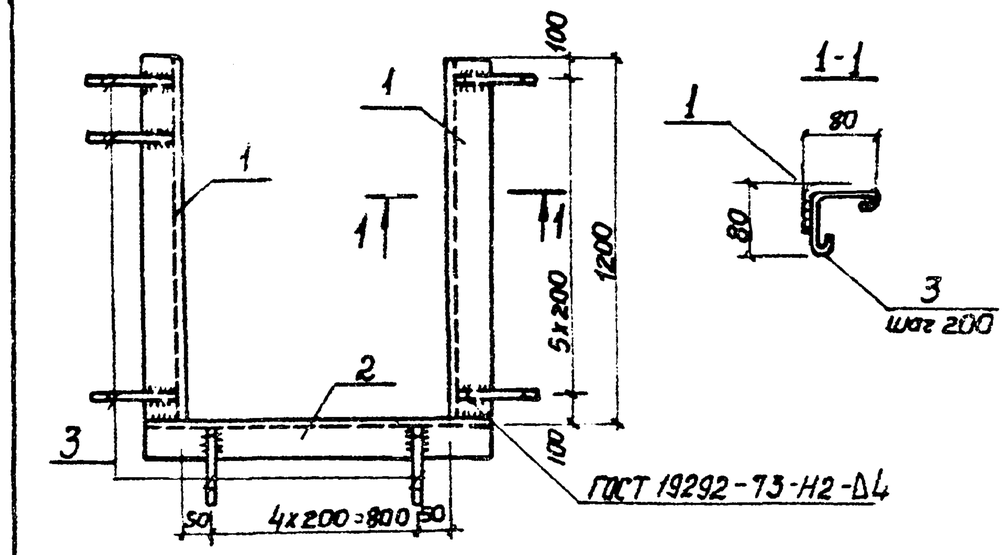

Формат	Зона	Поз.	Обозначение	Наименование	Кол.	Примечание
				Документация		
А4			902-1-91.84-КЖИ-ТТ2	Технические требования		
				Детали		
Б.4		1		Уголок $\frac{5\text{-}50\times50\times5\ ГОСТ\ 8509\text{-}72}{Ст3кп2\text{-}1\ ТУ14\text{-}1\text{-}3023\text{-}80}$ /200	2	4.52кг
Б.4		2		Уголок $\frac{5\text{-}50\times50\times5\ ГОСТ\ 8509\text{-}72}{Ст3кп\text{-}2\text{-}1\ ТУ14\text{-}1\text{-}3023\text{-}80}$ /1000	1	3.77кг
Б.4		3		ф6АI ГОСТ5781-82 ℓ=240	19	0.05кг

Привязан

Инв. №

Нач.отд.	Шейко	
Н.контр.	Власенко	
Рук.гр.	Боровик	
Ст.инж.	Шмандий	
Ст.инж.	Литвиненко	
Инж.	Геселева	

ТП902-1-91.84 -КЖИ-МН3

Изделие закладное МН3

Стадия	Масса	Масштаб
Р	3.76	б/м
Лист	Листов 1	

Госстрой СССР Союзводоканалниипроект Харьковский Водоканалпроект

Инв. № подл. | Подпись и дата | Взам. инв. №

Копир. Щербакова

Формат А4

Альбом VI

Типовой проект 902-1-91.84

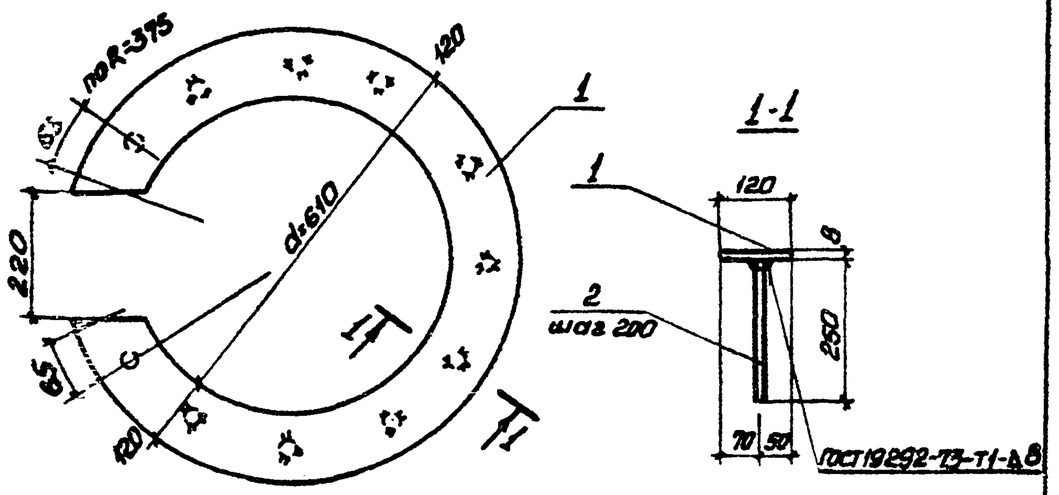

Формат	Зона	Поз.	Обозначение	Наименование	Кол.	Примечание
				Документация		
А4			902-1-91.84-КЖИ ТТ2	Технические требования		
				Детали		
Б4		1		Полоса-6-ПН-8 ГОСТ 19903-74 / Ст3кп2-1ТУ14-1-3023-80 ℓ=850	1	27,5 кг
Б4		2		ф10АIII ГОСТ 5781-82 ℓ=250	11	0,16 кг

Привязан

Инв. №

Нач.отд.	Шейко		
Н. контр.	Власенко		
Рук. гр.	Боровик		
Ст. инж.	Шмандий		
Инж.	Литвиненко		
Ст. инж.	Геселева		

Инв. № подл. | Подпись и дата | Взам. инв. №

ТП 902-1-91.84 -КЖИ-МН1

Изделие закладное МН1

Стадия	Масса	Масштаб
Р	29,26	—
Лист	Листов 1	

Госстрой СССР Союзводоканалниипроект Харьковский Водоканалпроект

Копир. Прядко

Формат А1

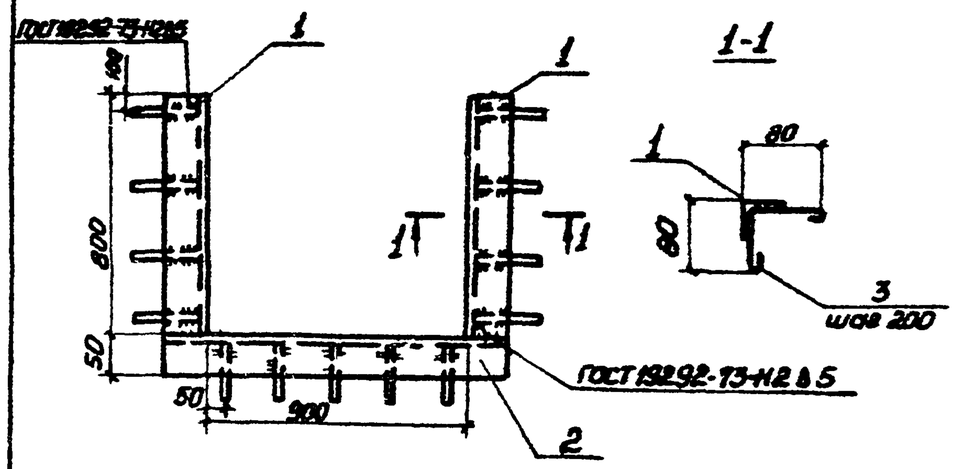

Формат	Зона	Поз.	Обозначение	Наименование	Кол.	Примечание
				Документация		
А4			902-1-91.84-КЖИ-ТТ2	Технические требования		
				Детали		
Б4		1		Уголок Б-50х50х5 ГОСТ 8509-72 / Ст3кп2-1ТУ14-1-3023-80 ℓ=800	2	3,02 кг
Б4		2		Уголок Б-50х50х5 ГОСТ 8509-72 / Ст3кп2-1ТУ14-1-3023-80 ℓ=1000	1	3,77 кг
Б4		3		ф6АI ГОСТ 5781-82 ℓ=230	13	0,05 кг

Привязан

Инв. №

Нач.отд.	Шейко		
Н. контр.	Власенко		
Рук. гр.	Боровик		
Ст. инж.	Шмандий		
Инж.	Литвиненко		
Ст. инж.	Геселева		

Инв. № подл. | Подпись и дата | Взам. инв. №

ТП 902-1-91.84 -КЖИ-МН2

Изделие закладное МН2

Стадия	Масса	Масштаб
Р	10,46	—
Лист	Листов 1	

Госстрой СССР Союзводоканалниипроект Харьковский Водоканалпроект

Копир. Прядко

Формат А4

Альбом VI

Типовой проект 902-1-91.84

Обозначение	Наименование	Кол.	Масса ед. кг	Примечание
	Документация			
902-1-91.84 -КЖИ-ТТ2	Технические требования	А4		
-МН4 СБ	Сборочный чертеж	А4		
	Детали			
Поз. 1	Лист 6х150 ГОСТ 103-76 / Ст3кп2 ГОСТ 535-79	Б4	1,4 кг	
Поз. 2	Лист 6х100 ГОСТ 103-76 / Ст3кп2 ГОСТ 535-79	Б4	1,18 кг	
	Ф 84 ГОСТ 5781-82, 2х200	Б4	0,08 кг	

Привязан

Инв. № подл. | Подпись и дата | Взам. инв. №

ТП 902-1-91.84 - КЖИ - МН4

Изделие закладное МН2 (МН4, МН5)

			Стадия	Лист	Листов
Нач. отд.	Шейко		Р		1
Н. контр.	Власенко		Госстрой СССР Союзводоканалпроект Харьковский Водоканалпроект		
Рук. гр.	Боровик				
Ст. инж.	Шмандий				
Инж.	Фоменко				

Формат А4

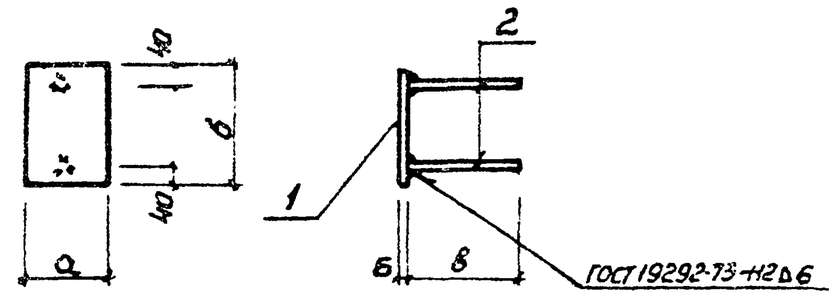

Обозначение	Марка	а мм	б мм	в мм	Масса кг
902-1-91.84 -КЖИ-МН4	МН4	150	200	200	1,56
-01	МН5	100	250	250	1,34

Привязан

Инв. №

Инв. № подл. | Подпись и дата | Взам. инв. №

Нач. отд.	Шейко	
Н. контр.	Власенко	
Рук. гр.	Боровик	
Ст. инж.	Шмандий	
Инж.	Фоменко	

ТП 902-1-91.84 -КЖИ-МН4 СБ

Изделие закладное МН (МН4, МН5) Сборочный чертеж

Стадия	Масса	Масштаб
Р	см. табл.	—
Лист	Листов 1	

Госстрой СССР Союзводоканалпроект Харьковское отделение Водоканалпроект

Инв. № подл. | Подпись и дата | Взам. инв. №

Катир. Прядко

Формат А4

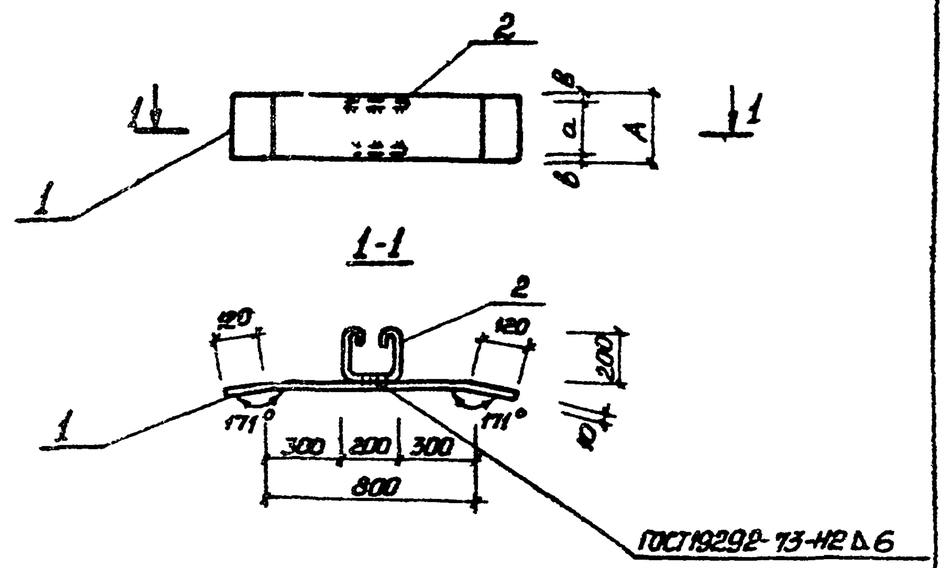

Обозначение	Марка	а мм	в м	б мм	А мм	Масса кг
902-1-91.84 -КЖИ-МС1	МС1	100	25	10	150	13,4
-01	МС2	250	50	10	350	30,7
-02	МС3	200	50	10	300	25,7
-03	МС4	200	25	10	250	≈21,6

Привязан

Инв. №

Взам. инв. №

Подпись и дата

Инв. № подл.

Нач. отд.	Шейко	
Н. контр.	Власенко	
Рук. гр.	Боровик	
Ст. инж.	Шманкий	
Инж.	Фоменко	

ТП902-1-91.84 -КЖИ-МС1 СБ

Изделие соединительное МС(МС1,МС2,МС3,МС4) Сборочный чертеж

Стадия	Масса	Масштаб
Р	см. табл.	—
Лист	Листов 1	

Госстрой СССР Союзводоканалниипроект Харьковский Водоканалпроект

19588-02 43

Копир. Прядко

Формат А4

Типовой проект 902-1-91.84 Альбом VI

| Обозначение | Наименование | Кол. на исполнение 902-1-91.84КЖИ-МС1 | | |

Типовой проект 902-1-91.84 Альбом VI

Развертка

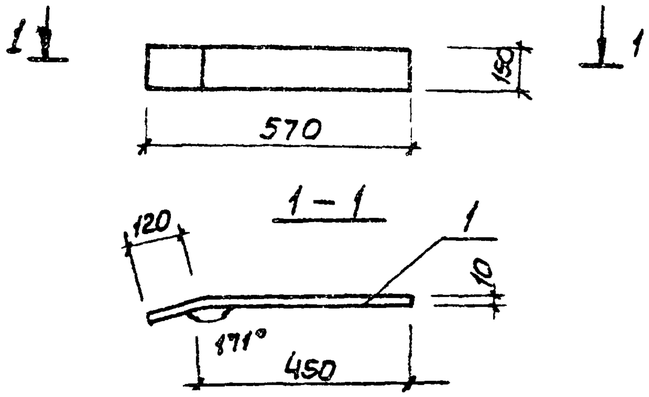

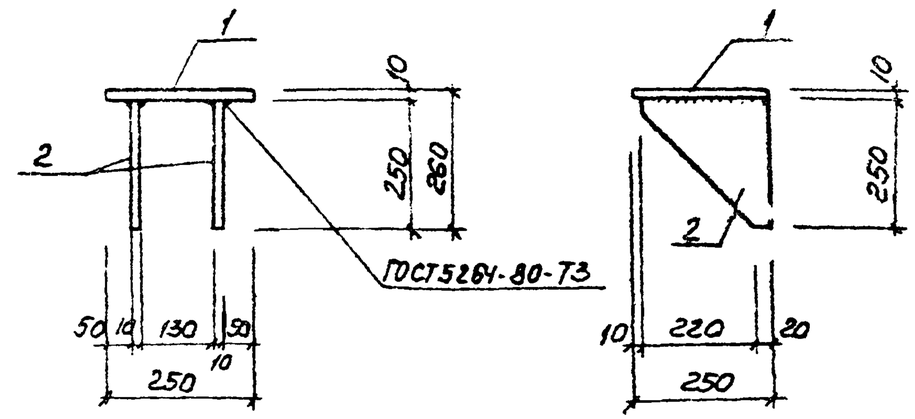

Формат	Зона	Поз.	Обозначение	Наименование	Кол.	Примечание
				Документация		
А4			902-1-91.84-КЖИ-ТТ2	Технические требования		
				Детали		
Б4		1		Полос. Б-2 10×250 ГОСТ 82-70 / Ст3кп2-1 ТУ14-1-3023-80 ℓ=250	1	4.9кг
Б4		2		Полос. Б-2 10×250 ГОСТ 82-70 / Ст3кп2-1 ТУ14-1-3023-80 ℓ=240	2	4.7кг

Взам. инв. № | Подпись и дата | Инв. № подл.

Привязан

Инв. №

Нач. отд.	Шейко	
Н. контр.	Власенко	
Рук. гр.	Боровик	
Ст. инж.	Шмандий	
Ст. инж.	Веселева	
Техник	Слатенко	

ТП 902-1-91.84 КЖИ - МС5

Изделие соединительное МС5

Стадия	Масса	Масштаб
Р	6.7	—
Лист	Листов	

Полоса Б-2 10×150 ГОСТ 103-76 / Ст3кп2-1 ТУ14-1-3023-80

Госстрой СССР Союзводоканалгипроект Харьковский Водоканалпроект

Взам. инв. № | Подпись и дата | Инв. № подл.

Привязан

Инв. №

Начата	Шейко	
Н. контр	Власенко	
Рук. гр	Боровик	
Ст. инж	Шмандий	
Ст. инж	Веселева	
Техник	Слатенко	

ТП 902-1-91.84-КЖИ-МС9

Изделие соединительное МС9

Стадия	Масса	Масштаб
Р	14.3	—
Лист	Листов	

Госстрой СССР Союзводоканалгипроект Харьковский Водоканалпроект

Альбом VI

Типовой проект 902-1-91.84

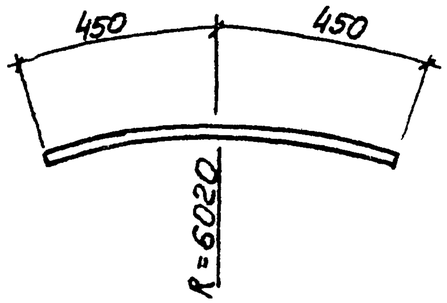

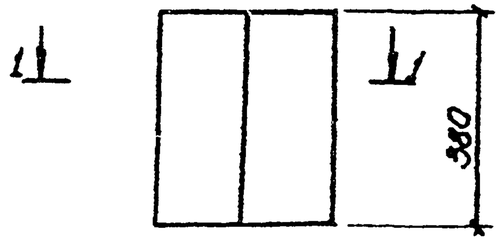

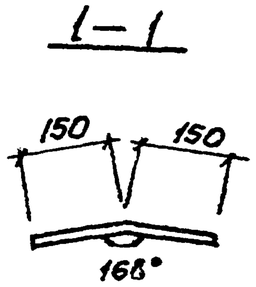

Привязан

Инв N

Нач.отд.	Шейко		
Н.контр.	Власенко		
Рук.гр.	Боровик		
Ст.инж.	Шмандий		
Ст.инж.	Геселева		
Техник	Слотенко		

Взам.инв.N | Подпись и дата | Инв.N подл.

ТП 902-1-91.84-КЖИ-МС12

Изделие соединительное МС12

Стадия	Масса	Масштаб
Р	1.42	—
Лист	Листов 1	

Ф164III ГОСТ 5781-82

Госстрой СССР Союзводоканалниипроект Харьковский Водоканалпроект

Привязан

Инв.№

Нач.отд.	Шейко		
Н.контр.	Власенко		
Рук.гр.	Боровик		
Ст.инж.	Шмандий		
Ст.инж.	Геселева		
Техник	Слотенко		

Взам.инв.N | Подпись и дата | Инв.N подл.

ТП 902-1-91.84-КЖИ-МС10

Изделие соединительное МС10

Стадия	Масса	Масштаб
Р	8.95	—
Лист	Листов 1	

Полоса $\frac{Б\text{-}210\times300\ ГОСТ\ 82\text{-}70}{ВСТ3кп2\text{-}1\ ТУ14\text{-}1\text{-}3023\text{-}80}$

Госстрой СССР Союзводоканалниипроект Харьковский Водоканалпроект

Копир. Лихарева

Формат А4

Формат	Зона	Поз.	Обозначение	Наименование	Кол. на исполнение ТП 902-1-91.84-КЖН-МС6									Примечание
					2	01	02	03	04					
				Документация										
А4			902-1-91.84 -КЖН-ТТ2	Технические требования										
А4			-МС6 СБ	Сборочный чертеж										
				Детали										
Б4		1		Полоса $\frac{Б\text{-}2\ 10\times350\ ГОСТ\ 82\text{-}70}{Вст3кп2\ ГОСТ\ 535\text{-}79}$ ℓ=760					1					21,5кг
Б4		1		Полоса $\frac{Б\text{-}2\ 10\times300\ ГОСТ\ 82\text{-}70}{Вст3кп2\ ГОСТ\ 535\text{-}79}$ ℓ=860				1						20,4кг
Б4		1		Полоса $\frac{Б\text{-}2\ 10\times150\ ГОСТ\ 82\text{-}70}{Вст3кп2\ ГОСТ\ 535\text{-}79}$ ℓ=860			1							10,09кг
Б4		1		Полоса $\frac{Б\text{-}2\ 10\times250\ ГОСТ\ 82\text{-}70}{Вст3кп2\ ГОСТ\ 535\text{-}79}$ ℓ=760		1								14,9кг
Б4		1		Полоса $\frac{Б\text{-}2\ 10\times30\ ГОСТ\ 82\text{-}70}{Вст3кп2\ ГОСТ\ 535\text{-}79}$ ℓ=760	1									17,9кг
Б4		2		ф10А-I ГОСТ 5781-82 ℓ=830	1				1					0,52кг
Б4		2		ф10А-I ГОСТ 5781-82 ℓ=750		1								0,45кг
Б4		2		ф10А-I ГОСТ 5781-82 ℓ=630			1							0,39кг
Б4		2		ф10А-I ГОСТ 5781-82 ℓ=780				1						0,48кг

Привязан

Инв.№

Нач.отд.	Шейко		
Н.контр.	Сокольская		
Рук.гр.	Боровик		
Ст.инж.	Шмандий		
Техник	Соболева		

ТП 902-1-91.84 -КЖН-МС6

Изделие соединительное МС (МС6, МС7, МС16, МС17, МС18)

Стадия	Лист	Листов
Р		1

Госстрой СССР Союзводоканалпроект Харьковский Водоканалпроект

Формат А4

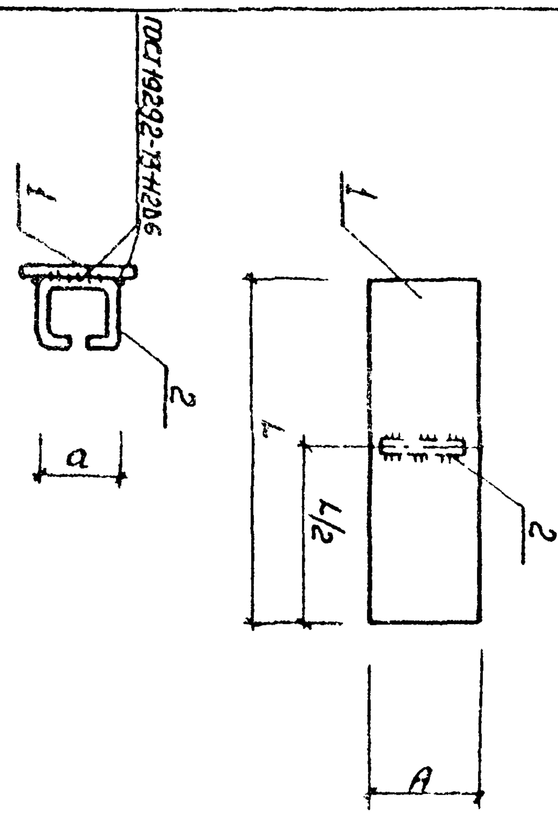

Обозначение	Марка	A мм	L мм	a мм	Масса кг
902-1-91.84 -КЖН-МС6 -01	МС6	350	760	300	18,42
-02	МС7	250	760	200	15,35
-03	МС16	150	860	100	10,49
-04	МС17	300	860	250	20,73
	МС18	350	760	300	22,02

Привязан

Инв.№

Нач.отд.	Шейко		
Н.контр.	Вологенко		
Рук.гр.	Боровик		
Ст.инж.	Шмандий		
Инж.	Иванченко		

Подпись и дата

Взам.инв.№

Инв.№ подл.

ТП 902-1-91.84 -КЖН-МС6 СБ

Изделие соединительное МС (МС6, МС7, МС16, МС17, МС18) Сборочный чертеж

Стадия	Масса	Масштаб
Р	см. табл	—
Лист	Листов 1	

Госстрой СССР Союзводоканалпроект Харьковский Водоканалпроект

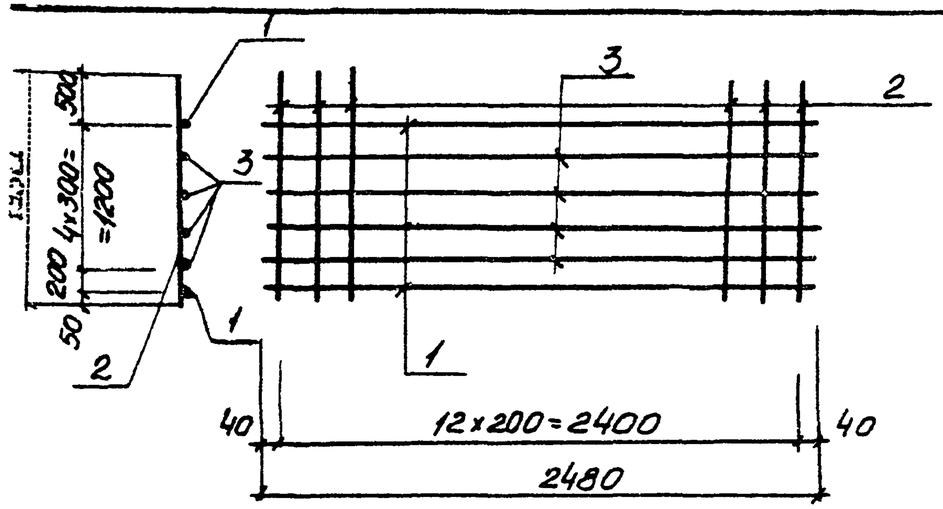

Зона	Поз	Обозначение	Наименование	кол	Примечание
			Документация		
		902-1-91.84-КЖИ-ТТ2	Технические требования		
			Детали		
	1		ф18А III ГОСТ 5781-82, ℓ=2480	2	4.0кг
54	2		ф16А III ГОСТ 5781-82, ℓ=1950	13	3.12кг
54	3		ф10А III ГОСТ 5781-82, ℓ=2480	4	154кг

Привязан

Инв. №

ТП 902-1-91.84-КЖИ-КР20

Каркас плоский КР20

Стадия	Масса	Масштаб
Р	55.0	

Лист | Листов

Нач.отд.	Шейко	
Контр.	Власенко	
Рук.гр.	Боровик	
Ст.инж.	Шмандий	
Инж.	Иволженко	

Госстрой СССР
Союзводоканалниипроект
Харьковский
Водоканалпроект

19588-02

Отпечатано
в Новосибирском филиале ЦИТП
630064 г. Новосибирск пр Карла Маркса 1
Выдано в печать „25" VII 1984 г.
Заказ Т-1985 Тираж 443