ТИПОВОЙ ПРОЕКТ
902-1-91.84

КАНАЛИЗАЦИОННАЯ НАСОСНАЯ СТАНЦИЯ ПРОИЗВОДИТЕЛЬНОСТЬЮ 400-2000 м³/ч, НАПОРОМ 30-40 м С РЕШЕТКАМИ-ДРОБИЛКАМИ ПРИ ГЛУБИНЕ ЗАЛОЖЕНИЯ ПОДВОДЯЩЕГО КОЛЛЕКТОРА 7,0

(Вариант „Сборная стена в грунте")

АЛЬБОМ IV

Строительные решения. Подземная часть.

19588-01
цена 3-04

				Привязан	
Инв.№					

ТИПОВОЙ ПРОЕКТ
902-1-91.84
КАНАЛИЗАЦИОННАЯ НАСОСНАЯ СТАНЦИЯ ПРОИЗВОДИТЕЛЬНОСТЬЮ 400-2000 м³/ч, НАПОРОМ 30-40 м С РЕШЕТКАМИ-ДРОБИЛКАМИ ПРИ ГЛУБИНЕ ЗАЛОЖЕНИЯ ПОДВОДЯЩЕГО КОЛЛЕКТОРА 7,0 м (ВАРИАНТ „СБОРНАЯ СТЕНА В ГРУНТЕ")

СОСТАВ ПРОЕКТА:

АЛЬБОМ	I	Пояснительная записка (из ТП 902-1-84.84)
АЛЬБОМ	II	Технологические решения. Внутренний водопровод и канализация. Отопление и вентиляция (из ТП 902-1-84.84)
АЛЬБОМ	III	Архитектурно-строительные решения. Надземная часть. Общие чертежи, узлы и детали (из ТП 902-1-84.84)
АЛЬБОМ	IV	Строительные решения. Подземная часть.
АЛЬБОМ	V	Надземная часть. Изделия (из ТП 902-1-84.84)
АЛЬБОМ	VI	Подземная часть. Изделия.
АЛЬБОМ	VII	Электрооборудование, автоматизация и технологический контроль (из ТП 902-1-84.84)
АЛЬБОМ	VIII	Спецификации оборудования (из ТП 902-1-84.84)
АЛЬБОМ	IX	Сборник спецификаций оборудования (из ТП 902-1-84.84)
АЛЬБОМ	X	Ведомости потребности в материалах (из ТП 902-1-89.84)
АЛЬБОМ	XI	Сметы. Общая часть (из ТП 902-1-84.84)
АЛЬБОМ	XII	Сметы. Подземная часть.

ПРИМЕНЕННЫЕ ТИПОВЫЕ ПРОЕКТЫ:

ТИПОВОЙ ПРОЕКТ 407-3-41/75 АЛЬБОМ III	Трансформаторная подстанция с одним кабельным вводом 6-10 кВ на один трансформатор мощностью до 400 кВА. Тип К-71-400 м³
Т-2092	Бак разрыва струи емкостью 180 л
СЕРИЯ 3.900.1-10 Вып. 2	Колонка управления задвижкой ф400.

Распространяет (Свердловский филиал ЦИТП)

Распространяет ЦИТП
Распространяет Тбилисский филиал ЦИТП

Утвержден в/о „Союзводоканалниипроект" протокол N 59 от 27.10.1983г.
Введен в действие в/о „Союзводоканалниипроект" приказ N 82 от 18.04.1984г.

РАЗРАБОТАН ПРОЕКТНЫМ ИНСТИТУТОМ „Харьковский Водоканалпроект"

АЛЬБОМ IV

Главный инженер института Г.А. Бондаренко
Главный инженер проекта В.С. Лялюк

				Привязан
Инв.№				

19588-01 2

Содержание

№ п.п.	Наименование	№ листа	Стр.
1	Содержание	–	2
	Основной комплект КЖ		
2	Общие данные (начало)	1	3
3	Общие данные (окончание)	2	4
4	Планы на отм. –8.640 и –6.200		
	Разрезы 1-1; 2-2.	3	5
5	Схема расположения моно-		
	литных конструкций подзем-		
	ной части.	4	6
6	Схема расположения стеновых пане-		
	лей. Разрезы 1-1; 2-2.	5	7
7	Схема расположения стеновых панелей.		
	Развертка наружной стены.		
	Узлы I, II.	6	8
8	Схема расположения стеновых панелей.		
	Узлы III–VII.	7	9
9	Схема расположения стеновых панелей.		
	Узлы VIII÷XI.	8	10
10	Схема расположения стеновых панелей.		
	Узлы XII–XVI.	9	11
11	Схема расположения стеновых панелей.		
	Спецификация. Узел XVII.	10	12
12	Плита днища ПДМ1. Общий		
	вид и схема армирования		
	(в мокрых грунтах)	11	13
13	Плита днища ПДМ1. Схема		
	армирования. Спецификация		
	(в мокрых грунтах)	12	14
14	РКМ2. Перекрытие на отм.– 6.200.		
	План и сечения 1-1÷3-3, 7-7.	13	15
15	РКМ2. Перекрытие на отм. – 6.200.		
	Элемент плана 1.		
	Сечения 4-4÷6-6.	14	16
16	РКМ2. Перекрытие на отм.– 6.200.		
	Плита ПМ1. Балки БМ1÷БМ3.		
	Схема армирования.	15	17
17	РКМ2. РКМ3. Перекрытие на отм.–6.200		
	Балки БМ4÷БМ8.		
	Схема армирования	16	18
18	РКМ2, РКМ3. Перекрытие на отм. –6.200.		
	Колонны КМ1, КМ2. Схема армирования.	17	19
19	РКМ2. Перекрытие на отм.–6.200.		
	Лоток ЛТМ1. Схема армирования.	18	20
20	РКМ2. Перекрытие на отм.–6.200. Лоток ЛТМ1		
	Схема армирования. Сечения 3-3÷8-8.	19	21
21	РКМ2. Схема армирования.		
	Спецификация (начало)	20	22
22	РКМ2. Схема армирования.		
	Спецификация (окончание)	21	23
23	РКМ3. Перекрытие на отм.–6.200.		
	План и сечения 1-1÷3-3; 7-7.	22	24
24	РКМ3. Перекрытие на отм.– 6.200.		
	Элемен плана 1. Сечения 4-4÷6-6.	23	25
25	РКМ3. Перекрытие на отм–6.200. Плита ПМ1.		
	Балки БМ1÷БМ3. Схема армирования.	24	26
26	РКМ3. Перекрытие на отм.–6.200. Лоток ЛТМ2.		
	Схема армирования.	25	27
27	РКМ3. Перекрытие на отм.–6.200. Лоток ЛТМ2		
	Схема армирсвания. Сечения 3-3÷8-8.	26	28
28	РКМ3. Схема армирования.		
	Спецификация (начало).	27	29
29	РКМ3. Схема армирования.		
	Спецификация (окончание)	28	30
30	ОКМ1. Опорное кольцо. Общий вид.	29	31
31	ОКМ1. Схема армирования.	30	32
32	ОКМ1. Схема армирования. Спецификация	31	33
	Основной комплект КМ		
33	Общие данные (начало)	1	34
34	Общие данные (окончание)	2	35
35	Схема расположения лестниц,		
	лестничных площадок.		
	Разрез 1-1, 2-2.	3	36
36	Схема узлов лестниц. Узел I.	4	37
37	Узлы II÷V.	5	38

Альбом IV

Типовой проект 902-1-91.84

Инв. № подл. | Подпись и дата | Взам. инв. №

Привязан

Инв. №

Альбом IV

Типовой проект 902-1-91.84

Ведомость рабочих чертежей основного комплекта

Лист	Наименование	Примечание
1	Общие данные (начало)	
2	Общие данные (окончание)	
3	Планы на отм. – 8.640 и –6.200	
	Разрезы 1-1, 2-2.	
4.	Схема расположения монолитных	
	конструкций подземной части.	
5	Схема расположения стеновых панелей.	
	Разрезы 1-1; 2-2.	
6	Схема расположения стеновых панелей.	
	Развертка наружной стены. Узлы I÷II.	
7	Схема расположения стеновых панелей	
	Узлы III–VII.	
8	Схема расположения стеновых панелей	
	Узлы VII÷XI.	
9	Схема расположения стеновых панелей.	
	Узлы XII÷XVI.	
10	Схема расположения стеновых панелей	
	Спецификация. Узел XVII	
11	Плита днища ПДм1. Общий вид и	
	схема армирования (в мокрых грунтах)	
12	Плита днища ПДм 1. Схема армирования.	
	Спецификация (мокрых грунтах).	
13	РКм2. Перекрытие на отм – 6.200.	
	План и сечения 1-1; 3-3; 7-7.	
14	РКМ2. Перекрытие на отм. – 6.200.	
	Элемент плана 1. Сечения 4-4÷6-6.	

Лист	Наименование	Примечание
15	РКм2. Перекрытие на отм. –6.200. Плита ПМ1.	
	Балки БМ1÷БМ3. Схема армирования.	
16	РКМ2. РКМ3. Перекрытие на отм. – 6.200.	
	Балки БМ4÷БМ8. Схема армирования.	
17	РКМ2. РКМ3. Перекрытие на отм. – 6.200.	
	Колонны КМ1, КМ2. Схема армирования.	
18	РКМ2. Перекрытие на отм. – 6.200.	
	Лоток ЛТм1. Схема армирования.	
19	РКМ2. Перекрытие на отм. – 6.200. Лоток ЛТм1	
	Схема армирования. Сечения 3-3÷8-8.	
20	РКМ 2. Схема армирования.	
	Спецификация (начало).	
21	РКМ2. Схема армирования.	
	Спецификация (окончание).	
22	РКМ3. Перекрытие на отм. –6.200. План и сечения 1-1÷3-3, 7-7	
23	РКМ3. Перекрытие на отм. –6.200. Элемент	
	плана 1. Сечения 4-4÷6-6.	
24	РКМ3. Перекрытие на отм. –6.200. Плита ПМ1	
	Балки БМ1÷БМ3. Схема армирования.	
25	РКМ3. Перекрытие на отм. –6.200. Лоток ЛТМ2.	
	Схема армирования.	
26	РКМ3. Перекрытие на отм. –6.200. Лоток ЛТМ2.	
	Схема армирования. Сечения 3-3÷8-8.	
27	РКМ3. Схема армирования.	
	спецификация (начало)	
28	РКМ3. Схема армирования.	
	Спецификация (окончание)	
29	ОКМ1. Опорное кольцо. Общий вид.	
30	ОКМ1. Схема армирования.	
31	ОКМ1. Схема армирования. Спецификация.	

Ведомость ссылочных и прилагаемых документов

Обозначение	Наименование	Примечание
	Ссылочные документы	
3.901-5	Сальники набивные	
	Ду 50÷1400 для пропуска труб	
	через стены.	
1.400-15 в.0.1	Унифицированные закладные	
	изделия железобетонных конст-	
	рукций для крепления техно-	
	логических коммуникаций и	
	устройств.	
ГОСТ 23279-78	Сетки сварные из стержне-	
	вой арматуры диаметром	
	до 40 мм.	
3.902-1-10	Сборные унифицированные	
	железобетонные стеновые	
	панели подземных частей	
	круглых канализационных	
	насосных станций.	
	Прилагаемые документы	
902-1-~~эл4~~-КЖИ	Изделия	Лл. VI
902-1-~~эл4~~-КЖ-ВМ1	Ведомость потребности в	
	материалах для монолитных	
	конструкций.	Лл. X
902-1- -КЖ-ВМ2	Ведомость потребности в	
	материалах для сборных	
	конструкций	Лл. X

Типовой проект разработан в соответствии с действующими нормами и правилами.

Главный инженер проекта /Лялюк/

Проект разработан в традиционных строительных конструкциях без применения научно-технических достижений в строительных решениях.

Главный инженер проекта /Лялюк/

Инв. № подл. | Подпись и дата | Взам. инв. №

Привязан

Инв. №

ТП 902-1-91.84-КЖ

Нач. отд.	Шейко	
Н. контр.	Власенко	
Рук. гр.	Боровик	
Ст. инж.	Шмаков	
Техник	Гриций	

Канализационная насосная станция производительностью 400-2000 м³/ч, напором 30-60м с решетками дробилками

Стадия	Лист	Листов
Р	1	31

Общие данные (начало).

Госстрой СССР Союзводоканалпроект Харьковский Водоканалпроект

19583-04 ц

Альбом IV

Типовой проект 902-1-91.84

Расчётные схемы

в мокрых грунтах

В период строительства В период эксплуатации

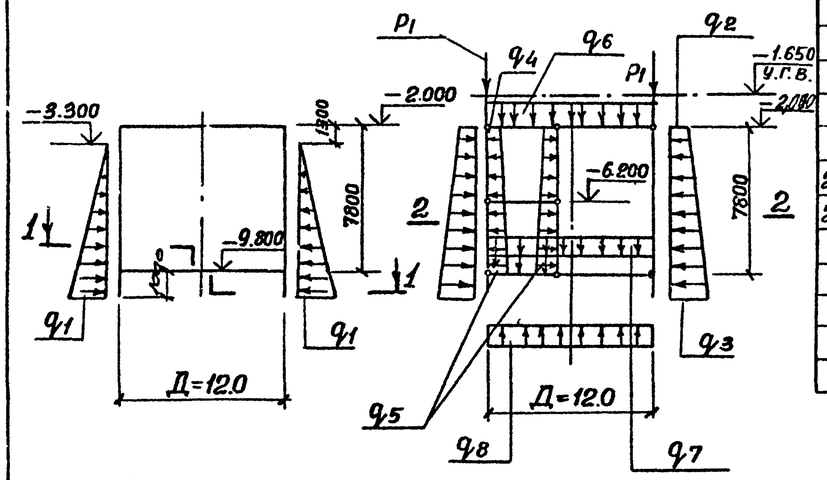

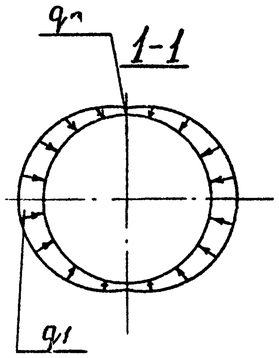

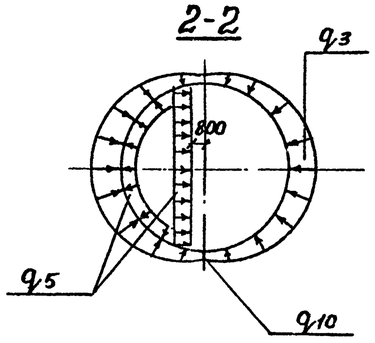

Ведомость спецификаций

Лист	Наименование	Примечание
4	Спецификация к схеме расположения монолитных конструкций подземной части	
10	Спецификация к схеме расположения стеновых панелей.	
12	Спецификация к плите днища ПДм1.	
20,21	Спецификация к РКм2	
27,28	Спецификация к РКм3	
31	Спецификация к ОКм1	

Общие указания

1. Марка бетона по водонепроницаемости для железобетонных конструкций и замоноличивания их узлов сопряжений принята В-4.
   Марка бетона по морозостойкости принята Мрз 100.
2. Временная нагрузка на поверхности земли принята 1.0 тс/м².
3. Значения бокового давления грунта определены для суглинков с $\varphi = 21°$.

Ведомость объемов сборных железобетонных конструкций

№ п/п	Наименование группы элементов конструкций	Код	Кол.	Примечание
1	Панели стеновые наружные	5831000000	81,4	м³
2	Панели стеновые внутренние	5832000000	15,0	м³

Материалы на изготовление сборных железобетонных конструкций учтены в ведомости потребности в материалах и отдельно не учитываются.

Таблица нагрузок

q1	q2	q3	q4	q5	q6	q7	q8	q9	q10	P1
58.4 кПа	20,1 кПа	177,3 кПа	12,7 кПа	105.8 кПа	2.7 кПа	10.8 кПа	97.6 кПа	43.12 кПа	155.9 кПа	210 кПа
(5.96 тс/м²)	(2,05 тс/м²)	(18.09 тс/м²)	(1,3 тс/м²)	(10.8 тс/м²)	(0.28 тс/м²)	(1,1 тс/м²)	(9.96 тс/м²)	(4.4 т/м²)	(15,91 тс/м²)	(21.43 тс/погм)

Инв. № подл. | Подпись и дата | Взам. инв. №

Привязан

Инв. №

Нач.отд.	Шейко	
Н.контр.	Власенко	
Рук.груп.	Боробик	
Ст.инж.	Шмандий	
Техник	Грицай	

ТП 902-1-91.84 – КЖ

Канализационная насосная станция производительностью 400-600м³/ч, напором 30-40м с решетками-дробилками.

Общие данные (окончание)

Стадия	Лист	Листов
Р	2	

Госстрой СССР Союзводоканалниипроект Харьковский Водоканалпроект

19588-01 5

Альбом IV

Типовой проект 902-1-91.84

План на отм. -8.640

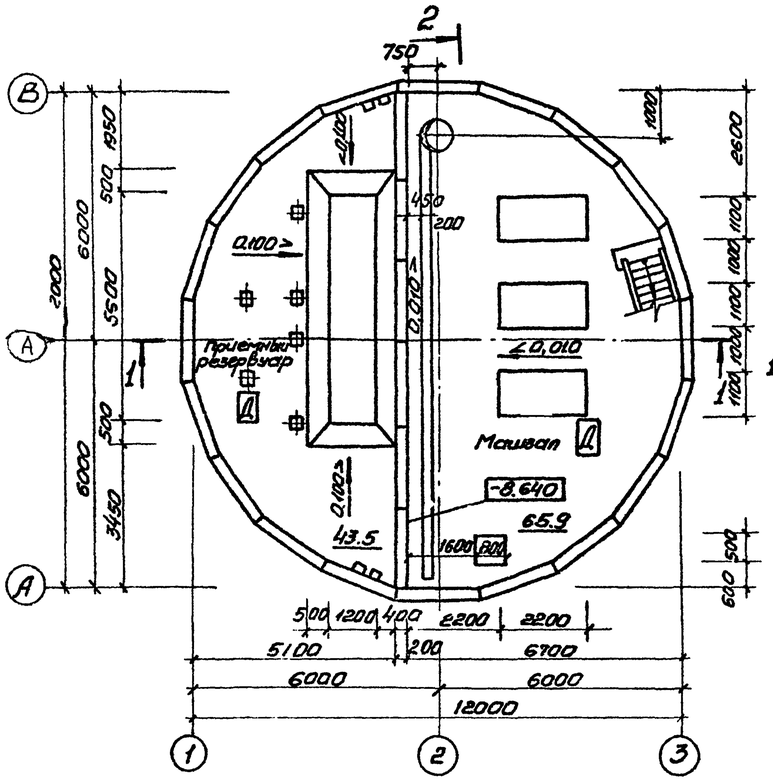

План на отм. - 6.200 (для РД-600)

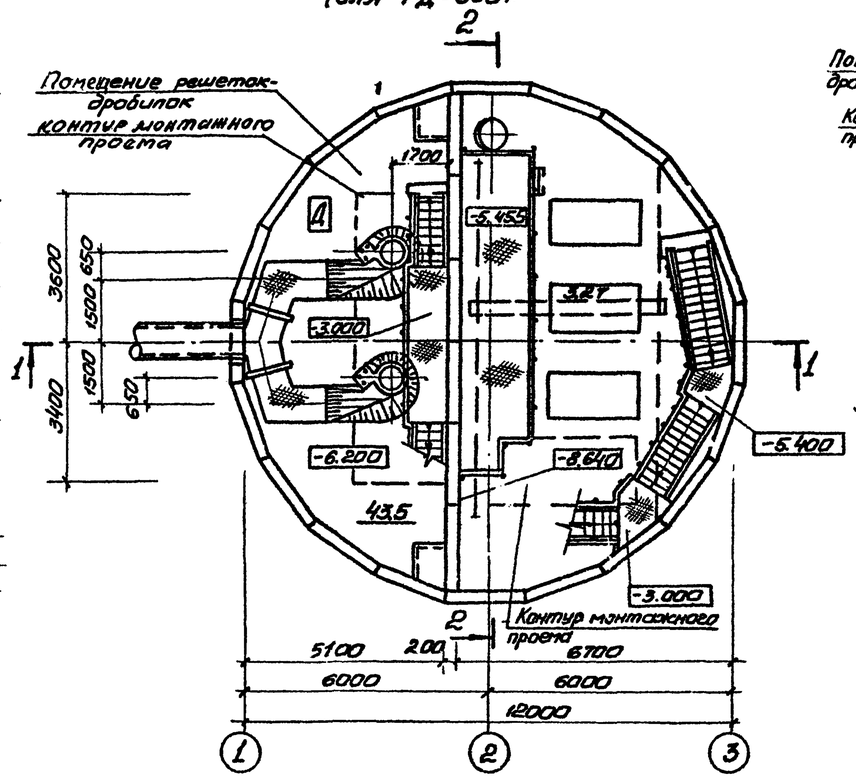

План на отм. -6.200 (для КРД-40)

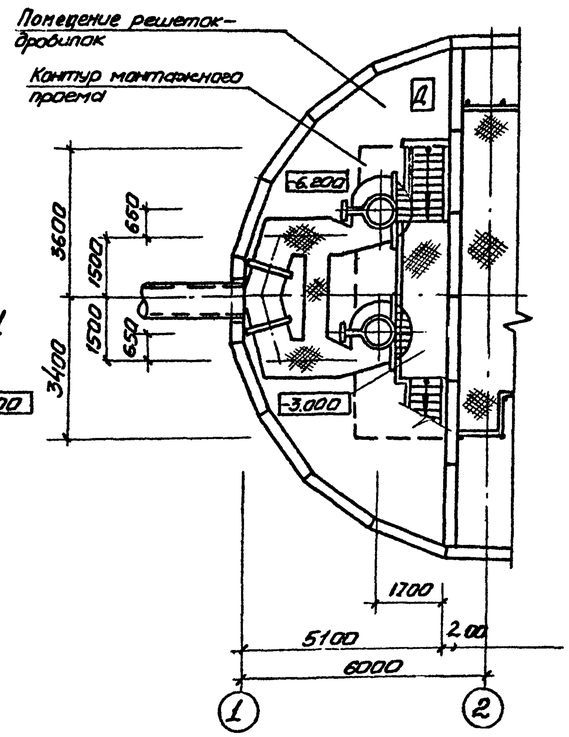

Разрез 1-1

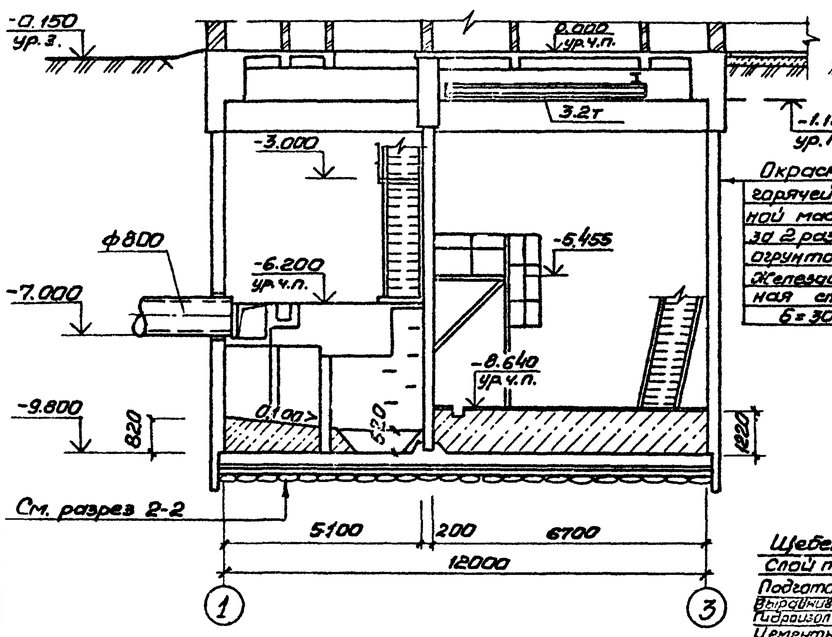

Окраска горячей битумной мастикой за 2 раза по огрунтовке железобетонная стена б=300мм.

Разрез 2-2

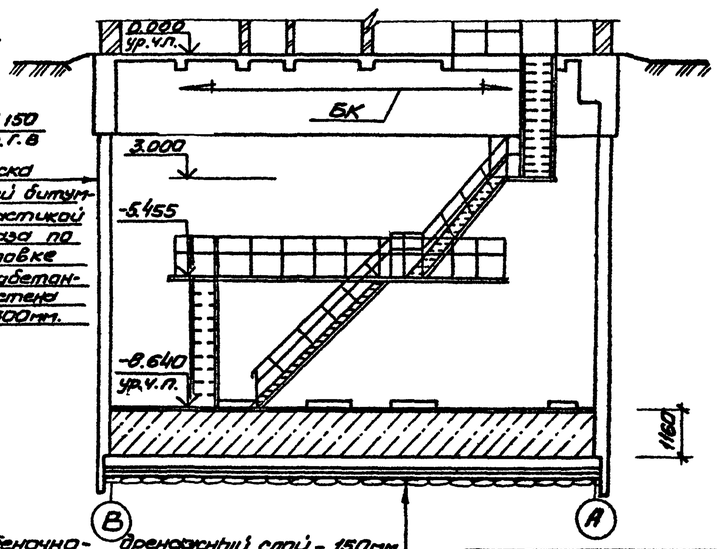

Щебеночно-дренажный слой - 150мм
Слой толя или рубероида
Подготовка из бетона М50 б=100мм
Выравнивающий слой из цементно-песчаного р-ра б=20мм
Гидроизол или бризол 3 слоя на битумной мастике б=1мм
Цементно-песчаный раствор состава 1:3 б=20мм
Железобетонное днище б=500мм

Основные строительные показатели

Наименование	Ед. изм.	Кол.	Примечание
Полезная площадь	$м^2$	109.6	
-на расчетную единицу	$м^2$	0.09	
Строительный объем	$м^3$	1091.0	
-на расчетную единицу	$м^3$	0.90	Принято 1200 $м^2$/ч

Согласовано: Отдел ВК-2 Норвежская; Инв. № подл. | Подпись и дата | Взам. инв. №

Привязан

Инв. №

Нач. отд.	Шейко	
Н. контр.	Власенко	
Рук. гр.	Юрьева	
Гл. арх.	Хесина	

902-1-91.84-КЖ

Канализационная насосная станция производительностью 400-2000 $м^3$/ч напором 30-40м с решетками-дробилками

Стадия	Лист	Листов
Р	3	

Планы на отм. -6.200 и -8.640. Разрезы 1-1; 2-2

Госстрой СССР Союзводоканалпроект Харьковский Водоканалпроект

19588-01 6

Альбом IV

Типовой проект 902-1-91.84

1-1

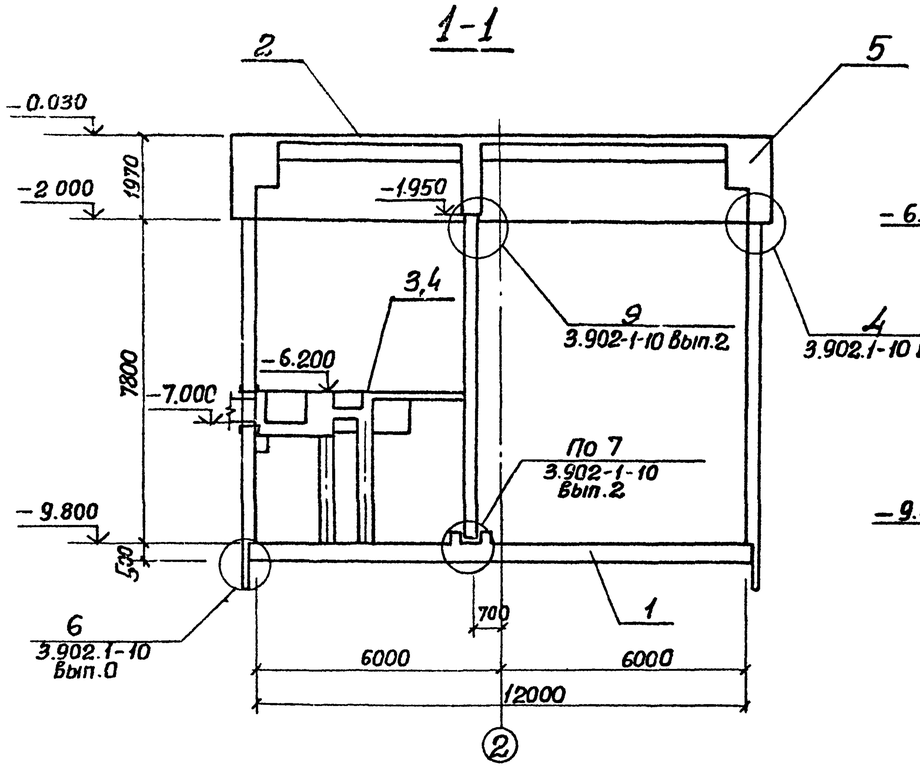

2-2

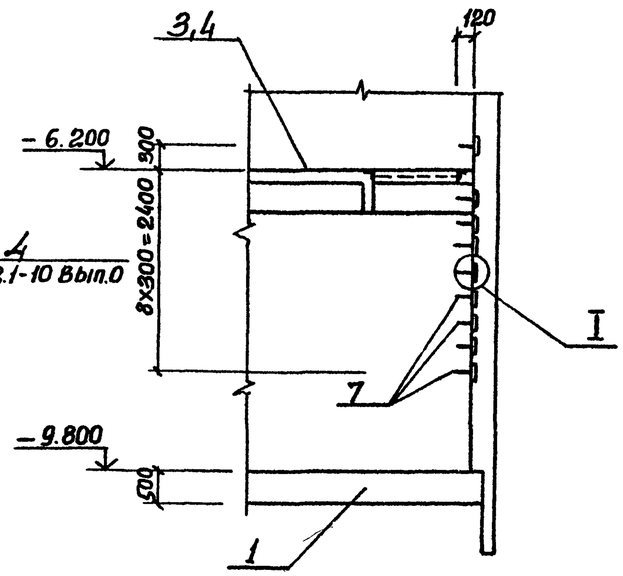

Спецификация к схеме расположения монолитных конструкций подземной части.

Марка поз.	Обозначение	Наименование	Кол.	Масса ед, кг	Примечание
1	902-1- лист 11	Плита днища ПДм1	1		
2	лист	Перекрытие на отм. 0.000 РКм1	1		Ал. III
3	лист 13	Перекрытие на отм.-6.200 РКм2	1		для реш. РД600
4	лист 22	Перекрытие на отм.-6.200 РКм3	1		для реш КРД-40м
5	лист 29	Кольцо монолитное РКм1	1		Ал. III
7	1.400-15. в.1.810-16	Изделие закладное Мн801	38	0.74	

1. Перекрытие на отм.-6.200 условно показано для установки решетки КРД-40м.

План на отм.-9.800

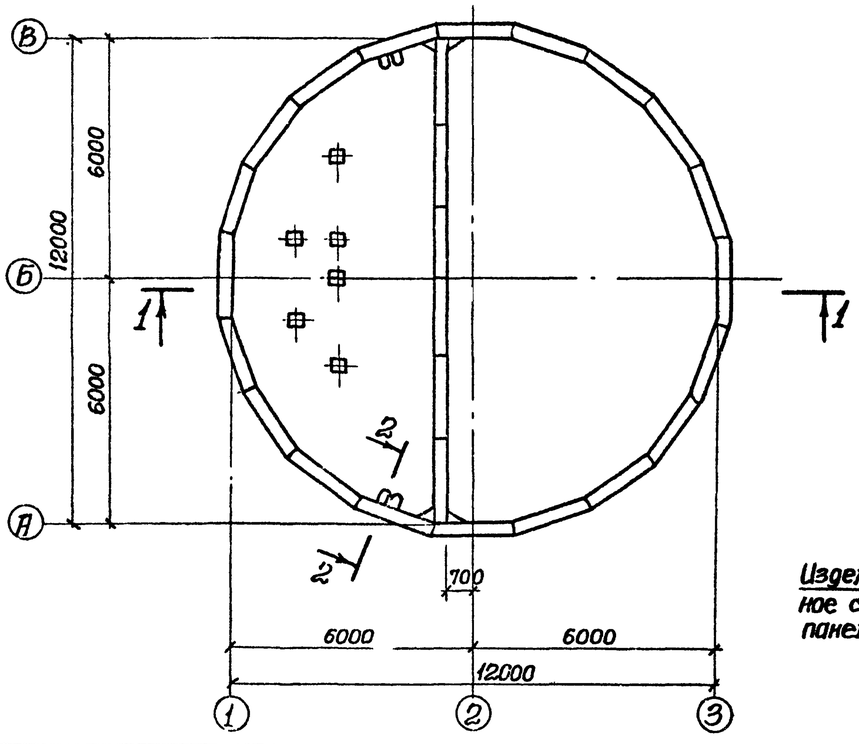

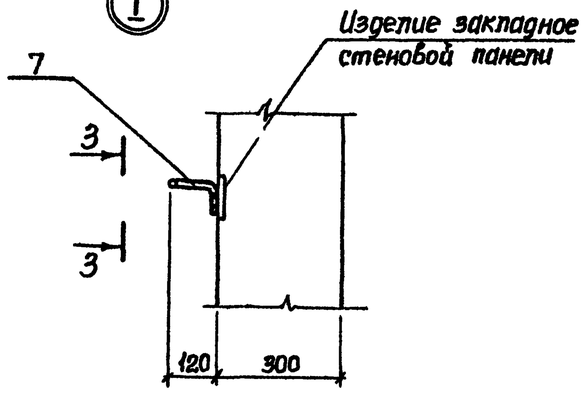

3-3

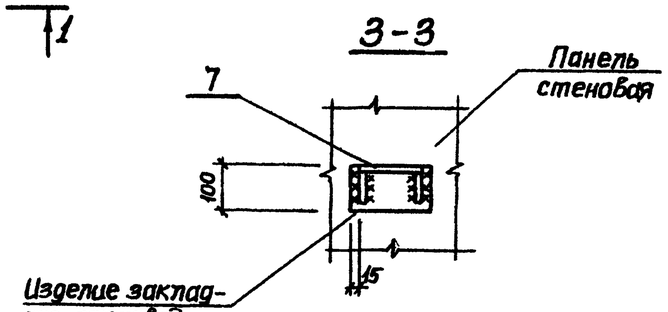

Согласовано:
Отделбюро 2 Наружные сети

Инв. № подл. | Подпись и дата | Взам. инв. №

Привязан

Инв. №

Нач.отд.	Шейко		
Н.контр.	Власенко		
Рук.гр.	Боровик		
Ст.инж.	Шмандий		
Техник	Слатенко		

ТП 902-1-91.84-КЭС

Канализационная насосная станция производительностью 400-2000 м³/ч напором 30-40м с решетками-дробилками.

Схема расположения монолитных конструкций подземной части.

Стадия	Лист	Листов
Р	4	

Госстрой СССР Союзводоканалпроект Харьковский Водоканалпроект

19588-01 7

Альбом IV

Типовой проект 902-1-91.84

Схема расположения стеновых панелей

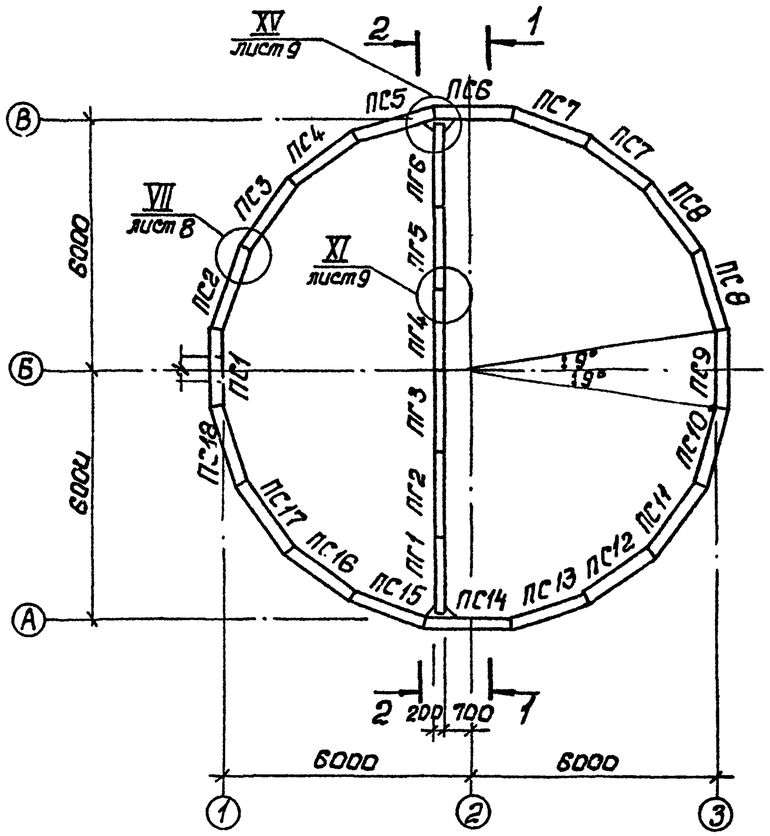

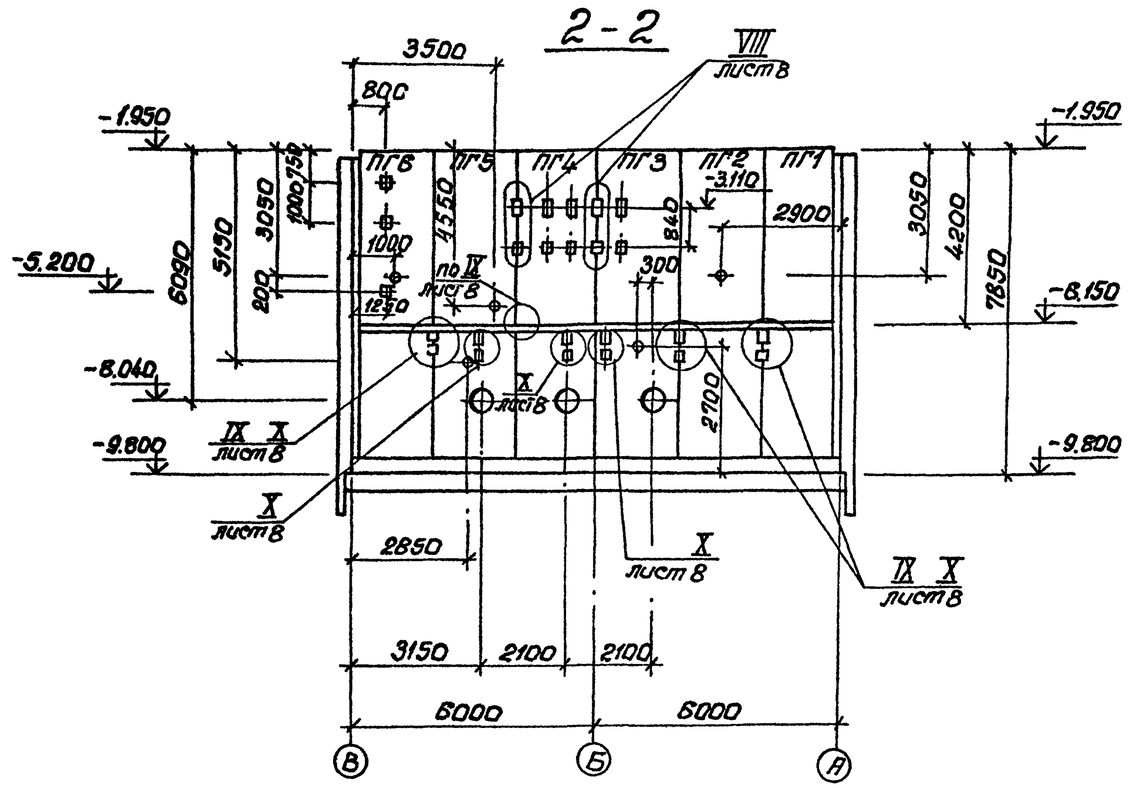

Закладные изделия (зачерненные) приварить к арматуре стен.

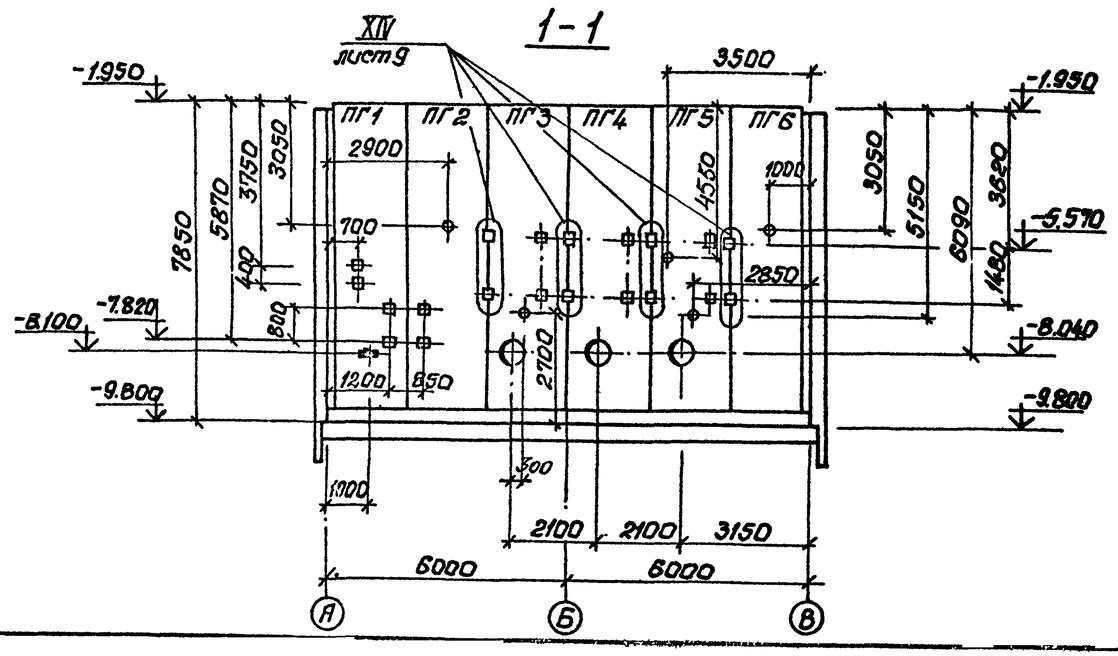

Согласовано:
отд. ВнК-2 Норыгина
отд. 311 Бурчак

Инв. № подл.	Подпись и дата	Взам. инв. №

Привязан

Инв. №:

Нач. отд.	Шейко		
Н. контр.	Власенко		
Рук. гр.	Боровик		
Ст. инж.	Шмандий		
Техник	Статенко		

ТП 902-1-91.84-КЖ

Канализационная насосная станция производительностью 400-2000 м³/ч, напором 30-40 м с решетками-дробилками

Схема расположения стеновых панелей. Разрезы 1-1, 2-2

Стадия	Лист	Листов
Р	5	

Госстрой СССР Союзводоканалниипроект Харьковский Водоканалпроект

19528-01 8

Развертка наружной стены

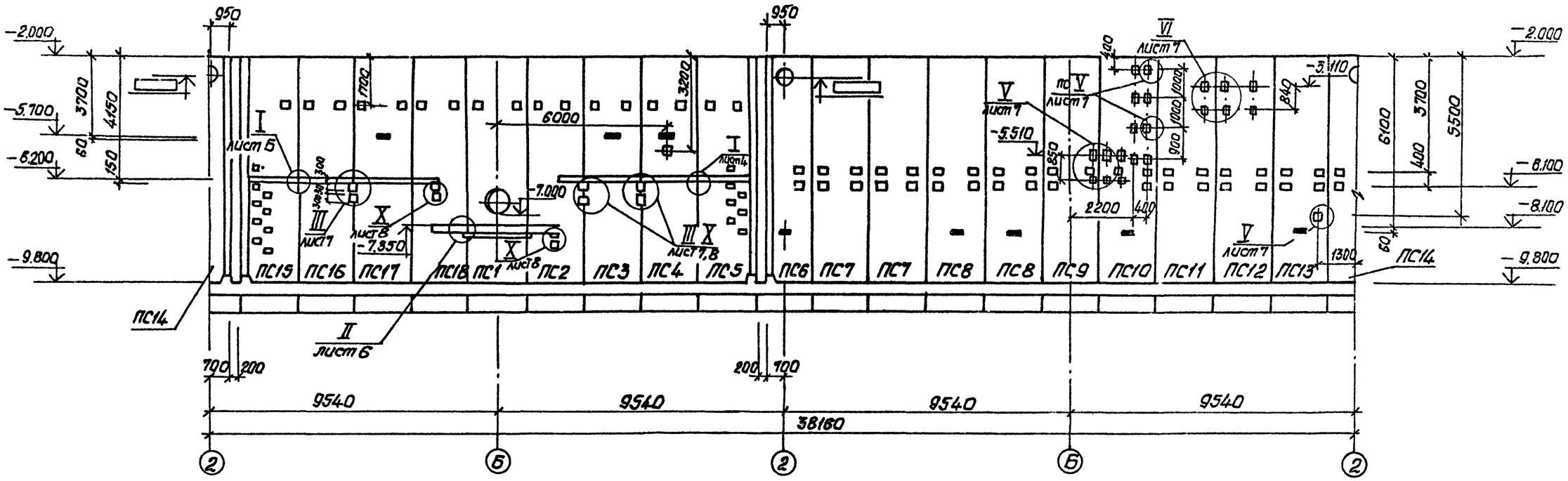

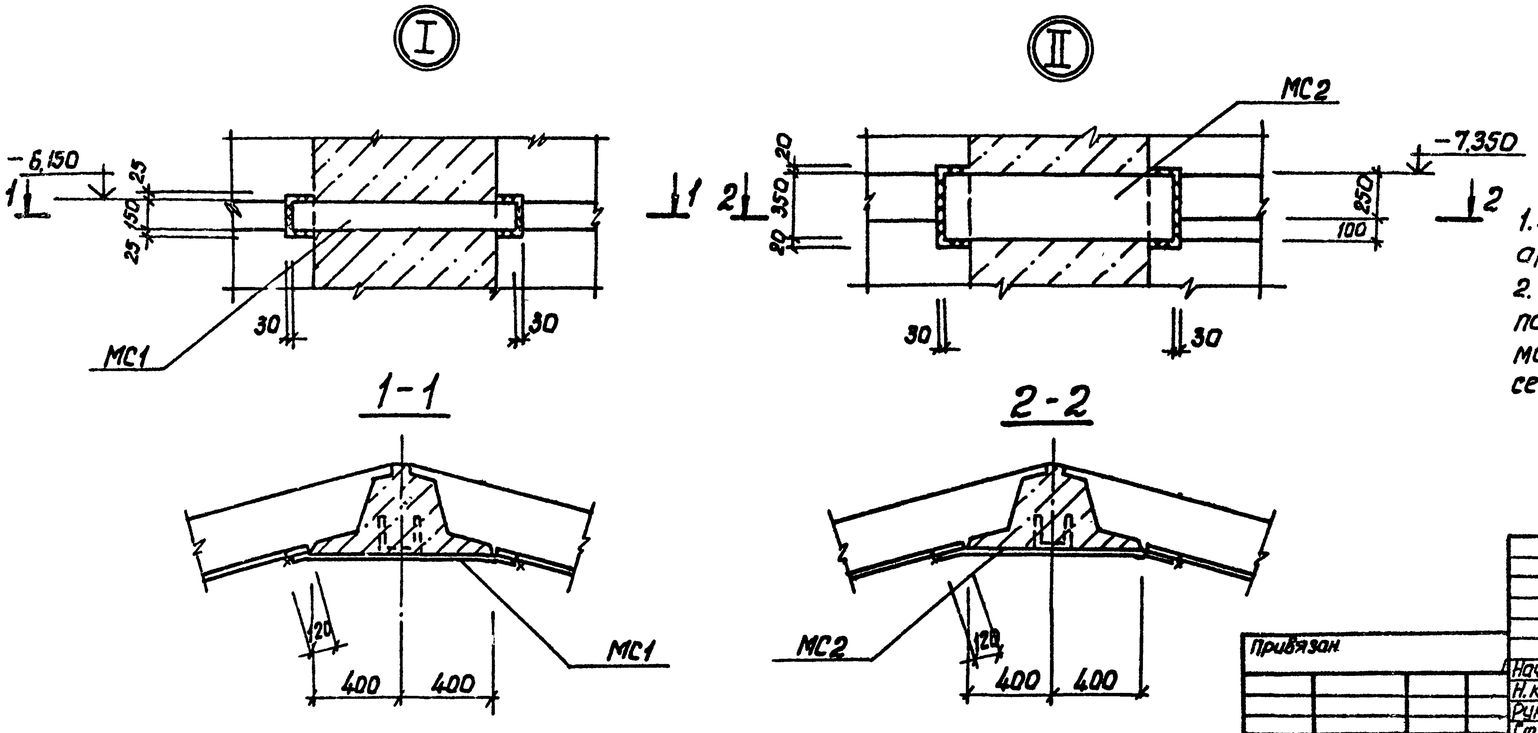

1. Закладные изделия (зачерненные) приварить к арматуре стен.
2. Арматурные выпуски МС14 из швов между панелями сварить с горизонтальной арматурой монолитного ж.б. пояса ОКМ1 во всех точках пересечения контактной точечной сваркой.

Альбом IV

Типовой проект 902-1-91.84

Согласовано: Гл. инж. проекта Нарыжная; Гл. инж. проекта Бартан; Гл. инж. проекта ВнК-2; Гл. инж. проекта ЭА

Инв. № подл. | Подпись и дата | Взам. инв. №

Привязан

Инв. №

Нач. отд.	Шейко		
Н. контр.	Власенко		
Рук. гр.	Боробик		
Ст. инж.	Шмандин		
Техник	Слатенко		

ТП 902-1-91.84 - КЖ

Канализационная насосная станция производительностью 400-2000 м3/ч, напором 30-40 м, с решетками-дробилками	Стадия	Лист	Листов
	Р	6	
Схема расположения стеновых панелей. Развертка наружной стены. Узлы I, II	Госстрой СССР Союзводоканалпроект Харьковский Водоканалпроект		

19-8-01 9

Альбом IV

Типовой проект 902-1-91.84

1-1

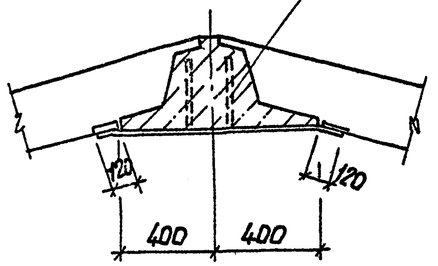

2-2

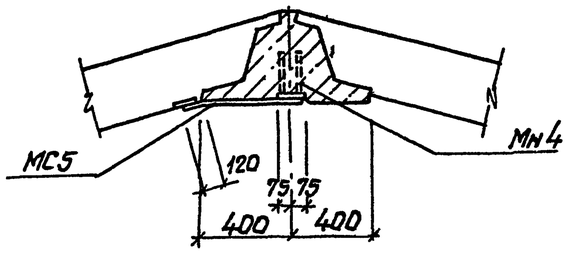

VI

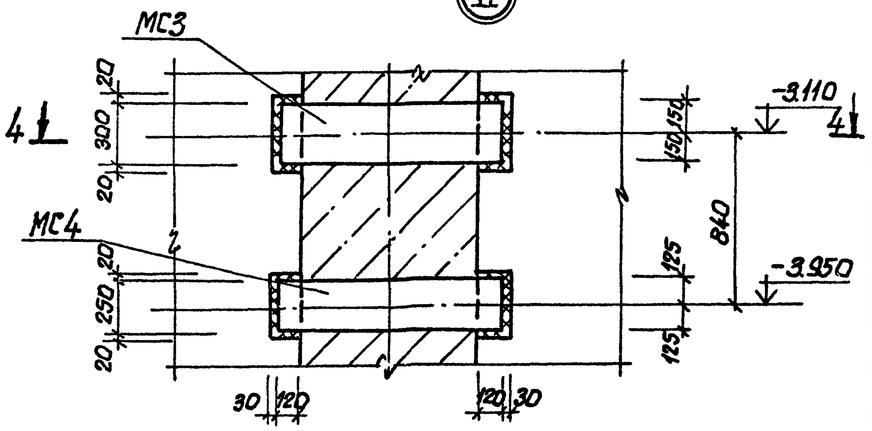

III

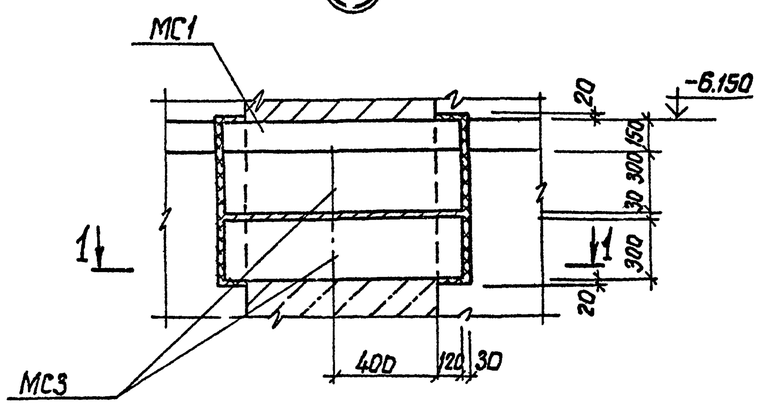

V

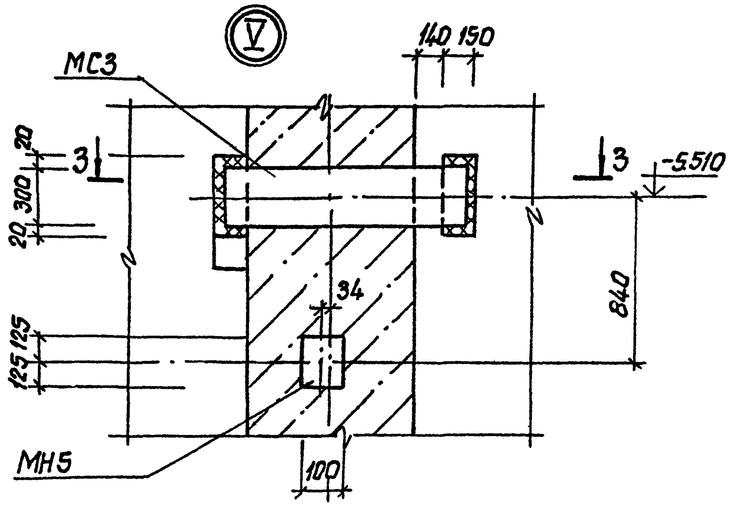

4-4

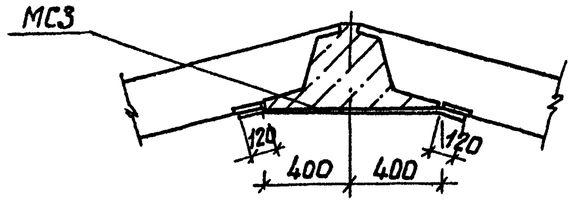

IV

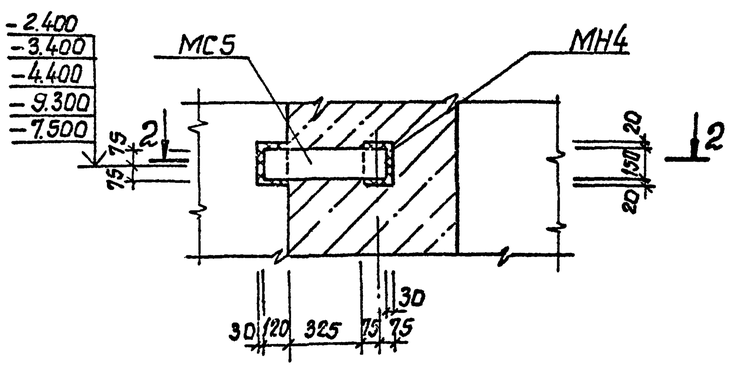

3-3

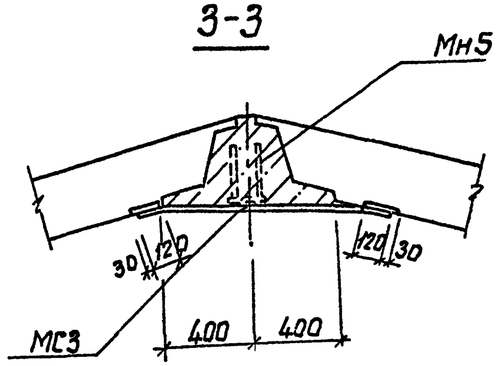

Привязан				ТП 902-1-91.84-КЖ			
				Канализационная насосная станция производительностью 400-2000 м³/сут, напором 30-40 м с решетками-дробилками	Стадия	Лист	Листов
					Р	7	
Инв. №				Схема расположения стеновых панелей. Узлы III - VI	Госстрой СССР Союзводоканалниипроект Харьковский Водоканалпроект		

Нач.отд	Шейко	
Н.контр.	Власенко	
Рук.гр.	Боровик	
Ст.инж.	Геселева	
Инж.	Шалин	

19588-01 10

Инв. № подл. | Подпись и дата | Взам. инв. №

Альбом IV

Типовой проект 902-1-91.84

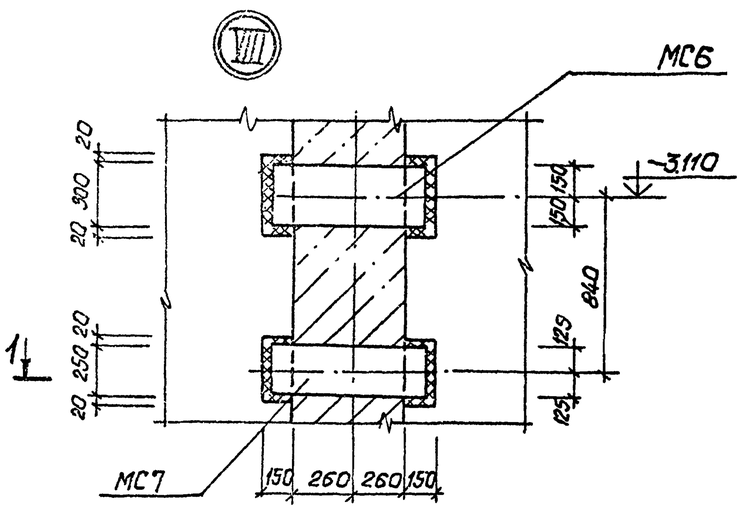

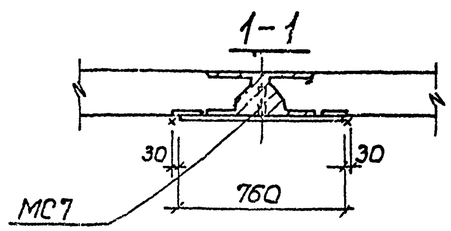

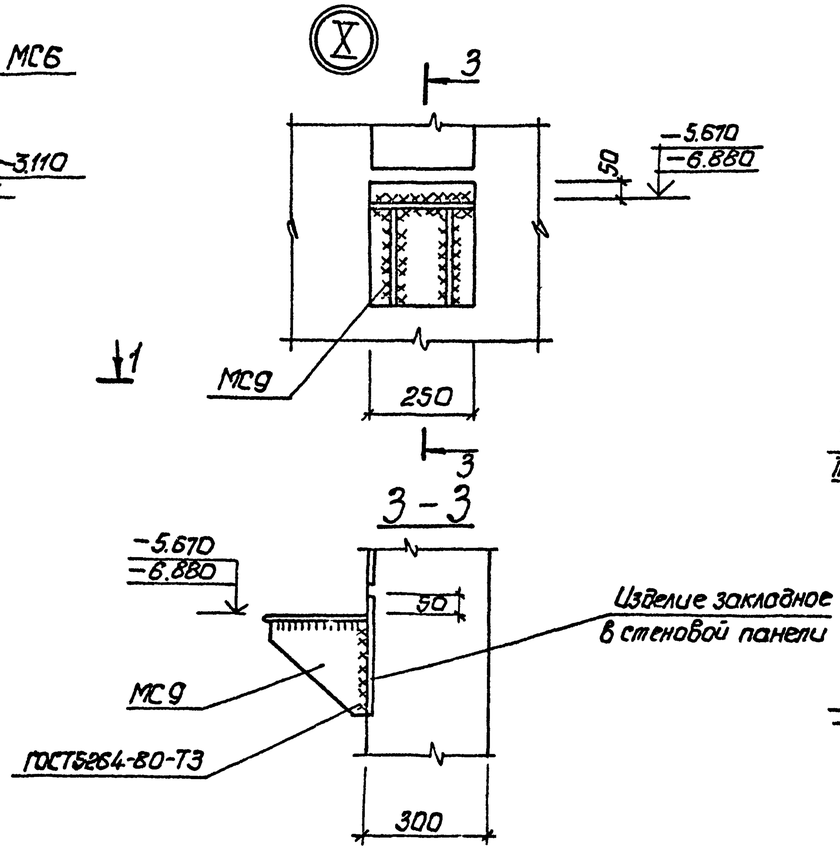

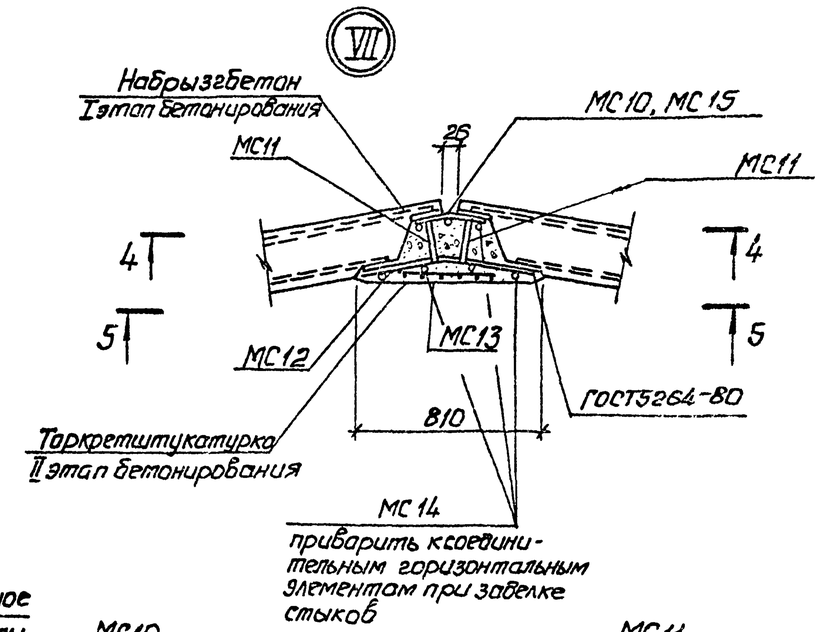

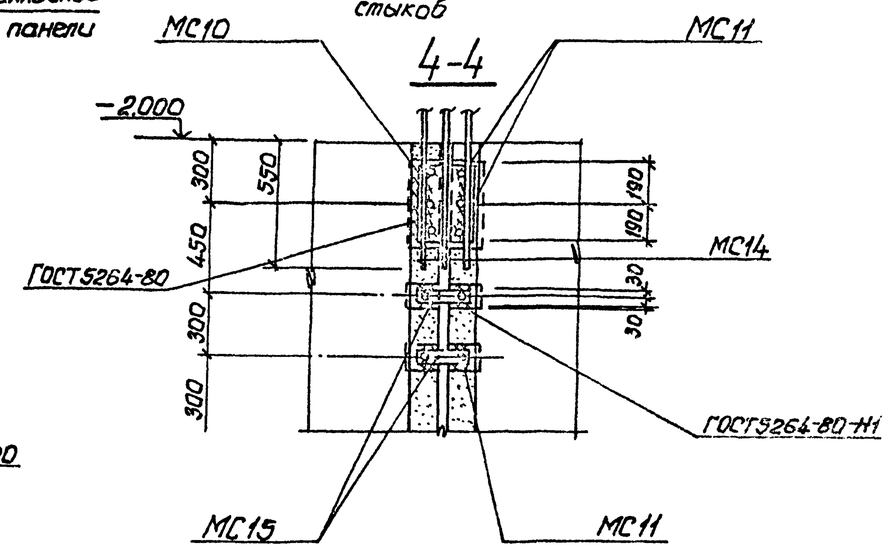

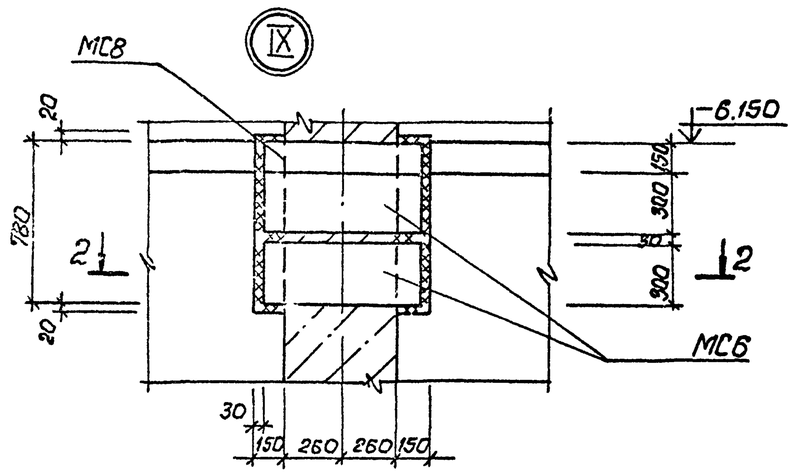

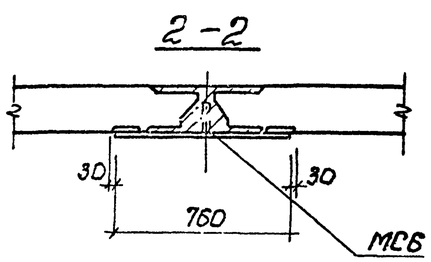

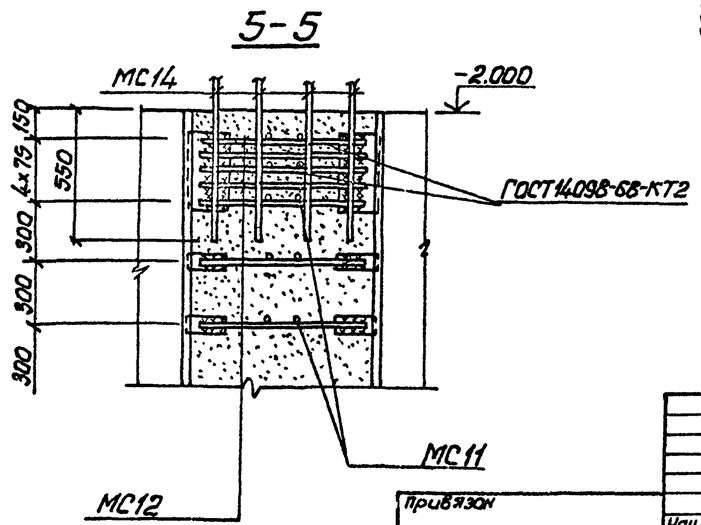

Привязан				ТП902-1-91.84-КЖ			
				Канализационная насосная станция производительностью 400-2000 м3/ч, напором 30-40 м с решетками-дробилками.	Стадия	Лист	Листов
			Нач.отд. Шейко		Р	8	
			Н.контр. Власенко	Схема расположения стеновых панелей. Узлы VII ÷ X.	Госстрой СССР Союзводоканалниипроект Харьковский Водоканалпроект		
			Рук.гр. Боровик				
			Ст.инж. Шмандий				
Инв.№			Техник Слатенко				

Инв.№подл. | Подпись и дата | Взам.инв.№

19588-01 11

Альбом IV

Типовой проект 902-1-91.84

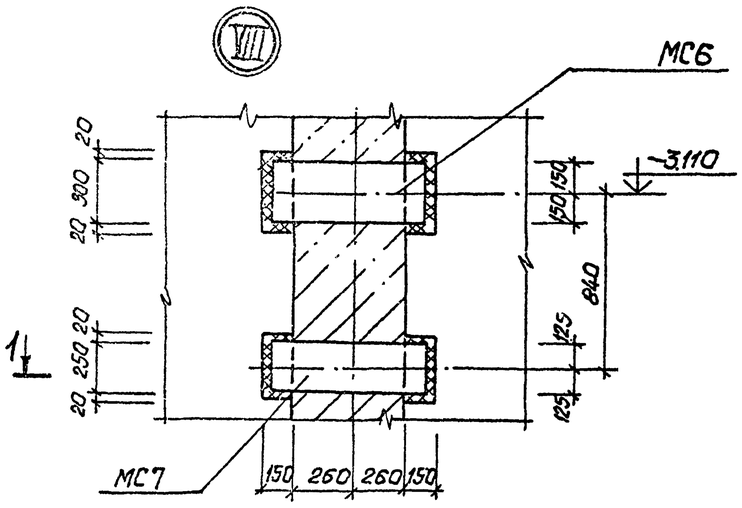

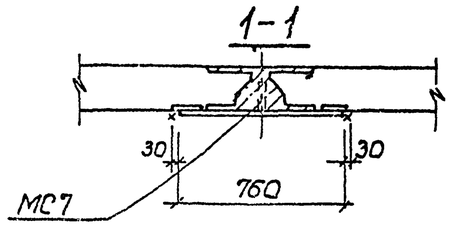

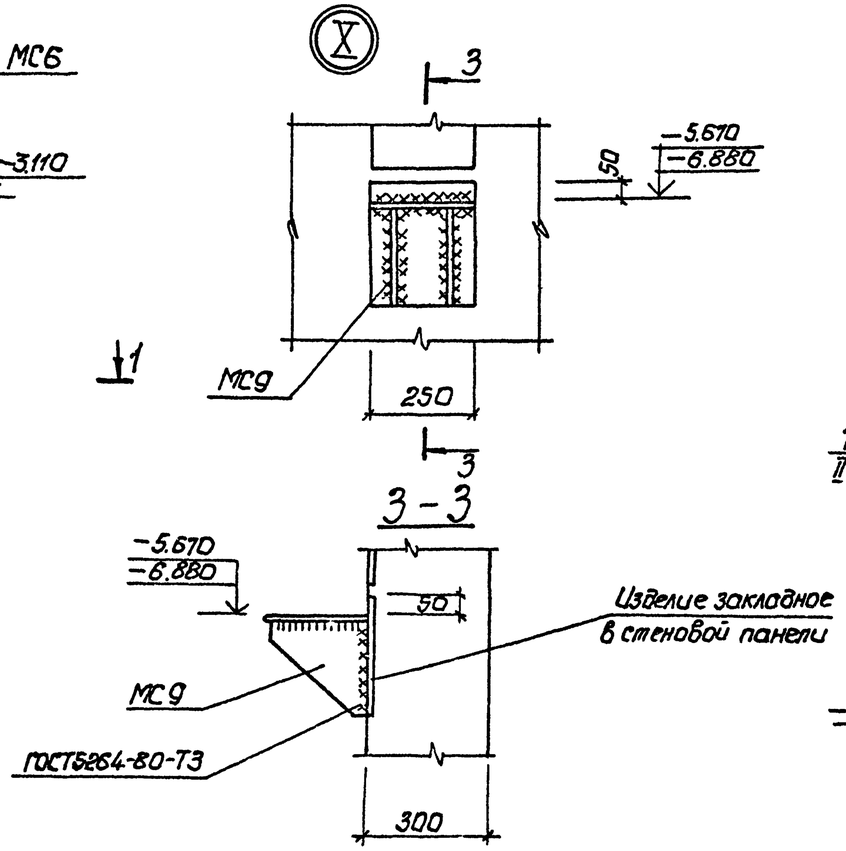

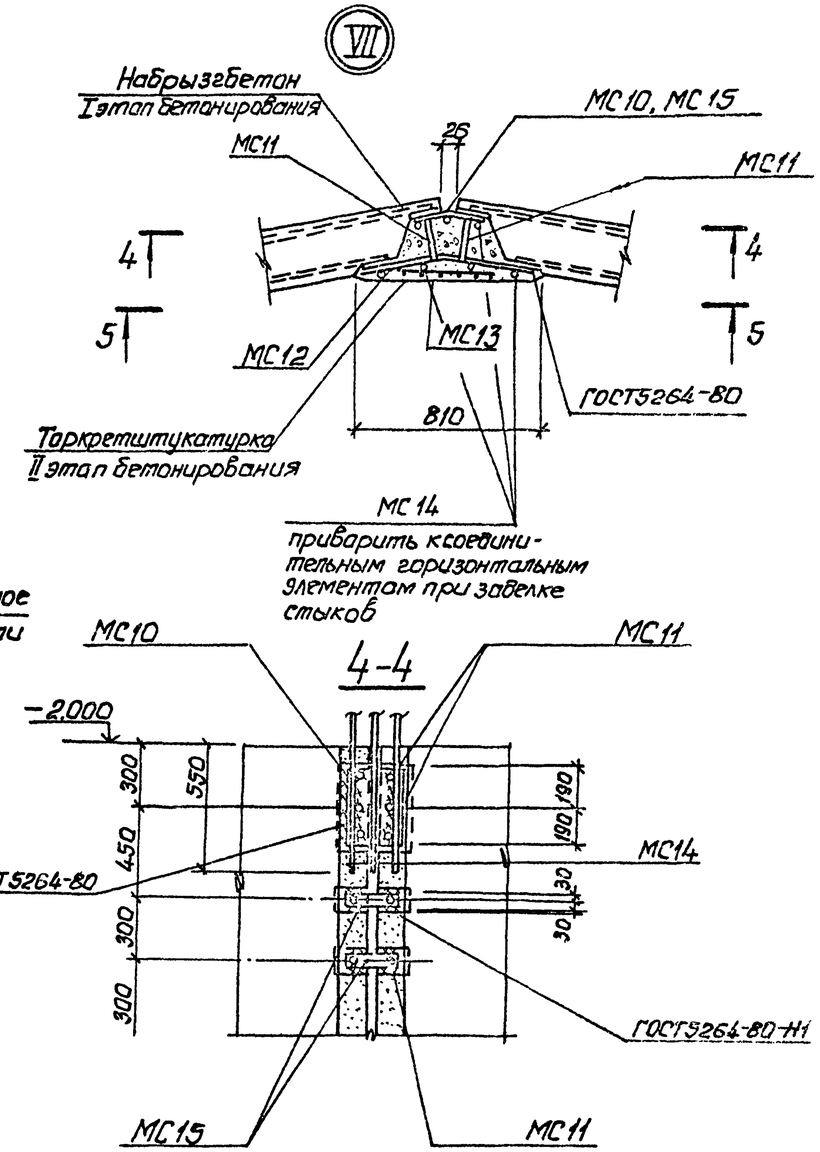

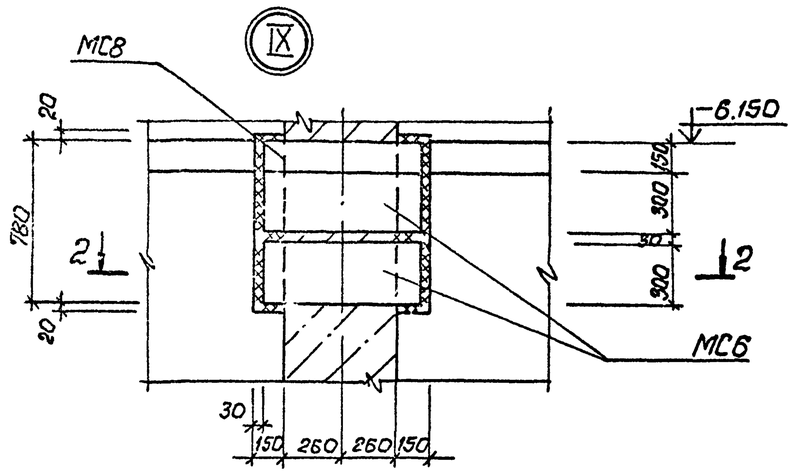

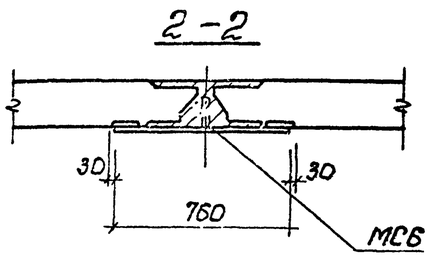

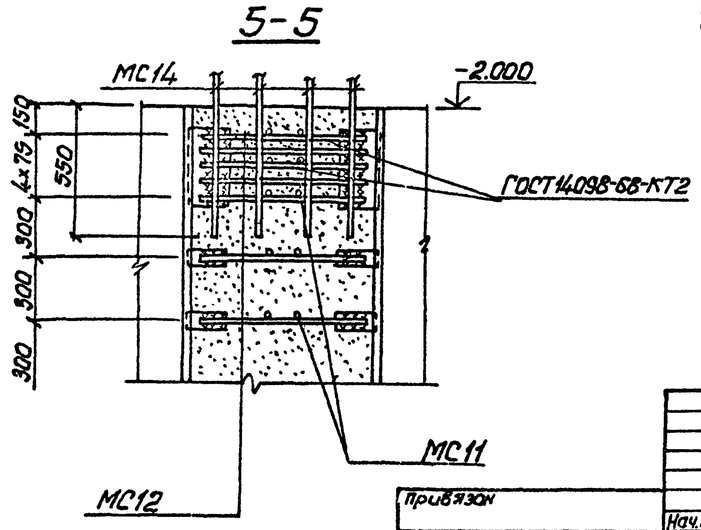

Привязан				ТП902-1-91.84-КЖ			
				Нач.отд. Шейко	Канализационная насосная станция производительностью 400-2000 м³/ч, напором 30-40 м с решетками-дробилками.	Стадия	Лист	Листов
				Н.контр. Власенко		Р	8	
				Рук.гр. Боробик	Схема расположения стеновых панелей. Узлы VII ÷ X.	Госстрой СССР Союзводоканалпроект Харьковский Водоканалпроект		
				Ст.инж. Шманойло				
Инв.№				Техник Слатенко				

Инв.№ подл. | Подпись и дата | Взам.инв.№

19588-01 11

Альбом IV

Типовой проект 902-1-91.84

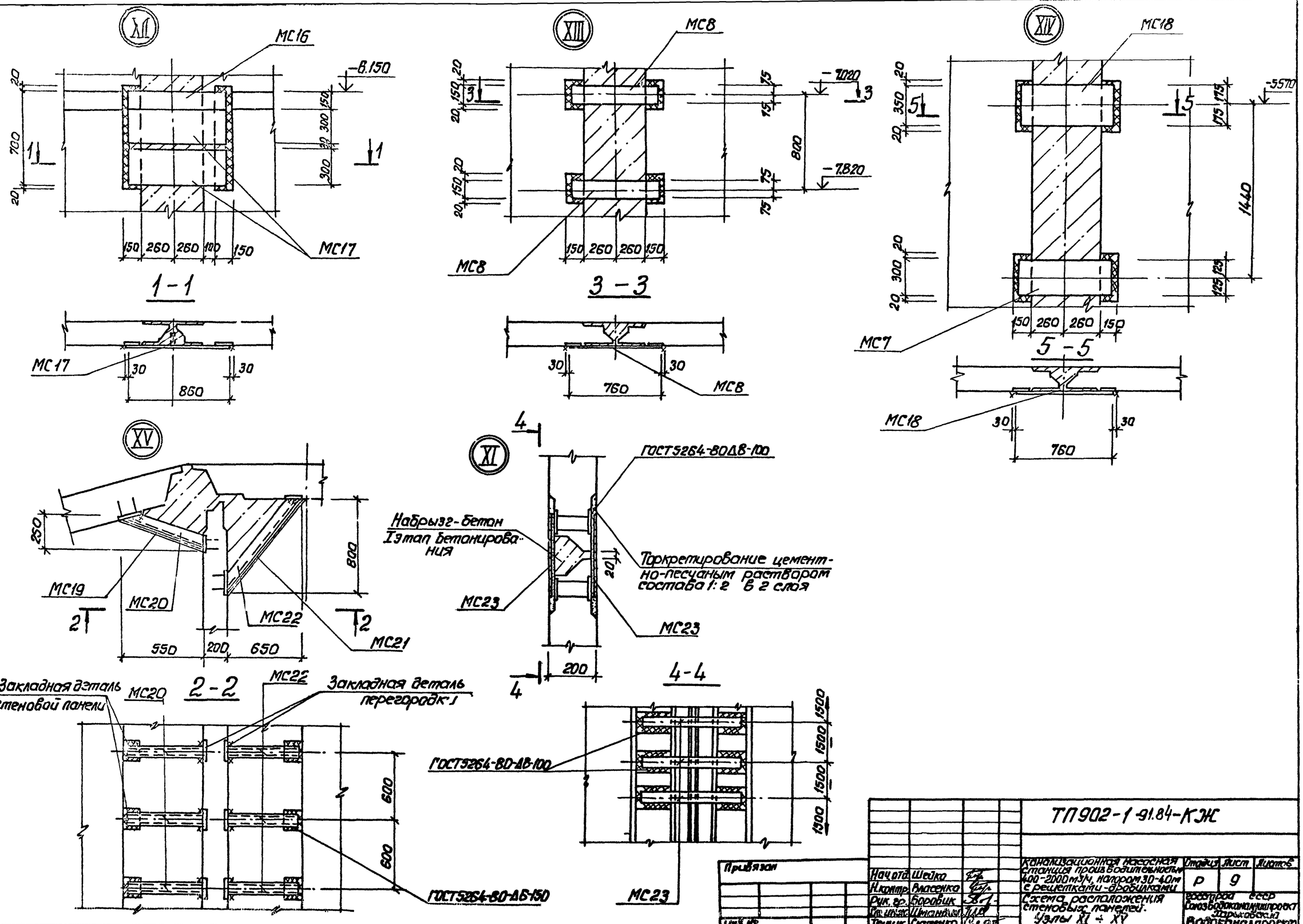

Привязан							
Инв. №							
Нач отд	Шейко			ТП 902-1-91.84-КЖ			
Н.контр.	Власенко						
Рук. гр.	Боровик			Канализационная насосная станция производительностью 400-2000 м³/ч, напором 30-40 м с рецептками-дробилками. Схема расположения стеновых панелей. Узлы XI ÷ XV	Стадия	Лист	Листов
Гл. инж.	Шмаглий				Р	9	
Гл. спец.	Слепенко				Госстрой СССР Союзводоканалпроект Харьковский Водоканалпроект		

19588-01 12

Инв. № подл. | Подпись и дата | Взам. инв. №

Спецификация к схеме расположения стеновых панелей

Марка, поз.	Обозначение	Наименование	Кол.	Масса ед., кг	Примечание
		Перегородочные панели			
ПГ1	902-1-91.84-КЖИ-ПГ78.20-4к-01	ПГ78.20-4к-01	1	7100	
ПГ2	902-1-91.84-КЖИ-ПГ78.20-Б/к-01÷ПГ78.20-Б/к-04	ПГ78.20-Б/к-01	1	7100	
ПГ3	902-1-91.84-КЖИ-ПГ78.20-Б/к-01÷ПГ78.20-Б/к-04	ПГ78.20-Б/к-02	1	7100	
ПГ4	902-1-91.84-КЖИ-ПГ78.20-Б/к-01÷ПГ78.20-Б/к-04	ПГ78.20-Б/к-03	1	7100	
ПГ5	902-1-91.84-КЖИ-ПГ78.20-Б/к-01÷ПГ78.20-Б/к-04	ПГ78.20-Б/к-04	1	7100	
ПГ6	902-1-91.84-КЖИ-ПГ78.20-4к-1-01	ПГ78.20-4к-1-01	1	7100	
		Стеновые панели			
ПС1	902-1-91.84-КЖИ-3ПС78-2к-01÷3ПС78-2к-18	3ПС78-2к-01	1	10175	
ПС2	902-1-91.84-КЖИ-3ПС78-2к-01÷3ПС78-2к-18	3ПС78-2к-02	1	10175	
ПС3	902-1-91.84-КЖИ-3ПС78-2к-01÷3ПС78-2к-18	3ПС78-2к-03	1	10175	
ПС4	902-1-91.84-КЖИ-3ПС78-2к-01÷3ПС78-2к-18	3ПС78-2к-04	1	10175	
ПС5	902-1-91.84-КЖИ-3ПС78-2к-01÷3ПС78-2к-18	3ПС78-2к-05	1	10175	
ПС6	902-1-91.84-КЖИ-3ПС78-2к-01÷3ПС78-2к-18	3ПС78-2к-06	1	10175	
ПС7	902-1-91.84-КЖИ-3ПС78-2к-01÷3ПС78-2к-18	3ПС78-2к-07	2	10175	
ПС8	902-1-91.84-КЖИ-3ПС78-2к-01÷3ПС78-2к-18	3ПС78-2к-08	2	10175	
ПС9	902-1-91.84-КЖИ-3ПС78-2к-01÷3ПС78-2к-18	3ПС78-2к-09	1	10175	
ПС10	902-1-91.84-КЖИ-3ПС78-2к-01÷3ПС78-2к-18	3ПС78-2к-10	1	10175	
ПС11	902-1-91.84-КЖИ-3ПС78-2к-01÷3ПС78-2к-18	3ПС78-2к-11	1	10175	
ПС12	902-1-91.84-КЖИ-3ПС78-2к-01÷3ПС78-2к-18	3ПС78-2к-12	1	10175	
ПС13	902-1-91.84-КЖИ-3ПС78-2к-01÷3ПС78-2к-18	3ПС78-2к-13	1	10175	
ПС14	902-1-91.84-КЖИ-3ПС78-2к-01÷3ПС78-2к-18	3ПС78-2к-14	1	10175	
ПС15	902-1-91.84-КЖИ-3ПС78-2к-01÷3ПС78-2к-18	3ПС78-2к-15	1	10175	
ПС16	902-1-91.84-КЖИ-3ПС78-2к-01÷3ПС78-2к-18	3ПС78-2к-16	1	10175	
ПС17	902-1-91.84-КЖИ-3ПС78-2к-01÷3ПС78-2к-18	3ПС78-2к-17	1	10175	
ПС18	902-1-91.84-КЖИ-3ПС78-2к-01÷3ПС78-2к-18	3ПС78-2к-18	1	10175	
		Изделия закладные			
МН4	902-1-91.84 КЖИ-МН4	МН4	5	1.56	
МН5	902-1-91.84 КЖИ-МН5	МН5	1	1.34	
		Изделия соединительные			
МС1	902-1-91.84 КЖИ-МС1, МС2, МС3, МС4	МС1	7	13.4	
МС2	-МС1, МС2, МС3, МС4	МС2	2	30.7	
МС3	-МС1; МС4; МС3; МС1	МС3	8	25.7	
МС4	-МС1, МС2, МС3, МС4	МС4	2	21.6	
МС5	-МС5	МС5	5	6.7	
МС6	902-1-91.84-КЖИ-МС6, МС7	МС6	5	17.9	
МС7	-МС6, МС7	МС7	4	15.0	
МС8		Полоса $\frac{Б\text{-}2\ 10\times150\ ГОСТ\ 103\text{-}76\ 100}{ВСт3кп2\text{-}1\ ГУ\ 14\text{-}1\text{-}3023\text{-}80}$	5	9.0	
МС9	902-1-91.84 КЖИ-МС9	МС9	11	14.3	
МС10	-МС10	МС10	20	8.95	
МС11	3.902.1-10.100.28.00-02	МС52	1160	0.14	
МС12	901- -КЖИ - МС12	МС12	620	1.42	
МС13	2ОСТ 23279-78	$С\frac{10АТ\text{-}100}{6АТ\text{-}300}$ 650×7750 $\frac{126}{2,5}$	20	388	
МС14		ФБАТ ЕиСТ5781-81 ℓ=1900	280	0.4	п.м
МС15	3.902.1-10.00.26.00-01	МС2	400	0.85	
МС16	902-1-91.84-КЖИ-МС16, МС17, МС18	МС16	3	10.2	
МС17	-КЖИ-МС16, МС17, МС18	МС17	6	17.9	
МС18	-КЖИ-МС16, МС17, МС18	МС18	2	21.5	
МС19	2ОСТ 2715-75	$С5\frac{0.5}{5.0\times5.0}$ В=270; L=7100	2	0.9	
МС20	3.902-1-10.2.00-19.00-04	МС15	28	8.16	
МС21	2ОСТ 2715-75	$С\frac{0.5}{5.0\times5.0}$ В=1000; L=7400	2	2.92	
МС22	3.902-1-10.2.00-19.00-16	МС4	28	5.5	
МС23		Полоса $\frac{Б\text{-}2\ 10\times60\ 2ОСТ\ 103\text{-}76}{ВСт3кп2\text{-}ПУ\ 14\text{-}1\text{-}3023\text{-}80}$	60	2.1	

Альбом IV

Типовой проект 902-1-

Инв. № подл. | Подпись и дата | Взам. инв. №

Привязан

Инв. №

Нач. отд.	Шейко		
Н. контр.	Власенко		
Рук. гр.	Боробик		
Гл. инж.	Цыганский		
Техник	Сметенко		

ТП 902-1-91.84-КЖ

Канализационная насосная станция производительностью 400-2000 м³/ч, напором 30-40 м с решетками-дробилками

Схема расположения стеновых панелей. Спецификация. Узел XVII

Стадия	Лист	Листов
Р	10	

Госстрой СССР Союзводоканалниипроект Харьковский Водоканалпроект

19588-01 13

Альбом IV

Типовой проект 902-1-91.84

1-1

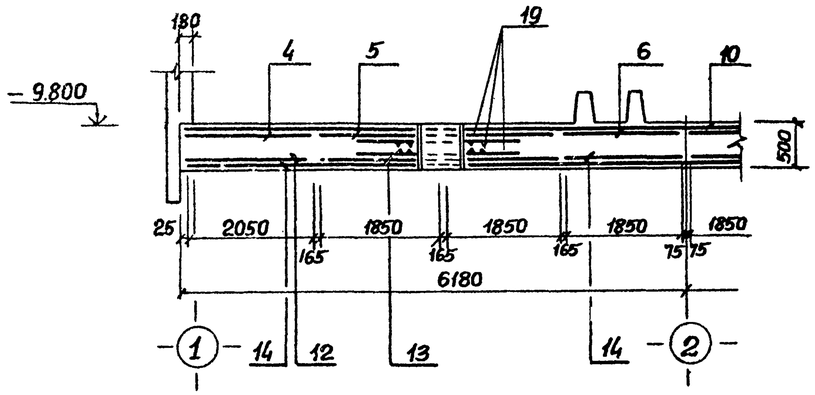

2-2

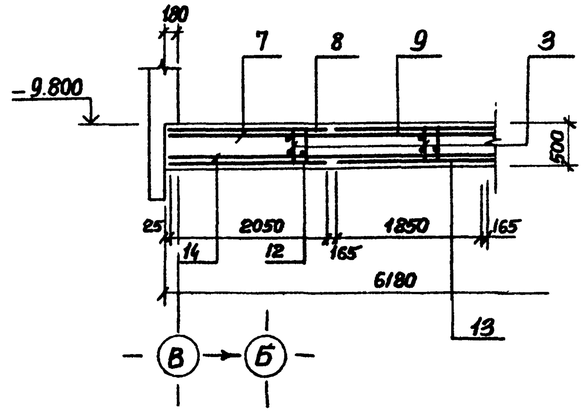

Схема расположения выпусков и пазов

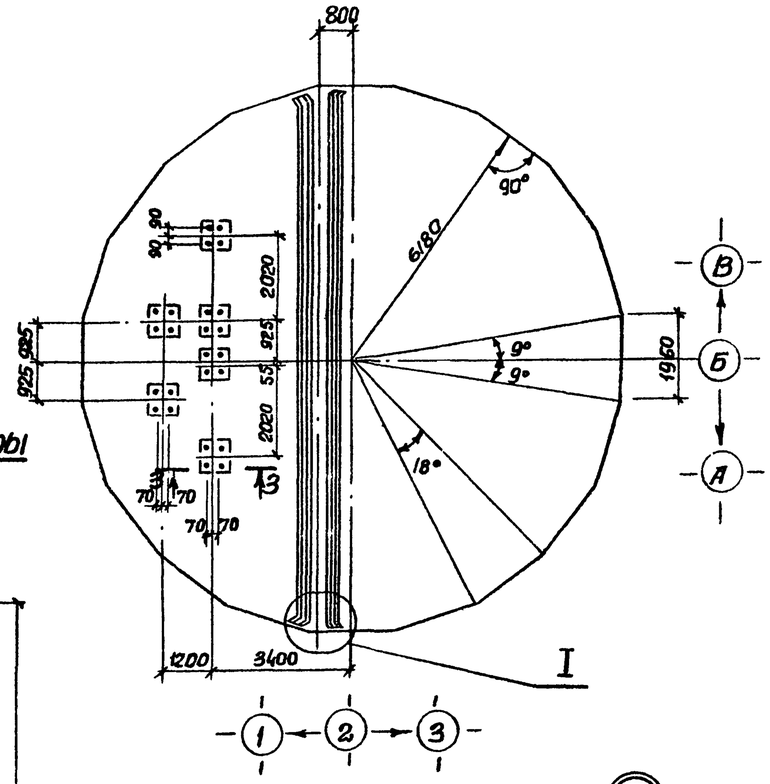

Схема расположения нижней арматуры

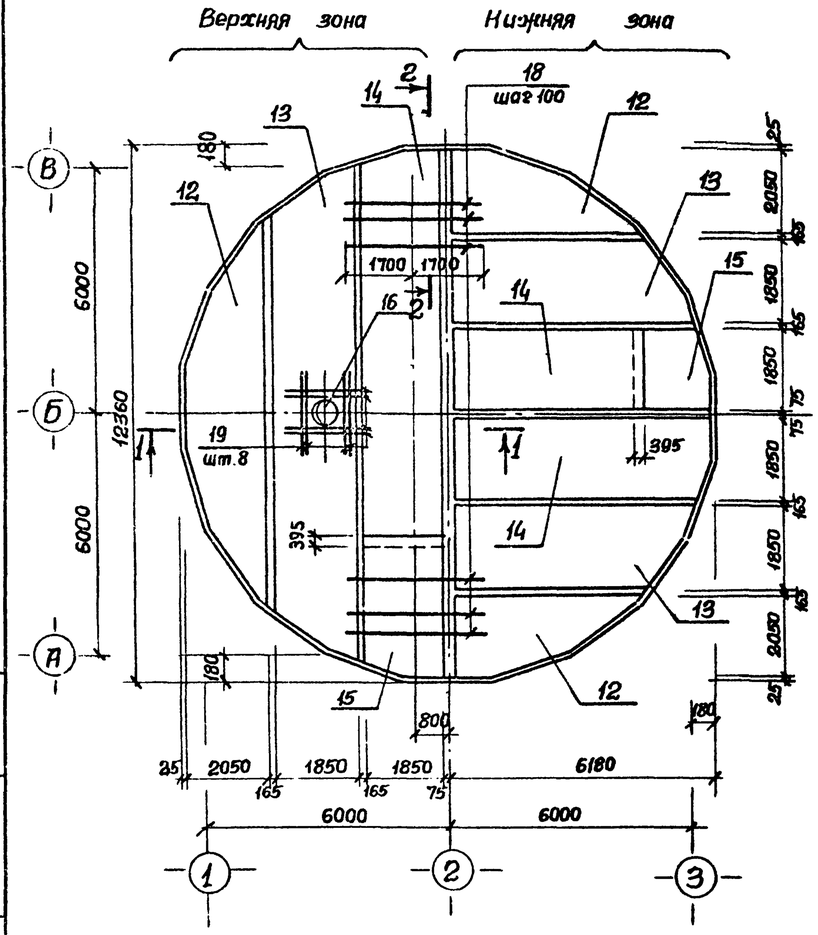

Схема расположения верхней арматуры

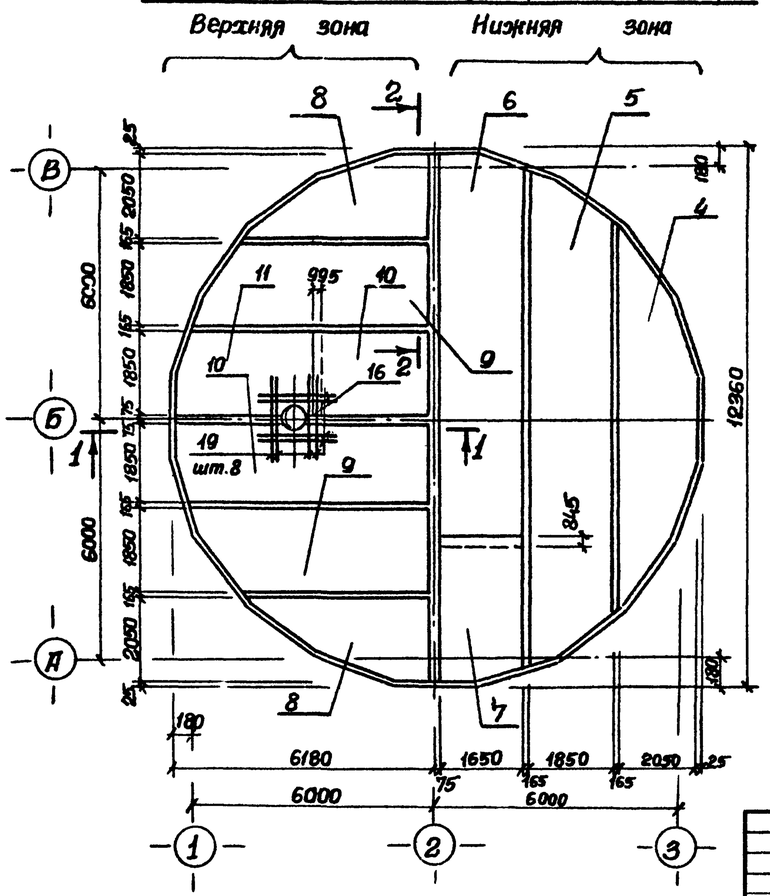

3-3

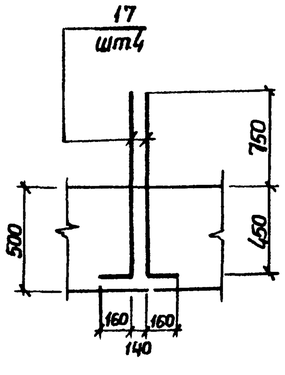

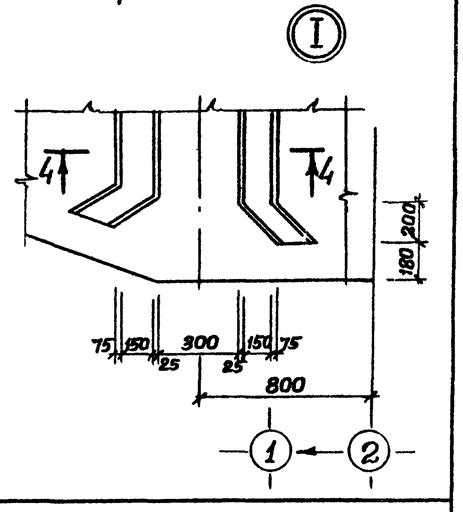

Привязан				ТП 902-1-91.84-КЭЖ			
	Нач.отд	Шейко		Канализационная насосная станция производительностью 400-600 м³/ч, напором 30-40м с решетками-дробилками.	Стадия	Лист	Листов
	Н.контр.	Власенко			Р	11	
	Рук.гр.	Боровик					
	Ст.инж.	Шмандий		Плита ПДМ1. Общий вид. Схема армирования. (в мокрых грунтах)	Госстрой СССР Союзводоканалниипроект Харьковский Водоканалпроект		
Инв.№	Инж.	Шапин					
Инв.№	Ст.инж.	Гесеелев		19588-01 11			

Инв.№ подл. | Подпись и дата | Взам. инв.№

Альбом IV

Типовой проект 902-1-91.84

Схема расположения каркасов днища

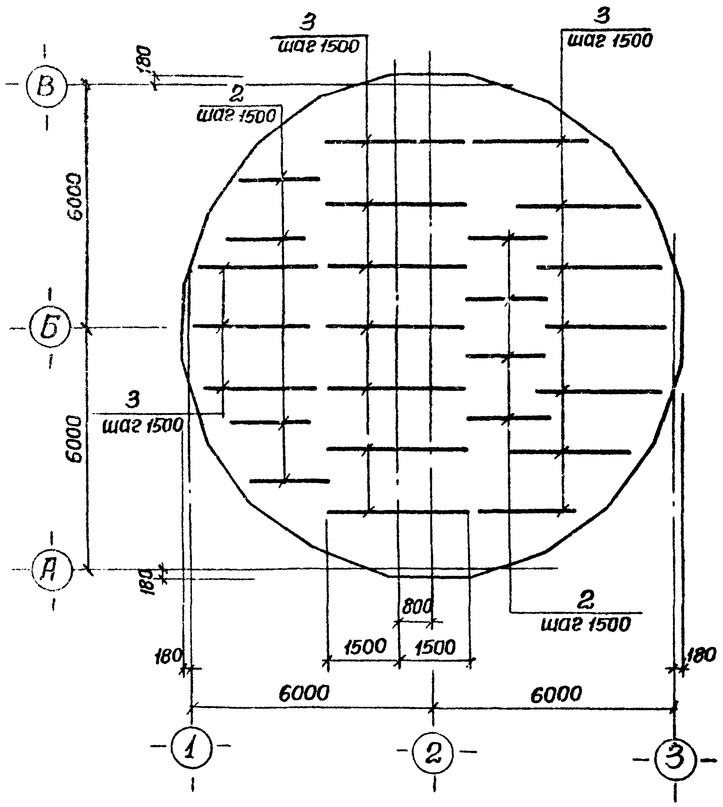

Поз. 7,10,14

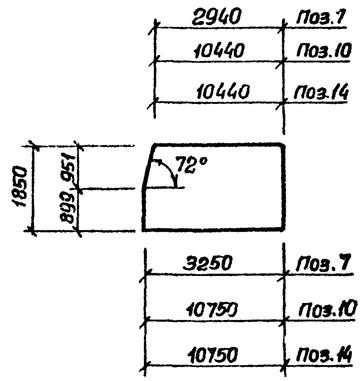

Поз. 6,11,15

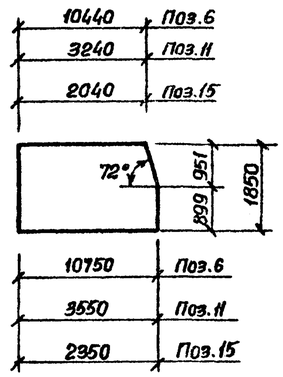

Поз. 5,9,13

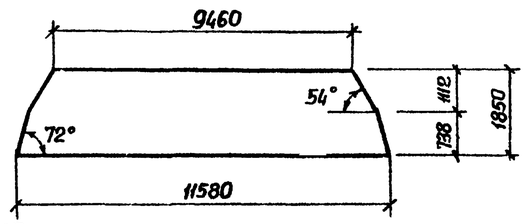

Поз. 4,8,12

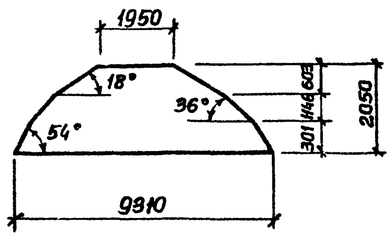

4-4

см. лист

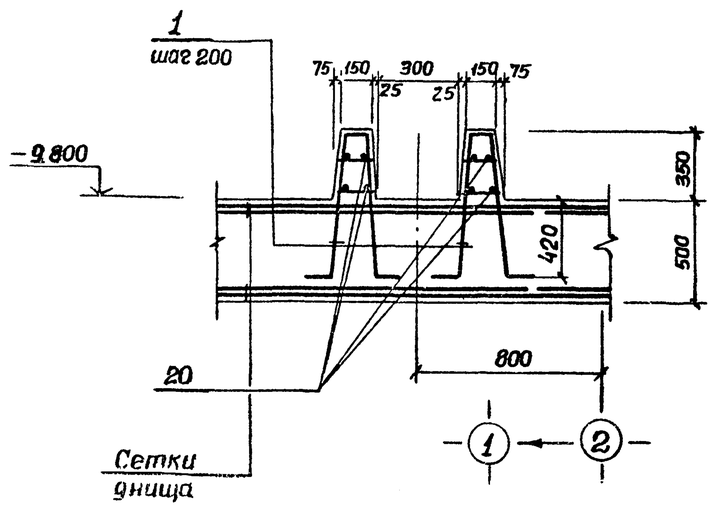

Ведомость деталей

Поз.	Эскиз
17	1100 150

Спецификация к ПДМ1

Формат	Зона	Поз.	Обозначение	Наименование	Кол.	Примеч.
				Сборочные единицы		
А4		1	902-1-91.84-КЖИ-Кр12	Каркас плоский Кр-12	120	
А4		2	-Кр13	Каркас плоский Кр-13	8	
А4		3	-Кр14	Каркас плоский Кр-14	17	
		4	ГОСТ 23279-78	С 18АIII-200/6АI-600 2050×9550 275/275	2	
		5	ГОСТ 23279-78	С 18АIII-200/6АI-600 1850×11650 125/125	2	
		6	ГОСТ 23279-78	С 18АIII-200/6АI-600 1850×10750 275/275	2	
		7	ГОСТ 23279-78	С 18АIII-200/6АI-600 1850×3250 125/125	2	
		8	ГОСТ 23279-78	С 25АIII-200/6АI-600 2050×9550 275/275	2	
		9	ГОСТ 23279-78	С 25АIII-200/6АI-600 1850×11650 125/125	2	
		10	ГОСТ 23279-78	С 25АIII-200/6АI-600 1850×10750 275/275	2	
		11	ГОСТ 23279-78	С 25АIII-200/6АI-600 1850×3550 275/275	2	
		12	ГОСТ 23279-78	С 10АIII-200/6АI-600 2050×9550 275/275	4	
		13	ГОСТ 23279-78	С 10АIII-200/6АI-600 1850×11650 125/125	4	
		14	ГОСТ 23279-78	С 10АIII-200/6АI-600 1850×10750 275/275	4	
		15	ГОСТ 23279-78	С 10АIII-200/6АI-600 1850×2350 275/275	4	
		16	902-1-91.84-КЖИ-МН9	Изделие закладное МН9	1	Альб.V
				Детали		
		17*		ф16АIII ГОСТ 5781-82 ℓ=1250	24	1,7 кг
Б4		18		ф22АIII ГОСТ 5781-82 ℓ=3400	120	10,1 кг
Б4		19		ф25АIII ГОСТ 5781-82 ℓ=2000	16	7,7 кг
Б4		20		ф6АI ГОСТ 5782-82 ℓ=48 п м	—	10,7 кг
Б4						
				Материалы		
				Бетон М200	57.04	$м^3$

Ведомость расхода стали на элемент, кг.

Марка элемента	Изделия арматурные											Изделия закладные									Общий расход
	Арматура класса											Прокат марки									
	АI			АIII								Вст3кп2									
	ГОСТ 5781-82											ГОСТ 10704-76			ГОСТ 19903-74				ГОСТ 7798-70		
	6	10	Итого	10	12	16	18	22	25		Итого	Тр.ф 820×7	Тр.ф 476×10	Итого	-δ=16	-δ=10	-δ=6	Итого	Болт М16	Итого	
ПДМ1	210.7	82.5	293.2	870.4	115.2	108.0	1446.2	1939.5	2930.3		7409.6	70.2	48.6	118.8	133.1	52.6	25.0	210.7	2.6	2.6	8034.9

Привязан		Нач.отд.	Шейко	ТП 902-1-91.84-КЖ	
		Н.контр	Власенко		
		Рук.гр.	Боровик		
		Ст.инж	Шмандий	Канализационная насосная станция производительностью 400÷2000 м³/час, напором 30-40 м с решетками-дробилками	Стадия Р, Лист 12, Листов
		Инженер	Шатин	Плита днища ПДМ1. Схема армирования. Спецификация.	Госстрой СССР Союзводоканалпроект Харьковский Водоканалпроект
Инв.№		Ст.инж	Геселева		

Инв.№ подл. | Подпись и дата | Взам.инв.№

19582-01 15

Альбом IV

Типовой проект 902-1-91.84

Ркм2

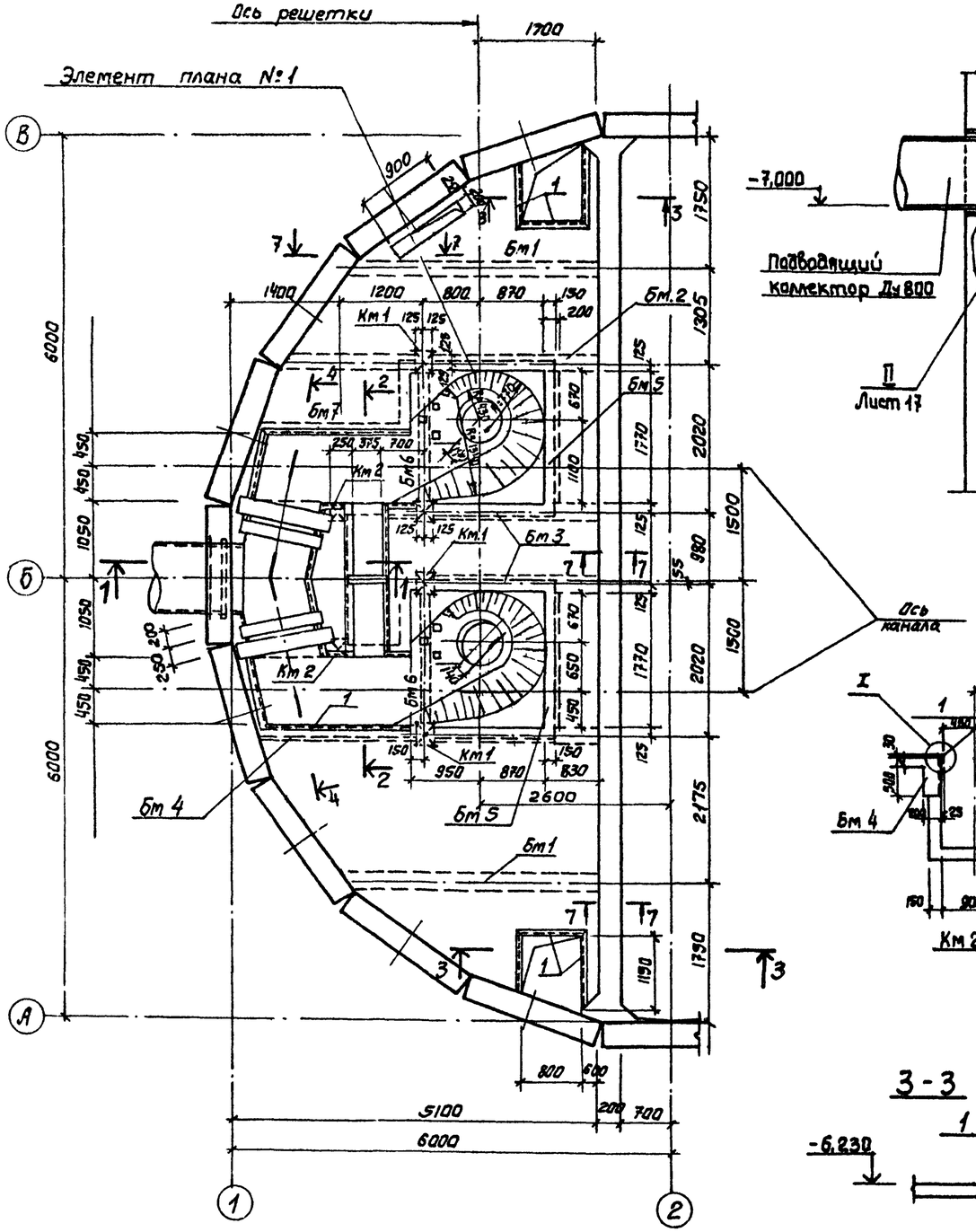

1-1

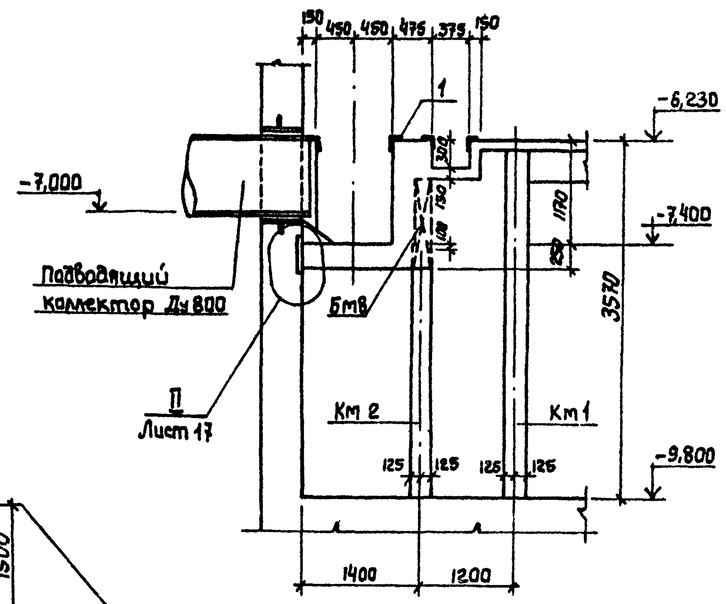

7-7

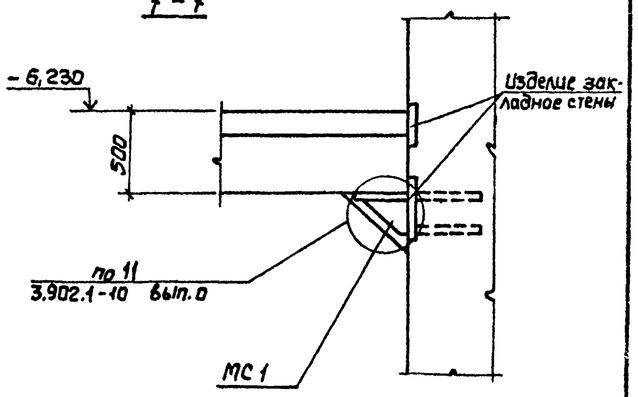

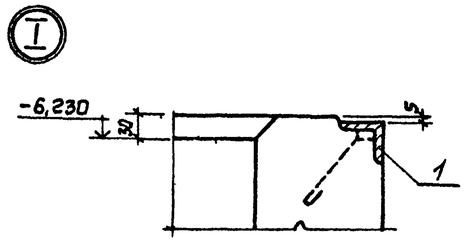

2-2

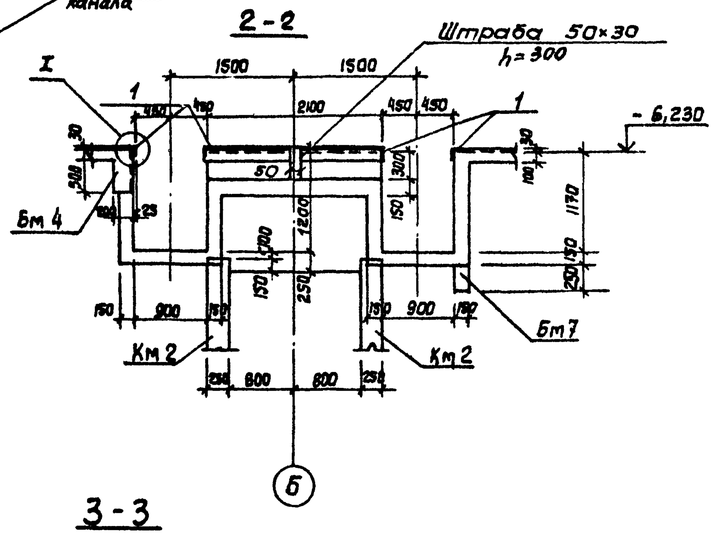

3-3

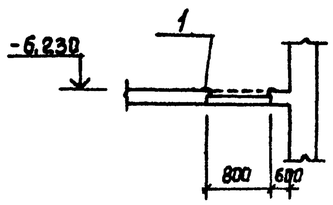

1. Внутренние поверхности лотков оштукатурить цементно-песчаным раствором состава 1:2, толщиной 20мм с железнением.
На участке установки решеток стены затереть цементным раствором.
2. Рамы шиберов и ремонтных решеток установить по механическим чертежам.

Согласовано:
Отдел ВиК 2 Новицкая
Отдел ЭА Борчан

Инв. №подл. | Подпись и дата | Взам. инв.№

Привязан

Инв. №

Нач.отд	Шейко		
Н.контр.	Власенко		
Рук.гр.	Боровик		
Ст.инж.	Абрамова		
Инж.	Литвиненко		

ТП 902-1-91.84 -КЖ

Канализационная насосная станция производительностью 400-2000 м³/ч напором 30-40м с решетками дробилками

Ркм2
Перекрытие на отм. -6,200. План и сечения 1-1÷3-3; 7-7

Стадия	Лист	Листов
Р	13	

Госстрой СССР
Союзводоканалниипроект
Харьковский Водоканалпроект

19588-01 16

Альбом IV

Типовой проект 902-1-91.84

Элемент плана

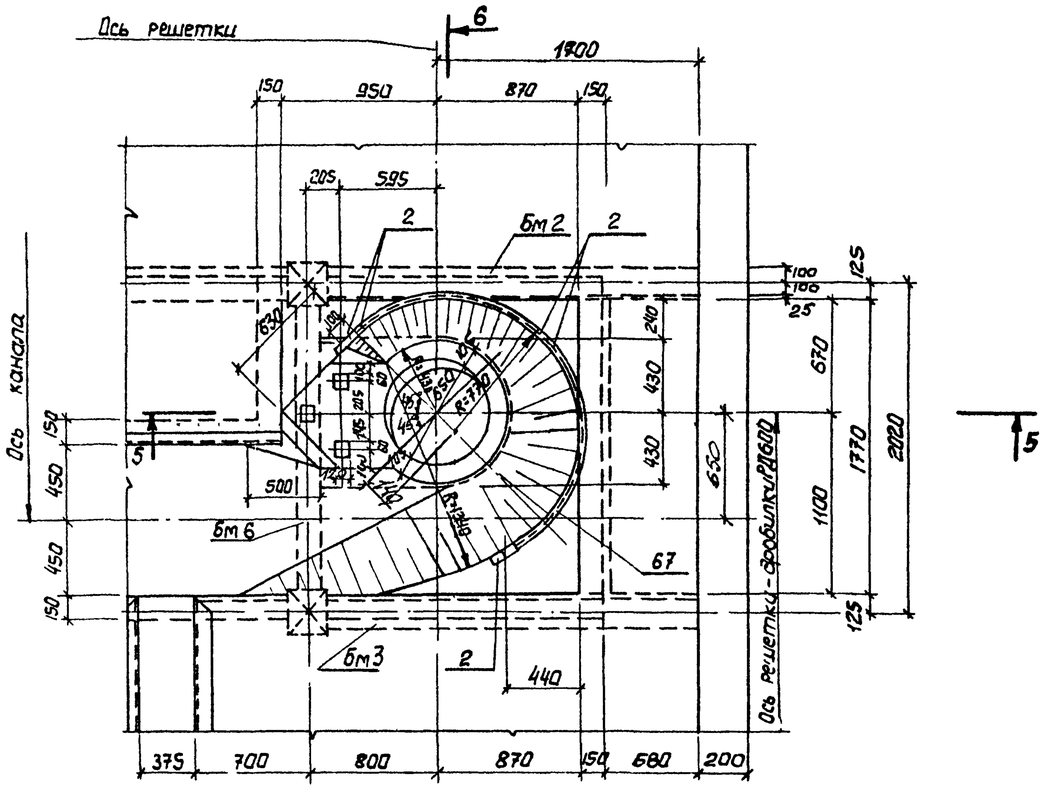

4 - 4

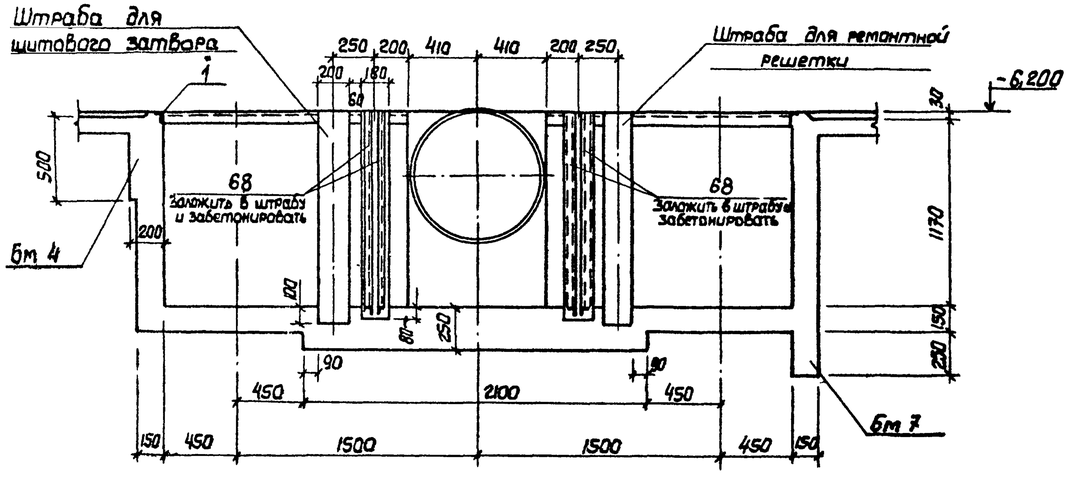

5 - 5

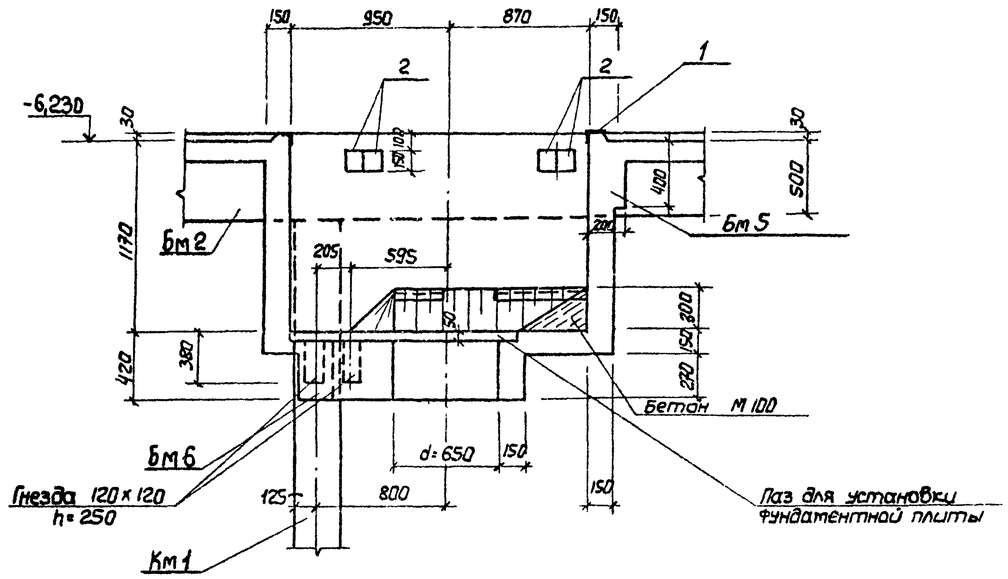

6 - 6

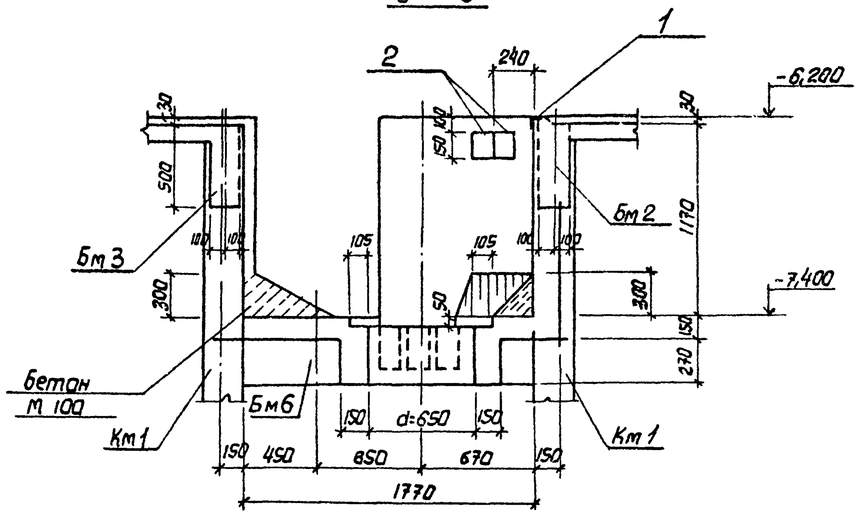

Согласовано:
Отд. ВИК2 Норжнов
Отд. 3л Бабчан

Инв. № подл.	Подпись и дата	Взам. инв. №

Привязан

Инв. №

Нач. отд.	Шейко	
Н. контр.	Власенко	
Рук. гр.	Боровик	
Ст. инж.	Абрамова	
Инж.	Литвиненко	

ТП 902-1-91.84 - КЖ

Канализационная насосная станция производительностью 400-2000 м³/ч, напором 30-40 м с решетками-дробилками.

Ркм 2

Перекрытие на отм. -6,200

Элемент плана 1.

Сечение 4-4 ÷ 6-6.

Стадия	Лист	Листов
Р	14	

Госстрой СССР
Союзводоканалниипроект
Харьковский Водоканалпроект

19588-01 17

Альбом IV

Типовой проект 902-1-91.84

Пм 1

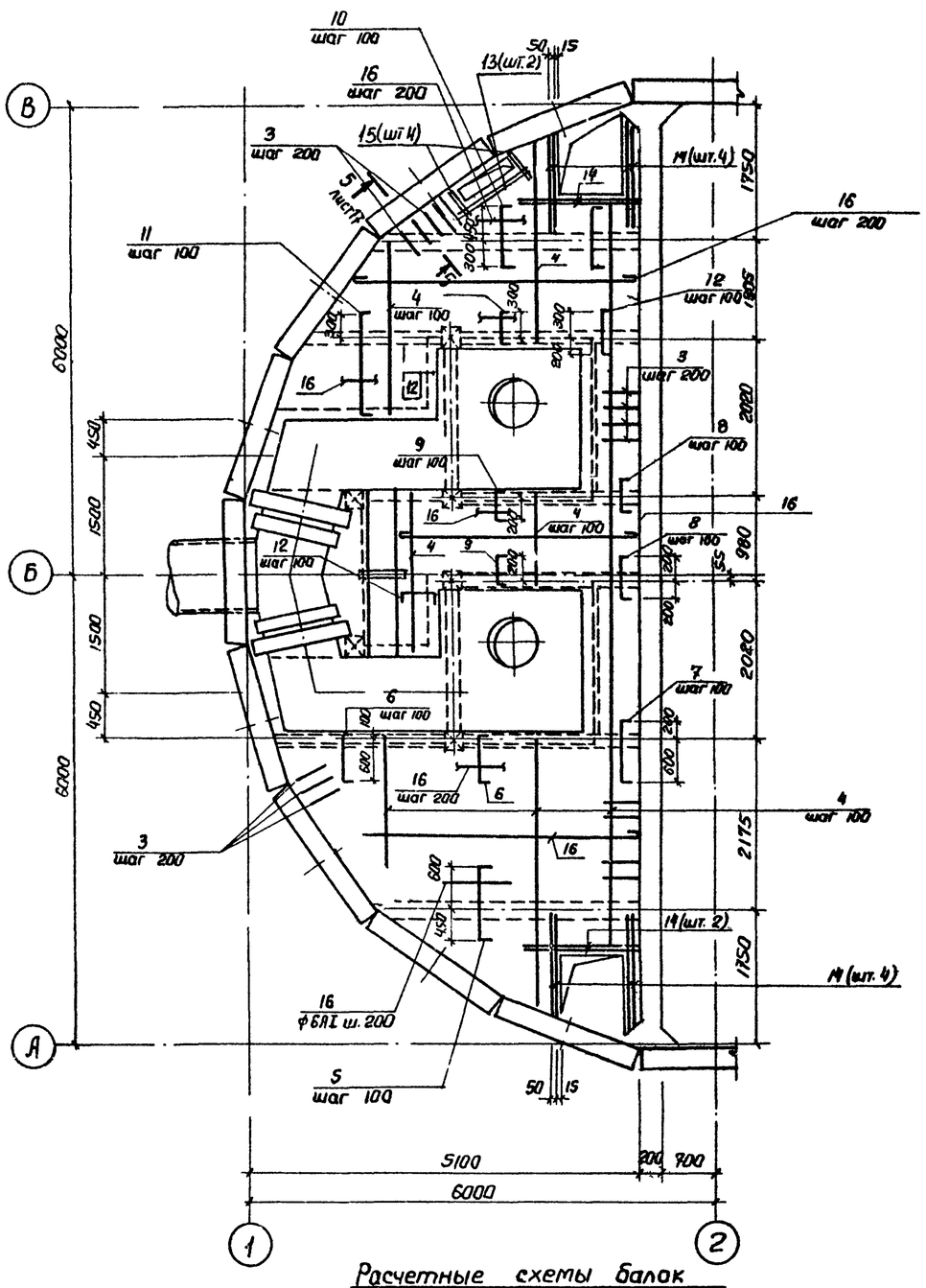

Бм 1

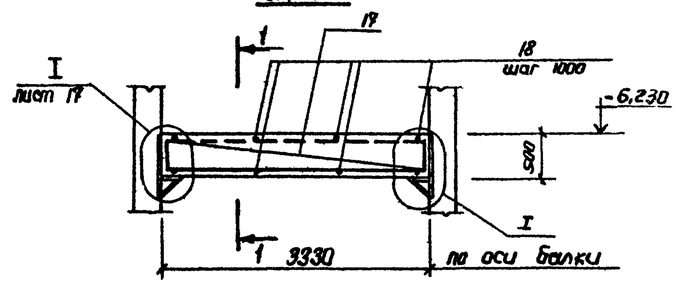

1-1

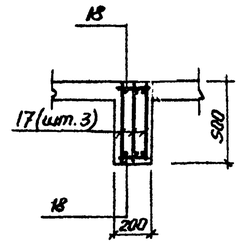

2-2

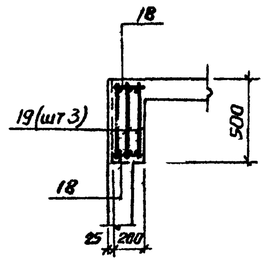

Бм 2

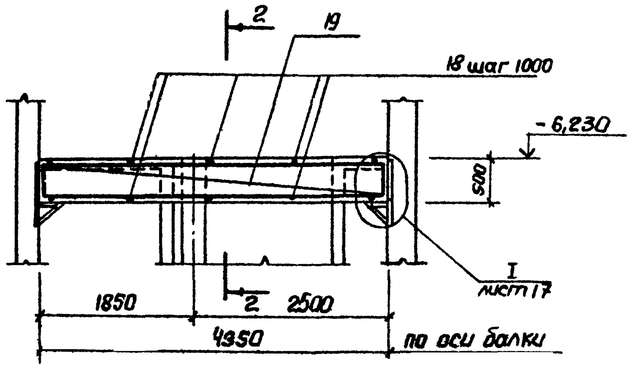

3-3

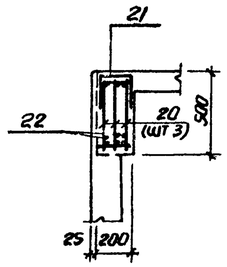

4-4

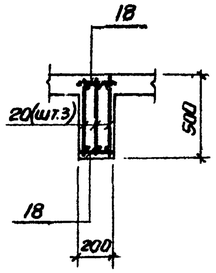

Бм 3

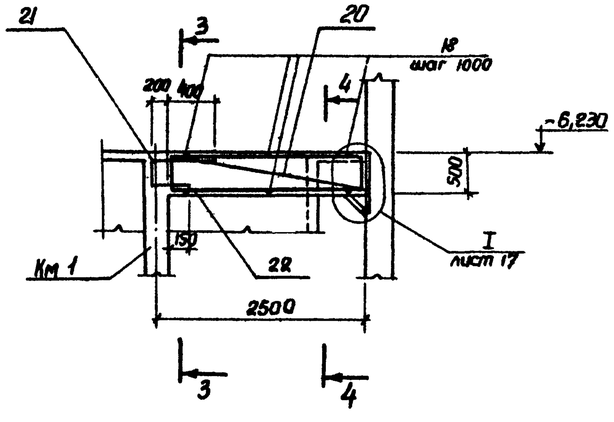

1. Защитный слой бетона до рабочей арматуры принят в плите - 15 мм, в балках - 25 мм.
2. Все стержни плиты, пересекающиеся с МС 53 (поз. 3), сварить во всех точках пересечения.
3. Сварку производить электродами типа Э42А ГОСТ 9467-75.
4. Расчетная нагрузка на плиту составляет 17,7 кПА (1,8 тс/м²).

Расчетные схемы балок

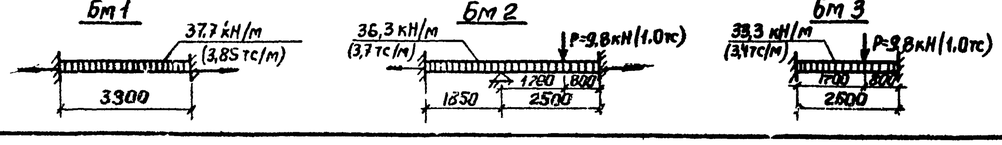

Нач.отд.	Шейко			ТП 902-1-91.84-КЖ			
Н.контр.	Власенко			Канализационная насосная станция производительностью 400-2000 м³/ч напором 30-40 м с решетками - дробилками	Стадия	Лист	Листов
Рук. гр.	Боровик			Ркт 2 Перекрытие на отм. -6,200 Пм1, Бм1 ÷ Бм3, общие виды и схемы армирования.	Р	15	
Ст. инж.	Абрамова				Госстрой СССР Киевгипрокоммунпроект Харьковский Водоканалпроект		
Инж.	Литвиненко						

Инв. № подл. | Подпись и дата | Взам. инв. №

Привязан

Инв. №

19588-01 43

Альбом IV

Типовой проект 902-1-91.84

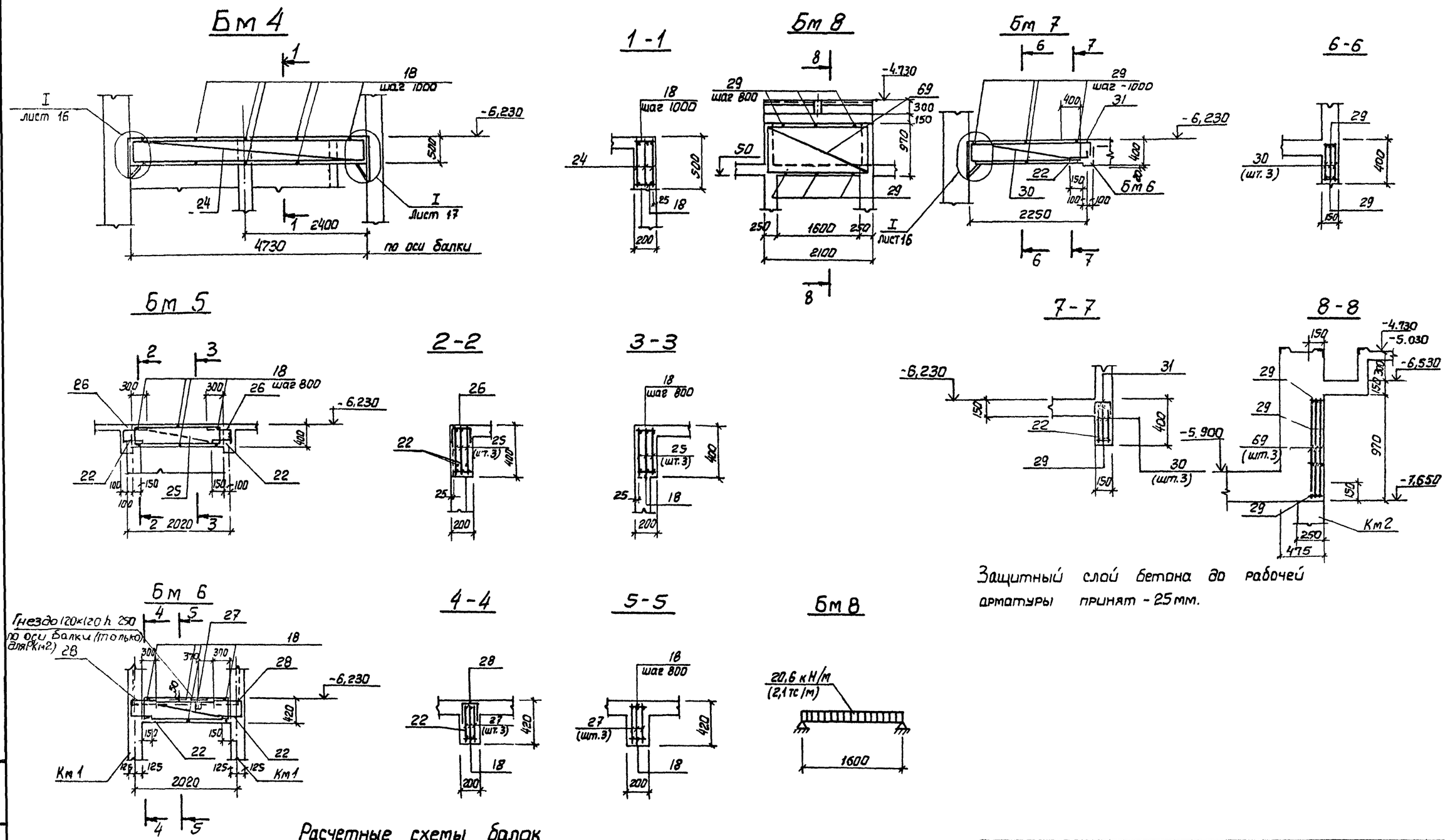

Защитный слой бетона до рабочей арматуры принят - 25 мм.

Расчетные схемы балок

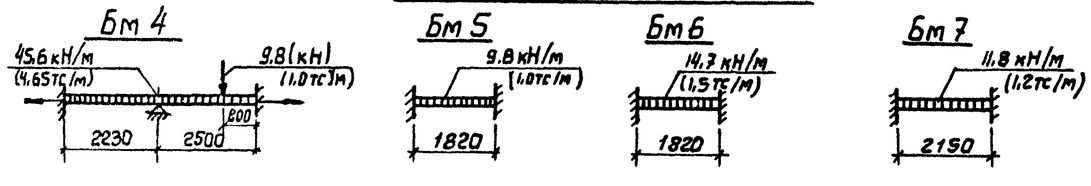

Привязан				ТП 902-1-91.84 - КЖ			
				Канализационная насосная станция производительностью 400-2000 м³/ч напором 30-40 м с решетками-дробилками	Стадия	Лист	Листов
		Нач. отд.	Шейко		Р	16	
		Н. контр.	Власенко	РКМ2, РКМ3. Перекрытие на отм. -6,200. Балки Бм4 - Бм8. Схема армирования.	Госстрой СССР Союзводоканалниипроект Харьковский Водоканалпроект		
		Рук. гр.	Боровик				
		Ст. инж.	Абратова				
Инв. №		Инж.	Литвиненко				

19588-01 19

Инв. № подл. | Подпись и дата | Взам. инв. №

Альбом IV

Типовой проект 902-1-91.84

Км 1

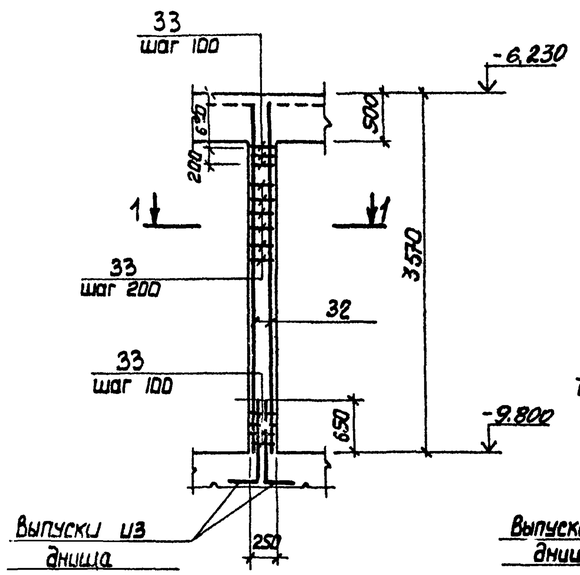

Км 2

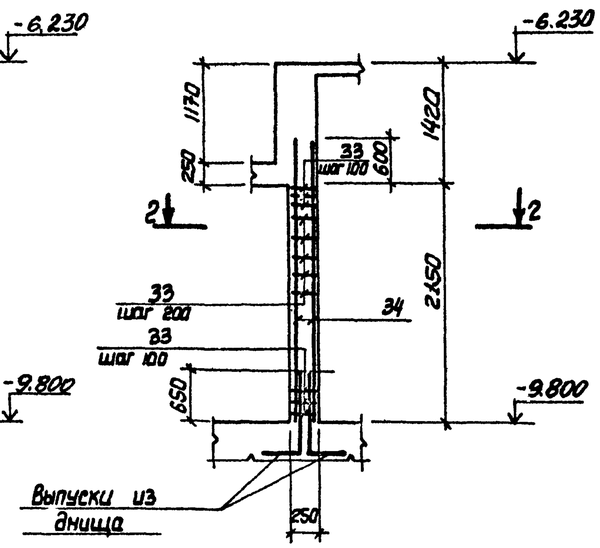

1-1

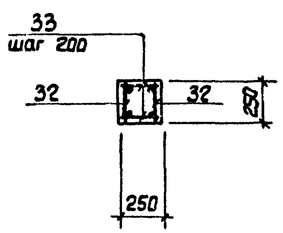

2-2

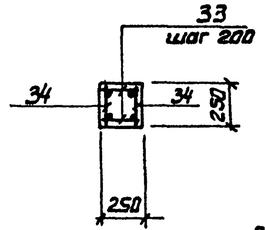

Расчетные схемы колонн

Км 1

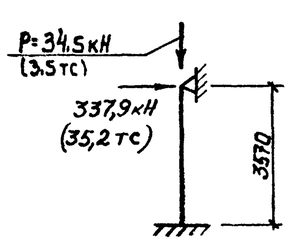

Км 2

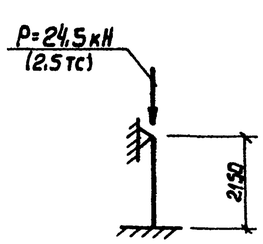

I

5-5
лист

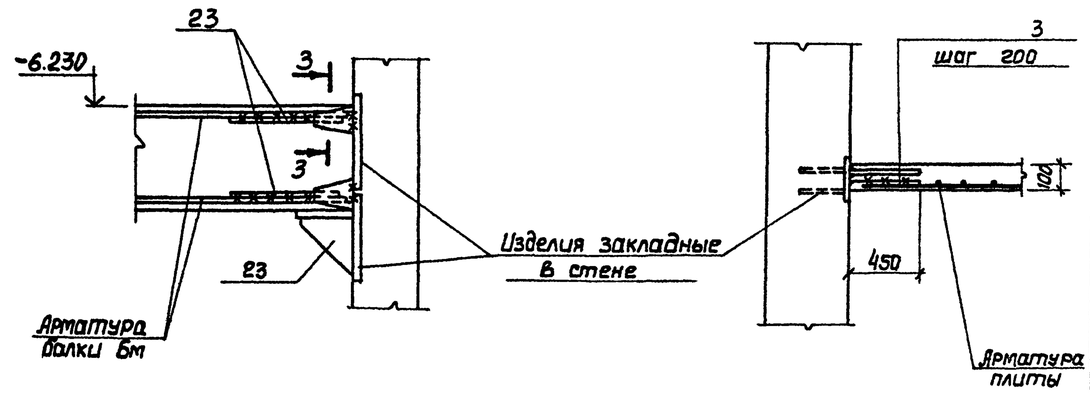

3-3

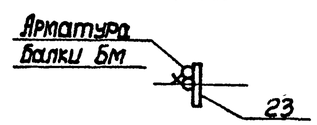

Защитный слой бетона до рабочей арматуры колонн принят 25мм.

II

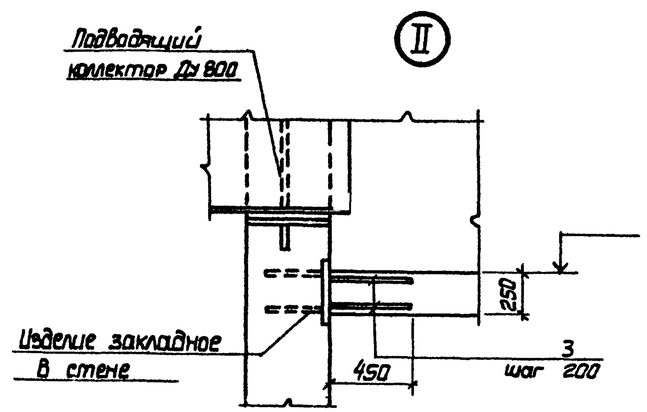

Нач.отд	Шейко		
Н.контр	Власенко		
Рук. гр.	Боровик		
Ст.инж	Абрамова		
Инж.	Литвиненко		

Привязан

Инв. №

ТП 902-1-91.84 -КЖ

Канализационная насосная станция производительностью 400-2000 м³/ч напором 30-40м с решетками-дробилками.

Ркм 2, Ркм 3 Перекрытие на отм. -, 00 Колонны Км 1 и Км 2. Схема армирования

Стадия	Лист	Листов
Р	17	

Госстрой СССР Союзводоканалниипроект Харьковский Водоканалпроект

19588-01 20

Инв. № подлинника | Подпись и дата | Взам. инв. №

Альбом IV

Типовой проект 902-1-91.84

Лтм 1

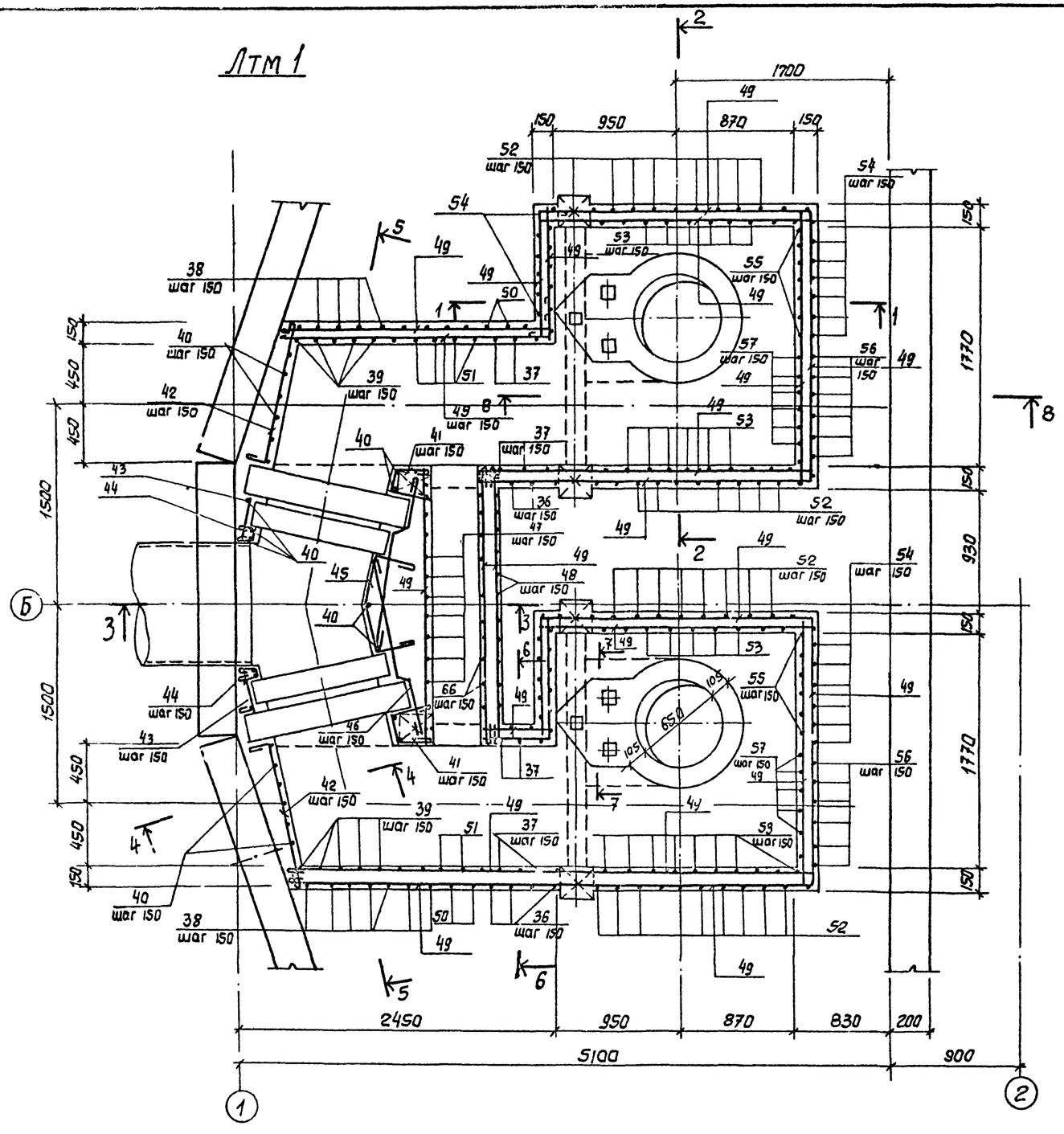

1-1

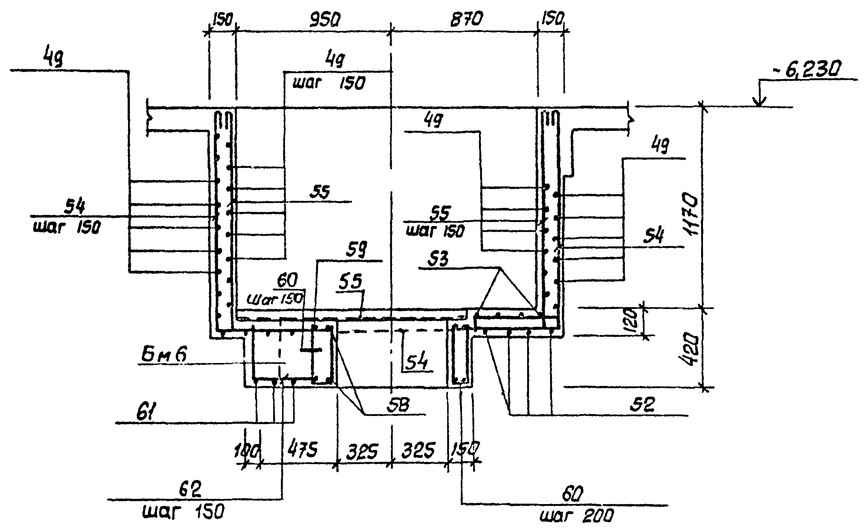

2-2

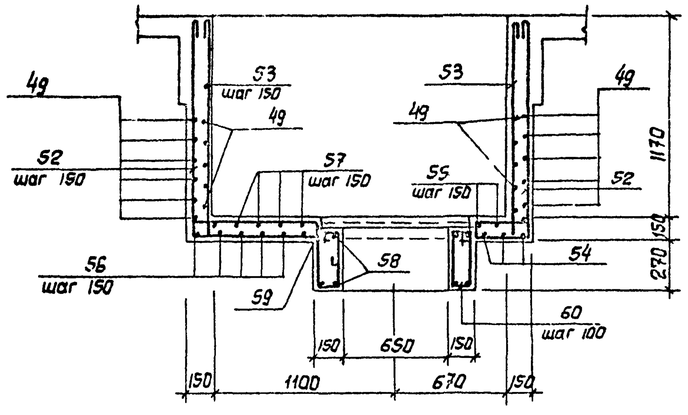

1. Защитный слой бетона до рабочей арматуры принят - 20мм.
2. В местах отверстий арматуру обрезать, концы обогнуть.

Привязан				ТП 902-1-91.84 -КЖ			
				Канализационная насосная станция производительностью 400-2000 м³/ч напором 30-40м с решетками -дробилками	Стадия	Лист	Листов
			Нач.отд. Шейка		Р	18	
			Н.контр. Власенко				
			Рук. гр. Боровик	РКМ 2 Перекрытие на отм. -6,200 Лтм 1 схема армирования. Сечения 1-1; 2-2.	Госстрой СССР Союзводоканалниипроект Харьковский Водоканалпроект		
Инв. №			Ст. инж. Абрамова				
			Инж. Литвиненко				

19806-01 -01

Инв.№подл. | Подпись и дата | Взам.инв.№

Альбом IV

Типовой проект 902-1-91.84

5-5

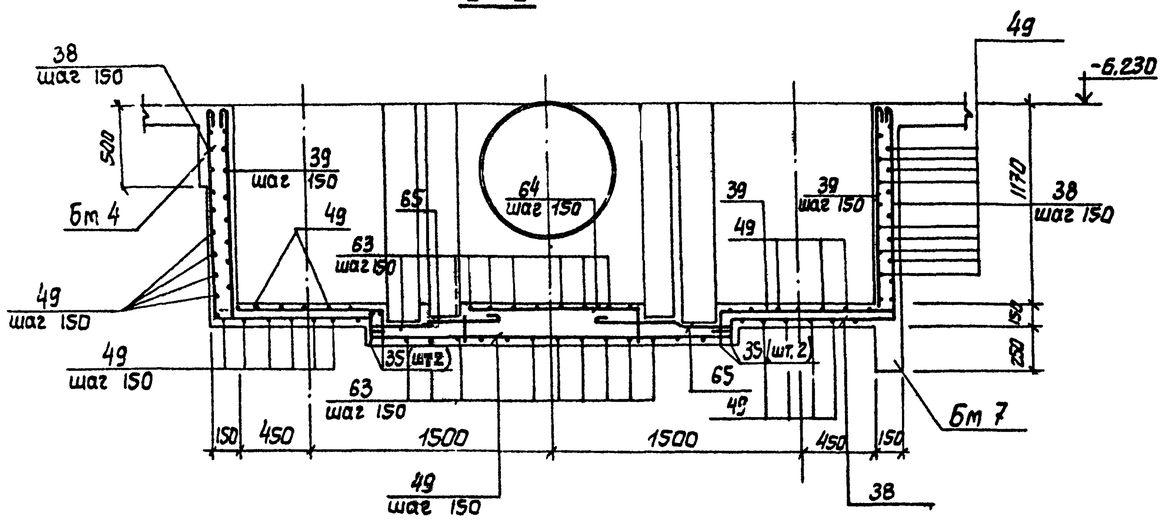

6-6

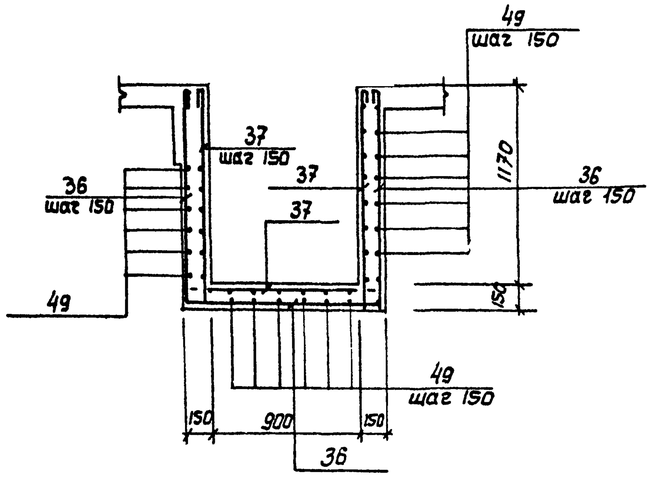

7-7

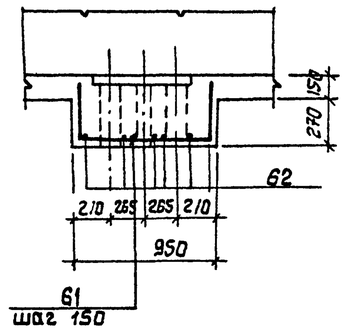

3-3

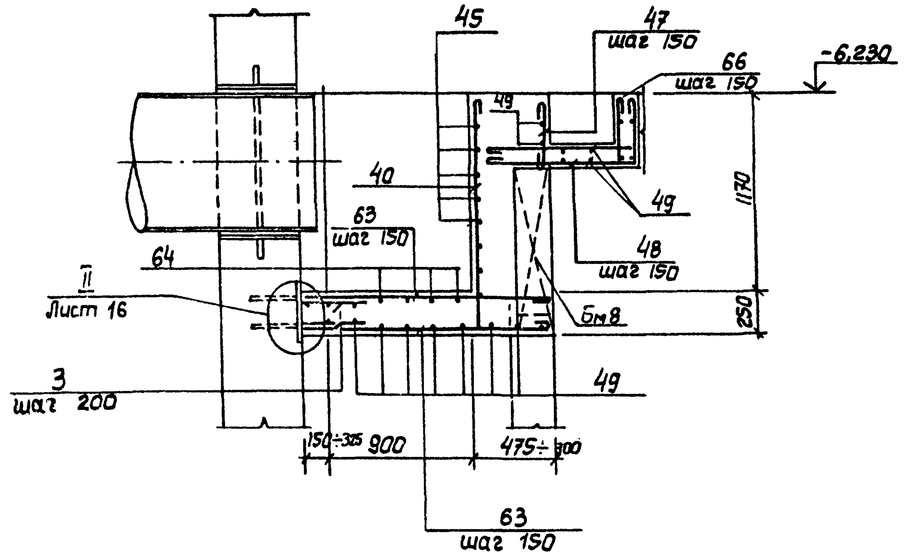

4-4

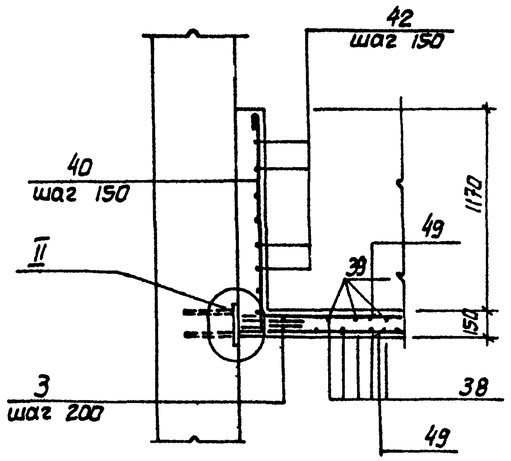

8-8

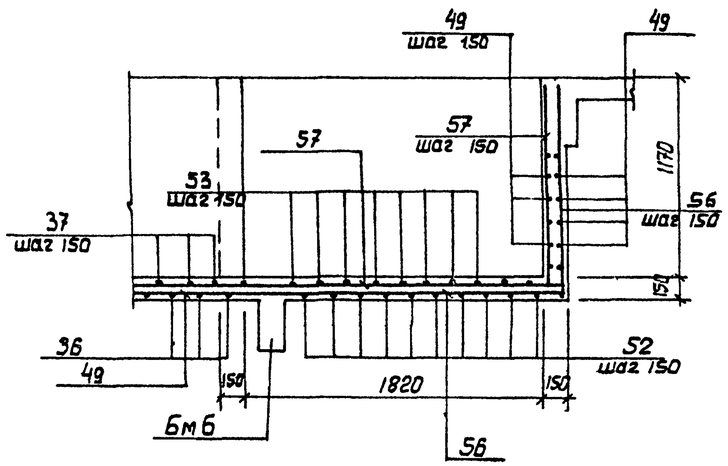

Защитный слой бетона до рабочей арматуры принят -20мм.

Привязан			ТП 902-1-91.84 -КЖ		
Нач.отд	Шейко		Канализационная насосная станция производительностью 400 - 2000 м³/ч напором 30-40 м. с решетками-дробилками	Стадия	Лист	Листов
Н.контр.	Власенко			Р	19	
Рук.гр.	Боровик		Перекрытие на 6.200 лотак ЛТм1. Схема оборудования сечения. РКМ 2	Госстрой СССР Союзводоканалниипроект Харьковский Водоканалпроект		
Ст.инж	Абрамова					
Инженер	Литвиненко					
Инв.№						

Инв.№ подл. | Подпись и дата | Взам.инв.№

Альбом IV

Типовой проект 902-1-91.84

Ведомость деталей

Поз.	Эскиз
5	80 1050 80
6	80 700 80
7	80 800 80
8	80 400 80
9	80 300 80
10	80 750 80
11	80 1250 80
12	80 600 80
22	140 300
36	1280 1160 1280
37	110 1160 1280 110 110 110
38	1280 1160
39	110 1280 1160 110
40	1280
41	370 200 100 90 250
42	120 1100
43	50 320
44	90 80 105 120 120
45	200 300 150 200 90 50 300
46	110 400 110 500
47	390
48	950 380

Поз.	Эскиз
50	1280 1170 110
51	1280 110 110 1170 110 110
52	1280 2040 1280
53	1280 2040 1280 110 110 110
54	1280 2090 1280
55	1280 2080 1280 110 110 110
56	2510 1280
57	2510 1280 110 110
58	450 630 2320
59	450 910 2110
60	110 340 185 415
61	380 910 380
62	380 520
63	1500÷1400
64	1100÷800 200 200
65	150 300 410 70
66	380 950 110 110

Спецификация к перекрытию РКМ2 (начало)

Формат	Зона	Поз.	Обозначение	Наименование	Кол.	Примечание
				Плита ПМ1, шт.1		
				Сборочные единицы		
		1	1.400-15, Вып.1	Изделие закладное МН55	617,0	м
		3	3.902.1 1-10 Вып.0	То же МС53	212	
				Детали		
Б4		4		ф8AIII ГОСТ 5781-82	315,0	м 0,4кг
Б4		5*		ф10AIII то же ℓ=1210	33	0,75кг
Б4		6*		ф8AIII ГОСТ 8781-82, ℓ=860	41	0,53кг
Б4		7*		ℓ=960	6	0,6кг
Б4		8*		ℓ=560	30	0,35кг
Б4		9*		ℓ=480	36	0,3кг
Б4		10*		ℓ=910	33	0,56кг
Б4		11*		ℓ=1410	10	0,57кг
Б4		12*		ℓ=660	16	0,4кг
Б4		13		ф12AIII ГОСТ 5781-82, ℓ=1850	2	1,67кг
Б4		14		ℓ=1600	12	1,4кг
Б4		15		ℓ=900	4	0,8кг
Б4		16		ф6AI ГОСТ 5781-82	215,0	м 0,23кг
				Балка БМ1 шт.2		
				Сборочные единицы		
А4		17	902-1-91.84 -КЖ1-КР1	Каркас плоский КР1	6	
А4		23	-МС19	Изделие соединительное МС19	12	
				Детали		
Б4		18		ф6AI ГОСТ 5781-82, ℓ=180	16	0,1кг
				Балка БМ2, шт.1		
				Сборочные единицы		
А4		19	-КР2	Каркас плоский КР2	3	
А4		23	-МС19	Изделие соединительное МС19	12	
				Детали		
Б4		18		ф6AI ГОСТ 5781-82, ℓ=180	10	0,1кг

Формат	Зона	Поз.	Обозначение	Наименование	Кол.	Примечание
				Балка БМ3, шт.2		
				Сборочные единицы		
А4		20	-КР3	Каркас плоский КР3	6	
А4		21	-С1	Сетка С1	2	
А4		23	-МС19	Изделие соединительное МС19	12	
				Детали		
Б4		18		ф6AI ГОСТ 5781-82, ℓ=180	12	0,1кг
Б4		22*		ф10AIII ГОСТ 5781-82, ℓ=450	6	0,2кг
				Балка БМ4, шт.1		
				Сборочные единицы		
А4		24	-КР4	Каркас плоский КР4	3	
А4		23	-МС19	Изделие соединительное МС19	12	
				Детали		
Б4		18		ф6AI ГОСТ 5781-82, ℓ=180	10	0,1кг
				Балка БМ5, шт.2		
				Сборочные единицы		
А4		25	-КР5	Каркас плоский КР5	6	
А4		28	-С2	Сетка С2	4	
				Детали		
Б4		18		ф6AI ГОСТ 5781-82, ℓ=180	12	0,1кг
Б4		22*		ф10AIII то же ℓ=450	6	0,2кг
				Балка БМ8, шт.1		
				Сборочные единицы		
А4		69	-КР11	Каркас плоский КР11	3	
				Детали		
Б4		29		ф6AI ГОСТ 5781-82, ℓ=130	12	0,03кг

*) Поз. 5÷12, 22 см. ведомость деталей

Инв. № подл. | Подпись и дата | Взам. инв. №

Привязан

Инв. №

Нач. отд.	Шейко		
Н. контр.	Власенко		
Рук. гр.	Боровик		
Ст. инж.	Абрамова		
Инж.	Литвиненко		

ТП 902-1-91.84 -КЖ

Канализационная насосная станция производительностью 400-2000 м³/ч напором 30-40 м с решетками-дробилками

Стадия	Лист	Листов
Р	20	

РКМ2
Схема армирования
Спецификация (начало)

Госстрой СССР
Союзводоканалпроект
Харьковский
Водоканалпроект

10588-01 ОВ

Альбом

Типовой проект 902-1-91.84

Спецификация к перекрытию РКм2 (окончание)

Формат	Зона	Поз	Обозначение	Наименование	Кол.	Примечание
				Балка БМ6-шт.2		
				Сборочные единицы		
А4		27	902-1-91.84 -КЖИ-КР6	Каркас плоский КР6	6	
А4		28	С3	Сетка арматурная С3	4	
				Детали		
Б4		22*		ф10АIII ГОСТ 5781-82, ℓ=450	12	0,28кг
Б4		18		ф6АI то же ℓ=180	12	0,03кг
				Балка БМ7-шт.1		
				Сборочные единицы		
А4		30	-КР7	Каркас плоский КР7	3	
А4		31	-С3	Сетка арматурная С3	1	
А4		23	-МС19	Изделие соединительное МС19		
				Детали		
Б4		29		ф6АI ГОСТ 5781-82, ℓ=130	6	0,02кг
Б4		22*		ф10АIII то же ℓ=450	3	0,28кг
				Колонна КМ1-шт.4		
				Сборочные единицы		
А4		32	КР8	Каркас плоский КР8	8	
				Детали		
Б4		33		ф8АI ГОСТ 5781-82 ℓ=230	184	0,1кг
				Колонна КМ2 шт.2		
				Сборочные единицы		
А4		34	КР9	Каркас плоский КР9	4	
				Детали		
Б4		33		ф8АI ГОСТ 5781-82, ℓ=230	136	0,1кг
				Лоток ЛТМ1, шт.1		
				Сборочные единицы		
		3	3.902-1-10 Вып.0	Изделие закладное МС53	42	
		2	1.400-15 Вып.1	То же МН111-2	6	
		67	1.400-15 Вып.1	То же МН 548	пм 32	
		68	902-1-91.84-КЖИ-МН3	То же МН 3	4	
		35	КР10	Каркас плоский КР10	4	

Формат	Зона	Поз	Обозначение	Наименование	Кол.	Примечание
				Детали		
Б4		36*		ф8АI ГОСТ 5781-82, ℓ=3840	6	1,5кг
Б4		37*		ℓ=4280	6	1,7кг
Б4		38*		ℓ=2560	18	1,1кг
Б4		39*		ℓ=2780	18	1,2кг
Б4		40*		ℓ=1400	35	0,6кг
Б4		41*		ℓ=920	16	0,3кг
Б4		42*		ℓ=1340	16	0,5кг
Б4		43*		ℓ=490	16	0,2кг
Б4		44*		ℓ=440	16	0,2кг
Б4		45*		ℓ=1120	9	0,5кг
Б4		46*		ℓ=1150	18	0,5кг
Б4		47*		ℓ=510	15	0,2кг
Б4		48*		ℓ=1450	14	0,6кг
Б4		49			423,0	м 0,4кг
Б4		50*		ℓ=3580	8	1,43кг
Б4		51*		ℓ=4020	8	1,61кг

Формат	Зона	Поз	Обозначение	Наименование	Кол.	Примечание
Б4		52*		ф12АIII ГОСТ 5781-82, ℓ=4600	24	4,14кг
Б4		53*		ℓ=5040	26	4,5кг
Б4		54*		ℓ=4640	12	4,2кг
Б4		55*		ℓ=5080	12	4,6кг
Б4		56*		ℓ=3790	12	3,4кг
Б4		57*		ℓ=4010	12	3,6кг
Б4		58*		ℓ=2620	4	2,3кг
Б4		59*		ℓ=3300	4	3,0кг
Б4		60*		ф6АI ГОСТ 5781-82, ℓ=1050	25	0,2кг
Б4		61*		ℓ=1670	6	1,5кг
Б4		62*		ℓ=900	12	0,8кг
Б4		63*		ф8АI ГОСТ 5781-82 ℓср=1450	28	0,6кг
Б4		64*		ℓср=1470	6	0,6кг
Б4		65*		ℓ=1050	18	0,4кг
Б4		66*		ℓ=1670	14	0,6кг
				Материалы на РКм2		
				Бетон марки М200	13,5	$м^3$

*) Поз. 22, 36÷48, 50÷66 см. ведомость деталей на листе 19.

Ведомость расхода стали на элемент, кг

Марка элемента	Изделия арматурные												Изделия закладные									Общий расход
	Арматура класса											Всего	Арматура класса			Прокат марки					Всего	
	АI				АIII								АIII			ВСт3кп2						
	ГОСТ 5781-82				ГОСТ 5781-82								ГОСТ 5781-82			ГОСТ 8509-72	ГОСТ 19903-74					
	6	8	10	Итого	8	10	12	16			Итого		8	10	Итого	L50×5	б=8			Итого		
РКм2	114,8	442,8		527,6	126,0	36,9	513,3	469,5			1145,7	1673,3	8,6	14,0	22,6	70,3	26,3			96,6	119,2	1792,5

Привязан					
Инв.№					
Нач.отд.	Шейко				
Н.контр.	Власенко				
Рук.гр.	Боровик				
Ст.инж.	Абрамова				
Инж.	Литвиненко				

ТП 902-1-91.84 -КЖ

Канализационная насосная станция производительностью 400-2000 м³/сут напором 30-40 м с решетками-дробилками

Стадия	Лист	Листов
Р	21	

РКм2
Схема армирования
Спецификация (окончание)

Госстрой СССР Союзводоканалпроект Харьковский Водоканалпроект

Инв. № подл. | Подпись и дата | Взам. инв. №

Альбом IV

Типовой проект 902-1-91.84

Ркм 3

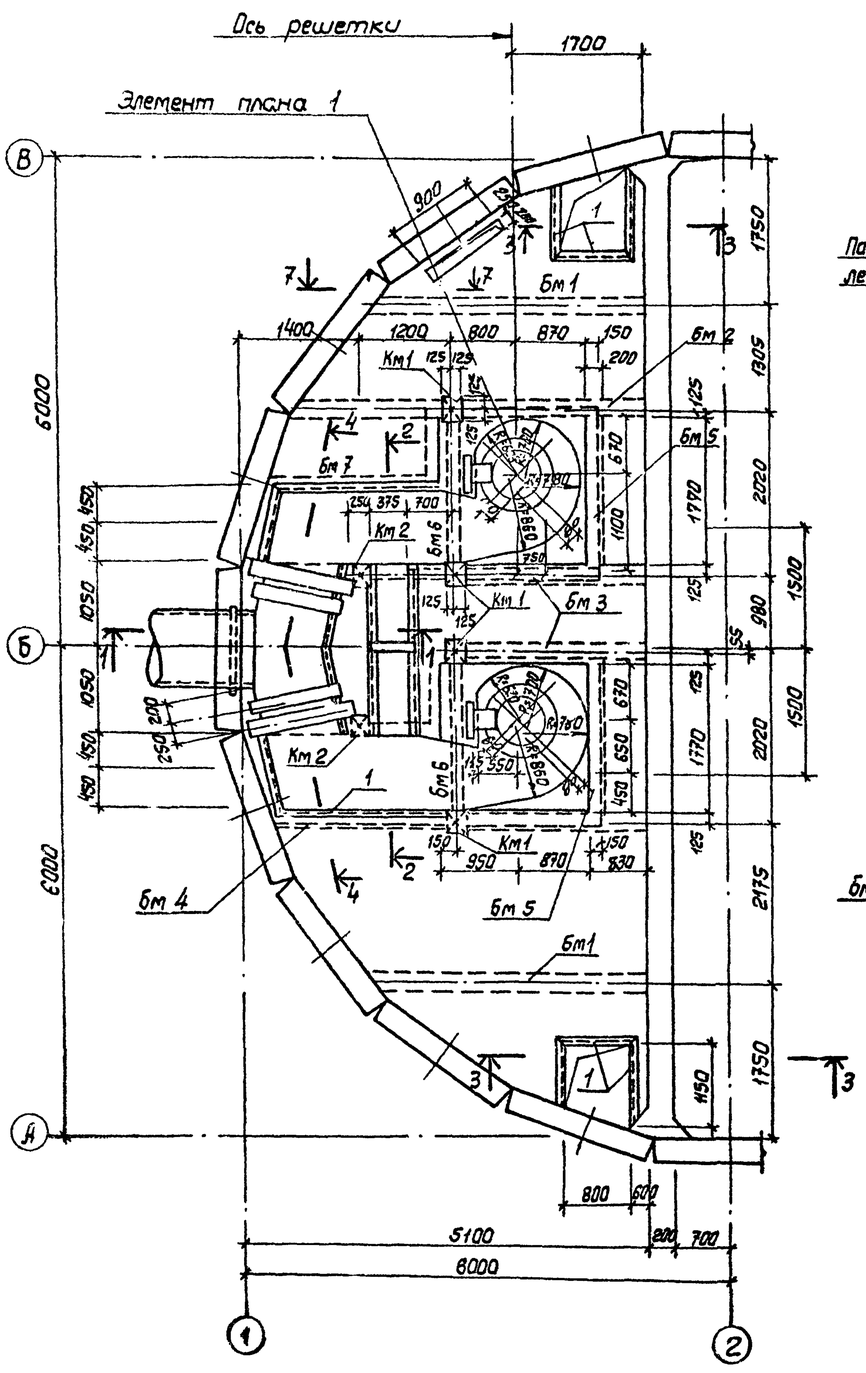

1-1

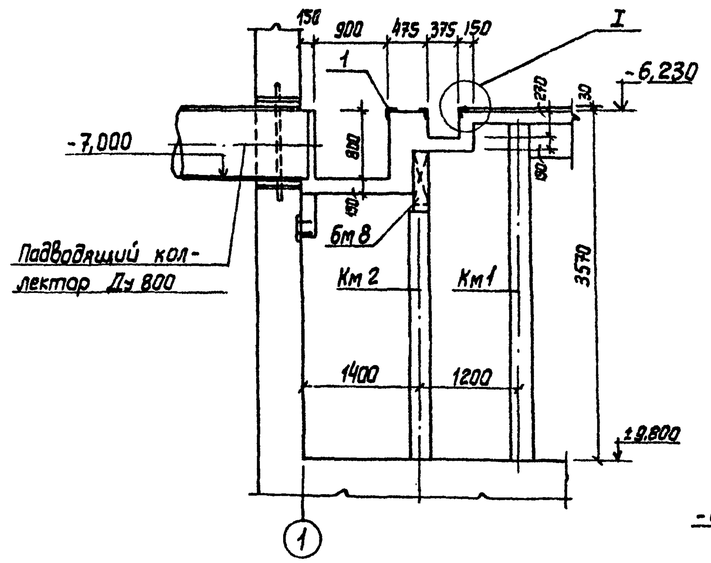

7-7

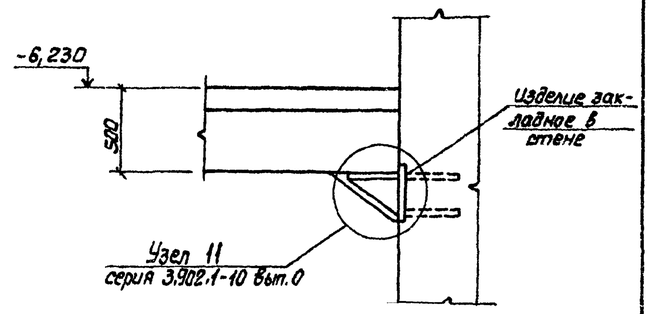

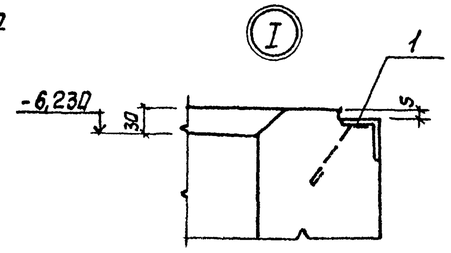

2-2

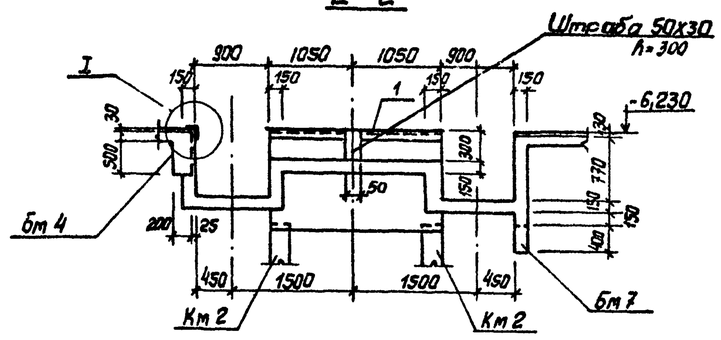

3-3

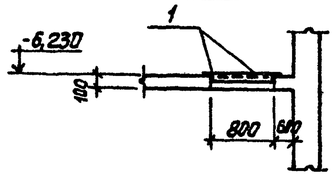

1. Внутренние поверхности лотков оштукатурить цементно-песчанным раствором состава 1:2, толщиной 20 мм.
2. Рамы щитовых затворов и ремонтных решеток установить по механическим чертежам.

Согласовано:
Отдел ВиК-2 Норожная
Отдел 3Я Барчан

Инв. № подл.	Подпись и дата	Взам. инв. №

Привязан

Инв. №

Нач. отд.	Шейко	
Н. контр.	Власенко	
Рук. гр.	Боровик	
Ст. инж.	Абрамова	
Инж.	Литвиненко	

ТП 902-1-91.84-КЖ

Канализационная насосная станция производительностью 400-2000 м³/ч напором 30-40 м с решетками-дробилками

Ркм 3
Перекрытие на отм -6,200
План и сечения 1-1÷3-3; 7-7.

Стадия	Лист	Листов
Р	22	

Госстрой СССР Союзводоканалниипроект Харьковский Водоканалпроект

Альбом IV

Типовой проект 902-1-91.84

Элемент плана 1

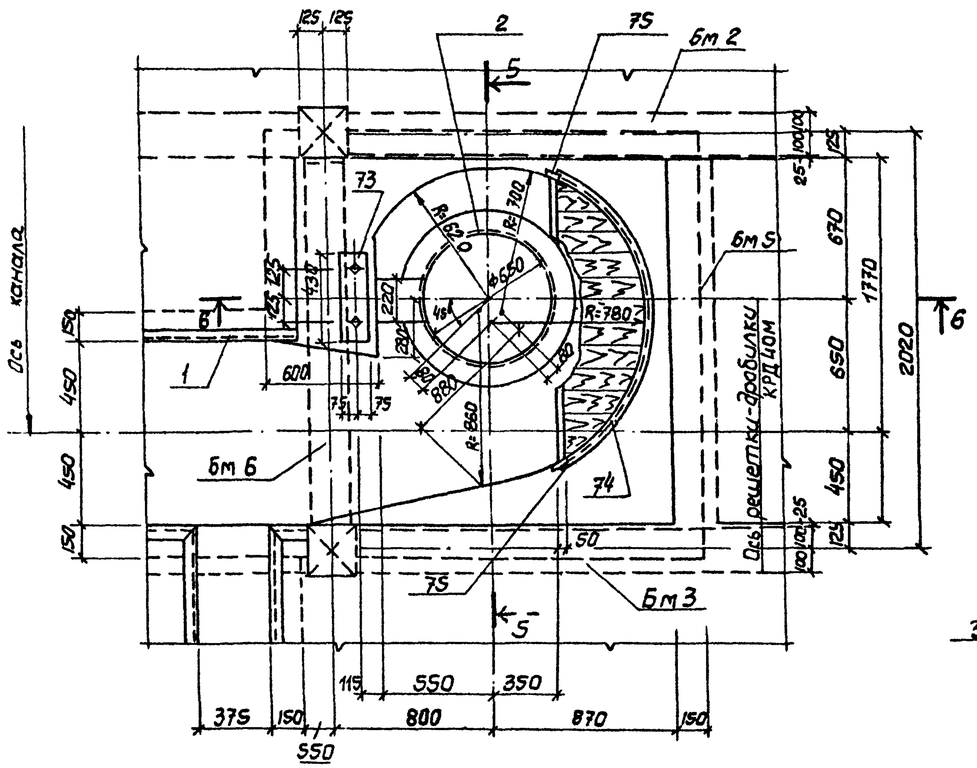

5-5

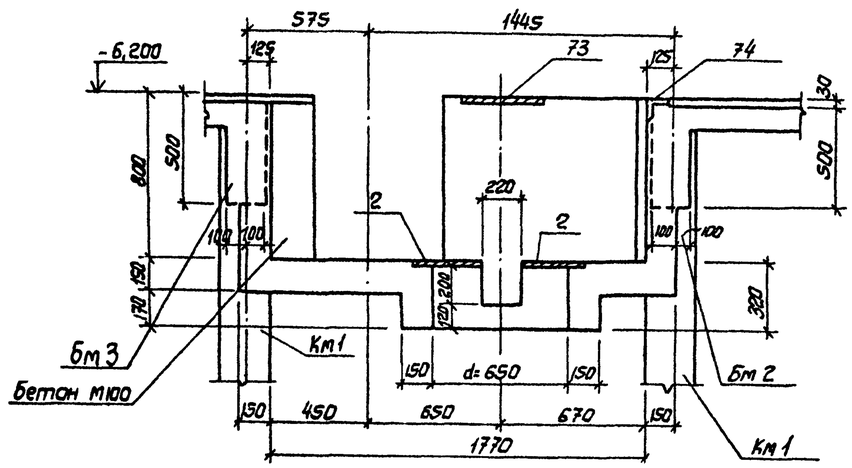

6-6

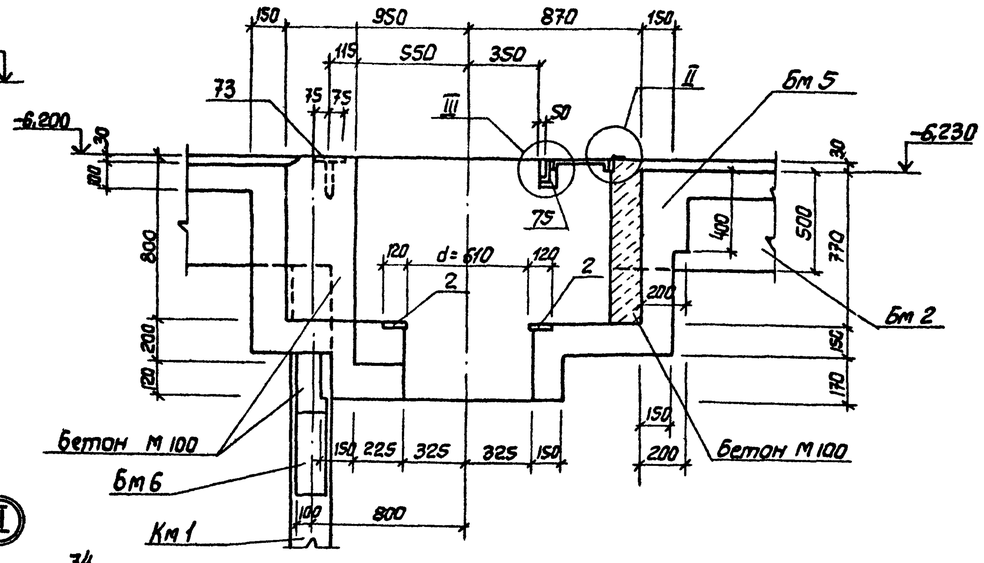

4-4

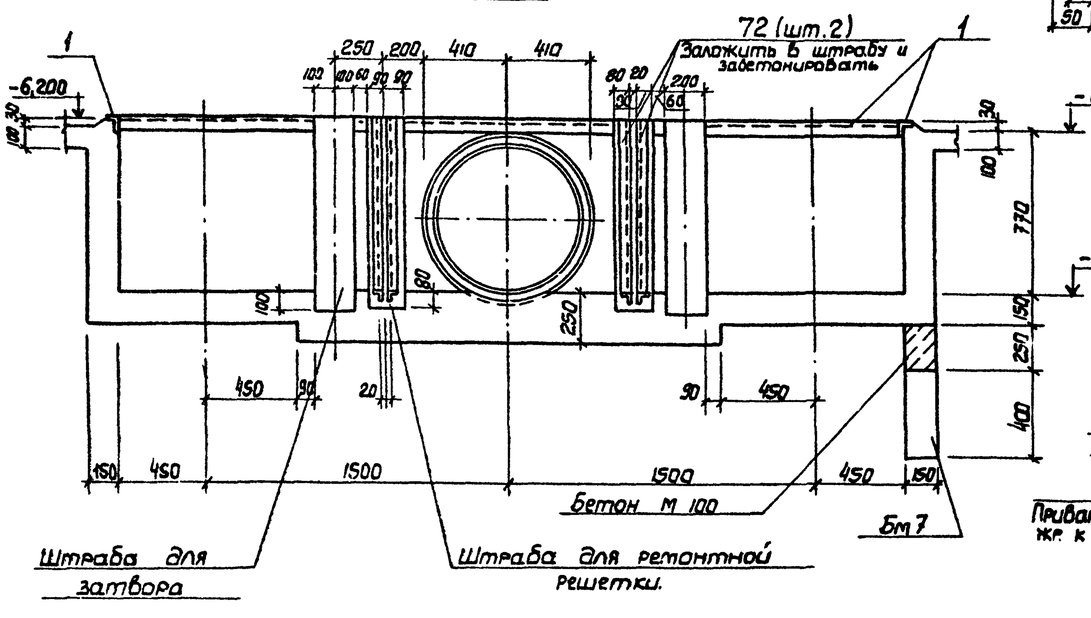

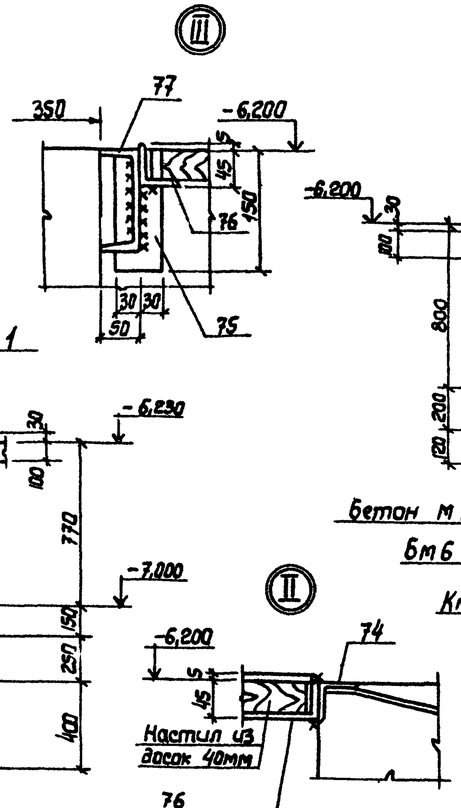

Согласовано:
ОТД ВИК 2 Ивановская
Гл. инж. Борисоглебская

Инв. № подл. | Подпись и дата | Взам. инв. №

Привязан					ТП 902-1-91.84-КЖ		
			Нач. отд	Шейко	Канализационная насосная станция производительностью 400-2000 м³/ч. напором 30-40 м с решетками-дробилками	Стадия	Лист	Листов
			Н. контр.	Власенко		Р	23	
			Рук. гр.	Боровик	Ркм 3	Госстрой СССР Союзводоканалниипроект Харьковский Водоканалпроект		
			Ст. инж.	Абрамова	Перекрытие на отм. -6.200 Элемент плана 1 Сечения 4-4; 6-6			
Инв. №			Инж.	Литвиненко				

19588-01 36

Альбом IV

Типовой проект 902-1-91.84

Лтм 2

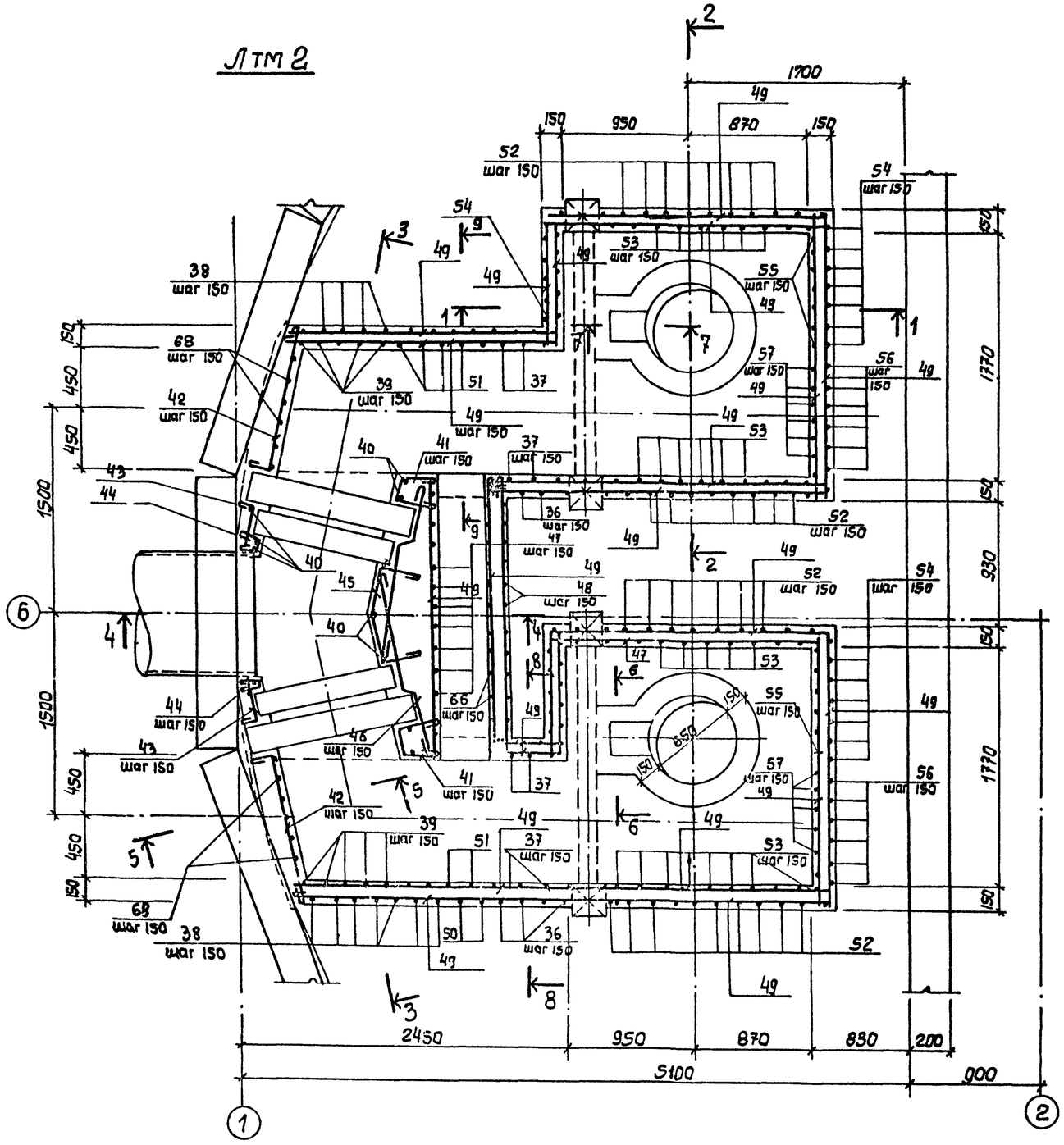

1-1

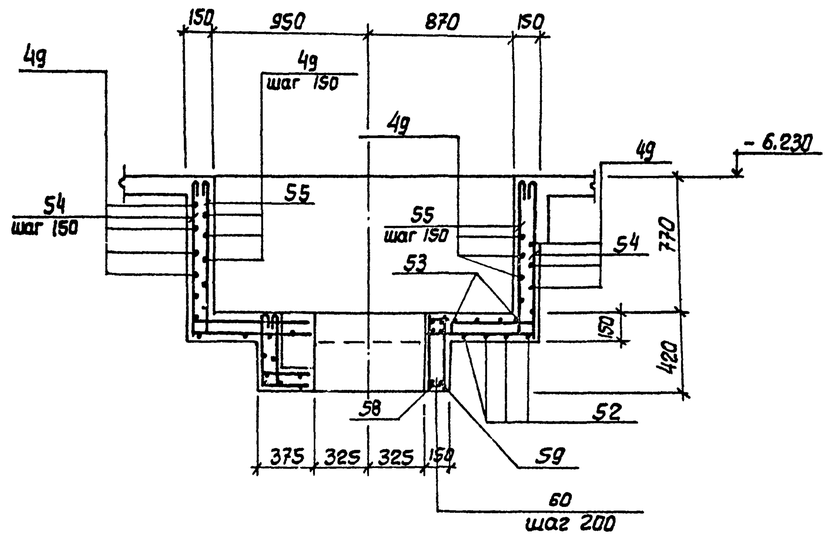

2-2

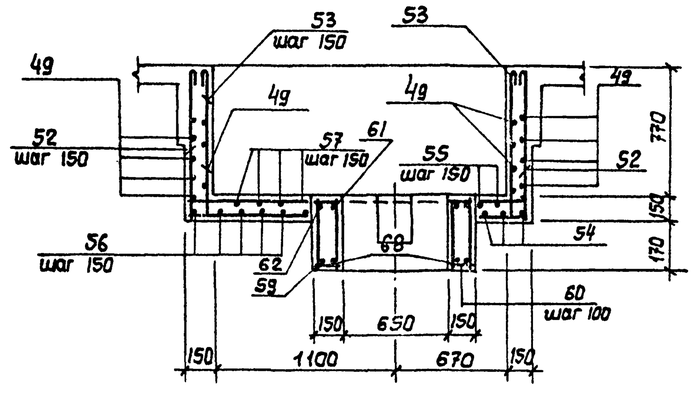

Защитный слой бетона до рабочей арматуры принят – 20 мм.

Привязан				ТП 902-1-91.84 – КЖ			
				Канализационная насосная станция производительностью 400-2000 м³/ч напором 30-40 м с решетками-дробилками.	Стадия	Лист	Листов
			Нач. отд	Шейко			
			Н. контр.	Власенко	Р	25	
			Рук. гр.	Боровик	РКМ 3		
			Ст. инж	Абрамова	Перекрытие на отм. -6.200 лоток Лтм 2. Схема армирования.	Госстрой СССР Союзводоканалниипроект Харьковский Водоканалпроект	
Инв. №			Инж.	Литвиненко			

Инв. № подл. | Подпись и дата | Взам. инв. №

19588-1-23

Альбом IV

Типовой проект 902-1-91.84

3-3

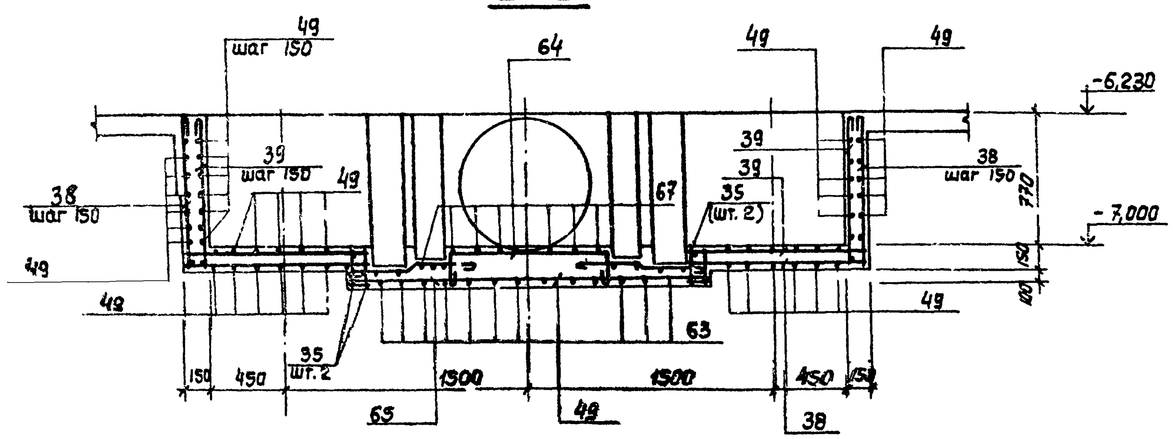

8-8

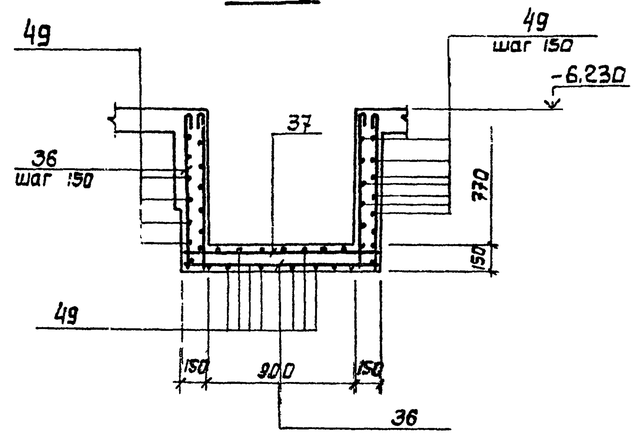

4-4

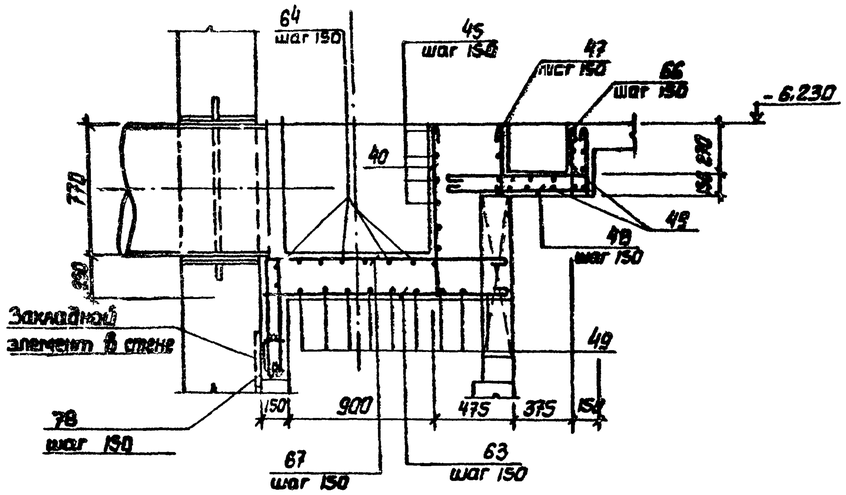

5-5

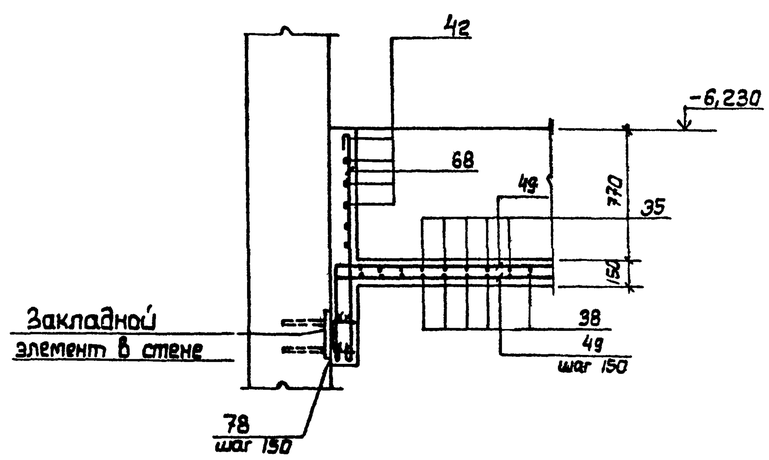

9-9

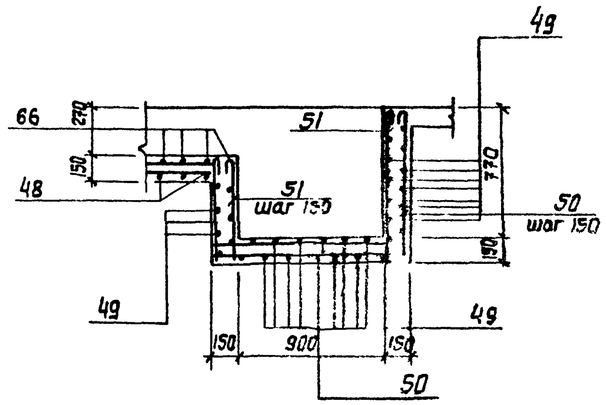

7-7

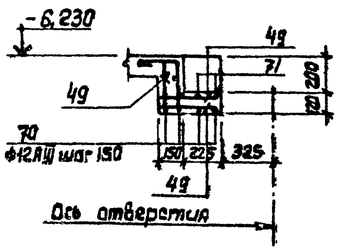

6-6

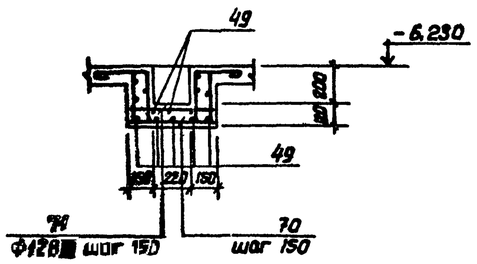

Привязки			
Нач.отд.	Шейка		
Н.контр.	Власенко		
Рук.гр.	Воробик		
Ст.инж.	Абрамова		
Инж.	Литвиненко		
Инв. №			

ТП 902-1-91.84 – КЖ

Канализационная насосная станция производительностью 400-2000 м³/сут напором 30-40 м с решетками-дробилками

Рким 3

Перекрытие на отм. -8,200 Лоток ЛТН2. Схема армирования Сечение 3-3 ÷ 8-8

Стадия	Лист	Листов
Р	28	

Госстрой СССР Союзводоканалниипроект Харьковский Водоканалпроект

Инв.№ подл. | Подпись и дата | Взам. инв. №

Альбом IV

Типовой проект 902-1-91.84

Ведомость деталей

Поз.	Эскиз
5	80 1050 80
6	80 700 80
7	80 800 80
8	80 400 80
9	80 300 80
10	80 750 80
	150 300
11	80 1250 80
12	80 500 80
36	880 1160 880
37	880 110 1160 110 880 110 110
38	880 1160
39	880 110 1160 110
40	880 250
41	300 105° 80° 250
42	120 1100
43	320 50
44	90° 80 105° 120 120
	150 290 300 90° 90° 200 300
45	110
46	500 400 110
47	390
	950 380
50	880 1170 610

Поз.	Эскиз
51	880 1170 610 110 110 110 110
52	880 2040 880
53	880 2040 880 110 110 110 110
54	880 2080 880
55	880 2080 880 110 110 110 110
56	2510 880
57	2510 880 110
58	450 680 450 910
59	250 250 680
61	430 250 910
62	
60	110 290 185 415
63	1400÷1500
64	1100÷800 200 200
65	200 400 70
66	380 110 110 650
67	1500÷1400 620
68	1380
70	290 290
71	250 290 480 290 250 110 110 480 110 110

Спецификация к перекрытию РКМ3 (начало)

Формат	Зона	Поз.	Обозначение	Наименование	Кол.	Примечание
				Плита ПМ1, шт.1		
				Сборочные единицы		
		1	1.400-15 Вып.0	Изделие закладное МН556	9,5	м
		3	3.902.1-10 Вып.0	" МС53	260	
				Детали		
Б4		4		ф8АIII ГОСТ5781-82	140,0	м 0,4кг
Б4		5*		ф10АIII то же ℓ=1210	17	0,75кг
Б4		6*		ф8АIII ГОСТ5781-82 ℓ=860	21	0,53кг
Б4		7*		" ℓ=960	3	0,6кг
Б4		8*		" ℓ=560	15	0,35кг
Б4		9*		" ℓ=480	18	0,3кг
Б4		10*		" ℓ=910	17	0,66кг
Б4		11*		" ℓ=1410	10	0,9кг
Б4		12*		" ℓ=660	8	0,4кг
Б4		13		ф12АIII ГОСТ5781-82 ℓ=1850	2	1,67кг
Б4		14		ℓ=1600	12	1,4кг
Б4		15		ℓ=900	4	0,8кг
Б4		16		ф6АI ГОСТ5781-82	215,0	м 0,23кг
				Балка БМ1, шт.2		
				Сборочные единицы		
А4		17	902-1-91.84 -КЖН-КР1	Каркас плоский КР1	6	
А4		23	-МС19	Изделие соединительное МС19	24	
				Детали		
		18		ф6АI ГОСТ5781-82, ℓ=180	16	0,04кг
				Балка БМ2, шт.1		
				Сборочные единицы		
А4		19	-КР2	Каркас плоский КР2	3	
А4		23	-МС19	Изделие соединительное МС19	24	
				Детали		
Б4		18		ф6АI ГОСТ5781-82, ℓ=180	10	0,03кг
				Балка БМ3, шт.2		
				Сборочные единицы		
А4		20	902-1-91.84 -КЖН-КР3	Каркас плоский КР3	6	
А4		21	-С1	Сетка С1	2	
А4		23	-МС19	Изделия соединительное МС19	24	

Формат	Зона	Поз.	Обозначение	Наименование	Кол.	Примечание
				Детали		
Б4		18		ф6АI ГОСТ5781-82, ℓ=180	12	0,03кг
Б4		22		ф10АIII ГОСТ5781-82, ℓ=450	6	0,3кг
				Балка БМ4, шт.1		
				Сборочные единицы		
Б4		24	-КР4	Каркас плоский КР4	3	
А4		23	-МС19	Изделие соединительное МС19	24	
				Детали		
Б4		18		ф6АI ГОСТ5781-82 ℓ=180	10	0,03кг
				Балка БМ5, шт.2		
				Сборочные единицы		
А4		25	-КР5	Каркас плоский КР5	6	
А4		26	-С2	Сетка С2	4	
				Детали		
Б4		18		ф6АI ГОСТ5781-82, ℓ=180	12	0,03кг
Б4		22*		ф10АIII то же ℓ=450	6	0,3кг
				Балка БМ6, шт.2		
				Сборочные единицы		
А4		27	-КР6	Каркас плоский КР6	6	
А4		28	-С3	Сетка С3	4	
				Детали		
Б4		18		ф6АI ГОСТ5781-82, ℓ=180	12	0,03кг
Б4		22*		ф10АIII ГОСТ5781-82, ℓ=450	12	0,3кг
				Балка БМ7, шт.1		
				Сборочные единицы		
		30	-КР7	Каркас плоский КР7	3	
		31	-С3	Сетка С3	1	
А4		23	-МС19	Изделие соединительное МС19	24	
				Детали		
Б4		29		ф6АI ГОСТ5781-82, ℓ=130	6	0,03кг
Б4		22*		ф10АIII то же ℓ=450	3	0,3кг

*) Поз. 5÷12, 22 - см. Ведомость деталей

Привязан

Инв. №

Нач.отд	Шейко	
Н.контр.	Власенко	
Рук.гр.	Боровик	
Ст.инж.	Абрамова	
Инж	Литвиненко	

ТП902-1-91.84 -КЖС

Канализационная насосная станция производительностью 400-2000 м³/ч напором 30-40 м с решетками-дробилками

Стадия	Лист	Листов
Р	27	

РКМ3
Схема армирования
Спецификация (начало)

Госстрой СССР
Союзводоканалпроект
Харьковский Водоканалпроект

Инв. № подл. | Подпись и дата | Взам. инв. №

Альбом IV

Типовой проект 902-1-91 84

Спецификация к перекрытию РКМ3 (окончание)

Формат	Зона	Поз.	Обозначение	Наименование	Кол.	Примечание
				Балка БМ8 шт 1		
				Сборочные единицы		
Б4		39	902-1-91 84 -КЖН-КР11	Каркас плоский Кр11	3	
				Детали		
Б4				ф6АI ГОСТ 5781-82, ℓ=130	12	0,03кг
				Колонна КМ1 шт 4		
				Сборочные единицы		
А4		32	-Кр8	Каркас плоский Кр8	8	
				Детали		
Б4		33		ф8АI ГОСТ 5781-82 ℓ=230	184	0,1кг
				Колонна КМ2 шт 2		
				Сборочные единицы		
А4		34	-Кр9	Каркас плоский Кр9	4	
				Детали		
С1				ф8АI ГОСТ 5781-82, ℓ=230	136	0,1кг
				Лоток ЛТМ2 шт.1		
				Сборочные единицы		
		31	3902-1-10 Вып.0	Изделие закладное МС3	42	
А4		2	902-1-91 84 -КЖН-МН1	то же МН1	2	
А4		72	-МН2	то же МН2	4	
		73	1402-15, Вып.1	МН1283; ℓ=430	2	
		74	4.402-15, Вып.1	МН548	п м 1,8	
		75	4.402-15, Вып.1	МН102-3	4	
Б4		76		Уголок $\frac{Б\ 50\times5\ ГОСТ\ 8509-72^{*}}{ВСт3кп2-1\ ТУ14-1-3023-80}$	п м 6,2	
Б4		77		Швеллер $\frac{14\ ГОСТ\ 8240-72^{*}}{ВСт3кп2-1\ ТУ14-1-3023-80}$	п м 2,8	
А4		35	902-1-91.84 -КЖН-КР10	Каркас плоский Кр10	4	
				Детали		
Б4		36		ф8АI ГОСТ 5781-82, ℓ=3040	6	1,2кг
Б4		37		" ℓ=3480	6	1,4кг
Б4		38*		" ℓ=2100	18	0,84кг
Б4		39*		" ℓ=2320	18	0,96кг
Б4		40*		" ℓ=1000	7	0,4кг
Б4		41*		" ℓ=920	14	0,36кг
Б4		42*		" ℓ=1340	12	0,5кг
Б4		43*		ф8АI ГОСТ 5781-82 ℓ=490	12	0,2кг
Б4		44*		ℓ=440	12	0,2кг
Б4		45*		ℓ=1120	12	0,5кг
Б4		46*		ℓ=1150	12	0,5кг
Б4		47*		ℓ=510	15	0,15кг
Б4		48*		ℓ=1450	14	0,6кг
Б4		49			п м 383,0	153,2кг
Б4		50*		ℓ=2780	8	1,4кг
Б4		51*		ℓ=3220	8	1,3кг
Б4		52*		ф12АIII ГОСТ 5781-82 ℓ=3920	24	3,5кг
Б4		53*		ℓ=4360	26	3,9кг
Б4		54*		ℓ=3840	12	3,4кг
Б4		55*		ℓ=4280	12	3,8кг
Б4		56*		ℓ=3390	12	3,6кг
Б4		57*		ф12АIII ГОСТ 5781-82, ℓ=3610	12	3,2кг
Б4		58*		ℓ=2590	2	2,3кг
Б4		59*		ℓ=3300	2	3,0кг
Б4		60*		ф6АI ГОСТ 5781-82, ℓ=1050	13	0,2кг
Б4		61*		ф12АIII ГОСТ 5781-82, ℓ=2700	2	2,4кг
Б4		62*		ℓ=2800	2	2,6кг
Б4		63*		ф8АI ГОСТ 5781-82, ℓ=1450	28	0,6кг
Б4		64		ℓ=1470	6	0,6кг
Б4		65*		ℓ=1050	18	0,4кг
Б4		66*		ℓ=1670	14	0,7кг
Б4		67*		ℓ=2190	16	0,9кг
Б4		68*		ℓ=1500	28	0,1кг
Б4		70*		ф20АIII ГОСТ 5781-82, ℓ=1180	6	0,5кг
Б4		71*		ℓ=2000	6	0,8кг
Б4		78		ф10АIII ГОСТ 5781-82, ℓ=490	28	0,3кг
				Материалы		
				Бетон марки М200	11,9	$м^3$

*) Поз. 36-71, 78 - см. Ведомость деталей на листе 26

Ведомость расхода стали на элемент кг

Марка элемента	Изделия арматурные												Изделия закладные									Общий расход
	Арматура класса											Всего	Арматура класса			Прокат марки					Всего	
	АI				АIII								АIII			ВСт3кп2-1						
	ГОСТ 5781-82				ГОСТ 5781-82								ГОСТ 5781-82			ГОСТ 8240-72*	ГОСТ 8509-72*	ГОСТ 19903-74				
	6	8	10	Итого	8	10	12	16	22		Итого		8	10	Итого	С14	L50x5	Б=6мм	Б=4мм	Итого		
РКМ3	128,0	384,6		510,6	139,3	37,0	438,9	449,5			1064,7	1575,3	20,5	2,1	22,6	34,4	109,2	16,7	71,1	196,9	280,3	1856,6

Привязан

Инв. №

Нач. отд.	Шейко		
Н.контр.	Власенко		
Рук. гр.	Боровик		
Ст. инж.	Абрамова		
Инж.	Литвиненко		

ТП902-1-91 84 -КЖ

Канализационная насосная станция производительностью 400 2000 м³/ч напором 30-40 м с решетками-дробилками

Стадия	Лист	Листов
Р	28	

РКМ3 Схема армирования Спецификация (окончание)

Госстрой СССР Союзводоканалпроект Харьковский Водоканалпроект

19588-91

Инв. № подл. | Подпись и дата | Взам. инв. №

Альбом IV

Типовой проект 902-1-91.84

ОКМ1 на отм. −0.030

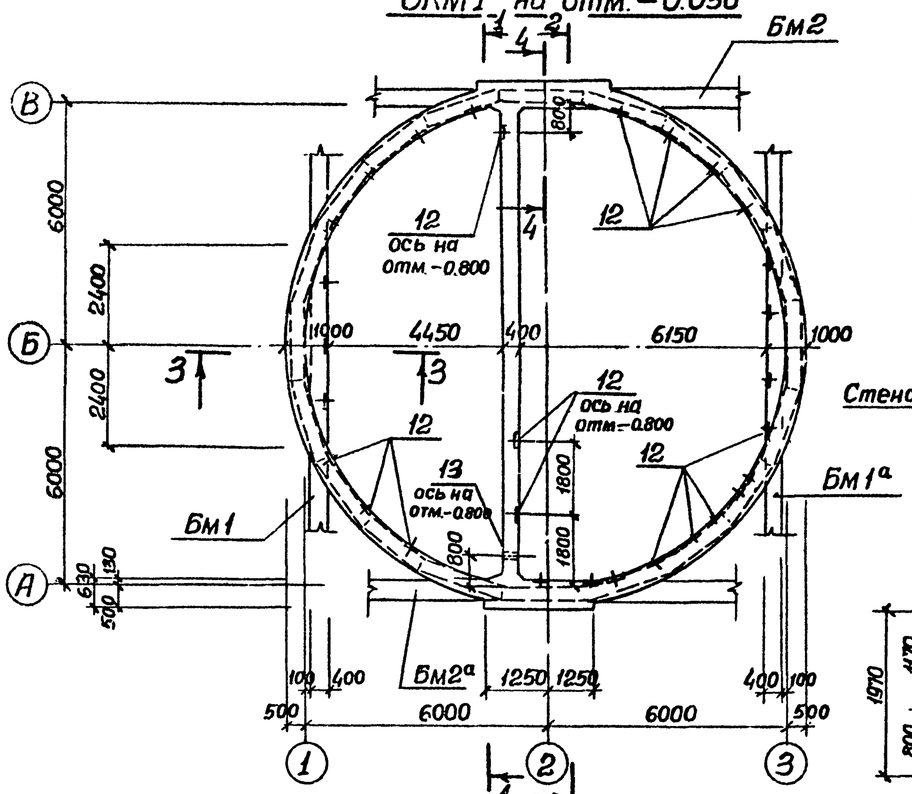

ОКМ1 на отм. −1.200

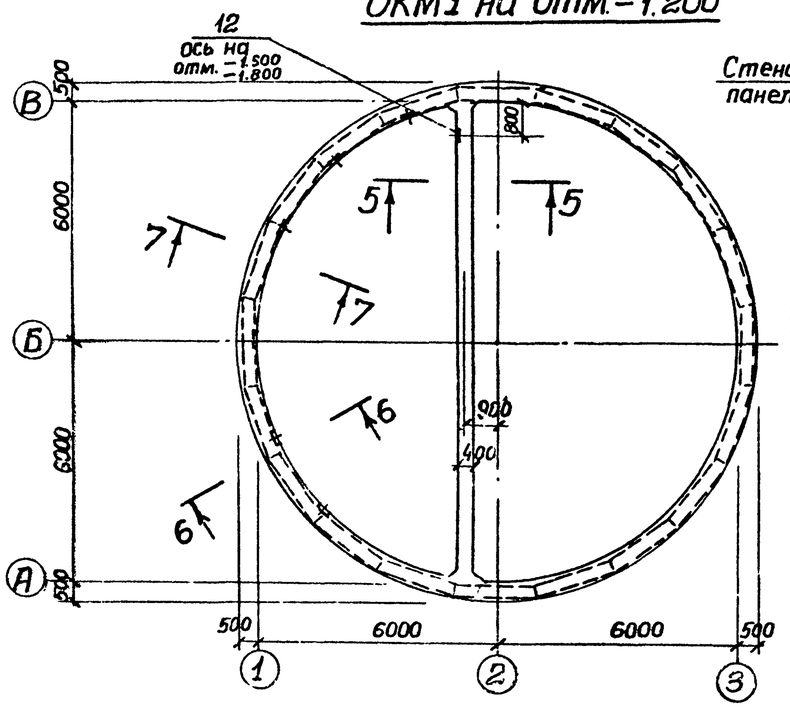

3-3

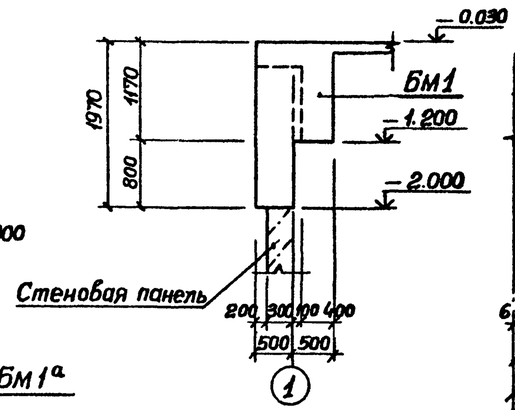

4-4

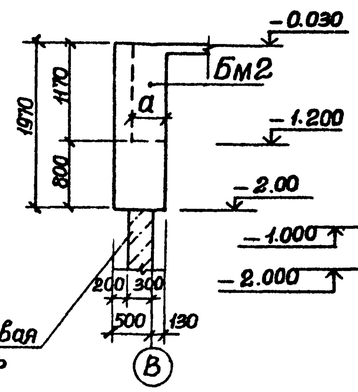

5-5

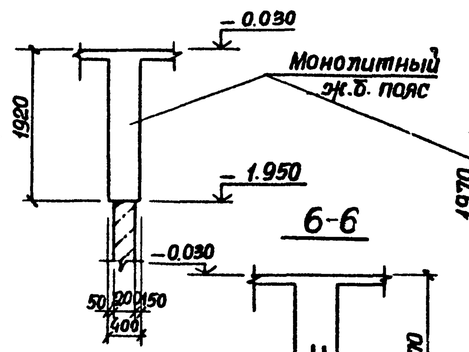

6-6

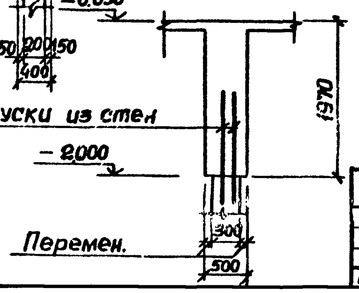

1-1 (развертка)

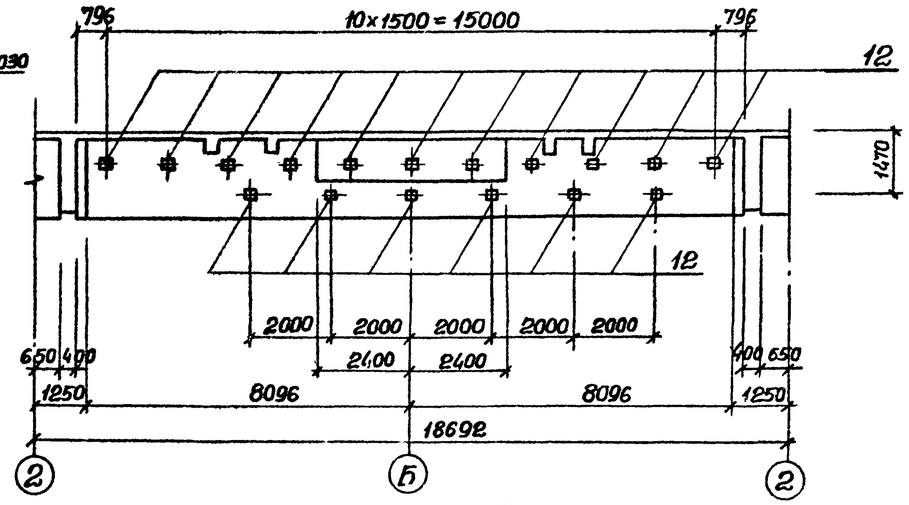

2-2 (развертка)

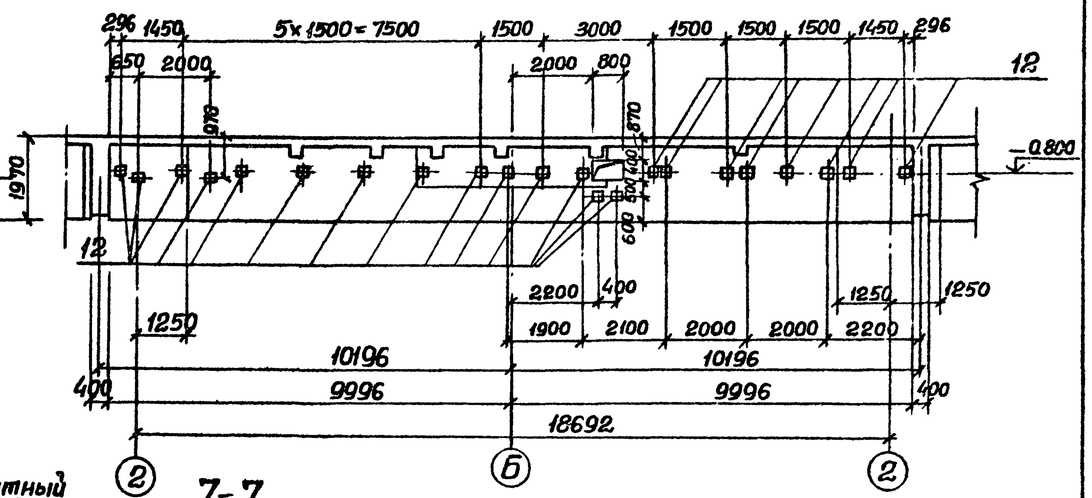

7-7

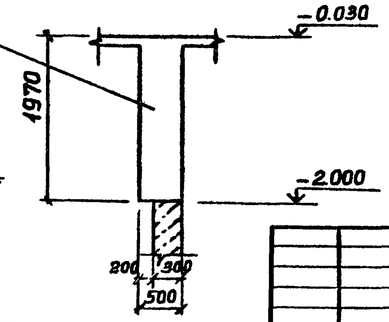

1. Защитный слой бетона до рабочей арматуры 30 мм.
2. Бетонирование ОКм 1 и РКм 1 выполнять совместно.
3. Размер „а" см. лист 8.

Согласовано
ст. В.и.К-2 Нарежная

Нач.отд.	Шейко		
Н.контр.	Власенко		
Рук.гр.	Боровик		
Ст.инж.	Шмандий		
Инж.	Иволженко		

Привязан

Инв. №

Инв. № подл. | Подпись и дата | Взам.инв. №

ТП 902-1-91.84-КЖ

Канализационная насосная станция производительностью 400÷2000м³/ч напором 30÷40м с решетками-дробилками.

Стадия	Лист	Листов
Р	29	

ОКМ 1
Опорное кольцо.
Общий вид.

Госстрой СССР
Союзводоканалниипроект
Харьковский
Водоканалпроект

Альбом IV

Типовой проект 902-1-91.84

Схема армирования ОКм1 на отм. -0.030

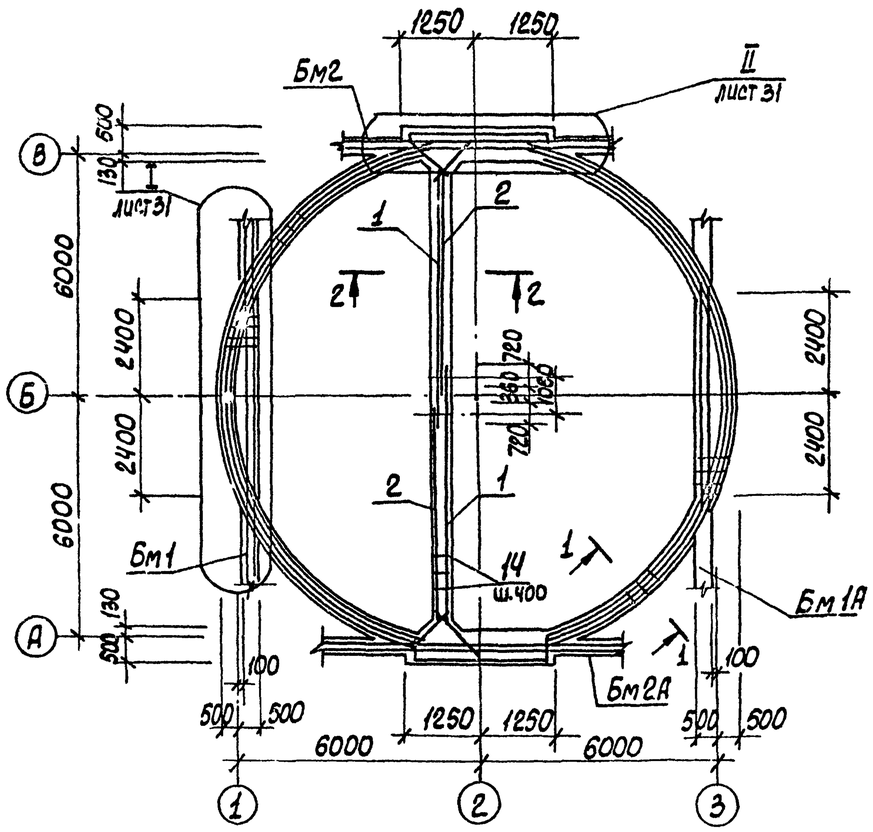

Схема армирования ОКм1 на отм.- 1.200

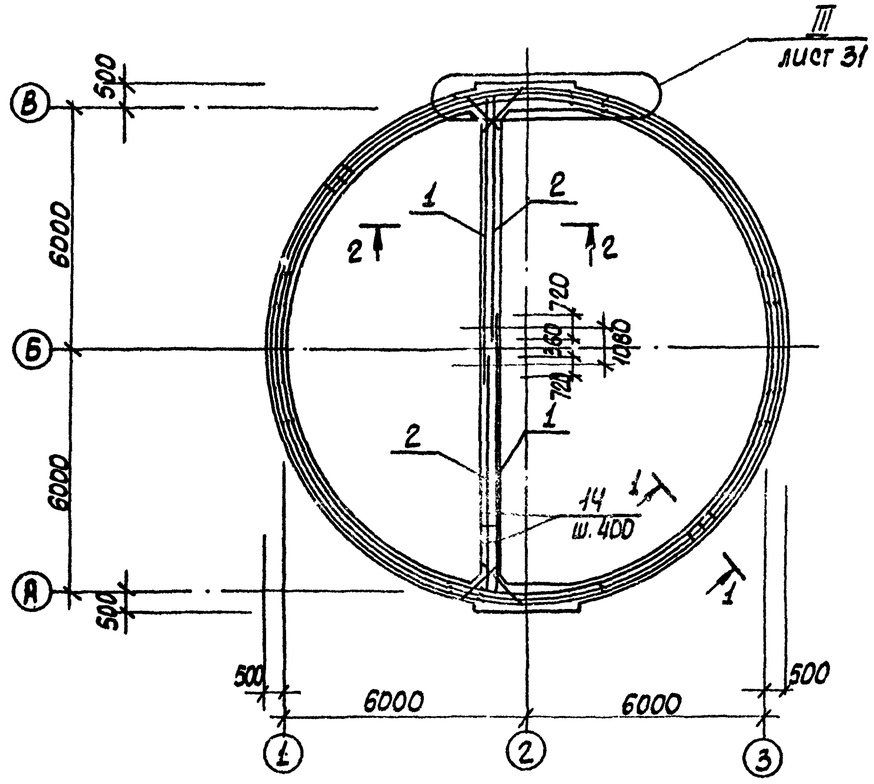

1. Бетонирование ОКм1 выполнять совместно с РКм1

1-1

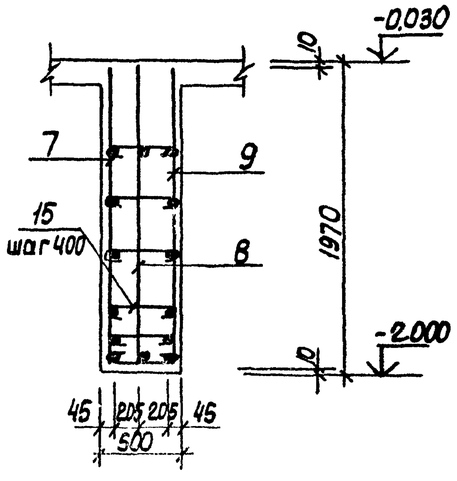

2-2

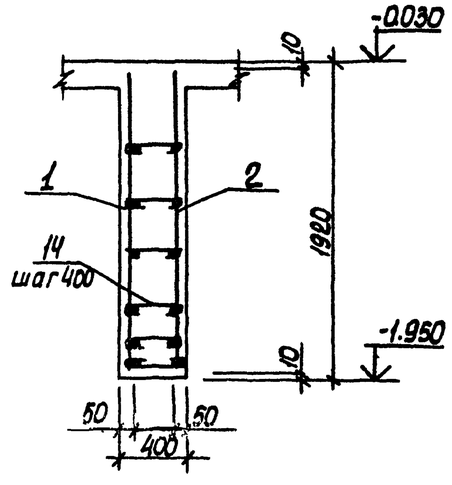

Привязан				ТП 902-1-91.84 - КЖ			
	Нач.отд.	Шейко		Канализационная насосная станция производительностью 100-200 м³/ч в корпусе вр-чит с решетками-дробилками	Стадия	Лист	Листов
	Н.контр.	Власенко			Р	30	
	Рук.гр.	Боровик					
	Ст.инж.	Шманай		ОКм1 Схема армирования	Госстрой СССР Спецсантехмонтажпроект Харьковский Водоканалпроект		
	Инж.	Филипповская					
Инв.№	Инж.	Иванченко					

Инв.№ подл. | Подпись и дата | Взам.инв.№

Альбом IV

Типовой проект 902-1-91.84

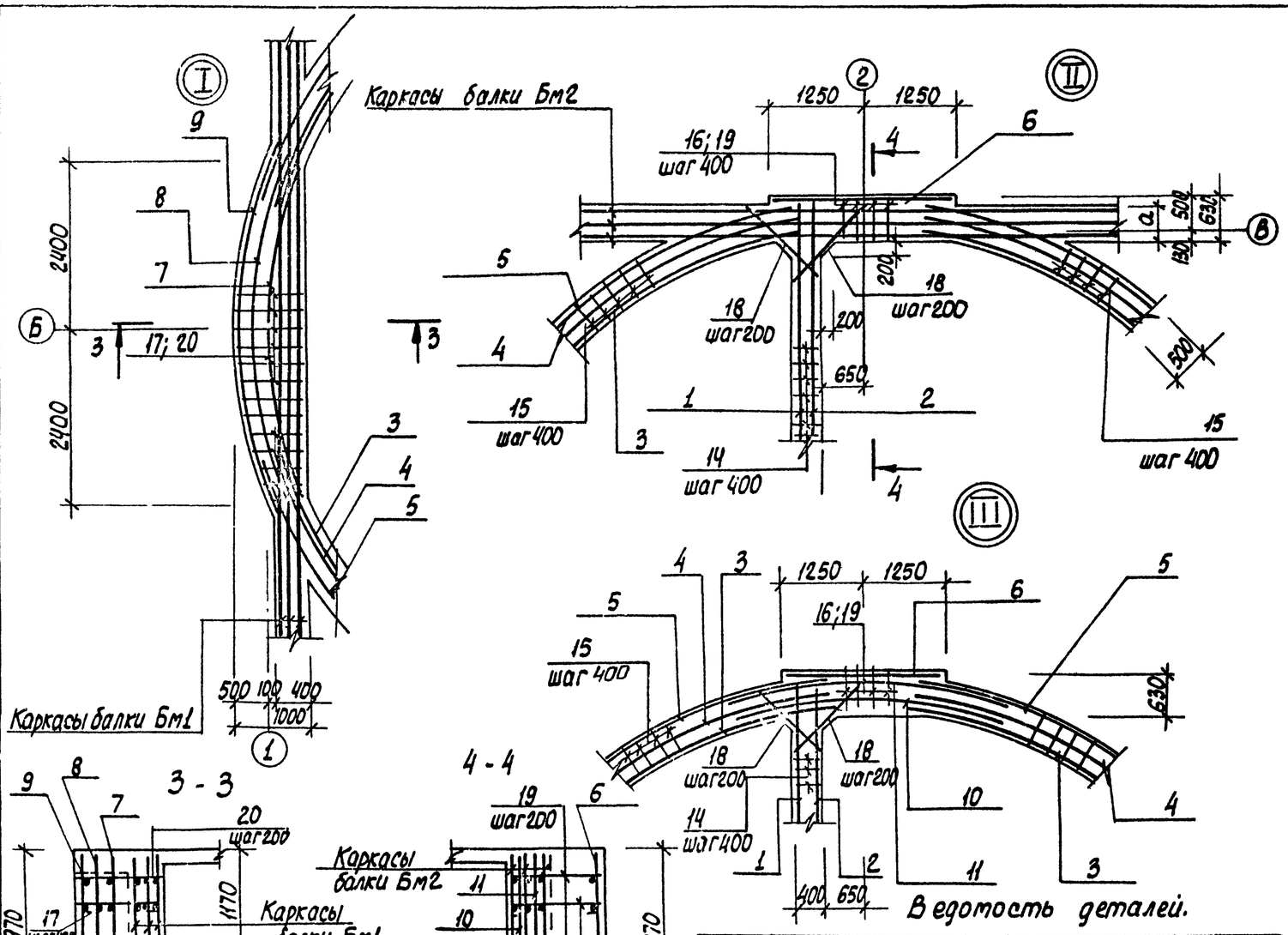

Ведомость деталей.

Поз.	Эскиз
14	380
15	480
16	610

Поз.	Эскиз
17	980 ÷ 650
18	980
20	980 ÷ 550

Формат	Зона	Поз.	Обозначение	Наименование	Кол.	Примечание
				ОКм1		
				Сборочные единицы		
				Каркас плоский		
А4		1	902-1- -КЖИ-КР15, КР16	КР15	2	
А4		2		КР 16	2	
А4		3	-КР17; КР18; КР19	КР 17	4	
А4		4		КР 18	4	
А4		5		КР19	4	
А4		6	-КР20	КР 20	2	
А4		7	-КР21; КР22; КР23	КР 21	2	
А4		8		КР22	2	
А4		9		КР23	2	
А4		10	-КР24; КР25	КР24	2	
А4		11		КР 25	2	
				Изделие закладное		
		12	1.400-15 в.1; 120-43	МН 112-2	44	
		13	3.901-5	Сальник ду-50, ℓ=500	1	
				Детали		
		14*		ф8АI ГОСТ5781-82, ℓ=480	180	0,2 кг
		15*		ℓ=580	400	0,23кг
		16*		ℓ=710	56	0,29 кг
		17*		ℓср=865	26	0,35 кг
		18*		ф10АI ГОСТ 5781-82, ℓ=1110	40	0,69 кг
		19		ф16АIII ГОСТ5781-82, ℓ=610	60	0,98 кг
		20*		ℓср=765	100	1,2 кг
				Материал		
				Бетон марки М200	29,9	м³

) Позиции 14÷18*, 20* - см. Ведомость деталей.

Ведомость расхода стали на элемент, кг.

Марка элемент	Изделия арматурные							Изделия закладные										Общий расход кг.
	Арматура класса							Арматура класса		Прокат марки								
	AI			AIII				AIII		ВСт3 кл.2		Ст. 0				Ст. 10		
	ГОСТ 5781-82							ГОСТ5781-82				ГОСТ2590-71*		ГОСТ 103-76				
	ф8	ф10	Итого	ф10	ф12	ф16	Итого	ф12	Итого	δ8	Итого	0,7	Итого	δ=10	Итого	Тр 121×4	Итого	
ОКм1	378,0	28,0	406,0	314,04	210,4	608,4	1132,84	57,2	57,2	61,6	61,6	0,4	0,4	1,2	1,2	5,8	5,8	1259,0

Привязан

Инв. №

Нач. отд.	Шейко		
Н. контр.	Власенко		
Рук. гр.	Боровик		
Ст. инж.	Шмаглий		
Инж.	Иволжинский		

ТП 902-1-91.84 -КЖ

Канализационная насосная станция производительностью 200-400 м³/ч напор 30-40м с решетками - дробилками

ОКм1. Опорное кольцо. Схема армирования. Узлы. Сечения.

Стадия	Лист	Листов
Р	31	

Госстрой СССР Союзводоканалпроект Ленводоканалпроект Водоканалпроект

Инв. № подл. | Подпись и дата | Взам. инв. №

Альбом IV

Типовой проект 902-1-91.84

Ведомость рабочих чертежей основного комплекта

Лист	Наименование	Примечание
1	Общие данные (начало)	
2	Общие данные (окончание)	
3	Схемы расположения лестниц и лестничных	
	площадок. Разрез 1-1; 2-2	
4	Разрезы 3-3÷6-6 Узел I	
5	Узлы II-V	

Ведомость ссылочных и прилагаемых документов

Обозначение	Наименование	Примечание
	Ссылочные	
1.459-2 Вып. 1.2	стальные лестницы, переходные	
	площадки, ограждения	

Техническая спецификация металла (начало)

Вид профиля ГОСТ, ТУ	Марка металла	Обозначение и размер профиля мм	NN п.п	Код: Марка металла	Код: Вид профиля	Код: Размер профиля	Количество шт.	Длина мм.	Масса металла по элементам: Лестницы	Площадки	Ограждения		Общая масса в т	Масса потребности металла по кварталам: I	II	III	IV	Заполняется в Д
									Код металла конструкций									
Швеллеры ГОСТ 8240-72*	ВСт3кп2-1 ТУ14-1-3023-80	Швеллер [14 ГОСТ 8240-72* / ВСт3кп2-1 ТУ14-1-3023-80	1	11240	26160					0,2			0,2					
		Швеллер [12 ГОСТ 8240-72* / ВСт3кп2-1 ТУ14-1-3023-80	2	11240	26158					0,1			0,1					
			3															
	Итого:		4							0,3			0,3					
Всего профиля			5							0,3			0,3					
Сталь прокатная угловая равнополочная ГОСТ 8509-72*	ВСт3кп2-1 ТУ14-1-3023-80	Уголок [63×100×8 ГОСТ 8509-72* / ВСт3кп2-1 ТУ14-1-3023-80	6	11240	21113					0,1			0,1					
			7															
	Итого		8							0,1			0,1					
Всего профиля			9							0,1			0,1					
Сталь листовая рифленая ГОСТ 8568-77	ВСт3кп2 ГОСТ 380-71*	Лист 0-III-40×100×100 / ГОСТ 8568-77	10	11240	71315					0,7			0,7					
			11															
	Итого		12							0,7			0,7					
Всего профиля			13							0,7								

Проект разработан в традиционных строительных конструкциях без применения научно-технических достижений в строительных решениях.

Главный инженер проекта /Лялюк/

Типовой проект разработан в соответствии с действующими нормами и правилами

Гл. инж. проекта /Лялюк/

Инв.№ подл. | Подпись и дата | Взам. инв.№

Привязан

Инв.№

Нач.отд.	Шейко	
Н.конто.	Власенко	
Рук.гр.	Боровик	
Ст.инж.	Шпандин	
Инж.	Прядкина	

ТП 902-1-91.84-КМ

Канализационная насосная станция производительностью 400-2000 м³/ч напором 30-90 м с решетками-дробилками

Общие данные (начало)

Стадия	Лист	Листов
Р	1	5

Госстрой СССР Союзводоканалниипроект Харьковский Водоканалпроект

19588-01 35

Альбом IV

Типовой проект 902-1-91.84

Техническая спецификация металла (окончание)

Вид профиля и ГОСТ	Марка металла и ГОСТ	Обозначение и размер профиля мм	NN п.п	Код: Марка металла	Код: Вид профиля	Код: Размер профиля	Количество шт	Длина мм	Масса металла по элементам (Код элемента конструкции): Лестницы	Площадки	Ограждение		Общая масса в т	Масса потребности металла по кварталам: I	II	III	IV	Заполняется в ц.
1	2	3	4	5	6	7	8	9	10	11	12	13	14	15	16	17	18	19
			14															
Сталь листовая	ВСт3кп2-1		15															
ГОСТ 19903-74	ТУ14-1-3023-80	Лист $\frac{Б-6\ ГОСТ\ 19903-74}{ВСт3кп2-1\ ТУ14-1-3023-80}$	16	11240	71110					0,1			0,1					
		Лист $\frac{Б-10\ ГОСТ\ 19903-74}{ВСт3кп2-1\ ТУ14-1-3023-80}$	17	11240	71110					0,1			0,1					
	Итого		18							0,2			0,2					
Всего профиля			19							0,2			0,2					
Болты	ВСт3кп2 ГОСТ 380-71*	Болт М12×45.58 ГОСТ 7798-70*	20	11240						0,03			0,03					
ГОСТ 7798-70*	Итого		21							0,03			0,03					
Всего профиля			22							0,03			0,03					
			23															
Итого масса металла			24															
Лестницы и ограждения			25						0,8		0,1		0,9					
Всего масса метала			26						0,8	1,33	0,1		2,23					
в том числе	ВСт3-кп 2-1		27						–	0,6	–		0,6					
по маркам	ВСт3 кп2		28						0,8	0,73	0,1		1,63					

Общие указания.

1. Разработку чертежей металлоконструкций производить согласно СНиП II-23-81. „Стальные конструкции. Нормы проектирования."
2. Соединение стальных элементов предусматривать ручной электродуговой сваркой.
3. Все сварные швы выполняются электродами типа Э-42 по ГОСТ 9467-75.
4. Предусмотреть антикоррозийную защиту металлоконструкций: произвести очистку поверхностей стальных конструкций по требованиям ГОСТа 9.402-80 четвертой степени и окраску лакокрасочными материалами группы I согласно СНиП II-28-73 „Защита строительных конструкций от коррозии.

Ведомость металлоконструкций по видам профилей

Наименование конструкций по номенклатуре прейскуранта № 01-09	позиции по прейскуранту	NN п.п	Код конструкции	Масса конструкций в т: Всего стали повышенной прочности	по видам профилей стали: Балки и швеллеры	Крупносортная сталь	Среднесортная сталь	Мелкосортная сталь	Толстолистовая сталь	Тонколистовая сталь	Гнутые и гнуто-сварные	Прочие	Всего	Количество шт.	Серия типовых конструкций
1	2	3	4	5	6	7	8	9	10	11	12	13	14	15	16
Лестницы		1	526242			0,1				0,3	0,2		0,6		1.459-2 Вып.1
площадки		2	526243		0,3	0,1			0,93				1,33		
ограждения		3	526244					0,1			0,2		0,3		1.459-2 Вып.2
Итого		4			0,3	0,2		0,1	0,93	0,3	0,4		2,23		

Инв. № подл. | Подпись и дата | Взам. инв. №

Привязан:

Инв. №

Нач. отд.	Шейко	
Н. контр.	Власенко	
Рук. гр.	Боровик	
Ст. инж.	Шандий	
Инж.	Прядкина	

ТП 902-1-91.84-КМ

Канализационная насосная станция производительностью 400-2000 м³/ч. напором 30-40 м с решетками-дробилками

Общие данные (окончание)

Стадия	Лист	Листов
РП	2	

Госстрой СССР Союзводоканалпроект Харьковский Водоканалпроект

19588-01 ЭО

Альбом IV

Типовой проект 902-1-91.84

Схема расположения лестниц и лестничных площадок

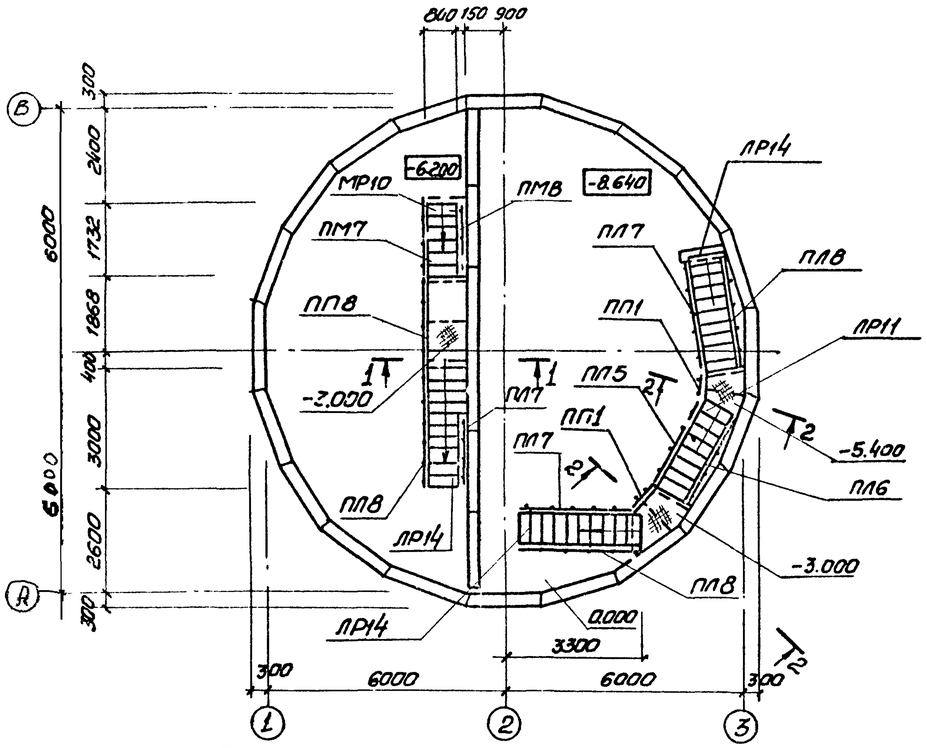

Схема расположения металлических щитов в помещении решеток

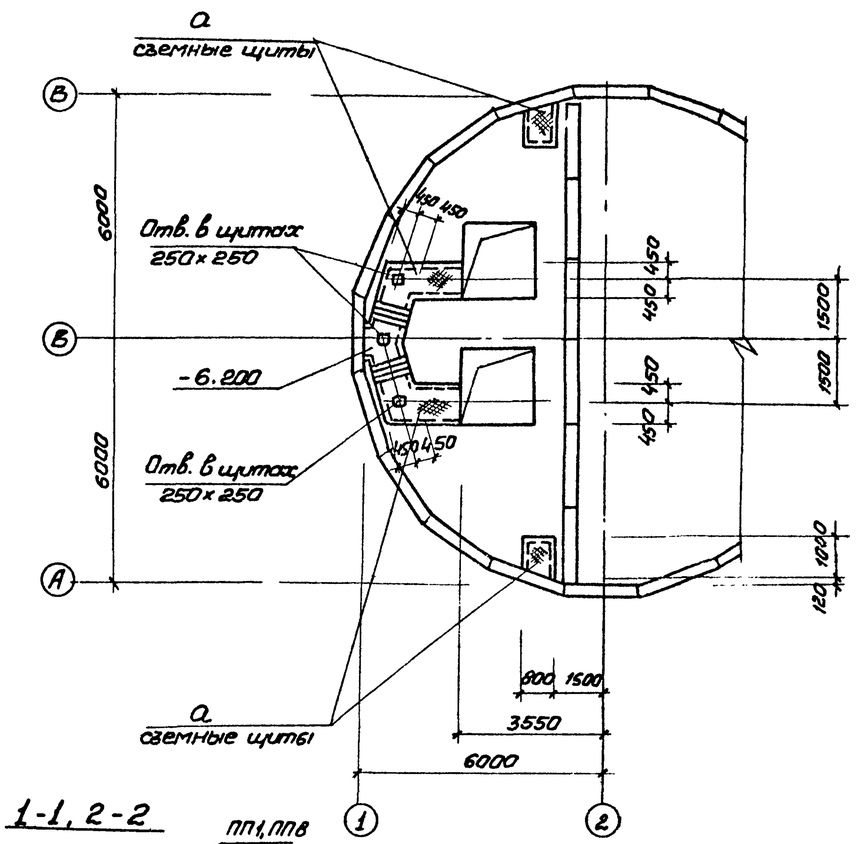

Схема расположения балок площадок на отм. -3.000, -3.200 и -5.400

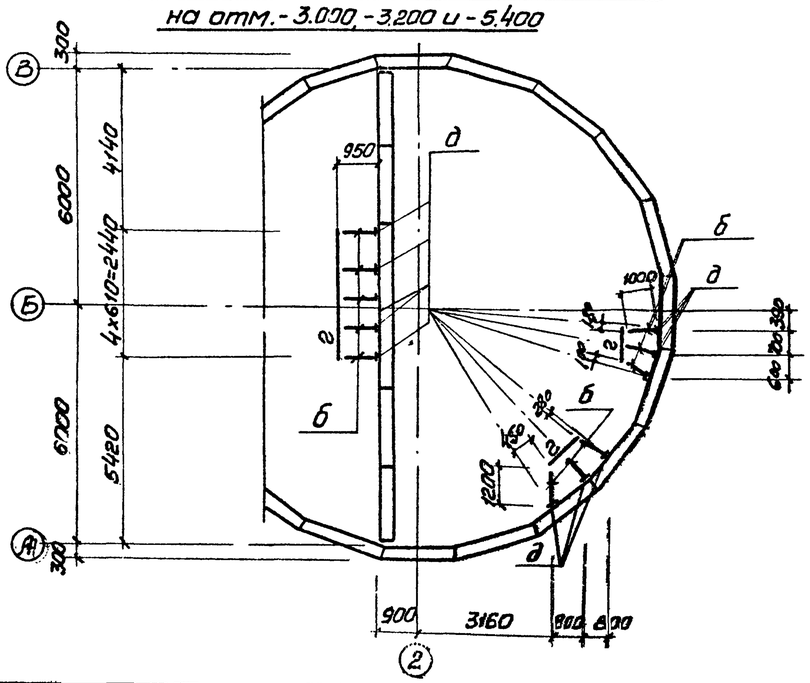

1-1, 2-2

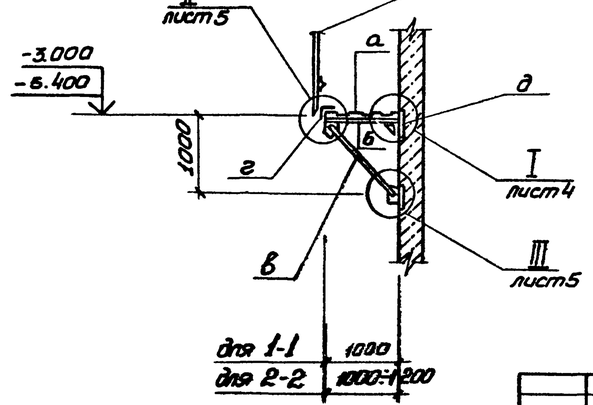

Согласовано: Отд ВНК-2 Нарышкина							
Инв. № подл.	Подпись и дата	Взам. инв. №					
Привязан							
Инв. №							

Нач. отд	Шейко		ТП 902-1-91.84-КМ			
Н. контр.	Власенко					
Рук. гр.	Боробик		Компрессорная насосная станция производительностью 400-2000 м³/ч, напором 30-40 м с решетками-дробилками	Стадия	Лист	Листов
Ст. инж.	Шмандий			Р	3	
Техник	Сотенко		Схема расположения лестниц и лестничных площадок. Разрезы 1-1 2-2	Госстрой СССР Союзводоканалпроект Харьковский Водоканалпроект		

19588-01-37

Альбом IV

Типовой проект 902-1-91.84

3-3

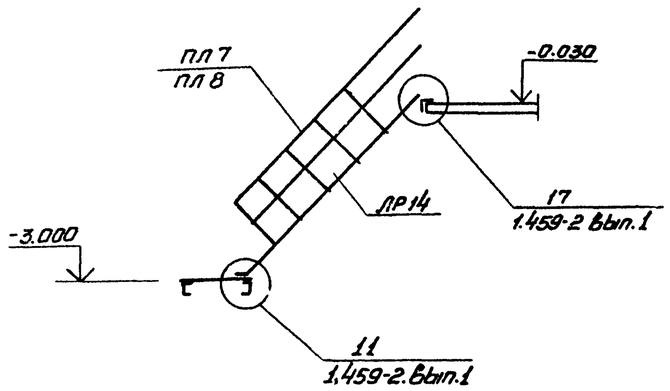

4-4

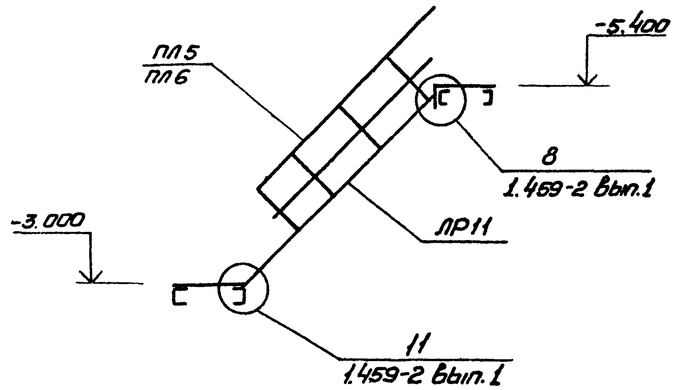

6-6

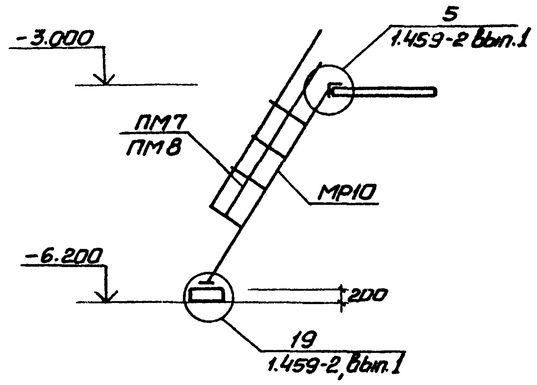

а-а

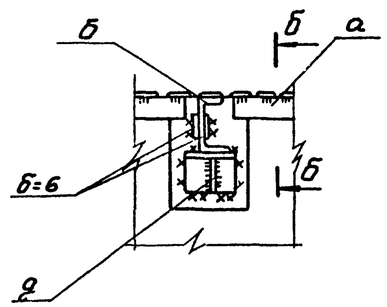

б-б

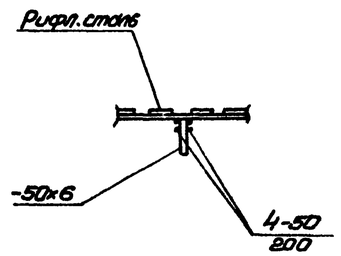

5-5

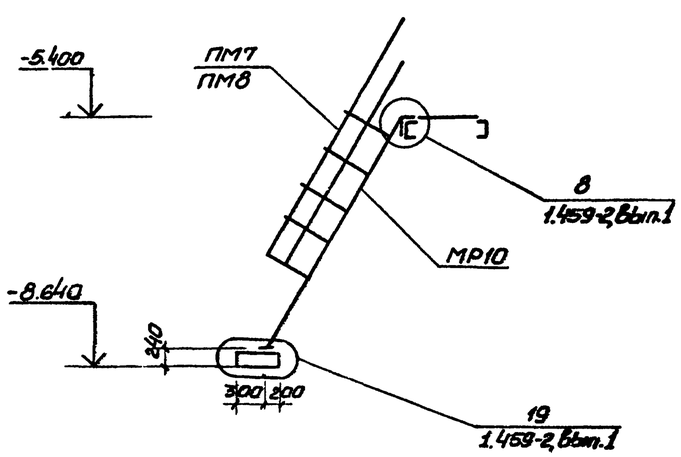

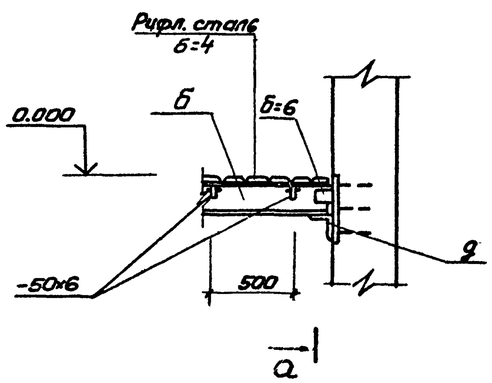

Ведомость элементов

Марка	Сечение: Эскиз	Поз.	Состав	Опорные усилия: M т.с.м	N т.с.	Q т.с	Группа конструк.	Марка металла и ГОСТ	Примечание
а	1, 2, шаг 500	1	рифл. сталь б=4	конструктивно			4	ВСТ3 КП 2-1 ТУ14-1-3023-80	
		2	-50×6						
б	1, 2, 3, 4	1	[14	конструктивно					
		2	-б=6						
		3	-б=10						
		4	М12						
в	1, 2, 3	1	-б=10	конструктивно					
		2	[14						
		3	М12						
г	1	1	∠100×8						
д	1, 2, 3	1	∠100×8	конструктивно					
		2	-б=6						
		3	М12						
е	[	1	[12						
МР10	1459-2		Вып.1 л.24						
ЛР11	"		Вып.1 л.16						
ЛР14	"		Вып.1 л.14						
ПЛ5	"		Вып.2 л.44						
ПЛ6	"		"						
ПЛ7	"		Вып.2 л.45						
ПЛ8	"		"						
ПМ7	"		Вып.2 л.57						
ПМ8	"		"						
ПЛ1	"		Вып.2 л.75						
ПЛ2	"		"						
ПЛ5	"		Вып.2 л.76						

Привязан

Инв. №

Нач.отд.	Шейко	
Н.контр.	Власенко	
Рук.гр.	Боровик	
Ст.инж.	Шманский	
Инж.	Прядкина	

ТП 902-1-91.84-КМ

Канализационная насосная станция производительностью 400-2000м³/ч напором 30-40м с решетками-дробилками

Разрезы 3-3 ÷ 6-6
Узел I

Стадия	Лист	Листов
Р	4	

Госстрой СССР
Союзводоканалниипроект
Харьковский Водоканалпроект

Инв. № подл. | Подпись и дата | Взам. инв. №

19588-01 38

Альбом IV

Типовой проект 902-1-91.84

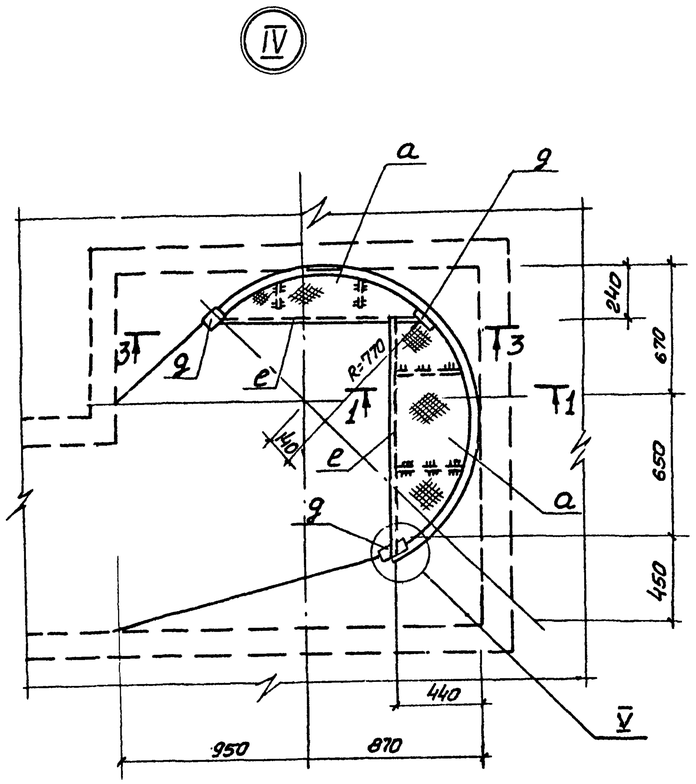

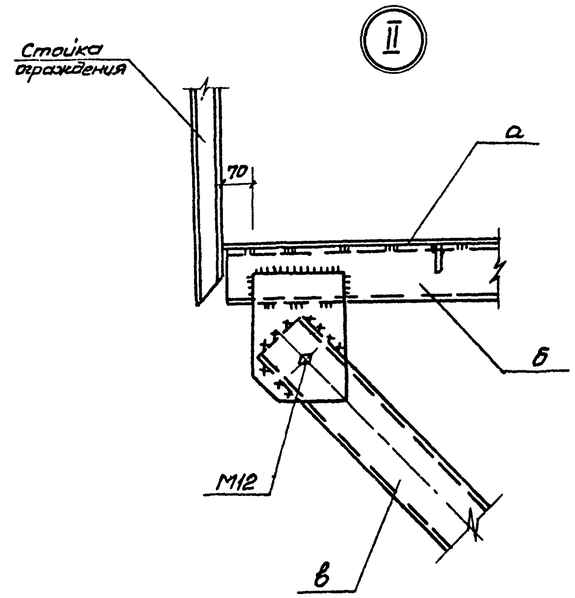

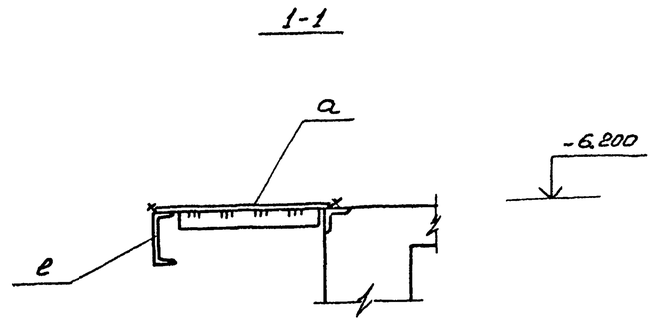

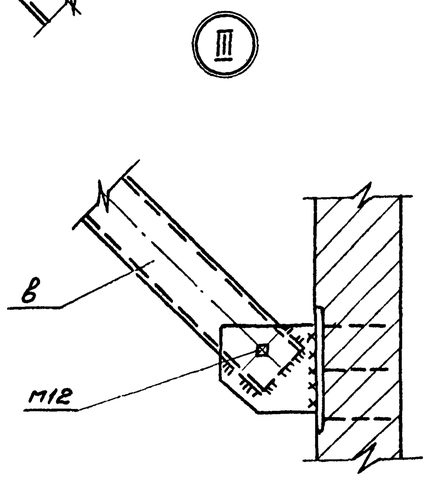

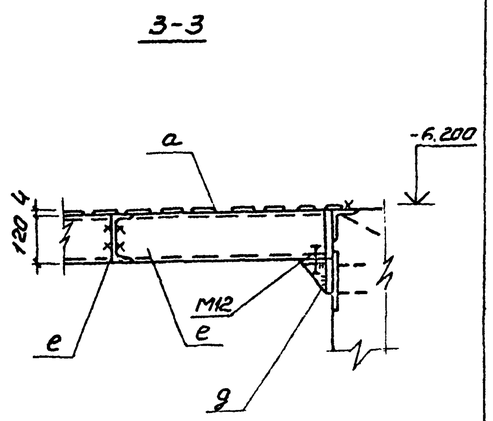

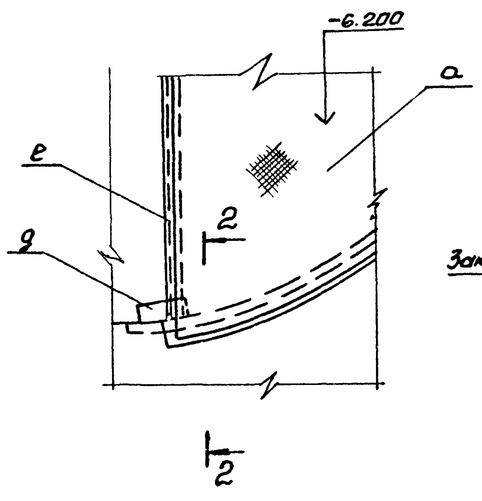

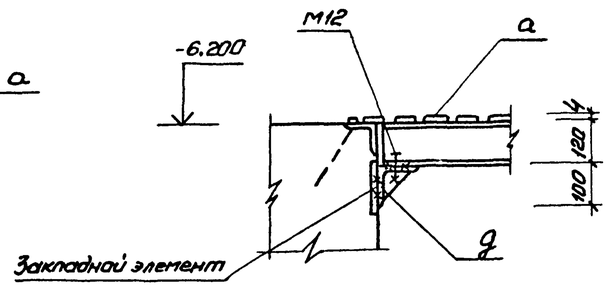

Узлы IV, V только для решетки-дробилки РД-600

Привязан:				ТП 902-1-91.84-КМ			
				Канализационная насосная станция производительностью 400-1200м³/ч напором 30-40м с решетками-дробилками	Стадия	Лист	Листов
			Нач.отд. Шейка		Р	5	
			Н.конт. Власенко				
			Рук.гр. Боровик	Узлы II - V	Госстрой СССР Союзводоканалпроект Харьковский Водоканалпроект		
Инв.№			Ст.инж. Шмандий				
			Инж. Прядкина				

Инв.№ подл. | Подпись и дата | Взам. инв.№

17588-01

Отпечатано
в новосибирском филиале ЦИТП
630064 г. Новосибирск пр Карла Маркса 1
Выдано в печать 25 VII 1984 г.
Заказ Т-1984 Тираж 443