ТИПОВОЙ ПРОЕКТ
902-1-89.84

КАНАЛИЗАЦИОННАЯ НАСОСНАЯ СТАНЦИЯ ПРОИЗВОДИТЕЛЬНОСТЬЮ 400-2000 м³/ч, НАПОРОМ 30-40 м С РЕШЕТКАМИ-ДРОБИЛКАМИ ПРИ ГЛУБИНЕ ЗАЛОЖЕНИЯ ПОДВОДЯЩЕГО КОЛЛЕКТОРА 7,0 м

(МОНОЛИТНЫЙ ВАРИАНТ)

АЛЬБОМ VI

ПОДЗЕМНАЯ ЧАСТЬ. ИЗДЕЛИЯ.

19586-02
цена 0-81

				Привязан	
Инв. №					

ТИПОВОЙ ПРОЕКТ
902-1-89.84

КАНАЛИЗАЦИОННАЯ НАСОСНАЯ СТАНЦИЯ ПРОИЗВОДИТЕЛЬНОСТЬЮ 400-2000 м³/ч НАПОРОМ 30-40 м С РЕШЕТКАМИ-ДРОБИЛКАМИ ПРИ ГЛУБИНЕ ЗАЛОЖЕНИЯ ПОДВОДЯЩЕГО КОЛЛЕКТОРА 7,0 м

(МОНОЛИТНЫЙ ВАРИАНТ)

Альбом VI

Разработан проектным институтом
„Харьковский Водоканалпроект"
Главный инженер института Г.А. Бондаренко
Главный инженер проекта В.С. Лялюк

Утвержден В/О „Союзводоканалниипроект"
протокол N 75 от 05.12.1983г.
Введен в действие В/О „Союзводоканалниипроект"
приказ N 82 от 18.04.1984г.

				Привязан	
Инв.N					

19580 02

Формат	Обозначение	Наименование	Стр	Примечание
А4	902-1-89.84 КЖИ-ДО	Содержание листов выпуска	2	
А4	— ТТ	Технические требования	3	
А4	— КР14	Каркас плоский КР14	3	
А4	— КР1	То же КР1	4	
А4	— КР2	" КР2	4	
А4	— КР3	" КР3	5	
А4	— КР4	" КР4	5	
А4	— КР5	" КР5	6	
А4	— КР6	" КР6	6	
А4	— КР7	" КР7	7	
А4	— КР8	" КР8	7	
А4	— КР9	" КР9	8	
А4	— КР10	" КР10	8	
А4	— КР	" КР (КР12, КР13)	9	
А4	— КРСБ	" КР (КР12, КР13)	9	
	—	Сборочный чертеж		
А4	— С1	Сетка арматурная С1	10	
А4	— С2	То же С2	10	
А4	— С3	" С3	11	
А4	— КР11	Каркас плоский КР11	11	
А4	— МН1	Изделие закладное МН1	12	

Формат	Обозначение	Наименование	Стр	Примечание
А4	902-1-89.84-КЖИ МН2	Изделие закладное МН2	12	
А4	-МН3	Изделие закладное МН3	13	
А4	— МС1	Изделие соединительное МС1	13	
А4	- МС11	То же МС11	14	

Альбом I.

Типовой проект УШ-1-89 ВТ

Привязан

Инв. N

Нач.отд	Шейко	
Н.контр	Власенко	
Рук.гр	Боровик	
Ст.инж	Шмандий	
Техник	Слатенко	

ТП 902-1-89.84-КЖИ-ДО

Содержание альбома

Стадия	Лист	Листов
Р		1

Госстрой СССР Союзводоканалпроект Харьковский Водоканалпроект

19586-02 3

Копировал. Пихарева

Формат А3

Типовой проект 902-1-89.84 Альбом VI

Технические требования

1. Плоские арматурные изделия следует изготовлять при помощи контактной точечной сварки. Сварку сеток и каркасов производить во всех точках пересечения стержней.
2. Размеры сеток и каркасов даны по осям и торцам стержней.
3. Сварку закладных изделий производить в соответствии с ГОСТ 19292-73 „Соединения сварных элементов закладных деталей сборных железобетонных конструкций" и СН 393-78
4. Сварку тавровых соединений круглых стержней с листовым прокатом закладных изделий выполнять под слоем флюса.
5. Материал прокатной стали закладных изделий принять марки ВСт3кп 2 и ВСт3кп 2-1 для сварных конструкций по ГОСТ 535-79* и ТУ 14-1-3023-80, сварных швов принять по наименьшей толщины свариваемых элементов

Привязан

Инв. №

Нач.отд.	Шейко		
Н.контр.	Власенко		
Рук.гр.	Боровик		
Ст.инж.	Шпандий		
Ст.тех.	Каменский		

ТП 902-1-89.84 - КЖИ-ТТ

Стадия	Лист	Листов
Р		1

Госстрой СССР Союзводоканалниипроект Харьковский Водоканалпроект

копир Пихарева

формат А4

Альбом VI

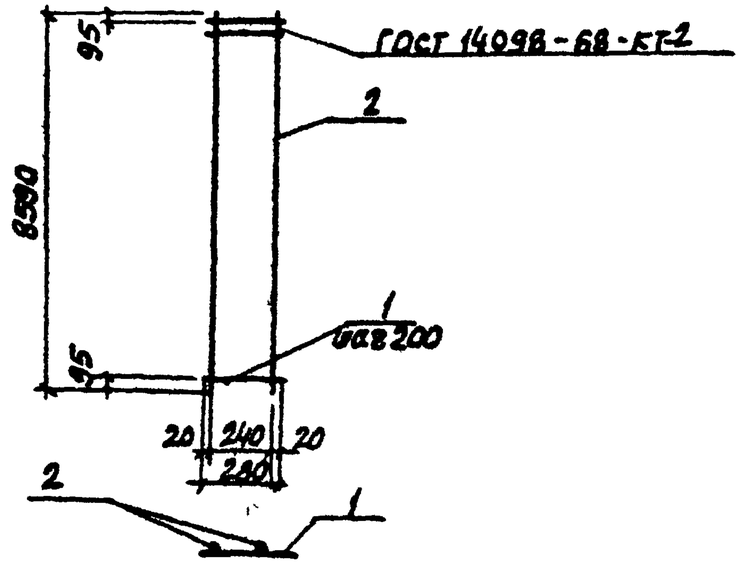

Формат	Зона	Поз.	Обозначение	Наименование	Кол.	Примечание
				Документация		масса ед., кг
А4			ТП902-1-89.84 КЖИ-ТТ	Технические требования		
				Детали		
Б4		1		⌀10 А III ГОСТ 5781-82 С=280	48	0.17
Б4		2		⌀10 А III ГОСТ 5781-82 С=8590	2	5.3

Типовой проект 902-1

Привязан

Инв. №

ТП 902-1-89.84 - КЖИ-КР14

Каркас плоский КР14

Стадия	Масса	Масштаб
Р	17,9	—

Лист	Листов
	1

Нач.отд.	Шейко	
Гл.спец.	Власенко	
Рук.гр.	Боровик	
Ст.инж.	Шпандий	
Инж.	Болотинская	

Госстрой СССР Союзводоканалниипроект Харьковский Водоканалпроект

1986 г.

формат А4

Типовой проект 902-1-89.84 Альбом VI

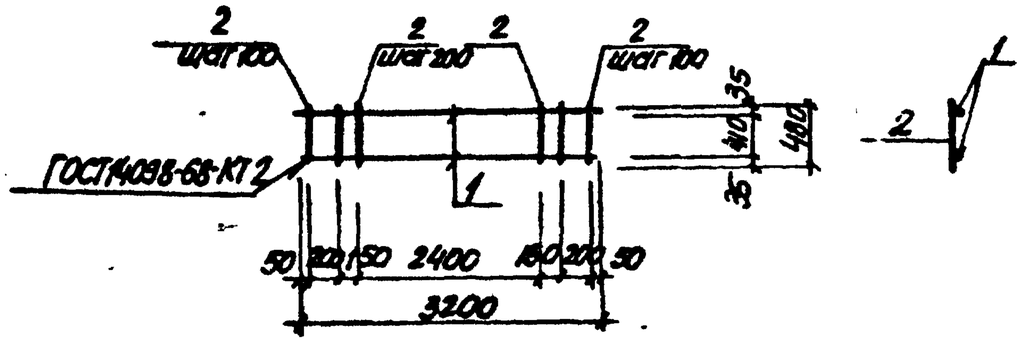

Формат	Зона	Поз.	Обозначение	Наименование	Кол.	Примечание
				Документация		
А4			902-1-89.84 -КЖИ-ТТ	Технические требования		
				Детали		
Б4		1		ф16АIII ГОСТ 5781-82 ℓ=3200	2	5.0кг
Б4		2		ф6АI ГОСТ 5781-82 ℓ=480	19	0.1кг

Привязан

Инв.№

Нач.отд	Шейко		
Н.контр	Власенко		
Рук.гр	Боровик		
Ст.инж	Шмандий		
Инж.	Литвиненко		

ТП902-1-89.84 КЖИ-КР1

Каркас плоский КР1

Стадия	Масса	Масштаб
Р	11.9	1:50

Лист | Листов 1

Союзводоканалниипроект Харьковский Водоканалпроект

формат А4

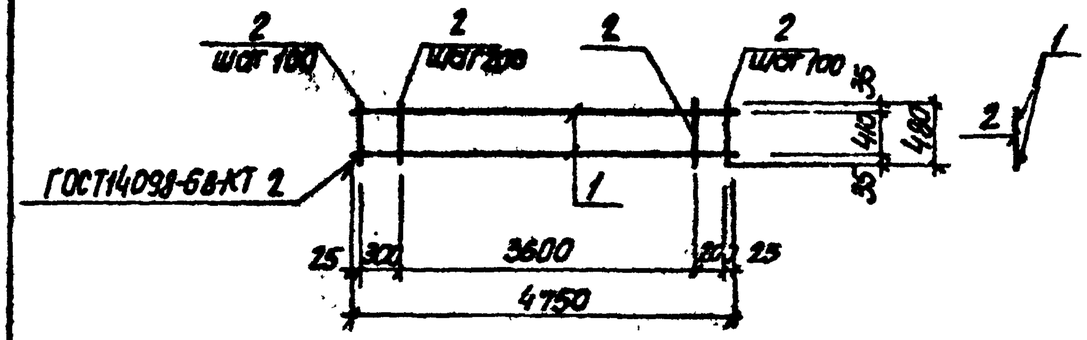

Формат	Зона	Поз.	Обозначение	Наименование	Кол.	Примечание
				Документация		
А4			902-1-89.84 КЖИ-ТТ	Технические требования		
				Детали		
Б4		1		ф16АIII ГОСТ5781-82 ℓ=4150	2	6.6кг
Б4		2		ф6АI ГОСТ5781-82 ℓ=480	23	0.1кг

Привязан

Инв.№

Н.отдела	Шейко		
Н.контр	Власенко		
Рук.гр	Боровик		
Ст.инж	Шмандий		
Инж.	Литвиненко		

ТП902-1-89.84 КЖИ-КР2

Каркас плоский КР2

Стадия	Масса	Масштаб
Р	156	1:50

Лист | Листов 1

Союзводоканалниипроект Харьковский Водоканалпроект

19586-02 5

копир. Пухарева

формат А4

Альбом VI

Типовой проект 902-1-89.84

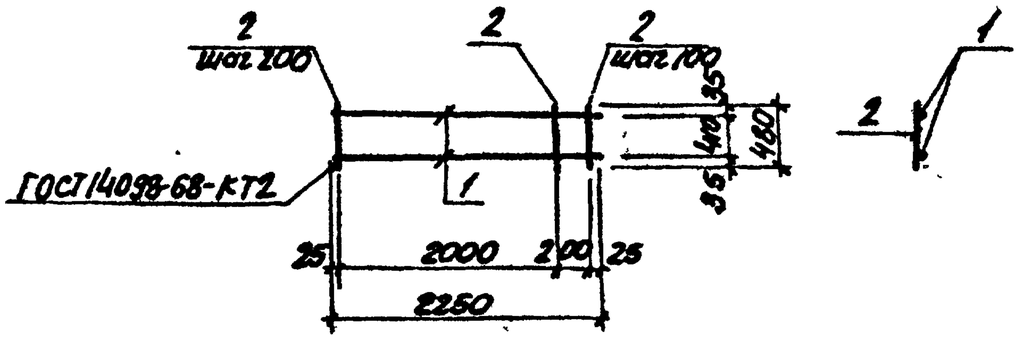

Формат	Зона	Поз.	Обозначение	Наименование	Кол.	Примечание
				Документация		
А4			902-1-89.84-КЭКИ-ТТ	Технические требования		
				Детали		
Б4		1		ф 16АIII ГОСТ5781-82 ℓ=2250	2	3.6кг
Б4		2		ф6АI ГОСТ5781-82 ℓ=480	13	0.1кг

Привязан

Инв. №

Нач.отд.	Шейко		
Н.контр.	Власенко		
Рук.гр.	Боровик		
Ст.инж.	Шандий		
Инж.	Литвиненко		

ТП 902-1-89.84-КЭКИ-КР3

Каркас плоский КР3

Стадия	Масса	Масштаб
Р	8,5	1:50

Лист | Листов 1

Госстрой СССР Союзводоканалниипроект Харьковский Водоканалпроект

Инв. N подл. | Подпись и дата | Взам. инв. N

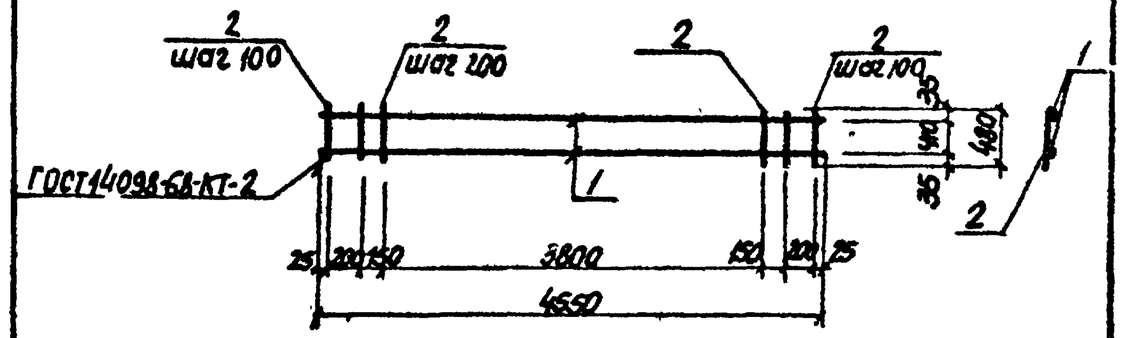

Формат	Зона	Поз.	Обозначение	Наименование	Кол.	Примечание
				Документация		
А4			902-1-89.84-КЭКИ-ТТ	Технические требования		
				Детали		
Б4		1		ф 16АIII ГОСТ5781-82 ℓ=4550	2	7.2кг
Б4		2		ф6АI ГОСТ5781-82 ℓ=480	26	0.1кг

Привязан

Инв. №

Нач.отд.	Шейко		
Н.контр.	Власенко		
Рук.гр.	Боровик		
Ст.инж.	Шандий		
Инж.	Литвиненко		

ТП 902-1-89.84-КЭКИ-КР4

Каркас плоский КР4

Стадия	Масса	Масштаб
Р	17.0	1:50

Лист | Листов 1

Госстрой СССР Союзводоканалниипроект Харьковский Водоканалпроект

Альбом VI

Типовой проект 902-1-89.84

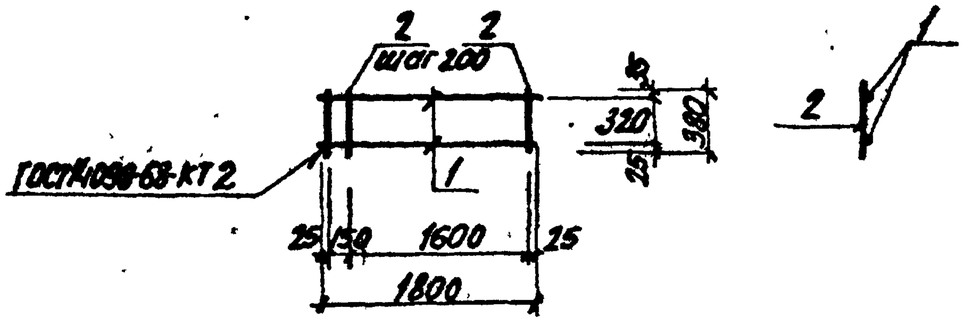

Формат	Зона	Поз.	Обозначение	Наименование	Кол.	Примечание
				Документация		
А4			902-1-89.84 КЖИ-ТТ	Технические требования		
				Детали		
Б4		1		ф16А III ГОСТ5781-82 ℓ=1800	2	2.9кг
Б4		2		ф6АI ГОСТ5781-82 ℓ=380	10	0.1кг

Привязан

Инв. N

Нач.отд.	Шейко		
Н.контр.	Власенко		
Рук.гр.	Боровик		
Ст.инж.	Шмандий		
Инж.	Литвиненко		

ТП902-1-89.84 КЖИ-КР5

Каркас плоский КР5

Стадия	Масса	Масштаб
Р	6.8	1:50
Лист	Листов 1	

Союзводоканалниипроект Харьковский Водоканалпроект

формат А4

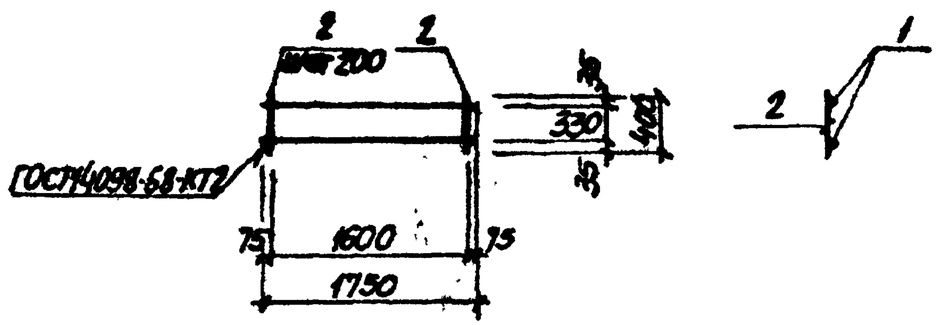

Формат	Зона	Поз.	Обозначение	Наименование	Кол.	Примечание
				Документация		
А4			902-1-89.84 КЖИ-ТТ	Технические требования		
				Детали		
Б4		1		ф16А III ГОСТ5781-82 ℓ=1750	2	2.9кг
Б4		2		ф6АI ГОСТ5781-82 ℓ=400	9	0.1кг

Привязан

Инв. N

Нач.отд.	Шейко		
Н.контр.	Власенко		
Рук.гр.	Боровик		
Ст.инж.	Шмандий		
Инж.	Литвиненко		

ТП902-1-89.84-КЖИ-КР6

Каркас плоский КР6

Стадия	Масса	Масштаб
Р	6.7	1:50
Лист	Листов 1	

Союзводоканалниипроект Харьковский Водоканалпроект

Инв. N подл. | Подпись и дата | Взам. инв. N

19586-02 7

копир. Лихарева

формат А4

Альбом VI

Типовой проект 902-1-89.84

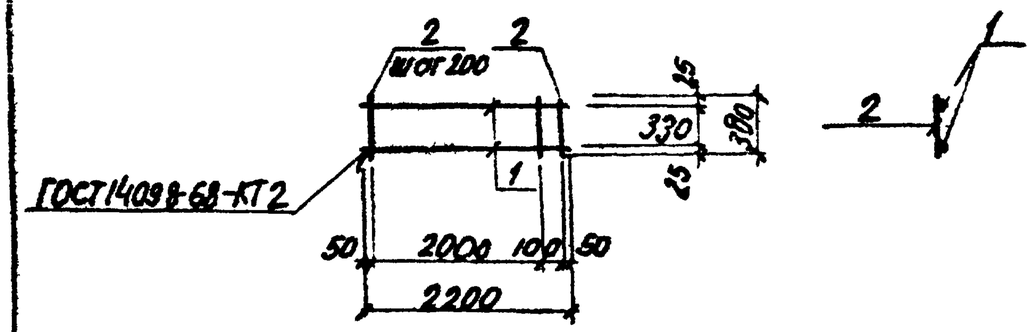

Формат	Зона	Поз.	Обозначение	Наименование	Кол	Примечание
				Документация		
А4			902-1-89.84 -КЖИ-ТТ	Технические требования		
				Детали		
Б4		1		⌀12АIII ГОСТ5781-82 ℓ=2200	2	1.95кг
Б4		2		⌀6АI ГОСТ5781-82 ℓ=380	12	0.1кг

Привязан

Инв. N

Согласовано: Взам. инв. N | Подпись и дата

Нач. отд.	Шейко		
Н. контр.	Власенко		
Рук. гр.	Боровик		
Ст. инж.	Шпондий		
Инж.	Литвиненко		

ТП 902-1-89.84 КЖИ-КР7

Каркас плоский КР7

Стадия	Масса	Масштаб
Р	0.1	1:50

Лист | Листов 1

Союзводоканалпроект Харьковский Водоканалпроект

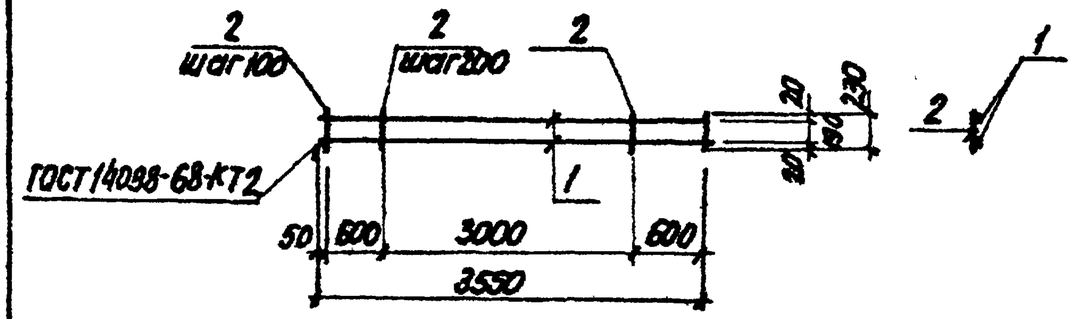

Формат	Зона	Поз.	Обозначение	Наименование	Кол	Примечание
				Документация		
А4			902-1-89.84 -КЖИ-ТТ	Технические требования		
				Детали		
Б4		1		⌀16АIII ГОСТ5781-82 ℓ=3550	2	5.6кг
Б4		2		⌀8АI ГОСТ5781-82 ℓ=230	22	0.1кг

Привязан

Инв. N

Согласовано: Взам. инв. N | Подпись и дата

Нач. отд.	Шейко		
Н. контр.	Власенко		
Рук. гр.	Боровик		
Ст. инж.	Шпондий		
Инж.	Литвиненко		

ТП 902-1-89.84 КЖИ-КР8

Каркас плоский КР8

Стадия	Масса	Масштаб
Р	13.4	1:50

Лист | Листов 1

Союзводоканалпроект Харьковский Водоканалпроект

Типовой проект 902-1-89.84 Альбом VI

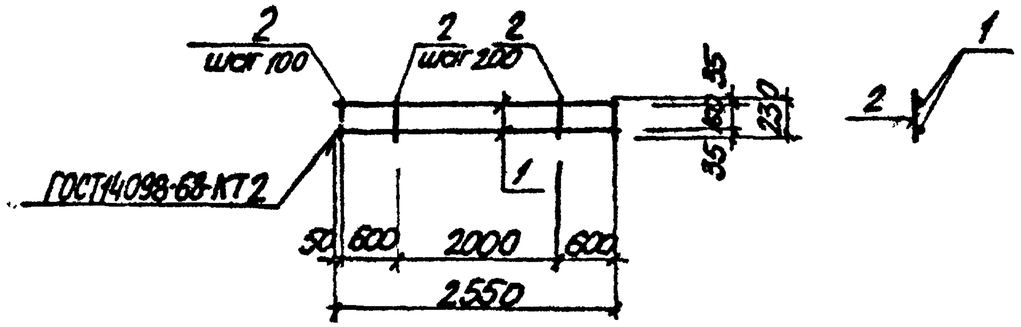

Формат	Зона	Поз.	Обозначение	Наименование	Кол.	Примечание
				Документация		
А4			902-1-89.84 - КЖИ-ТТ	Технические требования		
				Детали		
Б4		1		ф16АIII ГОСТ 5781-82 ℓ=2500	2	4.0кг
Б4		2		ф8АI ГОСТ 5781-82 ℓ=230	17	0.1кг

Привязан

Инв. N

Инв. N подл. | Подпись и дата | Взам. инв. N

Нач.отд.	Шейко		
Н.контр.	Власенко		
Рук.гр.	Боровик		
Ст.инж.	Шандаш		
Инж.	Литвиненко		

ТП 902-1-89.84 -КЖИ-КР9

Каркас плоский КР9

Стадия	Масса	Масштаб
Р	97	1:50

Лист | Листов 1

Союзводоканалниипроект Харьковский Водоканалпроект

копир. Пихарева формат А4

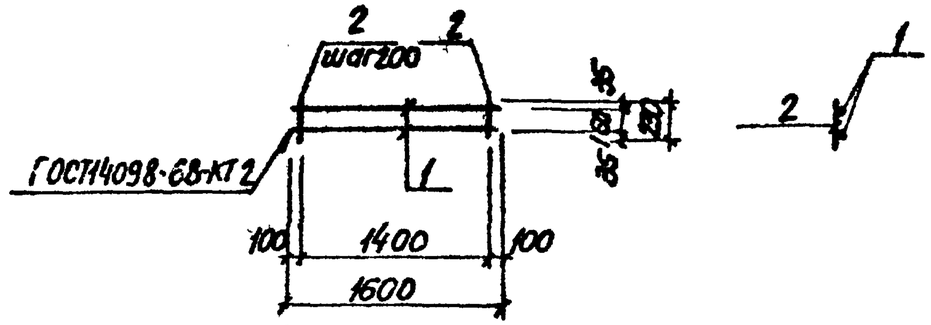

Формат	Зона	Поз.	Обозначение	Наименование	Кол.	Примечание
				Документация		
А4			902-1-89.84- КЖИ-ТТ	Технические требования		
				Детали		
Б4		1		ф16АIII ГОСТ 5781-82 ℓ=1600	2	2.5кг
Б4		2		ф6АI ГОСТ 5781-82 ℓ=230	7	0.05кг

Привязан

Инв. N

Инв. N подл. | Подпись и дата | Взам. инв. N

Нач.отд.	Шейко		
Н.контр.	Власенко		
Рук.гр.	Боровик		
Ст.инж.	Шандаш		
Инж.	Литвиненко		

ТП 902-1-89.84 -КЖИ-КР10

Каркас плоский КР10

Стадия	Масса	Масштаб
Р	5.4	1:50

Лист | Листов 1

Союзводоканалниипроект Харьковский Водоканалпроект

19586-02 9

копир. Кулешова формат А4

Альбом VI

Типовой проект 902-1-89.84

Кол. на испол. 902-1-89.84КЖИ-КР12-01

Обозначение	Наименование	Примечание
	Документация	
902-1-КЖИ-ТТ2	Технические требования	
-КР12СБ	Сборочный чертеж	
	Детали	
Ф10А-I ГОСТ 5781-82 С-4250	2	2,63 кг
Ф10А-I ГОСТ 5781-82 С-2840	2	1,75 кг
Ф12А-III ГОСТ 5781-82 С-4190	18 12	0,43 кг
Ф10А-I ГОСТ 5781-82	1	
Ф10А-I ГОСТ 5781-82	1	
Ф12А-III ГОСТ 5781-82	2	

Инв. № подл. | Подпись и дата | Взам. инв. №

ТП 902-1-89.84КЖИ-КР12

Каркас плоский Кр (Кр 12, Кр 13)

Стадия	Лист	Листов
Р	1	1

Союзводоканалпроект Харьковский Водоканалпроект

Формат А4

Нач. отд. Шейко; Н. контр. Соколовская; Рук. гр. Боровик; Ст. инж. Шмандий; Техник Соболева; Привязан; Инв. №

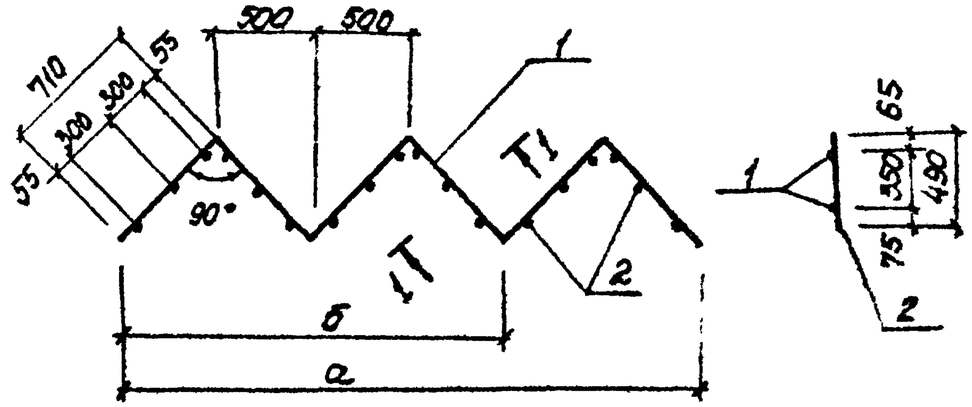

Обозначение	Марка	а мм	J мм	Масса кг
902-1-89.84 КЖИ-КР12	КР12	300		15.00
-01	КР13		2000	8.66

Привязан.

Инв. №

Подпись и дата

Взам. инв. №

ТП 902-1-89.84КЖИ-КР12СБ

Каркас плоский КР (КР12, КР13) (Сборочный чертеж)

Стадия	Масса	Масштаб
Р	см. табл.	—

Лист | Листов

Госстрой СССР Союзводоканалпроект Харьковский Водоканалпроект

Нач. отд. Шейко; Н. контр. Власенко; Рук. гр. Боровик; Ст. инж. Шмандий; Инж.

19786-02 10

Копир. Лисоедова

Формат А4

Типовой проект 902-1-89.84 Альбом VII

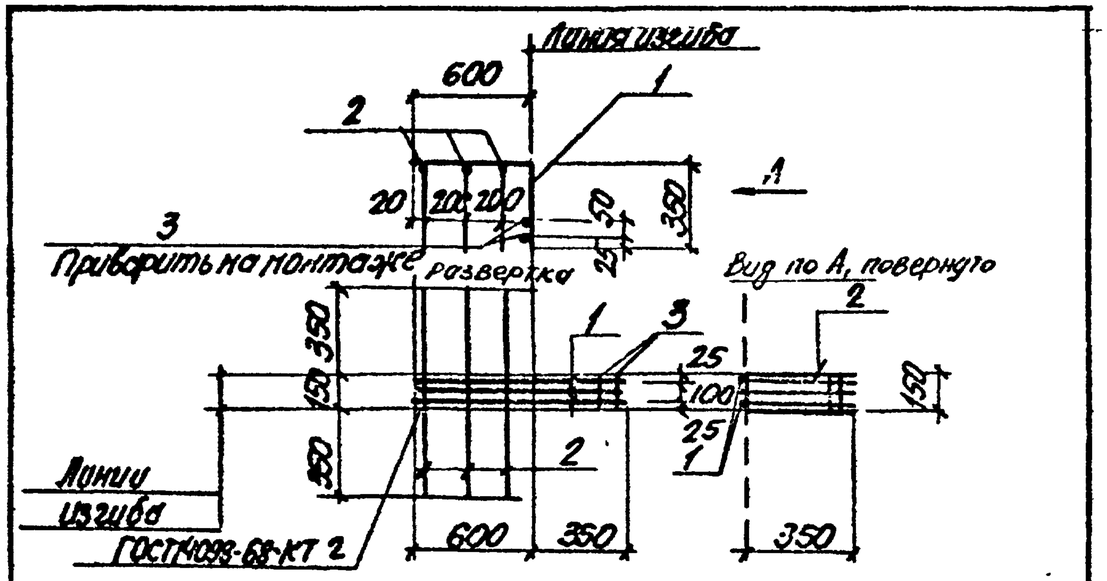

Формат	Зона	Поз	Обозначение	Наименование	Кол.	Примечание
				Документация		
А4			902-1-89.84-КЖИ-ТТ	Технические требования		
				Детали		
Б4		1		ф12АIII ГОСТ5781-82 ℓ=850	3	0,9 кг
Б4		2		ф6АI ГОСТ5781-82 ℓ=850	3	0.2 кг
Б4		3		ф6АI ГОСТ5781-82 ℓ=150	2	0.1 кг

Привязан

Инв. N

Взам. инв. N | Подпись и дата

Нач. отд	Шейко	
Н. контр	Власенко	
Рук. гр.	Боровик	
Ст. инж	Шмандий	
Инж	Литвиненко	

ТП 902-1-89.84-КЖИ-С1

Сетка арматурная С1

Стадия	Масса	Масштаб
Р	3.5	б/м
Лист	Листов 1	

Союзводоканалпроект Харьковский Водоканалпроект

копир. Пыкарева

формат А4

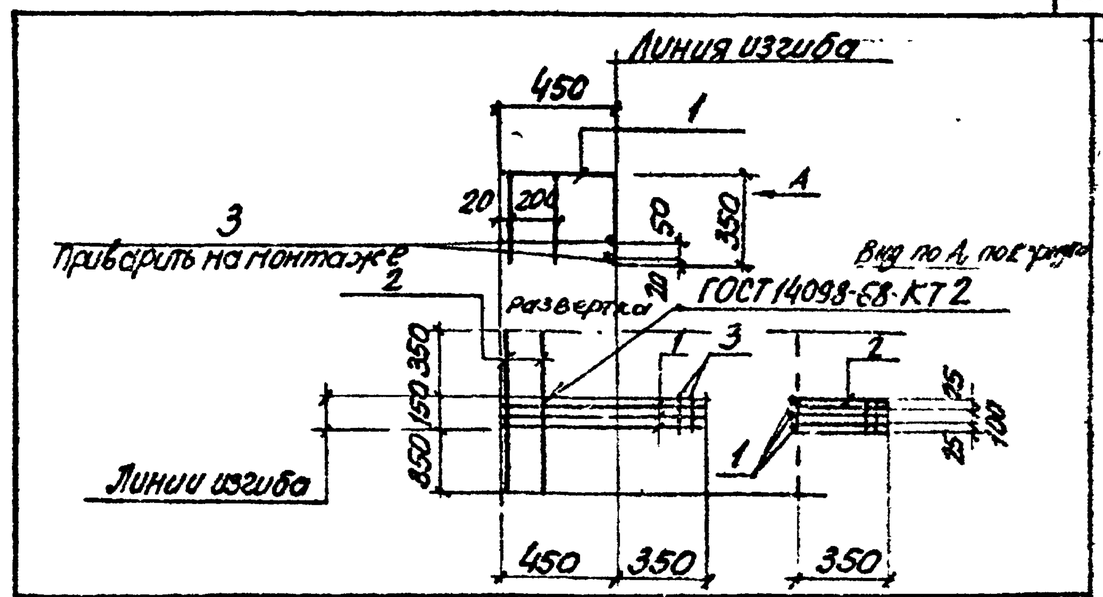

Формат	Зона	Поз	Обозначение	Наименование	Кол.	Примечание
				Документация		
А4			902-1-89.84-КЖИ-ТТ	Технические требования		
				Детали		
Б4		1		ф12АIII ГОСТ5781-82 ℓ=800	3	0.6 кг
Б4		2		ф6АI ГОСТ5781-82 ℓ=850	2	0.2 кг
Б4		3		ф6АI ГОСТ5781-82 ℓ=150	2	0.1 кг

Привязан

Инв. N

Взам. инв. N | Подпись и дата

Нач. отд	Шейко	
Н. контр	Власенко	
Рук. гр.	Боровик	
Ст. инж	Шмандий	
Инж	Литвиненко	

ТП 902-1-89.84-КЖИ-С2

Сетка арматурная С2

Стадия	Масса	Масштаб
Р	3.0	б/м
Лист	Листов 1	

Союзводоканалпроект Харьковский Водоканалпроект

19586-02 11

копир Пыкарева

формат А4

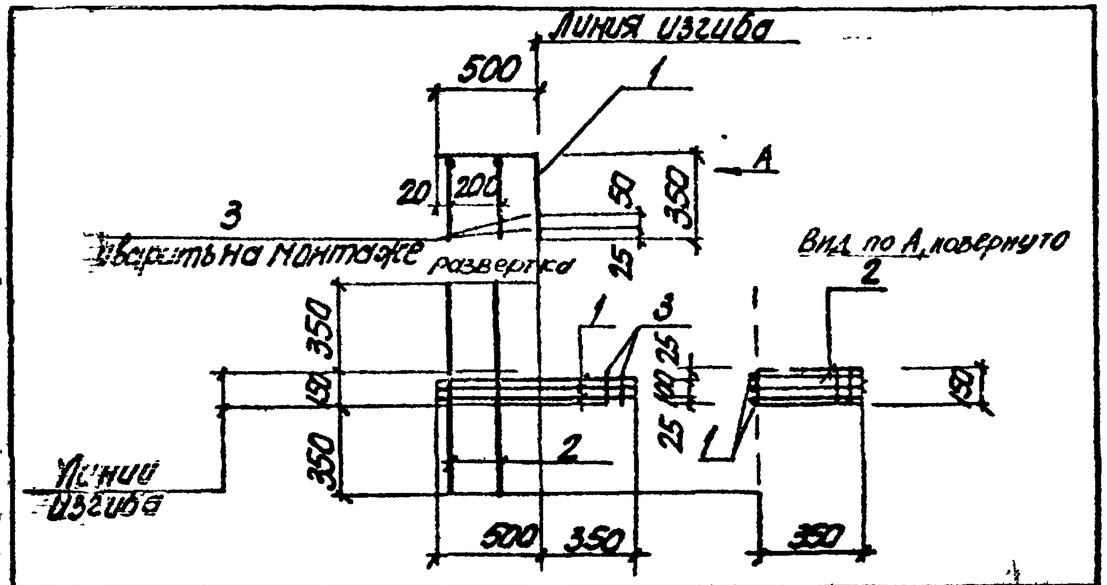

Формат	Зона	Поз	Обозначение	Наименование	Кол.	Примечание
				Документация		
			902-1-89.84 КЖИ-ТТ	Технические требования		
				Детали		
		1		ф12А III ГОСТ5781-82 ℓ=850	3	0.8кг
		2		ф6АI ГОСТ5781-82 ℓ=850	2	0,2кг
Б4		3		ф6АI ГОСТ5781-82 ℓ=150	2	0.1кг

Взам.

Подп. и дата

Инв. № подл.

Нач.отд.	Шейко		
Н.контр.	Власенко		
Рук.гр.	Боровик		
Ст.инж.	Шмандий		
Инж.	Литвиненко		

ТП 902-1-89.84 КЖИ-С3

Сетка арматурная С3

Стадия	Масса	Масштаб
Р	3,0	б/м

Лист | Листов 1

Союзводоканалниипроект Харьковский Водоканалпроект

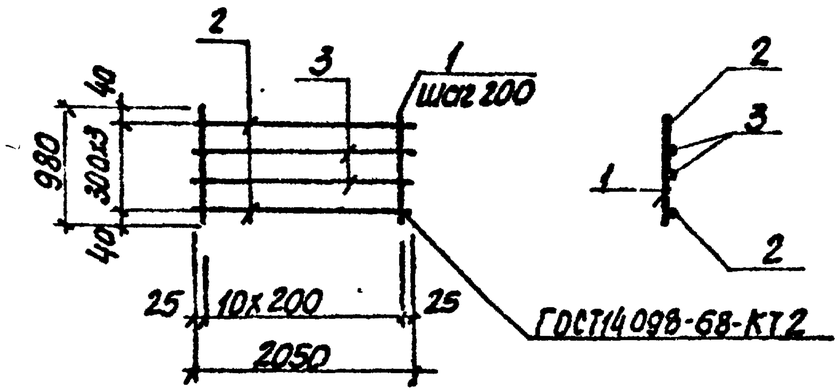

Формат	Зона	Поз	Обозначение	Наименование	Кол	Примечание
				Документация		Масса кг
А4			902-1-89.84 КЖИ-ТТ	Технические требования		
				Детали		
Б4		1		ф6АI ГОСТ5781-82 ℓ=980	11	0,22
Б4		2		ф16А III ГОСТ5781-82 ℓ=2050	2	3.24
Б4		3		ф10А III ГОСТ5781-82 ℓ=2050	2	1.26

Привязан

Инв. №

Нач.отд.	Шейко		
Н.контр.	Власенко		
Рук.гр.	Боровик		
Ст.инж.	Шмандий		
Инж.	Литвиненко		

ТП 902-1-89.84 -КЖИ- Кр11

Каркас плоский Кр11

Стадия	Масса	Масштаб
Р	11.42	б/м

Лист | Листов 1

Союзводоканалниипроект Харьковский Водоканалпроект

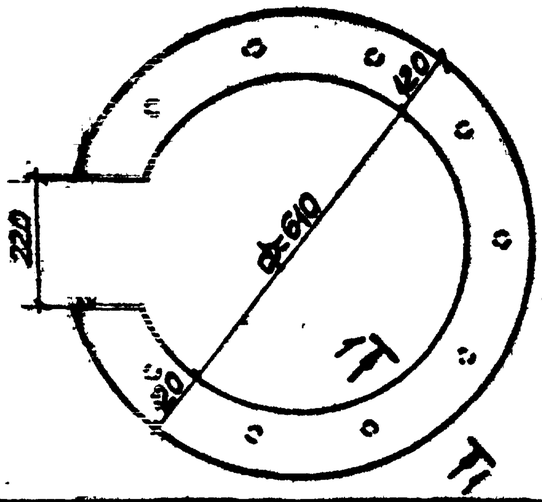

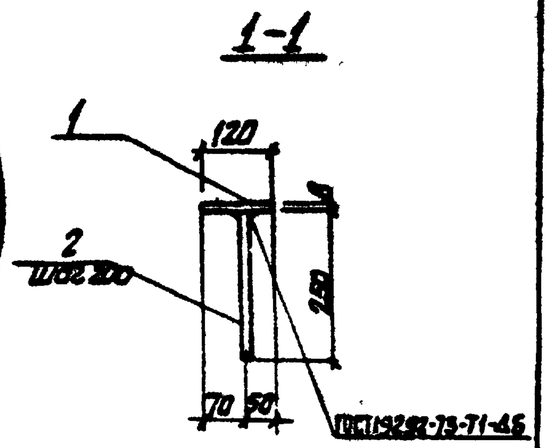

Формат	Зона	Поз.	Обозначение	Наименование	Кол.	Примечание
				Документация		
А4			902-1-89.84-КЖИ-ТТ	Технические требования		
				Детали		
Б4		1		Уголок $\frac{Б\text{-}50\times50\times5\ ГОСТ\ 8509\text{-}72}{Ст3кп2\text{-}ГУ\ 14\text{-}1\text{-}3023\text{-}80}$ 800	1	17.33кг
Б4		2		ФОАII ГОСТ 5781-82 С-250	11	0.2кг

Привязан

Инв. № подл. | Подпись и дата | Взам. инв. №

Нач. отд.	Шейко		
Н. контр.	Власенко		
Рук. гр.	Боровик		
Ст. инж.	Шмандий		
Инж.	Литвиненко		

ТП 902-1-89.84-КЖИ-МН1

Изделие закладное МН1

Стадия	Масса	Масштаб
Р	19.53	—

Лист | Листов 1

Госстрой СССР Союзводоканалниипроект Харьковский Водоканалпроект

Типовой проект 902-1-89.84

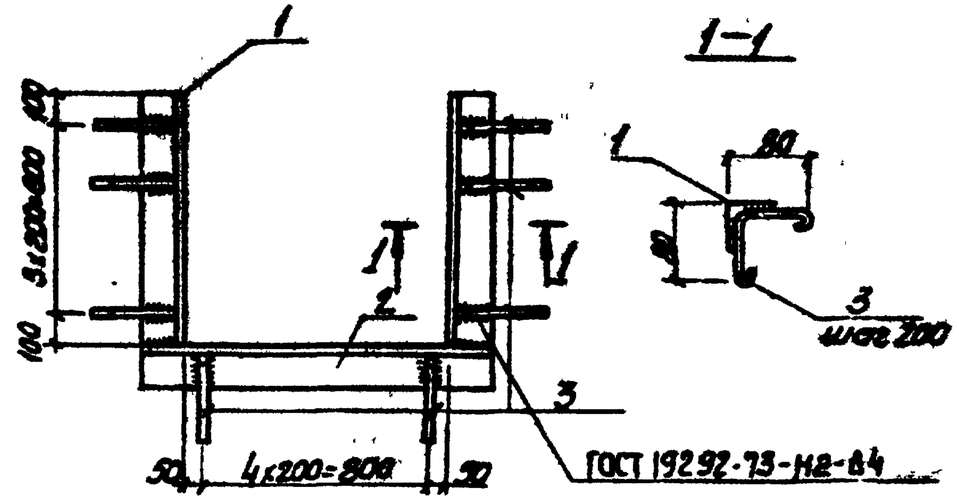

Формат	Зона	Поз.	Обозначение	Наименование	Кол.	Примечание
				Документация		
А4			902-1-89.84-КЖИ-ТТ	Технические требования		
				Детали		
Б4		1		Уголок $\frac{Б\text{-}50\times50\times5\ ГОСТ\ 8509\text{-}72}{Ст3кп2\text{-}ГУ\ 14\text{-}1\text{-}3023\text{-}80}$ 800	2	8.62кг
Б4		2		Уголок $\frac{Б\text{-}80\times50\times5\ ГОСТ\ 8509\text{-}72}{Ст3кп2\text{-}ГУ\ 14\text{-}1\text{-}3023\text{-}80}$ 1000	1	3.77кг
Б4		3		ФБАI ГОСТ 5781-82 С-240	13	0.05кг

Привязан

Инв. № подл. | Подпись и дата | Взам. инв. №

Нач. отд.	Шейко		
Н. контр.	Власенко		
Рук. гр.	Боровик		
Ст. инж.	Шмандий		
Инж.	Литвиненко		

ТП 902-1-89.84-КЖИ-МН2

Изделие закладное МН2

Стадия	Масса	Масштаб
Р	10.46	—

Лист | Листов 1

Госстрой СССР Союзводоканалниипроект Харьковский Водоканалпроект

Альбом VI

Типовой проект 902-1-89.84

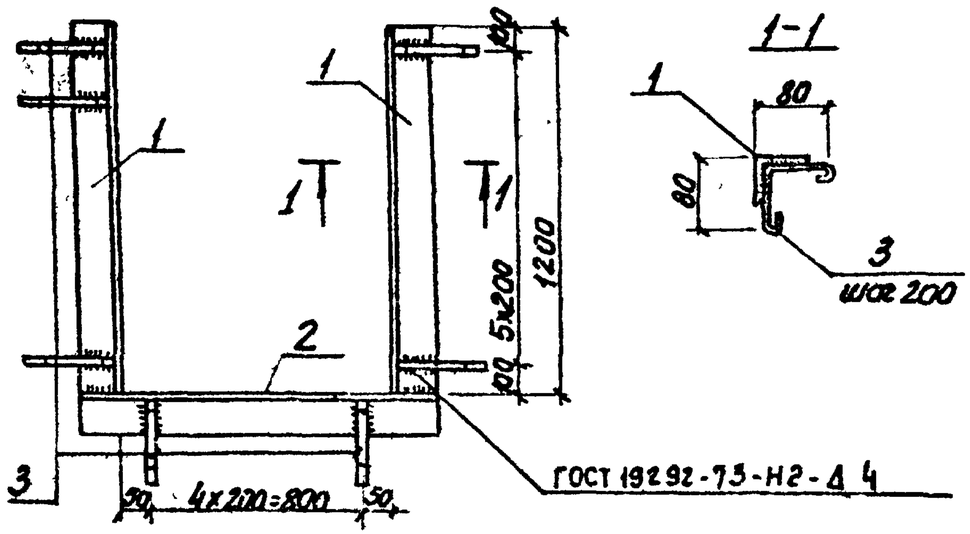

Формат	Зона	Поз.	Обозначение	Наименование	Кол.	Примечание
				Документация		
А4			902-1-89.84 КЖИ-ТТ	Технические требования		
				Детали		
Б4		1		Уголок $\frac{\text{Б-50х50х5 ГОСТ 8509-72*}}{\text{ВСТ3кп2-1 ТУ14-1-3023-80}}$ 1200	2	4.52кг
Б4		2		Уголок $\frac{\text{Б-50х50х5 ГОСТ 8509-72*}}{\text{ВСТ3кп2-1 ТУ14-1-3023-80}}$ 1000	1	3.77кг
Б4		3		⌀6АI ГОСТ 6781-82 ℓ=240	19	0.05кг

Привязан

Инв. №

Подпись и дата

Взам. инв. №

Нач.отд	Шейко		
Н.контр	Власенко		
Рук.гр.	Борсовик		
Ст.инж	Шмандин		
Инж	Литвиненко		

Инв. № подл.

ТП 902-1-89.84-КЖИ-МН3

Изделие закладное МН3

Стадия	Масса	Масштаб
Р	13.76	

Лист | Листов 1

Госстрой СССР Союзводоканалпроект Харьковский Водоканалпроект

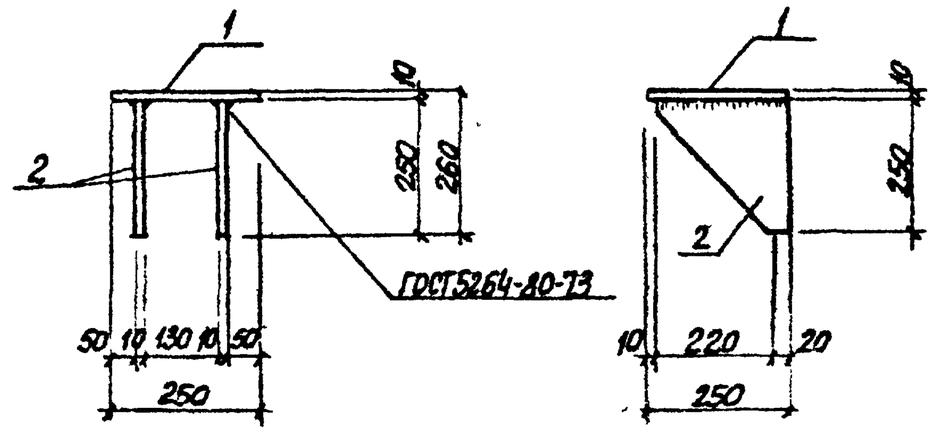

Формат	Зона	Поз.	Обозначение	Наименование	Кол.	Примечание
				Документация		
А4			902-1-89.84 КЖИ-ТТ	Технические требования		
				Детали		
Б4		1		Полоса $\frac{\text{10х250 ГОСТ 82-70*}}{\text{ВСТ3кп2-1 ТУ14-1-3023-80}}$ 250	1	4.9кг
Б4		2		Полоса $\frac{\text{10х250 ГОСТ 82-70*}}{\text{ВСТ3кп2-1 ТУ14-1-3023-80}}$ 240	2	4.7кг

Привязан

Инв. №

Подпись и дата

Взам. инв. №

Нач.отд	Шейко		
Н.контр	Власенко		
Рук.гр	Борсовик		
Ст.инж	Шмандин		
Инж	Литвиненко		

Инв. № подл.

ТП 902-1-89.84-КЖИ-МС1

Изделие соединительное МС1

Стадия	Масса	Масштаб
Р	14.3	

Лист | Листов 1

Госстрой СССР Союзводоканалпроект Харьковский Водоканалпроект

Альбом VI

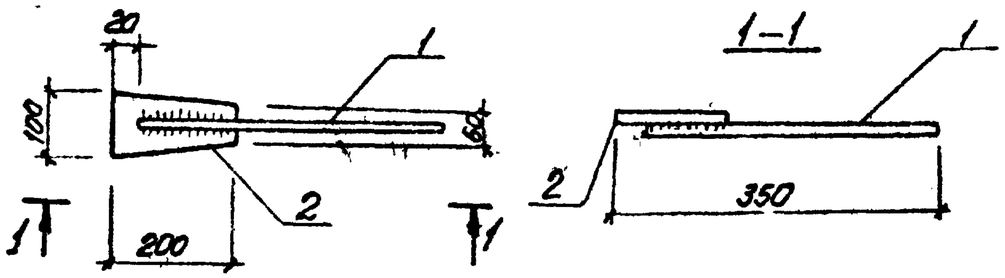

Формат	Зона	Поз	Обозначение	Наименование	Кол	Примечание
				Документация		
А4			902-1-91-84-КЖИ-ТТ2	Технические требования		
				МС11		
				Детали		
Б4		1		ф16АIII ГОСТ 5781-82 ℓ=350	1	0.56кг
Б4		2		полоса $\frac{Б-8\times100\ ГОСТ\ 103-76}{ВСТ3кп2\ ГОСТ\ 535-79}$ 200	1	0.94кг

Поз 1 приварить к поз.2 фланговыми швами $h_ш$=8мм $\ell_ш$=15мм

Типовой проект 902-1-91.84

Подпись и дата	Инв № подл.	Взам. инв №

Привязан

Инв №

Н.отд	Шейко	
Н.контр	Власенко	
Рук.гр	Боровик	
Гл.инж	Шмандий	
Инж	Слатенко	

ТП902-1-91.84-КЖИ-МС11

Изделие соединительное МС11

Стадия	Масса	Масштаб
Р	1.5	—

Лист | Листов 1

Госстрой СССР Союзсантехниипроект Харьковский Водоканалпроект

19586-02 (15)

Копир Пихарева

Формат А4

Оригинал 1117 ГПИ Сантехпроект

Отпечатано
в Новосибирском филиале ЦИТП
630064 г Новосибирск пр Карла Маркса 1
Выдано в печать "18" 1-11 1984 г.
Заказ Т-1946 Тираж