ТИПОВОЙ ПРОЕКТ
902-1-84.84

КАНАЛИЗАЦИОННАЯ НАСОСНАЯ СТАНЦИЯ ПРОИЗВОДИТЕЛЬНОСТЬЮ 400-2000 м³/ч, НАПОРОМ 30-40 м С РЕШЕТКАМИ-ДРОБИЛКАМИ ПРИ ГЛУБИНЕ ЗАЛОЖЕНИЯ ПОДВОДЯЩЕГО КОЛЛЕКТОРА 4,0 м

(МОНОЛИТНЫЙ ВАРИАНТ)

АЛЬБОМ II

ТЕХНОЛОГИЧЕСКИЕ РЕШЕНИЯ. ВНУТРЕННИЙ ВОДОПРОВОД И КАНАЛИЗАЦИЯ
ОТОПЛЕНИЕ И ВЕНТИЛЯЦИЯ

				Привязан
Инв. №				

ТИПОВОЙ ПРОЕКТ
902-1-84.84
КАНАЛИЗАЦИОННАЯ НАСОСНАЯ СТАНЦИЯ ПРОИЗВОДИТЕЛЬНОСТЬЮ 400-2000м³/ч, НАПОРОМ 30-40 м С РЕШЕТКАМИ-ДРОБИЛКАМИ ПРИ ГЛУБИНЕ ЗАЛОЖЕНИЯ ПОДВОДЯЩЕГО КОЛЛЕКТОРА 4,0 м (МОНОЛИТНЫЙ ВАРИАНТ)

СОСТАВ ПРОЕКТА:

АЛЬБОМ	I	Пояснительная записка
АЛЬБОМ	II	Технологические решения. Внутренний водопровод и канализация. Отопление и вентиляция
АЛЬБОМ	III	Архитектурно-строительные решения. Надземная часть. Общие чертежи, узлы и детали
АЛЬБОМ	IV	Строительные решения. Подземная часть. (открытый способ в сухих и мокрых грунтах)
АЛЬБОМ	V	Надземная часть. Изделия.
АЛЬБОМ	VI	Подземная часть. Изделия.
АЛЬБОМ	VII	Электрооборудование и автоматизация. Технологический контроль.
АЛЬБОМ	VIII	Спецификации оборудования.
АЛЬБОМ	IX	Сборник спецификаций оборудования.
АЛЬБОМ	X	Ведомости потребности в материалах.
АЛЬБОМ	XI	Сметы. Общая часть.
АЛЬБОМ	XII	Сметы. Подземная часть. (открытый способ в сухих и мокрых грунтах)

Примененные типовые проекты:

ТП 407-3-41/75 Альбом Т-2092	Трансформаторная подстанция с одним кабельным вводом 6-10кВ на один трансформатор мощностью до 400кВА тип К-71-400М	Распространяет Свердловский филиал ЦИТП
	Бак разрыва струи емкостью 180л	Распространяет ЦИТП
Серия 3.900-10 вып 2	Колонка управления задвижкой ∅400	Распространяет Тбилисский филиал ЦИТП

АЛЬБОМ II

Разработан проектным институтом „Харьковский водоканалпроект"

Главный инженер института Г.А. Бондаренко

Главный инженер проекта В.С. Лялюк

Утвержден в/о „Союзводоканалниипроект" протокол №75 от 09.12.1985г.

Введен в действие в/о „Союзводоканалниипроект" приказ №82 от 18.04.1986г.

Привязан

Инв.№

Типовой проект. 902-1-84 - ПК Альбом I

СОДЕРЖАНИЕ АЛЬБОМА II

Наименование листов	№№ листов	№№ стр.
Содержание альбома II		2
Основной комплект марки НК		
Общие данные	1	3
План на отм. 0.000	2	4
План (установка решеток-дробилок		
КРД 40т)	3	5
Разрез 1-1	4	6
Разрез 2-2	5	7
План (установка решеток-дробилок РД 600)		
Элемент плана „А". Разрез А-А	6	8
План приемного резервуара		
Разрез 1-1	7	9
Аксонометрическая схема 1К1Н	8	10
Спецификация 1К1, 1К1Н	9	11
План на отм. [ ] Аксонометрические		
схемы 1В3, 1К13, 1К13Н.	10	12
Спецификация 1В3, 1К13Н, 1К13	11	13
Общие виды нетиповых конструкций марки НКН		
Решетка ремонтная	1	14
Патрубок монтажный	2	15
Устройство отборное с разделительной		
мембраной для манометра	3	15
Патрубок	4	16
Основной комплект марки ВК		
Общие данные. План		
Схемы 1В1, 1Т3, 2К1	1	17

Наименование листов	№№ листов	№№ стр.
Основной комплект марки ОВ		
Общие данные	1	18
Планы на отм. 2.700; 0.000 и подземной части.		
Разрез 1-1.	2	19
Схемы систем П1.1р; П2; В1.1Р; В2; В4, ВЕ1;		
отопления; теплоснабжения установки П1.1р		
и водоподогревателя; узел управления	3	20
Установки систем П1.1р; П2	4	21
Установки систем В1.1р; В2; В4; ВЕ1	5	22
Общие виды нетиповых конструкций марки ОВН		
Рама для крепления калорифера. Чертеж		
общего вида.	1	23
Лючок с заглушкой. Чертеж общего		
вида.	2	24
Расширитель. Чертеж общего вида.	3	24
Зонт. Чертеж общего вида	4	25
Вставка редукционная. Чертеж общего		
вида	5	25
Короб распределительный. Чертеж общего вида	6	26
Клапан створный утепленный. Чертеж		
общего вида	7	27

Привязан:

Инв. №

Типовой проект 902-1-84.84 - НК Альбом II

Ведомость рабочих чертежей основного комплекта

Лист	Наименование	Примечание
1	Общие данные	
2	План на отм 0.000	
3	План (установка решеток-дробилок КРД 40м)	
4	Разрез 1-1	
5	Разрез 2-2	
6	План (установка решеток-дробилок РД-600)	
	Элемент плана „А" Разрез А-А	
7	План приемного резервуара. Разрез 1-1	
8	Аксонометрическая схема 1К1Н	
9	Спецификация 1К1, 1К1Н	
10	План на отм. ☐ Аксонометрические	
	схемы 1В3, 1К13, 1К13Н.	
11	Спецификация 1В3, 1К13Н, 1К13	

Ведомость основных комплектов рабочих чертежей

Обозначение	Наименование	Примечание
НК	Технологические решения	
ВК	Внутренние водопровод и	
	канализация.	
ОВ	Отопление и вентиляция	
АР	Архитектурные решения	
КЖ	Конструкции железобетонные	
КМ	Конструкции металлические	
ЭМ	Электрооборудование и	
	автоматизация	
ЭА	Технологический контроль	

Типовой проект разработан в соответствии с действующими нормами и правилами.

Главный инженер проекта В. Пялюк

Ведомость ссылочных и прилагаемых документов

Обозначение	Наименование	Примечание
	Ссылочные документы	
Типовые конструкции	Бак разрыва струи	
и детали Т-2092	емкостью 180л	
Типовая серия	Колонка управления задвижкой	
3.901-13 выпуск 4	ф800 с электроприводом	
МН 2883-62	Нормаль машиностроения.	
МН 2884-62	Детали трубопроводов	
МН 2887-62		
ОСТ 6-05-367-74	Сортамент фасонных частей из	
	полиэтилена низкой плотности	
	для напорных трубопроводов	
ТК4-3144-70	Установка конструкций	
	на технологическом оборудовании	
	и трубопроводах Узлы и детали	
серия 4.900-8	Типовые конструкции и детали	
выпуск 1	зданий и сооружений.	
	Трубы и их соединения.	
	Прилагаемые документы	
Общие виды не-		
типовых конструкций		
ТП 902-1-84.84-НКН	Содержание	Альбом II
ТП 902-1-84.84-НК.СО	Спецификации оборудования	Альбом VIII
ТП 902-1-84.84-НК ВМ	Ведомости потребности в	
	материалах	Альбом X

Ведомость спецификаций

Лист	Наименование	Примечание
2	Спецификация на оборудование механичес-	
	кой мастерской.	
9	Спецификация 1К1, 1К1Н	
11	Спецификация 1В3, 1К13Н, 1К13	

Условные обозначения

Вентиль с электромагнитным приводом.

Задвижка с электроприводом.

Общие указания.

1. За условную отметку 0.000 принята абсолютная отметка ☐.

2. После монтажа стальные трубопроводы и трубопроводную арматуру в помещении машзала. окрасить по очищенной от ржавчины поверхности 2 слоями эмали ПФ-133 или ПФ-115 по 1 слою грунта ГФ-0119;
в помещении приемного резервуара трубы, крепление труб, а также все закладные детали, скобы покрыть эпоксидной шпатлевкой ЭП-0010 в 3 слоя.
Цветную окраску трубопроводов и оборудования принять по ГОСТ 14202-69.

Инв. №			
ГИП	Пялюк		
Нач.отд.	Чмелев		
Гл.спец	Златников		
Н.контр.	Галиб		
Рук.гр.	Полчанинов		
Вед.инж.	Нарыжная		
Инжен.	Манкевич		

Привязан

ТП 902-1-84.84-НК

Канализационная насосная станция производительностью 400-2000 м³/ч, напором 30-40м с решетками-дробилками

Стадия	Лист	Листов
Р	1	11

Общие данные

Госстрой СССР Сантехпроект Харьковский Водоканалпроект

Взам. инв. № | Подпись и дата | Инв. № подл.

19581-02 4

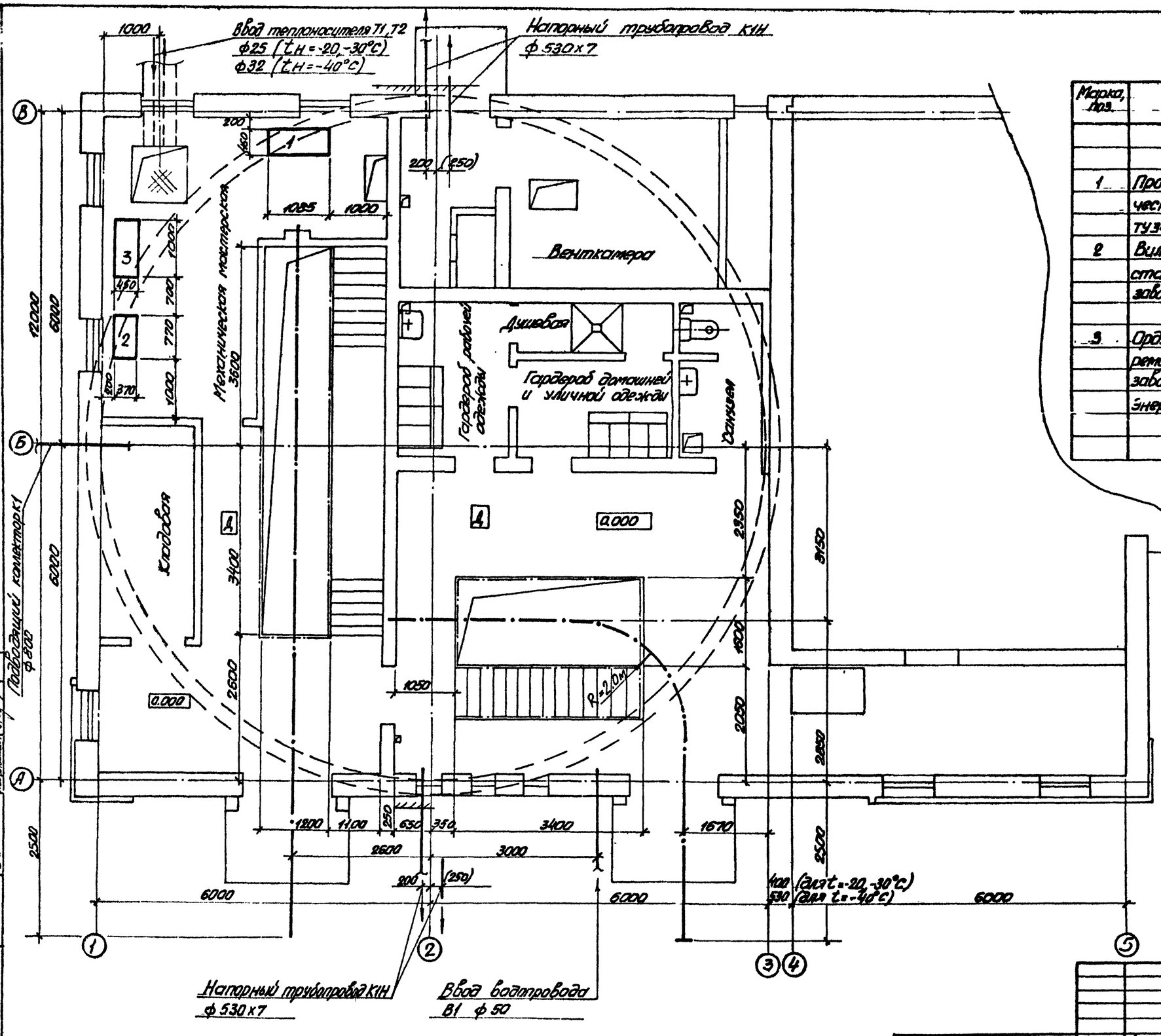

Альбом II

Типовой проект 902-1-84.84-НК

Согласовано: Гр. механиков Яснов

Спецификация

Марка, поз.	Обозначение	Наименование	Кол.	Масса ед., кг	Примечание
		Механическая мастерская			
1	Пронский механический завод ТУ34-13-713-76	Станок заточный двухсторонний ЗК-2-380 N=1,5 кВт; n=1425 об/мин	1	150,0	
2	Вильнюсский станкостроительный завод „Коммунарск"	Настольный сверлильный вертикальный станок 2М-112 ф12; N=0,55 кВт	1	120,0	
3	Ордженоникидзевский ремонтно-механический завод треста Энергомеханизация	Верстак слесарный МЦ 190-СБ ПС	1	230,0	

Размеры в скобках указаны для монолитного варианта.

Согласовано: Ст С; Шаповалов; Зд; Бурчин; Подпись и дата; Взам. инв. N; Инв. N подл.					

Привязан				ТП 902-1-84.84-НК	
Инв. N					

ГИП	Лялюк		Компрессорная насосная станция производительностью 400-2000 м³/ч, напором 30-40 м с двигателями 200-315 кВт	Стадия	Лист	Листов
Нач. отд.	Чтерлев			Р	2	
Гл. спец.	Злотников					
Н. контр.	Голуб					
Рук. гр.	Полчанов		План на отм. 0,000	Госстрой СССР Союзводоканалпроект Харьковский водоканалпроект		
Вед. инж.	Корнилова					

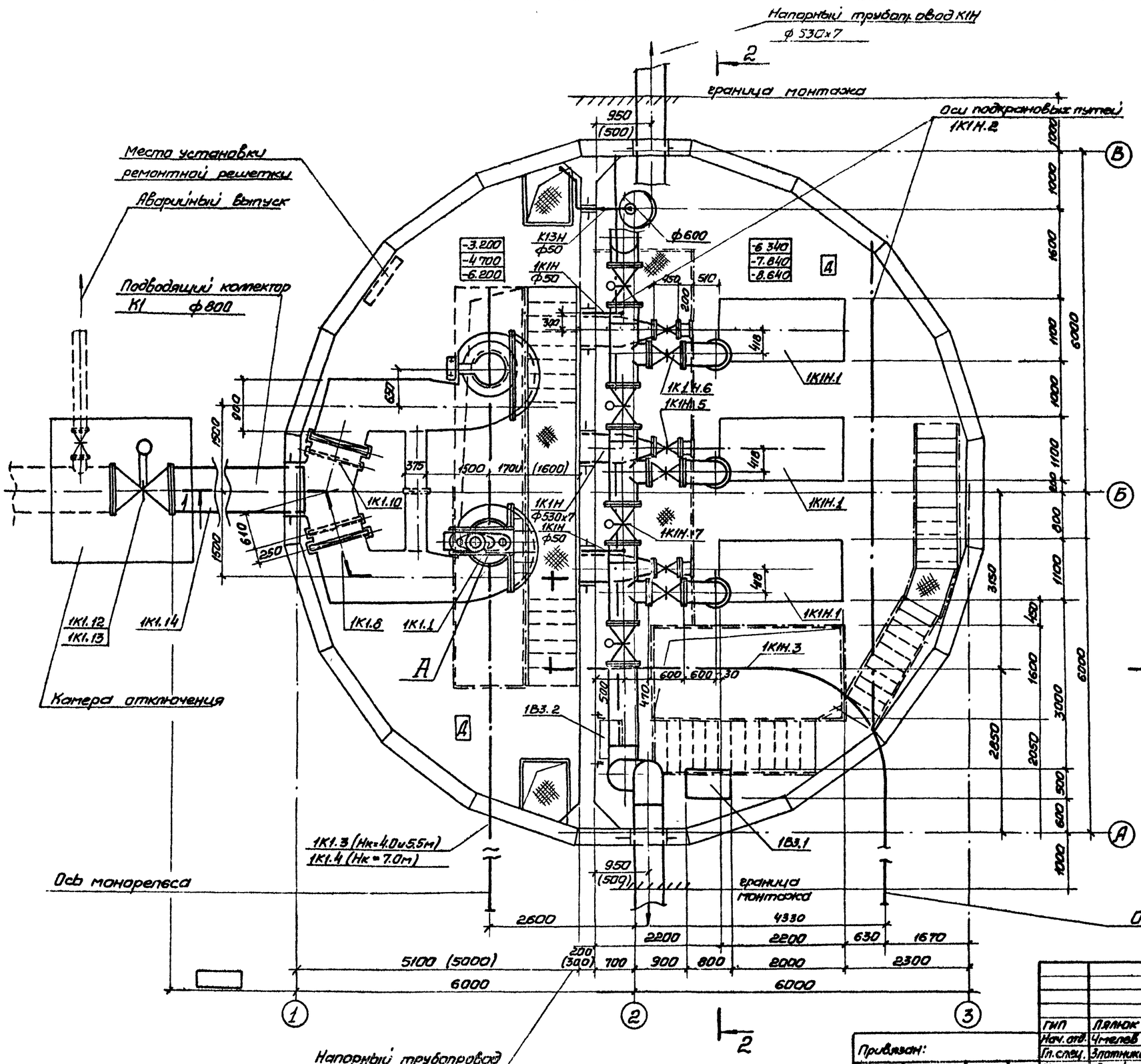

Альбом II

902-1-84.84-НК

Типовой проект

Согласовано

Гл. механик	Яснов	
Гл. спец.	Шмаков	
Гл. инж.	Барчан	
Гл. инж.	Подольский	

Гл. С	3.1	
ЗА		
ОВ		

Инв. № подл. | Подпись и дата | Взам. инв. №

Привязан:

Инв. №

ГИП	Лянок		
Нач. отд.	Челев		
Гл. спец.	Злотников		
Н. контр.	Голуб		
Рук. гр.	Полученко		
Вед. инж.	Корыжанов		
Инжен.	Матевич		

ТП 902-1-84.84-НК

Канализационная насосная станция производительностью 100-200 м³/ч, напором 30-40 м с решетками-дробилками

Стадия	Лист	Листов
Р	3	

План (установка решеток-дробилок КРД 40 м)

Госстрой СССР
Харьковский Промстройпроект
Водоканалпроект

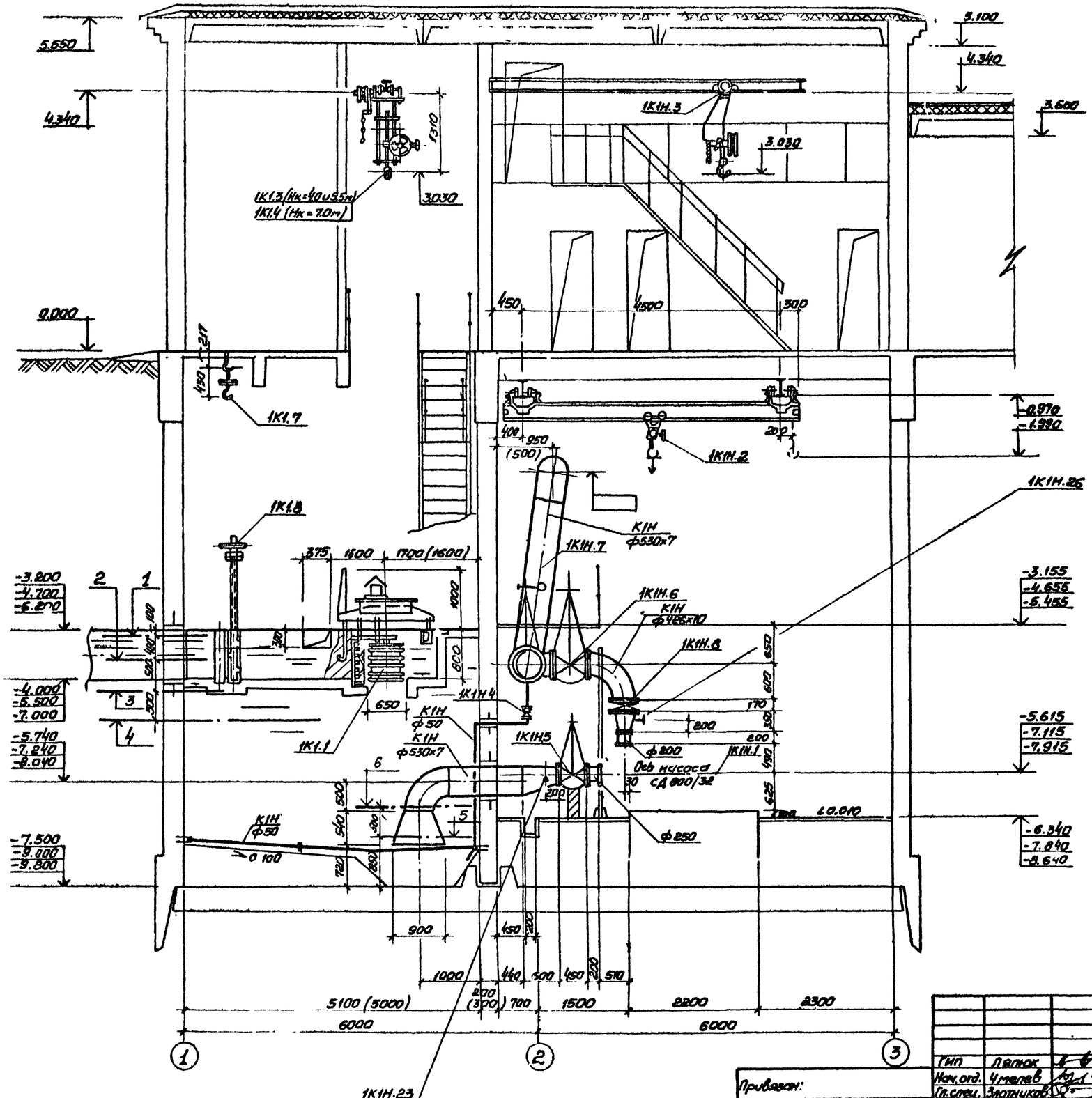

1 — Аварийный уровень

2 — Включение III насоса

3 — Включение II насоса

4 — Включение I насоса

5 — Отключение I насоса или III (резервного)

Размеры в скобках указаны для монолитного варианта.

6 — Отключение II насоса

ГИП	Лапок		
Нач. отд.	Чмелев		
Гл. спец.	Злотников		
Н. контр.	Голуб		
Рук. гр.	Панченко		
Вед. инж.	Корниенко		
Инженер	Матвеев		

Привязан:

Инв. №

ТП 902-1-84.84НК

Канализационная насосная станция производительностью 400-2000 м³/ч, напором 30-40м с решетками-дробилками

Разрез 1-1

Стадия	Лист	Листов
Р	4	

Госстрой СССР Гипроводоканалпроект Харьковский Водоканалпроект

Согласовано: Шпонский, Подольская, Барчан

Инв. № подл. | Подпись и дата | Взам. инв. №

19581-02 7

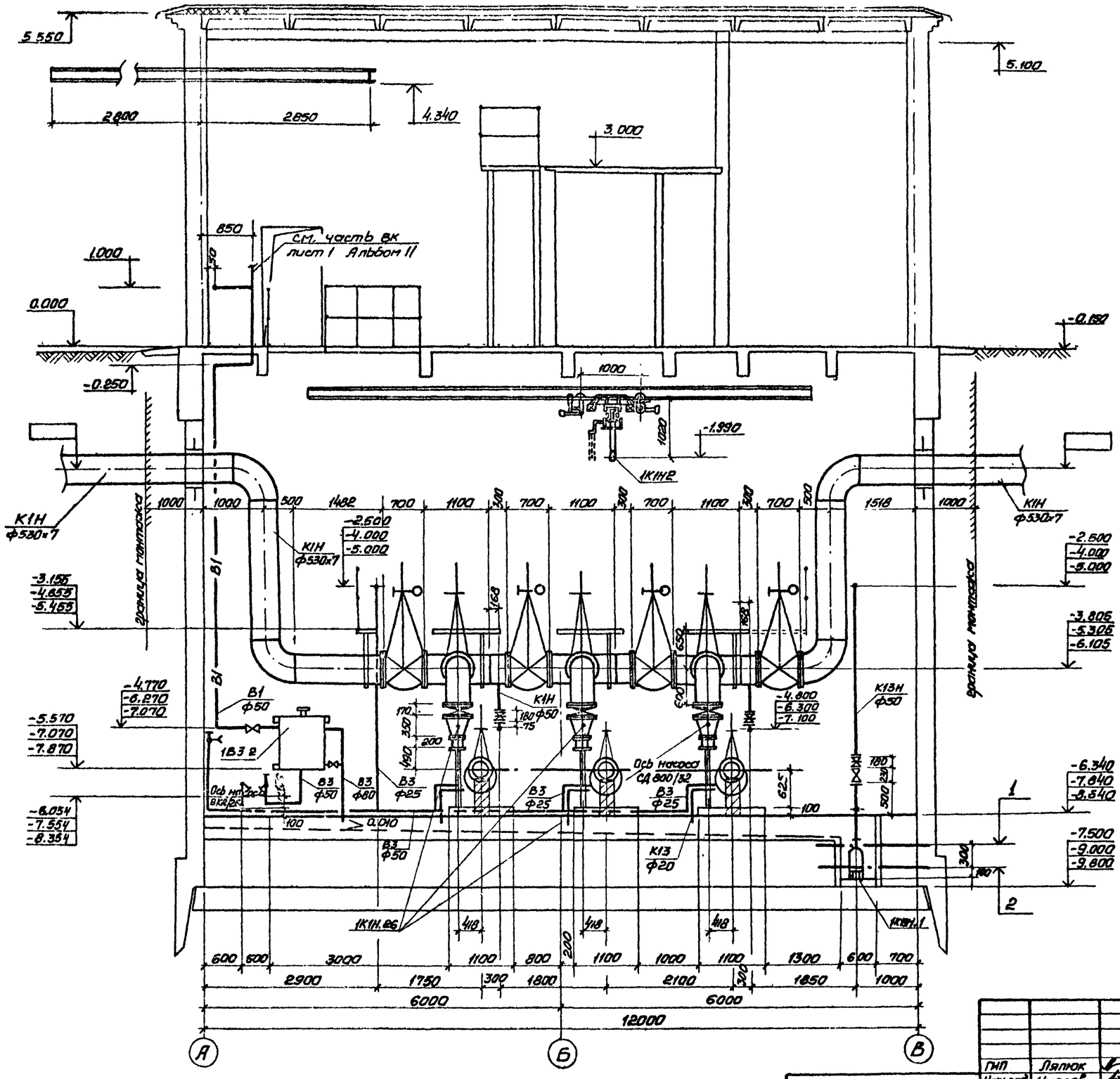

1 — Включение насоса „ГНОМ" 10-10

2 — Отключение насоса „ГНОМ" 10-10

ГИП	Лянюк		
Нач.отд	Чмелев		
Гл.спец.	Злотников		
Н.контр.	Голуб		
Рук. гр.	Панченко		
Вед.инж.	Нарбекова		
Инжен.	Матвейчук		

Привязан:

Инв. №

ТП 902-1-84.84 – НК

Канализационная насосная станция производительностью 400-2000 м³/ч, напором 30-40 м с решетками-дробилками

Стадия	Лист	Листов
Р	5	

Разрез 2-2

Трестстрой СССР Сантехмонтажпроект (Дорстрой) Водоканалпроект

Альбом II

Типовой проект 902-1-84.84 – НК

Гл. инж. проекта Якунов

Согласовано: СТС ОВ ЭЛ

Инв. № подл. | Подпись и дата | Взам. инв. №

19587-02 8

Альбом II

Типовой проект 902-1-84.84 -НК

План (установка решеток-дробилок РД 600)

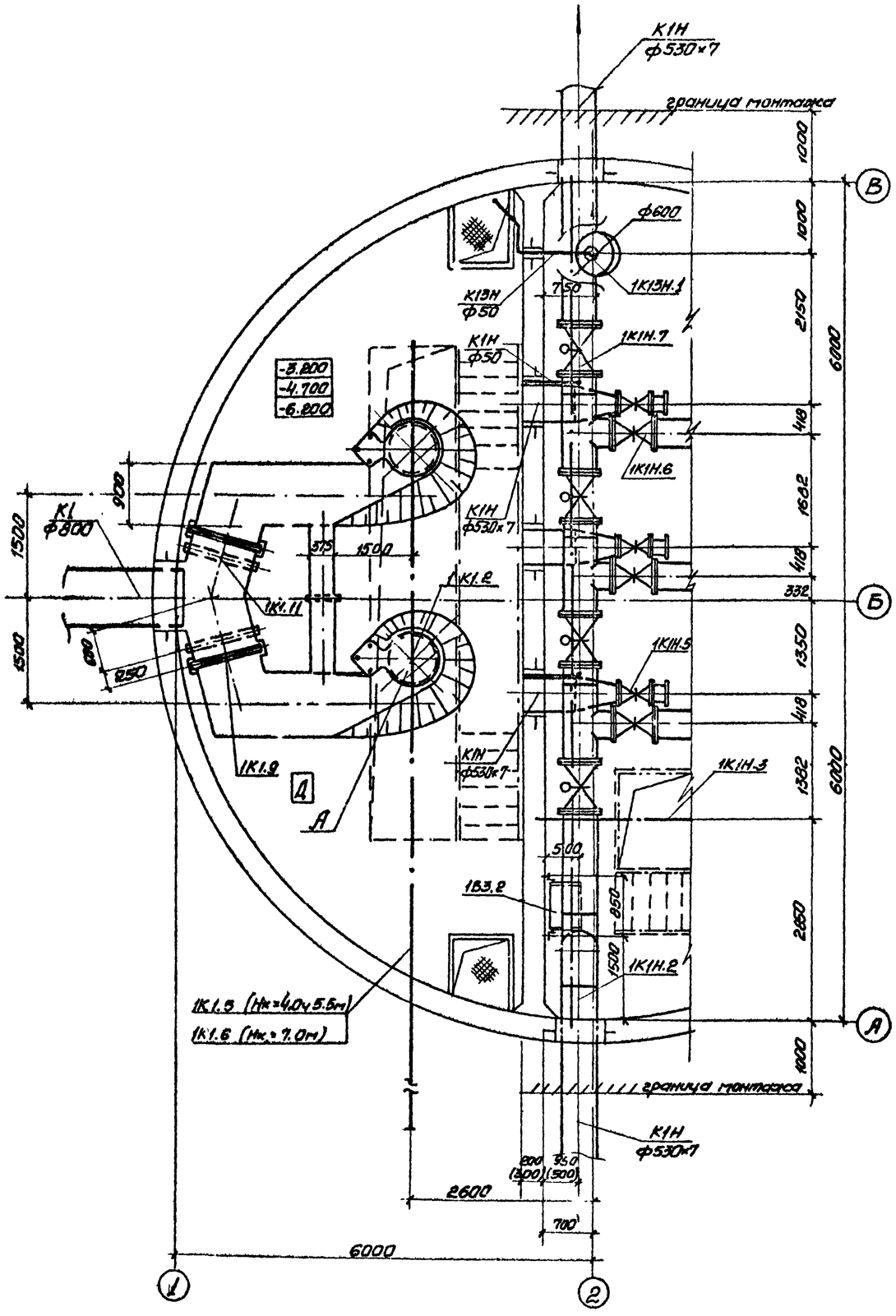

Разрез А-А

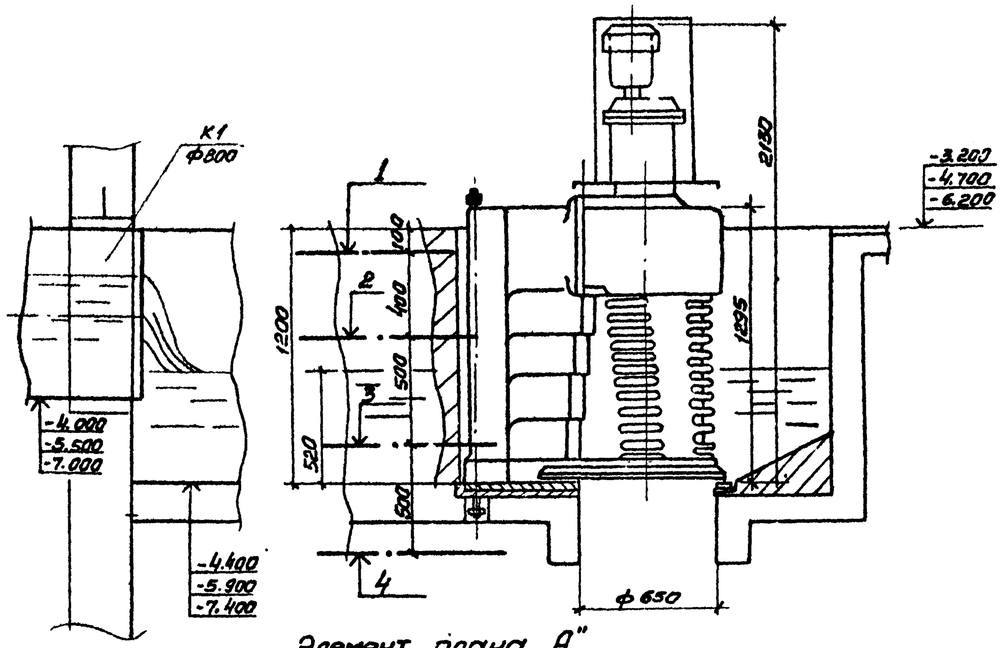

Элемент плана „А"

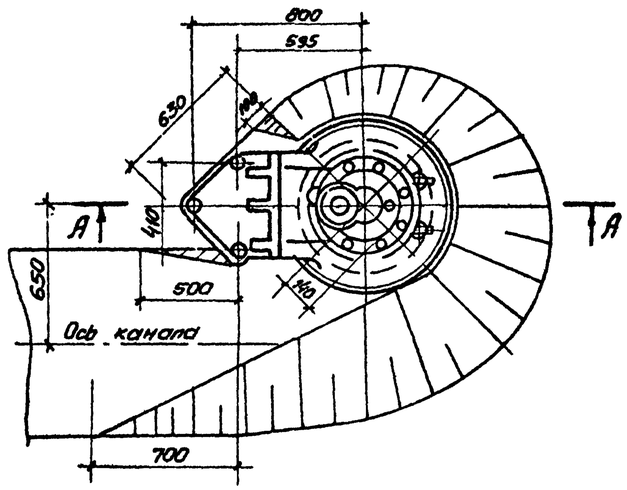

1 — Аварийный уровень

2 — Включение III насоса

3 — Включение II насоса

4 — Включение I насоса

5 — Отключение I или III (резервного) насосов (см. лист 4)

6 — Отключение II насоса (см. лист 4).

Размеры в скобках указаны для монолитного варианта.

Привязан:

Инв.№

ГИП	Ляпак		
Нач.отд.	Чернев		
Гл.спец.	Златников		
Н.контр.	Голуб		
Рук.гр.	Панченко		
Вед.инж.	Нарыжная		

ТП 902-1-8484-НК

Канализационная насосная станция производительностью 400-2000 м³/ч, напором 30-40 м с решетками-дробилками

Стадия	Лист	Листов
Р	6	

План (установка решеток-дробилок РД 600)

Госстрой СССР Оргсантехниипроект

Согласовано: Шпаковский, Бурчан, Ясонов, Механиков

Подпись и дата | Взам.инв.№ | Инв.№подл.

Альбом II

Типовой проект 902-1-8484 - НК

План приемного резервуара

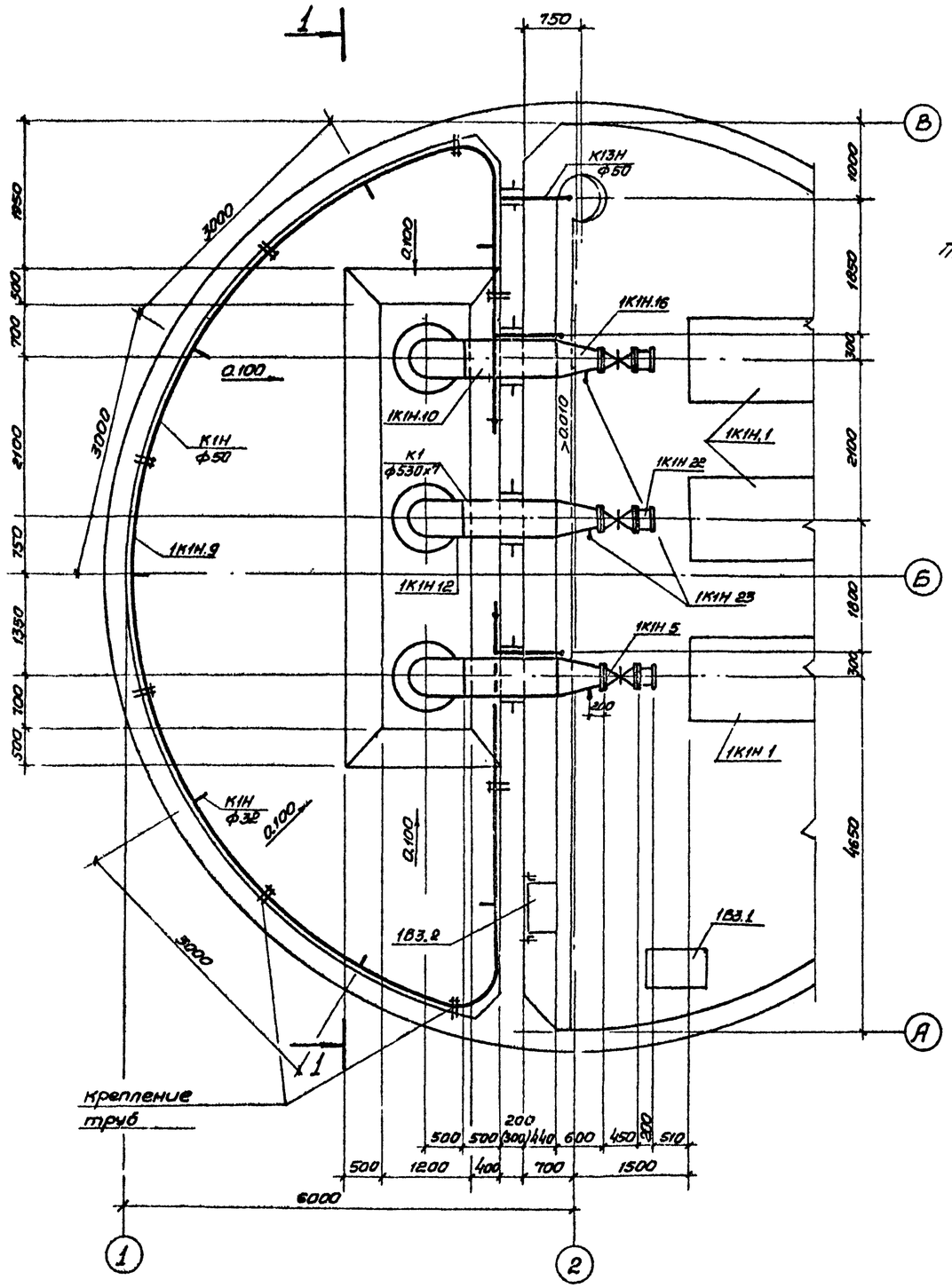

Разрез 1-1

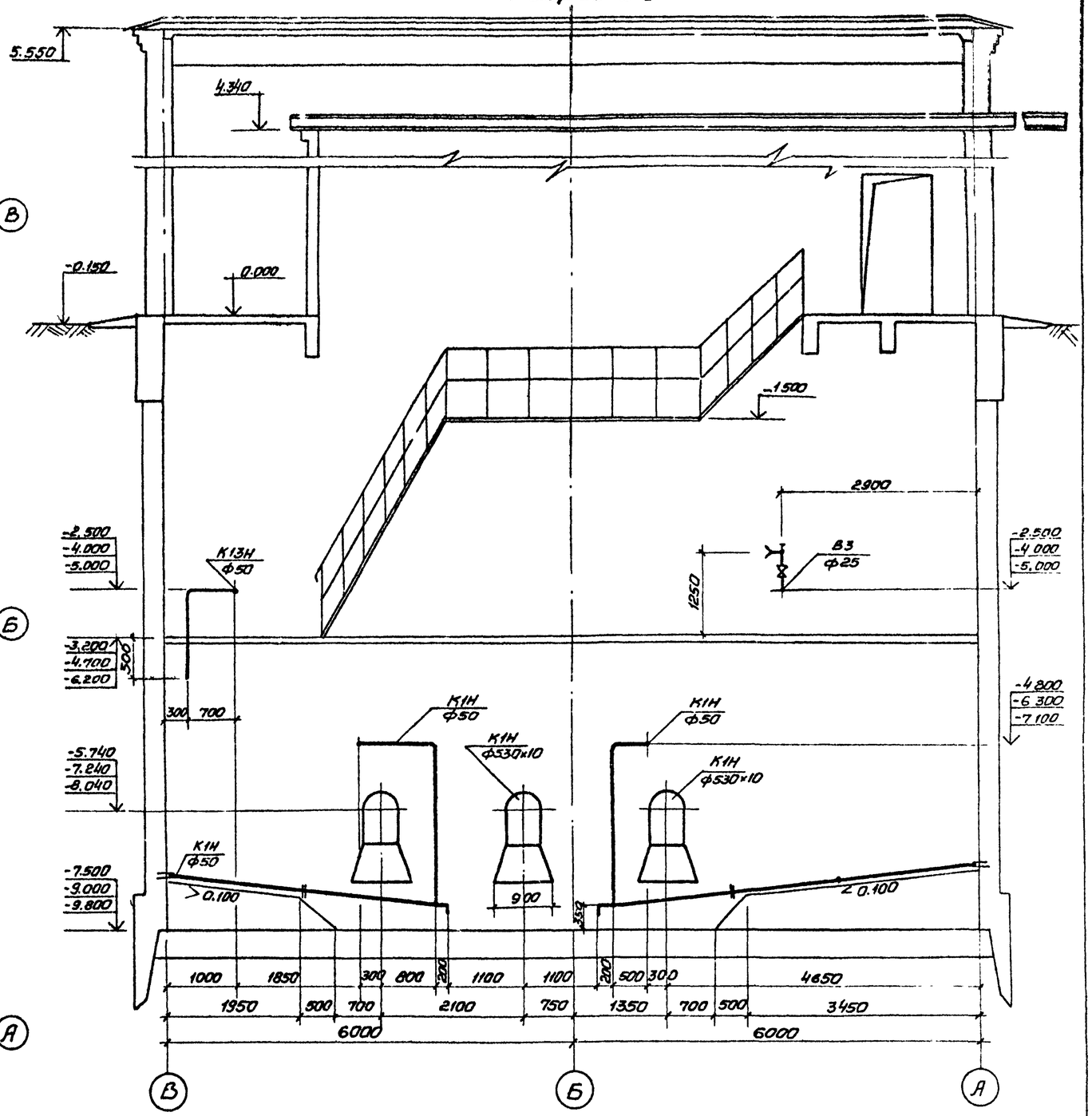

Толщина перегородки для монолитного варианта - 300 мм, для сборного - 200 мм.

ГИП	Ляпюк		
Нач.отд	Имелев		
Гл.спец.	Злотников		
Н.контр.	Голуб		
Рук.гр.	Панченко		
Вед.инж.	Нарыжная		
Инжен.	Мункевич		

Привязан:

Инв.№

ТП 902-1-8484 - НК

Канализационная насосная станция производительностью 400-2000 м³/ч, напором 30-40 м с решетками-дробилками

Стадия	Лист	Листов
Р	7	

План приемного резервуара. Разрез 1-1

Госстрой СССР Союзводоканалниипроект Харьковский Водоканалпроект

Согласовано: Шмаевич

Инв.№подл. | Подпись и дата | Взам.инв.№

Альбом II

Типовой проект 902-1-84.84 -НК

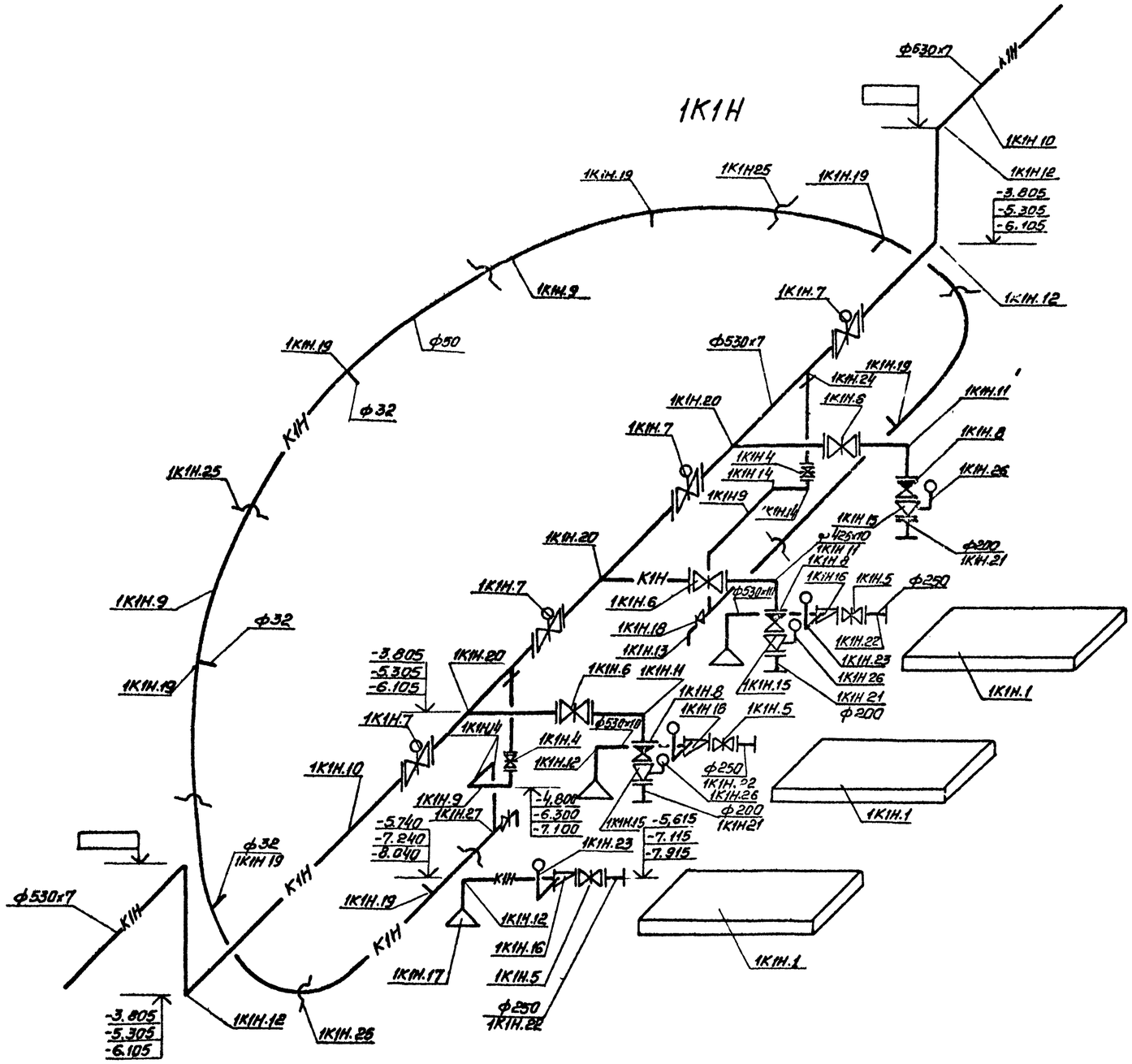

				ТП 902-1-8484-НК			
Привязан:	ГИП	Лялюк		Канализационная насосная станция производительностью 400-2000 м³/ч, напором 30-40 м с решетками-дробилками	Стадия	Лист	Листов
	Нач. отд	Чмелев			Р	8	
	Гл. спец	Злотников					
	Н. контр.	Голуб					
	Рук. гр.	Панченко		Аксонометрическая схема 1К1Н	Госстрой СССР Союзводоканалниипроект Харьковский Водоканалпроект		
	Вед. инж.	Нефёдова					
Инв. №	Инженер	Малкевич					

19581-02 11

Инв. № подл. | Подпись и дата | Взам. инв. №

Альбом II

Типовой проект 902-1-81.84-НК

Спецификация

Марка, поз.	Обозначение	Наименование	Кол	Масса ед.кг	Примечание
		1К1			
1К1.1	Луцкое п/о	Решетка-дробилка РД 600			
	„Луцккоммунмаш"	Q=1044÷1856 м³/ч; электродвигатель			
		4А 112МВ8У3; N=3,0 кВт			
		n=750 об/мин	3	640,0	
1К1.2	Воронежский завод	Решетка-дробилка РД600			
	„Водмашоборудование"	Q=2000 м³/ч, электродви-			
	ТУ24-РСФСР-633-79	гатель 8А90-22-4;			
		N=1,5 кВт; n=1400 об/мин	3	1800,0	
1К1.3	Красногвардейский	Таль ручная передвижная			
	крановый завод	червячная г/п 1т;			Нк=
	ГОСТ 1106-74	Н=12,0 м.	1	39,0	4,0 и 5,5 м
1К1.4	Горловецкий завод	Таль электрическая ка-			
	ПТО	натная ТЭ100-52120-01			
	ГОСТ 22584-77*	г/п 1т; Н=12,0 м	1	220,0	Нк=7,0 м
1К1.5	Красногвардейский	Таль ручная передвижная			
	крановый завод	шестеренная			Нк=
	ТУ24.09.519-80	г/п 2т; Н=12,0 м	1	45,0	4,0 и 5,5 м
1К1.6	г. Фрунзе з-д им Ленина	Таль электрическая канат-			
	ГОСТ 22584-77*	ная ТЭ200-52120-00			
		г/п 2т; Н=12 м.	1	357,0	Нк=7,0 м
1К1.7	Красногвардейский крановый	Таль ручная червячная			
	завод ГОСТ 1107-62	г/п 1т, Н=6,0 м	1	22,0	
1К1.8	Севастопольский электрофе-	Затвор щитовой			
	монтный завод МК833	ЗЩ-Р-900×900	2	136,0	
1К1.9	То же	Затвор щитовой			
	МК834	ЗЩ-Р-900×1200	2	240,0	
1К1.10	По чертежам	Ремонтная решетка			
	НКН	В×Н=900×800	1	27,5	
1К1.11	То же	То же В×Н=900×1200	1	36,8	
1К1.12	Каталог ЦКБА	Задвижка параллельная			
	ГОСТ 5762-74*	с невыдвижным шпинделем,			
		с электроприводом, фланцевая			
		30ч915бр ф800, Ру=10 кгс/см²	1	2096,0	
1К1.13	Типовая серия	Колонка управления задвижкой ф800 с электро-			
	3.901-13 выпуск 4	приводом	1	[ ]	
1К1.14	ГОСТ 12586-74*	Труба железобетонная на-			
		порная ТН-80-11 ф800			
		l=5000 мм	[ ]	496,0	м
1К1.15	Типовая серия 4.900-8	Патрубок гладкий ко-			
	Выпуск 1	нец-гладкий конец ф800	1	186,0	

Марка, поз.	Обозначение	Наименование	Кол	Масса ед., кг	Примечание
		1К1Н			
1К1Н.1	Рыбницкий насосный	Насос фекальный			
	завод	СД 800/32; Q= [ ] м³/ч,			
		напором [ ] м,			
		Д.к= [ ] мм с электродви-			
		гателем 4А- [ ]			
		N= [ ] кВт, n=960 об/мин	3	2325,0	
1К1Н.2	Красногвардейский	Кран мостовой ручной			
	крановый завод	однобалочный подвесной			
	ГОСТ 7413-80Е	общего назначения			
		г/п 3,2 т Z=5,1 м. Zк=4,5 м			
		Н=6,0 м (Нк=4,0 м, 5,5 м)			
		Н=12,0 м (Нк=7,0 м)	1	495,0	
1К1Н.3	Барнаульский станко-	Таль электрическая ка-			
	строительный завод	натная ТЭ320-52120-00			
	ГОСТ 22584-77*	г/п 3,2 т; Н=12 м	1	560,0	
1К1Н.4	Каталог ЦКБА	Задвижка чугунная			
	ТУ26-07-1150-77	клиновая с невыдвижным			
		шпинделем, фланцевая			
		30ч47бр ф50; Ру=10 кгс/см²	2	18,8	
1К1Н.5	Каталог ЦКБА	Задвижка параллельная			
	ГОСТ 8437-75	с выдвижным шпинделем,			
		фланцевая 30ч6бр ф250,			
		Ру=10 кгс/см²	3	168,5	
1К1Н.6	То же	То же 30ч6бр ф400;			
		Ру=10 кгс/см²	3	434,7	
1К1Н.7	Каталог ЦКБА	Задвижка параллельная			
	ГОСТ 5762-74*	с невыдвижным шпинделем			
		с электроприводом, фланц.			
		30ч915бр. ф500, Ру=10 кгс/см²	4	909,7	
1К1Н.8	Каталог ЦКБА	Клапан обратный поворот-			
	ГОСТ 19827-74*	ный 19ч21бр			
		ф400; Ру=10 кгс/см²	3	123,0	
1К1Н.9	ГОСТ 18599-73*	Труба напорная из ПВП			
		тип средний ф50×2,8	21	0,444	м
1К1Н.10	ГОСТ 10704-76*	Труба стальная			
		электросварная			
		ф530×7	[ ]	90,28	м
1К1Н.11	ГОСТ 17375-77	Отвод крутоизогну-			
		тый 90°-426×10	3	121,0	

Марка, поз.	Обозначение	Наименование	Кол.	Масса ед., кг	Примечание
1К1Н.12	ГОСТ 17375-77	Отвод крутоизогнутый			
		90°-530×10	7	130,0	
1К1Н.13	ОСТ6-05-367-74	Угольник ПНП 32с	2	0,04	
1К1Н.14	ОСТ6-05-367-74	Угольник ПНП 50с	6	0,24	
1К1Н.15	МН 2883-62	Переход концентрический			
		сварной 426×10-219×7	3	28,83	
1К1Н.16	МН 2884-62	Переход эксцентрический			
		сварной 530×9-273×7	3	61,18	
1К1Н.17	Изготовить из труб	Воронка стальная свар-			
	ГОСТ 10704-76*	ная ф500×900	3	70,3	
1К1Н.18	ОСТ6-05-367-74	Переход ПНП 50×32с	2	0,036	
1К1Н.19	ОСТ6-05-367-74	Тройник ПНП 50×32с	7	0,14	
1К1Н.20	МН 2887-62	Тройник переходной свар-			
		ной 530×14-426×10	3	206,0	
1К1Н.21	по чертежам НКН	Монтажный патрубок			
		ф200	3	40,0	
1К1Н.22	по чертежам НКН	Монтажный патрубок			
		ф250	3	50,0	
1К1Н.23	Типовая конструкция	Отворное устройство			
	ТК4-3144-70	16-80	3	0,6	
1К1Н.24	изготовить из труб	Штуцер			
	по ГОСТ 3262-75*	57×3,5-530×7	2	0,73	
1К1Н.25	Изготовить из ста-	Одинарные хомутики			
	ли ГОСТ 380-71*	для пристрелки дю-			
		белями ф50	8	–	
1К1Н.26	по чертежам НКН	Устройство отборное с			
		разделительной			
		мембраной для манометра	3	3,5	
1К1Н.27	ОСТ6-05-367-74	Тройник ПНП 50Т	2	0,26	

Привязан

Инв. №

ГИП	Лялюк	
Нач.отд	Чмелев	
Гл.спец.	Златников	
Н.контр	Голуб	
Рук.гр	Панченко	
Вед.инж	Нарыжный	
Ин.кон	Малкевич	

ТП 902-1-81.84-НК

Канализационная, насосная станция производительностью 400-2000 м³/ч, напором 30-40 м с решетками-дробилками

Стадия	Лист	Листов
Р	9	

Спецификация 1К1, 1К1Н

Госстрой СССР Союзводоканалниипроект Харьковский Водоканалпроект

Альбом II

Типовой проект 902-1-8484-НК

План на отм. ▭

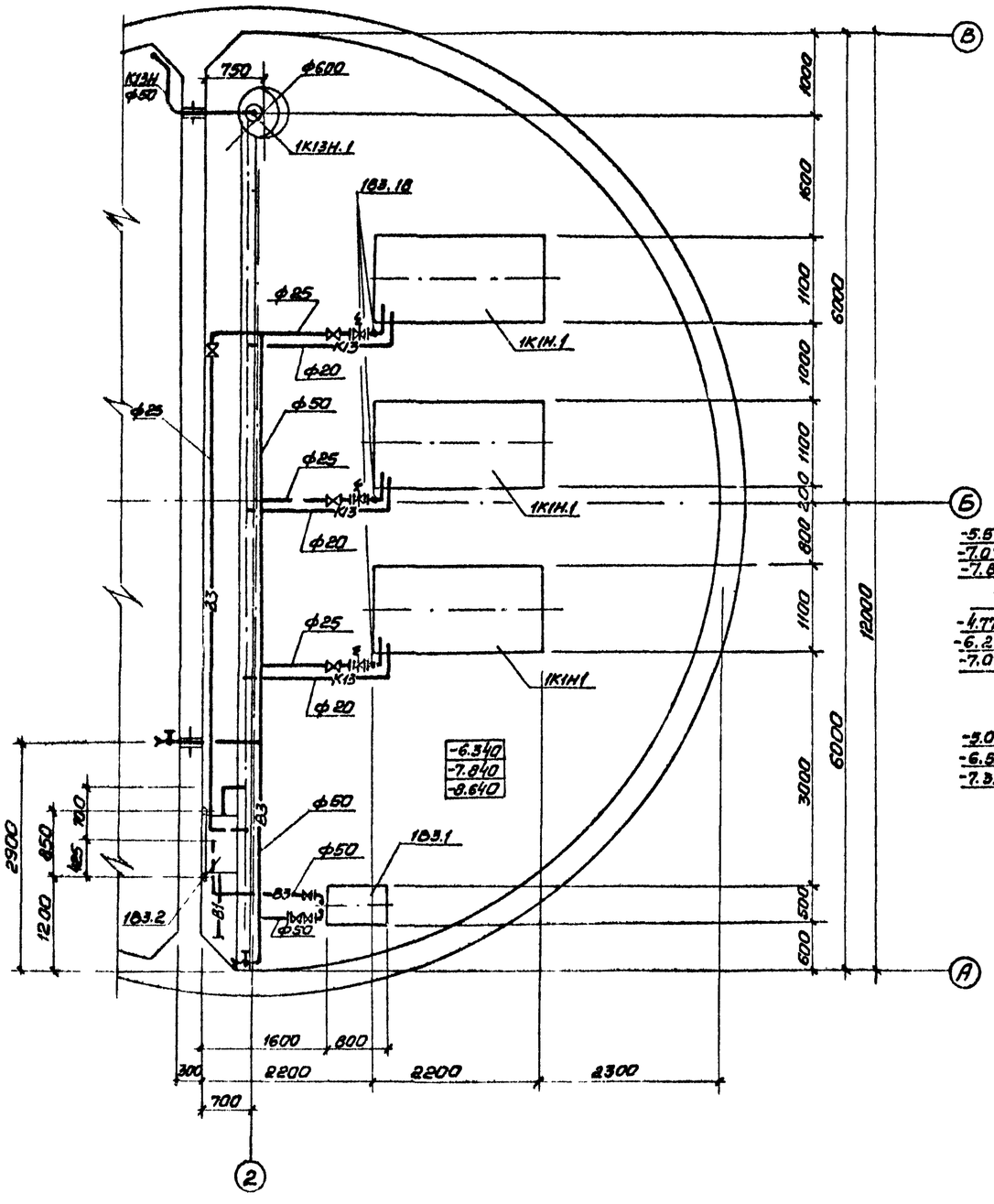

1В3, 1К13, 1К13Н

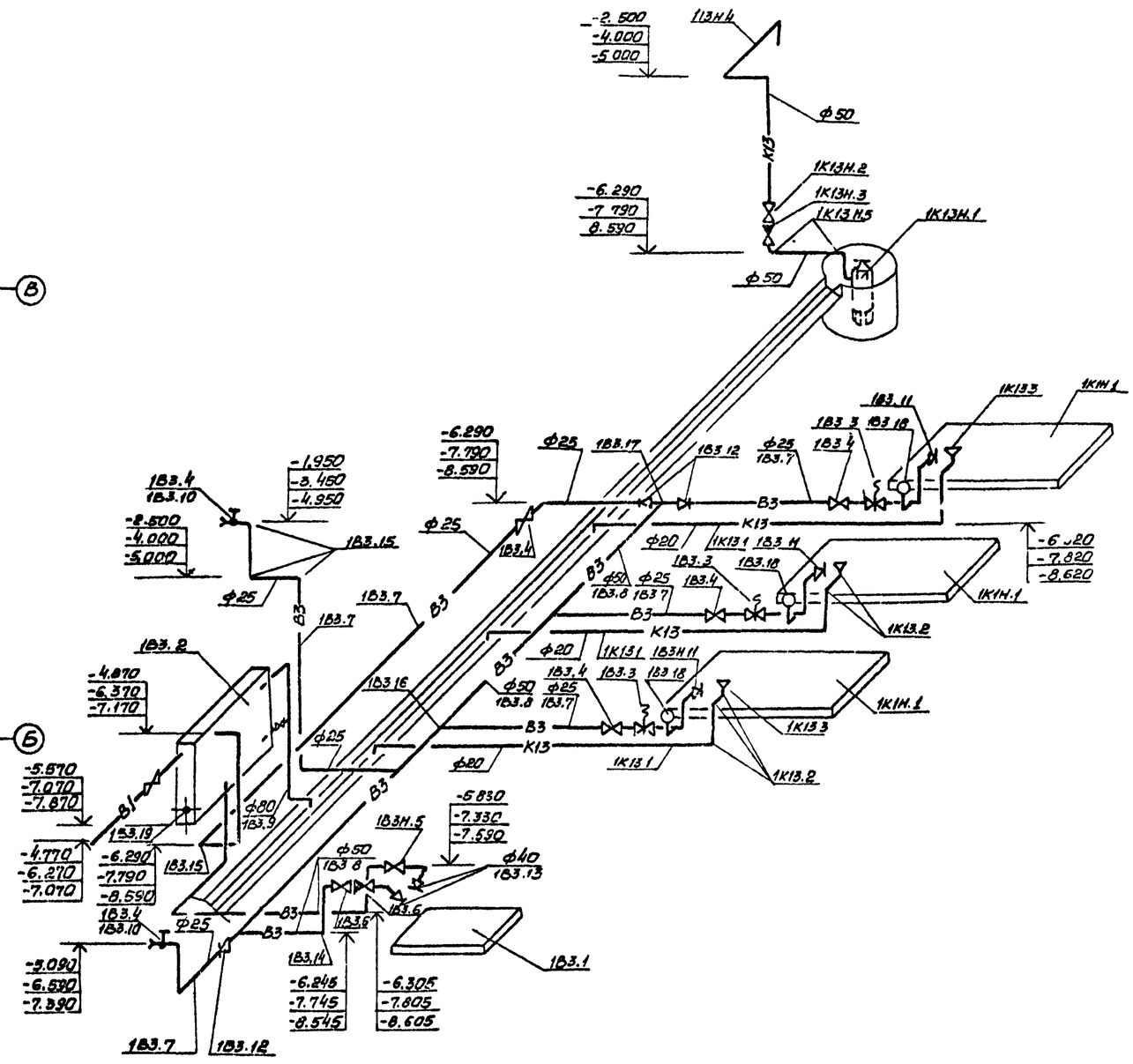

Привязан:

Инв. №

ГИП	Лялюк	
Нач.отд	Чмелев	
Гл.спец	Злотников	
Н.контр	Голуб	
Рук.гр.	Панченко	
Вед.инж	Нарыжная	
Инженер	Малкевич	

ТП 902-1-8484-НК

Канализационная насосная станция производительностью 400-2000 м³/ч, напором 30-40 м. с решетками-дробилками.

Стадия	Лист	Листов
Р	10	

План на отм.
Аксонометрические схемы 1В3, 1К13, 1К13Н

Госстрой СССР
Оргавоздухпромпроект
Водоканалпроект

Согласовано
ЗА Барачан
С.П.С Боровик

Инв. № подл | Подпись и дата | Взам. инв. №

Альбом II

Типовой проект 902-1-84.84-НК

Спецификация

Марка поз.	Обозначение	Наименование	Кол.	Масса ед., кг	Примечание
		1В3			
1В3.1	п/о „Ливгидромаш"	Насос вихревой кон-			
		сольный ВК 2/26			
		Q=5,5 м³/ч; H=38м с			
		электродвигателем			
		4А100L4; N=4 кВт;			
		n=1450 об/мин.	2	87,0	
1В3.2	Типовые конструкции	Бак разрыва струи			
	и детали зданий и	емкостью 180 литров	1	97,0	
	сооружений.				
	Т-2092				
1В3.3	Каталог ЦКБА	Вентиль запорный			
	ТУ26-07-032-76	мембранный, с элек-			
		тромагнитным при-			
		водом 15кч888р СВМ			
		ф25; Ру=16 кгс/см²	3	6,2	
1В3.4	Каталог ЦКБА	Вентиль запорный			
	ГОСТ 18722-73*	муфтовый 1548р2			
		ф25; Ру=16 кгс/см².	6	1,75	
1В3.5	Каталог ЦКБА	Вентиль запорный			
	ГОСТ 18162-72*	фланцевый 15кч19п2			
		ф50, Ру=16 кгс/см²	2	8,0	
1В3.6	Каталог ЦКБА	Клапан обратный			
	ГОСТ 19827-74*	поворотный			
		фланцевый			
		19ч21бр			
		ф50; Ру=16 кгс/см²	1	2,4	

Марка, поз.	Обозначение	Наименование	Кол.	Масса ед., кг	Примечание
1В3.7	ГОСТ 18599-73*	Труба напорная из			
		ПВП, тип средний			
		ф25×2	20	0,15	м
1В3.8	ГОСТ 18599-73*	То же ф50×2,8	14	0,427	м
1В3.9	ГОСТ 18599-73*	То же ф90×5,1	1	1,38	м
1В3.10	ГОСТ 18698-79*	Рукав резиновый			
		напорный с метал-			
		лическим каркасом			
		ф25; l=20м	2	16,8	
1В3.11	ОСТ6-05-367-74	Переход ПНП 25×16с	3	0,006	
1В3.12	ОСТ6-05-367-74	Переход ПНП 50×25с	3	0,036	
1В3.13	ГОСТ 17378-77	Переход 57×4-45×2,5	2	0,2	
1В3.14	ГОСТ 17375-77	Отвод крутоизогну-			
		тый 90°-57×3	6	0,6	
1В3.15	ОСТ6-05-367-74	Угольник ПНП 25с	16	0,022	
1В3.16	ОСТ6-05-367-74	Тройник ПНП 50×25с	3	0,139	
1В3.17	ОСТ6-05-367-74	Тройник ПНП 50с	2	0,165	
1В3.18	Типовая конструк-	Отборное устройст-			
	ция ТК4-3144-70	во 16-80	3	0,6	
1В3.19	по чертежам НКН	Патрубок	1	3,8	
		1К13Н			
1К13Н.1	Московский механи-	Насос „ГНОМ" 10-10			
	ческий завод	Q=10м³/ч, H=10м. со			
		спец. электродвига-			
		телем N=1,1 кВт;			
		n=2880 об/мин.	2	22,0	

Марка поз.	Обозначение	Наименование	Кол.	Масса ед., кг	Примечание
1К13Н.2	Каталог ЦКБА	Вентиль запорный			
		фланцевый 15кч19п2			
		ф50; Ру=16 кгс/см²	1	8,8	
1К13Н.3	Каталог ЦКБА	Клапан обратный			
		поворотный, флан-			
		цевый 19ч21бр ф50			
		Ру=16 кгс/см²	1	2,4	
1К13Н.4	ГОСТ 18599-73*	Труба напорная			
		из ПВП тип сред-			
		ний ф60×2,8	8	0,427	м
1К13Н.5	ОСТ6-05-367-74	Угольник ПНП 50с	6	0,14	
		1К13			
1К13.1	ГОСТ 18599-73*	Труба напорная			
		из ПНП тип средний			
		ф25×2,0	8	0,154	м
1К13.2	ОСТ6-05-367-74	Угольник ПНП 25с	12	0,022	
1К13.3	изготовить из жести	Воронка ф20×25	3	0,20	

Привязан:

Инв. №

ГИП	Лялюк		
Нач. отд.	Чмелев		
Гл. спец.	Злотников		
Н. контр.	Галий		
Рук. гр.	Полянский		
Вед. инж.	Корякина		
Инженер	Маткевич		

ТП 902-1-84.84-НК

Канализационная насосная станция производительностью 400-2000 м³/ч, напорами 30-40 м с решетками-дробилками

Спецификация 1В3; 1К13Н; 1К13

Стадия	Лист	Листов
Р	11	

Госстрой СССР Сантехпроектинститут Водоканалпроект

Подпись и дата | Взам. инв. №

№ подл.

ТИПОВОЙ ПРОЕКТ 902-1-84.84

Канализационная насосная станция производительностью 400-2000 м3/ч, напором 30-40 м с решетками-дробилками при глубине заложения подводящего коллектора 4,0 (монолитный вариант)

АЛЬБОМ II

УЗЛЫ НЕТИПОВЫХ КОНСТРУКЦИЙ МАРКИ НКН

Обозначение	Наименование	Прим.
ТП 902-1-84.84 -НКН1	Ремонтная решетка	
ТП 902-1-84.84 -НКН2	Монтажный патрубок	
ТП 902-1-84.84 -НКН3	Устройство отборное с разделительной мембраной для манометра.	
ТП 902-1-84.84 -НКН4	Патрубок	

Привязан

Инв. №

Изм.	Лист	N докум.	Подп.	Дата
Разраб.		Зарщиков		
Пров.		Колесник		
Т.контр.		Брацлавский		
Гл.спец.		Ясинов		
Утв.		Чмелев		

Содержание

Стадия: Р | Лист | Листов

Госстрой СССР Союзводоканалниипроект Харьковский Водоканалпроект

Формат А4

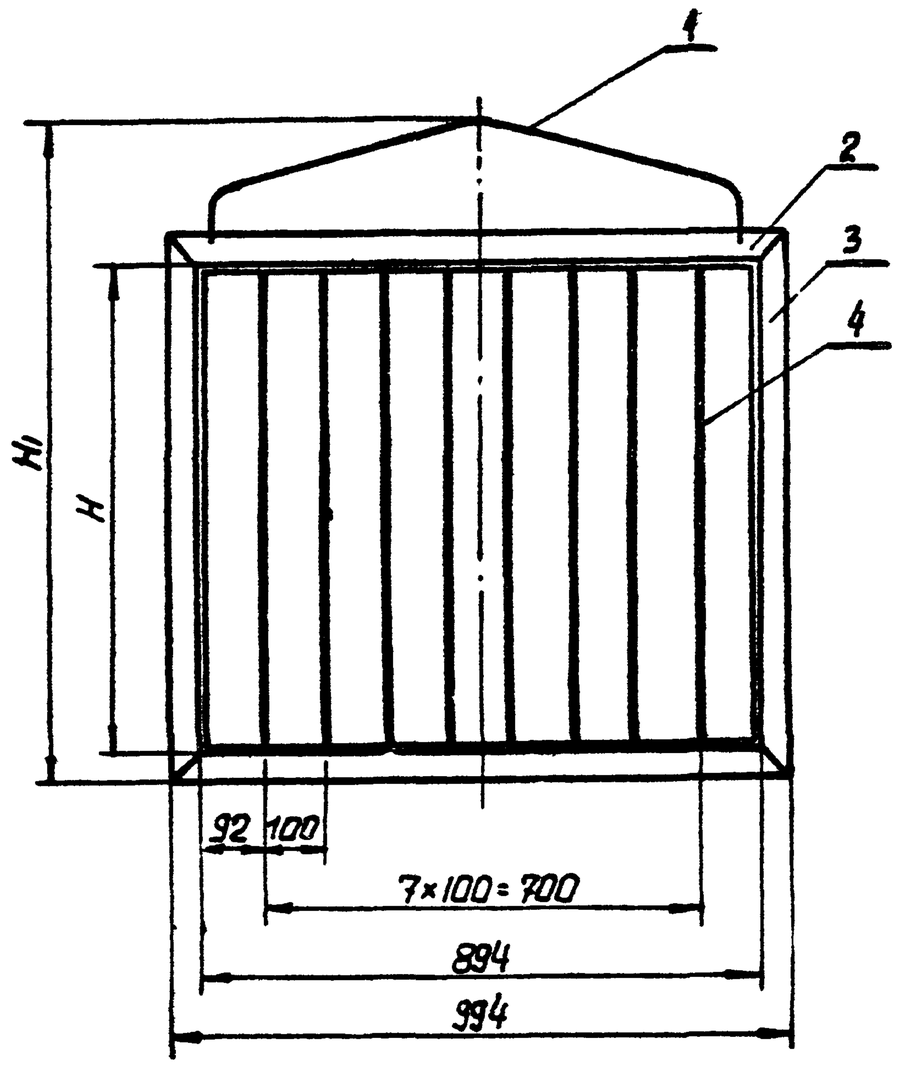

Поз.	Наименование	Кол.	Дополнительные указания
	Материалы		
1	Круг $\frac{В10\ ГОСТ\ 2590-71}{Ст.3\ ГОСТ\ 535-79}$	0.52	м
2	Уголок $\frac{Б-50\times50\times5\ ГОСТ\ 8509-72}{Ст.3\ ГОСТ\ 535-79}$	2	м
	Переменные данные		
3	Уголок $\frac{Б-50\times50\times5\ ГОСТ\ 8509-72}{Ст.3\ ГОСТ\ 535-79}$	2.4	м
4	Полоса $\frac{Б-5\times50\ ГОСТ\ 103-76}{Ст.3\ ГОСТ\ 6422-76}$	8.8	м
3	Уголок $\frac{Б-50\times50\times5\ ГОСТ\ 8509-72}{Ст.3\ ГОСТ\ 535-79}$	3.2	м
4	Полоса $\frac{Б-5\times50\ ГОСТ\ 103-76}{Ст.3\ ГОСТ\ 6422-76}$	12	м

1. Сварные швы по ГОСТ 5264-80.
2. Поверхности очистить и обезжирить. Покрыть грунтом ГФ-0119 ГОСТ 23343-78 и окрасить эмалью ПФ-133 в два слоя.

Обозначение	Размеры, мм H	Размеры, мм H1	Масса кг
ТП902-1 -НКН1	1100	1400	37.5
-01	1500	1800	45.8

Привязан

Инв. №

Изм.	Лист	N докум.	Подп.	Дата
Разраб.		Зарщиков		
Пров.		Колесник		
Т.контр.		Брацлавский		
Гл.спец.		Ясинов		
Н.контр.		Ясинов		
Утв.		Чмелев		

ТП 902-1-84.84 - НКН1

Ремонтная решетка. Чертеж общего вида.

Стадия: Р | Масса: см. табл. | Масштаб: 1:10

Лист | Листов 1

Госстрой СССР Союзводоканалниипроект Харьковский Водоканалпроект

Копировал

Формат А3

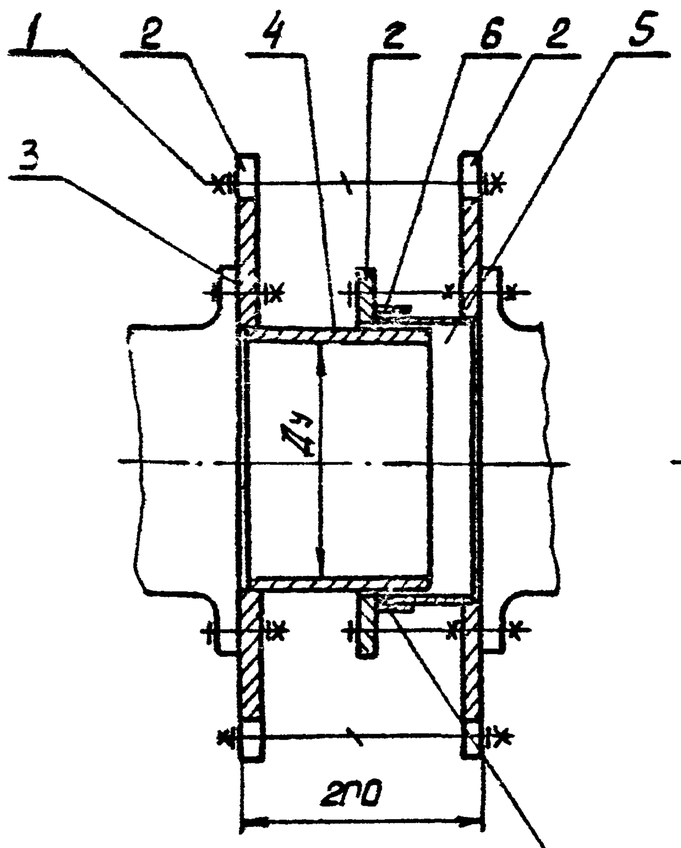

Набивка сальниковая

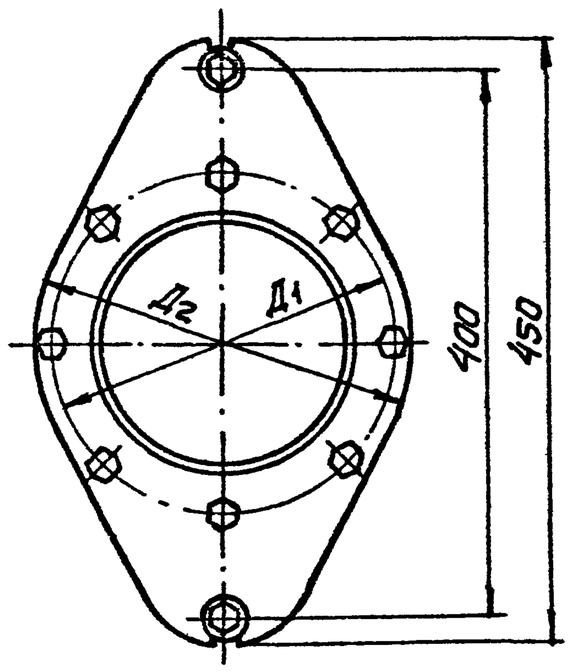

Поз	Наименование	Кол.	Дополнительные указания
	Материалы		
1	Круг $\frac{\text{В16 ГОСТ 2590-71}}{\text{Ст.3 ГОСТ 535-79}}$	0.35	м
	Переменные данные		
2	Лист $\frac{\text{13 ГОСТ 19903-74}}{\text{Ст.3 ГОСТ 14637-79}}$	0.23	$м^2$
3	Пластина I. лист. ТМКЩ-С-3-1,3 ГОСТ 7338-77	0.073	$м^2$
4	Труба $\frac{\text{273×8 ГОСТ 10704-76}}{\text{В-6 Ст.3 ГОСТ 10705-80}}$	0.15	м
5	Лист $\frac{\text{4 ГОСТ 19903-74}}{\text{Ст.3 ГОСТ 14637-79}}$	0.07	м
6	Труба $\frac{\text{299×8 ГОСТ 10704-76}}{\text{В-6 Ст.3 ГОСТ 10705-80}}$	0.05	м
2	Лист $\frac{\text{15 ГОСТ 19903-74}}{\text{Ст.3 ГОСТ 14637-79}}$	0.24	$м^2$
3	Пластина I. лист. ТМКЩ-С-3-1,3 ГОСТ 7338-77	0.083	$м^2$
4	Труба $\frac{\text{219×8 ГОСТ 10704-76}}{\text{В-6 Ст.3 ГОСТ 10705-80}}$	0.15	м
5	Лист $\frac{\text{4 ГОСТ 19903-74}}{\text{Ст.3 ГОСТ 14637-79}}$	0.05	$м^2$
6	Труба $\frac{\text{245×7 I ГОСТ 10704-76}}{\text{В-6 Ст.3 ГОСТ 10705-80}}$	0.05	м

1. Сварные швы по ГОСТ 5264-80.
2. Поверхности очистить и обезжирить. Покрыть грунтом ГФ-0119 ГОСТ 23343-78 и окрасить эмалью ПФ-133 в два слоя.

Обозначение	Размеры, мм			Масса
	Ду	Д1	Д2	кг
ТП 902-1- -НКН2	250	330	365	50
-01	200	280	315	40

Привязан

Инв.№

Изм.	Лист	№ докум.	Подп.	Дата
Разраб.		Зарщиков		
Пров.		Колесник		
Т.контр.		Брацлавский		
Гл.спец.		Ясинов		
Н.контр.		Ясинов		
Утв.		Чмелев		

ТП 902-1-8484 - НКН2

Монтажный патрубок. Чертеж общего вида

Стадия	Масса	Масшт.
Р	см. табл	1:5
Лист	Листов 1	

Госстрой СССР Союзводоканалниипроект Харьковский Водоканалпроект

Формат А3

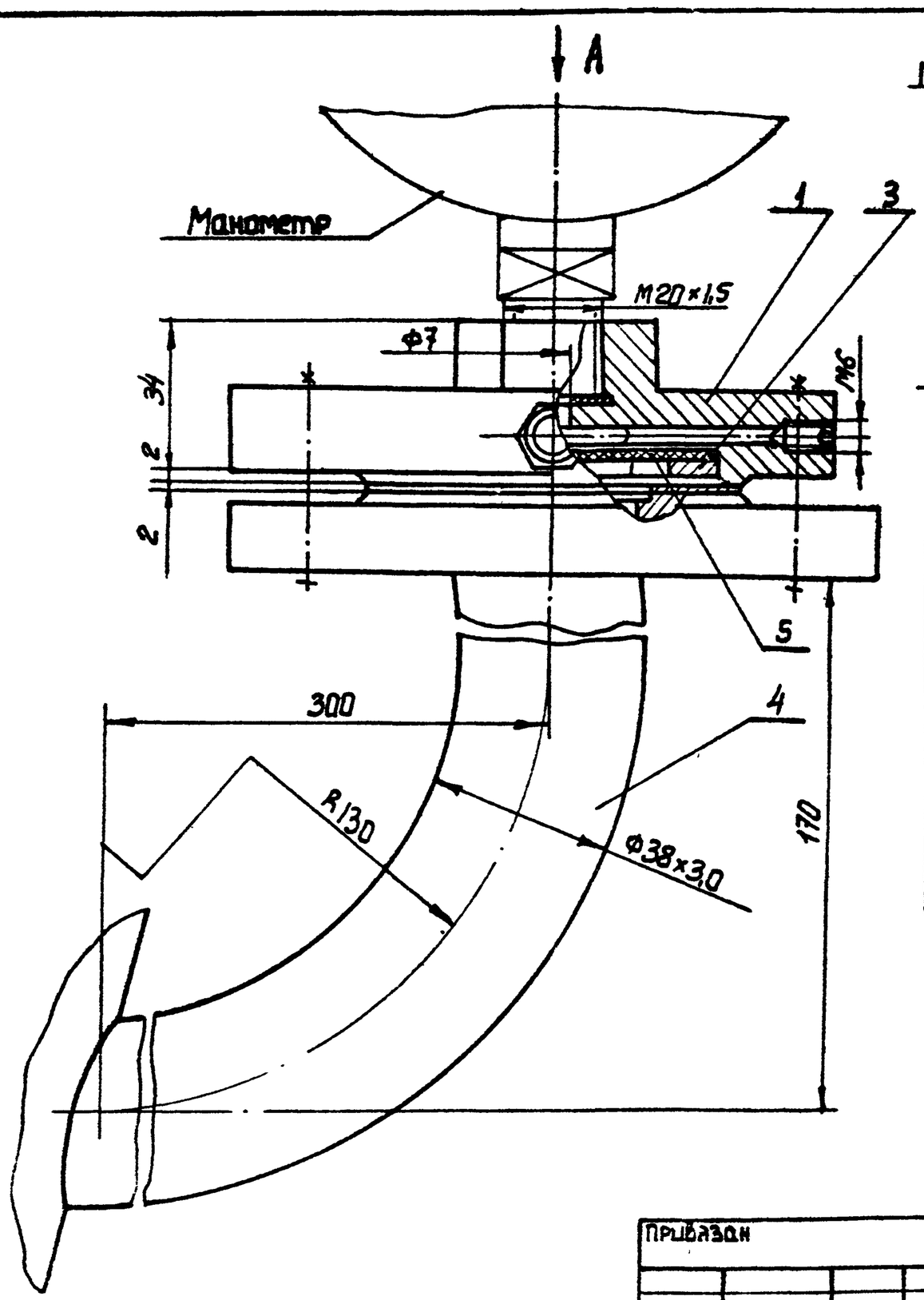

Вид А повернуто

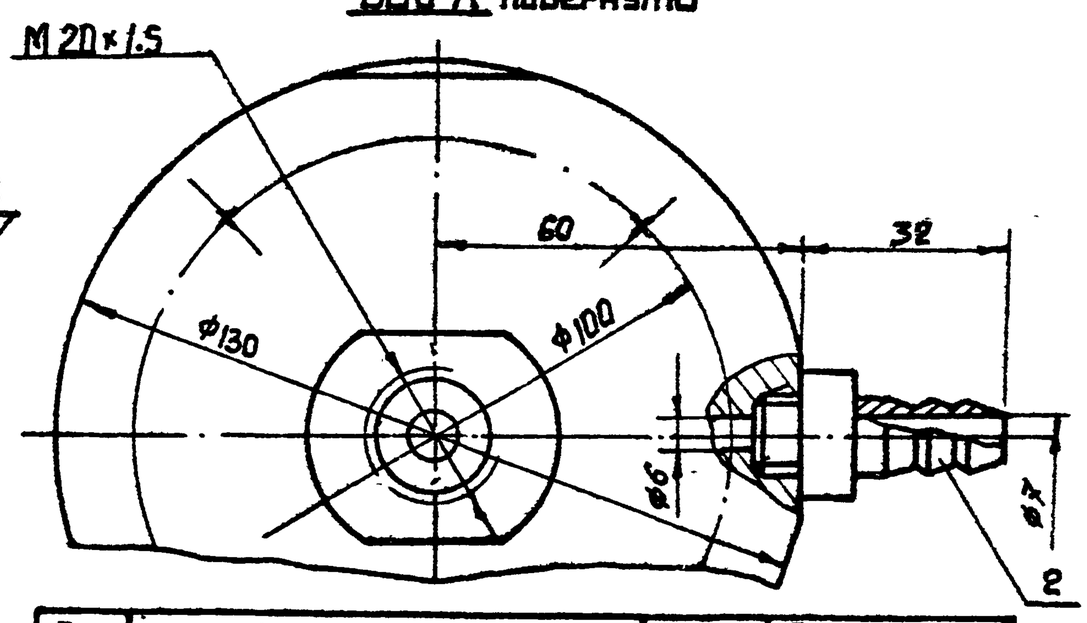

Поз.	Наименование	Кол.	Дополнительные указания
	Материалы		
1	Круг $\frac{\text{В130 ГОСТ 2590-71}}{\text{Ст.3 ГОСТ 535-79}}$	0.034	м
2	Шестигранник $\frac{\text{21-5 ГОСТ 2879-69}}{\text{Ст.3 ГОСТ 535-71}}$	0.044	м
3	Лист $\frac{\text{В4 ГОСТ 19903-74}}{\text{Ст.3 ГОСТ 14637-79}}$	0.004	$м^2$
4	Труба $\frac{\text{38×3.0 ГОСТ 8732-78}}{\text{Ст.3 ГОСТ 8731-74}}$	0.42	м
5	Пластина I. лист ПМБ-М-2-48 ГОСТ 7338-77	0.006	$м^2$

Техническая характеристика

1. Среда - Бытовые стоки.
2. Давление, Па - 0.6.
3. Температура, °С - +10...+30

Привязан

Инв.№

Изм.	Лист	№ докум.	Подп.	Дата
Разраб.		Зарщиков		
Пров.		Колесни..		
Т.контр.		Брацлавский		
Гл.спец.		Ясинов		
Н.контр.		Ясинов		
Утв.		Чмелев		

ТП 902-1-8484 - НКН3

Устройство отборное с разделительной мембраной для манометра. Чертеж общего вида.

Стадия	Масса	Масшт.
Р	3,5	1:1
Лист	Листов 1	

Госстрой СССР Союзводоканалниипроект Харьковский Водоканалпроект

Копировал

Формат А3

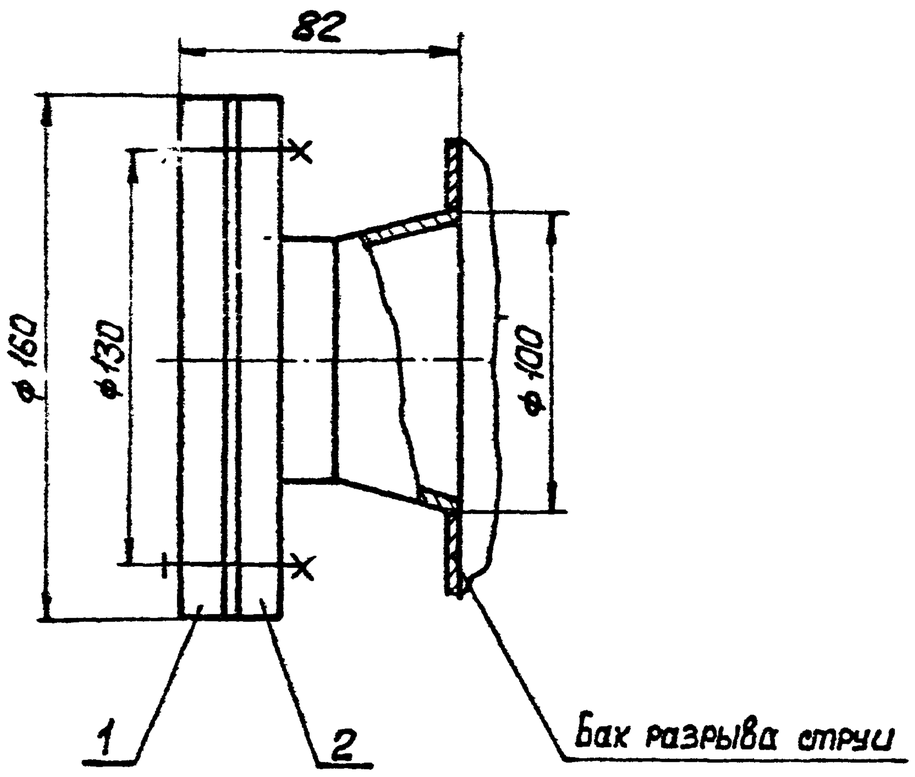

Поз.	Наименование	Кол	Дополнительные указания
	Материалы		
1	Лист 10 ГОСТ 19903-74 / Ст3 ГОСТ 14637-79	0,02	m^2
	Прочие изделия		
2	Патрубок ПФ-70ЭК4-100-74		

Патрубок установить взамен штуцера М27×1,5 на баке разрыва струи, смотри типовую серию Т-2092

Изм	Лист	№ докум.	Подп.	Дата	ТП902-1-8484 – НКН4
Разраб.		Зарщиков			Патрубок. Чертеж общего вида
Пров		Колесник			
Т.контр		Бащлавский			
Гл.спец		Ясинов			
Н.контр		Ясинов			
Утв.		Чтелев			

Стадия: Р | Масса: 2,5 | Масшт.: 1:2

Лист | Листов

Госстрой СССР Союзводоканалниипроект Харьковский Водоканалпроект

Привязан

Инв. №

Копировал

Формат А3

Изм	Лист	№ докум.	Подп.	Дата	
Разраб.					
Пров.					
Т.контр.					
Гл.спец.					
Н.контр.					
Утв					

Стадия: Р | Масса | Масш.

Лист | Листов

Госстрой СССР Союзводоканалниипроект Харьковский Водоканалпроект

Копировал

Формат А3

Альбом II

Типовой проект 902-1-84.84-НК

Ведомость рабочих чертежей основного комплекта

Лист	Наименование	Примечание
1	Общие данные. План Схемы систем В1, Т3, К1	

Ведомость ссылочных и прилагаемых документов

Обозначение	Наименование	Примечание
	Прилагаемые документы	
ТП 902-1-84.84 ВК.СО	Спецификация оборудования	альбом VIII
ТП 902-1-84.84 ВК ВМ	Ведомости потребности в материалах.	альбом X

Основные показатели по чертежам водопровода и канализации

Наименование системы	Потребный напор на вводе, м	Расчетный расход м³/сут.	м³/ч	л/с	при пожаре л/с	Установленная мощн. электродвигателей, квт	Примечание
В1	10	4,32	1.44	1,6			
В3	38	155	8,21	2,13			
К1	—	4,32	1.44	1.6			

Общие указания

1. За условную отметку 0.000 принята абсолютная отметка ▭
2. Основные показатели по рабочим чертежам марки ВК выполнены в соответствии с СНиП II-30-76 часть II

Типовой проект разработан в соответствии с действующими нормами и правилами

Главный инженер проекта В. Лялюк

План

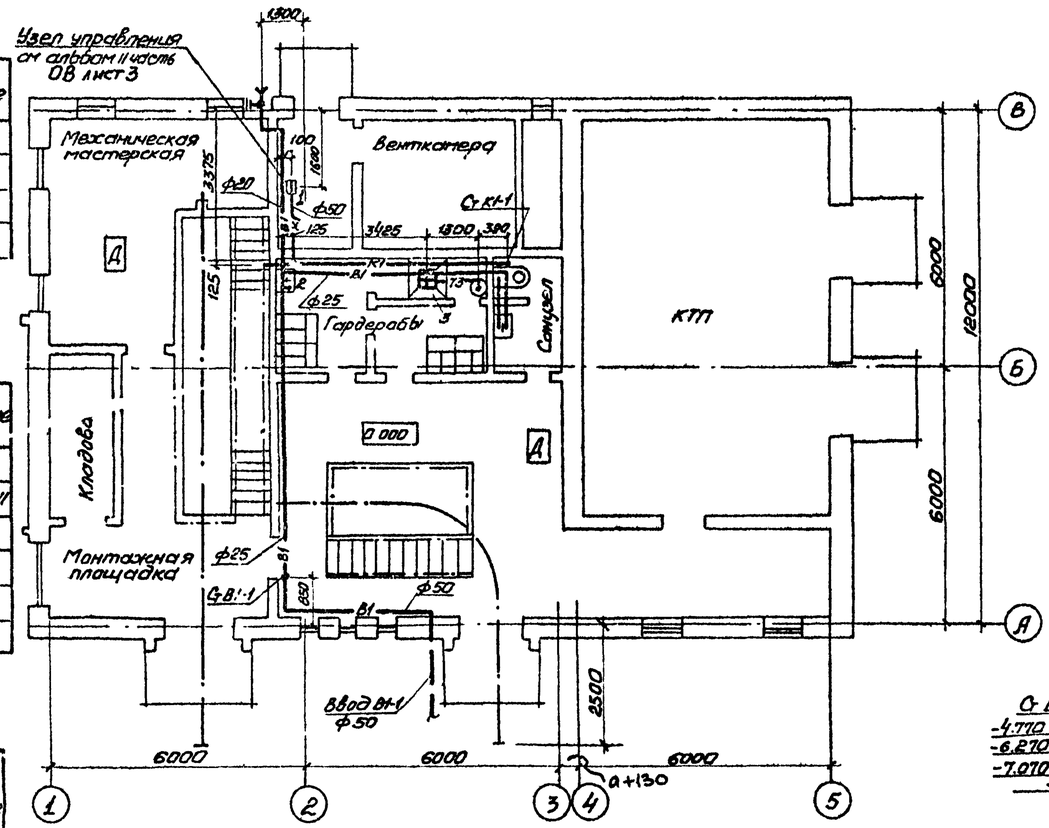

В1, Т3

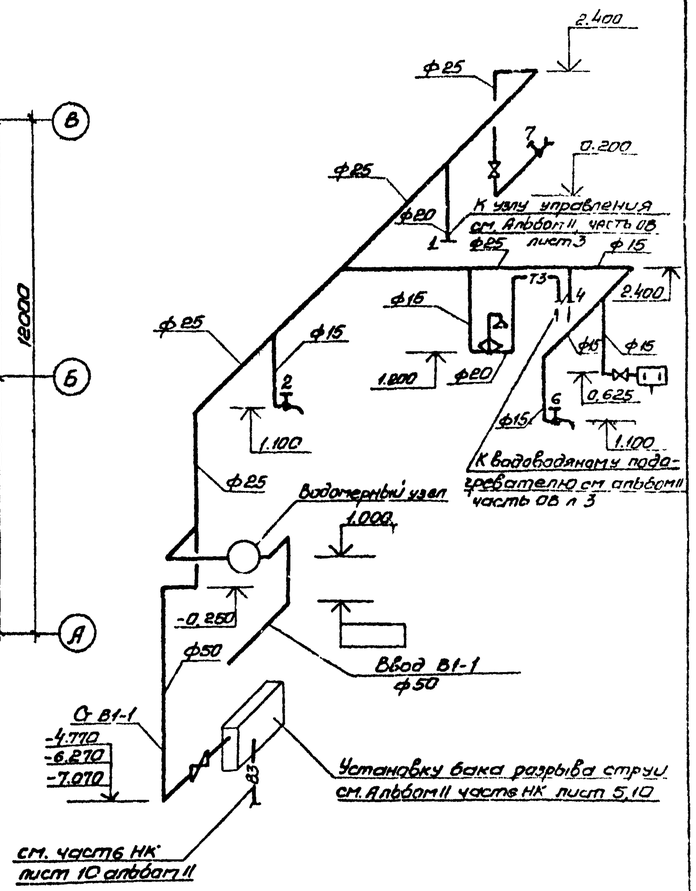

К1

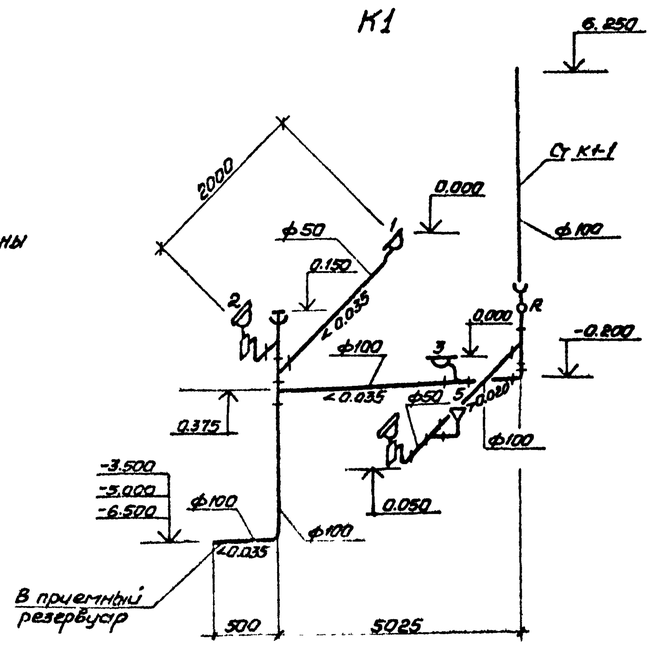

Водомерный узел

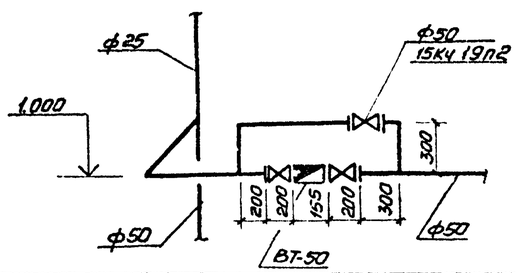

ГИП	Лялюк		
Нач.отд.	Чмелев		
Гл.спец.	Злотников		
Н.контр.	Голуб		
Рук.гр.	Панченко		
Вед.инж.	Набыжная		
Инжен.	Маякевич		

Привязан

Инв.№

ТП 902-1-84.84 ВК

Канализационная насосная станция производительностью 400-2000 м³/ч, напором 30-40 м с решетками-дробилками

Стадия	Лист	Листов
Р	1	1

Общие данные. План Схемы систем В1, Т3, К1

Госстрой СССР Спецгидромашпроект Харьковский Водоканалпроект

19581-02 ТР

Согласовано: СПС Гипрокоммунэнергоприборы; Гипрокоммунстрой

Инв.№ подл. | Подпись и дата | Взам.инв.№

Альбом II

Типовой проект 902-1-84.84-ОВ

Ведомость рабочих чертежей основного комплекта

Лист	Наименование	Примечание
1	Общие данные	
2	Планы на отм. 2.700; 0.000 и подземной части	
	Разрез 1-1	
3	Схемы систем П1.1р; П2; В1.1р; В2; В4; ВЕ1;	
	Отопления; теплоснабжения установки П1.1р и водопо-	
	догревателя; узел управления	
4	Установки систем П1.1р; П2	
5	Установки систем В1.1р; В2; В4; ВЕ1	

Ведомость ссылочных и прилагаемых документов

Обозначение	Наименование	Примечание
	Ссылочные документы	
2.400-4 В.1	Тепловая изоляция трубопроводов	
5.904-5	Гибкие вставки к центробежным	
	вентиляторам	
1.494-27 В1.7	Воздухоприемные устройства с под-	
	весными утепленными клапанами	
1.494-32	Зонты и дефлекторы вентиляционных	
	систем	
5.904-10	Узлы прохода вентиляционных шахт	
	через покрытия промышленных зданий	
3.904-18 В.01	Клапаны и заслонки для вентиляци-	
	онных систем взрывоопасных производств	
1.494-10	Решетки щелевые регулирующие, тип Р	
5.904-21	Воздухораспределители эжекционные	
	потолочные, тип ВЭП 8	
1.494-33	Лепестковые клапаны к осевым вентиляторам	
1.494-30 В.1	Установка и крепление осевых вентиляторов	
4.904-69	Детали крепления трубопроводов	
4.903-10 В.8	Грязевики	
5.903-2 В.0.1	Воздухосборники	
	Прилагаемые документы	
ТП902-1-84.84-ОВН	Общие виды нетиповых конструкций	
ТП902-1-84.84-ОВ.ВМ	Ведомость потребности в материалах	3л
ТП902-1-84.84-ОВ.СО	Спецификация оборудования	6л

Типовой проект разработан в соответствии с действующими нормами и правилами

Главный инженер проекта В. Лялюк

Характеристика отопительно вентиляционных систем

Обозначение системы	Кол систем	Наименование обслуживаемого помещения (технологического оборудования)	Тип установки	Вентилятор: Тип исполн. взрывозащите	№	Схема исполнен.	Положение	L, м3/ч	P, Па (кгс/м²)	n, об/мин	Электродвигатель: Тип, исполнение по взрывозащите	N кВт	n, об/мин	Воздухонагреватель: Тип	N	Кол	Т-ра нагрева, °С от	до	Расход тепла Вт (ккал/ч)	ΔP Па (кгс/м²)	Примечание
														КСК 3	6-02	1	20	5	32660 (28080)	108 (108)	
П1.1р	1	Все помещения	А5100-26	Ц4-70	5	1	Пр 0° Лв 0°	3900	850 (85)	1400	4А80В4	1.5	1400	КСК 3	6-02	1	30	5	45720 (39310)	108 (10.8)	
														КСК 3	6-02	1	40	5	58780 (50540)	108 (10.8)	
П2	1	Машзал	А5105-2А	Ц4-70	5	1	Пр180°	6800	830 (83)	1425	4А100 S4А	3.0	1425								
В1.1р	1	Отделение решеток-дробилок	А4100-2	Ц4-70	4	1	Пр15° Лв15°	2100	470 (47)	1370	4А71В4	0.75	1370								
В2	1	Машзал	А4100-2	Ц4-70	4	1	Л0°	1900	490 (49)	1370	4А71В4	0.75	1370								
В3	1	Машзал	Осевой	06-300	5	1	-	6140	80 (8)	1365	4АА63В4	0.37	1365								
В4	1	Шкафы в гардеробной	А25105-1	Ц4-70	2.5	1	Л0°	110	200 (20)	1370	4АА56А4	0.12	1370								
ВЕ1	1	Санузел	Дефлектор	Д00.000				50													
ВЕ2	1	Душевая	Дефлектор	Д00.000				75													

Местные отсосы от технологического оборудования

Технологическое оборудование: Поз.	Наименование	Кол	Характеристика выделяющихся вредностей	Объем вытяжки м3/ч: Наед. оборуд.	Всего	Характеристики местного отсоса: Обозначение	Применяемые документы	Обозначение системы	Примечание
—	Приемный резервуар	1	Пары сточных вод (сероводород и др.)	1400	1400	ЗОНТ	ТП 902-1-84.84-ОВН4	В1.1р	

Общие указания

1. Проект выполнен на основании технологического задания, архитектурно-строительных чертежей и согласно требованиям СНиП II-33-75, СНиП II-32-74 ГОСТ 21.602-79
2. Проект отопления и вентиляции разработан для климатических районов с наружной температурой -20°С, -30°С, -40°С
3. Теплоносителем для систем отопления, вентиляции и горячего водоснабжения служит вода с параметрами 150-70°С получаемая от наружной тепловой сети
4. Потеря напора в системе отопления составляет Н=0.9м.в.ст.
5. Система отопления запроектирована горизонтальная однотрубная с редукционными вставками, регулируемая
6. Внутренние температуры в отапливаемых помещениях приняты: в душевой +25°С, в гардеробах +23°С в мастерской санузле +16°С, в производственных помещениях +5°С
7. Вентиляция предусмотрена: приточно-вытяжная механическая
8. Помещения по взрывопожаробезопасности относятся к категории „Д". Вентиляционное оборудование принято в обычном исполнении
9. Монтаж систем и оборудования вентиляции производится в соответствии с указаниями СНиП III-28-75

План-схема

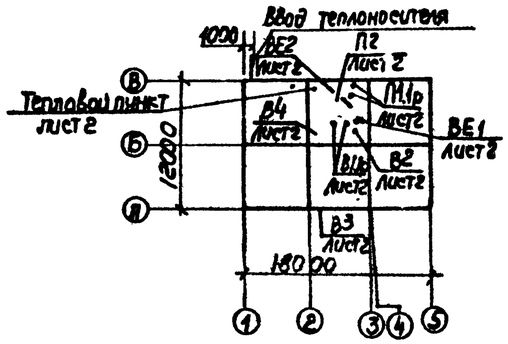

Основные показатели по чертежам отопления и вентиляции

Наименование здания (сооружения) помещения	Объем м3	Периоды года при t н, °С	Расход тепла, Вт (ккал/ч): На отопление	На вентиляцию	На горячее водоснабжение	Общий	Расход холода, Вт (ккал/ч)	Установленная мощн. эл. двигат. кВт
Канализационная насосная станция	500	-20	42670 (36690)	32860 (28080)	18660 (16000)	93890 (80770)		6.49
		-30	52740 (45350)	45720 (39310)	18580 (16000)	117020 (100660)		6.49
		-40	46160 (40690)	58780 (50540)	18580 (16000)	123500 (106230)		6.49

Инв. №			
Н. контр.	Соколовская		
Рук. сект.	Гобанова		
Гл. спец.	Соколовская		
Рук. гр.	Подвальная		
Вед. инж.	Островская		

Привязан

ТП 902-1-84.84-ОВ

Канализационная насосная станция производительностью 100 куб.м/ч с напором 30-40 м	Стадия	Лист	Листов
	Р	1	5
Общие данные	Госстрой СССР Всесоюзный институт „Коммунэнергопроект" Харьковский филиал		

Альбом II

Типовой проект 902-1-848-08

План на отм. 0.000

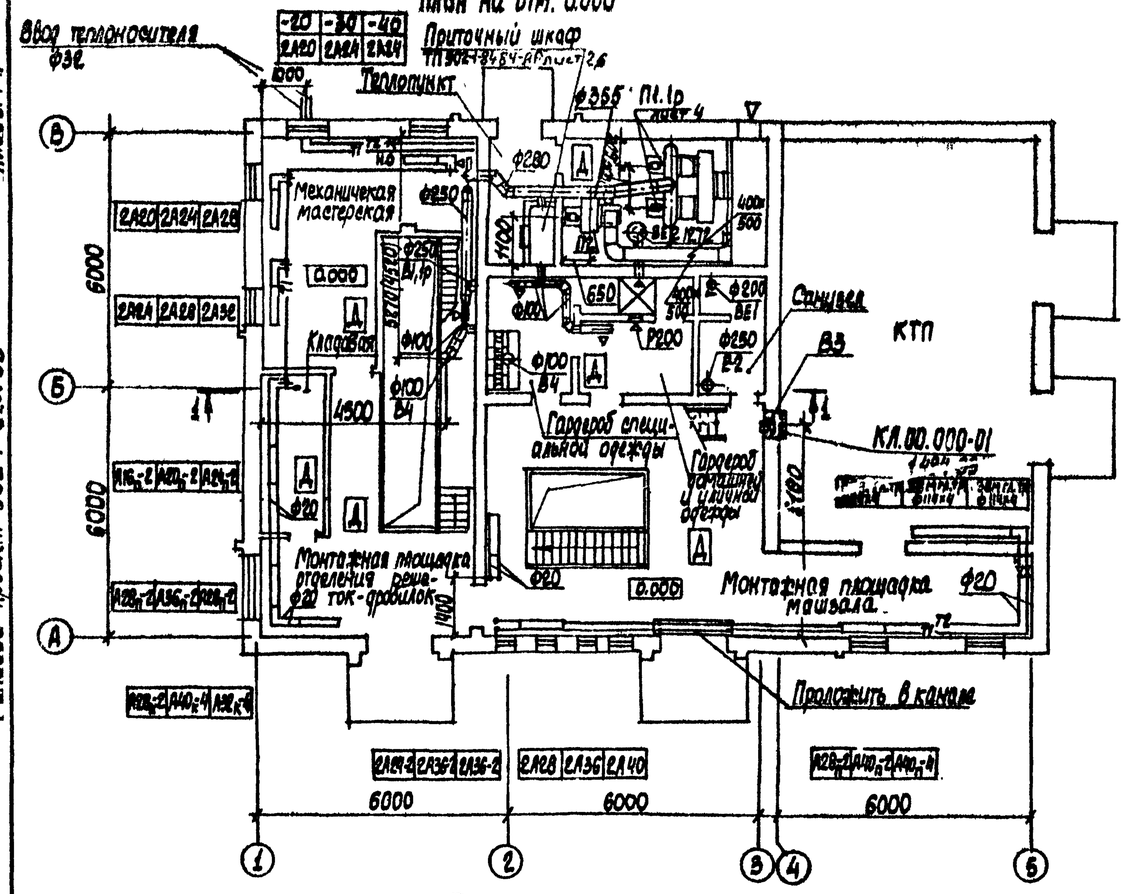

Фрагмент плана на отм. 2.700

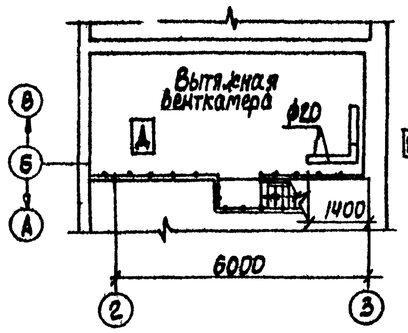

Разрез 1-1

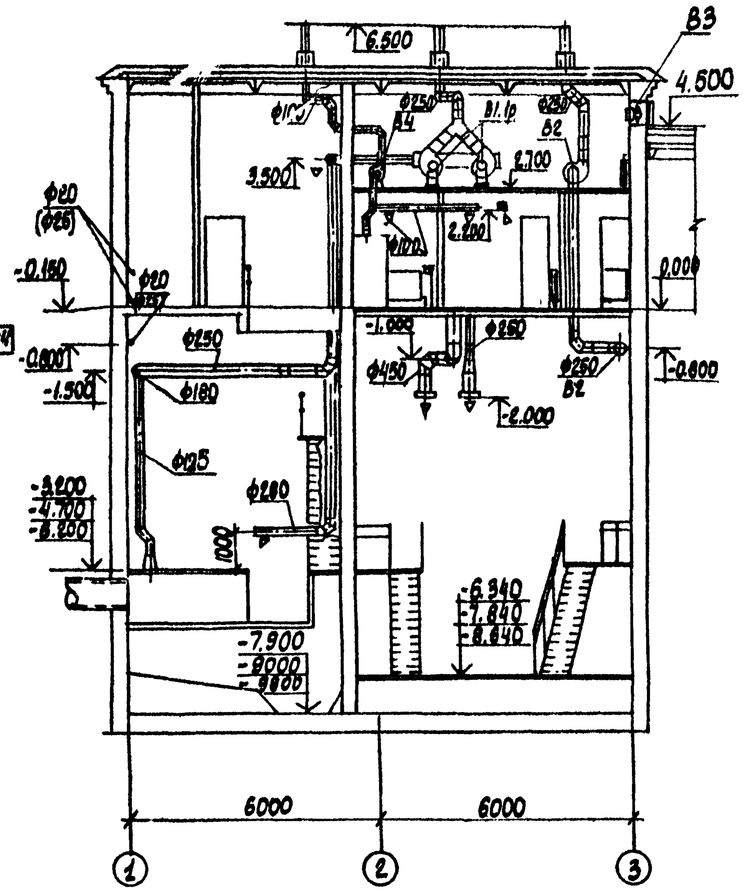

Фрагмент плана на отм. 0.000

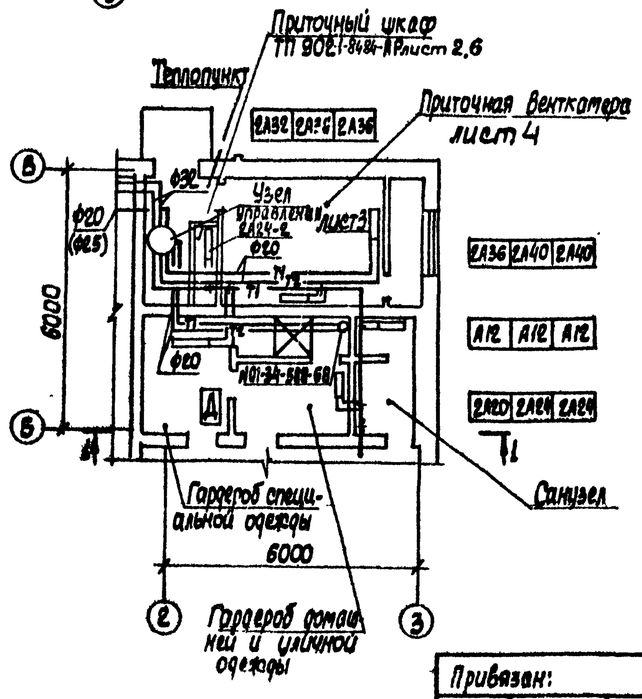

План подземной части.

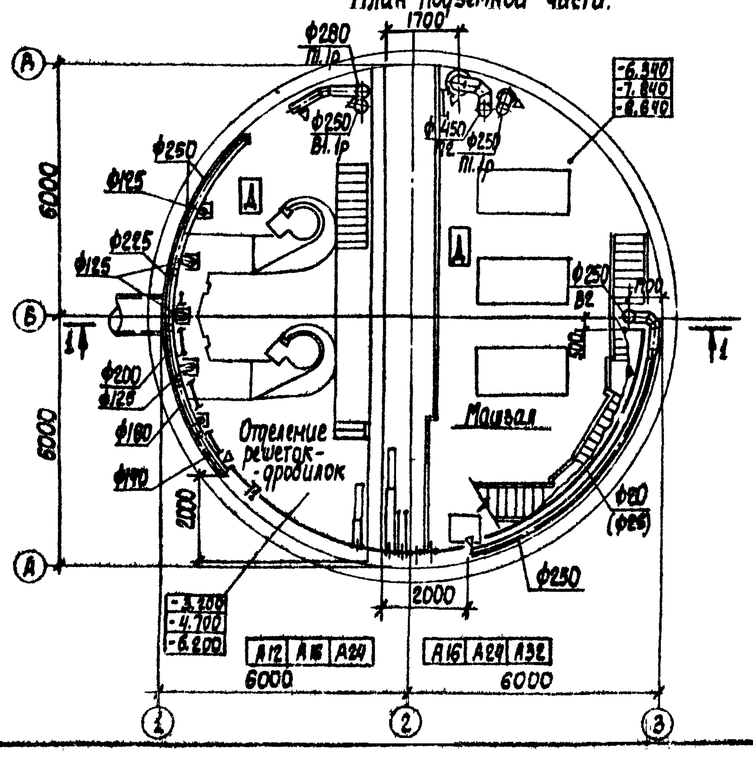

Согласовано			
Отдел ВК-2	Хаскина		
Отдел СПС	Ушакова		
Отдел ЭП	Борисова		
Взам. инв. №			
Подпись и дата			
Инв. № подл.			

Привязан:

Инв. №

Н. контр.	Соколовская		
Рук. сект.	Гаврилюк		
Гл. спец.	Соколовская		
Рук. гр.	Подольская		
Ст. инж.	Петрочкова		

ТП 902-1-848-08

Канализационная насосная станция производительностью 100-2000 м³/ч напором 30-40 м с решетками-дробилками

Планы на отм. 2.700; 0.000 и подземной части. Разрез 1-1

Стадия	Лист	Листов
Р	2	

Госстрой СССР Союзводоканалниипроект Харьковский Водоканалпроект

Альбом II

Типовой проект 902-1-8484-ОВ

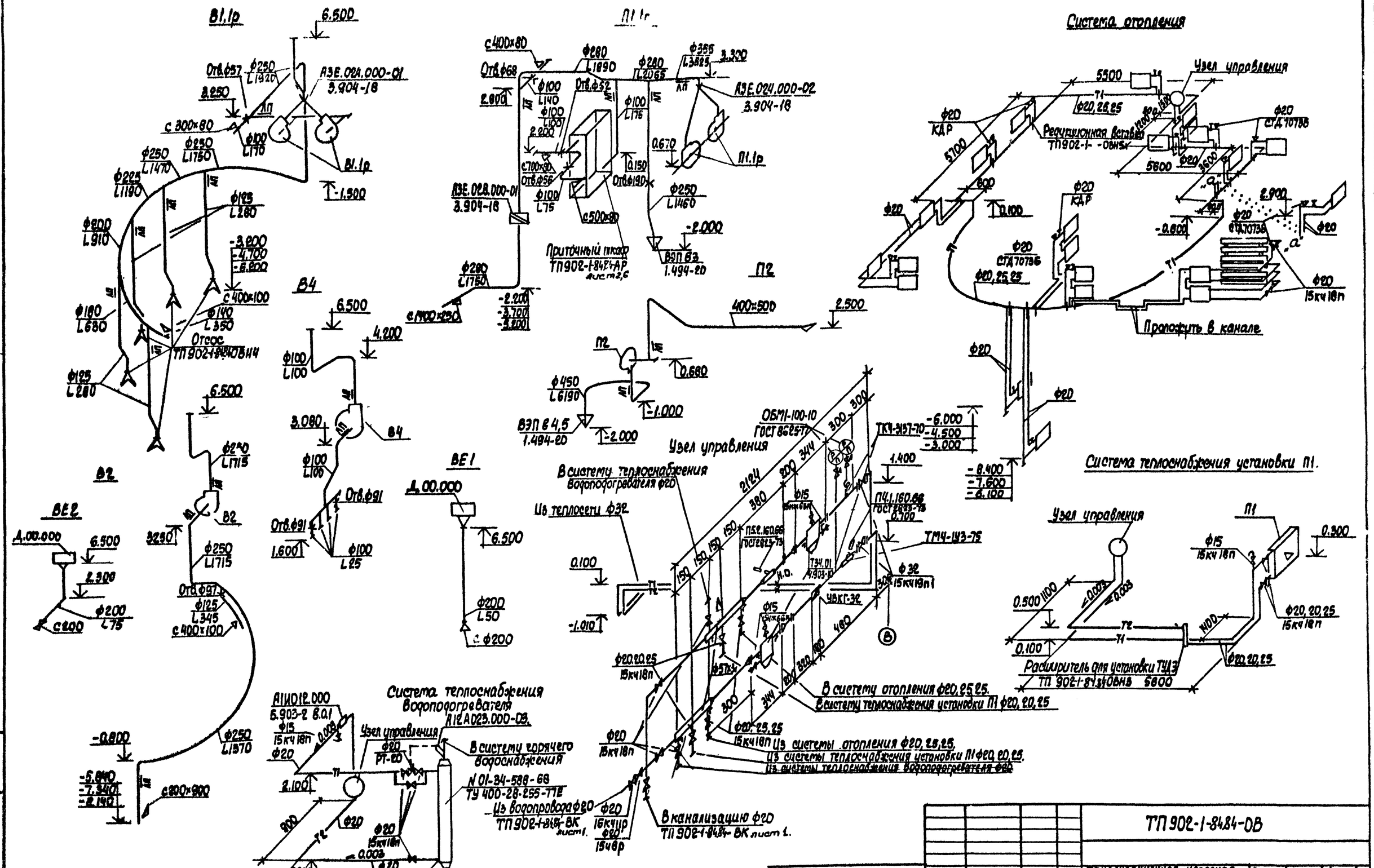

Альбом II

Т. :вой проект 902-1-8484-ОВ

Разрез 1-1

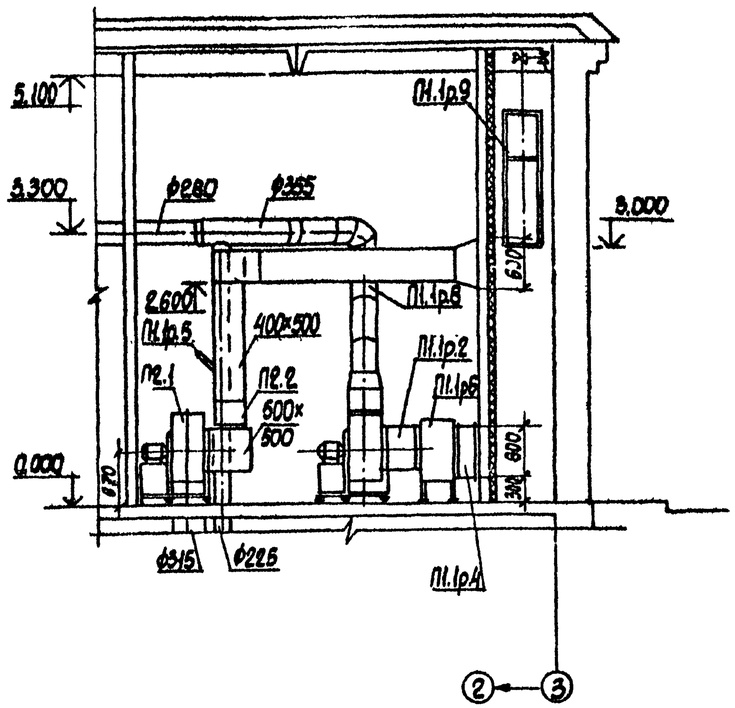

Разрез 2-2

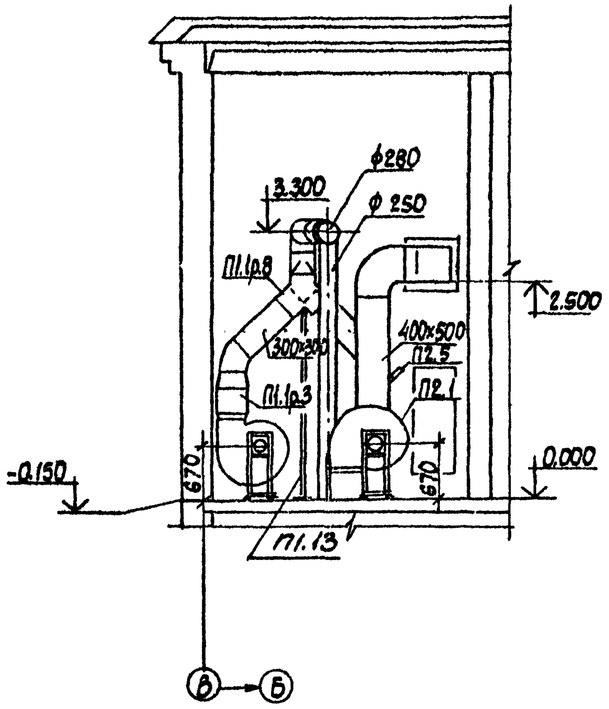

План на отм. 0.000

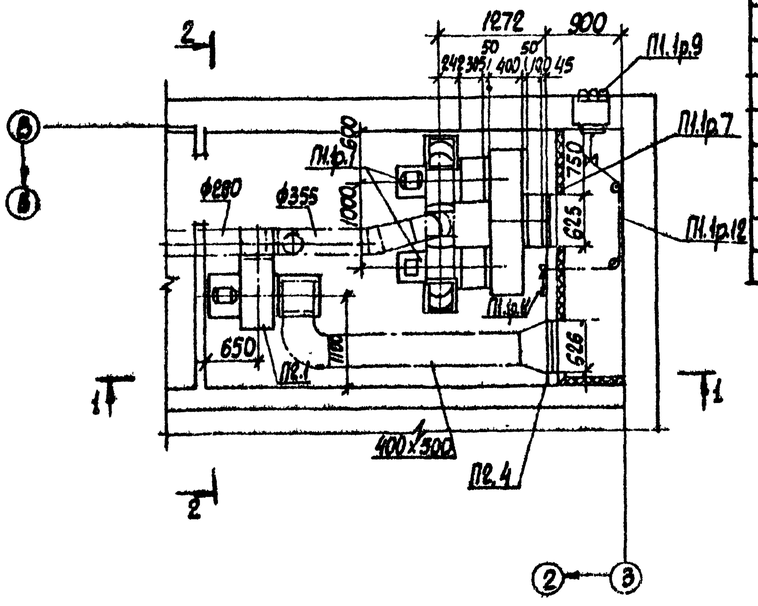

Марка	Обозначение	Наименование	Кол.	Масса ед., кг	Примечание
П2.2	5.904-5	Гибкая вставка на входе			
		ВВф-19	1	5.23	
П2.2	"	То же, на выходе ВН.01-13	1	1,7	
П2.4	ТП 902-1-8484-ОВН7	Утепленный створный			
		клапан 626×600 Н	1	16.0	
П2.5	ГОСТ 2823-73	Термометр П2.1.160.66 с			
	ГОСТ 3029-75Е	защитной оправой	1		

Спецификация вентиляционных установок П1.1р, П2

Марка	Обозначение	Наименование	Кол.	Масса ед., кг	Примечание
		П1.1р			
П1.1р.1		Агрегат вентиляторный			
		А5100-2Б, на виброосновании			
		комплект:	2	119	
		А). вентилятор центробежный			
		Ц4-70 №5 исполнение 1,			
		положение Пр45°, Л45°.			
		Б). электродвигатель 4А80В4			
		1,5 квт 1400 об/мин			
П1.1р.2	5.904-5	Гибкая вставка на входе			
		ВВф-19	2	5.23	
П1.1р.3		То же, на выходе, ВН.01-13	2	1.7	
П1.1р.4	ТУ-22-4334-78	Калорифер КСк3-6-02	1	39,9	
П1.1р.5	ГОСТ 2823-73*	Термометр П2.1.160.66с			
	ГОСТ 3029-75Е	Защитной оправой	1		
П1.1р.6	ТП 902-1-8484-ОВН6	Короб распределительный	1		
П1.1р.7	ТП 902-1-8484-ОВН1	Рама для крепления калорифера	1		
П1.1р8	3.904-18 В.1	Перекидной клапан искро-			
		безопасный А3Е.024.000-01	1	21,4	
П1.1р.9	1.494-27 В.7	Узел воздухозабора			
		5С1.В.000.000-01	1		
П1.1р.10	1.494-27 В.1	Блок ф60	5	1,9	
П1.1р.11	"	Лебедка ручная	1	4,3	
П1.1р.12	ГОСТ 3062-80	Трос металлический ф3,3мм			
П1.1р.13	ГОСТ 8509-72*	Уголок 45×45×5	4,5	3,37	м
		П2			
П2.1		Агрегат вентиляторный			
		А5105-2А, на виброоснованиях			
		комплект:	1	124	
		А). Вентилятор центробежный			
		Ц4-70 №5 исполнение 1,			
		Положение Пр180°			
		Б). электродвигатель			
		4А100S4 3.0 квт 1425 об/мин			

Привязан:

Инв. №

Н. контр.	Соколовская		
Рук. сект.	Гаврилюк		
Гл. спец.	Соколовская		
Рук. гр.	Подольская		
Ст. инж.	Соколовская		

ТП 902-1-8484-ОВ

Канализационная насосная станция производительностью 400-2000 м³/ч, напором 30-40м, с решетками-дробилками

Установки-сметы П1.1р, П2

Стадия	Лист	Листов
Р	4	

Госстрой СССР Союзводоканалниипроект Ленинградское отделение Водоканалпроект

Инв. № подл. | Подпись и дата | Взам. инв. №

Альбом II

Типовой проект 902-1-84.84-08

Разрез 1-1

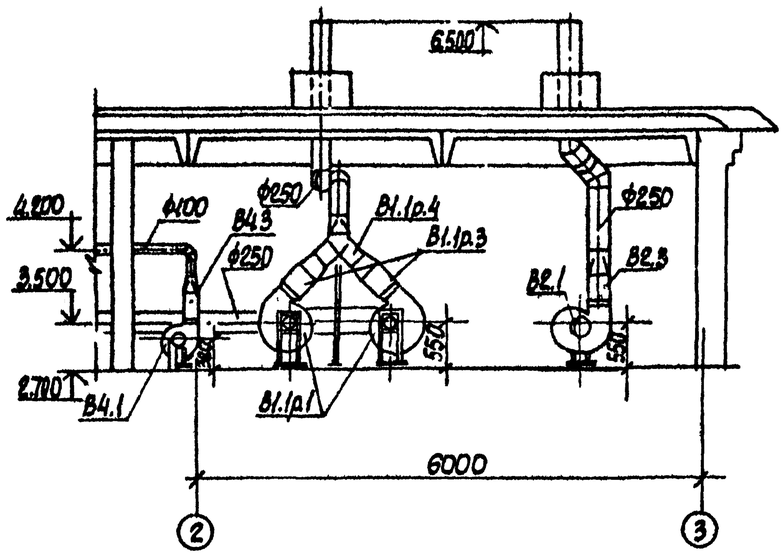

Разрез 2-2

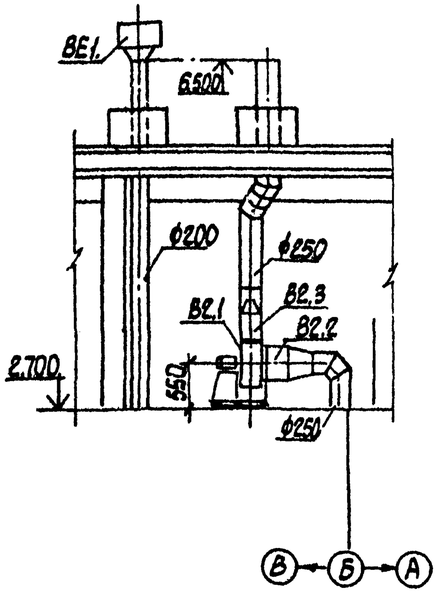

План на отм. 2.700

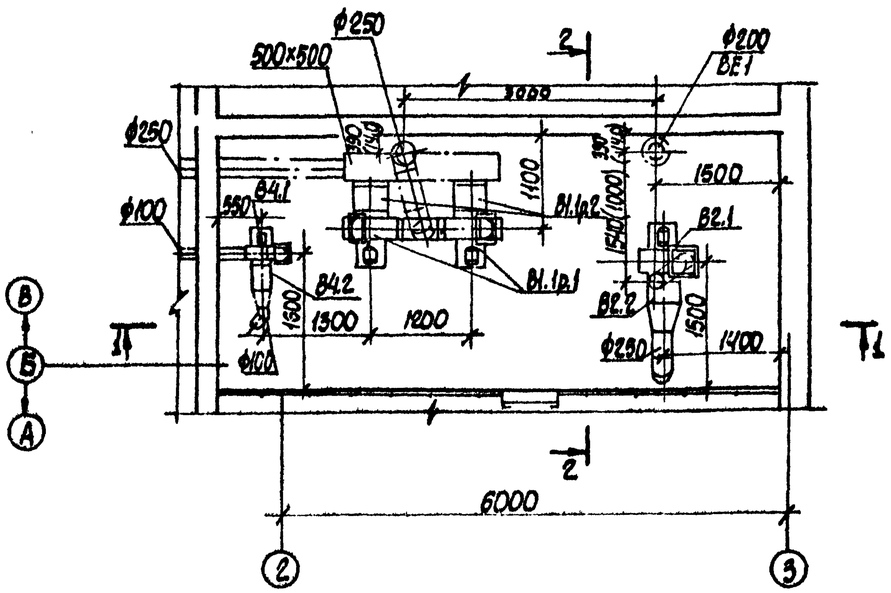

Спецификация отопительно-вентиляционных установок В1.1р, В2, В4, ВЕ1

Марка	Обозначение	Наименование	Кол.	Масса ед.,кг	Примеч.
		В1.1р			
В1.1р.1		Агрегат вентиляторный			
		А4100-2, на виброосновании;			
		комплект:	2	89	
		А) Вентилятор центробежный			
		Ц4-70 №4, исполнение 1,			
		положение Пр45°, Л45°			
		Б) Электродвигатель 4А71В4			
		0,75 квт 1370 об/мин.			
В1.1р.2	5.904-5	Гибкая вставка на входе ВВ4-19	2	5.23	
В1.1р.3	"	То же, на выходе ВН.01-12	2	1.4	
В1.1р.4	3.904-18 В.1	Перекидной искробезопасный А3Е.024.000-01	1	14.1	
В1.1р.5	ГОСТ 8509-72*	Уголок 45×45×5	1.25	3.37	м
		В2			
В2.1		Агрегат вентиляторный			
		А4100-2 на виброоснований,			
		комплект:	1	89	
		А) Вентилятор центробежный			
		Ц4-70№4; исполнение 1,			
		положение Л0°			
		Б) Электродвигатель 4А71В4			
		0,75 квт 1370 об/мин			
В2.2.	5.904-5	Гибкая вставка на входе ВВ4-19	1	5.23	
В2.3	"	то же, на выходе ВН.01-12	1	1,4	
		В4			
В4.1		Агрегат вентиляторный			
		А2.5105-1, на виброосновании)			
		комплект:	1	26	
		А) Вентилятор центробежный Ц4-70			
		№2.5; исполнение 1, положение Л 0°			
		Б) Электродвигатель 4АА56А4			
		0,12 квт 1370 об/мин			
В4.2	5.904-5	Гибкая вставка на входе ВВ4-19	1	2.53	
В4.3	"	То же, на выходе, ВН.01-10	1	0.9	
		ВЕ1			
	1.494-32	Дефлектор Д.00.000	1	7.5	

Привязан:

Инв. №

Н.контр.	Соколовская		
Рук.сект.	Гаврилюк		
Гл.спец.	Соколовская		
Рук.гр.	Пафольская		
Ст.инж.	Остроумова		

ТП 902-1-84.84-08

Канализационная насосная станция производительностью 400-1000 м3/ч, напором 30-40м с решетками-дробилками

Установки систем В1.1р; В2; В4, ВЕ1.

Стадия	Лист	Листов
Р	5	

Госстрой СССР; Союзводоканалниипроект; Харьковский Водоканалпроект

Инв. № подл. | Подпись и дата | Взам. инв. №

Типовой проект 902-1-

ТИПОВОЙ ПРОЕКТ 902-1-84.84

Канализационная насосная станция производительностью 400-2000 м3/ч, напором 30-40 м с решетками-дробилками при глубине заложения подводящего коллектора 4,0 (монолитный вариант)

АЛЬБОМ

УЗЛЫ НЕТИПОВЫХ КОНСТРУКЦИЙ МАРКИ ОВН

Привязан

Инв. №

Формат А4

Альбом

Обозначение	Наименование	Примечание
ТП 902-1-84.84 -ОВН1	Рама для крепления калорифера	
ТП 902-1-84.84 -ОВН2	Лючок с заглушкой	
ТП 902-1-84.84 -ОВН3	Расширитель	
ТП 902-1-84.84 -ОВН4	Зонт	
ТП 902-1-84.84 -ОВН5	Вставка редукционная	
ТП 902-1-84.84 -ОВН6	Короб распределительный	
ТП 902-1-84.84 -ОВН7	Клапан створный утепленный	

Привязан

Инв. №

Изм.	Лист	№ докум.	Подп.	Дата
Разраб.		Зарщиков		
Пров.		Колесник		
Гл.спец.		Ясинов		
Н.контр.		Ясинов		
Утв.		Чмелев		

Содержание

Стадия	Лист	Листов
Р		

Госстрой СССР Союзводоканалниипроект Харьковский Водоканалпроект

Формат А4

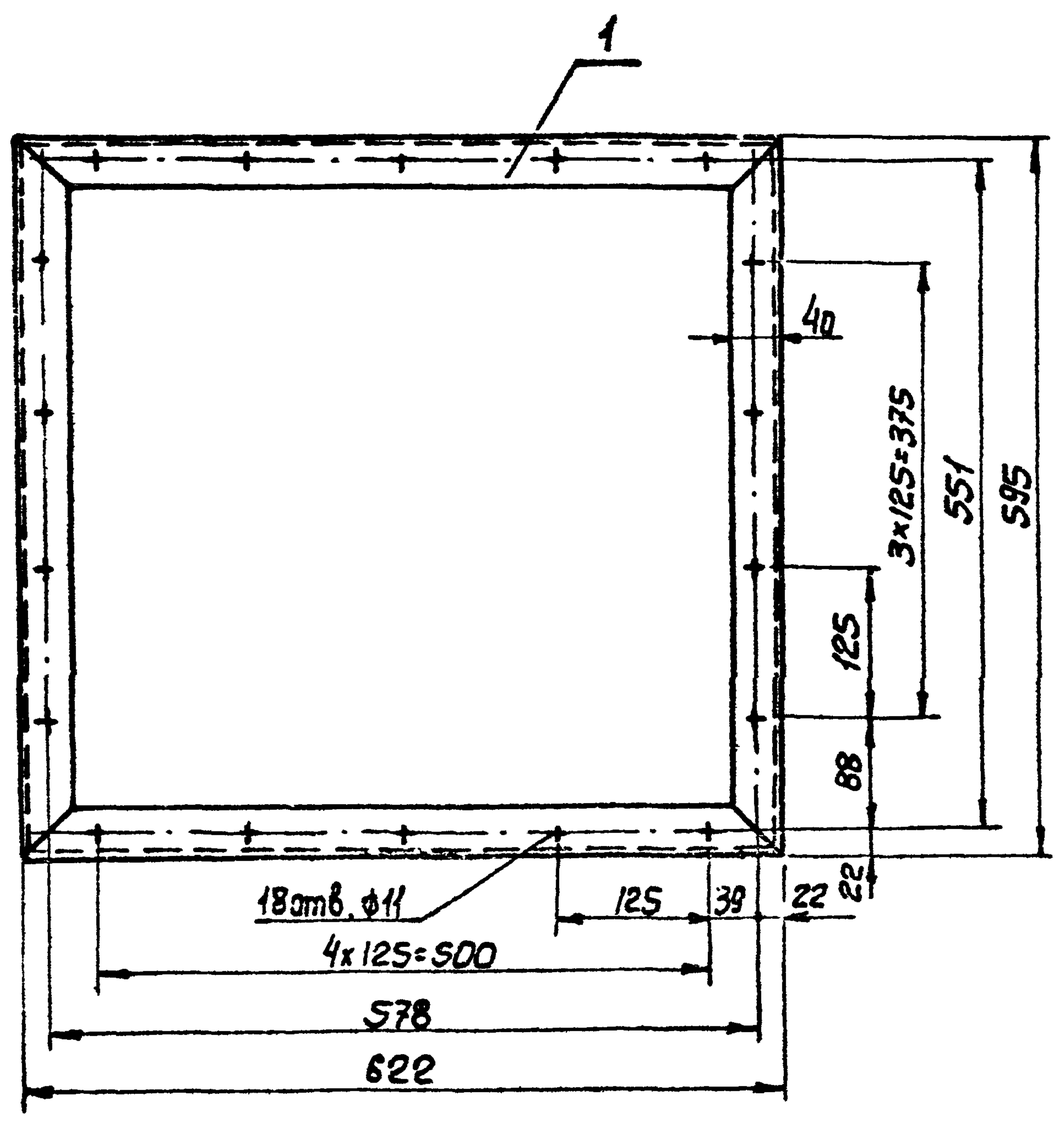

Поз	Наименование	Кол.	Дополнительные указания
	Материалы		
1	Уголок $\frac{Б\text{-}63\times40\times5\ ГОСТ\ 8510\text{-}72}{Ст.3\ ГОСТ\ 535\text{-}79}$	2,43	м

1. Сварные швы по ГОСТ 5264-80.
2. Поверхности очистить и обезжирить. Покрыть грунтом ГФ-0119 ГОСТ 23343-78 и окрасить эмалью ПФ-133 в два слоя.

Привязан

Инв. №

Изм.	Лист	№ докум.	Подп.	Дата
Разраб.		Зарщиков		
Пров.		Колесник		
Т.контр.		Брацлавский		
Гл.спец.		Ясинов		
Н.контр.		Ясинов		
Утв.		Чмелев		

ТП 902-1-84.84 -ОВН1

Рама для крепления калорифера. Чертеж общего вида.

Стадия	Масса	Масштаб
Р	9,0	1:5

Лист | Листов 1

Госстрой СССР Союзводоканалниипроект Харьковский Водоканалпроект

Копировал.

Формат А3

1958-1-02 24

23

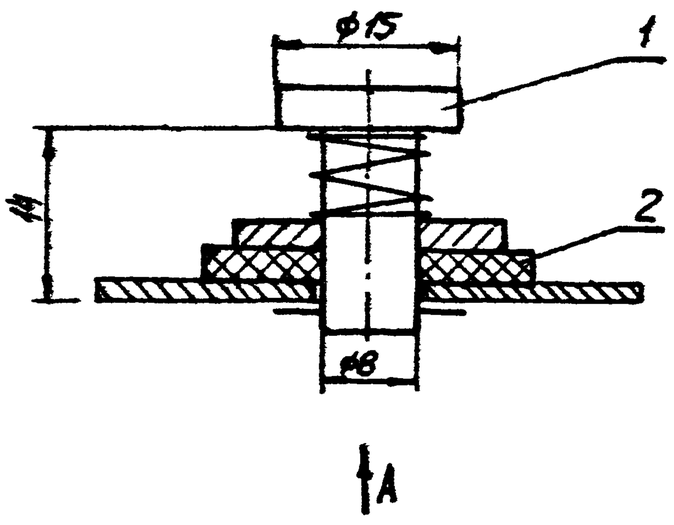

Вид А

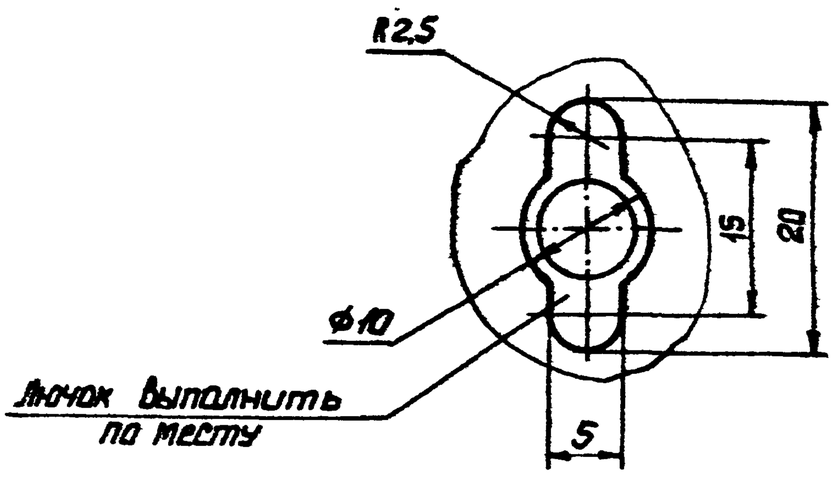

Поз.	Наименование	Кол.	Дополнительные указания
	Материалы		
1	Круг $\frac{В15\ ГОСТ\ 2590-71}{Ст.3\ ГОСТ\ 535-79}$	0.024	м
2	Пластина I. лист ПМБ-М-2 ГОСТ 7338-77	0.001	м²

Изм	Лист	№ докум.	Подп.	Дата	ТП 902-1-8484 – ОВН2
Разраб.		Зарщиков			Лючок с заглушкой. Чертеж общего вида
Пров.		Колесник			
Т.контр.		Брацлавский			
Гл.спец.		Ясинов			
Н.контр.		Ясинов			
Утв.		Чмелев			

Привязан

Инв. №

Стадия	Масса	Масш.
Р	0.05	2:1
Лист	Листов 1	

Госстрой СССР Союзводоканалпроект Харьковский Водоканалпроект

Формат А3

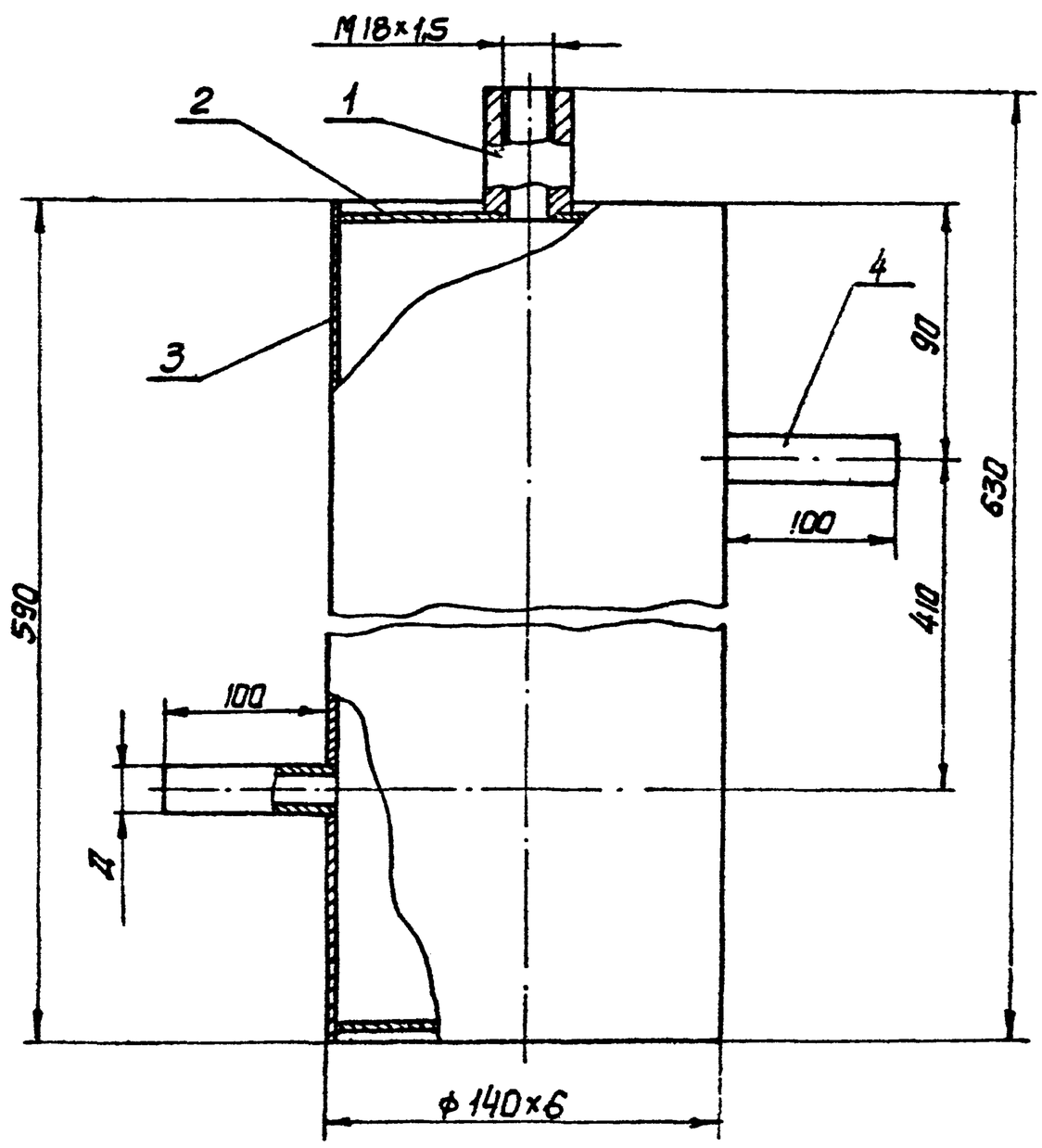

1. Сварные швы выполнить по ГОСТ 16037-80.
2. Поверхности очистить и обезжирить. Покрыть грунтом ГФ-0119 ГОСТ 23343-78 и окрасить эмалью ПФ-133 в два слоя.

Поз	Наименование	Кол.	Дополнительные указания
	Материалы		
1	Круг $\frac{В32\ ГОСТ\ 2590-71}{Ст.3\ ГОСТ\ 535-79}$	0.05	м
2	Лист $\frac{6\ ГОСТ\ 19903-74}{Ст.3\ ГОСТ\ 14637-79}$	0.03	м²
3	Труба $\frac{140×6\ ГОСТ\ 8734-75}{Ст.3\ ГОСТ\ 8733-74}$	0.59	м
	Переменные данные		
4	Труба $\frac{20×1,8\ ГОСТ\ 8734-75}{Ст.3\ ГОСТ\ 8733-74}$	0.22	м
4	Труба $\frac{25×1,8\ ГОСТ\ 8734-75}{Ст.3\ ГОСТ\ 8733-74}$	0.22	м

Обозначение	Д, мм	Масса, кг
ТП902-1- ОВН3	20	13,4
01	25	13,5

Изм	Лист	№ докум.	Подп	Дата	ТП902-1-84.84 -ОВН3
Разраб.		Зарщиков			Расширитель. Чертеж общего вида
Пров.		Колесник			
Т контр.		Брацлавский			
Гл.спец.		Ясинов			
Н. контр.		Ясинов			
Утв.		Чмелев			

Привязан

Инв №

Стадия	Масса	Масш.
Р	см. табл.	1:2
Лист	Листов 1	

Госстрой СССР Союзводоканалпроект Харьковский Водоканалпроект

Копировал

Формат А3

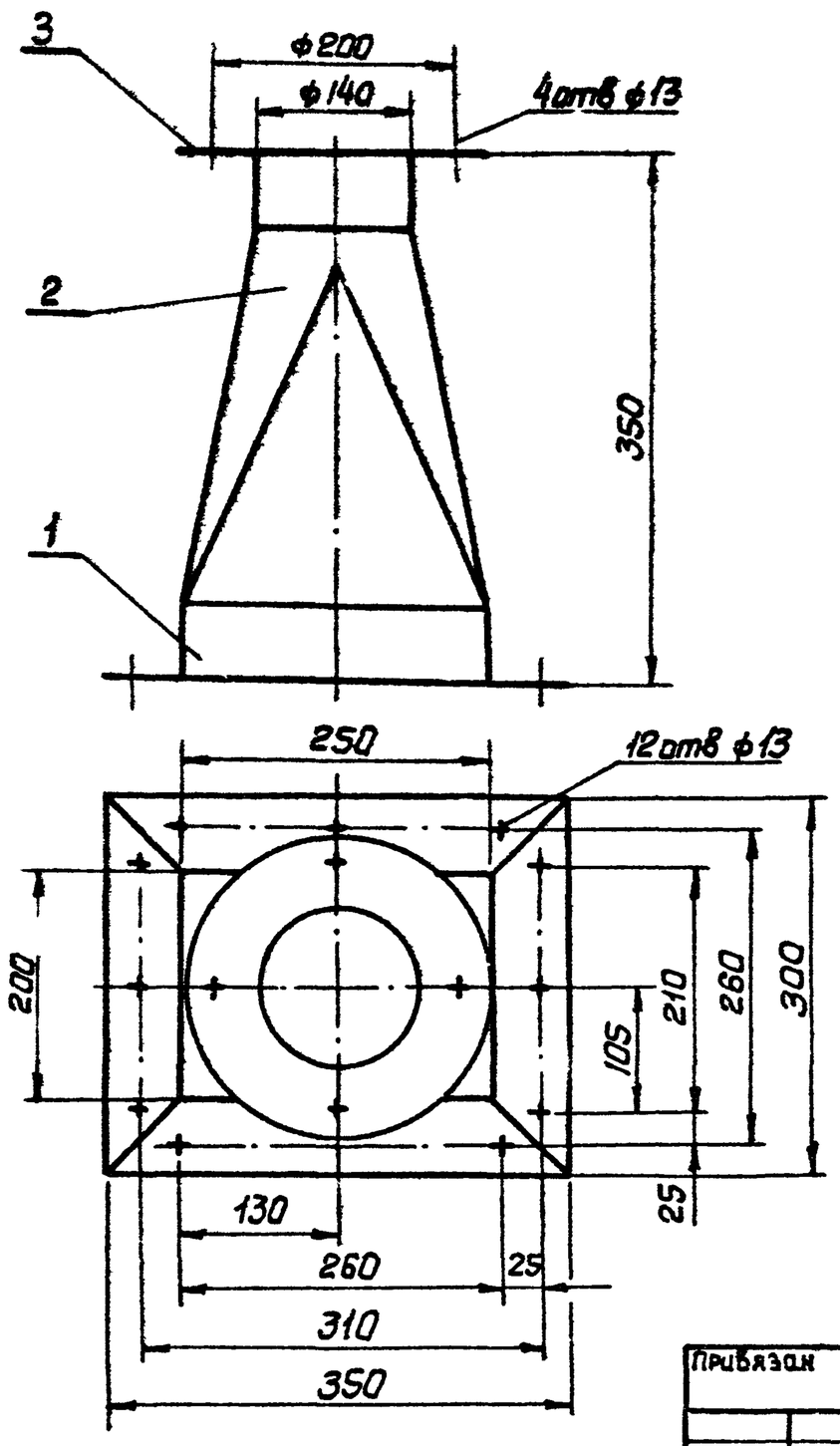

Поз.	Наименование	Кол	Дополнительные указания
	Материалы		
1	Уголок $\frac{Б\text{-}50\times50\times4\ ГОСТ\ 8509\text{-}72}{Ст.3\ ГОСТ\ 535\text{-}79}$	1,1	м
2	Лист $\frac{2\ ГОСТ\ 19903\text{-}74}{Ст.3\ ГОСТ\ 16523\text{-}70}$	0,17	$м^2$
3	Лист $\frac{4\ ГОСТ\ 19903\text{-}74}{Ст.3\ ГОСТ\ 14637\text{-}79}$	0,03	$м^2$

1. Сварные швы по ГОСТ 5264-80.
2. Поверхности очистить и обезжирить. Покрыть грунтом ГФ-0119 ГОСТ 23343-78 и окрасить эмалью ПФ-133 в два слоя

Изм	Лист	№ докум.	Подп.	Дата	ТП902-1-8484 - ОВН4
Разраб.		Зарщиков			Зонт. Чертеж общего вида
Пров.		Колесник			
Т.контр		Брацлавский			
Гл.спец		Ясинов			
Н.контр		Ясинов			
Утв.		Чмелев			

Привязан

Инв. №

Стадия	Масса	Масшт.
Р	9,4	1:4

Лист | Листов

Госстрой СССР Союзводоканалниипроект Харьковский Водоканалпроект

Формат А1

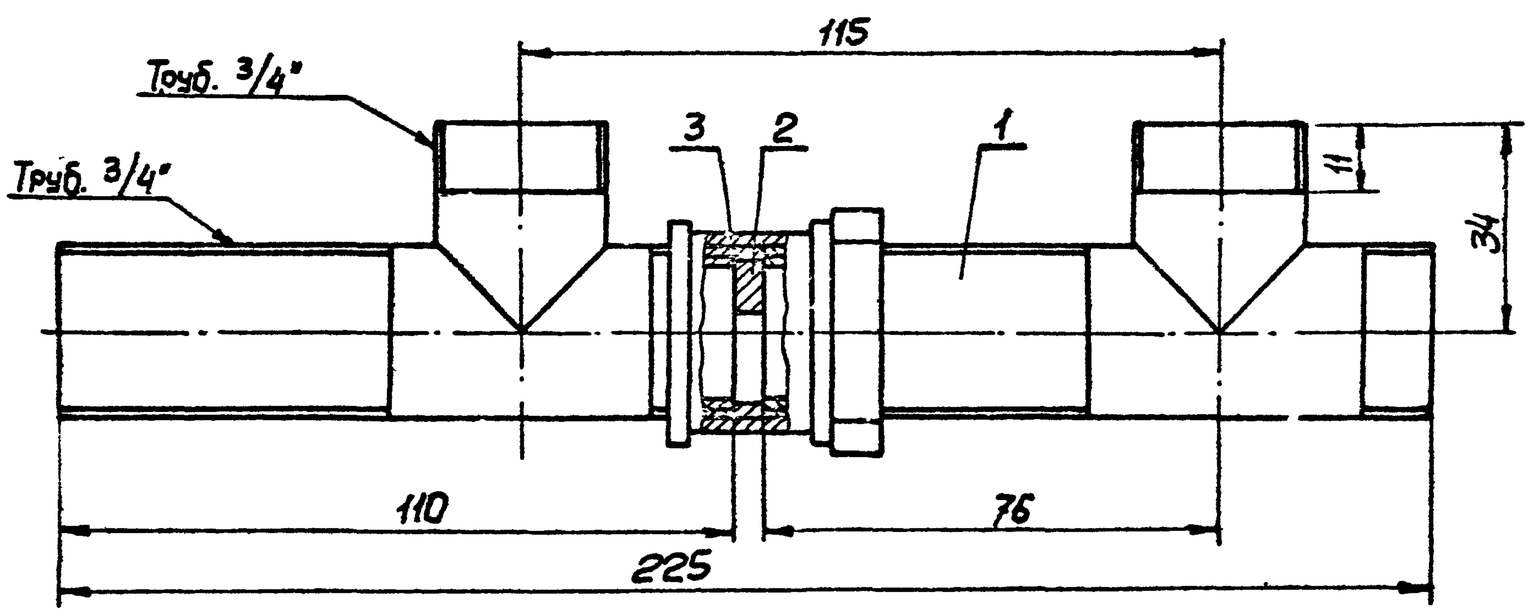

Поз.2

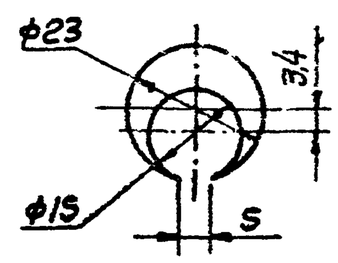

Поз.	Наименование	Кол.	Дополнительные указания
	Материалы		
1	Труба 20 ГОСТ 3262-75	0,26	м
2	Лист $\frac{3\ ГОСТ\ 19903\text{-}74}{Ст.3\ ГОСТ\ 16523\text{-}70}$	0,0002	$м^2$
3	Паронит ПОН1 ГОСТ 481-80	0,0001	$м^2$

1. Сварные швы по ГОСТ 16037-80.
2. Поверхность очистить и обезжирить. Покрыть грунтом ГФ-0119 ГОСТ 23343-78 и окрасить эмалью ПФ-133 в два слоя.
3. Шайба поз.2 фиксируется в указанном положении с помощью сварной точки на трубопроводе.

Изм	Лист	№ докум.	Подп.	Дата	ТП902-1-8484 - ОВН5
Разраб		Зарщиков			Вставка редукционная. Чертеж общего вида
Пров.		Колесник			
Т.контр		Брацлавский			
Гл.спец		Ясинов			
Н.контр		Ясинов			
Утв		Чмелев			

Привязан

Инв. №

Стадия	Масса	Масшт.
Р	0,7	1:1

Лист | Листов 1

Госстрой СССР Союзводоканалниипроект Харьковский Водоканалпроект

Копировал

Формат А3

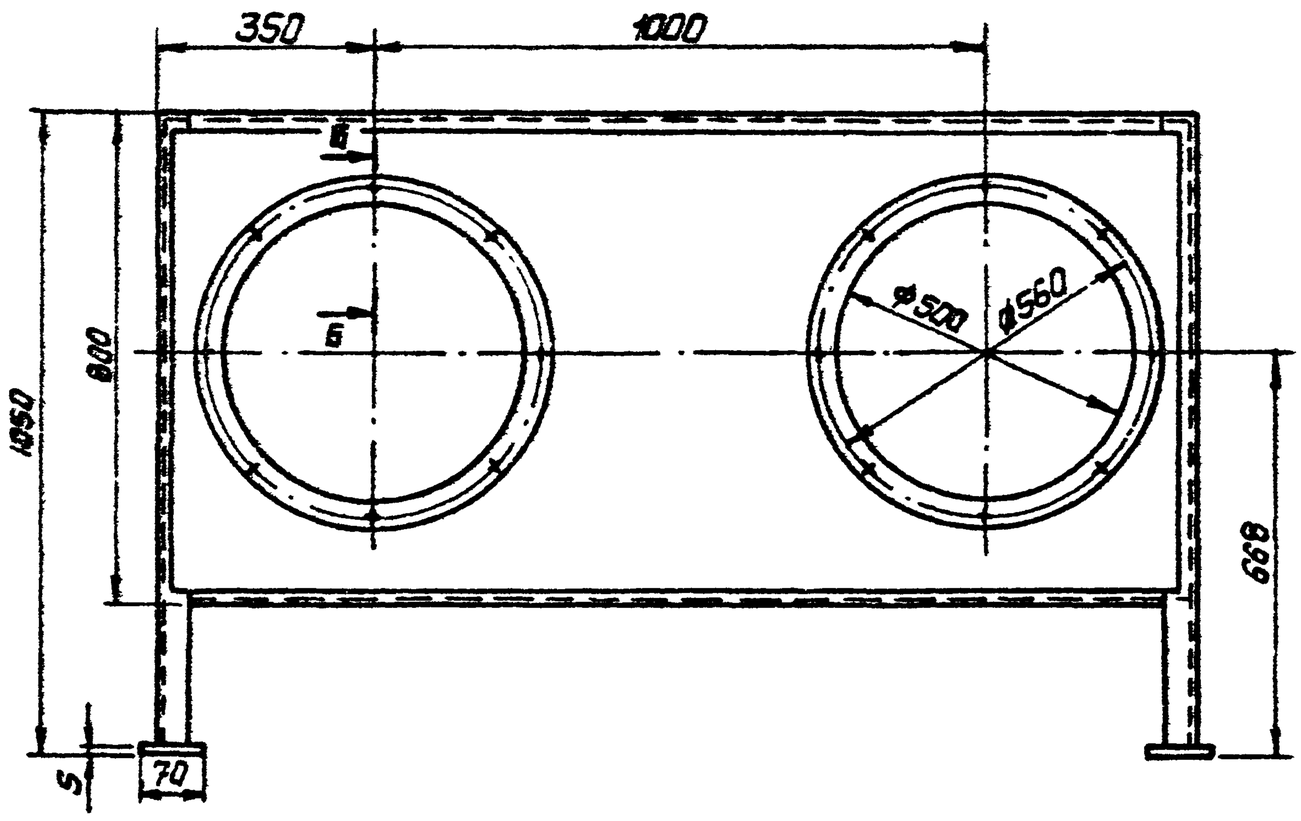

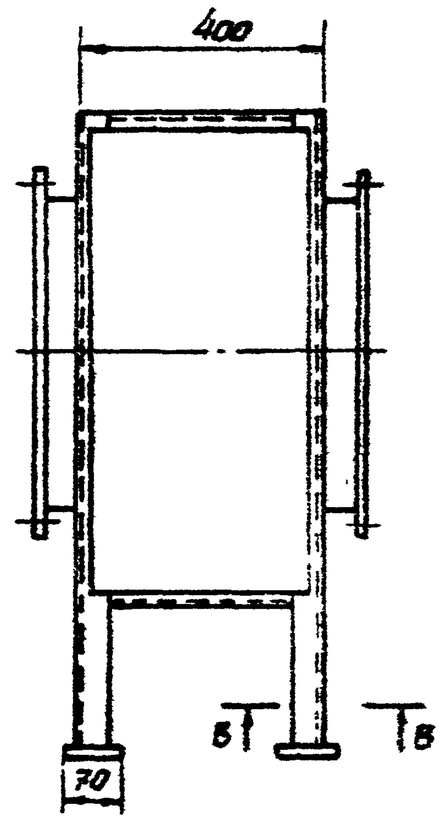

В-В
М1:2

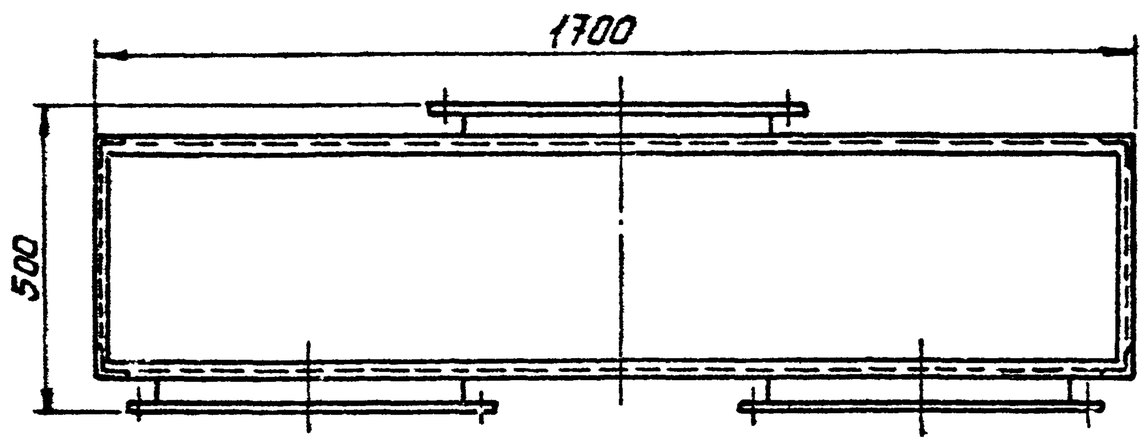

Вид А

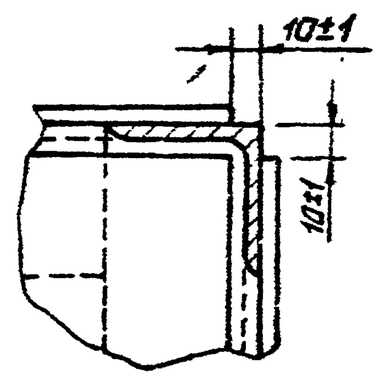

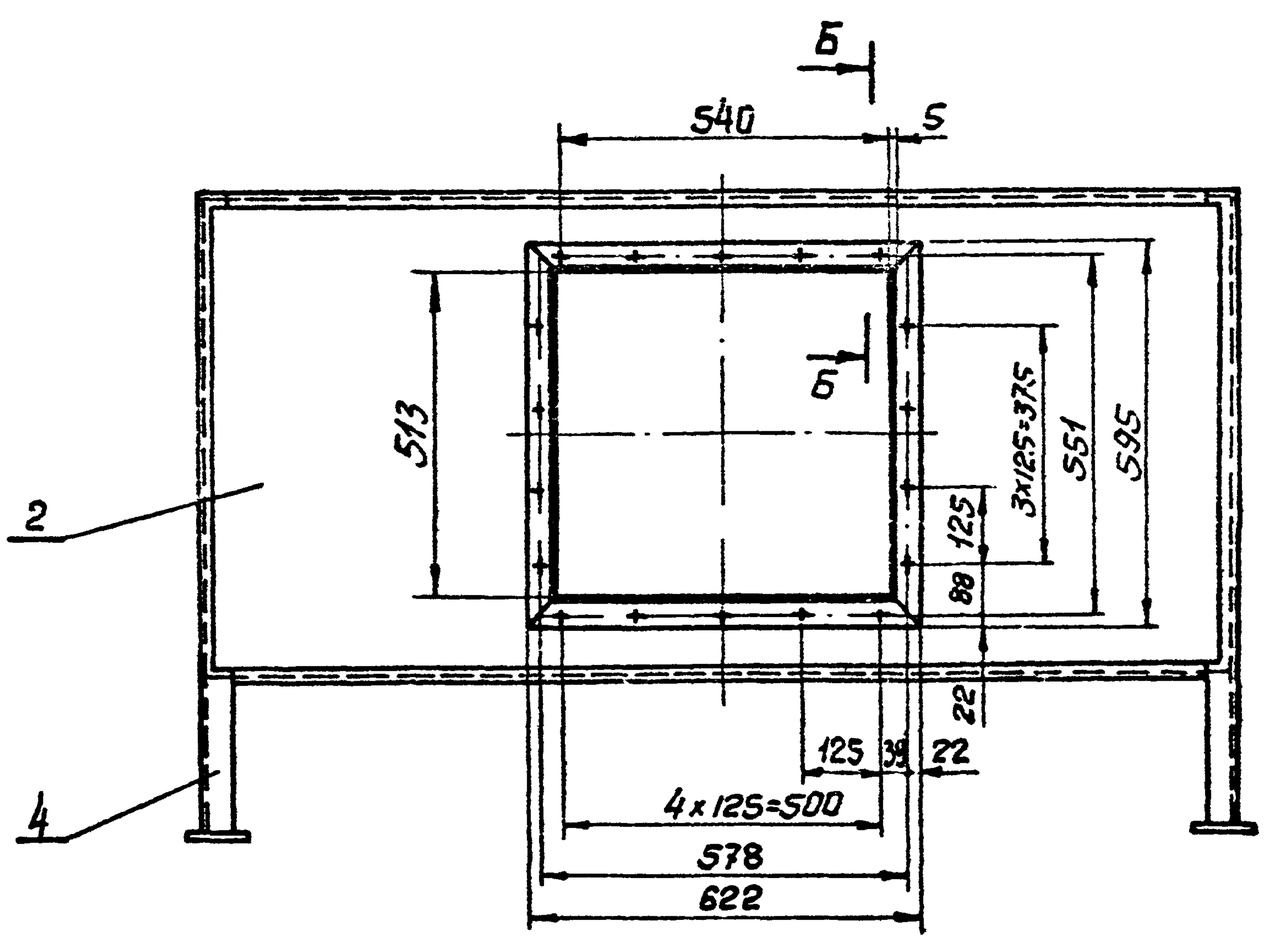

Поз	Наименование	Кол.	Дополнительные указания.
	Материалы		
1	Круг $\frac{В10\ ГОСТ\ 2590-71}{Ст.3\ ГОСТ\ 535-79}$	1.02	м
2	Лист $\frac{3\ ГОСТ\ 19903-74}{Ст.3\ ГОСТ\ 16523-70}$	1.9	$м^2$
3	Лист $\frac{5\ ГОСТ\ 19903-74}{Ст.3\ ГОСТ\ 14637-79}$	0.45	$м^2$
4	Уголок $\frac{Б-50\times50\times5\ ГОСТ\ 8509-72}{Ст.3\ ГОСТ\ 535-79}$	12.8	м

Б-Б
М1:1

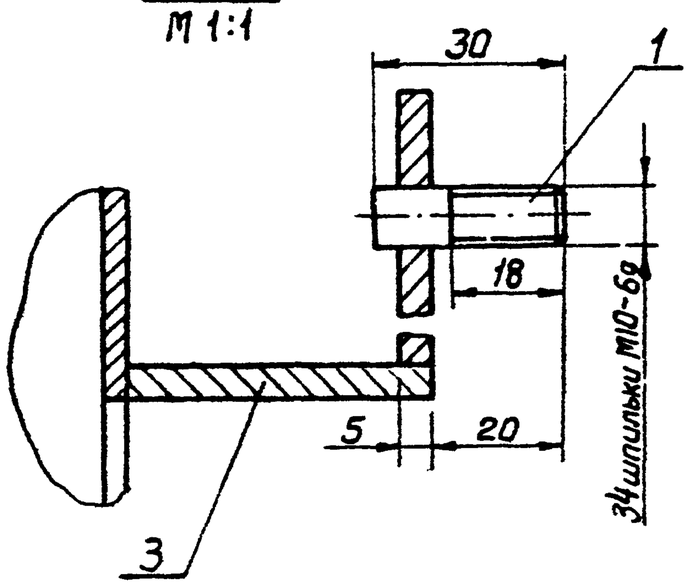

1. Сварные швы выполнить по ГОСТ 5264-80.
2. Поверхности очистить и обезжирить. Покрыть грунтом ГФ-0119 ГОСТ 23343-78 и окрасить эмалью ПФ-113 в два слоя.

Изм	Лист	№ докум.	Подп.	Дата
Разраб		Зарицков		
Пров		Брацлавский		
Т.контр		Брацлавский		
Гл спец		Асинов		
Н.контр		Козлов		
Утв		Чмелев		

Привязан

Инв №

ТП902-1-84.84 -СЗН6

Короб распределительный. Чертеж общего вида

Стадия	Масса	Масшт.
Р		1

Лист | Листов 1

Госстрой СССР Союзводоканалниипроект Харьковский Водоканалпроект

Копировал

Формат А2

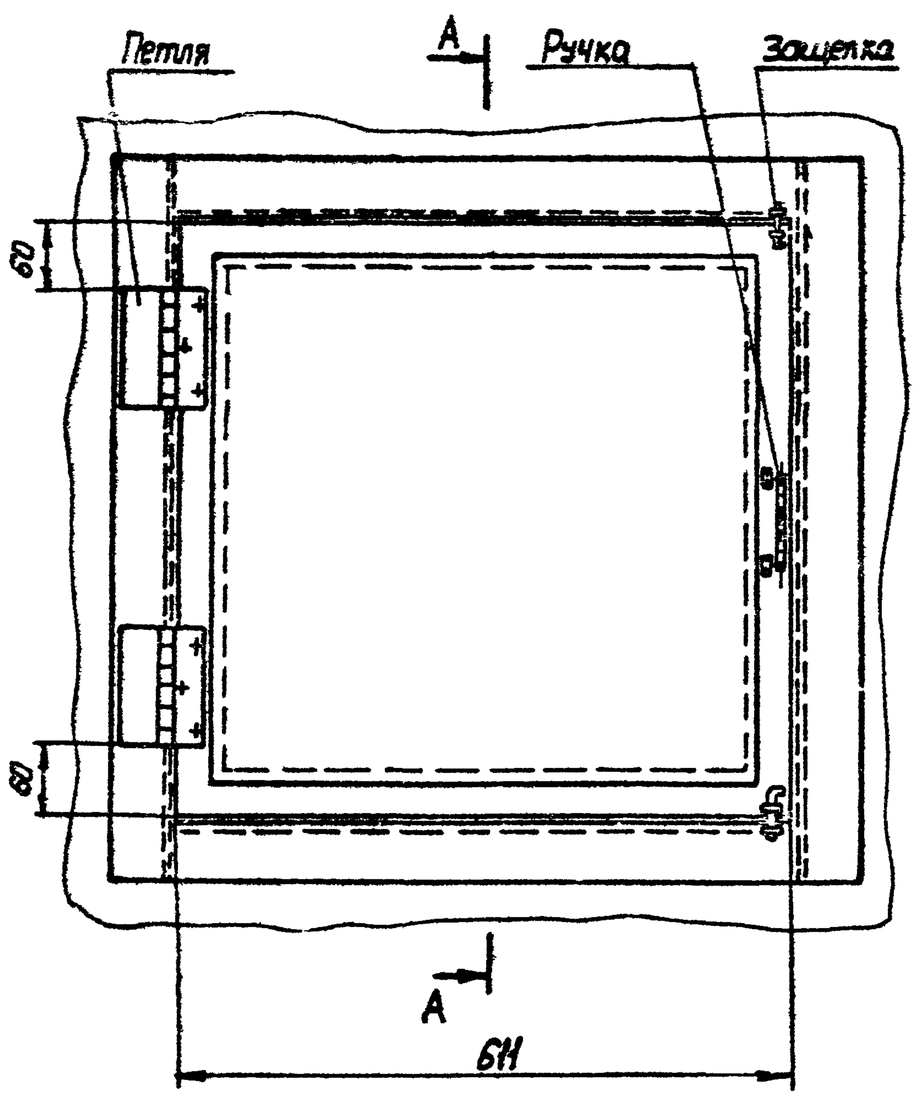

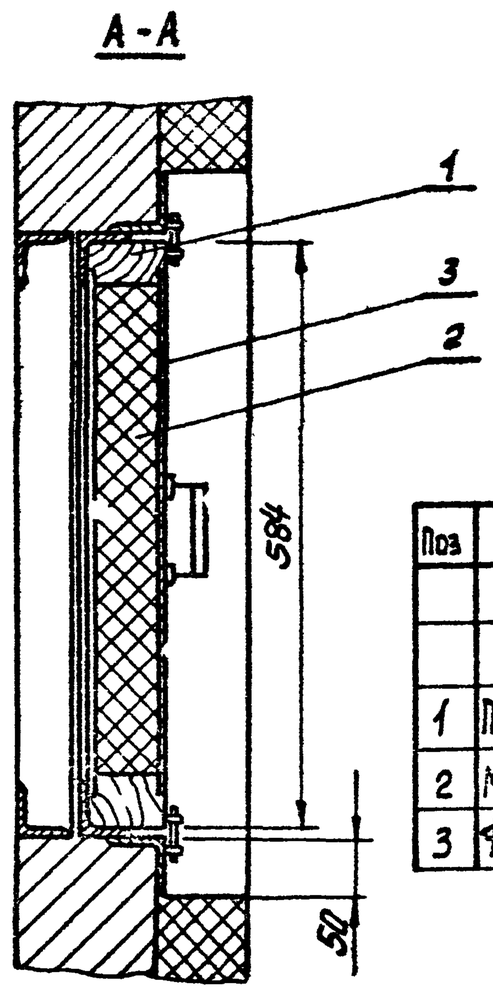

Поз	Наименование	Кол	Дополнительные указания
	Материалы		
1	Пиломатериалы ГОСТ 8486-66	5,2	х2
2	Минеральная вата ГОСТ 4640-76	0,0015	$м^3$
3	Фанера ГОСТ 3916-69	0,3	$м^2$

Изм.	Лист	№ докум.	Подпись	Дата	ТП 902-1-84.84 - ОВН7	Стадия	Масса	Масшт.
Разраб.		Зарицков			Клапан створный утепленный. Чертеж общего вида.	Р	16,0	5
Пров.		Колесник				Лист	Листов	1
Т.контр.		Брацловский				Госстрой СССР Союзводоканалниипроект Харьковский Водоканалпроект		
Гл.спец.		Асинов						
Н.контр.		Асинов						
Утв.		Чмелев						

Привязан

Инв. №

Копировал

Формат А3

Изм.	Лист	№ докум.	Подпись	Дата		Стадия	Масса	Масшт.
Разраб.						Р		
Пров.						Лист	Листов	
Т.контр.						Госстрой СССР Союзводоканалниипроект Харьковский Водоканалпроект		
Гл.спец.								
Н.контр.								
Утв.								

Копировал

Формат А3

Отпечатано.
в Новосибирском филиале ЦИТП
630064 г. Новосибирск, пр. Карла Маркса 1
Выдано в печать: 20 XII 1984г.
Заказ Т-1921 Тираж