ТИПОВАЯ ДОКУМЕНТАЦИЯ
НА КОНСТРУКЦИИ, ИЗДЕЛИЯ И УЗЛЫ
ЗДАНИЙ И СООРУЖЕНИЙ

СЕРИЯ 3.508.2-2

СТАЛЬНЫЕ ПРОЛЕТНЫЕ СТРОЕНИЯ ВИСЯЧИХ ПЕШЕХОДНЫХ МОСТОВ ПРОЛЕТАМИ 63 – 126 м С ГАБАРИТАМИ ПРОХОДА 1,5 – 4.5 м

ВЫПУСК 0-3
ПРОЛЕТНЫЕ СТРОЕНИЯ С ДОЩАТЫМ НАСТИЛОМ ПЕШЕХОДНОЙ ЧАСТИ

РАБОЧИЕ ЧЕРТЕЖИ КМ

РАЗРАБОТАНА ПРОЕКТНЫМ ИНСТИТУТОМ
„УКРНИИПРОЕКТСТАЛЬКОНСТРУКЦИЯ"

ГЛАВНЫЙ ИНЖЕНЕР ИНСТИТУТА В.Н. ГОРДЕЕВ
ГЛАВНЫЙ ИНЖЕНЕР ПРОЕКТА В.И. КИРЕЕНКО

УТВЕРЖДЕНА
ГОССТРОЕМ СССР
ПИСЬМО ОТ 15.11.88 г. N Б/6-2354
ВВЕДЕНА В ДЕЙСТВИЕ С 10 МАРТА 1990 г.
УКРНИИПРОЕКТСТАЛЬКОНСТРУКЦИЕЙ

© КЭО ЦИТП Госстроя СССР 1989 г.

Выпуск 0-3

Обозначение документа	Наименование	Стр.
3.508.2-2.0-3-01КМ	Схемы расположения элементов пролетного строения. Пролет L=63,0м	3
-02КМ	Схемы расположения элементов пролетного строения. Пролет L=84,0м	4
-03КМ	Схемы расположения элементов пролетного строения. Пролет L=105,0м	5
-04КМ	Общий вид металлоконструкций главной балки Б1	6
-05КМ	Общий вид металлоконструкций главной балки Б2	7
-06КМ	Общий вид металлоконструкций главной балки Б3	8
-07КМ	Общий вид металлоконструкций главной балки Б4	9
-08КМ	Общий вид металлоконструкций главной балки Б5	10
-09КМ	Общий вид металлоконструкций главной балки Б6	11
-10КМ	Общий вид металлоконструкций главной балки Б7	12
-11КМ	Общий вид металлоконструкций главного балки Б8	13
-12КМ	Узлы 3-8	14
-13КМ	Узлы 9-11	16
-14КМ	Узлы 12-14	17
-15КМ	Монтажные стыки главных балок	19
-16КМ	Опорные части О41-О49	20
-17КМ	Пилон П1	22
-18КМ	Пилон П2	23
-19КМ	Пилон П3	24
-20КМ	Пилон П4	25
-21КМ	Пилон П5	26
-22КМ	Пилон П6	27
-23КМ	Пилон П7	28
-24КМ	Пилон П8	31
-25КМ	Оголовки пилонов ГП1-ГП8	33
3.508.2-2.0-3-26КМ	Узел 17	36
-27КМ	Узлы 1 и 2	37
-28КМ	Деформационные швы ДШ1-ДШ8	40
-29КМ	Техническая спецификация стали L=63,0м Г-4,5м	41
-30КМ	Ведомость металлоконструкций по видам профилей L=63,0м Г-4,5м	45
-31КМ	Техническая спецификация стали L=63,0м Г-3,0м	46
-32КМ	Ведомость металлоконструкций по видам профилей L=63,0м Г-3,0м	50
-33КМ	Техническая спецификация стали L=63,0м Г-2,25м	51
-34КМ	Ведомость металлоконструкций по видам профилей L=63,0м Г-2,25м	55
-35КМ	Техническая спецификация стали L=63,0м Г-1,5м	56
-36КМ	Ведомость металлоконструкций по видам профилей L=63,0м Г-1,5м	60
-37КМ	Техническая спецификация стали L=84,0м Г-4,5м	61
-38КМ	Ведомость металлоконструкций по видам профилей L=84,0м Г-4,5м	65
-39КМ	Техническая спецификация стали L=84,0м Г-3,0м	66
-40КМ	Ведомость металлоконструкций по видам профилей L=84,0м Г-3,0м	70
-41КМ	Техническая спецификация стали L=105,0м Г-4,5м	71
-42КМ	Ведомость металлоконструкций по видам профилей L=105,0м Г-4,5м	75
-43КМ	Техническая спецификация стали L=105,0м Г-3,0м	76
-44КМ	Ведомость металлоконструкций по видам профилей L=105,0м Г-3,0м	80

Инв.№подл. | Подпись и дата | Взам.инв.№

10299/5

Нач.отд.	Лысов		3.508.2-2.0-3
Н.контр.	Киреенко		
Гл.констр.	Киреенко		Содержание
Гл.инж.пр.	Киреенко		Стадия: Р; Лист: —; Листов: 1
Рук.груп.	Рудякова		Укрниипроектстальконструкция
Проверил	Рудякова		
Исполнил	Соколова		

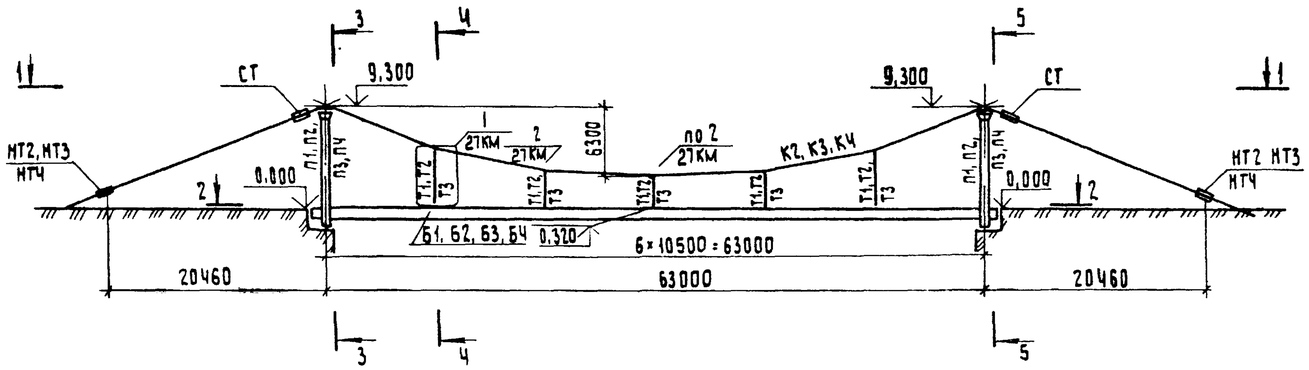

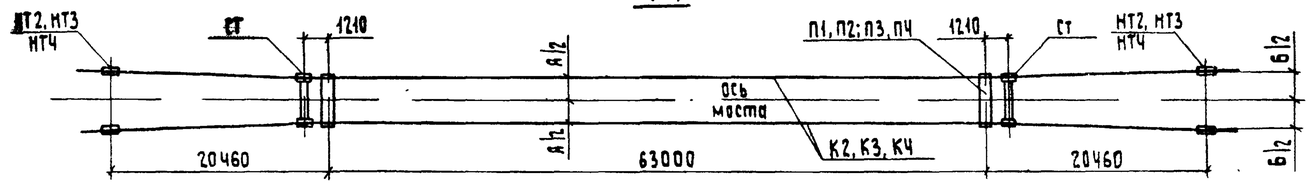

2-2

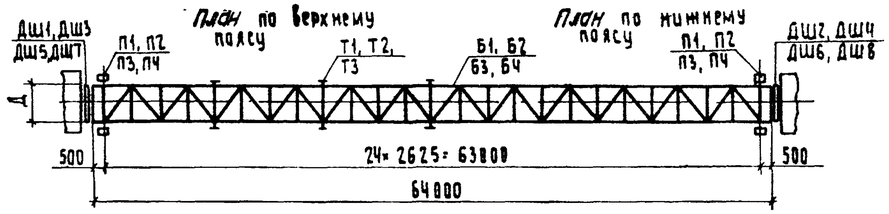

3-3, 5-5

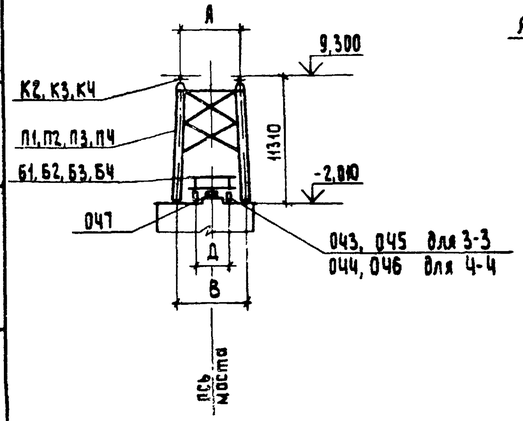

4-4

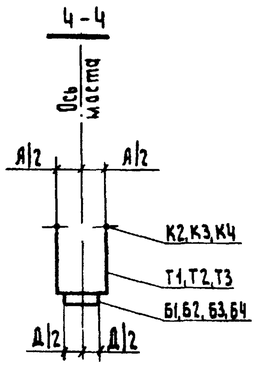

1. За отметку 0,000 принята отметка по оси пешеходной части моста у торца пролетного строения.
2. Схемы расположения перильного ограждения и фонарных мачт смотри докум. 35 КМ выпуск 0-0.

Габарит Г, м	А, мм	Б, мм	В, мм	Д, мм
4,5	5200	5780	6400	2900
3,0	3700	4280	4900	2900
2,25	3000	3580	4200	2200
1,5	2700	3280	3900	2200

Ведомость элементов

Марка		Сечение эскиз	Поз.	Состав	Усилия M, кНм	N, кН	R, кН	Группа	Марка металла	Примечание
Г-4,50	Б1	сложное								
	П1	— " —								
	Т1	✦		✦ ф48		181			09Г2С-6	
	К2	⊕		канат б2		1360				смотри Выпуск 0-0
	НТ2	сложное				1360				— " —
	СТ	— " —				18				— " —
	О43	— " —					203		15ХСНД	
	О44	— " —					203		— " —	
	О47	— " —			44		176		— " —	
	Дш7 Дш8	— " —								
Г-3,00	Б2	сложное								
	П2	— " —								
	Т2	✦		✦ ф42		135			09Г2С-6	
	К3	⊕		канат ф52		995				смотри Выпуск 0-0
	НТ3	— " —				995				— " —
	СТ	— " —			13					— " —
	О45	— " —					141		15ХСНД	
	О46	— " —					141		— " —	
	О47	— " —			40		160		— " —	
	Дш5 Дш6	— " —								
Г-2,25	Б3	сложное								
	П3	— " —								
	Т3	✦		✦ ф36		103			09Г2С-6	
	К3	⊕		канат ф52		770				смотри Выпуск 0-0
	НТ3	сложное				770				— " —
	СТ	— " —				10				— " —
	О45	— " —					107		15ХСНД	
	О46	— " —					107		— " —	
	О47	— " —			39		156		— " —	
	Дш3 Дш4	— " —								
Г-1,50	Б4	сложное								
	П4	— " —								
	Т3	✦		✦ ф36		78			09Г2С-6	
	К4	⊕		канат ф42		590				смотри Выпуск 0-0
	НТ4	сложное				590				— " —
	СТ	— " —				8				— " —
	О45	— " —					75		15ХСНД	
	О46	— " —					75		— " —	
	О47	— " —			35		139		— " —	
	Дш1 Дш2	— " —								

10299/5

Привязан

Инв. N

Нач. отд.	Лысов		
Н. контр.	Киреенко		
Гл. констр.	Киреенко		
Гл. инж. пр.	Киреенко		
Рук. груп.	Рудякова		
Проверил	Рудякова		
Исполнил	Литвин		

3.508.2-2.0-3-01 КМ

Схемы расположения элементов пролетного строения. Пролет L=63,0 м

Стадия	Лист	Листов
Р		1

Укрниипроектстальконструкция

Инв. N подл. | Подпись и дата | Взам. инв. N

Выпуск 0-3

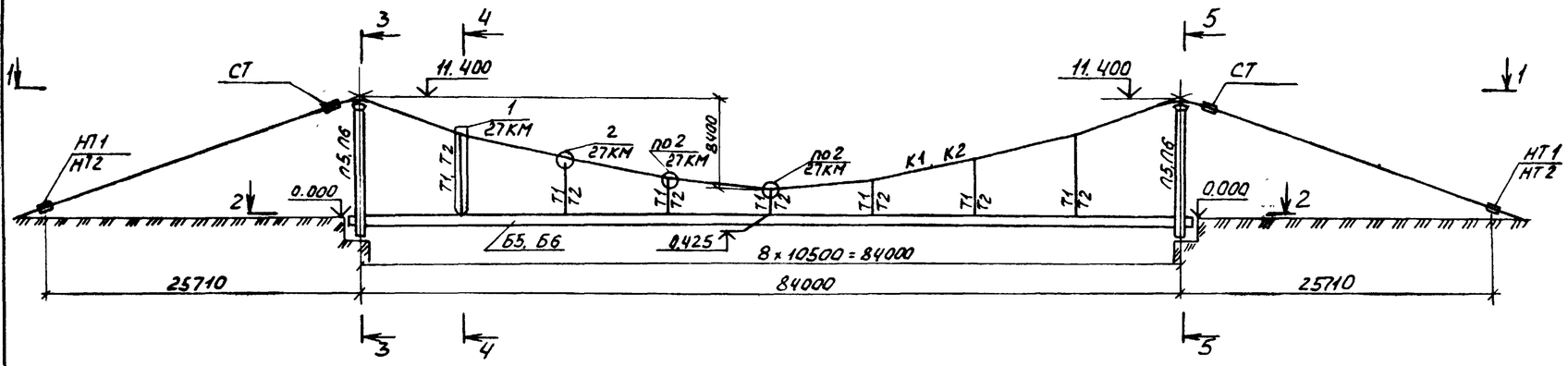

1-1

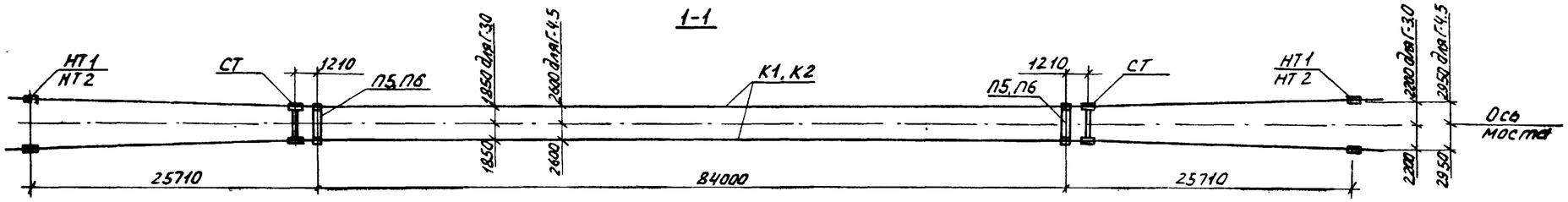

2-2

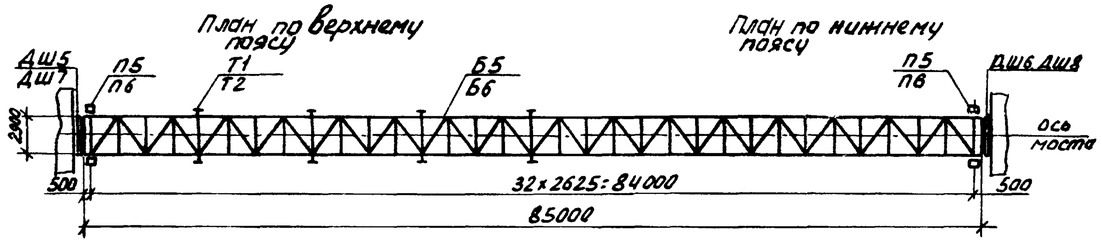

3-3, 5-5

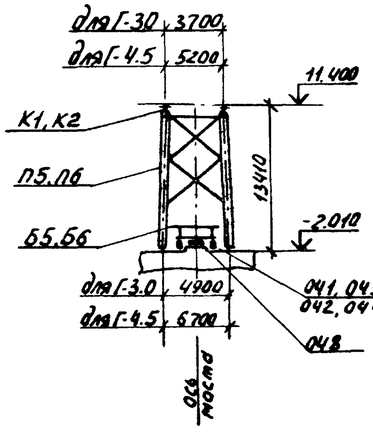

4-4

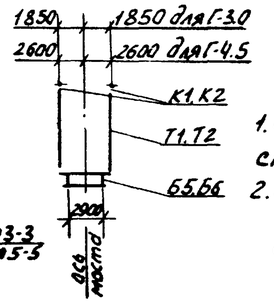

1. Схемы расположения перил и фонарных мачт смотри документ 3.503КМ выпуск 0-0
2. За отметку 0.000 принята отметка по оси пешеходной части моста у торца пролетного строения.

10299/5

Привязан

Инв. №

Ведомость элементов

Марка	Сечение эскиз	поз.	состав	усилия M, кНм	N, кН	R, кН	Группа	марка металла	Примечание
Г-4.5 Б5	сложное								
П5	— " —								
Т1	•		ф 48		182			09Г2С-6	
К1	⊕		канат ФТ2		1800				смотри выпуско-0
НТ1	сложное				1800				— " —
СТ	— " —				24				— " —
О41	— " —					247		15ХСНД	
О42	— " —					247		— " —	
О48	— " —			67		268		— " —	
Дш7 Дш8	— " —								
Г-3.0 Б6	сложное								
П6	— " —								
Т2	•		ф 42		135			09Г2С-6	
К2	⊕		канат ф62		1340				смотри выпуск 0-0
НТ2	сложное				1340				— " —
СТ	— " —				18				— " —
О43	— " —					171		15ХСНД	
О44	— " —					171		— " —	
О48	— " —			5.9		235		— " —	
Дш5 Дш6	— " —								

Нач. отд.	Лысов	
Н. контр.	Киреенко	
Гл. констр.	Киреенко	
Гл. инж. пр.	Киреенко	
Рук. груп.	Рудакова	
Провер.	Рудакова	
Исполн.	Литвин	

3.503.2-2.0-3-02КМ

Схемы расположения элементов пролетного строения. Пролет L = 84,0 м

Стадия	Лист	Листов
Р		1

Укрпроектстальконструкция

Инв. № подл. | Подпись и дата | Взам. инв. №

Выпуск 0-3

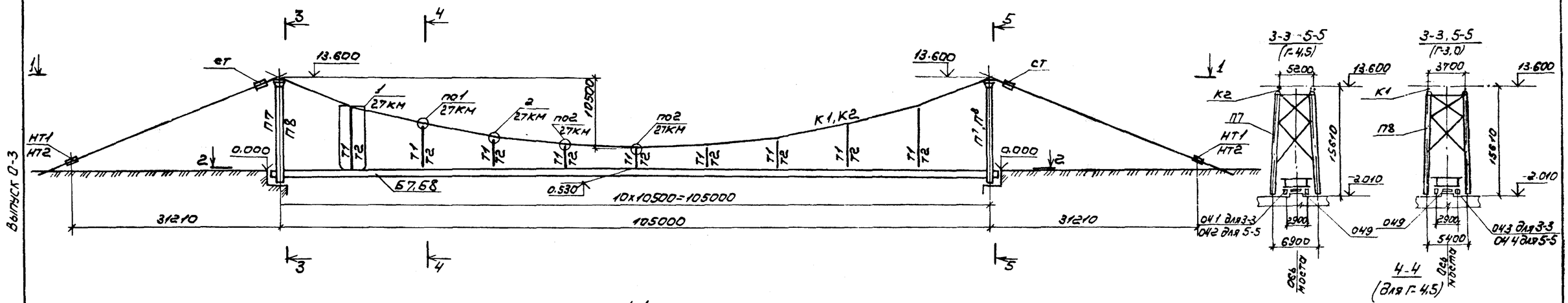

Ведомость элементов

Марка	Сечение: Эскиз	Поз.	Состав	Усилия: M, кНм	N, кН	R, кН	Группа	Марка металла	Примечание
Г=3,0 Б8	сложное								
П8	— " —								
Т2	✦		✦ ф42		140			09Г2С-6	
К1	⊕		канат ф72		1770				смотри выпуск 0-0
НТ1	сложное				1770				— " —
СТ	— " —				23				— " —
043	— " —					202		15ХСНД	
044	— " —					202		— " —	
049	— " —			84		335		— " —	
ДШ5 ДШ6	— " —								

10299/5

Привязан

Инв. №

Ведомость элементов

Марка	Сечение: Эскиз	Поз.	Состав	Усилия: M, кНм	N, кН	R, кН	Группа	Марка металла	Примечание
Г=4,5 Б7	сложное								
П7	— " —								
Т1	✦		✦ ф48		191			09Г2С-6	
К2	⊕		канат ф62		1200				смотри выпуск 0-0
НТ2	сложное				1200				— " —
СТ	— " —				53				— " —
041	— " —					295		15ХСНД	
042	— " —					295		— " —	
049	— " —			85		337		— " —	
ДШ7 ДШ8	— " —								

Нач.отд.	Лысов		3.503.2-2.0-3-03КМ
Н.контр.	Куреенко		
Гл.констр.	Куреенко		Стадия: Р; Лист; Листов: 4
Гл.инж.пр.	Куреенко		
Рук.гр.	Рудякова		Схемы расположения элементов пролетного строения. Пролет L=105,0м
Проверил	Рудякова		Укрмилтрансстальконструкция
Исполн.	Литвин		

Инв. № подл. | Подпись и дата | Взам. инв. №

Выпуск 0-3

Фасад Б1

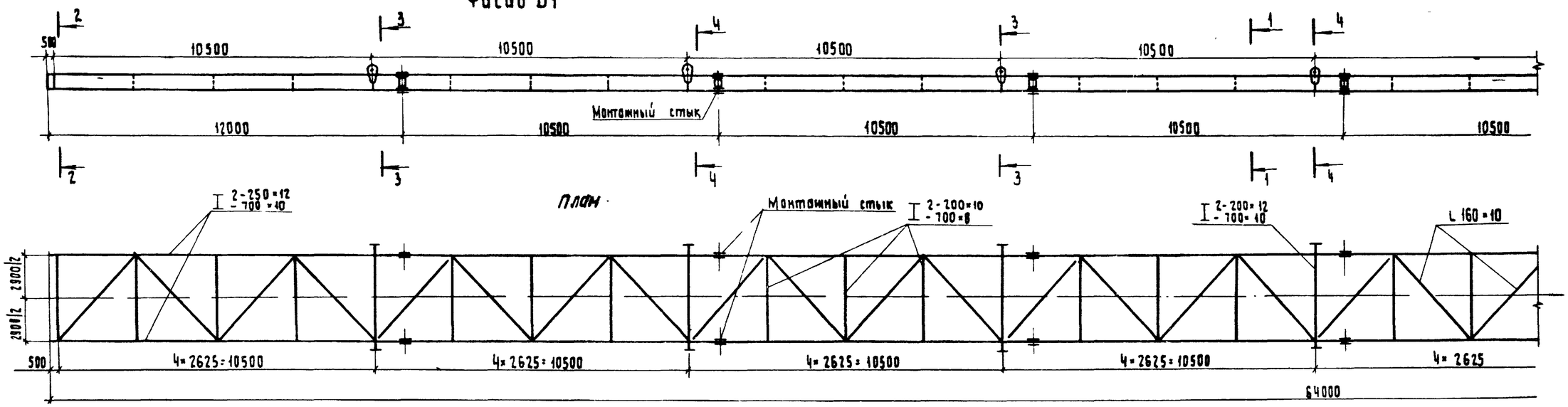

Схема строительного подъема и расположения монтажных стыков балки.

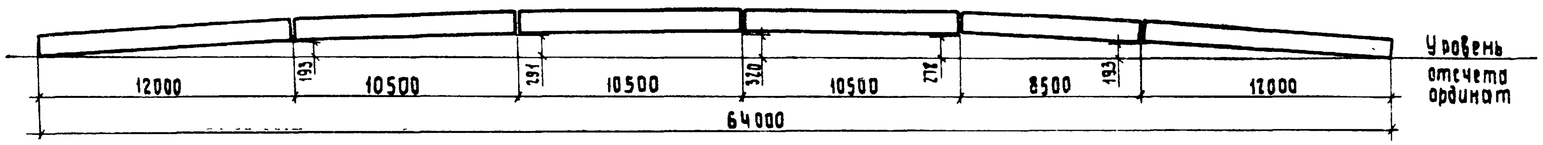

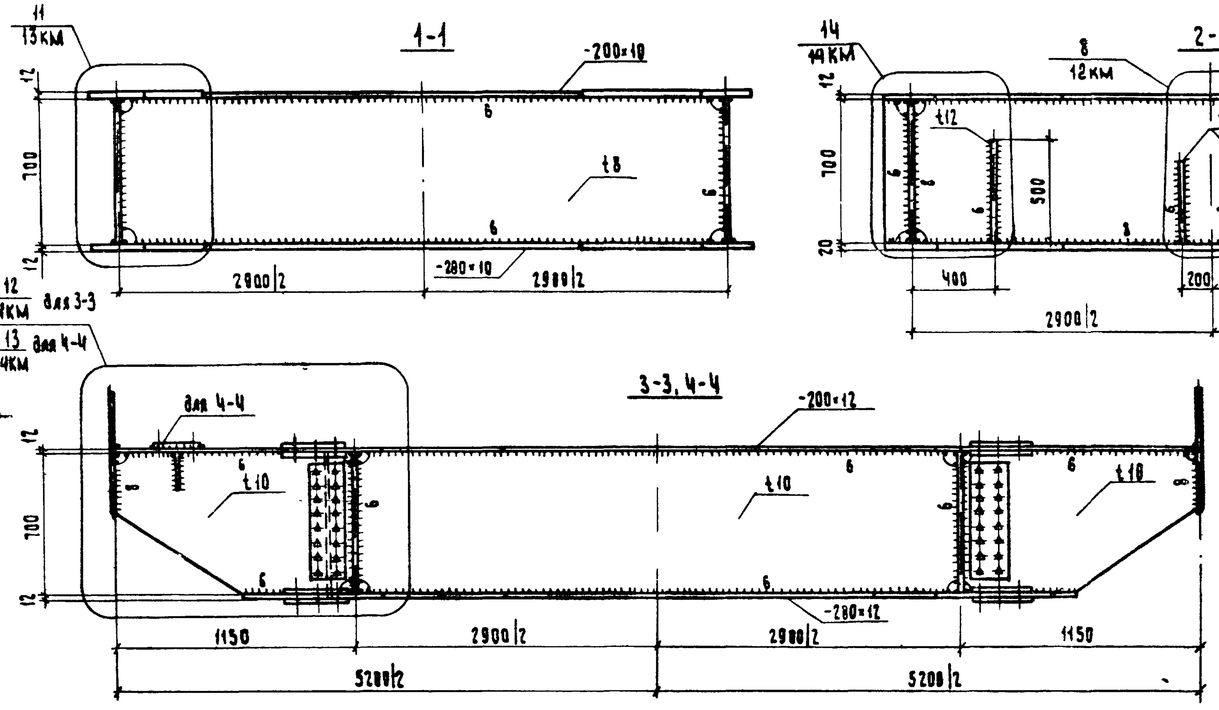

1. Материал конструкций, кроме оговоренных, сталь марки 15ХСНД по ГОСТ 6713-75.
2. Все монтажные стыки главной балки - тип II, *смотри докум. 15КМ*

10299/5

Привязан		Нач. отд.	Лысов		3.508.2-2.0-3-04КМ
		Н. контр.	Куреенко		Общий вид металлоконструкций главной балки Б1
		Гл. констр.	Куреенко		Стадия Р; Лист; Листов 1
		Гл. инж. пр.	Куреенко		Укрниипроектстальконструкция
		Рук. гр.	Рудякова		
Инв.№		Проверил	Соколова		
		Исполнил	Притуляк		

Инв.№ подл. | Подпись и дата | Взам. инв.№

Выпуск 0-3

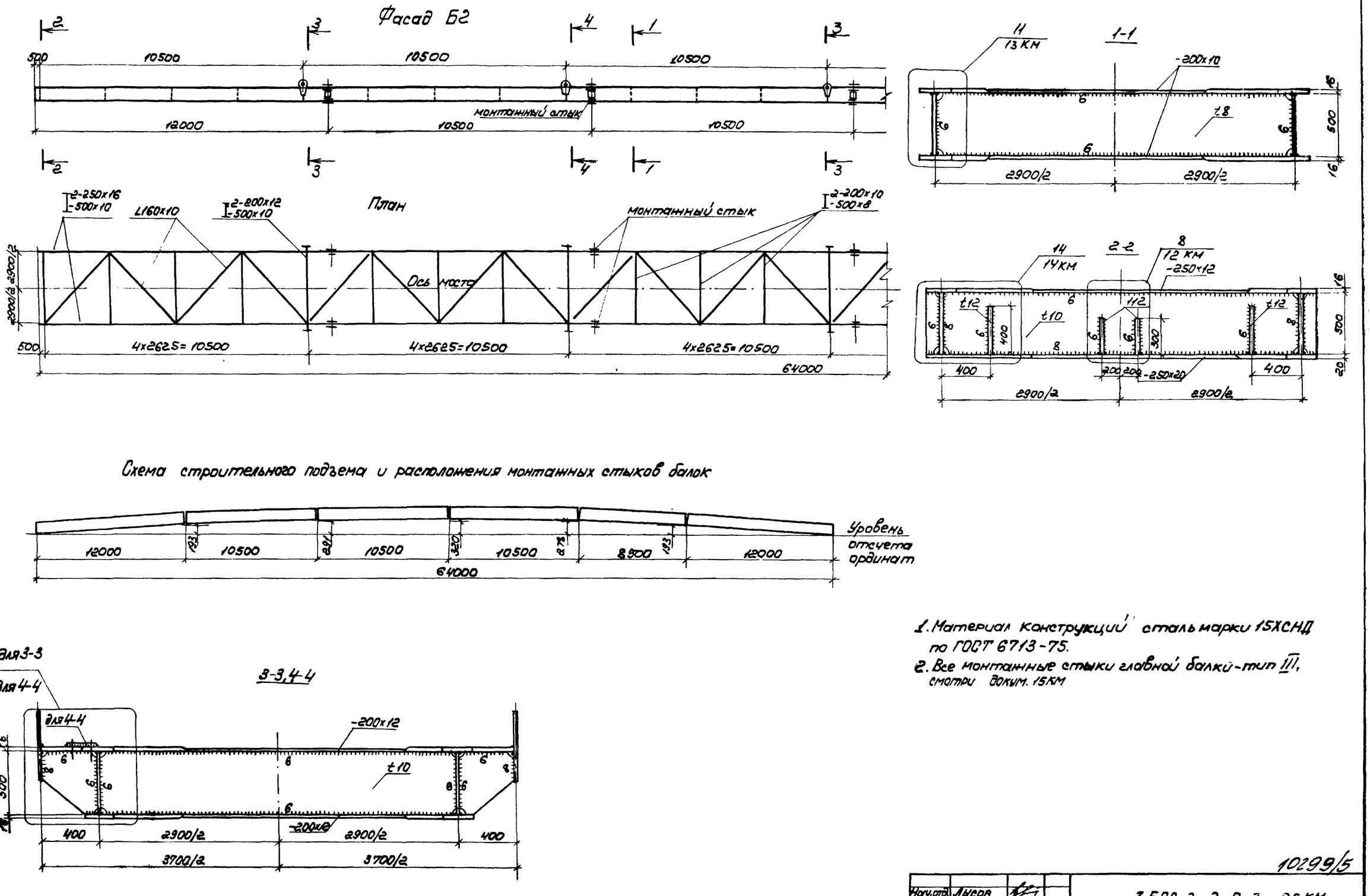

1. Материал конструкций сталь марки 15ХСНД по ГОСТ 6713-75.
2. Все монтажные стыки главной балки - тип III, смотри докум. 15КМ

10299/5

Нач.отд.	Лысов		3.508.2-2.0-3-05 КМ		
Н.контр.	Киреенко		Общий вид металлоконструкций главной балки Б2	Стадия	Лист	Листов
Гл.конст.	Киреенко			Р		1
Гл.инж.пр.	Киреенко			Укрниипроектсталь конструкция		
Рук.груп.	Рудякова					
Проверил	Соколова					
Исполнил	Притуляк					

Привязан

Инв.N

Инв.№ подл. | Подпись и дата | Взам.инв.№

Выпуск 0-3

Фасад Б3

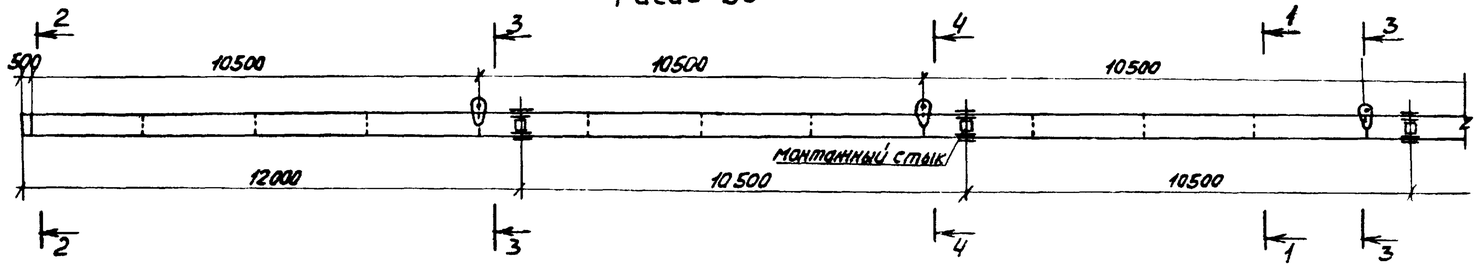

2-2

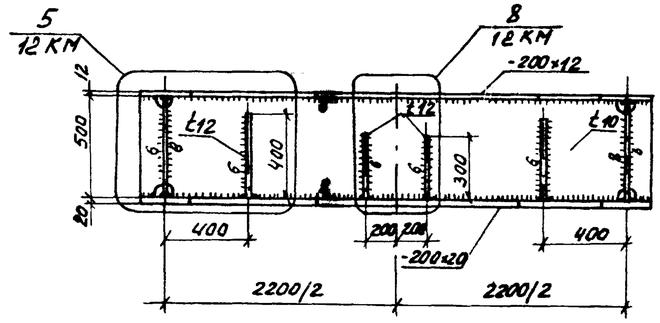

План

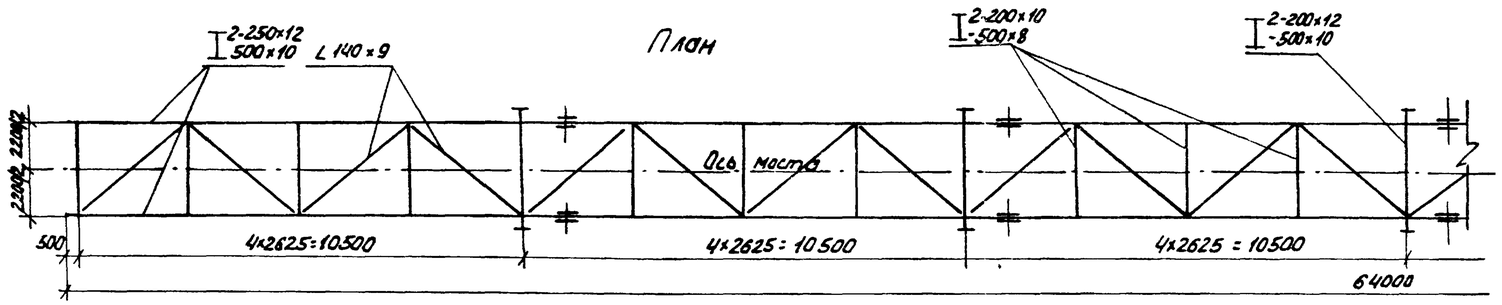

Схема строительного подъема и расположения монтажных стыков балки

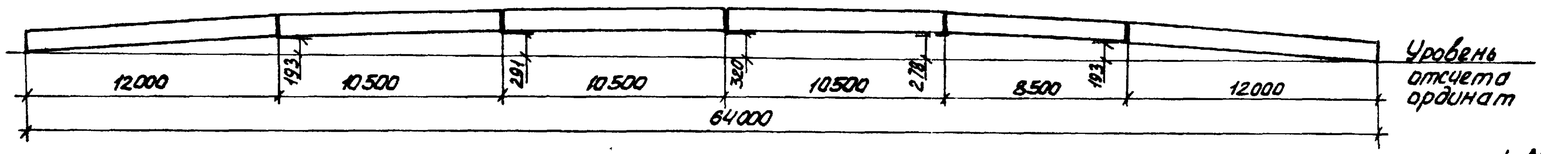

1. Материал конструкций сталь марки 15ХСНД по ГОСТ 6713-75.
2. Все монтажные стыки главной балки тип III, смотри докум. 15КМ.

1-1

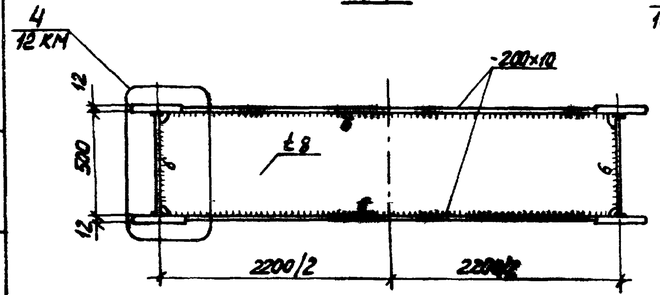

3-3, 4-4

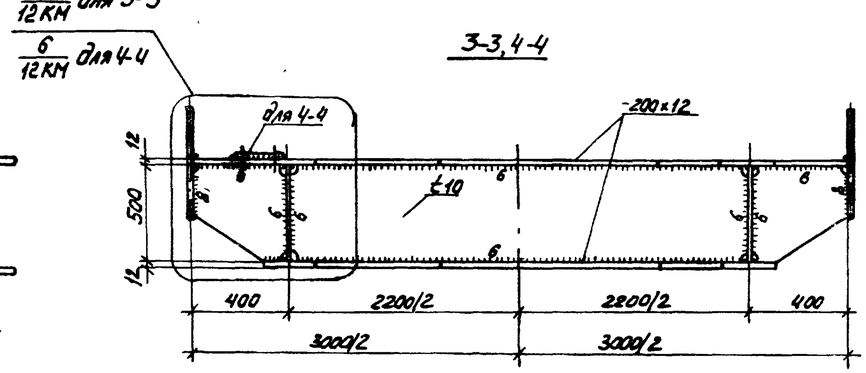

10299/5

Привязан	Нач. отд.	Лысов	3.508.2-2. 0-3-06КМ	
	Н. контр.	Кириенко		
	Гл. констр.	Кириенко		
	Гл. инж. пр.	Кириенко		
	Нач. груп.	Рудакова	Общий вид металлоконструкций главной балки Б3	Стадия Р; Лист; Листов 1
	Проверил	Соколова		Укрниипроектсталь конструкция
Инв. N	Исполнил	Притуляк		

Инв. N подл. | Подпись и дата | Взам. инв. N

Выпуск 0-3

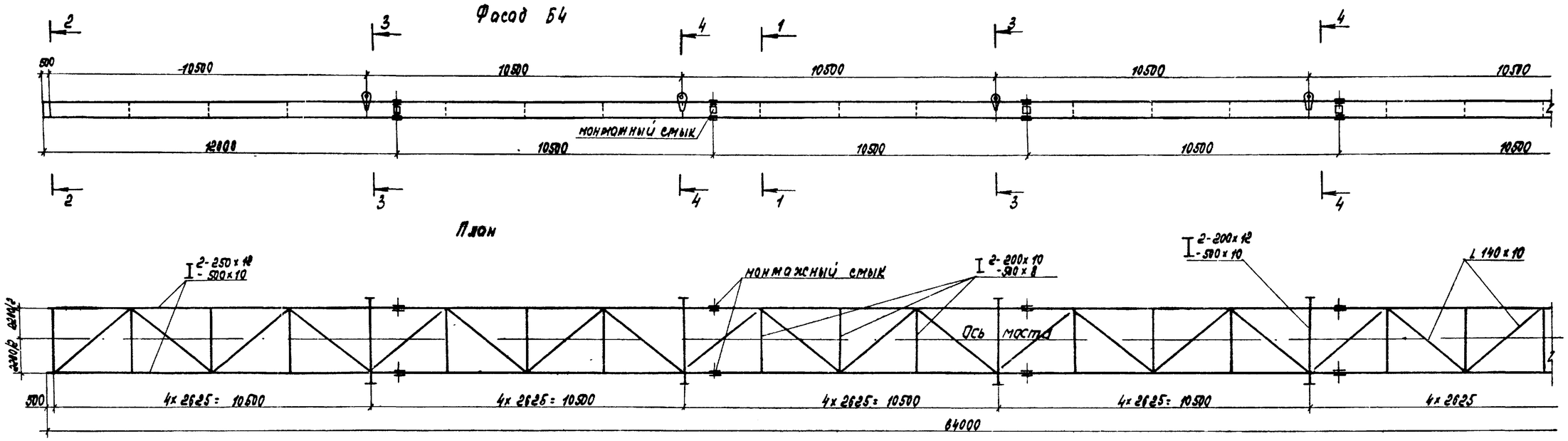

Схема строительного подъема и расположения монтажных стыков балки

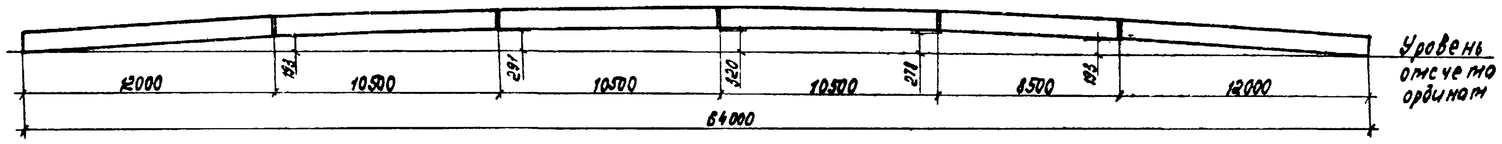

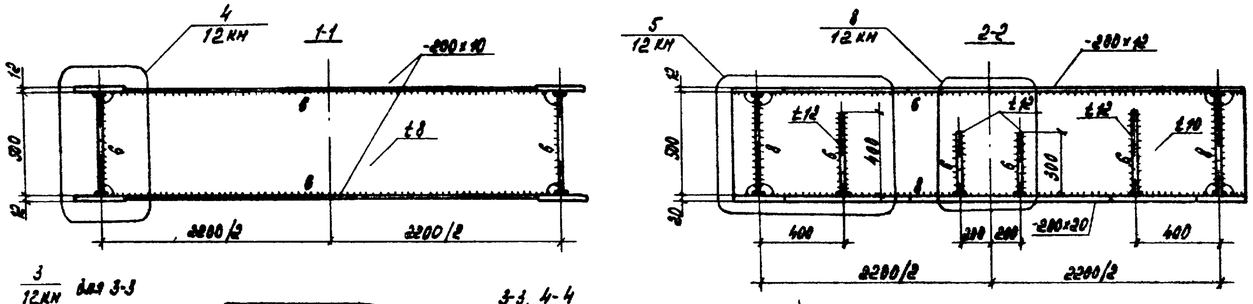

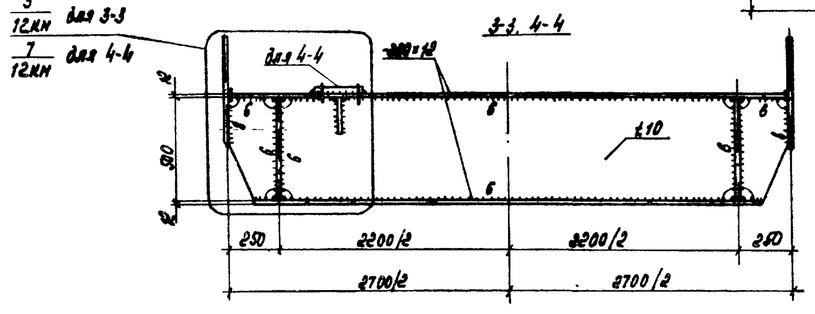

1. Материал конструкций - сталь марки 16А по ГОСТ 6713-75.
2. Все монтажные стыки главной балки - тип III, смотри докум. 15КМ

10299/5

Нач. отд.	Лысов		3.508.2-2.0-3-07КМ
Н. контр.	Киреенко		Общий вид металлоконструкций главной балки Б4
Гл. констр.	Киреенко		Стадия: Р; Лист; Листов: 1
Гл. инж. пр.	Киреенко		Укрниипроектсталь-конструкция
Рук. груп.	Рудякова		
Проверил	Соколова		
Исполнил	Примуляк		

Привязан

Инв. №

Взам. инв. №

Подпись и дата

Инв. № подл.

Выпуск 0-3

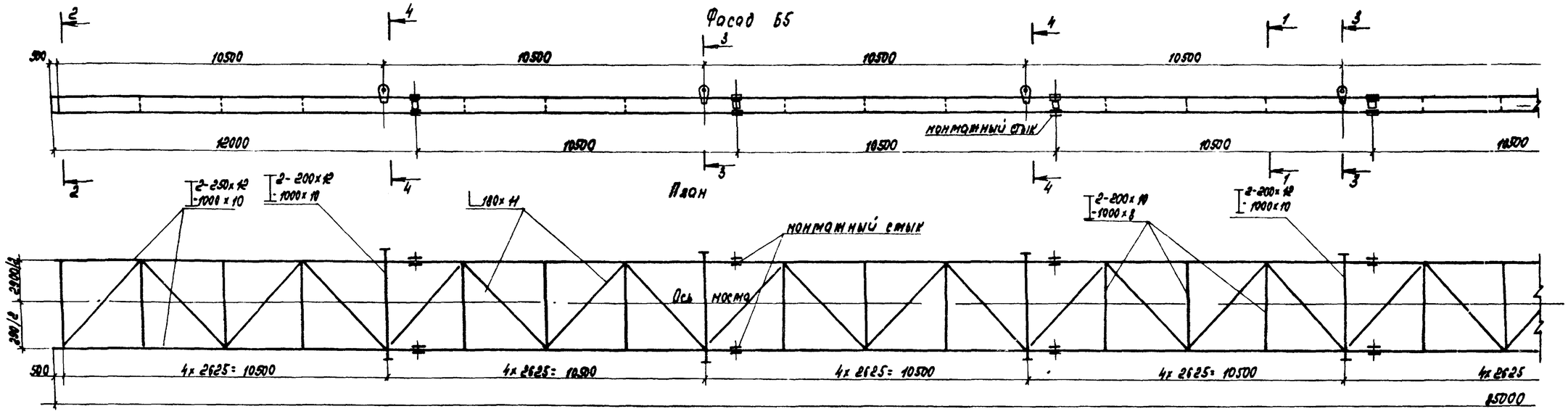

Схема строительного подъема и расположения монтажных стыков балки

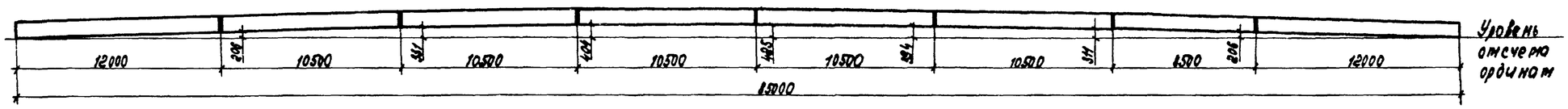

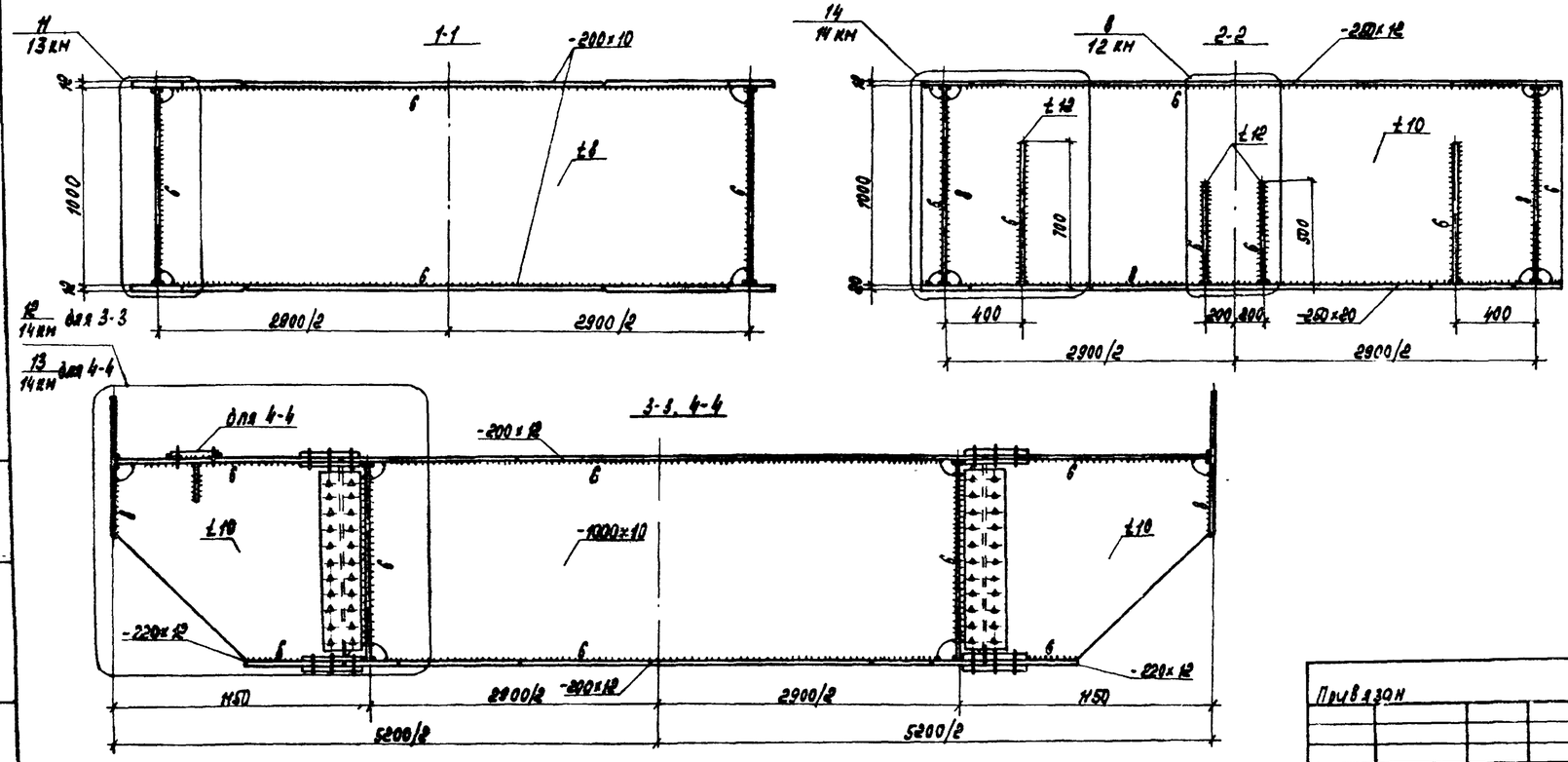

1. Материал конструкций сталь марки 15ХСНД по ГОСТ 6713-75
2. Все монтажные стыки главной балки - тип I. смотри докум. 15КМ

10299/5

Нач. отд.	Лысов		3.508.2-2.0-3-08КМ
Н. контр.	Киреенко		Общий вид металлоконструкций главной балки Б5
Гл. конст.	Киреенко		Стадия: Р; Лист; Листов: 1
Гл. инж.	Киреенко		Укрмиппроектсталь-конструкция
Рук. груп.	Рудякова		
Провер.	Соколова		
Исполн.	Примуляк		

Привязан

Инв. №

Инв. № подл. | Подпись и дата | Взам. инв. №

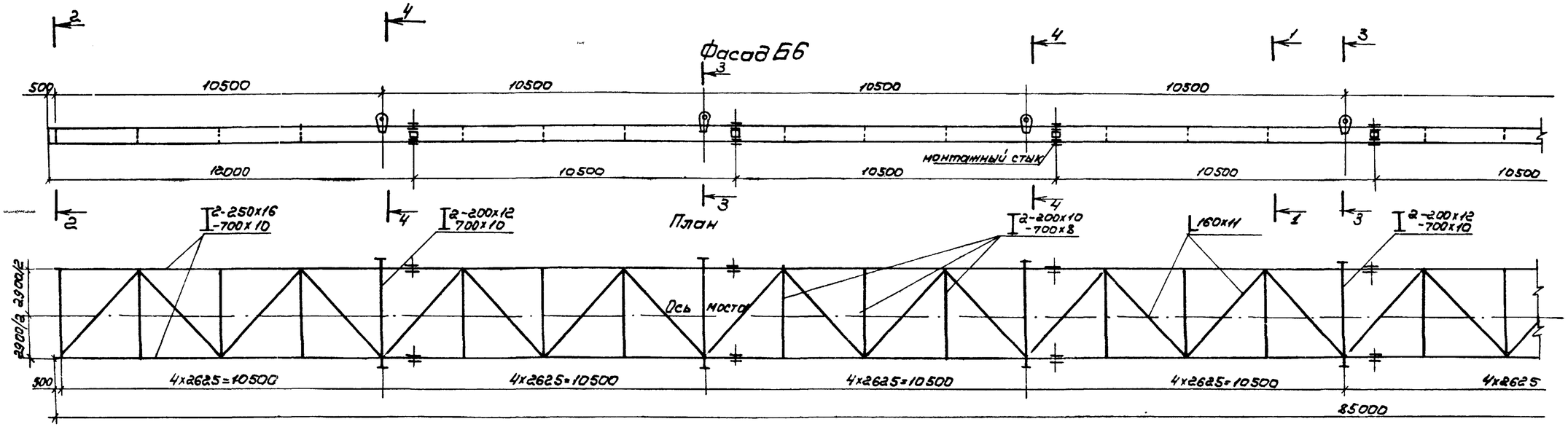

Схема строительного подъема и расположения монтажных стыков балок

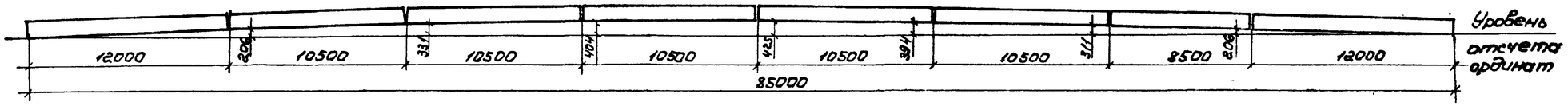

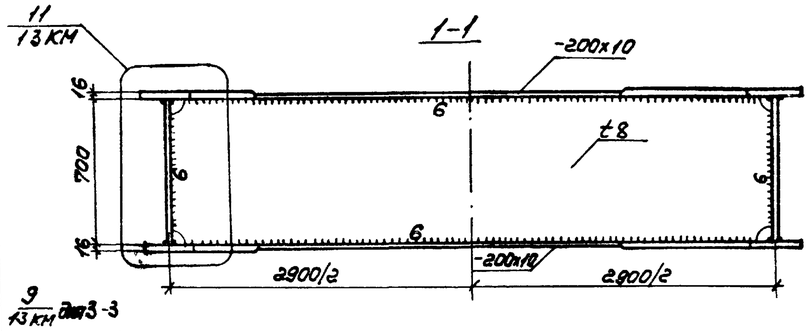

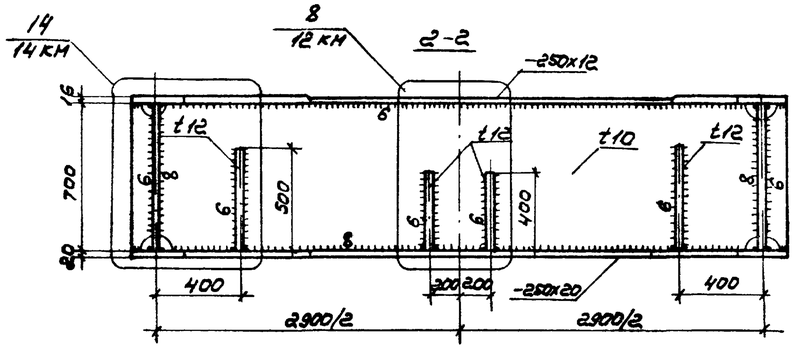

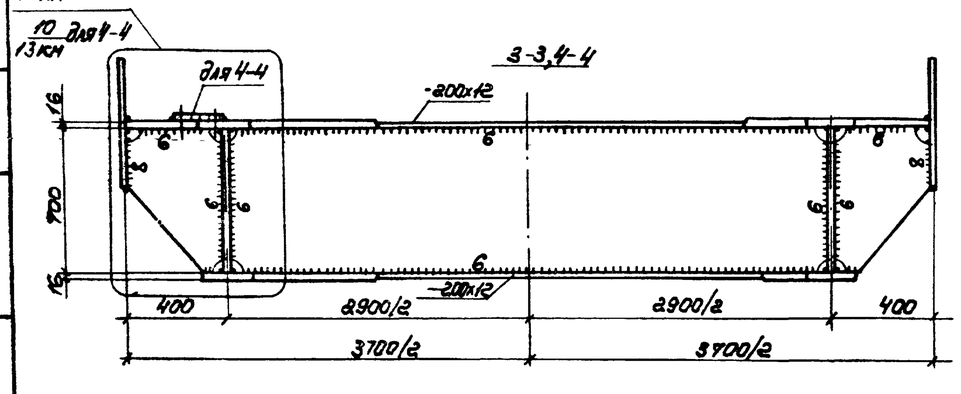

1. Материал конструкций, кроме оговоренных, сталь марки 15ХСНД по ГОСТ 6713-75
2. Все монтажные стыки главной балки - тип II, смотри докум. 15КМ

10299/5

Привязан		Нач.отд.	Лысов		3.503.2-2.0-3-09КМ
		Н.контр.	Киреенко		
		Гл.конст.	Киреенко		Общий вид металлоконструкций главной балки Б6
		Гл.инж.пр.	Киреенко		Стадия: Р; Лист: ; Листов: 7
		Рук.гр.	Рудакова		Укрниипроектстальконструкция
Инв.№		Проверил	Соколова		
		Исполнил	Притуляк		

Инв.№ подл. | Подпись и дата | Взам.инв.№

Фасад Б7

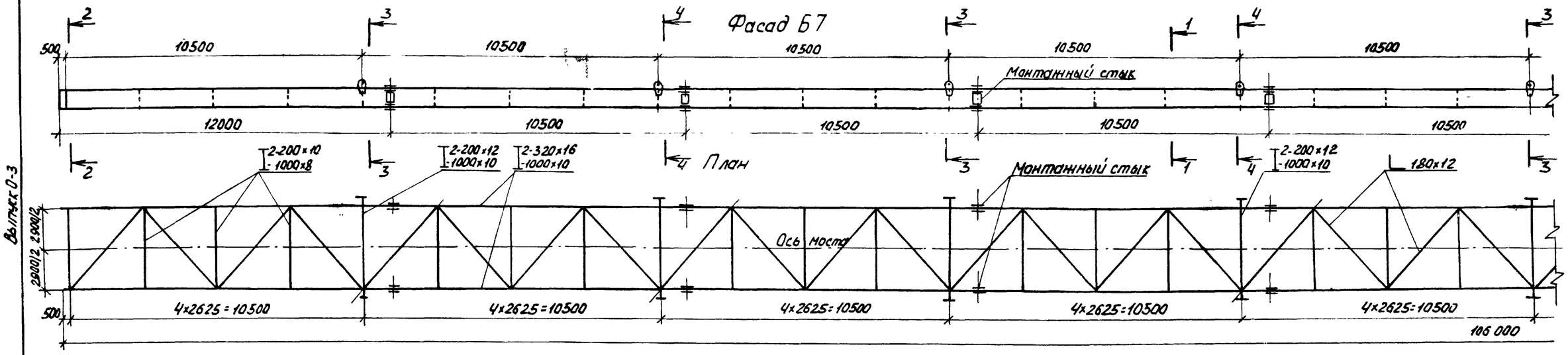

Схема строительного подъема и расположения монтажных стыков балки

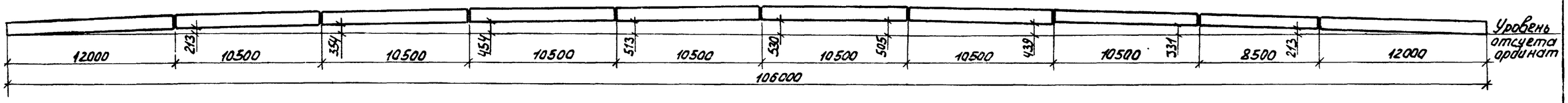

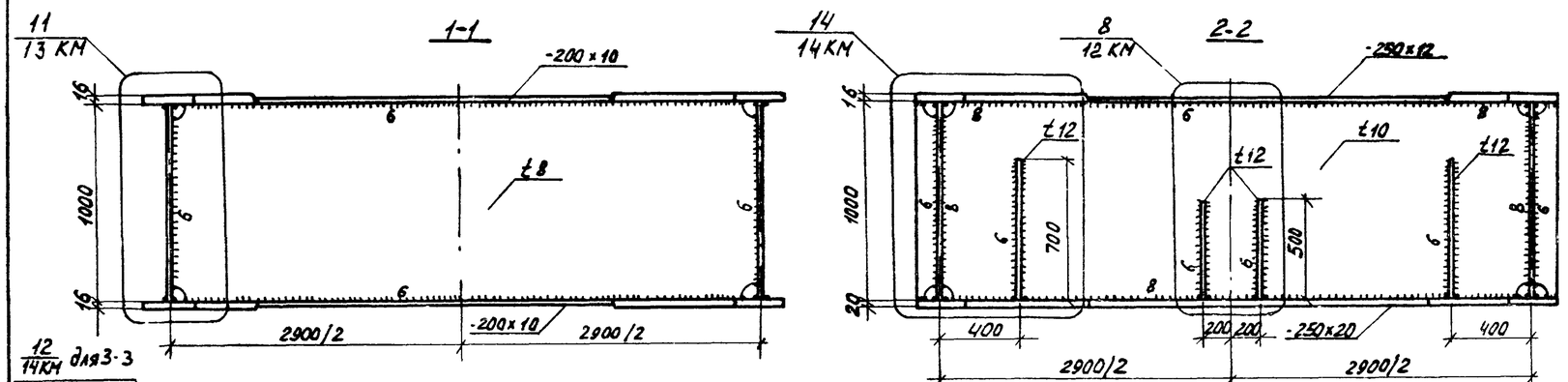

1. Материал конструкций- сталь марки 15ХСНД по ГОСТ 6713-75
2. Все монтажные стыки главной балки- тип I, смотри докум. 15КМ

10299/5

Привязан:	Нач.отд.	Лысов		3.508.2-2.0-3-10КМ	
	Н.контр.	Киреенко			
	Гл.конст.	Киреенко			
	Гл.инж.пр.	Киреенко			
	Рук.груп.	Редякова		Общий вид металлоконструкций главной балки Б7	Стадия: Р; Лист: ; Листов: 1
	Проверил	Сакалова			Укрнипроектстальконструкция
Инв.	Исполнил	Прилуцкая			

Инв. № подл. | Подпись и дата | Взам. инв. №

Выпуск 0-3

Фасад Б8

План

Монтажный стык

Ось моста

Схема строительного подъема и расположения монтажных стыков балки

Уровень отсчета ординат

1-1

2-2

3-3; 4-4

1. Материал конструкций - сталь марки 15ХСНД по ГОСТ 6713-75.
2. Все монтажные стыки главной балки - тип I, *смотри докум. 15 КМ*

10299/5

3.503.2-2.03 - 11КМ

Общий вид металлоконструкций главной балки Б8

Стадия Р | Лист | Листов 4

Укрнипроектстальконструкция

Привязан

Инв.№

Инв.№ подл. | Подпись и дата | Взам. инв.№

Выпуск 0-3

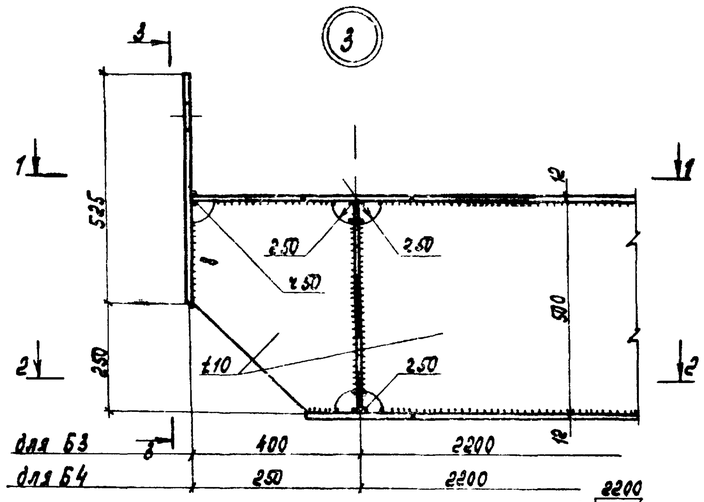

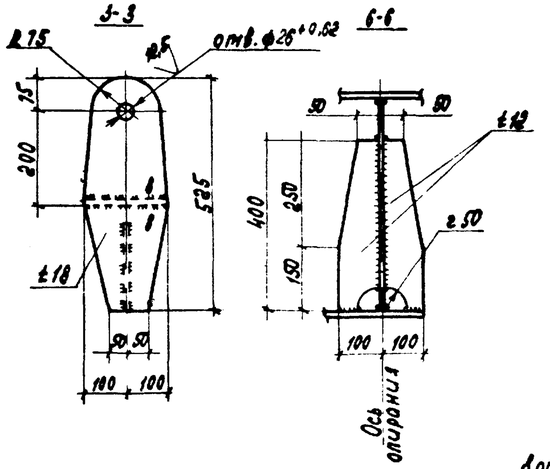

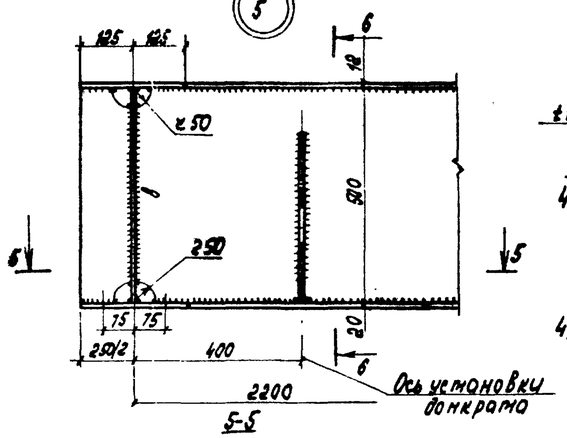

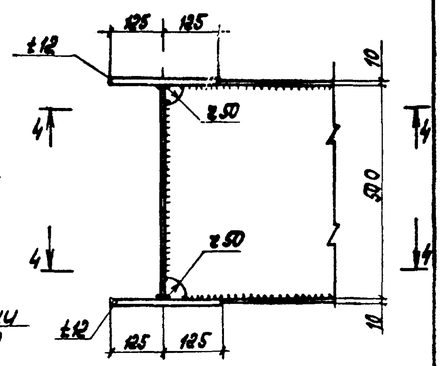

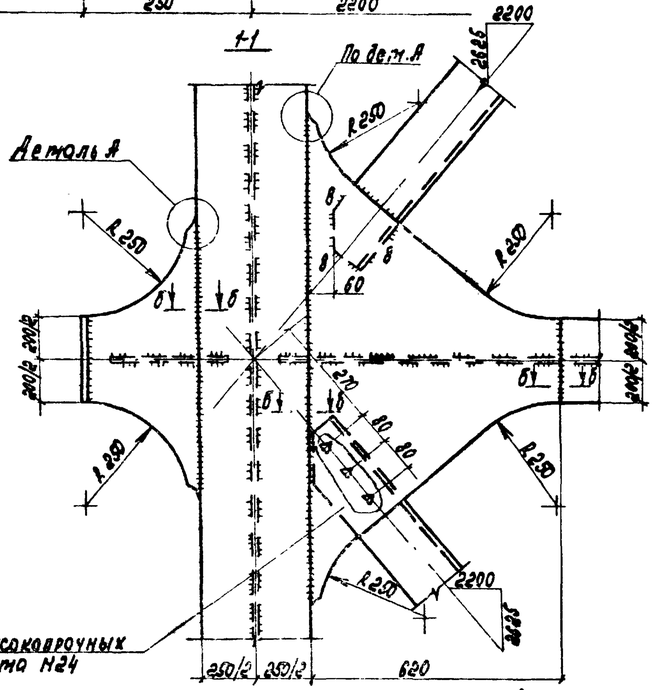

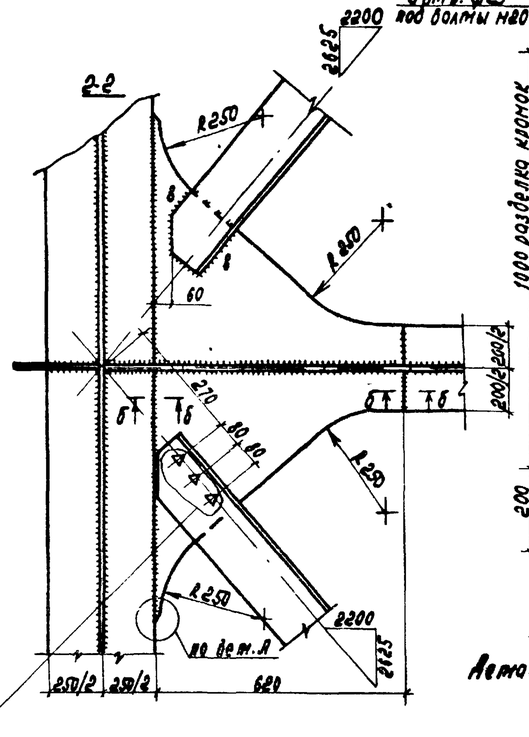

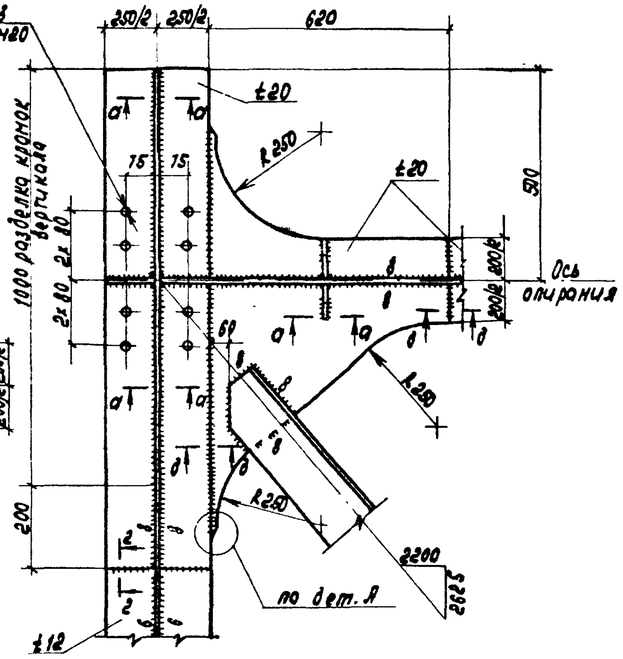

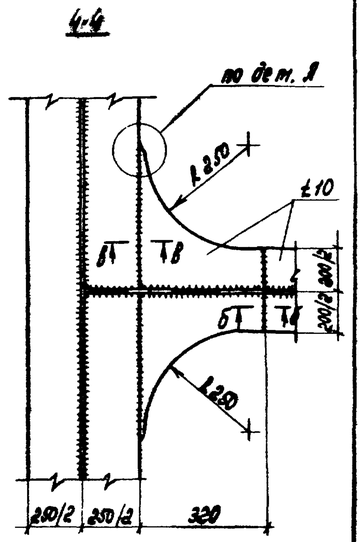

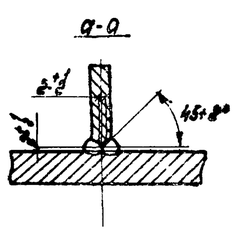

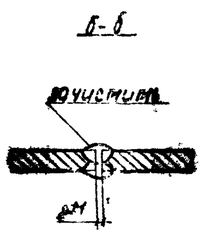

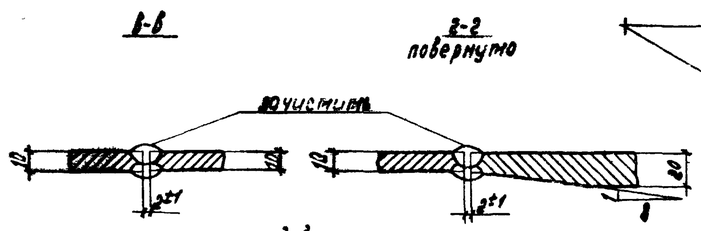

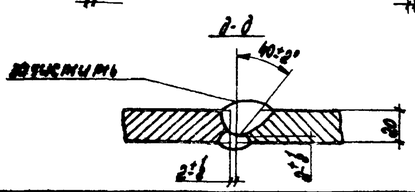

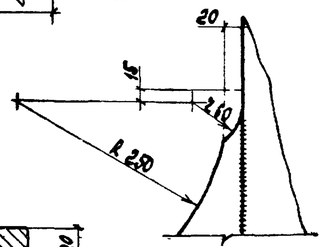

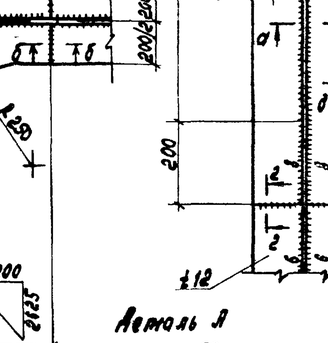

1. Все сварные швы K_f=6 мм, кроме оговоренных.
2. Отверстия под высокопрочные болты в фасонках продольных связей ф30.
3. Маркировка узлов приведено на докум. 6 КМ, 7 КМ

10299/5

Привязан	Нач. отд	Лысов		3.508.2-2.0-3-12 КМ
	Н. контр	Куренко		
	Гл. констр	Куренко		Узлы 3-8
	Гл. инж. пр	Куренко		Стадия: Р; Листов: 1; Листов: 2
	Рук. груп	Гудякова		Укрмонтажспецстальконструкция г. Киев
	Проверил	Гудякова		
Инв. №:	Исполнил	Соколова		

Инв. № подл. | Подпись и дата | Взам. инв. №

Выпуск 0-3

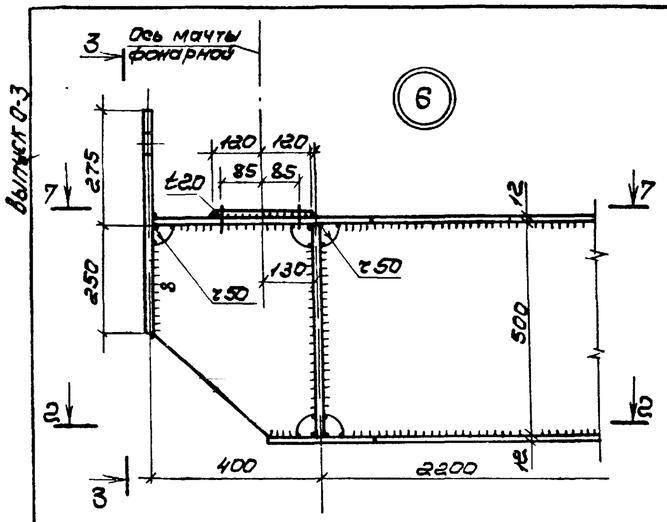

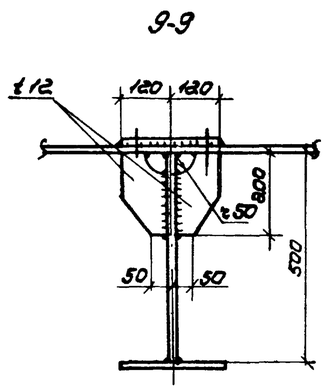

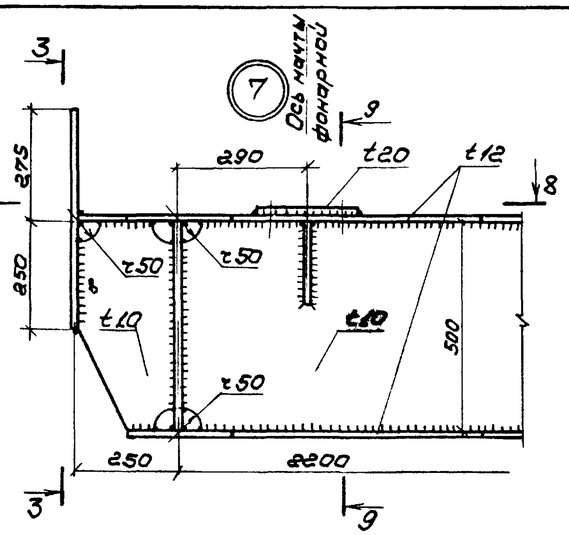

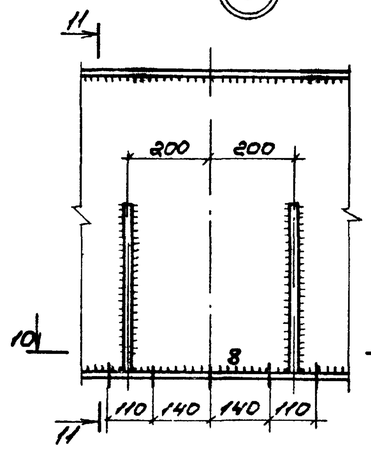

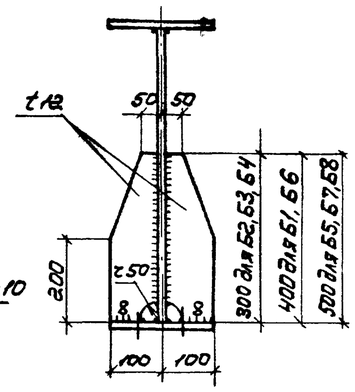

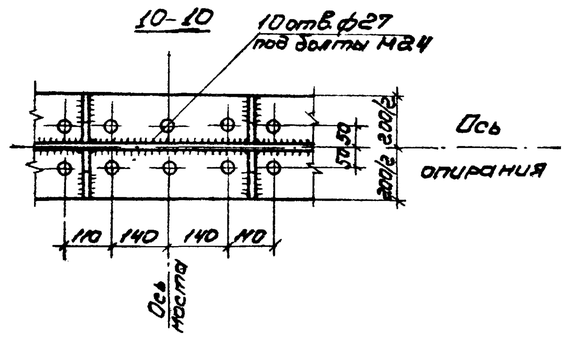

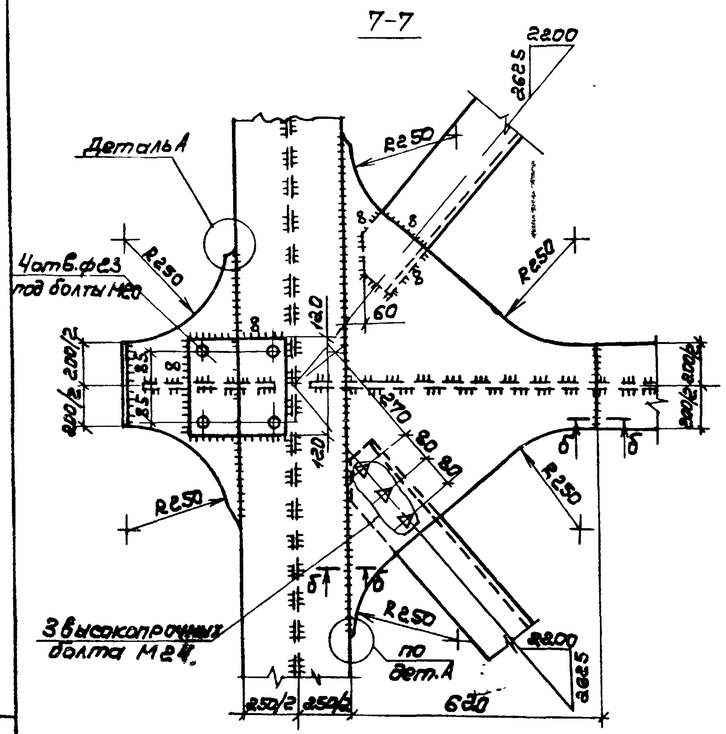

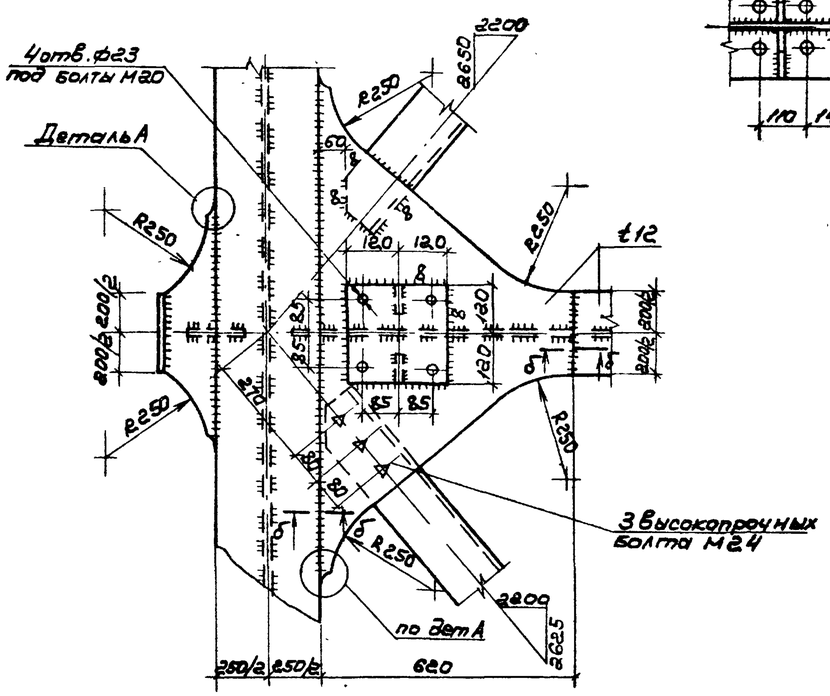

10299/5

3.503.2-2.0-3-12КМ

Лист 2

Инв. № подл. | Подпись и дата | Взам. инв. №

Выпуск 0-3

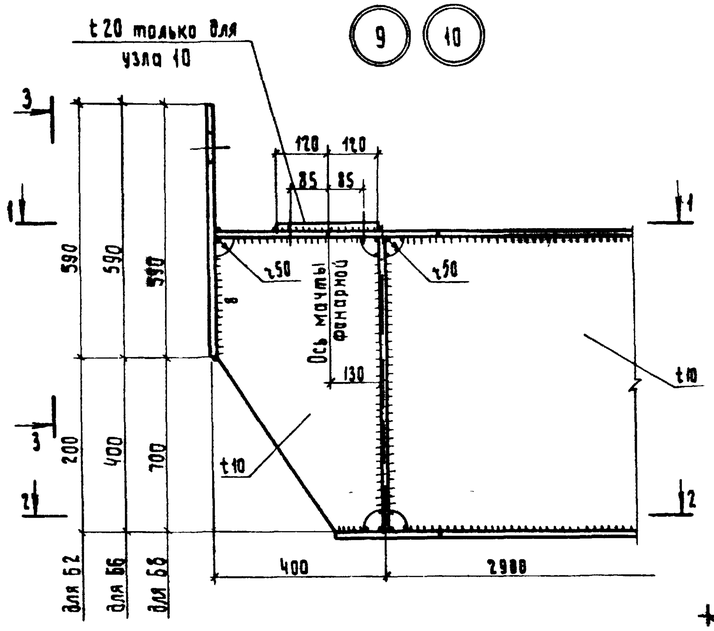

1-1

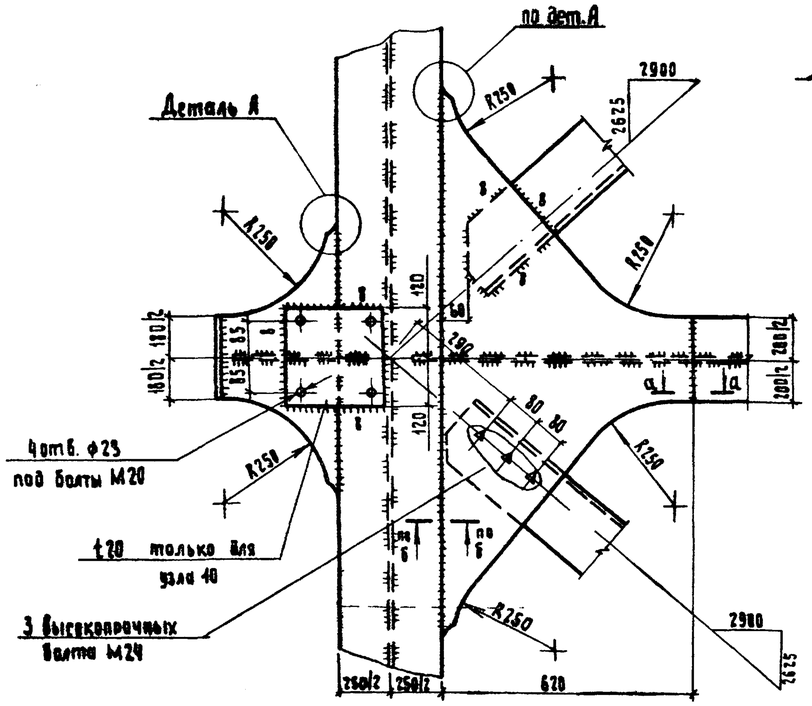

3-3

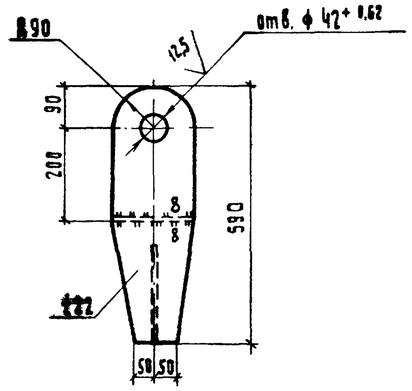

Деталь А

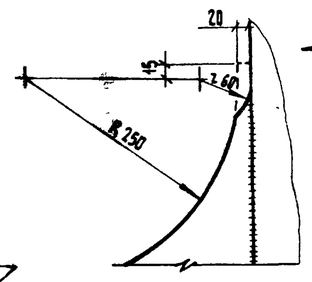

2-2

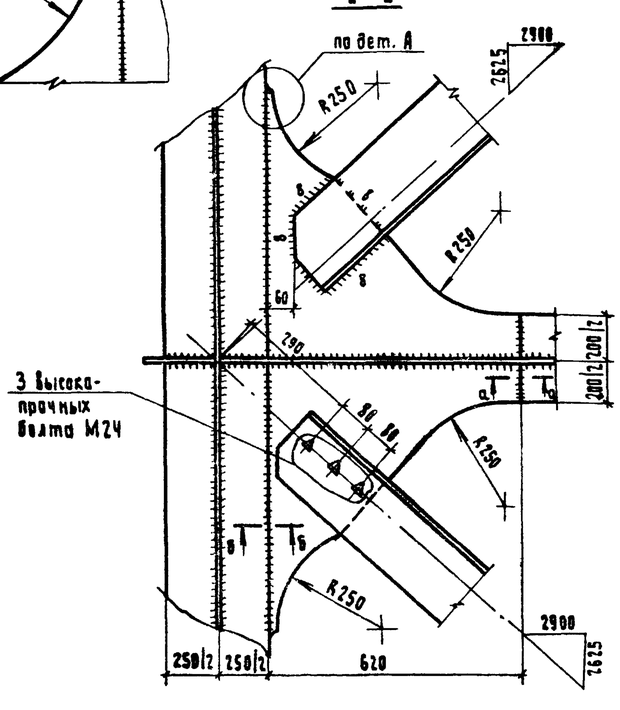

Б-Б / А-А
для Б1, Б5, Б8 ; для Б8

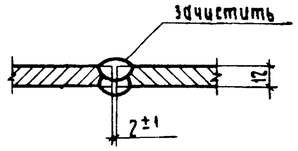

Б-Б
для Б2, Б6, Б7

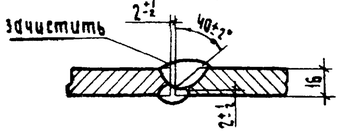

А-А / В-В
для Б2, Б6 ; для Б2, Б6, Б7

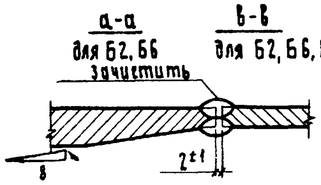

В-В
для Б1, Б5, Б8

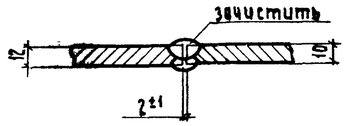

11

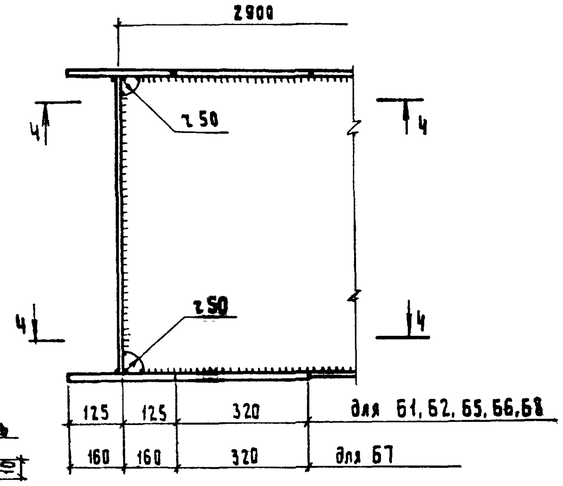

4-4

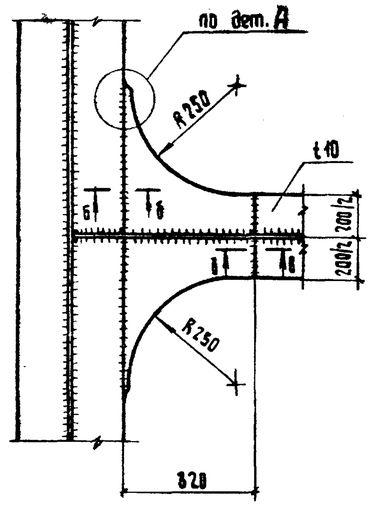

1. Все сварные швы k_f = 6мм, кроме оговоренных.
2. Отверстия под высокопрочные болты в фасонках продольных связей ф30.
3. Маркировка узлов приведена на докум. 4КМ, 5КМ, 8КМ-11КМ.

10299/5

Нач. отд.	Лысов			3.508.2-2.0-3-13КМ	
Н. контр.	Кириенко				
Гл. констр.	Кириенко				
Гл. инж. пр.	Кириенко			Узлы 9-11	Стадия: Р; Лист: 1; Листов:
Рук. гр.	Рубякова				
Проверил	Рубякова				Укрниипроектстальконструкция
Исполнил	Соколова				

Привязан

Инв. N

Инв. N подл. | Подпись и дата | Взам. инв. N

Выпуск 0-3

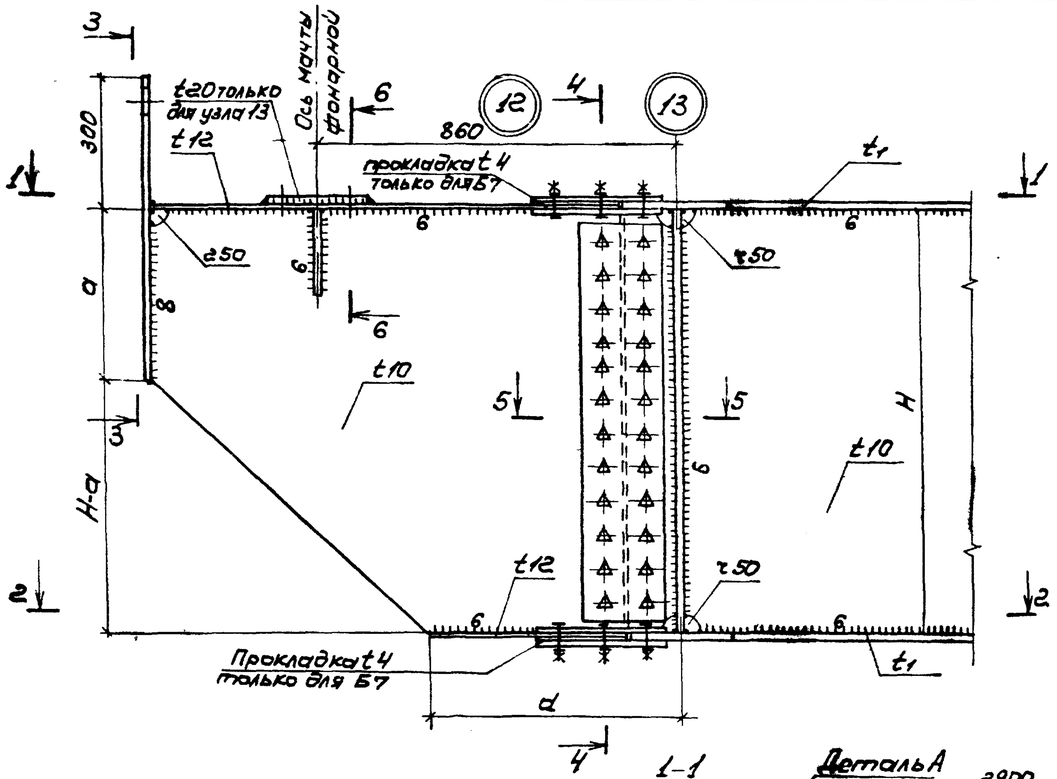

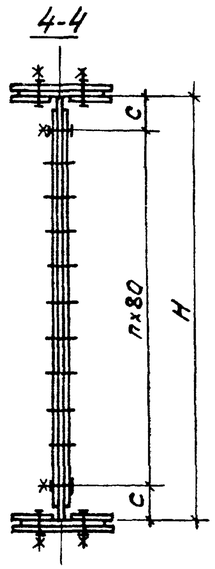

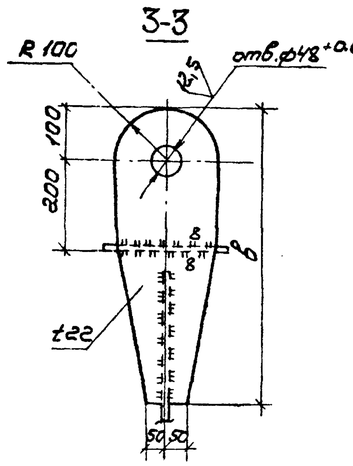

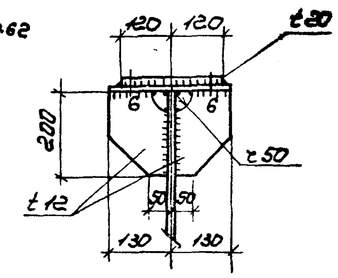

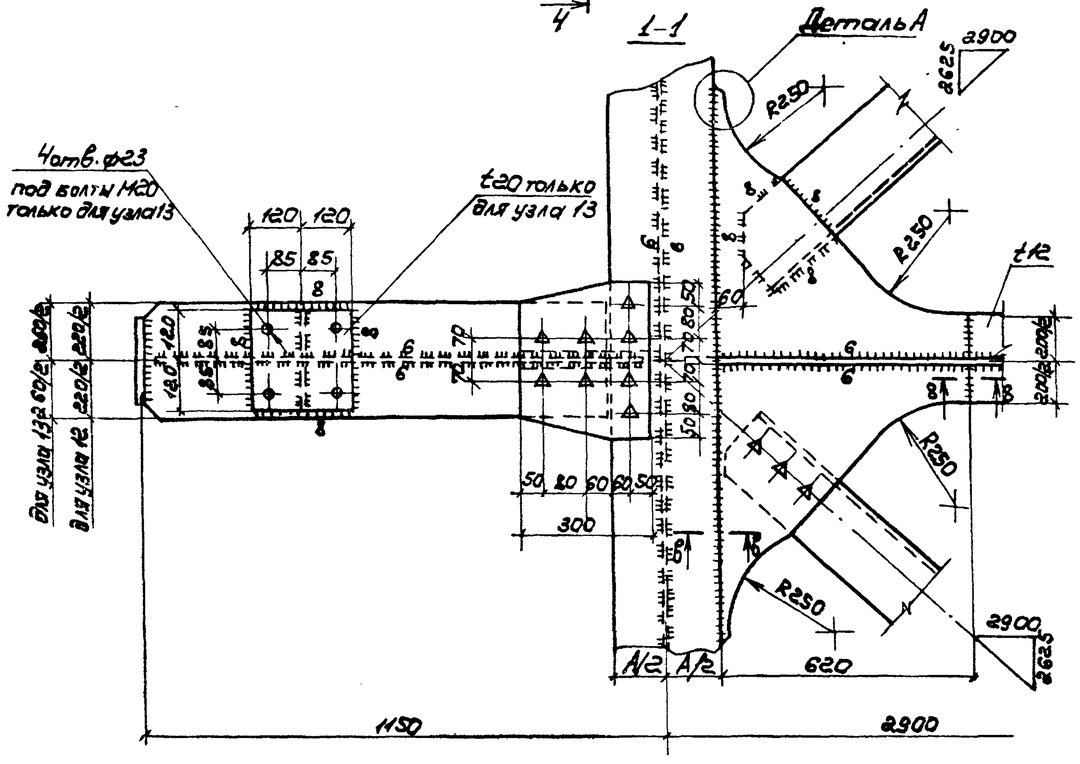

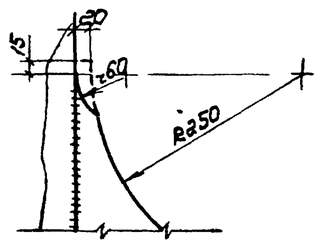

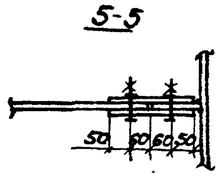

Марка	H, мм	A, мм	t_1, мм	a, мм	B, мм	C, мм	d, мм	n шт.
Б1	700	250	12	300	600	110	400	6
Б5	1000	250	12	400	700	100	500	10
Б7	1000	320	16	400	700	100	500	10

1. Все высокопрочные болты М24 по ГОСТ 22353-77.
2. Монтажные стыки запроектированы из условия дробеструйной обработки контактных поверхностей накладок и прокладок с нанесением клеефрикционного покрытия и обработкой стальными щетками без консервации контактных поверхностей балки.
3. Все стыковые накладки t10 из стали марки 15ХСНД по ГОСТ 6713-75.
4. В стыковке поясов продольных и поперечных балок марки Б7 для выравнивания соединяемых плоскостей ставятся прокладки толщиной 4мм.
5. Отверстия под высокопрочные болты в фасонках продольных связей ф30, остальные отверстия ф28.
6. Маркировка узлов приведена на докум УКМ, 5 КМ 8КМ-11КМ

10299/5

Нач.отд.	Лысов		
Н.контр.	Киреенко		
Гл.констр.	Киреенко		
Гл.инж.пр.	Киреенко		
Рук.гр.пр.	Рудякова		
Проверил	Рудякова		
Исполнил	Соколова		

Привязан

Инв.№

3.503.2-2.0-3-14 КМ

Узлы 12-14

Стадия	Лист	Листов
Р	1	2

Укрнипроектстальконструкция

Инв.№ подл. | Подпись и дата | Взам.инв.№

Выпуск 0-3

(14)

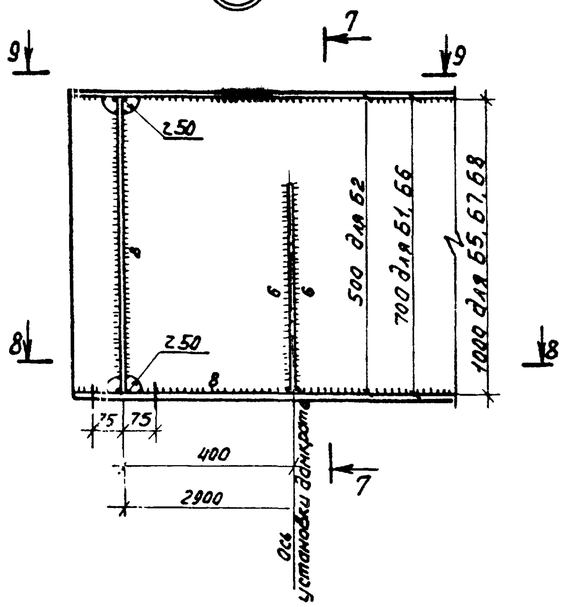

7-7

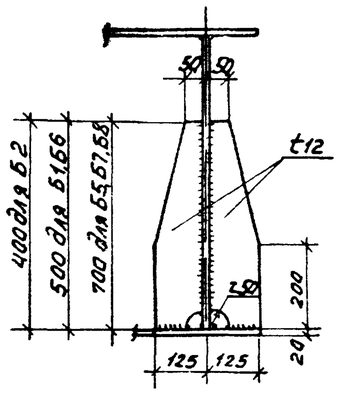

а-а

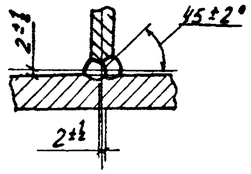

б-б ; в-в для Б2, Б6, Б7

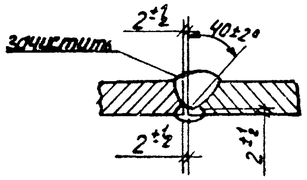

2-2

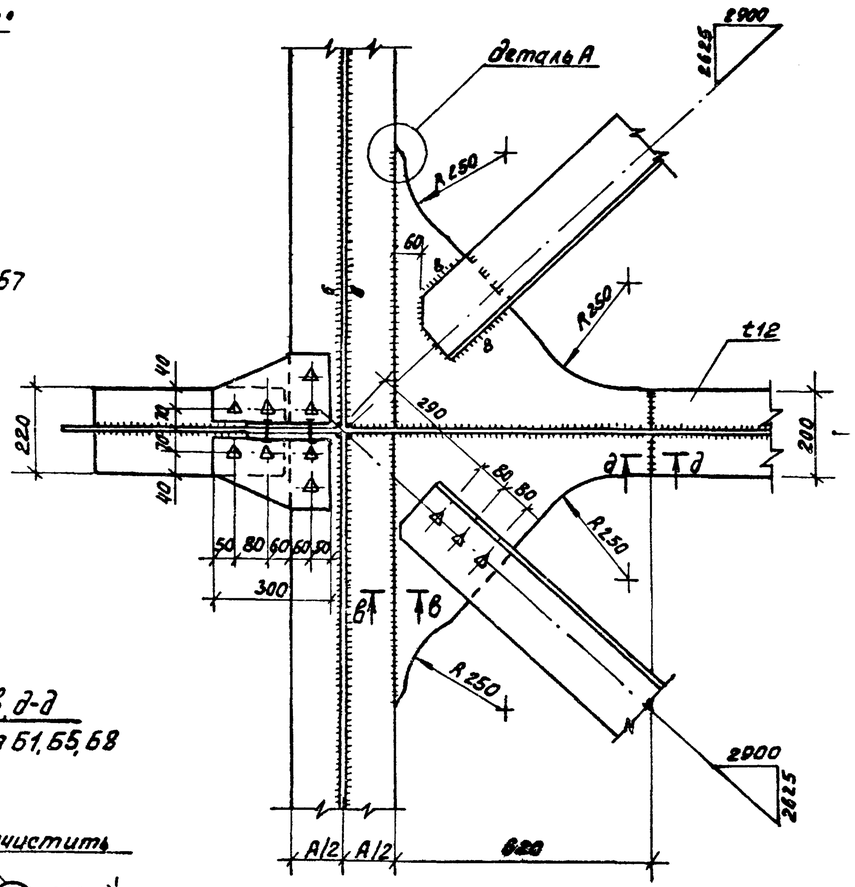

8-8

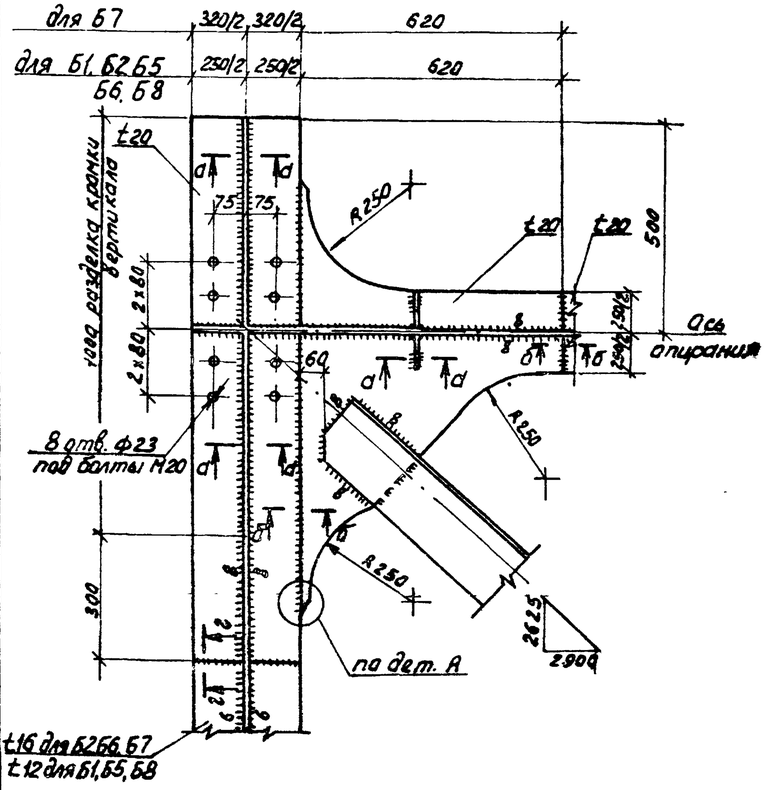

9-9

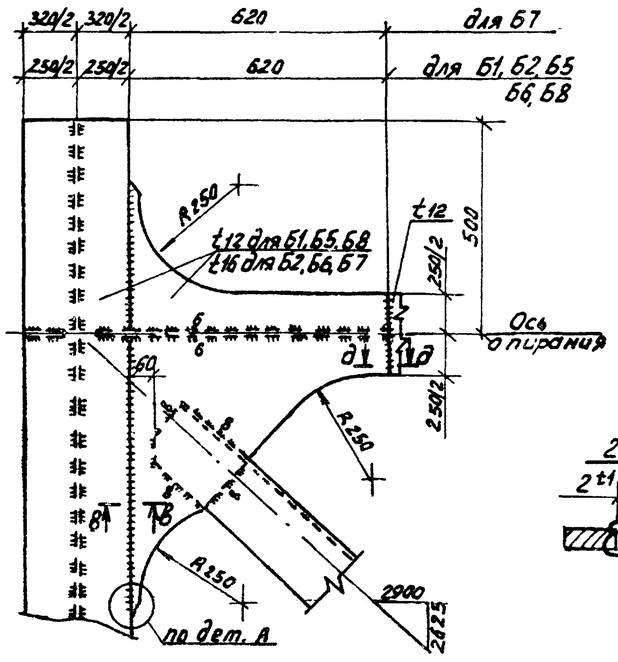

в-в, д-д
для Б1, Б5, Б8

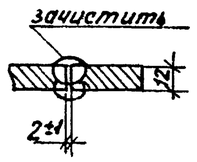

2-2 повернуто

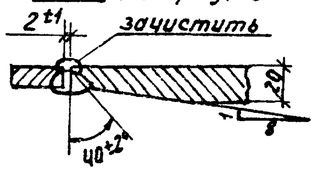

д-д для Б2, Б6, Б7

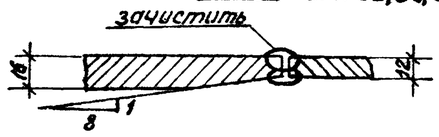

Инв. № подл. | Подпись и дата | Взам. инв. №

10299/5

3.508.2-2.0-3-14КМ

Лист 2

Выпуск 0-3

Тип I

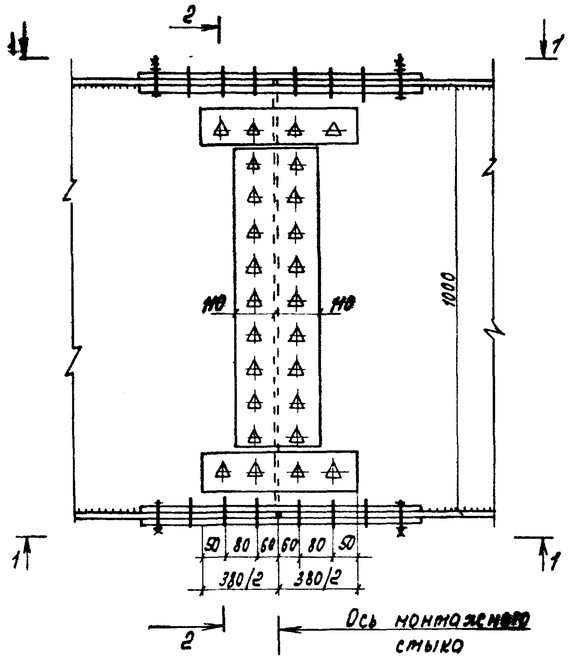

2-2

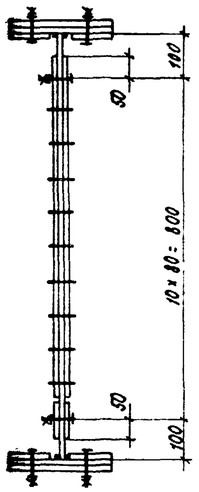

Тип II

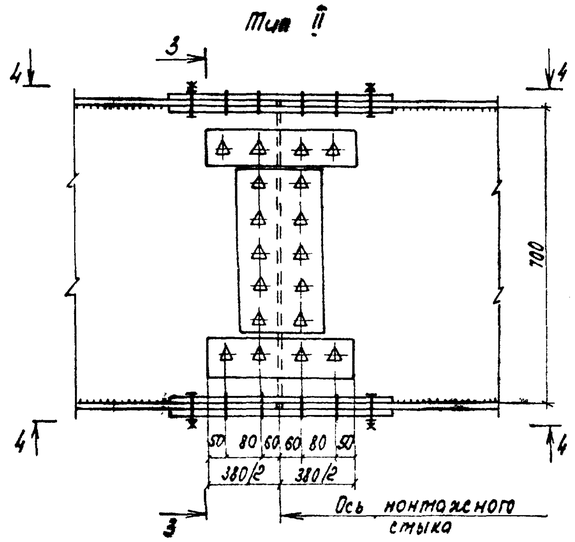

3-3

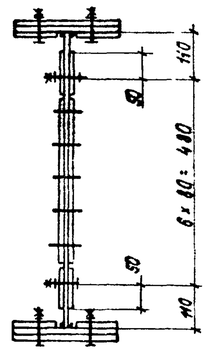

4-4

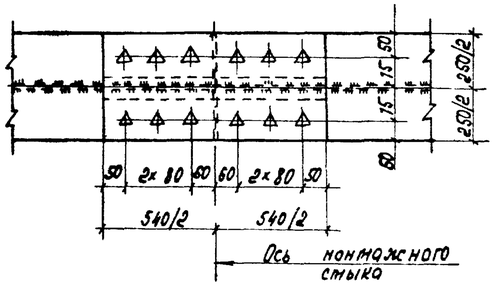

Тип III

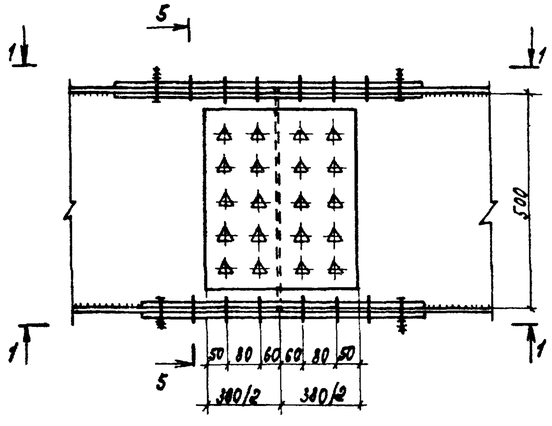

5-5

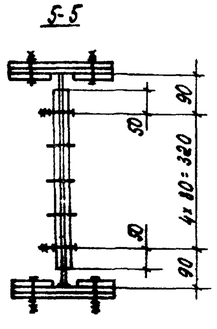

1-1

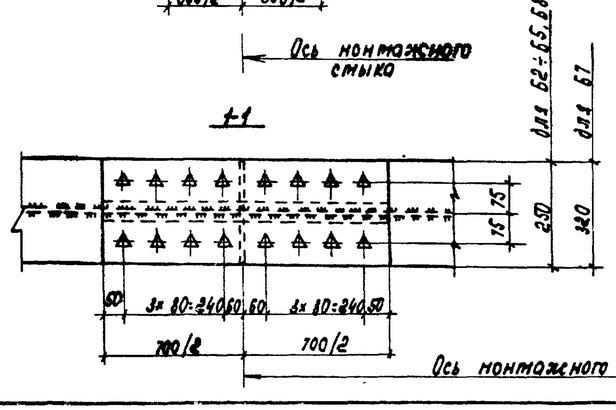

1. Все стыковые накладки t 10 из стали марки 16Л для марки Б4 и 15ХСНД для марок Б1-Б3, Б5-Б8.
2. Все отверстия под высокопрочные болты ф 28.
3. Монтажные стыки запроектированы из условия дробеструйной обработки контактных поверхностей накладок с нанесением клеефрикционного покрытия и обработкой стальными щетками без консервации контактных поверхностей балки.

10299/5

Нач. отд	Лысов		3.508.2-2.0-3-15км	
Н. контр	Куреенко			
Гл. конст	Куреенко		Монтажные стыки главных балок	Стадия Р; Лист; Листов 1
Гл. инж	Куреенко			Укрниипроектстальконструкция
Рук. гр	Рудякова			
Провер.	Рудякова			
Исполнил	Соколова			

Привязан

Инв. №

Инв. № подл. | Подпись и дата | Взам. инв. №

041, 043, 045

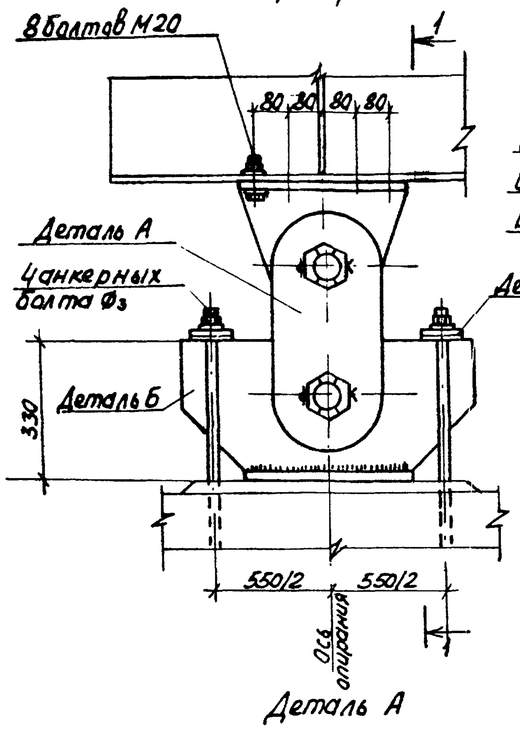

Деталь А

1–1

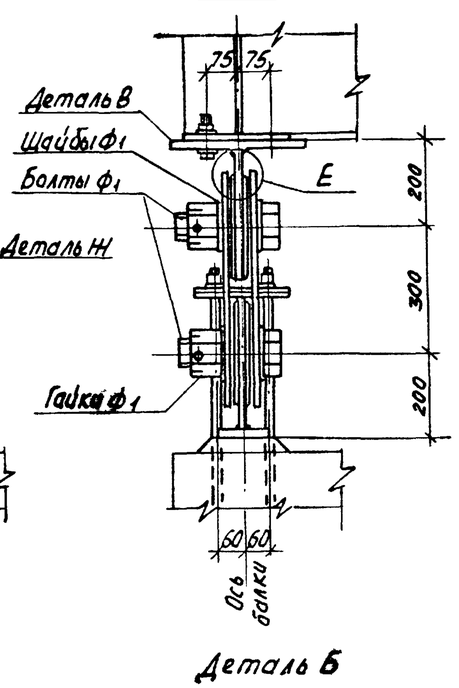

Деталь Б

042, 044, 046

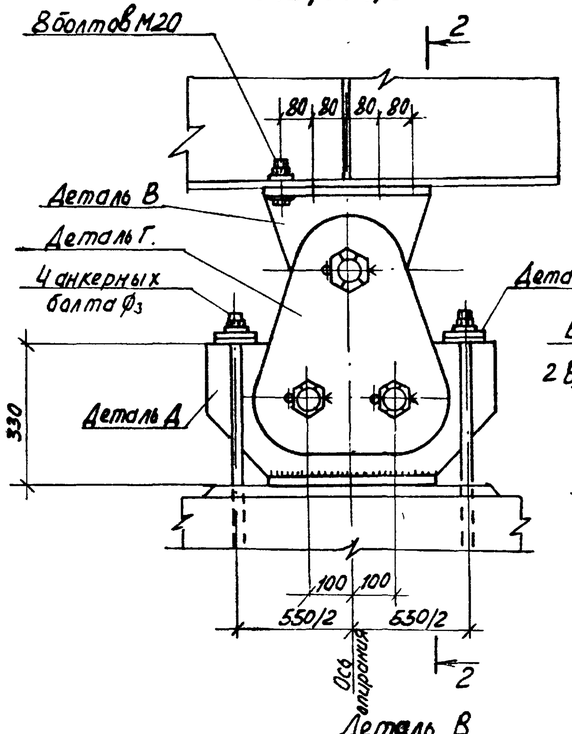

Деталь В

2–2

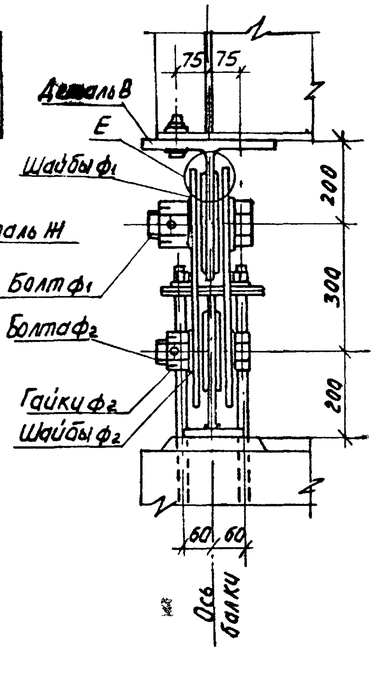

Пролет	Габарит	Марка	Кол.	Примеч.
63.0	4.5	043	2	
		044	2	
	3.0	045	2	
		046	2	
	2.25	045	2	
		046	2	
	1.5	045	2	
		046	2	
84.0	4.5	041	2	
		042	2	
	3.0	043	2	
		044	2	
105.0	4.5	041	2	
		042	2	
	3.0	043	2	
		044	2	

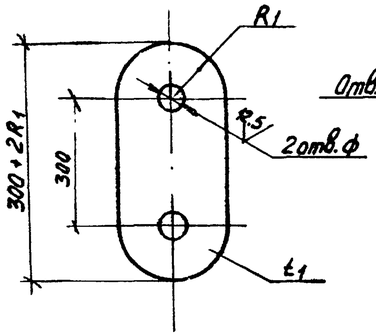

Деталь Г

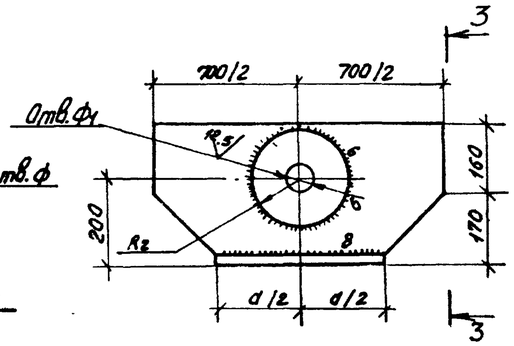

3–3

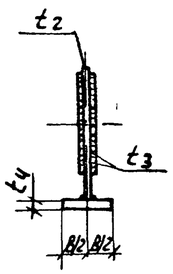

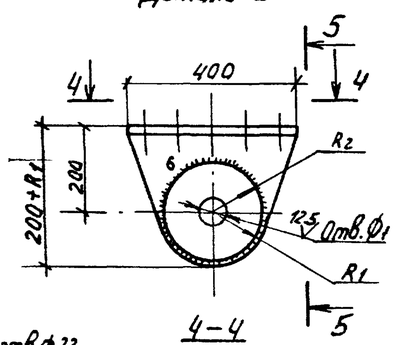

5–5

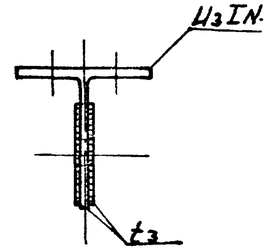

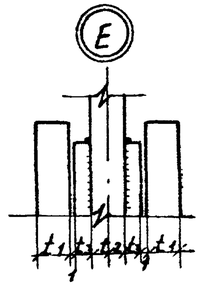

Деталь Д

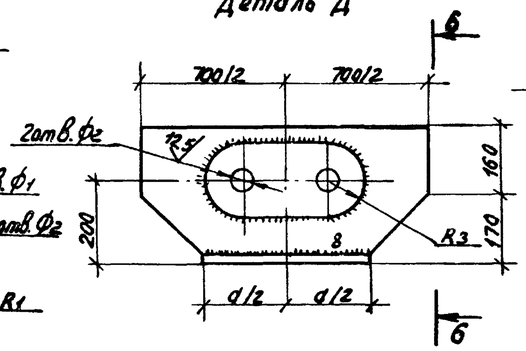

6–6

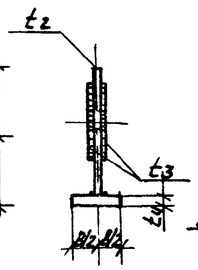

4–4

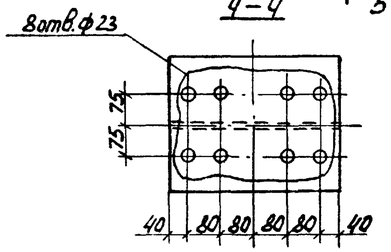

Деталь Н

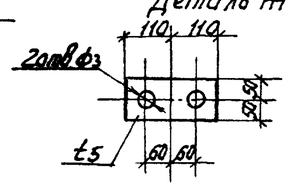

10299/5

Нач. отд.	Лысов		
Н. контр.	Киреенко		
Гл. констр.	Киреенко		
Рук. гр.	Рудякова		
Проверил	Рудякова		
Исполнил	Гарницкая		

3.503.2-2.0-3-16 КМ

Опорные части
041-049

Стадия	Лист	Листов
Р	1	2

Укрниипроектстальконструкция

Выпуск 0-3

Инв. № подл. | Подпись и дата | Взам. инв. №

Выпуск 0-3

Узел прикрепления 047, 048, 049 к главной балке

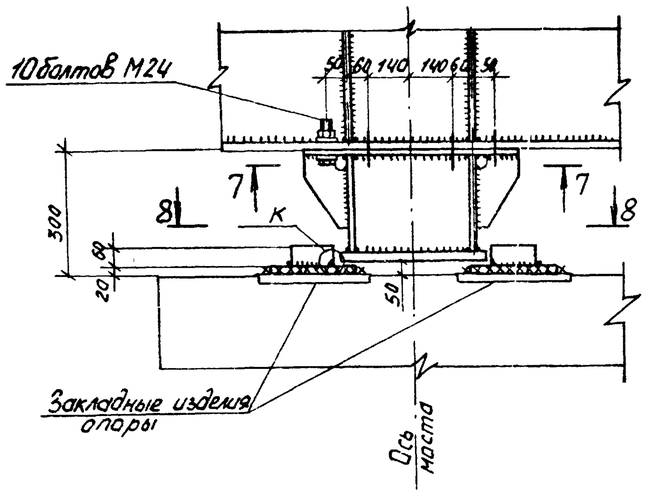

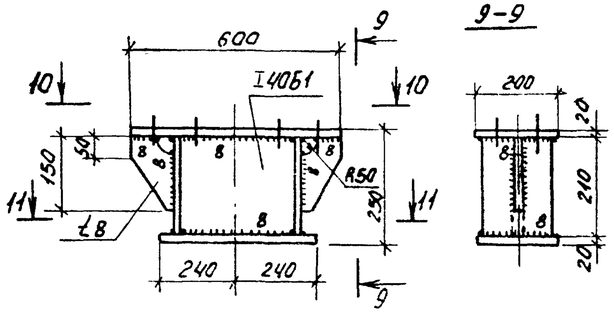

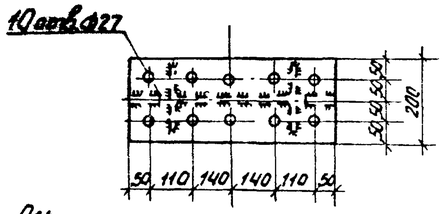

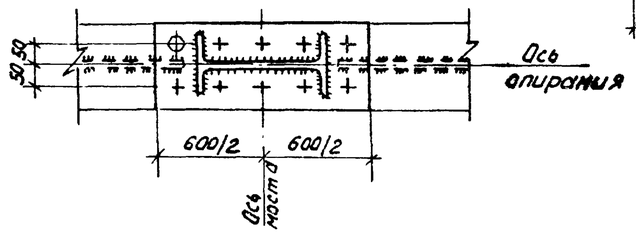

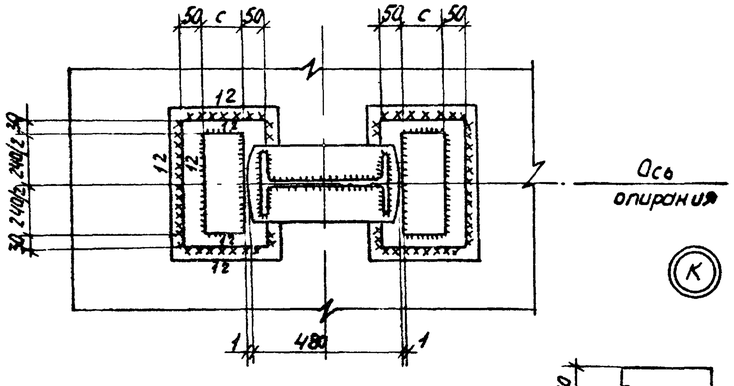

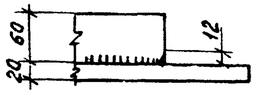

	041	042	043	044	045	046	047	048	049
IN	10061	10061	7061	7061	5562	5562	—	—	—
ϕ_1	56	56	48	48	36	36	—	—	—
ϕ_2	—	48	—	42	—	30	—	—	—
ϕ_3	24	24	20	20	20	20	—	—	—
R_1	120	120	100	100	80	80	—	—	—
R_2	110	110	90	90	70	70	—	—	—
R_3	—	90	—	80	—	60	—	—	—
t_1	14	14	12	12	10	10	—	—	—
t_2	16	16	12	12	10	10	—	—	—
t_3	6	6	6	6	6	6	—	—	—
t_4	22	22	20	20	20	20	—	—	—
t_5	25	25	22	22	22	22	—	—	—
d	350	350	300	300	300	300	—	—	—
B	120	120	100	100	100	100	—	—	—
C	—	—	—	—	—	—	100	100	120
$R_ч$	—	—	—	—	—	—	500	750	750

1. Болты-шарниры М56 по ГОСТ 10602-72* из стали марки 35Г по ГОСТ 4543-71; гайки к ним по ГОСТ 10606-72*. Болты-шарниры М30, М36, М42, М48 ГОСТ 7798-70* из стали марки 35Г по ГОСТ 4543-71; гайки к ним по ГОСТ 5918-73*.
2. Болты прикрепления 047-049 к главной балке М24 по ГОСТ 7798-70* и гайки к ним по ГОСТ 5915-70 из стали марки 40Х по ГОСТ 4543-71 по специальным техническим условиям.
3. Болты прикрепления 041-046 к главной балке М20 по ГОСТ 7798-70* и гайки к ним по ГОСТ 5915-70 из стали марки 09Г2С-6 по ГОСТ 19281-73.
4. Анкерные болты М24 и М20 по ГОСТ 24379.0-80 и ГОСТ 24379.1-80 из стали марки 40Х по ГОСТ 4543-71 по специальным техническим условиям

Проект	Марка	Кол.	Примеч.
63.0	047	2	
84.0	048	2	
105.0	049	2	

Инв. № подл. | Подпись и дата | Взам. инв. №

10299/5

3.508.2-2.0-3-16 КМ

Лист 2

Выпуск 0-3

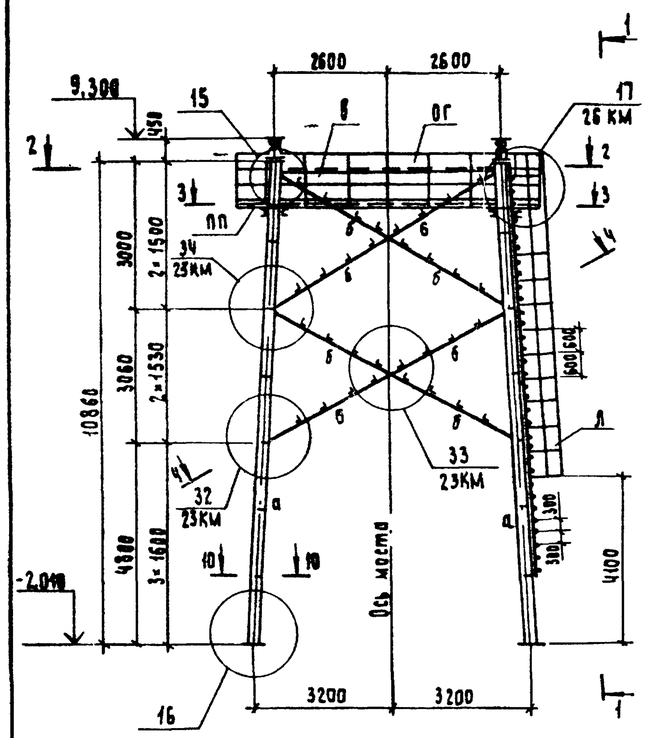

2-2

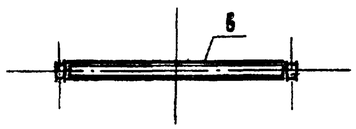

3-3

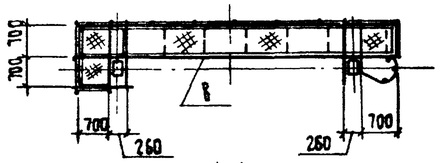

4-4
(повернуто)

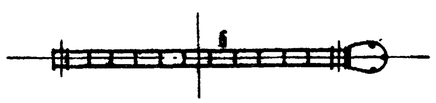

1-1

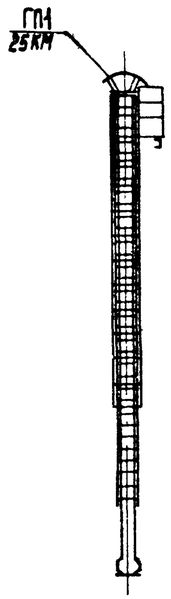

15

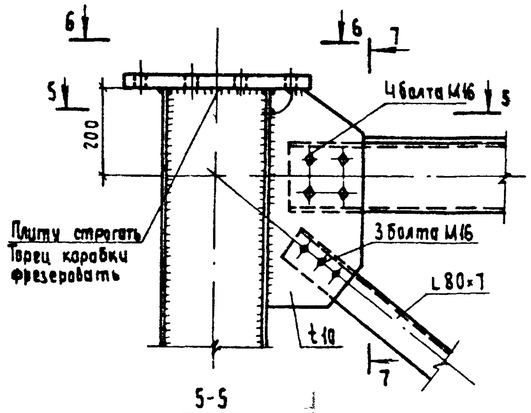

5-5

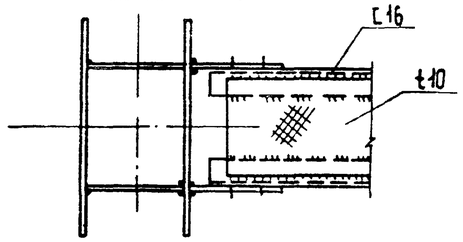

9-9

16

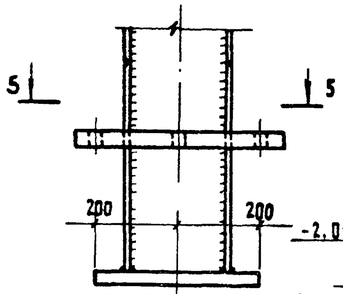

8-8

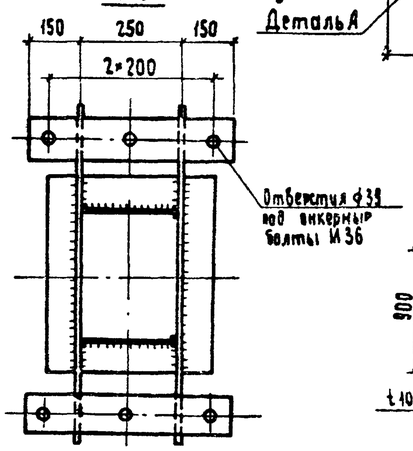

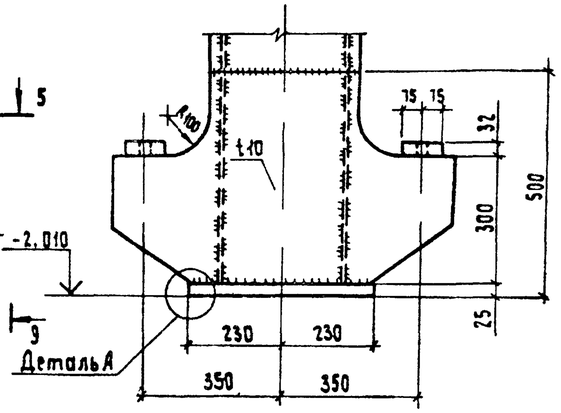

10-10

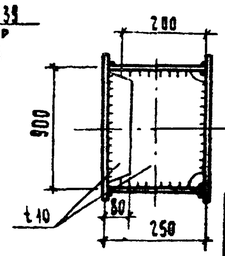

Деталь А

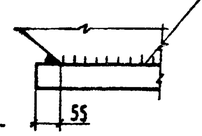

Ведомость элементов

Марка		Сечение эскиз	Поз.	Состав	Усилия M, кНм	Усилия N, кН	Усилия Q, кН	Группа	Марка металла	Примечание
П1	а		1	t 10	24	1010	20		15ХСНД	
			2	t 10					—"—	
	б		1	L 80×7	по гибкости				16Д	
			2	L 50×5					—"—	
	в		1	С 16	по гибкости				—"—	
			2	- t 10					—"—	
	ГП1	Сложный								см. докум. 25КМ
	ПП		1	Риф. t 5					Вст3пс2	
			2	С 16					16Д	
			3	- 60×6					Вст3сп5	
	Л		1	L 63×5					Вст3пс2	
			2	⏀ 20					Вст3кп2	
			3	⏀ 14					—"—	
	ОГ		1	⏀ 20					Вст3кп2	
			2	⏀ 14					"	

6-6

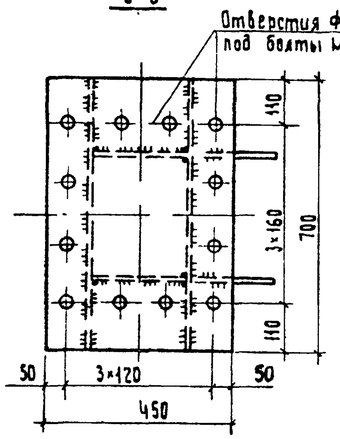

7-7

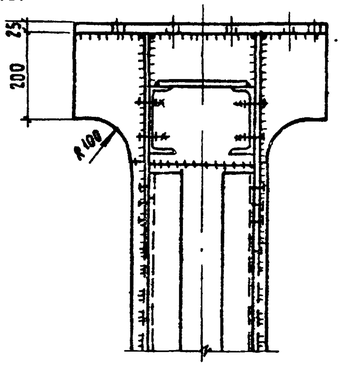

1. Все сварные швы K_f = 6мм, кроме оговоренных.
2. Болты М16 по ГОСТ 7798-70* из стали 09Г2С-6 по ГОСТ 19281-73.
3. Болты М24 по ГОСТ 7798-70* из стали 40Х по ГОСТ 4543-71 по специальным техническим условиям.
4. Усилие прикрепления решетки пилона - 60кН. 10299/5

Привязан

Инв.N

Нач.отд.	Лысов		
Н.контр.	Киреенко		
Гл.констр.	Киреенко		
Гл.инж.пр.	Киреенко		
Рук.груп.	Рудакова		
Проверил	Длигач		
Исполнил	Грушина		

3.508.2-2.0-3-17: КМ

Пилон П1

Стадия	Лист	Листов
Р		1

Укрупнопроектсталь-конструкция

Инв.N подл. | Подпись и дата | Взам.инв.N

Выпуск 0-3

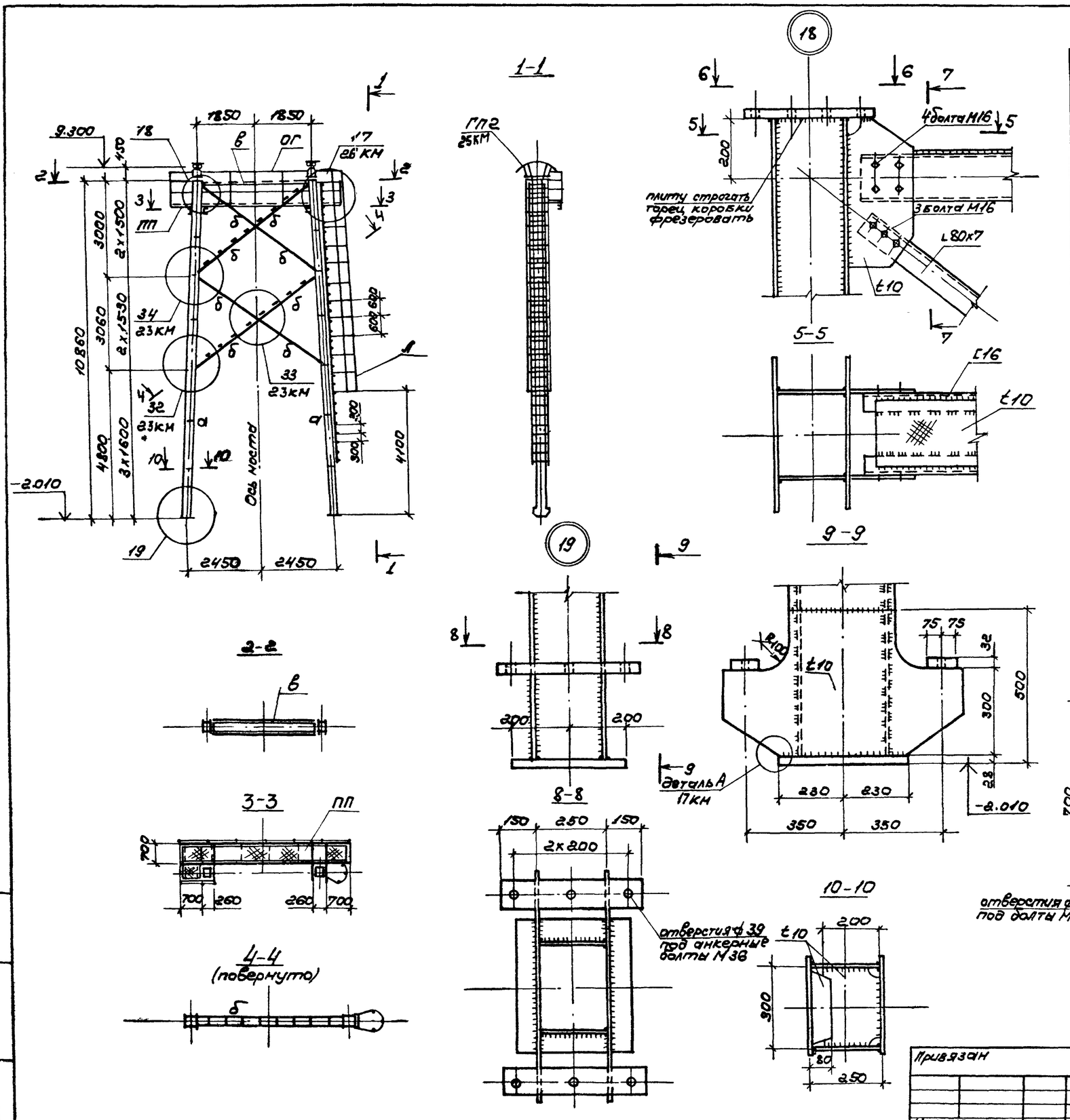

Ведомость элементов

Марка		Сечение: эскиз	Поз.	состав	усилия: M, кНм	N, кН	Q, кН	Группа	Марка металла	Примечание
П2	а		1	t 10	24	740	18		16Д	
			2	t 10					—"—	
	б		1	L 80x7	по гибкости				16Д	
			2	L 50x5					—"—	
	в		1	[16	по гибкости				—"—	
			2	-t10					—"—	
	ГП2	Сложный								см. докум. 25 КМ
	пп		1	Риф. t5					Вст3пс2	
			2	[16					16Д	
			3	-60x6					Вст3сп5	
	л		1	L 63x5					Вст3пс2	
			2	• ф 20					Вст3кп2	
			3	• ф 14					—"—	
	ог		1	• ф 20					Вст3кп2	
			2	• ф 14					—"—	

1. Все сварные швы K_f = 6 мм, кроме оговоренных
2. Болты М16 по ГОСТ 7798-70* из стали 09Г26-6 по ГОСТ 19281-73.
3. Болты М24 по ГОСТ 7798-70* из стали 40Х по ГОСТ 4543-71 по специальным техническим условиям.
4. Усилие прикрепления связей пилона - 60 кН

10299/5

Нач.отд.	Лысов		
Н.контр.	Киреенко		
Гл.конст.	Киреенко		
Гл.инж.пр.	Киреенко		
Рук.груп.	Рудякова		
Проверил	Длигач		
Исполнит.	Гришина		

Привязан

Инв. №

3.508.2-2.0-3-18 КМ

Пилон П2

Стадия	Лист	Листов
Р		1

Укрниипроектсталь-конструкция

Инв. № подл. | Подпись и дата | Взам. инв. №

Выпуск 0-3

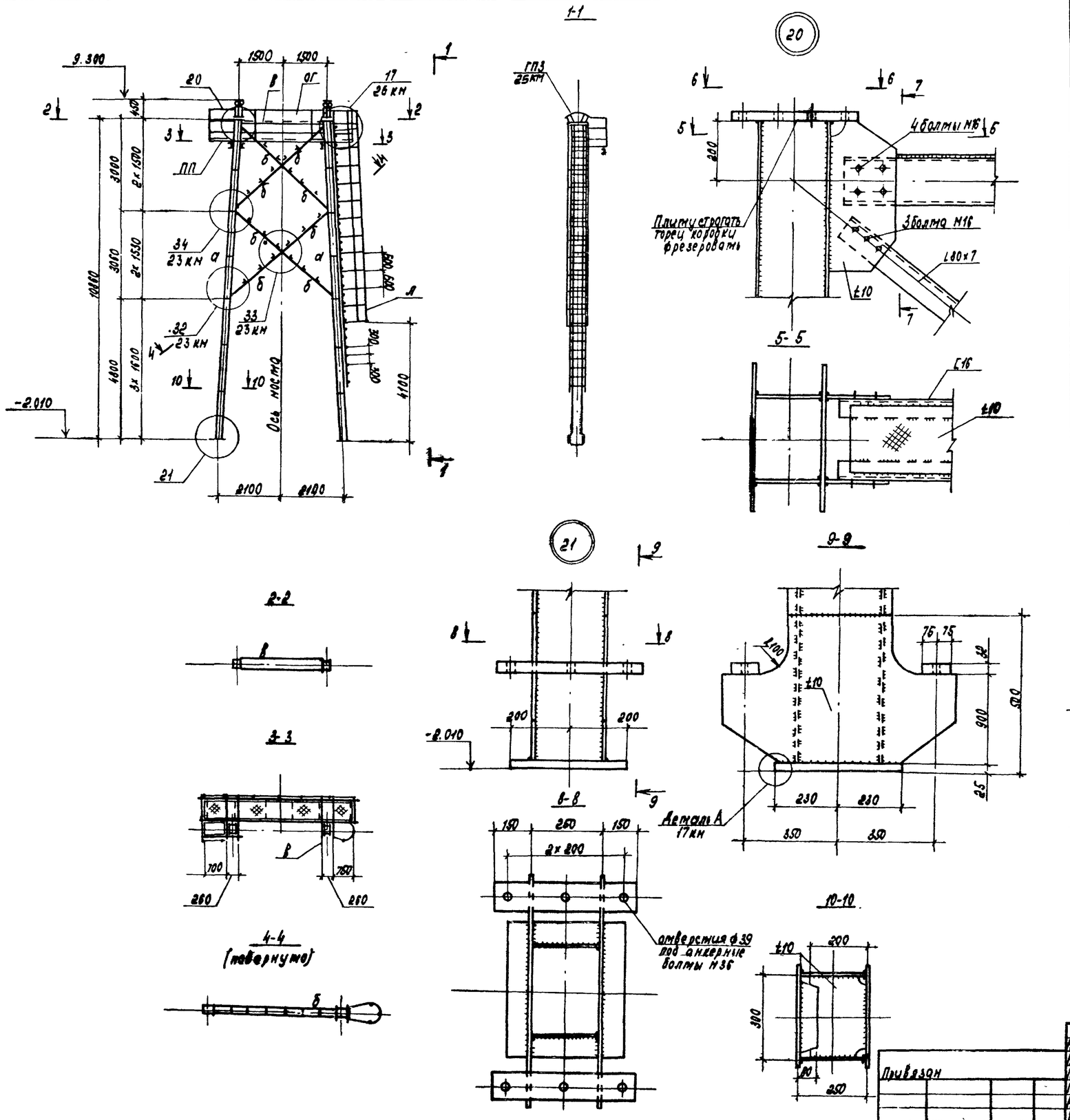

Ведомость элементов

Марка		Сечение: эскиз	поз.	состав	Усилия: М, кНм	Н, кН	Q, кН	Группа	Марка металла	Примечание
ПЗ	а		1	t 10	24	570	18		16А	
			2	t 10						
	б		1	L 80×7	по гибкости				16А	
			2	L 50×5					-"-	
	в		1	[16	по гибкости				-"-	
			2	t10					-"-	
	ГПЗ	Сложный								см. докум. 25 кн
	ПП		1	Риф. t5					Вст3пс2	
			2	[16					16А	
			3	- 60×6					Вст3сп5	
	Л		1	L 63×5					Вст3пс2	
			2	✦ ф20					Вст3кп2	
			3	✦ ф14					-"-	
	ОГ		1	✦ ф20					Вст3кп2	
			2	✦ ф14					-"-	

1. Все сварные швы Kf = 6 мм, кроме оговоренных.
2. Болты М16 по ГОСТ 7798-70* из стали 09Г2С-6 по ГОСТ 19281-73
3. Болты М24 по ГОСТ 7798-70* из стали 40Х по ГОСТ 4543-71 по специальным техническим условиям.
4. Усилие прикрепления решетки пилона - 60 кН.

10299/5

Нач. отд.	Лысов		
Н. контр.	Киреенко		
Гл. констр.	Киреенко		
Гл. инжен.	Киреенко		
Рук. груп.	Рудакова		
Проверил	Алигач		
Исполнил	Гришина		

Привязан

Инв. №

3.508.2-2.0-3-19 КМ

Пилон ПЗ

Стадия	Лист	Листов
Р		1

Укрниипроектсталь-конструкция

Инв. № подл. | Подпись и дата | Взам. инв. №

Выпуск 0-3

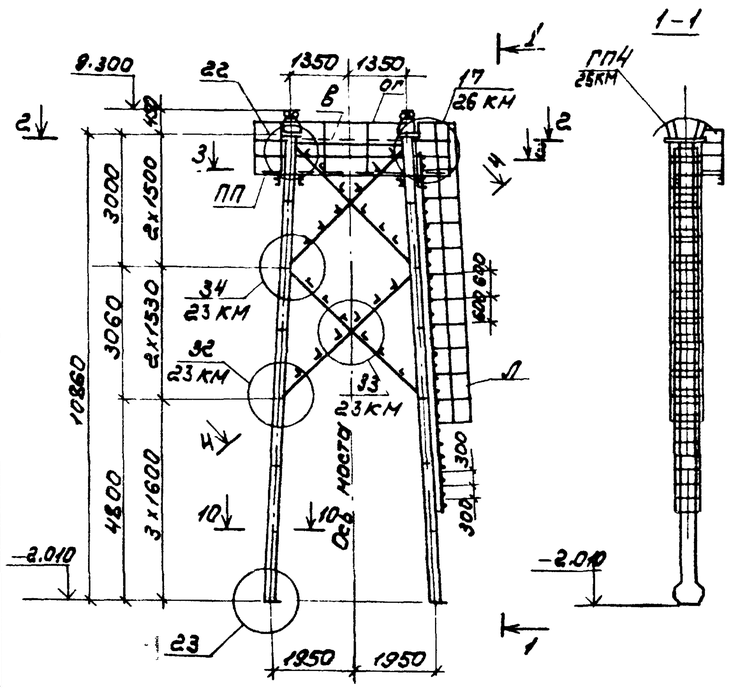

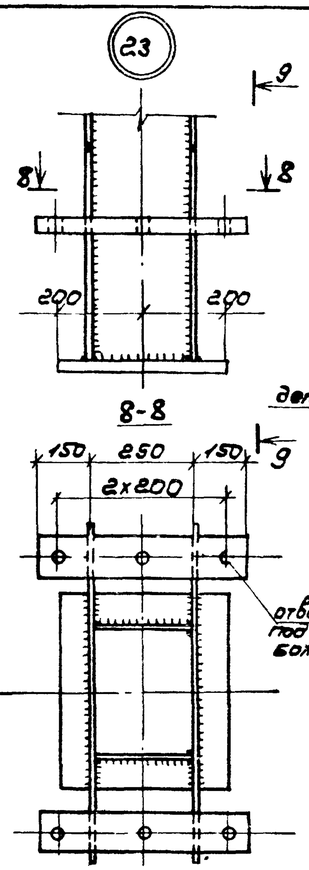

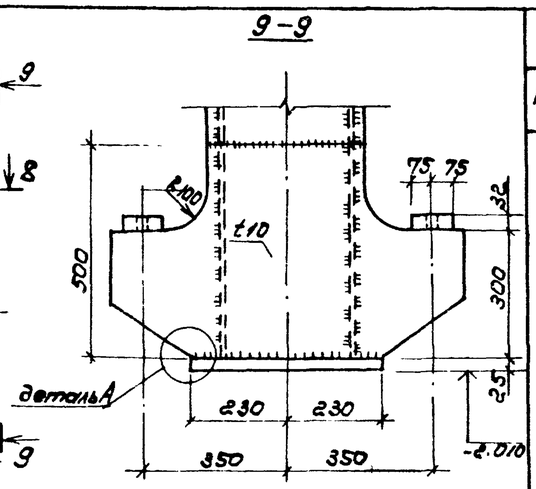

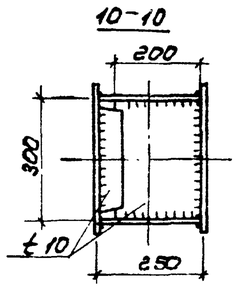

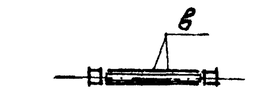

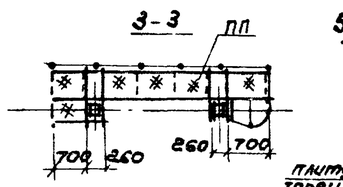

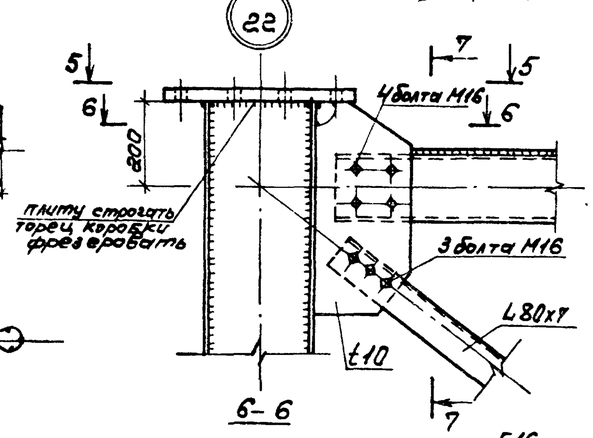

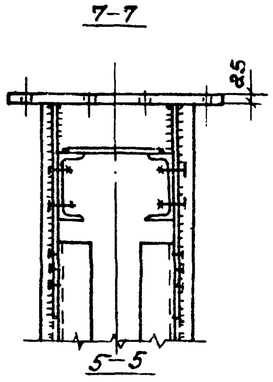

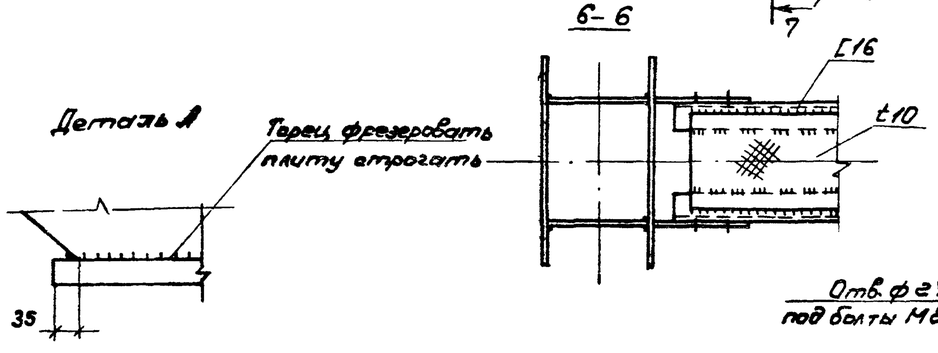

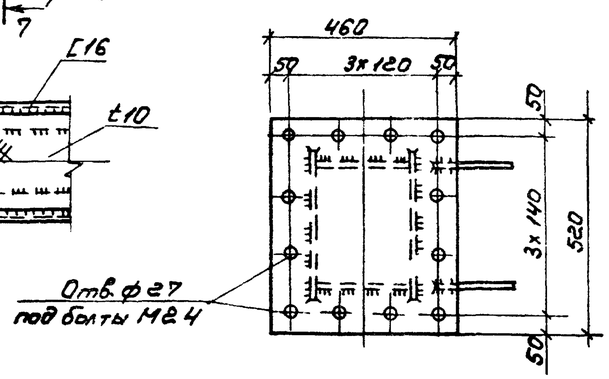

Ведомость элементов

Марка		Сечение эскиз	поз.	состав	усилия M, кНм	N, кН	Q, кН	Группа	Марка металла	Примечание
П4	а		1	t 10	24	440	17		16Д	
			2	t 10					— " —	
	б		1	L 80х7	по гибкости				16Д	
			2	L 50х5					— " —	
	в		1	[16	по гибкости				— " —	
			2	-t10					— " —	
	ГП4	Сложный								см. докум. 25КМ
	ПП		1	Риф. t5					Вст3пс2	
			2	Г16					16Д	
			3	-60х6					Вст3сп5	
	Л		1	L 63х6					Вст3пс2	
			2	ф20					Вст3кп2	
			3	ф14					— " —	
	ОГ		1	ф20					Вст3кп2	
			2	ф14					— " —	

1. Все сварные швы K_f = 6 мм, кроме оговоренных.
2. Болты М16 по ГОСТ 7798-70* из стали 09Г2С-6 по ГОСТ 19281-73.
3. Болты М24 по ГОСТ 7798-70* из стали 40Х по ГОСТ 4543-71 по специальным техническим условиям.
4. Усилие прикрепления связей пилона - 60 кН

Привязан

Инв. № 10299/5

Нач. отд.	Лысов		3.508.2-2.0-3-20 КМ
Н. контр.	Куренко		
Гл. констр.	Куренко		Пилон П4
Рук. гр.	Рудякова		Стадия Р; Лист; Листов 1
Проверил	Алигач		Укрнилпроектстальконструкция
Исполн.	Селина		

Инв. № подл. | Подпись и дата | Взам. инв. №

Выпуск 0-3

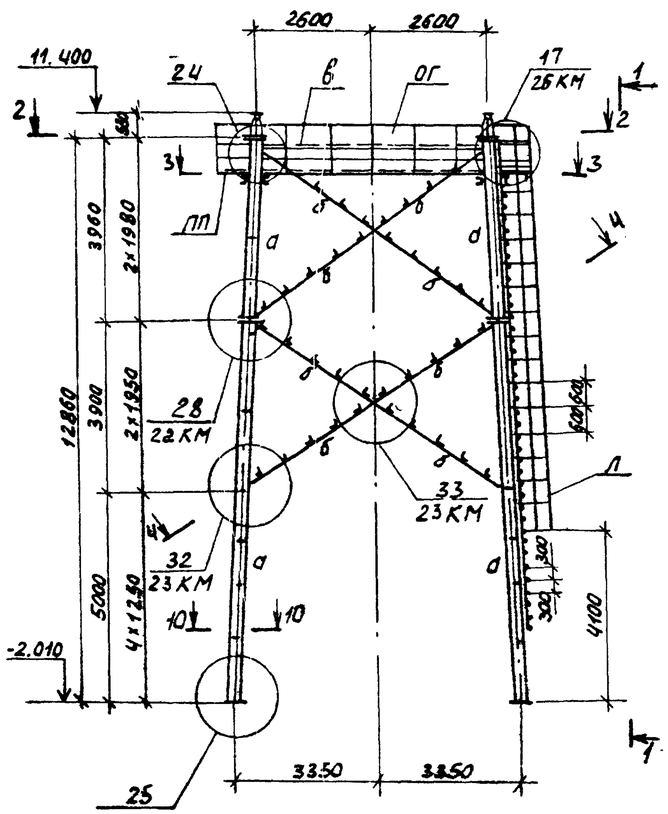

1-1

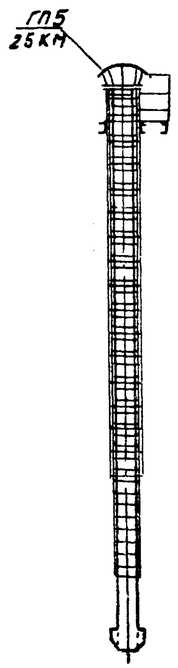

24

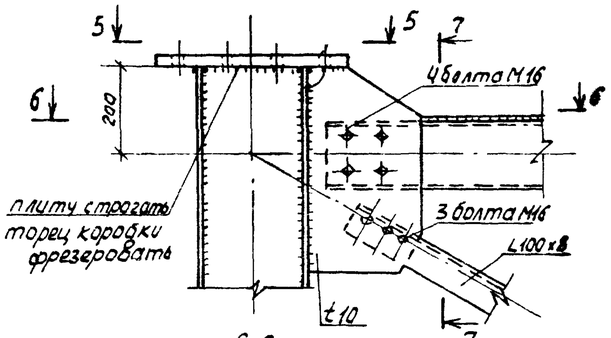

6-6

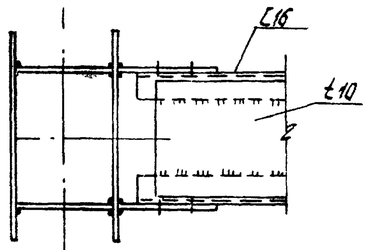

25

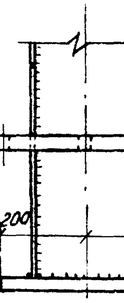

9-9

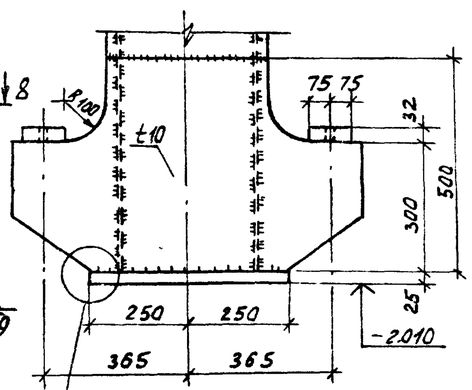

Деталь „А"

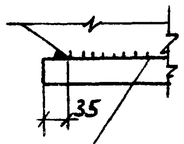

плиту строгать
торец коробки
фрезеровать

Деталь В

8-8

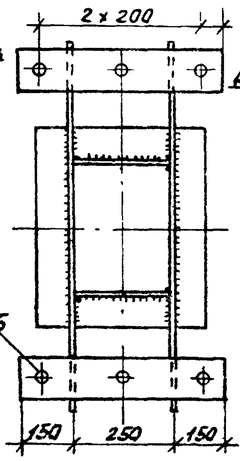

10-10

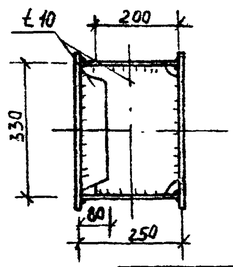

5-5

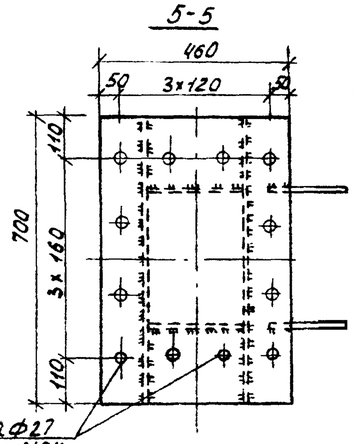

7-7

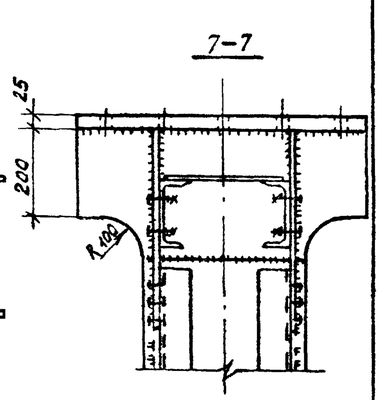

2-2

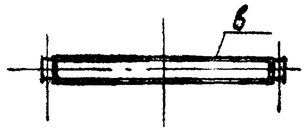

3-3

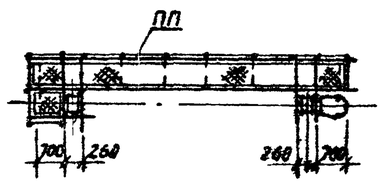

4-4
(повернуто)

Ведомость элементов

Марка	Сечение эскиз	поз	состав	усилия M, кНм	N, кН	Q, кН	Группа	Марка металла	Примечание
П5 а		1	t 10	24	1330	27	-	15ХСНД	
		2	t 10					—"—	
б		1	L 100х8	по гибкости				16Д	
		2	L 50х5					—"—	
в		1	[16	по гибкости				—"—	
		2	- t 10					—"—	
ГП5	Сложный								см. докум. 25КМ
пп		1	Рифт 5					Вст3пс2	
		2	[16					16Д	
		3	- 60х6					Вст3сп5	
1		1	L 63х5					Вст3пс2	
		2	⌖ ф20					Вст3кп2	
		3	⌖ ф14					—"—	
ог		1	⌖ ф20					Вст3кп2	
		2	⌖ ф14					—"—	

1. Все сварные швы K_f = 6 мм кроме оговоренных
2. Болты М16 ГОСТ 7798-70* из стали 09Г2С-6 по ГОСТ 19281-73.
3. Болты М24 по ГОСТ 7798-70* из стали 40Х по ГОСТ 4543-71 по специальным техническим условиям.
4. Усилие прикрепления решетки пилона - 60 кН.

10299/5

Нач. отд.	Лысов		
Н. контр.	Кириенко		
Гл. констр.	Кириенко		
Гл. инж. пр.	Кириенко		
Рук. группы	Рудакова		
Проверил	Длигач		
Исполнил	Сорина		

Привязан

Инв. №

3.508.2-2.0-3-21 КМ

Пилон П5

Стадия	Лист	Листов
Р		1

Укрнипроектстальконструкция

Инв. № подл. | Подпись и дата | Взам. инв. №

Выпуск 0-3

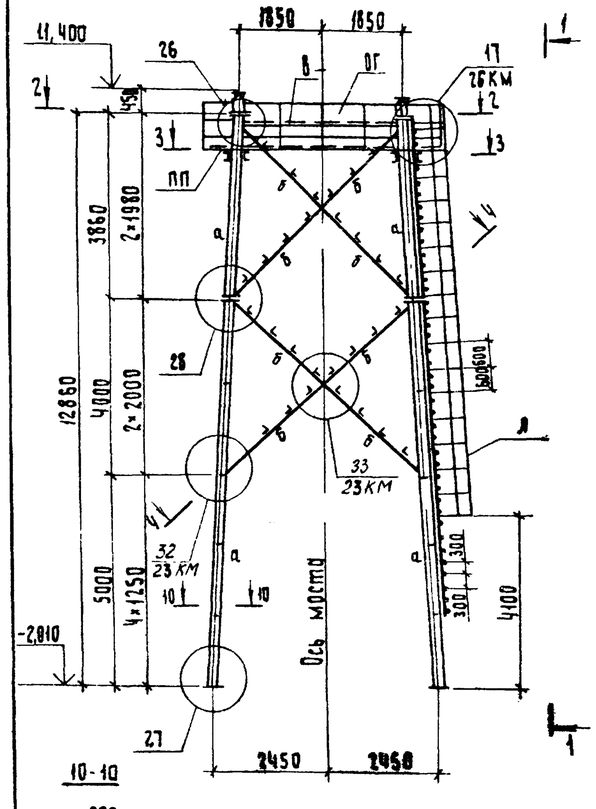

10-10

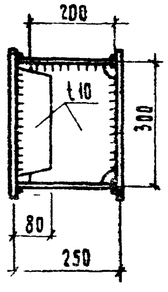

2-2

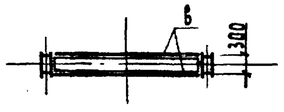

3-3

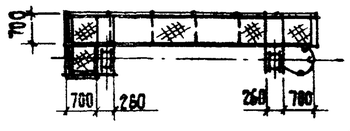

4-4

(повернуто)

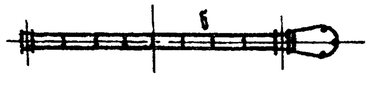

1-1

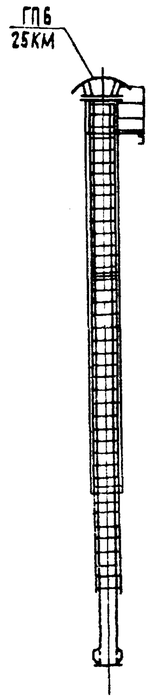

(27)

8-8

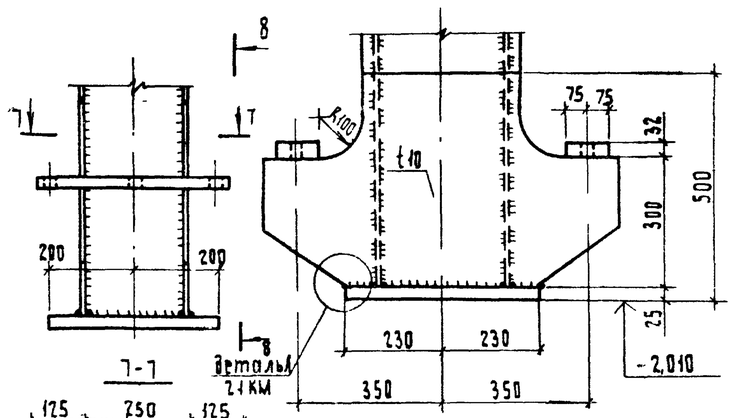

7-7

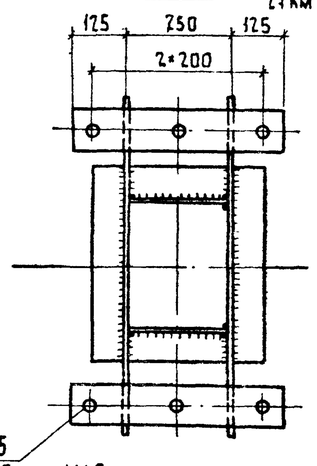

(28)

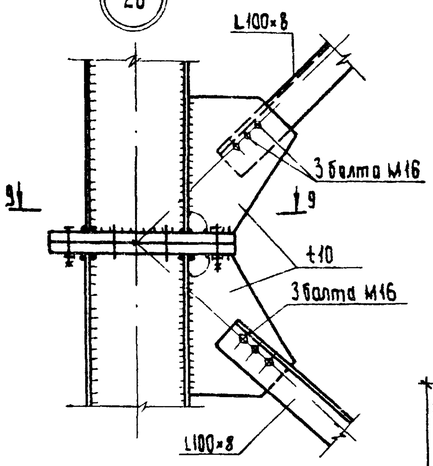

9-9

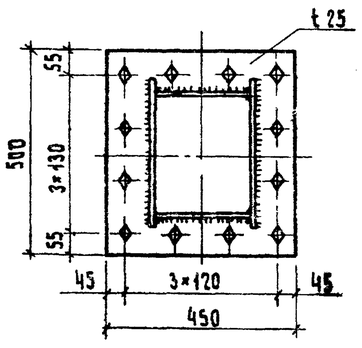

(26)

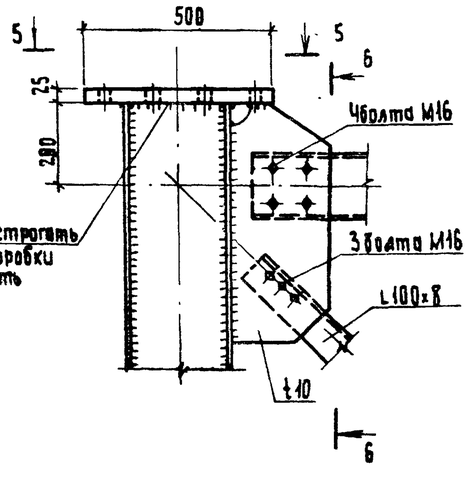

5-5

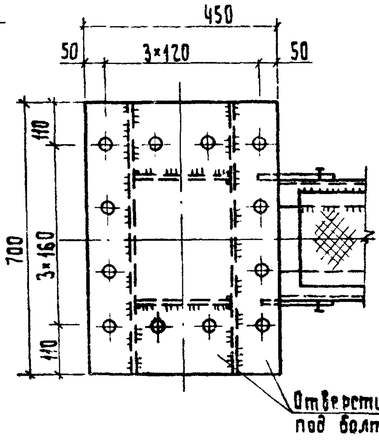

6-6

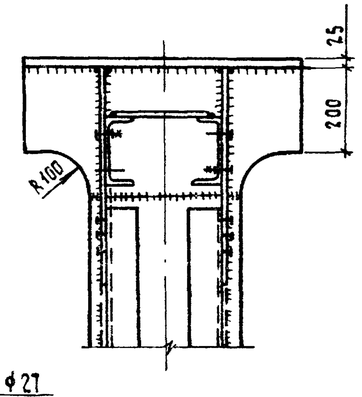

Ведомость элементов

Марка		Сечение эскиз	Поз.	Состав	Усилия M, кНм	Усилия N, кН	Усилия Q, кН	Группа	Марка металла	Примечание
П6	а		1	t10	19	995	24		15ХСНД	
			2	t10					—"—	
	б		1	L100×8	по гибкости				16Д	
			2	L50×5					—"—	
	в		1	[16	по гибкости				—"—	
			2	-t10					—"—	
	ГП6	Сложный								см. вокум 25 КМ
	ПП		1	Риф t5					Вст3 пс2	
			2	[16					16Д	
			3	-60×6					Вст3 сп5	
	Л		1	L63×5					Вст3 пс2	
			2	ф20					Вст3 кп2	
			3	ф14					—"—	
	ОГ		1	ф20					Вст3 кп2	
			2	ф14					—"—	

1. Все сварные швы К=6мм, кроме оговоренных.
2. Болты М16 по ГОСТ 7798-70* из стали 09Г2С-6 по ГОСТ 19281-73.
3. Болты М24 по ГОСТ 7798-70* из стали 40Х по ГОСТ 4543-71 по специальным техническим условиям.
4. Усилие прикрепления решетки пилона 60кН.

10299/5

Инв.№ подл. | Подпись и дата | Взам. инв.№

Нач.отд.	Лысов		3.508.2-2.0-3-22 КМ
Н.контр.	Куреенко		
Гл.констр.	Куреенко		Пилон П6
Гл.инж.пр.	Куреенко		Стадия Р; Лист; Листов 1
Рук.груп.	Рубакова		Укрниипроектстальконструкция
Проверил	Длигач		
Исполнил	Сопина		

Привязан

Инв.№

Выпуск Ф-3

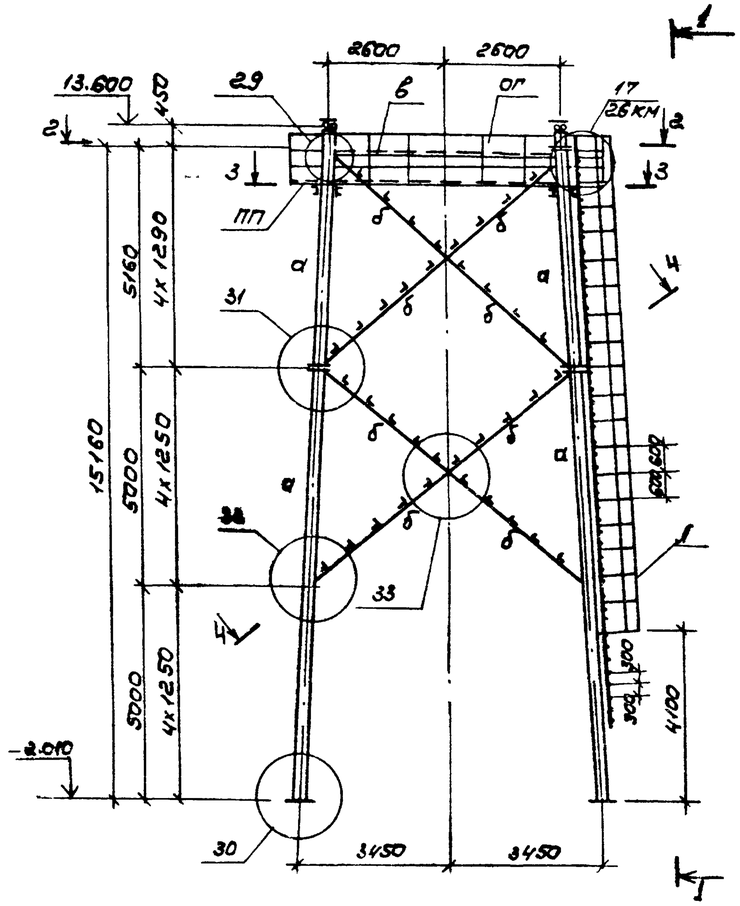

1-1

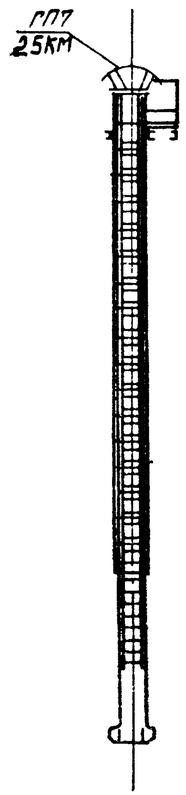

2-2

3-3

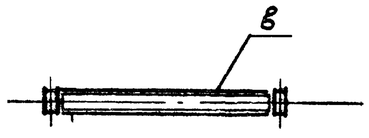

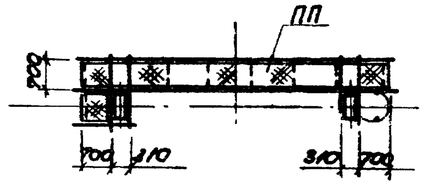

Ведомость элементов

Марка		Сечение: эскиз	поз	состав	Усилия: M, кнм	N, кн	Q, кн	Группа	Марка металла	Примечание
П7	а		1	t 10	38	1780	35		15ХСНД	
			2	t 10					—"—	
	б		1	L125x10	по гибкости				16Д	
			2	L 50x5					—"—	
	в		1	[16	по гибкости				—"—	
			2	-t 10					—"—	
	ГП7	Сложный								см. докум. 25 КМ
	ПП		1	Риф. t5					Вст3пс2	
			2	[16					16Д	
			3	-60x6					Вст3сп5	
	Л		1	L63x5					Вст3пс2	
			2	⌖ ф20					Вст3кп2	
			3	⌖ ф14					—"—	
	ОГ		1	⌖ ф20					Вст3кп2	
			2	⌖ ф14					—"—	

4-4

(повернуто)

1. Все сварные швы K_f = 6 мм, кроме оговоренных.
2. Болты М16 по ГОСТ 7798-70* из стали 09Г2С-6 по ГОСТ 19281-73.
3. Болты М24 по ГОСТ 7798-70* из стали 40Х по ГОСТ 4543-71 по специальным техническим условиям.
4. Усилие прикрепления связей пилона - 60 кН.

10299/5

Начатд.	Лысов		3.508.2-2.0-3-23 КМ
Н.контр.	Киреенко		Пилон П7
Гл.констр.	Киреенко		Стадия: Р; Лист: 1; Листов: 3
Гл.инж.пр.	Киреенко		Укрмиппроектсталь-конструкция
Рук.груп.	Рудякова		
Проверил	Длигач		
Исполнил	Гришина		

Привязан

Инв. №

Инв. № подл. | Подпись и дата | Взам. инв. №

29

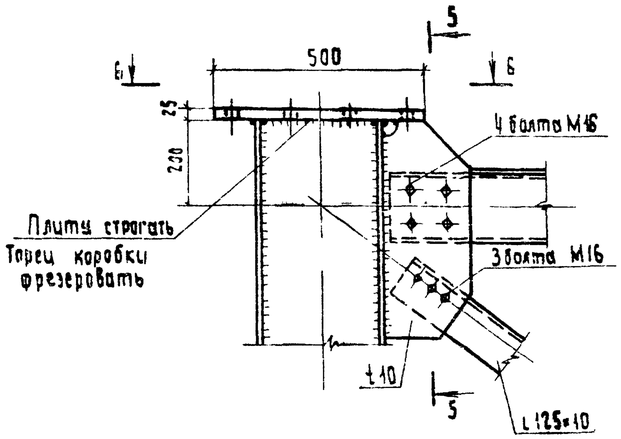

5-5

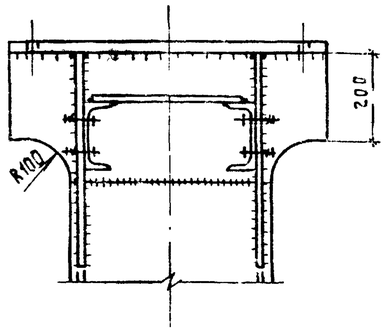

31

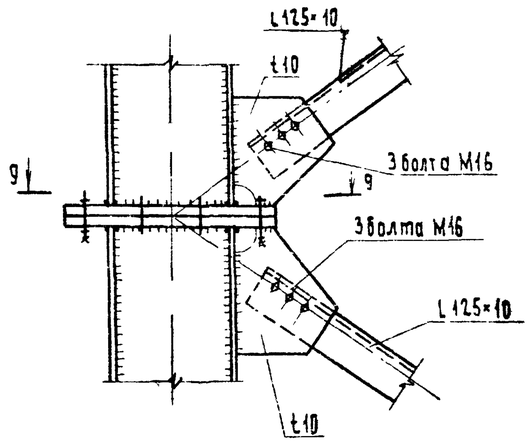

6-6

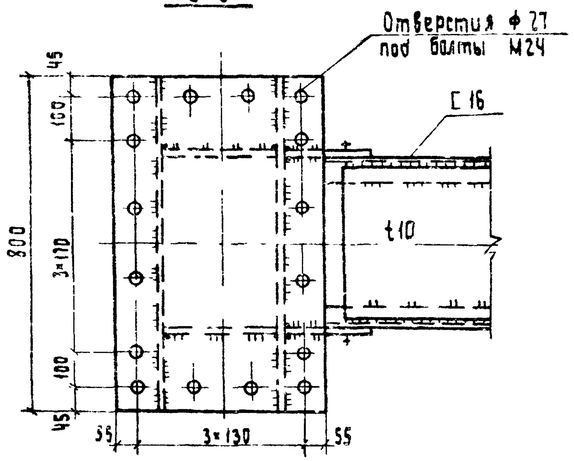

7-7

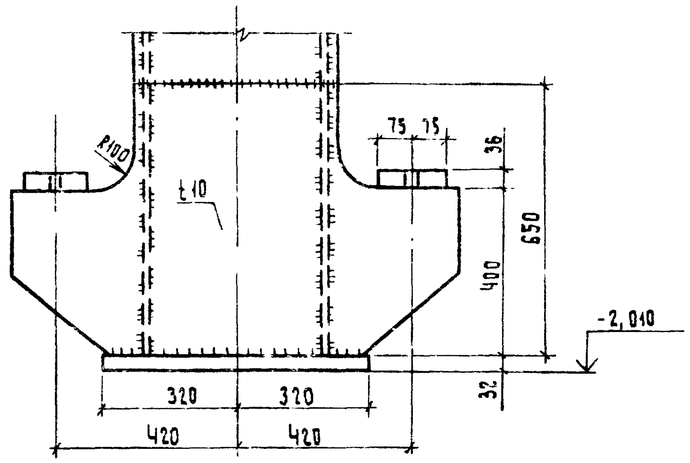

9-9

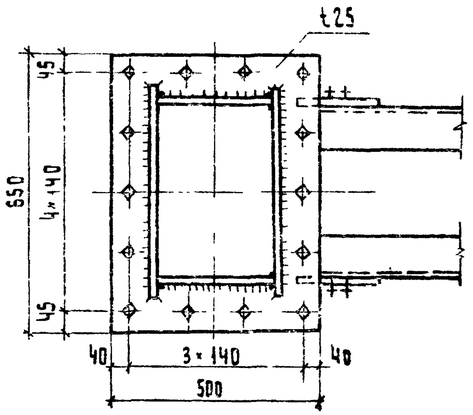

30

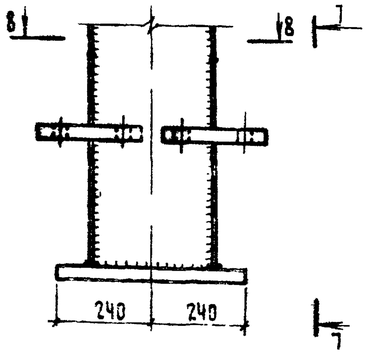

8-8
(повернуто)

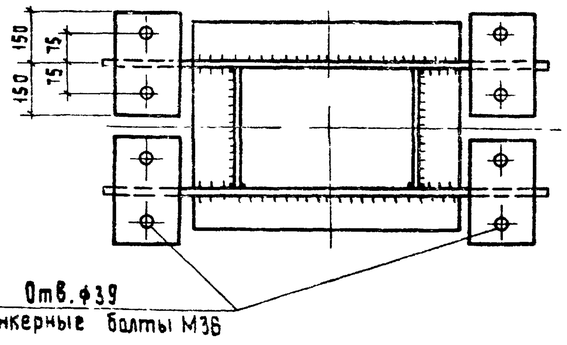

Инв.№ подл. | Подпись и дата | Взам. инв.№

10289/5

3.508 2-2.0-3-23 КМ

Лист 2

Выпуск 0-3

34

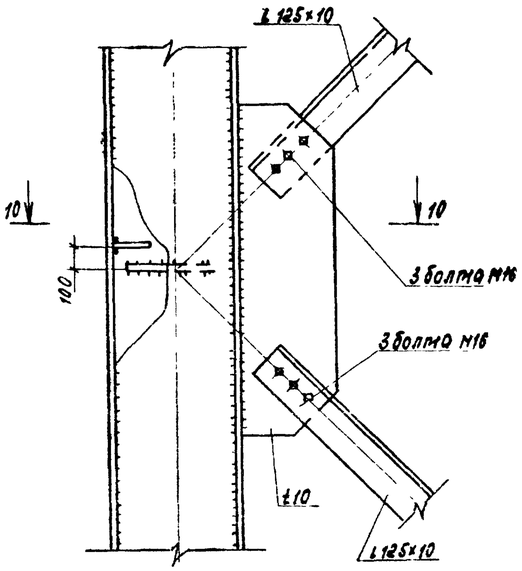

32

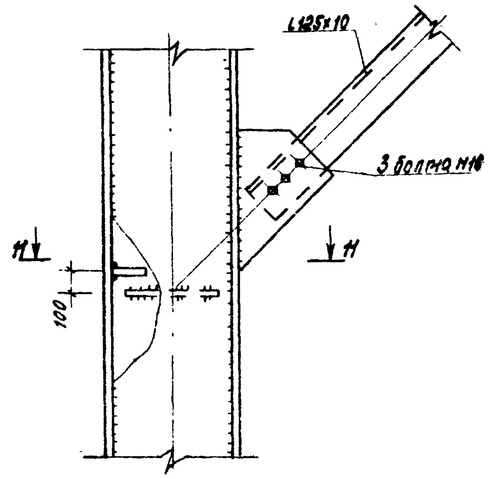

11-11

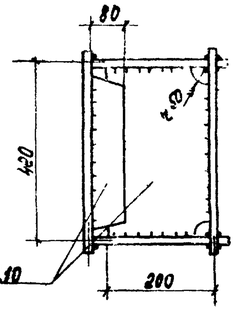

33

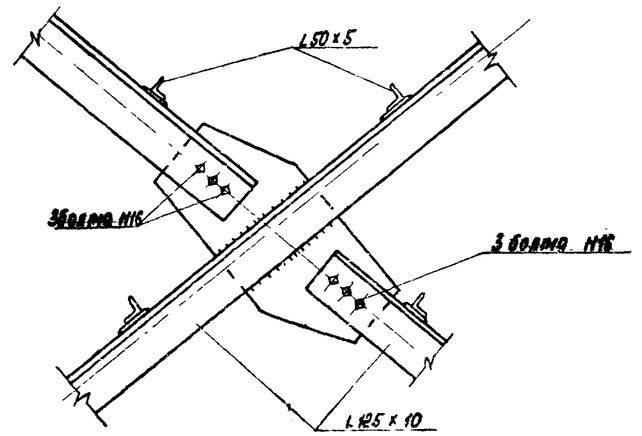

10-10

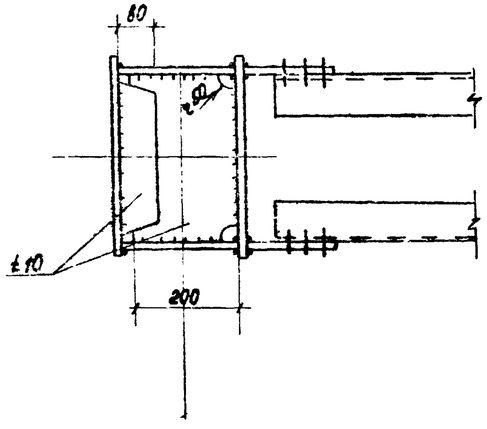

Инв. № подл. | Подпись и дата | Взам. инв. №

10-99/5

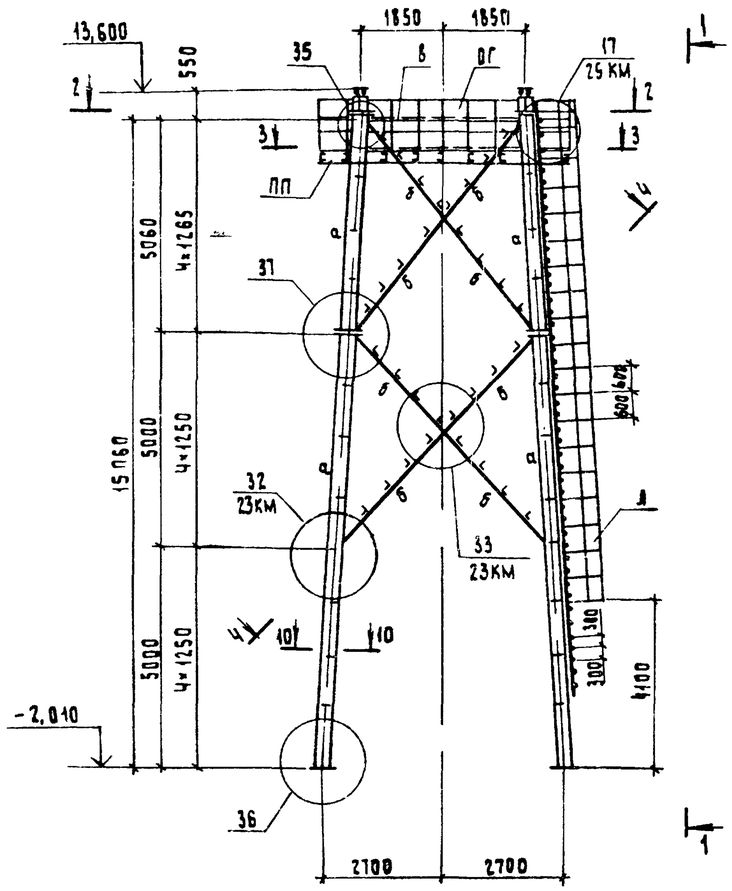

1-1

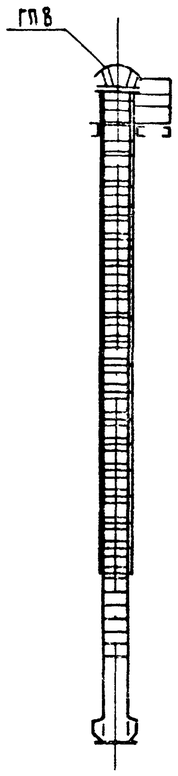

2-2

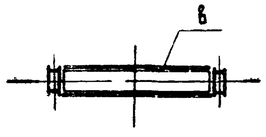

3-3

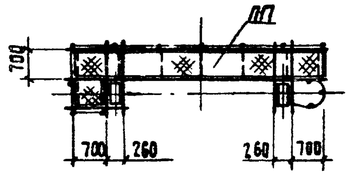

4-4
(повернуто)

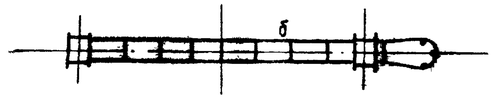

Ведомость элементов

Марка		Сечение эскиз	Поз.	состав	Усилия М,кНм	N,кН	Q,кН	Группа	Марка металла	Примечание
П8	А	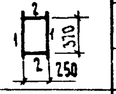	1	t 10	26	1310	33		15ХСНД	
			2	t 10					"	
	Б	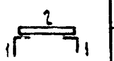	1	L 100×8	по гибкости				16Д	
			2	L 50×5					"	
	В	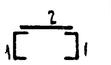	1	[16	по гибкости				"	
			2	-t 10					"	
	ГПВ	Сложный							15ХСНД	см. докум 25 КМ
	ПП	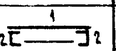	1	Рис. t 5					Вст3пс2	
			2	[16					16Д	
	Л	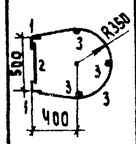	1	L 63×5					Вст3пс2	
			2	+ ф20					Вст3кп2	
			3	+ ф14					"	
	ВГ	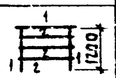	1	+ ф 20					Вст3кп2	
			2	+ ф14					"	

10299/5

Привязан	Нач. отд.	Лысов	3.508.2-2.0-3-24КМ
	Н. контр.	Кириенко	
	Гл. констр.	Кириенко	Пилон П8.
	Гл. инж. пр.	Кириенко	Стадия Р; Лист 1; Листов 2
	Рук. груп.	Рудяков	Укрниипроектстальконструкция
	Проверил	Алигов	
Инв.№	Исполнил	Гришина	

Инв.№ подл. | Подпись и дата | Взам. инв.№

35

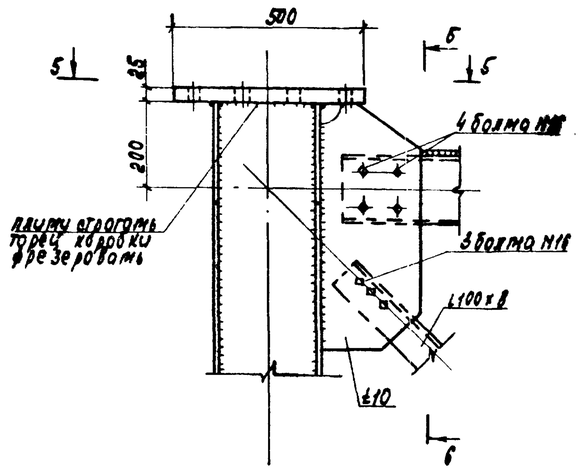

6-6

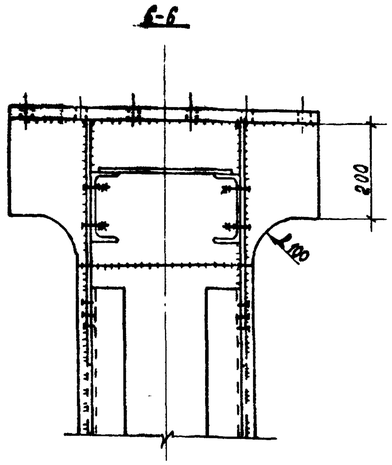

37

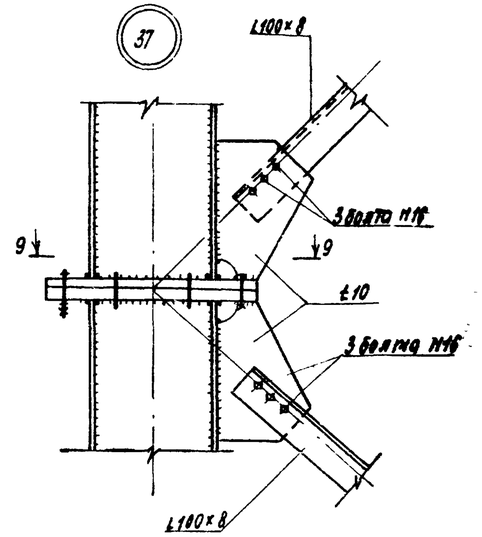

5-5

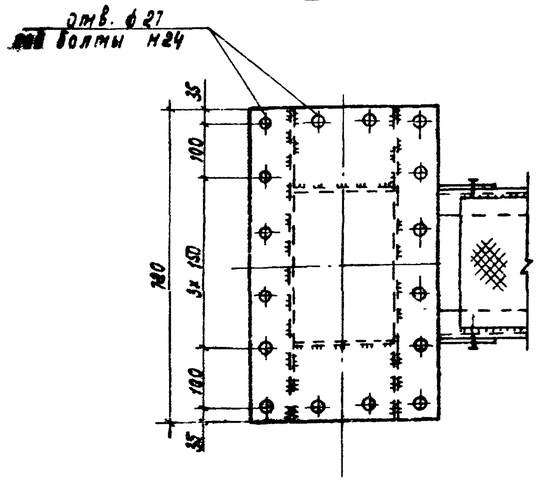

36

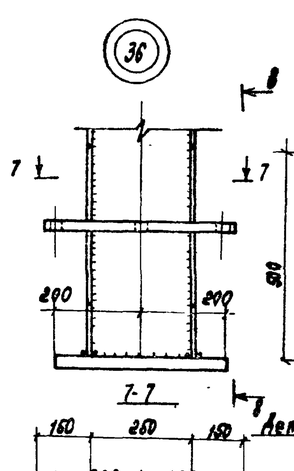

7-7

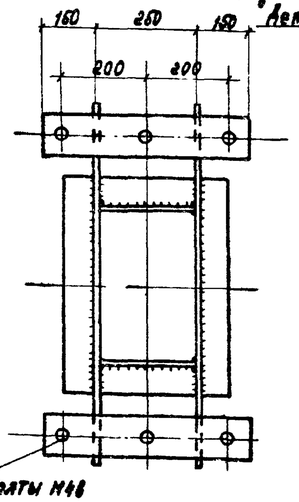

Отв. ф 51
под анкерные болты М48

Деталь А

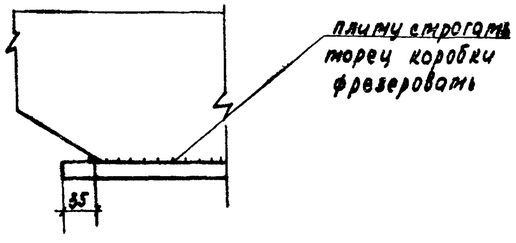

1-1

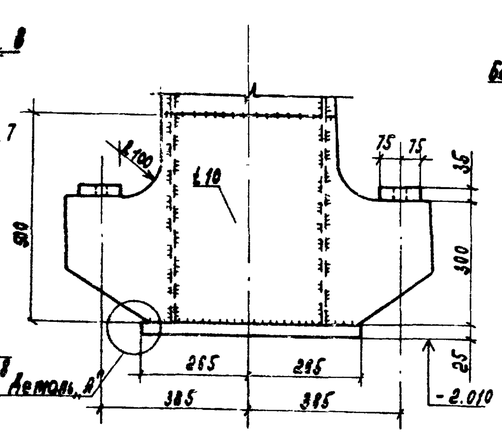

9-9

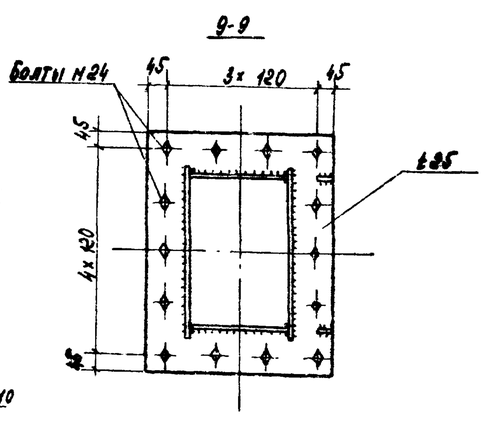

10-10

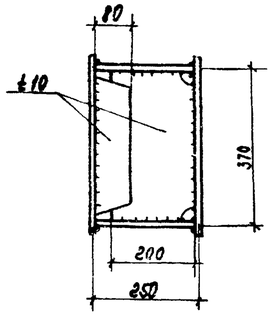

Инв. № подл. | Подпись и дата | Взам. инв. №

Выпуск 0-3

ГП1; ГП6

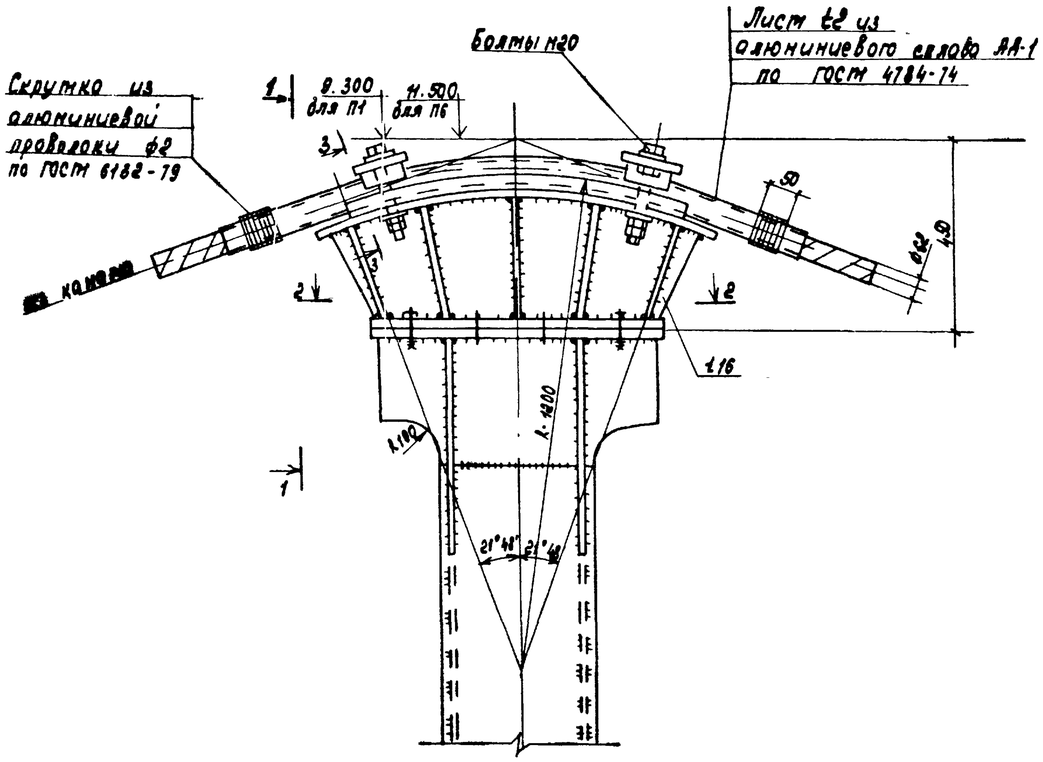

1-1

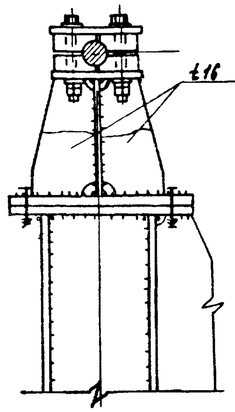

4-4

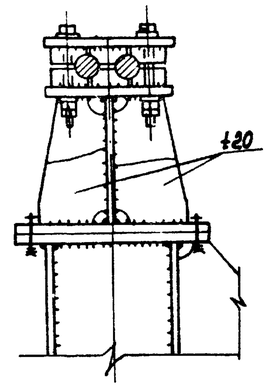

ГП7

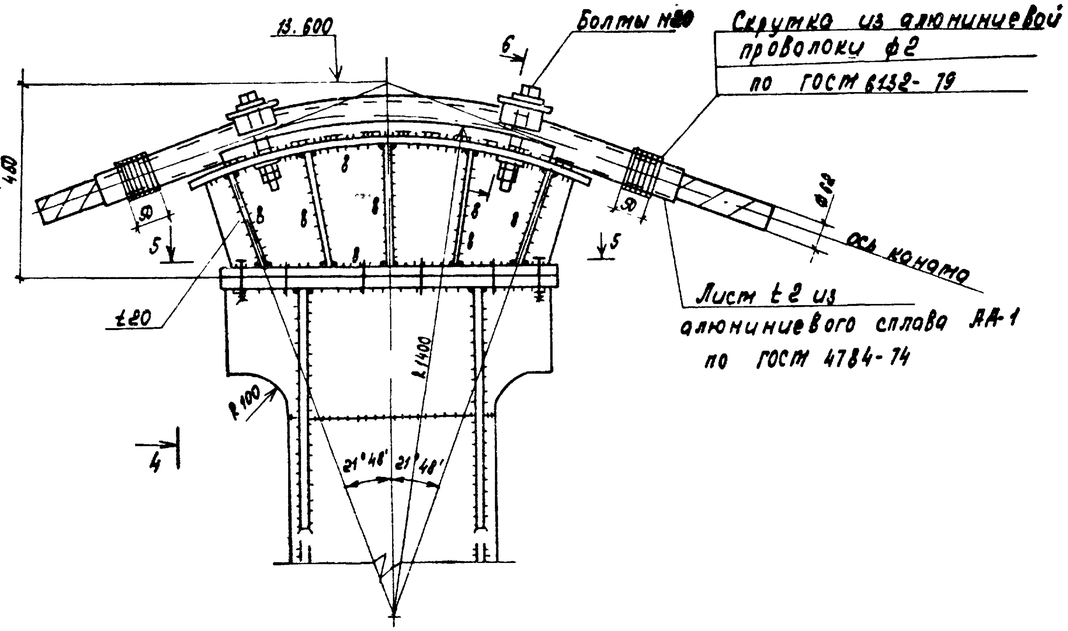

5-5

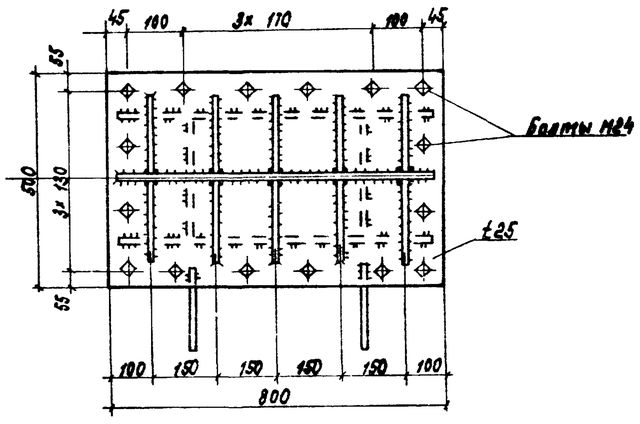

2-2

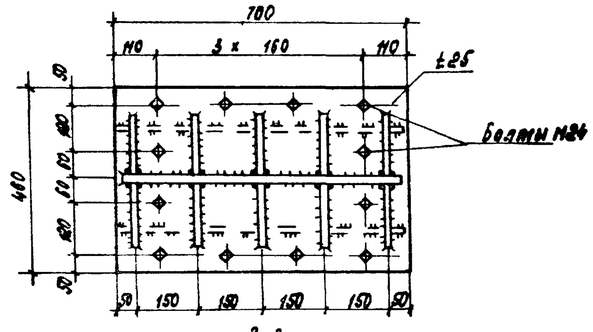

3-3

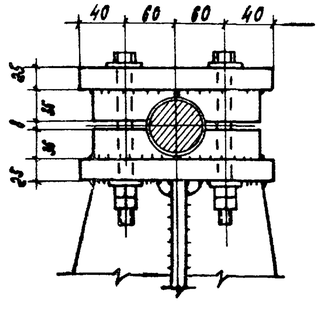

6-6

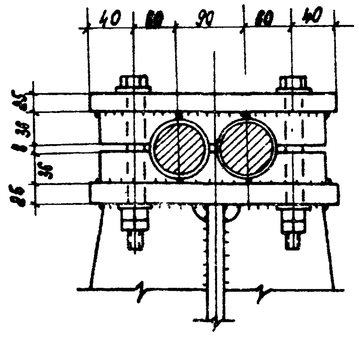

Привязан

Инв. № подл. | Подпись и дата | Взам. инв. №

Нач. отд.	Лысов		
Н. контр.	Куреенко		
Гл. констр.	Куреенко		
Гл. инжен.	Куреенко		
Рук. груп.	Рудакова		
Проверил	Алигоч		
Исполнил	Селина		

10299/5

3.508.2-2.0-3-25КМ

ГП1 - ГП8

Стадия	Листы	Листов
Р	1	3

Укрупненное проектное конструкция

ГП5; ГП8

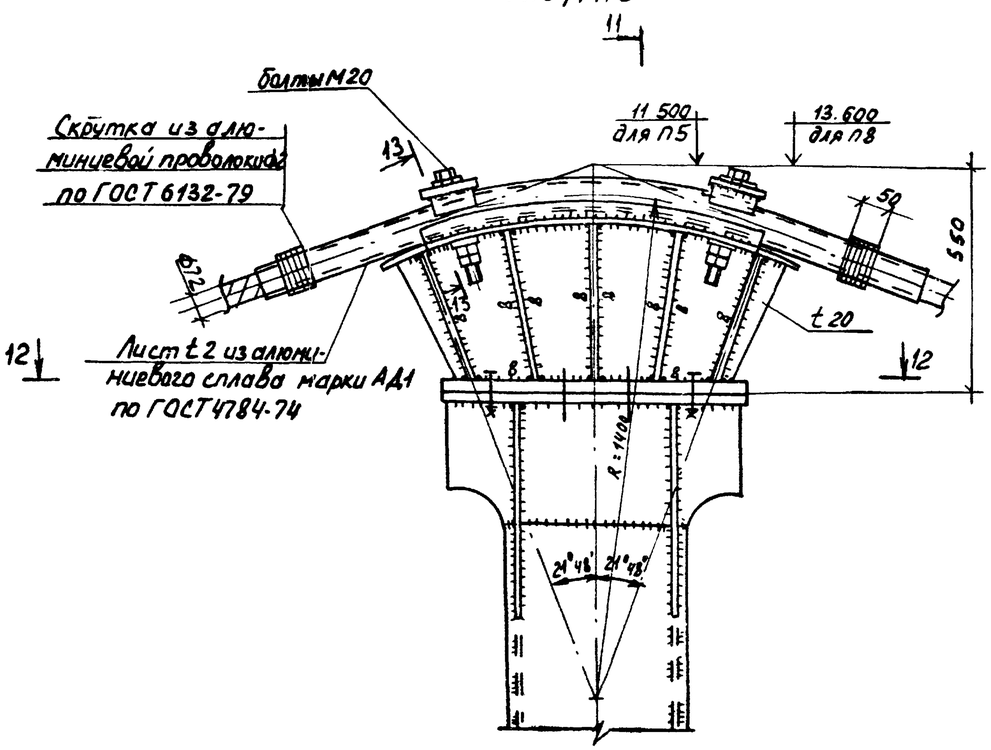

11-11

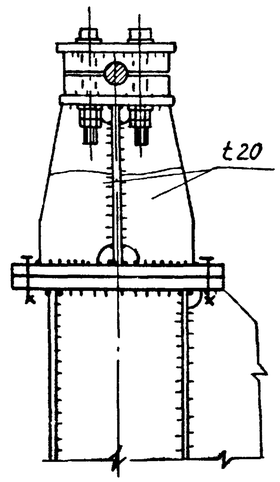

13-13

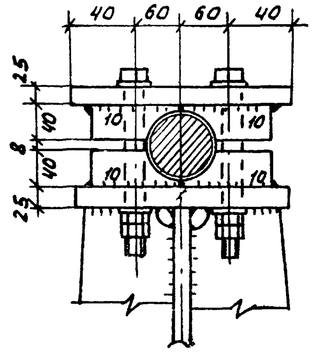

12-12

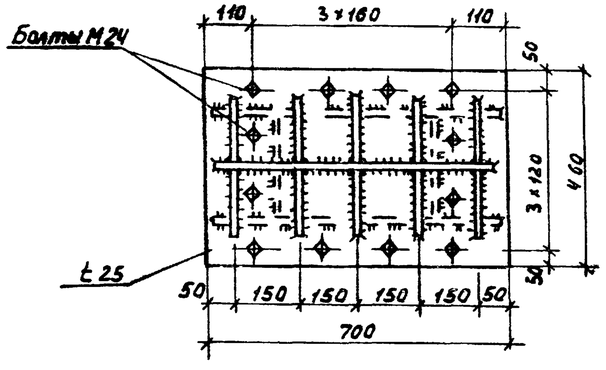

Инв. № подл. | Подпись и дата | Взам. инв. №

10299/5

3.503.2-2.03 - 25КМ

Лист 2

ГП2; ГП3

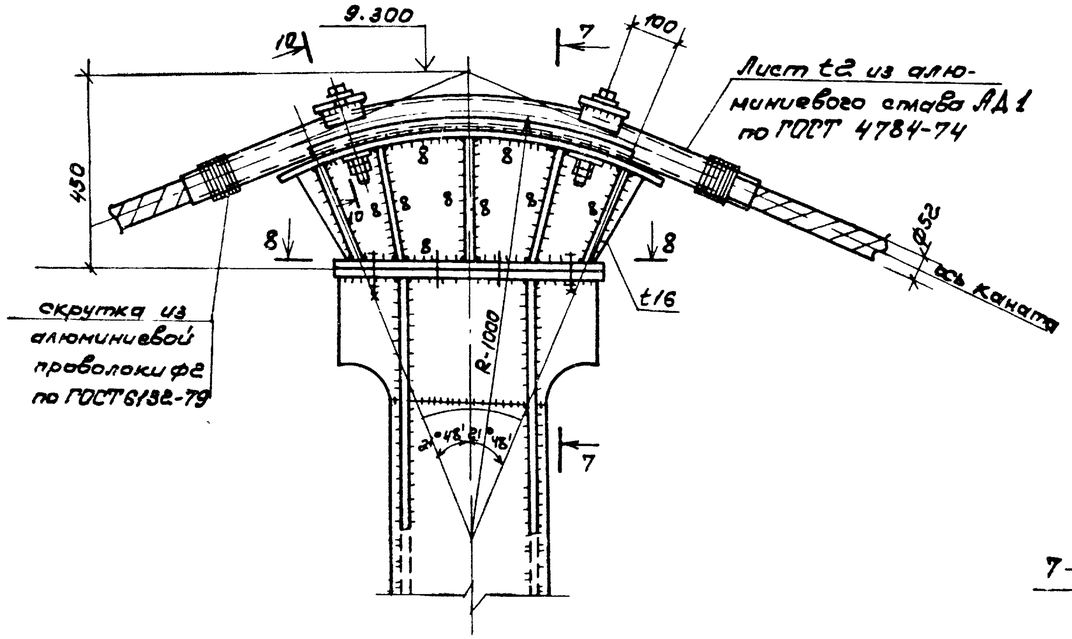

ГП4

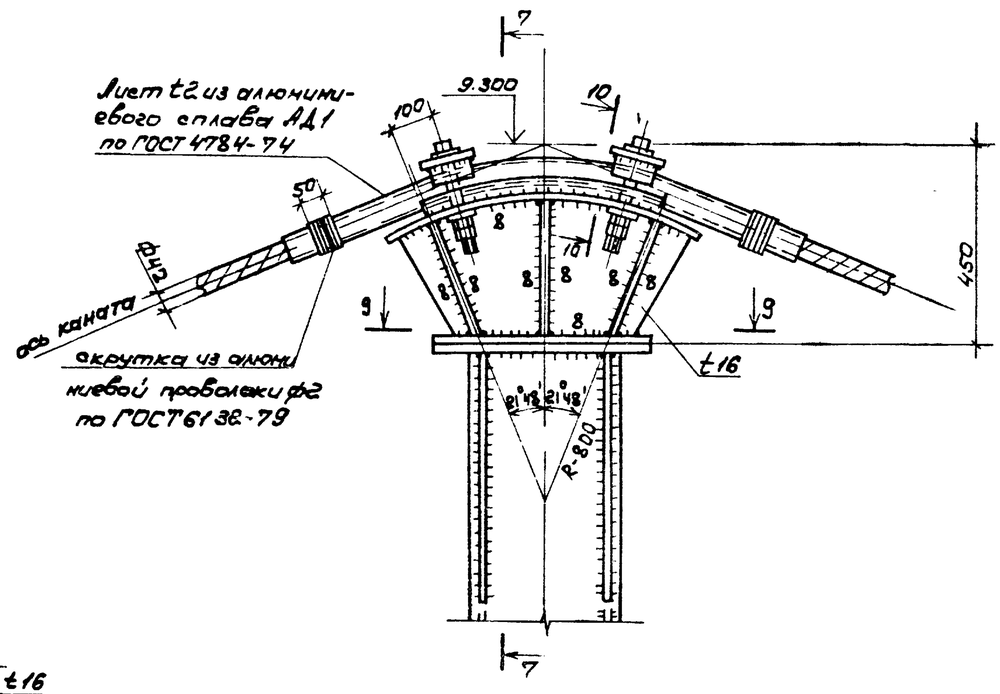

7-7

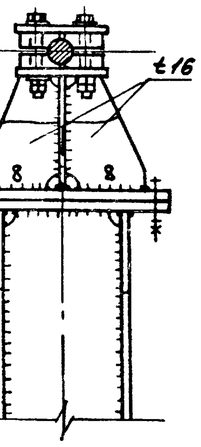

8-8

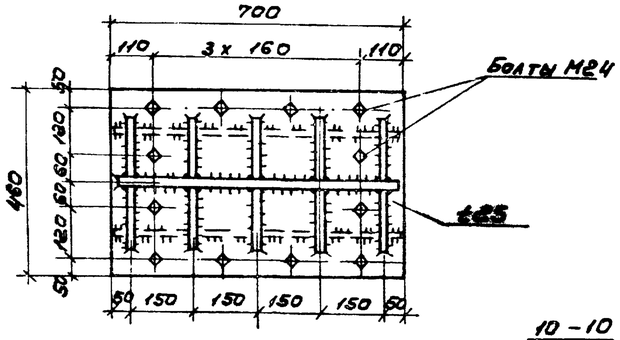

9-9

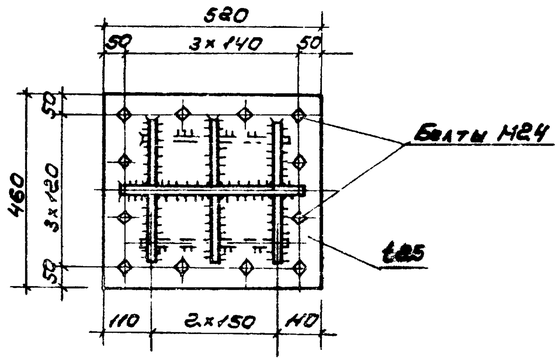

10-10

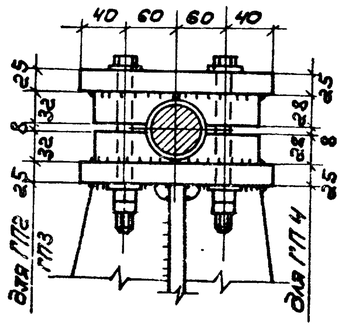

Инв.№ подл. | Подпись и дата | Взам.инв.№

Выпуск 0-3

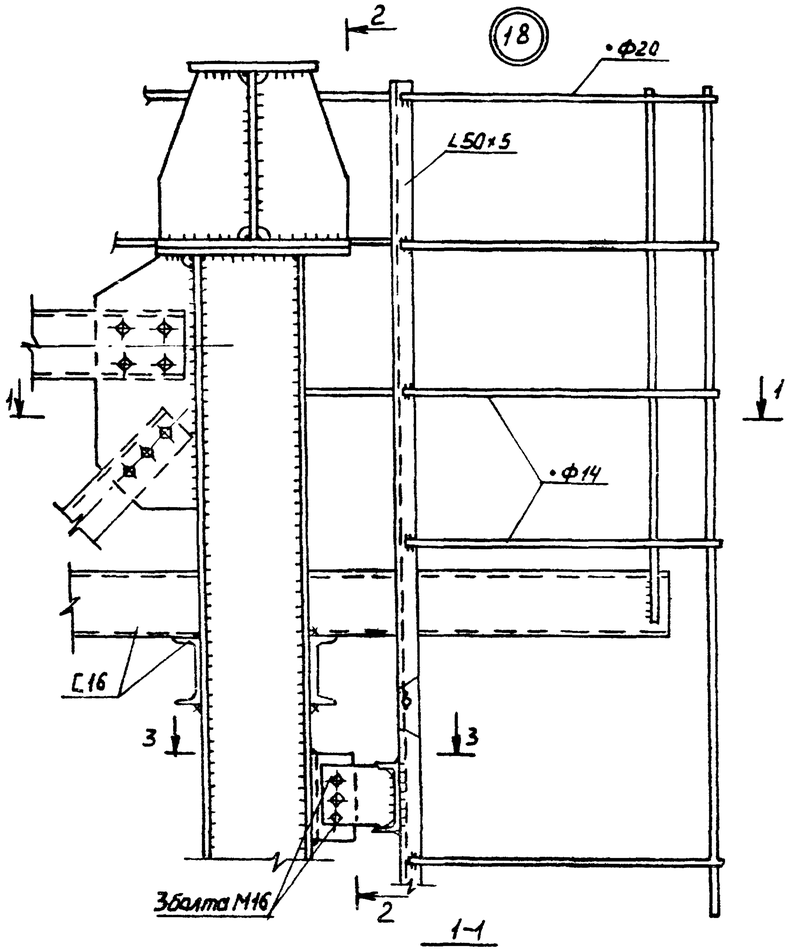

1-1

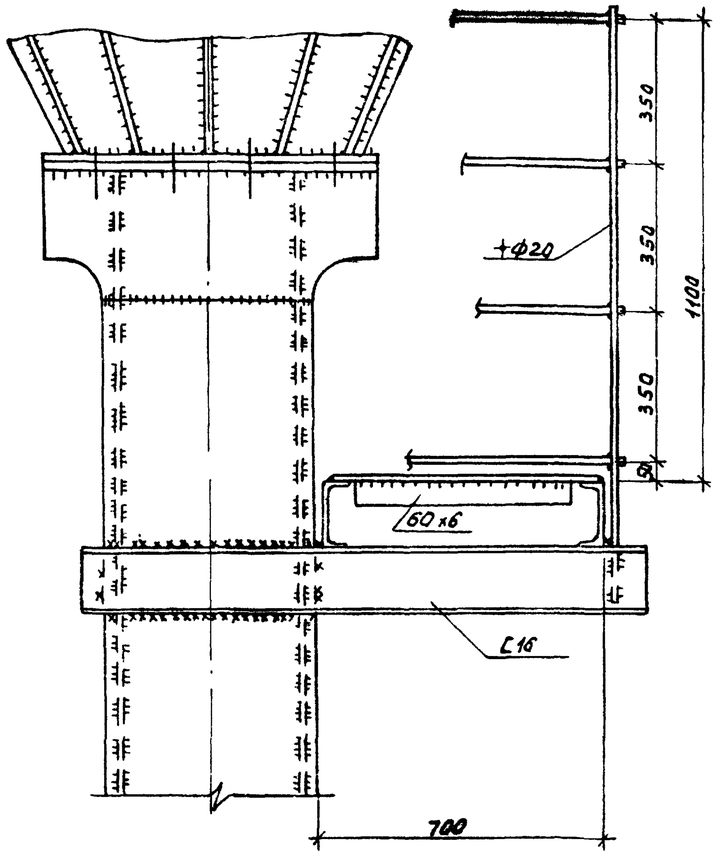

L, м	Г, м	Размеры, мм а	б
63.0	4.5	260	210
	3.0	260	200
	2.25	260	200
	1.5	260	200
84.0	3.0	260	200
	4.5	260	220
105.0	3.0	260	240
	4.5	310	260

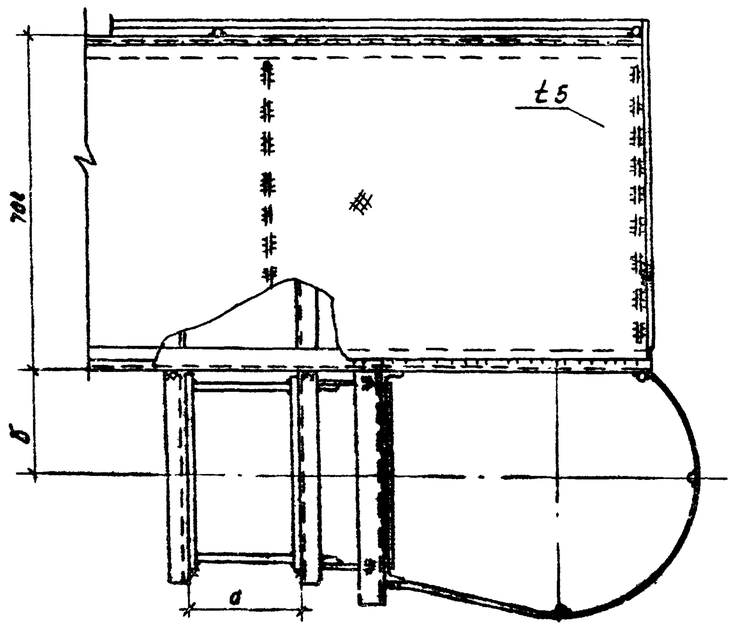

3-3

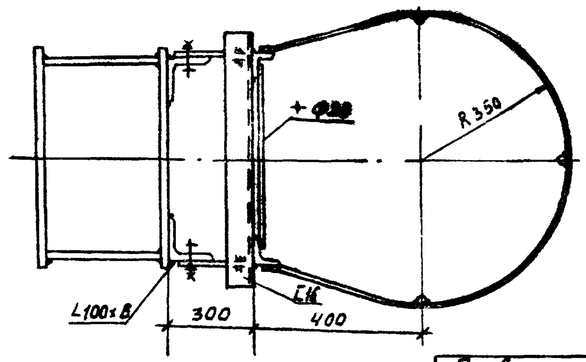

Все сварные швы Kf=6мм

Инв.№ подл. | Подпись и дата | Взам.инв.№

10299/5

Привязан			Нач.отд.	Лысов	
			Н.контр.	Киреенко	
			Гл.констр.	Киреенко	
			Гл.инж.пр.	Киреенко	
			Рук.грп.	Рудакова	
			Проверил	Алигач	
Инв.№			Исполнил	Сонина	

3.503.2-2.0-3-26КМ

Узел 17

Стадия	Лист	Листов
Р		1

Укрнипроектстальконструкция

Выпуск 0-3

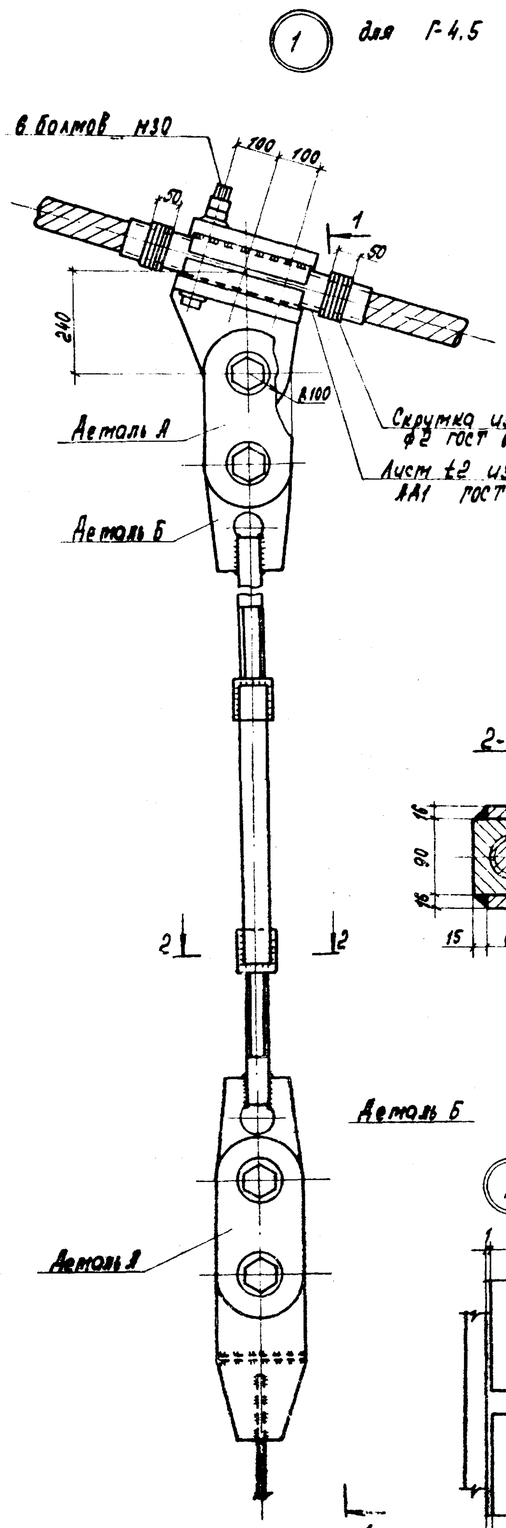

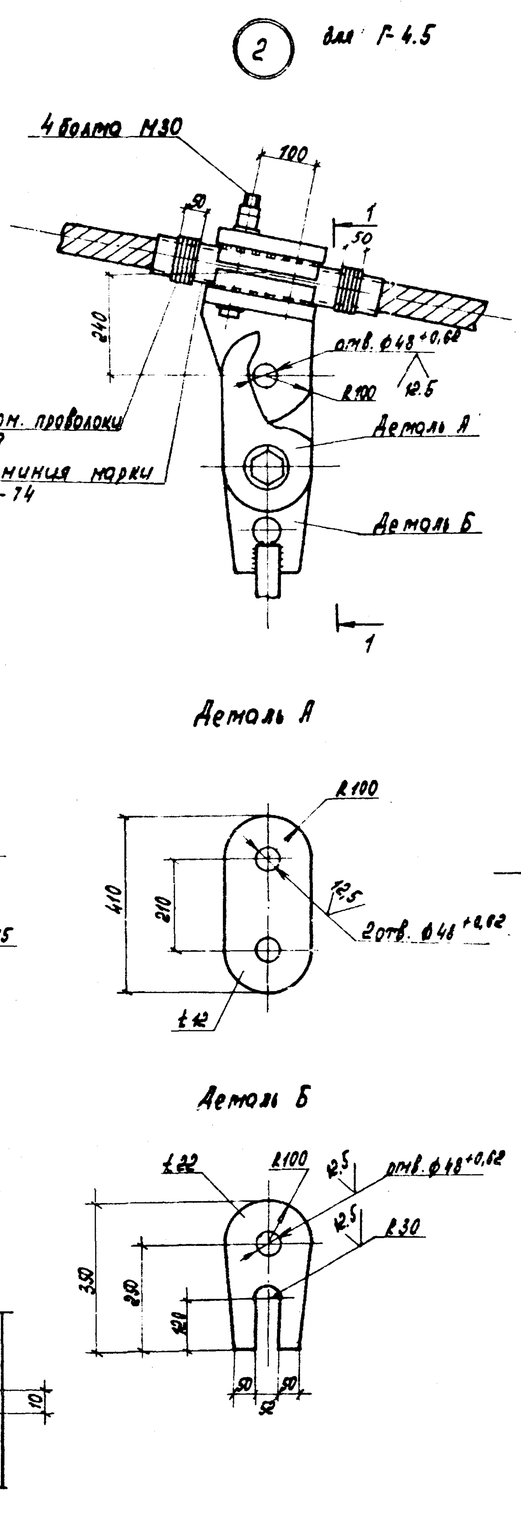

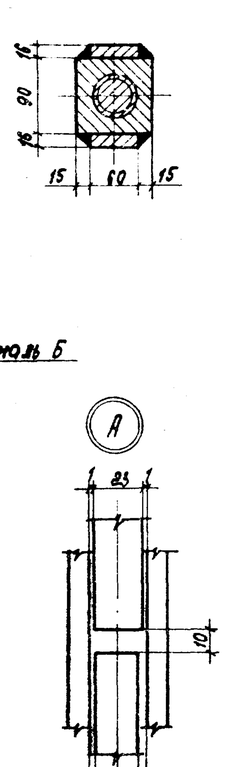

1-1 для L= 63.0м и L= 84.0м

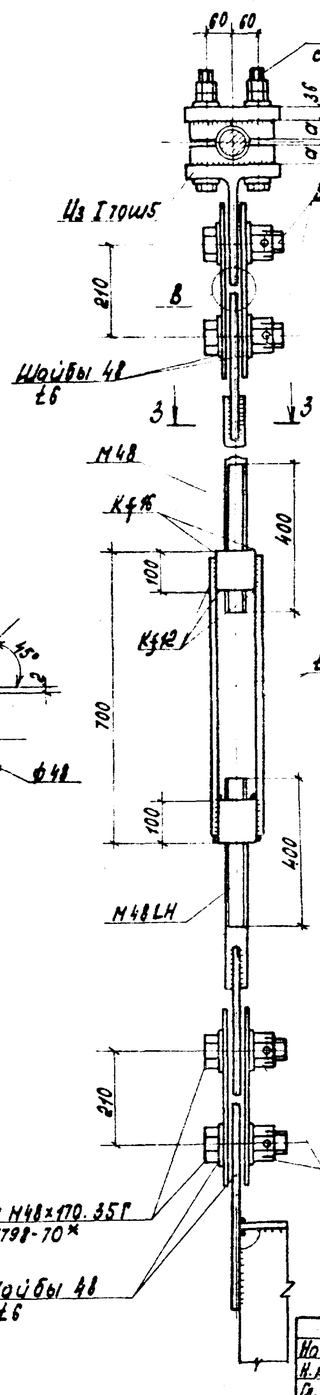

1-1 для L= 105.0м

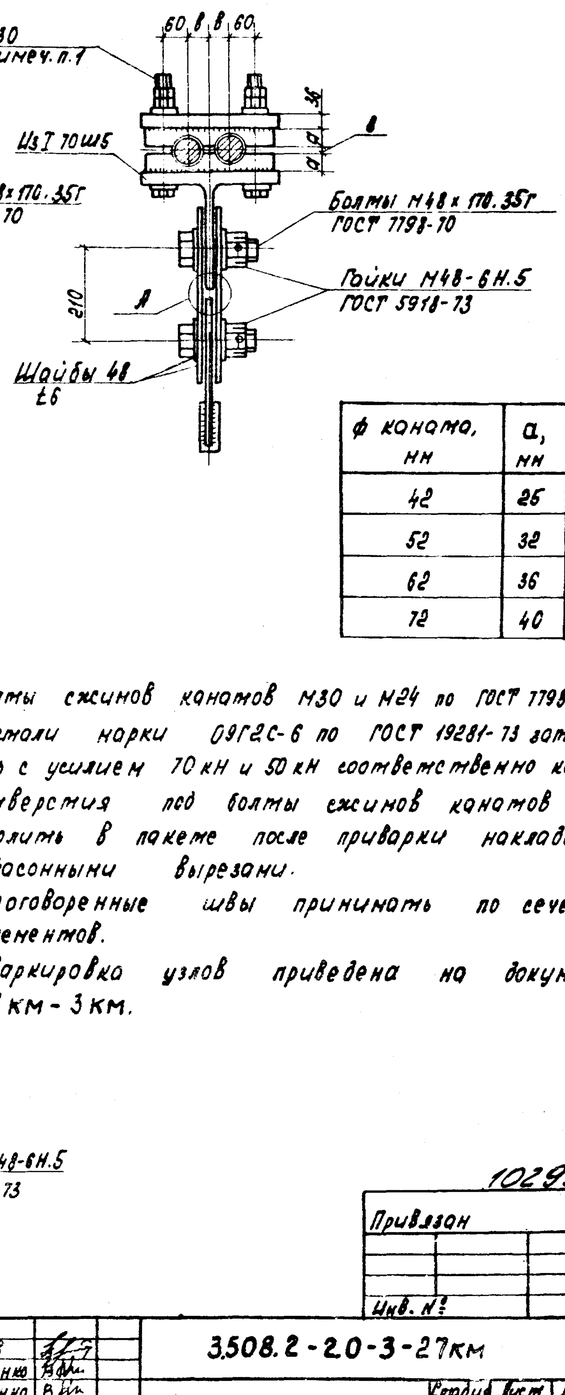

ф конопа, мм	а, мм	δ1 мм
42	25	
52	32	
62	36	45
72	40	

1. Болты сжимов канатов М30 и М24 по ГОСТ 7798-70* из стали марки 09Г2С-6 по ГОСТ 19281-73 затянуть с усилием 70 кН и 50 кН соответственно каждый.
2. Отверстия под болты сжимов канатов сверлить в пакете после приварки накладок с фасонными вырезами.
3. Неоговоренные швы принимать по сечению элементов.
4. Маркировка узлов приведена на докум. 1 км - 3 км.

10299/5

Привязан

Инв. №

Инв. № подл. | Подпись и дата | Взам. инв. №

Нач. отд.	Лысов		
Н. контр.	Куренко		
Гл. конст.	Куренко		
Гл. инж. пр.	Куренко		
Рук. гр.	Рудякова		
Проверил	Рудякова		
Исполнил	Горощукова		

3.508.2-2.0-3-27км

Узлы 1 и 2

Стадия	Лист	Листов
Р	1	3

Укрниилропроектстальконструкция

Выпуск 0-3

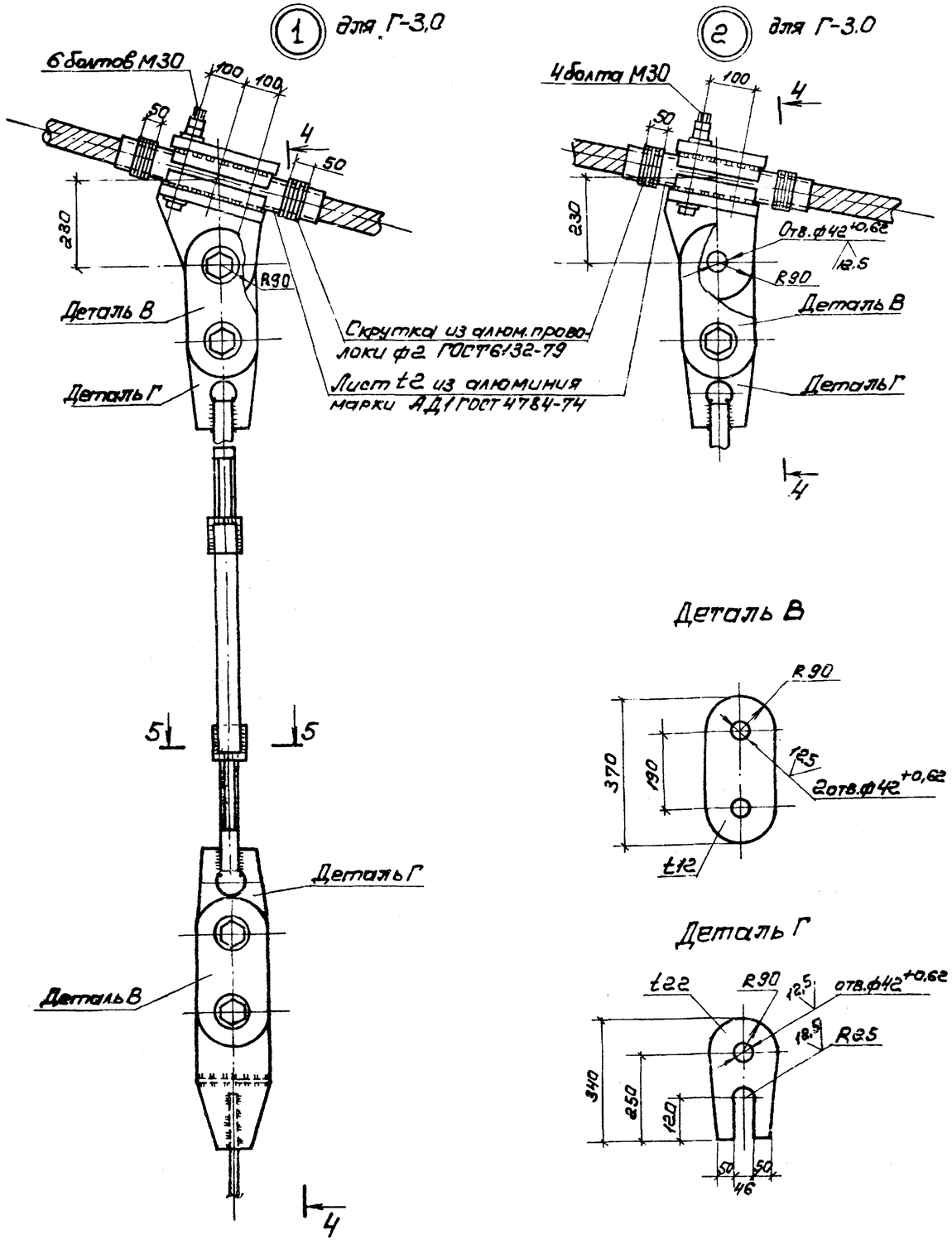

Деталь В

Деталь Г

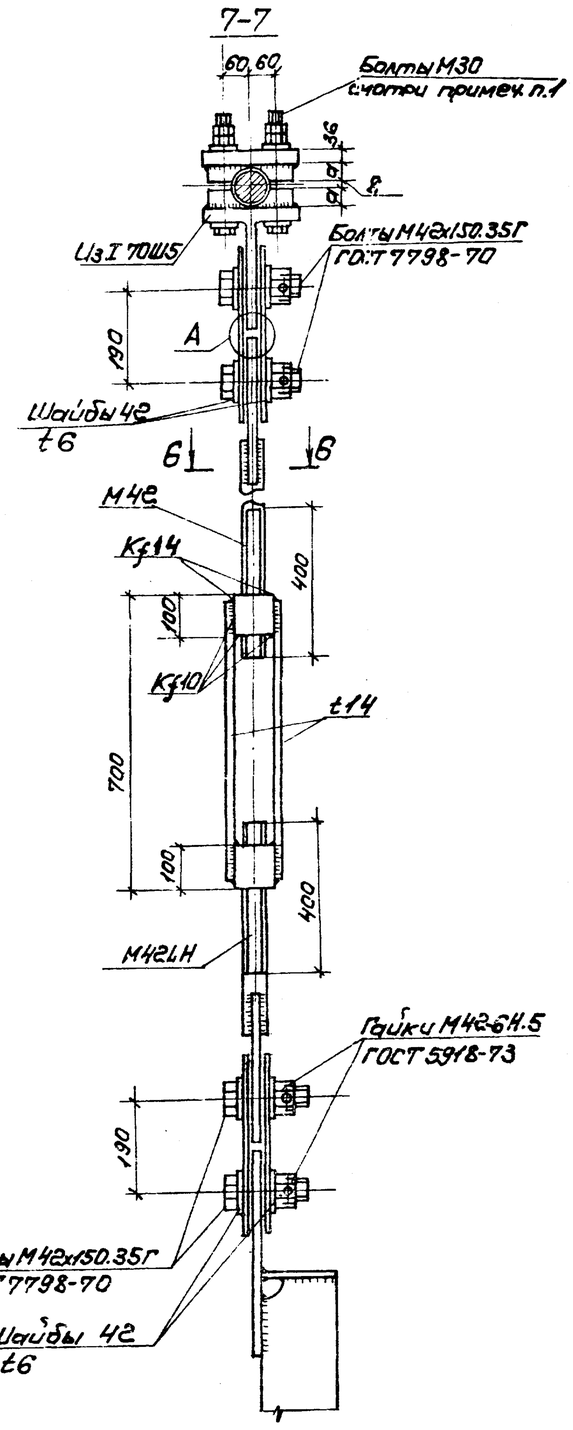

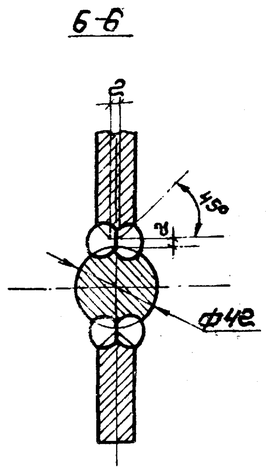

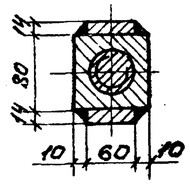

Инв. № подл. | Подпись и дата | Взам. инв. №

Выпуск 0-3

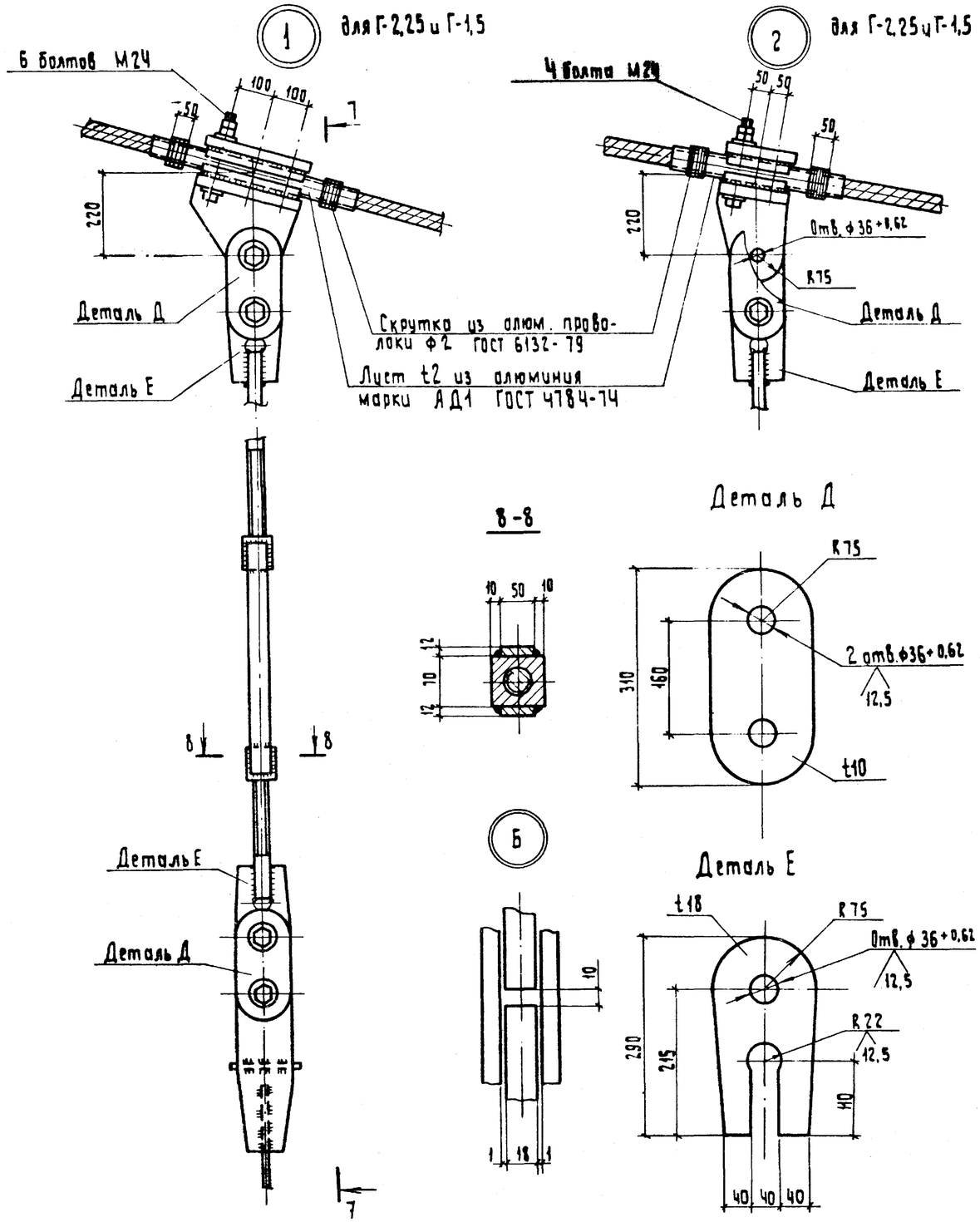

Инв.№ подл. | Подпись и дата | Взам. инв.№

10299/5

3.508.2-2.0-3-27км

Лист 3

Выпуск 0-3

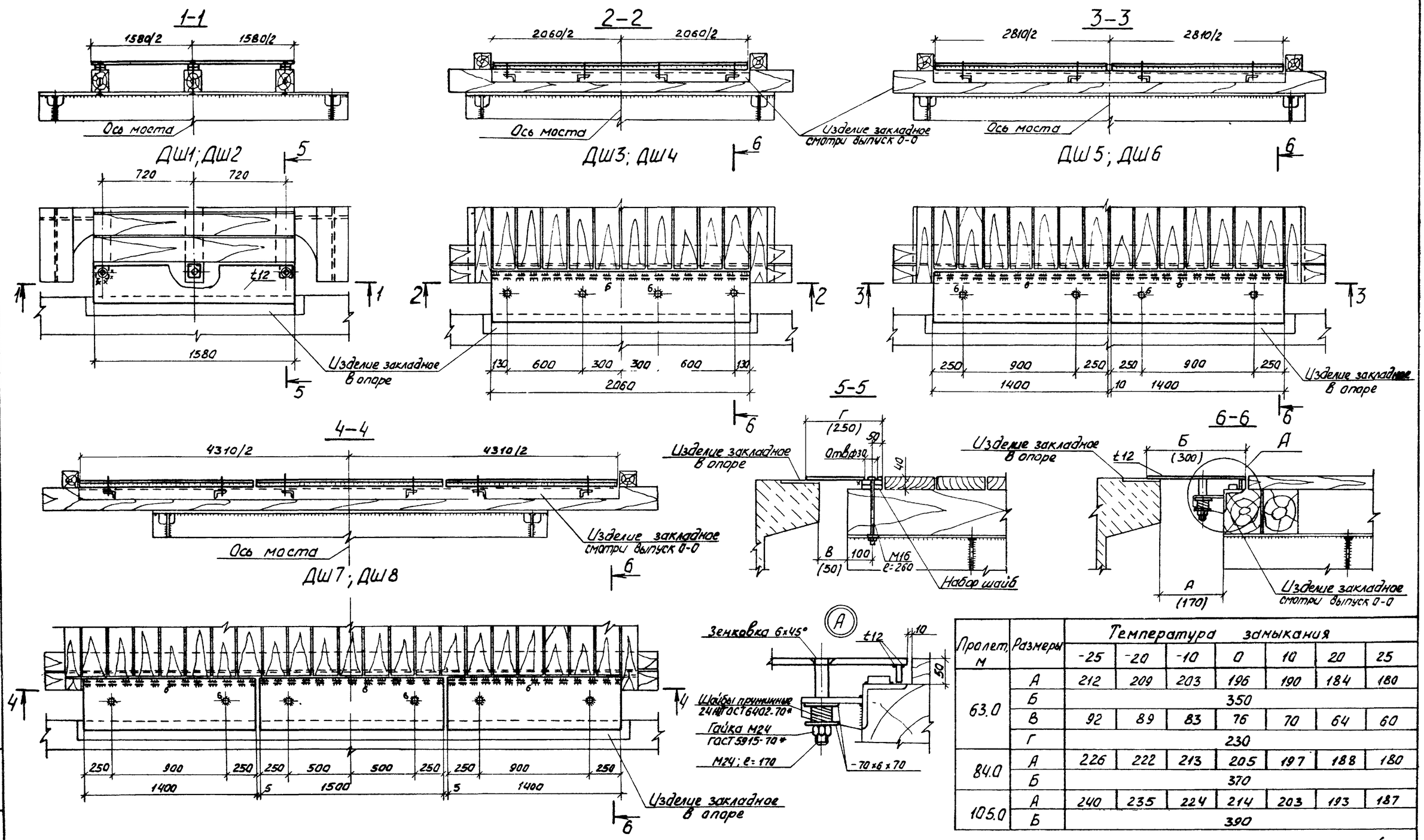

Пролет, м	Размеры	Температура замыкания						
		-25	-20	-10	0	10	20	25
63.0	А	212	209	203	196	190	184	180
	Б	350						
	В	92	89	83	76	70	64	60
	Г	230						
84.0	А	226	222	213	205	197	188	180
	Б	370						
105.0	А	240	235	224	214	203	193	187
	Б	390						

1. Схемы расположения деформационных швов смотри докум. 1КМ - 3КМ.
2. Размеры в скобах для ДШ2, ДШ4, ДШ6 и ДШ8.

10299/5

Нач. отд.	Лысов		
Н. контр.	Киреенко		
Гл. конст.	Киреенко		
Гл. инж. пр.	Киреенко		
Рук. груп.	Рудякова		
Провер.	Рудякова		
Исполнил	Тарашанская		

Привязан

Инв. №

3.508.2 - 2.0 - 3 - 28 КМ

Деформационные швы ДШ1 - ДШ8

Стадия	Лист	Листов
Р		1

Укрниипроектсталь-конструкция

Инв. № подл. | Подпись и дата | Взам. инв. №

Выпуск 0-3

Вид профиля и ГОСТ, ТУ	Марка металла и ГОСТ	Обозначение и размер профиля, мм	№ п/п	Код: марки металла	Код: вида профиля	Код: технич. характ.	Количество шт.	Длина, мм	Масса металла по элементам конструкций, т: главные балки	пилоны	канаты и стаканы	подвески	траверсы и натяжные приспособлен.	перила и фонарн	деформационные швы	опорные части	смотровые тележки и монорельсы	Общая масса, т	Масса потребности в металле по кварталам (заполняется изготовителем): I	II	III	IV	Заполняется ВЦ
1	2	3	4	5	6	7	8	9	10	11	12	13	14	15	16	17	18	19	20	21	22	23	24
Двутавры стальные горячекатаные с параллельными гранями полок по ГОСТ 26020-83	15ХСНД по ГОСТ 6713-75	I 40Б1	1		2819	0702										0,02		0,02					
		I 70Б1	2		2829	2620										0,11		0,11					
		I 50Ш3	3		2856	2620							0,06					0,06					
		I 70Ш5	4		2866	2620						0,37						0,37					
	Итого		5									0,37	0,06			0,13		0,56					
Всего профиля			6	2504								0,37	0,06			0,13		0,56					
	Вст3 Гпс 5 по ГОСТ 380-71	I 24М	7														4,67	4,67					
	Итого		8														4,67	4,67					
Всего профиля			9	1236	3912	0810											4,67	4,67					
Сталь горячекатаная Швеллеры по ГОСТ 8240-72	15ХСНД по ГОСТ 6713-75	С30	10										0,37					0,37					
	Итого		11	2504	2631	2650							0,37					0,37					
	Вст3 сп5 по ГОСТ 380-71	С8	12														0,24	0,24					
	Итого		13	1446	2613	0810							0,37				0,24	0,61					
	16Д ГОСТ 6713-75	С16	14							0,99								0,99					
	Итого		15	2443	2618	0702				0,99								0,99					
Всего профиля			16							0,99			0,37				0,24	1,6					
Уголки стальные горячекатаные равнополочные по ГОСТ 8509-86	16Д по ГОСТ 6713-75	L 80×7	17			0810				0,92			0,15					1,07					
		L 100×8	18			0704				0,07				0,93				1,0					
		L 160×10	19			0702			4,62									4,62					
	Итого		20	2443					4,62	0,99			0,15	0,93				6,69					
	Вст3 пс 2 по ГОСТ 380-71	L 63×5	21							0,18								0,18					
		L 50×5	22							0,07								0,07					
	Итого		23	1226		0810				0,25								0,25					
Всего профиля			24		2120					1,24			0,15	0,93				6,94					
Уголки стальные горячекатаные неравнополочные по ГОСТ 8510-86	Вст3 сп5 по ГОСТ 380-71	L 100×63×8	25											1,27				1,27					
	Итого		26											1,27				1,27					
Всего профиля			27	1446	2242	0810								1,27				1,27					

Инв. № подл. | Подпись и дата | Взам. инв. №

10299/5

Привязан

Инв. №

Нач. отд.	Лысов	
Н. контр.	Киреенко	
Гл. констр.	Киреенко	
Гл. инж. пр.	Киреенко	
Рук. груп.	Рудякова	
Проверил	Длугач	
Исполнил	Сиволап	

3.508.2-2.0-3-29 КМ

Техническая спецификация стали L=63,0м, Г-4,5м.

Стадия	Лист	Листов
Р	1	4

Укрниипроектстальконструкция

Выпуск 0-3

Вид профиля и ГОСТ, ТУ	Марка металла и ГОСТ	Обозначение и размер профиля, мм	№ п/п	Код: марки металла	Код: вида профиля	Код: техн. ч. характ.	Количество, шт.	Длина, мм	Масса металла по элементам конструкций, т: главные балки	пилоны	канаты и стаканы	подвески	траверсы и натяжные приспособлен.	перила и фонари	деформационные швы	опорные части	смотровые тележки и монорельсы	Общая масса, т	Масса потребности в металле по кварталам (заполняется изготовителем): I	II	III	IV	Заполняется ВЦ
1	2	3	4	5	6	7	8	9	10	11	12	13	14	15	16	17	18	19	20	21	22	23	24
Профили гнутые замкнутые сварные по ТУ 36-2287-80	ВСт3 сп5 по ГОСТ 380-71	□ 120×80×4	28			2822								1,54				1,54					
		□ 100×60×4	29											0,1				0,1					
	Итого		30											1,64				1,64					
Всего профиля			31	1446	7872									1,64				1,64					
Сталь горячекатаная квадратная по ГОСТ 2591-71*	15ХСНД по ГОСТ 6713-75	□ 90×90	32									0,13						0,13					
	Итого		33									0,13						0,13					
Всего профиля			34	2504	1211							0,13						0,13					
Трубы стальные электросварные прямошовные по ГОСТ 10704-76	Ст 20 по ГОСТ 10705-80	ф 168×6	35											0,06				0,06					
		ф 89×6	36											0,07				0,07					
		ф 20×2,8	37										0,01					0,01					
	Итого		38										0,01	0,13				0,14					
Всего профиля			39	3304	9430	2500							0,01	0,13				0,14					
Сталь листовая горячекатаная по ГОСТ 19903-74*	15ХСНД по ГОСТ 6713-75	t6	40													0,03		0,03					
		t8	41						2,3				0,02	0,01		0,01		2,34					
		t10	42						11,0	4,39								15,39					
		t12	43						11,3			0,31			0,28	0,2	0,4	12,49					
		t14	44														0,46	0,46					
	Итого		45	2504					24,6	4,39		0,31	0,02	0,01	0,28	0,24	0,86	30,11					
	15ХСНД-2 по ГОСТ 6713-75	t16	46							0,65		0,11	0,02					0,78					
		t20	47						0,64				1,31	0,02		0,13		2,1					
		t22	48						0,21			0,24				0,03		0,48					
		t25	49							1,05			0,03					1,08					
		t30	50										1,63					1,63					
		t32	51							0,17								0,17					
		t36	52							0,3		0,45						0,75					
		t40	53										1,2					1,2					
	Итого		54	2504					0,85	2,17		0,8	4,19	0,02		0,16		8,19					
	16Д ГОСТ 6713-75	t10	55							0,6								0,6					
		t60	56													0,05		0,05					
	Итого		57	2443						0,6						0,05		0,65					

Инв. № подл. | Подпись и дата | Взам. инв. №

10299/5

Выпуск 0-3

Вид профиля и ГОСТ, ТУ	Марка металла и ГОСТ	Обозначение и размер профиля, мм	№ п/п	Код: марки металла	Код: вида профиля	Код: техниче. характ.	Количество, шт	Длина, мм	Масса металла по элементам конструкций, т: главные балки	пилоны	канаты и стаканы	подвески	траверсы и натяжные приспособлен.	перила и фонари	деформационные швы	опорные части	смотровые тележки и монорельсы	Общая масса, т	Масса потребности в металле по кварталам (заполняется изготовителем): I	II	III	IV	Заполняется ВЦ
1	2	3	4	5	6	7	8	9	10	11	12	13	14	15	16	17	18	19	20	21	22	23	24
	ВСт3 сп5 по ГОСТ 380-71	t 6	58							0,04								0,04					
		t 10	59							0,07								007					
	Итого		60	1446						0,11								0,11					
	ВСт3 пс6 по ГОСТ 380-71	t 8	61											0,01				0,01					
	Итого		62	1230										0,01				0,01					
	Ст 0-2 ГОСТ 380-71	t 4	63											0,02									
	Итого		64											0,02				0,02					
Всего профиля			65		7110				25,45	7,27		1,11	4,21	0,06	0,28	0,45	0,86	39,69					
Листы стальные с ромбическим и чечевичным рифлением ГОСТ 8568-77	ВСт3 пс2 по ГОСТ 380-71	t 5	66							0,49							0,19	0,69					
	Итого		67							0,49							0,19	0,69					
Всего профиля			68	1226	7152					0,49							0,19	0,69					
Сталь горячекатаная круглая по ГОСТ 2590-71	ВСт3 кп2 по ГОСТ 380-71	ф14	69							0,38							0,05	0,43					
		ф20	70							0,24								0,24					
		ф25	71											2,90			0,14	3,04					
	Итого		72	1124						0,62				2,90			0,19	3,71					
	09Г2С-6 по ГОСТ 19281-73	ф48	73									0,37						0,37					
	Итого		74	2314								0,37						0,37					
Всего профиля			75		1111					0,62		0,37		2,90			0,19	4,08					
Канаты стальные оцинкованные спиральные закрытой конструкции по ТУ 14-4-1216-82		ф 62-В-Н-ОЖ	76								5,21							5,21					
	Итого		77								5,21							5,21					
Всего профиля			78								5,21							5,21					
Втулки литые	Сталь 35л ГОСТ 977-75		79								0,18							0,18					
	Итого		80								0,18							0,18					
Всего профиля			81								0,18							0,18					

Инв.№ подл. | Подпись и дата | Взам. инв.№

10299/5

Выпуск 0-3

Вид профиля и ГОСТ ТУ	Марка металла и ГОСТ	Обозначение и размер профиля, мм	№ п/п	Код: марки металла	Код: вида профиля	Код: технич. характер.	Количество шт.	Длина, мм	Масса металла по элементам конструкций, т: главные балки	пилоны	канаты и стаканы	подвески	траверсы и натяжные приспособлен.	перила и фонари	деформационные швы	опорные части	смотровые тележки и монорельсы	Общая масса, т	Масса потребности в металле по кварталам (заполняется изготовителем): I	II	III	IV	Заполняется ВЦ
1	2	3	4	5	6	7	8	9	10	11	12	13	14	15	16	17	18	19	20	21	22	23	24
	Сплав марки ЦАМ9-1,5л ГОСТ 21437-75		82								0,05							0,05					
	Итого		83								0,05							0,05					
Всего профиля			84								0,05							0,05					
Листы из алюминия и алюминиевых сплавов ГОСТ 21631-76			85							0,01								0,01					
	Итого		86							0,01								0,01					
Всего профиля			87							0,01								0,01					
Всего масса металла			88						30,07	10,62	5,44	1,98	4,80	6,93	0,28	0,58	6,15	66,85					
В том числе по маркам	15ХСНД		89						24,6	4,39		0,81	0,45	0,01	0,28	0,37	0,86	31,77					
	15ХСНД-2		90						0,85	2,17		0,8	4,19	0,02		0,16		8,19					
	ф62-В-Н-ОЖ		91								5,21							5,21					
	16Д		92						4,62	2,58			0,15	0,93		0,05		8,33					
	09Г2С-6		93									0,37						0,37					
	ВСт3сп5		94							0,11				2,92			0,24	3,27					
	Ст 20		95										0,01	0,13				0,14					
	ВСт 3 пс2		96							0,74							0,19	0,93					
	ВСт3 кп2		97							0,62				2,9			0,19	3,71					
	ВСт3 Гпс5		98														4,67	4,67					
	СТ0-2		99											0,02				0,02					
	35л		100								0,18							0,18					
	Листы из алюминия		101							0,01								0,01					
	ЦАМ-9-1,5л		102								0,05							0,05					

Сводная ведомость болтов-шарниров, гаек и шайб

№№ п/п	Наименование	ГОСТ	Материал	Кол. шт.	Масса, кг: 1 шт	Масса, кг: Всего	Примечание
1	Болт М64×260	10602-72*	40ХН2МА	32	9,09	288	
2	Гайка М64	10605-72*		64	1,99	128	
3	Шайба 64			64	0,9	60	
4	Болт М48×170	7798-70*	35Г	46	3,5	161	
5	Гайка М48	5918-73*		46	1,2	56	
6	Шайба 48			92	0,6	56	

Сводная ведомость болтов-шарниров, гаек и шайб

№№ п.п	Наименование	ГОСТ	Материал	Количество, шт	Масса, кг: 1 шт	Масса, кг: Всего	Примечание
7	Болт М42×150	7798-70*	35Г	4	2,5	10	
8	Гайка М42	5918-73*		4	0,83	3,3	
9	Шайба 42			8	0,38	3	
10	Болт М24×100	7798-70*	35Г	8	0,5	4	
11	Гайка М24	5915-70*		16	0,11	1,8	
12	Шайба 24	11371-78		16	0,03	0,5	

Сводная ведомость монтажных высокопрочных болтов, гаек и шайб

№№ п/п	Наименование	ГОСТ	Материал	Кол-во шт.	Масса, кг: 1 шт	Масса, кг: Всего	Примечание
1	Болт М24×85	22353-77	Ст 40Х	780	0,456	356	термообр
2	Гайка М24	22354-77	Ст 40Х	780	0,171	134	
3	Шайба 24	22355-77	ВСт5сп2	1560	0,076	119	
	Всего					609	
	В том числе			40Х		490	
				ВСт5	сп2	119	

Инв. № подл. | Подпись и дата | Взам. инв. №

10299/5

Выпуск 0-3

Ведомость металлоконструкций по видам профилей

Наименование конструкций по номенклатуре прейскуранта	позиции по прейскуранту	NN строк	Код конструкций	Масса конструкций, т: Всего стали повышенной высокой прочности	по видам профилей: Балки и швеллеры	Широкополочные двутавры	Крупносортная сталь	Среднесортная сталь	Мелкосортная сталь	Толстолистовая сталь б≥4мм	Универсальная сталь	Толстолистовая сталь б<4мм	Гнутые и гнутосварные профили	Трубы	Прочие	Всего	количество штук
1	2	3	4	5	6	7	8	9	10	11	12	13	14	15	16	17	18
главные балки		1		26,22	—	—	4,76	—	—	26,22	—	—	—	—	—	31,29	
пилоны		2		6,76	1,02	—	1,28	0,25	0,40	7,49	—	—	—	—	0,51	11,06	
канаты и стаканы		3		—	—	—	—	—	—	—	—	—	—	—	5,56	5,62	
подвески		4		2,04	—	0,39	0,52	—	—	1,15	—	—	—	—	—	2,08	
траверсы и натяжные приспособления		5		4,78	0,39	0,07	0,16	—	—	4,34	—	—	—	—	—	5,01	
перила и фонари		6		0,03	—	—	2,27	3,0	—	0,07	—	—	1,69	0,14	—	7,24	
деформационные швы		7		0,29	—	—	—	—	—	0,29	—	—	—	—	—	0,29	
опорные части		8		0,55	—	0,14	—	—	—	0,47	—	—	—	—	—	0,62	
смотровые тележки и монорельсы		9		0,89	5,06	—	—	0,15	0,06	0,89	—	—	—	—	0,16	6,38	
Итого		10		41,56	6,47	0,60	8,99	3,40	0,46	40,92	—	—	1,69	0,14	6,23	69,59	

В графах 5-16 масса металла дана учетом 3% уточнения в деталировочных чертежах.

В графе 17 дополнительно учитывается масса наплавленного металла в размере 1% от массы профилей.

10299/5

Привязан

Инв. №

Нач.отд.	Лысов	
Н.контр.	Киреенко	
Гл.констр.	Киреенко	
Гл.инж.пр.	Киреенко	
Рук.груп.	Рудякова	
Проверил	Длигач	
Исполнил	Таращанский	

3.508.2-2.0-3-30 КМ

Ведомость металлоконструкций по видам профилей L=63,0м Г-4,5м

Стадия	Лист	Листов
Р		1

Укрниипроектсталь конструкция

Инв. № подл. | Подпись и дата | Взам. инв. №

Выпуск 0-3

Вид профиля и ГОСТ, ТУ	Марка металла и ГОСТ	Обозначение и размер профиля, мм	№ п/п	Код: марки металла	Код: вида профиля	Код: техничч. характ.	Количество, шт.	Длина, мм	Масса металла по элементам конструкций, т: главные балки	пилоны	канаты и стаканы	подвески	траверсы и натяжные приспособлен.	перила и фонари	деформационные швы	опорные части	смотровые тележки и монорельсы	Общая масса, т	Масса потребности в металле по кварталам (заполняется изготовителем): I	II	III	IV	Заполняется ВЦ
1	2	3	4	5	6	7	8	9	10	11	12	13	14	15	16	17	18	19	20	21	22	23	24
Двутавры стальные горячекатаные с параллельными гранями полок по ГОСТ 26020-83	15ХСНД по ГОСТ 6713-75	I 40Б1	1		2819	0702										0,02		0,02					
		I 55Б2	2		2826	0704										0,08		0,08					
		I 50Ш3	3		2856	2620							0,06					0,06					
		I 70Ш5	4		2866	2620						0,37						0,37					
	Итого		5									0,37	0,06			0,1		0,53					
Всего профиля			6	2504								0,37	0,06			0,1		0,53					
	ВСт3 Гпс5 по ГОСТ 380-71	I 24М	7														4,67	4,67					
	Итого		8														4,67	4,67					
Всего профиля			9	1236	3912	0810											4,67	4,67					
Сталь горячекатаная Швеллеры по ГОСТ 8240-72	15ХСНД по ГОСТ 6713-75	С 24	10										0,29					0,29					
	Итого		11	2504	2627	0810							0,29					0,29					
	ВСт3 сп5 по ГОСТ 380-71	С 8	12														0,2	0,2					
	Итого		13														0,2	0,2					
	16Д ГОСТ 6713-75	С 16	14							0,81								0,81					
	Итого		15	2443	2613	0810				0,81								0,81					
Всего профиля			16							0,81			0,29				0,2	1,3					
Уголки стальные горячекатаные равнополочные по ГОСТ 8509-86	16Д по ГОСТ 6713-75	L 80×7	17			0810				0,84			0,1					0,94					
		L 100×8	18			0704				0,07				0,93				1,0					
		L 160×10	19			0702			4,62									4,62					
	Итого		20	2443					4,62	0,91			0,10	0,93				6,56					
	ВСт3 пс2 по ГОСТ 380-71	L 63×5	21							0,18								0,18					
		L 50×5	22							0,07								0,07					
	Итого		23	1226		0810				0,25								0,25					
Всего профиля			24		2120				4,62	1,16			0,10	0,93				6,81					
Уголки стальные горячекатаные неравнополочные по ГОСТ 8510-86	ВСт3 сп5 по ГОСТ 380-71	L 100×63×8	25											1,27				1,27					
	Итого		26											1,27				1,27					
Всего профиля			27	1446	2242	0810								1,27				1,27					

Инв.№ подл. | Подпись и дата | Взам. инв.№

10299/5

Привязан

Инв.№

Нач.отд.	Лысов	
Н. контр.	Куреенко	
Гл. конст.	Куреенко	
Гл. инж. пр.	Куреенко	
Рук. груп.	Рудякова	
Проверил	Длугач	
Исполнил	Сивопал	

3.508.2-2.0-3-31 КМ

Техническая спецификация стали L_1 = 63,0 м Г-3,0 м

Стадия	Лист	Листов
Р	1	4

Укрниипроектстальконструкция

Выпуск 0-3

Вид профиля и ГОСТ, ТУ	Марка металла и ГОСТ	Обозначение и размер профиля, мм	№ п/п	Код: марки металла	Код: вида профиля	Код: технич. характ.	Количество, шт.	Длина, мм	Масса металла по элементам конструкций, г: главные балки	пилоны	канаты и стаканы	подвески	траверсы и натяжные приспособлен.	перила и фонари	деформационные швы	опорные части	смотровые тележки и монорельсы	Общая масса, г	Масса потребности в металле по кварталам (заполняется изготовителем): I	II	III	IV	Заполняется ВЦ
1	2	3	4	5	6	7	8	9	10	11	12	13	14	15	16	17	18	19	20	21	22	23	24
Профили замкнутые сварные по ТУ36-2287-80	Вст3 сп5 по ГОСТ 380-71	□ 120×80×4	28			2822								1,54				1,54					
		□ 100×60×4	29											0,10				0,1					
	Итого		30											1,64				1,64					
Всего профиля			31	1446	7872									1,64				1,64					
Сталь горячекатаная квадратная по ГОСТ 2591-71*	15ХСНД по ГОСТ 6713-75	□ 80×80	32									0,1						0,1					
	Итого		33									0,1						0,1					
Всего профиля			34	2504	1211							0,1						0,1					
Трубы стальные электросварные прямошовные по ГОСТ 10704-76	Ст 20 по ГОСТ 10705-80	ф 168×6	35											0,06				0,06					
		ф 89×6	36											0,07				0,07					
		ф 20×2,8	37										0,01					0,01					
	Итого		38										0,01	0,13				0,14					
Всего профиля			39	3304	9430	2500							0,01	0,13				0,14					
Сталь листовая горячекатаная по ГОСТ 19903-74*	15ХСНД по ГОСТ 6713-75	t 6	40											0,01		0,02		0,03					
		t 8	41						1,64				0,02					1,66					
		t 10	42						7,75							0,15		7,9					
		t 12	43						0,47			0,26			0,19		0,4	1,32					
		t 14	44									0,09					0,46	0,55					
	Итого		45	2504					9,86			0,35	0,02	0,01	0,19	0,17	0,86	11,46					
	15ХСНД-2 по ГОСТ 6713-75	t 16	46						14,74				0,53					15,27					
		t 20	47						0,64					0,02		0,13		0,79					
		t 22	48						0,19			0,22				0,03		0,44					
		t 25	49										0,72					0,72					
		t 32	50									0,25						0,25					
		t 36	51									0,16						0,16					
		t 40	52										0,79					0,79					
	Итого		53	2504					15,57			0,63	2,04	0,02		0,16		18,42					
	16Д ГОСТ 6713-75	t 10	54							4,9								4,9					
		t 16	55							0,74								0,74					
		t 25	56							0,74								0,74					
		t 28	57							0,17								0,17					
		t 32	58							0,42								0,42					
		t 60	59													0,05		0,05					
	Итого		60	2443						6,97						0,05		7,02					

Инв. № подл. | Подпись и дата | Взам. инв. №

Выпуск 0-3

Вид профиля и ГОСТ, ТУ	Марка металла и ГОСТ	Обозначение и размер профиля, мм	№ п/п	Код: марки металла	Код: вида профиля	Код: технич. характ.	Количество, шт.	Длина, мм	Масса металла по элементам конструкций, т: главные балки	пилоны	канаты и стаканы	подвески	траверсы и натяжные приспособлен.	перила и фонари	деформационные швы	опорные части	смотровые тележки и монорельсы	Общая масса, т	Масса потребности в металле по кварталам (заполняется изготовителем): I	II	III	IV	Заполняется ВЦ
1	2	3	4	5	6	7	8	9	10	11	12	13	14	15	16	17	18	19	20	21	22	23	24
	ВСт3сп5 по ГОСТ 380-71	t 6	61							0,03								0,03					
		t 10	62							0,07								0,07					
	Итого		63	1446						0,1								0,1					
	ВСт3пс6 по ГОСТ 380-71	t 8	64											0,01				0,01					
	Итого		65	1230										0,01				0,01					
	Ст 0-2 ГОСТ 380-71	t 4	66											0,02				0,02					
	Итого		67											0,02				0,02					
Всего профиля			68		7110				25,43	7,07		0,98	2,06	0,06	0,19	0,38	0,86	37,03					
Листы стальные с ромбическим и чечевичным рифлением ГОСТ 8568-77	ВСт3пс2 по ГОСТ 380-71	t 5	69							0,39							0,11	0,5					
	Итого		70							0,39							0,11	0,5					
Всего профиля			71	1226	7152					0,39							0,11	0,5					
Сталь горячекатаная круглая по ГОСТ 2590-71	ВСт3кп2 по ГОСТ 380-71	⌖ ф14	72							0,36							0,04	0,4					
		⌖ ф20	73							0,24								0,24					
		⌖ ф25	74											2,90			0,09	2,99					
	Итого		75	1124						0,6				2,90			0,13	3,63					
	09Г2С-6 по ГОСТ 19281-73	⌖ 42	76									0,28						0,28					
	Итого		77	2314								0,28						0,28					
Всего профиля			78		1111					0,6		0,28		2,90			0,13	3,91					
Канаты стальные оцинкованные спиральные закрытой конструкции по ТУ14-4-1216-82		ф52-В-Н-О Ж	79								3,68							3,68					
	Итого		80								3,68							3,68					
Всего профиля			81								3,68							3,68					
Втулки литые	Сталь 35Л ГОСТ 977-75		82								0,15							0,15					
	Итого		83								0,15							0,15					
Всего профиля			84								0,15							0,15					

Инв. № подл. | Подпись и дата | Взам. инв. №

10299/5

Выпуск 0-3

Вид профиля и ГОСТ, ТУ	Марка металла и ГОСТ	Обозначение и размер профиля, мм	№ п/п	Код: марки металла	Код: вида профиля	Код: технич. характ.	Количество шт	Длина, мм	Масса металла по элементам конструкций, т: главные балки	пилоны	канаты и стаканы	подвески	траверсы и натяжные приспособлен.	перила и фонари	деформационные швы	опорные части	смотровые тележки и монорельсы	Общая масса, т	Масса потребности в металле по кварталам (заполняется изготовителем): I	II	III	IV	Заполняется ВЦ
1	2	3	4	5	6	7	8	9	10	11	12	13	14	15	16	17	18	19	20	21	22	23	24
	Сплав марки ЦАМ9-1,5л ГОСТ 21437-75		85								0,04							0,04					
	Итого		86								0,04							0,04					
Всего профиля			87								0,04							0,04					
Листы из алюминия и алюминиевых сплавов ГОСТ 21631-76		t2	88							0,01								0,01					
	Итого		89							0,01								0,01					
Всего профиля			90							0,01								0,01					
Всего масса металла			91						30,05	10,04	3,87	1,73	2,52	6,93	0,19	0,48	5,97	61,78					
В том числе по маркам	15ХСНД		92						9,86			0,82	0,37	0,01	0,19	0,27	0,86	12,38					
	15ХСНД-2		93						15,57			0,63	2,04	0,02		0,16		18,42					
	ф52-В-Н-ОМ		94								3,68							3,68					
	16Д		95						4,62	8,69			0,1	0,93		0,05		14,39					
	09Г2С-6		96									0,28						0,28					
	ВСт3сп5		97							0,1				2,92			0,2	3,22					
	Ст20		98										0,01	0,13				0,14					
	ВСт3пс2		99							0,64							0,11	0,75					
	ВСт3кп2		100							0,6				2,90			0,13	3,63					
	ВСт3Гпс5		101														4,67	4,67					
	Сто-2		102											0,02				0,02					
	35л		103								0,15							0,15					
	листы из алюминия		104							0,01								0,01					
	ЦАМ-9-1,5л		105								0,04							0,04					

Сводная ведомость болтов-шарниров, гаек и шайб

NN п/п	Наименование	ГОСТ	Материал	Кол. шт	Масса, кг: 1 шт	Масса, кг: Всего	Примечание
1	Болт М48×260	7798-70*	40ХН2МА	32	4,82	154	
2	Гайка М48	5915-73*		64	1	64	
3	Шайба 48			64	0,6	40	
4	Болт М42×150	7798-70*	35Г	40	2,32	93	
5	Гайка М42	5918-73*		40	0,8	32	
6	Шайба 42			80	0,6	48	
7	Болт М36×150	7798-70*	35Г	6	1,65	10	
8	Гайка М36	5918-73*		6	0,5	3	
9	Шайба 36	11371-78		12	0,25	3	

Сводная ведомость болтов-шарниров, гаек и шайб

NN п.п.	Наименование	ГОСТ	Материал	Количество шт	Масса, кг: 1 шт	Масса, кг: Всего	Примечание
10	Болт М30Х150	7798-70*	35Г	4	1	4	
11	Гайка М30	5918-73*		4	0,3	1,2	
12	Шайба 30	11371-78		8	0,07	0,6	
13	Болт М24×100	7798-70*	35Г	8	0,5	4	
14	Гайка М24	5915-70		16	0,11	1,8	
15	Шайба 24	11371-78		16	0,03	0,5	

Сводная ведомость монтажных высокопрочных болтов, гаек и шайб

NN п/п	Наименование	ГОСТ	Материал	Кол-во шт	Масса, кг: 1 шт	Масса, кг: Всего	Примечание
1	Болт М24×85	22353-77	Ст40Х	580	0,456	265	термообр.
2	Гайка М24	22354-77	Ст40Х	580	0,171	100	—"—
3	Шайба 24	22355-77	ВСт5сп2	1160	0,076	89	—"—
	Всего					454	
			В том числе	Ст40Х		365	
				ВСт5	сп2	89	

Инв.№ подл. | Подпись и дата | Взам. инв.№

Выпуск 0-3

Ведомость металлоконструкций по видам профилей

Наименование конструкций по номенклатуре прейскуранта	Позиции по прейскуранту	NN строк	Код конструкций	Масса конструкций, т по видам профилей: Всего стали повышенной и высокой прочности	Балки и швеллеры	Широкополочные двутавры	Крупносортная сталь	Среднесортная сталь	Мелкосортная сталь	Толстолистовая сталь ≥4 мм	Универсальная сталь	Тонколистовая сталь <4 мм	Гнутые и гнутосварные профили	Трубы	Прочие	Всего	Количество штук
1	2	3	4	5	6	7	8	9	10	11	12	13	14	15	16	17	18
главные балки		1		26,19	—	—	4,76	—	—	26,19	—	—	—	—	—	31,26	
пилоны		2			0,83	—	1,19	0,25	0,37	7,28	—	—	—	—	0,49	10,51	
канаты и стаканы		3		—	—	—	—	—	—	—	—	—	—	—	3,94	3,98	
подвески		4		1,78	—	0,38	0,39	—	—	1,01	—	—	—	—	—	1,80	
траверсы и натяжные приспособления		5		2,48	0,30	0,06	0,10	—	—	2,12	—	—	—	0,01	—	2,62	
перила и фонари		6		0,03	—	—	5,25	—	—	0,06	—	—	1,69	0,13	—	7,20	
деформационные швы		7		0,20	—	—	—	—	—	0,20	—	—	—	—	—	0,20	
опорные части		8		0,44	—	0,1	—	—	—	0,39	—	—	—	—	—	0,49	
смотровые тележки и монорельсы		9		0,89	0,21	4,81	—	0,09	0,04	0,89	—	—	—	—	—	6,10	
Итого		10		32,01	1,34	5,35	11,69	0,34	0,41	38,14	—	—	1,69	0,14	4,43	64,16	

В графах 5-16 масса металла дана с учетом 3% уточнения в деталировочных чертежах.

В графе 17 дополнительно учитывается масса наплавленного металла в размере 1% от массы профилей

Инв. № подл. | Подп. и дата | Взам. инв. №

10299/5

Привязан

Инв. №

Нач. отд.	Лысов	
Н. контр.	Киреенко	
Гл. констр.	Киреенко	
Гл. инж. пр.	Киреенко	
Рук. груп.	Рудякова	
Проверил	Книгач	
Исполнил	Сивалап	

3.508.2-2.0-3-32 КМ

Ведомость металлоконструкций по видам профилей L=63,0м Г-3,0м

Стадия	Лист	Листов
Р		1

Укрниипроектсталь конструкция

Выпуск 0-3

Вид профиля и ГОСТ, ТУ	Марка металла и ГОСТ	Обозначение и размер профиля, мм	№ п/п	Код: марки металла	Код: вида профиля	Код: технич. характ.	Количество, шт.	Длина, мм	Масса металла по элементам конструкций, т: главные балки	пилоны	канаты и стаканы	подвески	траверсы и натяжные приспособлен.	перила и фонари	деформационные швы	опорные части	смотровые тележки и монорельсы	Общая масса, т	Масса потребности в металле по кварталам (заполняется изготовителем): I	II	III	IV	Заполняется ВЦ
1	2	3	4	5	6	7	8	9	10	11	12	13	14	15	16	17	18	19	20	21	22	23	24
Двутавры стальные горячекатаные с параллельными гранями полок по ГОСТ 26020-83	15ХСНД по ГОСТ 6713-75	I 40Б1	1		2819	0702										0.02		0.02					
		I 55Б2	2		2826	0704										0.08		0.08					
		I 50Ш3	3		2856	2620							0.06					0.06					
		I 70Ш3	4		2864	2620						0.29						0.29					
	Итого		5									0.29	0.06			0.1		0.45					
Всего профиля			6	2504								0.29	0.06			0.1		0.45					
	ВСт3Гпс5 по ГОСТ 380-71	I 24н	7														4.67	4.67					
	Итого		8														4.67	4.67					
Всего профиля			9	1236	3912	0810											4.67	4.67					
Сталь горячекатаная. Швеллеры по ГОСТ 8240-72	15ХСНД по ГОСТ 6713-75	[27	10										0.29					0.29					
	Итого		11	2504	2627	0810							0.29					0.29					
	ВСт3сп5 по ГОСТ 380-71	[8	12														0.18	0.18					
	Итого		13	2443	2618	0702											0.18	0.18					
	16Д ГОСТ 6713-75	[16	14							0.72								0.72					
	Итого		15	1446	2613	0810				0.72								0.72					
Всего профиля			16							0.72			0.29				0.18	1.19					
Уголки стальные горячекатаные равнополочные по ГОСТ 8509-86	16Д по ГОСТ 6713-75	L 80×7	17			0810				0.54			0.08					0.62					
		L 100×8	18			0704				0.07				0.93				1.0					
		L 140×9	19			2650			3.17									3.17					
	Итого		20	2443					3.17	0.61			0.08	0.93				4.79					
	ВСт3пс2 по ГОСТ 380-71	L 63×5	21							0.18								0.18					
		L 50×5	22							0.05								0.05					
	Итого		23	1226		0810				0.23								0.23					
Всего профиля			24		2120				3.17	0.84			0.08	0.93				5.02					
Уголки стальные горячекатаные неравнополочные по ГОСТ 8510-86	ВСт3сп5 по ГОСТ 380-71	L 100×63×8	25											1.27				1.27					
	Итого		26											1.27				1.27					
Всего профиля			27	1446	2242	0810								1.27				1.27					

10299/5

Нач. отд.	Лысов		
Н. контр.	Киреенко		
Гл. констр.	Киреенко		
Гл. инж.	Киреенко		
Рук. гр.	Рудякова		
Проверил	Алигач		
Исполнил	Сиволап		

Привязан

Инв. №

3.508.2-2.0-3-33 КМ

Техническая спецификация стали. L = 63.0 м Г-2,25 м.

Стадия	Лист	Листов
Р	1	4

Укрниипроектсталь конструкция

Инв. № подл. | Подпись и дата | Взам. инв. №

Выпуск 0-3

Вид профиля и ГОСТ, ТУ	Марка металла и ГОСТ	Обозначение и размер профиля, мм	№ п/п	Код марки металла	Код вида профиля	Код техниче. характ.	Количество, шт.	Длина, мм	Масса металла по элементам конструкций, т: главные балки	пилоны	канаты и стаканы	подвески	траверсы и натяжные приспособлен.	перила и фонари	деформационные швы	опорные части	смотровые тележки и монорельсы	Общая масса, т	Масса потребности в металле по кварталам (заполняется изготовителем) I	II	III	IV	Заполняется ВЦ
1	2	3	4	5	6	7	8	9	10	11	12	13	14	15	16	17	18	19	20	21	22	23	24
Профили замкнутые сварные по ТУ36-2287-80	ВСт3сп5 по ГОСТ 380-71	□ 120×80×4	28			2822								1.54				1.54					
		□ 100×60×4	29											0.10				0.1					
	Итого		30											1.64				1.64					
Всего профиля			31	1446	7872									1.64				1.64					
Сталь горячекатаная квадратная по ГОСТ 2591-71*	15ХСНД по ГОСТ 6713-75	□ 70×70	32									0.08						0.08					
	Итого		33									0.08						0.08					
Всего профиля			34	2504	1211							0.08						0.08					
Трубы стальные электросварные прямошовные по ГОСТ 10704-76	Ст20 по ГОСТ 10705-80	ф 168×6	35											0.06				0.06					
		ф 89×6	36											0.07				0.07					
		ф 20×2,8	37										0.01					0.01					
	Итого		38										0.01	0.13				0.14					
Всего профиля			39	3304	9430	2500							0.01	0.13				0.14					
Сталь листовая горячекатаная по ГОСТ 19903-74*	15ХСНД по ГОСТ 6713-75	t6	40													0.02		0.02					
		t8	41						1.24				0.02	0.01				1.27					
		t10	42						9.99			0.15				0.15		10.29					
		t12	43						7.46			0.07			0.14		0.4	8.07					
		t14	44														0.46	0.46					
	Итого		45	2504					18.69			0.22	0.02	0.01	0.14	0.17	0.86	20.11					
	15ХСНД-2 по ГОСТ 6713-75	t16	46										0.53					0.53					
		t18	47						0.15			0.13						0.28					
		t20	48						0.53					0.02		0.13		0.68					
		t22	49													0.03		0.03					
		t25	50										0.72					0.72					
		t28	51									0.12						0.12					
		t32	52									0.25						0.25					
		t40	53										0.79					0.79					
	Итого		54	2504					0.68			0.5	2.04	0.02		0.16		3.4					
	10ХСНД по ГОСТ 6713-75																						
	Итого																						
	16Д по ГОСТ 6713-75	t10	55							4.84								4.84					
		t12																					
		t16	56							0.74								0.74					
		t25	57							0.89								0.89					
		t32	58							0.43								0.43					
		t36																					
		t60	59													0.05		0.05					
	Итого		60	2443						6.9						0.05		6.95					10299/5

Инв. № подл. | Подпись и дата | Взам. инв. №

Выпуск 0-3

Вид профиля и ГОСТ, ТУ	Марка металла и ГОСТ	Обозначение и размер профиля, мм	N п/п	Код: марки металла	Код: вида профиля	Код: технич. характ.	Количество, шт.	Длина, мм	Масса металла по элементам конструкций, т: главные балки	планы	канаты и стаканы	подвески	траверсы и натяжные приспособлен.	перила и фонари	деформационные швы	опорные части	смотровые тележки и монорельсы	Общая масса т	Масса потребности в металле по кварталам (заполняется изготовителем): I	II	III	IV	Заполняется ВЦ
1	2	3	4	5	6	7	8	9	10	11	12	13	14	15	16	17	18	19	20	21	22	23	24
	ВСт3 сп5 по ГОСТ 380-71	t6	60							0,02								0,02					
		t10	61							0,07								0,07					
	Итого		62	1446						0,09								0,09					
	ВСт3 пс6 по ГОСТ 380-71	t6	63											0,01				0,01					
	Итого		64	1230										0,01				0,01					
	Ст 0-2 ГОСТ 380-71	t4	65											0,02				0,02					
	Итого		66											0,02				0,02					
Всего профиля			67		7110				19,37	6,99		0,72	2,06	0,06	0,14	0,38	0,86	30,58					
Листы стальные с ромбическим и чечевичным рифлением ГОСТ 8568-77	ВСт3 пс2 по ГОСТ 380-71	t5	68							0,34							0,11	0,45					
	Итого		69							0,34							0,11	0,45					
Всего профиля			70	1226	7152					0,34							0,11	0,45					
Сталь горячекатаная круглая по ГОСТ 2590-71	ВСт3кп2 по ГОСТ 380-71	+ф14	71							0,34							0,03	0,37					
		+ф20	72							0,2								0,2					
		+ф25	73											2,90			0,09	2,99					
	Итого		74	1124						0,54				2,90			0,12	3,56					
	09Г2С-6 по ГОСТ 19281-73	+ф36	75									0,22						0,22					
	Итого		76	2314								0,22						0,22					
Всего профиля			77		1111					0,54		0,22		2,90			0,12	3,78					
Канаты стальные оцинкованные спиральные закрытой конструкции по ТУ14-4-1216-82		ф52-В-Н-ОЖ	78								3,68							3,68					
	Итого		79								3,68							3,68					
Всего профиля			80								3,68							3,68					
Втулки литые	Сталь 35л ГОСТ 977-75		81								0,15							0,15					
	Итого		82								0,15							0,15					
Всего профиля			83								0,15							0,15					

Инв. N подл. | Подпись и дата | Взам. инв. N

10299/5

3.508.2-2.0-3-33 КМ

Лист 3

Выпуск 0-3

Вид профиля и ГОСТ, ТУ	Марка металла и ГОСТ	Обозначение и размер профиля, мм	N п/п	Код: марки металла	Код: вида профиля	Код: Технич. характ.	Количество, шт.	Длина, мм	Масса металла по элементам конструкций, т: главные балки	пилоны	канаты и стаканы	подвески	траверсы и натяжные приспособлен.	перила и фонари	деформационные швы	опорные части	смотровые тележки и монорельсы	Общая масса, т	Масса потребности в металле по кварталам (заполняется изготавливателем): I	II	III	IV	Заполняется ВЦ
1	2	3	4	5	6	7	8	9	10	11	12	13	14	15	16	17	18	19	20	21	22	23	24
	Сплав марки ЦАМ9-1,5л ГОСТ 21437-75		83								0,04							0,04					
	Итого		84								0,04							0,04					
Всего профиля			85								0,04							0,04					
Листы алюминия и алюминиевых сплавов ГОСТ 21631-76		t2	86							0,01								0,01					
	Итого		87							0,01								0,01					
Всего профиля			88							0,01								0,01					
Всего масса металла			89						22,54	9,44	3,87	1,31	2,5	6,93	0,14	0,48	5,94	53,15					
в том числе по маркам	15ХСНД		90						18,69			0,59	0,37	0,01	0,14	0,27	0,86	20,93					
	15ХСНД-2		91						0,68			0,5	2,04	0,02		0,16		3,4					
	Ф52-В-Н-ОЖ		92								3,68							3,68					
	16Д		93						3,17	8,23			0,08	0,93		0,05		12,46					
	09Г2С-6		94									0,22						0,22					
	ВСт3 сп5		95							0,09				2,92			0,18	3,19					
	Ст 20		96										0,81	0,13				0,14					
	ВСт3 пс2		97							0,57							0,11	0,68					
	ВСт3 кп2		98							0,54				2,90			0,12	3,56					
	ВСт3 Гпс5		99														4,67	4,67					
	Сто-2		100											0,02				0,02					
	35л		101								0,15							0,15					
	Листы из алюминия		102							0,01								0,01					
	ЦАМ-9-1,5л		103								0,04							0,04					

Сводная ведомость болтов-шарниров, гаек и шайб

NN п/п	Наименование	ГОСТ	Материал	Кол.шт.	Масса, кг: 1 шт	Масса, кг: Всего	Примечание
1	Болт М48×260	7798-70*	40ХН2МА	32	4,82	154	
2	Гайка М48	5918-73*		64	1,0	64	
3	Шайба 48			64	0,6	40	
4	Болт М36×150	7798-70*	35Г	46	1,65	76	
5	Гайка М36	5918-73*		46	0,5	23	
6	Шайба 36	11371-78		92	0,25	23	

Сводная ведомость болтов-шарниров, гаек и шайб

NN п.п.	Наименование	ГОСТ	Материал	Количество шт.	Масса, кг: Лист	Масса, кг: Всего	Примечание
7	Болт М30×150	7798-70*	35Г	4	1	4	
8	Гайка М30	5915-70*		4	0,3	1,2	
9	Шайба 30	11371-78		8	0,07	0,6	
10	Болт М24×100	7798-70*	35Г	8	0,5	4	
11	Гайка М24	5915-70		16	0,11	1,8	
12	Шайба 24	11371-78		16	0,03	0,5	

Сводная ведомость монтажных высокопрочных болтов, гаек и шайб

NN п/п	Наименование	ГОСТ	Материал	Кол-во шт.	Масса, кг: 1 шт.	Масса, кг: Всего	Примечание
1	Болт М24×85	22353-77	Ст40Х	580	0,456	265	Термообр.
2	Гайка М24	22354-77	Ст40Х	580	0,171	100	— " —
3	Шайба 24	22355-77	ВСт5сп2	1160	0,076	89	
	Всего					454	
			В том числе		Ст 40Х	365	
					ВСт 5 сп2	89	

Инв.№ подл. | Подпись и дата | Взам.инв.№

3.508.2-2.0-3-33КМ

Лист 4

Выпуск 0-3

Ведомость металлоконструкций по видам профилей

Наименование конструкций по номенклатуре прейскуранта	позиции по прейскуранту	№ строк	Код конструкций	Масса конструкций, т													Количество штук
				Всего стали повышенной и высокой прочности	по видам профилей											Всего	
					балки и швеллеры	широкополочные двутавры	крупносортная сталь	среднесортная сталь	мелкосортная сталь	толстолистовая сталь ≥4мм	универсальная сталь	тонколистовая сталь ≤4мм	гнутые и гнутосварные профили	трубы	прочие		
1	2	3	4	5	6	7	8	9	10	11	12	13	14	15	16	17	18
главные балки		1		19.95	—	—	3.27	—	—	19.95	—	—	—	—	—	23.45	
пилоны		2		—	—	0.74	0.85	0.21	0.35	7.20	—	—	—	—	0.35	9.80	
канаты и стаканы		3		—	—	—	—	—	—	—	—	—	—	—	3.94	3.98	
подвески		4		1.35	—	0.30	0.31	—	—	0.74	—	—	—	—	—	1.36	
траверсы и натяжные приспособления		5		2.48	0.3	0.06	0.08	—	—	2.12	—	—	—	0.01	—	2.60	
перила и фонари		6		0.03	—	—	2.27	2.99	—	0.06	—	—	1.69	0.13	—	7.21	
деформационные швы		7		0.14	—	—	—	—	—	0.14	—	—	—	—	—	0.14	
опорные части		8		0.44	—	0.1	—	—	—	0.39	—	—	—	—	—	0.50	
смотровые тележки и монорельсы		9		0.88	5.00	—	—	0.09	0.03	0.89	—	—	—	—	0.11	6.18	
Итого		10		25.27	5.30	1.20	6.78	3.29	0.38	31.49	—	—	1.69	0.14	4.40	55.22	

В графах 5-16 масса металла дана с учетом 3% уточнения в деталировочных чертежах.

В графе 17 дополнительно учитывается масса наплавленного металла в размере 1% от массы профилей.

Инв.№ подл. | Подп. и дата | Взам. инв.№

10299/5

Нач.отд.	Лысов		3.508.2-2.0-3-34 КМ	
Н.контр.	Киреенко			
Гл.констр.	Киреенко			
Гл.инж.пр.	Киреенко			
Рук.груп.	Рудакова		Ведомость металлоконструкций по видам профилей L=63,0м, F=2,25м	Стадия: Р; Лист: ; Листов: 1
Проверил	Длугач			Укрниипроектстальконструкция
Составил	Сиволап			

Выпуск 0-3

Вид профиля и ГОСТ, ТУ	Марка металла и ГОСТ	Обозначение и размер профиля, мм	№ п/п	Код: марки металла	Код: вида профиля	Код: технич. характ.	Количество, шт.	Длина, мм	Масса металла по элементам конструкций, т: главные балки	пилоны	канаты и стаканы	подвески	траверсы и натяжные приспособлен.	перила и фонари	деформационные швы	опорные части	смотровые тележки и монорельсы	Общая масса, т	Масса потребности в металле по кварталам (заполняется изготовителем): I	II	III	IV	Заполняется ВЦ
1	2	3	4	5	6	7	8	9	10	11	12	13	14	15	16	17	18	19	20	21	22	23	24
Двутавры стальные горячекатаные с параллельными гранями полок по ГОСТ 26020-83	15ХСНД по ГОСТ 6713-75	I 40Б1	1		2819	0702										0.02		0.02					
		I 55Б2	2		2826	0704										0.08		0.08					
		I 50Ш3	3		2856	2620							0.06					0.06					
		I 70Ш3	4		2864	2620						0.29						0.29					
	Итого		5									0.29	0.06			0.10		0.45					
Всего профиля			6	2504								0.29	0.06			0.10		0.45					
Балки двутавровые по ГОСТ 19425-74	ВСт3Гпс5 по ГОСТ 380-71	I 24 Н	7														4.67	4.67					
	Итого		8														4.67	4.67					
Всего профиля			9	1236	3912	0810											4.67	4.67					
Сталь горячекатаная швеллеры по ГОСТ 8240-72	15ХСНД по ГОСТ 6713-75	[24	10										0.24					0.24					
	Итого		11	2504	2627	0810							0.24					0.24					
	16Д по ГОСТ 6713-75	[16	12							0.60								0.6					
	Итого		13	2443	2618	0702				0.60								0.6					
	ВСт3сп5 по ГОСТ 380-71	[8	14														0.18	0.18					
	Итого		15	1446	2613	0810											0.18	0.18					
Всего профиля			16							0.60			0.24				0.18	1.02					
Уголки стальные горячекатаные равнополочные по ГОСТ 8509-86	16Д по ГОСТ 6713-75	L 80×7	17			0810				0.50			0.08					0.58					
		L 100×8	18			0704				0.07				0.93				1.0					
		L 140×10	19			2650			3.51									3.51					
	Итого		20	2443					3.51	0.57			0.08	0.93				5.09					
	ВСт3пс2 по ГОСТ 380-71	L 63×5	21							0.18								0.18					
		L 50×5	22							0.04								0.04					
	Итого		23	1226		0810				0.22								0.22					
Всего профиля			24		2120				3.51	0.79			0.08	0.93				6.31					
Уголки стальные горячекатаные неравнополочные по ГОСТ 8510-86	ВСт3сп5 по ГОСТ 380-71	L 100×63×8	25											1.27				1.27					
	Итого		26											1.27				1.27					
Всего профиля			27	1446	2242	0810								1.27				1.27					

10299/5

Инв. № подл. | Подпись и дата | Взам. инв. №

Привязан

Инв. №

Нач. отд.	Лысов	
Н. контр.	Киреенко	
Гл. констр.	Киреенко	
Гл. инж.	Киреенко	
Рук. груп.	Рудякова	
Проверил	Алигач	
Исполнил	Сивалов	

3.508.2-2.0-3-35 КМ

Техническая спецификация стали L=63,0 м Г-1,5 м

Стадия	Лист	Листов
Р	1	4

Укрмиипроектстальконструкция г. Киев

Выпуск 0-3

Вид профиля и ГОСТ, ТУ	Марка металла и ГОСТ	Обозначение и размер профиля, мм	№ п/п	Код: марки металла	Код: вида профиля	Код: технич. характер.	Количество, шт.	Длина, мм	Масса металла по элементам конструкций, т: главные балки	пилоны	канаты и стаканы	подвески	траверсы и натяжные приспособления	перила и фонари	деформационные швы	опорные части	смотровые тележки и монорельсы	Общая масса, т	Масса потребности в металле по кварталам (заполняется изготовителем): I	II	III	IV	Заполняется ВЦ
1	2	3	4	5	6	7	8	9	10	11	12	13	14	15	16	17	18	19	20	21	22	23	24
Профили гнутые замкнутые сварные по ТУ36-2287-80	ВСт3сп5 по ГОСТ 380-71	□ 120 × 80 × 4	28			2822								1.54				1.54					
		□ 100 × 60 × 4	29											0.10				0.1					
	Итого		30											1.64				1.64					
Всего профиля			31	1446	1872									1.64				1.64					
Сталь горячекатаная квадратная по ГОСТ 2591-71*	15ХСНД по ГОСТ 6713-75	□ 70 × 70	32									0.08						0.08					
	Итого		33									0.08						0.08					
Всего профиля			34	2504	1211							0.08						0.08					
Трубы стальные электросварные прямошовные по ГОСТ 10704-76	Ст20 по ГОСТ 10705-80	ф 168 × 6	35											0.06				0.06					
		ф 89 × 6	36											0.07				0.07					
		ф 20 × 2,8	37										0.01					0.01					
	Итого		38										0.01	0.13				0.14					
Всего профиля			39	3304	9430	2500							0.01	0.13				0.14					
Сталь листовая горячекатаная по ГОСТ 19903-74*	15ХСНД по ГОСТ 6713-75	t 8	40										0.02	0.01				0.03					
		t 10	41									0.15				0.15		0.3					
		t 12	42									0.07	0.14		0.09		0.4	0.7					
		t 14	43														0.46	0.46					
	Итого		44	2504								0.22	0.16	0.01	0.09	0.15	0.86	1.49					
	15ХСНД-2 по ГОСТ 6713-75	t 16	45										0.33					0.33					
		t 18	46									0.13						0.13					
		t 20	47										0.55	0.02		0.13		0.7					
		t 22	48													0.03		0.03					
		t 25	49									0.19	0.03					0.22					
		t 30	50									0.12	0.73					0.85					
	Итого		51	2504								0.44	1.64	0.02		0.16		2.26					
	16А по ГОСТ 6713-75	t 8	52						1.24									1.24					
		t 10	53						9.93	4.85								14.78					
		t 12	54						7.35									7.35					
		t 16	55							0.36								0.86					
		t 18	56						0.15									0.15					
		t 20	57						0.53									0.53					
		t 25	58							0.79								0.79					
		t 28	59							0.19								0.19					
		t 32	60							0.17								0.17					
		t 60	61													0.05		0.05					
	Итого		62	2443*					19.2	6.36						0.05		25.61					

Инв. № подл. | Подпись и дата | Взам. инв. №

10299/5

Выпуск 0-3

Вид профиля и гост, ТУ	Марка металла и гост	Обозначение и размер профиля, мм	№ п/п	Код: марки металла	Код: вида профиля	Код: техниу. характ	Количество, шт.	Длина, мм	Масса металла по элементам конструкций, т: главные балки	пилоны	канаты и стаканы	подвески	траверсы и натяжные приспособлен.	перила и фонари	деформационные швы	опорные части	смотровые тележки и монорельсы	Общая масса, т	Масса потребности в металле по кварталам (заполняется изготовителем): I	II	III	IV	Заполняется ВЦ
1	2	3	4	5	6	7	8	9	10	11	12	13	14	15	16	17	18	19	20	21	22	23	24
	ВСт3сп5 по ГОСТ 380-71	±6	63							0.02						0.02		0.04					
		±10	64							0.07								0.07					
	Итого		65	1446						0.09						0.02		0.11					
	ВСт3пс-6 по ГОСТ 380-71	±6	66											0.01				0.01					
	Итого		67	1230										0.01				0.01					
	Ст0-2 по ГОСТ 380-71	±4	68											0.02				0.02					
	Итого		69											0.02				0.02					
Всего профиля			70		1110				19.2	6.45		0.66	1.80	0.06	0.09	0.38	0.86	29.5					
Листы стальные с ромбическим и чечевичным рифлением по ГОСТ 8568-77	ВСт3пс2 по ГОСТ 380-71	±5	71							0.30							0.11	0.41					
	Итого		72							0.3							0.11	0.41					
Всего профиля			73	1226	1152					0.3							0.11	0.41					
Сталь горячекатаная круглая по ГОСТ 2590-71	ВСт3кп2 по ГОСТ 380-71	✦ ф14	74							0.32							0.03	0.35					
		✦ ф20	75							0.18								0.18					
		✦ ф25	76											2.90			0.09	2.99					
	Итого		77	1124						0.50				2.90			0.12	3.52					
	09Г2С-6 по ГОСТ 19281-73	✦ ф36	78									0.22						0.22					
	Итого		79	2314								0.22						0.22					
Всего профиля			80		1111					0.50		0.22		2.90			0.12	3.74					
Канаты стальные оцинкованные спиральные закрытой конструкции по ТУ14-4-1216-82	ТУ-14-4-1216-82	ф42-В-Н-ОН	81								2.37							2.37					
	Итого		82								2.37							2.37					
Всего профиля			83								2.37							2.37					
Втулки литые	35Л по ГОСТ 977-75		84								0.13							0.13					
	Итого		85								0.13							0.13					
Всего профиля			86								0.13							0.13					

Инв.№ подл. | Подпись и дата | Взам. инв.№

10299/5

Выпуск 0-3

Вид профиля и ГОСТ, ТУ	Марка металла и ГОСТ	Обозначение и размер профиля, мм	№ п/п	Код: марки металла	Код: вида профиля	Код: механич. характ.	Количество, шт.	Длина, мм	Масса металла по элементам конструкций, т: главные балки	пилоны	канаты и стаканы	подвески	траверсы и натяжные приспособления	перила и фонари	деформационные швы	опорные части	смотровые тележки и монорельсы	Общая масса, т	Масса потребности в металле по кварталам (заполняется изготовителем): I	II	III	IV	Заполняется ВЦ
1	2	3	4	5	6	7	8	9	10	11	12	13	14	15	16	17	18	19	20	21	22	23	24
	Сплав марки 1915-1,5л по ГОСТ 21437-75		87								0.03							0.03					
	Итого		88								0.03							0.03					
Всего профиля			89								0.03							0.03					
Листы из алюминия и алюминиевых сплавов по ГОСТ 21631-76			90							0.01								0.01					
	Итого		91							0.01								0.01					
Всего профиля			92							0.01								0.01					
Всего масса металла			93						22.71	8.65	2.53	1.25	2.19	6.93	0.09	0.48	5.94	50.77					
В том числе по маркам		15ХСНД	94									0.59	0.46	0.01	0.09	0.25	0.86	2.26					
		15ХСНД-2	95									0.44	1.64	0.02		0.16		2.26					
		16Д	96						22.71	7.53			0.08	0.93		0.05		31.3					
		09Г2С-6	97									0.22						0.22					
		ВСт3сп5	98							0.09				2.92		0.02	0.18	3.3					
		ф42-В-Н-ОЖ	99								2.37							2.37					
		ВСт3пс2	100							0.52							0.11	0.63					
		ВСт3кп2	101							0.5				2.90			0.12	3.52					
		ВСт3Гпс5	102														4.67	4.67					
		Ст20	103										0.01	0.13				0.14					
		35л	104								0.13							0.13					
		Ст0-2	105											0.02				0.02					
		1915-0-15л	106								0.03							0.03					

Сводная ведомость болтов-шарниров, гаек и шайб

№№ п.п	Наименование	ГОСТ	Материал	Количество, шт.	Масса, кг: 1 шт	Масса, кг: всего	Примечание
1	Болт М42х220	7798-70*	40хнмА	32	2.91	93	
2	Гайка М42	5918-73*	-	64	0.63	40	
3	Шайба 42	-		64	0.4	24	
4	Болт М36х150	7798-70*	35Г	46	1.65	76	
5	Гайка М36	5918-73*		46	0.5	23	
6	Шайба 36	11371-78		92	0.25	23	

Сводная ведомость болтов-шарниров, гаек и шайб

№№ п.п.	Наименование	ГОСТ	Материал	Количество шт	Масса, кг: 1 шт	Масса, кг: всего	Примечание
7	Болт М30х150	7798-70*	35Г	4	1	4	
8	Гайка М30	5918-70*		4	0.3	1.2	
9	Шайба 30	11371-78		8	0.07	0.6	
10	Болт М24х100	7798-70*	35Г	8	0.5	4	
11	Гайка М24	5915-70		16	0.11	1.8	
12	Шайба 24	11371-78		16	0.03	0.5	

Сводная ведомость монтажных высокопрочных болтов, гаек и шайб

№№ п/п	Наименование	ГОСТ	Материал	Кол. шт.	Масса, кг: 1 шт	Масса, кг: всего	Примечание
1	Болт М24х85	22353-77	Ст40х	580	0.458	265	Термооб.
2	Гайка М24	22354-77	Ст40х	580	0.171	100	-"-
3	Шайба 24	22355-77	ВСт5сп2	1160	0.076	89	-"-
	Всего					454	
			В том числе		Ст40х	365	
					ВСт6сп2	89	

Инв. № подл. | Подпись и дата | Взам. инв. №

10299/5

Выпуск 0-3

Ведомость металлоконструкций по видам профилей

Наименование конструкций по номенклатуре прейскуранта	позиции по прейскуранту	NN строк	Код конструкций	Масса конструкций, т по видам профилей													количество штук
				Всего стали повышенной высокой прочности	Балки и швеллеры	Широкополочные двутавры	Крупносортная сталь	Среднесортная сталь	Мелкосортная сталь	Толстолистовая сталь δ≥4мм	Универсальная сталь	Тонколистовая сталь δ<4мм	Гнутые и гнутосварные профили	Трубы	прочие	Всего	
1	2	3	4	5	6	7	8	9	10	11	12	13	14	15	16	17	18
главные балки		1		—	—	—	3,62	—	—	19,78	—	—	—	—	—	23,64	
пилоны		2		—	0,62	—	0,82	0,52	—	6,65	—	—	—	—	0,31	9,01	
канаты и стаканы		3		—	—	—	—	—	—	—	—	—	—	—	2,58	2,61	
подвески		4		1,29	—	0,30	0,31	—	—	0,68	—	—	—	—	—	1,30	
траверсы и натяжные приспособления		5		2,17	0,25	0,07	0,09	—	—	1,86	—	—	—	0,01	—	2,30	
перила и фонари		6		0,03	—	—	2,27	2,99	—	0,07	—	—	1,69	0,14	—	7,23	
деформационные швы		7		0,10	—	—	—	—	—	0,10	—	—	—	—	—	0,10	
опорные части		8		0,43	—	0,11	—	—	—	0,40	—	—	—	—	—	0,52	
смотровые тележки и монорельсы		9		0,89	5,00	—	—	0,13	—	0,89	—	—	—	—	0,12	6,20	
Итого		10		4,92	5,87	0,48	7,11	3,64	—	30,43	—	—	1,69	0,15	3,01	52,91	

В графах 5-16 масса металла дана с учетом 3% уточнения в деталировочных чертежах.

В графе 17 дополнительно учитывается масса наплавленного металла в размере 1% от массы профилей.

Инв.№ подл. | Подпись и дата | Взам.инв.№

10299/5

Нач.отд.	Лысов		3.508.2-2.0-3-36КМ
Н.контр.	Киреенко		
Гл.констр.	Киреенко		Ведомость металлоконструкций по видам профилей. L=63,0м Г-1,5м
Гл.инж.пр.	Киреенко		Стадия: Р; Лист: 1; Листов:
Рук.груп.	Рудакова		Укрниипроектсталь конструкция
Проверил	Долгач		
Исполнил	Горощенко		

Выпуск 0-3

Вид профиля и ГОСТ, ТУ	Марка металла и ГОСТ	Обозначение и размер профиля, мм	№ п/п	Код: марки металла	Код: вида профиля	Код: техниц. характ.	Количество, шт.	Длина, мм	Масса металла по элементам конструкций, т: главные балки	пилоны	канаты и стаканы	подвески	траверсы и натяжные приспособлен.	перила и фонари	деформационные швы	опорные части	смотровые тележки и монорельсы	Общая масса, т	Масса потребности в металле по кварталам (заполняется изготовителем): I	II	III	IV	Заполняется ВЦ
1	2	3	4	5	6	7	8	9	10	11	12	13	14	15	16	17	18	19	20	21	22	23	24
Двутавры стальные горячекатаные с параллельными гранями полок по ГОСТ 26020-83	15ХСНД по ГОСТ 6713-75	I 40Б1	1		2819	0702										0,02		0,02					
		I 100Б1	2		2835	2620										0,20		0,2					
		I 50Ш3	3		2856	2620							0,06					0,06					
		I 70Ш5	4		2866	2620						0,5						0,5					
	Итого		5									0,5	0,06			0,22		0,78					
Всего профиля			6	2504								0,5	0,06			0,22		0,78					
	ВСт3 Гпс5 по ГОСТ 380-71	I 24М	7														6,28	6,28					
	Итого		8														6,28	6,28					
Всего профиля			9	1236	3912	0810											6,28	6,28					
Сталь горячекатаная Швеллеры по ГОСТ 8240-72	15ХСНД по ГОСТ 6713-75	[40	10										0,58					0,58					
	Итого		11	2504	2634	2650							0,58					0,58					
	ВСт3 сп 5 по ГОСТ 380-71	[8	12														0,24	0,24					
	Итого		13	1446	2613	0810											0,24	0,24					
	16Д по ГОСТ 6713-75	[16	14							1,05								1,05					
	Итого		15	2443	2618	0702				1,05								1,05					
Всего профиля			16							1,05			0,58				0,24	1,87					
Уголки стальные горячекатаные равнополочные по ГОСТ 8509-86	16Д по ГОСТ 6713-75	L 80×7	17			0810							0,15					0,15					
		L 100×8	18			0704				1,51				1,24				2,75					
		L 180×11	19			0702			7,62									7,62					
	Итого		20	2443					7,62	1,51			0,15	1,24				10,52					
	ВСт3 пс2 по ГОСТ 380-71	L 63×5	21							0,22								0,22					
		L 50×5	22							0,14								0,14					
	Итого		23	1226		0810				0,36								0,36					
Всего профиля			24		2120				7,62	1,87			0,15	1,24				10,88					
Уголки стальные горячекатаные неравнополочные по ГОСТ 8510-86	ВСт3 сп5 по ГОСТ 380-71	L 100×63×8	25											1,68				1,68					
	Итого		26											1,68				1,68					
Всего профиля			27	1446	2242	0810								1,68				1,68					

Инв.№ подл. | Подпись и дата | Взам.инв.№

10239/5

Привязан

Инв.№

Нач.отд.	Лысов	
Н.контр.	Куреенко	
Гл.конст.	Куреенко	
Гл.инж.пр.	Куреенко	
Рук.груп.	Рубякова	
Проверил	Длугач	
Исполнил	Сивцова	

3.508.2-2.0-3-37 КМ

Техническая спецификация сталц L=84,0м Г-4,5м

Стадия	Лист	Листов
Р	1	4

Укрниипроектстальконструкция

Выпуск 0-3

Вид профиля и ГОСТ ТУ	Марка металла и ГОСТ	Обозначение и размер профиля, мм	№ п/п	Код: марки металла	Код: вида прифиля	Код: технич. характ.	Количество, шт.	Длина, мм	Масса металла по элементам конструкций, т: главные балки	пилоны	канаты и стаканы	подвески	траверсы и натянные приспособлен	перила и фонари	деформационные швы	опорные части	смотровые тележки и монорельсы	Общая масса, т	Масса потребности в металле по кварталам (заполняется изготовителем): I	II	III	IV	Заполняется ВЦ
1	2	3	4	5	6	7	8	9	10	11	12	13	14	15	16	17	18	19	20	21	22	23	24
Профили гнутые замкнутые сварные по ТУ 36-2287-80	ВСт3 сп5 по ГОСТ 380-71	□120×80×4	28			2822								2,14				2,14					
		□100×60×4	29											0,13				0,13					
	Итого		30	1446	7872									2,27				2,27					
Всего профиля			31											2,27				2,27					
Сталь горячекатаная квадратная по ГОСТ 2591-71*	15ХСНД по ГОСТ 6713-75	□90×90	32									0,18						0,18					
	Итого		33									0,18						0,18					
Всего профиля			34	2504	1211							0,18						0,18					
Трубы стальные электросварные прямошовные по ГОСТ 10704-76	Ст20 по ГОСТ 10705-80	ф 168×6	35											0,12				0,12					
		ф 89×6	36											0,13				0,13					
		ф 20×2,8	37										0,01					0,01					
	Итого		38										0,01	0,25				0,26					
Всего профиля			39	3304	9430	2500							0,01	0,25				0,26					
Сталь листовая горячекатаная по ГОСТ 19903-74*	15ХСНД по ГОСТ 6713-75	t 6	40													0,04		0,04					
		t 8	41						4,37				0,02	0,03		0,02		4,44					
		t 10	42						20,2	5,14								25,34					
		t 12	43						15,13			0,44			0,29		0,58	16,44					
		t 14	44													0,17	0,68	0,84					
	Итого		45	2504					39,7	5,14		0,44	0,02	0,03	0,29	0,23	1,26	47,11					
	15ХСНД-2 по ГОСТ 6713-75	t 16	46									0,15	0,02			0,11		0,28					
		t 20	47						0,66	0,96			1,35	0,04		0,13		3,14					
		t 22	48						0,34			0,34				0,03		0,71					
		t 25	49							1,05			0,03			0,04		1,12					
		t 32	50							0,16								0,16					
		t 36	51									0,21						0,21					
		t 40	52							0,36		0,42	2,4					3,18					
		t 50	53										1,53					1,53					
	Итого		54	2504					1,0	2,53		1,12	5,33	0,04		0,31		10,33					
	Итого																						
	16Д ГОСТ 6713-75	t 10	55							0,8								0,8					
		t 60	56													0,05		0,05					
	Итого		57	2443						0,8						0,05		0,85					

Инв.№ подл. | Подпись и дата | Взам. инв.№

Выпуск 0-3

Вид профиля и ГОСТ, ТУ	Марка металла и ГОСТ	Обозначение и размер профиля, мм	N п/п	Код марки металла	Код вида профиля	Код техн. характ.	Количество, шт.	Длина, мм	Масса металла по элементам конструкций, т: главные балки	пилоны	Канаты и стаканы	подвески	траверсы и натяжные приспособлен.	перила и фонари	деформационные швы	опорные части	смотровые тележки и монорельсы	Общая масса, т	Масса потребности в металле по кварталам (заполняется изготовителем) I	II	III	IV	Заполняется ВЦ
1	2	3	4	5	6	7	8	9	10	11	12	13	14	15	16	17	18	19	20	21	22	23	24
	ВСт3 сп5 по ГОСТ 380-71	t6	58							0.04								0.04					
		t10	59							0.09								0.09					
	Итого		60	1446						0.13								0.13					
	ВСт3 пс6 по ГОСТ 380-71	t6	61											0.01				0.01					
	Итого		62	1230										0.01				0.01					
	Ст 0,-2 ГОСТ 380-71	t4	63											0.03				0.03					
	Итого		64											0.03				0.03					
Всего профиля			65		7110				40.7	8.6		1.56	5.35	0.11	0.29	0.59	1.26	58.46					
Листы стальные с рамбическим и чечевичным рифлением ГОСТ 8568-77	ВСт3 пс2 по ГОСТ 380-71	t5	66							0.49							0.19	0.68					
	Итого		67							0.49							0.19	0.68					
Всего профиля			68	1226	7152					0.49							0.19	0.68					
Сталь горячекатаная круглая по ГОСТ 2590-71	ВСт 3 кп2 по ГОСТ 380-71	⌀14	69							0.4							0.05	0.45					
		⌀20	70							0.34								0.34					
		⌀25	71											3.85			0.14	3.99					
	Итого		72	1124						0.74				3.85			0.19	4.78					
	09Г2С-6 по ГОСТ 19281-73	⌀48	73									0.65						0.65					
	Итого		74	2314								0.65						0.65					
Всего профиля			75		1111					0.74		0.65		3.85			0.19	5.43					
Канаты стальные оцинкованные спиральные закрытой конструкции по ТУ 14-4-1216-82		⌀12-В-Н-ОЖ	76								9.12							9.12					
	Итого		77								9.12							9.12					
Всего профиля			78								9.12							9.12					
Втулки литые	Сталь 35л ГОСТ 977-75		79								0.25							0.25					
	Итого		80								0.25							0.25					
Всего профиля			81								0.25							0.25					

Инв. N подл. | Подпись и дата | Взам. инв. N

10299/5

3.508.2-2.0-3-37 КМ

Лист 3

Выпуск 0-3

Вид профиля и ГОСТ, ТУ	Марка металла и ГОСТ	Обозначение и размер профиля, мм	№ п/п	Код: марки металла	Код: вида профиля	Код: технич. характ.	Количество, шт.	Длина, мм	Масса металла по элементам конструкций, т: главные балки	пилоны	канаты и стаканы	подвески	траверсы и натяжные приспособлен.	перила и фонари	деформационные швы	опорные части	смотровые тележки и монорельсы	Общая масса, т	Масса потребности в металле по кварталам (заполняется изготовителем): I	II	III	IV	Заполняется ВЦ
1	2	3	4	5	6	7	8	9	10	11	12	13	14	15	16	17	18	19	20	21	22	23	24
	Сплав марки ЦАМ9-1.5 л ГОСТ 21437-75		82								0.07							0.07					
	Итого		83								0.07							0.07					
Всего профиля			84								0.07							0.07					
Листы из алюминия и алюминиевых сплавов ГОСТ 21631-76	АД-1 по ГОСТ 4784-74	t2	85							0.01								0.01					
	Итого		86							0.01								0.01					
Всего профиля			87							0.01								0.01					
Всего масса металла			88						48.32	12.76	9.44	2.89	6.15	9.40	0.29	0.81	6.16	98.22					
В том числе по маркам	15ХСНД		89						39.7	5.14		1.12	0.66	0.04	0.29	0.45	1.25	48.65					
	15ХСНД-2		90						1.0			1.12	5.33	0.04		0.31		7.8					
	ф 72-В-Н-ОЖ		91								9.12							9.12					
	16Д		92						7.62	3.36			0.15	1.24		0.05		12.42					
	09Г2С-6		93							2.53		0.65						3.18					
	ВСт3 сп5		94							0.13				3.95			0.24	4.32					
	Ст 20		95										0.01	0.25				0.26					
	ВСт3 пс2		96							0.85							0.15	1.0					
	ВСт3 кп2		97							0.74				3.85			0.19	4.78					
	ВСт3 Гпс 5		98														6.28	6.28					
	Сто-2		99											0.03				0.03					
	35 л		100								0.25							0.25					
	листы из алюминия		101							0.01								0.01					
	ЦАМ-9-1.5 л		102								0.07							0.07					

Сводная ведомость болтов-шарниров, гаек и шайб

NN п/п	Наименование	ГОСТ	Материал	Кол. шт.	Масса, кг: 1 шт	Масса, кг: Всего	Примечание
1	Болт М72×340	10602-72*	40ХН2МА	32	13.8	440	
2	Гайка М72	10605-72		64	2.7	172	
3	Шайба 72			64	1.5	96	
4	Болт М56×170	10602-72*	35Г	6	5	30	
5	Гайка М56	10606-72*		6	1.5	9	
6	Шайба 56			12	0.9	11	

Сводная ведомость болтов-шарниров, гаек и шайб

NN п.п.	Наименование	ГОСТ	Материал	Количество шт.	Масса, кг: 1 шт	Масса, кг: Всего	Примечание
7	Болт М48×170	7798-70	35Г	60	3.5	210	
8	Гайка М48	5918-73*		60	1.2	72	
9	Шайба 48			120	0.6	72	
10	Болт М24×100	7798-70	35Г	8	0.5	4	
11	Гайка М24	5915-73*		16	0.11	1.8	
12	Шайба 24	11371-78		16	0.03	0.5	

Сводная ведомость монтажных высокопрочных болтов, гаек и шайб

NN п/п	Наименование	ГОСТ	Материал	Кол-во, шт	Масса, кг: 1 шт	Масса, кг: Всего	Примечание
1	Болт М24×85	22353-77	Ст 40Х	1420	0.456	648	Термообр
2	Гайка М24	22354-77	Ст 40Х	1420	0.171	243	
3	Шайба 24	22355-77	ВСт5 сп2	2840	0.076	216	
	Всего					1107	
			В том числе	Ст40Х		891	
				ВСт5 сп2		216	

10299/5

Инв. № подл. | Подпись и дата | Взам. инв. №

Ведомость металлоконструкций по видам профилей

Наименование конструкций по номенклатуре прейскуранта	позиции по прейскуранту	NN строк	Код конструкций	Масса конструкций, т: Всего стали повышенной и высокой прочности	по видам профилей: Балки и швеллеры	Широкополочные двутавры	Крупносортная сталь	Среднесортная сталь	Мелкосортная сталь	Толстолистовая сталь δ ≥ 4мм	Универсальная сталь	Тонколистовая сталь δ < 4мм	Гнутые и гнутосварные профили	Трубы	Прочие	Всего	Количество штук
1	2	3	4	5	6	7	8	9	10	11	12	13	14	15	16	17	18
главные балки		1		41,92	—	—	7,85	—	—	41,92	—	—	—	—	—	50,27	
пилоны		2		8,64	1,08	—	1,93	0,35	0,41	8,86	—	—	—	—	0,51	13,27	
канаты и стаканы		3		—	—	—	—	—	—	—	—	—	—	—	9,65	9,75	
подвески		4		2,99	—	0,52	0,86	—	—	1,61	—	—	—	—	—	3,02	
траверсы и натяжные приспособления		5		6,17	0,60	0,06	0,16	—	—	5,51	—	—	—	—	—	6,39	
перила и фонари		6		1,35	—	—	3,00	3,97	—	0,12	—	—	2,34	0,26	—	9,79	
деформационные швы		7		0,3	—	—	—	—	—	0,3	—	—	—	—	—	0,3	
опорные части		8		0,84	—	0,23	—	—	—	0,61	—	—	—	—	—	0,85	
смотровые тележки и монорельсы		9		1,29	6,72	—	—	0,15	0,05	1,29	—	—	—	—	0,16	8,45	
Итого		10		63,50	8,40	0,81	13,80	4,47	0,46	60,22	—	—	2,34	0,26	10,32	102,09	

В графах 5-16 масса металла дана с учетом 3% уточнения в деталировочных чертежах.

В графе 17 дополнительно учитывается масса наплавленного металла в размере 1% от массы профилей.

Инв. № подл. | Подпись и дата | Взам. инв. №

10299/5

Привязан

Инв. №

Нач. отд.	Лысов	
Н. контр.	Кириенко	
Гл. констр.	Кириенко	
Гл. инженер	Кириенко	
Рук. груп.	Рудакова	
Проверил	Алугач	
Исполнил	Сивагап	

3.508.2-2.0-3-38км

Ведомость металлоконструкций по видам профилей L=84,0м Г-4,5м

Стадия	Лист	Листов
Р		1

Укрупнительная конструкция

Выпуск 0-3

Вид профиля и ГОСТ, ТУ	Марка металла и ГОСТ	Обозначение и размер профиля, мм	№ п/п	Код марки металла	Код вида профиля	Код технич. характ.	Количество, шт	Длина, мм	Масса металла по элементам конструкций, т: главные балки	пилоны	канаты и стаканы	подвески	траверсы и натяжные приспособлен.	перила и фонари	деформационные швы	опорные части	смотровые тележки и монорельсы	Общая масса, т	Масса потребности в металле по кварталам (заполняется изготовителем) I	II	III	IV	Заполняется ВЦ
1	2	3	4	5	6	7	8	9	10	11	12	13	14	15	16	17	18	19	20	21	22	23	24
Двутавры стальные горячекатаные с параллельными гранями полок по ГОСТ 26020-83	15ХСНД по ГОСТ 6713-75	I 40Б1	1		2819	0702										0,02		0,02					
		I 70Б1	2		2829	2620										0,11		0,11					
		I 50Ш3	3		2856	2620							0,06					0,06					
		I 70Ш5	4		2866	2620						0,5						0,5					
	Итого		5									0,5	0,06			0,13		0,69					
Всего профиля			6	2504								0,5	0,06			0,13		0,69					
	Вст3 Гпс5 по ГОСТ 380-71	I 24М	7														6,28	6,28					
	Итого		8														6,28	6,28					
Всего профиля			9	1236	3912	0810											6,28	6,28					
Сталь горячекатаная Швеллеры по ГОСТ 8240-72	15ХСНД по ГОСТ 6713-75	С 30	10										0,37					0,37					
	Итого		11	2504	2631	2650							0,37					0,37					
	Вст3 сп5 по ГОСТ 380-71	С 8	12														0,2	0,2					
	Итого		13	2443	2613	0810											0,2	0,2					
	16Д ГОСТ 6713-75	С 16	14										0,88					0,88					
	Итого		15	1446	2618	0702							0,88					0,88					
Всего профиля			16	1446									0,88				0,2	1,45					
Уголки стальные горячекатаные равнополочные по ГОСТ 8509-86	16Д по ГОСТ 6713-75	L 80×7	17			0810							0,1					0,1					
		L 100×8	18			0704						1,37		1,24				2,61					
		L 160×10	19			0702						6,74						6,74					
	Итого		20	2443								6,74	1,37			0,1	1,24	9,45					
	Вст3 пс2 по ГОСТ 380-71	L 63×5	21										0,22					0,22					
		L 50×5	22										0,07					0,07					
	Итого		23	1226		0810							0,29					0,29					
Всего профиля			24		2120							6,74	1,66			0,1	1,24	9,74					
Уголки стальные горячекатаные неравнополочные по ГОСТ 8510-86	Вст3 сп5 по ГОСТ 380-71	L 100×63×8	25														1,68	1,68					
	Итого		26														1,68	1,68					
Всего профиля			27	1446	2242	0810											1,68	1,68					

Инв.№ подл. | Подпись и дата | Взам. инв.№

Привязан

Инв.№

Нач. отд.	Лысов	
Н. контр.	Киреенко	
Гл. констр.	Киреенко	
Гл. инж. пр.	Киреенко	
Рук. груп.	Рубякова	
Проверил	Дмитач	
Исполнил	Сиволап	

10299/5

3.508.2-2.0-3-39 КМ

Техническая спецификация стали L=84,0 м Г=3,0 м

Стадия	Лист	Листов
Р	1	4

Укрниипроектстальконструкция

Выпуск 0-3

Вид профиля и ГОСТ, ТУ	Марка металла и ГОСТ	Обозначение и размер профиля, мм	№ п/п	Код: Марки металла	Код: Вида профиля	Код: Технич. характ.	Количество, шт.	Длина, мм	Масса металла по элементам конструкций, т: главные балки	пилоны	канаты и стаканы	подвески	траверсы и натяжные приспособлен.	перила и фонари	деформационные швы	опорные части	смотровые тележки и монорельсы	Общая масса, т	Масса потребности в металле по кварталам (заполняется изготовителем): I	II	III	IV	Заполняется ВЦ
1	2	3	4	5	6	7	8	9	10	11	12	13	14	15	16	17	18	19	20	21	22	23	24
Профили замкнутые сварные по ТУ 36-2287-80	Вст3 сп5 по ГОСТ 380-71	□120×80×4	28			2822								2,14				2,14					
		□100×60×4	29											0,13				0,13					
	Итого		30											2,27				2,27					
Всего профиля			31	1446	7872									2,27				2,27					
Сталь горячекатаная квадратная по ГОСТ 2591-71*	15ХСНД по ГОСТ 6713-75	□80×80	32									0,14						0,14					
	Итого		33									0,14						0,14					
Всего профиля			34	2504	1211							0,14						0,14					
Трубы стальные электросварные прямошовные по ГОСТ 10704-76	Ст20 по ГОСТ 10705-80	ф 168×6	35											0,12				0,12					
		ф 89×6	36											0,13				0,13					
		ф 20×2,8	37										0,01					0,01					
	Итого		38										0,01	0,25				0,26					
Всего профиля			39	3304	9430	2500							0,01	0,25				0,26					
Сталь листовая горячекатаная по ГОСТ 19903-74*	15ХСНД по ГОСТ 6713-75	t6	40													0,03		0,03					
		t8	41						3,06				0,02	0,03		0,01		3,12					
		t10	42						19,07	5,27								24,34					
		t12	43						0,61			0,36			0,19	02	0,58	1,94					
		t14	44									0,13					0,67	0,81					
	Итого		45	2504					22,74	5,27		0,49	0,02	0,03	0,19	0,24	1,26	30,24					
	15ХСНД-2 по ГОСТ 6713-75	t16	46						13,73	0,2			0,02					13,95					
		t20	47						0,66				1,31	0,04		0,13		2,14					
		t22	48						0,26			0,31				0,03		0,6					
		t25	49							1,03			0,03					1,06					
		t30	50										1,63					1,63					
		t32	51							0,16								0,16					
		t36	52							0,3		0,59						0,89					
		t40	53										1,2					1,2					
	Итого		54	2504					14,65	1,69		0,9	4,19	0,04		0,16		21,63					
	16Д ГОСТ 6713-75	t10	55							0,72								0,72					
		t60	56													0,05		0,05					
	Итого		57	2443						0,72						0,05		0,77					

Инв.№ подл. | Подпись и дата | Взам. инв.№

Выпуск 0-3

Вид профиля и ГОСТ, ТУ	Марка металла и ГОСТ	Обозначение и размер профиля, мм	N п/п	Код: марки металла	Код: вида профиля	Код: технич. характ.	Количество, шт.	Длина, мм	Масса металла по элементам конструкций, т: главные балки	пилоны	канаты и стаканы	подвески	траверсы и натяжные приспособлен.	перила и фонари	деформационные швы	опорные части	смотровые тележки и монорельсы	Общая масса, т	Масса потребности в металле по кварталам (заполняется изготовителем): I	II	III	IV	Заполняется ВЦ
1	2	3	4	5	6	7	8	9	10	11	12	13	14	15	16	17	18	19	20	21	22	23	24
	ВСт3сп5 по ГОСТ 380-71	t 6	58							0,03								0,03					
		t 10	59							0,1								0,1					
	Итого		60	1446						0,13								0,13					
	ВСт3 пс6 по ГОСТ 380-71	t 6	61											0,01				0,01					
	Итого		62	1230										0,01				0,01					
	Ст 0-2 ГОСТ 380-71	t 4	63											0,03				0,03					
	Итого		64											0,03				0,03					
Всего профиля			65		7110				37,39	7,81		1,39	4,21	0,11	0,19	0,45	1,26	52,81					
Листы стальные с ромбическим и чечевичным рифлением ГОСТ 8568-77	ВСт3 пс 2 по ГОСТ 380-71	t 5	66							0,4							0,13	0,53					
	Итого		67							0,4							0,13	0,53					
Всего профиля			68	1226	7152					0,4							0,13	0,53					
Сталь горячекатаная круглая по ГОСТ 2590-71	ВСт3 кп2 по ГОСТ 380-71	⌖ ф 14	69							0,38							0,04	0,42					
		⌖ ф 20	70							0,32								0,32					
		⌖ ф 25	71											3,85			0,11	3,96					
	Итого		72	1124						0,7				3,85			0,15	4,70					
	09Г2С-6 по ГОСТ 19281-73	⌖ ф 42	73									0,49						0,49					
	Итого		74	2314								0,49						0,49					
Всего профиля			75		1111					0,7		0,49		3,85			0,15	5,19					
Канаты стальные оцинкованные спиральные закрытой конструкции по ТУ 14-4-1216-82		ф 62-В-Н-ОН	76								6,77							6,77					
	Итого		77								6,77							6,77					
Всего профиля			78								6,77							6,77					
Втулки литые	Сталь 35л ГОСТ 977-75		79								0,18							0,18					
	Итого		80								0,18							0,18					
Всего профиля			81								0,18							0,18					

Инв. № подл. | Подпись и дата | Взам. инв. №

10299/5

Выпуск 0-3

Вид профиля и ГОСТ, ТУ	Марка металла и ГОСТ	Обозначение и размер профиля, мм	№ п/п	Код: марки металла	Код: вида профиля	Код: технич. характ.	Количество, шт.	Длина, мм	Масса металла по элементам конструкций, т: главные балки	пилоны	канаты и стаканы	подвески	траверсы и натяжные приспособлен.	перила и фонари	деформационные швы	опорные части	смотровые тележки и монорельсы	Общая масса, т	Масса потребности в металле по кварталам (заполняется изготовителем): I	II	III	IV	Заполняется ВЦ
1	2	3	4	5	6	7	8	9	10	11	12	13	14	15	16	17	18	19	20	21	22	23	24
	Сплав марки ЦАМ9-1,5л ГОСТ21437-75		82								0,05							0,05					
	Итого		83								0,05							0,05					
Всего профиля			84								0,05							0,05					
Листы из алюминия и алюминиевых сплавов ГОСТ21631-76		t2	85							0,01								0,01					
	Итого		86							0,01								0,01					
Всего профиля			87							0,01								0,01					
Всего масса металла			88						44,13	11,46	7,00	2,52	4,75	9,40	0,19	0,58	8,02	88,05					
В том числе по маркам	15ХСНД		89						22,74	5,27		1,13	0,45	0,04	0,19	0,37	1,25	31,44					
	15ХСНД-2		90						14,65	1,69		0,9	4,19	0,04		0,16		21,63					
	ф62-В-Н-0Ж		91								6,77							6,77					
	16Д		92						6,74	2,97			0,1	1,24		0,05		11,1					
	09Г2С-6		93									0,49						0,49					
	ВСт3сп5		94							0,13				3,95			0,2	4,28					
	Ст20		95										0,01	0,25				0,26					
	ВСт3пс2		96							0,69							0,11	0,8					
	ВСт3кп2		97							0,7				3,85			0,14	4,69					
	ВСт3Гпс5		98														6,28	6,28					
	Сто-2		99											0,03				0,03					
	35л		100								0,18							0,18					
	Листы из алюминия		101							0,01								0,01					
	ЦАМ-9-1,5л		102								0,05							0,05					

Сводная ведомость болтов-шарниров, гаек и шайб

NN п/п	Наименование	ГОСТ	Материал	Кол. шт	Масса, кг: 1 шт	Масса, кг: Всего	Примечание
1	Болт М64×280	10602-72*	40ХН2МА	32	9,09	288	
2	Гайка М64	10605-72*		64	1,99	128	
3	Шайба 64			64	0,9	60	
4	Болт М48×150	7798-70*	35Г	6	3,33	20	
5	Гайка М48	5918-73*		6	1	6	
6	Шайба 48			12	0,5	6	
7	Болт М42×150	7798-70*	35Г	60	2,32	140	
8	Гайка М42	5918-73*		60	0,8	48	
9	Шайба 42			120	0,4	48	

Сводная ведомость болтов-шарниров, гаек и шайб

NN п.п.	Наименование	ГОСТ	Материал	Количество, шт	Масса, кг: 1 шт	Масса, кг: Всего	Примечание
10	Болт М24×100	7798-70*	35Г	8	0,5	4	
11	Гайка М24	5915-73*		16	0,11	1,8	
12	Шайба 24	11371-78		16	0,03	0,5	

Сводная ведомость монтажных высокопрочных болтов, гаек и шайб

NN п/п	Наименование	ГОСТ	Материал	Кол-во шт	Масса, кг: 1 шт	Масса, кг: Всего	Примечание
1	Болт М24×85	22353-77	Ст40Х	672	0,456	307	Термообр.
2	Гайка М24	22354-77	Ст40Х	672	0,171	115	
3	Шайба 24	22355-77	ВСт5сп2	1344	0,076	103	
	Всего					525	
			В том	числе	Ст40Х	422	
					ВСт5	сп2	103	

Инв. № подл. | Подпись и дата | Взам. инв. №

Ведомость металлоконструкций по видам профилей

Наименование конструкций по номенклатуре прейскуранта	позиции по прейскуранту	NN строк	Код конструкций	Масса конструкций, т по видам профилей: Всего стали повышенной и высокой прочности	Балки и швеллеры	Широкополочные двутавры	Крупносортная сталь	Среднесортная сталь	Мелкосортная сталь	Толстолистовая сталь δ≥4мм	Универсальная сталь	Тонколистовая сеть δ<4мм	Гнутые и гнутосварные профили	Трубы	Прочие	Всего	количество штук
1	2	3	4	5	6	7	8	9	10	11	12	13	14	15	16	17	18
главные балки		1		38,51	—	—	6,94	—	—	38,51	—	—	—	—	—	45,30	
пилоны		2		7,17	0,91	—	1,71	0,33	0,39	8,04	—	—	—	—	0,5	12,00	
канаты и стаканы		3		—	—	—	—	—	—	—	—	—	—	—	7,16	7,23	
подвески		4		2,60	—	0,60	0,65	—	—	1,43	—	—	—	—	—	2,71	
траверсы и натяжные приспособления		5		0,44	0,38	0,06	0,10	—	—	4,34	—	—	—	—	—	4,93	
перила и фонари		6		0,07	—	—	3,01	3,97	—	0,11	—	—	2,34	0,26	—	9,79	
деформационные швы		7		0,20	—	—	—	—	—	0,20	—	—	—	—	—	0,20	
опорные части		8		0,55	—	0,13	—	—	—	0,46	—	—	—	—	—	0,60	
смотровые тележки и монорельсы		9		1,29	6,67	—	—	0,10	0,04	1,29	—	—	—	—	0,1	8,29	
Итого		10		50,83	7,96	0,79	12,41	4,40	0,43	54,38	—	—	2,34	0,26	7,77	91,65	

В графах 5–16 масса металла дана с учетом 3% уточнения в деталировочных чертежах.

В графе 17 дополнительно учитывается масса наплавленного металла в размере 1% от массы профилей.

Инв.№ подл. | Подпись и дата | Взам. инв.№

10299/5

Привязан

Инв.№

Нач.отд.	Лысов		
Н.контр.	Киреенко		
Гл.констр.	Киреенко		
Гл.инж.пр.	Киреенко		
Рук.груп.	Рудакова		
Проверил	Лигач		
Исполнил	Сибелдт		

3.503.2-2.0-3-40 КН

Ведомость металлоконструкций по видам профилей L=84,0м Г-3,0м

Стадия	Лист	Листов
Р		1

Укрнипроектсталь конструкция

Выпуск 0-3

Вид профиля и ГОСТ, ТУ	Марка металла и ГОСТ	Обозначение и размер профиля, мм	N п/п	Код: марки металла	Код: вида профиля	Код: технич. характ.	Количество, шт.	Длина, мм	Масса металла по элементам конструкций, т: главные балки	пиланы	канаты и стаканы	подвески	траверсы и натяжные приспособлен.	перила и фонари	деформационные швы	опорные части	смотровые тележки и монорельсы	Общая масса, т	Масса потребности в металле по кварталам (заполняется изготовителем): I	II	III	IV	Заполняется ВЦ
1	2	3	4	5	6	7	8	9	10	11	12	13	14	15	16	17	18	19	20	21	22	23	24
Двутавры стальные горячекатаные с параллельными гранями полок по ГОСТ 26020-83	15ХСНД по ГОСТ 6713-75	I 40Б1	1		2819	0702										0,02		0,02					
		I 100Б1	2		2835	2620										0,20		0,20					
		I 50Ш4	3		2857	2620							0,07					0,07					
		I 70Ш5	4		2866	2620						0,68						0,68					
	Итого		5									0,68	0,07			0,22		0,97					
Всего профиля			6	2504								0,68	0,07			0,22		0,97					
	ВСт3 Г пс5 по ГОСТ 380-71	I 24М	7														7,89	7,89					
	Итого		8														7,89	7,89					
Всего профиля			9	1236	3912	0810											7,89	7,89					
Сталь горячекатаная Швеллеры по ГОСТ 8240-72	15ХСНД по ГОСТ 6713-75	С 30	10										0,74					0,74					
	Итого		11	2504	2631	2650							0,74					0,74					
	ВСт3 сп5 по ГОСТ 380-71	С 8	12														0,24	0,24					
	Итого		13	1446	2613	0810											0,24	0,24					
	16Д ГОСТ 6713-75	С 16	14							1,14								1,14					
	Итого		15	2443	2618	0702				1,14								1,14					
Всего профиля			16							1,14			0,74				0,24	2,12					
Уголки стальные горячекатаные равнополочные по ГОСТ 8509-86	16Д по ГОСТ 6713-75	L 80×7	17			0810							0,15					0,15					
		L 100×8	18			0704				0,10				1,55				1,65					
		L 125×10	19			2560				2,30								2,30					
		L 180×12	20			0702			10,33									10,33					
	Итого		21	2443					10,33	2,40			0,15	1,55				14,43					
	ВСт3 пс2 по ГОСТ 380-71	L 63×5	22							0,26								0,26					
		L 50×5	23							0,14								0,14					
	Итого		24	1226		0810				0,40								0,40					
Всего профиля			25		2120				10,33	2,80			0,15	1,55				14,83					
Уголки стальные горячекатаные неравнополочные по ГОСТ 8510-86	ВСт3 сп5 по ГОСТ 380-71	L 100×63×8	26											2,10				2,10					
	Итого		27											2,10				2,10					
Всего профиля			28	1446	2242	0810								2,10				2,10					

10299/5

Инв. N подл. | Подпись и дата | Взам. инв. N

Привязан

Инв. N

Нач. отд.	Лысов	
Н. контр.	Киреенко	
Гл. констр.	Киреенко	
Гл. инж. пр.	Киреенко	
Рук. групп	Рудякова	
Проверил	Длигач	
Исполнил	Сиволап	

3.508.2-2.0-3-41 КМ

Техническая спецификация стали L=105,0м Г-4,5м

Стадия	Лист	Листов
Р	1	4

Укрниипроектстальконструкция

Выпуск 0-3

Вид профиля и ГОСТ, ТУ	Марка металла и ГОСТ	Обозначение и размер профиля, мм	№ п/п	Код: марки металла	Код: вида профиля	Код: техник. характ.	Количество, шт.	Длина, мм	Масса металла по элементам конструкций, т: главные балки	пилоны	канаты и стаканы	подвески	траверсы и натяжные приспособлен.	перила и фонари	деформационные швы	опорные части	смотровые тележки и монорельсы	Общая масса, т	Масса потребности в металле по кварталам (заполняется изготовителем): I	II	III	IV	Заполняется ВЦ
1	2	3	4	5	6	7	8	9	10	11	12	13	14	15	16	17	18	19	20	21	22	23	24
Профили гнутые замкнутые сварные по ТУ 36-2287-80	Ст3 сп5 по ГОСТ 380-71	□ 120×80×4	29			2822								2,67				2,67					
		□ 100×60×4	30											0,16				0,16					
	Итого		31	1446	7872									2,83				2,83					
Всего профиля			32											2,83				2,83					
Сталь горячекатаная квадратная по ГОСТ 2591-71*	15ХСНД по ГОСТ 6713-75	□ 90×90	33									0,24						0,24					
	Итого		34									0,24						0,24					
Всего профиля			35	2504	1211							0,24						0,24					
Трубы стальные электросварные прямошовные по ГОСТ 10704-76	Ст 20 по ГОСТ 10705-80	ф 168×6	36											0,12				0,12					
		ф 89×6	37											0,13				0,13					
		ф 20×2,8	38										0,01					0,01					
	Итого		39										0,01	0,25				0,26					
Всего профиля			40	3304	9430	2500							0,01	0,25				0,26					
Сталь листовая горячекатаная по ГОСТ 19903-74*	15ХСНД по ГОСТ 6713-75	t6	41													0,04		0,04					
		t8	42						5,47				0,02	0,03		0,02		5,54					
		t10	43						25,15	7,89								33,04					
		t12	44						1,25			0,56			0,3		0,72	2,83					
		t14	45													0,17	0,84	1,01					
	Итого		46	2504					31,87	7,89		0,56	0,02	0,03	0,3	0,23	1,56	42,46					
	15ХСНД-2 по ГОСТ 6713-75	t16	47						27,14			0,19	0,03			0,11		27,47					
		t20	48						0,71	0,89			2,62	0,04		0,13		4,34					
		t22	49						0,44			0,44				0,03		0,91					
		t25	50							1,62			0,03			0,04		1,69					
		t30	51										3,26					3,26					
		t32	52							0,31								0,31					
		t36	53							0,89		1,16						2,05					
		t40	54										2,4					2,4					
	Итого		55	2504					28,29	3,71		1,79	8,34	0,04		0,31		42,48					
	16Д ГОСТ 6713-75	t10	56							1,1								1,1					
		t60	57													0,06		0,06					
	Итого		58	2443						1,1						0,06		1,16					

Инв.№ подл. | Подпись и дата | Взам. инв.№

Выпуск 0-3

Вид профиля и ГОСТ, ТУ	Марка металла и ГОСТ	Обозначение и размер профиля, мм	№ п/п	Код: марки металла	Код: вида профиля	Код: технич. характ.	Количество, шт.	Длина, мм	Масса металла по элементам конструкций, т: главные балки	пилоны	канаты и стаканы	подвески	траверсы и натяжные приспособлен.	перила и фонари	деформационные швы	опорные части	смотровые тележки и монорельсы	Общая масса, т	Масса потребности в металле по кварталам (заполняется изготовителем): I	II	III	IV	Заполняется ВЦ
1	2	3	4	5	6	7	8	9	10	11	12	13	14	15	16	17	18	19	20	21	22	23	24
	ВСт3 сп5 по ГОСТ 380-71	t6	59							0,04								0,04					
			60							0,10								0,10					
	Итого		61	1446						0,14								0,14					
	ВСт3 пс6 по ГОСТ 380-71		62											0,01				0,01					
	Итого		63	1230										0,01				0,01					
	Ст 0-2 ГОСТ 380-71	t4	64											0,03				0,03					
	Итого		65											0,03				0,03					
Всего профиля			66		7110				60.16	12.84		2.35	8,36	0,11	0,30	0,60	1.56	86.28					
Листы стальные с ромбическим и чечевичным рифлением	ВСт3 пс2 по ГОСТ 380-71	t5	67							0.36							0,15	0.51					
	Итого		68							0,36							0,15	0,51					
Всего профиля			69	1226	7152					0,36							0,15	0,51					
Сталь горячекатаная круглая по ГОСТ 2590-71	ВСт3 кп2 по ГОСТ 380-71	✦ ф14	70							0,46							0,05	0,51					
		✦ ф20	71							0,38								0,38					
		✦ ф25	72											4.80			0,14	4,94					
	Итого		73	1124						0,84				4.80			0.19	5,83					
	09Г2С-6 по ГОСТ 19281-73	✦ ф48	74									1.04						1,04					
	Итого		75	2314								1.04						1.04					
Всего профиля			76		1111					0,84		1.04		4,80			0,19	6,87					
Канаты стальные оцинкованные спиральные закрытой конструкции по ТУ14-4-1216-82		ф62-В-Н-ОЖ	77								16,73							16,73					
	Итого		78								16.73							16.73					
Всего профиля			79								16,73							16.73					
Втулки литые	Сталь 35л ГОСТ 977-75		80								0.36							0,36					
	Итого		81								0,36							0.36					
Всего профиля			82								0,36							0,36					

Инв. № подл. | Подпись и дата | Взам. инв. №

10299/5

3.508.2-2.0-3.-41 КМ

Лист 3

Выпуск 0-3

Вид профиля и ГОСТ, ТУ	Марка металла и ГОСТ	Обозначение и размер профиля, мм	N п/п	Код: марки металла	Код: вида профиля	Код: технич. характ.	Количество шт.	Длина, мм	Масса металла по элементам конструкций, т: главные балки	пилоны	канаты и стаканы	подвески	траверсы и натяжные приспособлен.	перила и фонари	деформационные швы	опорные части	смотровые тележки и монорельсы	Общая масса, т	Масса потребности в металле по кварталам (заполняется изготовителем): I	II	III	IV	Заполняется ВЦ
1	2	3	4	5	6	7	8	9	10	11	12	13	14	15	16	17	18	19	20	21	22	23	24
	Сплав марки ЦАМ9-1,5л ГОСТ 21437-75		83								0,1							0,1					
	Итого		84								0,1							0,1					
Всего профиля			85								0,1							0,1					
Листы из алюминия и алюминиевых сплавов ГОСТ 21631-76	АД-1 ГОСТ 4784-74	t2	86							0,01								0,01					
	Итого		87							0,01								0,01					
Всего профиля			88							0,01								0,01					
Всего масса металла			89						70,49	17,99	17,19	4,31	9,33	11,64	0,30	0,82	10,03	142,10					
В том числе по маркам	15ХСНД		90						31,87	7,89		1,48	0,83	0,04	0,30	0,45	1,56	44,42					
	15ХСНД-2		91						28,29	3,71		1,79	8,34	0,04		0,31		42,48					
	ФБ2-В-Н-ОЖ		92								16,73							16,73					
	16Д		93						10,33	4,64			0,15	1,55		0,06		16,73					
	09Г2С-6		94									1,04						1,04					
	ВСт3сп5		95							0,14				4,93			0,24	5,31					
	Ст20		96										0,01	0,25				0,26					
	ВСт3пс2		97							0,76							0,15	0,91					
	ВСт3кп2		98							0,84				4,8			0,19	5,83					
	ВСт3Гпс5		99														7,89	7,89					
	Сто-2		100											0,03				0,03					
	35л		101								0,36							0,36					
	Листы из алюминия		102							0,01								0,01					
	ЦАМ-9-1,5л		103								0,1							0,1					

Сводная ведомость болтов-шарниров, гаек и шайб

NN п/п	Наименование	ГОСТ	Материал	Кол. шт.	Масса, кг: 1 шт	Всего	Примечание
1	Болт М64×240	10602-72*	40ХН2МА	64	9,09	576	
2	Гайка М64	10605-72		128	1,99	256	
3	Шайба 64			128	0,90	120	
4	Болт М56×170	10602-72*	35Г	6	5	30	
5	Гайка М56	10605-72*		6	1,5	9	
6	Шайба 56			12	0,9	11	

Сводная ведомость болтов-шарниров, гаек и шайб

NN п.п.	Наименование	ГОСТ	Материал	Количество шт.	Масса, кг: 1 шт	Всего	Примечание
7	Болт М48×170	7798-70	35Г	76	3,5	266	
8	Гайки М48	5918-73		76	1,2	92	
9	Шайба 48			152	0,6	92	
10	Болт М30×110	7798-70	35Г	8	0,88	7,00	
11	Гайка М30	5915-73*		16	0,3	4,80	
12	Шайба 30	11371-78		16	0,07	1,12	

Сводная ведомость монтажных высокопрочных болтов, гаек и шайб

NN п/п	Наименование	ГОСТ	Материал	Кол-во шт.	Масса, кг: 1 шт	Всего	Примечание
1	Болт М24×85	22353-77	Ст40Х	1836	0,456	838	
2	Гайка М24	22354-77	Ст40Х	1836	0,171	314	
3	Шайба 24	22355-77	ВСт5сп2	3672	0,076	279	
	Всего					1431	
			В том	числе	Ст40Х	1152	
					ВСт5 сп2	279	

Инв.№ подл. | Подпись и дата | Взам. инв.№

Выпуск 0-3

Ведомость металлоконструкций по видам профилей

Наименование конструкций по номенклатуре прейскуранта	Позиции по прейскуранту	NN строк	Код конструкций	Масса конструкций, т по видам профилей: Всего стали повышенной и высокой прочности	Балки и швеллеры	Широкополочные двутавры	Крупносортная сталь	Среднесортная сталь	Мелкосортная сталь	Толстолистовая сталь $\delta \geq 4$мм	Универсальная сталь	Гнутолистовая сталь $\delta \leq 4$мм	Гнутые и гнутосварные профили	Трубы	Прочие	Всего	Количество штук
1	2	3	4	5	6	7	8	9	10	11	12	13	14	15	16	17	18
главные балки		1		61.97	—	—	10.64	—	—	61.97	—	—	—	—	—	73.33	
пилоны		2		11.95	1.17	—	2.88	0.39	0.48	13.23	—	—	—	—	0.37	18.71	
канаты и стаканы		3		—	—	—	—	—	—	—	—	—	—	—	17.61	17.78	
подвески		4		4.44	0.70	1.32	—	—	—	2.42	—	—	—	—	—	4.48	
траверсы и натяжные приспособления		5		9.44	0.76	0.08	0.16	—	—	8.61	—	—	—	—	—	9.71	
перила и фонари		6		0.09	—	—	3.76	4.95	—	0.12	—	—	2.92	0.26	—	12.12	
деформационные швы		7		0.31	—	—	—	—	—	0.31	—	—	—	—	—	0.32	
опорные части		8		0.79	—	0.23	—	—	—	0.62	—	—	—	—	—	0.86	
смотровые тележки и монорельсы		9		1.61	8.38	—	—	0.15	0.06	1.61	—	—	—	—	0.16	10.47	
Итого		10		90.6	11.01	1.63	17.44	5.49	0.54	88.89	—	—	2.92	0.26	18.14	147.78	

В графах 5-16 масса металла дана с учетом 3% уточнения в деталировочных чертежах.

В графе 17 дополнительно учитывается масса наплавленного металла в размере 1% от массы профилей.

Инв. № подл. | Подпись и дата | Взам. инв. №

10299/5

Привязан

Инв. №

Нач. отд.	Лысов	
Н. контр.	Киреенко	
Гл. констр.	Киреенко	
Гл. инж. пр.	Киреенко	
Рук. груп.	Рудякова	
Проверил	Длугач	
Исполнил	Сивелап	

3.508.2-2.0-3-42КМ

Ведомость металлоконструкций по видам профилей L=105,0м Г-4,5м

Стадия	Лист	Листов
Р		1

Укрниипроектстальконструкция

Выпуск КЖ-3

Вид профиля и ГОСТ ТУ	Марка металла и ГОСТ	Обозначение и размер профиля, мм	№ п/п	Код: марки металла	Код: вида профиля	Код: механич. характ.	Количество, шт.	Длина, мм	Масса металла по элементам конструкций, т: главные балки	пилоны	канаты и стаканы	подвески	траверсы и натяжные приспособлен.	перила и фонари	деформационные швы	опорные части	смотровые тележки и монорельсы	Общая масса, т	Масса потребности в металле по кварталам (заполняется изготовителем): I	II	III	IV	Заполняется ВЦ
1	2	3	4	5	6	7	8	9	10	11	12	13	14	15	16	17	18	19	20	21	22	23	24
Двутавры стальные горячекатаные с параллельными гранями полок по ГОСТ 26020-83	15ХСНД по ГОСТ 6713-75	I 40Б1	1		2819	0702										0.02		0.02					
		I 70Б1	2		2829	2620										0.11		0.11					
		I 50Ш3	3		2856	2620							0.06					0.06					
		I 70Ш5	4		2866	2620						0.68						0.68					
	Итого		5									0.68	0.06			0.13		0.87					
Всего профиля			6	2504								0.68	0.06			0.13		0.87					
	ВСт3Гпс5 по ГОСТ 380-71	I 24М	7														7.89	7.89					
	Итого		8														7.89	7.89					
Всего профиля			9	1236	3912	0810											7.89	7.89					
Сталь горячекатаная. Швеллеры по ГОСТ 8240-72	15ХСНД по ГОСТ 6713-75	[40	10										0.58					0.58					
	Итого		11	2504	2634	2650							0.58					0.58					
	ВСт3сп5 по ГОСТ 380-71	[8	12														0.2	0.2					
	Итого		13	1446	2613	0810											0.2	0.2					
	16А по ГОСТ 6713-75	[16	14							1.06								1.06					
	Итого		15	2443	2618	0702				1.06								1.06					
Всего профиля			16							1.06			0.58				0.2	1.84					
Уголки стальные горячекатаные равнополочные по ГОСТ 8509-86	16А по ГОСТ 6713-75	L 80×7	17			0810							0.10					0.1					
		L 100×8	18			0704				1.58				1.55				3.13					
		L 160×12	19			0704			10.33									10.33					
	Итого		20	2443					10.33	1.58			0.10	1.55				13.56					
	ВСт3пс2 по ГОСТ 380-71	L 63×5	21							0.26								0.26					
		L 50×5	22							0.14								0.14					
	Итого		23	1226		0810				0.4								0.4					
Всего профиля			24		2120				10.33	1.98			0.10	1.55				13.96					
Уголки стальные горячекатанные неравнополочные по ГОСТ 8510-86	ВСт3сп5 по ГОСТ 380-71	L 100×63×8	25											2.10				2.1					
	Итого		26											2.10				2.1					
Всего профиля			27	1446	2242	0810								2.10				2.1					

Инв. № подл. | Подпись и дата | Взам. инв. №

10299/5

Привязан

Инв. №

Нач. отд.	Лысов	
Н. контр.	Куреенко	
Гл. конст.	Куреенко	
Гл. инж.	Куреенко	
Рук. гр.	Рудякова	
Проверил	Лугоч	
Исполн.	Сиволап	

3.508.2-2.0-3-43 КМ

Техническая спецификация стали L=105,0м Г-3,0м

Стадия	Лист	Листов
Р	1	4

Укрниипроектстальконструкция

Выпуск 0-3

Вид профиля и ГОСТ, ТУ	Марка металла и ГОСТ	Обозначение и размер профиля, мм	№ п/п	Код: марки металла	Код: вида профиля	Код: техник. характ.	Количество, шт.	Длина, мм	Масса металла по элементам конструкций, т: главные балки	пилоны	канаты и стаканы	подвески	траверсы и монтажные приспособлен.	перила и фонари	деформационные швы	опорные части	смотровые желетки и монорельсы	Общая масса, т	Масса потребности в металле по кварталам (заполняется изготовителем): I	II	III	IV	Заполняется ВЦ
1	2	3	4	5	6	7	8	9	10	11	12	13	14	15	16	17	18	19	20	21	22	23	24
Профили замкнутые сварные по ТУ36-2287-80	ВСт3сп5 по ГОСТ 380-71	□ 120×80×4	29			2822								2.67				2.67					
		□ 100×60×4	29											0.16				0.16					
	Итого		30											2.83				2.83					
Всего профиля			31	1446	7872									2.83				2.83					
Сталь горячекатаная квадратная по ГОСТ 2591-71*	15ХСНД по ГОСТ 6713-75	□ 80×80	32									0.18						0.18					
	Итого		33									0.18						0.18					
Всего профиля			34	2504	1211							0.18						0.18					
Трубы стальные электросварные прямошовные по ГОСТ 10704-76	Ст20 по ГОСТ 10705-80	ф 168×6	35											0.12				0.12					
		ф 89×6	36											0.13				0.13					
		ф 20×2,8	37										0.01					0.01					
	Итого		38										0.01	0.25				0.26					
Всего профиля			39	3304	9430	2500							0.01	0.25				0,26					
Сталь листовая горячекатаная по ГОСТ 19903-74*	15ХСНД по ГОСТ 6713-75	t6	40													0.03		0,03					
		t8	41						5.47				0.02	0.03		0.01		5.53					
		t10	42						22.95	6.97								29.92					
		t12	43						18.68			0.46			0.2	0,2	0.72	20.26					
		t14	44									0.17					0.84	1.01					
	Итого		45	2504					47.1	6.97		0.63	0.02	0.03	0.2	0.24	1.56	56.75					
		t16	46										0.02					0.02					
		t20	47						0.66	0.96			1.35	0.04		0.13		3.14					
		t22	48						0.34			0.4				0.03		0.77					
		t25	49							1.51			0.03					1.54					
		t36	50							0.20		0.29						0.49					
		t40	51							0.34		0.58	2.4					3.32					
		t50	52										1.53					1.53					
	Итого		53	2504					1.0	3.01		1.27	5.33	0.04		0.16		10.81					
	16А ГОСТ 6713-75	t10	54							1.1								1.1					
		t60	55													0.06		0.06					
	Итого		56	2443												0.06		1.16					
										1.1													

Инв. № подл. | Подпись и дата | Взам. инв. №

Выпуск 0-3

Вид профиля и ГОСТ, ТУ	Марка металла и ГОСТ	Обозначение и размер профиля, мм	№ п/п	Код: марки металла	Код: вида профиля	Код: технич. характ.	Количество, шт.	Длина, мм	Масса металла по элементам конструкций, т: главные балки	пилоны	канаты и стаканы	подвески	траверсы и натяжные приспособлен	перила и фонари	деформационные швы	опорные части	смотровые тележки и монорельсы	Общая масса, т	Масса потребности в металле по кварталам (заполняется изготовителем): I	II	III	IV	Заполняется ВЦ
1	2	3	4	5	6	7	8	9	10	11	12	13	14	15	16	17	18	19	20	21	22	23	24
	ВСт3сп5 по ГОСТ 380-71	±6	57							0.04								0.04					
		±10	58							0.10								0.1					
	Итого		59	1446						0.14								0.14					
	ВСт3пс6 по ГОСТ 380-71	±6	60											0.01				0.01					
	Итого		61	1230										0.01				0.01					
	Ст 0-2 ГОСТ 380-71	±4	62											0.03				0.03					
	Итого		63											0.08				0.03					
Всего профиля			64		7110				48.1	11.22		1.9	5.35	0.11	0.2	0.46	1.56	18.9					
Листы стальные с ромбическим и чечевичным рифлением	ВСт3пс2 по ГОСТ 380-71	±5	65							0.34							0.11	0.45					
	Итого		66							0.34							0.11	0.45					
Всего профиля			67	1226	7152					0.34							0.11	0.45					
Сталь горяче катаная круглая по ГОСТ 2590-71	ВСт3кп2 по ГОСТ 380-71	✦ ф14	68							0.46							0.04	0.50					
		✦ ф20	69							0.38								0.38					
		✦ ф25	70											4.80			0.1	4.9					
	Итого		71	1124						0.84				4.80			0.14	5.78					
	09Г2С-6 по ГОСТ 19281-73	✦ ф48	72									0.65						0.65					
	Итого		73	2314								0.65						0.65					
Всего профиля			74		1111					0.84		0.65		4.80			0.14	8.43					
Канаты стальные оцинкованные спиральные закрытой конструкции по ТУ14-4-1216-82		ф72-В-Н-ОЖ									11.26							11.26					
	Итого		75								11.26							11.26					
Всего профиля			76								11.26							11.26					
Втулки литые	Сталь 35л ГОСТ 977-75		77								0.25							0.25					
	Итого		78								0.25							0.25					
Всего профиля			79								0.25							0.25					

Инв. № подл. | Подпись и дата | Взам. инв. №

10299/5

Вид профиля и ГОСТ, ТУ	Марка металла и ГОСТ	Обозначение и размер профиля, мм	№ п/п	Код: марки металла	Код: вида профиля	Код: техническ. характ.	Количество, шт.	Длина, мм	Масса металла по элементам конструкций, т: главные балки	пилоны	канаты и стаканы	подвески	траверсы и натяжные приспособления	перила и фонари	деформационные швы	опорные части	смотровые тележки и монорельсы	Общая масса, т	Масса потребности в металле по кварталам (заполняется изготовителем): I	II	III	IV	Заполняется ВЦ
1	2	3	4	5	6	7	8	9	10	11	12	13	14	15	16	17	18	19	20	21	22	23	24
	Сплав марки ЦАМ9-1.5 л ГОСТ 21437-75		80								0.07							0.07					
	Итого		81								0.07							0.07					
Всего профиля			82								0.07							0.07					
Листы из алюминия и алюминиевых сплавов ГОСТ 21631-76	АД-1 по ГОСТ 4784-74	t2	83							0.01								0.01					
	Итого		84							0.01								0.01					
Всего профиля			85							0.01								0.01					
Всего масса металла			86						58.43	15.45	11.58	3.41	6.10	11.64	0.20	0.59	9.9	117.30					
в том числе по маркам	15ХСНД		87						47.10	6.97		1.49	0.66	0.04	0.20	0.37	1.56	58.39					
	15ХСНД-2		88						1.00	3.01		1.27	5.33	0.04		0.16		10.81					
	Ф72-В-II-ОМ		89								11.26							11.26					
	16Д		90						10.33	3.74			0.1	1.55		0.06		15.78					
	09Г2С-6		91									0.65						0.65					
	ВСт3сп5		92							0.14				4.93			0.2	5.27					
	Ст20		93										0.01	0.25				0.26					
	ВСт3пс2		94							0.74							0.11	0.85					
	ВСт3кп2		95							0.84				4.8			0.14	5.78					
	ВСт3Гпс5		96														7.89	7.89					
	Ст0-2		97											0.03				0.03					
	35Л		98								0.25							0.25					
	Листы из алюминия		99							0.01								0.01					
	ЦАМ9-1.5л		100								0.07							0.07					

Выпуск 0-3

Сводная ведомость болтов-шарниров, гаек и шайб

NN п/п	Наименование	ГОСТ	Материал	Кол. шт.	Масса, кг: 1 шт.	Масса, кг: Всего	Примечание
1	Болт М72×340	10602-72*	40Хнемя	32	13.8	440	
2	Гайка М72	10605-72*		64	2.7	172	
3	Шайба 72			64	1.5	96	
4	Болт М48×150	7798-70*	35Г	6	3.33	20	
5	Гайка М48	5918-73*		6	1.00	6	
6	Шайба 48			12	0.50	6	

Сводная ведомость болтов-шарниров, гаек и шайб

NN п/п	Наименование	ГОСТ	Материал	Количество шт.	Масса, кг: 1 шт.	Масса, кг: Всего	Примечание
7	Болт М42×150	7798-70*	35Г	76	2.32	177	
8	Гайка М42	5918-73		76	0.8	61	
9	Шайба 42			152	0.4	61	
10	Болт М24×100	7798-70	35Г	8	0.5	4	
11	Гайка М24	5915-73*		16	0.11	1.8	
12	Шайба 24	11371-78		16	0.03	0.5	

Сводная ведомость монтажных высокопрочных болтов, гаек и шайб

NN п/п	Наименование	ГОСТ	Материал	Кол-во шт	Масса, кг: 1 шт	Масса, кг: Всего	Примечание
1	Болт М24×85	22353-77	Ст40Х	1152	0.458	526	
2	Гайка М24	22354-77*	Ст40Х	1152	0.171	197	
3	Шайба 24	22355-77	ВСт5сп2	2304	0.076	176	
	Всего					899	
			В том числе	Ст40Х		723	
				ВСт5	сп2	176	

Инв. № подл. | Подпись и дата | Взам. инв. №

Ведомость металлоконструкций по видам профилей

Наименование конструкций по номенклатуре прейскуранта	позиции по прейскуранту	NN строк	Код конструкций	масса конструкций, т по видам профилей: всего стали повышенной и высокой прочности	балки и швеллеры	широкополочные двутавры	крупносортная сталь	среднесортная сталь	мелкосортная сталь	толстолистовая сталь δ≥4мм	универсальная сталь	тонколистовая сталь δ≤4мм	гнутые и гнутосварные профили	трубы	прочие	всего	Количество шт
1	2	3	4	5	6	7	8	9	10	11	12	13	14	15	16	17	18
Главные балки		1		49.54	—	—	10.64	—	—	49.54	—	—	—	—	—	60.78	
Пилоны		2		10.28	1.11	—	2.05	0.39	0.48	11.56	—	—	—	—	0.35	16.10	
Канаты и стаканы		3		—	—	—	—	—	—	—	—	—	—	—	11.86	11.98	
Подвески		4		3.52	—	0.70	0.86	—	—	1.96	—	—	—	—	—	3.56	
Траверсы натяжные приспособления		5		6.18	0.60	0.07	0.11	—	—	5.51	—	—	—	—	—	6.35	
Перила и фонари		6		0.09	—	—	3.76	4.95	—	0,12	—	—	2.92	0.26	—	12.13	
Деформационные швы		7		0.21	—	—	—	—	—	0.21	—	—	—	—	—	0.21	
Опорные части		8		0.55	—	0,14	—	—	—	0.48	—	—	—	—	—	0.63	
Смотровые тележки и монорельсы		9		1.61	8.33	—	—	0,15	0,06	1.61	—	—	—	—	0,16	10,41	
Итого		10		71.98	10,04	0.91	17.42	5,49	0,54	70.99	—	—	2.92	0.26	12,37	122.15	

В графах 5-16 масса металла дана с учетом 3% уточнения в деталировочных чертежах.

В графе 17 дополнительно учитывается масса наплавленного металла в размере 1% от массы профилей.

Инв. № подл. | Подпись и дата | Взам. инв. №

10299/5

Нач. отд.	Лысов		3.508.2-2. 0-3 - 44 КМ
Н. контр.	Киреенко		
Гл. констр.	Киреенко		Ведомость металлоконструкций по видам профилей L = 105.0м Г-3.0м
Гл. инж. пр	Киреенко		Стадия: Р; Лист: ; Листов: 1
Рук. гр.	Рубякова		Укрниипроектстальконструкция.
Проверил	Дмигач		
Исполнил	Сивопап		