ТИПОВОЙ ПРОЕКТ
904-1-48

КОМПРЕССОРНАЯ СТАНЦИЯ
АВТОМАТИЗИРОВАННАЯ ОТДЕЛЬНО СТОЯЩАЯ
4(3)К-500А
ПРОИЗВОДИТЕЛЬНОСТЬЮ
33,4(25) $м^3/с$ [2000(1500) $м^3/мин$] ВОЗДУХА

АЛЬБОМ 12

НЕСТАНДАРТИЗИРОВАННОЕ ОБОРУДОВАНИЕ
ТЕХНОЛОГИЧЕСКАЯ ЧАСТЬ

цена 1.29

КФ ЦИТП инв N° 8056/12

				Прошнурован
Инв. №				

ЦЕНТРАЛЬНЫЙ ИНСТИТУТ ТИПОВОГО ПРОЕКТИРОВАНИЯ
ГОССТРОЯ СССР
КИЕВСКИЙ ФИЛИАЛ
г.Киев-57 ул.Эжена Потье № 12
Заказ № 22i 4853 инв. № 8066/12 тираж 2
Сдано в печать 5 4. 1985г. цена 1-29

ТИПОВОЙ ПРОЕКТ 904-1-48

КОМПРЕССОРНАЯ СТАНЦИЯ АВТОМАТИЗИРОВАННАЯ ОТДЕЛЬНО СТОЯЩАЯ 4(3)К-500А ПРОИЗВОДИТЕЛЬНОСТЬЮ 33,4(25) $м^3/с$ [2000(1500) $м^3/мин$] ВОЗДУХА

АЛЬБОМ 12

СОСТАВ ПРОЕКТА:

АЛЬБОМ 1	ТЕХНОЛОГИЧЕСКАЯ ЧАСТЬ
АЛЬБОМ 2	ЭЛЕКТРОТЕХНИЧЕСКАЯ ЧАСТЬ
АЛЬБОМ 3	АВТОМАТИЗАЦИЯ И КИП
АЛЬБОМ 4	АРХИТЕКТУРНО-СТРОИТЕЛЬНАЯ И САНТЕХНИЧЕСКАЯ ЧАСТИ ДЛЯ 4 КОМПРЕССОРОВ
АЛЬБОМ 5	АРХИТЕКТУРНО-СТРОИТЕЛЬНАЯ И САНТЕХНИЧЕСКАЯ ЧАСТИ ДЛЯ 3 КОМПРЕССОРОВ
АЛЬБОМ 6	ЗАКАЗНЫЕ СПЕЦИФИКАЦИИ ДЛЯ 4 КОМПРЕССОРОВ
АЛЬБОМ 7	ЗАКАЗНЫЕ СПЕЦИФИКАЦИИ ДЛЯ 3 КОМПРЕССОРОВ
АЛЬБОМ 8	СМЕТЫ НА ТЕХНОЛОГИЧЕСКУЮ, ЭЛЕКТРОТЕХНИЧЕСКУЮ ЧАСТИ, АВТОМАТИЗАЦИЮ И КИП ДЛЯ 4 КОМПРЕССОРОВ
АЛЬБОМ 9	СМЕТЫ НА АРХИТЕКТУРНО-СТРОИТЕЛЬНУЮ И САНТЕХНИЧЕСКУЮ ЧАСТИ ДЛЯ 4 КОМПРЕССОРОВ
АЛЬБОМ 10	СМЕТЫ НА ТЕХНОЛОГИЧЕСКУЮ, ЭЛЕКТРОТЕХНИЧЕСКУЮ ЧАСТИ, АВТОМАТИЗАЦИЮ И КИП ДЛЯ 3 КОМПРЕССОРОВ
АЛЬБОМ 11	СМЕТЫ НА АРХИТЕКТУРНО-СТРОИТЕЛЬНУЮ И САНТЕХНИЧЕСКУЮ ЧАСТИ ДЛЯ 3 КОМПРЕССОРОВ
АЛЬБОМ 12	НЕСТАНДАРТИЗИРОВАННОЕ ОБОРУДОВАНИЕ. ТЕХНОЛОГИЧЕСКАЯ ЧАСТЬ
АЛЬБОМ 13	СТРОИТЕЛЬНЫЕ КОНСТРУКЦИИ И ИЗДЕЛИЯ

ПРИМЕНЕННЫЕ МАТЕРИАЛЫ: ТИПОВОЙ ПРОЕКТ „ШУМОГЛУШИТЕЛИ КОМПРЕССОРНЫХ СТАНЦИЙ" АЛЬБОМЫ 3.6

РАЗРАБОТАН ГОСУДАРСТВЕННЫМИ ПРОЕКТНЫМИ ИНСТИТУТАМИ:

ГИПРОСТРОЙДОРМАШ: АЛЬБОМЫ 1,2,3,6,7,8,10,12
РОСТОВСКИЙ ПРОМСТРОЙНИИПРОЕКТ: АЛЬБОМЫ 4,5,9,11,13

ГЛАВНЫЙ ИНЖЕНЕР ИНСТИТУТА Ю.Н. МЕХАНЦЕВ

ГЛАВНЫЙ ИНЖЕНЕР ПРОЕКТА С.М. ЛЕОНОВ

УТВЕРЖДЕН МИНСТРОЙДОРМАШЕМ

РЕШЕНИЕМ ОТ 19.11.81 г. N 31/81
С ВВОДОМ В ДЕЙСТВИЕ С 1.01.1982.

КФ ЦИТП инв.№ 8066/12

Привязан

Инв.№

Стр.	Наименование	Примечание
–	Обложка	
1	Титульный лист	
2	Содержание	
3	ПФ.00.000 Патрубок для присоединения воз-	
	душного фильтра. Листы 1,2.	
	ПФ.00.000 СБ Патрубок для присоединения	
	воздушного фильтра. Сборочный чертеж. Лист 1	
4	ОМ.00.000 Опора под маслобак. Листы 1,2.	
	ОМ.01.000 Поддон. Листы 1,2.	
5	ОМ.00.000 Опора под маслобак. Сборочный чертеж. Лист 1	
6	ОМ.00.001 Пластина. Лист 1	
	ОМ.00.002 Опора. Лист 1	
	ОМ.01.001 Дно. Лист 1	
	ОМ.01.003 Боковина. Лист 1	
7	ОМ.01.000 СБ Поддон. Сборочный чертеж. Лист 1	
8	МБ.00.000.ТО Бак для масла. Техническое	
	описание. Листы 1,2,3.	
9	МБ.00.000 Бак для масла. Листы 1,2.	
	МБ.00.001 Штуцер. Лист 1	
	МБ.00.002 Втулка. Лист 1	
10	МБ.00.000 СБ Бак для масла. Сборочный	
	чертеж. Лист 1	
11	МБ.01.000 Корпус. Листы 1,2.	
	МБ.01.000 СБ Корпус. Сборочный чертеж. Лист 1	
12	МБ.01.001 Обечайка. Лист 1	
	МБ.01.002 Крышка нижняя. Лист 1	
	МБ.01.003 Скоба. Лист 1	
13	МБ.02.000 Крышка. Лист 1	
	МБ.02.000 СБ Крышка. Сборочный чертеж. Лист 1	
	МБ.02.001 Крышка. Верхняя. Лист 1	
	МБ.02.002 Трубка дыхательная. Лист 1	
14	МБ.03.000 Днище. Лист 1	
	МБ.03.000 СБ Днище. Сборочный чертеж. Лист 1	
	МБ.03.001 Обечайка. Лист 1	

Продолжение

Стр.	Наименование	Примечание
15	МБ.04.000 Опора. Лист 1	
	МБ.04.000 СБ Опора. Сборочный чертеж. Лист 1	
	МБ.04.001 Косынка. Лист 1	
	МБ.04.002. Пластина. Лист 1	

Альбом 12

Типовой проект 904-1-

Взам. инв. №

Подп. и дата

Инв. № подл.

2

8066/12

ГИП	Леонов		8.09.81	ТП 904-1-48
Нач. отд.	Коган		8.09.81	Компрессорная станция 4(3)N-500А
Гл. спец.	Пресков		8.09.81	Стадия: РП; Лист; Листов
Рук. гр.	Григорьян		8.09.81	
Н. контр.	Новицкая		8.09.81	Содержание
Ст. инж.	Шась		8.09.81	ГИПРОСТРОЙДОРМАШ г. Ростов-на-Дону
Инж.	Малюга		8.09.81	

Привязан

Инв. №

Копировал Долгова Кальку сверил Маслова Формат 22

Формат	Зона	Поз.	Обозначение	Наименование	Кол.	Примечание
				Документация		
				Сборочный чертеж		
				Детали		
				Стенки		
				Лист $\frac{Б\text{-}ПН\text{-}0\text{-}3\ ГОСТ\ 19903\text{-}74}{5\text{-}IV\text{-}Г\text{-}3кп\ ГОСТ\ 16523\text{-}70}$		
Б4		1		240х1659	2	9,37кг
Б4		2		240х2001	2	11,3кг
				Боковины		
				Уголок $\frac{Б\text{-}40х40х3\ ГОСТ\ 8509\text{-}72}{Ст3пс\text{-}2\text{-}1\ ГОСТ\ 535\text{-}79}$		
Б4		3		L = 1739	2	2,32кг
Б4		4		L = 2007	2	2,72кг
Б4		5		Прокладка		
				Паронит ПОН3 ГОСТ 481-80		
				50х7468	1	2,24кг

Привязан

Инв. №

8066/12

ГИП	Леонов		
Нач. отд.	Коган		18.09.81
Гл. спец.	Преснов		12.09.81
Рук. гр.	Григорьян		12.09.81
Н. контр.	Новицкая		12.09.81
Ст. инж.	Шась		12.09.81
Инж.	Малюга		12.09.81

ПФ.00.000

Патрубок для присоединения воздушного фильтра

Лит.	Лист	Листов
РП	1	2

ГИПРОСТРОЙДОРМАШ г. Ростов-на-Дону

Копировал Долгова Кальку сверил Маслова Формат 11

Взам. инв. № | Подп. и дата | Инв. № подл.

Формат	Зона	Поз.	Обозначение	Наименование	Кол.	Примечание
				Стандартные изделия		
		6		Болт М10х30.58 ГОСТ 7798-70	60	
		7		Гайка М10.5 ГОСТ 5915-70	60	

Привязан

Инв. №

8066/12

ПФ.00.000

Изм.	Лист	№ докум.	Подп.	Дата

Лист 2

Копировал Долгова Кальку сверил Маслова Формат 11

Взам. инв. № | Подпись и дата | Инв. № подл.

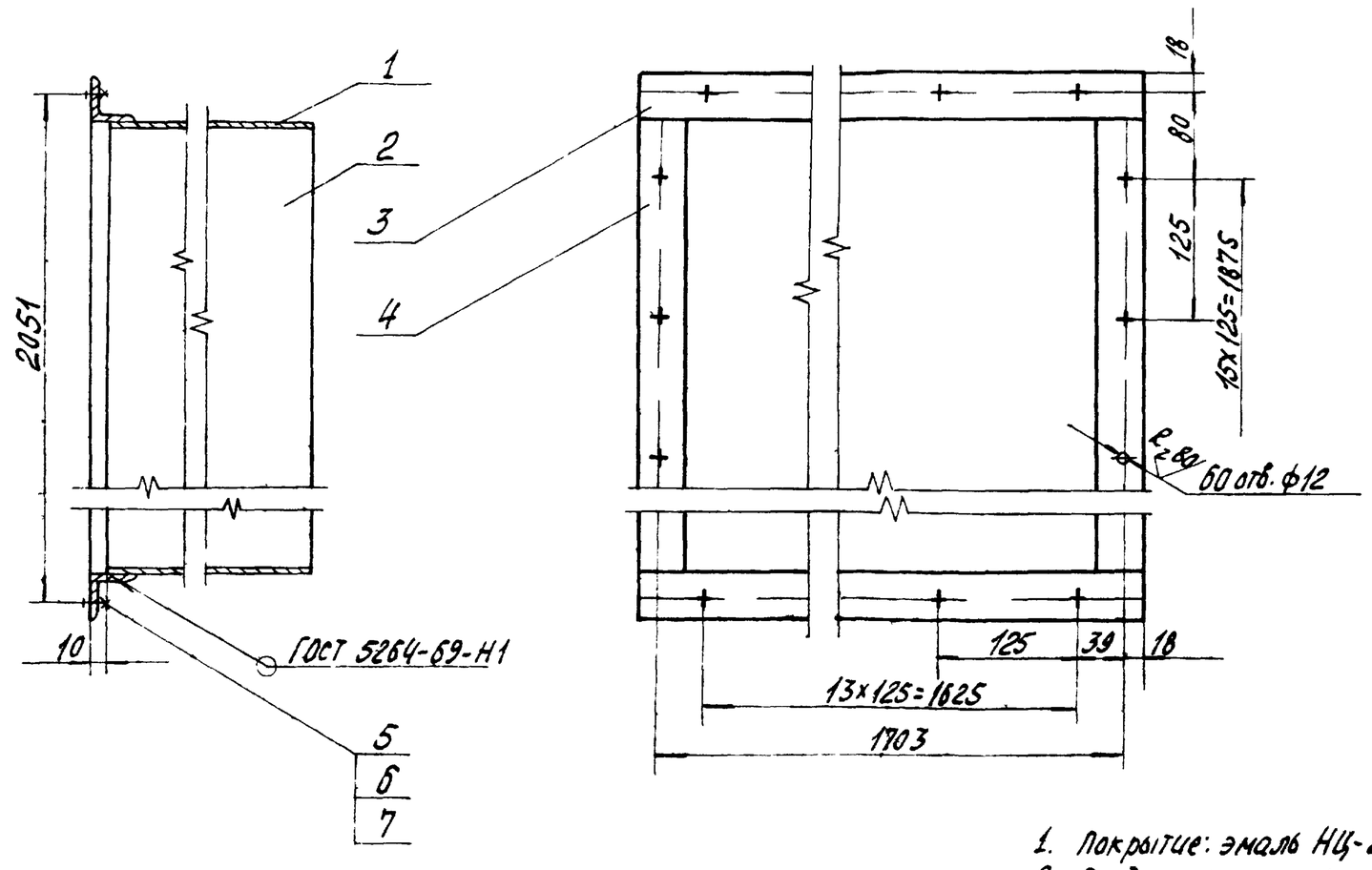

1. Покрытие: эмаль НЦ-232К серая ГОСТ 6631-74 2 слоя Б/I-Л
2. Предельные отклонения размеров: валов h14, остальных $\pm\frac{IT15}{2}$
3. Шероховатость обрабатываемых поверхностей деталей без чертежа — ∇

3

8066/12

Привязан

Инв. №

ГИП	Леонов		
Нач. отд.	Коган		18.09.81
Гл. спец.	Преснов		12.09.81
Рук. гр.	Григорьян		12.09.81
Н. контр.	Новицкая		12.09.81
Ст. инж.	Шась		12.09.81
Инж.	Малюга		12.09.81

ПФ.00.000СБ

Патрубок для присоединения воздушного фильтра Сборочный чертеж

Лит.	Масса	Масштаб
РП	—	1:10

Лист | Листов 1

ГИПРОСТРОЙДОРМАШ г. Ростов-на-Дону

Копировал Долгова Кальку сверил Маслова Формат 12

Формат	Зона	Поз.	Обозначение	Наименование	Кол.	Примечание
				Документация		
			ОМ.00.000	Сборочный чертеж		
				Сборочные единицы		
		1	ОМ.01.000	Поддон	1	
				Детали		
11		2	ОМ.00.001	Пластина	4	
11		3	ОМ.00.002	Опора	4	
Б4		4	ОМ.00 003	Перекладина		
				Уголок $\frac{Б-32х32х3\ ГОСТ\ 8509-72}{Ст\ 3пс-2-1\ ГОСТ\ 535-79}$		
				L=1200	2	1,75кг
				Растяжки		
				Уголок $\frac{Б-32х32х3\ ГОСТ\ 8509-72}{Ст\ 3пс-2-1\ ГОСТ\ 535-79}$		
Б4		5	ОМ.00.004	L=1200	4	1,75кг
Б4		6	ОМ.00.005	L=1590	2	2,32кг
				Стандартные изделия		
		7		Болт М18х55.58		
				ГОСТ 7798-70	4	0,016кг

Привязан

Инв. № 8066/12

ГИП	Леонов			15.09.87
Нач.отд.	Коган			10.09.87
Гл.спец.	Преснов			15.09.87
Рук.гр.	Григорьян			15.09.87
Н.контр.	Новицкая			19.09.87
Ст.инж.	Шась			15.09.87
Ст.инж.	Воеводина			15.09.87

ОМ.00.000

Опора под маслобак

Лит.	Лист	Листов
Р.П	1	2

ГИПРОСТРОЙДОРМАШ г. Ростов-на-Дону

Копировал Долгова Калькулировал Маслова Формат А1

Взам.инв.№ | Подп. и дата | Инв.№ подл.

Формат	Зона	Поз.	Обозначение	Наименование	Кол.	Примечание
		8		Шпилька М16-6g х 220.58		
				ГОСТ 22032-76	4	0,352кг
				Гайки ГОСТ 5915-70		
		9		М16.5	8	0,033кг
		10		М.18.5	4	0,047кг
				Шайбы ГОСТ 11371-78		
		11		16-005	4	0,011кг
		12		18-005	4	0,014кг
				Переменные данные для исполнений:		
				ОМ.00.000		
				Детали		
Б4		13		Стойка		
				Швеллер $\frac{10\ ГОСТ\ 8240-72}{Вст3пс-2-1\ ГОСТ\ 535-79}$		
				L=3030	4	26,03кг
				ОМ.00.000-01		
				Детали		
Б4		14		Стойка		
				Швеллер $\frac{10\ ГОСТ\ 8240-72}{Вст3пс-2-1\ ГОСТ\ 535-79}$		
				L=2780	4	23,88кг

Привязан

Инв. № 8066/12

ОМ.00.000

Лист 2

Копировал Долгова Калькулировал Маслова Формат А1

Формат	Зона	Поз.	Обозначение	Наименование	Кол.	Примечание
				Документация		
			ОМ.01.000	Сборочный чертеж		
				Детали		
11		1	ОМ.01.001	Дно	1	
Б4		2	ОМ.01.004	Патрубок		
				Труба 80х3,5 ГОСТ 3262-75		
				L=200	1	1,47кг
Б4		3	ОМ.01.002	Патрубок		
				Труба 150х4,0 ГОСТ 3262-75		
				L=200	4	3,18кг
11		4	ОМ.01.003	Боковина	2	
11		5	ОМ.01.003-01	Боковина	2	
				Стандартные изделия		
		8		Фланец 65-2,5		
				ГОСТ 1255-67	2	1,39кг
		9		Прокладка А-65-2,5		
				ГОСТ 15180-70	1	0,024кг

Привязан

Инв № 8066/12

ОМ.01.000

Рук.гр.	Григорьян			8.09.87
Н.контр.	Чевцкая			10.09.87
Ст.инж.	Шась			8.09.87
Ст.инж.	Воеводина			8.09.87

Поддон

Лит.	Лист	Листов
РП	1	2

ГИПРОСТРОЙДОРМАШ г. Ростов-на-Дону

Копировал Долгова Калькулировал Маслова Формат А1

Формат	Зона	Поз.	Обозначение	Наименование	Кол.	Примечание
		10		Шпилька М12-6g х 30.58		
				ГОСТ 22032-76	4	0,031кг
		11		Гайка М12.5		
				ГОСТ 5915-70	4	0,015кг
		12		Шайба 12-005		
				ГОСТ 11371-78	4	0,005кг

Привязан

Инв. № 8066/12

ОМ.01.000

Лист 2

Копировал Долгова Калькулировал Маслова Формат А1

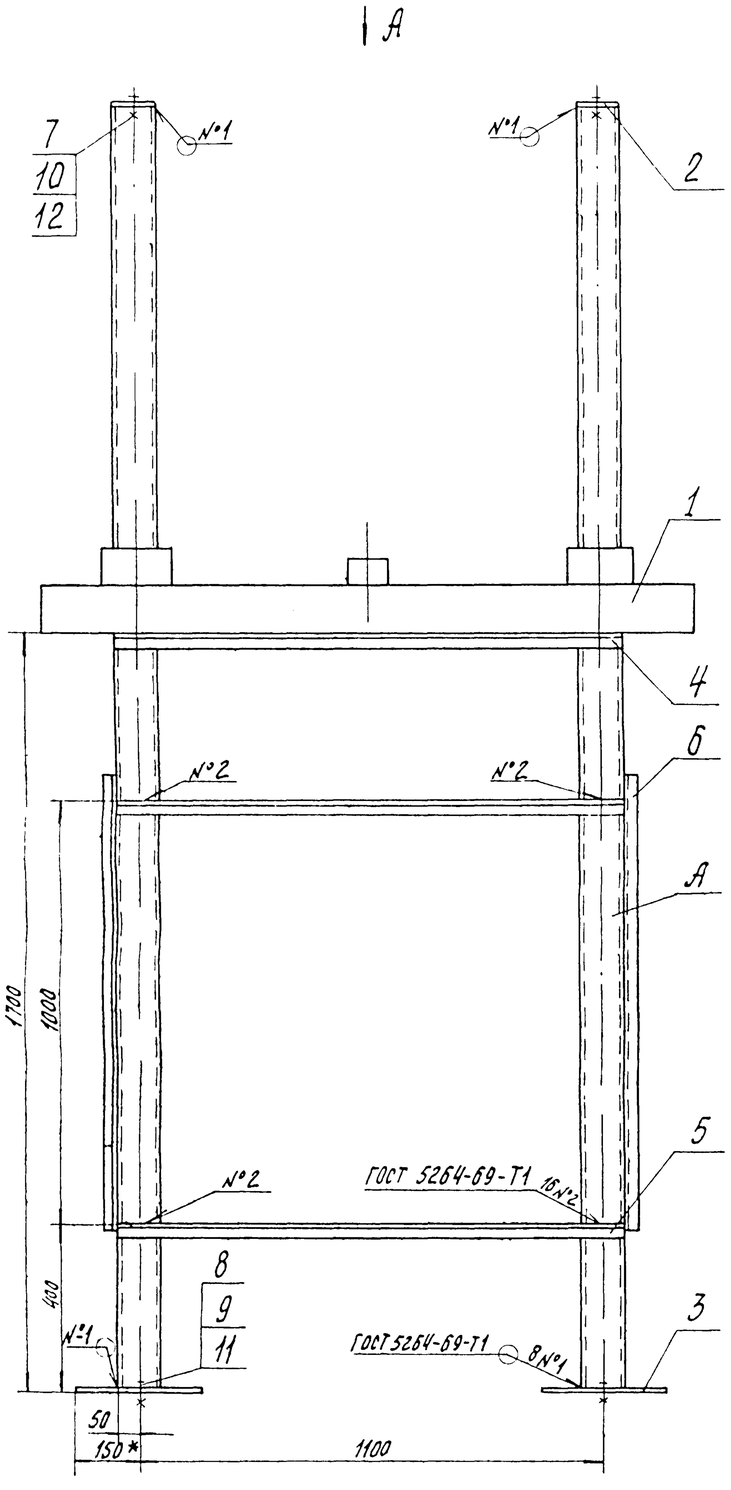

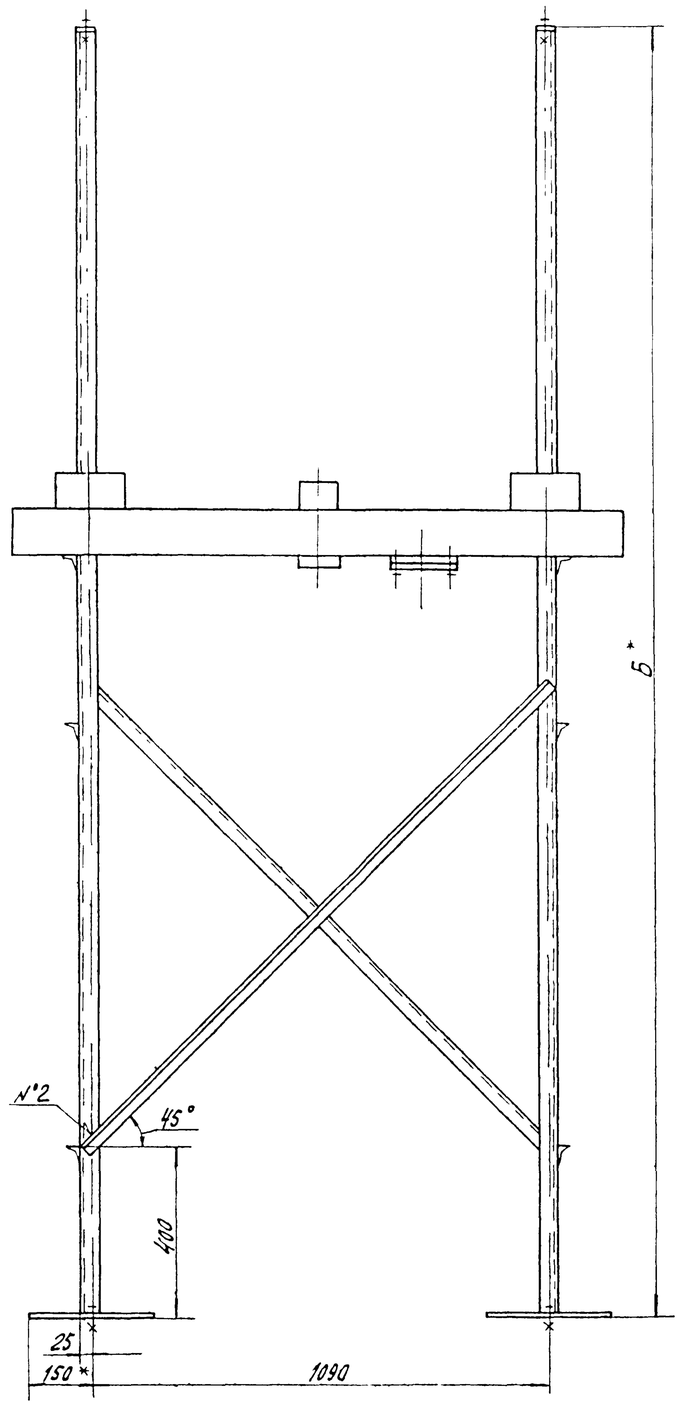

Вид А

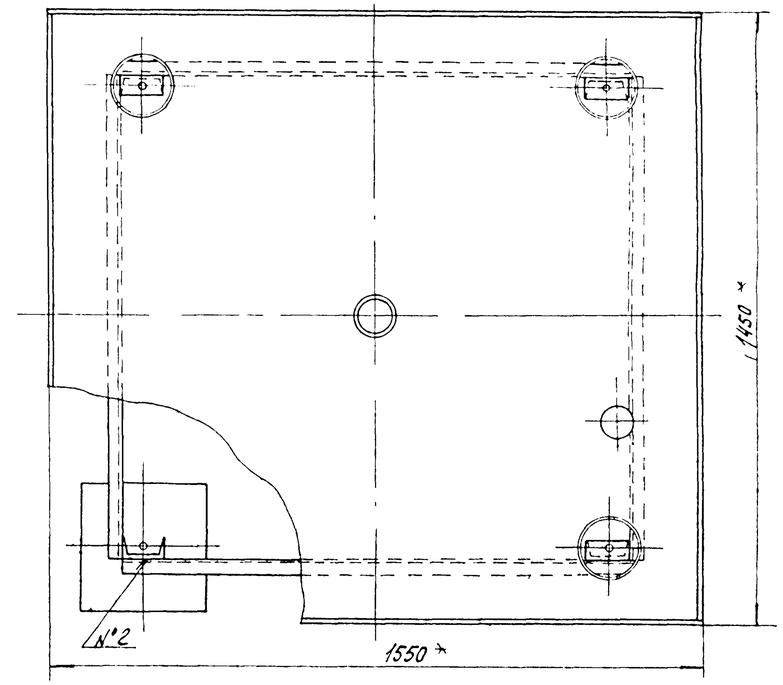

Обозначение	Поз. А	Б	Масса
ОМ.00.000	13	3050	234,26
ОМ.00.000-01	14	2700	225,67

1.* Размер для справок
2. Покрытие эмаль НЦ-232К серая ГОСТ 6631-74 2слоя 6/I-л.
3. Предельные отклонения размеров: отверстий H14, валов h14; остальных $\pm\frac{IT15}{2}$.
4. Шероховатость обрабатываемых поверхностей деталей без чертежа — ∇

5
8066/12

ГИП	Леонов		15.03.86	ОМ.00.000СБ			
Нач.отд.	Коган		15.03.86	Опора под маслобак Сборочный чертеж	Лит.	Масса	Масштаб
Гл.спец.	Пресное		15.03.86		РП	-	1:10
Рук.гр.	Григорьян		15.03.86		Лист	Листов 1	
Н.контр.	Човицкая		15.03.86		ГИПРОСТРОЙДОРМАШ г. Ростов-на-Дону		
Ст.инж.	Шаго		15.03.86				
Ст.инж.	Взеводина		15.03.86				

Привязан

Инв. №

Копировал Долгова Калку сверил Маслова Формат 22

Взам.инв.№ | Подп. и дата | Инв.№ подл.

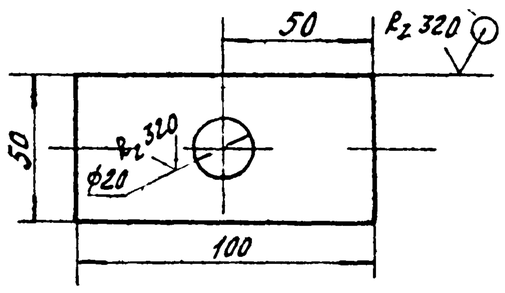

Предельные отклонения размеров:
отверстий H14, валов h14, остальных $\pm \frac{IT15}{2}$

Привязан

Инв. №

8066/12

Рук. гр.	Григорьян		12.09.81	ОМ. 00. 001		
Н. контр.	Новицкая		12.09.81	Пластина	Лит.	Масса	Масштаб
Ст. инж.	Шась		12.09.81		Рп	0,37	1:2
Ст. инж.	Воеводина		12.09.81	Лист Б-ПН-10 ГОСТ 19903-74 / Б Ст3пс2 ГОСТ 14637-79	Лист	Листов 1
					ГИПРОСТРОЙДОРМАШ г. Ростов-на-Дону	

Копировал Долгова Кальку сверил Маслова Формат 11

Взам. инв. № | Подп. и дата | Инв. № подл.

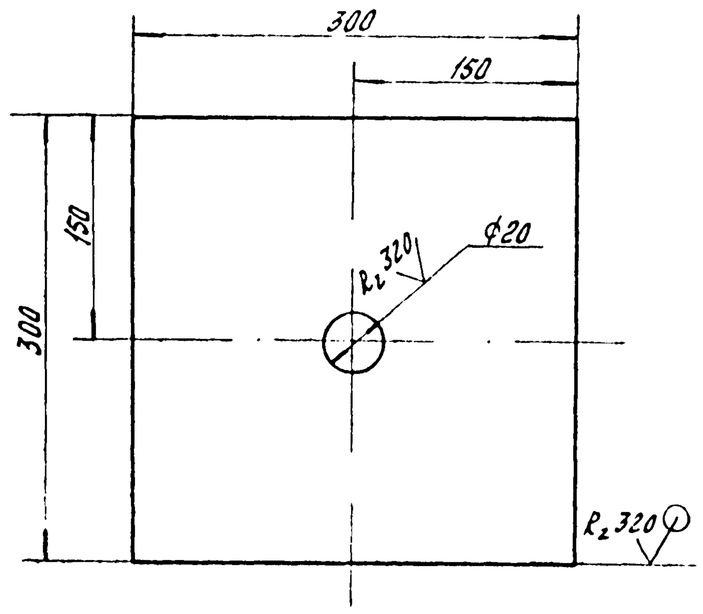

Предельные отклонения размеров:
отверстий H14, валов h14, остальных $\pm \frac{IT15}{2}$

Привязан

Инв. №

8066/12

Рук. гр.	Григорьян		12.09.81	ОМ. 00. 002		
Н. контр.	Новицкая		12.09.81	Опора	Лит.	Масса	Масштаб
Ст. инж.	Шась		12.09.81		Рп	7,04	1:4
Ст. инж.	Воеводина		12.09.81	Лист Б-ПН-10 ГОСТ 19903-74 / Б Ст3пс2 ГОСТ 14637-79	Лист	Листов 1
					ГИПРОСТРОЙДОРМАШ г. Ростов-на-Дону	

Копировал Долгова Кальку сверил Маслова Формат 11

Взам. инв. № | Подп. и дата | Инв. № подл.

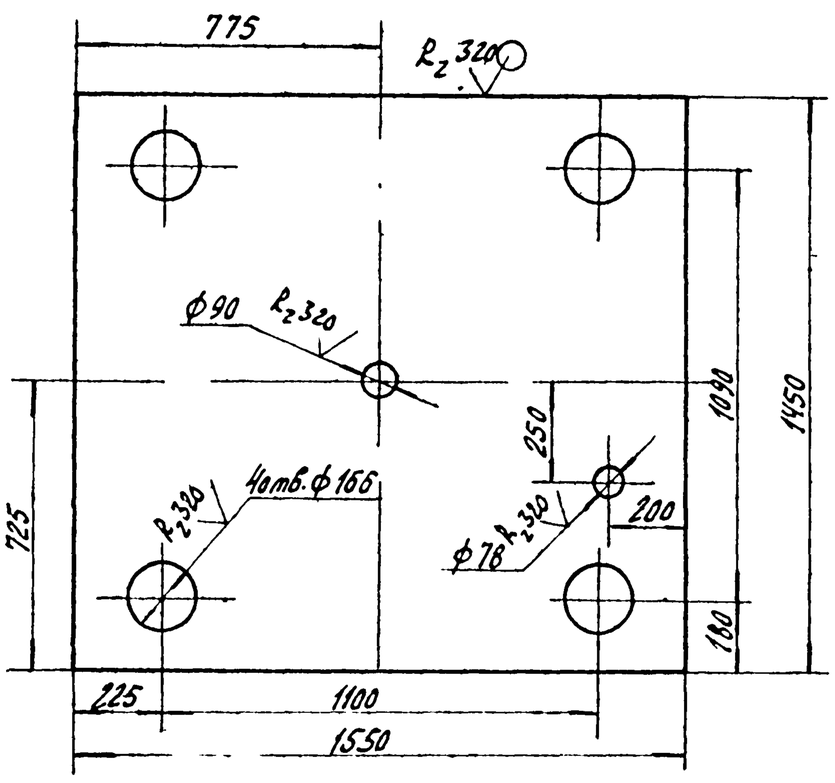

Предельные отклонения размеров:
отверстий - H14, валов - h14, остальных $\pm \frac{IT15}{2}$

Привязан

Инв. №

8066/12

Рук. гр.	Григорьян		10.09.81	ОМ. 01. 001		
Н. контр.	Новицкая		10.09.81	Дно	Лит.	Масса	Масштаб
Ст. инж.	Шась		10.09.81		Рп	50,63	1:15
Ст. инж.	Воеводина		10.09.81	Лист Б-ПН-3 ГОСТ 19903-74 / 3-IV-ст.3пс ГОСТ 16523-70	Лист	Листов 1
					ГИПРОСТРОЙДОРМАШ г. Ростов-на-Дону	

Копировал Долгова Кальку сверил Маслова Формат 11

Взам. инв. № | Подп. и дата | Инв. № подл.

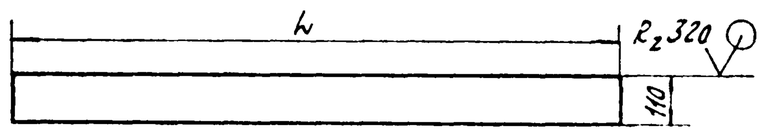

Обозначение	L	Масса
ОМ01 003	1444	3,74
ОМ.01 003-001	1550	4,02

Предельные отклонения размеров:
валов - h14, остальных $\pm \frac{IT15}{2}$

Привязан

6

Инв. №

8066/12

Рук. гр.	Григорьян		10.09.81	ОМ. 01. 003		
Н. контр.	Новицкая		10.09.81	Боковина	Лит.	Масса	Масштаб
Ст. инж.	Шась		10.09.81		Рп	—	1:15
Ст. инж.	Воеводина		10.09.81	Лист Б-ПН-3 ГОСТ 19903-74 / 3-IV-Ст.3пс ГОСТ 16523-70	Лист	Листов 1
					ГИПРОСТРОЙДОРМАШ г. Ростов-на-Дону	

Копировал Долгова Кальку сверил Маслова Формат 11

Взам. инв. № | Подп. и дата | Инв. № подл.

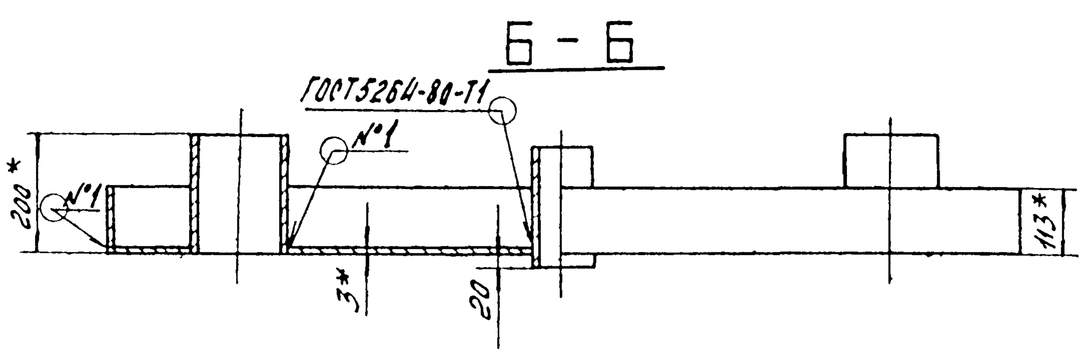

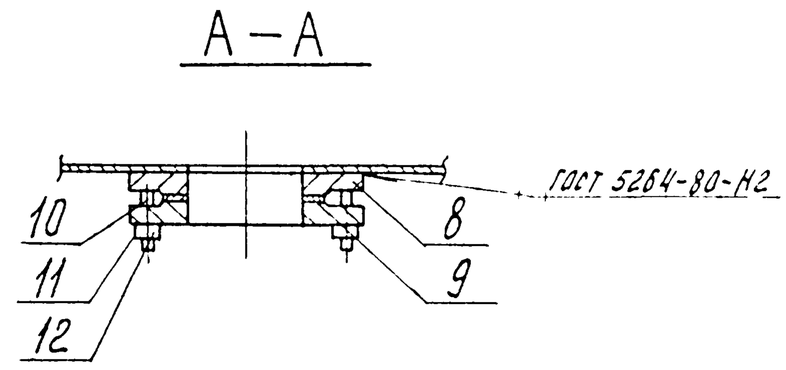

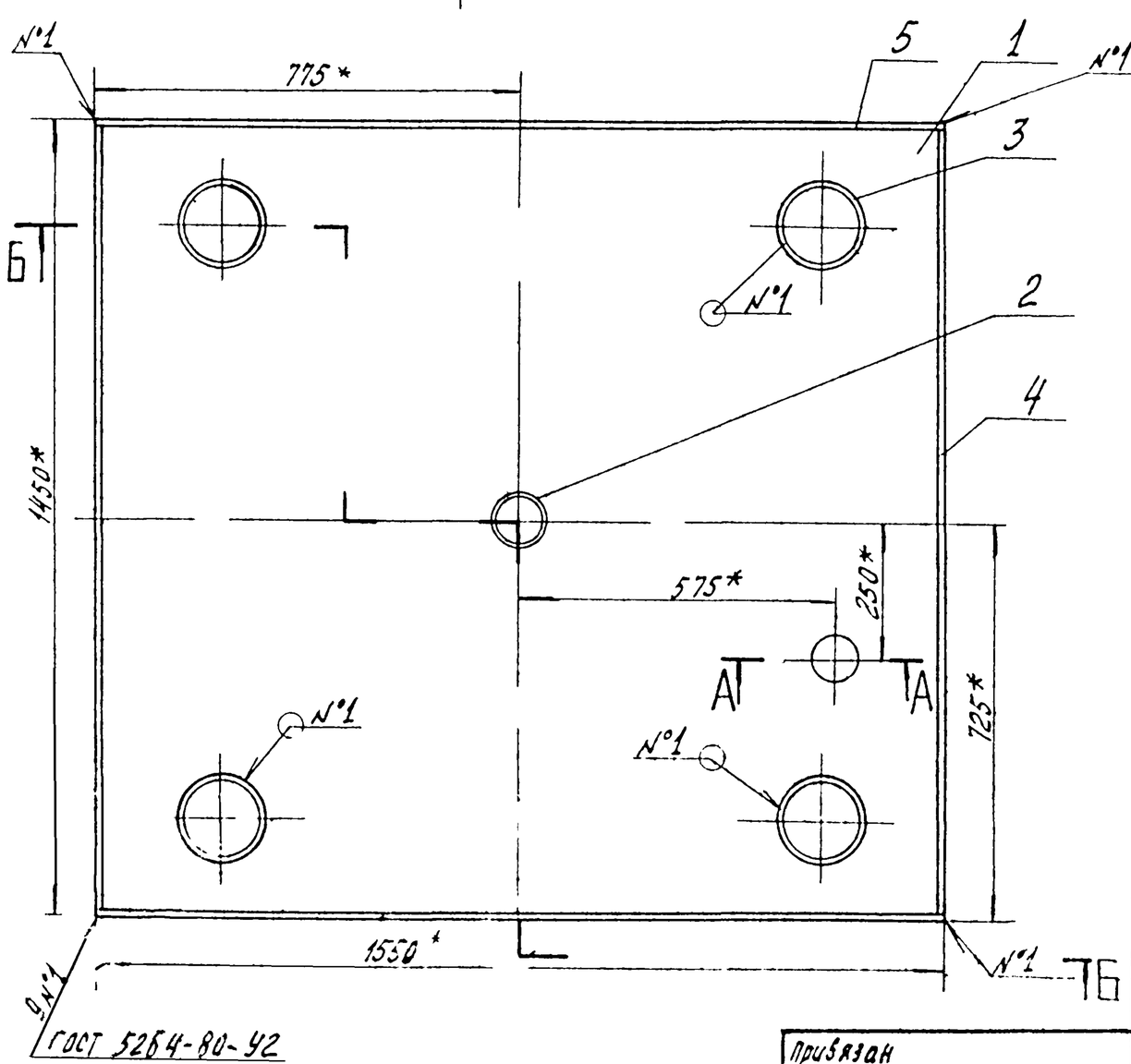

1.* Размер для справок

2. Покрытие: эмаль НЦ-232К серая ГОСТ 6631-74 2 слоя Б/I-Л.

3. Предельные отклонения размеров: отверстий H14, валов h14, остальных $\pm\frac{IT15}{2}$.

4. Шероховатость обрабатываемых поверхностей деталей без чертежа - ∨.

7

8066/12

Рук. гр.	Григорьян		10.03.98	ОМ.01.000 СБ		
Н.контр.	Навицкая		10.03.98	Поддон сборочный чертеж	Лит.	Масса	Масштаб
Ст. инж.	Шаев		10.03.98		Р.П	83,33	1:10
Ст. инж.	Боевозина		10.03.98		Лист	Листов 1
					ГИПРОСТРОЙДОРМАШ г. Ростов-на-Дону	

Копировал Долгова Калькул. сверил Чаплова Формат 1с

Привязан

Инв. №

Инв. № подл. | Подп. и дата | Взам. инв. №

Государственный институт проектированию заводов строительного, дорожного и коммунального машиностроения

ГИПРОСТРОЙДОРМАШ

Бак для масла
Техническое описание

МБ. 00. 000. ТО

Альбом 12

Типовой проект 904-1-

Взам. инв. № | Подп. и дата | Инв. № подл.

Привязан

Инв. № 8066/12

Копировал Долгова Кальку сверил Маслова Формат 11

Альбом 12

Типовой проект 904-1-

Настоящее техническое описание распространяется на бак для масла чертеж МБ. 00. 000

1. Технические требования

1.1. Бак для масла должен соответствовать требованиям настоящего технического описания

1.2. Основные параметры и размеры.

1.2.1. Установка бака обеспечивает выполнение следующих основных параметров и размеров, указанных в таблице

№ п/п	Наименование параметра	Ед. изм.	Числовые значения
1	Емкость	$м^3$	1,59
2	Масса	кг	321,4
3	Габаритные размеры:		
	диаметр	м	1008
	высота	м	2700
4	Заполнитель:		
	масло турбинное ТП-30 ГОСТ 9972-74	—	—

Взам. инв. № | Подп. и дата | Инв. № подл.

Привязан

Инв. № 8066/12

ГИП	Леонов		17.01.87	МБ. 00. 000. ТО			
Нач. отд.	Коган		12.01.87				
Гл. спец.	Преснов		13.01.87	Бак для масла Техническое описание	Лит.	Лист	Листов
Рук. гр.	Григорьян		2.01.87		РП	2	3
Н. контр.	Новицкая		20.01.87		ГИПРОСТРОЙДОРМАШ г. Ростов-на-Дону		
Ст. инж.	Шась		20.01.87				
Инж.	Воеводина		20.01.87				

Копировал Долгова Кальку сверил Маслова Формат 11

Альбом 12

Типовой проект 904-1-

1.3 Характеристики

1.3.1. Заполнение масла производится через штуцер (поз Б) Ду 40 с помощью насоса, установленного в помещении маслохозяйства.

1.3.2. Указатель уровня, установленный на баке, позволяет производить визуальное наблюдение за наличием масла в баке.

1.3.3. Пары масла удаляются через дыхательную трубку, установленную в крышке.

1.3.4. Подача масла в компрессор и слив отработанного масла производится через штуцеры (поз. Б) Ду 40, вваренные в корпус.

1.3.5. Аварийный слив масла производится через патрубок Ду 65, вваренный в нижнюю часть днища.

1.3.6. Слив отстоя производится через патрубок Ду 50, вваренный в нижнюю часть днища.

1.4. Маркировки:

1.4.1. Маркировать МБ. 00. 000 в удобном месте на баке.

1.4.2. Маркировку узлов производить согласно положения о маркировке, действующего на заводе-изготовителе.

Взам. инв. № | Подп. и дата | Инв. № подл.

Привязан

Инв. № 8066/12

				МБ. 00. 000. ТО	Лист 3

Копировал Долгова Кальку сверил Маслова Формат 11

Альбом 12

Типовой проект 904-1-

Формат	Зона	Поз.	Обозначение	Наименование	Кол.	Примечание
				Документация		
22			МБ.00.000	Сборочный чертеж		
			МБ.00.000ТО	Техническое описание		
				Сборочные единицы		
		1	МБ.01.000	Корпус	1	
		2	МБ.02.000	Крышка	1	
		3	МБ.03.000	Днище	1	
		4	МБ.04.000	Опора	3	
				Детали		
11		6	МБ.00.001	Штуцер	2	
11		7	МБ.00.002	Втулка	4	
				Стандартные изделия		
		8		Винт М5х25.58 ГОСТ 17475-72	8	
		9		Трубка 20-2,5-980 ГОСТ 8446-74	2	

Взам. инв. № | Подпись и дата | Инв. № подл.

Привязан

Инв. № 8066/12

ГИП	Леонов		7.09.81
Нач. отд.	Коган		7.09.81
Гл. спец.	Преснов		7.09.81
Рук. гр.	Григорьян		7.09.81
Н. контр.	Новицкая		7.09.81
Ст. инж.	Шась		7.09.81
Инж.	Воеводина		7.09.81

МБ.00.000

Бак для масла

Лит.	Лист	Листов
РП	1	2

ГИПРОСТРОЙДОРМАШ г. Ростов-на-Дону

Копировал Долгова — Калькулировал Маслова — Формат 11

Альбом 12

Типовой проект 904-1-

Формат	Зона	Поз.	Обозначение	Наименование	Кол.	Примечание
				Прочие изделия		
		10		Устройство запорное указателя уровня Ду20 12Б1бк	2	
				Материалы		
		11		Полоса $\frac{5х20\ ГОСТ\ 103-76}{ВСТ3сп\ ГОСТ\ 535-79}$	0,36	м
		12		Доска сосновая 22х80-IV ГОСТ 8486-66	1,65	м

Взам. инв. № | Подпись и дата | Инв. № подл.

Привязан

Инв. № 8066/12

МБ.00.000

Лист 2

Копировал Долгова — Калькулировал Маслова — Формат 11

Альбом 12

Типовой проект 904-1-

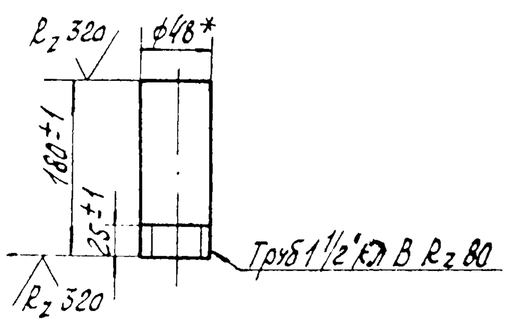

1. * Размер для справок.

Взам. инв. № | Подпись и дата | Инв. № подл.

Привязан

Инв. № 8066/12

МБ.00.001

Лит.	Масса	Масштаб
РП	—	1:5

Лист | Листов 1

Штуцер

Труба водогазопроводная 40х3 ГОСТ 3262-75

ГИПРОСТРОЙДОРМАШ г. Ростов-на-Дону

Рук. гр.	Григорьян		7.09.81
Н. контр.	Новицкая		7.09.81
Ст. инж.	Шась		7.09.81
Инж.	Воеводина		7.09.81

Копировал Долгова — Калькулировал Маслова — Формат 11

Альбом 12

Типовой проект 904-1-

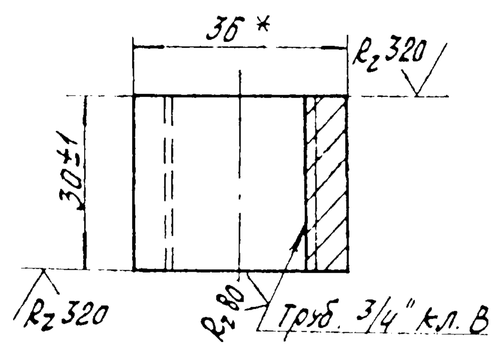

1.* Размер для справок.

9

Взам. инв. № | Подпись и дата | Инв. № подл.

Привязан

Инв. № 8066/12

МБ.00.002

Лит.	Масса	Масштаб
РП	0,11	1:10

Лист | Листов 1

Втулка

Круг В36 ГОСТ 2590-71 / Ст3пс2 ГОСТ 535-79

ГИПРОСТРОЙДОРМАШ г. Ростов-на-Дону

Рук. гр.	Григорьян		7.09.81
Н. контр.	Новицкая		7.09.81
Ст. инж.	Шась		7.09.81
Инж.	Воеводина		7.09.81

Копировал Долгова — Калькулировал Маслова — Формат 11

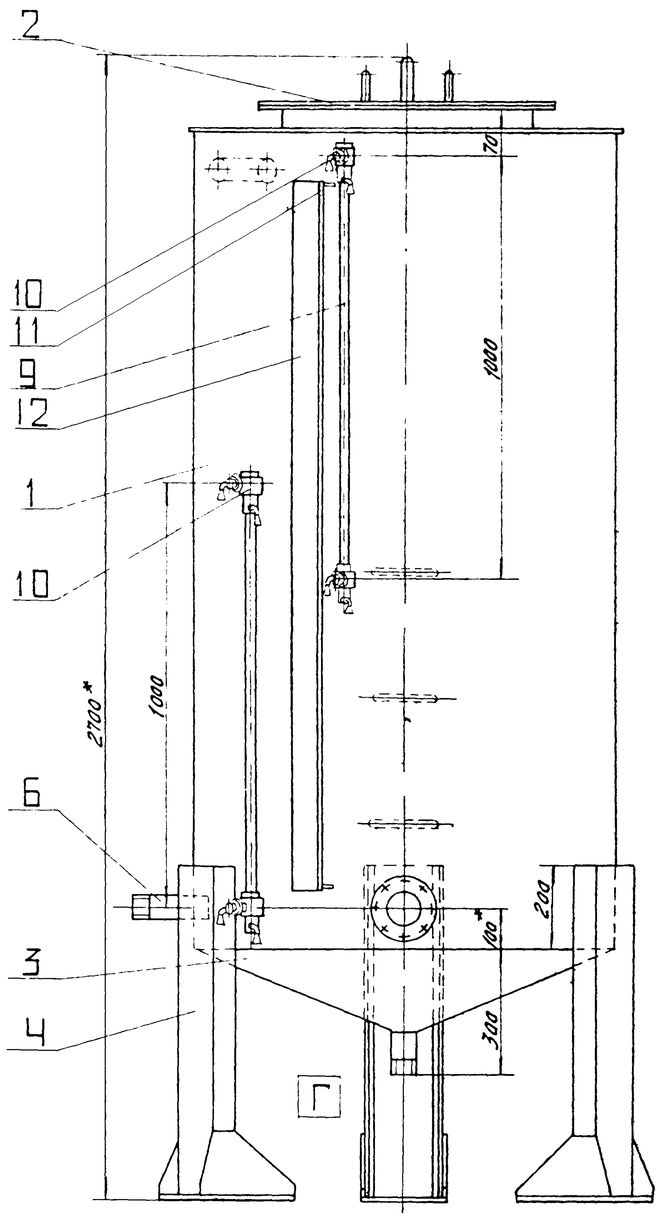

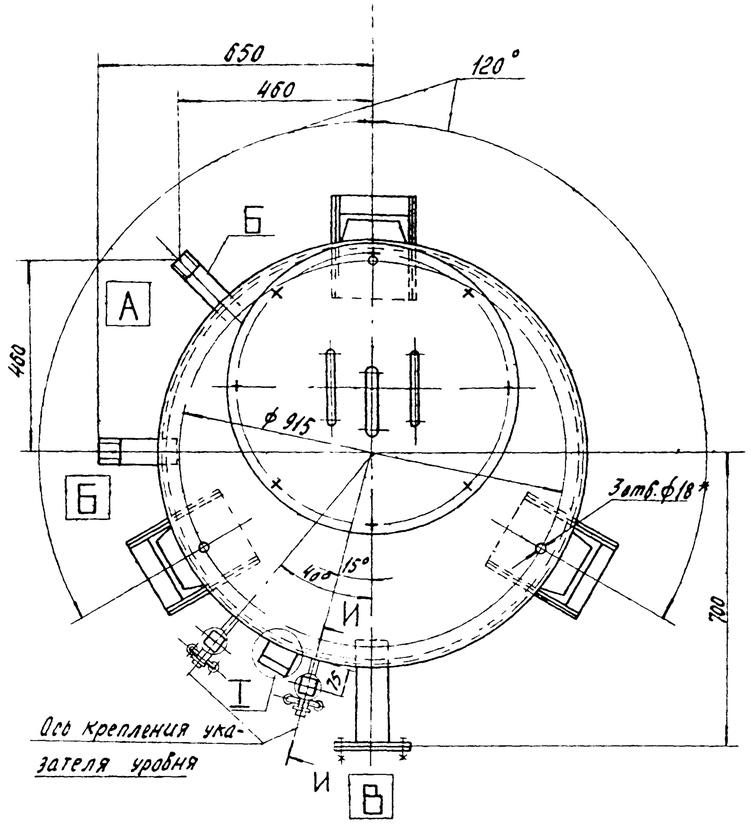

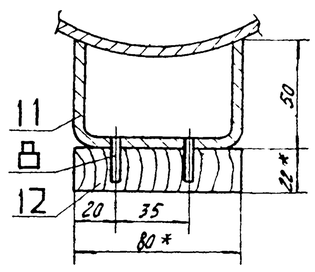

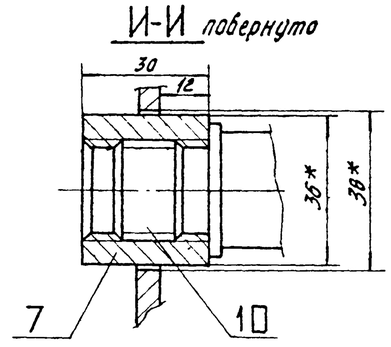

Обозначение	Наименование штуцера	Ду	Кол.	Примечание
А	Вход масла	40	1	
Б	Выход масла	40	1	
В	Аварийный слив масла	65	1	
Г	Выпуск масла и грязи	50	1	

1. * Размер для справок
2. Покрытие: эмаль НЦ-232К серая ГОСТ 6631-74 2 слоя Б/I-Л.
3. Неуказанные предельные отклонения размеров $\pm \frac{IT15}{2}$
4. Неуказанные предельные отклонения угловых размеров по 9 степени точности ГОСТ 8908-58.
5. Сварку производить по контуру прилегания деталей швами по ГОСТ 5264-80 и ГОСТ 16037-80.

10

8066/12

Типовой проект 904-1- Альбом 12

Взам. инв. №

Подп. и дата

Инв. № подл.

Привязан

Инв. №

ГИП	Леонов		12.07.88	МБ.00.000СБ
Нач.отд.	Каган		12.07.88	Бак для масла Сборочный чертеж
Гл.спец.	Преснов		12.07.88	Лит. РП · Масса 315,2 · Масштаб 1:10
Рук.гр.	Григорьян		12.07.88	Лист · Листов 1
Н.контр.	Новицкая		12.07.88	ГИПРОСТРОЙДОРМАШ г. Ростов-на-Дону
Ст.инж.	Шась		12.07.88	
Инж.	Воеводина		12.07.88	

Альбом 12

Типовой проект 904-1-

Формат	Зона	Поз.	Обозначение	Наименование	Кол.	Примечание
				Документация		
			МБ01.000	Сборочный чертеж		
				Детали		
11		1	МБ.01.001	Обечайка	1	
11		2	МБ.01.002	Крышка нижняя	1	
11		3	МБ.01.003	Скоба	3	
				Стандартные изделия		
		5		Фланец 65-2,5 ГОСТ 1255-67	2	
		6		Прокладка А-65-2,5 ГОСТ 15180-70	1	
		7		Болт М12х50.58 ГОСТ 7798-70	4	
		8		Гайка М12.5 ГОСТ 5915-70	4	
		9		Шайба 12.01.05 ГОСТ 11371-78	4	

Взам. инв. № | Подпись и дата | Инв. № подл.

Привязан

Инв. № 8066/12

Рук. гр.	Григорьян		11.09.81	МБ.01.000		
Н. контр.	Новицкая		11.09.81	Корпус	Лит. РП	Лист 1 / Листов 2
Ст. инж.	Шась		11.09.81		ГИПРОСТРОЙДОРМАШ г. Ростов-на-Дону	
Инж.	Воеводина		11.09.81			

Копировал Долгова Калку сверил Маслова Формат 11

Альбом 12

Типовой проект 904-1-

Формат	Зона	Поз.	Обозначение	Наименование	Кол.	Примечание
				Материалы		
		10		Уголок $\frac{Б\text{-}50\times50\times4\ ГОСТ\ 8509\text{-}72}{ВСт3сп\ ГОСТ\ 535\text{-}79}$	2,01	м
		11		Труба 65х3,2 ГОСТ 3262-75	0,24	м

Взам. инв. № | Подпись и дата | Инв. № подл.

Привязан

Инв. № 8066/12

МБ.01.000 Лист 2

Копировал Долгова Калку сверил Маслова Формат 11

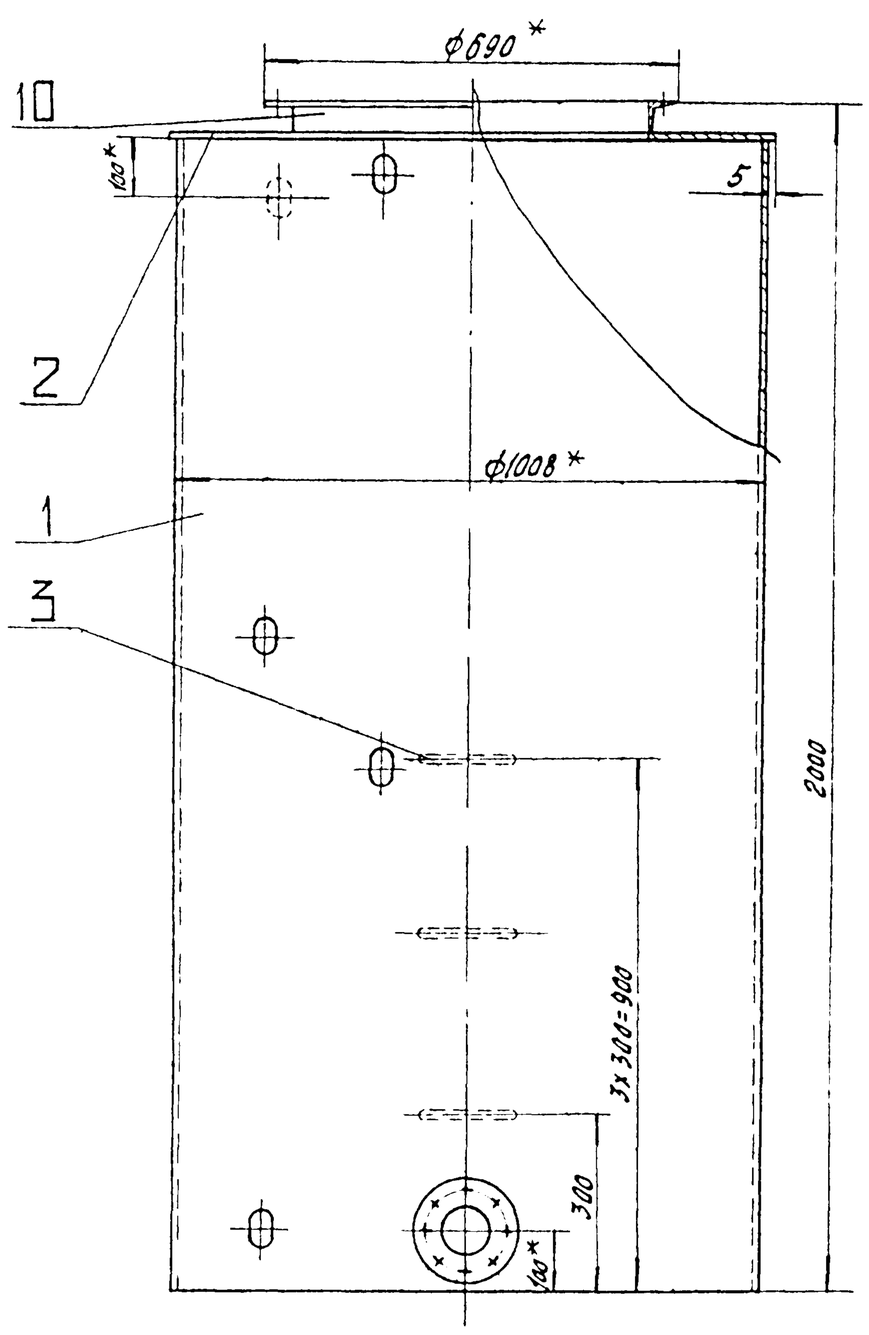

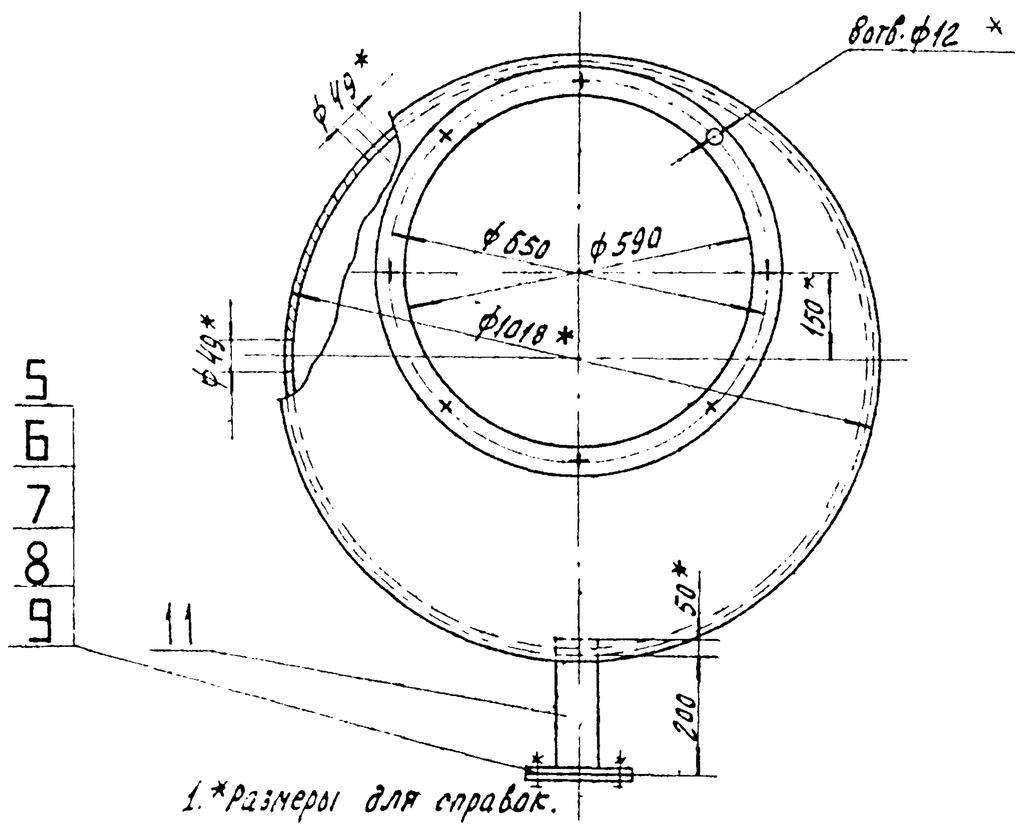

1. *Размеры для справок.
2. Покрытие: эмаль НЦ-232К серая ГОСТ 6631-74 2 слоя 6/I-Л
3. Неуказанные предельные отклонения размеров: отверстий H14, валов h14, остальных $\pm\frac{IT15}{2}$
4. Сварку производить по контуру прилегания деталей швами по ГОСТ 5264-80 и ГОСТ 16037-80.

11

8066/12

Инв. № подл. | Подпись и дата | Взам. инв. №

Привязан

Инв. №

Рук. гр.	Григорьян		11.09.81
Н. контр.	Новицкая		11.09.81
Ст. инж.	Шась		11.09.81
Инж.	Воеводина		11.09.81

МБ.01.000СБ

Корпус
Сборочный чертеж

Лит.	Масса	Масштаб
РП	223,5	1:10

Лист | Листов 1

ГИПРОСТРОЙДОРМАШ г. Ростов-на-Дону

Копировал Долгова Калку сверил Маслова Формат 12

Альбом 12

Типовой проект 904-1-

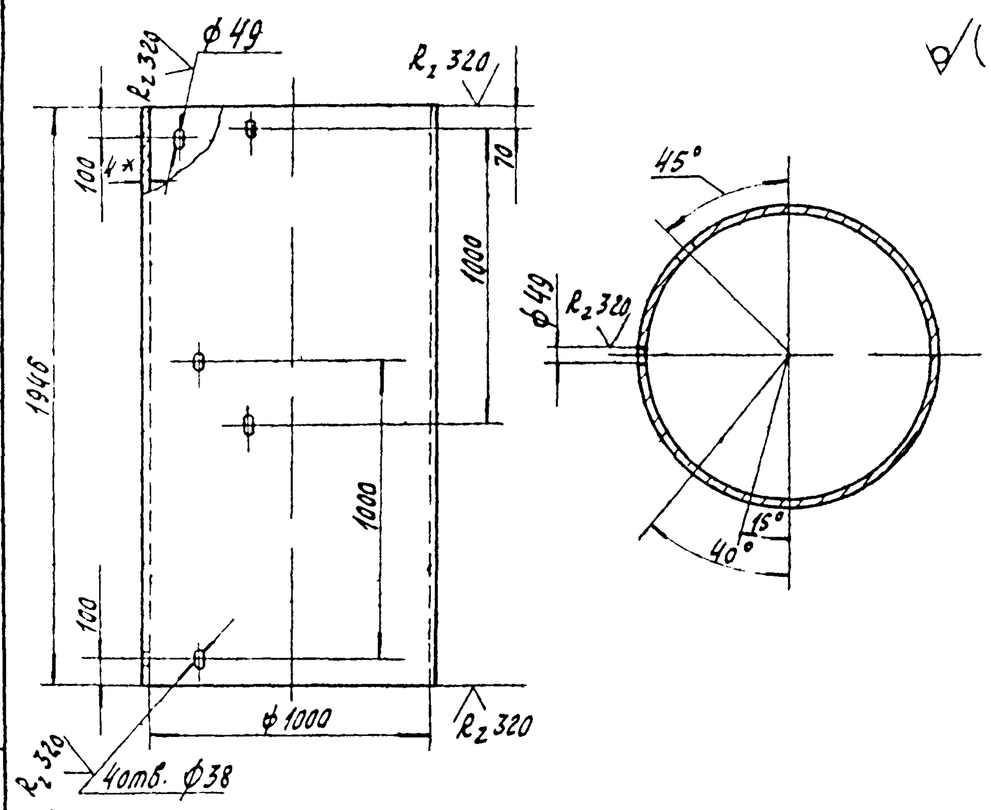

1. * Размер для справок.
2. Неуказанные предельные отклонения размеров: отверстий H14, валов h14, остальных $\pm \frac{IT15}{2}$
3. Неуказанные предельные отклонения угловых размеров по 9 степени точности ГОСТ 8908-58.

Привязан

Инв. №

8066/12

Рук. гр.	Григорьян		10.09.86	МБ.01.001		
Н. контр.	Новицкая		10.09.86	Обечайка	Лит. Рп	Масса 193 / Масштаб 1:20
Ст. инж.	Щась		10.09.86	Лист Б-ПН-4 ГОСТ 19903-74 / Б ст3пс2 ГОСТ 14637-79	Лист / Листов 1	
Инж.	Воеводина		10.09.86		ГИПРОСТРОЙДОРМАШ г. Ростов-на-Дону	

Копировал Долгова Кальку сверил Маслова Формат 11

Альбом 12

Типовой проект 904-1-

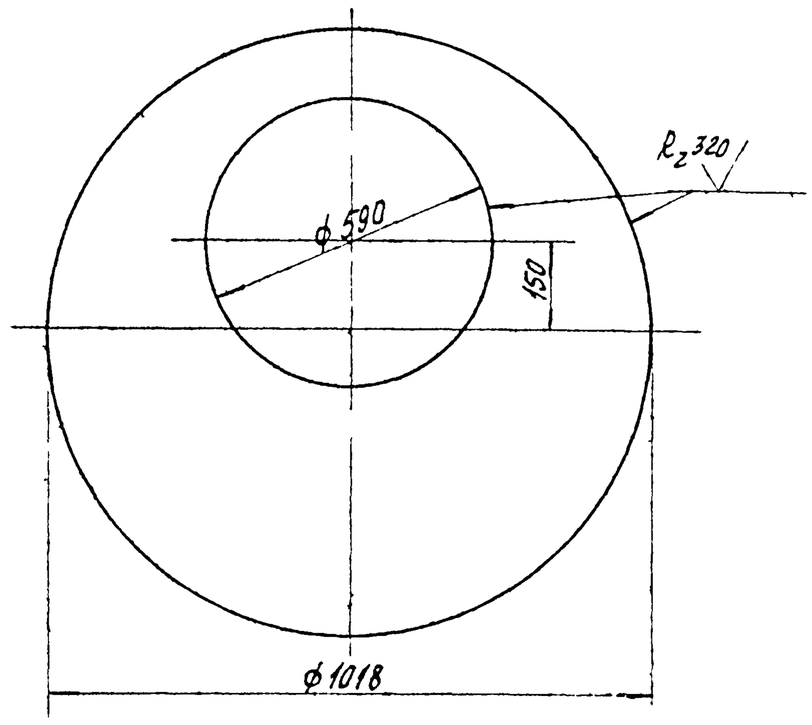

Неуказанные предельные отклонения размеров: отверстий H14, валов h14, остальных $\pm \frac{IT15}{2}$

Привязан

Инв. №

8066/12

Рук. гр.	Григорьян		10.09.86	МБ.01.002		
Н. контр.	Новицкая		10.09.86	Крышка нижняя	Лит. Рп	Масса 17 / Масштаб 1:10
Ст. инж.	Щась		10.09.86	Лист Б-ПН-4 ГОСТ 19903-74 / Б ст3пс2 ГОСТ 14637-79	Лист / Листов 1	
Инж.	Воеводина		10.09.86		ГИПРОСТРОЙДОРМАШ г. Ростов-на-Дону	

Копировал Долгова Кальку сверил Маслова Формат 11

Альбом 12

Типовой проект 904-1-

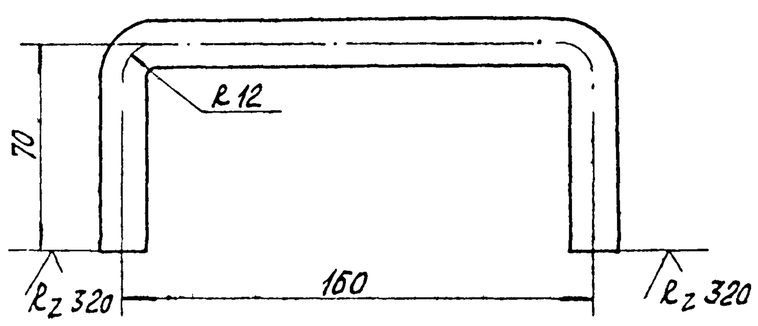

Неуказанные предельные отклонения размеров $\pm \frac{IT15}{2}$

Привязан

Инв. №

8066/12

Рук. гр.	Григорьян		10.09.86	МБ.01.003		
Н. контр.	Новицкая		10.09.86	Скоба	Лит. Рп	Масса 0,47 / Масштаб 1:2
Ст. инж.	Щась		10.09.86	Круг В16 ГОСТ 2590-71 / Ст3пс2 ГОСТ 535-79	Лист / Листов 1	
Инж.	Воеводина		10.09.86		ГИПРОСТРОЙДОРМАШ г. Ростов-на-Дону	

Копировал Долгова Кальку сверил Маслова Формат 11

Альбом 12

Типовой проект 904-1-

Формат	Зона	Поз.	Обозначение	Наименование	Кол.	Примечание
				Документация		
			МБ.02.000	Сборочный чертеж.		
				Детали		
11		1	МБ.02.001	Крышка верхняя	1	
11		2	МБ.02.002	Трубка дыхательная	1	
11		3	МБ.01.003	Скоба	2	
				Стандартные изделия		
		5		Болт М10х30.58 ГОСТ 7798-70	8	
		6		Гайка М10.5 ГОСТ 5915-70	8	
		7		Шайба 10-01.05 ГОСТ 11371-78	8	

Взам. инв. № | Подп. и дата | Инв. № подл.

Привязан

Инв. № 8066/12

Рук. гр.	Григорьян			МБ.02.000		
Н. контр.	Новицкая			Крышка	Лит. Р П	Лист / Листов 1
Ст. инж.	Шась				ГИПРОСТРОЙДОРМАШ г. Ростов-на-Дону	
Инж.	Воеводина					

Копировал Долгова Кальку сверил Маслова Формат 11

Альбом 12

Типовой проект 904-1-

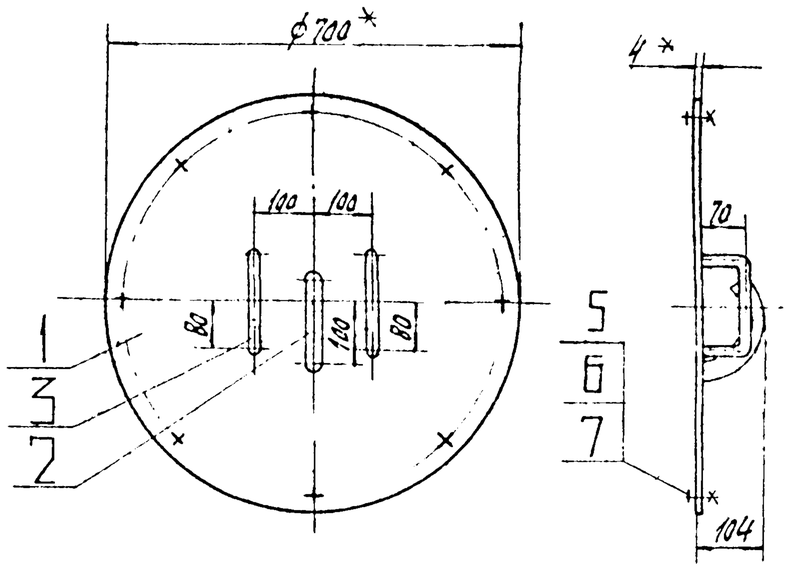

1.* Размер для справок.

2. Неуказанные предельные отклонения размеров: валов h14, остальных $\pm \frac{JT15}{2}$.

3. Сварку производить по контуру прилегания деталей швами по ГОСТ 5264-80 и ГОСТ 16037-80

Привязан

Инв. № 8066/12

Рук. гр.	Григорьян			МБ.02.000СБ		
Н. контр.	Новицкая			Крышка Сборочный чертеж	Лит. Р П / Масса 13,9 / Масштаб 1:10	
Ст. инж.	Шась				Лист / Листов 1	
Инж.	Воеводина				ГИПРОСТРОЙДОРМАШ г. Ростов-на-Дону	

Копировал Долгова Кальку сверил Маслова Формат 11

Альбом 12

Типовой проект 904-1-

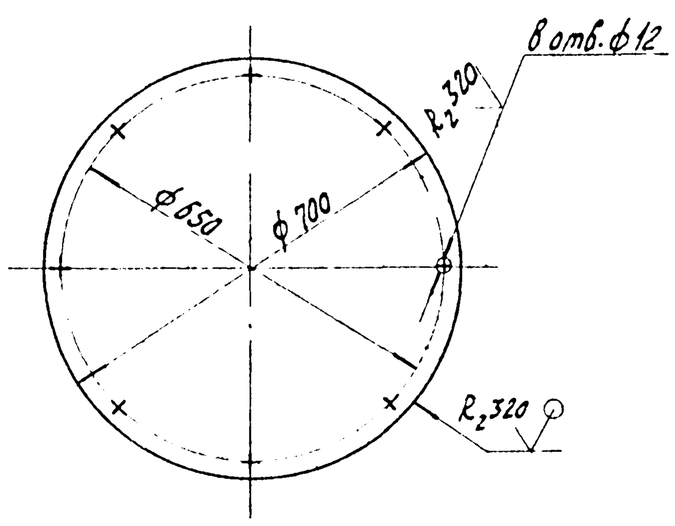

1. Неуказанные предельные отклонения размеров: отверстий H14, валов h14, остальных $\pm \frac{JT15}{2}$

Привязан

Инв. № 8066/12

Рук. гр.	Григорьян			МБ.02.001		
Н. контр.	Новицкая			Крышка верхняя	Лит. Р П / Масса 12 / Масштаб 1:10	
Ст. инж.	Шась				Лист / Листов 1	
Инж.	Воеводина			Лист Б-П4-4 ГОСТ 19903-74 Ст3 ГОСТ 14637-79	ГИПРОСТРОЙДОРМАШ г. Ростов-на-Дону	

Копировал Долгова Кальку сверил Маслова Формат 11

Альбом 12

Типовой проект 904-1-

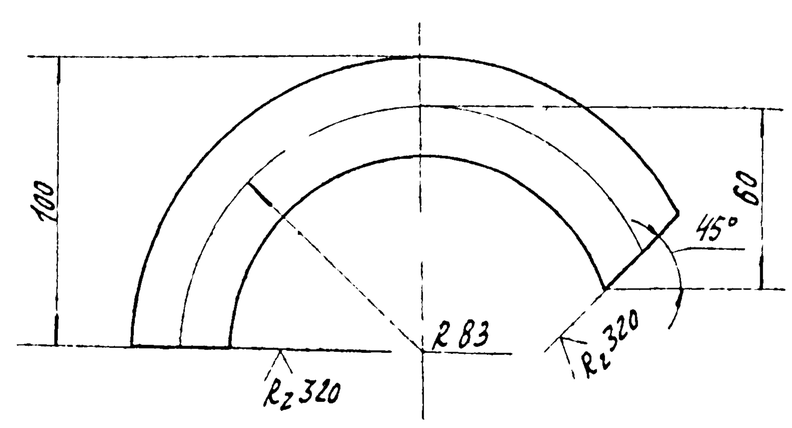

1. Неуказанные предельные отклонения размеров: валов h14, остальных $\pm \frac{JT15}{2}$.

2. Неуказанные предельные отклонения угловых размеров по 9 степени точности ГОСТ 8908-58.

Привязан

Инв. № 8066/12

Рук. гр.	Григорьян			МБ.02.002		
Н. контр.	Новицкая			Трубка дыхательная	Лит. Р П / Масса 0,49 / Масштаб 1:2	
Ст. инж.	Шась				Лист / Листов 1	
Инж.	Воеводина			Труба 25х2,8 ГОСТ 3262-75	ГИПРОСТРОЙДОРМАШ г. Ростов-на-Дону	

Копировал Долгова Кальку сверил Маслова Формат 11

Альбом 12

Типовой проект 904-1-

Формат	Зона	Поз.	Обозначение	Наименование	Кол.	Примечание
				Документация		
11			МБ.03.000	Сборочный чертеж		
				Детали		
11		1	МБ.03.001	Обечайка	1	
Б4		4		Патрубок		
				Труба 50х3 ГОСТ 3262-75		
				ℓ=110	1	0,46

Привязан

8066/12 Инв. №

Взам. инв. № | Подпись и дата | Инв. № подл.

Рук. гр.	Григорьян		8.09.81	МБ.03.000		
Н. контр.	Новицкая		8.09.81	Днище	Лит.	Лист	Листов
Ст. инж.	Шась		8.09.81		РП		1
Инж.	Воеводина		8.09.81		ГИПРОСТРОЙДОРМАШ г. Ростов-на-Дону	

Копировал Долгова Кальку сверил Маслова Формат 11

Альбом 12

Типовой проект 904-1-

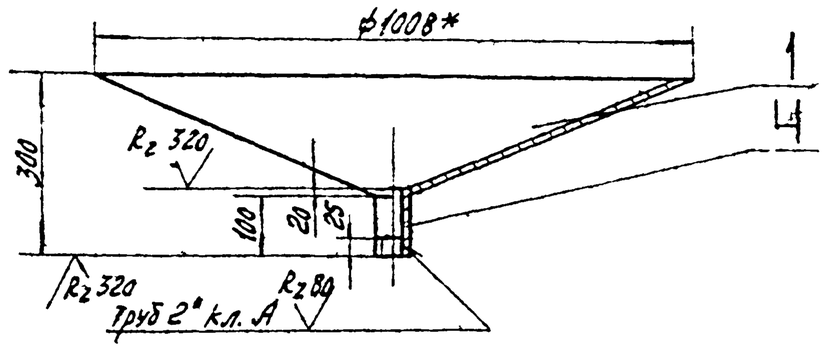

1* Размер для справок.

2. Неуказанные предельные отклонения размеров: отверстий H14, валов h14, остальных $\pm \frac{IT15}{2}$

3. Сварку производить по контуру прилегания деталей швами по ГОСТ 5264-80 и ГОСТ 16037-80.

Привязан

8066/12 Инв. №

Взам. инв. № | Подп. и дата | Инв. № подл.

Рук. гр.	Григорьян		8.09.81	МБ.03.000 СБ		
Н. контр.	Новицкая		8.09.81	Днище Сборочный чертеж	Лит.	Масса	Масштаб
Ст. инж.	Шась		8.09.81		РП	25,2	1:10
Инж.	Воеводина		8.09.81		Лист	Листов 1
					ГИПРОСТРОЙДОРМАШ г. Ростов-на-Дону	

Копировал Долгова Кальку сверил Маслова Формат 11

Альбом 12

Типовой проект 904-1-

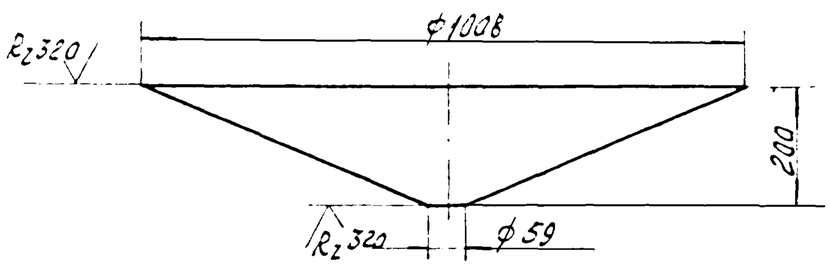

Неуказанные предельные отклонения размеров: отверстий H14, валов h14, остальных $\pm \frac{IT15}{2}$

Привязан

8066/12 Инв. №

Взам. инв. № | Подп. и дата | Инв. № подл.

Рук. гр.	Григорьян		8.09.81	МБ.03.001		
Н. контр.	Новицкая		8.09.81	Обечайка	Лит.	Масса	Масштаб
Ст. инж.	Шась		8.09.81		РП	26,9	1:10
Инж.	Воеводина		8.09.81		Лист	Листов 1
				Лист Б-ПН-4 ГОСТ 19903-74 / БСТ3пс2 ГОСТ 14637-79	ГИПРОСТРОЙДОРМАШ г. Ростов-на-Дону	

Копировал Долгова Кальку сверил Маслова Формат 11

Формат	Зона	Поз.	Обозначение	Наименование	Кол.	Примечание
				Документация		
			МБ.04.000	Сборочный чертеж		
				Детали		
11		1	МБ.04.001	Косынка	2	
11		2	МБ.04.002	Пластина	1	
				Материалы		
		4		Швеллер $\frac{16\ ГОСТ\ 8240-72}{ВСТ3сп\ ГОСТ\ 535-79}$	0,79	м

Привязан

Инв. № 8066/12

Рук. гр.	Григорьян		15.09.81
Н. контр.	Новицкая		15.09.81
Ст. инж.	Шась		15.09.81
Инж.	Воеводина		15.09.81

МБ. 04.000

Опора

Лит.	Лист	Листов
РП		

ГИПРОСТРОЙДОРМАШ г. Ростов-на-Дону

Копировал Долгова — Кальку сверил Маслова — Формат 11

Альбом 12 — Типовой проект 904-1-

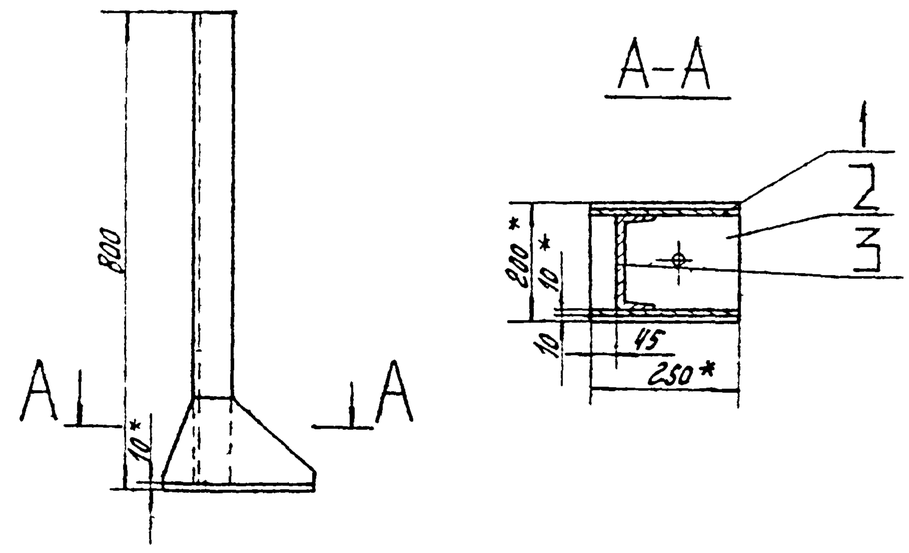

1.* Размер для справок.
2. Неуказанные предельные отклонения размеров отверстий H14, валов h14, остальных $\pm \frac{IT15}{2}$
3. Сварку производить по контуру прилегания деталей швами по ГОСТ 5264-80.

Привязан

Инв. № 8066/12

МБ.04.000СБ

Опора
Сборочный чертеж

Лит.	Масса	Масштаб
РП	16,1	1:10

Лист — Листов 1

Рук. гр.	Григорьян		15.09.81
Н. контр.	Новицкая		15.09.81
Ст. инж.	Шась		15.09.81
Инж.	Воевадина		15.09.81

ГИПРОСТРОЙДОРМАШ г. Ростов-на-Дону

Копировал Долгова — Кальку сверил Маслова — Формат 11

Альбом 16 — Типовой проект 904-1-

(√)

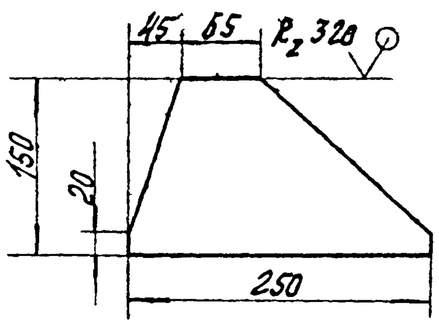

Неуказанные предельные отклонения размеров: валов h14, остальных $\pm \frac{IT15}{2}$

Привязан

Инв. № 8066/12

МБ.04.001

Косынка

Лит.	Масса	Масштаб
РП	1,0	1:5

Лист — Листов 1

Рук. гр.	Григорьян		15.09.81
Н. контр.	Новицкая		15.09.81
Ст. инж.	Шась		15.09.81
Инж.	Воевадина		15.09.81

Лист Б-ПН-5 ГОСТ 19903-74 / ВСТ3пс2 ГОСТ 14637-79

ГИПРОСТРОЙДОРМАШ г. Ростов-на-Дону

Копировал Долгова — Кальку сверил Маслова — Формат 11

Альбом 12 — Типовой проект 904-1-

(√)

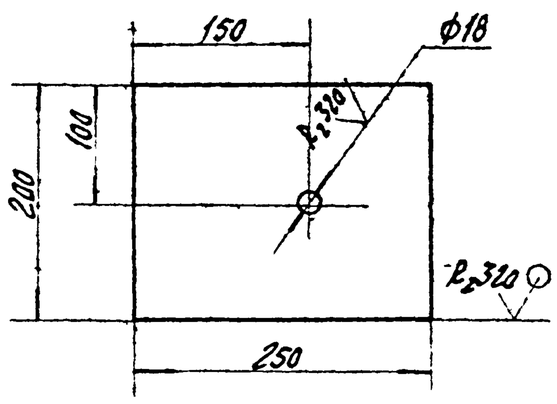

Неуказанные предельные отклонения размеров отверстий H14, валов h14, остальных $\pm \frac{IT15}{2}$

15

Привязан

Инв. № 8066/12

МБ.04.002

Пластина

Лит.	Масса	Масштаб
РП	3,9	1:5

Лист — Листов 1

Рук. гр.	Григорьян		15.09.81
Н. контр.	Новицкая		15.09.81
Ст. инж.	Шась		15.09.81
Инж.	Воевадина		15.09.81

Лист Б-ПН-10 ГОСТ 19903-74 / ВСТ3пс2 ГОСТ 14637-79

ГИПРОСТРОЙДОРМАШ г. Ростов-на-Дону

Копировал Долгова — Кальку сверил Маслова — Формат 11