ТИПОВОЙ ПРОЕКТ
214-1-260.83

ДЕТСКИЕ ЯСЛИ-САД НА 4 ГРУППЫ

95 МЕСТ
/ СО СТЕНАМИ ИЗ КИРПИЧА /

АЛЬБОМ I

АРХИТЕКТУРНО-СТРОИТЕЛЬНЫЕ И ТЕХНОЛОГИЧЕСКИЕ ЧЕРТЕЖИ

СФ ЦИТП 620062, г.Свердловск, ул.Чебышева,4
Зак 2369 инв. 19201-01 тираж 850
Сдано в печать 14.04. 1989 Цена 5-02

ТИПОВОЙ ПРОЕКТ
214-1-260.83

ДЕТСКИЕ ЯСЛИ-САД НА 4 ГРУППЫ

95 МЕСТ
/ СО СТЕНАМИ ИЗ КИРПИЧА /

АЛЬБОМ I

СОСТАВ ПРОЕКТА

Альбом I – Архитектурно-строительные и технологические чертежи
Альбом II – Чертежи санитарно-технические, электрооборудования, связи и сигнализации, автоматики вентиляционных систем
Альбом III – Задание заводу-изготовителю
Альбом IV – Ведомость потребности в материалах
Альбом V Сметы. Ч. 1, 2.

РАЗРАБОТАН
ПРОЕКТНЫМ ИНСТИТУТОМ
ЦНИИЭП ГРАЖДАНСЕЛЬСТРОЙ
/ ДИРЕКТОР ИНСТИТУТА Г.А. МАХАНЬКО
Гл. ИНЖЕНЕР ИНСТИТУТА А.П. ЦИКУНОВ
Гл. АРХИТЕКТОР ПРОЕКТА Г.Л. ГОРСКАЯ

ПРОЕКТ
УТВЕРЖДЕН ГОСГРАЖДАНСТРОЕМ
ПРИКАЗ № 297 ОТ 5 НОЯБРЯ 1982 г
РАБОЧАЯ ДОКУМЕНТАЦИЯ ВВЕДЕНА В ДЕЙСТВИЕ
ЦНИИЭП ГРАЖДАНСЕЛЬСТРОЕМ
ПРИКАЗ № 22 Т ОТ 15 МАРТА 1984 г

Типовой проект 214-1-260.83 Альбом I

Настоящий типовой проект „Детские ясли-сад на 4 группы /на 95 мест/" разработан коллективом мастерской №2 ЦНИИЭПграждансельстрой на основании задания на разработку типового проекта, утвержденного Госгражданстроем СССР 19.03.82 г.

Авторы: Архитектор – Горская Г.Л.
инженер – Красавина Р.П., Майсюк А.М.

В разработке принимали участие:
архитектор – Круг Е.Г.
инженеры – Поляничева Т.А., Третьяченко Н.А.
инженеры ОВ – Евдокимова Г.В., Шабалина Т.
инженеры ВК – Молодкин Ю.И., Кукина Э.
инженеры ЭО – Курочкин В.И., Соловьева З., Крутова
инженеры СС – Щегалов Н.
инженер-сметчик – Мамонтова А.Г.

Ведомость основных комплектов рабочей документации

Обозначение	Наименование	Примечание
АС, ТХ	Архитектурно-строительные и технологические чертежи	Альбом I
ОВ, ВК, ЭО, СС и АВ	Чертежи санитарно-технические, электрооборудования связи и сигнализации и автоматики вентиляционных систем	Альбом II
АВ	Задание заводу-изготовителю	Альбом III
ВМ	Ведомость потребности в матх	Альбом IV
СИ ПОС	Сметы	Альбом V

Архитектурно-планировочное решение

Здание „Детских яслей-сада на 95 мест" запроектировано в одном двухэтажном объеме. Высота этажа 3.300/в свету 3.000/. За условную отметку 0.000 принят уровень чистого пола. За планировочную отметку земли условно принята -0.450 по всему периметру здания. Габаритные размеры в плане 24420×21300 мм. Наружную и внутреннюю отделку см АС-3

Общая характеристика проекта

Настоящий проект предназначен для строительства во II, III строительно-климатических районах и в I 8 подрайоне.
Расчетная зимняя температура наружного воздуха минус 20°, минус 30° / основное решение / минус 40° С
Инженерно-геологические условия- обычные
Сейсмичность не выше 6 баллов
Степень огнестойкости - II
Степень долговечности - II
Класс здания - II
Вес снегового покрова - 100 кгс/м² /0,98 кПа/.
Скоростной напор ветра - 45 кгс/м² / 0,44 кПа/.

Генплан

Примерная схема генерального плана разработана на основании правил и норм планировки и застройки городов, поселков и сельских населенных пунктов СНиП II-60-75.

Здание „Детских яслей-сада на 95 мест" располагается на участке со спокойным рельефом и может иметь фронтальное или угловое расположение на участке

При привязке проекта схему генплана уточнить с учетом местных условий и заменить на новую.

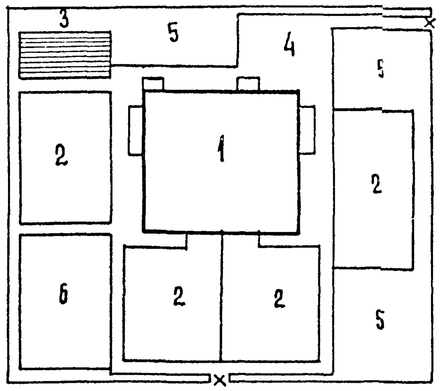

Характеристика механических свойств грунтов

Грунты нескальные, однородные, непучинистые. Грунтовые воды отсутствуют. Объемная масса грунта, залегающего ниже подошвы фундамента γ_0=1800 кг/м³
Угол внутреннего трения φ=20°
Удельное сцепление грунта - С=0.11 кгс/см² /0.011 мпа/
Модуль деформации - Е = 190 кгс/см² / 19 мпа/

Экспликация сооружений

№№ по плану	Площадь м²	Наименование сооружений	Кол. шт	Примечание
1	562	Детские ясли-сад на 4 группы/95 мест/	1	т.п. /настоящий проект/
2	662	Групповые площадки	4	
3	15	Опытный участок/ огород/	1	
4	100	Хозяйственная площадка	1	
5	1300	Площадь озеленения	1	
6	200	Физкультурная площадка	1	
7	700	Дорожки		
Общая площадь участка – 0.36 га				

Ведомость чертежей рабочей документации основного комплекта

Лист	Наименование	Примечание №№ стр.
	Чертежи марки АС	
	Обложка	
	Титульный лист	1
1	Общие данные /начало/	2
2	Общие данные /продолжение/	3
3	Общие данные /продолжение/	4
4	Общие данные /продолжение/	5
5	Общие данные /окончание/	6
6	План фундаментов и подпольных каналов	7
7	Сечения по фундаментам и подпольным каналам	8
8	Венткамера	9
9	План 1 этажа. План подвала	10
10	План 2 этажа. Спецификация столярных изделий	11
11	Разрез 1-1. Деталь ограждения радиаторов	12
12	Фасады 1-7; А-В; 7-1	13
13	Туалетные. Фрагмент №1. Фрамуги: Ф-1, Ф-2, Ф-3	14
14	Развертки стен с вентканалами	15
15	План перемычек. Ведомость перемычек	16
16	Схемы расположения элементов перекрытия, покрытия и перекрытия над подвалом	17
17	План кровли. Монолитные участки УМ-1; УМ-2	18
18	Лестницы Л-1, Л-2	19
19	Перегородки из с.г.ш. 1 этажа / вариант/	20
20	Перегородки из с.г.ш. 2 этаж/ / вариант/	21
21	Фасады 1-7; А-В; 7-1/вариант с чердачной крышей/	22
22	Стропила. План. Разрез 1-1 /вариант/.	23
23	Стропила Разрезы 2-2÷5-5. План кровли./вариант/	24
24	Стропила. Узлы 4÷9 / вариант/.	25
25	Стропила. Слуховое окно / вариант/	26
	Чертежи марки ТХ.	
1	Общие данные	27
2	Спецификация технологического оборудования и мебели	28
3	План 1 этажа с расстановкой технологического оборудования и мебели	29
4	План 2 этажа с расстановкой технологического оборудования и мебели	30
5	Привязка сантехнических и электротехнических подводов к оборудованию	31

Настоящий проект привязан и соответствует действующим нормам и правилам: в том числе по взрыво-пожарной безопасности.

Гл. архитектор проекта
Гл. инженер проекта

Настоящий проект выполнен в соответствии с действующими нормами и правилами: в том числе по взрыво-пожарной безопасности

Гл. архитектор проекта /Горская/
Гл. инженер проекта /Красавина/

Инв № подл | Подпись и дата | Взам инв №
4-303 6-3

Инв №		
Н.контр.	Горская	
Рук. маст	Ходжибеков	
Гл.конст	Кашкин	
ГАП	Горская	
ГИП	Красавина	
Рук.гр.	Майсюк	
Архит.	Круг	

Привязан:

Т.П 214-1-260.83 АС

Детские ясли-сад на 4 группы /95 мест/

Стадия	Лист	Листов
Р	1	25

Общие данные /начало/

ЦНИИЭП граждансельстрой

Ведомость ссылочных и прилагаемых документов

Обозначение	Наименование	Примеч.
1	2	3
	Стандарты	
ГОСТ 530-80	Кирпич и камни керамические	
ГОСТ 5781-82	Сталь горячекатаная	
ГОСТ 8509-72	Сталь прокатная угловая равнобокая	
ГОСТ 8239-72	Сталь прокатная двутавровая	
ГОСТ 8510-72	Сталь прокатная угловая не-	
	равнобокая	
ГОСТ 19903-74	Сталь листовая горячекатаная	
ГОСТ 103-76	Сталь полосовая	
ГОСТ 8568-77	Сталь рифленая	
ГОСТ 6727-80	Проволока из низкоуглеродис-	
	той стали холоднотянутая	
ГОСТ 8478-81	Сетки сварные для железо-	
	бетонных конструкций.	
ГОСТ 4598-74	Плиты древесно-волокнистые	
ГОСТ 22950-78	Минераловатные плиты повы-	
	шенной жесткости на синтети-	
	ческом связующем	
ГОСТ 5742-76	Изделия из ячеистых бето- нов теплоизоляционные	
ГОСТ 9272-81	Блоки стеклянные пустотелые	
ГОСТ 111-78	Стекло оконное	
ГОСТ 24454-80Е	Пиломатериалы хвойных пород	
ГОСТ 9685-61	Заготовки из древесины хвой-	
	ных пород	
ГОСТ 17608-81	Плиты бетонные тротуарные	

1	2	3
	Типовые изделия	
Серия 1.136-10	Двери деревянные внутренние для	
	жилых и общественных зданий	
Серия 1.136-11	Двери деревянные входные на-	
	ружные, тамбурные и служебные для	
	жилых и общественных зданий	
Серия 1.236-6 вып.1 4.1.8	Окна и балконные двери обще- ственных зданий	
Серия 1.141-1 вып.58	Предварительно-напряженные	
	панели с круглыми пустотами	
Серия 1.243-2	Плиты плоские железобетон-	
	ные	
Серия 1.141-1 вып.60	Панели перекрытий железо-	
	бетонные многопустотные	
Серия 1.138-10 в. 1,2	Перемычки железобетонные	
Серия 1.231-3 в. 1	Перегородки поэлементной сбор-	
	ки из сухой гипсовой штукатурки	
Серия 1.251-3 в. 1,2	Железобетонные лестницы обще-	
	ственных зданий	
Серия 1.252-3 в. 1,2	Лестничные площадки ребристые	
Серия 1.055.1-1	Ступени бетонные и железобетонные	
Серия 1.256-1	Металлические ограждения лестниц	
Серия 1.269-2	Стаканы и подстаканники желе-	
	зобетонные. Ступени железобе-	
	тонные	
Серия 1.238-1 в. 1	Железобетонные козырьки вхо-	
	дов и парапетные плиты об-	
	щественных зданий	

1	2	3
Серия 1.136-2	Подоконные деревянные доски	
	для жилых и общественных зданий	
Серия 1.236.5-9	Окна и балконные двери деревян-	
	ные с тройным остеклением для	
	общественных зданий	
Серия 1.231 9-7	Панели перегородок гипсобе-	
	тонные	
	Типовые узлы и детали	
Серия 2.260-1 в 3	Детали покрытий обществен ных зданий	
Серия 2.150-1 в 3	Детали покрытий жилых зданий	
Серия 2.240-1 в.2	Детали перекрытий общест	
	венных зданий	
Серия 2.130-1 в.1	Детали стен и перегородок об	
	щественных зданий	
Серия 2.110-1 в.1	Детали фундаментов	
Серия 2.219-1 в.1	Детали подпольных каналов	
Серия 2.244-1 в.4	Детали полов общественных	
	зданий	
Серия 2.250-2 в.1	Детали лестниц общественных	
	зданий	
Серия 2.230-1 в. 10	Типовые детали гипсобетонных	
	перегородок	
Серия 2.190-1/72 в.V	Узлы крепления телеантенны	
Инструкция по проектированию и устройству стекло		
железобетонных ограждений из стеклянных пусто телых блоков 1971 г.		

Привязан:

Инв. №

Н. контр.	Красавина		
Рук. маст.	Ходжибеков		
Гл. конст.	Кашкин		
ГАП	Горская		
ГИП	Красавина		
Рук. гр.	Майсюк		
Ст. инж.	Третьяченко		

Т. п. 214-1-260.83 АС

Детские ясли-сад на 4 группы /95 мест/

Стадия	Лист	Листов
Р	2	25

Общие данные /продолжение/

ГРАЖДАНСЕЛЬСТРОЙ

Инв. № подл. | Подпись и дата | Взам. инв. №

4-3036-4

Т.п. 214-1-260.83 Альбом I

Типовой проект 214-1-260-83 Альбом I

Ведомость внутренней отделки помещений

	Наименование помещения	Площадь м2		Пол			Потолок	Стены и перегородки		Примечание (отделка стен)
		1 этаж	2 этаж	Деталь пола по серии 2.244-1 1 этаж	Деталь пола по серии 2.244-1 2 этаж	Материал покрытия пола	Вид отделки	Площадь м2	Вид отделки	
1	2	3	4	5	6	7	8	9	10	11
1	Приемная	17.98		225	76	Линолеум	Побелка	51.06	Силикатная окраска	Отделка на всю высоту
2	Раздевальная	17.92	35.96	225	76	//	//	153.09	//	//
3	Игральная	49.89		259		//	//	116.05	//	//
4	Групповая	49.89	99.78	259	76	//	//	348.16	//	//
5	Спальные	85.94	99.80	225	76	//	//	263.28	//	//
6	Туалетные	31.66	36.52	240	127	//	//	73.69 93.04	Глазурован. плитка Масляная окраска	Панель глазур плитки h=1,5м в душе h=2,1м
7	Буфетные	8.82	8.82	240	127	//	//	54.85 26.03	// //	Панель глазур плитки h=2.1м
8	Зал для гимнастических занятий		75.02		76	//	//	112.98	Силикатная окраска	Отделка на всю высоту
9	Кладовая для хранения физкультурного инвентаря		7.64		76	//	//	33.27	Побелка	//
10	Методический кабинет		12.08		76	//	//	42.84	Силикатная окраска	//
11	Медицинская комната, процедурный кабинет	8.00		158		//	//	1.42 31.20	Глазурован плитка Масляная окраска	Панель глазур. плитки в местах сан. приборов.
12	Палата изолятора	6.02		158		//	//	29.46	Силикатная окраска	Отделка на всю высоту
13	Приемная изолятора	3.10		158		//	//	24.63	//	//
14	Туалетная изолятора	2.20		158		//	//	9.66 11.60	Глазурован. плитка Масляная окраска	Панель глазур. плитки h=1,5м
15	Помещение для приготовления дезинфицирующих средств	1.62		158		Керамич плитка	//	6.56 7.20	// //	//
16	Кабинет заведующего		10.00		76	Линолеум	//	39.99	Силикатная окраска	Отделка на всю высоту
17	Кабинет персонала	10.44		225		Линолеум	Побелка	41.22	Силикатная окраска	Отделка на всю высоту
18	Уборная для персонала	3.90		240		//	//	13.53 15.47	Глазурован плитка Масляная окраска	Панель глазур. плитки h=1,5м
19	Душевая	2.37		240		//	Масляная окраска	8.25 8.90	// //	Панель глазур. плитки h=2.1м
20	Кухня с раздаточной	22.62		240		Керамич. плитка	//	32.66 13.47	// //	//
21	Заготовительный цех	7.82		240		//	//	15.05 4.50	// //	//
22	Моечная кухонной посуды	4.00		240		//	//	14.76 7.25	// //	//
23	Кладовая сухих продуктов	7.59		240		//	Побелка	4.72 27.67	// //	Панель глазур плитки h=0.45м
24	Кладовая овощей	3.97		240		//	//	3.13 17.21	// //	//
25	Загрузочная	4.29		240		//	//	1.80 14.12	// //	//
26	Стиральная	12.30		180		//	Масляная окраска	20.38 8.37	// //	Панель глазур плитки h=2.1м
27	Гладильная	11.33		240		//	//	30.59	Масляная окраска	Отделка на всю высоту
28	Кладовая чистого белья	8.67		225		Линолеум	Побелка	38.91	Силикатная окраска	//
29	Хозяйственные кладовые	3.42		225	76	//	//	28.33	Масляная окраска	//
30	Электрощитовая	7.64		240		Керамич. плитка	//	31.13	//	//
31	Венткамера				76	Бетон	//		//	//
32	Коридоры	30.52	33.43	225	76	Линолеум	//	301.53	Силикатная окраска	//
33	Лестницы	24.58	13.68	240		Керамич. плитка	//		//	//
34	Тамбуры	7.94		240		//	//	69.36	//	//

Ведомость отделки фасадов

Фасад	Элементы	Отделка	Колер
По периметру.	Цоколь	Облицовка плиткой „Кабанчик"	Темный
	Стены	Отделка лицевым кирпичом с расшивкой швов	Светлый
	Оконные проемы и двери	Окраска масляной краской за 2 раза	Светлый

Привязан:

Инв №

Н. контр	Горская	
Рук. маст	Ходжибеков	
Гл. конст	Кашкин	
ГАП	Горская	
ГИП	Красавина	
Рук. гр	Майсюк	
Архит	Круг	

Т. п. 214-1-260.83 АС

Детские ясли-сад на 4 группы / 95 мест /

Стадия	Лист	Листов
Р	3	25

Ведомость отделочных работ

ЦНИИЭП гражданселькстрой

Инв № подл | Подпись и дата | Взам. инв №

4-3036-5

КОНСТРУКТИВНЫЕ РЕШЕНИЯ

Здание детских яслей-сада запроектировано двухэтажным с кирпичными несущими поперечными и продольными стенами.

Фундаменты-ленточные бутобетонные.

Для наружных стен принят кирпич пустотелый по ГОСТ 530-80 марки М75 пластического прессования на цементно-песчаном растворе марки М25 ($\gamma_{кл}$=1600 кг/м³).

Наружные стены с внутренней стороны оштукатуриваются гипсо-перлитовой штукатуркой толщ.30 мм, кроме стен по осям „В" и „1"и „7" между осями „Б-В"-толщина 20мм (в медицинской комнате и палате-30мм).

Внутренние стены класть из обыкновенного полнотелого кирпича по ГОСТ 530-80 марки М75 полусухого прессования на цементно-песчаном растворе марки М25 ($\gamma_{кл}$=1800 кг/м³).

Цоколь здания ниже гидроизоляционного слоя выполнять из полнотелого обыкновенного хорошо обожженного кирпича марки М100 на цементно-песчаном растворе марки М50.

Морозостойкость кирпича-не менее Мрз-25.

Пространственная жесткость здания обеспечивается совместной работой горизонтальных дисков панелей покрытия и стен в продольном и поперечном направлениях.

Покрытие и перекрытие здания выполнять из сборных железобетонных панелей перекрытия по серии 1.141-1 вып. 58.

Перемычки-сборные железобетонные по серии 1.138-10 вып.1.2.

Лестницы-сборные железобетонные по серии 1.251-3 вып.1.2 и 1.252-3 вып. 1.2.

Перегородки запроектированы из обыкновенного полнотелого кирпича толщиной 65мм и 120мм и гипсобетонные по серии 1.231.9-7.

Крыльца здания имеют покрытия из бетонных плит по армированной бетонной подготовке с морозоустойчивыми ступенями типа СНК по серии 1.269-2.

Кровля-совмещенная, невентилируемая с внутренними водостоками.

По периметру здания сделать отмостку шириной 750мм из асфальтового покрытия по аналогии с деталью 52 серии 2-110-1 вып.1 (без бортового камня).

В проекте разработаны варианты:

1. Ограждающие конструкции из пустотелого глиняного кирпича для Тн.в=-20° и -40° с; ограждающие конструкции из обыкновенного глиняного кирпича для Тн.в=-20°с и -30°с.
2. Конструкция чердачной крыши для нормативной снеговой нагрузки P^0=0.98 кпа и P^0=1.47 кпа.
3. Перегородки поэлементной сборки из листов сухой гипсовой штукатурки улучшенного качества.

ТЕХНИКО-ЭКОНОМИЧЕСКИЕ И ЭКСПЛУАТАЦИОННЫЕ ПОКАЗАТЕЛИ

Наименование	Ед. изм.	Всего
1	2	3
СТОИМОСТЬ		
ОБЩАЯ СМЕТНАЯ СТОИМОСТЬ	тыс.руб.	132.21
В ТОМ ЧИСЛЕ:		
СТРОИТЕЛЬНО-МОНТАЖНЫХ РАБОТ	"	98.36
ОБОРУДОВАНИЯ	"	33.85
СТОИМОСТЬ СТРОИТЕЛЬНО-МОНТАЖНЫХ РАБОТ 1м²		
ПОЛЕЗНОЙ ПЛОЩАДИ	руб.	109.55
ТОЖЕ, СТРОИТЕЛЬНОГО ОБЪЕМА		24.90
СТОИМОСТЬ ОБЩАЯ НА РАСЧЕТНЫЙ ПОКАЗАТЕЛЬ	"	1391.68
ТРУДОЕМКОСТЬ		
ПОСТРОЕЧНЫЕ ТРУДОВЫЕ ЗАТРАТЫ	чел/дн / чел/ч	2161.40 / 14740.74
ТОЖЕ, НА 1м² ПОЛЕЗНОЙ ПЛОЩАДИ	"	2.41 / 16.42
ТОЖЕ, НА 1м³ СТРОИТЕЛЬНОГО ОБЪЕМА	"	0.55 / 3.73
ТОЖЕ, НА РАСЧЕТНЫЙ ПОКАЗАТЕЛЬ	"	22.75 / 155.17
РАСХОДЫ		
РАСХОД СТРОИТЕЛЬНЫХ МАТЕРИАЛОВ	Т	
ЦЕМЕНТ	"	80.46
ЦЕМЕНТ, ПРИВЕДЕННЫЙ К МАРКЕ М400	"	74.93
ТОЖЕ, НА 1м² ПОЛЕЗНОЙ ПЛОЩАДИ	"	0.083
ТОЖЕ, НА 1м³ СТРОИТЕЛЬНОГО ОБЪЕМА	"	0.019
СТАЛЬ	"	7.82
СТАЛЬ, ПРИВЕДЕННАЯ К КЛАССАМ А-I И С38/23	"	11.78
В ТОМ ЧИСЛЕ		
СТАЛЬ ПРОКАТНАЯ	"	0.130
СТАЛЬ, ПРИВЕДЕННАЯ К КЛАССАМ А-I И		
С38/23. НА 1м² ПОЛЕЗНОЙ ПЛОЩАДИ	кг	13.12
ТО ЖЕ НА РАСЧЕТНЫЙ ПОКАЗАТЕЛЬ	"	124.0
БЕТОН И ЖЕЛЕЗОБЕТОН	м³	360.38
В ТОМ ЧИСЛЕ:		
МОНОЛИТНЫЙ	"	187.93
СБОРНЫЙ ТЯЖЕЛЫЙ	м³	172.45
СБОРНЫЙ ЛЕГКИЙ	—	—
БЕТОН И ЖЕЛЕЗОБЕТОН НА 1м²		
ПОЛЕЗНОЙ ПЛОЩАДИ	"	0.401
ТОЖЕ, НА РАСЧЕТНЫЙ ПОКАЗАТЕЛЬ	"	3.79
ЛЕСОМАТЕРИАЛЫ	"	42.55
ЛЕСОМАТЕРИАЛЫ, ПРИВЕДЕННЫЕ К КРУГЛОМУ ЛЕСУ	"	71.94
КИРПИЧ	тыс. шт	154.72

1	2	3
ЭКСПЛУАТАЦИОННЫЕ ПОКАЗАТЕЛИ		
РАСХОД		
ВОДЫ	м³/ч	5.81
ХОЛОДНОЙ	м³/сут	9.64
ТОЖЕ	л/с	2.42
ГОРЯЧЕЙ	"	1.22
КАНАЛИЗАЦИОННЫЕ СТОКИ	"	5,24
ТЕПЛА	ВАТТ / ККАЛ/Ч	255500 / 30"500
В ТОМ ЧИСЛЕ		
НА ОТОПЛЕНИЕ	"	99030 / 85290
НА ВЕНТИЛЯЦИЮ	"	70310 / 60610
НА ГОРЯЧЕЕ ВОДОСНАБЖЕНИЕ	"	187225 / 161400
НА ОТОПЛЕНИЕ 1м² ПОЛЕЗНОЙ ПЛОЩАДИ	"	110.2 / 95.0
ПОТРЕБНАЯ ЭЛЕКТРИЧЕСКАЯ МОЩНОСТЬ	КВТ	55.1
ТЕХНИЧЕСКИЕ ХАРАКТЕРИСТИКИ		
ОБЪЕМ СТРОИТЕЛЬНЫЙ	м³	3949.92
ТОЖЕ НА 1м² ПОЛЕЗНОЙ ПЛОЩАДИ	"	4.519
ТОЖЕ НА 1м² РАБОЧЕЙ ПЛОЩАДИ	"	5.283
ТОЖЕ НА РАСЧЕТНЫЙ ПОКАЗАТЕЛЬ	"	41.577
ПЛОЩАДЬ		
ЗАСТРОЙКИ	м²	609.31
ОБЩАЯ	"	1074.11
ПОЛЕЗНАЯ	"	897.85
ТОЖЕ НА РАСЧЕТНЫЙ ПОКАЗАТЕЛЬ	"	9.451
РАБОЧАЯ	"	771.37
ТОЖЕ НА РАСЧЕТНЫЙ ПОКАЗАТЕЛЬ	"	8.119
ТОЖЕ НА 1м² ПОЛЕЗНОЙ ПЛОЩАДИ /K_1/	"	0.859
ЗА РАСЧЕТНЫЙ ПОКАЗАТЕЛЬ ПРИНЯТО ОДНО МЕСТО		
ДЕТСКИХ ЯСЛЕЙ-САДА/ОБЩАЯ ВМЕСТИМОСТЬ - 95 МЕСТ/		

ОБЩИЕ СВЕДЕНИЯ ОБ ИНЖЕНЕРНОМ ОБОРУДОВАНИИ:

Водоснабжение от наружной сети. Напор на вводе Н= 16м

Канализация хозяйственная - в наружную сеть.

Отопление-централизованное от наружных сетей, температура теплоносителя Т= 95°÷70°С, 150°÷70°С.

Электроснабжение-от внешней сети, напряжением 380/220в.

Проектом предусмотрена радиофикация, телефонизация, телефикация.

Привязан:

Инв.№

Н.контр	Красавина		
Рук.маст	Ходжибеков		
Гл.конст	Кашкин		
ГАП	Горская		
ГИП	Красавина		
Рук.гр.	Майсюк		
Ст.инж	Полянчева		

Т.п. 214-1-260-83 АС

Детские ясли-сад на 4 группы /95 мест/

Общие данные /продолжение/

Стадия	Лист	Листов
Р	4	25

Граждансельстрой

Типовой проект 214-1-260.83 Альбом I

Инв.№ подл. | Подпись и дата | Взам.инв.№

4-3036-6

Типовой проект 214-1-260.83 Альбом I

Указания по производству работ в зимнее время

Строительные работы по возведению всех конструкций в зимнее время года производить с соблюдением требований глав СНиП III-15-76, СНиП III-16-80, СНиП III-17-78, СНиП III-20-74 и СНиП III-8.14-72.

Фундаменты возводить по слою песчаной подушки толщиной 100мм. Для кирпичной кладки стен принять метод замораживания с последующим естественным оттаиванием кладки, как наиболее доступный и не требующий специального оборудования.

Строительный цементно-песчаный раствор приготовлять на портландцементе с химическими добавками с учетом требований СНиП III-21-75 не ниже марки М50. Кладку наружных и внутренних стен вести одновременно с перевязкой кирпича в местах пересечения.

Монтаж панелей перекрытий производить немедленно после возведения стен очередного этажа с установкой всех анкеров и связей, предусмотренных проектом. Панели перекрытий класть на раствор цементно-песчаный марки М100 с добавками, обеспечивающими приобретение раствором не менее 25% прочности до его замораживания.

Установить временные стойки на клиньях под перемычки к периоду оттаивания кладки для разгрузки опорных участков.

Вертикальные швы кирпичной кладки тщательно заполнять раствором.

Горизонтальные швы кирпичной кладки делать толщиной не менее 12мм.

Защита конструкций

Антикоррозийную защиту строительных конструкций осуществить в соответствии со СНиП II-28-73* и СНиП III-23-76.

Патентоспособность и патентная чистота

Впервые разработанных и примененных технических решений в проекте нет.

Конструкции, принятые в настоящем проекте здания, являются патентно чистыми в отношении СССР.

Указания по привязке проекта

1. Систему оповещения людей о пожаре разработать при привязке проекта по согласованию с местными органами Госпожарнадзора.

2 Лист примерного решения генплана при привязке аннулировать и заменить новым для конкретных условий строительства.

3. Типы проемов и количество перемычек над ними принять в соответствии с $t_н$ и толщиной наружных стен (см. таблицу 2 на данном чертеже), и АС-15.

4. При привязке настоящего проекта чертежи по фундаментам подлежат корректировке с учетом местных геологических и гидрогеологических условий строительства. Чертежи планов дополнить размерами привязок наружных стен к осям, взамен обозначения „а".

5 Схему нагрузок на фундаменты см. АС-6.

Таблица 2.

Толщина наружных стен при расчетной температуре наружного воздуха $t_н$ для помещений с нормальным режимом работы и температурой внутреннего воздуха $t_в$. мм.

Тип кладки	$t_н$ / $t_в$	минус 20°с	минус 30°с	минус 40°с
Кирпич пустотелый пластического прессования ГОСТ 530-80 $\gamma_{кладки}$ = 1600 кг/м³	плюс 22°с	380	510	640
Кирпич обыкновенный пластического прессования ГОСТ 530-80 $\gamma_{кладки}$ = 1800 кг/м³	плюс 22°с	510	640	—

Таблица 3

Толщина утеплителя в зависимости от расчетных температур наружного воздуха $t°$

Утеплитель	Наимен. констр.	$t_н$ / $t_в$	минус 20°с	минус 30°с	минус 40°с
Пенобетон γ=400 кг/м³ (плиты твердые) ГОСТ 5742-76	чердачное перекр.	плюс 22°с	130	180	230

Основное решение $t_н$ = минус 30°с, $t_в$ = плюс 22°с.

6 При несоответствии теплотехнических качеств материалов и изделий, принятых в настоящем типовом проекте для ограждающих конструкций, фактическим условиям района строительства, следует выполнить привязку отопления и ограждающих конструкций здания с учетом фактических условий на основе экономически целесообразного для данного района сопротивления теплопередаче ($R_o^{эк}$).

Наличие особых научно-технических достижений.

Настоящий типовой проект содержит традиционные строительные решения, поэтому в рабочей документации не приведены расчетные показатели применения особых научно-технических достижений в соответствии со СН514-79.

Ведомость спецификаций

Лист	Наименование	Примечание
АС-6	Спецификация элементов к планам фундаментов и подпольных каналов	
АС-8	Спецификация элементов венткамеры	
АС-9	Спецификация на перегородки	
АС-10	Спецификация элементов заполнения проемов	
АС-11	Спецификация элементов к разрезу 1-1	
АС-13	Спецификация на фрамуги и крепления перегородок	
АС-15	Спецификация элементов к схемам расположения перемычек	
АС-16	Спецификация к схемам расположения элементов перекрытия и покрытия	
АС-17	Спецификация ж.б. элементов кровли и элементов на монолитные участки	
АС-18	Спецификация ж.б и металлических элементов лестницы	
АС 20	Спецификация расхода основных материалов на перегородки /вариант/	
АС-22	Спецификация элементов к плану стропил при $P_{сн}$ = 100 кг/м² / вариант /	
АС-23	Спецификация элементов к плану стропил при $P_{сн}$ = 150 кг/м² / вариант /.	
АС-25	Спецификация элементов к слуховому окну	

Привязан:

Инв. N

Н. контр.	Красавина	
Рук. маст.	Ходжибеков	
Гл. конст.	Кашкин	
ГАП	Горская	
РИП	Красавина	
Рук. гр.	Майсюк	
Ст. инж.	Полянчева	

Т.П. 214-1-260.83 АС

Детские ясли-сад на 4 группы /95 мест/.

Общие данные /окончание/.

Стадия	Лист	Листов
Р	5	25

ЦНИИЭП гражданселькстрой

Инв. N подл. | Подпись и дата | Взам. инв. N

4-3036-7

Типовой проект 214-1-260.83 Альбом I

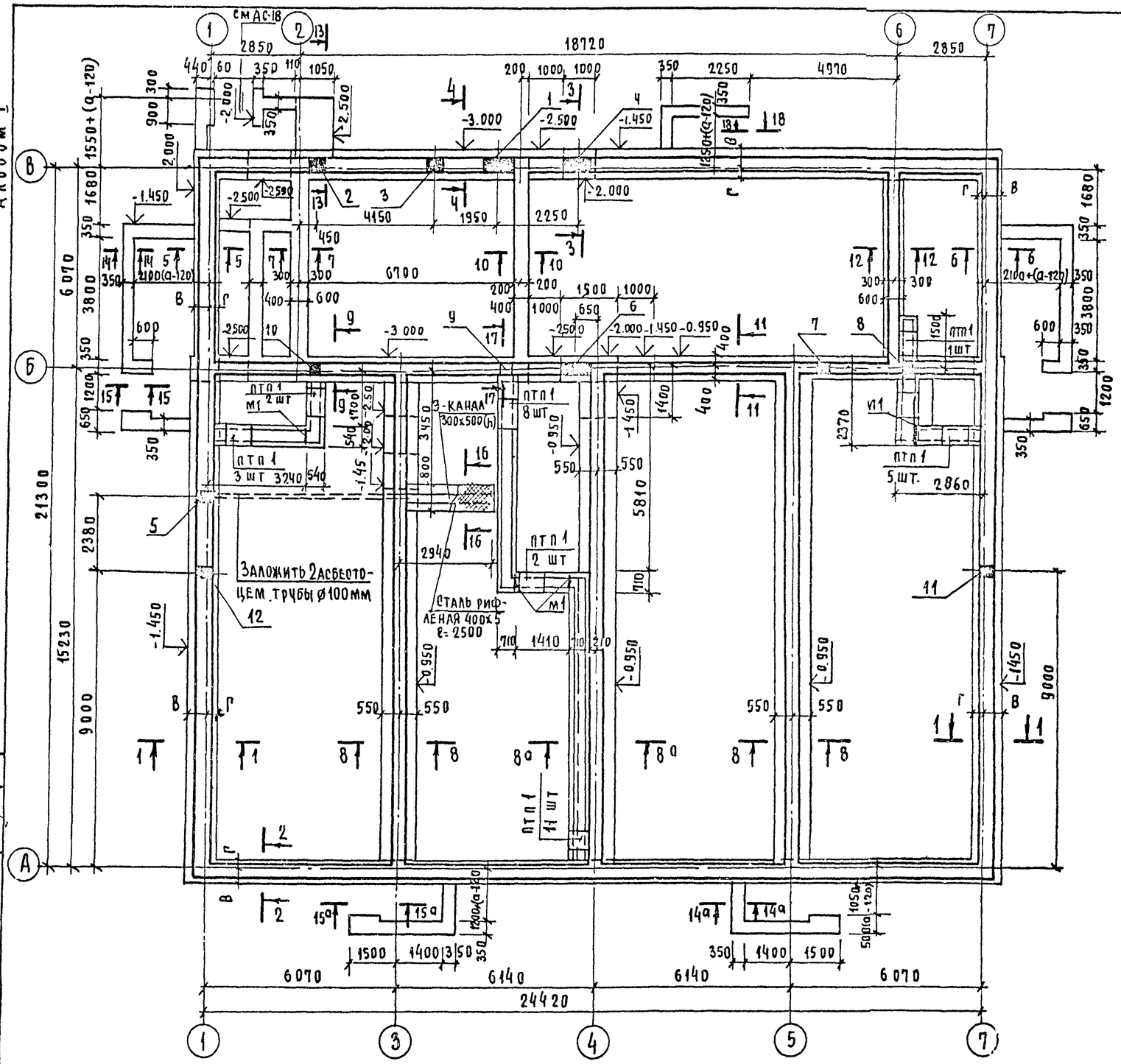

Таблица нагрузок и размеров подошв фундаментов для R = 0,2 МПа

N сечения	Отм приложения нагрузки	Привязочные размеры подошвы фундамента „В" и „Г" к осям при температуре наружного воздуха tн.в и расчетной силе N кН											
		Кирпич пустотелый								Кирпич полнотелый			
		−20°		−30°		−40°		−20°		−30°			
		В	Г	В	Г	В	Г	В	Г	В	Г		
1-1	-0.55	N = 83		N = 96		N = 111		N = 104		N = 110			
		430	370	550	350	660	340	550	350	660	340		
		800		900		1000		900		1000			
2-2	"	N = 47		N = 59		N = 74		N = 68		N = 82			
		230	170	400	200	510	190	400	200	560	240		
		400		600		700		600		800			
3-3	"	N = 88		N = 101		N = 115		N = 109		N = 123			
		430	370	550	350	660	340	600	400	700	400		
		800		900		1000		1000		1100			
4-4	"	N = 108		N = 121		N = 136		N = 129		N = 143			
		430	370	550	350	660	340	600	400	700	400		
		800		900		1000		1000		1100			
5-5	"	N = 65,1		N = 78		N = 92,5		N = 87		N = 103			
6-6		330	270	450	250	560	240	500	300	600	300		
		600		700		800		800		900			
Внутренние стены - из обыкновенного полнотелого кирпича													
8-8, 8а-8а	"	N = 129 кН В = Г = 550 В+Г = 1100											
11-11	"	N = 92 кН В = Г = 400 В+Г = 800											

Спецификация элементов к планам фундаментов и подпольных каналов

Марка поз.	Обозначение	Наименование	Кол-во	Масса ед. кг	Примечан
	Сборные ж б. элементы				
	Плиты плоские				
ПТП1	1.243-2	ПТП 12 5-8-6	32	96	
	Перемычки брусковые				
ПР1	1.138-10 вып1	1ПР 38-12.12.22у	1	75	
ПР2		1ПР1-12.12.6	10	25	
	Ступени крылец				
СНК1	1.269-2	СНК6-15-3,5	18	181	
	Плиты бетонные тротуарные				
К3	ГОСТ 17608-81	К3	302	10,35	
	Арматурные элементы				
М1	ГОСТ 8509-72*	L 63х6	–	0,6 ш 14,3	
	ГОСТ 8568-77*	Сталь рифленая – δ = 5мм	–	0,6 ш 42,3	
	ГОСТ 5781-82	ø10 А-I	–	0,6 ш 22,3	

Расход стали на армирование подготовки крылец ø8 А I – 164.0 кг.

1. За условную отметку ± 0.000 принять уровень чистого пола 1 этажа соответствующей абсолютной отметке [ ]
2. Рельеф участка и грунтовые условия возведения. Здания см. лист АС-1
3. Настоящий чертеж читать совместно с листом АС-7.

4. Фундаменты под наружные и внутренние стены – ленточные из бутобетона: бутового камня М100 и бетона М50
5. Горизонтальную гидроизоляцию выполнить из двух слоев гидроизола на битумной мастике.
6. Наружные поверхности всех стен ниже отм ± 0.000, соприкасающиеся с грунтом и стены подвала обмазать горячим битумом за 2 раза в качестве вертикальной гидроизоляции.
7. Засыпку пазух при устройстве фундаментов производить после монтажа всех перекрытий подпольных каналов
8. Устройство подпольных каналов производить до выполнения конструкции полов 1 эт.
9. Стенки подпольных каналов выполнять из обыкновенного кирпича (ГОСТ 530-80) марки 100 на растворе марки 50.
10. Плиты подпольных каналов укладывать на цементном растворе.
11. На участках поворотов каналов заложить металлические элементы М1 (см. серию 2.2191.81. Узлы „А" и „В")
12. По периметру здания организовать асфальтовую отмостку по серии 2.110-1 по аналогии с деталью „52" (без бортового камня) шириной 750 мм

Привязан:

Инв №

Н.контр.	Красавина		
Рук.маст	Ходжизеков		
Гл.конст	Калашкин		
ГАП	Горская		
ГИП	Красавина		
Рук.гр	Мацюк		

Т.П. 214-1-260.83 АС

Детские ясли-сад на 4 группы (95 мест)

Стадия	Лист	Листов
Р	6	25

План фундаментов и подпольных каналов

ЦНИИЭП граждансельстро

Разработано: Гип Бк Николаев; Гип ов Евдокимова; Гк п 3 Курочкин

Инв. № подл. | Подпись и дата | Взам. инв. № 4-3036-8

ТИПОВОЙ ПРОЕКТ 214-1-260.83 АЛБОМ I

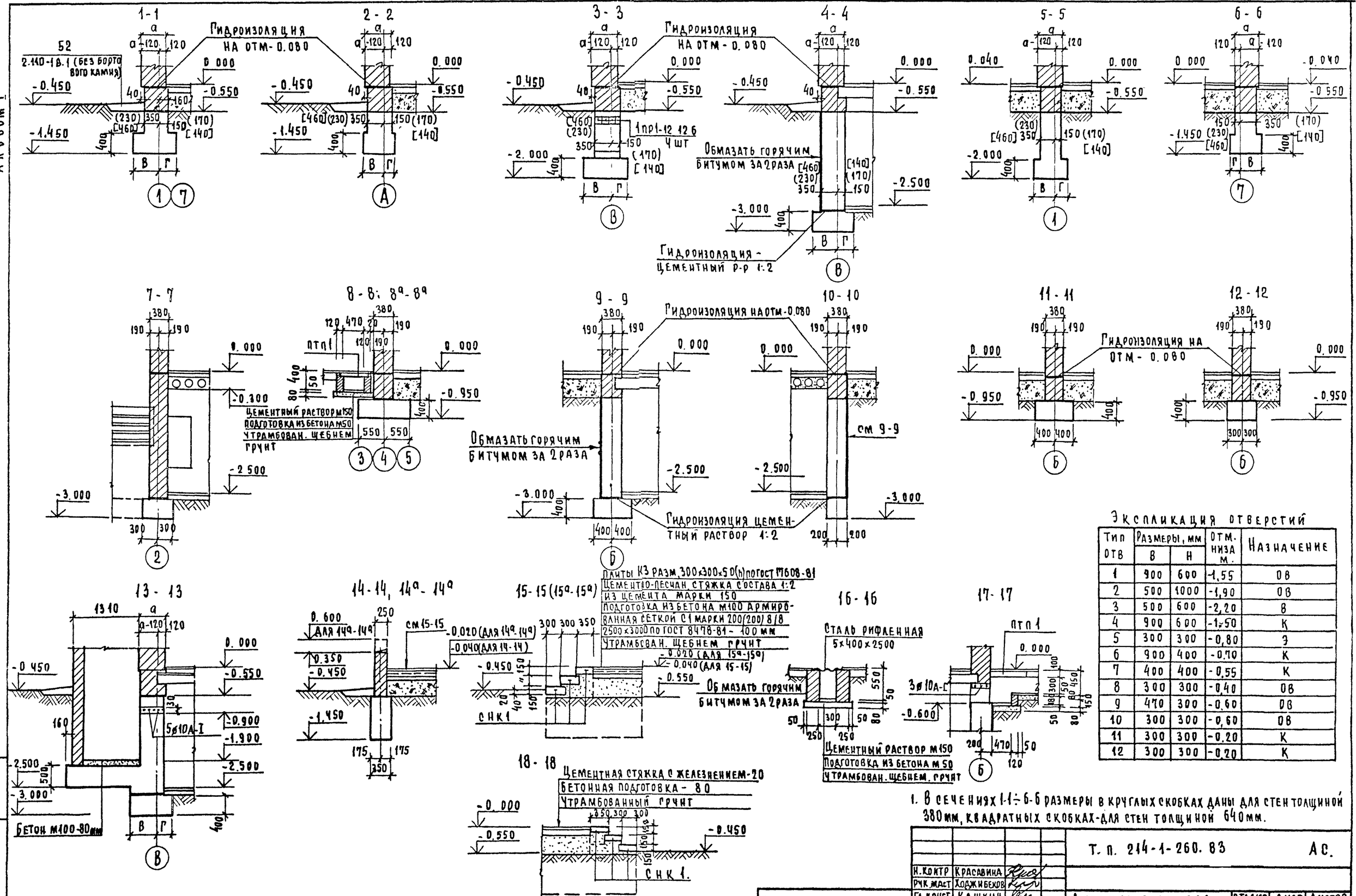

Экспликация отверстий

Тип отв	Размеры, мм В	Размеры, мм Н	Отм. низа м.	Назначение
1	900	600	-1,55	ОВ
2	500	1000	-1,90	ОВ
3	500	600	-2,20	В
4	900	600	-1,50	К
5	300	300	-0,80	Э
6	900	400	-0,70	К
7	400	400	-0,55	К
8	300	300	-0,40	ОВ
9	470	300	-0,60	ОВ
10	300	300	-0,60	ОВ
11	300	300	-0,20	К
12	300	300	-0,20	К

1. В сечениях 1-1÷6-6 размеры в круглых скобках даны для стен толщиной 380мм, квадратных скобках-для стен толщиной 640мм.

2. Данный лист см. совместно с листом АС-6

3. Отверстия в стене ДР 700 мм. перекрыть арматурой 4ø10 А-I (В=400мм) и 5ø10А-I (В=500 мм).

Н.контр	Красавина		
Рчк.маст	Ходжибеков		
Гл.конст	Кашкин		
РАП	Горская		
РИП	Красавина		
Рчк.гр.	Майсюк		

Привязан

Инв №

Т. п. 214-1-260.83 АС.

Детские ясли-сад на 4 группы (95 мест)

Сечения по фундаментам и подпольным каналам

Стадия	Лист	Листов
Р	7	25

ЦНИИЭП гражданселькстрой

Инв. № подл. | Подпись и дата | Взам. инв. №
4-3036-9

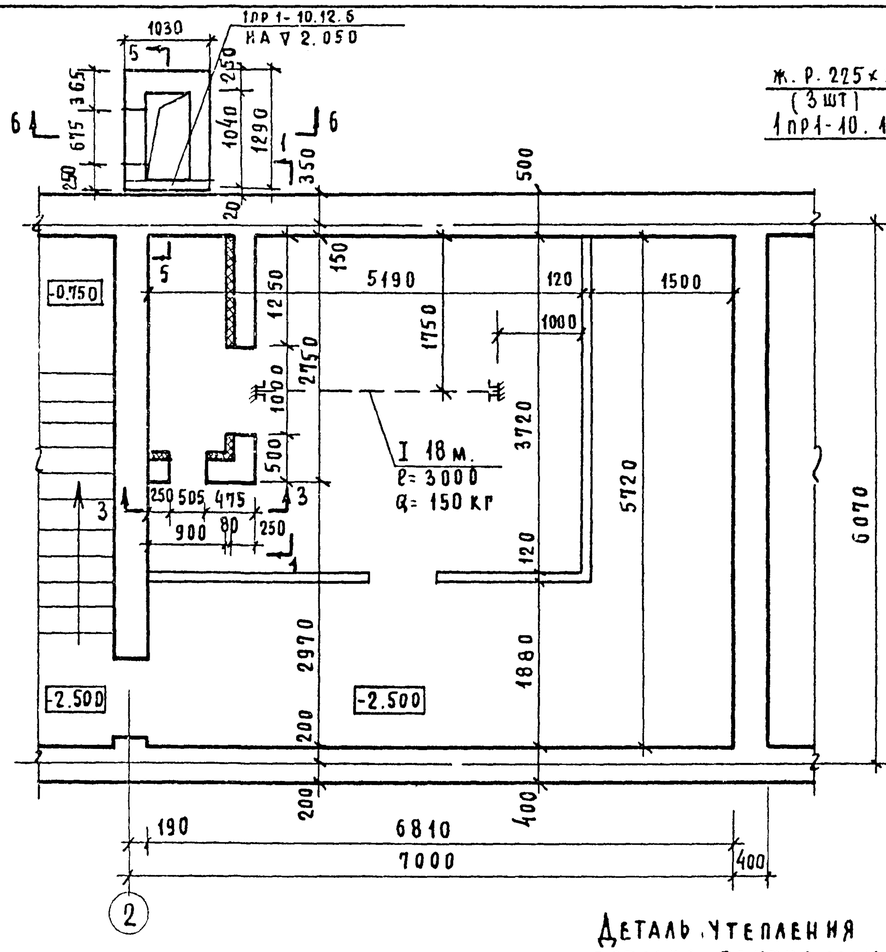

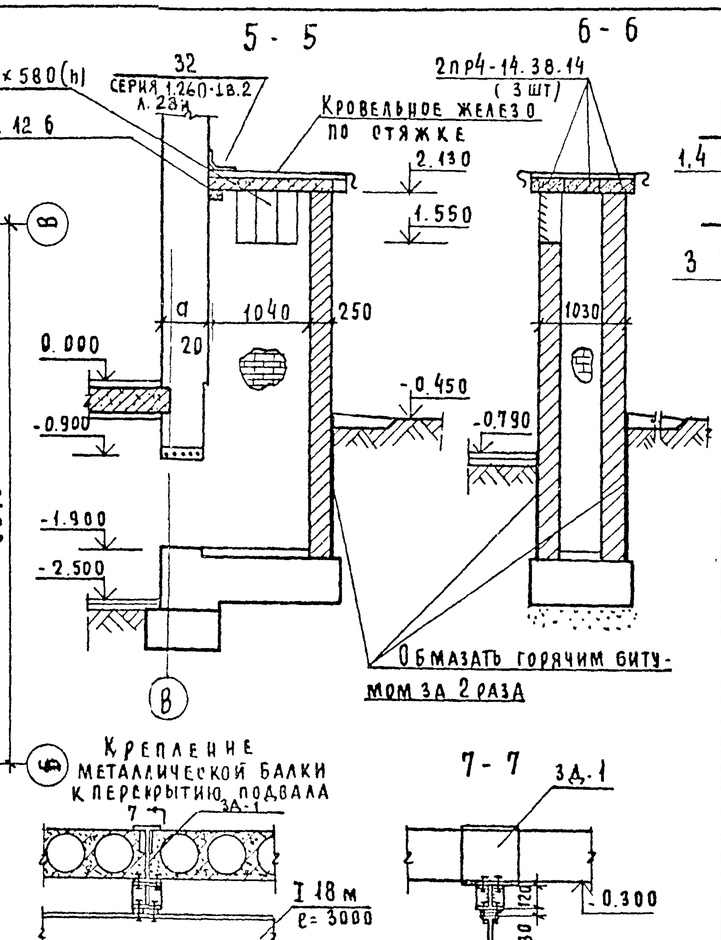

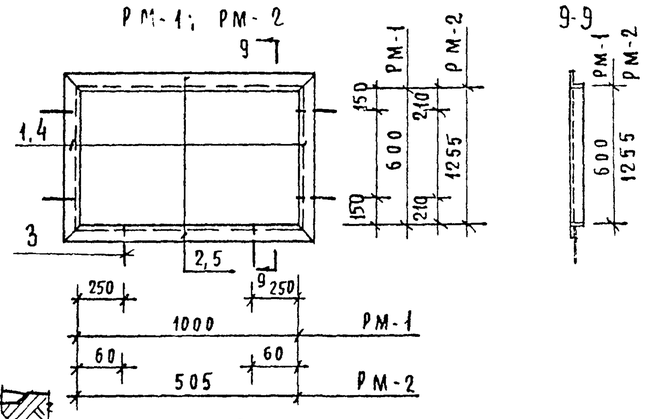

Перечень элеметов

Позиц.	Обозначение	Наименование	Кол	Масса ед. кг.	Примечание
	Серия 1.138-10 вып 2	2пр4-14.38.14	3	190	
	—"— —"— вып 1	1пр1-12.12.6	2	50	
	—"— —"—	1пр1-10.12.6	1	50	
		РМ-1 (1шт)			
1	ГОСТ 8509-72*	∠63×6; ℓ=1126	2	12.82	
2	—"— —"—	∠63×6 ℓ=726	2	8.30	
3	ГОСТ 5781-82	⌀8 AI ℓ=260	6	0.62	
				21.74	
		РМ-2 (1шт)			
4	ГОСТ 8509-72*	∠63×6; ℓ=631	2	7.22	
5	—"— —"—	∠63×6; ℓ=1381	2	15.84	
3	ГОСТ 5781-82	⌀8 AI; ℓ=260	6	0.62	
				23.68	
		Метал. балка Мб1 (1шт)			
6	ГОСТ 19425-74	I 18м ℓ=3000	1	77.4	
		Упоры (2 шт)			
7	ГОСТ 8510-72*	∠125×10, ℓ=75	4	1.43	5.72
		Закладная деталь ЗД-1 (3 шт)			
8	ГОСТ 8239-72	I 27, ℓ=250	1	7.88	
9	ГОСТ 103-76	-8×120; ℓ=120	3	2.73	
10	ГОСТ 103-76	-8×50; ℓ=100	2	0.62	
				11.23	33.69

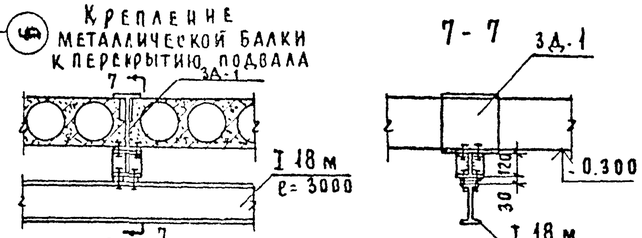

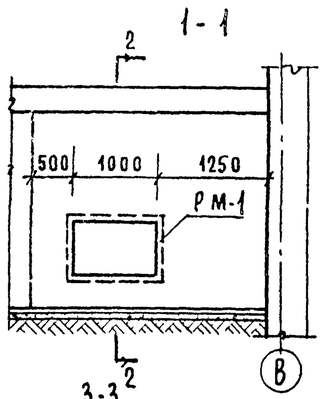

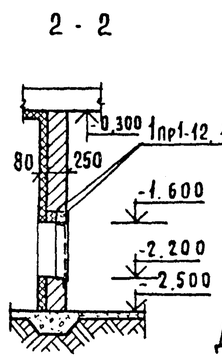

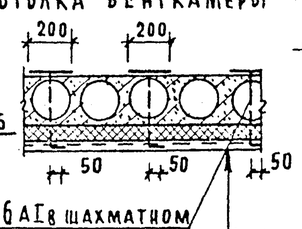

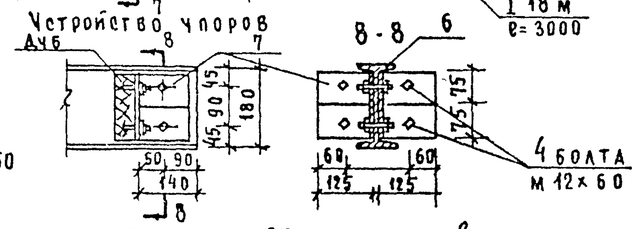

Штукатурка по сетке - 20
Утеплитель из жестких минераловатных плит γ=200 кг/м³ - 60
ГОСТ 22950-78
Ж.бетонная плита - 220

Закладная деталь ЗД-1

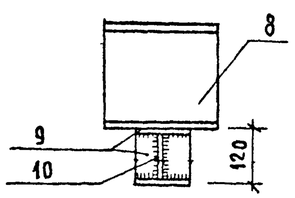

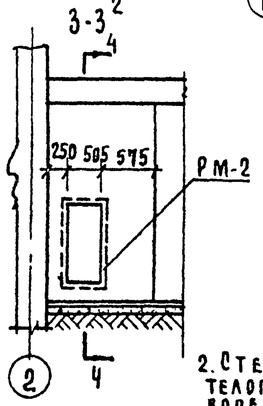

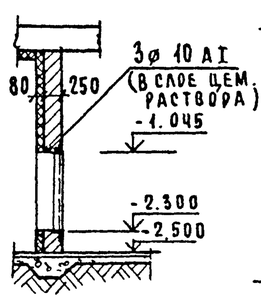

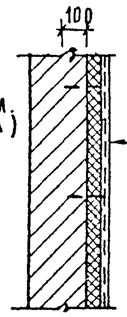

Деталь утепления стен венткамеры

Штукатурка по сетке - 20
Утеплитель из жестких минераловатных плит на синтетическом связующем δ=60 мм γ=200 кг/м³
Кирпичная стенка - 250 мм.

1. Данный лист см. совместно с листами АС-6, АС-16
2. Стены венткамер выполнять из полнотелого глиняного кирпича м-75 на растворе м-25.
3. Металлические рамки заложить в процессе кладки перегородок.
4. Метал. изделия окрасить КУЗБАССЛАКОМ
5. Сварку производить электродами Э42 по ГОСТ 9467-75.

Согласовано: ГИП ОБ Евдокимова

Типовой проект 214-1-260.83 Альбом I

Инв. N подл. | Подпись и дата | Взам. инв. N 4-3036-10

Привязан.

Инв. N

Н. конт.	Красавина	
Рчк. маст	Ходжибеков	
Гл. конст	Кашкин	
ГАП	Горская	
ГИП	Красавина	
Рчк. гр	Майсюк	

Т. п. 214-1-260.83 АС

Детские ясли-сад на 4 группы /95 мест/

Стадия	Лист	Листов
Р	8	25

Венткамера

ЦНИИЭП гражданселькстрой

214-1-260-83
Альбом I

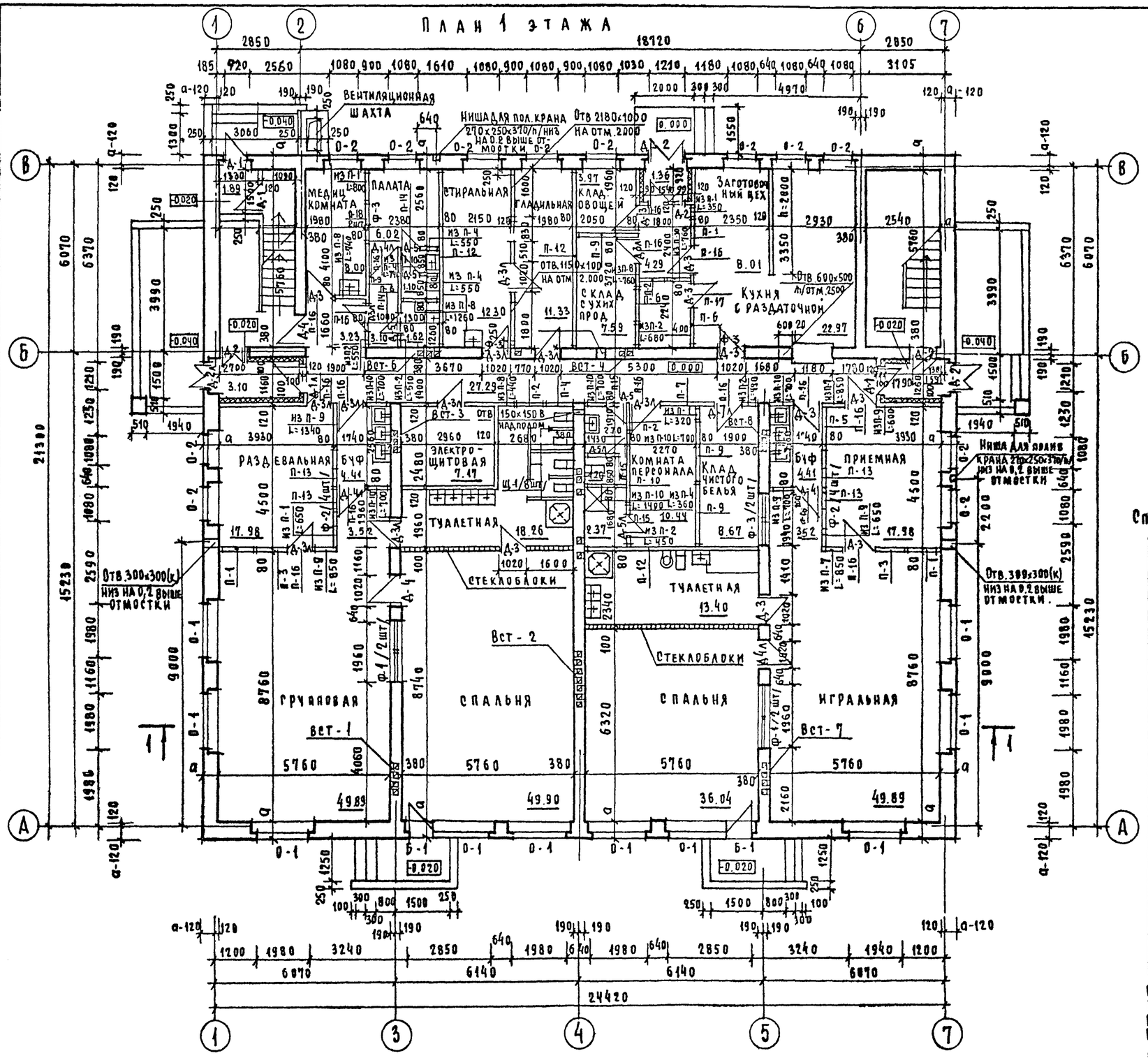

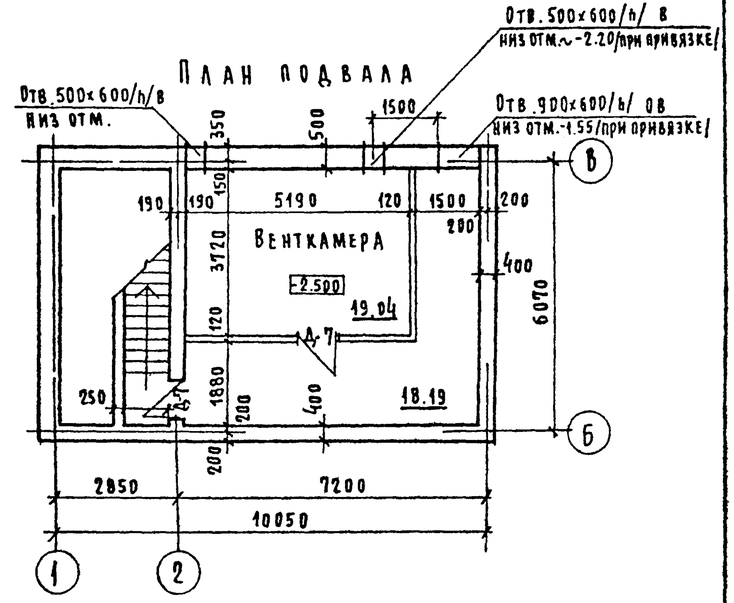

Спецификация расхода основных материалов на гипсобетонные перегородки.

NN п/п	Обозначение	Марка	Длина L, мм	Высота H, мм	Кол-во	Расход материалов: Бетон,	Древ-на	Сталь	Масса	Примечание
1	П-1	ПГ10.30.8-5г	1000	3030	13	0,23	0.014	2.60	310	серия 1.231.9-7-8.1
2	П-2	ПГ10.30.8-5гц	1000	"	10	0.23	0.014	2.60	310	"
3	П-3	ПГ11.30.8-5г	1100	"	7	0.25	0.015	2.60	345	"
4	П-4	ПГ 11.30.8-5гц	1100	"	3	0.25	0.015	2.60	345	"
5	П-5	ПГ-12.30.8-5г	1200	"	7	0,27	0.016	2.60	375	"
6	П-6	ПГ12.30.8-5гц	1200	"	4	0.27	0.016	2.60	375	"
7	П-7	ПГ17.30.8-5г	1700	"	5	0.40	0.018	5.20	535	"
8	П-8	ПГ17.30.8-5гц	1700	"	3	0.40	0.018	5.20	535	"
9	П-7	ПГ21.30.8-5г	2100	"	6	0.49	0.021	5.20	6.60	"
10	П-10	ПГ21.30.8-5гц	2100	"	5	0.49	0.021	5.20	6.60	"
11	П-11	ПГ57.30.8-5г	5700	"	1	1.34	0.041	16.24	1790	"
12	П-12	ПГ57.30.8-5гц	5700	"	3	1.34	0.041	16.24	1790	"
13	П-13	ПГ13.18.10-5г	1290	1810	8	0.22	0.019	1.84	300	"
14	П-14	ПГ7.9.8-5г	690	910	2	0.06	0.005	0.52	65	"
15	П-15	ПГ7.9.8-5гц	690	"	6	0.06	0.005	0.52	65	"
16	П-16	ПГ10.9.8-5г	990	"	27	0.07	0.007	0.52	94	"
17	П-17	ПГ10.9.8-5гц	990	"	3	0.07	0.007	0.52	94	"
18	П-18	ПГ12.1210-5г	1190	1210	2	0.13	0.016	1.30	182	"

Оборудование кухни см. технологические чертежи лист N3
Щиты в туалетных. Щ-1 см. лист N 13
Вентиляционные каналы см. лист N 14.
В перегородках из стеклоблоков над проемами проложить арматуру 2ø8 AI

Марка поз.	Обозначение	Наименование	Кол. шт. или кг	Масса ед. кг	Примечание
MM39	ГОСТ 6009-74	-3×40	369	0.16	Серия 2.230-1
MM44	ГОСТ 6009-74	-3×40	204	0.15	"
		ø8 AI	48кг		Перепр. из стеклобл. над дверн. проемом
		ø4 BI	72кг		Армирование
поз.3*		-2×30 L-300	44	0.141	

поз 3* - стр.42 „Инструкция" по проектированию и устройству стекложелезобетонных ограждений из стеклянных пустотелых блоков

Привязка:

Инв. №

Н.контр.	Горская	
Рук.маст	Ходжибеков	
Гл.конст	Кашкин	
ГАП	Горская	
ГИП	Красавина	
Рук.гр.	Майсюк	
Архит	Круг	

Т.п. 214-1-260.83 Ас

Детские ясли-сад на 4 группы. /95 мест/

Стадия	Лист	Листов
Р	9	25

План 1 этажа
План подвала

Граждансельстрой

Инв.N подл. | Подпись и дата | Взам. инв. 4-393 6-11

Типовой проект 214-1-260.83 Альбом I

План 2 этажа

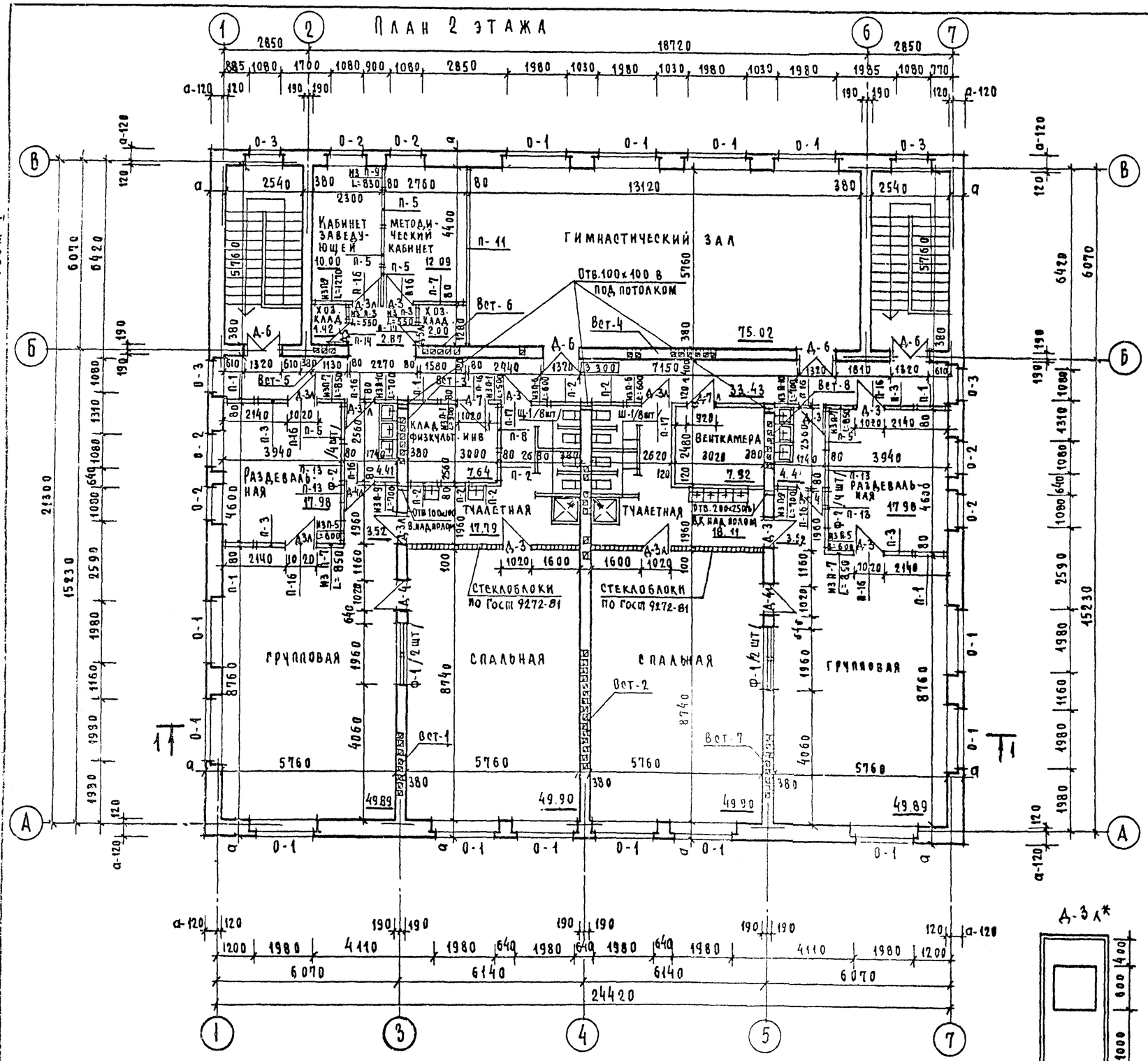

Щиты в туалетных Ш-1 см. лист N 13
Вентиляционные каналы см. лист N 14.
Остекленные двери Д-4, Д-4л, Д-6 ограждаются деревянными рейками на высоту 1300

Спецификация элементов заполнения проемов.

NN	Обозначение	Серия	Марка	-25° -30° /осн.реш/	-20°	-35° -40°	Примеч
1	Д-1	1.136-11	Дверной блок наружный ДН20-9-1	3	3	3	
2	Д-1л	"	ДН20-9-1л	1	1	1	
3	Д-2	"	ДН20-4.8-5	2	2	2	
4	Д-3	1.136-10	Дверной блок внутрен ДГ21-10	17	17	17	
5	Д-3л	"	ДГ21-10л	17	17	17	
6	Д-4	"	ДО21-10	6	6	6	
7	Д-4л	"	ДО21-10л	5	5	5	
8	Д-5	"	ДГ21-7	5	5	5	
9	Д-5л	"	ДГ21-7л	3	3	3	
10	Д-6	"	ДО21-13	4	4	4	
11	Д-7	1.136-11	ДС20-9т	3	3	3	
12	Д-7л	"	ДС20-9тл	2	2	2	
13	О-1	1.236-6	Окон.блок с раздел. перепл. ОР21-21в	24			
14	О-2	"	ОР12-12в	18			
15	О-3	"	ОР21-12в	4			
16	Б-1	"	Балкон.дверь с разд.пер. БР28-9	2			
17	О-1	"	Окон.блок со спар.перепл. ОС21-21в		24		
18	О-2	"	ОС12-12в		18		
19	О-3	"	ОС21-12в		4		
20	Б-1	"	Балкон.дв.со спар.пер. БС28-9		2		
21	О-1	1.236.5-9	Окон.блок с троин.остекл. ОРС21-21в			24	
22	О-2	"	ОРС12-12в			18	
23	О-3	"	ОРС21-12в			4	
24	Б-1	"	Балк.дверь с троин.остекл. БРС28-9			2	
25	П-1	1.136-2	Подоконная доска ДО22-25	24	24	24	
26	П-2	"	ДО13-25	22	22	22	
27	Ф-1	Лист N 13	Фрамуга внутрен.	8	8	8	
28	Ф-2	"	"	16	16	16	
29	Ф-3	"	"	5	5	5	
30	Д-3л*	1.136-10	Дверной блок внутрен ДГ21-10	1	1	1	
31	Щ-1	Лист N 13	Щит в туалетной	24	24	24	
32	Д-8	1.136-11	Дверной блок нар. ДН20-4.8-5	2	2	2	

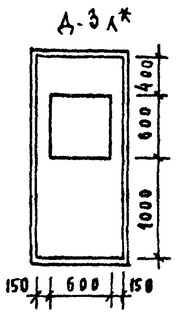

В дверном блоке Д-3л*/в помещении гладильной/ предусмотреть окно для выдачи белья с размерами в соответствии с эскизом на данном листе.

Н.контр.	Горская		
Рук.маст	Ходжибеков		
Гл.конст	Кашкин		
ГАП	Горская		
ГИП	Красавина		
Рук.гр.	Майсюк		
Архит	Круг.		

Привязан

Инв №

Т.п. 214-1-260.83 АС

Детские ясли-сад на 4 группы /95 мест/

План 2 этажа. Спецификация столярных изделий

Стадия	Лист	Листов
Р	10	25

ЦНИИЭП граждансельстроя

Инв № подл. | Подпись и дата | Взам. инв №

4-3036-12

Разрез 1-1

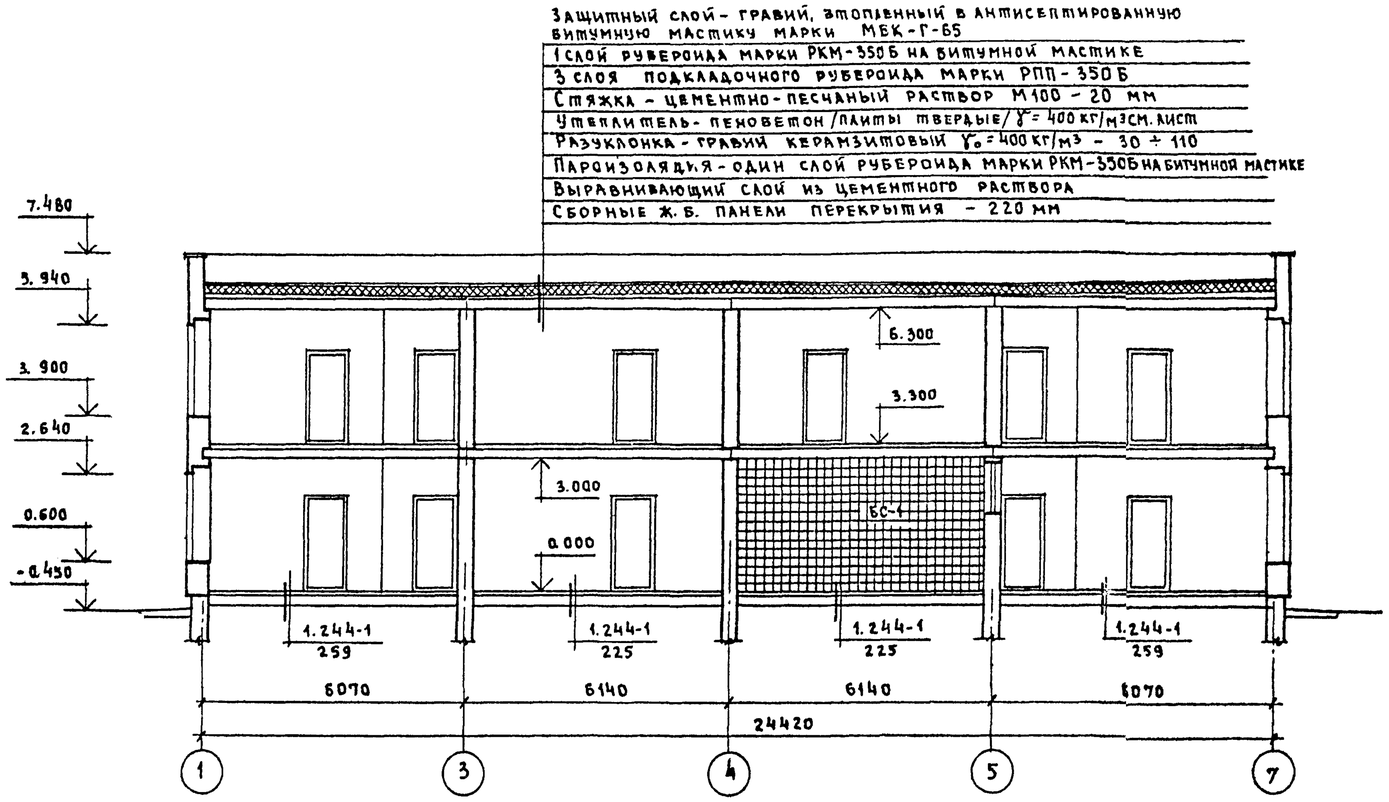

Спецификация элементов к разрезу 1-1

Марка поз.	Обозначение	Наименование	Кол.	Масса ед. кг	Примечание
		Металлические элементы			
		Крюки - шт. 256			
КР1	ГОСТ 5781-82	ф 10А-I, L=450	1	0.36	
		Петли - шт. 256			
П1	ГОСТ 19903-74	-20 x 4 ; L=60	1	0.04	
		Деревянные элементы			
		Дерево-плиты - шт. 72			
ДВП1	ГОСТ 8904-81	Плиты древесно-			
		волокнисые твердые			
		с лакокрасочным			
		покрытием			
		450 x 20 ; L=1300	1	6	
		Блоки стеклянные			
		пустотелые			
БС1	ГОСТ 9272-81	Блоки БК 194/98	-	37.1	м²

Деталь ограждения радиаторов в приемной, раздевальной, групповой, палате, игральной и в гимнастическом зале

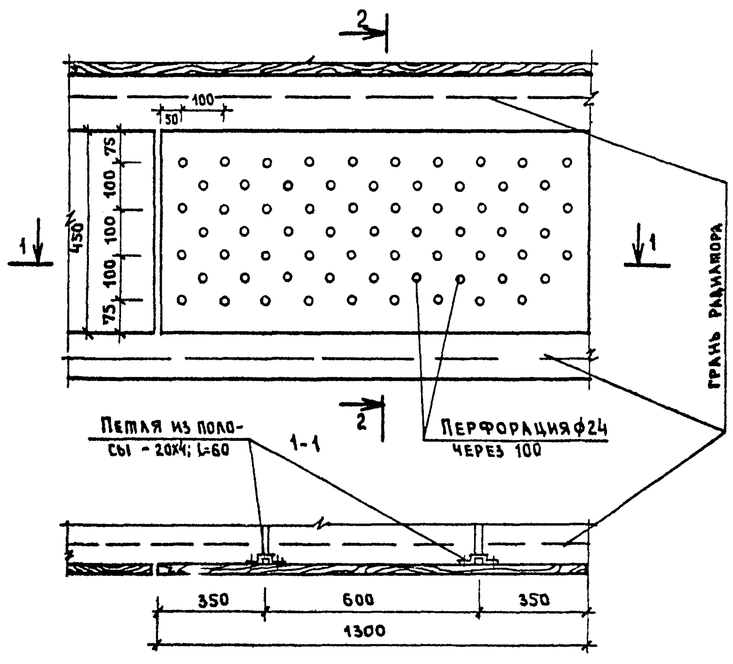

2-2

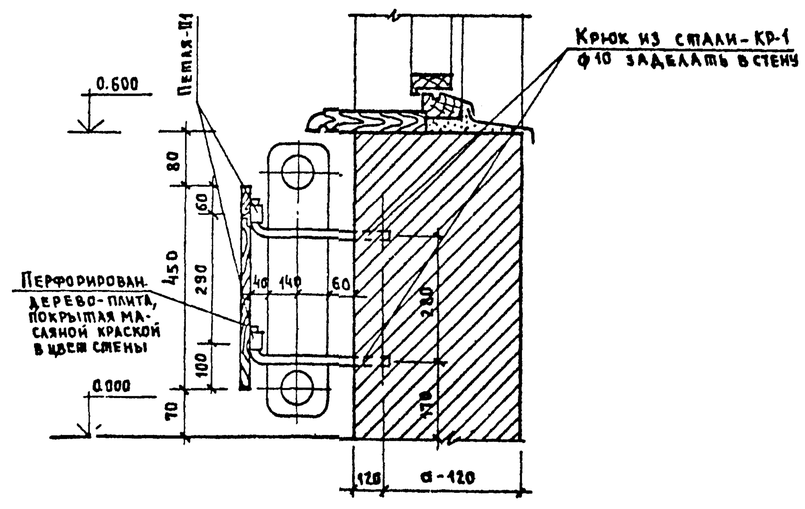

Нормокон.	Горская		
Рук.маст.	Ходжибеков		
Гл.конст.	Кашкин		
ГАП	Горская		
ГИП	Красавина		
Рук.гр.ин.	Майсюк		
Архитект.	Круг		

Привязан:

Инв. №

т.п. 214-1-260.83 АС

Детские ясли-сад на 4 группы /95 мест/

Стадия	Лист	Листов
Р	11	25

Разрез 1-1
Деталь ограждения радиаторов

ЦНИИЭП граждансельстрой

Инв. № подл. | Подпись и дата | Взам. инв. №
4-3036

Типовой проект 214-1-260.83
Альбом I

Фасад 1-7

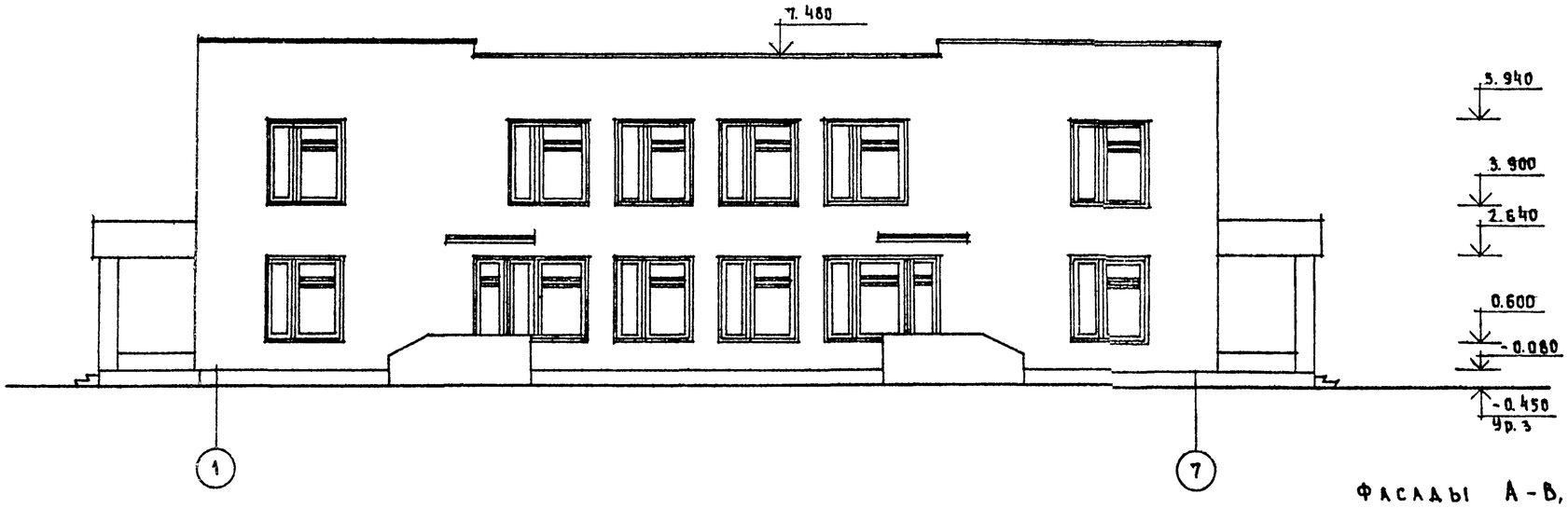

Фасады А-В, В-А

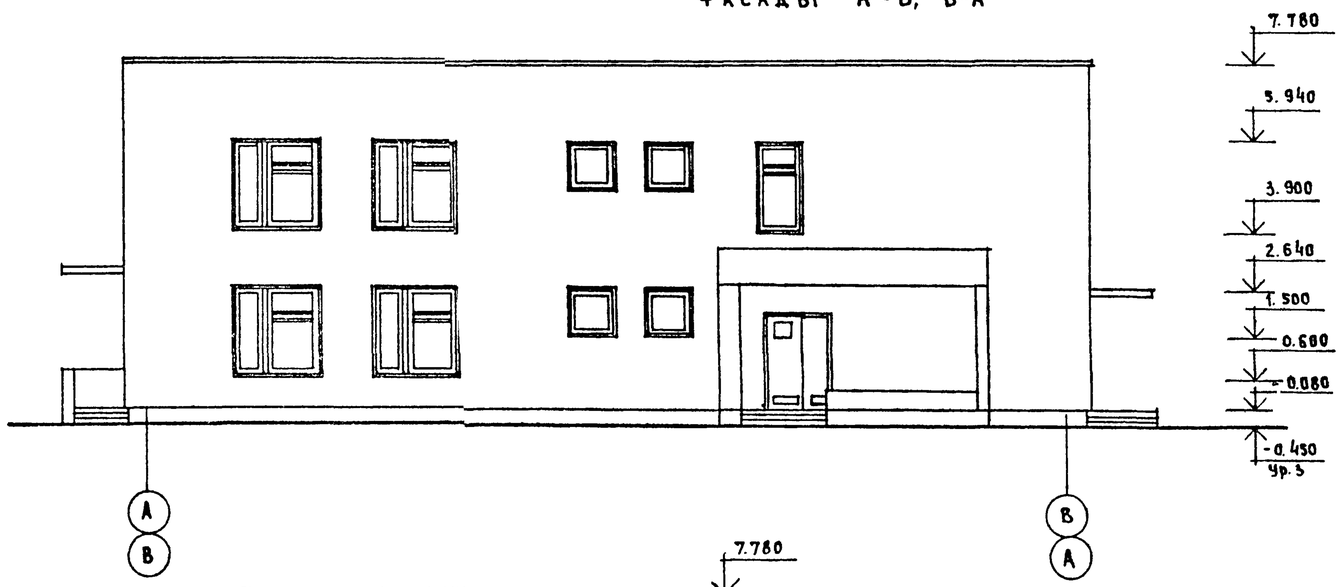

Фасад 7-1

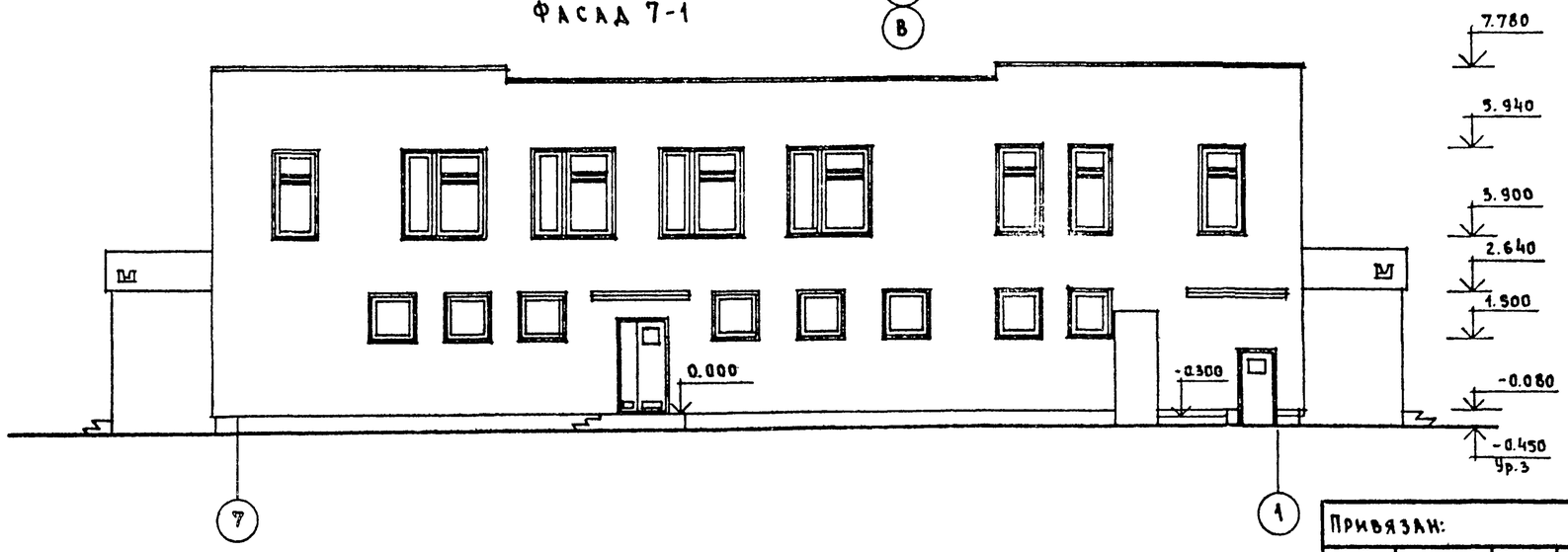

Привязан:

Инв. №

Нормоконт	Горская	
Рук.маст.	Ходживеков	
Гл.конст.	Кашкин	
ГАП	Горская	
ГИП	Красавина	
Рук.гр.ин.	Майсюк	
Архитект.	Круг	

тп. 214-1-260.83 АС

Детские ясли-сад на 4 группы /95 мест/

Стадия	Лист	Листов
Р	12	25

Фасады 1-7; А-В; 7-1

ЦНИИЭП Граждансельстрой

Инв. № подл. 4-3056-14 | Подпись и дата | Взам. инв. №

ФРАГМЕНТ N 1

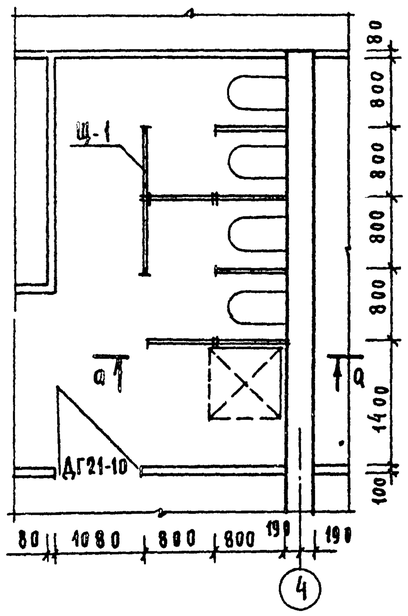

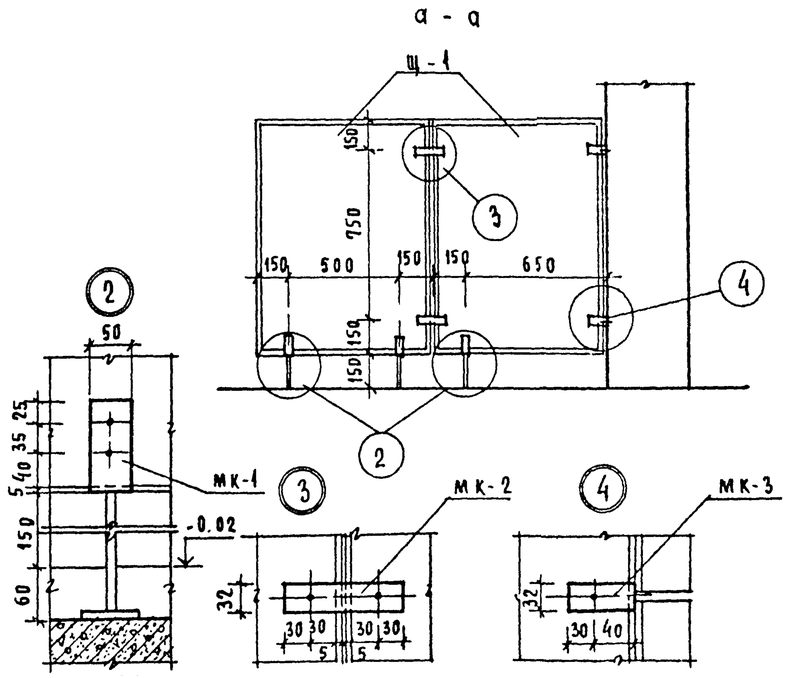

N N	НАИМЕНОВАНИЕ	К-ВО
1	МК-1	48
2	МК-2	24
3	МК-3	40

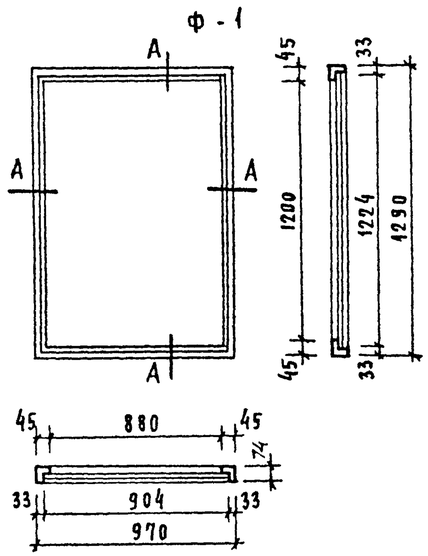

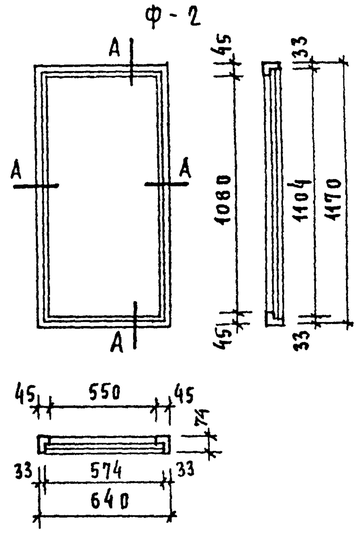

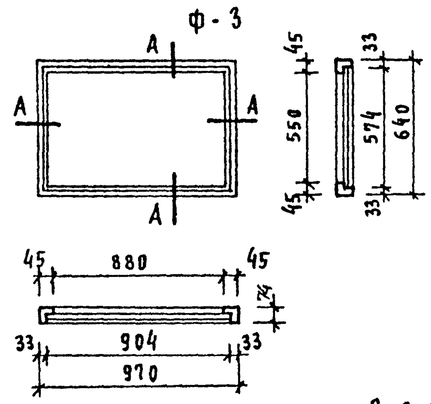

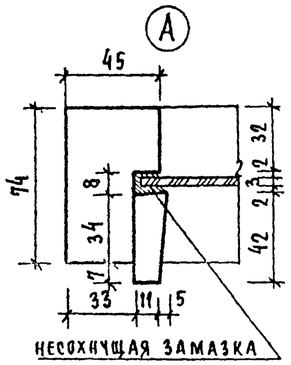

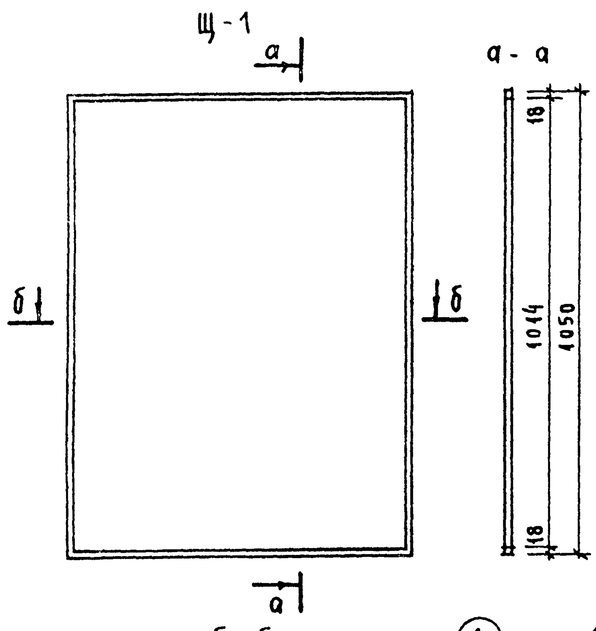

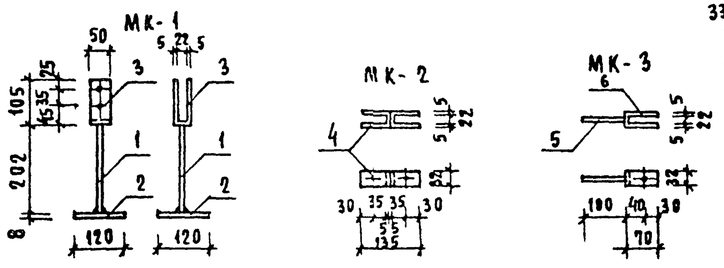

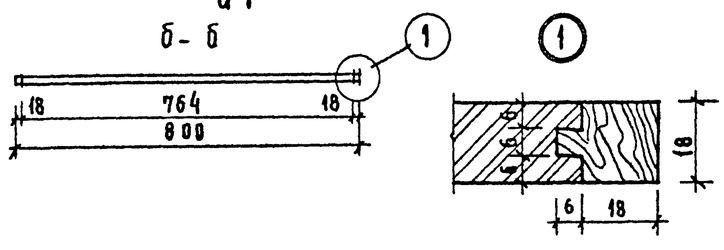

СПЕЦИФИКАЦИЯ МЕТАЛЛА

МАРКА ЭЛЕМ.	ПОЗ	СЕЧ. ИЛИ ⌀ ММ	ДЛИНА ММ	КОЛ.	МАССА КГ 1 ПОЗ.	МАССА КГ ВСЕХ	МАССА КГ МАРКИ	ПРИМЕЧАНИЕ
МК-1	1	⌀20АI	202	1	0.47	0.50	1.80	
	2	-120×8	120	1	0.90	0.90		
	3	-50×5	230	1	0.45	0.40		
МК-2	4	-50×5	172	2	0.22	0.44	0.44	
МК-3	5	⌀12АI	100	1	0.09	0.09	0.31	
	6	-50×5	172	1	0.22	0.22		

СПЕЦИФИКАЦИЯ

МАРКА ПОЗ	ОБОЗНАЧЕНИЕ	НАИМЕНОВАНИЕ	ЕД ИЗМ	КОЛ-ВО	ПРИМЕЧАНИЕ
Ф-1		ДРЕВЕСИНА	м³	0.023	
	ГОСТ 5091-78	УГОЛЬНИКИ ОКОННЫЕ УП 100	шт.	4	
		СТЕКЛО ОКОННОЕ: 1215×895-1ш	м²	1.089	
Ф-2		ДРЕВЕСИНА	м³	0.018	
	ГОСТ 5091-78	УГОЛЬНИКИ ОКОННЫЕ УП 100	шт	4	
		СТЕКЛО ОКОННОЕ: 1095×565-1ш	м²	0.62	
Ф-3		ДРЕВЕСИНА	м³	0.016	
	ГОСТ 5091-78	УГОЛЬНИКИ ОКОННЫЕ УП 100	шт.	4	
		СТЕКЛО ОКОННОЕ: 565×895-1ш	м²	0.507	
Щ-1		ДРЕВЕСИНА	м³	0.152	
		ДСП	м²	0.774	

Т. П. 214-1-260.83 АС

Н. контр	Горская	
Рчк. маст	Ходжибеков	
Гл. конст	Кашкин	
ГАП	Горская	
РИО	Красавина	
Рчк. гр.	Маисюк	
Архит	Крчг	

Привязан:

Инв №

ДЕТСКИЕ ЯСЛИ-САД НА 4 ГРУППЫ / 95 МЕСТ /

ТУАЛЕТНЫЕ. ФРАГМЕНТ N 1
ФРАМУГИ: Ф-1; Ф-2; Ф-3

СТАДИЯ	ЛИСТ	ЛИСТОВ
Р	13	25

ГРАЖДАНСЕЛЬСТРОЙ

4-3036-15

Типовой проект 214-1-250.83 Альбом I

Вст-1 по оси 3 в осях А-Б

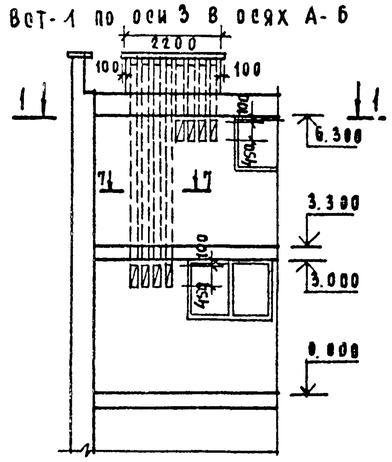

1-1

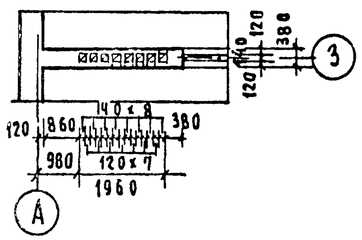

Вст-2 по оси 4 в осях А-Б

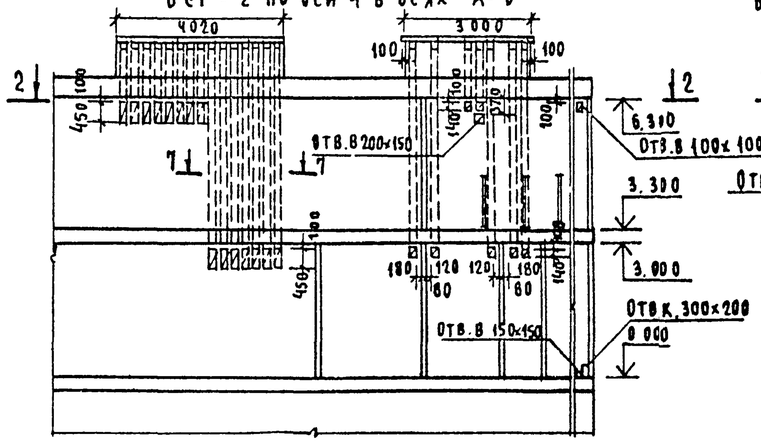

2-2

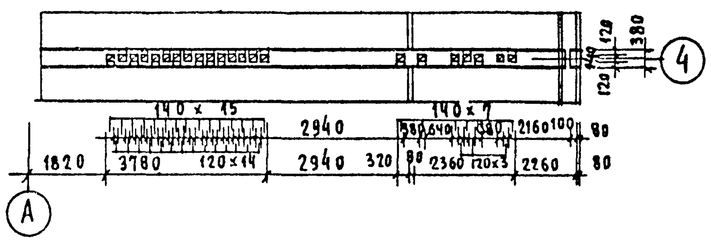

Вст-3 по оси 3 в осях А-Б

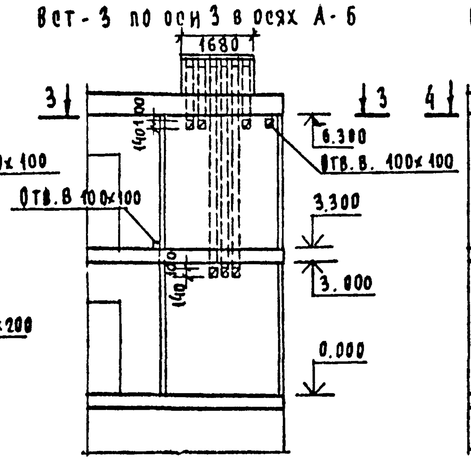

3-3

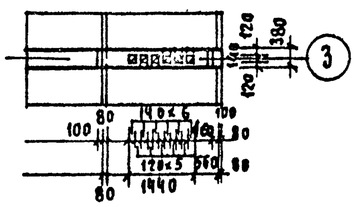

Вст-4 по оси Б в осях 4-5

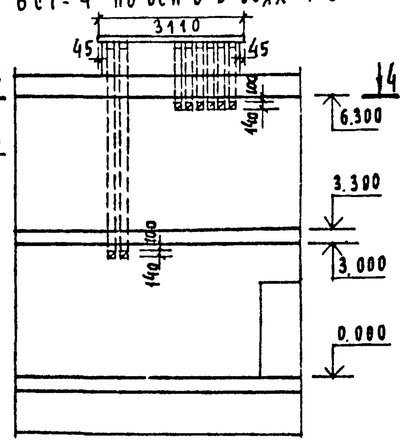

4-4

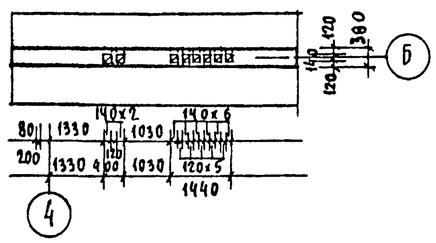

Вст-5 по оси Б в осях 2-3

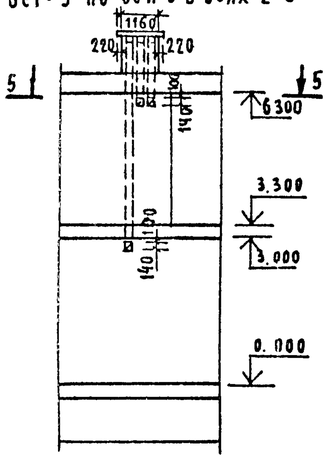

5-5

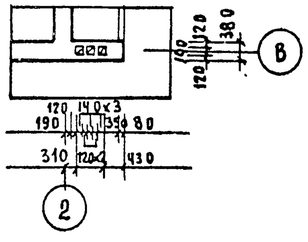

Вст-6 по оси Б в осях 2-4

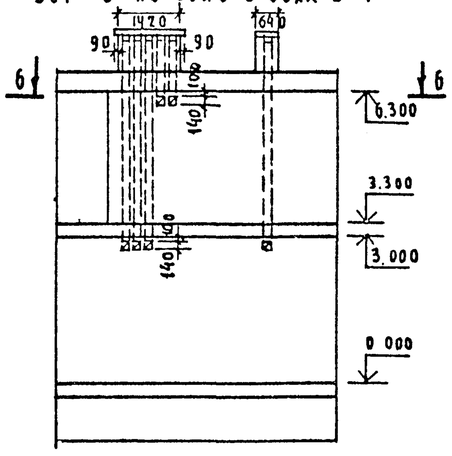

6-6

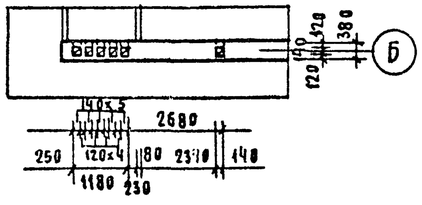

7-7

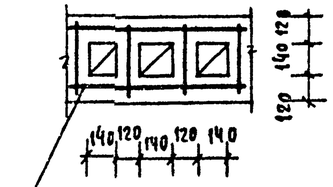

Сетки ø4 в-I через 4 ряда кладки

Участки стен с вентканалами выполнять из отборного красного полнотелого кирпича М100 на растворе М50 с тщательным заполнением швов.

Вес сеток ø4 в-I - 15 кг.

Вентиляционный канал Вст-7 принимать зеркально относительно Вст-1, а Вст-8 — относительно Вст-3.

Н.контр	Горская		
Рук.маст	Ходжибеков		
Гл.конст	Кашкин		
ГАП	Горская		
ГИП	Красавина		
Рук.гр.	Майсюк		
Архит.	Круг		

Привязан:

Инв №

Т.п. 214-1-260.83 АС.

Детские ясли-сад на 4 группы / 95 мест /

Развертки стен с вентканалами

Стадия	Лист	Листов
Р	14	25

ЦНИИЭП граждансельстрой

Инв № подл. 4-3036-15 | Подпись и дата | Взам. инв №

Типовой проект 214-1-260 83 Альбом I

Схема расположения элементов перекрытия

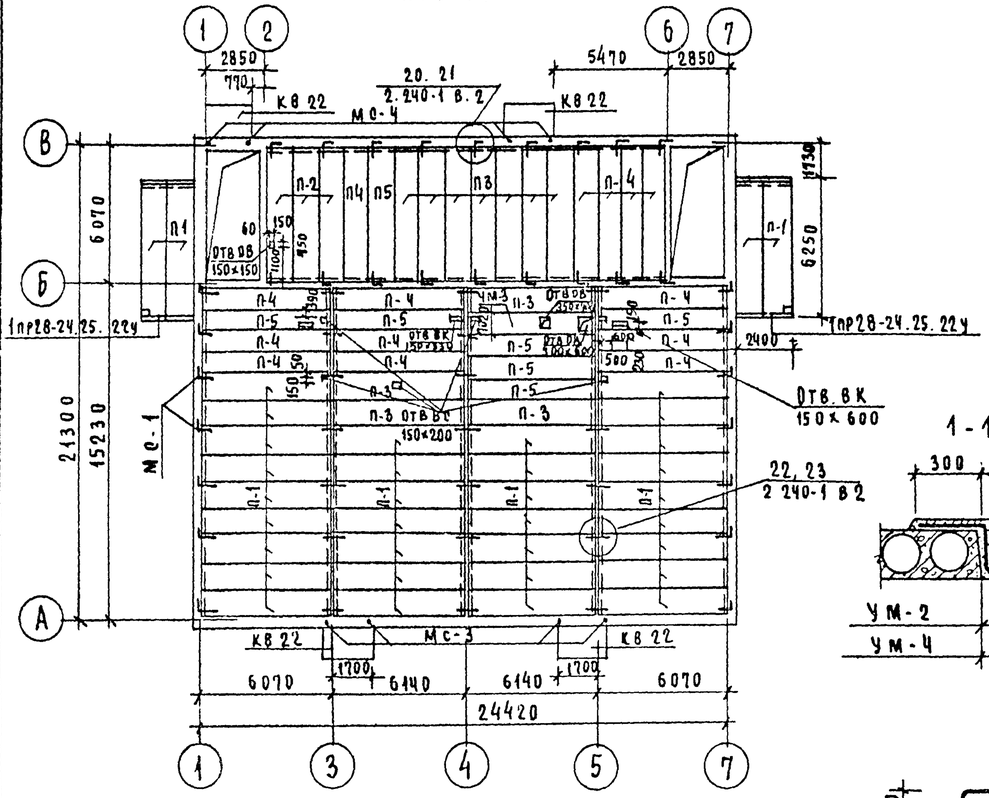

Схема расположения элементов покрытия

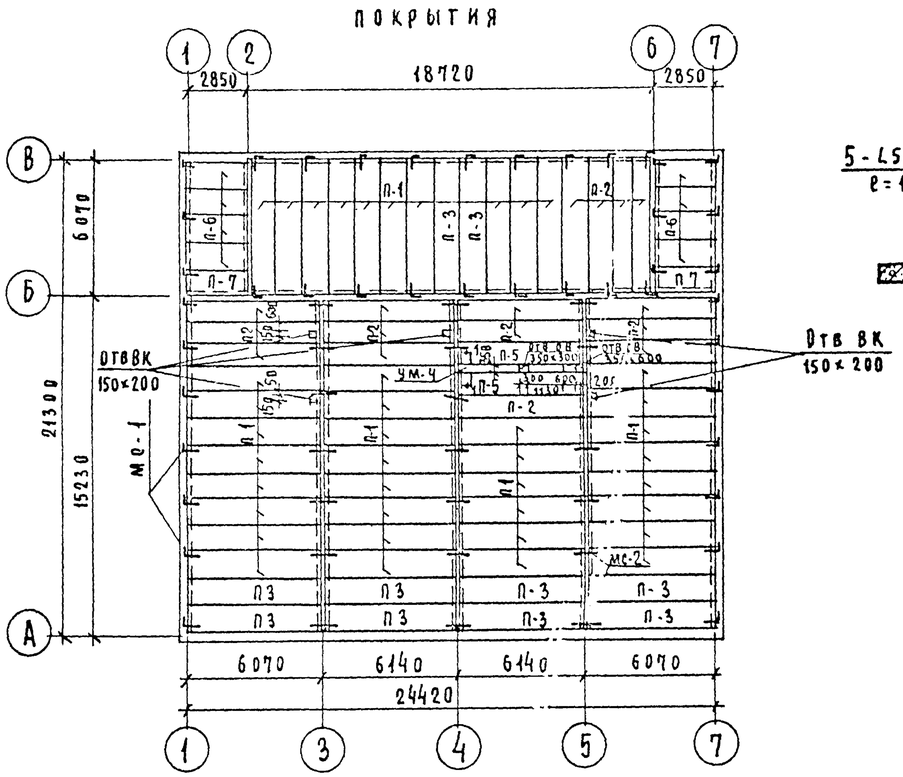

Схема расположения элементов над подвалом

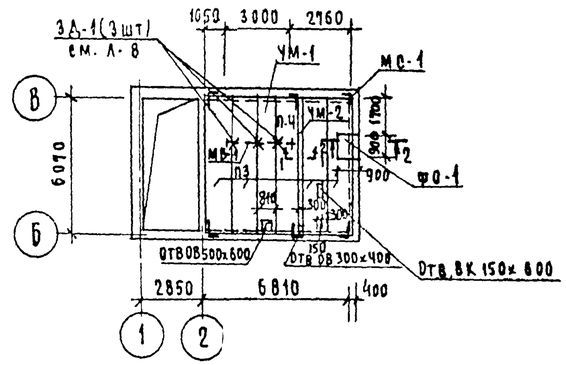

Детали

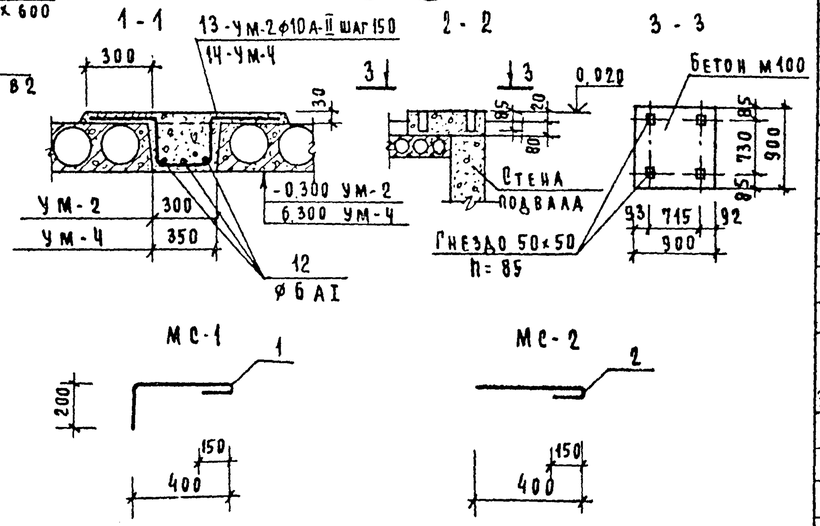

Деталь крепления козырька

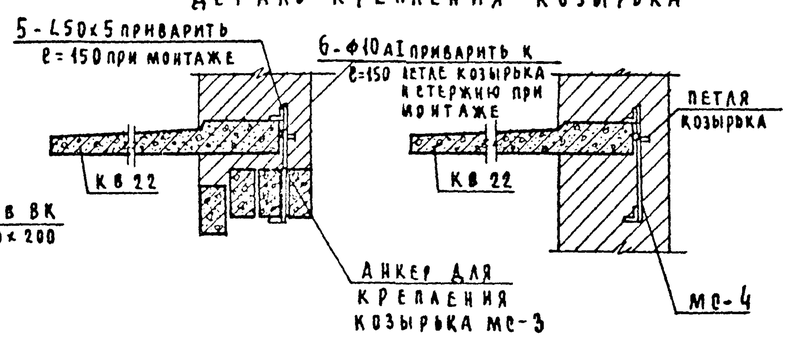

Анкеры МС-3, МС-4 для крепления козырька

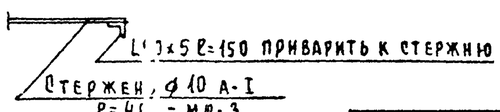

Спецификация ж.б. и металлических элементов

Позиц.	Обозначение	Наименование	Кол	Масса ед. кг	Примечание
П-1	Серия 1.141-1 вып.58	ПК4.60-12	76	2100	
П-2	—"—	ПК4.60-10	19	1725	
П-3	—"—	ПК6.60-12	25	2100	
П-4	—"—	ПК6.60-10	15	1725	
П-5	—"—	ПК8 60-10	9	1725	
П-6	Серия 1.141-1 вып. 60	ПТ 27-12	8	970	
П-7	—"— вып. 60	ПТ 27-10	2	795	
КВ-22	Серия 1.238-1 вып.1	КВ 22	4	1050	
УМ-1	АС-17	УМ-1	1		
УМ-2	АС-16	УМ-2	1		
УМ-3	АС-17	УМ-3	1		
УМ-4	АС-16	УМ-4	1		
1		МС-1 ф10 AI ℓ=770	82	0.50	
2		МС-2 ф10 AI ℓ=570	84	0.40	
3		МС-3 ф10 AI ℓ=490 ∠50×5 ℓ=150	4	0.90	
4		МС-4 ф10 AI ℓ=700 ∠50×5 ℓ=150	4	1.02	
5		∠50×5 ℓ=150	8	0.57	
6		ф10 AI ℓ=150	8	0.1	

Марка элемента	Арматурные изделия: сталь А-I ГОСТ 5781-82 ф6	ф8	ф10	сталь А II ГОСТ 5781-82 ф10	сталь А III ГОСТ 5781-82 ф22	Всего кг
УМ-1	10,5	19.60	35.2	14.88	72.0	152.18
УМ-2	3.65	–	–	30.7	–	34.35
УМ-3	12.26	32.89	38.8	22.32	108 0	214.27
УМ-4	3.65	–	–	30 2	–	33.85

1. Данный лист см. совместно с л. 8
2. Монтаж панелей перекрытий и покрытия вести в соответствии с указаниями серии 2 240-1 вып 2 и 2.140-1 вып. 1.
3. Панели перекрытий и покрытий укладывать на слой свежеуложенного цементного раствора М50.
4. Сварку анкеров для крепления панелей перекрытия и покрытия производить внатяг электродами типа Э42 ℓшв=6мм по ГОСТ 9467-75. Антикоррозийную защиту металлических элементов производить согласно СНиП III 23-76
5. Кладку стен вышележащего этажа разрешается возводить только после окончания монтажа и анкеровки панелей
6. Швы между панелями тщательно очистить от мусора и замонолитить бетоном М 200.
7. Отверстия для пропуска стояков отопления, водопровода и канализации диаметром до 100мм сверлить по месту только в пределах пустот, не нарушая несущих ребер панелей перекрытия.

Н. контр	Красавина		
Рук. маст	Ходжибекова		
Гл. конст	Кашкин		
ГАП	Горская		
РИП	Красавина		
Рук. гр.	Майсюк		

Привязан

Инв №

Т. П 214-1-260.83 АС

Детские ясли-сад на 4 группы / 95 мест-/.

Стадия	Лист	Листов
Р	16	25

Схемы расположения элементов перекрытия и покрытия и перекрытия над подвалом

Граждансельстр

Инв № подл. | Подпись и дата | Взам. инв №

Инв № 4-3036-18

Типовой проект 214-1-260 83 Альбом I

Разработан: Ин. ОВ Евлахин; ГИП ВК Молоканов

Альбом I

План кровли

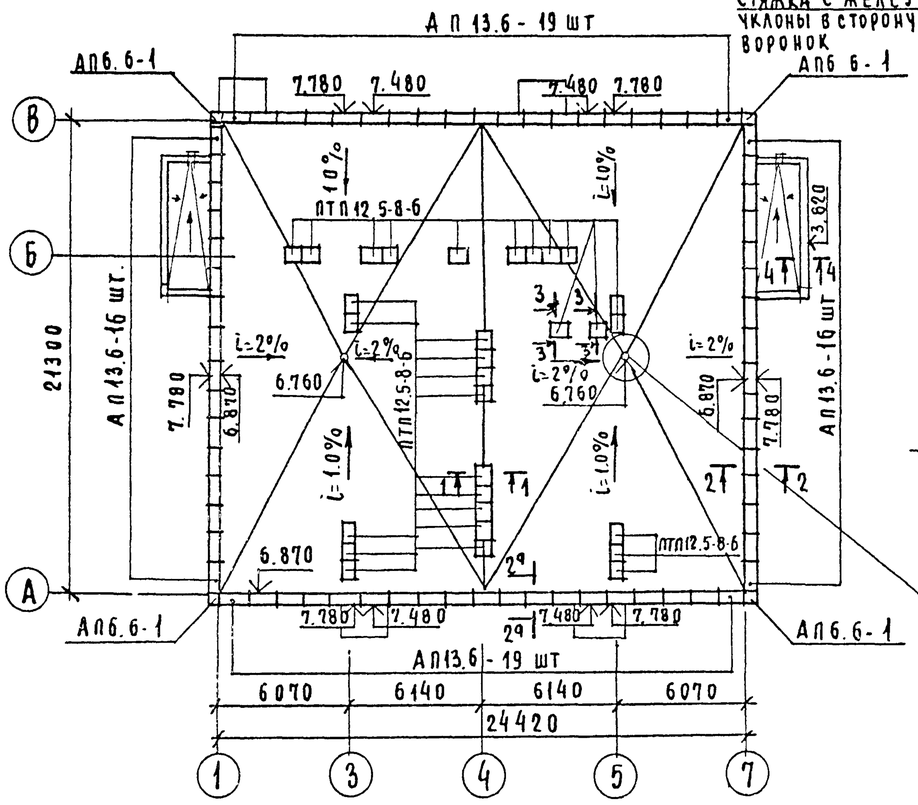

1 - 1

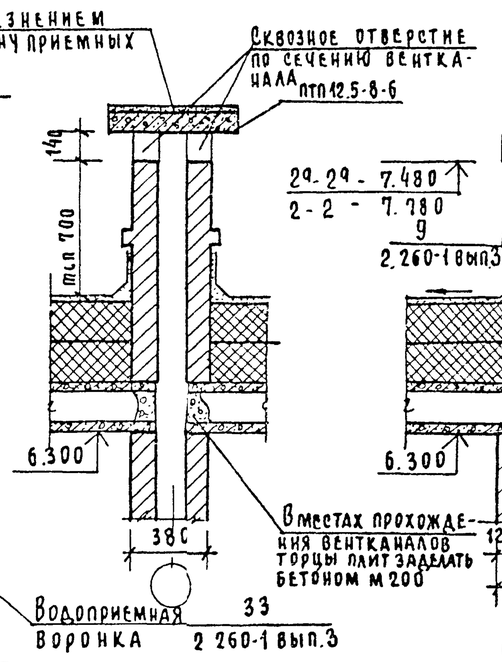

2 - 2
2а - 2а

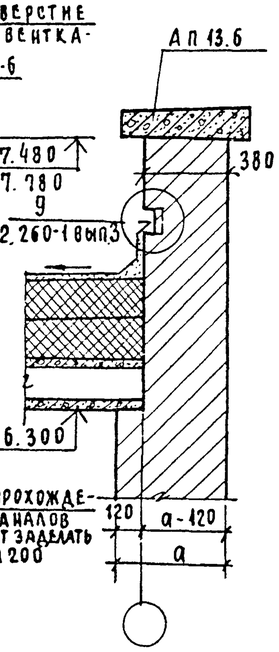

3 - 3

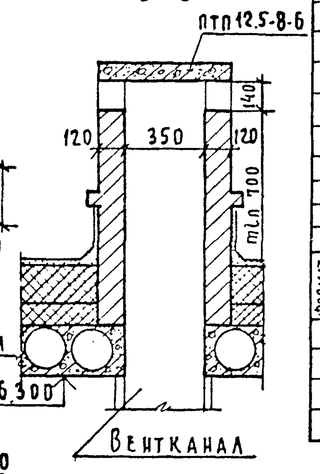

УМ-1

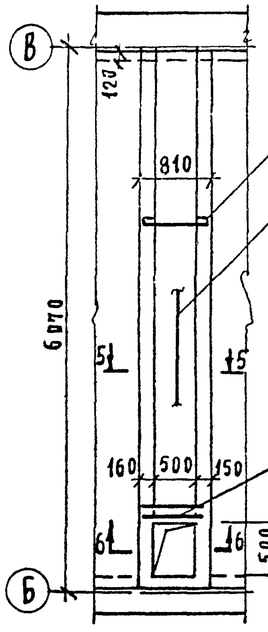

УМ-3

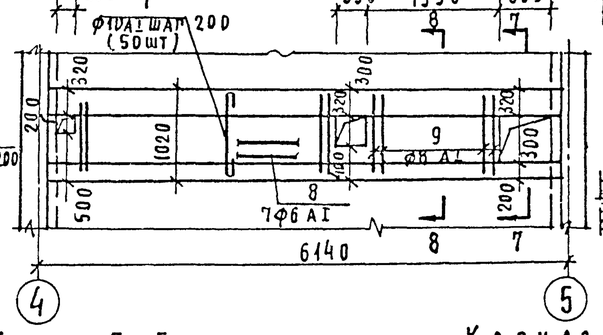

7 - 7

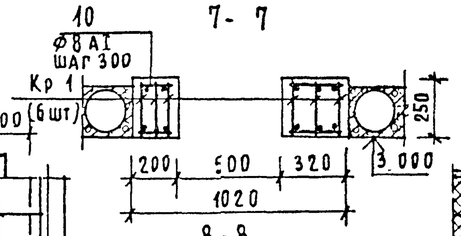

8 - 8

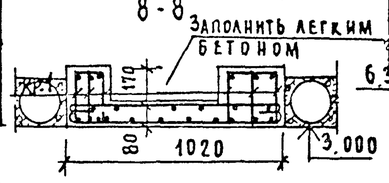

5 - 5

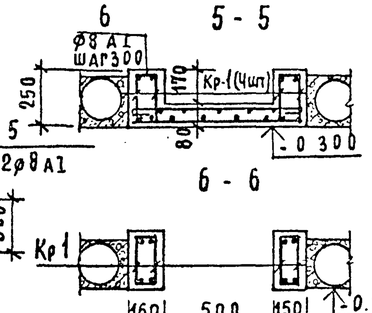

Каркас Кр1

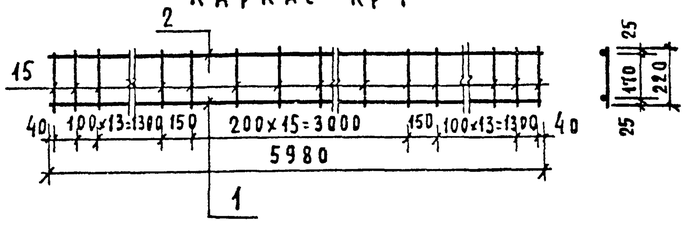

4 - 4

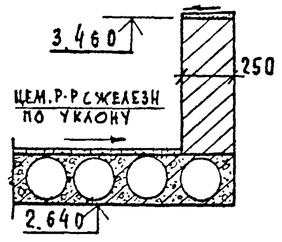

Выборка арматуры на УМ-1 ÷ УМ-4 см. л. 17.

Спецификация ж б элементов кровли

Позиц.	Обозначение	Наименование	Кол.	Масса ед. кг.	Примечание
АП13.6	Серия 1-238 1 вып1	АП 13.6	70	115	
АП6.6-1	"	АП6.6-1	4	53	
ПТП 12.5-8-6	Серия 1.243-2	ПТП 12.5-8.6	30	96	

Спецификация элементов на монолитные участки

Формат	Зона	Позиц.	Обозначение	Наименование	Кол.	Примечание
			Монолитный участок УМ-1 - шт. 1			
		-	АС-17	Каркас плоский КР-1	4	102.16кг
		3	ГОСТ 5781-82	ø10АI ℓ= 1050	54	35.2кг
		4	" "	ø6АI ℓ= 5360	6	10.5кг
		5	" "	ø8АI ℓ= 790	2	0.62кг
		6	" "	ø8АI ℓ= 130	72	3.70кг
				Бетон М 200		0.73м³
			Монолитный участок УМ-2 - шт 1			
		12	ГОСТ 5781-82	ø6АI ℓ= 5480	3	3.65кг
		13	" "	ø10АII ℓ= 1340	37	30.7кг
				Бетон М 200		0.40м³
			Монолитный участок УМ-3- шт. 1			
				Каркас плоский КР-1	6	153.24кг
		7	ГОСТ 5781 82	ø10АI ℓ= 1250	50	38.8кг
		8	" "	ø6АI ℓ= 5360	7	12.26кг
		9	" "	ø8АI ℓ= 1000	8	3.16кг
		10	" "	ø8АI ℓ= 180	36	2.56кг
		11	" "	ø8АI ℓ= 300	36	4.25кг
				Бетон М 200		1.00м³
			Монолитный участок УМ-4 шт. 1			
		из12	ГОСТ 5781-82	ø6АI ℓ= 5480	3	3.65кг
		14	" "	ø10АII ℓ= 1390	35	30.2кг
				Бетон М 200		0.46м³

Спецификация на каркас КР-1

Формат	Зона	Позиц.	Обозначение	Наименование	Кол.	Примеч.
		1	ГОСТ 5781-82	ø22АIII ℓ= 5980	1	18.0кг
		2	" "	ø10АII ℓ= 5980	1	3.72кг
		15	" "	ø8АI ℓ= 220	44	3.82кг
						25.54кг

1. Кровельные работы выполнять в соответствии с требованиями СНиП III-20-74.
2. Участки стен с вентканалами выполнять только из полного кирпича.
3. Устройство кровли начинать после установки анкеров, прокладки систем ОВ, ВК, ЭО, СС.
4. Монолитные участки замаркированы на листе АС-16
5. Монолитные участки заполнить легким бетоном

Привязан:

Инв №

Н.контр	Красавина	
Рук.маст	Ходжибеков	
Гл.конст	Кашкин	
ГАП	Горская	
ГИП	Красавина	
Рук.гр.	Майсюк	

ТП 214-1-260-83 АС

Детские ясли-сад на 4 группы (95 мест)

Стадия	Лист	Листов
Р	17	25

План кровли
Монолитные участки УМ 1; УМ-2

Граждансельстрой

4-3036-29

Типовой проект 214-1-260.83 Альбом I

Лестница Л-1

1-1

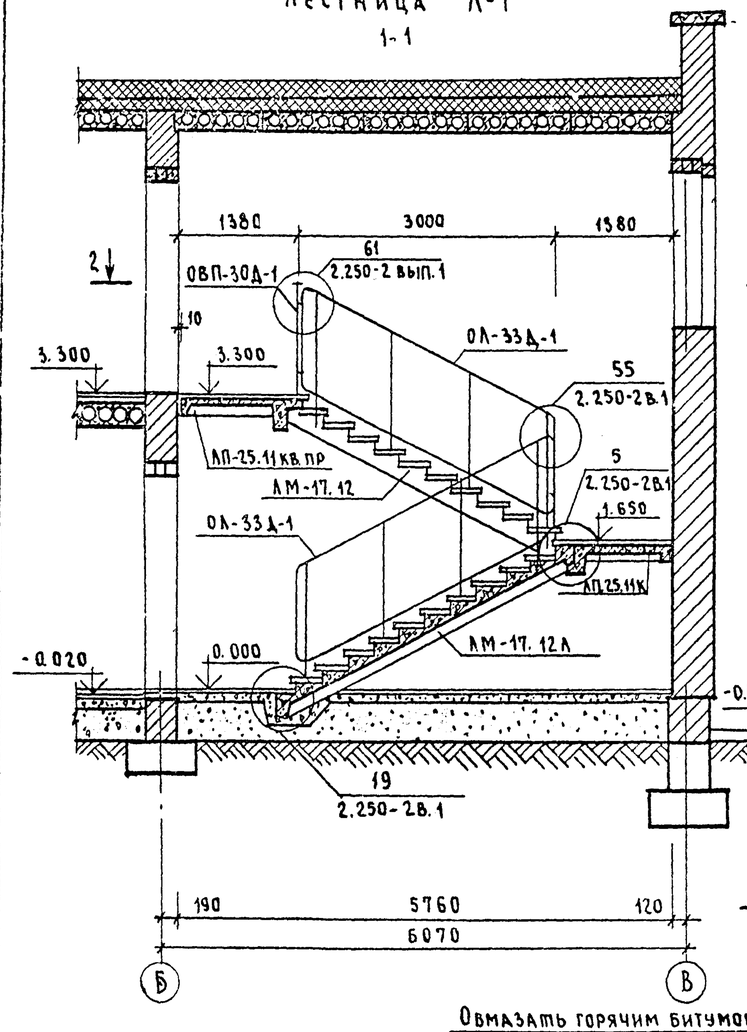

Лестница Л-2

4-4

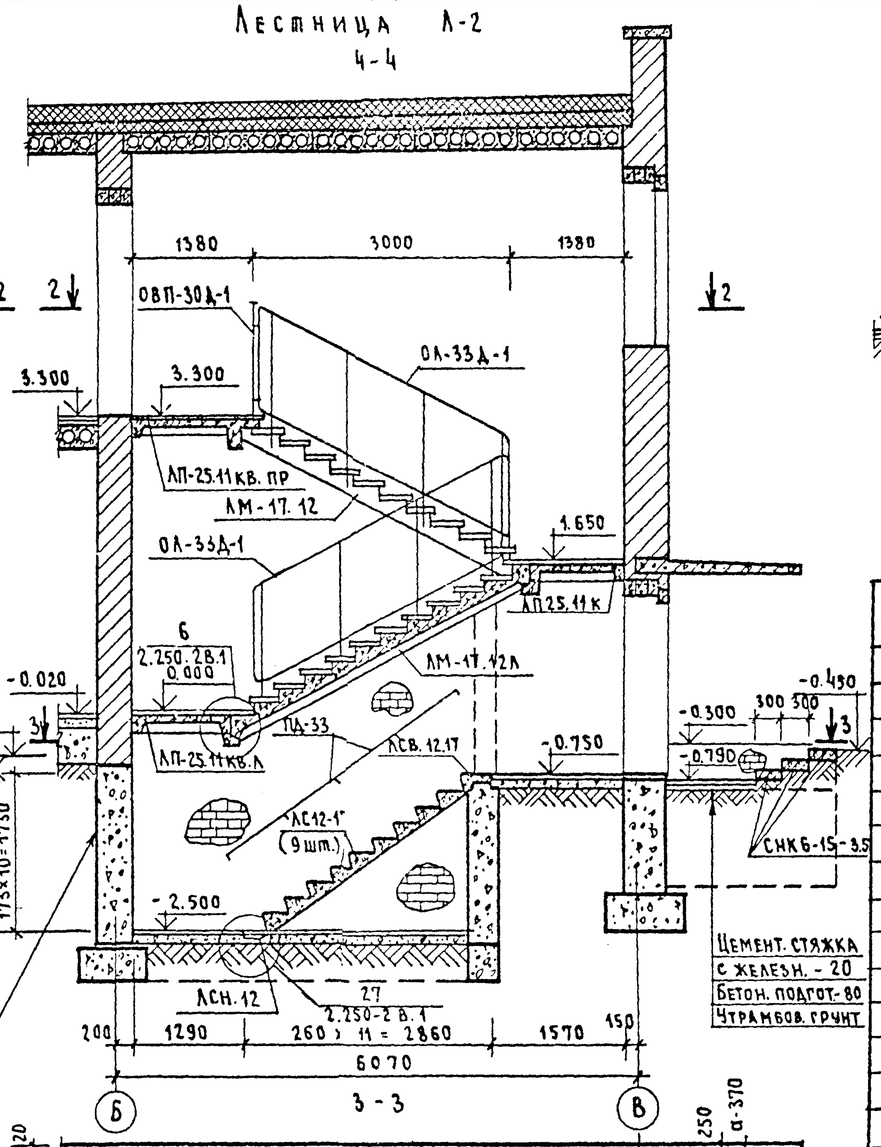

Цемент. стяжка с железн. - 20
Бетон. подгот. - 80
Утрамбов. грунт

Обмазать горячим битумом за 2 раза

5-5

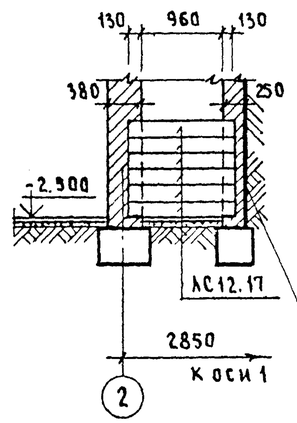

6-6

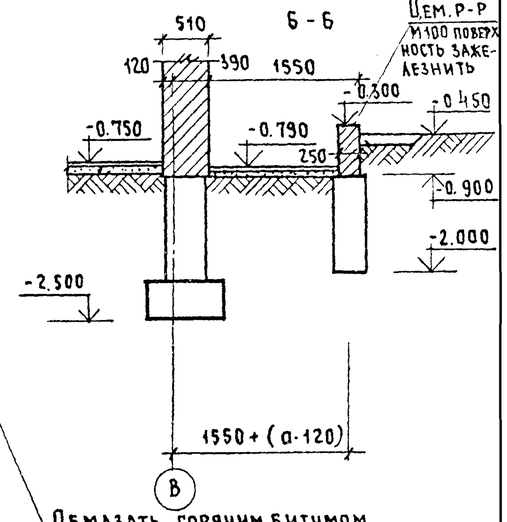

Обмазать горячим битумом за 2 раза

2-2

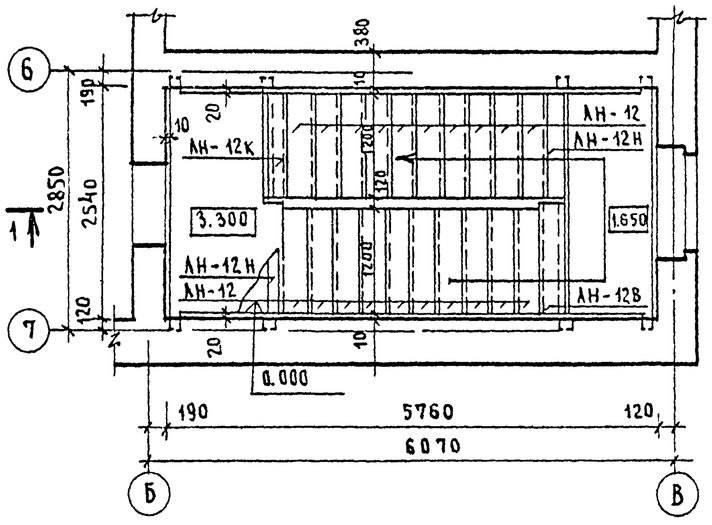

3-3

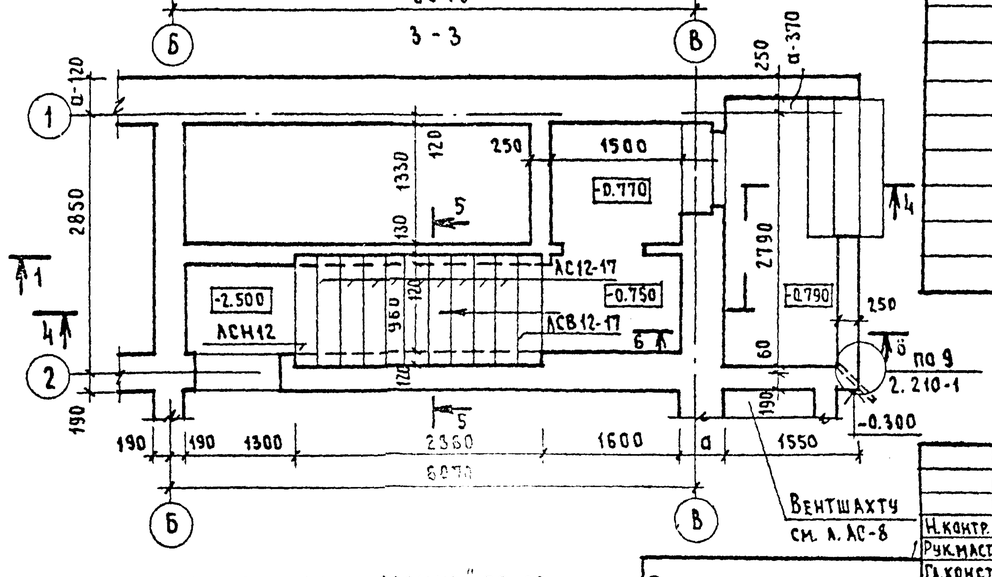

Вентшахту см. л. АС-8

Позиц.	Обозначение	Наименование	Кол.	Масса ед. кг	Примечание
		Железобетонные изделия			
	Серия 1.251-3 вып.1,2	ЛМ-17.12	2	1285	
	—"—	ЛМ-17.12А	2	1285	
	Серия 1.252-3 вып.1,2	ЛП-25.11К	2	984	
	—"—	ЛП-25.11 кв.пр	2	1123	
	—"—	ЛП-25.11 кв.А	1	1123	
	Серия 1.251-3 вып.12	ЛН-12	40	33	
	—"—	ЛН-12Н	4	23	
	—"—	ЛН-12В	2	28	
	—"—	ЛН-12К	2	25	
	Серия 1.055.1-1	ЛС 12.17	9	135	
	—"—	ЛСВ 12.17	1	108	
	—"—	ЛСН.12	1	66	
	Серия 1.269-2	СНК6-15-3.5	3	0.181	
		Металлические изделия			
	Серия 1.256-1	ОЛ-33Д-1	4	65.10	
	—"—	ОВП-30Д-1	2	29.09	
	—"—	ПД-33	2	3.20	

Данный лист см. совместно с листами АС-9, АС-10
Ограждение лестниц приварить к закладным деталям, предусмотренным в изделиях электродами Э42.
При монтаже лестниц пользоваться альбомом „Детали лестниц общественных зданий" по серии 2.250-2 вып.1

Привязан:

Инв. №

Н.контр.	Красавина	
Рук.маст.	Ходжибеков	
Гл.конст.	Кашкин	
ГАП	Горская	
ГИП	Красавина	
Рук.гр.	Майсюк	

Т.П. 214-1-260.83 АС

Детские ясли-сад на 4 группы /95 мест/

Стадия	Лист	Листов
Р	18	25

Лестницы Л-1, Л-2

ЦНИИЭП гражданселькстрой

Инв. N подл. | Подпись и дата | Взамен инв. N
4-3036-20

Альбом 1

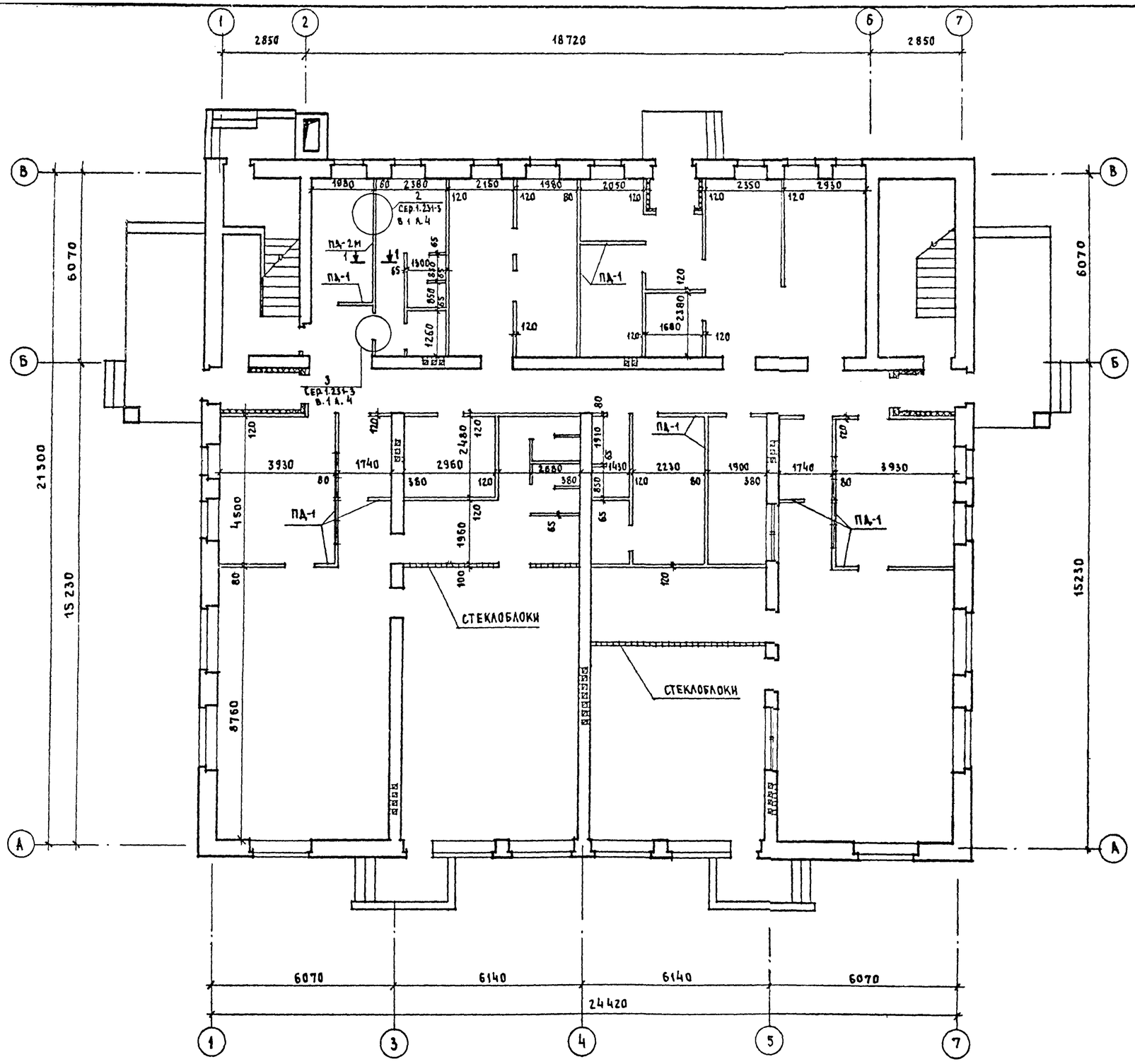

1 - 1

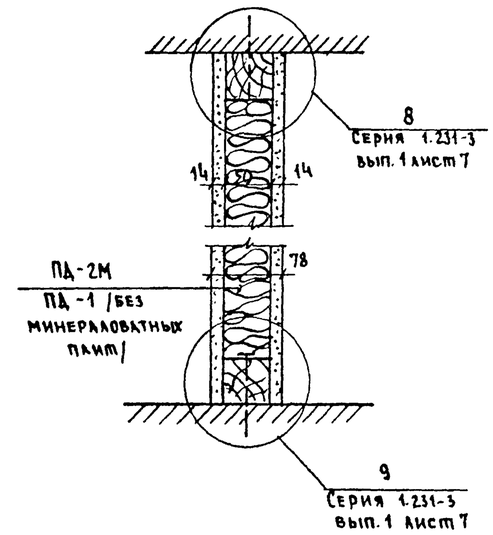

Нормокон.	Горская		
Рчк.маст.	Ходжибеков		
Гл.конст.	Кашкин		
ГАП	Горская		
ГИП	Красавина		
Рук.гр.ин.	Майсюк		
Архитек.	Круг		
Ст.инжен.	Полянинова		

Привязан

Инв. №

тп. 214-1-260.83 АС

Детские ясли-сад на 4 группы /95 мест/

Стадия	Лист	Листов
Р	19	25

Перегородки из С.Г.Ш. 1 этаж /вариант/

ГРАЖДАНСЕЛЬСТРОЙ

4-3036-21

Типовой проект 214-1-260.83
Альбом I

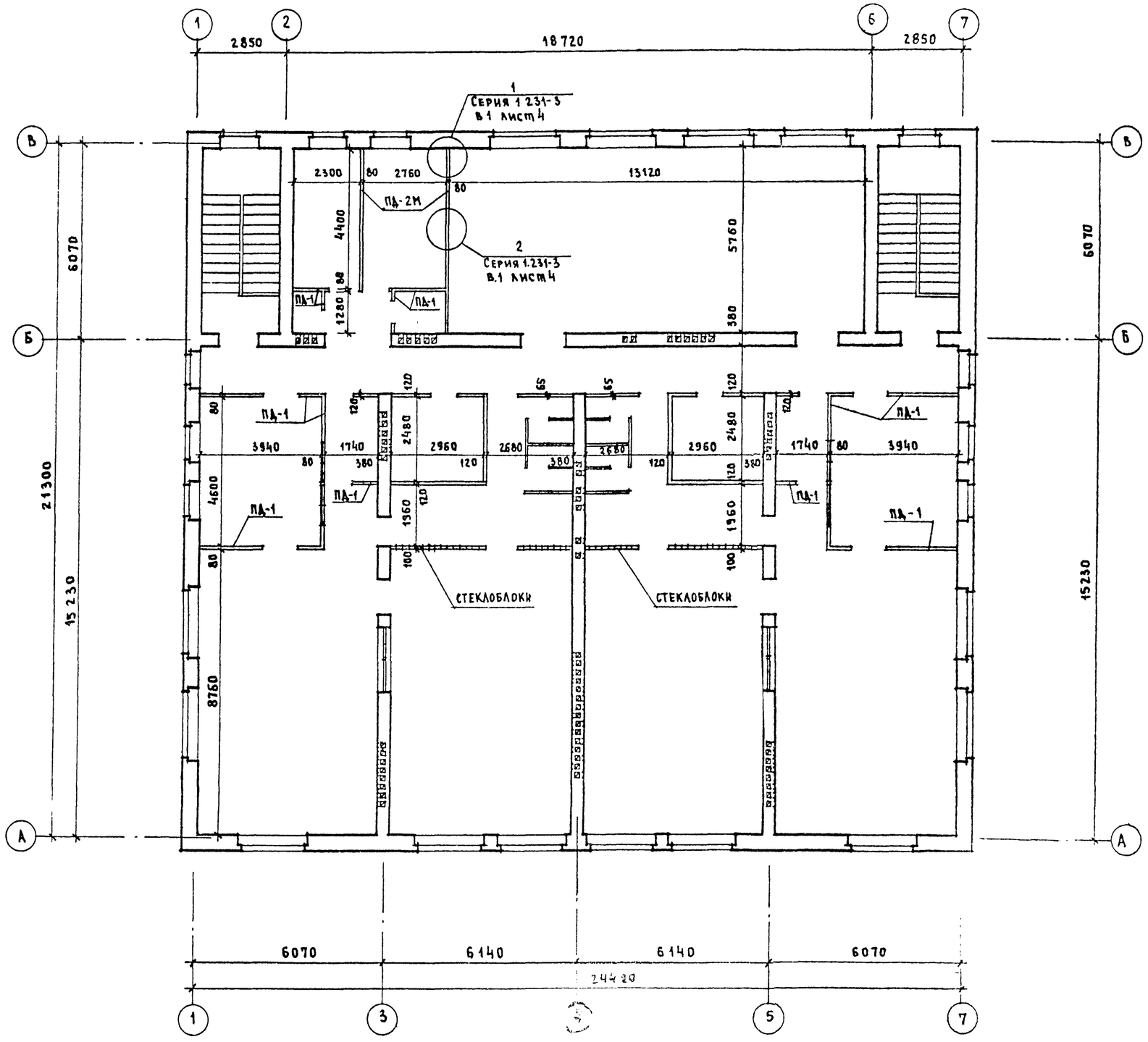

Спецификация

расхода основных материалов на перегородки

N п/п	Марка перегородки	Сухая гипсов. штукат. м²	Древесина м³	Минерал. плиты ГОСТ 9573-72 γ=125 кг/м³ м³	Гвозди ГОСТ 4030-63 кг	Шпаклевка ТУ-400-1-33 53-74 С.А.Ш.А кг	Дюбель ДГ кг	Примечание
1	ПД-1	340.0	1.20	—	38.0	8.5	4.10	Серия 1.231-3 В.1
2	ПД-2М	840	0.30	2.1	9.3	2.1	1.01	—"—

Узлы перегородок см серию 1.231-3 выпуск 1.
Расход материалов составлен на все здание.

Нормокон.	Горская		
Рук.маст.	Ходжибеков		
Гл.конст.	Кашкин		
ГАП	Горская		
ГИП	Красавина		
Рук.гр.ин.	Майсюк		
Архитект.	Круг		
Ст.инженер	Поляничева		

Привязан

Инв. №

т.п. 214-1-260.83 АС

Детские ясли-сад на 4 группы /95 мест/

Стадия	Лист	Листов
Р	20	25

Перегородки из С.Г.Ш. -2 этаж /вариант/

ГРАЖДАНСЕЛЬСТРОЙ

Инв. № подл. 4-3036-22 | Подпись и дата | Взам. инв. №

ФАСАД 1-7

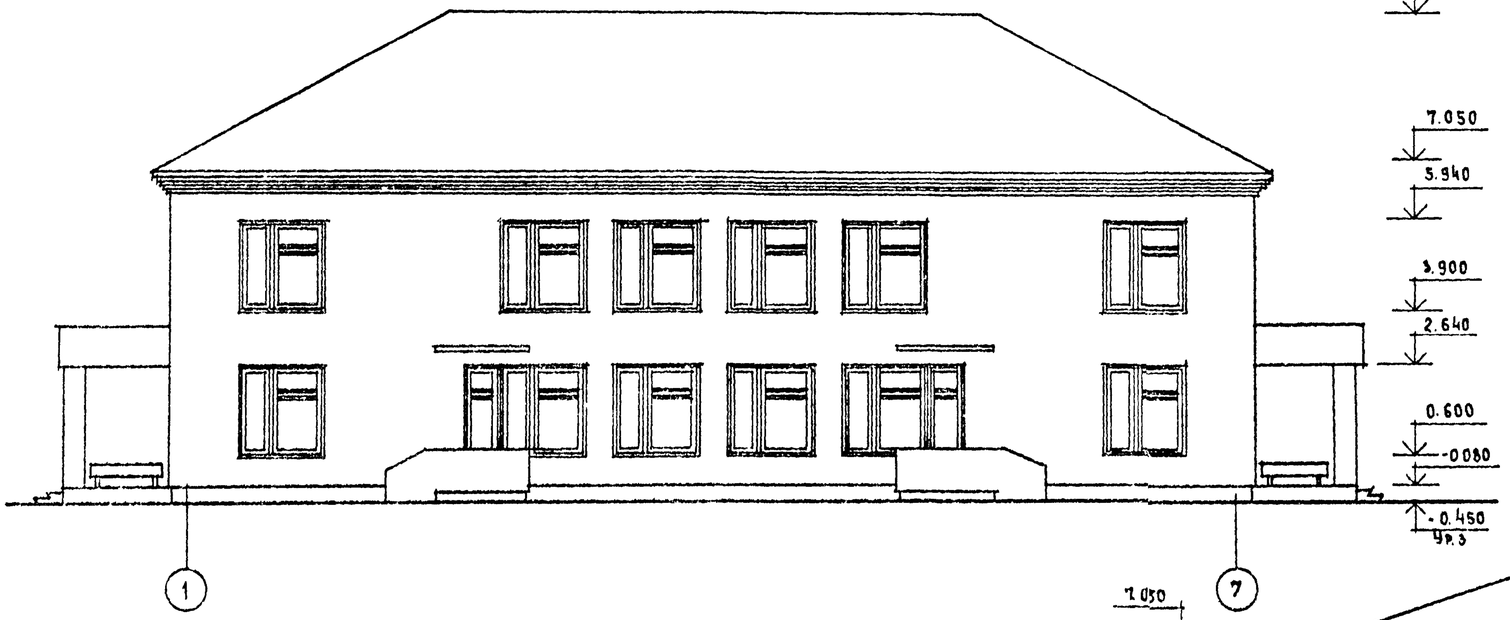

ФАСАД А-В

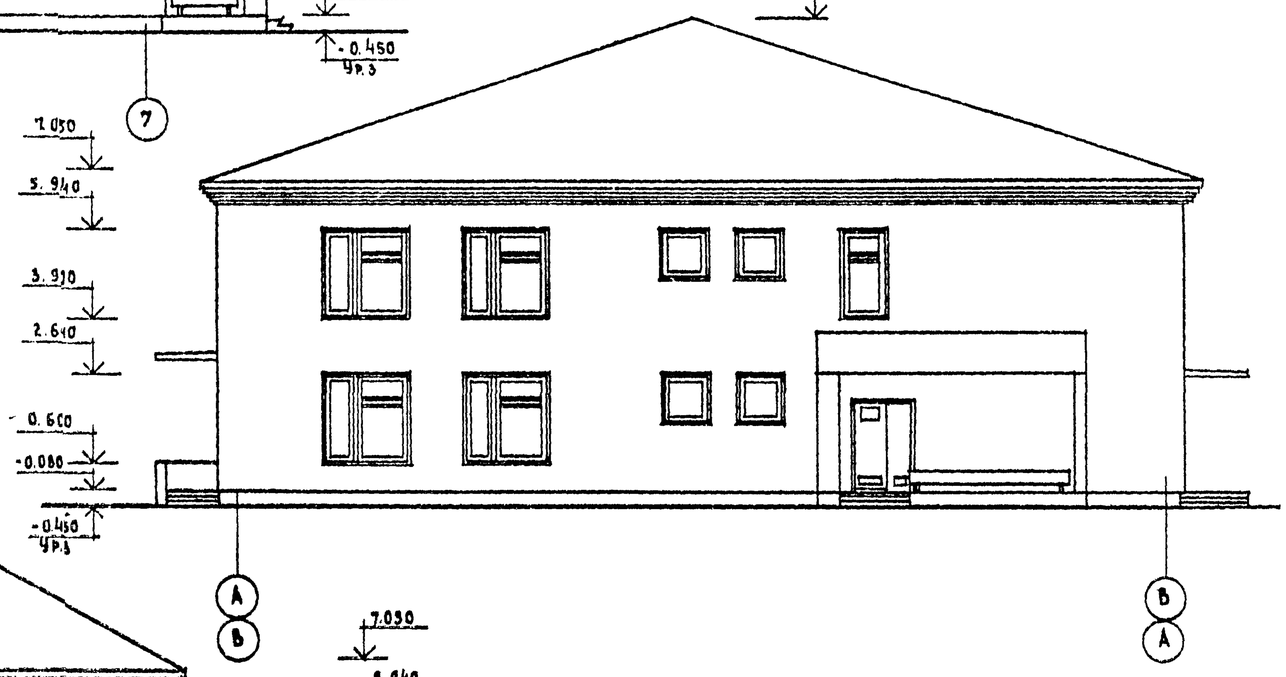

ФАСАД 7-1

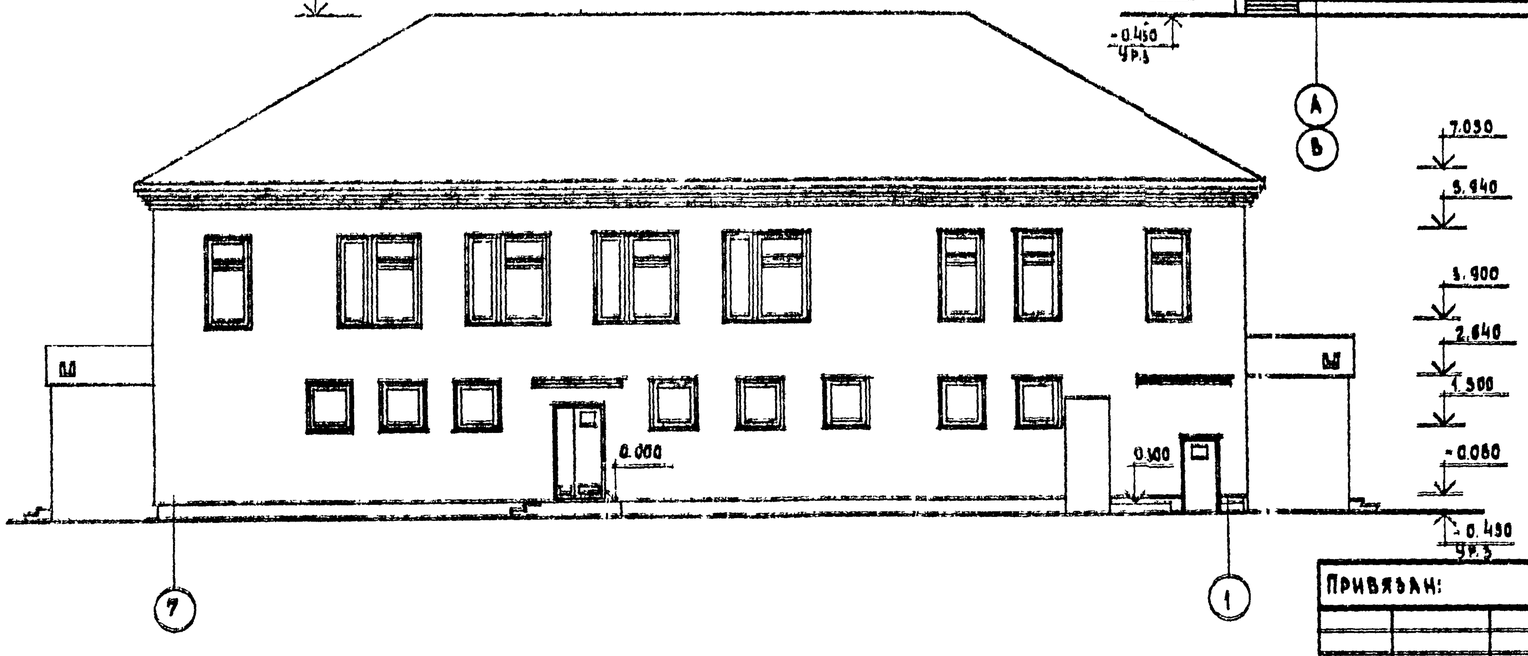

Привязан:			
Инв. №			

Нормокон.	Горская		
Рук.мас.т.	Ходжибяков		
Гл.констр.	Кашкин		
ГАП	Горская		
ГИП	Красавина		
Рук.грп.	Майсюк		
Архитект.	Круг		

т.п. 214-1-260.83 АС

Детские ясли-сад на 4 группы /95 мест/

Фасады 1-7; А-В; 7-1 /вариант с чердачной крышей/

Стадия	Лист	Листов
Р	21	25

ЦНИИЭП гражданселькстрой

4-3065-23

Типовой проект 214-1-260.83 Альбом I

План

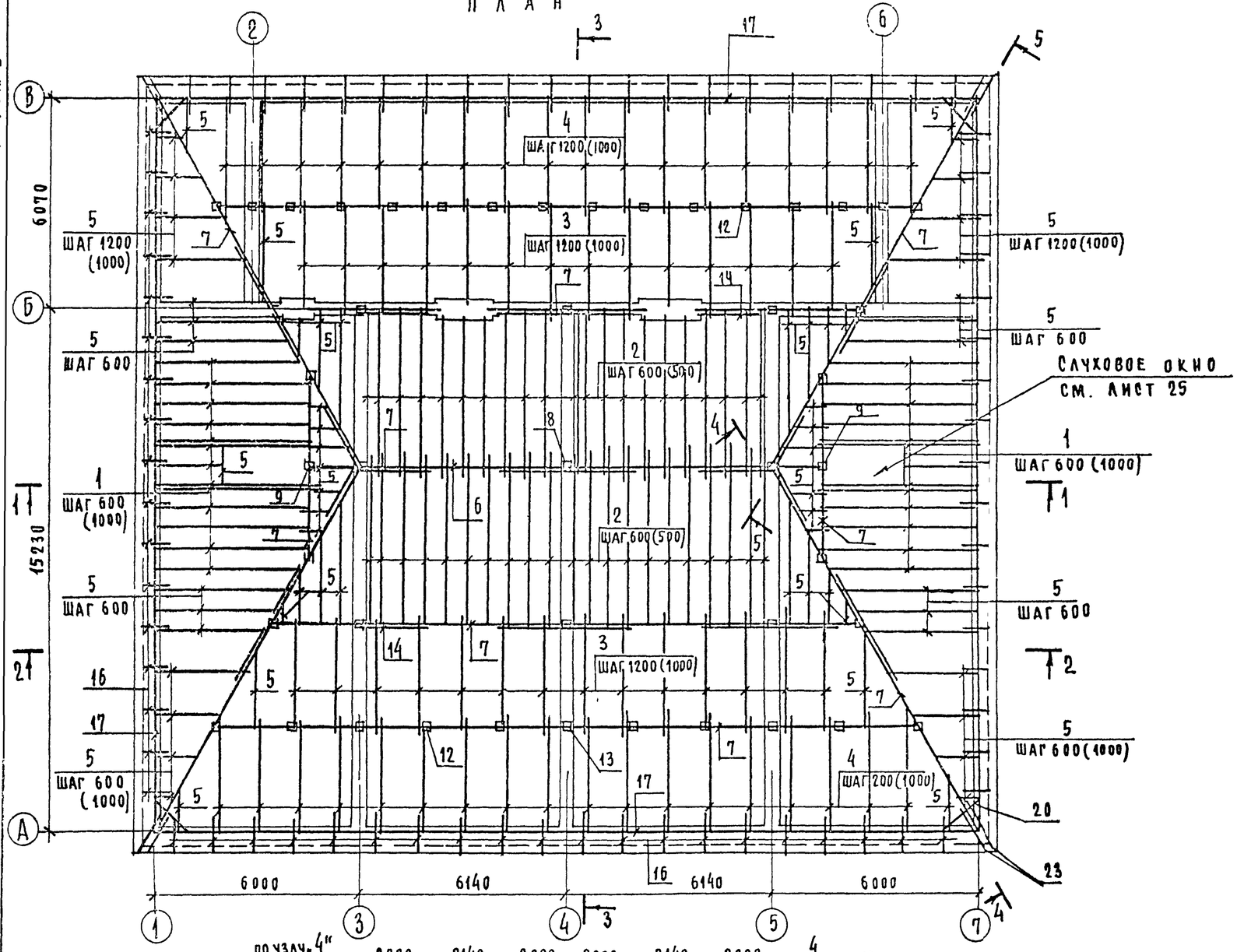

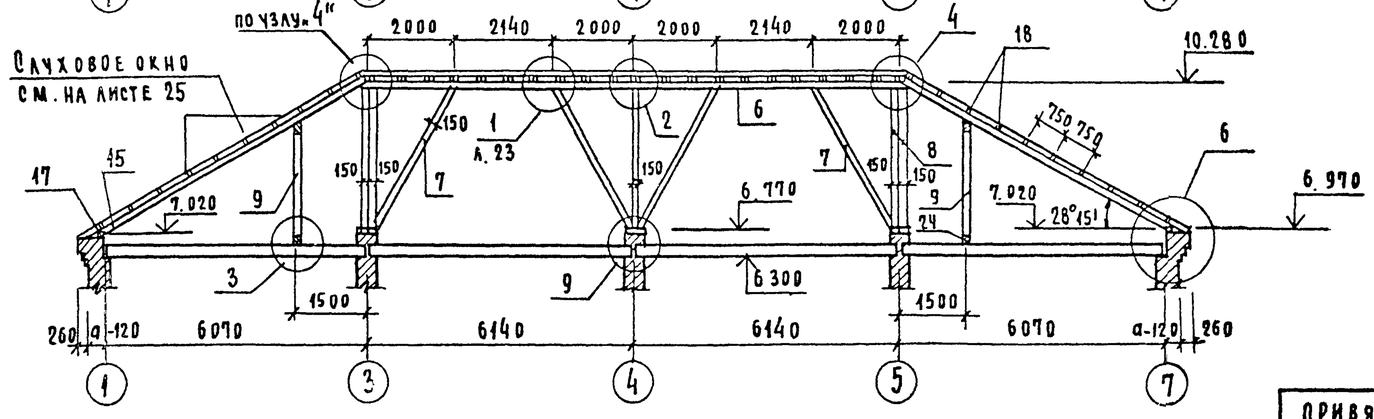

Спецификация древесины при нормативной снеговой нагрузке P = 100 кг/м2

Поз	Наименование	Сечение мм до острож	Сечение мм после острож	Длина мм	Ед. изм	Количество	Объем м³ доск 1 элем	Объем м³ доск Общий	Примечание
1	Стропила	50×175	—	5500	шт	26	0.048	1.248	
2	Стропила	50×175	—	5090	"	42	0.045	1.890	
3	Стропила	50×175	—	3370	"	32	0.029	0.928	
4	Стропила	50×175	—	3430	"	36	0.03	1.080	
5	Стропила	50×175	—	от 4000 до 800	п.м	125.0	—	1.052	
6	Прогоны	100×175	—	—	п.м	12.5	—	0.219	
7	Прогоны, подкосы, накосная стропила	100×150	—	—	п.м	158.2	—	2.373	
8	Стойки	100×150	—	3300	шт	5	0.049	0.247	
9	Стойки	100×150	—	2730	"	4	0.041	0.164	
10	Стойки	100×150	—	1920	"	8	0.029	0.232	
11	Стойки	100×150	—	2140	"	2	0.032	0.064	
12	Стойки	100×100	—	1220	"	21	0.012	0.252	
13	Стойки	100×100	—	1020	"	5	0.01	0.051	
14	Подкосы и карнизный брус	100×100	—	—	п.м.	92.0	—	1.04	
15	Опорный брусок стропил	50×75	—	400	шт.	84	0.0015	0.126	
16	Кобылки	50×125	—	800	шт	76	0.006	0.380	
17	Мауэрлат	50×100	—	—	п.м	92.0	—	0.460	
18	Обрешетка	50×75	—	—	п.м	1025.0	—	3.844	
19	Коньковый брус и прокладка	50×50	—	—	п.м	82.0	—	0.205	
20	Опорный прогон	100×150	—	1600	шт	4	0.024	0.096	
21	Подкладка под стойки	50×150	—	250	шт	18	0.002	0.036	
22	Настил из досок	25×100	22×94	—	п.м	185.0	—	0.463	
23	Стропила	50×175	—	1600	шт	8	0.014	0.112	
24	Подкладки под стойки поплитам	100×100	—	—	п.м	53.0	—	0.530	

Итого: 17.390

Скрутки 2ø4 - 41 шт - 9.75 кг.
Ерши - 41 шт
Скобы ø8 ℓ=150 - 194 шт
Скобы ø8 ℓ=200 - 12 шт

1. В скобках даны размеры для нормативной снеговой нагрузки 150 кг/м² спецификацию - см. на листе 23
2. Данный лист см. совместно с листами 23 ÷ 25.

Н.контр.	Красавина		
Рук.маст	Ходжибеков		
Гл.конст	Кашкин		
ГАП	Горская		
ГИП	Красавина		
Рук.гр.	Майсюк		

Привязан:

Инв №:

Т.п. 214-1-260.83

Детские ясли-сад на 4 группы (95 мест)

Стадия	Лист	Листов
Р	22	25

Стропила
План. Разрез 1-1/вариант/

ЦНИИЭП граждансельстрой

Инв № подл. | Подпись и дата | Взам. инв №
4-3036-24

Альбом I

2 - 2

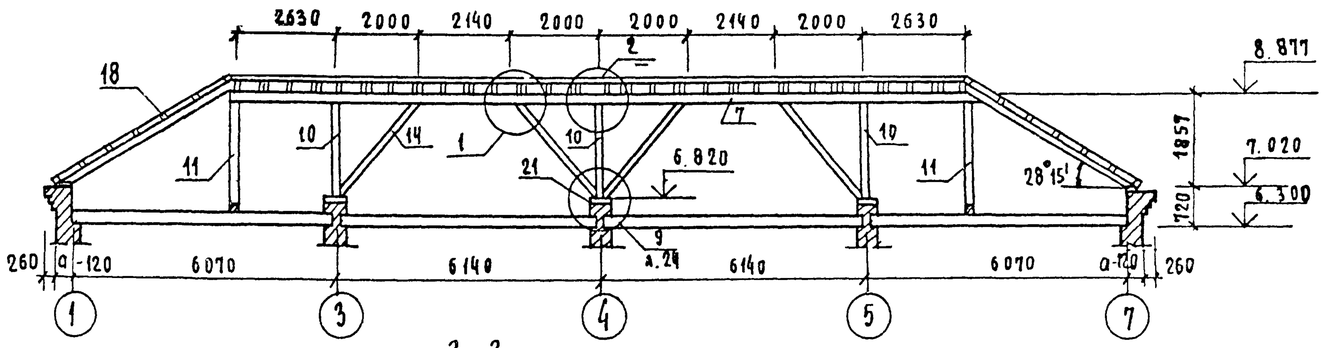

3 - 3

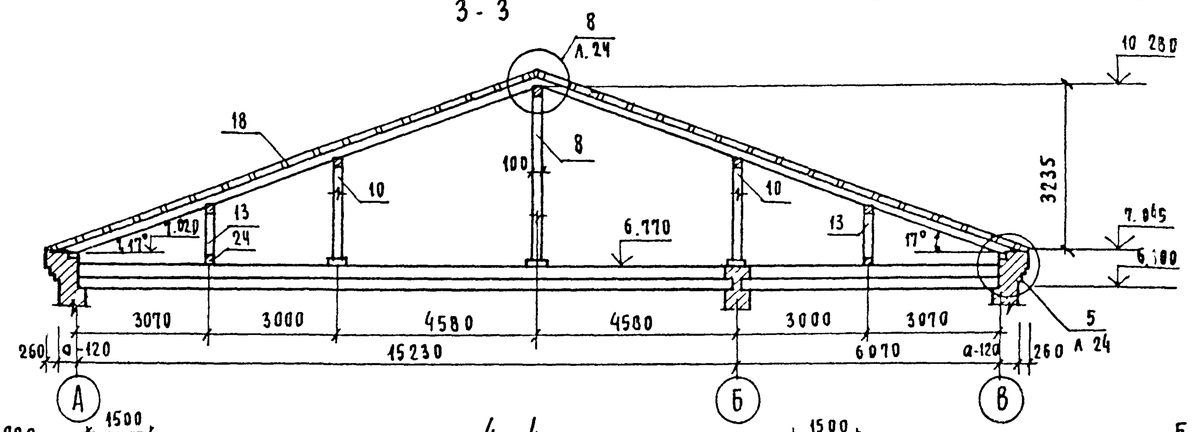

4 - 4

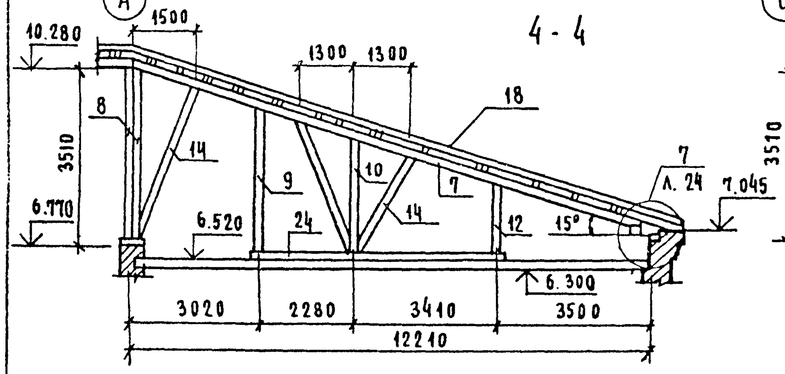

5 - 5

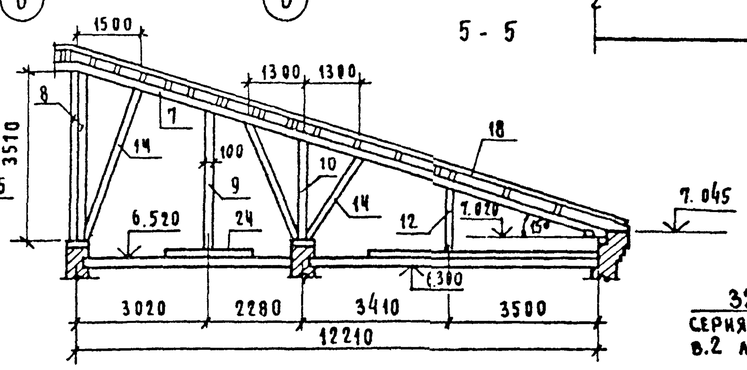

7 - 7

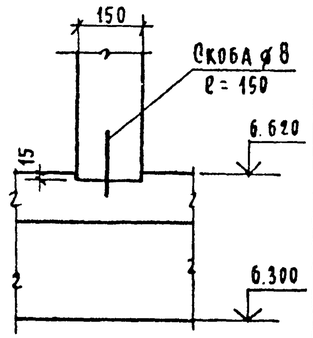

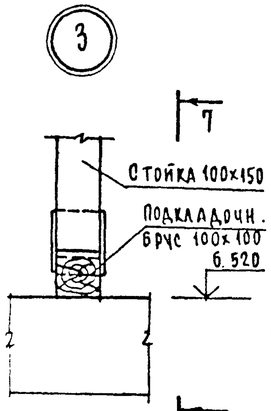

Спецификация древесины при нормативной снеговой нагрузке P = 150 кг/м².

Поз	Наименование	Сечение мм до острож	Сечение мм после острож	Длина мм.	Ед. изм.	Колич-ество	Объем м³ до остр 1 элем	Объем м³ до остр Общий	Примечание
1	Стропила	100×175	—	5500	шт	22	0.096	2.118	
2	Стропила	50×175	—	5090	"	52	0.045	2.316	
3	Стропила	50×175	—	3370	"	36	0.029	1.044	
4	Стропила	50×175	—	3430	"	40	0.030	1.207	
5	Стропила	50×175	—	от 4000 до 800	"	125.0	—	1.052	
6	Прогоны и наносная стр. нога	100×175	—	—	п.м	112.0	—	1.960	
7	Прогоны, подкосы	100×150	—	—	п.м	59.2	—	0.880	
8	Стойки	100×150	—	3300	шт	5	0.049	0.247	
9	Стойки	100×150	—	2700	"	4	0.041	0.164	
10	Стойки	100×150	—	1895	"	8	0.029	0.232	
11	Стойки	100×150	—	2115	"	2	0.032	0.064	
12	Стойки	100×100	—	1220	"	21	0.012	0.252	
13	Стойки	100×100	—	1020	"	5	0.01	0.051	
14	Подкосы и карнизный брус	100×100	—	-	п.м	920	—	0.850	
15	Опорный брусок стропил	50×75	—	400	шт	98	0.0015	0.147	
16	Кобылки	50×125	—	900	шт	90	0.006	0.504	
17	Мауэрлат	50×100	—	—	п.м.	92.0	—	0.46	
18	Обрешетка	50×75	—	—	п.м	1025.0	—	3.84	
19	Коньковый брус и прокладка	50×50	—	—	п.м	83.0	—	0.208	
20	Опорный прогон	100×150	—	1600	шт	4	0.024	0.096	
21	Подкладка под стойки	50×150	—	250	шт	18	0.002	0.036	
22	Настил из досок	25×100	22×94	—	п.м	185.0	—	0.463	
23	Стропила	50×175	—	1700	шт	8	0.014	0.112	
24	Подкладки под стойки по плите	100×100	—	—	п.м	53.0	—	0.530	
								Итого:	19.00

Скрутки 2ø4 - 41 шт - 9.75 кг.
Ерши - 41 шт.
Скобы ø8 ℓ=150 - 194 шт. Скобы ø8 ℓ=200 - 12 шт.

Деталь опирания стропил на вентиляционный стояк.

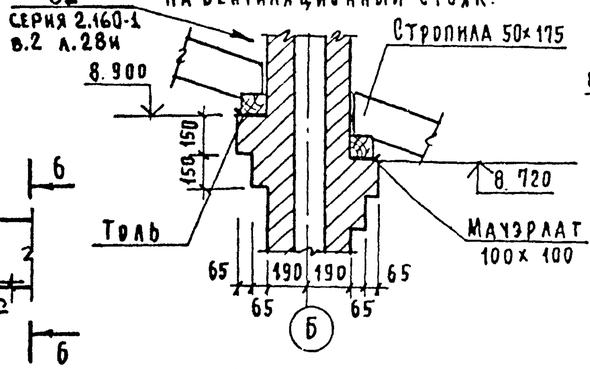

Деталь опирания прогона на вент. стояк по оси „Б"

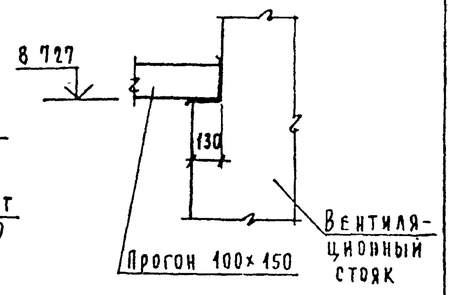

План кровли

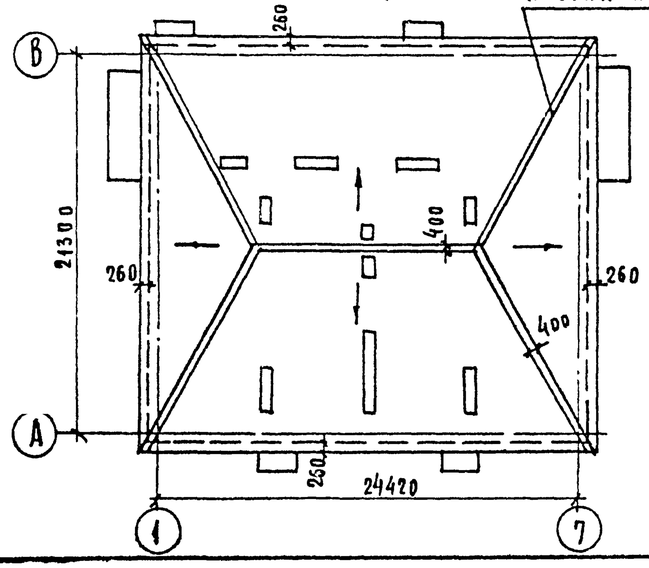

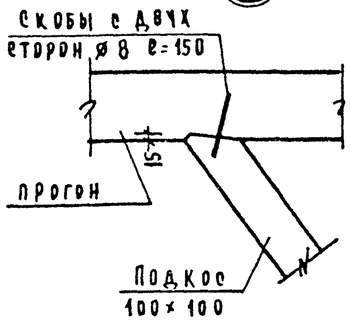

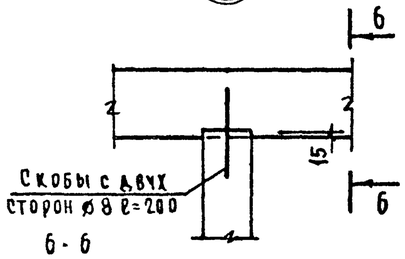

6 - 6

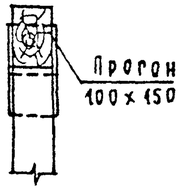

1. Данный лист см совместно с листами 22, 24, 25

2. При отсутствии сечения древесины 100×175 можно заменить на сечение 2(50×175)

Привязан:			
Инв №			
Н.контр.	Красавина		
Рук.маст	Ходжиеков		
Гл.конст	Кашкин		
ГАП	Горская		
ГИП	Красавина		
Рук.гр.	Майсюк		

Т.п. 214-1-260.83 АС

Детские ясли-сад на 4 группы (95 мест)

Стадия	Лист	Листов
Р	23	25

Стропила. Разрезы 2-2÷5-5. План кровли. Узлы 1÷3 /вариант/

ЦНИИЭП граждансельстрой

4-3036-25

Типовой проект 214-1-260 83 Альбом I

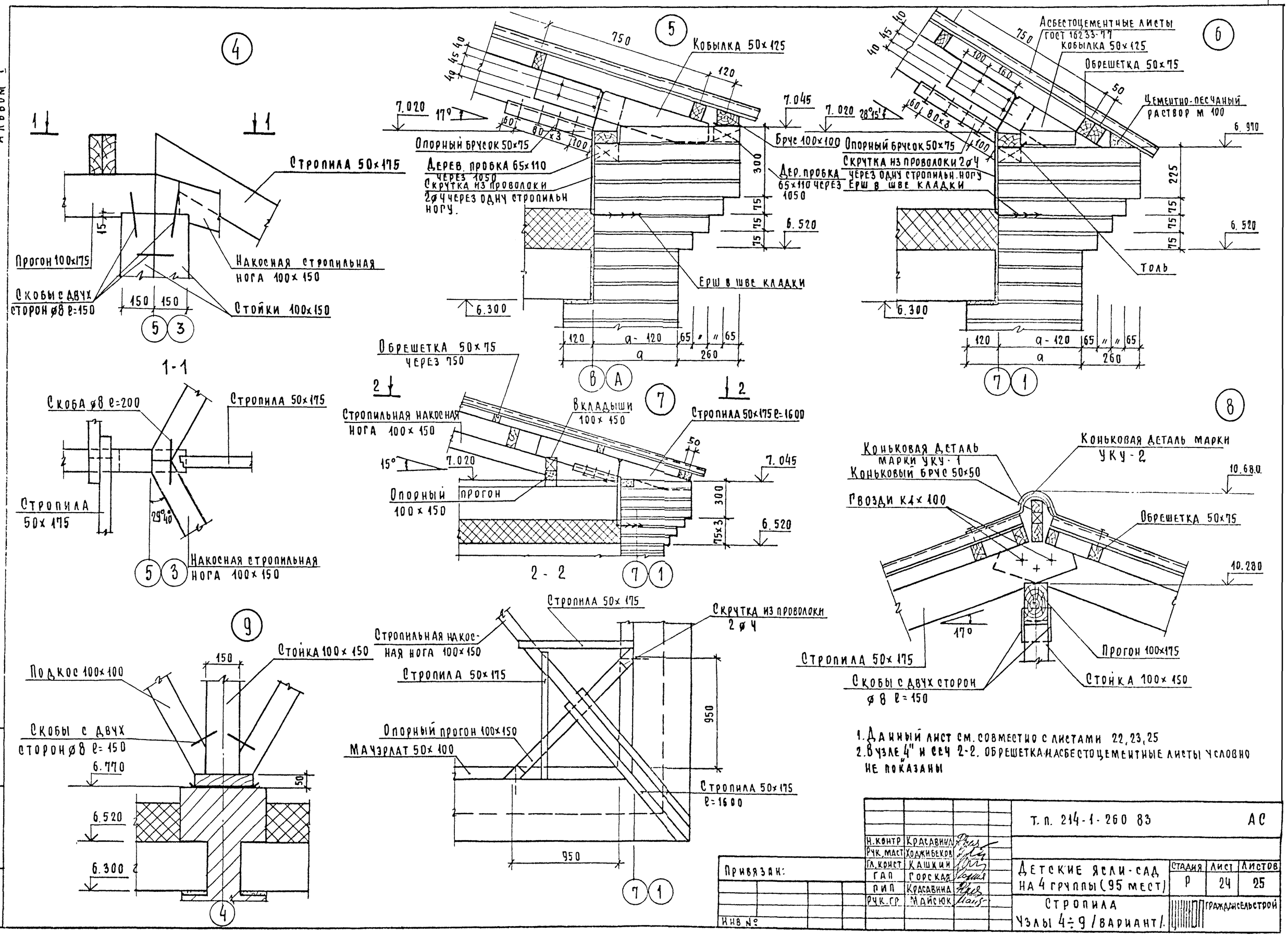

1. Данный лист см. совместно с листами 22, 23, 25
2. В узле 4" и сеч 2-2. обрешетка и асбестоцементные листы условно не показаны

Н. контр	Красавина		
Рчк. маст	Ходжибеков		
Гл. конст	Кашкин		
ГАП	Горская		
РИП	Красавина		
Рчк. гр	Майсюк		

Привязан:

Инв №

Т. п. 214-1-260 83 АС

Детские ясли-сад на 4 группы (95 мест)

Стадия	Лист	Листов
Р	24	25

Стропила
Узлы 4÷9 /вариант/.

Граждансельстрой

Инв № подл. | Подпись и дата | Взам. инв. №
4-3036-26

Альбом I

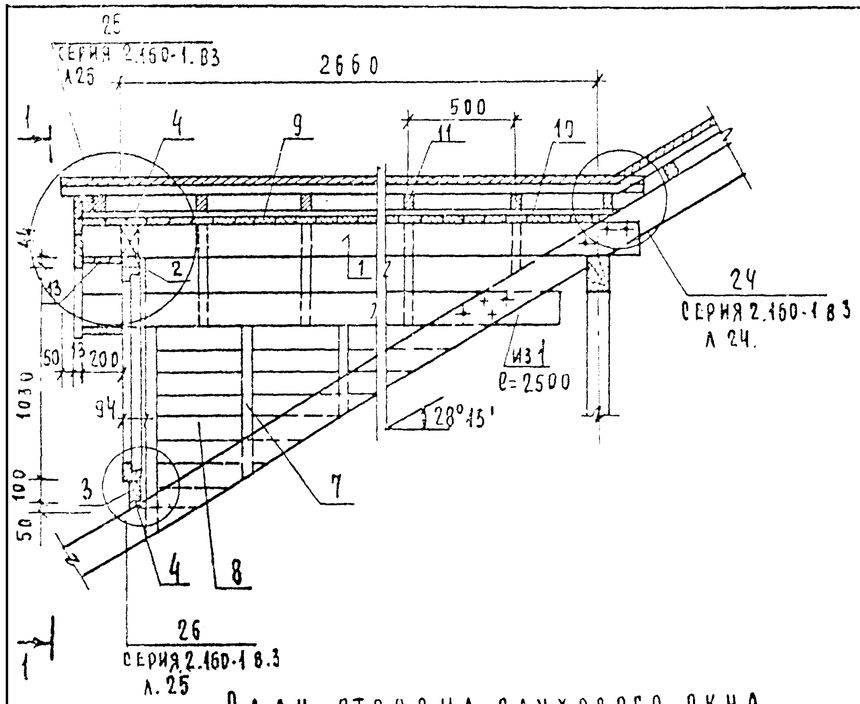

План стропила слухового окна

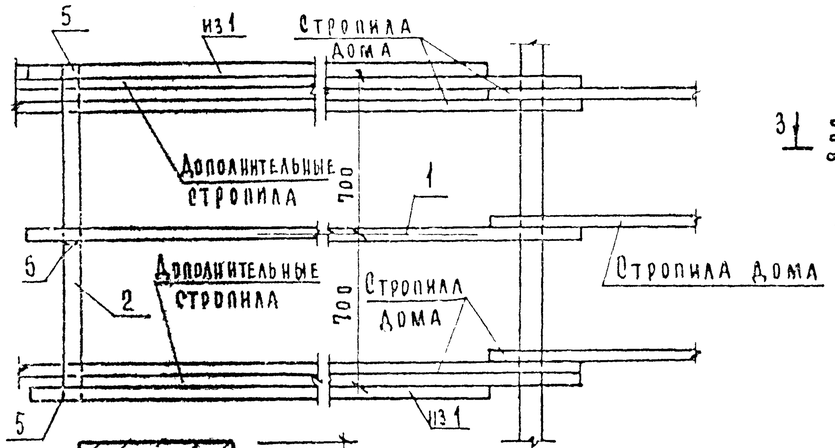

1 - 1

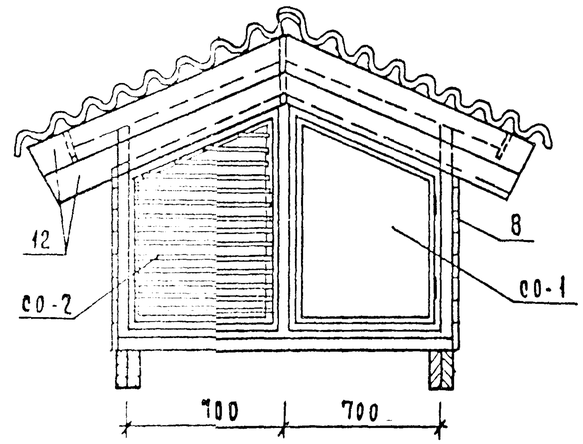

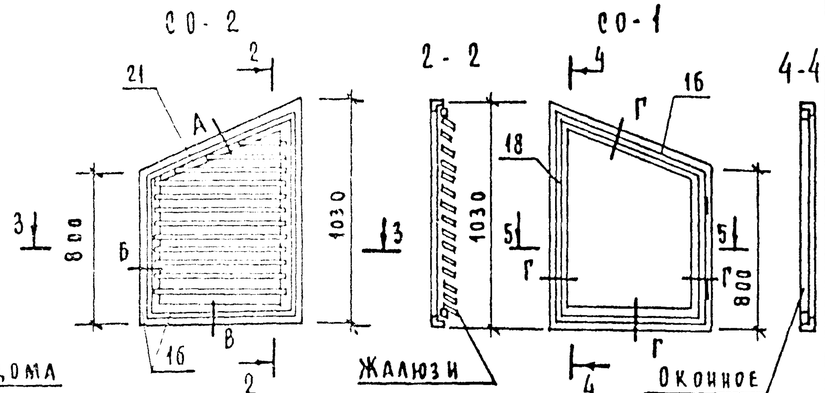

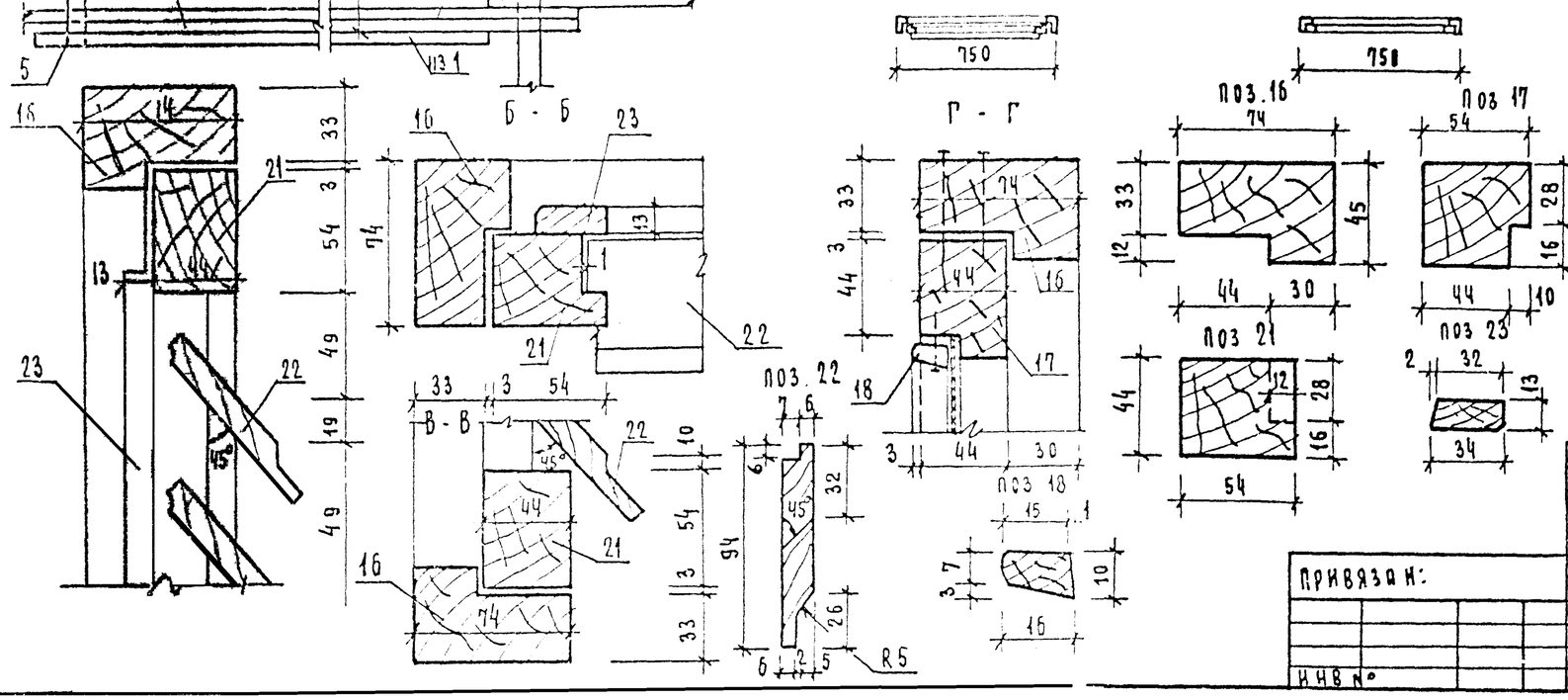

Поз	Наименование	Сечение, мм до острож	Сечение, мм после острож	Длина мм	Ед. изм	Кол-во	Объем м³ до остр. 1 элем	Объем м³ до остр. Общий	Прим.
1	Стропила	50×150	–	3000	шт	3	0,023	0,069	
2	Ригель верхний	50×80	44×74	785	"	2	0.0032	0.0064	
3	Ригель нижний	50×100	–	1500	"	1	0.008	0.008	
4	Бобышки	50×100	–	–	п.м	1.0	–	0.005	
5	Стойка	50×100	47×94	850	шт	2	0.0043	0.0086	
6	Стойка	100×100	94×94	1000	"	1	0.010	0.010	
7	Стойки для боков. обшив.	50×50	–	–	п.м	3.5	–	0.0088	
8	Доски обшивки	15×100	13×94	–	"	9.0	–	0.0135	
9	Сплошной настил.	15×100	13×94	–	"	38.0	–	0.057	
10	Рейка	16×50	–	–	"	19.0	–	0.0152	
11	Обрешетка	50×75	–	–	"	11.0	–	0.041	
12	Лобовая доска	15×150	13×144	–	"	5.7	–	0.0128	
13	Подшивка свесов	15×150	13×144	–	"	5.7	–	0.0128	
							Итого	0.268	

Спецификация на изделия

Поз	Наименование	Сечение, мм до острож	Сечение, мм после острож	Длина мм	Ед. изм	Кол-во	Объем м³ до остр. 1 элем	Объем м³ до остр. Общий	Прим.
	СО-1								
16	Древесина коробки	80×50	74×45	–	п.м.	3.3	–	0.0132	ГОСТ 9685-61*
17	Древесина переплета	60×50	54×44	–	"	3.2	–	0.0096	"
18	Раскладка	10×16	–	–	"	3.2	–	0.0005	"
						Итого:		0.0233	
19	Гвозди К3×70				шт.	20	Масса: 0.1кг		ГОСТ 4028-63
20	Гвозди К1×16				"	15	Масса: 0.02кг		"
	Шурупы 2×18				"	30			ГОСТ 1145-70
	Петли ПНЦ 85				"	2			ГОСТ 5038-78
	Задвижки 3т				"	2			ГОСТ 5090-70
	Ручка РС80				"	1			ГОСТ 5087-80
	Масса изделия: 14.10 кг								
	Стекло оконное	Толщ. 3 мм 835×585 - 1шт - 0.49 м²							
	СО-2								
16	Древесина коробки	80×50	74×45	–	п.м	3.3	–	0.0132	ГОСТ 9685-61
21	Древесина переплета	60×50	54×44	–	"	3.2	–	0.0096	"
22	Жалюзи	16×100	13×94	–	"	1.1	–	0.0018	"
23	Раскладка	16×40	13×34	–	"	3.2	–	0.0020	"
						Итого:		0.0266	
		Масса изделия: 15.96 кг.							

1. Спецификация составлена на одно слуховое окно
2. Данный лист см. совместно с листами 22, 23, 24.

Привязан:

Инв №

Н. контр.	Красавина	
Рук. маст	Ходжибеков	
Гл. конст	Кашкин	
ГАП	Горская	
РИП	Красавина	
Рук. пр.	Майсюк	
Ст. инж	Третьяченко	

Т. п. 214-1-260.83 АС

Детские ясли-сад на 4 группы / 95 мест /

Стропила. Слуховое окно / вариант /

Стадия	Лист	Листов
Р	25	25

Граждансельстрой

Инв № подл. | Подпись и дата | Взам. инв №
4-303-5-27

Альбом I

Ведомость чертежей марки Тх

Лист	Наименование	Стр.	Примечан.
1	Общие данные	27	
2	Спецификация технологического оборудования и мебели	28	
3	План 1-го этажа с расстановкой технологического оборудования и мебели	29	
4	План 2-го этажа с расстановкой технологического оборудования и мебели	30	
5	Привязка сантехнических и электротехнических подводов к оборудованию	31	

Ведомость примененных чертежей

Обозначение	Наименование	Примеч.
Типовые материалы для проектирования 27-0-2	Альбом торгового, механического, холодильного и подъемно-транспортного оборудования для предприятий торговли и общественного питания часть I Раздел А,Б,В	

Типовой проект разработан в соответствии с действующими нормами и правилами и предусматривает мероприятия, обеспечивающие взрывную, взрывопожарную и пожарную безопасность при эксплуатации зданий.

Главный инженер проекта /Чернецова З.Я./

Пояснительная записка

Технологическая часть проекта разработана на основании технического проекта, утвержденного Госгражданстроем /приказ N 297 от 5 ноября 1982 года.

Детские ясли-сад на 95 мест имеет следующий состав:
ясельная группа возраста от 1 до 3 лет /количество детей в группе - 20 чел./
три группы возраста от 3 до 7 лет /количество детей в группе - 25 чел./

Состав, площади и взаимосвязь помещений приняты в соответствии с требованиями СНиП а II-64-80 „Детские дошкольные учреждения"
В проекте заложено современное технологическое оборудование и мебель. Пищеблок запроектирован, работающим на сырье, обеспечивает детей и обслуживающий персонал 3-х разовым питанием. Производственная мощность пищеблока 500 блюд в сутки. Постирочная имеет производительность 25 кг белья в сутки. Пищеблок и постирочная оснащены секционным оборудованием, работающем на электричестве

Условные обозначения

- Э — Подвод электроэнергии
- Ф — Фазность тока
- МП — Магнитный пускатель
- Н — Высота подводов в мм от чистого пола
- Трап 100
- Ш — Штепсельная розетка трехфазная
- Ш — однофазная
- ВI — Подвод холодной воды
- Подвод горячей и холодной воды через смеситель

				Привязан		
Инв. N				т.п. 214-1-260.83 - Тх		
Нормокон						
Гл.арх.пр	Горская			Детские ясли-сад на 4 группы /95 мест/	Стадия	Лист	Листов
Рук.маст	Магидин				Р	1	5
ГИП техн.	Чернецова						
Проверил	Чернецова			Общие данные	ЦНИИЭП гражданстрой	
Разраб.	Платонова					

Инв. № подл. 4-3036-28 | Подпись и дата | Взам. инв. №

Марка поз.	Обозначение	Наименование	Кол-во	Масса ед. кг	Примечание
1	2	3	4	5	6
1	Объединение „Таджикторгмаш"	Плита электрическая секционная модулированная ПЭСМ-4ШБ /840 x 840 x 860/ 17,04 квт	1	210	
2	Калининградский з-д Торгмаш	Электрокипятильник КНЭ-50 6,0 квт	1	19	
3	Торговая сеть	Универсальная кухонная машина УКМ 1,0 квт	1		
4	Пермский з-д „Торгмаш"	Привод универсальный ПУ06	1	160	
5	Торговая сеть	Машина стиральная бытовая „Эврика"	3		
6	Цнорский механический завод	Тележка для белья Т-1	1		
7	Объединение „Мархолодмаш"	Стол со встроенной моечной ванной СМ ВСМ	1		
8		Шкаф холодильный ШХ-0,8М	2	330	
9	Объединение „Союзторгоборудование"	Ванна моечная ВМСМ-5 /840 x 840 x 860/	2		
10		Ванна моечная /630 x 630 x 860/ ВМСМ-1	1		
11		Мойка чугунная /600 x 600 x 260/ М4-1-Б	12		
12		Касета для тарелок настенная КТ-1	8		
13		Стол производственный СР-1 /1050 x 630/	4		
14		Стеллаж производственный ТА-23/10	2		
15		Подтоварник /1050 x 630 x 260/	2		
16		Ларь для овощей	1		
17		Ларь для белья /1050 x 630 x 900/	1		
18		Шкаф для одежды /1200 x 500 x 900/	6		
19	Бийская мебельная фабрика	Кушетка медицинская /детская/	1		
20	г. Киев. Завод ДПИ	Ростомер ТУ-195	1		
21	г. Тагна. Медикоинструментальный з-д	Весы медицинские ВМ-20	1		
22	Комиссаровский з-д Торгмаш	Местный вентиляционный отсос МВО-420	3		
23	Торговая сеть	Пианино „Октябрь"	1		
24		Стенка гимнастическая	2		

1	2	3	4	5	6
25	Минская мебельная фабрика им. Димитрова	Стол детский 2х-местный /1100 x 450 x 540/	38		
26		Стол детский 4х-местный /700 x 700 x 430/	6		
27		Стул детский /240 x 180 x 280/	40		
28		Стул детский /260 x 180 x 280/	50		
29		Стул детский /300 x 260 x 320/	20		
30	Рогочевская мебельная ф-ка	Стол туалетно-пеленальный /750 x 750 x 850	4		
31	Московская экспериментальная ф-ка „Стандарт"	Стол для кормления /530 x 380 x 750/	2		
32	Румянцевская мебельная фабрика	Стол раздаточный /750 x 600 x 750/	4		
33	Румянцевская мебельная фабрика	Кровать-манеж индивидуальный /1200 x 600/	45		
34		Кровать детская складная /1500 x 600 x 600/	50		
35		Манеж /1200 x 1200 x 600/	1		
36		Вешалка настенная для полотенец	20		
37	Рогочевская мебельная фабрика	Стол для уголка живой природы	8		
38	Рогочевская мебельная фабрика	Стол воспитателя /1050 x 600 x 720/	5		
39	Комбинат школьной и детской мебели г. Рига	Кресло детское /280 x 320 x 210/	4		
40		Скамья гардеробная /1200 x 250 x 300/	8		
41	Феодосийская мебельная фабрика	Шкаф для одежды грудников /1350 x 300 x 1300/	4		
42		Шкаф для одежды детей /1300 x 300 x 700/	15		
43	Феодосийская мебельная фабрика	Шкаф для посуды /900 x 500 x 1800/	4		
44		Шкаф для игрушек /1050 x 450 x 1400/	16		
45	Верхнекамская фабрика „Спорт"	Шкаф для горшков /1050 x 300 x 1400/	2		
46		Шкаф хозяйственный /600 x 450 x 1400/	4		

1	2	3	4	5	6
47	Феодосийская мебельная фабрика	Шкаф для пособий /1050 x 450 x 1400/	9		
48	Торговая сеть	Стол письменный 2х тумбовый	1		
49		Стол письменный однотумбовый	4		
50		Сушильный барабан КП-307 /800 x 800 x 1600/	1	180	
51		Стол-доска гладильная /1500 x 400 x 800/ 1,0 квт	1		
52		Кресло рабочее, стул	10		
53		Шкаф канцелярский	4		
54		Сейф	1		
54А		Цветочница	10		
55	Союзторгоборудование	Стол производственный /1500 x 840 x 860/	2		
56		Стеллаж деревянный	пог.м 3		
57	Румянцевская мебельная фабрика	Тумбочка прикроватная	50		
58	Объединение Таджикторгмаш	Плита электрическая секционная модулированная ПЭСМ-2К	1	110	

Альбом I

Инв. № подл. | Подпись и дата | Взам. инв. №

4-3036-23

Привязан

Инв. №

ГАП	Горская	
Рук. маст	Магидин	
Гип. техн.	Чернецова	
Проверил	Чернецова	
Разработ.	Платонова	

т.п. 214-1-260.83 -Тх

Детские ясли-сад на 4 группы (95 мест)

Стадия	Лист	Листов
Р	2	5

Спецификация технологического оборудования, мебели

ЦНИИЭП Граждансельстрой

Типовой проект 214-1-260.83 Альбом I

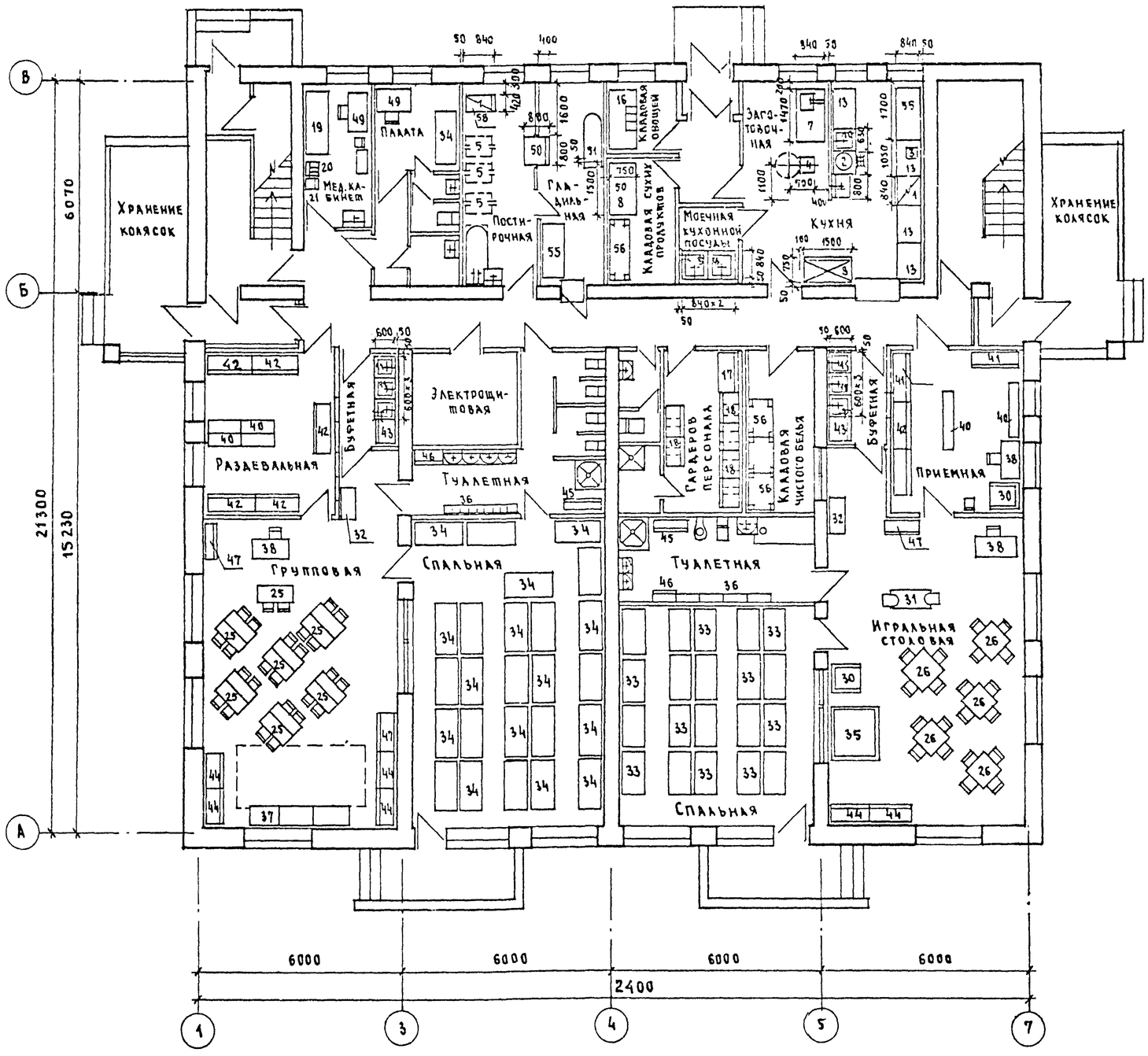

Схема установки местных вентиляционных отсосов над оборудованием поз.1 и 58 в помещениях кухни и постирочной.

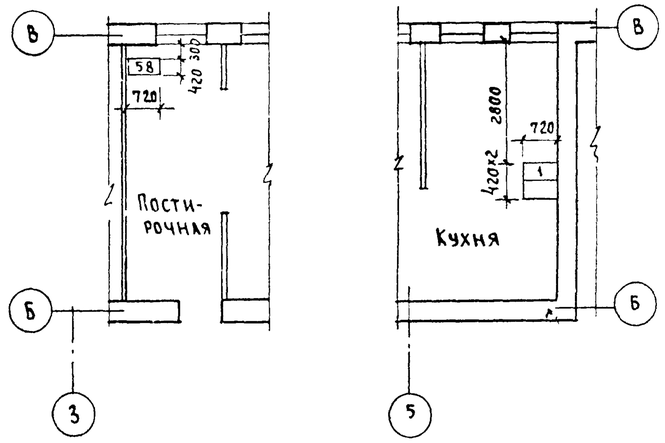

1. Спецификация оборудования приведена на листе 2.

Привязочные размеры даны в мм от обработанных поверхностей пола, стен, перегородок.

Сушильный барабан (поз. 50) устанавливается на фундамент и крепится к нему болтами М10 (ФО-1 см. лист АС-16).

				т.п 214-1-260.83 – Тх			
Нормокон.							
Рук.маст.	Марцидин			Детские ясли-сад на 4 группы (95 мест)	Стадия	Лист	Листов
Гл.инж.	Чернецова				Р	3	5
ГАП	Горская						
Проверил	Чернецова			План 1-го этажа с расстановкой технологического оборудования и мебели	Граждансельстрой		
Разраб.	Платанова						

Привязан:

Инв. №

Инв. № подл. 4-3036-30 | Подпись и дата | Взам. инв. №

Альбом I

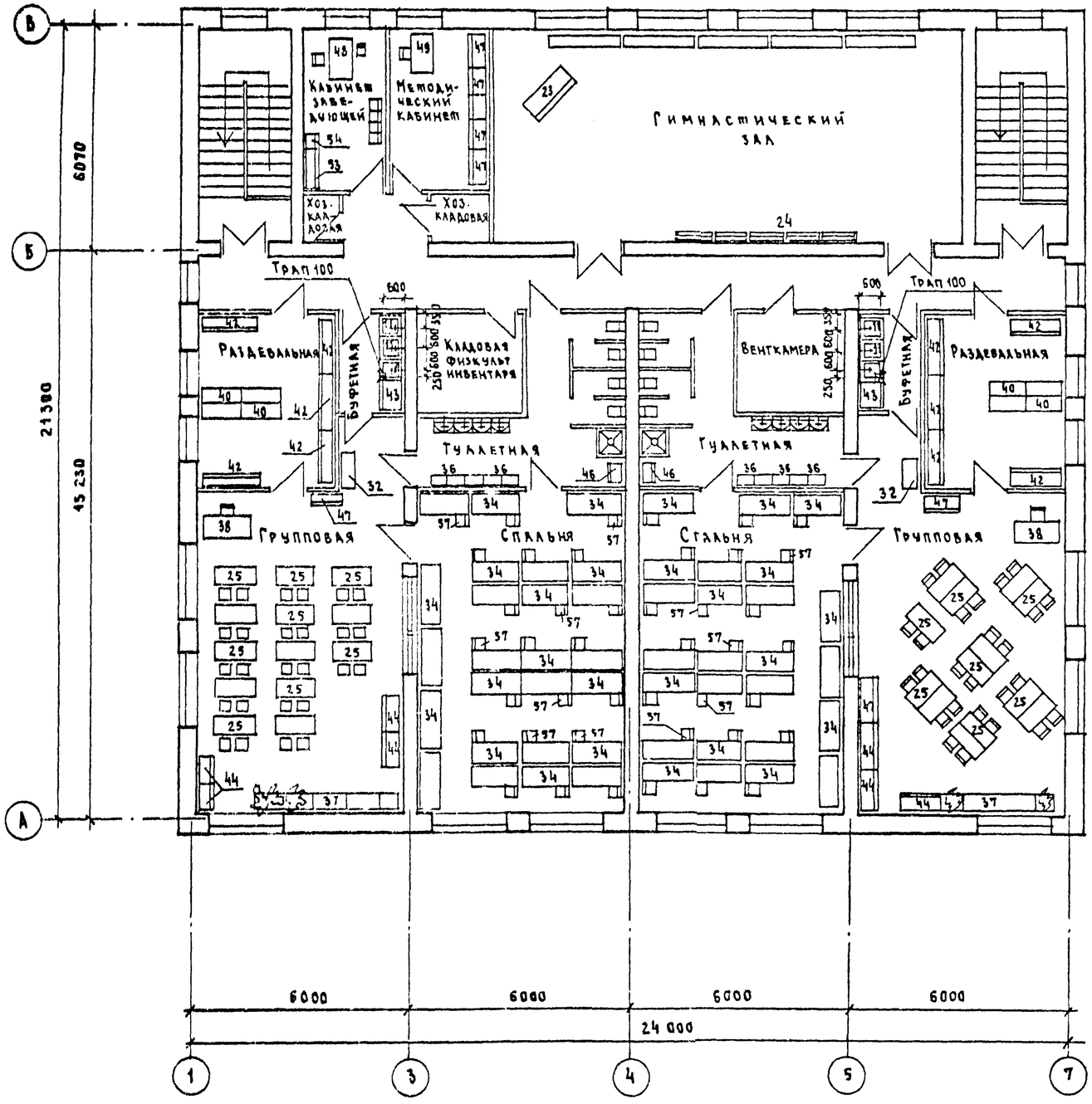

Условные обозначения приведены на листе 1.

Спецификация оборудования дана на листе 2.

				т.п. 214-1-260.83			- Тх
Привязан				Детские ясли-сад на 4 группы (95 мест)	Стадия	Лист	Листов
			ГАП	Горская	Р	4	
			Рук.маст.	Магидин			
			ГИП техн.	Чернецова			
			Проверил	Чернецова	План 2-го этажа с расстановкой технологического оборудования и мебели	ЦНИИЭП гражданселькстрой	
Инв. №			Разработ.	Платонова			

Инв. № подл. 4-3036-31 | Подпись и дата | Взам. инв. №

Типовой проект 214-1-260.83
Альбом I

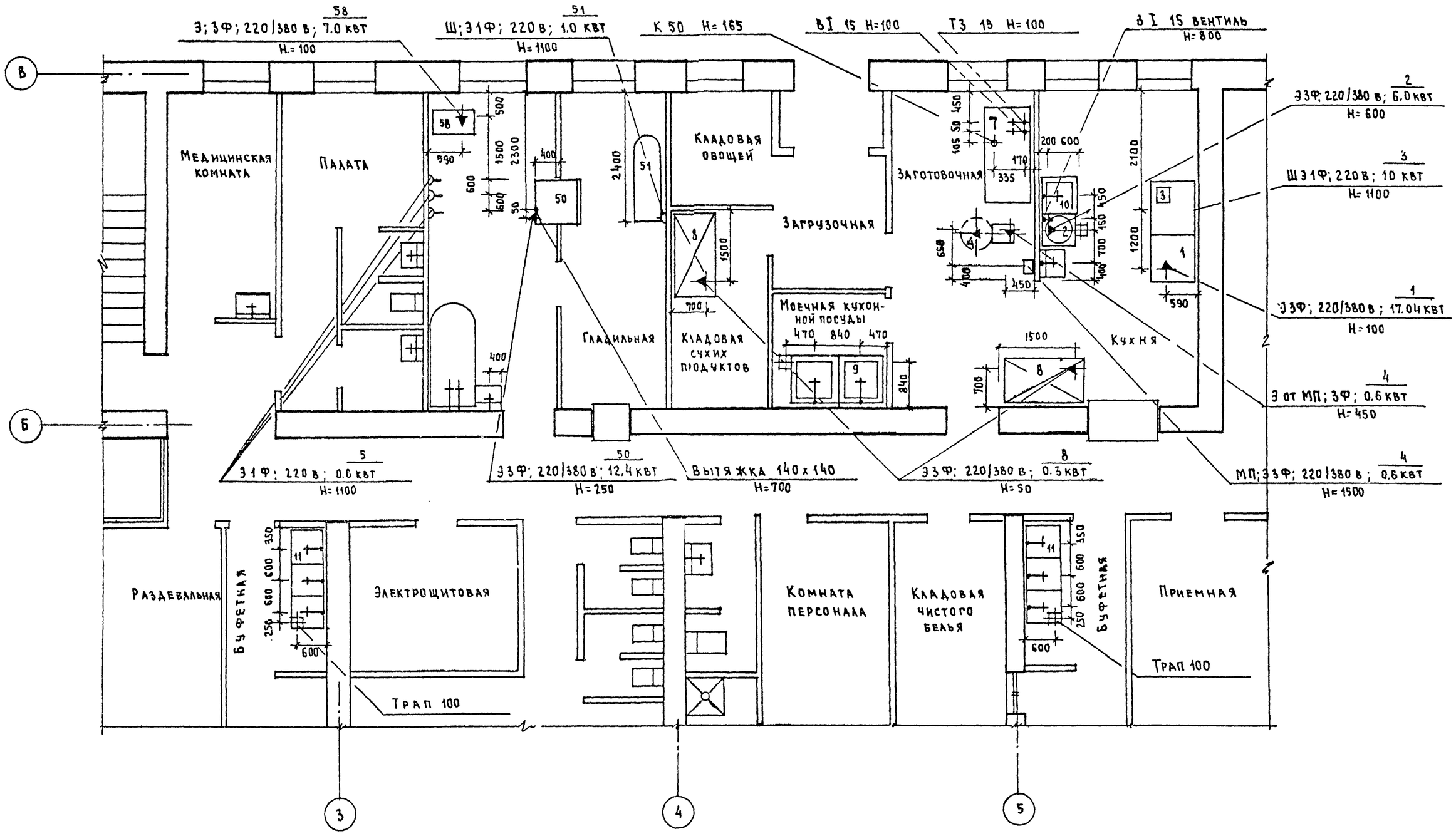

Условные обозначения приведены на листе 1

Все привязочные размеры даны в мм от чистой отделки стен, пола и перегородок.

Согласовано							
ГИП ВК	Молдакин						
ГИП Эл.	Курочкин						
ГИП ОВ	Евдокимова						
Взам. инв. №							
Подпись и дата							
Инв. № подл.	4-3086-32						

Привязан

Инв. №

ГАП	Горская		т.п. 214-1-260.83			Тх
Рук.маст.	Магидин					
ГИП техн.	Чернецова		Детские ясли-сад на 4 группы (95 мест)	Стадия	Лист	Листов
Проверил	Чернецова			Р	5	5
Разработ.	Платонова		Привязка сантехнических и электротехнических подводов к оборудованию	ЦНИИЭП граждансельстроя		