ТИПОВОЙ ПРОЕКТ
214-1-254.83

ДЕТСКИЕ ЯСЛИ-САД
(СО СТЕНАМИ ИЗ КИРПИЧА)
НА 50 МЕСТ

АЛЬБОМ I

АРХИТЕКТУРНО-СТРОИТЕЛЬНЫЕ И ТЕХНОЛОГИЧЕСКИЕ ЧЕРТЕЖИ

Инв.№ 19507-01

20-2919-1

Госстрой СССР
ЦЕНТРАЛЬНЫЙ ИНСТИТУТ ТИПОВОГО ПРОЕКТИРОВАНИЯ
Свердловский филиал
620062, г.Свердловск-62, ул.Чебышева,4
Заказ № 2745 Инв.№ 19507-01 тираж 400
Сдано в печать 31.03 1984г цена 2-05

ТИПОВОЙ ПРОЕКТ
214-1-254.83

ДЕТСКИЕ ЯСЛИ-САД
(СО СТЕНАМИ ИЗ КИРПИЧА)
НА 50 МЕСТ

СОСТАВ ПРОЕКТА

Альбом I - Архитектурно-строительные и технологические чертежи
Альбом II - Чертежи санитарно-технические, электрооборудования, связи и сигнализации, автоматики вентиляционных систем
Альбом III - Задание заводу-изготовителю
Альбом IV - Сметы
Альбом V - Ведомость потребности в материалах

АЛЬБОМ I

Разработан
проектным институтом
ЦНИИЭП граждансельстрой
Директор института Б.А. Маханько
Гл. инженер института В.М. Беляев
Гл. архитектор проекта И.Н. Шишков

Проект
Утвержден госгражданстроем
Приказ № 198 от 29.07.82 г.
Рабочая документация введена в действие
ЦНИИЭП граждансельстроем
Приказ № 51 от 25.01.84 г.

				Привязан
Инв. №				

2-9962

Типовой проект 214-1-254.83 Альбом I

Настоящий типовой проект „Детские ясли-сад (со стенами из кирпича) на 50 мест" разработан коллективом мастерской №1 ЦНИИЭПграждансельстрой на основании задания на разработку типового проекта, утвержденного Госгражданстроем СССР от 01.03.82г.

Авторы: архитектор - Шишков И.Н.

инженер-конструктор - Таранев В.А.

В разработке принимали участие:

архитектор - Куличихин М.Ф.

инженер-конструктор - Семенова В.А.

инженеры ОВ - Евдокимова Г.В., Леонова Н.К.

инженеры ВК - Молодкин Ю.И., Шурмаева В.И.

инженеры ЭО - Курочкин В.И., Кузнецова Т.А.

инженеры СС - Щеглов Н.П., Елисеева Т.М.

инженеры - сметчики - Калошина Л.А., Кондратьева Л.А.

Ведомость основных комплектов рабочей документации

Обозначение	Наименование	Примечание
АС, ТХ	Архитектурно-строительные и технологические чертежи	Альбом I
ОВ, ВК, ЭО, СС и АВ	Чертежи санитарно-технические, электрооборудования, связи и сигнализации и автоматики вентиляционных систем	Альбом II
АВ	Задание заводу-изготовителю	Альбом III
С и ПОС	Сметы	Альбом IV
ВМ	Ведомость потребности в материал.	Альбом V

Архитектурно-планировочное решение

Здание „Детские ясли-сад на 50 мест" запроектировано в одном одноэтажном объеме, высота этажа 3,300 (в свету 3,000). За условную отметку 0,000 принят уровень чистого пола. За планировочную отметку земли условно принята -0,450 по всему периметру здания. Габаритные размеры в плане 24000×20400 мм. Наружную и внутреннюю отделку см. АС-3.

Настоящий проект привязан и соответствует действующим нормам и правилам: в том числе по взрывопожарной безопасности

Гл. архитектор проекта / /

Гл. инженер проекта / /

Настоящий проект выполнен в соответствии с действующими нормами и правилами в том числе по взрывопожарной безопасности

Гл. архитектор проекта /Шишков И.Н./

Гл. инженер проекта /Таранев В.А./

Общая характеристика проекта

Настоящий проект предназначен для строительства во II, III строительно-климатических районах и в Iв подрайоне.

Расчетная зимняя температура наружного воздуха минус 20°С, минус 30° (основное решение), минус 40°С.

Инженерно-геологические условия - обычные

Сейсмичность - не выше 6 баллов

Степень огнестойкости - II

Степень долговечности - II

Класс здания - II

Вес снегового покрова - 100 кгс/м² (0,98 кПа)

Скоростной напор ветра - 45 кгс/м² (0,44 кПа)

Генплан

Примерная схема генерального плана разработана на основании „Правил и норм планировки и застройки городов, поселков и сельских населенных пунктов СНиП II-60-75."

Здание детских яслей-сада на 50 мест располагается на участке со спокойным рельефом и может иметь фронтальное или угловое расположение на участке.

При привязке проекта схему генплана уточнить с учетом местных условий и заменить на новую.

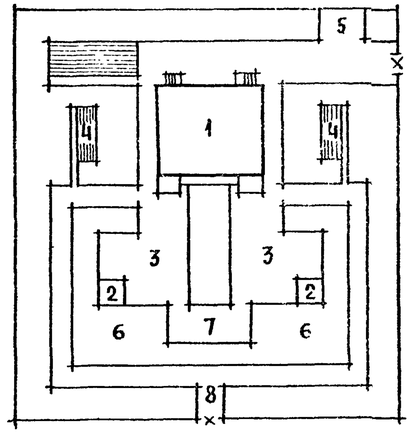

Характеристика механических свойств грунтов

Грунты нескальные однородные непучинистые. Грунтовые воды отсутствуют. Объемная масса грунта, залегающего ниже подошвы фундамента $\gamma = 1800$ кг/м³.

Угол внутреннего трения $\varphi = 20°$.

Удельное сцепление грунта - 0,011 МПа - (С = 0,11 кгс/см²).

Модуль деформации - 19 МПа - (Е = 190 кгс/см²).

Экспликация сооружений

№№ по плану	Площадь м²	Наименование сооружений	Кол. шт.	Примечание
1	560	Детские ясли-сад на 50 мест	1	т.п. 214-1-254.83 (настоящий проект)
2	40	Теневые навесы	2	
3	150	Групповые площадки	2	
4	15	Опытный участок (огород)	2	
5	70	Хозяйственная площадка	1	
6	850	Площадь озеленения	1	
7	150	Физкультурная площадка	1	
8	480	Дорожки		
Общая площадь участка - 0,25 га				

Ведомость чертежей рабочей документации основного комплекта

Лист	Наименование	Примечан. №№ стр.
	Чертежи марки АС	
	Обложка	
	Титульный лист	1
1	Общие данные (начало)	2
2	Общие данные (продолжение)	3
3	Общие данные (продолжение)	4
4	Общие данные (продолжение)	5
5	Общие данные (окончание)	6
6	Схемы расположения фундаментов и элементов подпольных каналов	7
7	Сечения по фундаментам, подпольным каналам и крыльцам	8
8	План	9
9	Разрез 1-1. Деталь ограждения радиаторов	10
10	Фасады А-Б; 1-5; Б-А; 5-1	11
11	Схема расположения перемычек	12
12	Схема расположения элементов покрытия	13
13	План кровли	14
14	Венткамера	15
15	Ведомость расхода стали	16
16	Фрагмент плана с теневым навесом (вариант)	17
17	Фасады А-Б; 1-5; Б-А; 5-1 (вариант с теневыми навесами)	18
18	Фасады 1-5; А-Б; Б-А; 5-1 (вариант с чердачной крышей)	19
19	Фасады 1-5; А-Б; Б-А; 5-1 (вариант с чердачной крышей и теневыми навесами)	20
20	Схема расположения чердачной крыши (вариант)	21
	Чертежи марки ТХ	
1	Общие чертежи	22
2	Спецификация технологического оборудования	23
3	План 1го этажа с расстановкой технологического оборудования	24
4	Привязка сантехнических и электротехнических подводов к оборудованию	25

Инв. №			
Нормокон.	Таранев		
Нач.мас.	Омельченко		
ГАП	Шишков		
ГИП	Таранев		
Ст.арх.	Куличихин		
Вед.инж.	Семенова		

Привязан

Т.П. 214-1-254.83-АС

Детские ясли-сад (со стенами из кирпича) на 50 мест

Стадия	Лист	Листов
Р	1	20

Общие данные (начало)

ЦНИИЭП граждансельстрой

Инв. № подл. | Подпись и дата | Взам. инв. №

Ш-254.83-3

Копировал:

Формат 22г

Типовой проект 214-1-254.83 Альбом I

ВЕДОМОСТЬ ССЫЛОЧНЫХ И ПРИЛАГАЕМЫХ ДОКУМЕНТОВ

Обозначение	Наименование	Примечание
1	2	3
	СТАНДАРТЫ	
ГОСТ 530-80	Кирпич и камни керамические	
ГОСТ 19425-74	Балки двутавровые и швеллеры	
	стальные специальные	
ГОСТ 8240-72	Сталь горячекатаная. Швеллеры	
ГОСТ 8509-72	Сталь прокатная угловая рав-	
	нополочная	
ГОСТ 8510-72	Сталь прокатная угловая не-	
	равнополочная	
ГОСТ 19903-74	Сталь листовая горячекатаная	
ГОСТ 8568-77	Листы стальные с ромбичес-	
	ким и чечевичным рифлением	
ГОСТ 17715-72	Сталь толстолистовая кровель-	
	ная	
ГОСТ 5781-82	Сталь горячекатаная	
ТУ 14-4-659-75	Проволока стальная низкоуглеро-	
	дистая холоднотянутая	
ГОСТ 5336-80	Сетки стальные плетеные оди-	
	нарные	
ГОСТ 8478-81	Сетки сварные для железобе-	
	тонных конструкций	
ГОСТ 9467-75	Электроды, покрытые, металли-	
	ческие для ручной дуговой сварки	
	конструкционных и теплоустойчи-	
	вых сталей	
ГОСТ 8486-66**	Пиломатериалы хвойных пород	
ГОСТ 9685-61*	Заготовки из древесины хвойных пород	

1	2	3
ГОСТ 22950-78	Плиты минераловатные полужес-	
	ткие на синтетическом	
	связующем	
ГОСТ 111-78	Стекло оконное	
	ТИПОВЫЕ ИЗДЕЛИЯ	
Серия 1.238-1; вып.1	Плиты перекрытия для об-	
	щественных зданий	
Серия 1.494-24; вып.1	Стаканы железобетонные	
Серия 1.238-1; вып.1	Железобетонные козырьки входов	
Серия 1.141-1; вып. 58	Предварительно напряженные пане-	
	ли с круглыми пустотами	
Серия 1.225-2; вып.8	Прогоны железобетонные для	
	общественных зданий	
Серия 1.138-10; вып. 1, 4	Перемычки сборные железобетонные	
	для зданий с кирпичными стенами	
Серия 1.243.1-4	Плиты балконные железобетонные	
Серия 1.855.1-1	Ступени железобетонные и	
	бетонные	
Серия 1.136.1-13, вып.1	Плиты подоконные железобетон-	
	ные	
	Плиты подоконные для жилых и об-	
	щественных зданий	

1	2	3
Серия 1.236-6; вып.1; ч.1 и 2	Окна и балконные двери об-	
	щественных зданий	
Серия 1.136-10	Двери деревянные внутренние для	
	жилых и общественных зданий	
Серия 1.136.1-19	Двери деревянные входные наружные	
	тамбурные и служебные для жи-	
	лых и общественных зданий	
Серия 1.255.1-1	Стаканы и подстаканники железобетон-	
	ные. Ступени железобетонные	
	ТИПОВЫЕ УЗЛЫ И ДЕТАЛИ	
Серия 2.260-1; вып.3	Детали покрытий общественных	
	зданий	
Серия 2.190-1/72; вып.V	Узлы крепления фахверка	
Серия 2.140-1; вып.1	Детали перекрытий жилых зданий	
Серия 2.130-1; вып.1	Детали стен и перегородок об-	
	щественных зданий	
Серия 1.231-3; вып.1	Перегородки поэлементной сборки	
	из сухой гипсовой штукатурки	
	для общественных зданий	
Серия 2.219-1; вып.1	Детали подпольных каналов	
Серия 2.244-1; вып.4	Детали полов общественных	
	зданий	
Серия 2.110-1; вып.1	Детали фундаментов	

Привязан:

Инв. №

Нач. мас.	Емельченко	
ГАП	Шишков	
ГИП	Таранов	
Вед. инж.	Семенова	
Ст. арх.	Кулачихин	

Т.П. 214-1-254.83-АС

Детский дом-сад (со столовой из кирпича) на 50 мест

Общие данные (продолжение)

Стадия	Лист	Листов
Р	2	

ЦНИИЭП гражданских зданий

Инв. № подл. 20-2949-4 | Подпись и дата | Взамен инв. №

Копировал:

Формат А2

Типовой проект 214-1-254.83 Альбом I

Ведомость внутренней отделки помещений

	Наименование помещения	Площадь м²	Пол: Деталь пола по серии 2.244-1; в.4	Пол: Материал покрытия пола	Плинтус: Вид отделки	Стены и перегородки: Площадь м²	Стены и перегородки: Вид отделки	Примечание (отделка стен)
1	2	3	4	5	6	7	8	9
1	Приемная	18.0	290	Линолеум	Побелка	51.0	Силикатная окраска	Отделка на всю высоту
2	Раздевальная	18.0	"	"	"	"	"	"
3	Игральная	50.0	см. деталь на данном чертеже	"	"	87.0	"	"
4	Групповая	"	"	"	"	"	"	"
5	Спальные	100.0	230	"	"	414.0	"	"
6	Туалетные	32.0	234	"	"	48.5 51.5	Глазурованная плитка Масляная окраска	Панель глазур. плитки h=1.5м, в душе h=2.1м.
7	Буфетные	7.0	"	"	"	28.0 13.5	" "	Панель глазур. плитки h=2.1м
8	Медицинская комната	9.0	230	"	"	2.5 32.0	" "	Панель глазур. плитки в местах сан. приборов
9	Изолятор и приемная	9.0	"	"	"	32.0	Силикатная окраска	Отделка на всю высоту
10	Туалетные изолятора и персонала	5.0	234	"	"	23.0 17.5	Глазурованная плитка Масляная окраска	Панель глазур. плитки h=1.5м
11	Кабинет заведующего	10.5	230	"	"	40.2	Силикатная окраска	Отделка на всю высоту
12	Кухня-раздаточная	14.5	250	Керамич. плитка	Масляная окраска	23.5 24.0	Глазурованная плитка Масляная окраска	Панель глазур. плитки h=2.1м
13	Заготовочный цех	6.0	250	Керамич. плитка	Масляная окраска	16.0 12.5	Глазур. плитка Масляная окраска	Панель глазур. плитки h=2.1м
14	Моечная	3.5	"	"	"	12.5 10.3	" "	"
15	Кладовая овощей	4.0	240	"	Побелка	3.5 15.0	" "	Панель глазур. плитки h=0.45м
16	Кладовая сухих продуктов	6.5	"	"	"	4.5 26.0	" "	"
17	Бельевая	3.5	234	Линолеум	"	22.0	Силикатная окраска	Отделка на всю высоту
18	Постирочная	13.0	250	Керамич. плитка	Масляная окраска	30.0 8.5	Глазур плитка Масляная окраска	Панель глазур. плитки h=2.1м
19	Хозяйственные кладовые	4.5	234	Линолеум	Побелка	34.0	Масляная окраска	Отделка на всю высоту
20	Сушильные шкафы	2.0	"	"	"	18.0	"	"
21	Электрощитовая	6.0	240	Керамич. плитка	"	19.0	"	"
22	Бензокамера	13.0	245	Бетон	"	40.0	"	"
23	Коридоры	31.0	230	Линолеум	"	66.0	Силикатная окраска	"
24	Тамбуры	13.0	240	Керамич. плитка	"	44.5	"	"

Деталь пола в игральных комнатах

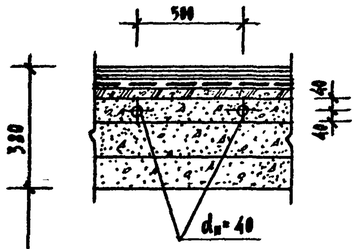

Линолеум алкидный γ=1350 кг/м³ по ГОСТ 7251-77 на хо-	
лодной водостойкой мастике –	– 5 мм
Древесно-волокн. полутвердая плита γ=800 кг/м³ – δ=4 мм на	
холодной водостойкой мастике –	– 5 мм
Стяжка из цементно-песчаного раствора марки М100,	
армированная сеткой из арматурной проволоки Ø3 мм с	
ячейками 200×200 мм –	– 30 мм
Пергамин – насухо	
Мелкий керамзитовый камень-гравий γ_0=400 кг/м³	– 60 мм
Бетон марки М150 с замоноличенными регистрами	– 80 мм
Водонепроницаемая бумага – насухо	
Керамзитовый гравий γ_0=400 кг/м³ –	– 100 мм
Гидроизоляция – гидроизол на битумной мастике – 1 слой	
Бетон марки М100 –	– 100 мм
Уплотненный грунт	

Таблица 1

Ведомость отделки фасадов

Фасад	Элементы	Отделка	Колер
По периметру	Цоколь	Облицевать плиткой „Кабанчик"	Темный
	Стены	Отделка лицевым кирпичом с расшивкой швов	Светлый
	Оконные проемы и двери	Окраска масляной краской за 2 раза	Светлый

Нач. мас.	Омельченко		
ГАП	Шишков		
ГИП	Таранев		
Вед. инж.	Семенова		
Ст. арх.	Куличихин		

Привязан

Инв. №

Т.П. 214-1-254.83-АС

Детские ясли-сад ~~(со стенами из кирпича)~~ на 50 мест

Общие данные (продолжение)

Стадия	Лист	Листов
Р	3	

ЦНИИЭП гражданселькстрой

Инв. № подл. 20-2949-5 | Подпись и дата | Взамен инв. №

Формат 22Г

Типовой проект 214-1-254.83 Альбом I

Конструктивные решения

Здание детских яслей-сада запроектировано с несущими поперечными стенами-наружными и внутренними- из кирпича.

Фундаменты- ленточные бутобетонные.

Для наружных стен принять кирпич пустотелый по ГОСТ 530-80 марки М75 пластического прессования на цементно-известковом растворе марки М25 ($\gamma_{ка}$ = 1450 кг/м³).

Внутренние стены класть из обыкновенного полнотелого кирпича по ГОСТ 530-80 марки М75 полусухого прессования на цементно-известковом растворе марки М25 ($\gamma_{ка}$ = 1800 кг/м³).

Цоколь здания ниже гидроизоляционного слоя выполнять из полнотелого обыкновенного хорошо обожженного кирпича марки М100 на цементно-известковом растворе марки М50.

Морозостойкость кирпича- не менее Мрз-35.

Пространственная жесткость здания обеспечивается совместной работой горизонтальных дисков панелей покрытия и стен в продольном и поперечном направлениях.

Покрытие здания выполнять из сборных железобетонных панелей перекрытия по серии 1.141-1; вып. 58.

Перемычки- сборные железобетонные по серии 1.138-10; вып. 1.

Прогоны- сборные железобетонные по серии 1.225-2; выпуски 5 и 8.

Перегородки запроектированы из обыкновенного полнотелого кирпича толщиной 65 мм и 120 мм.

Крыльца здания имеют покрытия из бетонных плит по армированной бетонной подготовке с морозоустойчивыми ступенями типа СПК по серии 1.255.1-1.

Кровля- совмещенная, неорганизованная с внутренними водостоками.

По периметру здания сделать отмостку шириной 750 мм из асфальтового покрытия по аналогии с деталью 52 серии 2.110-1; вып. 1 (без бортового камня).

Общие сведения об инженерном оборудовании:

Водоснабжение- от наружной сети. Напор на вводе H=11 м.

Канализация хозяйственная- в наружную сеть.

Отопление- централизованное от наружных сетей; температура теплоносителя T=95÷70°C; 150÷70°C.

Электроснабжение- от внешней сети напряжением 380/220 в.

Проектом предусмотрена радиофикация, телефонизация, телефикация.

Технико-экономические и эксплуатационные показатели

Наименование	Ед. измер.	Всего
1	2	3
Стоимость		
Общая сметная стоимость	тыс. руб.	70,95
в том числе:		
строительно-монтажных работ	"	59,68
оборудования	"	11,27
Стоимость строительно-монтажных работ 1 м² полезной площади	руб.	139,12
То же, строительного объема	"	33,43
Стоимость общая на расчетный показатель	"	1419
Трудоемкость		
Построечные трудовые затраты	чел/дн / чел/ч	1310,4 / 8937,01
То же, на 1 м² полезной площади	"	3,05 / 20,83
То же, на 1 м³ строительного объема	"	0,73 / 5,01
То же, на расчетный показатель	"	26,21 / 178,74
Расходы		
Расход строительных материалов		
Цемент	т	107,07
Цемент, приведенный к марке М400	"	102,56
То же, на 1 м² полезной площади	"	0,24
То же, на 1 м³ строительного объема	"	0,06
Сталь		6,6
Сталь, приведенная к классам А-I и С38/23	"	8,96
в том числе:		
сталь прокатная	"	0,73
Сталь, приведенная к классам А-I и С38/23, на 1 м² полезной площади	кг	20,9
То же, на расчетный показатель	"	179,2
Бетон и железобетон	м³	256,98
в том числе:		
монолитный	"	166,38
сборный тяжелый	"	85,36
сборный легкий	"	5,24
Бетон и железобетон на 1 м² полезной площади	"	0,6
То же, на расчетный показатель	"	5,14
Лесоматериалы	"	22,78
Лесоматериалы, приведенные к круглому лесу	"	37,4
Кирпич	тыс. шт.	109,28

1	2	3
Эксплуатационные показатели		
Расход		
воды	м³/ч	2.7
холодной	м³/сут	5.7
то же	л/с	1.5
горячей	"	0.8
канализационные стоки	"	3.9
Тепла	вт/ккал/ч	265178 / 228060
в том числе:		
на отопление	"	61744 / 53100
на вентиляцию	"	65302 / 56160
на горячее водоснабжение	"	138132 / 118800
на отопление 1 м² полезной площади	вт/ккал/ч	143,9 / 123,8
Потребная электрическая мощность	кВт	27.3
Технические характеристики		
Объем строительный	м³	1785
То же, на 1 м² полезной площади	"	4.16
То же, на 1 м² рабочей площади (K_2)	"	4.88
То же, на расчетный показатель	"	35.7
Площадь		
застройки	м²	560
общая	"	465
полезная	"	429
то же, на расчетный показатель	"	8.6
рабочая	"	366
то же, на расчетный показатель	"	7.32
то же, на 1 м² полезной площади (K_1)	"	0.85
За расчетный показатель принять одно место детских ясей-сада (общая вместимость - 50 мест)		

Показатели приведены для основного решения (здание детского сада с отдельно стоящим теневым навесом).

Привязан

Инв. №

Нач. мас.	Омельченко		
ГАП	Шишков		
ГИП	Таранов		
Вед. инж.	Семенова		
Ст. арх.	Кулачихин		

Т.п. 214-1-254.83-АС

Детские ясли-сад (со стенами из кирпича) на 50 мест

Общие данные (продолжение)

Стадия	Лист	Листов
Р	4	

ЦНИИЭП гражданских зданий

Инв. № подл. | Подпись и дата | Взам. инв. №

28-2949-6

Копировал

Формат А2

Типовой проект 214-1-254.83 Альбом I

Указания по производству работ в зимнее время

Строительные работы по возведению всех конструкций в зимнее время года производить с соблюдением требований глав СНиП III-19-76, СНиП III-16-80, СНиП III-17-78, СНиП III-20-74 и СНиП III-В.14-72.

Фундаменты возводить по слою песчаной подушки толщиной 100мм. Для кирпичной кладки стен принять метод замораживания с последующим естественным оттаиванием кладки как наиболее доступный и не требующий специального оборудования.

Строительный цементно-известковый раствор приготовлять на портландцементе с химическими добавками с учетом требований СНиП I-21-75 не ниже марки М50. Кладку наружных и внутренних стен вести одновременно с перевязкой кирпича в местах пересечения.

Монтаж панелей перекрытий производить немедленно после возведения стен очередного этажа с установкой всех анкеров и связей, предусмотренных проектом. Панели перекрытий класть на раствор цементно-песчаный марки М100 с добавками, обеспечивающими приобретение раствором не менее 25% прочности до его замораживания.

Установить временные стойки на клиньях под перемычки и прогоны к периоду оттаивания кладки для разгрузки опорных участков.

Вертикальные швы кирпичной кладки тщательно заполнять раствором.

Горизонтальные швы кирпичной кладки делать толщиной не менее 12мм.

Защита конструкций

Антикоррозионную защиту строительных конструкций осуществить в соответствии со СНиП II-28-73* и СНиП III-23-76.

Патентоспособность и патентная чистота

Впервые разработанных и примененных технических решений в проекте нет.

Конструкции, принятые в настоящем проекте здания, являются патентно чистыми в отношении СССР.

Указания по привязке проекта

1. Систему оповещения людей о пожаре разработать при привязке проекта по согласованию с местными органами Госпожарнадзора.

2. Лист примерного решения генплана при привязке аннулировать и заменить новым для конкретных условий строительства.

3. Типы проемов и количество перемычек надземных применять в соответствии с $t_н$ и толщиной наружных стен (см. таблицу 2 на данном чертеже), и АС-11.

4. При привязке настоящего проекта чертежи по фундаментам подлежат корректировке с учетом местных геологических и гидрогеологических условий строительства. Чертежи планов дополнить размерами привязок наружных стен к осям, взамен обозначения „α".

5. Схему нагрузок на фундаменты см. АС-6

Таблица 2

Толщина наружных стен при расчетной температуре наружного воздуха $t_н$ для помещений с нормальным режимом работы и температурой внутреннего воздуха $t_в$, мм				
Вид кладки	$t_н$ / $t_в$	минус 20°С	минус 30°С	минус 40°С
Кирпич пустотелый пластического прессования, ГОСТ 530-80 $\gamma_{кладки}$ = 1450 кг/м³ на цементно-известковом растворе	плюс 22°С	510	510	640
Кирпич полнотелый обыкновенный пластического прессования, ГОСТ 530-80 $\gamma_{кладки}$ = 1800 кг/м³ на цементно-известковом растворе	плюс 22°С	510	640	770
Толщина внутренних стен, мм				
Кирпич обыкновенный. ГОСТ 530-80 полусухого прессования	плюс 22°С	по проекту	по проекту	по проекту
Толщина утепляющая, мм				
Пенобетон γ = 400 кг/м³ (плиты твердые), ГОСТ 5742-76	плюс 22°С	130	165	210

Основное решение: $t_н$ = минус 30°С, $t_в$ = плюс 22°С.

6. При несовершенстве теплотехнических качеств материалов и изделий, принятых в настоящем типовом проекте для ограждающих конструкций, фактическим условиям района строительства, следует выполнить привязку отопления и ограждающих конструкций здания с учетом фактических условий на основе экономически целесообразного для данного района сопротивления теплопередаче ($R_o^{пр}$).

Наличие особых научно-технических достижений

Настоящий типовой проект содержит традиционные строительные решения; поэтому в рабочей документации не приведены расчетные показатели применения особых научно-технических достижений в соответствии со СН 514-79.

Ведомость спецификаций

Лист	Наименование	Примечание
АС-6	Спецификация элементов к схемам расположения	
	фундаментов и подпольных каналов	
АС-8	Спецификация элементов заполнения проемов	
АС-11	Спецификация элементов к схеме расположения	
	перемычек	
АС-12	Спецификация к схеме расположения элемен-	
	тов покрытия	
АС-13	Спецификация элементов к плану кровли	
АС-14	Спецификация элементов вентканалов	
АС-16	Спецификация элементов к фрагменту плана	
	1го этажа (вариант)	
АС-20	Спецификация к схеме расположения элементов	
	чердачной крыши (вариант)	
АС-9	Спецификация элементов к разрезу 1-1	
АС-15	Ведомость расхода стали	

Настоящий проект не подлежит хранению в оперативном фонде.

Нач. мас.	Омельченко		
ГАП	Шишков		
ГИП	Таранев		
Вед. инж.	Семенова		
Ст. арх.	Кулачихин		

Привязан

Инв. №

Т.П. 214-1-254.83-АС

Детские ясли-сад (со стенами из кирпича) на 50 мест

Общие данные (окончание)

Стадия	Лист	Листов
Р	5	

ЦНИИЭП граждансельстрой

Инв. № подл. | Подпись и дата | Взам. инв. №

20-2949-7

Типовой проект 214-1-254.83 Альбом I

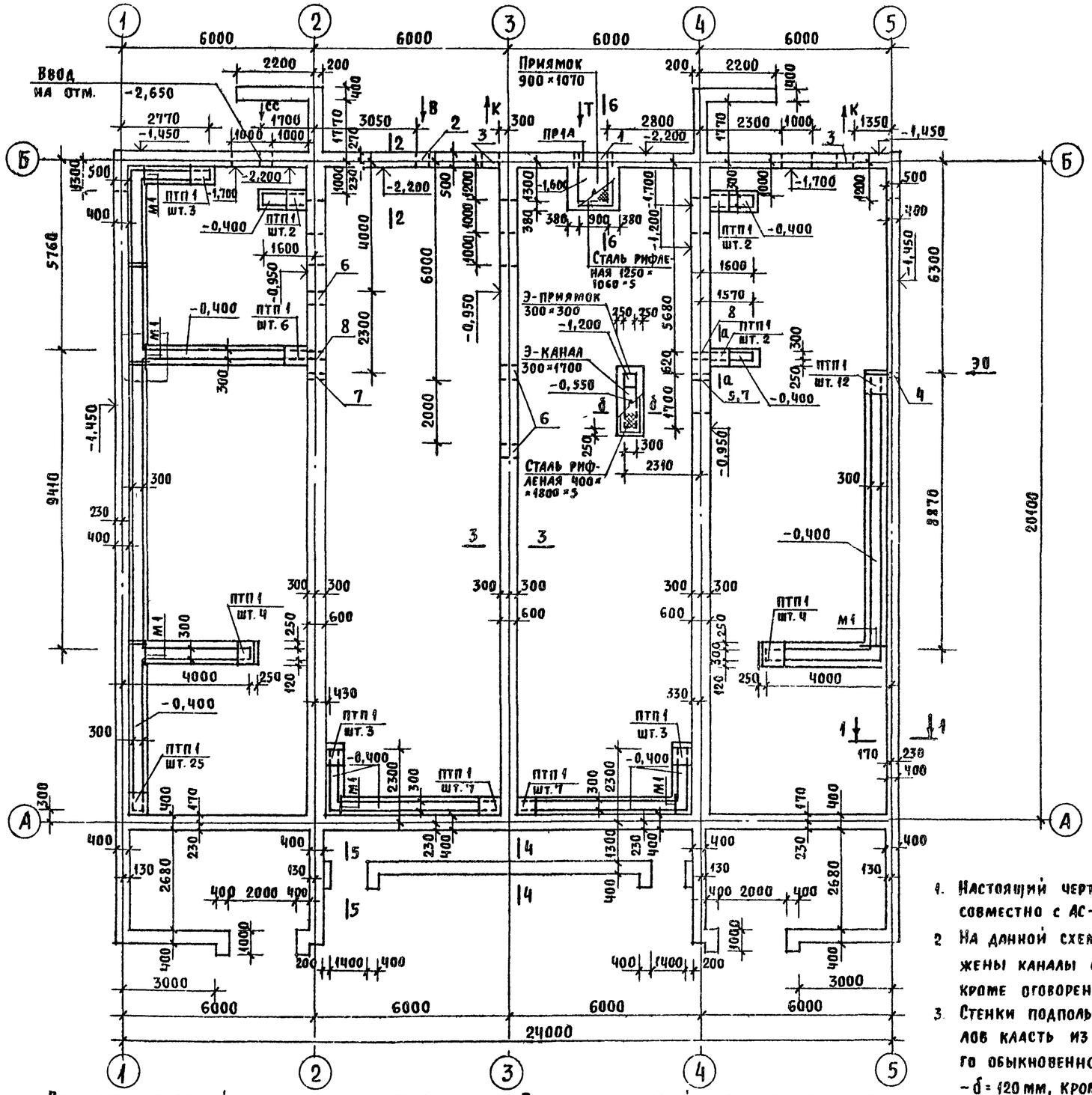

Спецификация элементов к схемам расположения фундаментов и подпольных каналов

Марка, поз	Обозначение	Наименование	Кол.	Масса ед., кг	Примечание
		Сборные жел.-бет. эл-ты			
		Плиты плоские			
ПТП 1	1.243.1-4	ПТП 12.5-8-6	80	96	
		Перемычки брусковые			
ПР 1А	1.138-10 вып. 1	1ПР2-16.12.14	4	75	
		Ступени крылец			
СНК 1	1.255.1-1	СНК6-15-3.5	12	181	
СНК 2	1.255.1-1	СНК6-21-3.5	6	254	
		Монолитные жел.-бет. элементы			
		УМ шт. 5			
		Детали			
—	ГОСТ 5781-82	Ф8 АI, $l_{общ.}$=12 п.м.	—	5,5	
—	ГОСТ 5781-82	Ф6 АI, $l_{общ.}$=15 п.м.	—	4,5	
		Материал			
		Бетон марки 200	—	0,2	$м^3$
		Арматурные элементы			
—	ГОСТ 5781-82	Ф10 АII	—	общ. 30	
М1	ГОСТ 8209-72*	∠ 63×6	—	общ. 90	
—	ГОСТ 8568-77*	Сталь рифленая -б=5 мм	—	общ. 60	

Таблица нагрузок $P_н$ в тс/п.м. на уровне обреза фундаментов

Тип стены	Сечение	Температура наружного воздуха						Примечание
		-20°С	-30°С	-40°С	-20°С	-30°С	-40°С	
		Кирпич пустотелый			Кирпич полнотелый обыкновенный			
Наружные	1-1	5,45	5,45	6,1	5,45	6,1	6,8	Кирпич пластического прессования
	2-2	6,8	6,8	7,4	6,8	7,4	8,2	
Тип стены		Температура внутреннего воздуха 22°С						Кирпич полусухого прессования
		Кирпич полнотелый обыкновенный						
		Температура наружного воздуха						
		-20°С, -30°С, -40°С						
Внутренние	3-3	8,2						

1. Настоящий чертеж читать совместно с АС-7
2. На данной схеме изображены каналы отопления, кроме оговоренных
3. Стенки подпольных каналов класть из полнотелого обыкновенного кирпича -б=120 мм, кроме оговоренных

Ведомость отверстий для наружных стен

Тип отв.	Размеры, мм В	Размеры, мм Н	Отм. низа м	Назначение
1	900	600	-1,500	Т
2	500	500	-2,200	В
3	500	500	-1,500	К (шт. 2)
4	200	200	-1,150	ЭО

Ведомость отверстий для внутренних стен

Тип отв.	Размеры, мм В	Размеры, мм Н	Отм. низа м	Назначение
5	200	200	-1,200	ЭО
6	500	500	-0,950	ВК (шт. 3)
7	200	200	-0,200	ВК (шт. 2)
8	300	300	-0,400	О (шт. 2)

Т.П. 214-1-254.83-АС

Детские ясли-сад (со стенами из кирпича) на 50 мест

Схемы расположения фундаментов и элементов подпольных каналов

Стадия	Лист	Листов
Р	6	

ЦНИИЭП гражданселькстрой

Нач. мас. Омельченко; ГАП Шишков; ГИП Таранев; Вед. инж. Семенова

Привязан

Инв. N

Копировал:

Формат 22С

Инв. N подл. 20-2949-8; Подпись и дата; Взам. инв. N; Инв. N дубл.; ГИП ВК; ГИП ЭО; ГИП СС; Щеглов; Молдакин; Курочкин

Типовой проект 214-1-254.83 Альбом I

1-1, 2-2

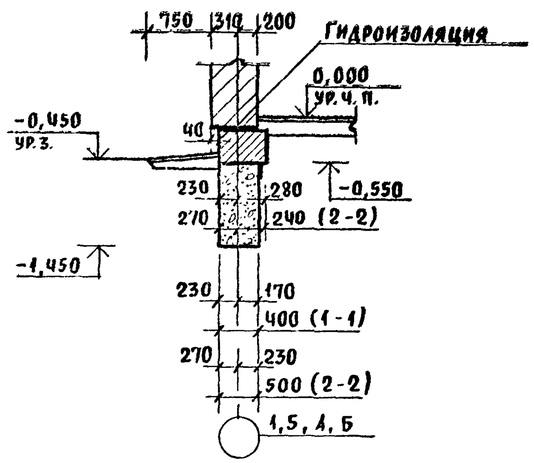

5-5

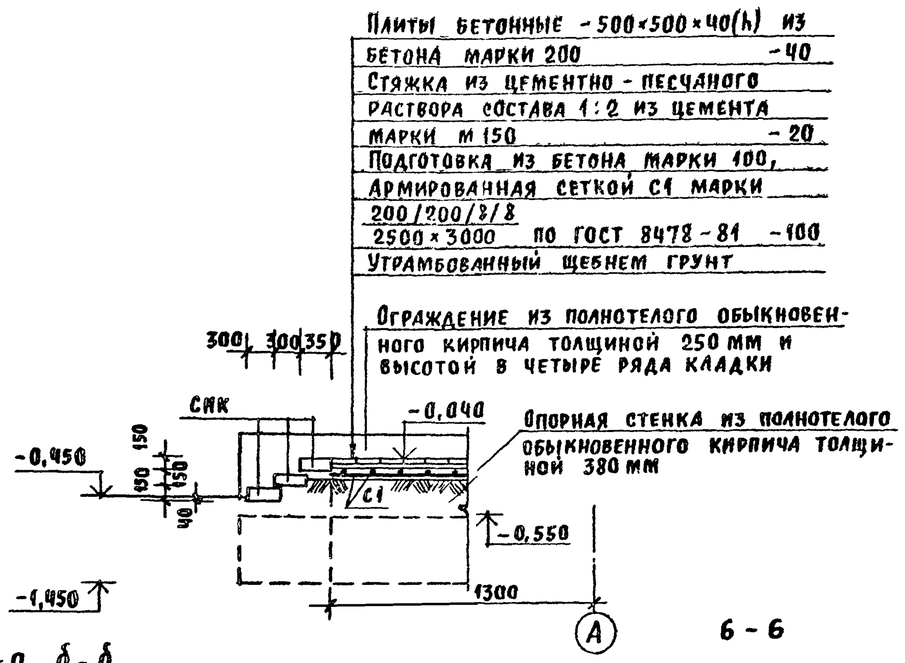

3-3

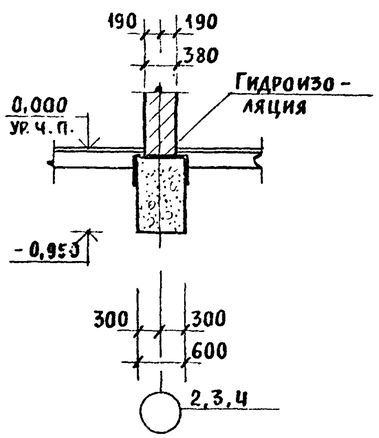

а-а, б-б

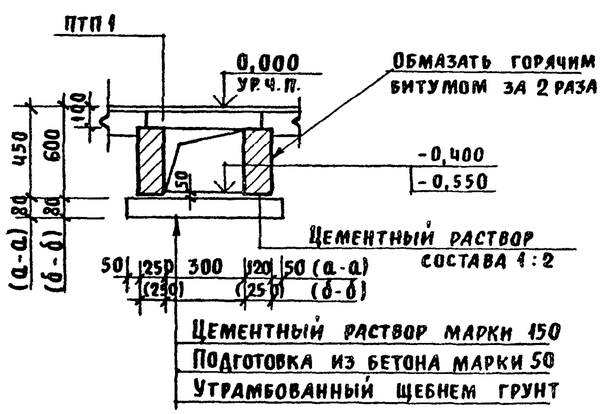

6-6

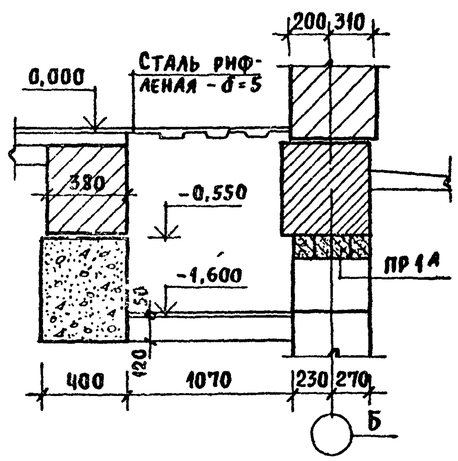

Деталь примыкания подпольного канала к наружной стене

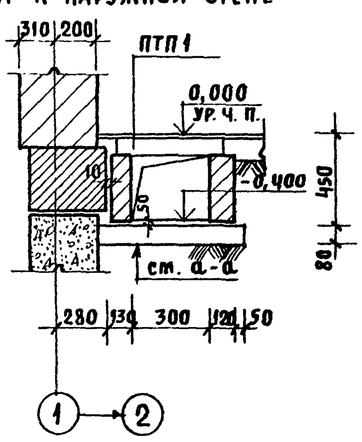

4-4

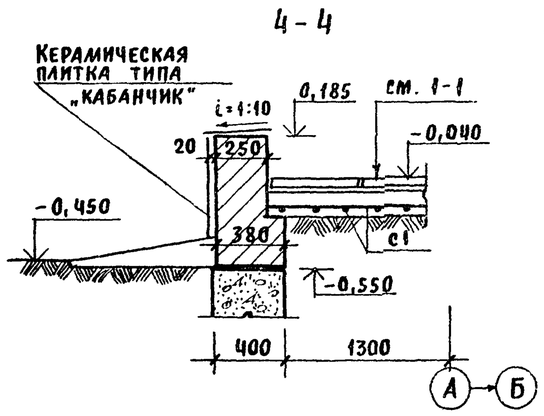

1. За условную отметку 0,000 принять уровень чистого пола 1 этажа, соответствующий абсолютной отметке
2. Настоящий чертеж читать совместно с листом АС-6
3. Фундаменты под наружные и внутренние стены выполнить ленточными из бутобетона: бутового камня марки 100 и бетона марки 50.
4. Уступы фундаментов делать высотой 500 мм, кроме оговоренных на чертеже.
5. Горизонтальную гидроизоляцию выполнить на отметке -0,035 из двух слоев гидроизола на битумной мастике.
6. Наружные поверхности всех стен ниже отметки 0,000, соприкасающиеся с грунтом обмазать горячим битумом за 2 раза в качестве вертикальной гидроизоляции.
7. Засыпку пазух при устройстве фундаментов производить после монтажа всех перекрытий подпольных каналов и приямков.
8. По периметру здания организовать асфальтовую отмостку по серии 2.110-1 вып. 1 по аналогии с деталью „52" (без бортового камня) шириной 750 мм.
9. Устройство подпольных каналов производить до выполнения конструкции полов на отметке 1 этажа.
10. Стенки подпольных каналов и приямков класть из полнотелого обыкновенного кирпича (ГОСТ 530-80) марки 75 на растворе марки 25.
11. Наружные поверхности стенок каналов и приямков, соприкасающиеся с грунтом, затереть цементным раствором и обмазать горячим битумом за 2 раза.
12. Все каналы перекрыть сборными железобетонными плоскими плитами, укладывая на цементный раствор.
13. На участках поворотов каналов и монтажа съемных плит и перекрытия приямков заложить металлические элементы М1, заанкеривая их в кладку стенок каналов и приямков (смотри серию 2.219-1 вып. 1, узлы „А" и „В").
14. Обратную засыпку пазух у стенок подпольных каналов и приямков производить грунтом с уплотнением только после монтажа плоских плит перекрытия и каналов.
15. Расход стали на армирование подготовки крылец Ф8 АI 254 кг.

Привязан	Нач мас	Омельченко	Т.П. 214-1-254.83-АС	
	ГАП	Шишков	Детские ясли-сад (со стенами из кирпича) на 50 мест	Стадия Р4 · Лист 7 · Листов
	ГИП	Таранев		
	Вед.инж.	Семенова	Сечения по фундаментам, подпольным каналам и крыльцам	ЦНИИЭП гражданселькстрой
Инв. №				

Копировал: Формат 22г

Инв. № подл. | Подпись и дата | Взам. инв. № 20-2949-9

Типовой проект 214-1-254.83 Альбом I

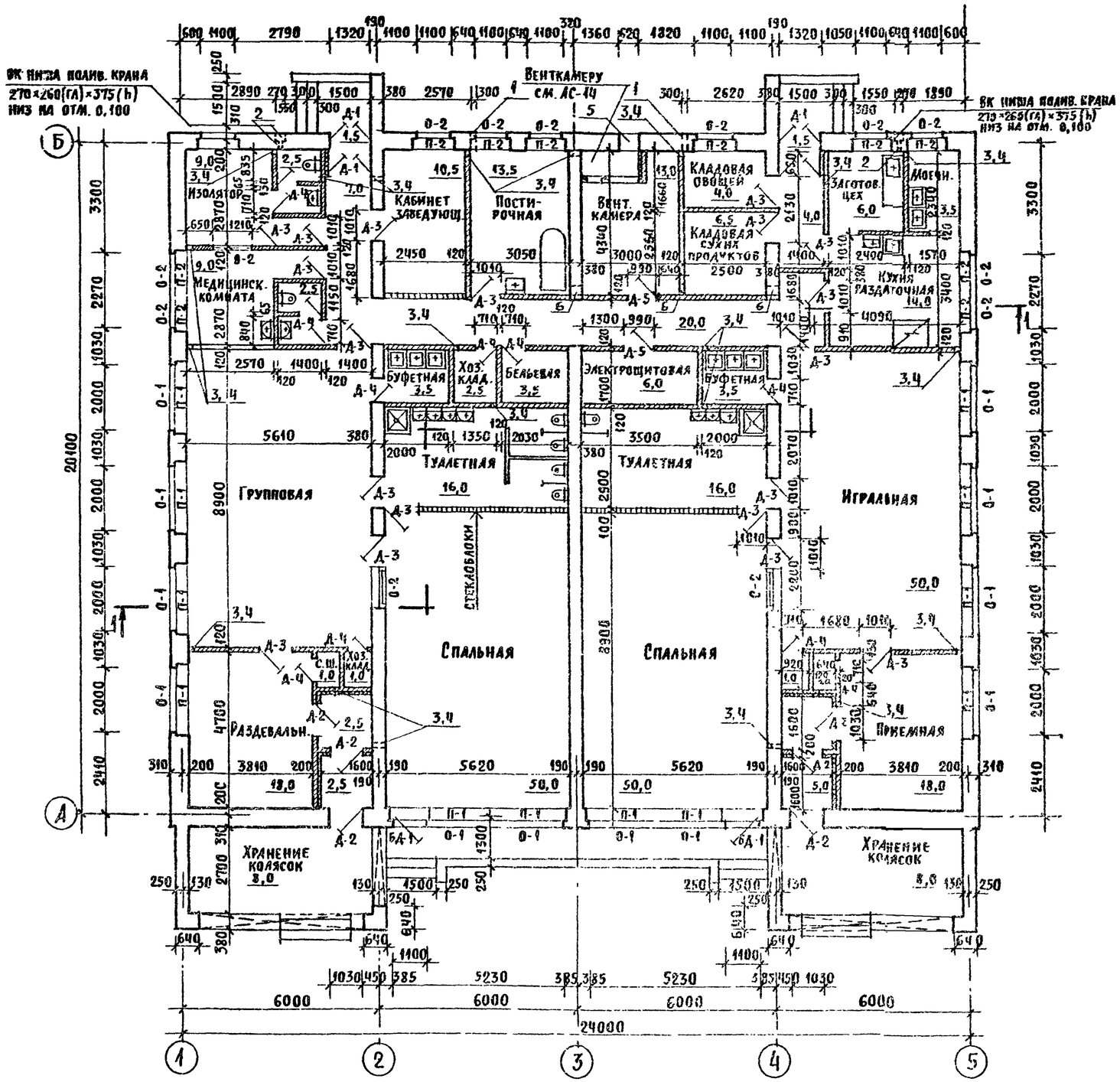

Спецификация элементов заполнения проемов

Марка	Серия	Наименование	Количество при tн минус 20°	минус 30°	минус 40°	Примечание
О-1	1.236-6 вып.I (ч.1,2)	ОКНО ОС21-12В	12	—	—	
О-2	1.236-6 вып.I (ч.1,2)	ОКНО ОС12-12В	14	—	—	
О-1	1.236-6 вып.I (ч.1,2)	ОКНО ОР21-21В	—	12	—	
О-2	1.236-6 вып.I (ч.1,2)	ОКНО ОР12-12В	—	14	—	
О-1	1.236.5-9	ОКНО ОРС21-21В	—	—	12	
О-2	1.236.5-9	ОКНО ОРС12-12В	—	—	14	
П-1	1.136.1-13; вып I	ПОДОКОННАЯ ПЛИТА ПП00 22.25.65-Т-А	12	12	12	
П-2	1.136.1-13; вып. I	ПОДОКОННАЯ ПЛИТА ПП00 23.25.45-Т-А	14	14	14	
БД-1	1.236-6 вып.I (ч.1,2)	ДВЕРНОЙ БЛОК БС28-12	2	—	—	
БД-1	1.236-6 вып.I (ч.1,2)	ДВЕРНОЙ БЛОК ФС 28-12	—	2	—	
БД-1	1.236.5-9	ДВЕРНОЙ БЛОК БРС28-12	—	—	2	
Д-1	1.136.5-19	ДВЕРНОЙ БЛОК ДН20-4,8-13	4	4	4	
Д-2	1.136.5-19	ДВЕРНОЙ БЛОК ДН20-9-12	6	6	6	
Д-3	1.136-10	ДВЕРНОЙ БЛОК ДГ21-10	19	19	19	
Д-4	1.136-10	ДВЕРНОЙ БЛОК ДГ21-7	11	11	11	
Д-5	1.136.5-19	ДВЕРНОЙ БЛОК ДС20-9Т	2	2	2	

Экспликация отверстий и проемов

Тип отв.	Размеры В	Размеры Н	Отм. низа	Назначение	1	2	3	4	5
1	2	3	4	5	4	150	160	2840	ОВ
4	300	310	0,000	ВК	5	620	610	2390	ОВ
2	100	160	0,100	ВК	6	550	685	2315	ОВ
3	150	160	0,000	ОВ					

Настоящий чертеж читать совместно с АС-14. (см перегородки из стеклоблоков).

Нач МАС	Омельченко		
ГАП	Шишков		
ГИП	Таранев		
Ст.арх.	Куличихин		
Вед.инж	Семенова		

Привязан

Инв. N

ТП 214-1-254.83-АС

Детские ясли-сад (со стенами из кирпича) на 50 мест

План

Стадия	Лист	Листов
Р	8	

ЦНИИЭП граждансельстроя

Согласовано: ГИП ОВ Евлочимова; ГИП ВК Молодкин; ГИП ЭО Курочкин

Взам. инв. N | Подпись и дата | Инв. N подл. 20-2949-10

Копировал | Формат А2

Типовой проект 214-1-254.83 Альбом I

Разрез 1-1

Защитный слой — гравий, втопленный в антисептированную битумную мастику марки МБК-Г-65 — 10 мм
4 слой биостойкого рубероида марки РКМ-350Б на битумной мастике — 1,5
3 слоя прокладочного рубероида марки РП-250 — 3,5 мм
Стяжка — цементно-песчаный раствор марки М-100 — 20 мм
Утеплитель — пенобетон (плиты твердые) γ_0=400 кг/м³ (АС-5, гост. 2)
Разуклонка — гравий керамзитовый γ_0=400 кг/м³ — 30 ÷ 100 мм
Пароизоляция — один слой пергамина на битумной мастике МБК-Г-65 — 1 мм
Выравнивающий слой из цементного раствора.
Сборные ж.-б. панели перекрытия — 220 мм.

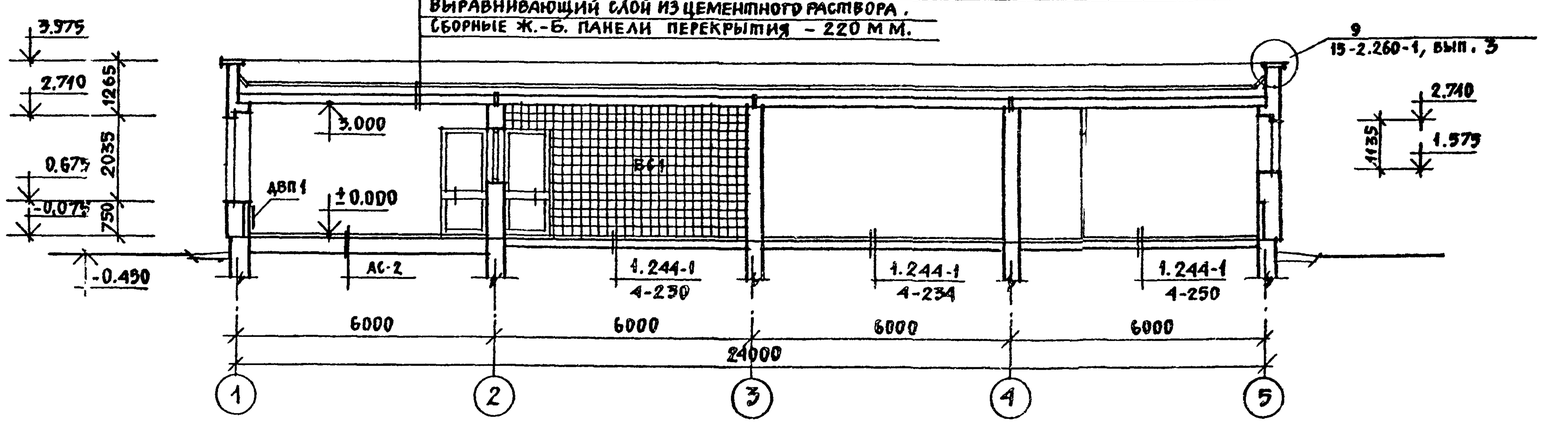

Спецификация элементов к разрезу 1-1

Марка, поз.	Обозначение	Наименование	Кол.	Масса ед., кг	Примечание
		Металлические элементы			
		Крюки — шт. 80			
Кр1	ГОСТ 5781-82	ф10АI, ℓ=450	1	0,36	
		Петли — шт. 80			
П1	ГОСТ 19903-74*	-20×4, ℓ=60	1	0,04	
		Деревянные элементы			
		Дерево-плиты — шт. 20			
ДВП1	ГОСТ 8904-81	Плиты древесно-			
		волокнистые твер-			
		дые с лакокрасочным			
		покрытием			
		450×20, ℓ=1000	1	6	
		Блоки стеклянные			
		пустотелые			
БС1	ГОСТ 9272-81	Блоки БК 194/98	—	37,1	м²

Деталь ограждения радиаторов в приемной, раздевальной, групповой и игральной

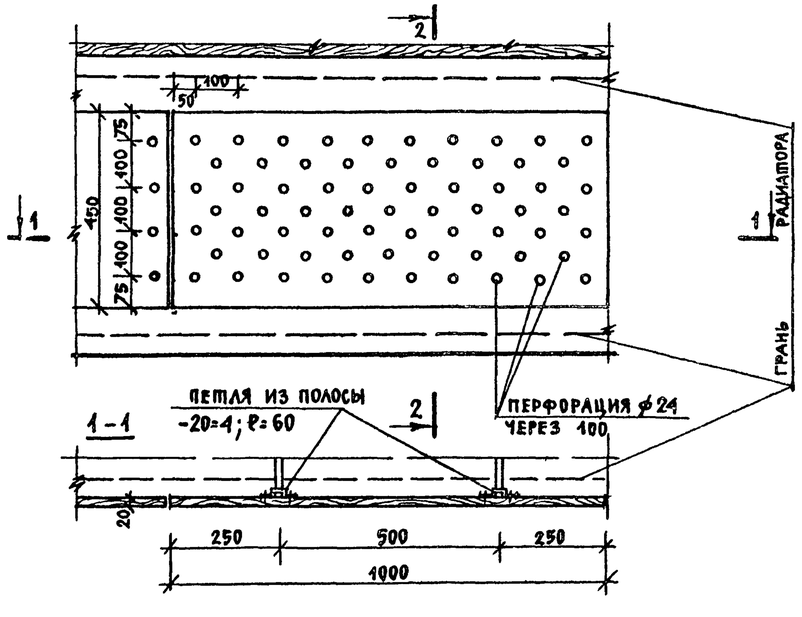

2-2

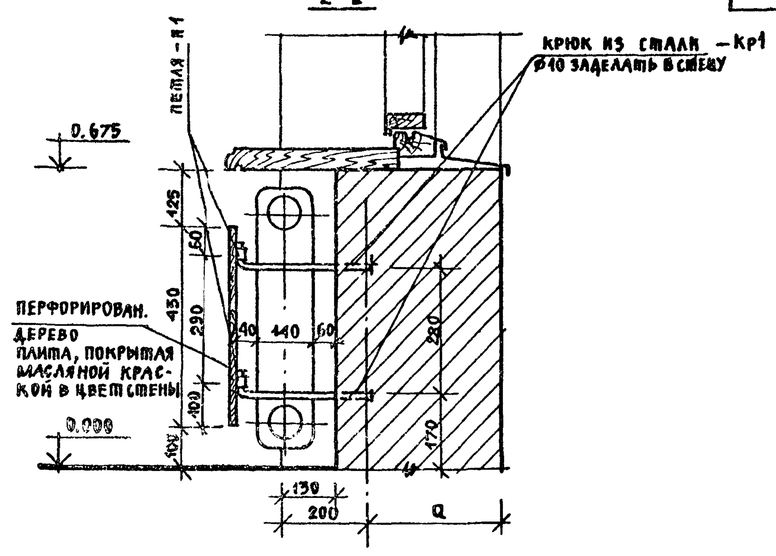

Привязан	Нач. мас	Омельченко		Т.п. 214-1-254.83-АС
	ГАП	Шишков		Детские ясли-сад (со стенами из кирпича) на 50 мест
	ГИП	Таранев		Стадия: Р; Лист: 9; Листов:
	Вед. инж	Семенова		Разрез 1-1. Деталь ограждения радиаторов
Инв. N	Ст. арх.	Куличихин		ЦНИИЭП гражданстройпроект

Копировал: Формат А2

Инв. N подл. 20-2949-11 | Подпись и дата | Взам. инв. N

214-1-254.83
Альбом I

Фасад А-Б

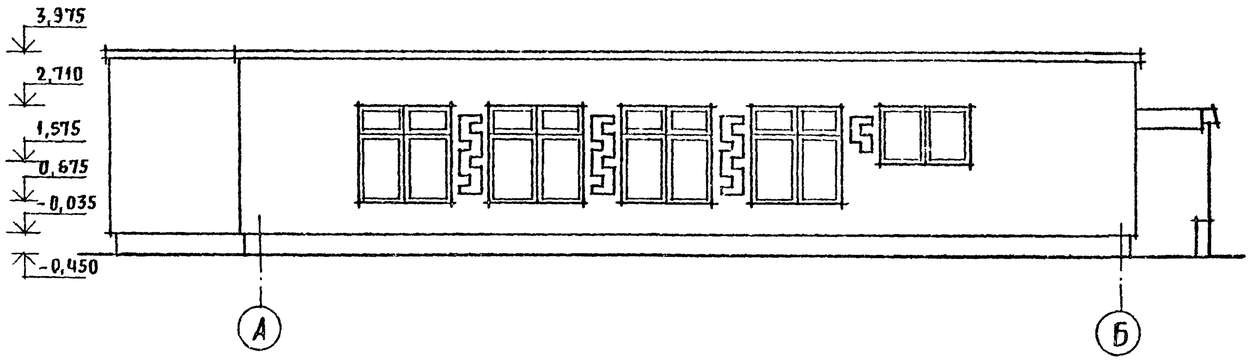

Фасад 1-5

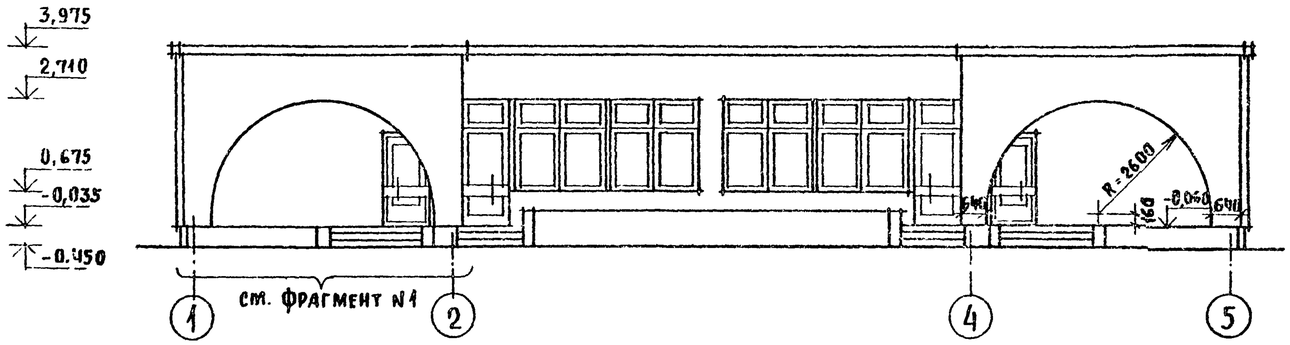

Фасад Б-А

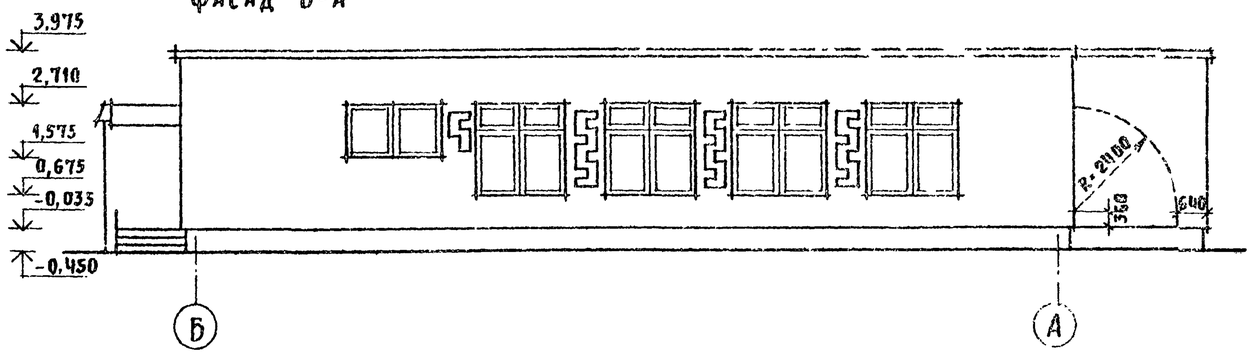

Фасад 5-1

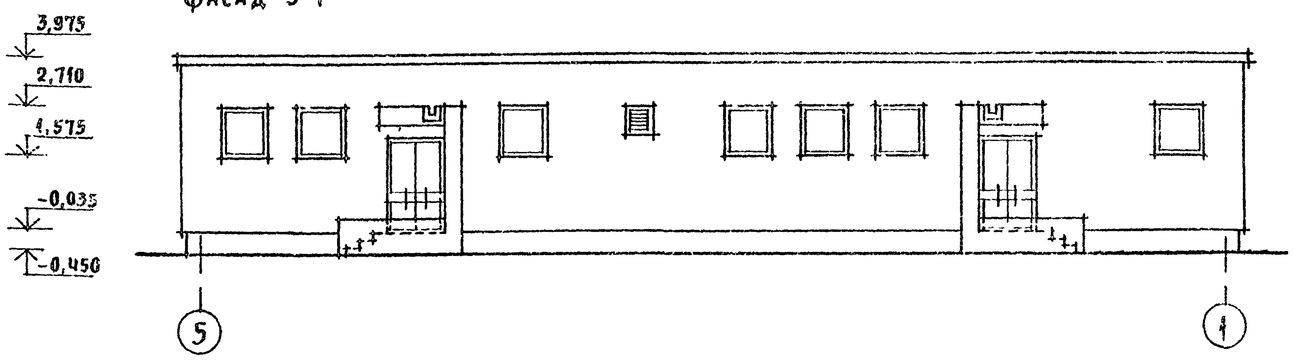

1-1

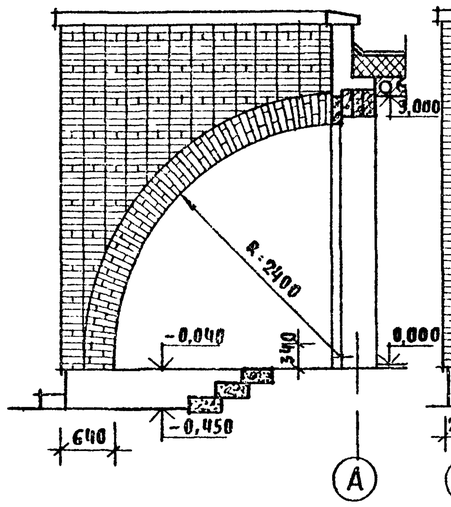

Фрагмент фасада N1

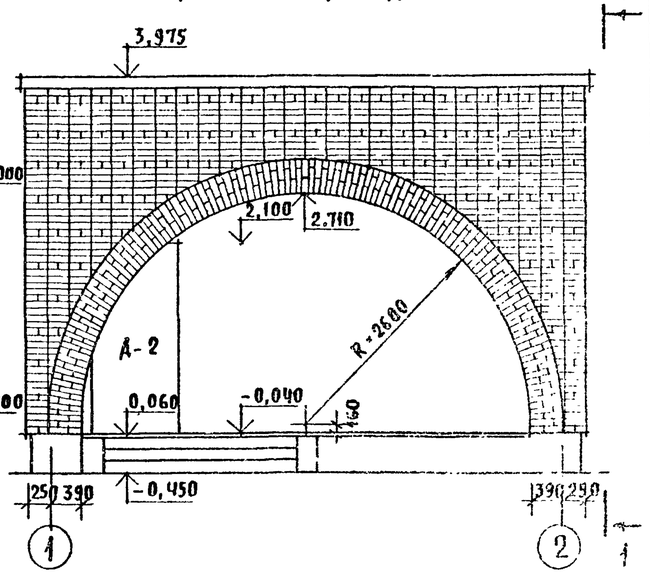

Фрагмент фасада N2

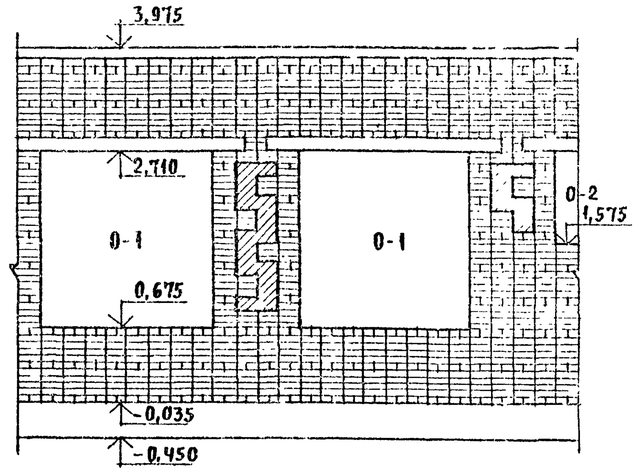

2,100

Привязан			
Инв. N			

Нач.мас.	Ожельченко		
ГАП	Шишков		
ГИП	Таранев		
Вед. инж	Семенова		

Т.П. 214-1-254.83-АС

Детские ясли-сад (со стенами из кирпича) на 50 мест

Фасады А-Б; 1-5; Б-А; 5-1

Стадия	Лист	Листов
Р	10	

ЦНИИЭП граждансельстрой

Копировал:

Формат 22г

Инв. N подл. | Подпись и дата | Взам. инв. N
20-2949-12

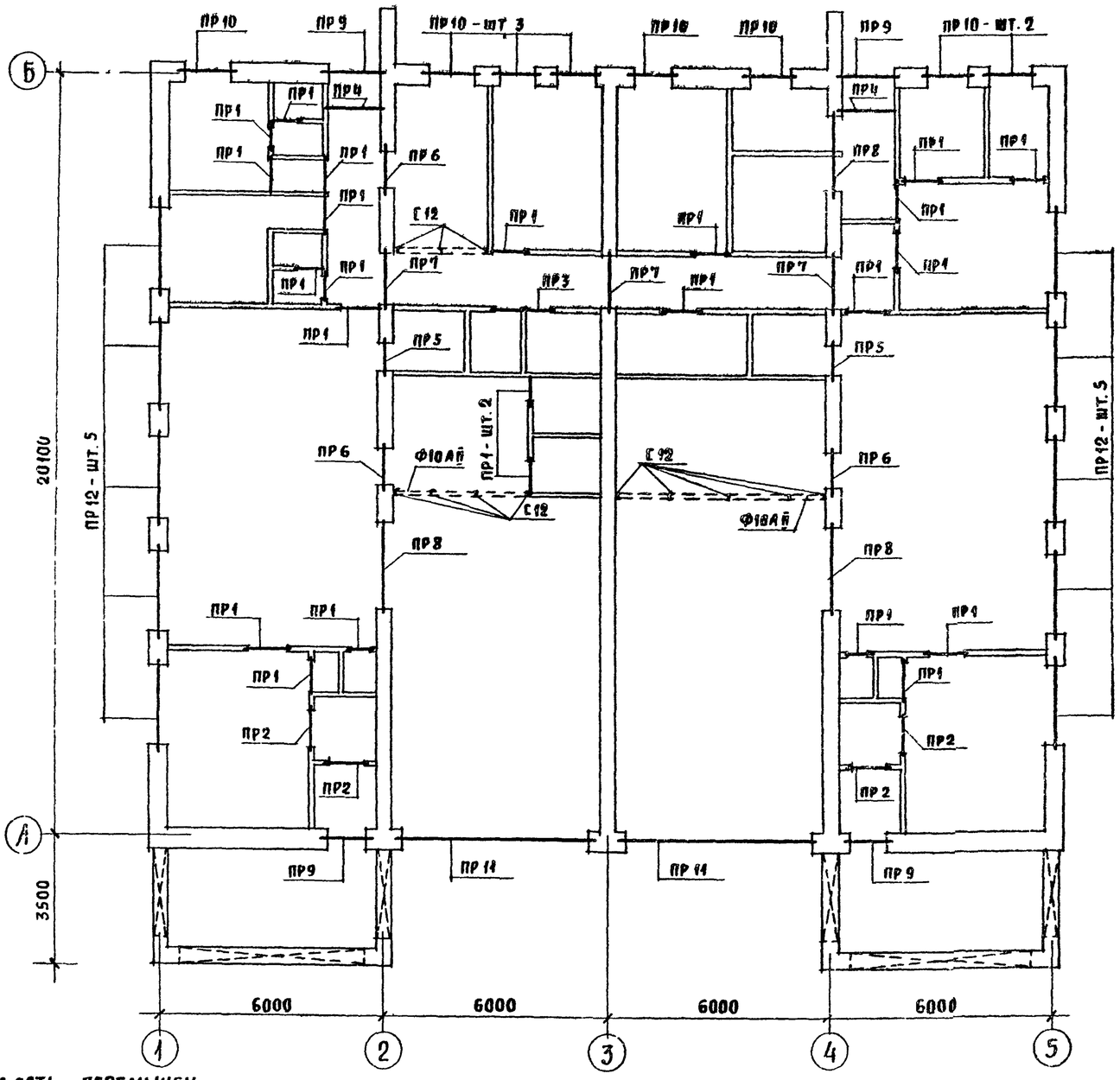

Спецификация элементов к схеме расположения перемычек

Марка, поз.	Обозначение	Наименование	Кол.	Масса ед., кг	Примечание
		Сборные жел.-бет. эл-ты			
		Перемычки брусковые			
1ПР1-1	1.138-10 вып.1	1ПР1-10.12.14	26	50	
1ПР1-2	1.138-10 вып.1	1ПР1-12.12.14	7	50	
1ПР2-1	1.138-10 вып.1	1ПР2-16.12.14	7	75	
1ПР3-1	1.138-10 вып.1	1ПР3-19.12.14	45	75	
1ПР8-1	1.138-10 вып.4	1ПР8-29.12.22у	23	195	
1ПР8-2	1.138-10 вып.4	1ПР8-59.12.29	8	520	
1ПР38-1	1.138-10 вып.1	1ПР38-12.12.22у	4	75	
1ПР38-2	1.138-10 вып.1	1ПР38-15.12.22у	6	100	
1ПР38-3	1.138-10 вып.1	1ПР38-18.12.22у	6	125	
1ПР38-4	1.138-10 вып.1	1ПР38-29.25.22у	10	400	
		Плиты опорные			
—	ТУ 14-4-659-75	Ф5 Вр I, $l_{общ.}$=900п.м.	—	общая 90	
—	—	Бетон марки М 200	—	0,8	м3
		Прогоны			
П40-1	1.225-2 вып.8	П40-28П	6	250	
		Металлические элементы			
—	ГОСТ 8240-72	Стойки С12, l=3000	—	общая 374	
—	ГОСТ 19903-74*	Полоса -150×10, l=250	—	общая 36	
—	ГОСТ 5781-82	Ф10АII, $l_{общ.}$=200 п.м.	—	общая 120	

1	2
ПР10 шт.8 ПР11 шт.2	1ПР3-19,12,14 - ПР10 1ПР8-59.12.29 - ПР11 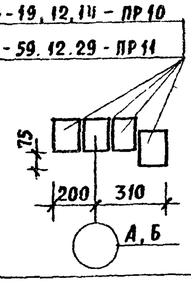
ПР12 шт.10	1ПР8-29,12.22у 1ПР38-29.25.22у 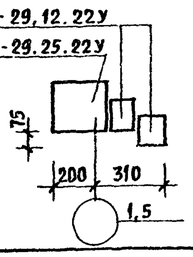

1. Настоящий чертеж читать совместно с АС-8
2. Ведомость перемычек приведена на $t_н$ = минус 30°С.
3. Варианты ведомости перемычек: (кирпич полнотелый обыкновенный) $t_н$ = минус 30°С; δ = 640 мм

дополнить:

ПР10 — 1ПР3-19.12.14 - шт.1
ПР11 — 1ПР8-59.12.29 - шт.1
ПР12 — 1ПР8-29.12.22у - шт.1

$t_н$ = минус 40°С; δ = 770 мм

ПР10 — 1ПР3-19.12.14 - шт.2
ПР11 — 1ПР8-59.12.29 - шт.2
ПР12 — 1ПР8-29.12.22у - шт.2

Ведомость перемычек

Марка, поз	Схема сечения
1	2
ПР1 шт.24 ПР2 шт.4 ПР3 шт.1	1ПР1-10.12.14 - ПР1 1ПР1-12.12.14 - ПР2 1ПР3-19.12.14 - ПР3 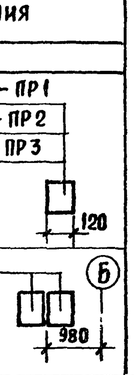
ПР4 шт.2	1ПР3-19.12.14

1	2
ПР5 шт.2 ПР6 шт.3 ПР7 шт.3	1ПР38-12.12.22у - ПР5 1ПР38-15.12.22у - ПР6 1ПР38-18.12.22у - ПР7 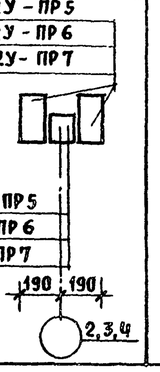 1ПР1-10.12.14 - ПР5 1ПР1-12.12.14 - ПР6 1ПР3-19.12.14 - ПР7

1	2
ПР8 шт.3	П40-28П - ПР8 1ПР8-29.12.22у 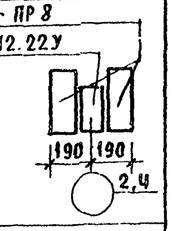
ПР9 шт.4	1ПР3-19,12,14 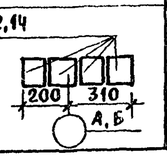

Нач.мас.	Омельченко		
ГАП	Шишков		
ГИП	Таранев		
Вед.инж.	Семенова		

Привязан

Инв. №

Т.П. 214-1-254.83 - АС

Детские ясли-сад (со стенами из кирпича) на 50 мест

Схема расположения перемычек

Стадия	Лист	Листов
Р	11	

ЦНИИЭП гражданселькстрой

Инв. N подл. | Подпись и дата | Взам. инв. N

20-2949-13

Копировал:

Формат 22г

19589-01

214-1-254.83
Альбом I

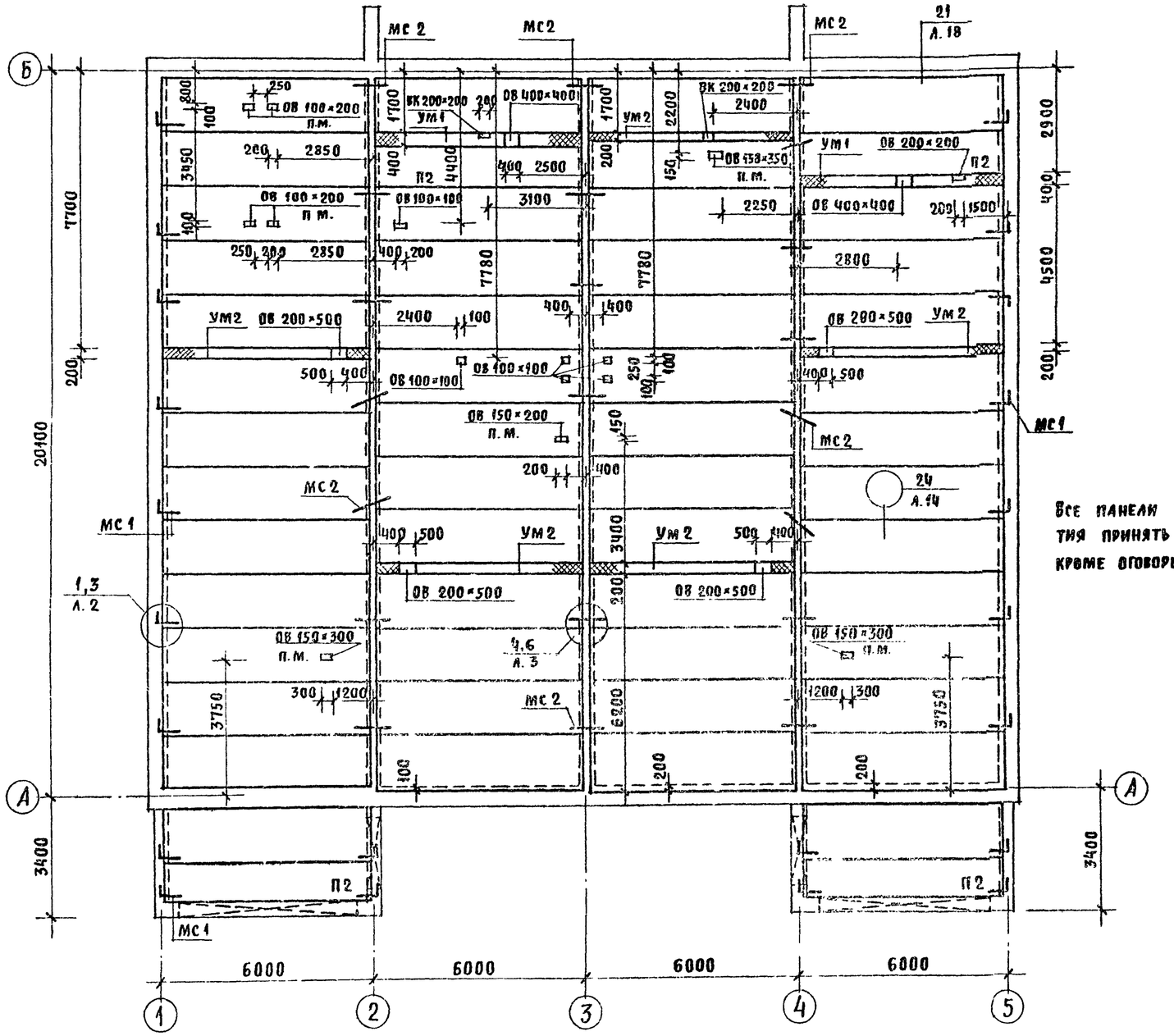

Все панели перекрытия принять марки П1, кроме оговоренных

Спецификация к схеме расположения элементов покрытия

Марка, поз.	Обозначение	Наименование	Кол.	Масса ед., кг	Примечание
		Сборные жел.-бет. эл-ты			
		Панели перекрытия			
П1	1.141-1 вып. 58	ПК 4-60.15	52	2300	
П2	1.141-1 вып. 58	ПК 4-60.12	4	2100	
		Монолитные жел.-бет. элементы			
		УМ 1 - шт. 5			
		Детали			
1	ГОСТ 5781-82	Ф10 А II, ℓ=1440	41	0,87	
2	ГОСТ 5781-82	Ф6 А I, ℓ=6000	3	1,35	
		Материал:			
		Бетон марки 200	-	0,52	м³
		УМ 2 - шт. 2			
		Детали			
3	ГОСТ 5781-82	Ф10 А II, ℓ=1240	41	0,74	
2	ГОСТ 5781-82	Ф6 А I, ℓ=6000	2	1,35	
		Материал:			
		Бетон марки 200	—	0,26	м³
		Арматурные элементы			
		Детали соединительные			
		МС 1 - шт 22			
5	ГОСТ 5781-82	Ф10 А I, ℓ=680	1	0,42	
		МС 2 - шт. 44			
4	ГОСТ 5781-82	Ф10 А I, ℓ=830	1	0,51	

1. Настоящий чертеж читать совместно с АС-8 и АС-11
2. Монтажные узлы и детали покрытия выполнить по серии 2.140-1 вып.1.
3. Панели перекрытий класть по свежеуложенному слою цементного раствора марки м200, толщиной 20 мм.
4. Швы между панелями перекрытия заполнить цементным раствором марки м100.
5. Анкерные связи МС1 и МС2 прикрепить к петлям панелей при помощи сварки электродами типа Э-42 по ГОСТ 9467-65
6. Все стальные соединительные элементы покрыть антикоррозионным составом и сверху покрыть раствором
7. Обозначение $\frac{\text{отв. } 150\times200}{\text{п.м.}}$ – пробить по месту

Схема поперечных сечений монолитных участков

Бетон марки 200

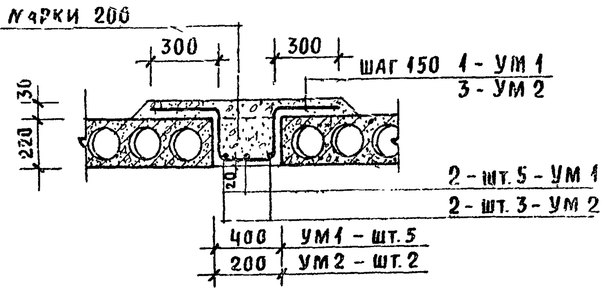

МС 1

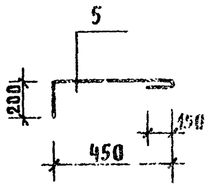

МС 2

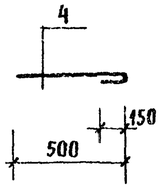

Согласовано:
ГИП ОВ Евдокимова
ГИП ВК Молодкин

Инв. N подл. | Подпись и дата | Взам. инв. N
20-2949-14

Т.П. 214-1-254.83-АС			
Нач. мас. Омельченко	Детские ясли-сад (со стенами из кирпича) на 50 мест	Стадия Р	Лист 12
ГАП Шишков			Листов
ГИП Таранев	Схема расположения элементов покрытия	ЦНИИЭП гражданселькстрой	
Вед. инж. Семенова			

Привязан

Инв. N

Копировал:

Формат 22г

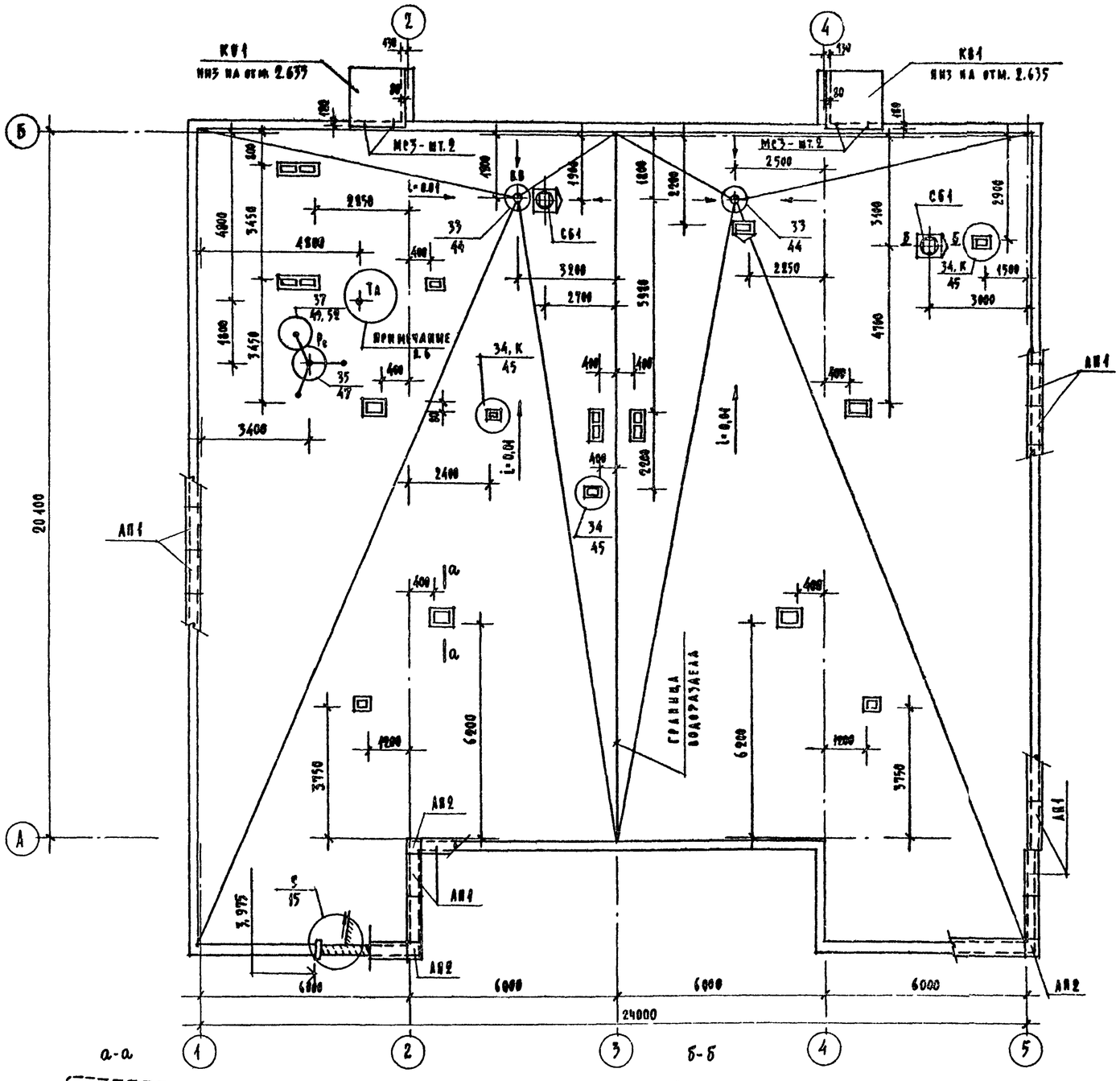

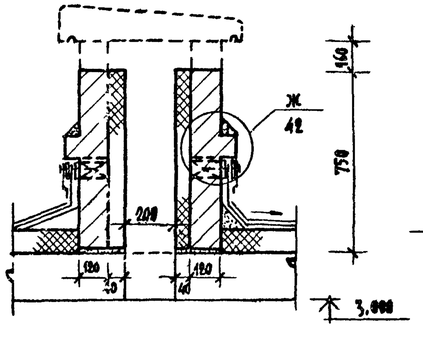

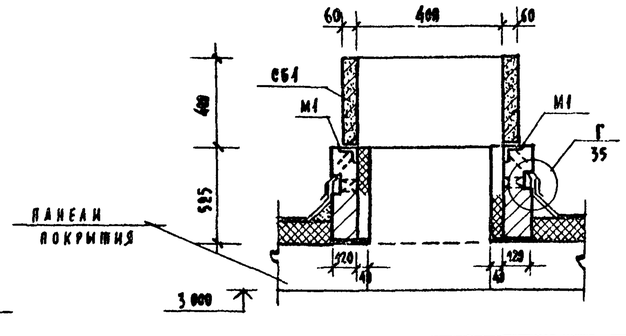

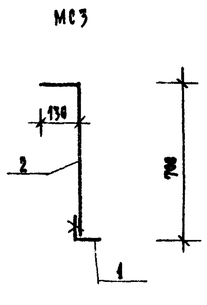

СПЕЦИФИКАЦИЯ ЭЛЕМЕНТОВ К ПЛАНУ КРОВЛИ

МАРКА, ПОЗ.	ОБОЗНАЧЕНИЕ	НАИМЕНОВАНИЕ	КОЛ.	МАССА ЕД. КГ	ПРИМЕЧАНИЕ
		Сб. жел.-бетонные элементы			
		Панели парапетные			
АП1	1.238-1; вып.1	АП 13,5-1	75	94	
АП2	1.238-1; вып.1	АП 15,5-1	8	33	
		Козырьки плоские			
КВ1	1.238-1; вып.1	КВ 16	2	750	
		Стаканы			
СБ1	1.494-24; вып.1	СБ-4А-2	2	150	
		Металлические элементы			
—	ГОСТ 5781-82	⌀8 АI	—	1590	
		МС3 - шт 4			
1	ГОСТ 8509-72*	∠70×6, ℓ=200	1	1.3	
2	ГОСТ 5781-82	⌀16 АII, ℓ=800	1	1.03	
		М1 - шт. 8			
—	ГОСТ 8509-72*	∠70×6, ℓ=200	4	1.3	
—	ГОСТ 5781-82	⌀10 АI, ℓ=230	2	0.13	

1. Настоящий чертеж читать совместно с АС-8
2. Состав кровли см. разрез 1-1 на АС-9
3. В качестве молниезащиты принять сетку из арматуры ⌀8АI с ячейкой 500×500, уложенную в цементную стяжку кровли.
4. Кладку стен вентиляционных шахт, выходящих на кровлю, выполнять из полнотелого обыкновенного кирпича.
5. Детали покрытия (кровли) выполнить в соответствии с серией 2.260-1; вып.3 ($\frac{9}{15}$ - номер детали / лист серии).
6. Узлы крепления радиостойки и телеантенны выполнять соответственно по сериям 2.260-1; вып.3 и 2.190-1/72; вып.V.
7. Цементную стяжку на кровле разрезать в плане на квадраты со сторонами 3000мм деформационными швами (см. узел 4 серии 2.260-1; вып.3).

Типовой проект 214-1-254.83 Альбом I

Согласовано: ГИП СС Щегласов; ГИП ВВ Бадикова; ГИП ВК Молоткин; ГИП ЭО Курочкин

Инв. № подл. 20-2949-15 | Взам. инв. № | Подпись и дата

Привязан			
Инв. №			

Нач. мас.	Емельченко		
ГАП	Шишков		
ГИП	Таранов		
Вед. инж.	Семенова		

Т.П. 214-1-254.83-АС

Детские ясли-сад (со стенами из кирпича) на 50 мест

План кровли

Стадия	Лист	Листов
Р	13	

ЦНИИЭП гражданских зданий

Копировал:

214-1-254.83
Альбом I

ВЕНТКАМЕРА (НАЛИ)

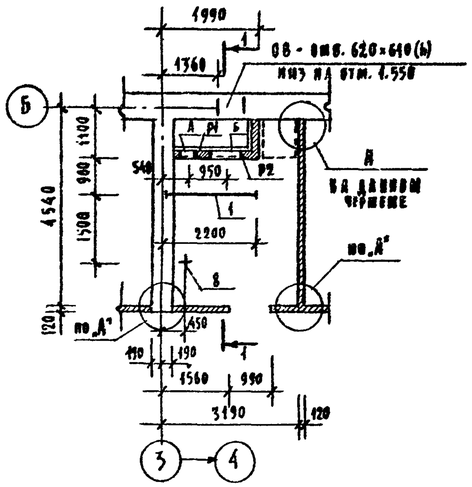

РАМКИ Р1 и Р2

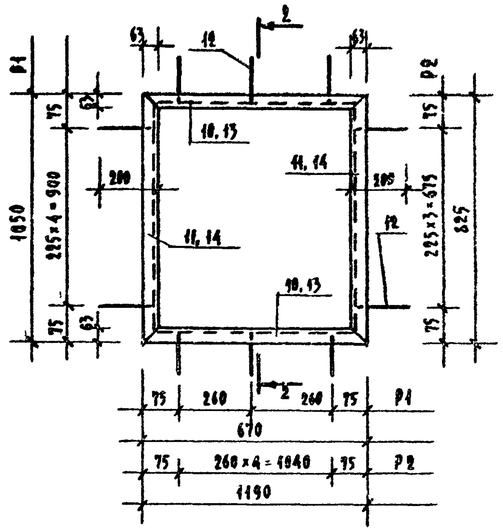

2-2

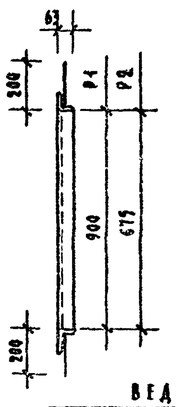

ВЕДОМОСТЬ ОТВЕРСТИЙ

Тип отв.	Размеры, мм B	Размеры, мм H	Отм. низа отв.	Примечание
А	545	900	0.250	ОВ
Б	1030	675	0.300	ОВ

1-1

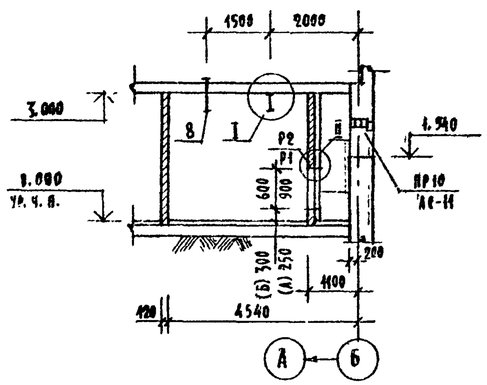

I

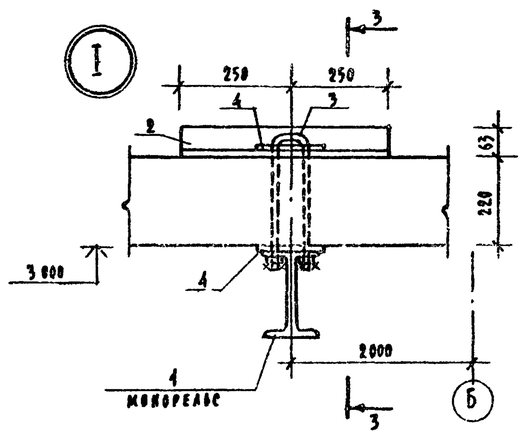

3-3

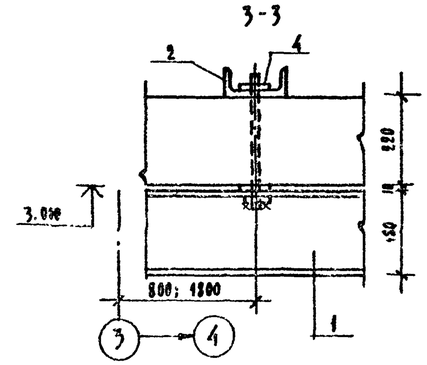

II

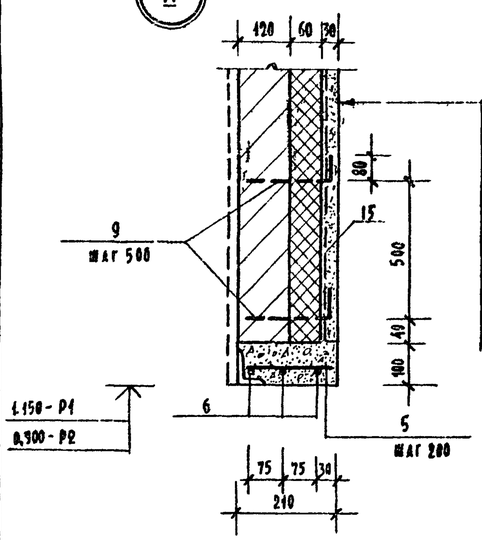

Штукатурка	- 30
Сетка стальная М3 (ГОСТ 5336-80)	
Утеплитель - минераловатные плиты γ_0 = 200 кг/м³ (ГОСТ 22950-78)	- 60
Перегородка из полнотелого обыкновенного кирпича (ГОСТ 530-80)	- 120
Внутренняя отделка помещения вентокамеры (см. АС-2, ведомость)	

А

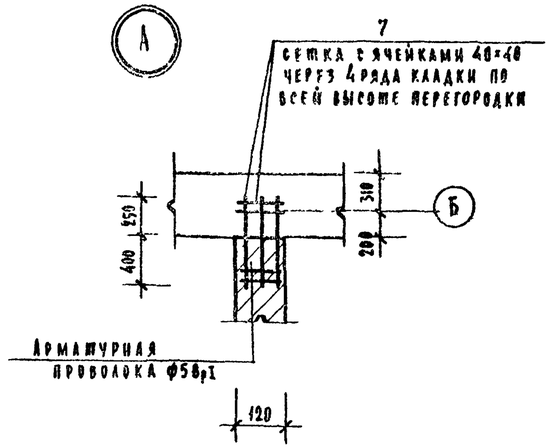

СПЕЦИФИКАЦИЯ ЭЛЕМЕНТОВ ВЕНТКАМЕРЫ

Марка, поз.	Обозначение	Наименование	Кол.	Масса ед. кг	Примечание
		Монолитные железобетонные элементы			
		Перемычка			
5	ГОСТ 5781-82	⌀6 AI, ℓ=190	10	0.05	
6	ГОСТ 5781-82	⌀10 AII, ℓ=1800	3	0.12	
		Бетон марки М200	—	0.04	м³
		Металлические элементы			
1	ГОСТ 19425-74*	I 18М, ℓ=2200	1	56.8	
2	ГОСТ 8240-72	[14, ℓ=500	2	6.0	
3	ГОСТ 5781-82	⌀12 AII, ℓ=750	2	0.6	
4	ГОСТ 19903-74	-100×6, ℓ=100	4	0.5	
7	ТУ 14-4-659-75	⌀5 ВрI			
8	ГОСТ 5781-82	⌀12 AII, ℓ=500	1	0.4	
9	ГОСТ 5781-82	⌀10 AI, ℓ=260	35	0.2	
		Рамка Р1 - шт.1			
10	ГОСТ 8509-72*	∠63×6, ℓ=670	2	3.8	
11	ГОСТ 8509-72*	∠63×6, ℓ=1050	2	6.7	
12	ГОСТ 5781-82	⌀8 AI, ℓ=190	16	0.2	
		Рамка Р2 - шт.1			
12	ГОСТ 5781-82	⌀8 AI, ℓ=190	18	0.2	
13	ГОСТ 8509-72*	∠63×6, ℓ=1390	2	6.3	
14	ГОСТ 8509-72*	∠63×6, ℓ=825	2	4.9	
15	ГОСТ 5336-80	Сетка стальная плетеная М3	—	72	
		Материалы			
	ГОСТ 22950-78	Плиты минераловатные γ_0=200 кг/м³, -δ=60	—	20	м³

1. Настоящий чертеж читать совместно с АС-8
2. Сварку элементов производить электродами типа Э-42 по ГОСТ 9467-75.

Привязан			
Инв. №			
Нач. мас.	Омельченко		
ГАП	Шишков		
ГИП	Таранев		
Вед. инж.	Семенова		

Т.П. 214-1-254.83-АС

Детские ясли-сад (со стенами из кирпича) на 50 мест

Вентокамера

Стадия	Лист	Листов
Р	14	

ЦНИИЭП Граждансельстрой

Инв. № подл. | 20-2949-16 | Подпись и дата | Взам. инв. №

Перепечатка:

Марка элемента	Изделия арматурные. Арматура класса Вр I ТУ14-4-659-75 ф5	Итого	А II ГОСТ 5781-82 10	12	16	Итого	А I ГОСТ 5781-82 6	8	10	Итого	А I ГОСТ 8478-81 200×200/8/8/2500×3000	Итого	Всего	Изделия закладные. Прокат марки В Ст. 3 кп 2. ГОСТ 19903-74* δ=6	δ=10	Итого	ГОСТ 8509-72* ∠63×6	∠70×6		Итого	ГОСТ 8240-72 [12	[14		Итого	ГОСТ 19425-74* I 18м	Итого	Изделия разные. В Ст3кп2 ГОСТ 5336-80 Сетка N3	Итого	ГОСТ 8568-77* Рифл. сталь-5	Итого	Общий
Фундаменты и подпольные каналы	—	—	30	—	—	30	25	30	—	55	—	—		—	—	—	90	—		90	—	—		—	—	—	—	—	60	60	235
Крыльца	—	—	—	—	—	—	—	—	—	—	254	254		—	—	—	—	—		—	—	—		—	—	—	—	—	—	—	254
Стены и перегородки	—	—	20	—	—	20	—	—	—	—	—	—		—	26	26	—	—		—	374	—		374	—	—	—	—	—	—	420
Перемычки	90	90	—	—	—	—	—	—	—	—	—	—		—	—	—	—	—		—	—	—		—	—	—	—	—	—	—	90
Перекрытие (покрытие)	—	—	274	—	—	274	26	—	34	34	—	—		—	—	—	—	—		—	—	—		—	—	—	—	—	—	—	308
Кровля	—	—	—	—	5	5	—	1500	3	1503	—	—		—	—	—	—	17		17	—	—		—	—	—	—	—	—	—	1525
Венткамера	13	13	5	3	—	8	3	8	7	18	—	—		2	—	2	45	—		45	—	42		42	56,8	56,8	72	72	—	—	227
																															3059

Расход стали приведен в кг

Привязан	Нач. мас.	Омельченко	
	ГАП	Шишков	
	ГИП	Таранев	
Инв N	Вед. инж.	Семенова	

Т.П. 214-1-254.83-АС

Детские ясли-сад (со стенами из кирпича) на 50 мест

Ведомость расхода стали

Стадия	Лист	Листов
Р	15	

ЦНИИЭП Гражданстройпроект

Копировал:

Формат 22

Инв. N подл. 20-2949-17 | Подпись и дата | Взамен инв. N

Фрагмент плана 1 этажа с теневым навесом (вариант)

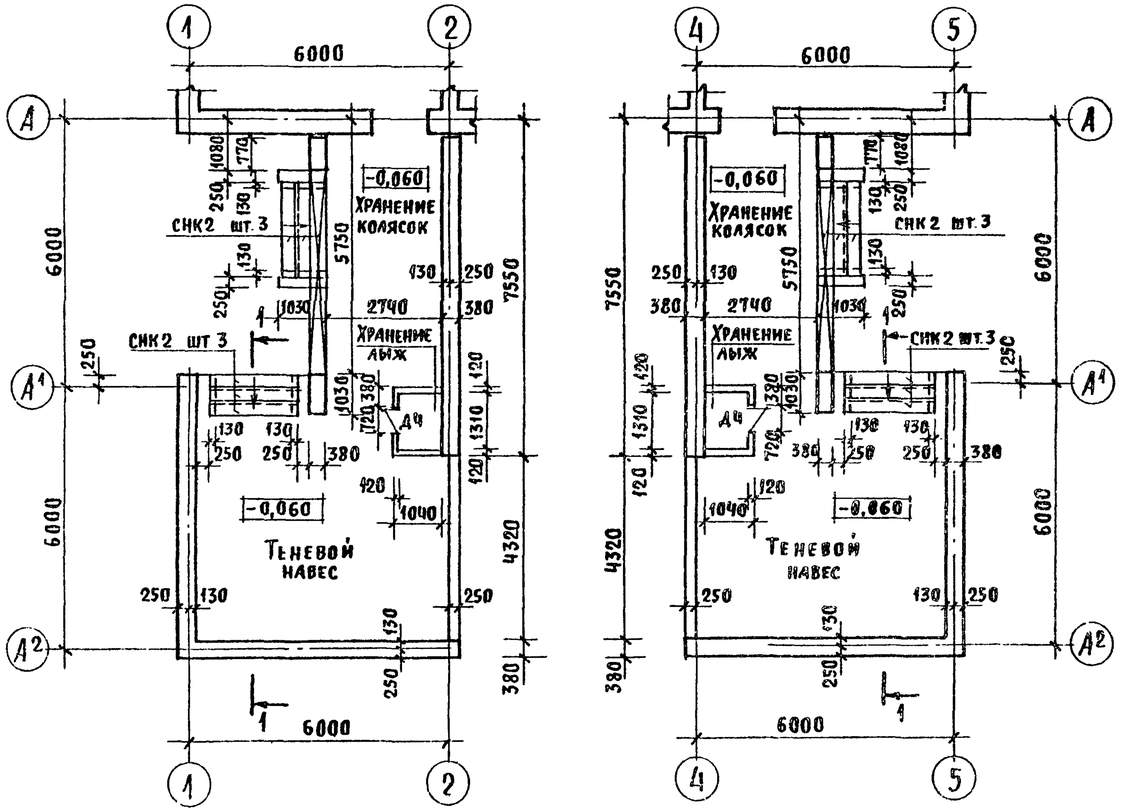

Фасады 1-2, 4-5

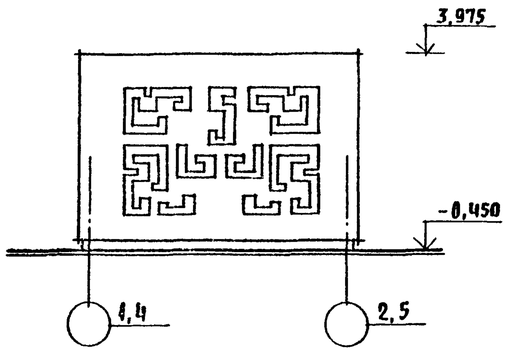

Фасад А²-А

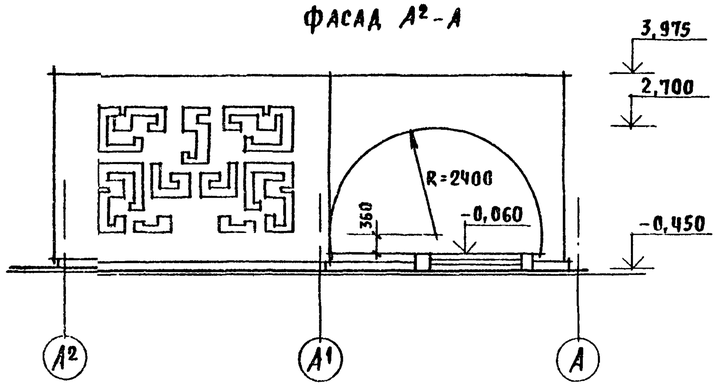

Схема расположения элементов покрытия

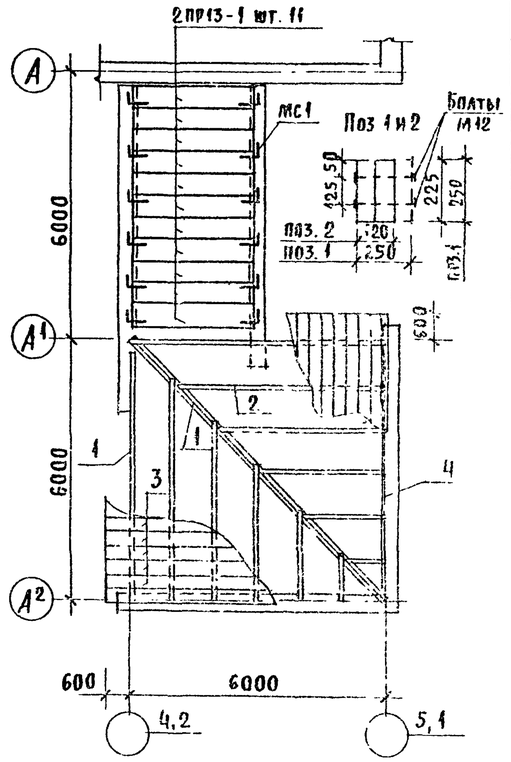

План кровли

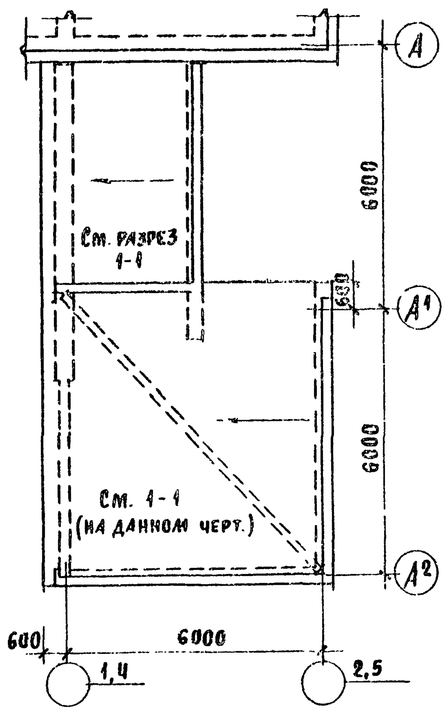

2 слоя	рубероида
1 слой	пергамина
Доски (настил)	– 44
Доски 60×2	– 225
Доски 60×3	– 225

1 – 1

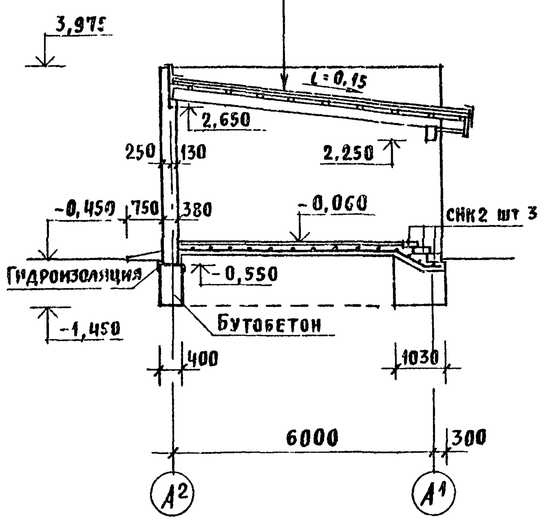

1. Настоящий чертеж является вариантом к основному решению. (Здание с теневым навесом).
2. Расход стали на МС1 – 5,2 кг (Ф10 АI) на крыльца – 260 кг (Ф8 АI).
3. Болты для стропильной конструкции принять М12 шт. 30, ℓ = 280.
4. Расход гвоздей – 1 ящик 30 кг.

Спецификация элементов к фрагменту плана 1 этажа (вариант)

Марка, поз.	Обозначение	Наименование	Кол.	Масса ед., кг	Примечание
		Сборные жел.-бетонные элементы			
		Перемычки плитные			
2ПР13-1	1.138-10, вып 2	2ПР13-29.51.22	22	835	
		Ступени крылец			
СНК2	1.269-2	СНК6-21-3,5	12	254	
		Столярные изделия			
Д4	1.136-10	ДГ21-7	2	—	
		Деревянные элементы			
1,2	ГОСТ 8486-66**	Доски – б = 60	—	общий 1,5	м³
3	ГОСТ 8486-66**	Доски – б = 44	—	общий 1,8	м³
4	ГОСТ 8486-66**	Мауэрлат 80×80	—	0,03	м³

Кач мас	Омельченко		
ГАП	Шишков		
ГИП	Таранев		
Вед. инж.	Семенова		
Ст. арх.	Куличихин		

Т.П. 214-1-254-83-АС

Детские ясли-сад (со стенами из кирпича) на 50 мест

Фрагмент плана с теневым навесом (вариант)

Стадия	Лист	Листов
Р	16	

ЦНИИЭП граждансельстрой

Привязан

Инв. №

Копировал

Формат А4

Инв. N подл. | Подпись и дата | Взам. инв. N
20-2949-18

Типовой проект 214-1-254.83 Альбом I

Фасад А-Б

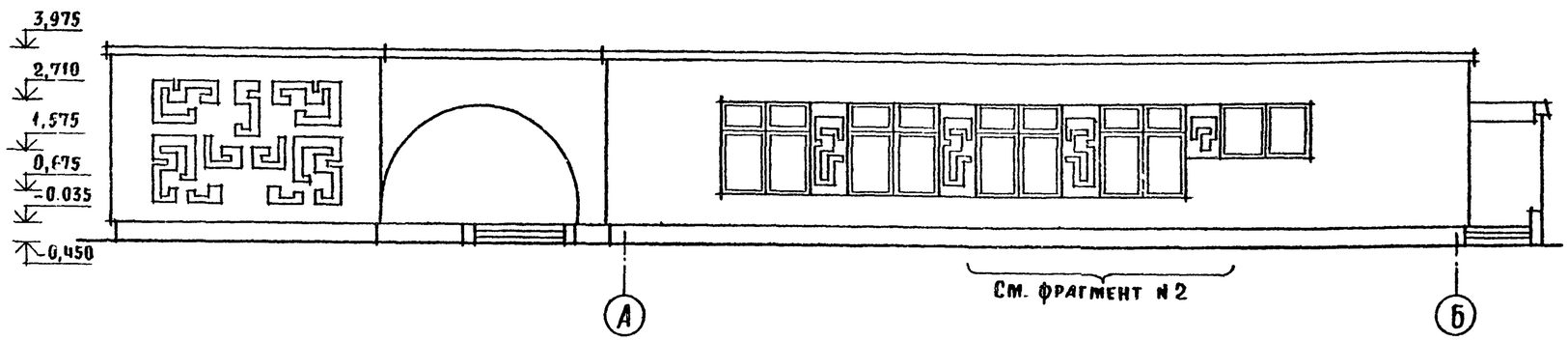

Фасад 1-5

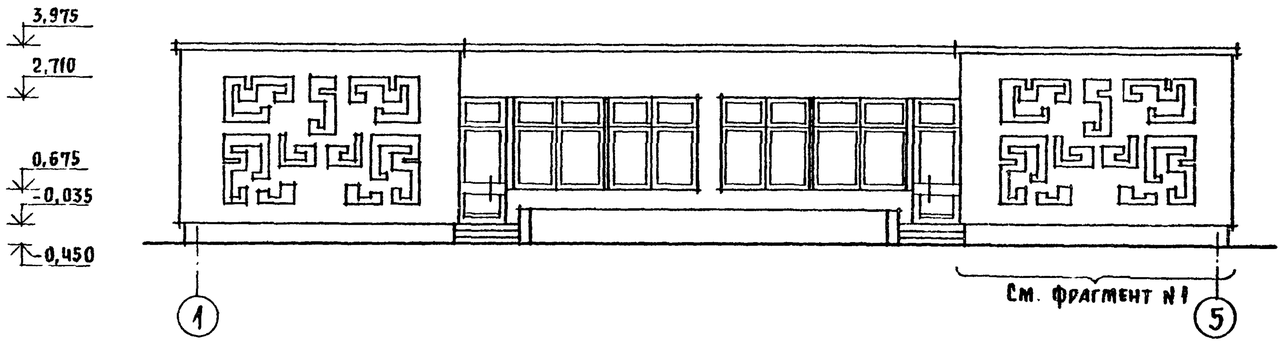

Фасад Б-А

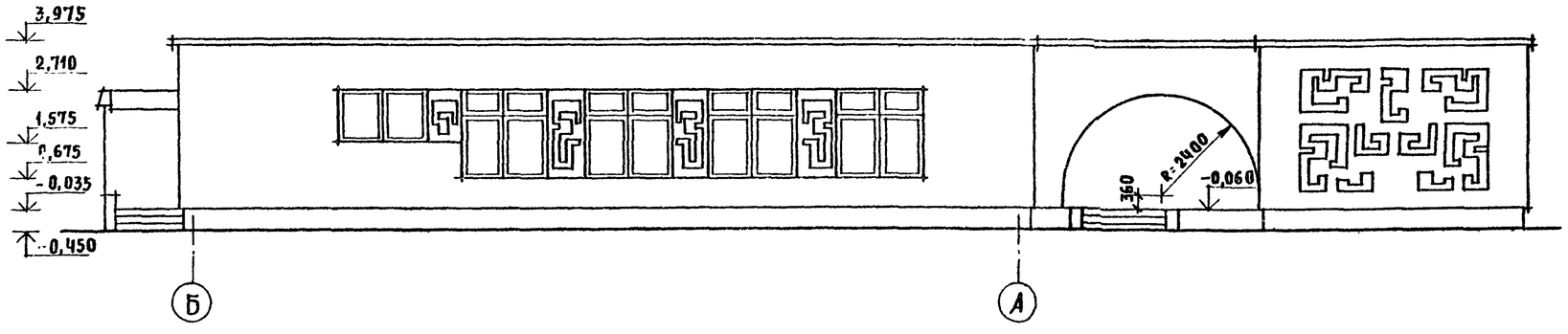

Фасад 5-1

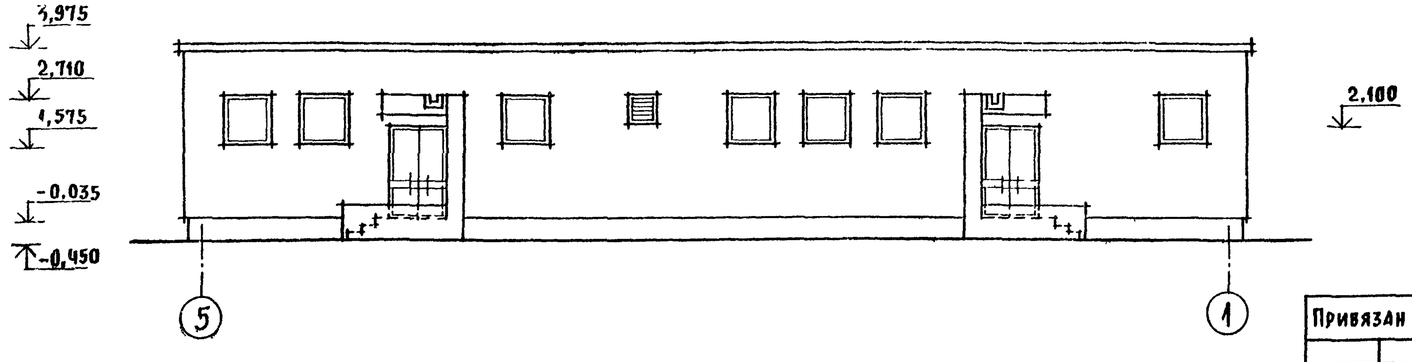

Фрагмент фасада N 1

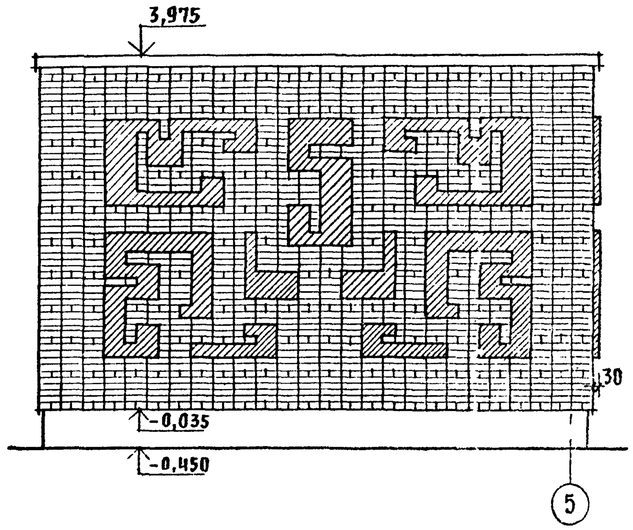

Фрагмент фасада N 2

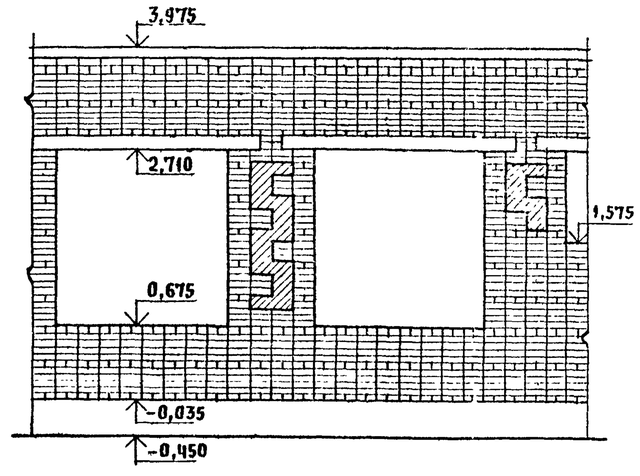

Нач мас	Омельченко		
ГАП	Шишков		
ГИП	Таранев		
Вед. инж	Семенова		

Привязан

Инв. N

Т.П. 214-1-254.83 - АС

Детские ясли-сад (со стенами из кирпича) на 50 мест

Стадия	Лист	Листов
Р	17	

Фасады А-Б; 1-5; Б-А; 5-1 (вариант с теневыми навесами)

ЦНИИЭП гражданселькстрой

Копировал:

Формат 22г

Инв. N подл. | Подпись и дата | Взам. инв. N
20-2949-19

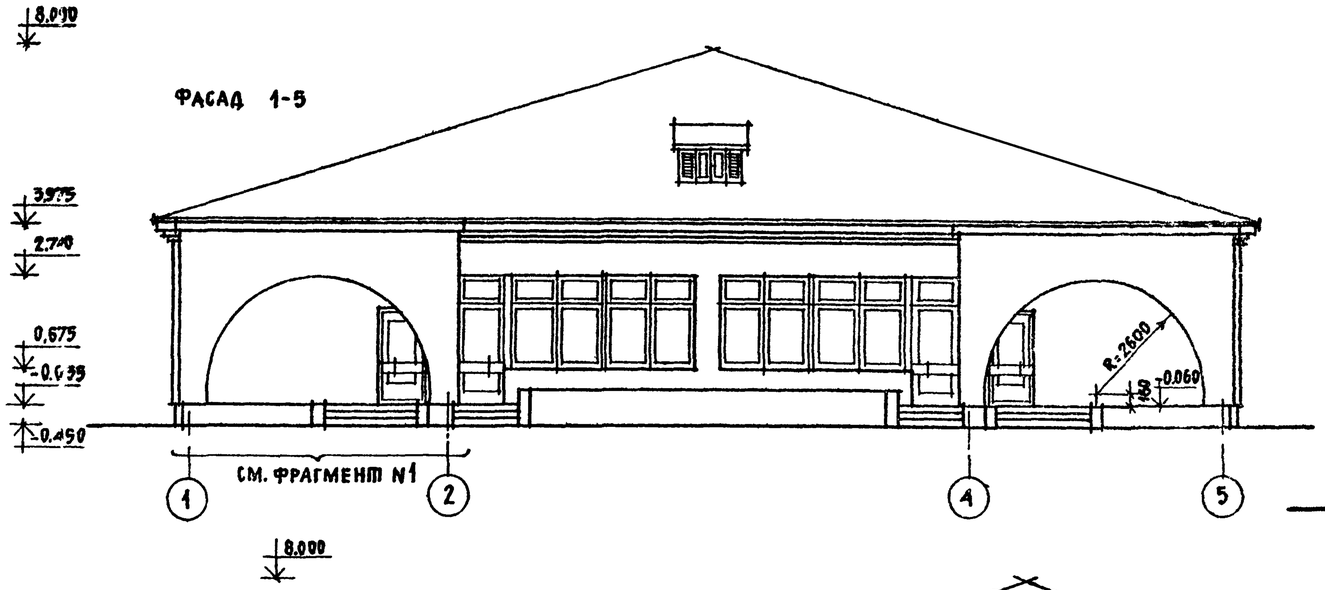

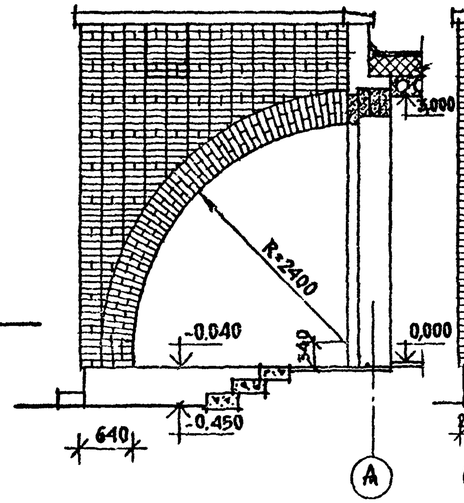

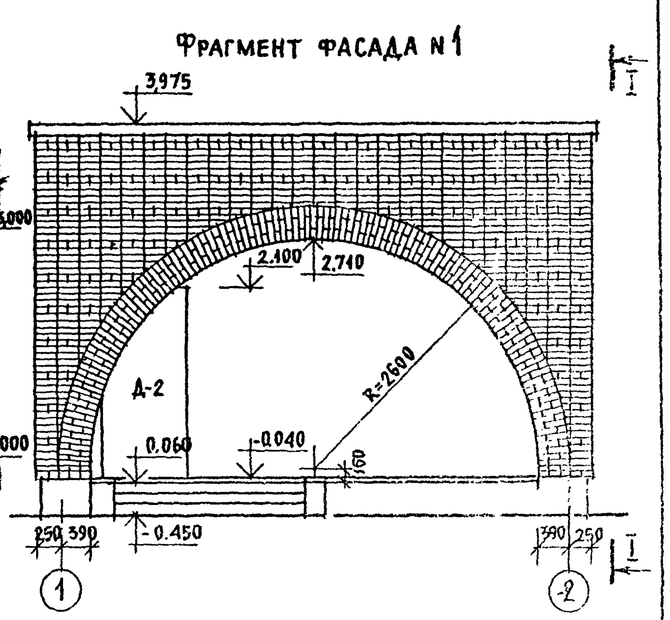

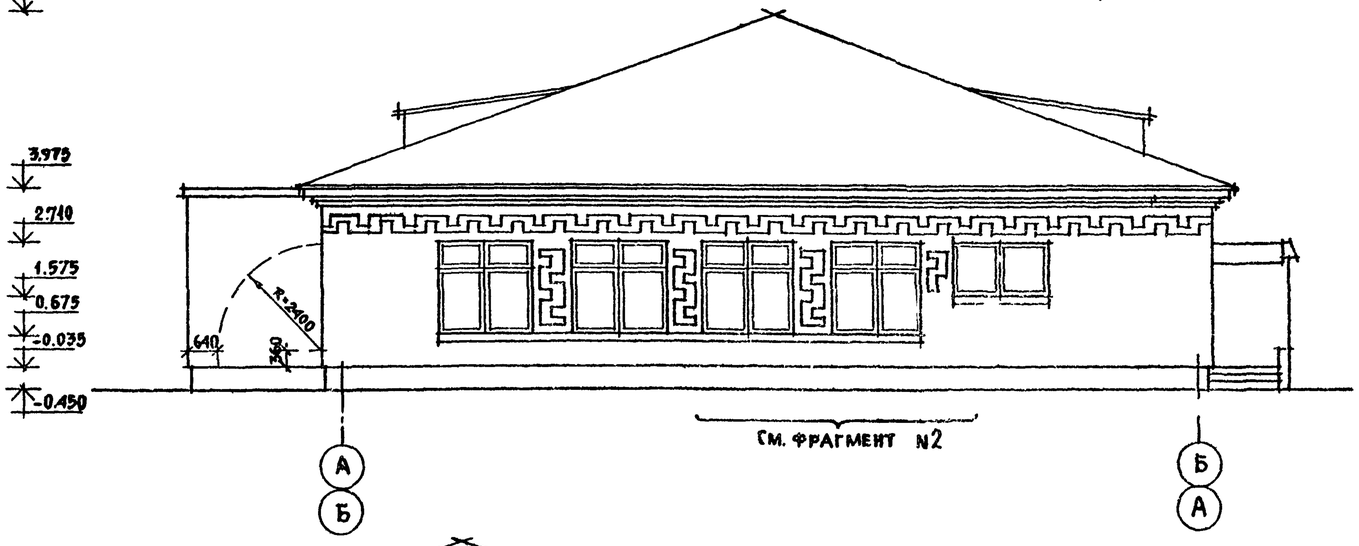

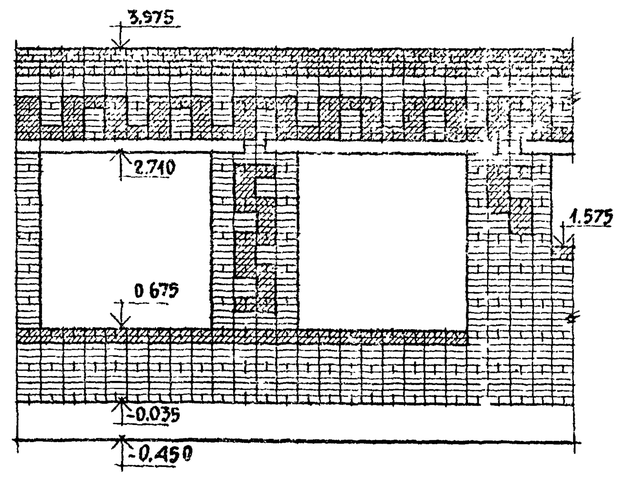

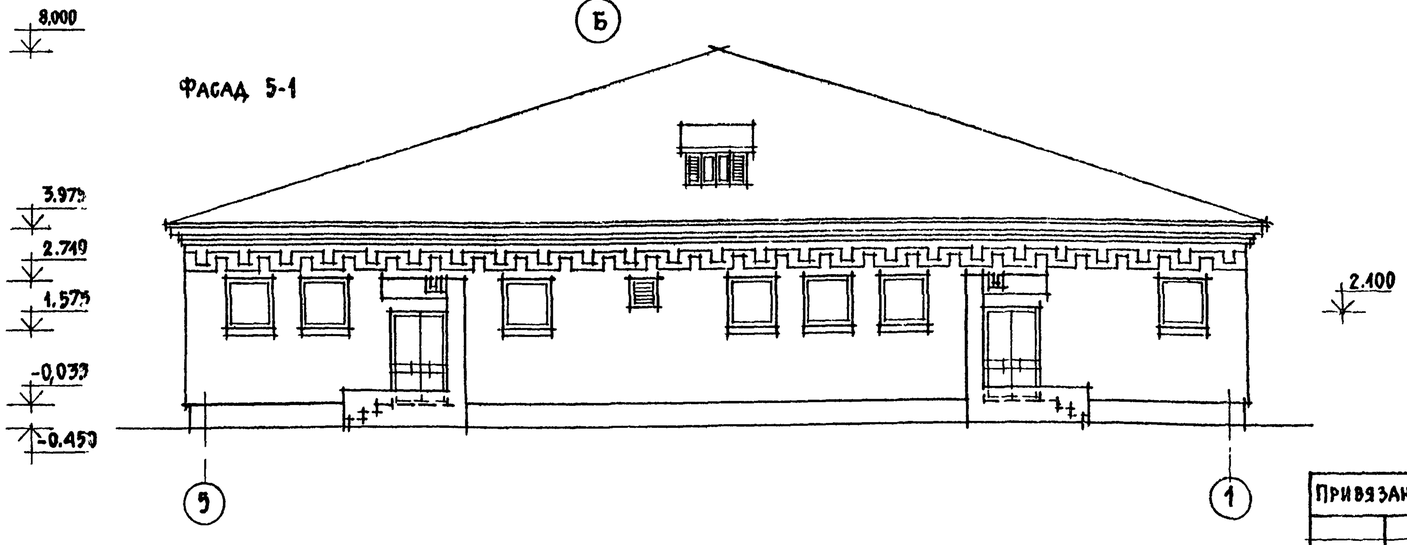

Привязан				Т.П. 214-1-254.83-АС		
	НАЧ.МАС	ОМЕЛЬЧЕНКО		Детские ясли-сад (со стенами из кирпича) на 50 мест	Стадия	Лист	Листов
	ГАП	ШИШКОВ			Р	18	
	ГИП	ТАРАНЕВ		Фасады 1-5; А-Б; Б-А; 5-1 (вариант с чердачной крышей)	ЦНИИЭП гражданстройпроект	
Инв. N	ВЕД.ИНЖ	СЕМЕНОВА				

Копировал:

Формат 22г

214-1-254.83
Альбом I

Фасад 1-5

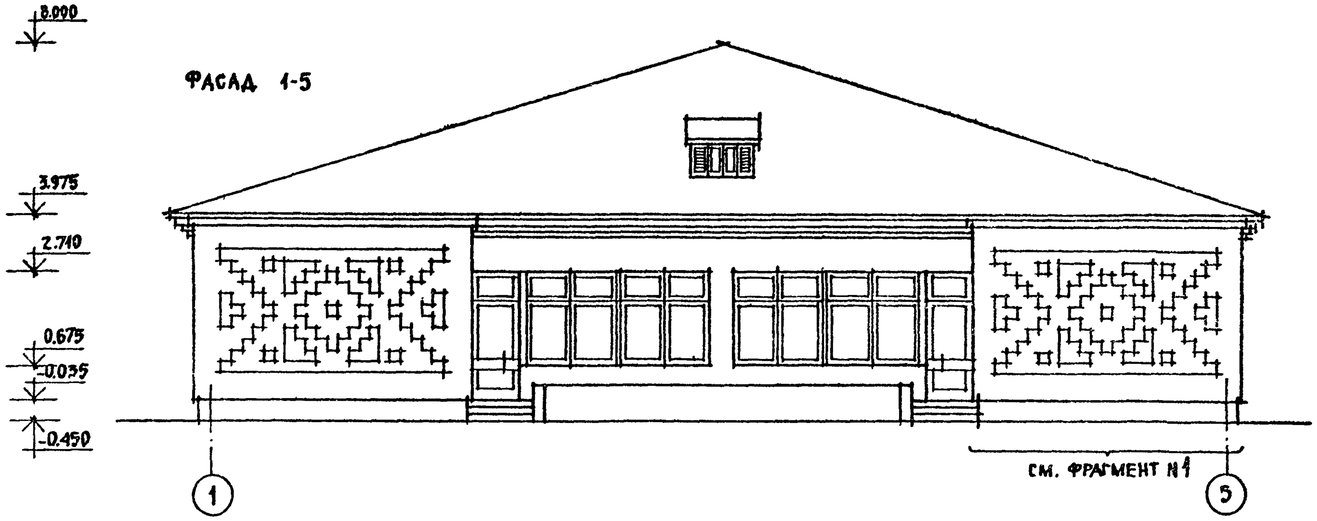

Фрагмент фасада N 1

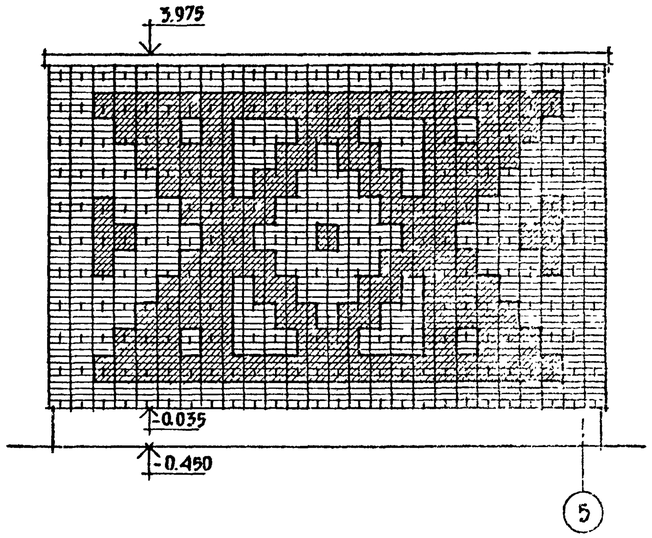

Фасад А-Б; Б-А

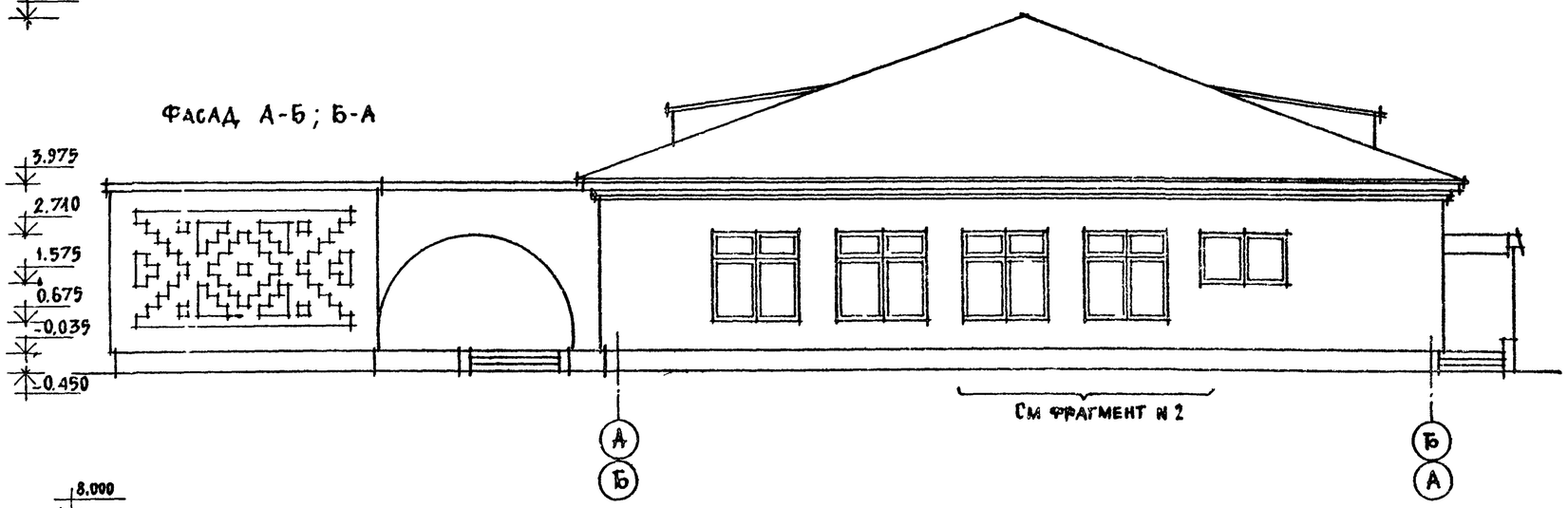

Фрагмент фасада N 2

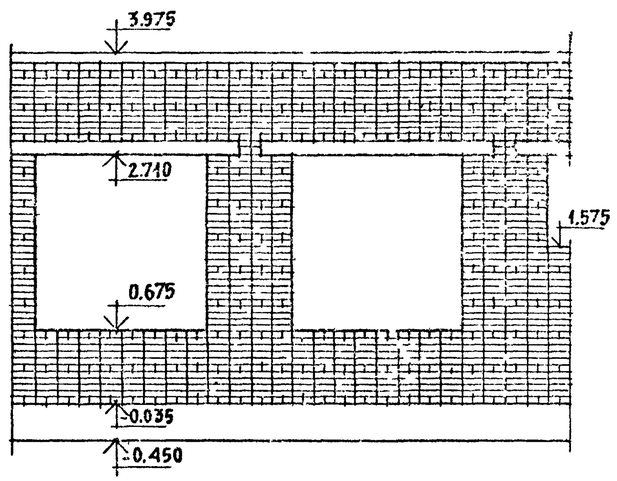

Фасад 5-1

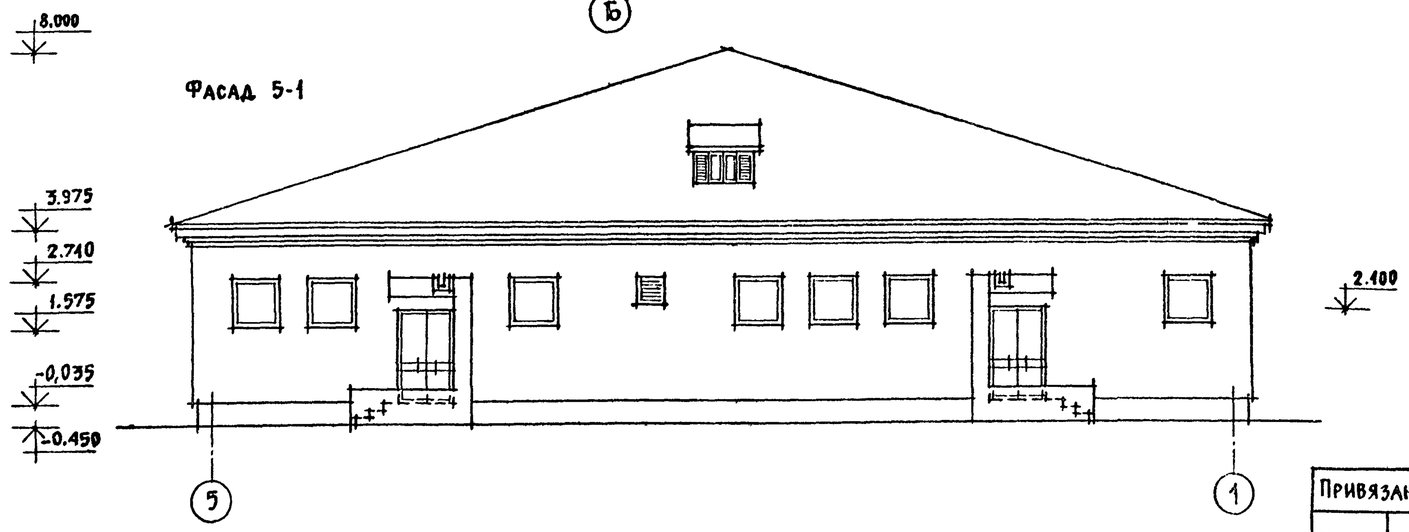

Т.П. 214-1-254.83-АС							
Нач.мас	Омельченко		Детские ясли-сад (со стенами из кирпича) на 50 мест	Стадия	Лист	Листов	
ГАП	Шишков			Р	19		
Гип	Таранев		Фасады 1-5; А-Б; Б-А; 5-1, (вариант с чердачной крышей и теневыми навесами)	ЦНИИЭП гражданстройпроект			
Вед инж	Семенова						

Привязан

Инв. N

Копировал:

Формат 22Г

19507-01

Инв. N подл. | Подпись и дата | Взам. инв. N

20-2949-21

Альбом I

Схема чердачной крыши

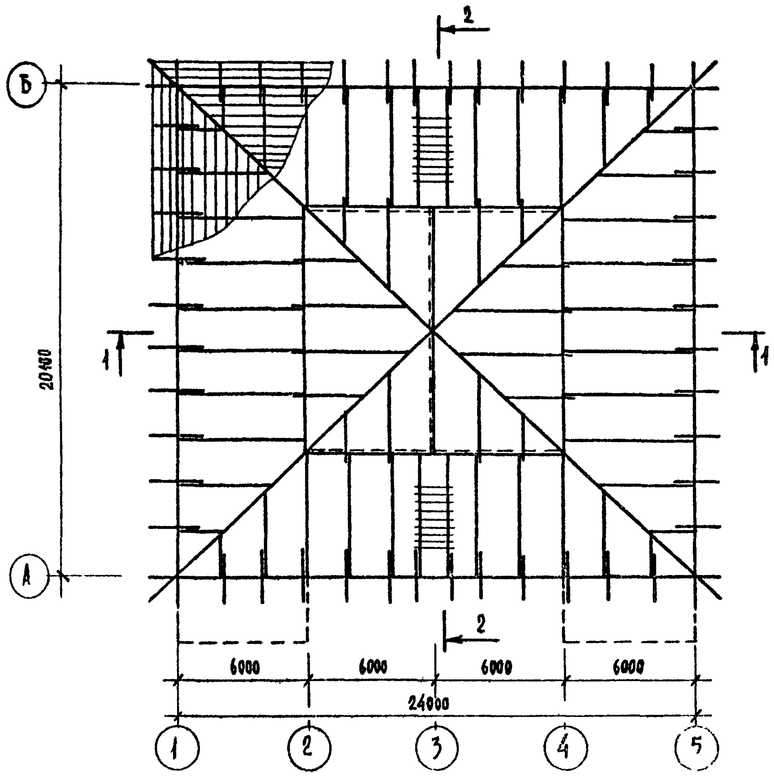

План кровли

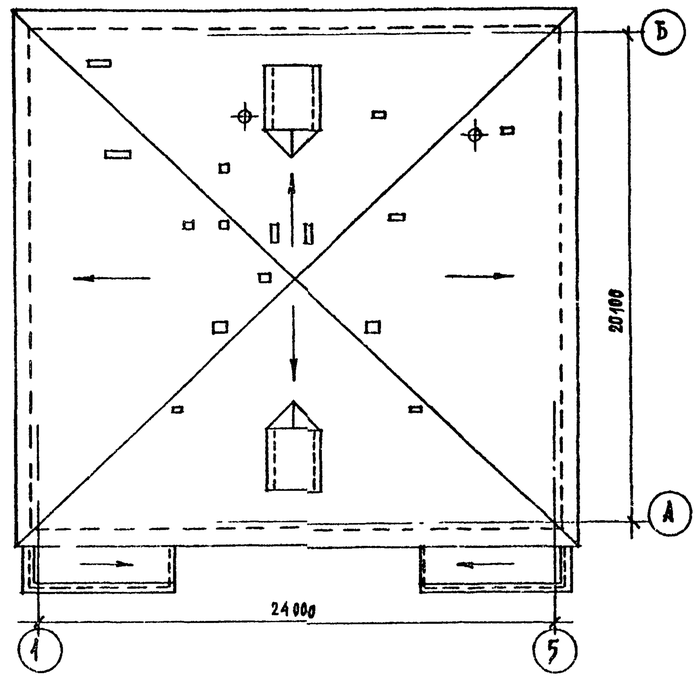

Листы асбестоцементные волнистые типа СВ-1750.

Обрешетка из брусков 50×50 (h)

Стропила 100×180 (h)

1-1

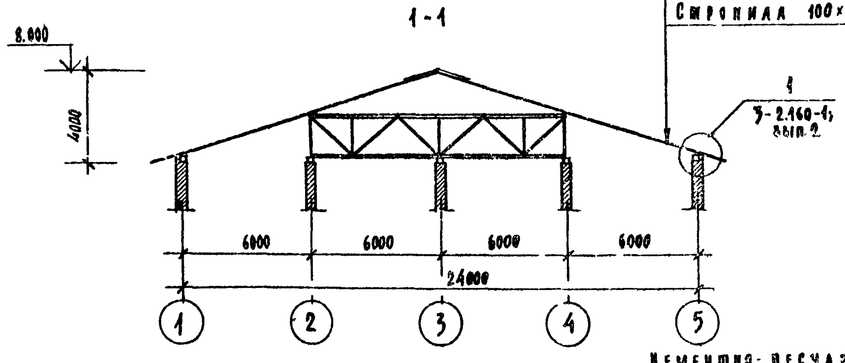

Слуховое окно

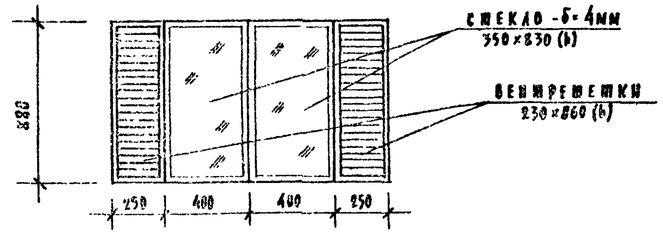

Цементно-песчаный раствор состава 1:2 (цемент марки М 200) – 40мм.

Утеплитель - твердые плиты из пенобетона γ_0=400 кг/м³ – 110, 150 (основное решение), 190 мм.

Пароизоляция - два слоя пергамина на битумной мастике

Сб. железобетонные ванеаи перекрытия – 220мм

2-2

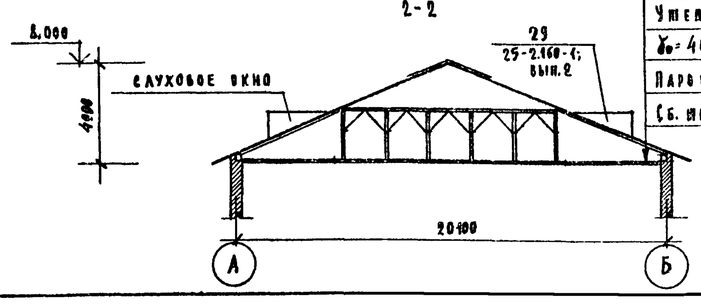

Спецификация элементов к схеме расположения чердачной крыши (вариант)

Марка, поз.	Обозначение	Наименование	Код.	Масса ед., кг	Примечание
		Металлические элементы			
—	ГОСТ 17715-72*	Сталь низколегированная кровельная, -δ=1мм	—	60	м²
		Скобы - шт. 50			
—	ГОСТ 103-76	Сталь полосовая -40×6, ℓ=1100	1	2,1	
—	ГОСТ 7798-70	Болты М12×240	общ. 356	—	
—	ГОСТ 5915-70	Гайки М12	общ. 350	—	
—	ГОСТ 11371-78	Шайбы М12	общ. 350	—	
—	ГОСТ 1144-80	Шурупы К4 100	общ. 5	—	
—	ГОСТ 4028-63*	Гвозди строительные К5×120	общ. 80	—	
—	ГОСТ 4028-63*	Гвозди строительные К4×90	общ. 40		
		Деревянные элементы			
—	Ноги стропильные	Сечение 100×180 (h)	—	общ. 2.65	м³
—	Стойки	Тоже 150×180 (h)	—	общ. 0.75	м³
—	Подкосы	" 150×180 (h)	—	общ. 1.50	м³
—	Лежни	" 150×180 (h)	—	общ. 3.10	м³
—	Мауэрлат	" 140×180 (h)	—	общ. 4.30	м³
—	Прогоны	" 100×180 (h)	—	общ. 2.30	м³
—	Кобылки	" 50×100 (h)	—	общ. 0.5	м³
—	Затяжки	" 150×180 (h)	—	1.5	м³
—	Накладки	" 50×180 (h)	—	0.2	м³
—	Обрешетка	" 50×50 (h)	—	950	м²
—	То же	" 120×40 (h)	—	1020	м²
—	Доски	" 100×40 (h)	—	120	м²
—	То же	" 100×19 (h)	—	105	м²
—	Доски лобовые	" 360×28 (h)	—	110	м²
—	ГОСТ 20430-75	Листы асбестоцементные волнистого профиля типа СВ 1750	—	578	м²
—	ГОСТ 111-72	Стекло строительное, -δ=4мм	—	0,9	м²

1. Все элементы строительной конструкции чердачной крыши до монтажа подвергнуть защитной обработке в соответствии с требованиями СНиП II-19-76, п.5.6, таблица 3.
2. Деревянные элементы изготовить в соответствии с ГОСТ 8486-66**

Привязан			
Инв. №			

Нач. МКС	Омельченко		
ГАП	Шишков		
ГИП	Таранев		
Вед. инж.	Семенова		

Т.П. 214-1-254.83-АС

Детские ясли-сад (со стенами из кирпича) на 50 мест

Стадия	Лист	Листов
Р	20	

Схема расположения чердачной крыши (вариант)

ЦНИИЭП граждансельстрой

20-2949-22

Копировал:

Формат 22Г

Типовой проект 214-1-254.83 Альбом I

Ведомость чертежей марки ТХ

Лист	Наименование	Стр.	Примечание
1	Общие данные	22	
2	Спецификация технологического оборудования	23	
3	План 1го этажа с расстановкой технологического оборудования	24	
4	Привязка сантехнического и электротехнических подводов к оборудованию	25	

Ведомость примененных чертежей

Обозначение	Наименование	Примечание
Типовые материалы для проектирования 27-0-2	Альбом торгового механического, холодильного и под'емно-транспортного оборудования для предприятий торговли и общественного питания Часть I Раздел А, Б, В	

Типовой проект разработан в соответствии с действующими нормами и правилами и предусматривает мероприятия, обеспечивающие взрывную, взрывопожарную и пожарную безопасность при эксплуатации зданий.

Главный инженер проекта /Чернецова З.Я/

Пояснительная записка

Технологическая часть проекта разработана на основании технического проекта, утвержденного Госгражданстроем /приказ № 198 от 27 июля 1982 года/.

Детские ясли-сад на 50 мест запроектирован на 2 группы: ясельную и дошкольную по 23 человека в каждой. Возрастной состав ясельной группы: 10 детей в возрасте от 9 месяцев до 1.5 лет и 15 детей от 1.5 лет до 3-х лет.

Возраст детей в дошкольной группе: от 3-х лет до 7-и лет.

Состав, площади и взаимосвязь помещений приняты в соответствии с требованиями СНиП 2-64-80 „Детские дошкольные учреждения".

В проекте заложено современное технологическое оборудование и мебель. Пищеблок запроектирован работающим на сырье обеспечивает детей и обслуживающий персонал 3-х разовым питанием. Производственная мощность пищеблока 270 блюд в сутки. Постирочная имеет производительность 13 кг. белья в сутки. Пищеблок и постирочная оснащены секционным оборудованием, работающим на электричестве.

Условные обозначения

Э	подвод электроэнергии;	Ш	шнейсельная розетка трехфазная;
Ф	фазность тока;	Ш	—"— однофазная;
МП	магнитный пускатель;	ВI	подвод холодной воды;
Н	высота подводов в мм от чистого пола;		подвод горячей и холодной воды через смеситель.
	Трап 100.		

Инв. №				Привязан		
Нормоконт.	Чернецова			ТП 214-1-254.83-ТХ		
Гл. арх. пр.	Шишков			Детские ясли-сад /со стенками из кирпича/ на 50 мест	Стадия	Лист	Листов
Рук. маст.	Магидин				Р	1	4
Гип техн.	Чернецова			Общие данные	ЦНИИЭП гражданстройпроект		
Проверил	Чернецова						
Разработ.	Идатонова						

Инв. Кпрд.к. | Подпись и дата | Взам. инв.№ | 6-2949-1

Копировал

Формат 2Б1

Марка поз.	Обозначение	Наименование	Кол. шт.	Масса ед., кг	Примечание
1	2	3	4	5	6
1	Об'единение „Таджикторгмаш"	Плита электрическая секцион. модул. ПЭСМ-4шб /840×840×860/ 17.04 кВт.	1	210	
2	Калининградский завод „Торгмаш"	Электрокипятильник КНЭ-50 /6.0 кВт/	1	19	
3	Торговая сеть	Универсальная кухонная машина УКМ	1		
4	Пермский завод „Торгмаш"	Привод универсальный ПУ-0.6	1	160	
5	Торговая сеть	Машина стиральная бытовая „Эврика"	2		
6	Цюрский механический завод	Тележка для белья Т-1	1		
7	Об'единение „Мархоходмаш"	Шкаф холодильный ШХ-0.40м	1	250	
8		Шкаф холодильный ШХ-0.80м	1	330	
9	Об'единение „Союзторгоборудование"	Ванна моечная ВМСМ-5 /840×840×860/	2		
10		Ванна моечная ВМСМ-1 /630×630×860/	2		
11		Мойка чугунная М4-1-Б /600×600×260/	6		
12		Кассета для тарелок настенная КТ-1	3		
13		Стол производственный СР-1 /1050×630/	3		
14		Стеллаж производственный ТА-23 /1050×630/	2		
15		Подтоварник /1050×630×260/	2		
16		Ларь для овощей ТА-30	1		
17		Ларь для белья /1050×630×900/	1		
18		Шкаф для одежды /1200×600×1800/	3		
19	Бийская мебельная фабрика	Кушетка медицинская /детская/	1		
20	г. Киев завод ДПИ	Ростомер ТУ-795	1		
21	г. Тбилиси, медико-инструмент. завод	Весы медицинские ВМ-20	1		
22	Комиссаровский завод „Торгмаш"	Местный вентиляционный отсос МВО-420Ф	3		

1	2	3	4	5	6
23	Торговая сеть	Пианино „Октябрь"	1		
24		Табурет для пианино	1		
25	Минская мебельная фабрика им Димитрова	Стол детский 2-местный /1100×450×540/	15		
26		Стол детский 4 местный /700×700×450/	6		
27		Стул детский /280×180×270/	20		
28		Стул детский /260×180×280/	28		
29		Стул детский /300×260×320/	18		
30	Рогачевская мебельная фабрика	Стол туалетно-педенальный /750×750×850/	2		
31	Московская эксперимент фка „Стандарт"	Стол для кормления /930×320×750/	2		
32	Румянцевская мебельная фабрика	Стол раздаточный /750×600×750/	2		
33	Румянцевская мебельная фабрика	Кровать-манеж индивидуальный /1200×600/	25		
34		Кровать детская складная /1400×600×600/	26		
35		Манеж /1200×1200×900/	1		
36		Вешалка настенная для полотенец	10		
37	Рогачевская мебельная фабрика	Стол для уголка живой природы	4		
38		Стол воспитателя /1050×600×720/	3		
39	Комбинат игральной и детской мебели г. Рига	Кресло детское /280×320×290/	4		
40		Скамья гардеробная /1200×250×200/	4		
41	Феодосийская мебельная фабрика	Шкаф для одежды грудников /1350×300×1300/	2		
42		Шкаф для одежды детей /1500×300×700/	7		

1	2	3	4	5	6
43	Феодосийская мебельная фабрика	Шкаф для посуды /900×500×1300/	2		
44		Шкаф для игрушек /1050×450×1400/	8		
45	Верхнекамская фабрика „Спорт"	Шкаф для горшков /1050×300×1400/	2		
46		Шкаф хозяйственный /600×450×1400/	2		
47	Феодосийская мебельная фабрика	Шкаф для пособий /1050×450×1400/	3		
48	Торговая сеть	Стол письменный 2-тумбовый	1		
49		Стол письменный однотумбовый	2		
50		Шкаф канцелярский	2		
51		Сейф	1		
52		Кресло рабочее	1		
53		Стул полумягкий	10		
54		Цветочница	6		
55	Союзторгоборудование	Стол производственный /1500×840×860/	1		
56		Стеллаж деревянный	пог. м 3		
57	Румянцевская мебельная фабрика	Тумбочка прикроватная	1		
58	Об'единение „Таджикторгмаш"	Плита электрическая секцион. модул. ПЭСМ-2к	1		

Привязан:

Инв. №

Гл. арх. пр.	Шишков	
Рук. маст.	Магидин	
Гип техн.	Чернецова	
Проверил	Чернецова	
Ст. инж.	Платонова	
Техник	Пимкина	

Т.П. 214-1-254.83-ТХ

Детские ясли-сад /со стенами из кирпича/ на 50 мест

Спецификация технологического оборудования

Стадия	Лист	Листов
Р	2	

ЦНИИЭП граждансельстроя

Копировал

Формат 22г

6-2549-2

19507-01

Типовой проект 214-1-254.83 Альбом I

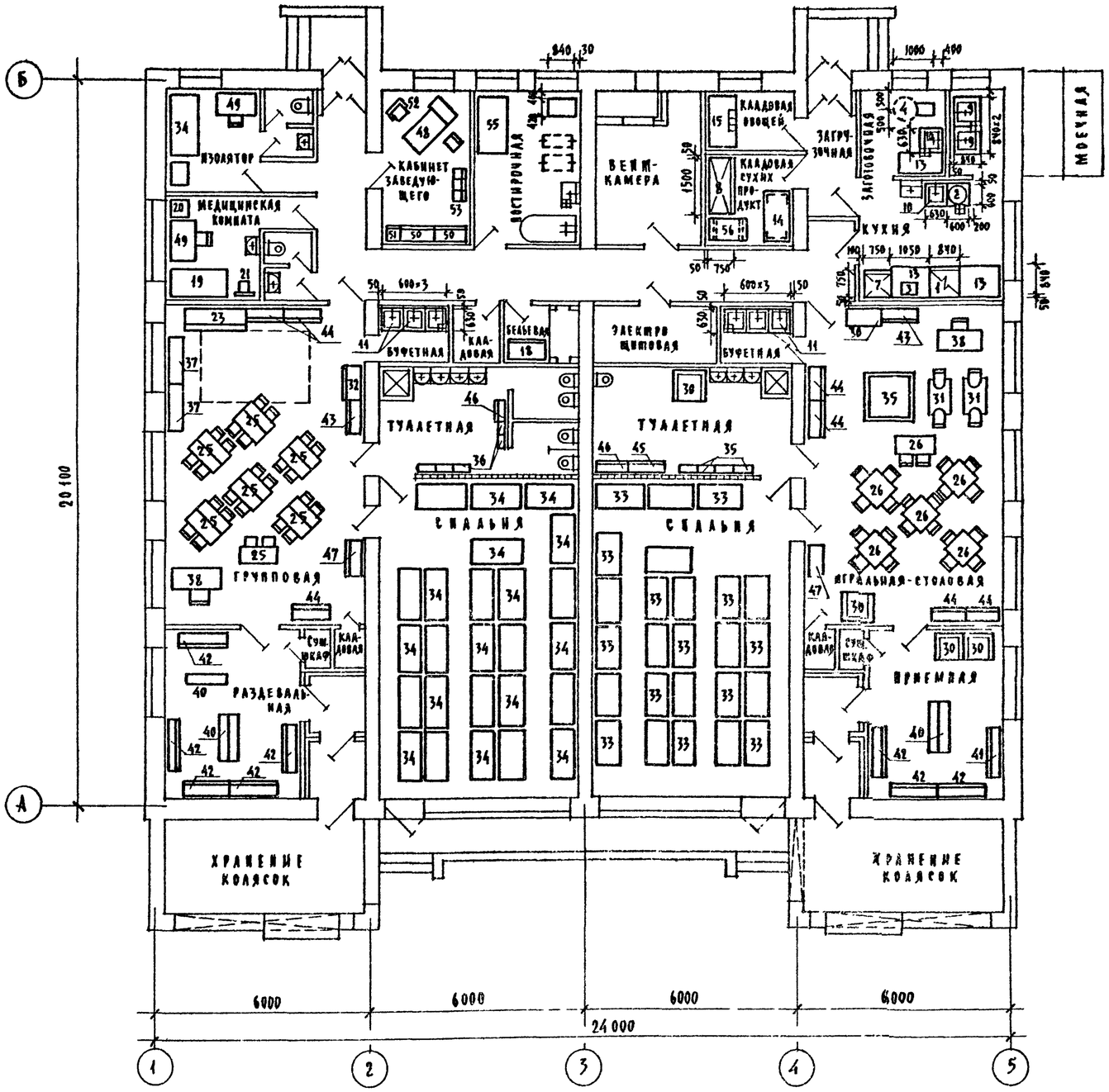

Схема установки местных вентиляционных отсосов над оборудованием поз. 1 в помещениях кухни и постирочной

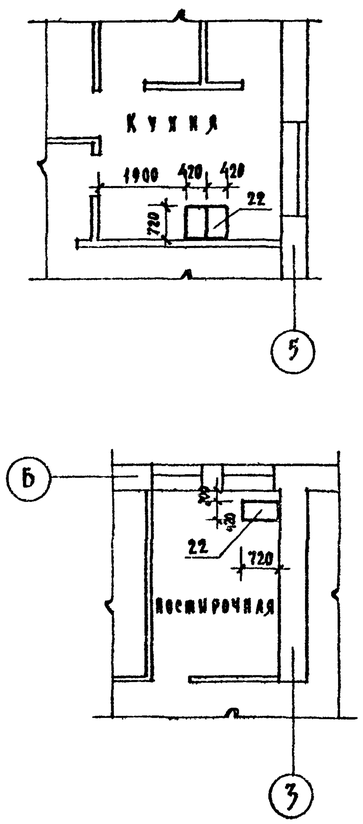

Согласовано			
ГИП ОВ	Евдокимов		
Взам. инв. N			
Подпись и дата			
Инв. N подл.	6-2949-3		

Гл. арх. пр.	Шишков		
Рук. мас.	Магидин		
ГИП техн.	Черкецова		
Проверил	Черкецова		
Разработ.	Платонова		

Привязан

Инв. N

Копировал

ТП 214-1-254.83-ТХ

Детские ясли-сад /со стенами из кирпича/ на 50 мест

План 1го этапа с расстановкой технологического оборудования

Стадия	Лист	Листов
Р	3	

ЦНИИЭП гражданских зданий

Формат 22г

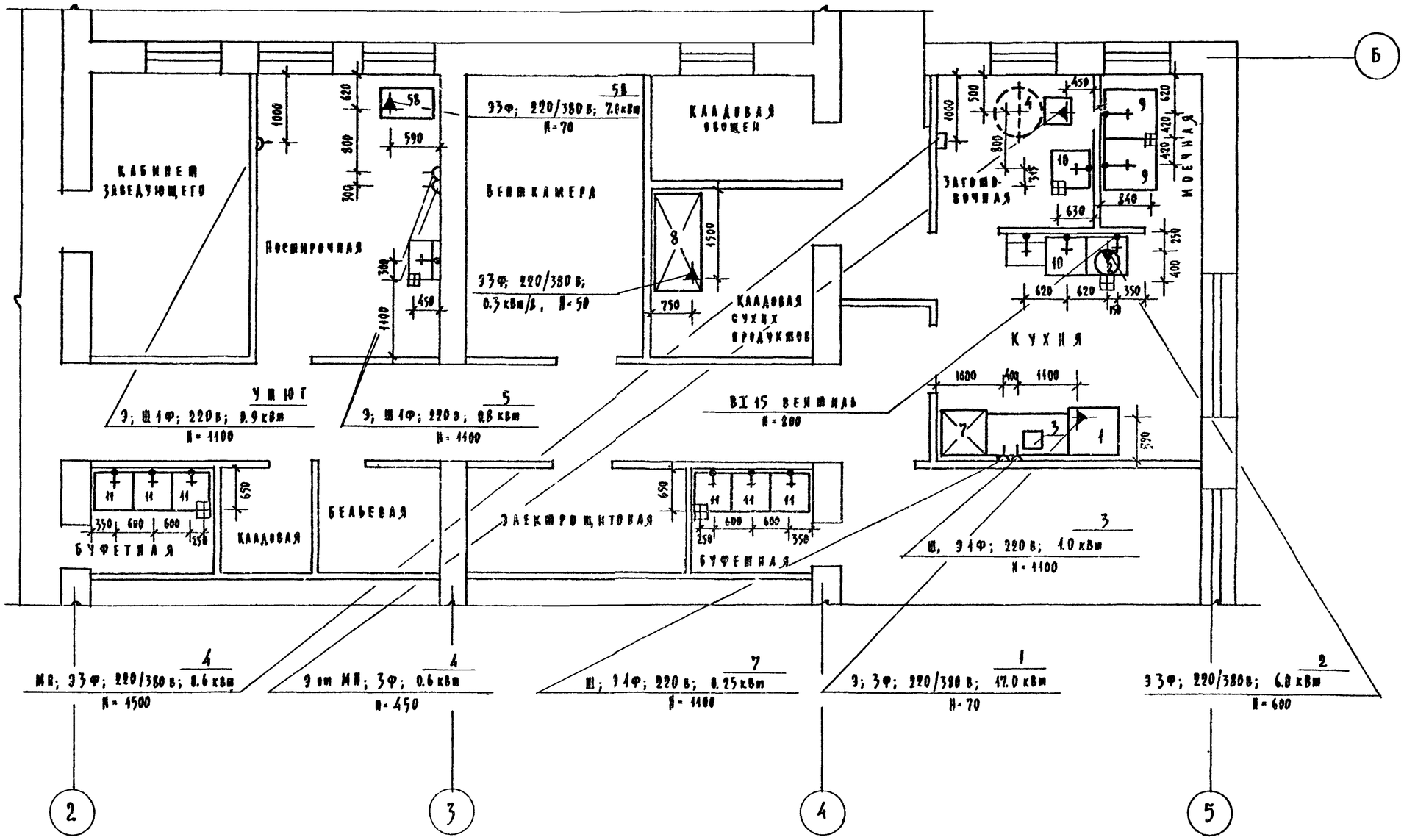

1. Условные обозначения приведены на листе
2. Все привязочные размеры даны в мм от чистой отделки стен, пола и перегородок.
3. Уклон пола к трапу 1%.

Гл. арх. пр.	Шишков		
Рук. мас.	Магидин		
Гип техн.	Черепцова		
Проверил	Черепцова		
Разработ.	Платонова		

Привязан

Инв. №

Т.П. 214-1-254.83-ТХ

Детские ясли-сад /со стенами из кирпича/ на 50 мест

Привязка сантехнических и электротехнических подводок к оборудованию

Стадия	Лист	Листов
Р	4	

ЦНИИЭП гражданских сооружений