ГОСУДАРСТВЕННЫЙ КОМИТЕТ ПО ГРАЖДАНСКОМУ СТРОИТЕЛЬСТВУ
И АРХИТЕКТУРЕ ПРИ ГОССТРОЕ СССР

ТИПОВЫЕ КОНСТРУКЦИИ И ДЕТАЛИ ЗДАНИЙ И СООРУЖЕНИЙ

ИНДУСТРИАЛЬНЫЕ СТРОИТЕЛЬНЫЕ ИЗДЕЛИЯ ДЛЯ СТРОИТЕЛЬСТВА ГРАЖДАНСКИХ ЗДАНИЙ

ИИ-04

СБОРНЫЕ ЭЛЕМЕНТЫ ЗДАНИЙ КАРКАСНОЙ КОНСТРУКЦИИ

Серия ИИ-04-8

МЕТАЛЛИЧЕСКИЕ МОНТАЖНЫЕ ДЕТАЛИ И ОГРАЖДЕНИЯ ЛЕСТНИЦ

ВЫПУСК 2

МЕТАЛЛИЧЕСКИЕ МОНТАЖНЫЕ ДЕТАЛИ ДЛЯ ЗДАНИЙ В 5—12 ЭТАЖЕЙ

РАБОЧИЕ ЧЕРТЕЖИ

ЦЕНТРАЛЬНЫЙ ИНСТИТУТ ТИПОВЫХ ПРОЕКТОВ

Москва—1967 г.

9539

ГОСУДАРСТВЕННЫЙ КОМИТЕТ ПО ГРАЖДАНСКОМУ СТРОИТЕЛЬСТВУ
И АРХИТЕКТУРЕ ПРИ ГОССТРОЕ СССР

ТИПОВЫЕ КОНСТРУКЦИИ И ДЕТАЛИ ЗДАНИЙ И СООРУЖЕНИЙ

ИНДУСТРИАЛЬНЫЕ СТРОИТЕЛЬНЫЕ ИЗДЕЛИЯ ДЛЯ СТРОИТЕЛЬСТВА ГРАЖДАНСКИХ ЗДАНИЙ

ИИ-04

СБОРНЫЕ ЭЛЕМЕНТЫ ЗДАНИЙ КАРКАСНОЙ КОНСТРУКЦИИ

Серия ИИ-04-8

МЕТАЛЛИЧЕСКИЕ МОНТАЖНЫЕ ДЕТАЛИ И ОГРАЖДЕНИЯ ЛЕСТНИЦ

ВЫПУСК 2

МЕТАЛЛИЧЕСКИЕ МОНТАЖНЫЕ ДЕТАЛИ ДЛЯ ЗДАНИЙ В 5—12 ЭТАЖЕЙ.

РАБОЧИЕ ЧЕРТЕЖИ

РАЗРАБОТАНЫ

Московским научно-исследовательским и проектным институтом типового и экспериментального проектирования МНИИТЭП

УТВЕРЖДЕНЫ

и введены в действие Государственным комитетом по гражданскому строительству и архитектуре при Госстрое СССР

Приказ № 164 от 30/X-67

ЦЕНТРАЛЬНЫЙ ИНСТИТУТ ТИПОВЫХ ПРОЕКТОВ

Москва—1967 г.

9539 2

ПЕРЕЧЕНЬ СЕРИЙ И ВЫПУСКОВ РАБОЧИХ ЧЕРТЕЖЕЙ СБОРНЫХ ЭЛЕМЕНТОВ ЗДАНИЙ КАРКАСНОЙ КОНСТРУКЦИИ ИИ-04 В 5-12 ЭТАЖЕЙ

ИИ-04-0	Указания по применению изделий
Выпуск 2	Указания по применению изделий для зданий в 5-12 этажей
ИИ-04-1	Фундаменты
Выпуск 2	Железобетонный башмак под колонны сечением 400х400 мм для зданий в 5-12 этажей
ИИ-04-2	Колонны
Выпуск 2	Железобетонные колонны сечением 400х400мм. для зданий в 5-12 этажей
ИИ-04-3	Ригели
Выпуск 2	Железобетонные ригели для колонн сечением 400х400 мм.
ИИ-04-4	Плиты перекрытий
Выпуск 1	Железобетонные плиты с вертикальными пустотами, ребристые, сплошные, карнизные
ИИ-04-4	Плиты перекрытий
Выпуск 2	Железобетонные плиты скруглыми пустотами
ИИ-04-4	Плиты перекрытий
Выпуск 4	Железобетонные плиты с вертикальными пустотами и сплошные
ИИ-04-5	Панели наружных стен
Выпуск 1	Керамзитобетонные панели стен толщиной 24 см. и 32 см.
ИИ-04-5	Панели наружных стен
Выпуск 3	Керамзитобетонные панели стен толщиной 24 см. и 32 см.
ИИ-04-6	Диафрагмы жесткости
Выпуск 2	Железобетонные диафрагмы толщиной 140 мм.
ИИ-04-7	Лестницы
Выпуск 1	Железобетонные лестницы для зданий с высотой этажей 3,3 и 4,2м.
ИИ-04-8	Металлические монтажные детали и ограждения лестниц
Выпуск 1	Металлические монтажные детали для зданий 1-4 этажа. Ограждения лестниц
ИИ-04-8	Металлические монтажные детали и ограждения лестниц
Выпуск 2	Металлические монтажные детали для зданий в 5-12 этажей
ИИ-04-10	Монтажные узлы и детали*
Выпуск 2	Монтажные узлы и детали для зданий в 5-12 этажей.

ТД 1967 г.	ПЕРЕЧЕНЬ СЕРИЙ И ВЫПУСКОВ	ИИ-04-8 Выпуск 2 Лист № —

МНИИТЭП Научно-исследов. ватсальский отдел
17.04 1967г. М-5 —
Гл. инж. проекта Львов
Гл. инж. пр. по гр. конструкций Сомов
Нач. отдела Фрадин
Рук. гр. инж. Фрадин
Арх. №

ПЕРЕЧЕНЬ СЕРИЙ И ВЫПУСКОВ РАБОЧИХ ЧЕРТЕЖЕЙ
СТАЛЬНЫХ ФОРМ, ДЛЯ ИЗГОТОВЛЕНИЯ СБОРНЫХ ЭЛЕМЕНТОВ ЗДАНИЙ КАРКАСНОЙ КОНСТРУКЦИИ ИИ-04 В 5-12 ЭТАЖЕЙ НА ВИБРОПЛОЩАДКАХ ГРУЗОПОДЪЕМНОСТЬЮ 5 ТОНН.

ИИ-04-1	Фундаменты
Выпуск 2-1	Стальные формы для изготовления железобетонного башмака под колонны сечением 400х400 мм. для зданий в 5-12 этажей
ИИ-04-2	Колонны
Выпуск 2-1	Стальные формы для изготовления железобетонных колонн сечением 400х400 мм. для зданий в 5-12 этажей
ИИ-04-3	Ригели
Выпуск 2-1	Стальные формы для изготовления железобетонных ригелей для колонн сечением 400х400 мм.
ИИ-04-4	Плиты перекрытий
Выпуск 1-1	Стальные формы для изготовления железобетонных плит с вертикальными пустотами, ребристых, сплошных, карнизных
ИИ-04-4	Плиты перекрытий
Выпуск 2-1	Стальные формы для изготовления железобетонных плит с круглыми пустотами
ИИ-04-4	Плиты перекрытий
Выпуск 4-1	Стальные формы для изготовления железобетонных плит с вертикальными пустотами и сплошных
ИИ-04-5	Панели наружных стен
Выпуск 1-1	Стальные формы для изготовления керамзитобетонных панелей стен толщиной 24 см.
Выпуск 1-2	Стальные формы для изготовления керамзитобетонных панелей стен толщиной 32 см.
ИИ-04-5	Панели наружных стен
Выпуск 3-1	Стальные формы для изготовления керамзитобетонных панелей стен толщиной 24 см.
Выпуск 3-2	Стальные формы для изготовления керамзитобетонных панелей стен толщиной 32 см.
ИИ-04-6	Диафрагмы жесткости
Выпуск 2-1	Стальные формы для изготовления железобетонных диафрагм жесткости толщиной 140 мм.
ИИ-04-7	Лестницы
Выпуск 1-1	Стальные формы для изготовления железобетонных лестниц для зданий с высотой этажей 3,3 и 4,2 м.

ТД 1967 г.	ПЕРЕЧЕНЬ СЕРИЙ И ВЫПУСКОВ	ИИ-04-8 Выпуск 2 Лист № —

МНИИТЭП Научно-исследо. вательский отдел
Арх. №

	Листы	Стр.
Перечень серий и выпусков		I,2
Содержание		3
Пояснительная записка		4
Номенклатура металлических монтажных деталей для зданий высотой 5-I2 эт.	I	5
Опорные столики ММК - 7л и ММК - 7пр	2	6
Опорные столики ММК - 8л и ММК - 8пр	3	7
Опорные столики ММК - 9л и ММК - 9пр	4	8
Опорный столик ММК - I2	5	9
Опорный столик ММС - I8.Монтажная деталь ММС - I6.	6	IO
Металлическая консоль ММК-13	7	II

МНИИТЭГ. Научно-исследовательский отдел
17.04.1967г. М-5 —
Гл. инж. пр-та Львов; Рук. гр. инж. Сомов; Гл. инж. пр-та; Гл. конст. инж. Фрадин; Нач. отдела; Согласовано; Нач. К.О. Сиротина; Гл. инж. Малиро; Инж. Кнуг; Инж. Муратов
Арх. №
9539 5

Серия ИИ-04-8 выпуск 2 содержит рабочие чертежи дополнительных металлических монтажных деталей, используемых для соединения сборных железобетонных элементов при монтаже зданий высотою 5-12 этажей из изделий серий ИИ-04 в соответствии с узлами, приведенными в альбоме ИИ-04-10, выпуск 2.

Металлические монтажные детали изготавливать из прокатной полосовой, листовой или профильной стали марки В Ст.3. Соединения элементов монтажных деталей выполнять на сварке, применяя электроды типа Э-42.

Отверстия в элементах монтажных деталей - сверлить. Отклонения габаритных размеров деталей от проектных величин не должны превышать ± 5 мм.

Все металлические монтажные детали типа "ММС-" должны иметь антикоррозийное цинковое покрытие, выполненное в соответствии с требованиями "Временных указаний по антикоррозиной защите..." СН 206-62.

Металлические монтажные детали изготавливать в соответствии с СН313-65 и ГОСТ 10922-64.

Обозначения, принятые при маркировке металлических монтажных деталей /например: ММС-7л;ММС-7пр/:

Буквенные - ММС - марка монтажная - "стеновая", т.е. используемая для крепления стеновых панелей.

ММК - марка монтажная "колонная", т.е. металлическая консоль, привариваемая к колонне для опирания пристенных плит перекрытия;

ММД - марка монтажная "диафрагменная", т.е. используемая для соединения диафрагм с другими элементами каркаса и между собой.

Цифры - обозначают порядковый номер детали / нумерация деталей начата в серии ИИ-04-8 выпуск 1/.

Индекс - "л" или "пр" - "левая" или "правая".

МНИИТЭП 17.04 1967г. Научно-исследовательский институт типовых и экспериментальных проектов
Арх. №
9539 6.

Марка детали	Сечение мм	Марка стали и ГОСТ	Расчетное сопротивление стали R кг/см²	Длина мм	Вес кг
ММК-7	см. лист №2				4.68
ММК-8	см. лист №3				4.36
ММК 9	см. лист №4				4.94
ММК-10	-14×40	В. ст. 3 ГОСТ 103-57	2100	120	0.58
ММК-11	-14×100	В. ст. 3 ГОСТ 103-57	2100	150	1.65
ММК-12	см. лист №5				10,74
ММК-13	см. лист №7				8,05
ММП-7	-8×60	В. ст. 3 ГОСТ 103-57	2100	400	1.5
ММП-8	-8×60	В. ст. 3 ГОСТ 103-57	2100	180	0.6
ММС-18	I №20	см. лист №6			2.63
ММС-16	-6×50	см. лист №6			0.21
ММС-17	L 50×5	В. ст. 3 ГОСТ 8509-57	2100	100	0.38
ММР-3	⌀22	А-I ГОСТ 2590-57	2100	130	0,39
ММД-9	⌀30	А-I ГОСТ 2590-57	2100	220	1,22

Примечание:

Все детали типа „ММС-" должны иметь антикоррозийное цинковое покрытие, выполненное в соответствии с СН-206-62.

ТД 1967г.	Номенклатура металлических монтажных деталей для зданий высотой 5-12 этажей	ИИ-04-8	
		Выпуск 2	Лист № 1

Нач. к.о. Смирнова; Гл. инж. к.о. Шапиро; Гл. инж. пр. Алферов; Согласовано; Гл. инж. ВР. Кнур-Мратов; Разработал Белецкая; Проверил Кнур-Мратов; Гл. инж. Львов; Проверил Комовая; Гл. конст. ин. Сомов; Нач. КИО Франчин; Гл. инж. ин-та Мрыкина; 15.04 1967г. М-6; Научно-исследовательский отд. МНИИТЭП; Арх. №

9539 7

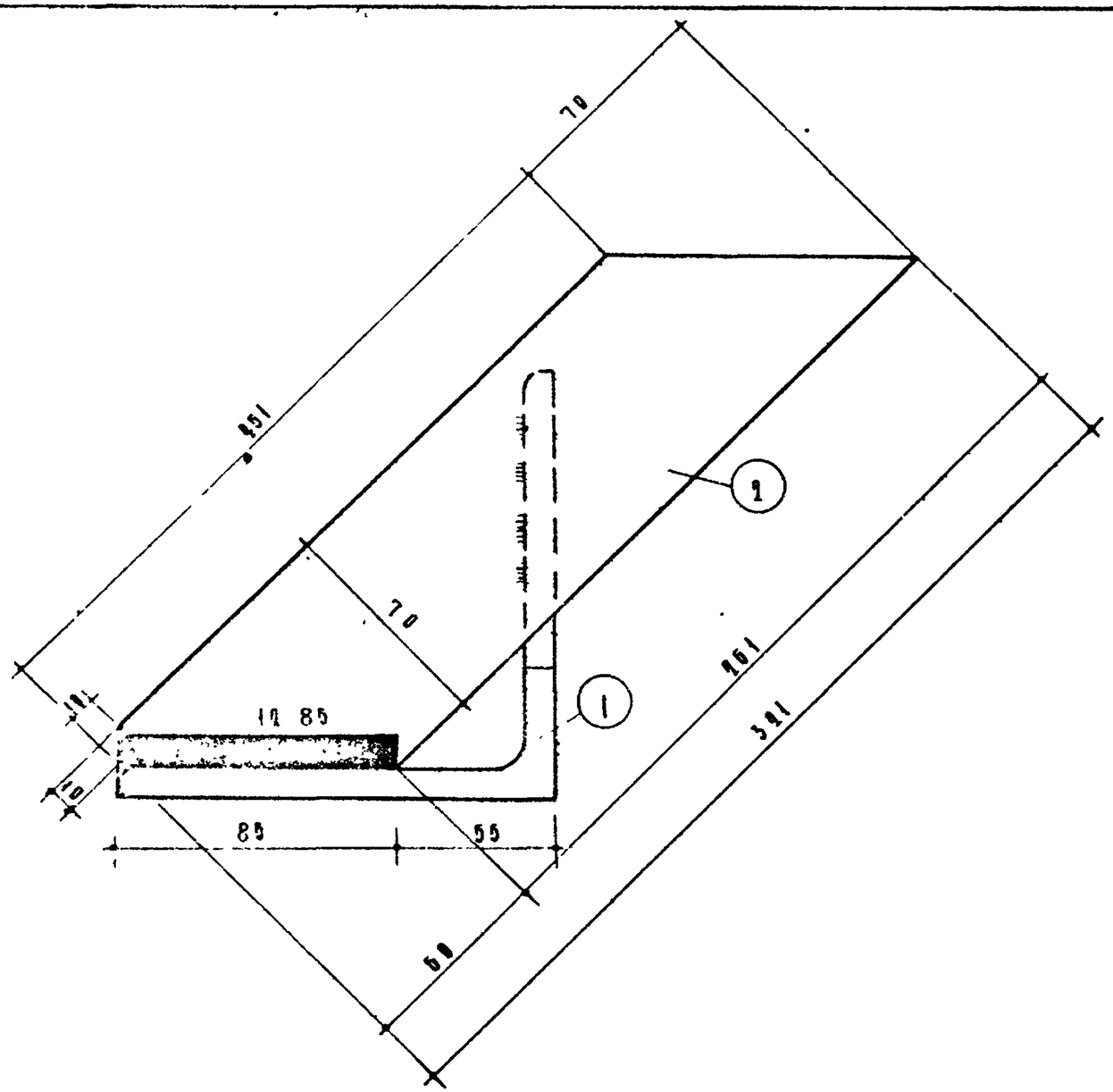

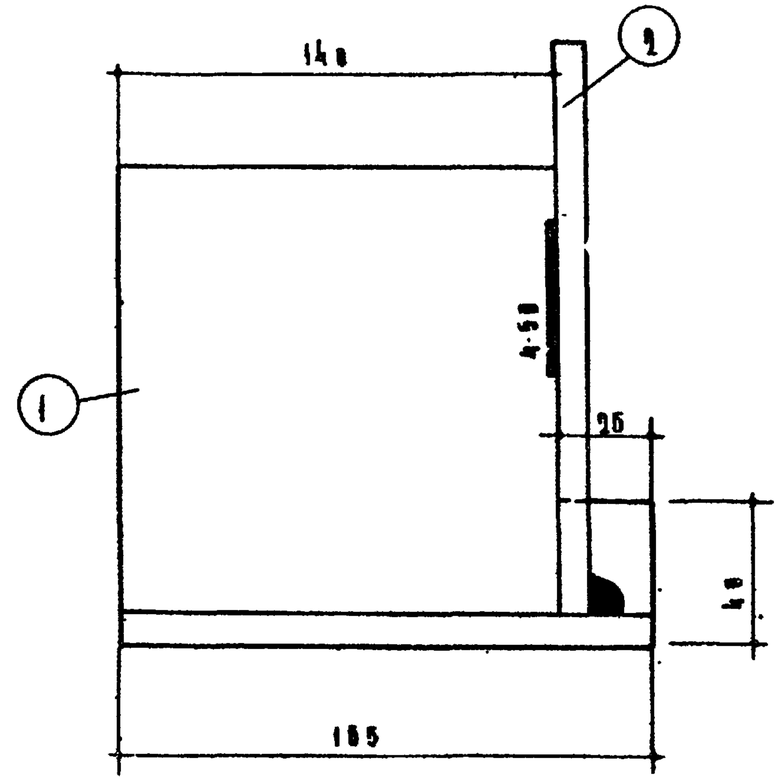

Спецификация металла

NN поз	Сечение мм	Марка стали и ГОСТ	Расчетное сопротивление стали R кг/см²	Кол во шт	Длина позиции мм	Длина на деталь м	Вес, кг позиции	Вес, кг на деталь
1	L 140×10	В Ст.3 ГОСТ 8509-57	2100	1	105	0.17	3.30	4.68
2	⌐70×10	В Ст 3 ГОСТ 103-57	2100	1	391	0.39	1.38	

Примечания:

1. Сварку производить электродами типа Э-42
2. На листе показан стояк ММК-7а, и стояка ММК-7пр. вырез у поз (1) и примыкание поз. (2) слева.

ТД 1967г	Опорные стояки ММК-7а и ММК-7пр.	ИИ-04-8 Выпуск 1 Листы 2

МНИИТЭП 17.04.1967 Арх N

9539 8

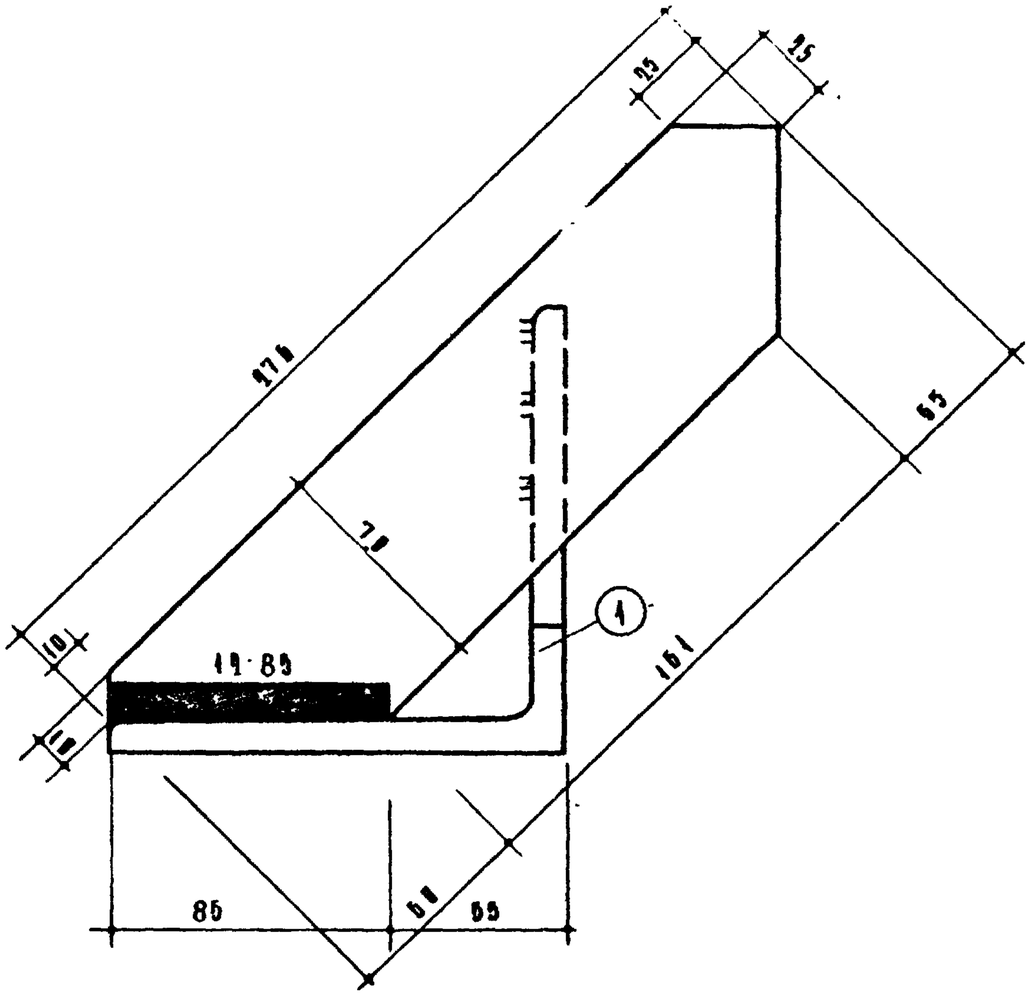

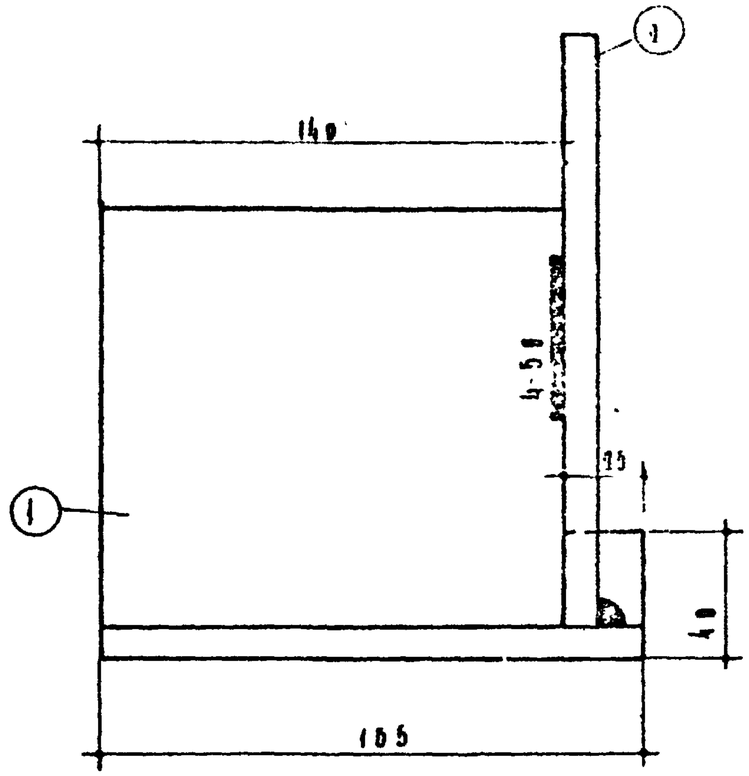

Спецификация металла								
Nn поз	Сечение мм	Марка стали и ГОСТ.	Расчетное сопротив стали R кг/см²	Кол-во шт	Длина позиции мм	Длина на деталь м	Вес, кг позиции	Вес, кг на деталь
1	L 140×10	В. ст 3 ГОСТ 8509-57	2100	1	165	0.17	3,30	4,36
2	⌐ 70×10	В. ст 3 ГОСТ 103-57	2100	1	276	0.98	1,06	

Примечания:

1. Сварку производить электродами типа Э-42
2. На листе показан стояк ММК-8л, у стояка ММК-8пр. вырез у поз. 1 и примыкание поз 2 слева.

ТД 1967г	Опорные стояки ММК-8л и ММК-8пр	ИИ-04-8	
		Выпуск 1	Лист N 3

МНИИТЭП 17.04.1967г

Гл. инж. пр. Гл. инж. отд. Гл. инж. пр. Гл. инж. пр. Гл. инж. пр

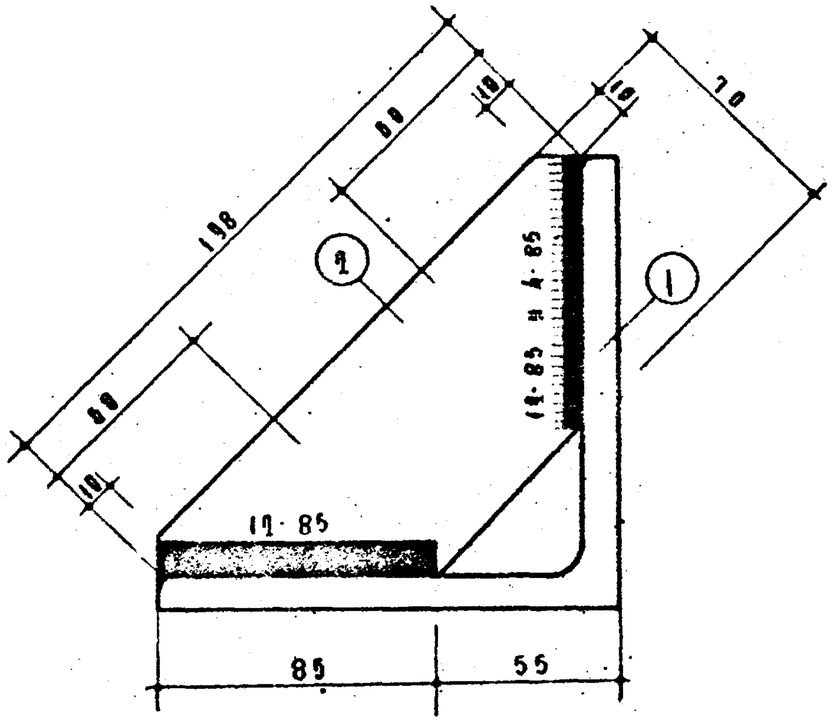

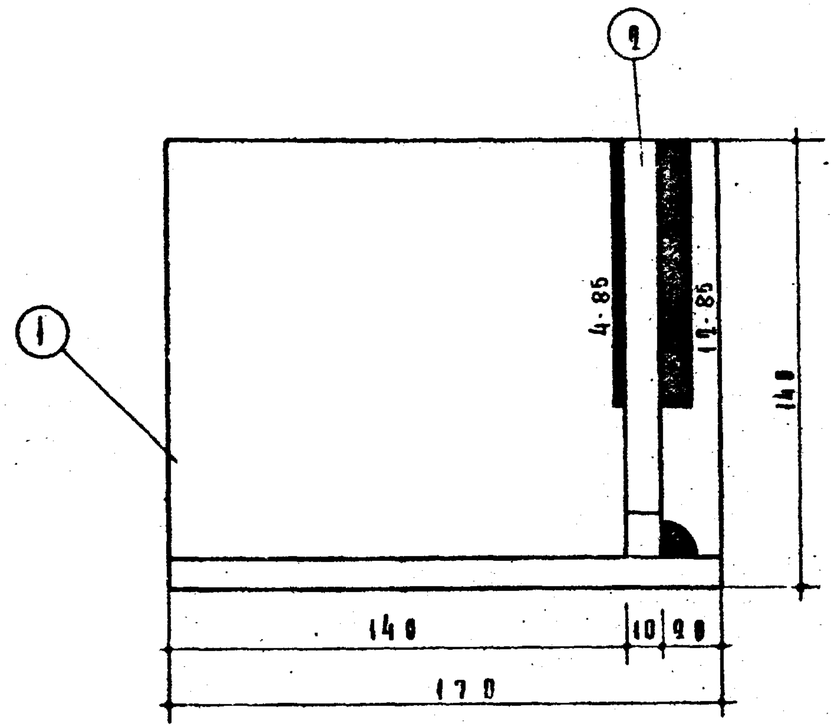

Спецификация металла								
N N поз.	Сечение мм	Марка стали и ГОСТ	Расчетн. сопротив. кг/см²	Кол. на шт.	Длина позиции мм	Длина на дет. м	Вес, кг позиции	Вес, кг на дет.
1	L140×10	В ст.3 (ГОСТ 8509-57)	2100	1	170	0.17	3.66	4.54
2	⌐70×10	В ст.3 (ГОСТ 103-57)	2100	1	198	0.2	0.88	

Примечания:

1. Сварку производить электродами типа Э-42.
2. На листе показан стояк ММК-9л., у стояка ММК-9пр. поз. 2 слева.

ТД 1967г	Опорные стояки ММК-9л и ММК-9пр.	ИИ-04-8 Выпуск 1 Листы 4

МНИИТЭП
Главный инженер Ю.Ф. Ковалевский
Главный инж. проекта Ю.Ф. Ковалевский
Гл. инж. пр. Ю.Ф. Ковалевский
Гл. инж. пр. Ю.Ф. Ковалевский
Гл. инж. пр.

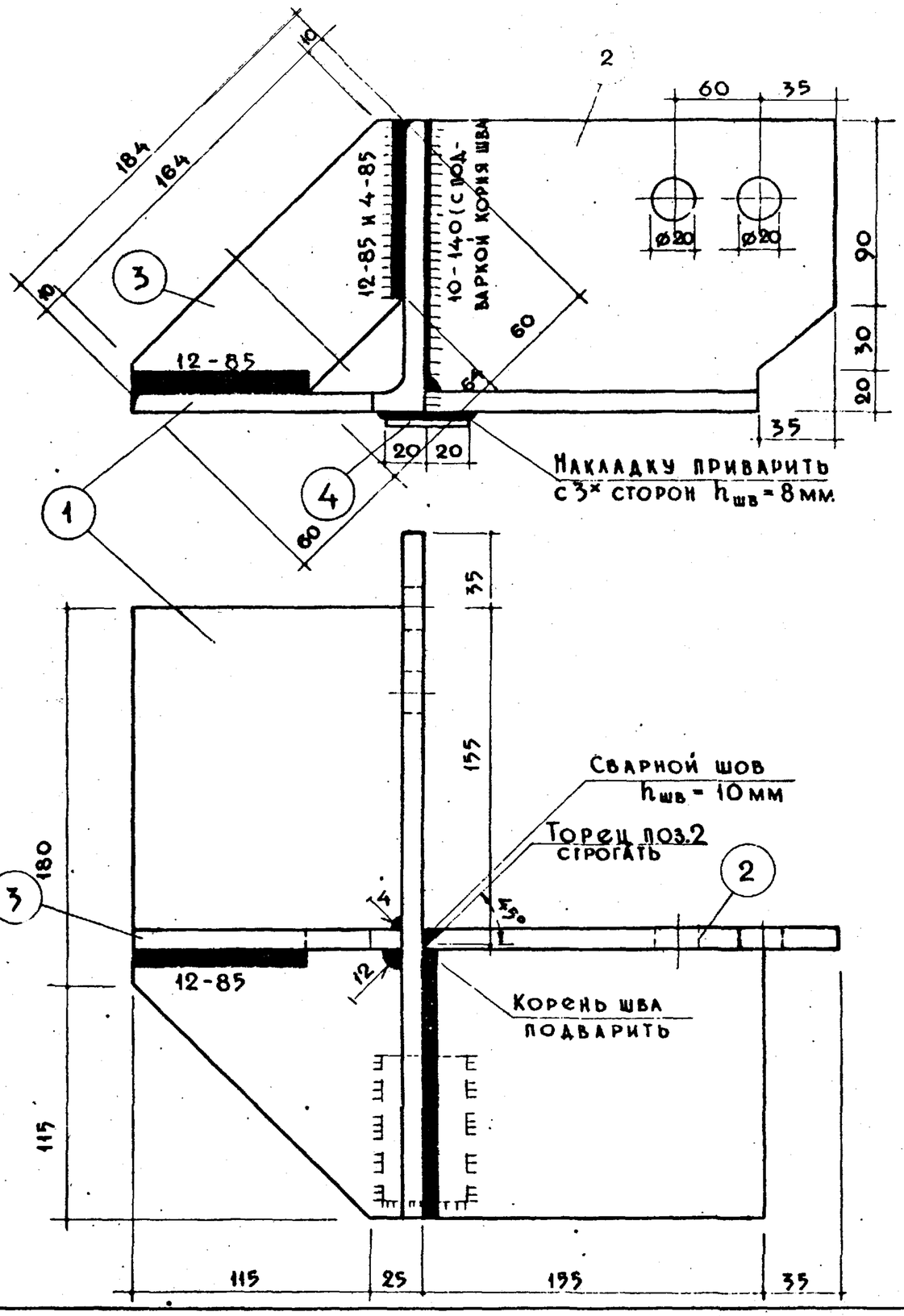

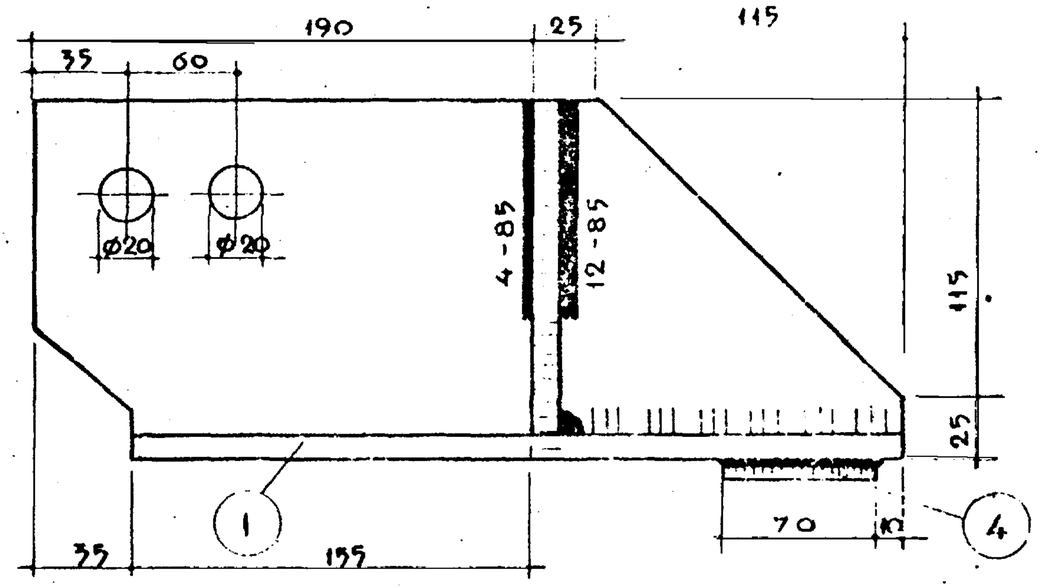

Примечание:

Сварку производить электродом Э-42.

Спецификация металла								
Ни поз	Сечение мм	Марка стали и ГОСТ	Расчетное сопротив стали R кг/см²	Кол-во шт.	Длина позиции мм	Длина на деталь м	Вес в кг позиции	Вес в кг на деталь
1	L 140×10	В ст 3 ГОСТ 8509-57	2100	1	330	0,33	6,16	10,74
2	L 140×10	В ст 3 ГОСТ 8509-57	2100	1	190	0,19	3,66	
3	-70×10	В ст 3 ГОСТ 8509-57	2100	1	184	0.18	0.74	
4	-40×8	В ст 3 ГОСТ 8509-57	2100	1	70	0.07	0.18	

ТД 1967г.	Опорный столик ММК-12	ИИ-04-8	Выпуск 2	Листы 5

МНИИТЭП Научно-исследовательский отдел

Арх. №

Гл. инж. пр-та	Львов	Гл. инж. пр-та	Смирнова
Разработал	Сомов	Гл. инж. к.о.	Шапиро
Проверил	Фрайман	Гл. инж. пр-та	Алферов
Копировал			
Гл. инж. пр-та		Нач. конст. бюро	
Гл. конст. пр-та		Нач. отдела	
2.3.04 1967г.	М-5 1:2,5	Согласов.	Нур-Муратов, Пашкина Л.А., Зелеинова, Пыжкина

9539 11

ММС - 18

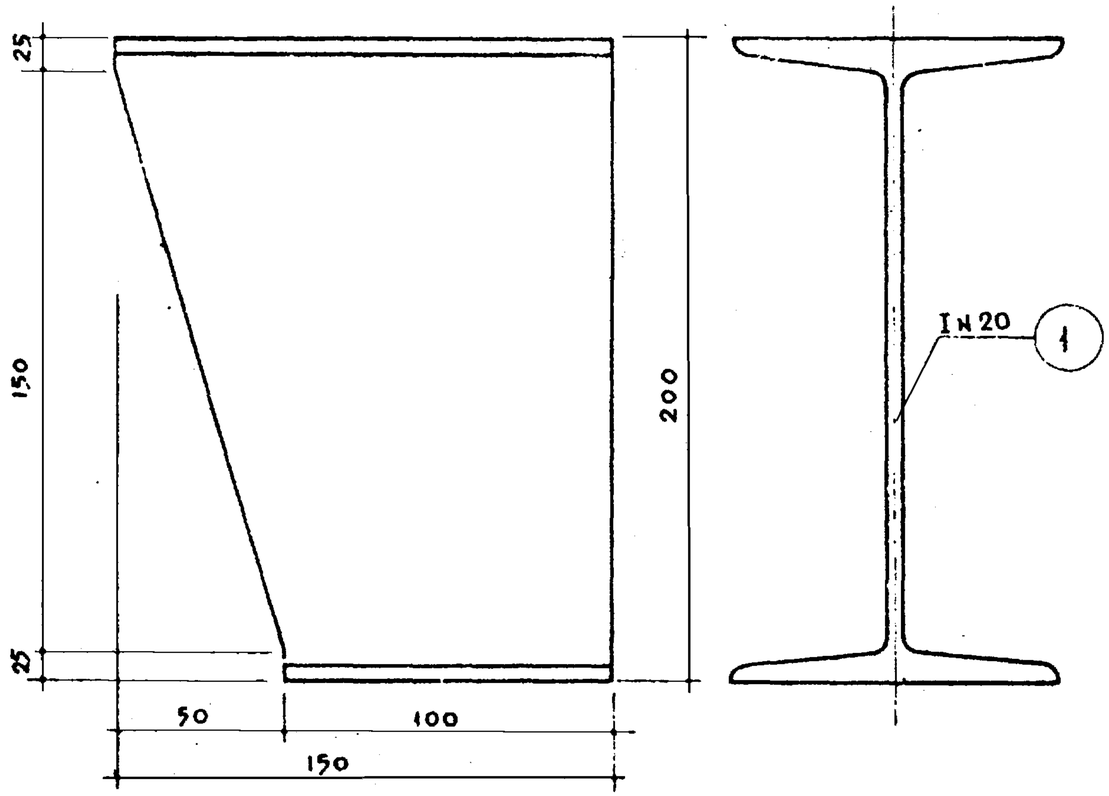

Спецификация металла								
№№ поз.	Сечение мм	Марка стали и ГОСТ	Расчетное сопротив. R кг/см²	Кол-во шт.	Длина		Вес, кг	
					позиции мм	на деталь м	позиции	на деталь
1	I№20	В. ст.3 ГОСТ 8239-56	2100	1	150	0,15	2,63	2.63

Примечание:

Деталь должна иметь антикоррозийное цинковое покрытие, выполненное в соответствии с СН206-62

ММС - 16

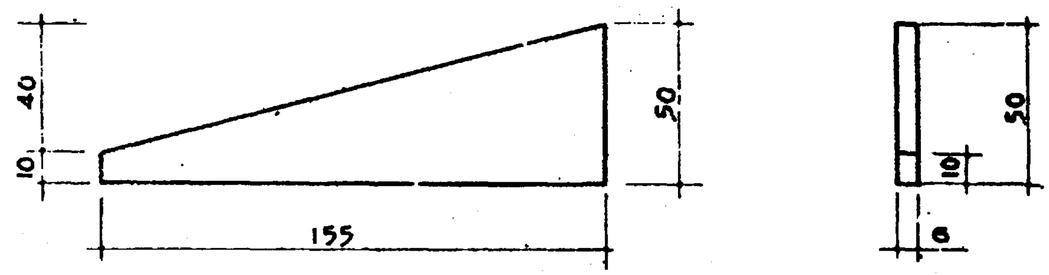

Примечание:

Деталь должна иметь антикоррозийное цинковое покрытие, выполненное в соответствии с СН206-62.

Спецификация металла								
№№ поз.	Сечение мм	Марка стали и ГОСТ	Расчетное сопротив. R кг/см²	Кол-во шт	Длина		Вес, кг	
					позиции мм	на деталь м	позиции	на деталь
1	-6×50	В. ст.3 ГОСТ 103-57	2100	1	155	0,16	0,21	0,21

ТД 1967г.	Опорный столик ММС-18 Монтажная деталь ММС-16	ИИ-04-8	
		Выпуск 2	Лист № 6

МНИИТЭП
Научно-исследовательский отдел
Арх. №
28/III 1967г
М-6 1:2
Гл. инж. ин-та Аббов
Гл. конструктор Сомов
Нач. отд. Фрадин
Согласов.
Нач. К.О. Гл. инж. К.О. Гл. инж. отд. Смирнова
Шачиро
Казакова
Инж. Мурат
Павкина
Зеленцова
Падалка
Гл. инж. пр.
Разработал
Проверил
Контролер

9539 12

ММК - 13

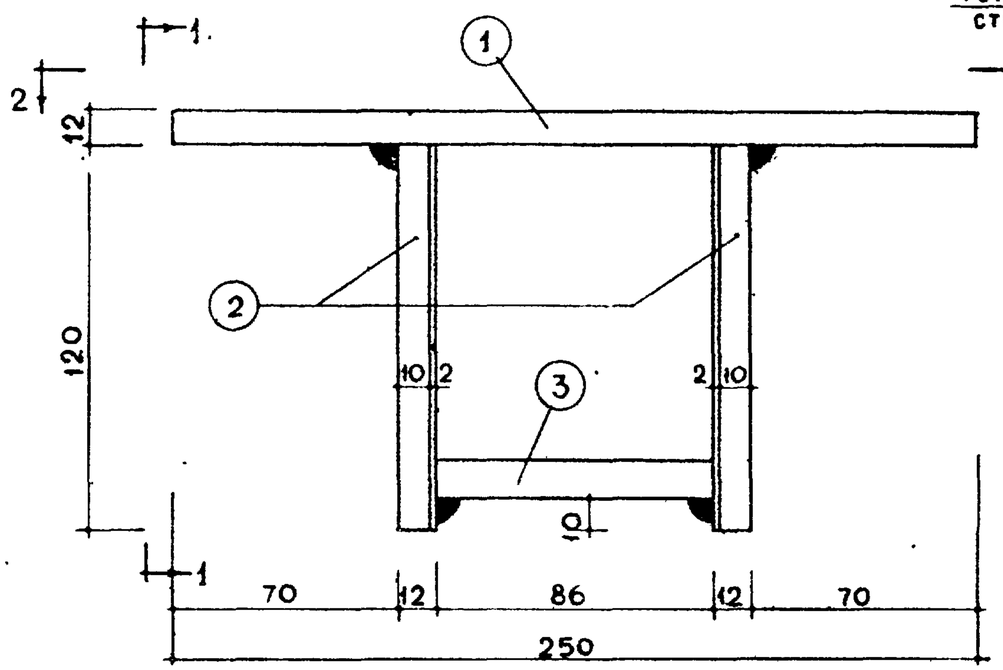

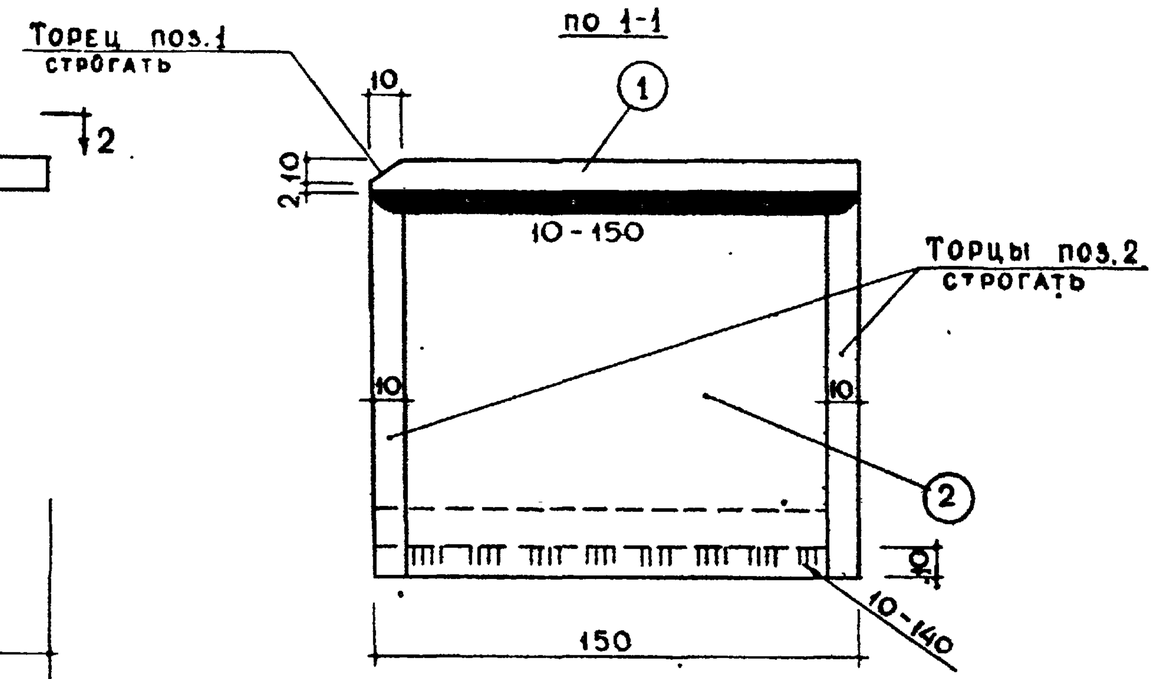

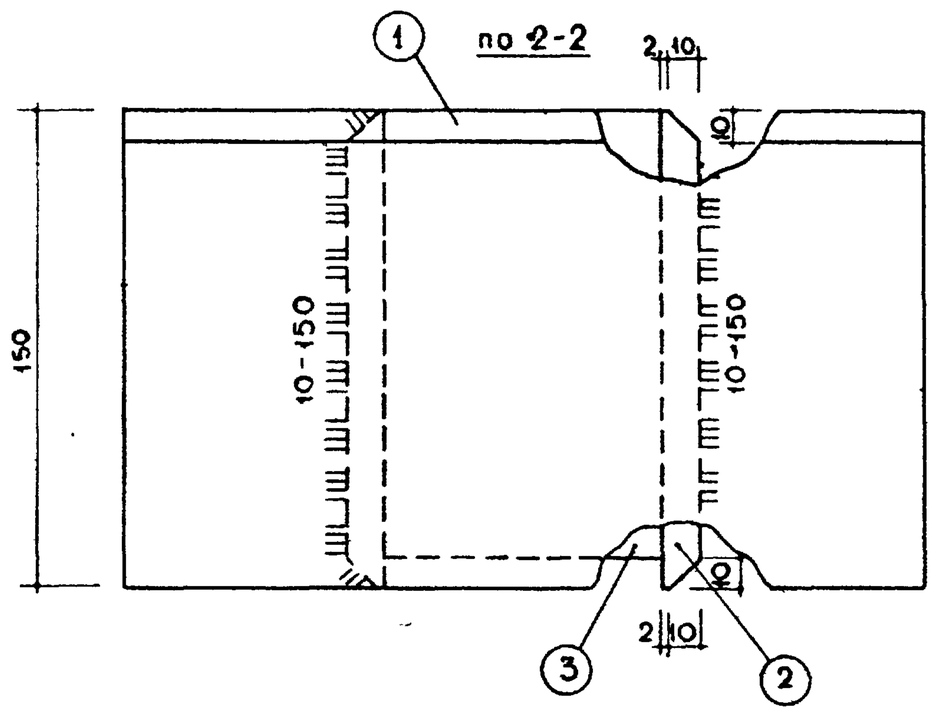

Спецификация металла								
N N поз.	Сечение мм	Марка стали и ГОСТ	Расчетн. сопрот. стали R; кг/см²	Кол-во шт	Длина		Вес, кг	
					позиции мм	на деталь м	позиции	на деталь
1	–150×12	В ст. 3 ГОСТ 103-57	2100	1	250	0.25	3.53	8.05
2	–150×12	В ст. 3 ГОСТ 103-57	2100	2	120	0.24	1.695	
3	–140×12	В ст. 3 ГОСТ 103-57	2100	1	86	0.086	1.13	

Примечание. Сварку производить электродом типа Э-42.

ТД 1967г	Металлическая консоль ММК-13	ИИ-04-8	
		Выпуск 2	Лист N 7

Нач. КУ	Смирнова	Согласов	
Гл инж. КУ	Шапиро	Гл инж. пр.	Алферов
Гл инж. ин-та	Новов	Гл. конст. ин-та	Фрадин
Нач отдела	Сомов		
Кнуф Муратов	Свинухова	Свинухова	
Разработал	Свинухова	Копировал	
Гл инж пр			
18.IX 1967г	М-Б 1:2		
МНИИТЭП	Научно-исследовательский отдел		
Арх. N			

9539 (13)