ГОСУДАРСТВЕННЫЙ КОМИТЕТ ПО ГРАЖДАНСКОМУ СТРОИТЕЛЬСТВУ
И АРХИТЕКТУРЕ ПРИ ГОССТРОЕ СССР

ТИПОВЫЕ КОНСТРУКЦИИ И ДЕТАЛИ ЗДАНИЙ И СООРУЖЕНИЙ

ИИ-04

СБОРНЫЕ ЭЛЕМЕНТЫ ЗДАНИЙ КАРКАСНОЙ КОНСТРУКЦИИ

Серия ИИ-04-6

ДИАФРАГМЫ ЖЕСТКОСТИ

Выпуск 5

Часть II

ДИАФРАГМЫ ЖЕСТКОСТИ СВЯЗЕВОГО КАРКАСА
АРМАТУРНЫЕ ИЗДЕЛИЯ

РАБОЧИЕ ЧЕРТЕЖИ

11677-02

Тиражировано Свердловским филиалом ЦИТП
620062, г. Свердловск, К-62, ул. Генеральская, 3-а
Заказ Тираж Цена 0-84
Инв. № 11677-02 1972 г.

ГОСУДАРСТВЕННЫЙ КОМИТЕТ ПО ГРАЖДАНСКОМУ СТРОИТЕЛЬСТВУ И АРХИТЕКТУРЕ ПРИ ГОССТРОЕ СССР

ТИПОВЫЕ КОНСТРУКЦИИ И ДЕТАЛИ ЗДАНИЙ И СООРУЖЕНИЙ

ИИ-04

СБОРНЫЕ ЭЛЕМЕНТЫ ЗДАНИЙ КАРКАСНОЙ КОНСТРУКЦИИ

Серия ИИ-04-6

ДИАФРАГМЫ ЖЕСТКОСТИ

Выпуск 5

ЧАСТЬ II

ДИАФРАГМЫ ЖЕСТКОСТИ СВЯЗЕВОГО КАРКАСА
АРМАТУРНЫЕ ИЗДЕЛИЯ

РАБОЧИЕ ЧЕРТЕЖИ

Разработаны
ЦНИИЭП
торгово-бытовых
зданий и туристских
комплексов совместно
с НИИЖБ Госстроя СССР

Утверждены
28 января 1972 г.
Государственным комитетом
по гражданскому строительству
и архитектуре при Госстрое СССР
Приказ № 9

и выпусков рабочих чертежей сборных
37 ...ов связевого каркаса ИИ-04 с колоннами сечением 40х40 см.

1.	ИИ-04-0 Выпуск 4	Указания по применению изделий связевого каркаса с колоннами сечением 40х40 см.
2.	ИИ-04-1 Выпуск 3	Фундаменты для колонн сечением 40х40 см.
3.	ИИ-04-2 Выпуск 3	Колонны связевого каркаса сечением 40х40 см. для зданий с высотой этажа 2,4 м. и 3,3 м. Опалубка и армирование.
4.	ИИ-04-2 Выпуск 4	Колонны связевого каркаса сечением 40х40 см. для зданий с высотой этажа 3.6 м. Опалубка и армирование.
5.	ИИ-04-2 Выпуск 5	Колонны связевого каркаса сечением 40х40 см. для зданий с высотой этажа 4,2 м. Опалубка и армирование.
6.	ИИ-04-2 Выпуск 6 Часть I	Колонны связевого каркаса сечением 40х40 см. для зданий с высотой этажа 2.4; 3,3; 3,6; 4,2 м. Арматурные изделия. Объемные каркасы.
7.	ИИ-04-2 Выпуск 6 Часть II	Колонны связевого каркаса сечением 40х40 см. для зданий с высотой этажа 2.4; 3,3; 3,6 и 4,2 м. Арматурные изделия. Плоские каркасы.
8	ИИ-04-3 Выпуск 3 Часть I	Ригели связевого каркаса с колоннами сечением 40х40. Опалубка и армирование.
9.	ИИ-04-3 Выпуск 3 Часть II	Ригели связевого каркаса с колоннами сечением 40х40. Арматурные изделия.
10.	ИИ-04-6 Выпуск 5 Часть I	Диафрагмы жесткости связевого каркаса. Опалубка и армирование.
11.	ИИ-04-6 Выпуск 5 Часть II	Диафрагмы жесткости связевого каркаса Арматурные изделия.
12.	ИИ-04-7 Выпуск 2	Лестницы для зданий с высотой этажа 3.6 м.
13.	ИИ-04-8 Выпуск 3	Закладные детали и соединительные ... для изделий связевого каркаса.
14.	ИИ-04-10 Выпуск 3	Монтажные узлы и детали связевого каркаса с колоннами сечением 40х40 см.

Перечень серий и выпусков рабочих чертежей стальных форм для изготовления изделий связевого каркаса с колоннами сечением 40х40 см.

1.	ИИ-04-I Выпуск 3-I	Стальные формы для изготовления железобетонных фундаментов под колонны сечением 400х400 мм.
2.	ИИ-04-2 Выпуск 3-I Часть I	Стальные формы для изготовления железобетонных колонн связевого каркаса сечением 400х400 мм. (Реконструкция действующих форм серии ИИ-04-2 выпуск 2-I).
3.	ИИ-04-2 Выпуск 3-I Часть II	Стальные формы для изготовления железобетонных колонн связевого каркаса сечением 400х400 мм.
4.	ИИ-04-3 Выпуск 3-I	Стальные формы для изготовления железобетонных ригелей связевого каркаса с колоннами сечением 400х400 мм.
5.	ИИ-04-6 Выпуск 5-I	Стальные формы для изготовления диафрагм жесткости связевого каркаса.
6.	ИИ-04-7 Выпуск 2-I	Стальные формы для изготовления железобетонных лестниц для зданий с высотой этажа - 3,6 м.

Т. К.	Диафрагмы жесткости	Серия ИИ-04-6	
1971	Перечень серий и выпусков	Выпуск 5 Часть I	Лист —

	N листа	N страницы
Перечень серий и выпусков		2
Содержание		3
Пояснительная записка		4
Сетки С-1, С-2	1	5
Сетки С-3, С-4	2	6
Сетки С-5, С-6	3	7
Сетки С-7, С-8	4	8
Сетки С-9, С-10	5	9
Сетки С-11, С-12	6	10
Сетки С-13л, С-13п, С-14л, С-14п	7	11
Сетки С-15л, С-15п, С-16л, С-16п	8	12
Сетки С-17л, С-17п, С-18л, С-18п	9	13
Каркасы К-1, К-2, К-3, К-4	10-11	14
Каркасы К-5, К-6, К-7, К-8	12	15
Каркасы К-9, К-11	13	16
Каркасы К-10, К-12, К-13	14	17
Каркасы К-14, К-15	15	18
Каркасы К-16, К-17	16	19
Петли П-4, П-2,		
Отдельные стержни ОС-1, ОС-2, ОС-3, ОС-4, ОС-5, ОС-6, ОС-7	17	20
Объемные каркасы ОК-1 и ОК-2	18	21
Объемные каркасы ОК-3 и ОК-4	19	22
Объемные каркасы ОК-5 и ОК-6	20	23
Объемный каркас ОМД-1	21	24
Объемный каркас ОМД-2	22	25
Объемный каркас ОМД-3	23	26

Цитинский комплексное г. Москва

Гл. инж. пр. Приужин
Рук. группы Вольынский
Островаа

ТК	Диафрагмы жесткости	Серия ИИ-04-6	
1971	Содержание	Выпуск 5 часть II	Лист -

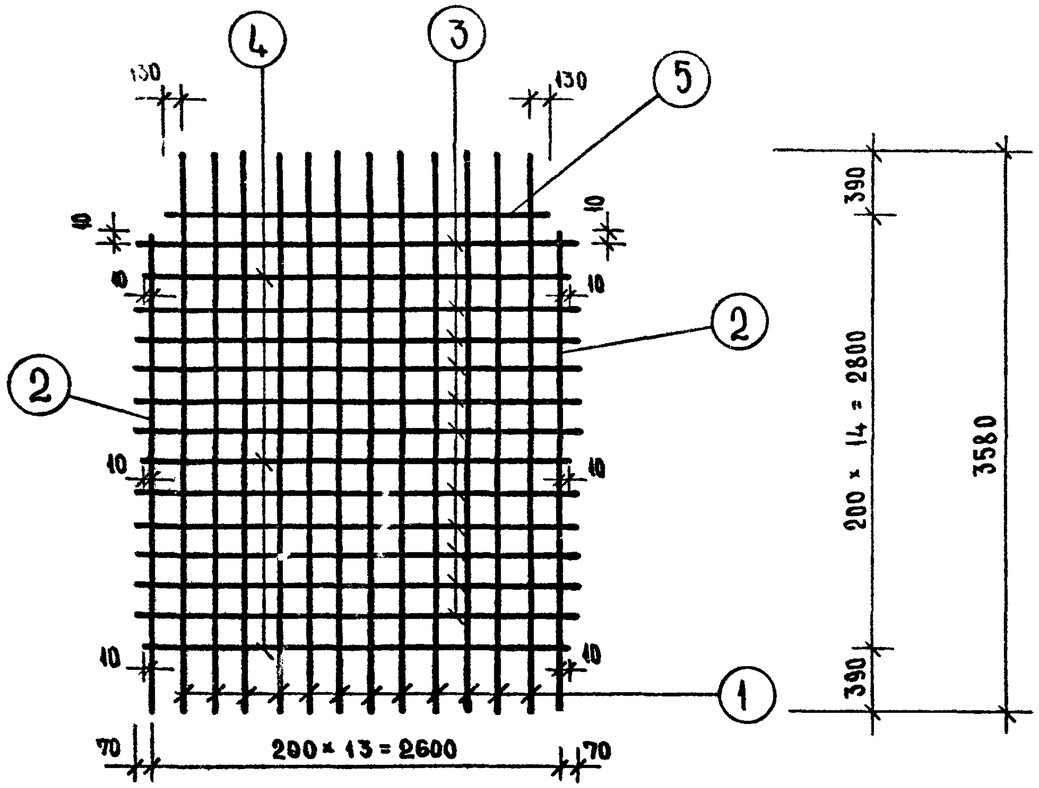

МАРКА ИЗДЕЛИЯ	№№ ПОЗ	Ø И КЛ СЕЧ. ММ	ДЛИНА ММ	КОЛ-ВО ШТ.	ВЕС, КГ ПОЗИЦ.	ВСЕХ	ИЗДЕЛ
С-1	1	6 А III	3580	12	0,79	9,48	19,82
	2	6 А III	3000	2	0,67	1,34	
	3	6 А III	2740	11	0,61	6,71	
	4	6 А III	2620	3	0,58	1,74	
	5	6 А III	2460	1	0,55	0,55	

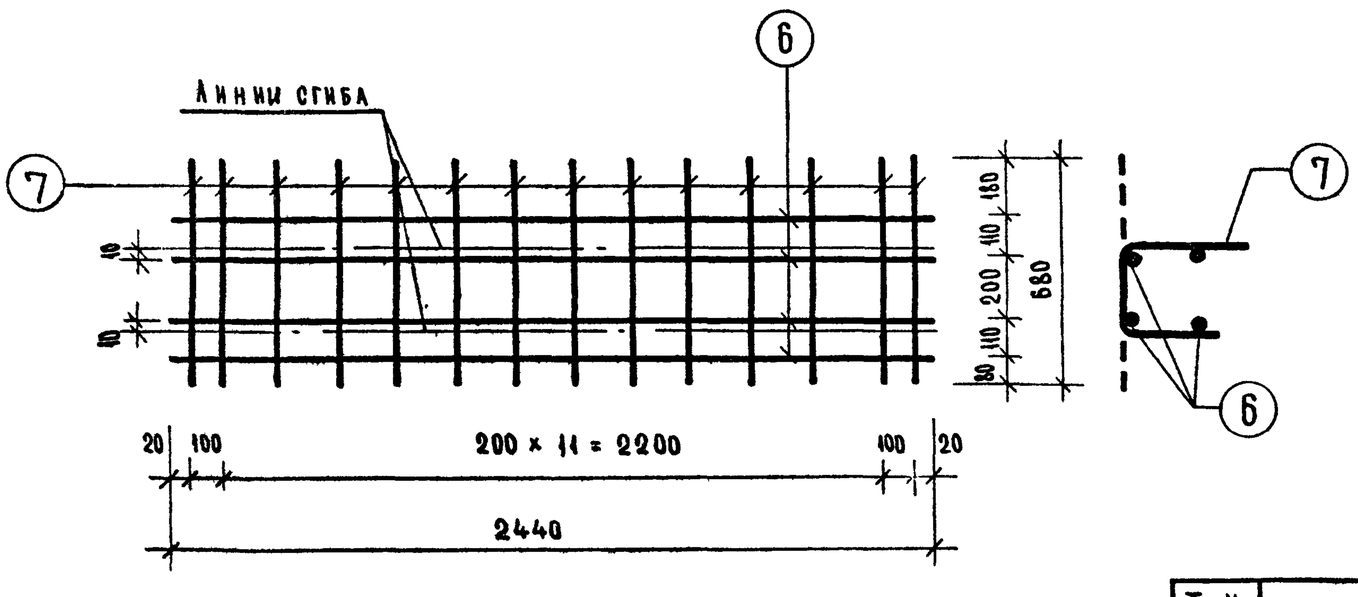

МАРКА ИЗДЕЛИЯ	№№ ПОЗ	Ø И КЛ СЕЧ. ММ	ДЛИНА ММ	КОЛ-ВО ШТ.	ВЕС, КГ ПОЗИЦ.	ВСЕХ	ИЗДЕЛ
С-2	6	6 А III	2440	4	0,53	2,12	4,22
	7	6 А III	680	14	0,15	2,10	

Т.К 1971	Диафрагмы жесткости Сетки С-1 и С-2	Серия ИИ-04-6 Выпуск 5 часть II · Лист 1

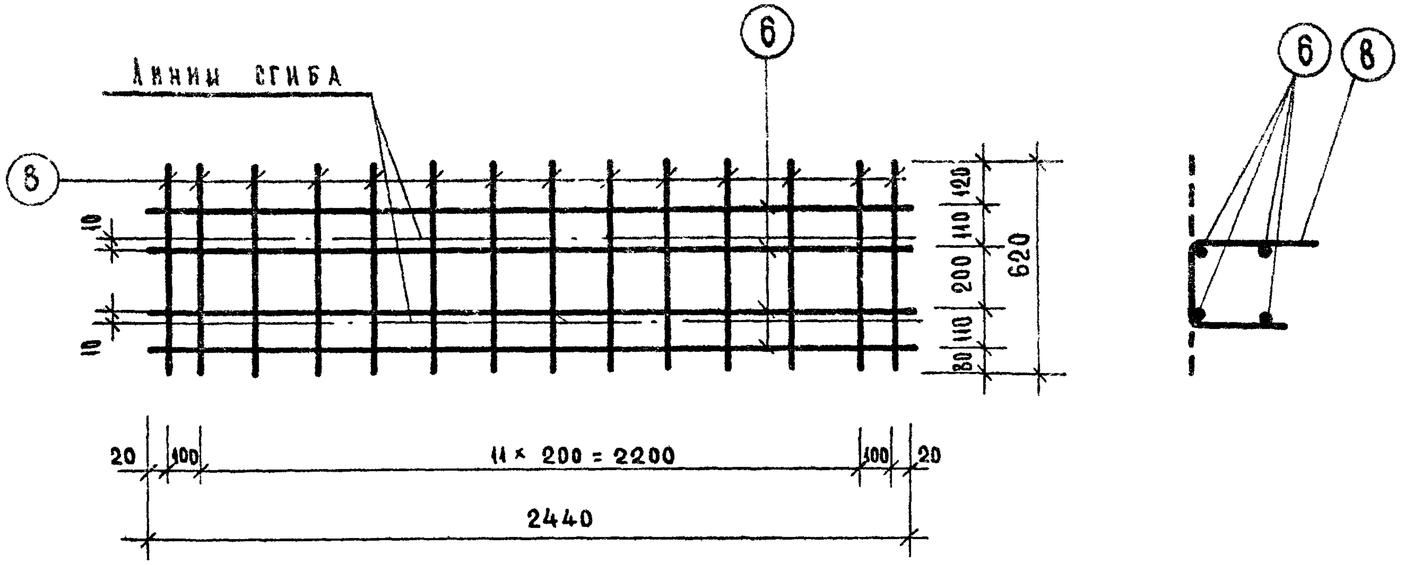

Марка изделия	N N поз	ф или сеч. мм.	Длина мм	Кол-во шт.	Вес, кг позиц.	Вес, кг всех	Вес, кг изделия
С-3	6	6 А III	2440	4	0,53	2,12	4,08
	8	6 А III	620	14	0,14	1,96	

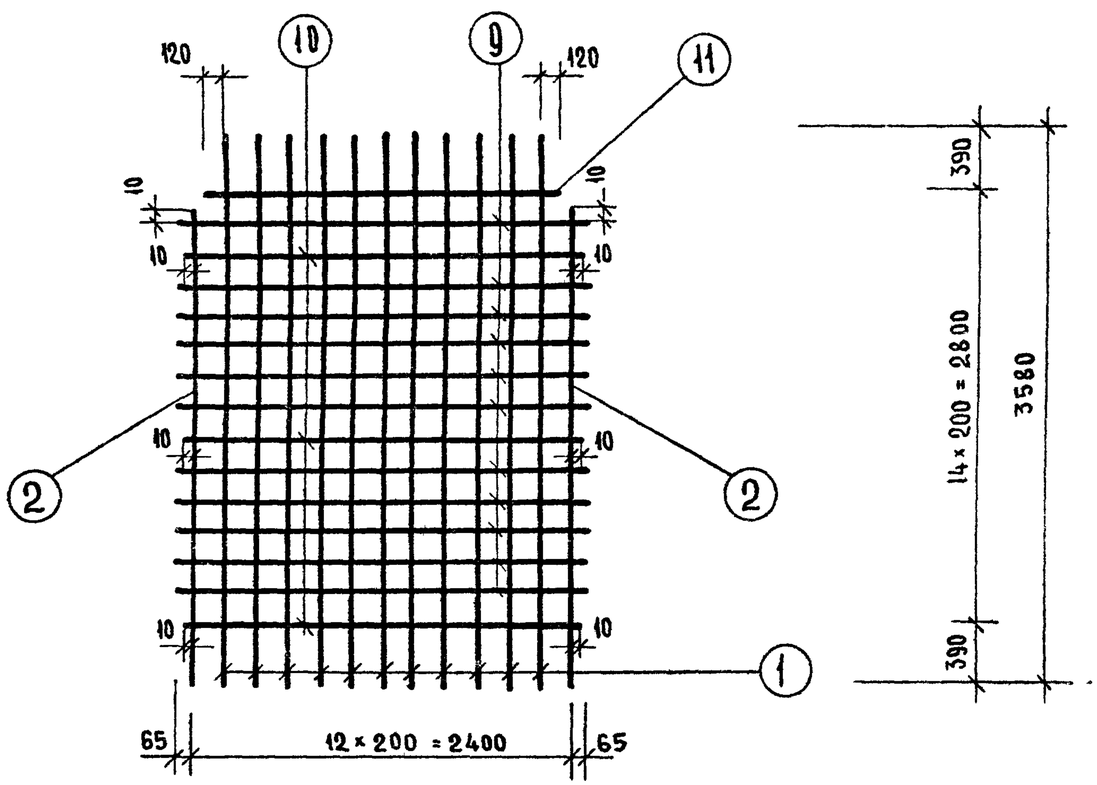

Марка изделия	N N поз	ф или сеч. мм	Длина мм	Кол-во шт.	Вес, кг позиц.	Вес, кг всех	Вес, кг изделия
С-4	1	6 А III	3580	11	0,79	8,69	18,34
	2	6 А III	3000	2	0,67	1,34	
	9	6 А III	2530	11	0,56	6,16	
	10	6 А III	2420	3	0,54	1,62	
	11	6 А III	2240	1	0,50	0,50	

Т.К.	Диафрагмы жесткости	Серия ИИ-04-6
1971	Сетки С-3 и С-4	Выпуск 5 часть II — Лист 2

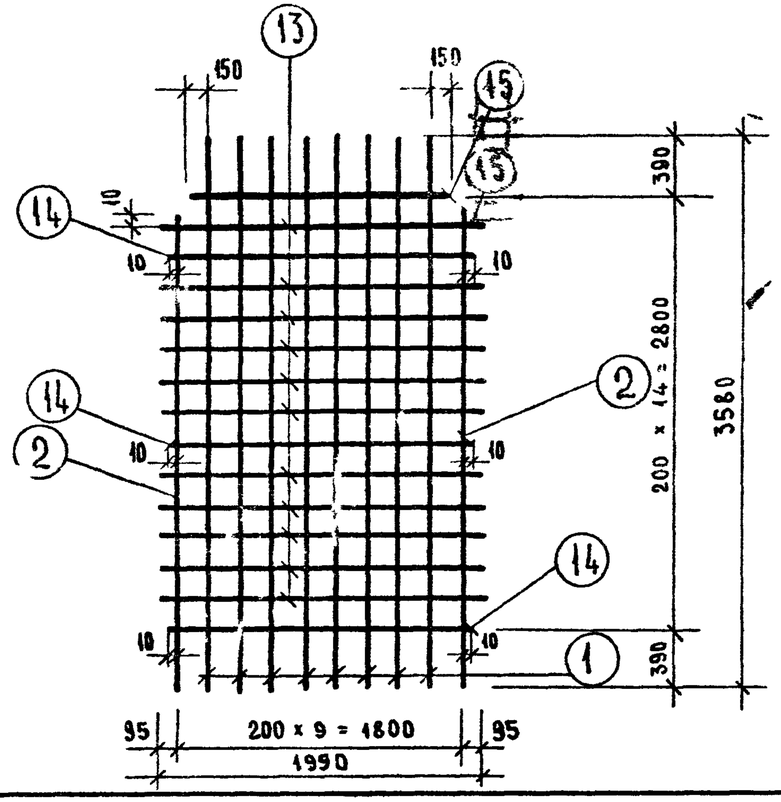

МАРКА ИЗДЕЛИЯ	№№ ПОЗ	Ф ИЛИ СЕЧ. ММ	ДЛИНА ММ	КОЛ-ВО ШТ.	ВЕС, КГ ПОЗ.	ВСЕХ	ИЗ
С-6	1	6 А III	3580	8	0,79	6,35	14
	2	6 А III	3000	2	0,66	1,32	
	13	6 А III	1990	11	0,44	4,84	
	14	6 А III	1820	3	0,40	1,20	
	15	6 А III	1700	1	0,37	0,37	

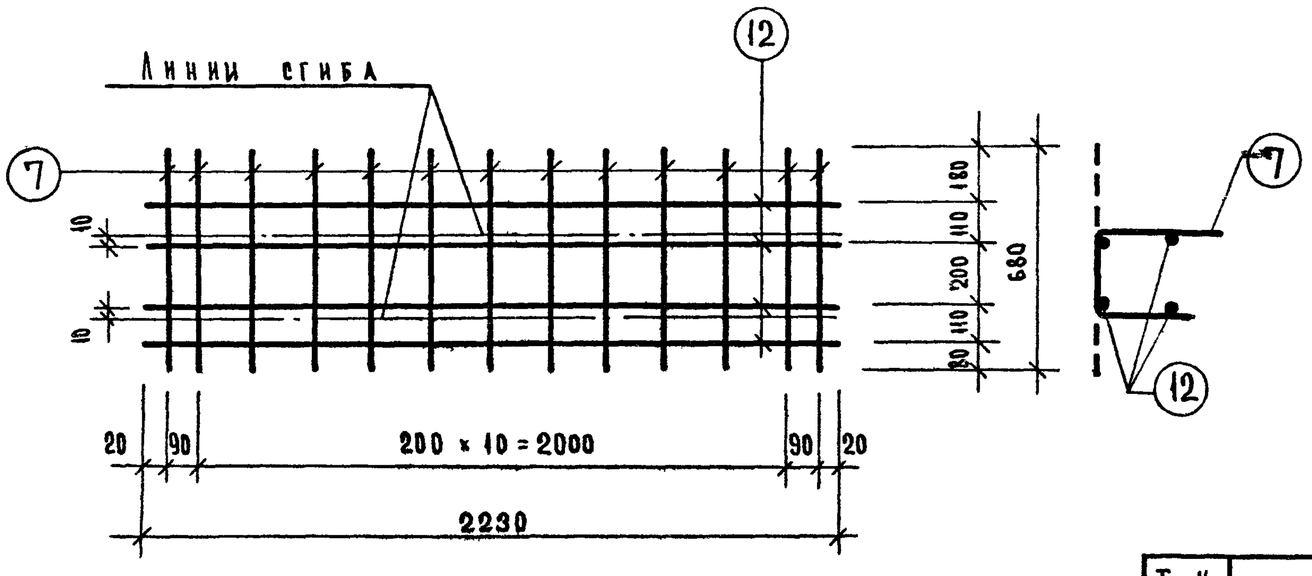

МАРКА ИЗДЕЛИЯ	№№ ПОЗ	Ф ИЛИ СЕЧ. ММ	ДЛИНА ММ	КОЛ-ВО ШТ.	ВЕС, КГ ПОЗ.	ВСЕХ	ИЗ
С-5	7	6 А III	680	13	0,151	1,96	3,1
	12	6 А III	2230	4	0,49	1,96	

Т.К.	ДИАФРАГМЫ ЖЕСТКОСТИ	СЕРИЯ ИИ-04
1971	СЕТКИ С-5 И С-6	ВЫПУСК 5 ЧАСТЬ II

ГПИ Гражданпроект КОМПЛЕКСОВ г. МОСКВА

Гл. Арх. проекта КОЗИНА

Гл. инж. проекта ПРОВЕРИЛ

Рук. группы ВОЛЫНСКИЙ ПРИГОЖИН ОСТРОВА

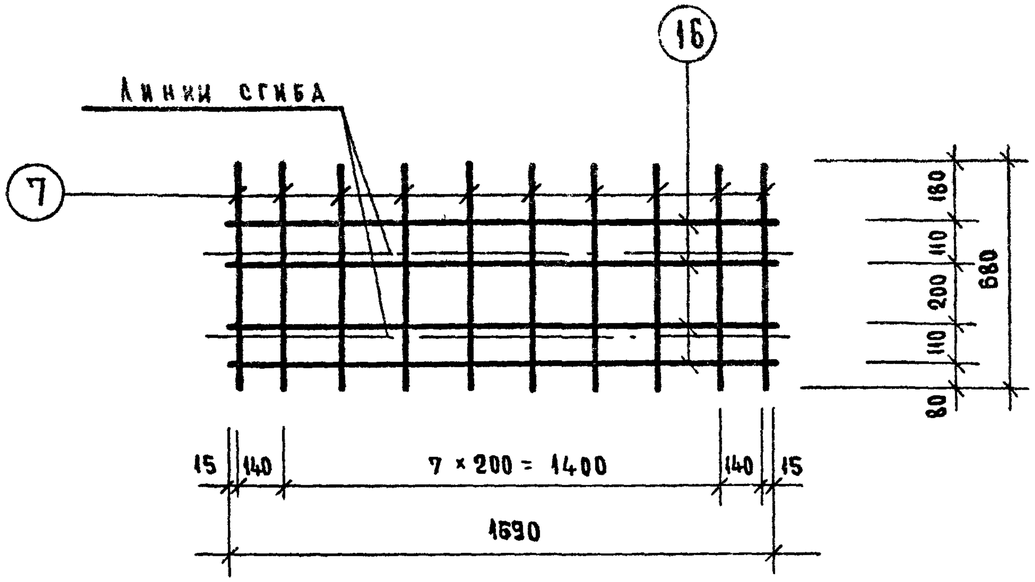

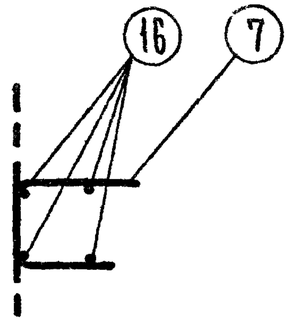

МАРКА ИЗДЕЛИЯ	NN ПОЗ	Ф НАИ СЕЧ. ММ	ДЛИНА ММ	КОЛ-ВО ШТ.	ВЕС, КГ ПОЗИЦ.	ВСЕХ	ИЗДЕЛ
С-7	7	6 А III	680	10	0,151	1,51	2,99
	16	6 А III	1690	4	0,37	1,48	

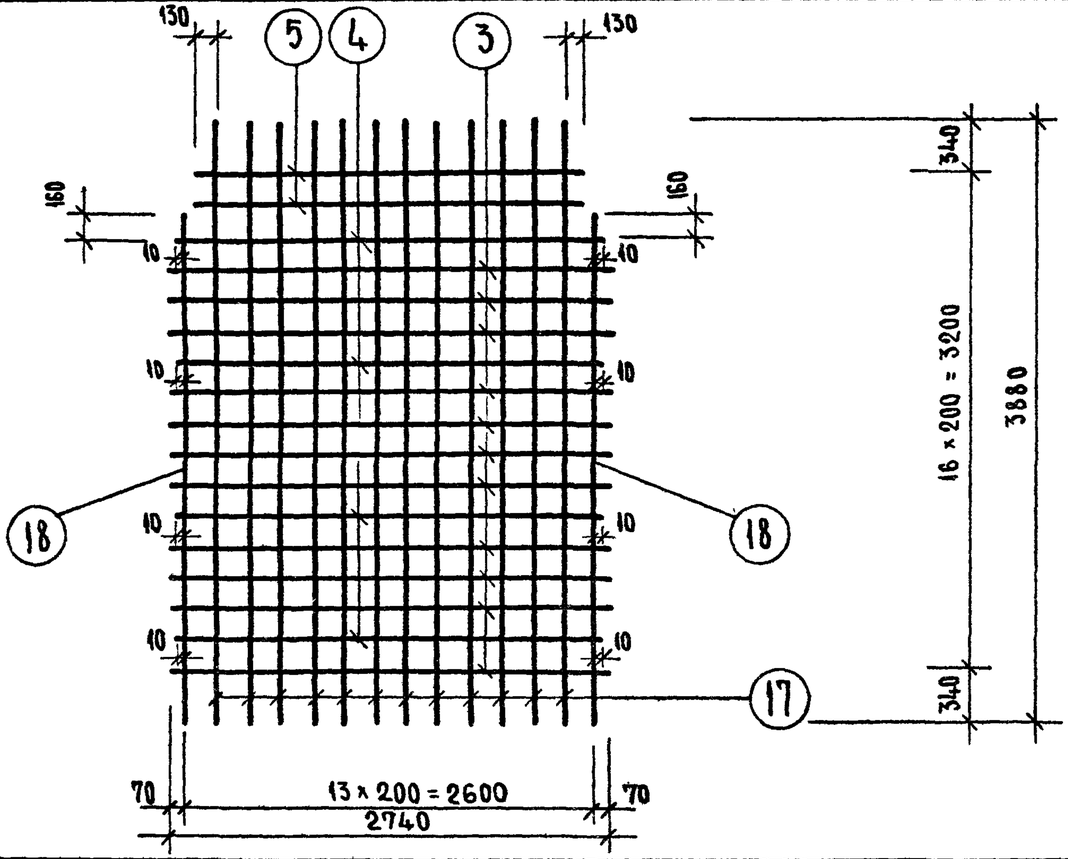

МАРКА ИЗДЕЛИЯ	NN ПОЗ.	Ф НАИ СЕЧ. ММ	ДЛИНА ММ	КОЛ-ВО ШТ	ВЕС, КГ ПОЗИЦ	ВСЕХ	ИЗДЕЛ
С-8	3	6 А III	2740	11	0,61	6,71	21,8
	4	6 А III	2620	4	0,58	2,32	
	5	6 А III	2460	2	0,58	1,1	
	17	6 А III	3880	12	0,86	10,3	
	18	6 А III	3300	2	0,73	1,46	

Т.К.	ДИАФРАГМЫ ЖЕСТКОСТИ	СЕРИЯ ИИ-04-6
1971	СЕТКИ С-7 И С-8	ВЫПУСК 5 ЧАСТЬ II / ЛИСТ 11

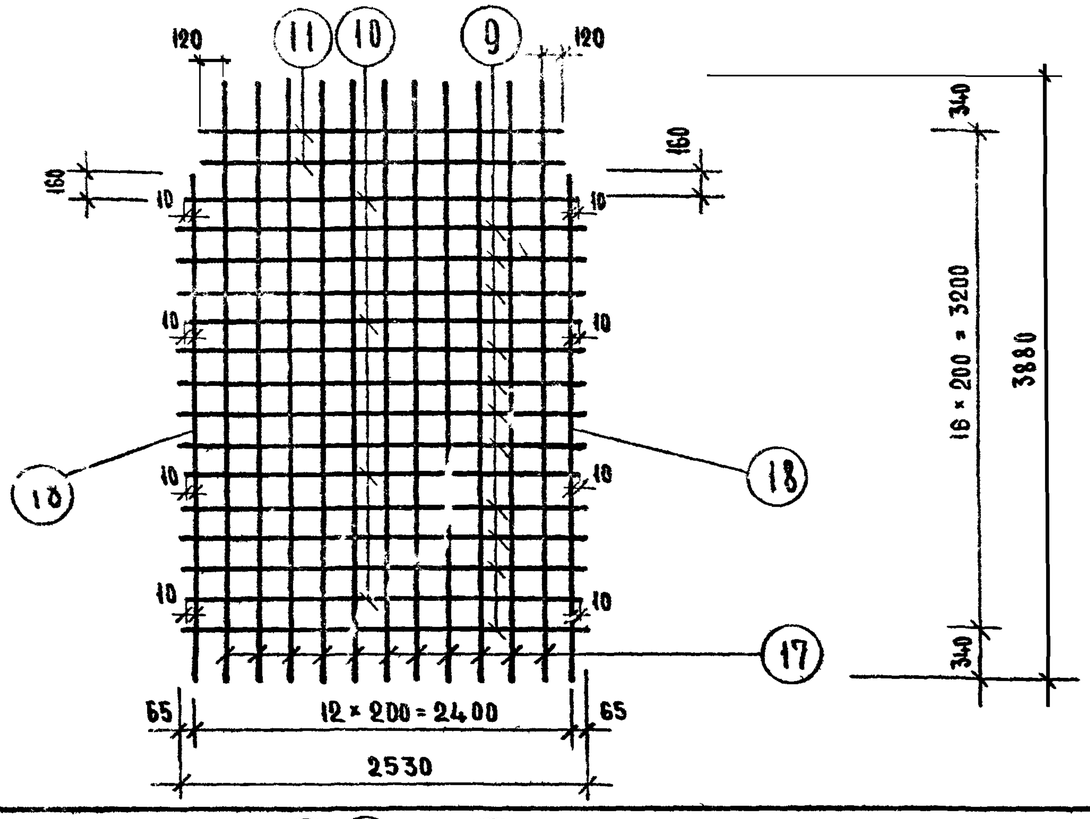

МАРКА ИЗДЕЛИЯ	№№ ПОЗ	Ø ИЛИ СЕЧ. ММ	ДЛИНА ММ	КОЛ-ВО ШТ	ВЕС, КГ ПОЗИЦ	ВСЕХ	ИЗДЕЛ
С-9	9	6 А III	2530	11	0,56	6,16	20,24
	10	6 А III	2420	4	0,54	2,16	
	11	6 А III	2240	2	0,50	1,0	
	17	6 А III	3880	11	0,86	9,46	
	18	6 А III	3300	2	0,73	1,46	

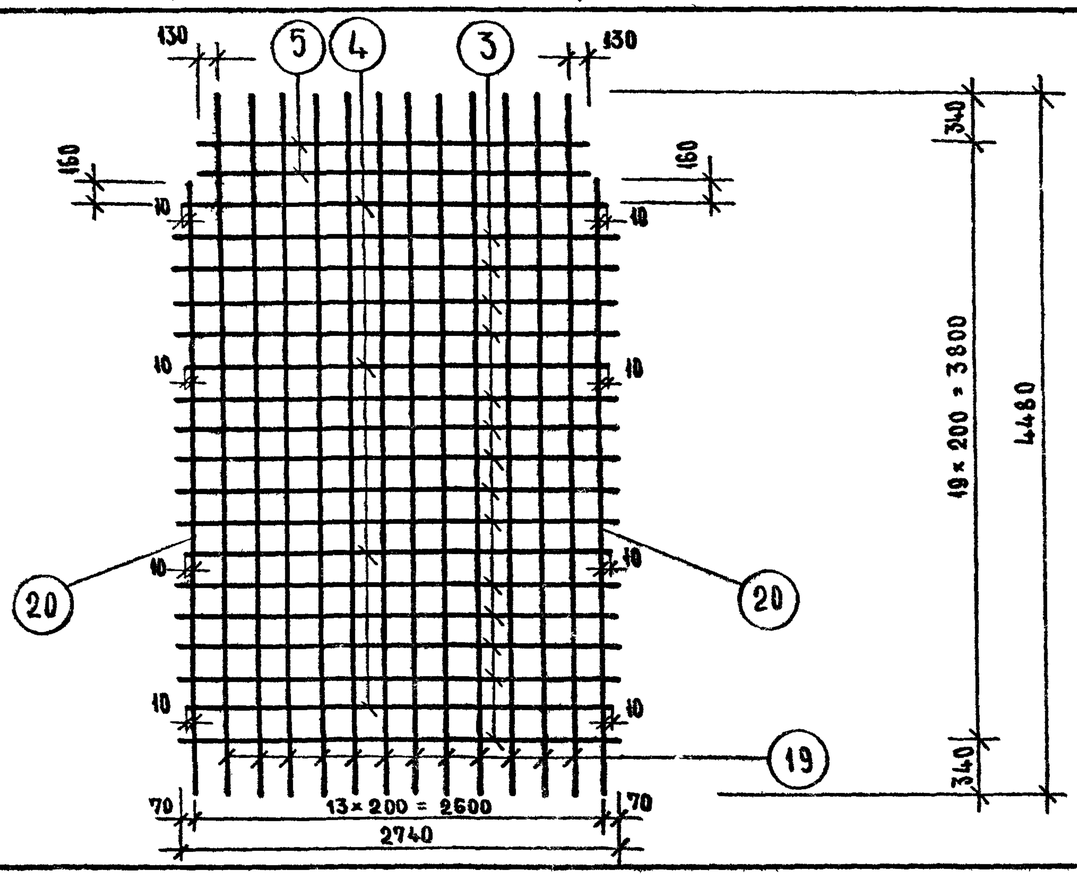

МАРКА ИЗДЕЛИЯ	№№ ПОЗ.	Ø ИЛИ СЕЧ. ММ	ДЛИНА ММ	КОЛ-ВО ШТ.	ВЕС, КГ ПОЗИЦ.	ВСЕХ	ИЗДЕЛ.
С-10	3	6 А III	2740	14	0,61	8,54	25,58
	4	6 А III	2620	4	0,58	2,32	
	5	6 А III	2460	2	0,55	1,10	
	19	6 А III	4480	12	0,99	11,88	
	20	6 А III	3900	2	0,87	1,74	

Т. К.	ДИАФРАГМЫ ЖЕСТКОСТИ	СЕРИЯ ИИ-04-6	
1971	Сетки С-9 и С-10	ВЫПУСК 5 ЧАСТЬ III	ЛИСТ 5

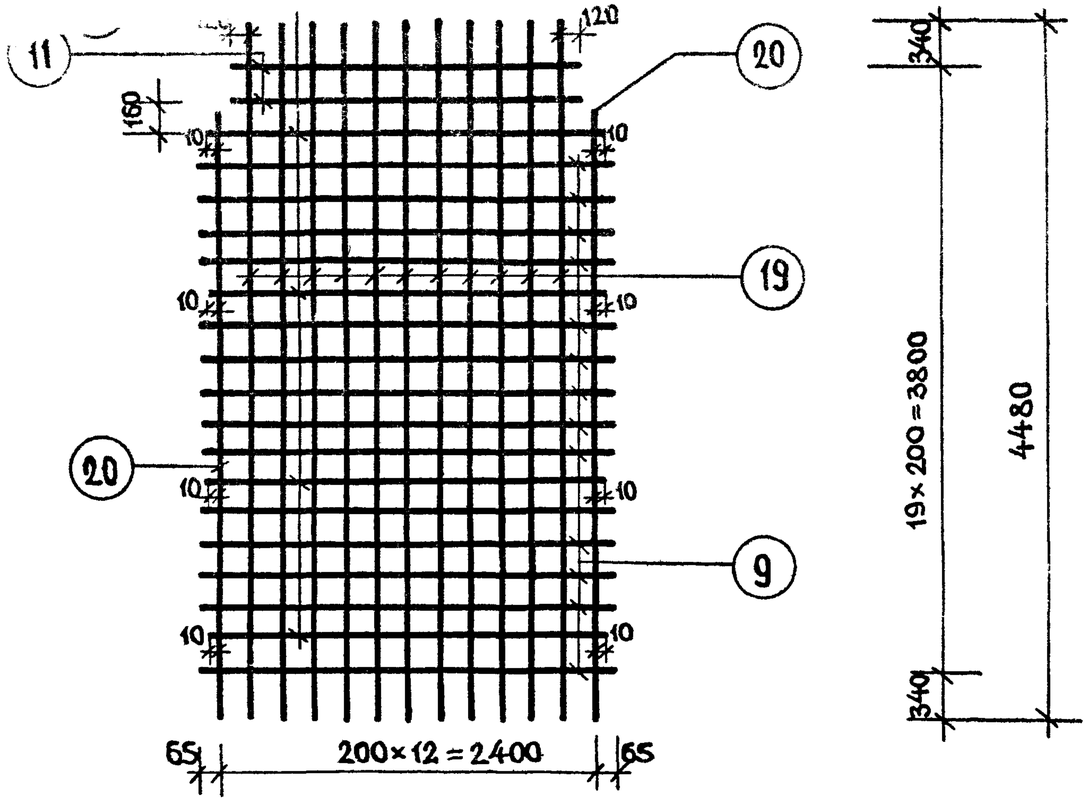

Марка изделия	NN поз.	Ф или сеч., мм	Длина мм	Кол. шт.	Вес, кг Позиц	Всех	Издел
С-11	9	БАIII	2530	14	0,56	7,80	23,6
	10	БАIII	2420	4	0,54	2,16	
	11	БАIII	2240	2	0,50	1,0	
	19	БАIII	4480	11	0,99	10,9	
	20	БАIII	3900	2	0,87	1,74	

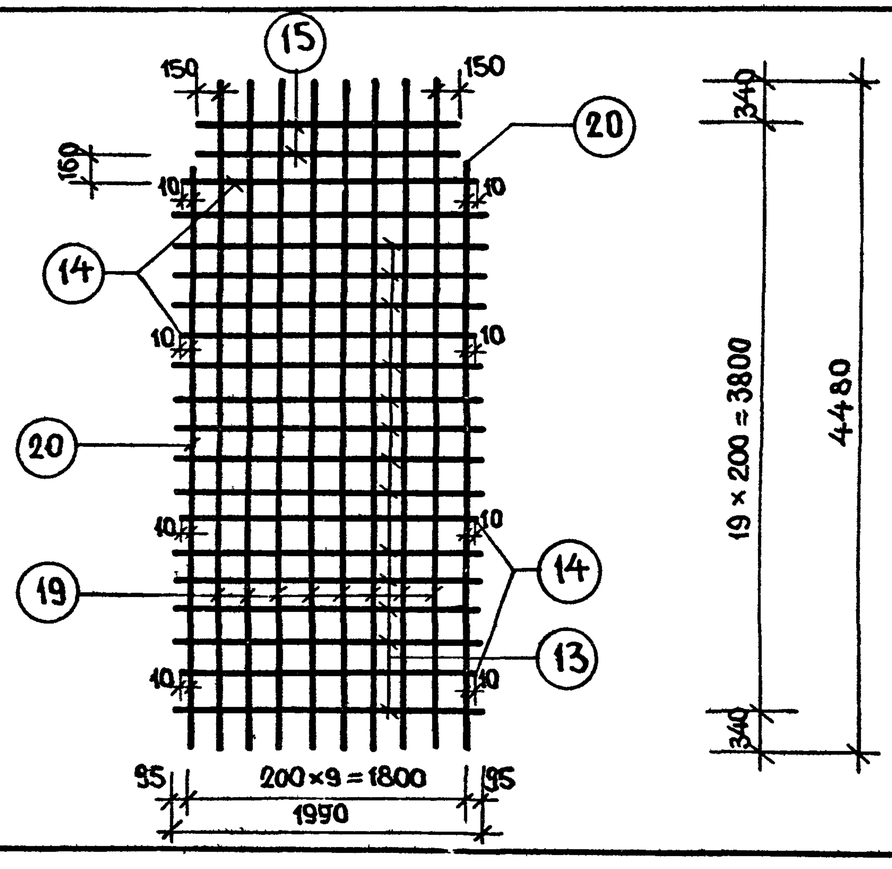

Марка изделия	N поз.	Ф или сеч. мм	Длина мм	Кол. шт.	Вес, кг Позиц	Всех	Издел
С-12	13	БАIII	1990	14	0,44	6,16	18,16
	14	БАIII	1820	4	0,40	1,60	
	15	БАIII	1700	2	0,37	0,74	
	19	БАIII	4480	8	0,99	7,92	
	20	БАIII	3900	2	0,87	1,74	

Т.К.	Диафрагмы жесткости	Серия ИИ-04-6
1971	Сетки С-11 и С-12.	Выпуск 5 часть II / Лист 6

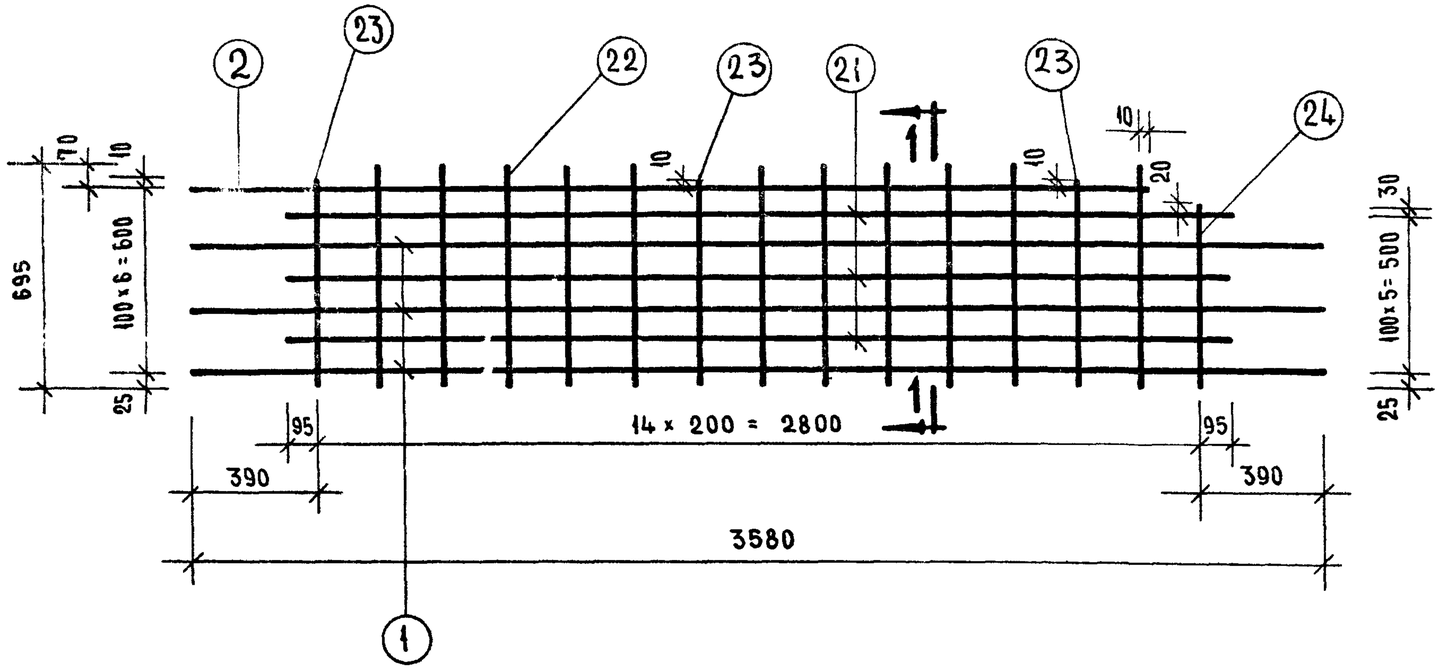

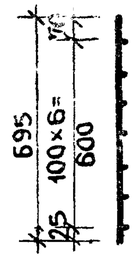

для С-13л

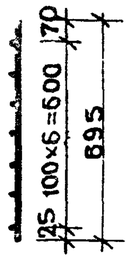

для С-13п

1–1

МАРКА ИЗДЕЛИЯ	N N ПОЗ.	⌀ ИЛИ СЕЧ. ММ	ДЛИНА ММ	КОЛ-ВО ШТ.	ВЕС, КГ ПОЗИЦ.	ВСЕХ	ИЗДЕЛ.
С-13л С-13п	1	6 А III	3580	3	0,79	2,37	7,21
	2	6 А III	3000	1	0,67	0,67	
	21	6 А III	2990	3	0,66	1,98	
	22	6 А III	695	11	0,15	1,65	
	23	6 А III	635	3	0,14	0,42	
	24	6 А III	555	1	0,12	0,12	

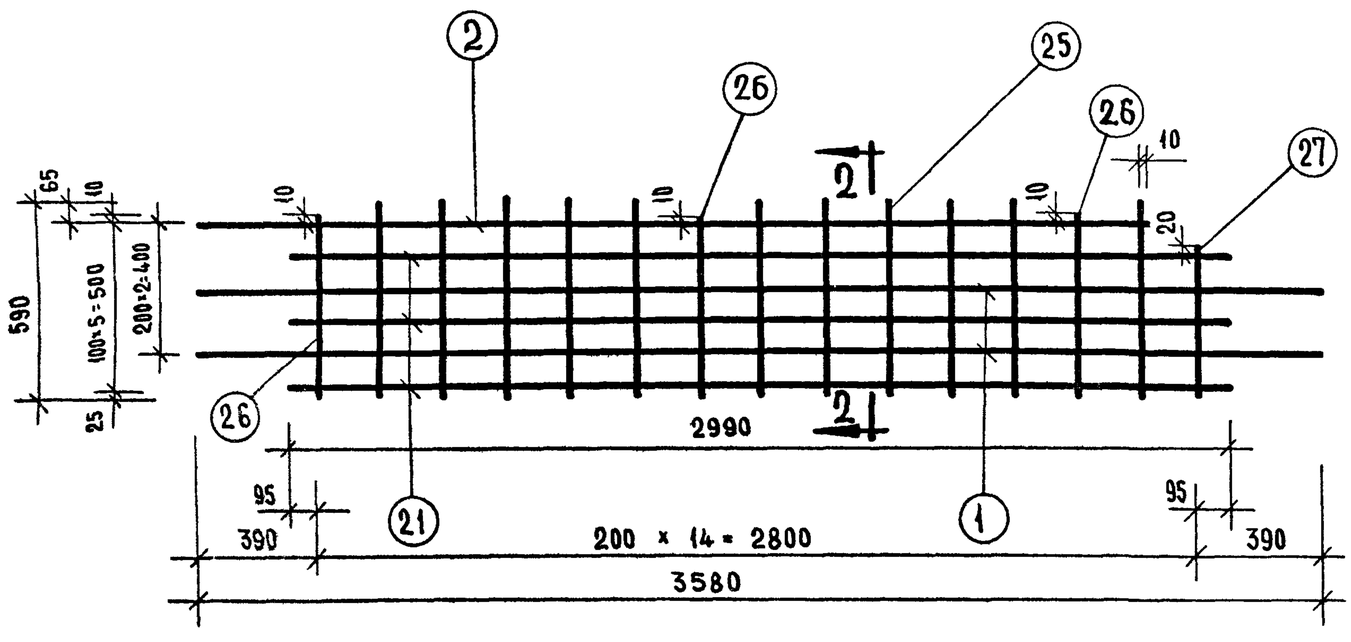

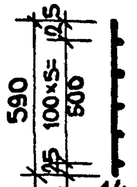

для С-14л

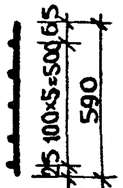

для С-14п

2–2

МАРКА ИЗДЕЛИЯ	N N ПОЗ.	⌀ ИЛИ СЕЧ. ММ	ДЛИНА ММ	КОЛ-ВО ШТ.	ВЕС, КГ ПОЗИЦ.	ВСЕХ	ИЗДЕЛ.
С-14л С-14п	1	6 А III	3580	2	0,79	1,58	6,12
	2	6 А III	3000	1	0,67	0,67	
	21	6 А III	2990	3	0,66	1,98	
	25	6 А III	590	11	0,13	1,43	
	26	6 А III	535	3	0,12	0,36	
	27	6 А III	445	1	0,10	0,10	

Т.К.	ДИАФРАГМЫ ЖЕСТКОСТИ	СЕРИЯ ИИ-04-6	
1971	СЕТКИ С-13л, С-13п, С-14л, С-14п.	ВЫПУСК 5 ЧАСТЬ II	ЛИСТ 7

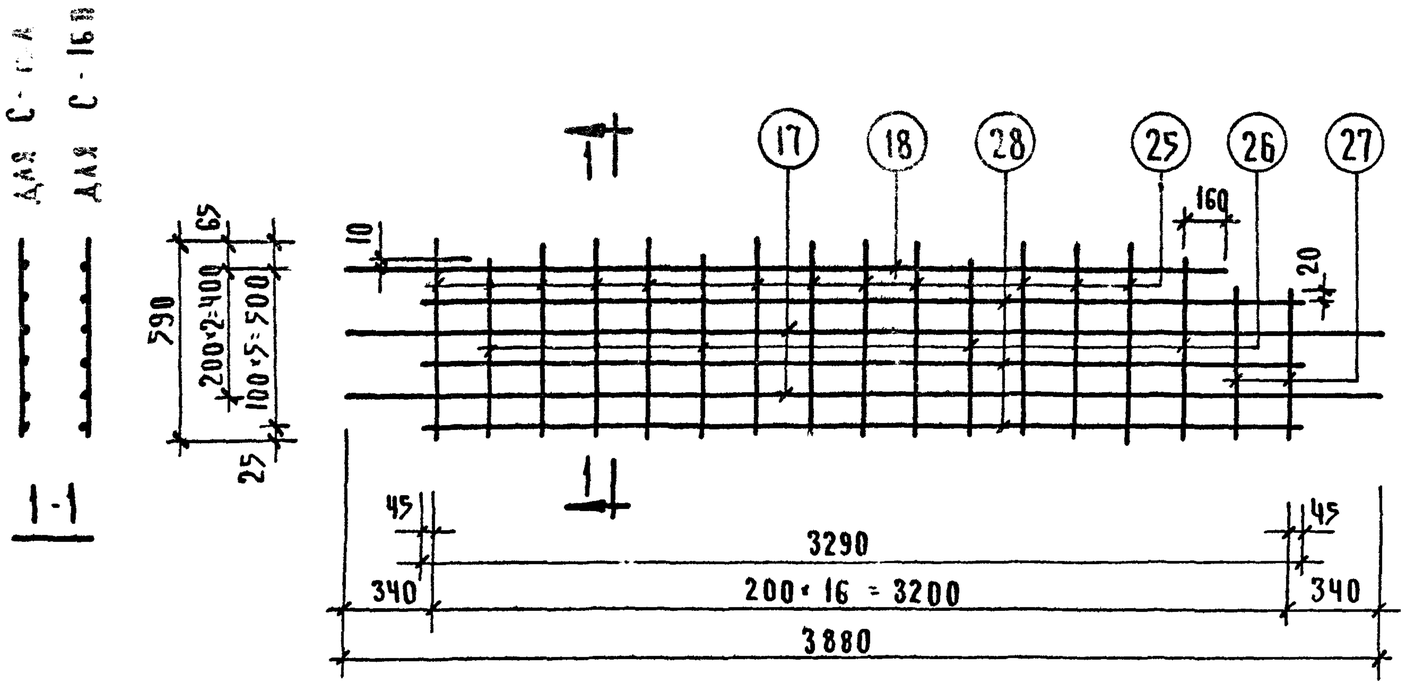

Марка изделия	№№ поз.	⌀ или сеч. мм.	Длина мм	Кол-во штук	Вес, кг поз.	Вес, кг всех	Вес, кг изд.
С-16А С-16П	17	6А-III	3880	2	0.86	1.72	6.79
	18	6А-III	3300	1	0.74	0.74	
	25	6А-III	590	11	0.13	1.43	
	26	6А-III	535	4	0.12	0.48	
	27	6А-III	445	2	0.1	0.2	
	28	6А-III	3290	3	0.73	2.19	

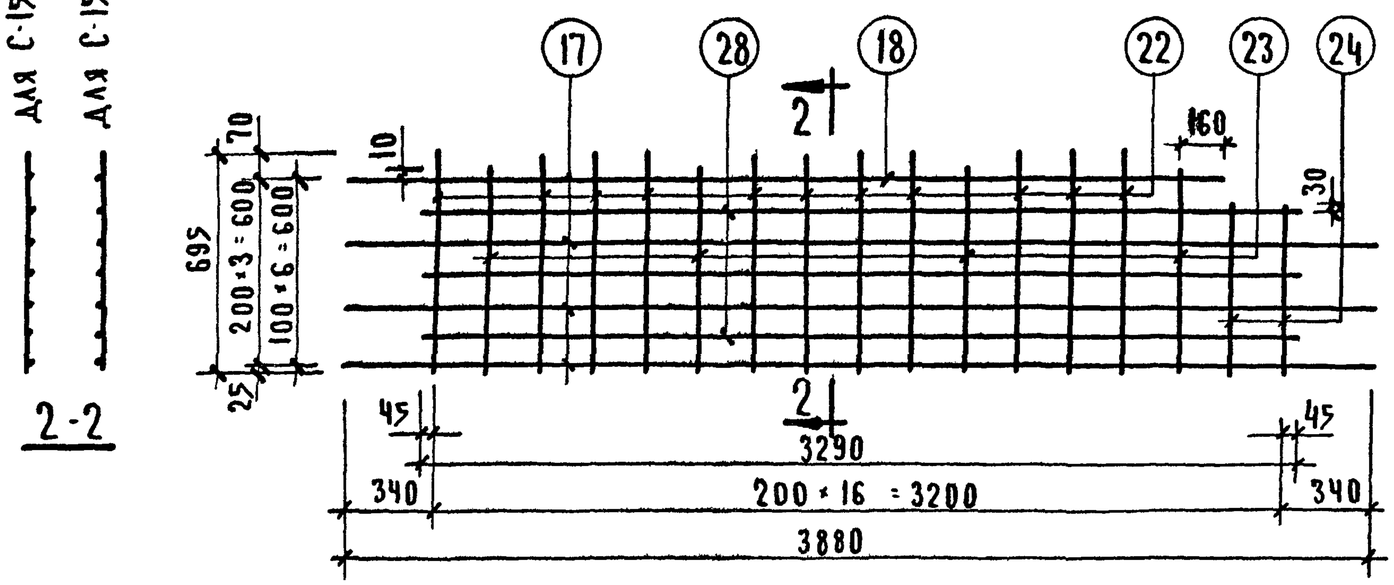

Марка изделия	№№ поз.	⌀ или сеч. мм	Длина мм	Кол-во штук	Вес, кг поз.	Вес, кг всех	Вес, кг изд.
С-15А С-15П	17	6А-III	3880	3	0.86	2.58	7.97
	18	6А-III	3300	1	0.74	0.74	
	22	6А-III	695	11	0.15	1.65	
	23	6А-III	635	4	0.141	0.564	
	24	6А-III	555	2	0.123	0.246	
	28	6А-III	3290	3	0.73	2.19	

Т.К.	ДИАФРАГМЫ ЖЕСТКОСТИ	СЕРИЯ ИИ-04-6
1971	Сетки С-15А; С-15П; С-16А; С-16П	ВЫПУСК 5 ЧАСТЬ II / ЛИСТ 8

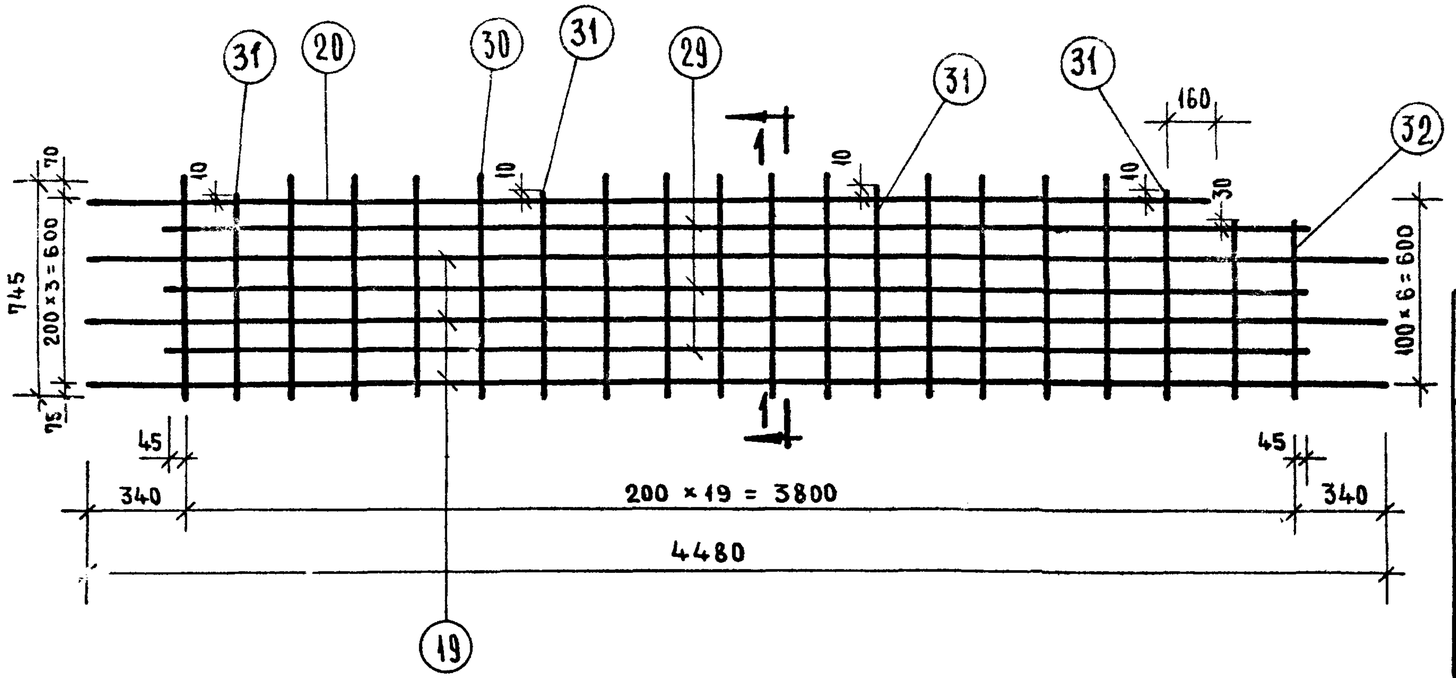

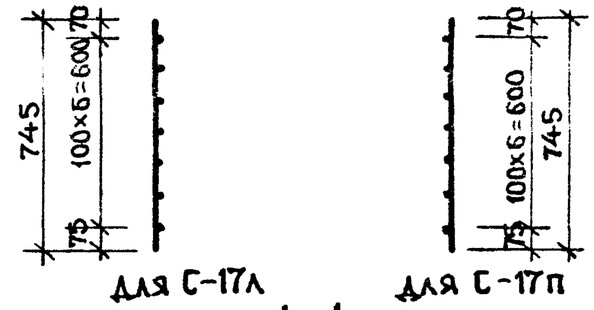

1–1

МАРКА ИЗДЕЛИЯ	N N ПОЗ	⌀ ИЛИ СЕЧ. ММ	ДЛИНА ММ	КОЛ-ВО ШТ	ВЕС, КГ ПОЗИЦ.	ВСЕХ	ИЗДЕ
С-17л С-17п	19	6 А III	4480	3	0.99	2.97	9,5
	20	6 А III	3900	1	0.87	0.87	
	29	6 А III	3890	3	0,86	2,58	
	30	6 А III	745	14	0,17	2,38	
	31	6 А III	685	4	0,15	0,60	
	32	6 А III	605	2	0,13	0,26	

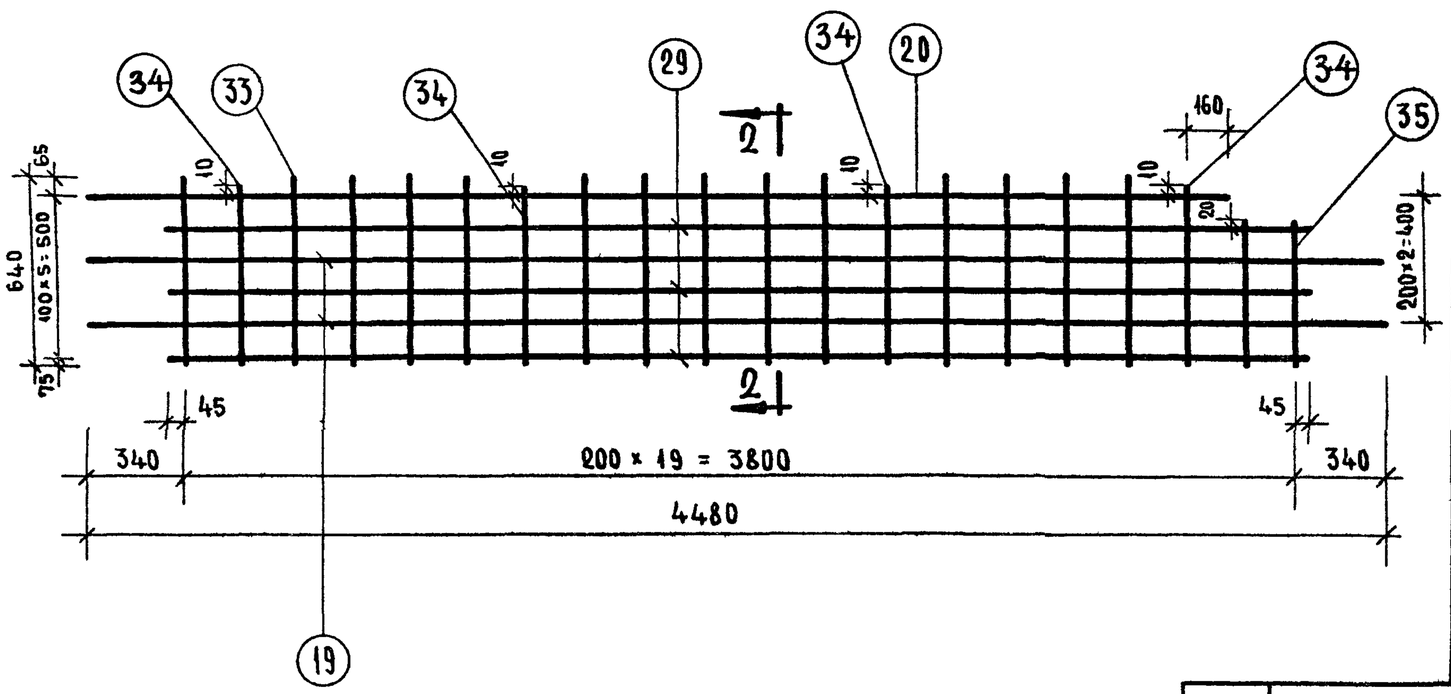

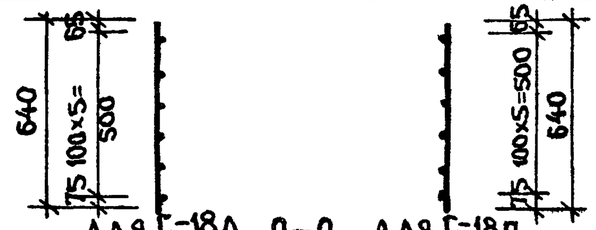

2–2

МАРКА ИЗДЕЛИЯ	N N ПОЗ.	⌀ ИЛИ СЕЧ. ММ	ДЛИНА ММ	КОЛ-ВО ШТ.	ВЕС, КГ ПОЗИЦ.	ВСЕХ	ИЗДЕ
С-18л С-18п	19	6 А III	4480	2	0,99	1,98	8,1
	20	6 А III	3900	1	0,87	0,87	
	29	6 А III	3890	3	0,86	2,58	
	33	6 А III	640	14	0,14	1,96	
	34	6 А III	585	4	0,13	0,52	
	35	6 А III	495	2	0,11	0,22	

Т.К.	ДИАФРАГМЫ ЖЕСТКОСТИ	СЕРИЯ ИИ-04-6
1971	СЕТКИ С-17л, С-17п. С-18л, С-18п.	ВЫПУСК 5 ЧАСТЬ II / ЛИСТ 9

ШИФТОР КОМПЛЕКСОВ г. МОСКВА

ВОЛЫНСКИЙ ОСТРОВА

ПРОВЕРИЛ КОЗИНА

РУК. ГРУППЫ

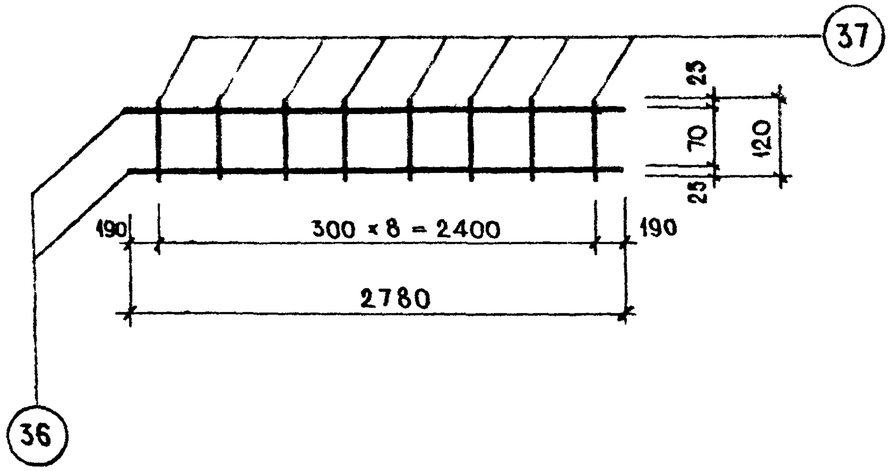

Марка каркаса	N N поз.	Сечение мм	Длина мм	Кол. шт.	Вес, кг позиц.	Вес, кг всех	Вес, кг изделия
К-1	36	⌀ 25 А III	2780	2	10.6	21.2	21.87
	37	⌀ 10 А III	120	9	0.074	0.67	

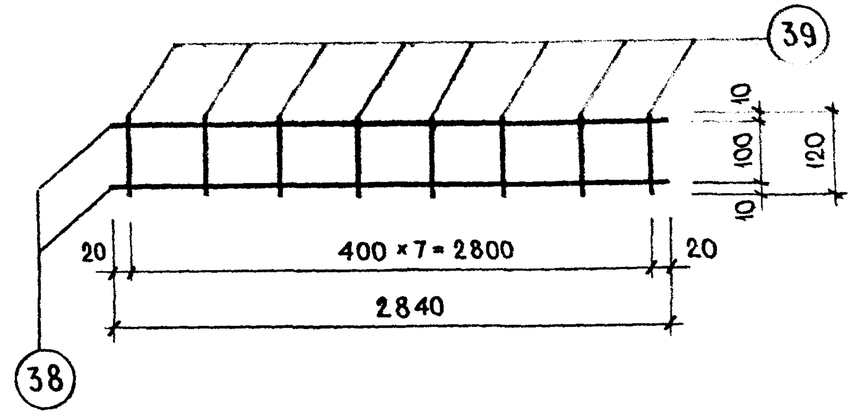

Марка каркаса	N N поз.	Сечение мм	Длина мм	Кол. шт	Вес, кг позиц.	Вес, кг всех	Вес, кг изд.
К-2	38	⌀ 6 А III	2840	2	0.63	1.26	1.50
	39	⌀ 6 А III	120	8	0.03	0.24	

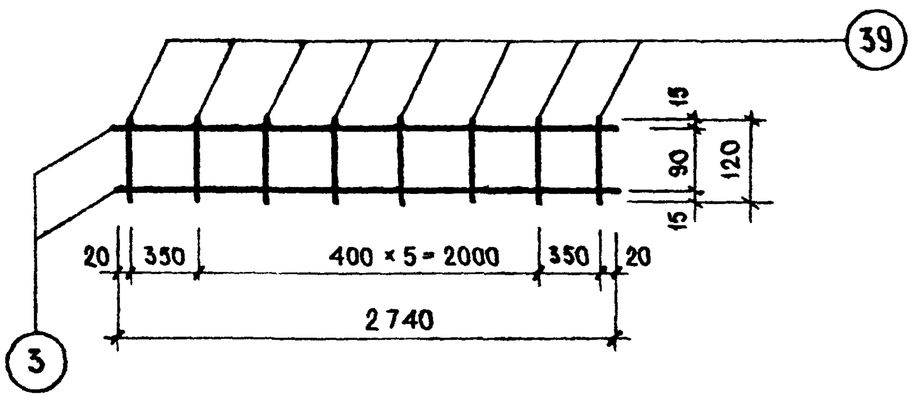

Марка каркаса	N N поз.	Сечение мм	Длина мм	Кол. шт.	Вес, кг позиц.	Вес, кг всех	Вес, кг изделия
К-3	3	⌀ 6 А III	2740	2	0.61	1.22	1.46
	39	⌀ 6 А III	120	8	0.03	0.24	

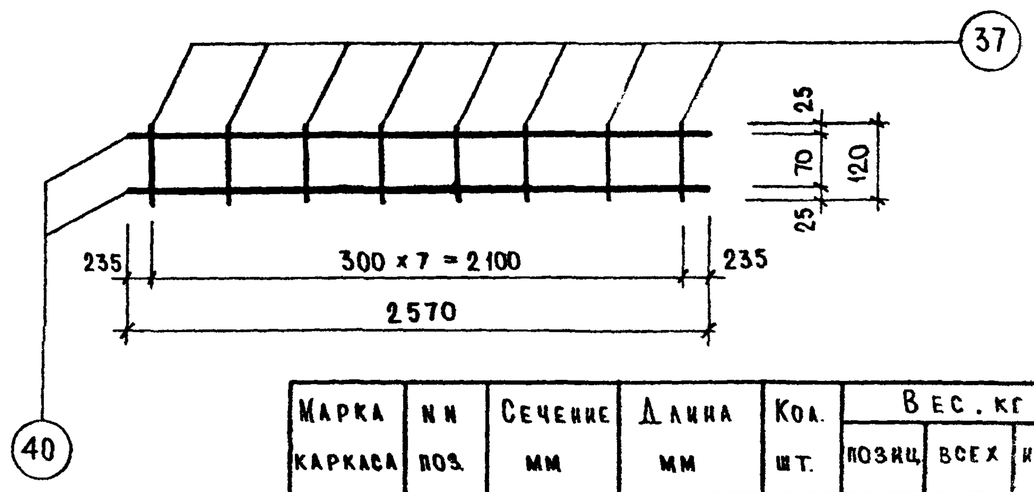

Марка каркаса	N N поз.	Сечение мм	Длина мм	Кол. шт.	Вес, кг позиц.	Вес, кг всех	Вес, кг изд.
К-4	37	⌀ 10 А III	120	8	0.07	0.56	20.1
	40	⌀ 25 А III	2570	2	9.8	19.6	

ТК	Диафрагмы жесткости	Серия ИИ-04-9
1971	Каркасы К-1, К-2, К-3, К-4	Выпуск 5 часть II; Лист 10

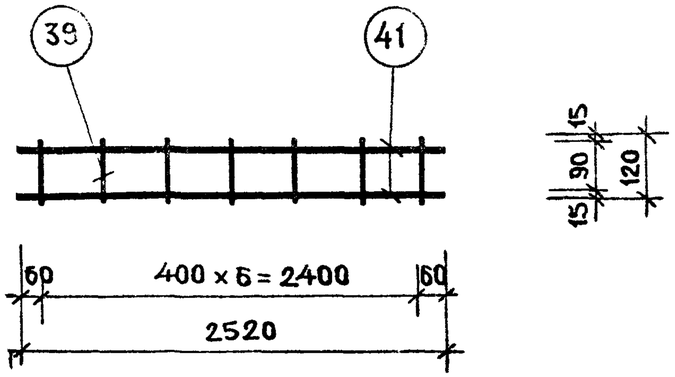

Марка изделия	NN поз.	Ф или сеч. мм	Длина мм	Кол. шт.	Вес, кг позиц	Вес, кг всех	Вес, кг издел
К-5	39	6 А III	120	7	0,03	0,21	1,33
	41	6 А III	2520	2	0,56	1,12	

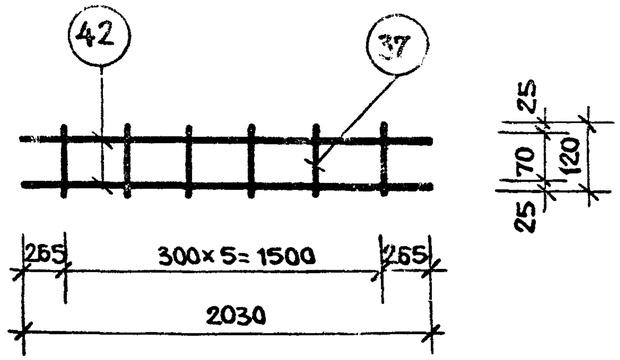

Марка изделия	NN поз.	Ф или сеч. мм	Длина мм	Кол. шт.	Вес, кг позиц	Вес, кг всех	Вес, кг издел
К-6	37	10 А III	120	6	0,07	0,42	15,90
	42	25 А III	2030	2	7,74	15,48	

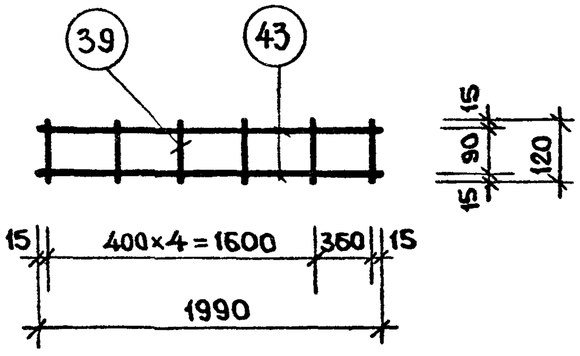

Марка изделия	NN поз.	Ф или сеч. мм	Длина мм	Кол. шт.	Вес, кг позиц	Вес, кг всех	Вес, кг издел
К-7	39	6 А III	120	6	0,03	0,18	0,70
	43	6 А III	1990	2	0,26	0,52	

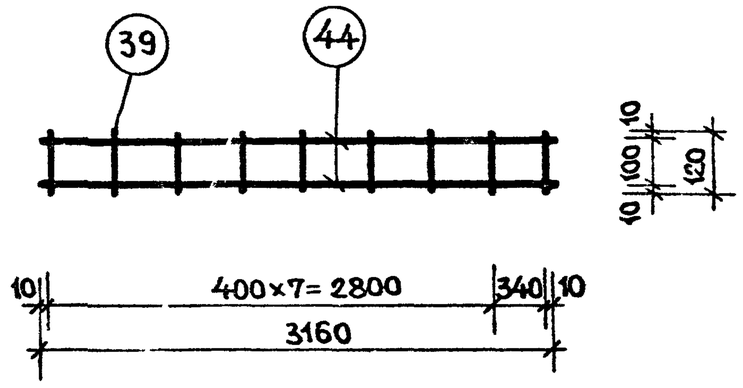

Марка изделия	NN поз.	Ф или сеч. мм	Длина мм	Кол. шт.	Вес, кг позиц	Вес, кг всех	Вес, кг издел
К-8	39	6 А III	120	9	0,03	0,27	1,67
	44	6 А III	3160	2	0,70	1,40	

Т.К.	Диафрагмы жесткости	Серия ИИ-04-6	
1971	Каркасы К-5, К-6, К-7 и К-8.	Выпуск 5 часть II	Лист 12

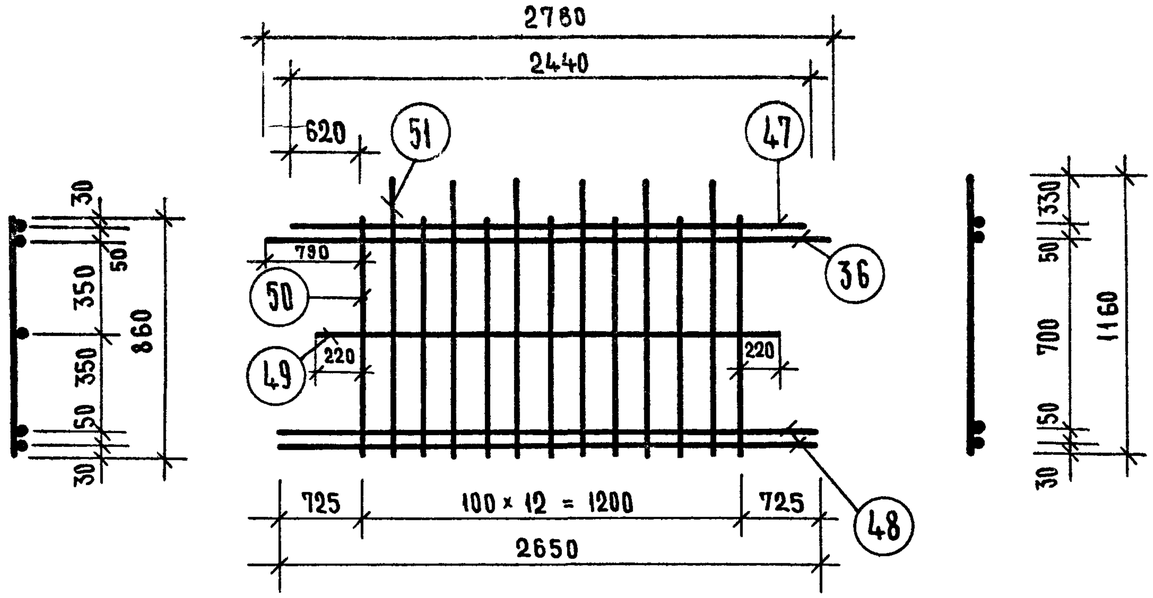

МАРКА ИЗДЕЛИЯ	N N ПОЗ	ФИЛИ СЕЧ. ММ	ДЛИНА ММ	КОЛ ШТ	ВЕС, КГ		
					ПОЗИЦ.	ВСЕХ	ИЗДЕЛ
К-11	36	25 А III	2780	1	10.63	10.63	49.57
	47	25 А III	2440	1	9.48	9.48	
	48	25 А III	2650	2	10.21	20.42	
	49	10 А III	1640	1	1.01	1.01	
	50	10 А III	860	7	0.53	3.71	
	51	10 А III	1160	6	0.72	4.32	

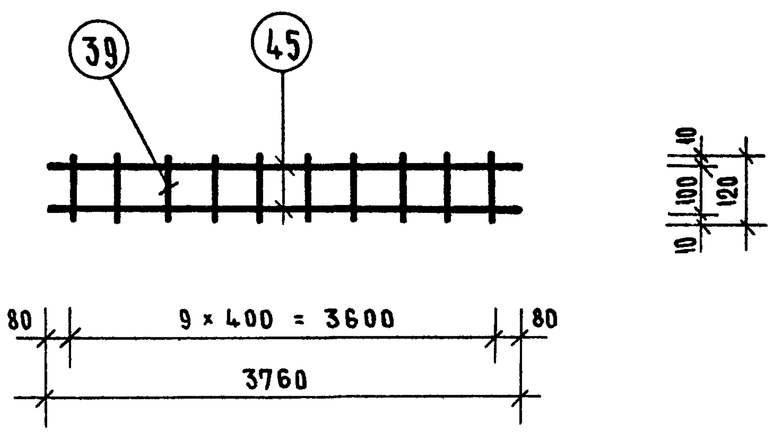

МАРКА ИЗДЕЛИЯ	N N ПОЗ	ФИЛИ СЕЧ. ММ	ДЛИНА ММ	КОЛ ШТ	ВЕС, КГ		
					ПОЗИЦ.	ВСЕХ	ИЗДЕЛ
К-9	39	6 А III	120	10	0,03	0,3	1,96
	45	6 А III	3760	2	0,83	1,66	

Т.К 1971	ДИАФРАГМЫ ЖЕСТКОСТИ	СЕРИЯ ИИ-04-6	
	КАРКАСЫ К-9, К-11	ВЫПУСК 5 ЧАСТЬ II	ЛИСТ 13

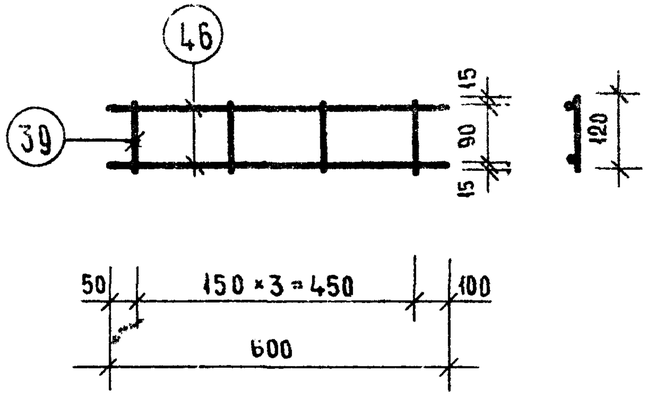

МАРКА ИЗДЕЛИЯ	N N ПОЗ	Ф ИЛИ СЕЧ ММ	ДЛИНА ММ	КОЛ ШТ.	ВЕС, КГ ПОЗИЦ.	ВСЕХ	ИЗДЕЛ
К-10	39	6 А III	120	4	0,027	0,104	0,37
	46	6 А III	600	2	0,133	0,266	

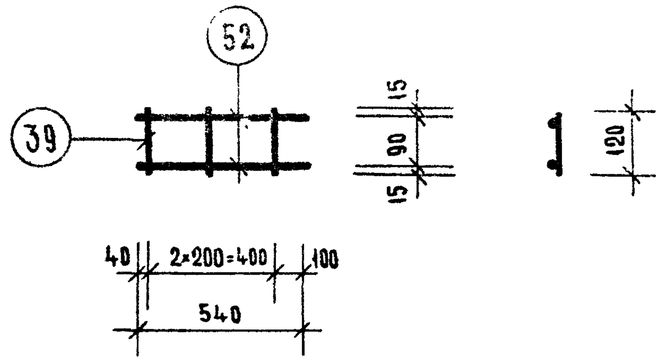

МАРКА ИЗДЕЛИЯ	N N ПОЗ	Ф ИЛИ СЕЧ. ММ	ДЛИНА ММ	КОЛ ШТ	ВЕС, КГ ПОЗИЦ	ВСЕХ	ИЗД
К-12	39	6 А III	120	3	0,027	0,081	0,3
	52	6 А III	540	2	0,12	0,24	

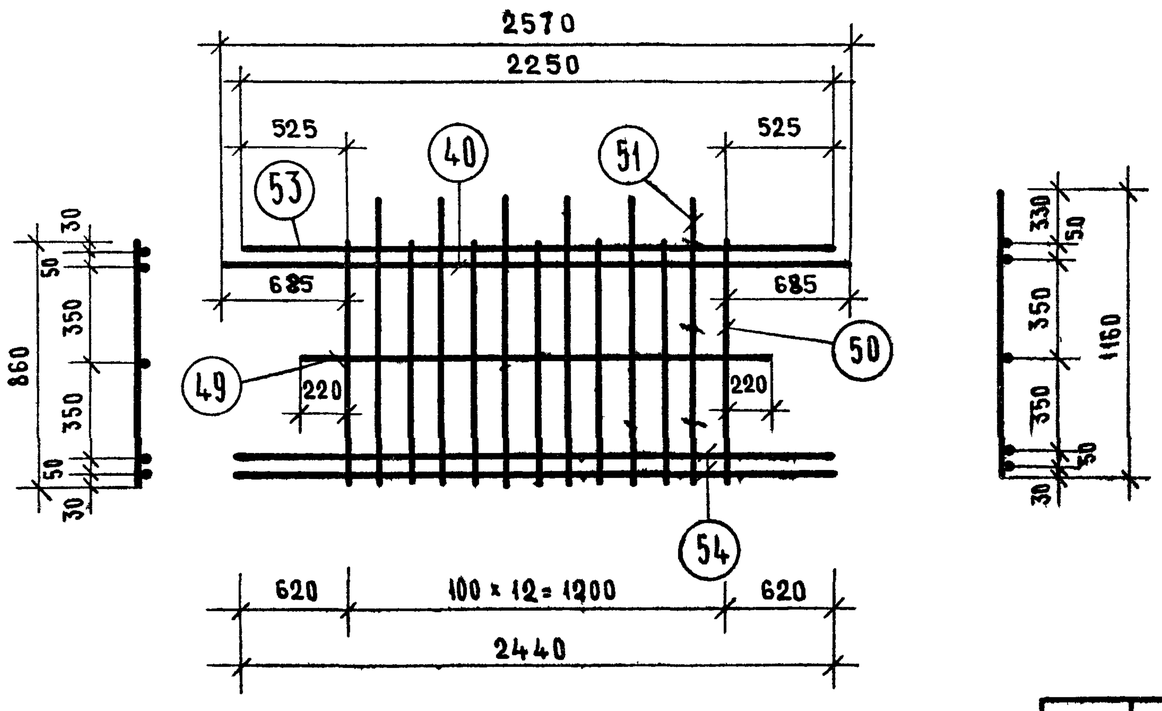

МАРКА ИЗДЕЛИЯ	N N ПОЗ.	Ф ИЛИ СЕЧ ММ	ДЛИНА ММ	КОЛ. ШТ.	ВЕС, КГ ПОЗИЦ	ВСЕХ	ИЗД
К-13	40	25 А III	2570	1	9.83	9.83	46,1
	49	10 А III	1640	1	1.01	1.01	
	50	10 А III	860	7	0.53	3.71	
	51	10 А III	1160	6	0.72	4.32	
	53	25 А III	2250	1	8.67	8.67	
	54	25 А III	2440	2	9.40	18.80	

Т.К	ДИАФРАГМЫ ЖЕСТКОСТИ	СЕРИЯ ИИ-04
1971	КАРКАСИ К-10, К-12, К-13	ВЫПУСК 5 ЧАСТЬ II / АМ 1

ЦНИИЭП ТУРИНСКОГО Г. МОСКВА

ГИП ПОВЕРЧА КОЗИНА

ГАП ПРИГОЖИНА

РУК. ГР. ОСТРОВСКИЙ

ИНЖ. ПЕТРОВА

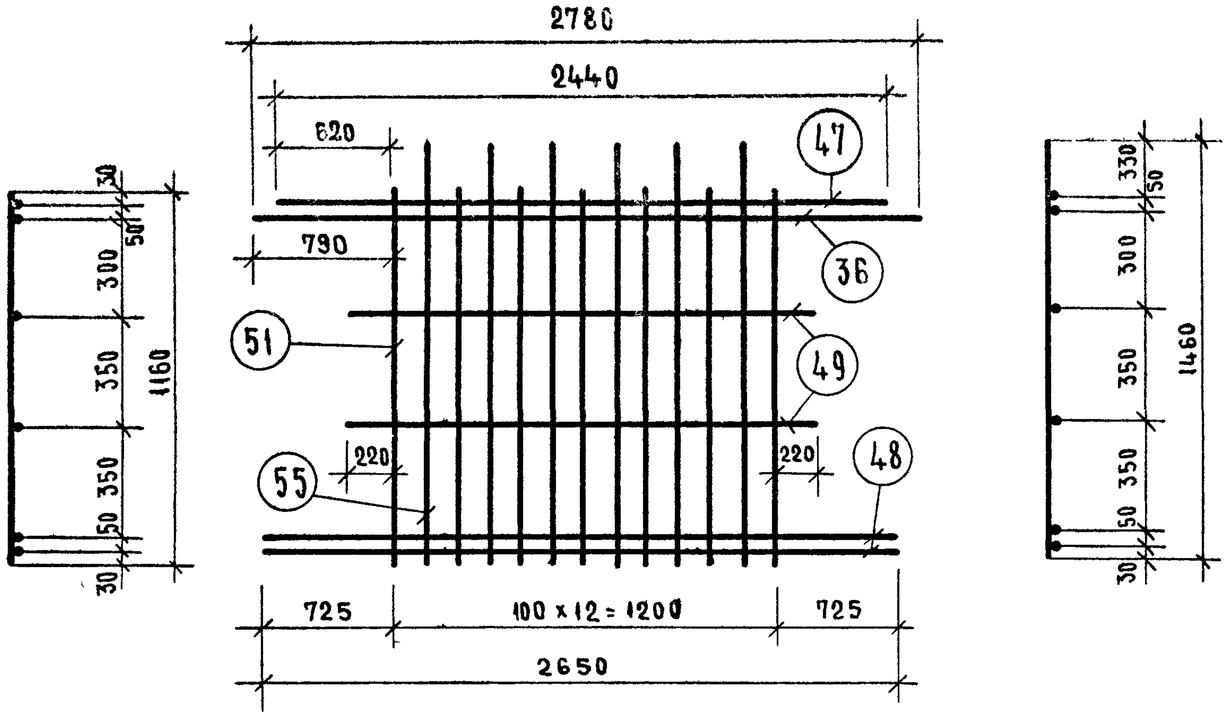

МАРКА ИЗДЕЛИЯ	N N ПОЗ	Ф ИЛИ СЕЧ ММ	ДЛИНА ММ	КОЛ. ШТ.	ВЕС, КГ ПОЗИЦ	ВСЕХ	ИЗДЕ
К-14	36	25 А III	2780	1	10,62	10,62	52,9
	47	25 А III	2440	1	9,47	9,47	
	48	25 А III	2650	2	10,22	20,44	
	49	10 А III	1640	2	1.01	2.02	
	51	10 А III	1160	7	0,72	5,04	
	55	10 А III	1460	6	0,90	5.40	

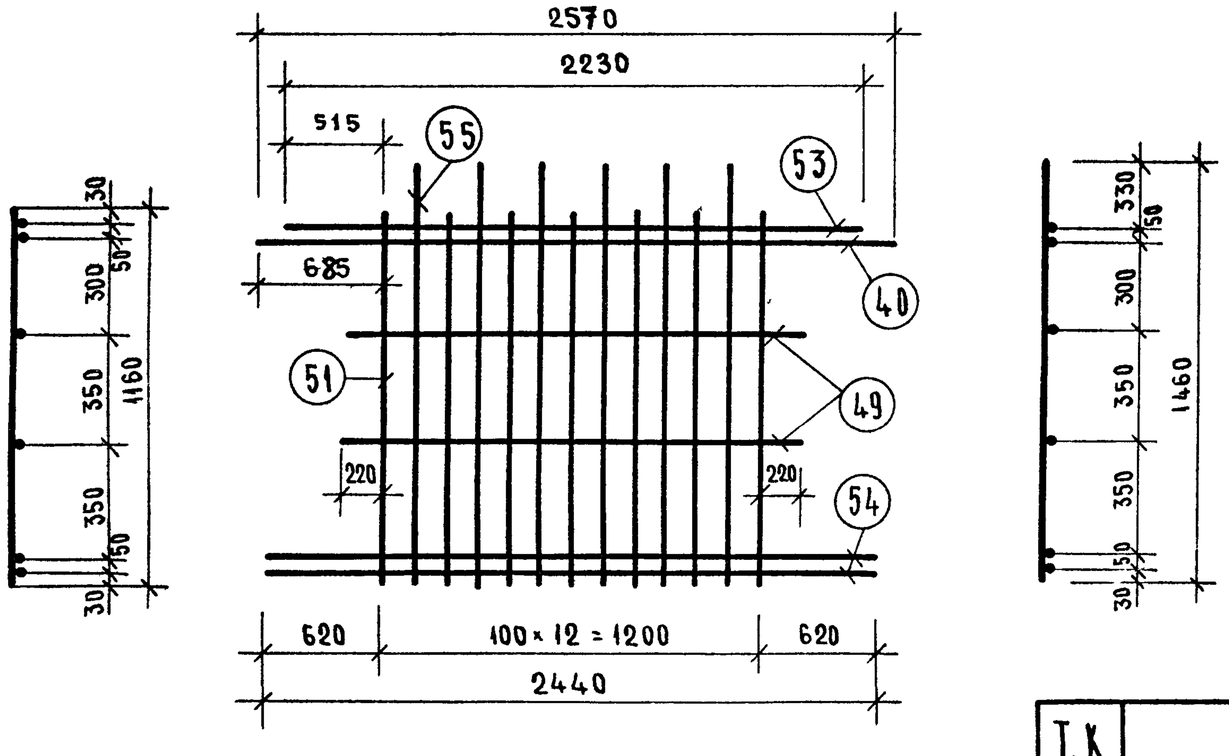

МАРКА ИЗДЕЛИЯ	N N ПОЗИЦ	Ф ИЛИ СЕЧ. ММ	ДЛИНА ММ	КОЛ ШТ.	ВЕС, КГ ПОЗИЦ	ВСЕХ	ИЗДЕЛ
К-15	40	25 А III	2570	1	9,83	9,83	49,76
	49	10 А III	1640	2	1,01	2,02	
	51	10 А III	1160	7	0,72	5,04	
	53	25 А III	2230	1	8,67	8,67	
	54	25 А III	2440	2	9,40	18,80	
	55	10 А III	1460	6	0,90	5,40	

Т.К	ДИАФРАГМЫ ЖЕСТКОСТИ	СЕРИЯ ИИ-04-6
1971	КАРКАСЫ К-14, К-15	ВЫПУСК 5 ЧАСТЬ II / ЛИСТ 15

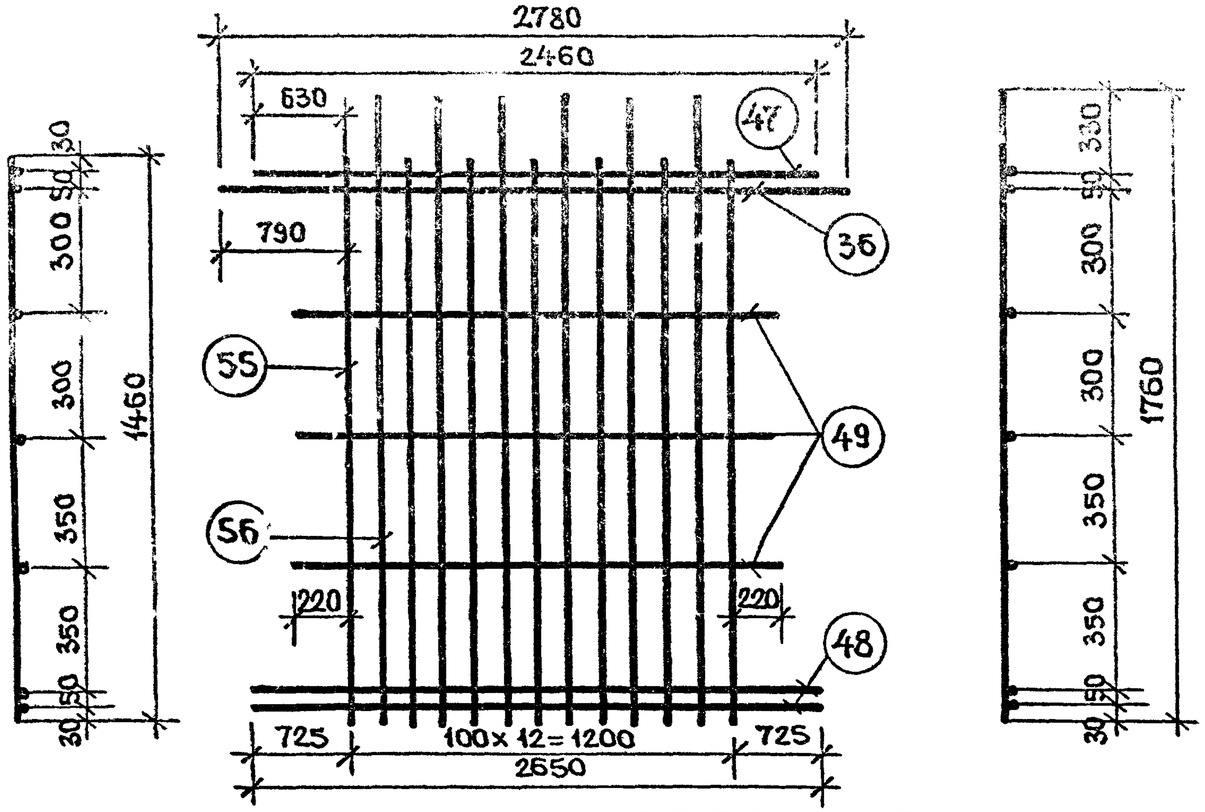

Марка изделия	NN поз.	Ф или сеч. мм	Длина мм	Кол. шт.	Вес, кг Позиц.	Всех	Издел.
К-16	36	25А III	2780	1	10,63	10,63	56,41
	47	25А III	2460	1	9,47	9,47	
	48	25А III	2650	2	10,22	20,44	
	49	10А III	1640	3	1,01	3,03	
	55	10А III	1460	7	0,90	6,30	
	56	10А III	1760	6	1,09	6,54	

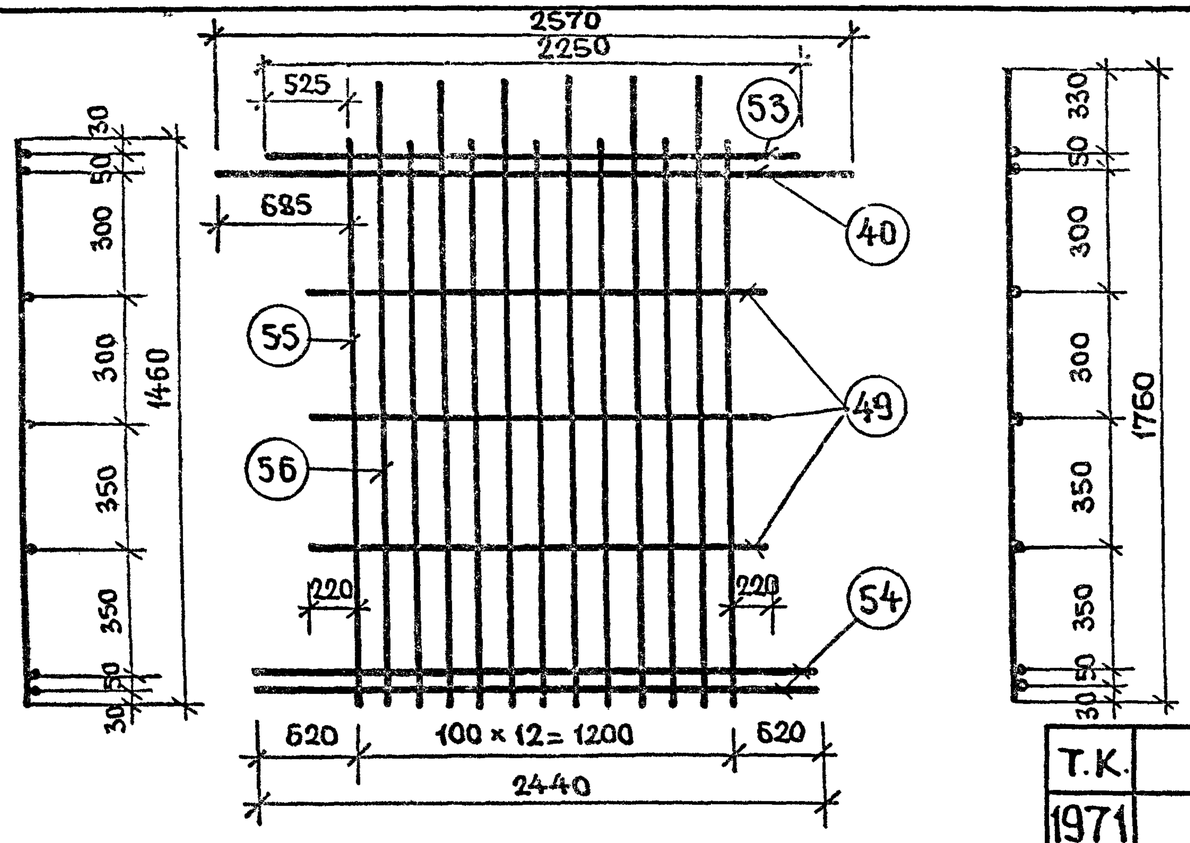

Марка издел.	NN поз.	Ф или сеч. мм	Длина мм	Кол. шт.	Вес, кг Позиц.	Всех	Издел.
К-17	40	25А III	2570	1	9,83	9,83	53,17
	49	10А III	1640	3	1,01	3,03	
	53	25А III	2250	1	8,67	8,67	
	54	25А III	2440	2	9,40	18,80	
	55	10А III	1460	7	0,90	6,30	
	56	10А III	1760	6	1,09	6,54	

Т.К. 1971	Диафрагмы жесткости. Каркасы К-16, К-17.	Серия ШИ-04-6. Выпуск 5 часть II. Лист 16

Волынский
Островова
Гл. инж. пр.
Рук. гр.
Инж.
Шифр
Стадия
Дата

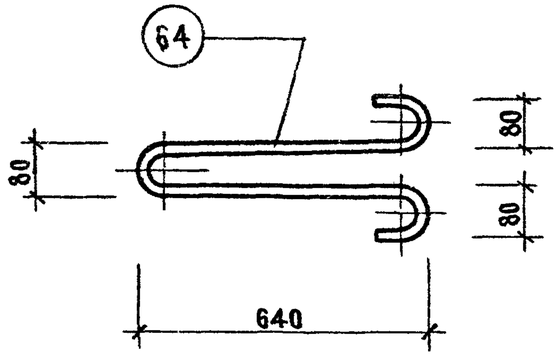

Марка изделия	N N поз.	ф или сеч. мм.	Длина мм	Кол. шт.	Вес, кг. Позиц.	Всех	Издел.
П-4	64	18 А-I	1530	1	3.06	3.06	3.06

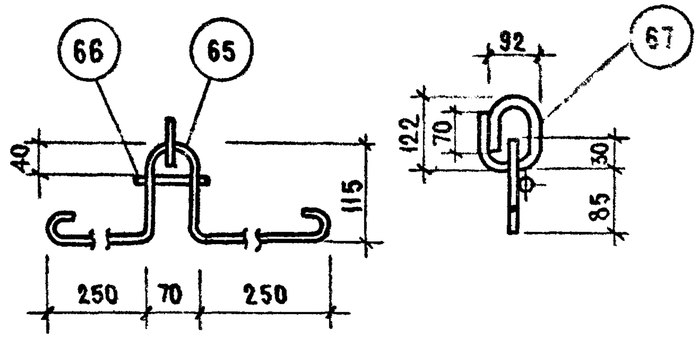

Марка изделия	N N поз.	ф или сеч. мм	Длина мм	Кол. шт.	Вес, кг. Позиц.	Всех	Издел.
П-2	65	14 А-I	950	1	1.24	1.24	1.82
	66	14 А-I	90	1	0.11	0.11	
	67	14 А-I	390	1	0.47	0.47	

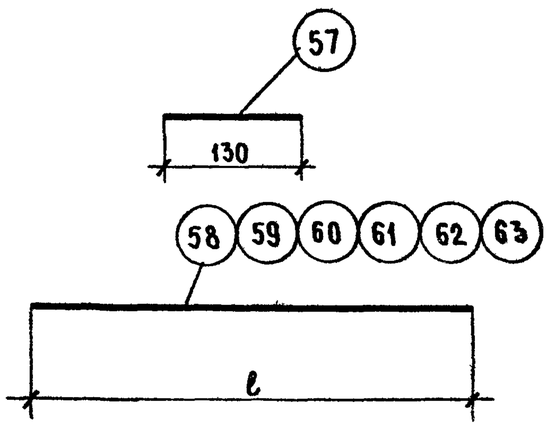

Марка изделия	N N поз.	ф или сеч. мм	Длина мм.	Кол. шт.	Вес, кг. Позиц.	Всех	Издел.
ОС-1	57	6 А III	130	1	0.03	0.03	
ОС-2	58	25 А III	2960	1	11.4	11.4	
ОС-3	59	25 А III	3260	1	12.55	12.55	
ОС-4	60	25 А III	3860	1	15.32	15.32	
ОС-5	61	18 А III	2660	1	5.31	5.31	
ОС-6	62	18 А III	2960	1	5.91	5.91	
ОС-7	63	18 А III	3560	1	7.31	7.31	

Т.К.	Диафрагмы жесткости	Серия ИИ-04-6
1971	Петли П-4 и П-2. Отдельные стержни ОС-1, ОС-2, ОС-3, ОС-4, ОС-5, ОС-6, ОС-7	Выпуск 5 часть II / Лист 17

Гипросельстрой Гр. инж. Козина

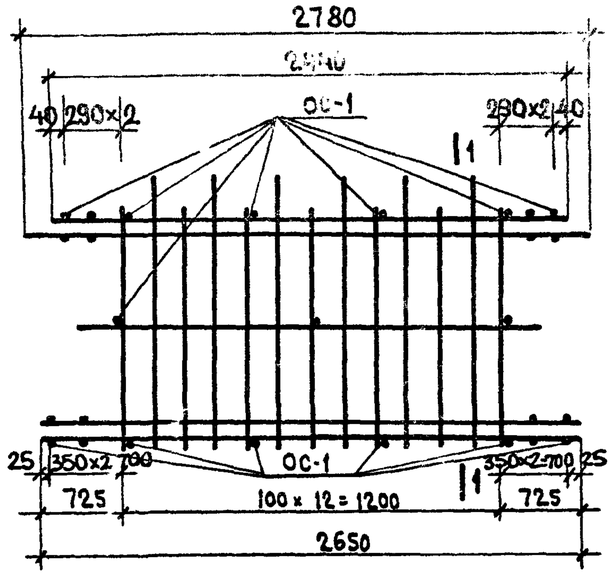

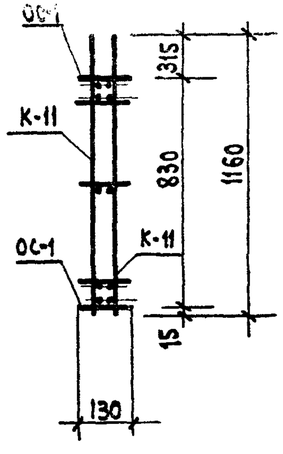

1-1

Марка объемного каркаса	Марка изделия	Кол-во шт.	Вес, кг			NN альбома и листа
			одного изд.	всех изд.	общий вес	
ОК-1	К-11	2	49,57	99,14	99,95	ИИ-04-6 вып.5 ч.II 13
	ОС-1	27	0,03	0,81		ИИ-04-6 вып. 5 ч.II 17

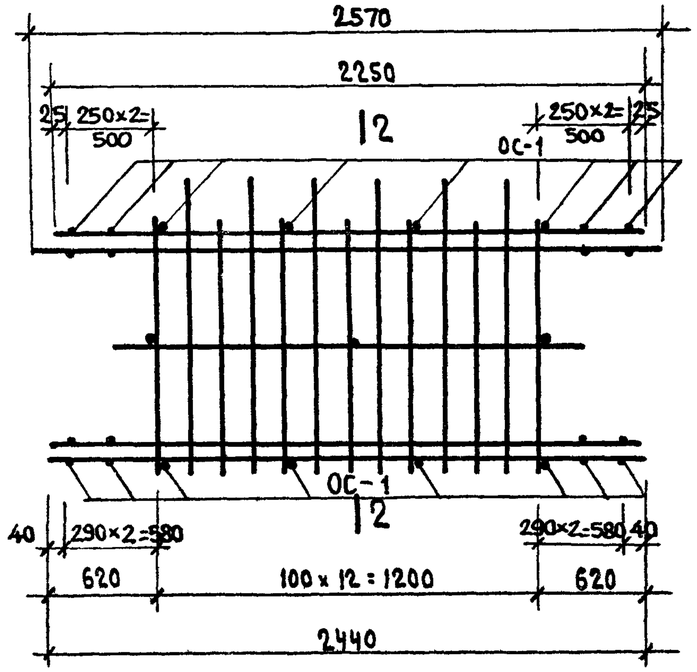

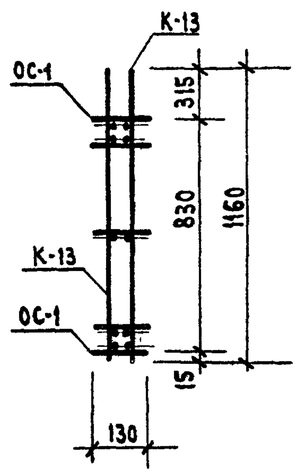

2-2

Марка объемного каркаса	Марка изделия	Кол-во шт.	Вес, кг			NN альбома и листа
			одного изд.	всех изд.	общий вес	
ОК-2	К-13	2	46,34	92,68	93,49	ИИ-04-6 вып. 5 ч.II 14
	ОС-1	27	0,03	0,81		ИИ-04-6 вып. 5 ч.II 17

Т.К.	ДИАФРАГМЫ ЖЕСТКОСТИ	ИИ-04-6	
1971	ОБЪЕМНЫЕ КАРКАСЫ ОК-1 И ОК-2	Выпуск 5 часть II	Лист 18

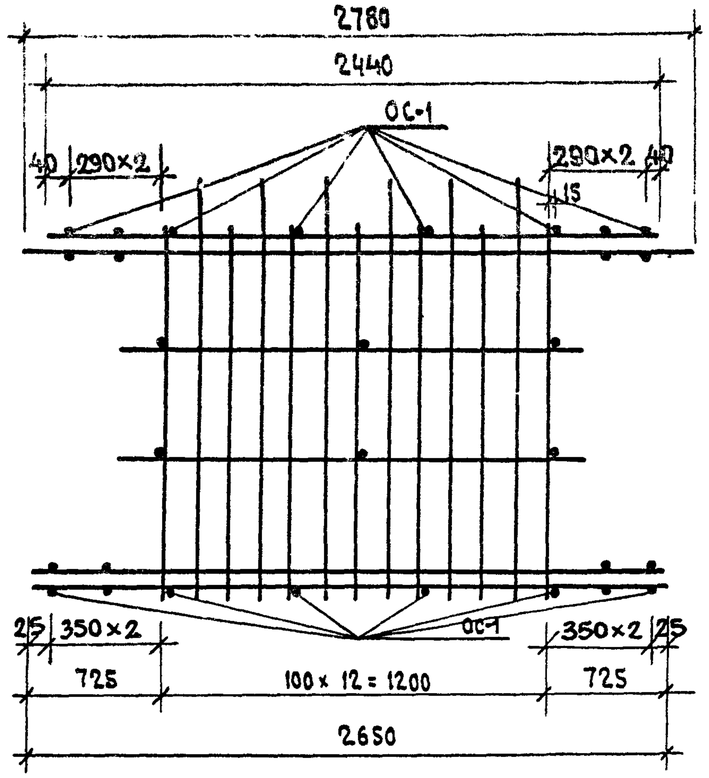

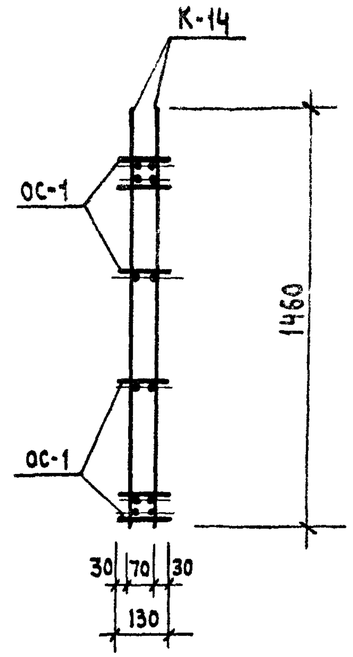

Марка объемного каркаса	Марка изделия	Кол-во шт.	Вес, кг. одного изд.	Вес, кг. всех изд.	Вес, кг. общий	N альбома и листа
ОК-3	К-14	2	52,99	105,98	106,88	ШИ-04-6 вып.5 ч.II 15
	ОС-1	30	0,03	0,90		ШИ-04-6 вып.5 ч.II 17

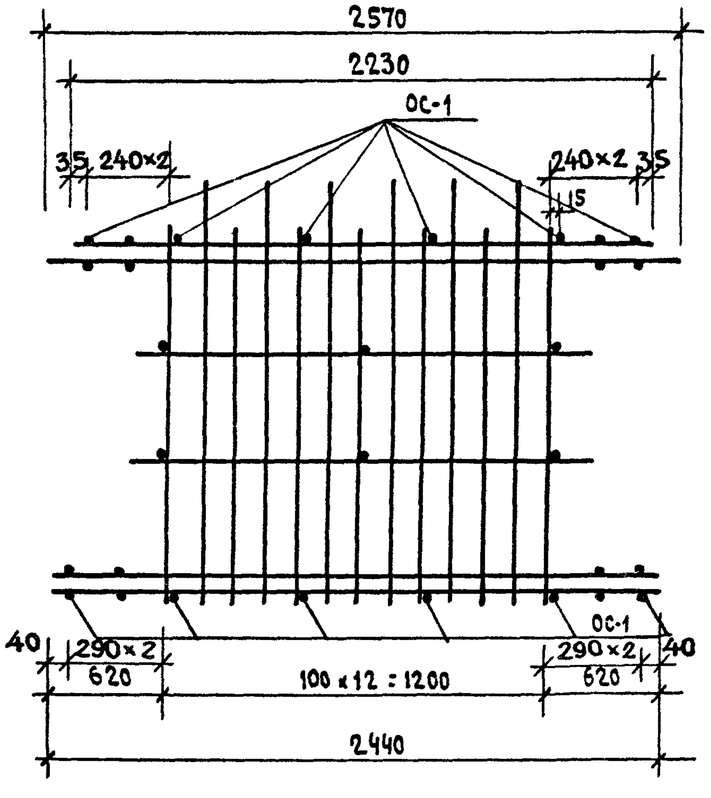

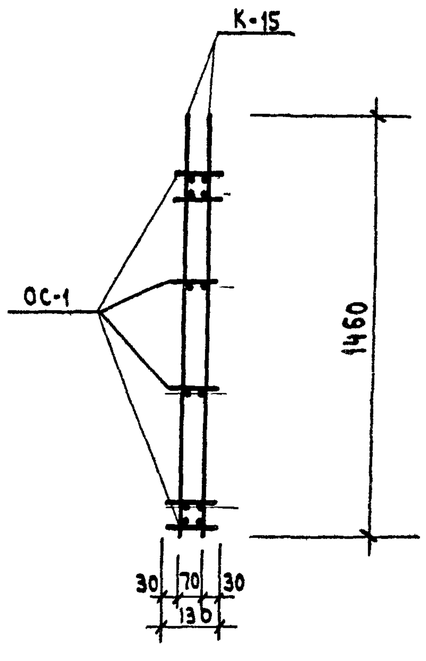

Марка объемного каркаса	Марка изделия	Кол-во шт.	Вес, кг одного изд.	Вес, кг всех изд.	Вес, кг общий	N альбома и листа
ОК-4	К-15	2	49,76	99,52	100,42	ШИ-04-6 вып.5 ч.II 15
	ОС-1	30	0,03	0,90		ШИ-04-6 вып.5 ч.II 17

Т.К.	ДИАФРАГМЫ ЖЕСТКОСТИ	ИИ-04-6	
1971	ОБЪЕМНЫЕ КАРКАСЫ ОК-3 И ОК-4	Выпуск 5 часть II	Лист 19

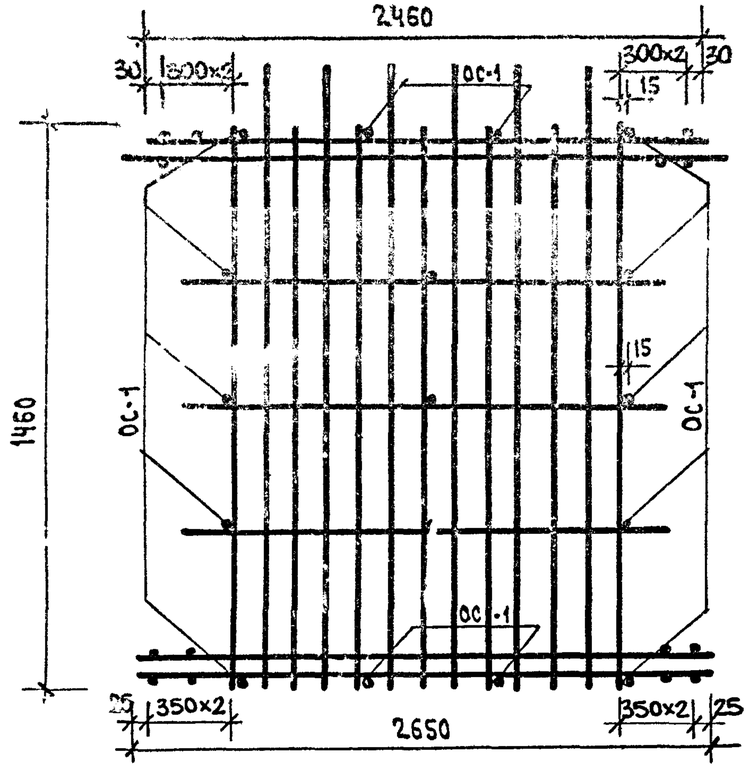

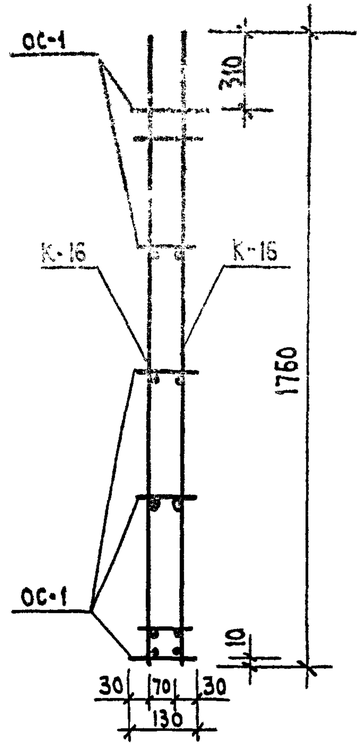

Марка объемного каркаса	Марка изделия	Кол-во шт.	Вес, кг. одного изд.	Вес, кг. всех изд.	Вес, кг. общий	№ альбома № листа
ОК-5	К-16	2	56.41	112.82	113,81	ШИ-04-5 вып.5 ч.II 16
	ОС-1	33	0.03	0,99		ШИ-04-5 вып.5 ч.II 17

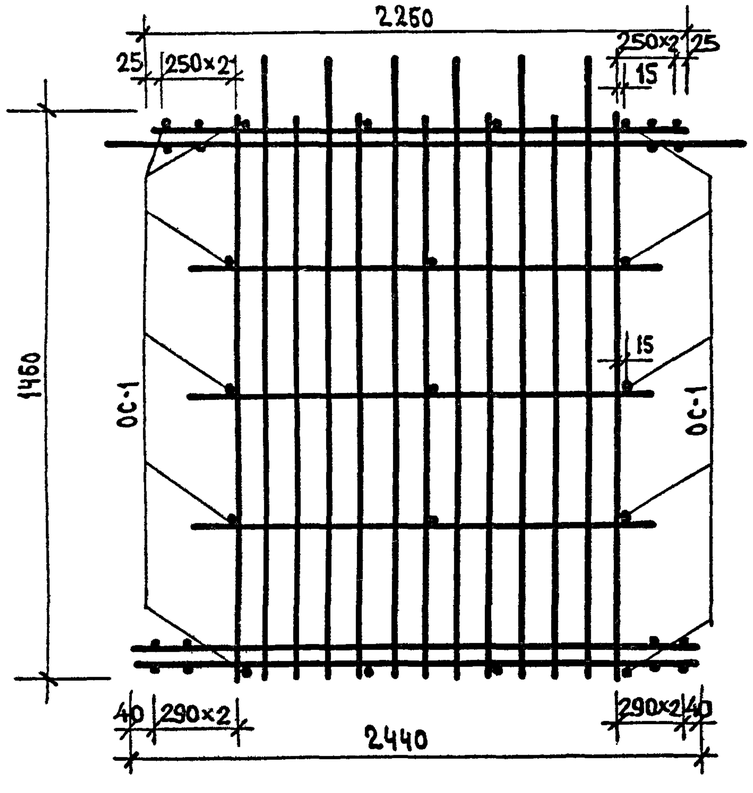

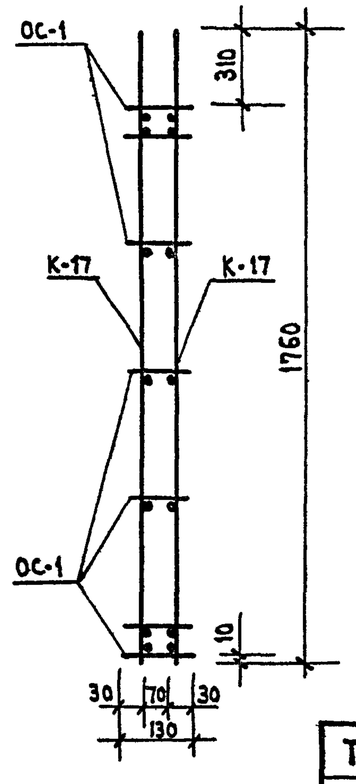

Марка объемного каркаса	Марка изделия	Кол-во шт	Вес, кг одного изд.	Вес, кг всех изд.	Вес, кг общий	№ альбома № листа
ОК-6	К-17	2	53.17	106,34	107,33	ШИ-04-5 вып 5 ч.II 16
	ОС-1	33	0.03	0.99		ШИ-04-6 вып.5 ч II 17

Т.К.	ДИАФРАГМЫ ЖЕСТКОСТИ	ИИ-04-6
1971	ОБЪЕМНЫЕ КАРКАСЫ ОК-5, ОК-6	Выпуск 5 часть II — Лист 20

Волынский
Островская
Рук. гр. инж.
Москва

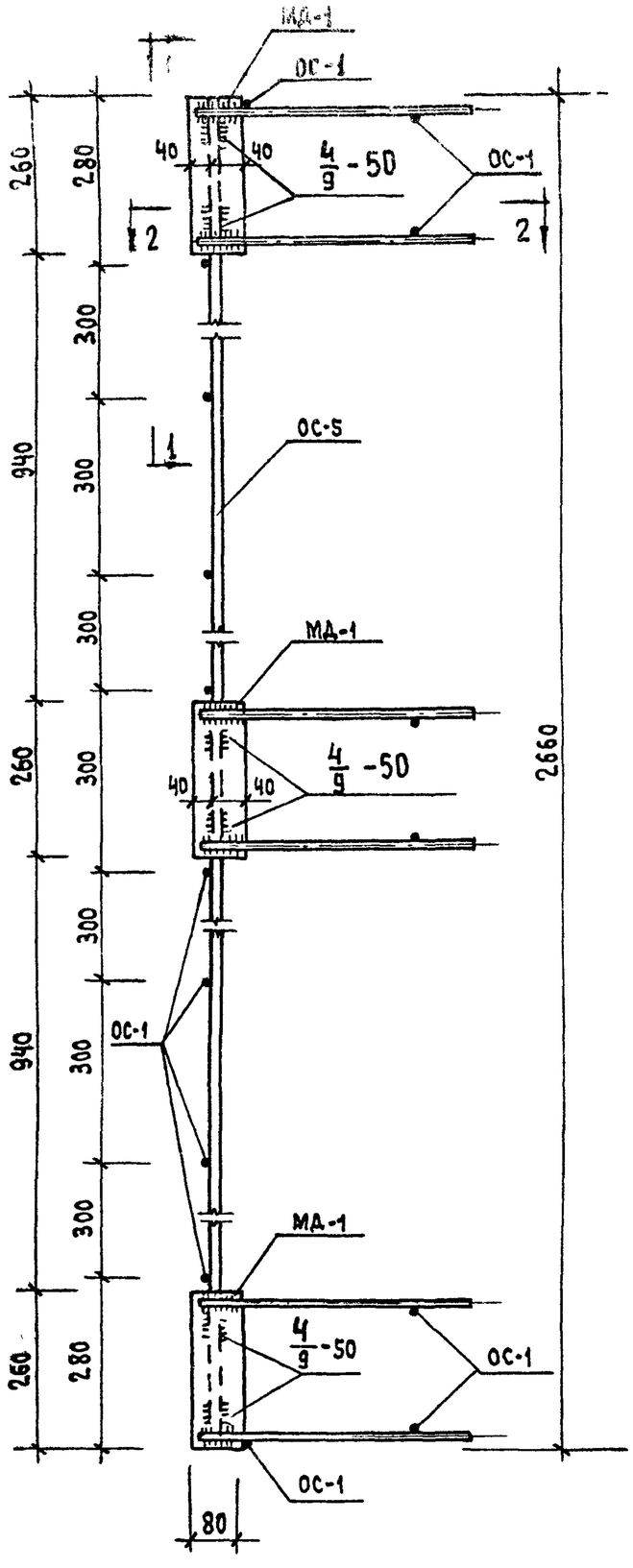

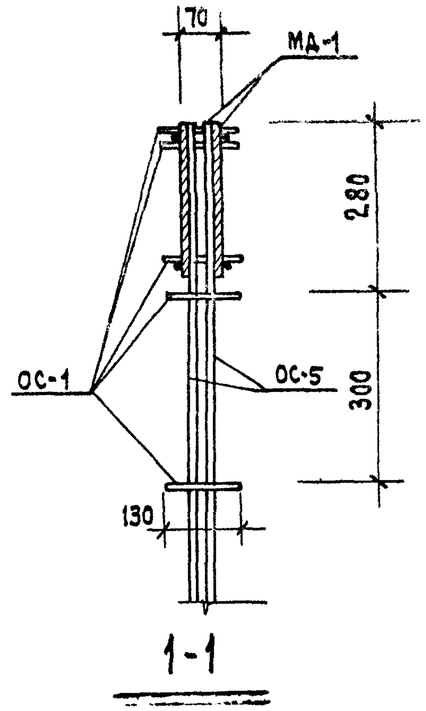

1-1

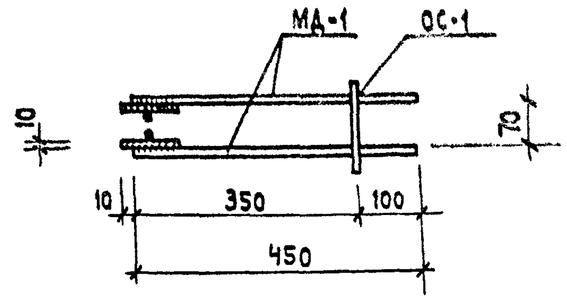

2-2

Марка диафрагмы	Марка изделия или № позиции	Кол-во шт.	Вес, кг. одного изд.	Вес, кг. всех изд.	Вес, кг. общий	№ альбома № листа
ОМД-1	ОС-1	16	0,03	0.48	25,74	ШЦ-04-6 вып.5 ч.II 17
	ОС-5	2	5,31	10,62		ШЦ-04-6 вып.5 ч.II 17
	МД-1	6	2,44	14,64		ШЦ-04-8 вып.3 лист 13

Т. К.	ДИАФРАГМЫ ЖЕСТКОСТИ	ИИ-04-6	
1971	ОБЪЕМНЫЙ КАРКАС ОМД-1	Выпуск 5 часть II	Лист 21

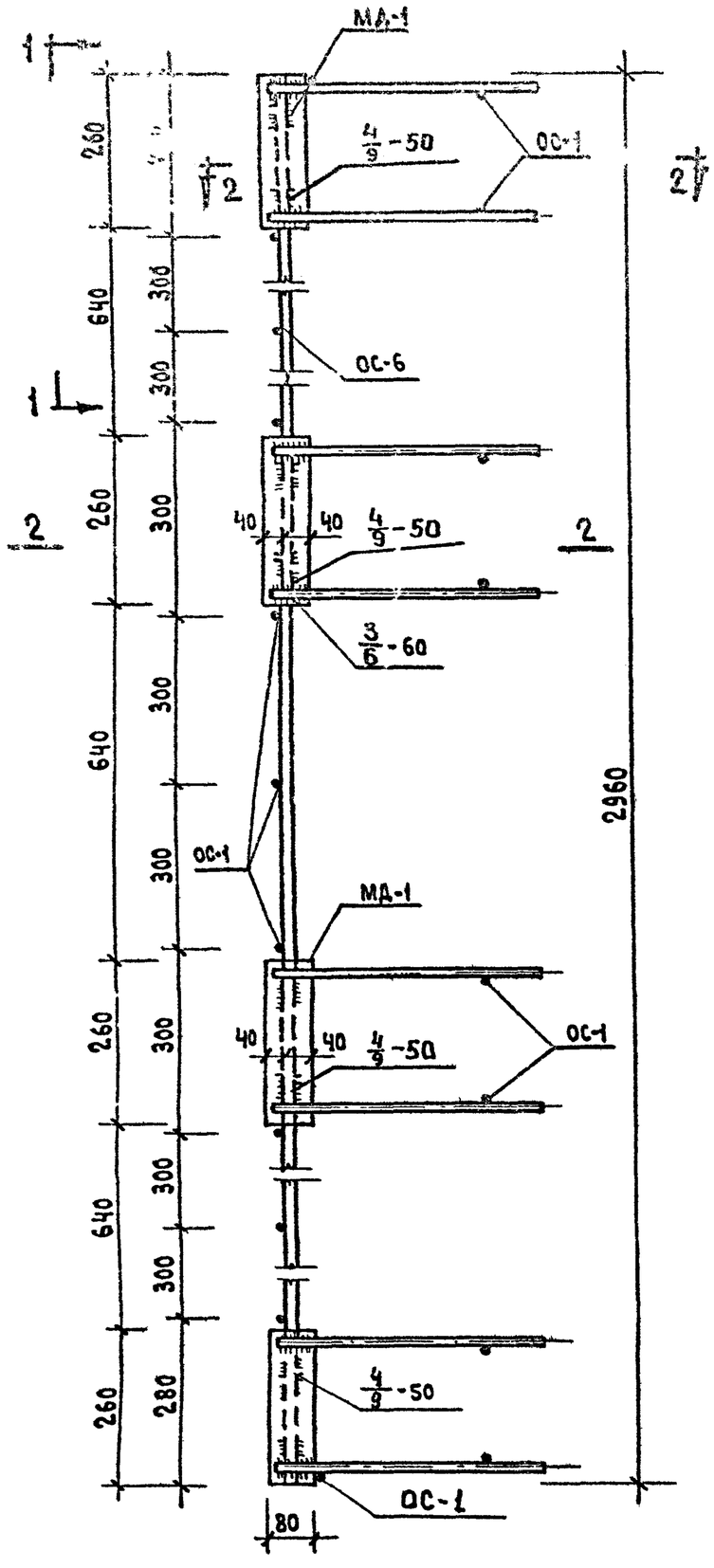

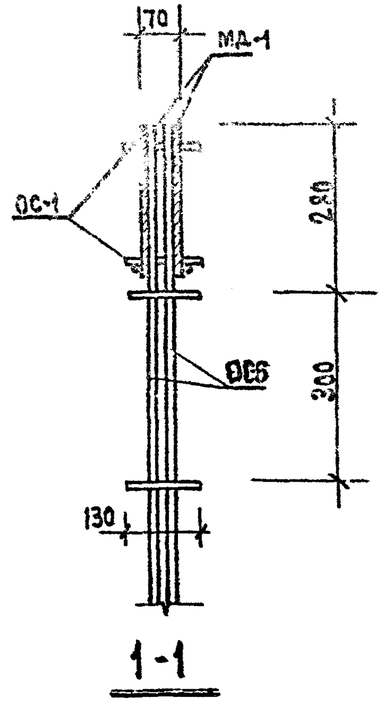

1-1

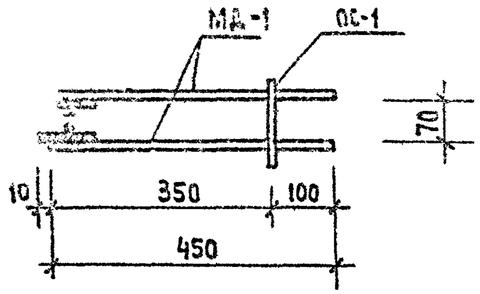

2-2

Марка объемного каркаса	Марка изделия	Кол-во шт.	Вес, кг. одного изд.	Вес, кг. всех изд.	Вес, кг. общий	№ альбома и листа
ОМД-2	ОС-1	19	0.03	0.57	31.91	ИИ-04-6 вып.5 ч.II 17
	ОС-6	2	5.91	11.82		ИИ-04-6 вып.5 ч.II 17
	МД-1	8	2.44	19.52		ИИ-04-8 вып.3 лист 13

Т.К.	ДИАФРАГМЫ ЖЕСТКОСТИ	ИИ-04-6
1971	ОБЪЕМНЫЙ КАРКАС ОМД-2	Выпуск 5 часть II / Лист 22

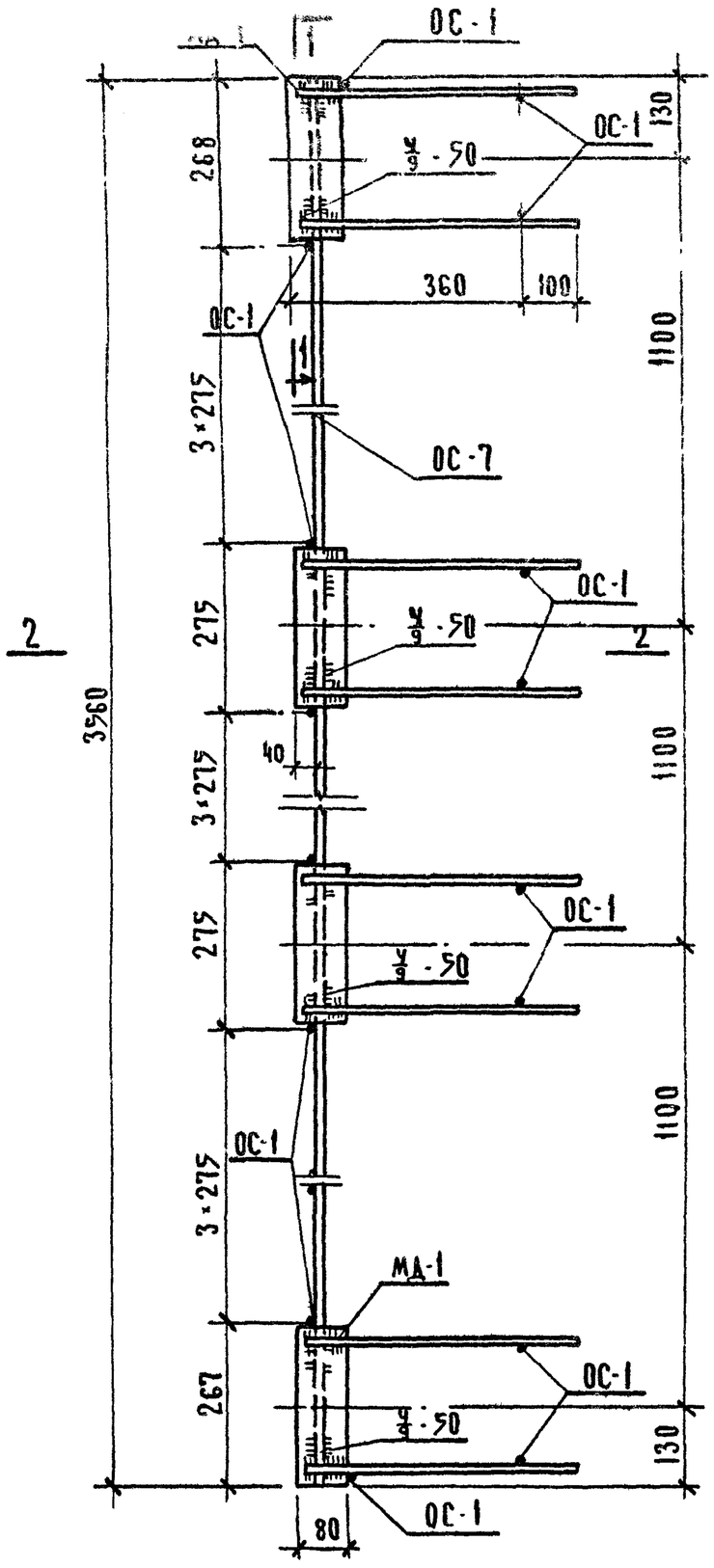

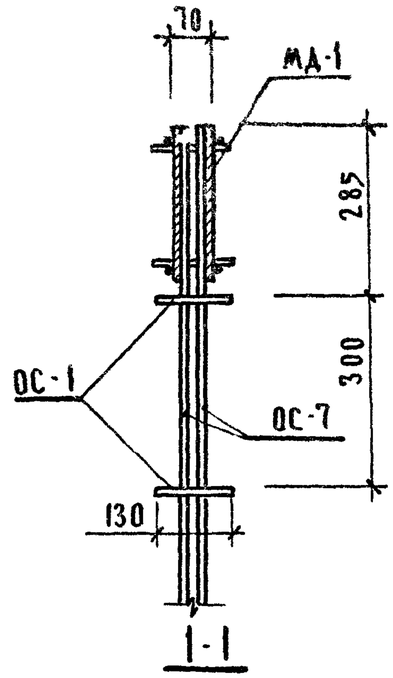

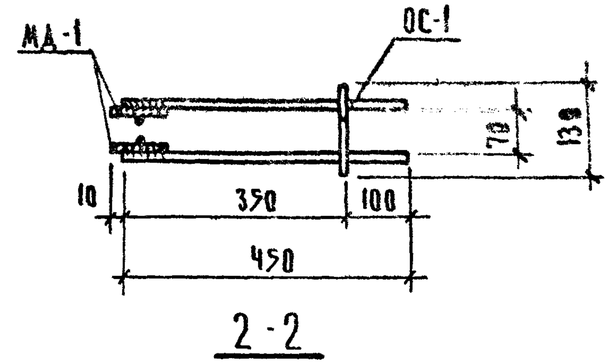

Марка объемного каркаса	Марка изделия	Кол-во шт.	Вес, кг одного изд.	Вес, кг всех изд.	Вес, кг общий	№ альбома № листа
ОМД-3	ОС-1	22	0.03	0.66	34.40	ШИ-04-6 вып.5 ч.II 17
	ОС-7	2	7.11	14.22		ШИ-04-6 вып.5 ч.II 17
	МД-1	8	2.44	19.52		ШИ-04-8 вып.3 лист 13

Т.К.	Диафрагмы жесткости	Серия ИИ-04-6	
1971	Объемный каркас ОМД-3	Выпуск 5 часть II	Лист 23

Москва ГУК ГР ЦНИИ Островов