МИНТЯЖСТРОЙ СССР
ВПО «СОЮЗСТРОЙКОНСТРУКЦИЯ»
ЭКСПЕРИМЕНТАЛЬНОЕ КОНСТРУКТОРСКОЕ БЮРО

ВСТРОЕННЫЕ ПОМЕЩЕНИЯ
СБОРНО - ПАНЕЛЬНОГО ТИПА
168-01-00

КОНТОРСКИЕ ПОМЕЩЕНИЯ
168-01-02
ВЫПУСК III

Альбом 1. Конторское помещение 4,0 × 9,0.

Разработаны
ЭКБ ВПО «Союзстройконструкция»

Утверждены и введены
в действие ВПО «Союзстройконструкция»
с . . . . . 19 Протокол N
от . . . . . .

г. Свердловск

Общая часть

1.1 Настоящий проект 168-01-02 Конторские помещения" состоит:

Выпуск I. Конторское помещение КП4,0×3,0.
альбом 1. Материалы для проектирования.
альбом 2. Расчет стоимости комплектной поставки.

Выпуск II. Конторское помещение КП4,0×6,0
альбом 1. Материалы для проектирования
альбом 2. Расчет стоимости комплектной поставки.

Выпуск III. Конторское помещение КП4,0×9,0
альбом 1. Материалы для проектирования
альбом 2. Расчет стоимости комплектной поставки.

Выпуск IV. Типовые конструкции и детали.
альбом 1. Рабочие чертежи стеновых и кровельных панелей

1.2 Выпуск III альбом 1 состоит:

I. Архитектурно-строительная часть
II. Сантехническая часть.
III. Электротехническая часть.

1.3 Ограждающие конструкции конторских помещений рассчитаны на нормальные температурные режимы с отсутствием газовых вредностей. Конструкции конторских помещений должны изготавливаться на специализированных предприятиях с комплектной поставкой на место строительства в пакетах.

Указания по применению

В конкретном проекте указывается марка помещения (КП4,0×9,0). Расход металла и строительных материалов, а также выполняется компановочный чертеж с фасадами и разрезами, и разрабатываются фундаменты под опоры стеновых панелей

Принята маркировка элементов:

КП — конторское помещение, цифры, стоящие за буквенным обозначением указывают на типоразмер помещения (КП-4,0×9,0)

СПК — стеновая панель конторского помещения
КПК — кровельная панель конторского помещения
ДПК — дверное полотно конторского помещения

Принцип маркировки узлов

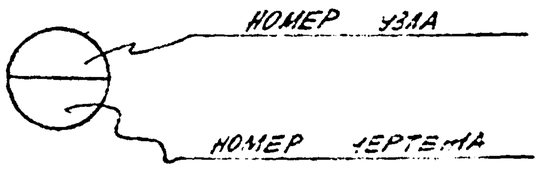

ТК 1978г	Общая часть	168-01-02 выпуск I; альб. 1; лист 01-1

Экспериментальное конструкторское бюро ВПО «Союзстройконструкция» г. Свердловск.

Гл. инженер	Фейгель	Рук. группы	Лукинова
ГИП	Нерубасов	Проектировал	Горюнова
Нач. отдела	Нерубасов	Проверил	Чернова

Гл. инженер	Федяева		Рук. группы	Анисимов	
ГИП	Некрасов		Проектировал	Горонсова	
Нач. отдела	Некрасов		Проверил	Некрасов	

Экспериментальное конструкторское бюро
ВПО «Союзстройконструкция»
г. Свердловск.

Архитектурно-строительная часть

Т1	Архитектурно-строительная часть	168-01 выпуск	
197		Лист 1	Листов 2

Пояснительная записка

Общие указания.

В данном альбоме разработана архитектурно-строительная часть внутрицехового конторского помещения КП 4.0×9.0 из легких стальных конструкций. Ограждающие конструкции расчитаны на установку их только в цехах с нормальным температурным режимом и отсутствием газовых вредностей.

Конструкция КП 4.0×9.0 должна изготавливаться на специализированных предприятиях с комплектной поставкой на место строительства в пакетах.

I Архитектурно-строительные решения

1.1. Помещение КП 4.0×9.0 разработаны из отдельных стеновых панелей и панелей кровли. Стальные панели поставляются с внутренней отделкой. Все внутри помещения оклеить обоями. Стыки ДСП между собой и стальными элементами заделать УЛАС-50 (ГОСТ-14791-69).

1.2. На месте монтажа производится установка стеновых и кровельных панелей или уже готового блока.

1.3. Фундаменты под КП 4.0×9.0 выполняются в рабочих чертежах с устройством закладных элементов марки НМ для крепления стоек панелей. После установки и выверки стеновых панелей, а также привароки их производится обетонирование и цементная подливка под нижней обвязкой стеновых панелей. Выверку установки производить на подкладках.

1.4. Пол выполнять согласно указанному ниже его конструктивному составу.

1.5. За относительную отметку ±0.000 принята отметка пола в цехе.

Конструктивные решения

1.1. Сборка панелей и крепление стеновых панелей к фундаменту выполняется сваркой. Соединение ДСП проводится на самонарезающих винтах 5×25 по ТУ 67-72-75 в потай с установкой нащельников.

1.2. Каркас панелей выполняется из гнутых швеллеров и уголковых профилей, материал – Вст3кп2 по ГОСТ-380-71*.

1.3. В стеновых панелях в качестве заполнителя применены минераловатные полужесткие плиты ($\gamma = 220$ кг/м³) $\delta = 60$ мм.

1.4. Крепление нащельников к каркасам производится самонарезающими винтами, а нащельников к продольному – заклепками ЗК-10 по ТУ 67-64-75.

1.5. Сборка и сварка стальных конструкций производится в соответствии с требованиями СНиП II-18-76

Перечень листов

№ п/п	Наименование чертежа	Марка	Примеч.
1.	Общая часть.	ОЧ-1	
2.	Архитектурно-строительная часть	АС-1	
3.	Пояснительная записка Перечень листов	АС-2	
4	План Фасады. Разрезы.	АС-3	
5.	Узлы	АС-4.	
6	План раскладки стеновых и кровельных панелей. Разрезы. Экспликацию панелей	АС-5	
7	Спецификация отдельно на одну марку. Сводная материалов и метизов на одну марку	АС-6	

ТК 1978г	Пояснительная записка Перечень листов

Экспериментальное конструкторское бюро ВПО «Союзстройконструкция» г. Свердловск.

Рук. группы	Анисимов		
Проектировал	Горюнова		
Проверил	Некрасов		
Гл. инженер			
ГИП			
Нач. отдела			

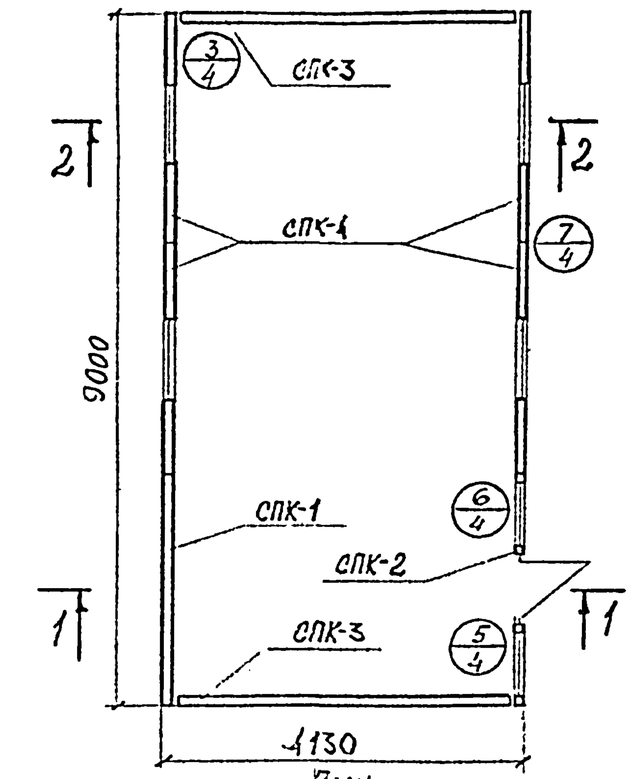

План

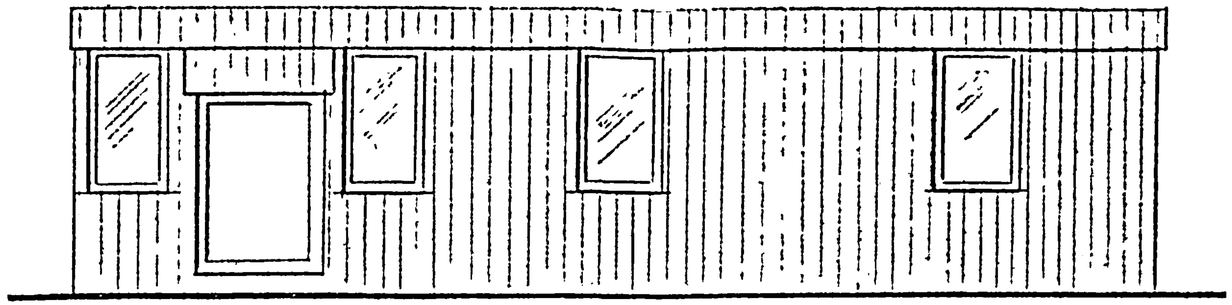

Главный фасад

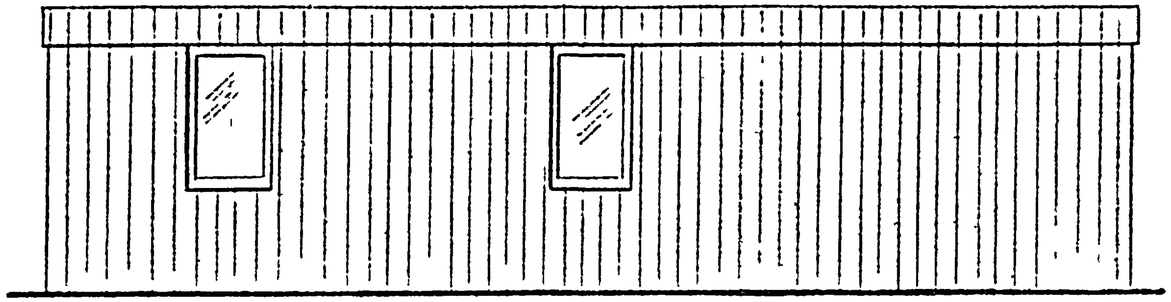

Дворовый фасад

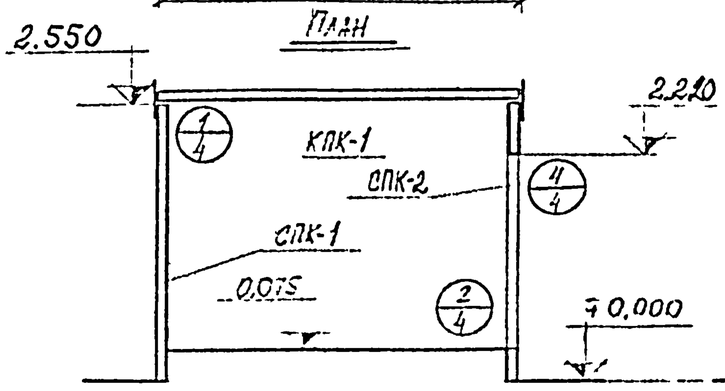

1·1

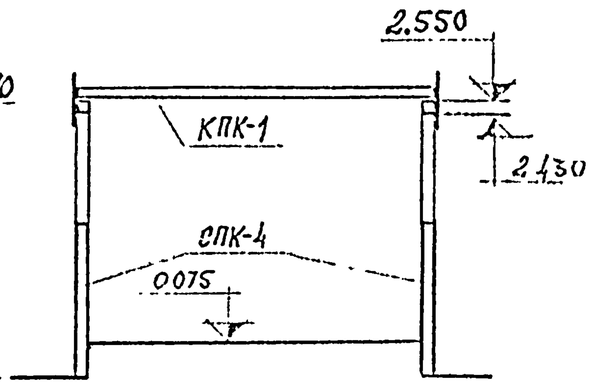

2·2

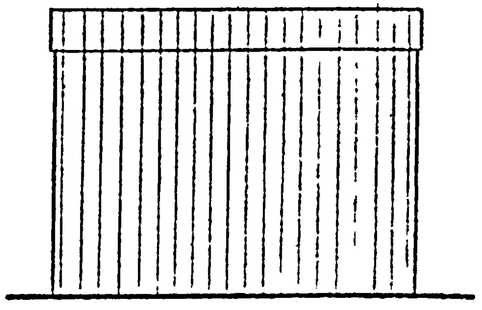

Боковой фасад

Примечания

1. Данный чертеж рассматривать совместно с листами АС-2, 4, 6
2. Состав. пола смотри на листе АС-6

Рук. группы	Анисимков		
Проектировал	Горонова		
Проверил	Некрасов		
	Некрасов		
Гл. инженер			
ГИП			
Нач. отдела			

Экспериментальное конструкторское бюро ВПО «Союзстройконструкция» г. Сызрань

ТК	План, фасады, разрез	Серия 01.020 выпуск III
1978г		Альбом 1 / Лист АС-5

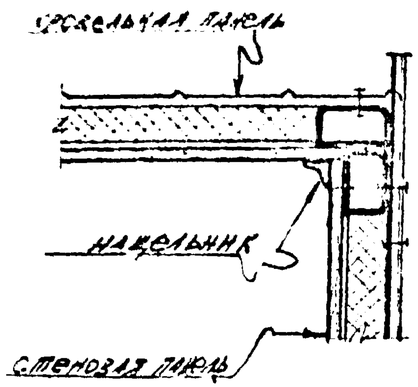

1/3

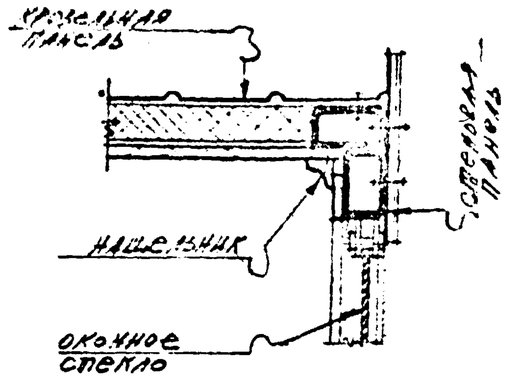

4/3

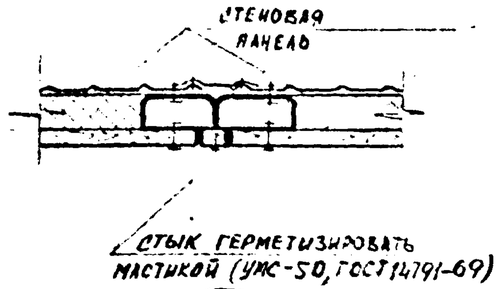

7/3

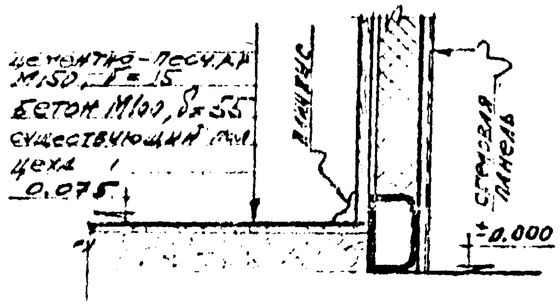

2/3

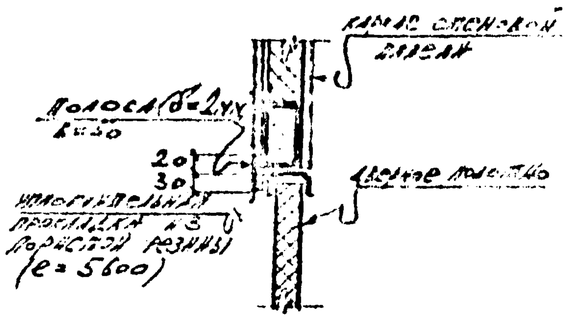

5/3

Примечания.

1. Работать совместно с листами АС-3

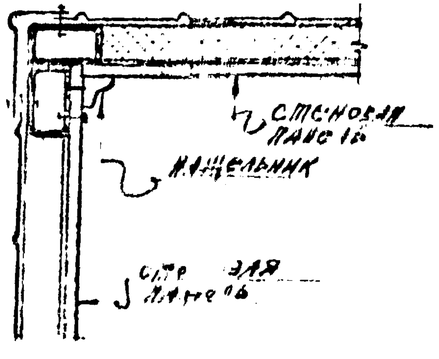

3/3

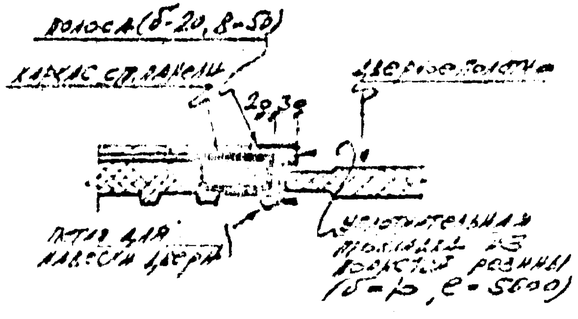

6/3

ТК 1978г	Узлы 1–7	

ГИП	Аникиев		
Нач. отдела	Горонова		
Проектировал	Некрасов		
Проверил	Некрасов		

г. Свердловск. «Сельпромжелезобетонконструкция»

План раскладки стеновых панелей

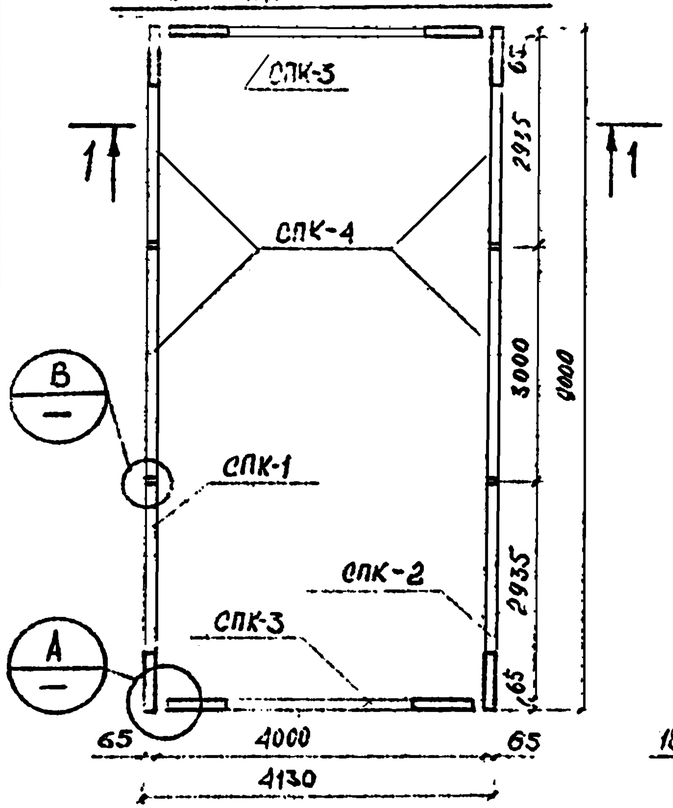

План покрытия

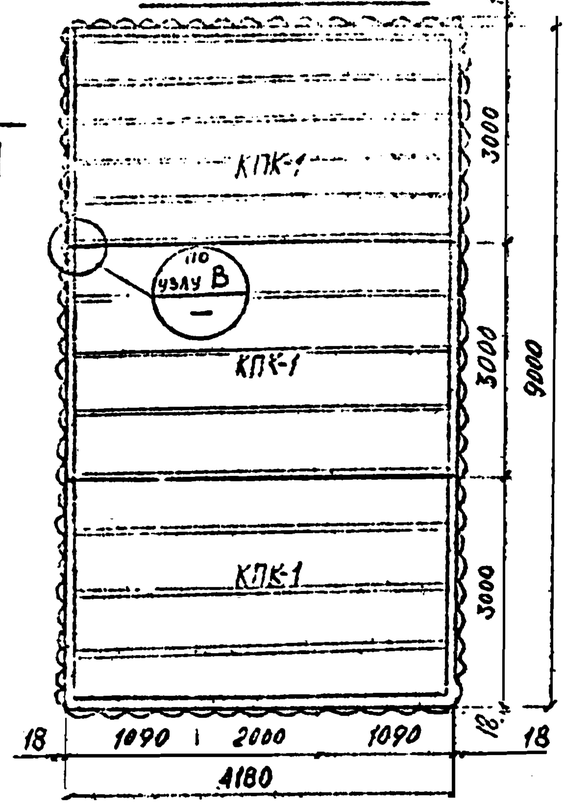

1-1

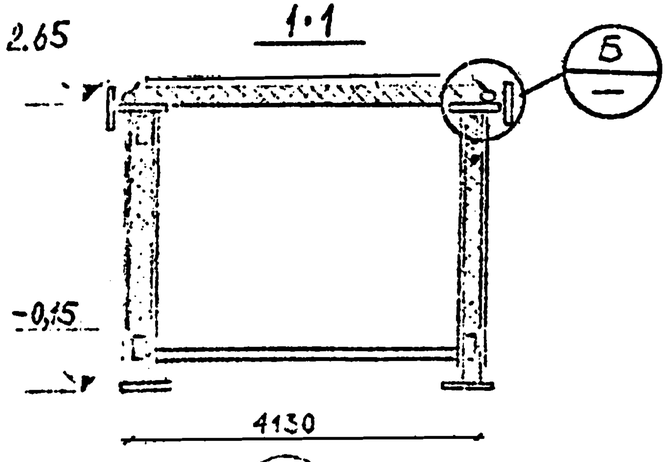

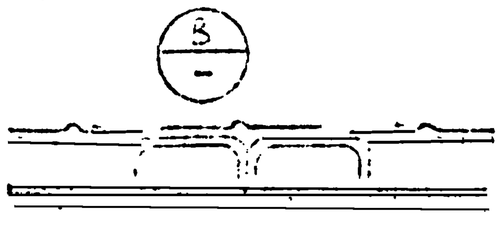

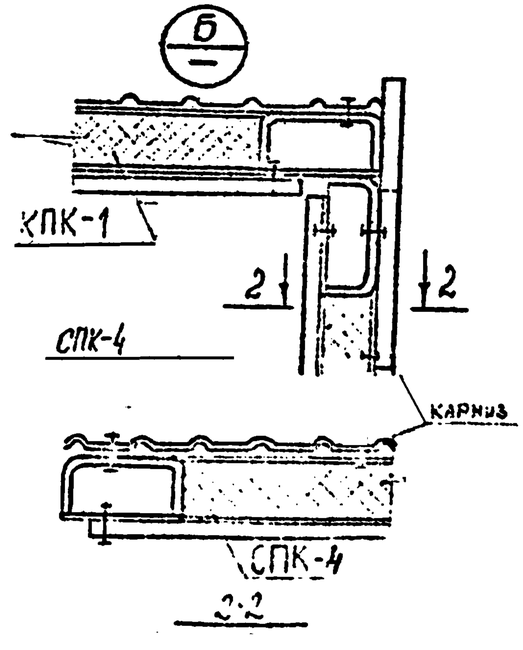

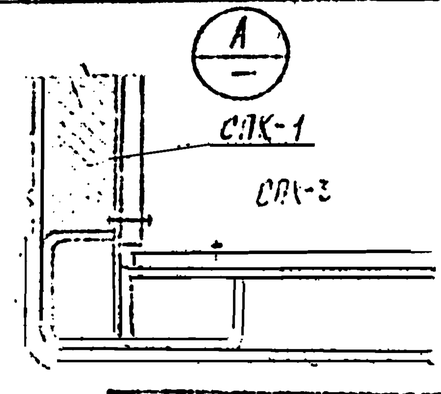

Экспликация панелей

Марка панели	Кол-во шт.	Эскиз панели	Масса кг	Расход материалов: Дер. м³	Сталь кг	Профилит. панели кг	Цемент. м³	Стекло м²	№ чертежа	Прим.
СПК-1	1	3000 × 2700	393,9	6,9	165,9	78,0	0,35	—	шифр 168-01-02 выпуск IV альбом 1	
СПК-2	1	3000 × 2700	346,1	2,46	261,2	21,9	0,234	—	шифр 168-01-02 выпуск IV альбом 1	
ДПК-1	1		47,8	—	12,2	33,6				
СПК-3	2	4000 × 2700	1010,0	19,3	396,2	208,0	0,98	—	шифр 168-01-02 выпуск IV альбом 1	
СПК-4	4	3000 × 2700	1571,6	22,0	356,0	245,6	1,08	—	шифр 168-01-02 выпуск IV альбом 1	
КПК-1	3	4180 × 3000	2119,7	34,2	276,1	614,4	2,05	37,2	шифр 168-01-02 выпуск IV альбом 1	
		Итого:	5489,1	84,8	2416,2	1201,5	4,69	37,2		

ГИП	Горяинов	
Нач. отдела	Некрасов	
Гл. инженер проекта	Некрасов	
Проектировал	Горяинов	
Проверил	Некрасов	

Специальное конструкторское бюро ПО «Союзстройконструкция» г. Свердловск.

ТК	
КМ	

Спецификация стали

Материал	ГОСТ	Профиль	Марка конт. помещения (кг) КП 4,0×6,0
Сталь малоуглеродистая обычного качества ВСт3кп2 по ГОСТ 380-71*	Сталь холодногнутая, швеллеры ГОСТ 8278-75	[120×60×4	919,5
		[60×30×2,5	99,6
	Сталь холодногнутая, уголки ГОСТ 19771-74	L 63×5	7,5
		L 50×5	8,2
	Сталь толстолистовая ГОСТ 5681-57*	-δ=10	24,0
		-δ=4*	691,2
	Сталь тонколистовая ГОСТ 3680-57*	-δ=3	39,4
		-δ=2	11,8
	Сталь круглая ГОСТ 2590-71	• ф10	5,6
		• ф18	0,32
		• ф20	1,4
	Трубы стальные электросварные ГОСТ 10704-63*	Труба $d_н$=18	0,70
		Итого:	1809,5

Расход материалов и метизов.

Наименование	ГОСТ или ТУ	Ед. изм.	Марка конт. помещения КП 4,0×6,0
Проф. лист С18-1000-1,0	ТУ 67-76-75	кг	819,7
Древесностружечная плита ДСП	ГОСТ	м²	61,1
Самонарезающие винты В6×25	ТУ 67-72-75	кг	8,83
Уплотнительная шайба	ТУ 67-73-75	кг	0,174
Заклепка ЗК-10	ТУ 67-74-75	кг	0,18
Утеплитель /плита минераловатная/	ГОСТ 22950-78	м³	3,38
Стеклохолст	ГОСТ 10499-67	м²	24,8
Болт М10×40	ГОСТ 7798-70	кг	2,95
Шайба	ГОСТ 11371-68	кг	0,34
Гайка М10	ГОСТ 5915-70	кг	0,94
Стеновые панели С-60-1	ТУ 67-77-75	кг	33,6

Гл. инженер проекта: Аниськов
Рук. группы: Грошева
Гип: Некрасов
Нач. отдела: Некрасов
Проверил: Некрасов
Проектировал: Грошева

Главное конструкторское бюро «Энергостройконструкция» Минэнергоэлектростроя СССР

ТК 1978г	Спецификация стали на одну марку. Расход материалов и метизов на одну марку	103-01-5 Выпуск	Альбом 1	Лист 25-6

Электротехническая часть

Гип		Невежов	Рук. группы	Вл. инж.	Безгинова
Нач. отд		Чолок	Невежиков	Согласовано	Селиверстикова
			Проверил		Безгинова

Государственный институт проектирования водно-транспортных сооружений "Гипроречтрансгидромаш" Свердловск

70	Техническое освидетельствование КП-40×8,0 (ГОСТ 14249-80)	73-01-02

U= 380/220В

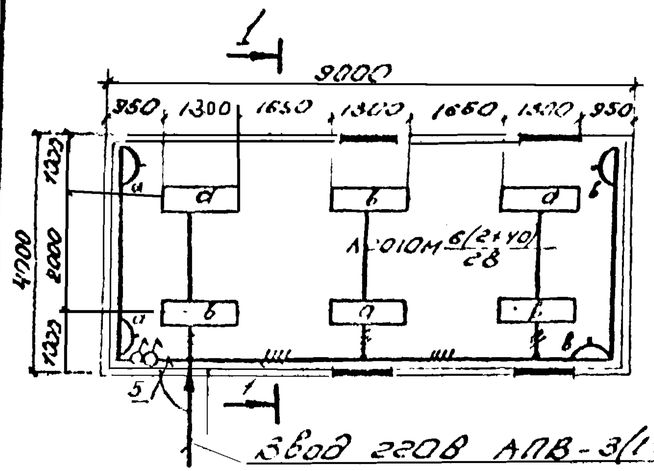

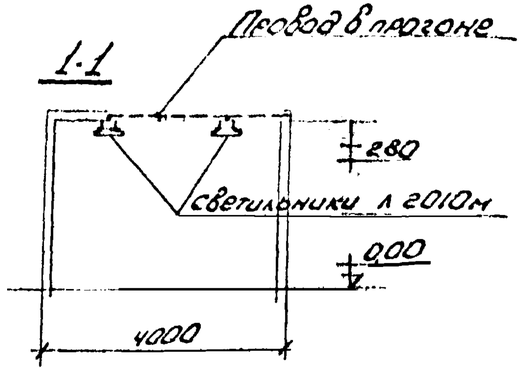

Состав проекта

N п/п	Наименование	Кол-во листов	Марка листа
1	Конторское помещение КП-40×90 Красный уголок.	2	ЭО-12
2	Заказная спецификация на кабельную продукцию	1	ЭО.ЗС-1
3	Заказная спецификация на оборудование и изделия, комплектуемые территориальным управлением.	3	ЭО.ЗС-2
4	Заказная спецификация на изделия и материалы, комплектуемые подрядчиком	1	ЭО.ЗС-3

Ведомость оборудования и основных материалов

N п/п	Наименование	Тип или размер	Ед. изм.	Кол во.	Примеч.
1	Светильники с люминесцентными лампами мощностью 2×40 вт	ЛСО10М 2×40	шт	6	
2	Лампа люминесцентная белого цвета, мощностью 40вт	ЛБ-40	шт	14	
3	Выключатель однополюсный 6А, 250В в защищенном исполнен.	инд. 0202	шт	2	Установить на деревянном подрозетнике
4	Провод, 660 В, однонильный, с алюминиевой жилой с поливинилхлоридной изоляцией ГОСТ 6323-71, СЕУ-1(1×2,5) кв.мм	АПВ	м	65	
5	Розетка штепсельная 6А, 250В в защищенном исполнении	инд. 0321	шт	4	Установить на деревянном подрозетнике
7	Коробка	У419	шт	6	
8	Втулка ТУ 36-1447-70	817(У1Н2)	шт	9	
9	Профиль монтажный	К225	шт	7	

9. Отверстия в прогонах для прохода провода предусмотрены в строительной части проекта

Пояснение к проекту.

1. Напряжение сети электроосвещения 380/220в.
2. Величины освещенности приняты по нормам искуственного освещения гл. II-А9-71 СНиП.
3. Освещение конторского помещения (красный уголок) выполнить светильниками с люминесцентными лампами - ЛСО10м.
4. Групповую сеть в помещении выполнить проводом АПВ, проложенным в прогоне.
5. Для заземления корпусов светильников используется нулевой рабочий провод
6. Выключатели установить на высоте 1,5 м от по
7. Светильники крепить к монтажному профилю с помощью дюбелей и монтажных швеллеров.
8. Показатели осветительной установки. освещаемая площадь - 36 кв.м; установленная мощность - 0,735 кВт. Число светильников

ТР	а) Конторское помещение КП-40×90 Красный уголок Электроосвещение	1985-70

УТВЕРЖДАЮ

Начальник _____

« » _____ 197 г.

		Коды
Генеральная проектная организация	ЭКБ ВПО „Союзстройконструкция"	
Проектная организация — разработчик	ЭКБ ВПО „Союзстройконструкция"	
Комплектующая организация	УМТС ВПО „Союзстройконструкция"	
Отрасль народного хозяйства	Строительство	
Министерство (ведомство) — заказчик	Минтяжстрой	
Главное управление министерства (объединение)	ВПО „Союзстройконструкция"	
Предприятие	а/Конторское помещение КП-40х90	
Объект (производственная мощность)	Красный уголок	
ГУМТС (УМТС)		
Часть (раздел) проекта	Электроосвещение	
Срок ввода объекта в эксплуатацию		

ЗАКАЗНАЯ СПЕЦИФИКАЦИЯ № 168-01-02 / 90-3С-8 Выпуск III от „28" августа 1978 г.

на оборудование и изделия комплектуемые территориальным управлением

(вид оборудования, изделий и материалов, поставляемых заказчиком)

Всего листов: 8
Лист № 1

№№ п. п.	№ поз по технолог. схеме, место установки	Наименование и техническая характеристика основного и комплектующего оборудования, приборов, арматуры, материалов, кабельных и др. изделий. Предельные значения параметра	Тип, марка, каталог, № чертежа, материал, № опросного листа	Завод-изготовитель (для импортного оборудования страна фирма)	Единица измерения: наименование	Единица измерения: код	Код оборудования	Потребность по проекту	Стоимость единицы в тыс. руб.	Потребность на пусковой комплекс	Ожид. наличие на нач. планир. года: в т. ч. на складе	Заявленная потребность на планируемый год	Принятая потребность на 197 год всего: всего	из нее по кварталам: I	II	III	IV	стоимость всего в тыс. руб.
1	2	3	4	5	6	7	8	9	10	11	12	13	14	15	16	17	18	19
		Электроустановочные изделия																
1		Розетка штепсельная двухполюсная 6А, 250В в защищённом исполнении	инв.0321		шт			4	0,001									

УТВЕРЖДАЮ

Начальник _____

Генеральная проектная организация ЭКБ ВПО „Союзстройконструкция"

Проектная организация — разработчик ЭКБ ВПО „Союзстройконструкция"

Комплектующая организация УМТС ВПО „Союзстройконструкция"

Отрасль народного хозяйства Строительство

Министерство (ведомство) заказчик Минтяжстрой

Главное управление министерства (объединение) ВПО „Союзстройконструкция"

Предприятие а) Конторское помещение КП-4,0×9,0

Объект (производственная мощность) Красный уголок

ГУМТС (УМТС)

Часть (раздел) проекта Электроосвещение

Срок ввода объекта в эксплуатацию

Коды

ЗАКАЗНАЯ СПЕЦИФИКАЦИЯ № 168-01-03(а) ОТ „28" августа 1978 г.

Вып. IV

на кабельную продукцию.

(вид оборудования, изделия и материалов, поставляемых заказчиком)

Лист № 1

№ п/п	№ поз. по технолог. схеме, месту (для импорт. оборудования)	Наименование и техническая характеристика основного и комплектующего оборудования, приборов, арматуры, материалов, кабельных и др. изделий. Предельные значения параметра	Тип, марка, каталог, № чертежа, материал, № опросного листа	Завод изготовитель (для импортного оборудования страна фирма)	Единица измерения: наименование	Единица измерения: код	Код оборудования	Потребность по проекту	Стоимость единицы в тыс. руб	Потребность на пусковой комплекс	Ожид. наличие на нач. планир. года: в т. ч. на склад	Заявленная потребность на планируемый год	Принятая потребность на 19/ год, всего: всего	на нее по кварталам: I	II	III	IV	Стоимость всего в тыс. руб.
1			4	5	6	7	8	9	10	11	12	13	14	15	16	17	18	19
		Провод установочный																
1		Провод 660 В, одножильный с алюминиевой жилой, с поливинилхлоридной изоляцией, ГОСТ 6323-71, сеч - (1×2.5) кв.мм	АПВ		км			0.065	0.027									

ГИП: Т. Некрасов

Нач. отдела: Т. Цалюк

Т. рук. бригады: Т. Бровникова

Составила: Т. Самочаткина

Строящееся предприятие Конторское помещение КП—4,0×9,0

Объект (производственная мощность) Красный уголок

ЗАКАЗНАЯ СПЕЦИФИКАЦИЯ № 168-01.02 ТП.30.30-2 выпуск-II

Всего листов 3
Лист № 2

№№ п. п.	№ поз. по технологическ. схеме, место установки	Наименование и техническая характеристика основного и комплектующего оборудования, приборов, арматуры, материалов, кабельных и др. изделий. Предельные значения параметра	Тип, марка, каталог, № чертежа, материал, № опросного листа	Завод-изготовитель (для импортного оборудования страна, фирма)	Единица измерения: наименование	Единица измерения: код	Код оборудования	Потребность по проекту	Стоимость единицы в тыс. руб.	Потребность на пусковой комплекс	Ожид. наличие на начало планируемого года: в т. ч. на складе	Заявленная потребность на планируемый год	Принятая потребность на 197 год: всего	из нее по кварталам: I	II	III	IV	Стоимость всего в тыс. руб.
1	2	3	4	5	6	7	8	9	10	11	12	13	14	15	16	17	18	19
		Арматура для люминесцентных ламп																
2		Светильник с люминесцентными лампами мощностью 2×40 Вт	ЛСО10М		шт				6	0,012								

Строящееся предприятие а) Конторское помещение КП-4,0×9,0

Объект (производственная мощность) Красный уголок

ЗАКАЗНАЯ СПЕЦИФИКАЦИЯ № 168-01-02 ТП 90.30-2

Выпуск-II

Всего листов 3
Лист № 3

№№ п п	№ поз. по технологическ. схеме, место установки	Наименование и техническая характеристика основного и комплектующего оборудования, приборов, арматуры, материалов, кабельных и др изделий. Предельные значения параметра	Тип, марка, каталог, № чертежа, материал, № опросного листа	Завод-изготовитель (для импортного оборудования страна, фирма)	Единица измерения: наименование	Единица измерения: код	Код оборудования	Потребность по проекту	Стоимость единицы в тыс. руб.	Потребность на пусковой комплекс	Ожид. наличие на начало планируемого года: в т. ч. на складе	Заявленная потребность на планируемый год	Принятая потребность на 197 год: всего	из нее по кварталам: I	II	III	IV	Стоимость всего в тыс. руб.
1	2	3	4	5	6	7	8	9	10	11	12	13	14	15	16	17	18	19
		Источники света																
3		Лампа люминесцентная белого цвета мощностью 40вт	ЛБ-40		шт			14	0,001									

Гип. Некрасов
Нач. отдела: Цалюк
Рук. бригады: Бродникова
Составила: Салонаткина