ТИПОВОЙ ПРОЕКТ
901-7-6.84

ХЛОРАТОРНАЯ

ДЛЯ ОБЕЗЗАРАЖИВАНИЯ ПИТЬЕВЫХ И СТОЧНЫХ ВОД

ПРОИЗВОДИТЕЛЬНОСТЬЮ 12,5 КГ ТОВАРНОГО ХЛОРА В ЧАС

АЛЬБОМ III

ТЕХНОЛОГИЧЕСКАЯ И САНИТАРНО-ТЕХНИЧЕСКАЯ ЧАСТИ
ВАРИАНТ ОБЕЗЗАРАЖИВАНИЯ СТОЧНЫХ ВОД

Инв. № 19213-03

				Привязан
Инв. №				

ТИПОВОЙ ПРОЕКТ
901-7-6.84

ХЛОРАТОРНАЯ

ДЛЯ ОБЕЗЗАРАЖИВАНИЯ ПИТЬЕВЫХ И СТОЧНЫХ ВОД

ПРОИЗВОДИТЕЛЬНОСТЬЮ 12,5 КГ ТОВАРНОГО ХЛОРА В ЧАС

СОСТАВ ПРОЕКТА:

Альбом I - Пояснительная записка:
Альбом II - Технологическая и санитарно-техническая части. Вариант обеззараживания питьевых вод.
Альбом III - Технологическая и санитарно-техническая части Вариант обеззараживания сточных вод.
Альбом IV - Электротехническая часть.
Альбом V - Архитектурно-строительная часть.
Альбом VI - Строительные изделия.
Альбом VII - Нестандартизированное оборудование.
Альбом VIII - Спецификации оборудования.
Альбом IX - Сборник спецификаций оборудования.
Альбом X - Ведомость потребности в материалах.
Альбом XI - Сметы.

РАЗРАБОТАН ПРОЕКТНЫМ ИНСТИТУТОМ
ЦНИИЭП инженерного оборудования

Главный инженер института А. Кетаов
Главный инженер проекта М. Сирота

АЛЬБОМ III

УТВЕРЖДЕН ГОСГРАЖДАНСТРОЕМ
ПРИКАЗ №: 279 ОТ 27 ДЕКАБРЯ 1979 г.
ВВЕДЕН В ДЕЙСТВИЕ ИНСТИТУТОМ
ЦНИИЭП инженерного оборудования
ПРИКАЗ №: 82 ОТ 23 СЕНТЯБРЯ 1983 г.

				Привязан	
Инв. №:					

Содержание альбома

NN п.п.	Наименование листов	NN листов	NN страниц
1	Содержание альбома		2
	Технологическая часть		
2	Общие данные	ТХ-1	3
3	Вариант подачи газообразного хлора. Принципиальная схема.	ТХ-2	4
4	Вариант подачи хлорной воды. Принципиальная схема.	ТХ-3	5
5.	Планы с расстановкой оборудования. Разрез 1-1	ТХ-4	6
6.	Склад контейнеров. Насосная. План.	ТХ-5	7
7.	Склад контейнеров. Насосная. Разрез 1-1; 2-2.	ТХ-6	8
8	Вариант подачи газообразного хлора. Хлордозаторная. План. Разрез 1-1.	ТХ-7	9
9	Вариант подачи хлорной воды. Хлордозаторная. План. Разрез 1-1.	ТХ-8	10
10	Вариант подачи хлорной воды. Хлордозаторная. Разрез 2-2	ТХ-9	11
11.	Схемы Х1; Х2; Х3; Х4	ТХ-10	12
12	Схемы В10; Х4; Е2	ТХ-11	13
13	Схема Х5.	ТХ-12	14
	Внутренний водопровод и канализация		
14	Общие данные	ВК-1	15
15	План. Схемы В9; В1; К1; К3; ТО	ВК-2	16
	Отопление и вентиляция		
16	Общие данные.	ОВ-1	17
17	Планы на отм. 0.000 и 3.300.	ОВ-2	18
18	Схемы систем вентиляции П1; П2; В1; В2; В3; В4		
	отопления.	ОВ-3	19
19	Установка систем П1; П2; В1; В2; В3		
	Схема системы теплоснабжения.	ОВ-4	20
20	Переходы.	ОВН	21

Альбом III

Типовой проект 901-7-6.84

Инв. № подл. | Подпись и дата | Взам. инв. №

Схема генплана

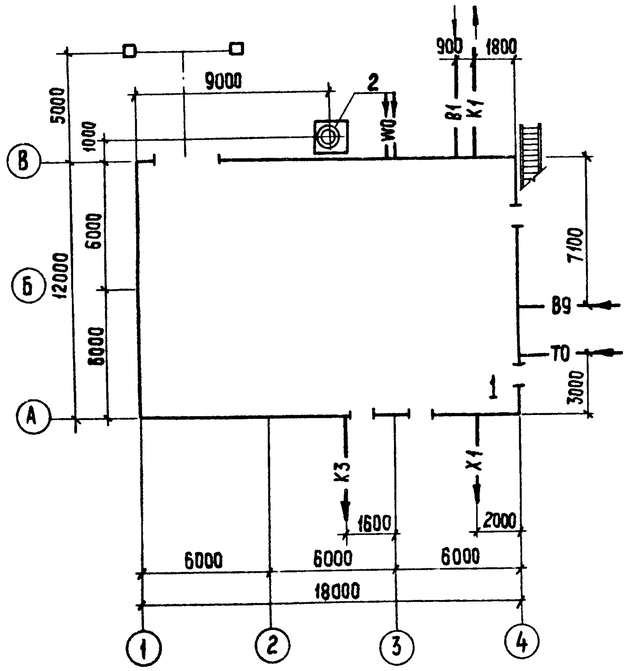

Условные обозначения

B1	Хозпитьевой водопровод
B9	Технический водопровод
B10	Производственный водопровод
K1	Бытовая канализация
K3	Производственная канализация
X1	Трубопровод жидкого хлора
X2	Трубопровод газообразного хлора
X3	Трубопровод хлорной воды и перелива из хлораторов.
X4	Трубопровод продуктов продувки
X5	Трубопровод нейтрализующего раствора
E2	Трубопровод азота
T0	Теплосеть
W0	Электросеть.

Ведомость основных комплектов

Обозначение		Наименование комплекта	Примечание
901-7-6.84	ТХ	Технологическая часть	Альбом II, III
901-7-6.84	АР	Архитектурно-строительная часть	Альбом V
901-7-6.84	КЖ	Конструкции железобетонные	Альбом V
901-7-6.84	КМ	Конструкции металлические	Альбом V
901-7-6.84	ВК	Внутренний водопровод и	
		канализация.	Альбом II, III
901-7-6.84	ОВ	Отопление и вентиляция	Альбом II; III
901-7-6.84	ЭМ	Силовое электрооборудование	Альбом IV
901-7-6.84	ЭО	Электрическое освещение	Альбом IV
901-7-6.84	АТХ	Автоматизация	Альбом IV
901-7-6.84	СС	Сигнализация и связь	Альбом IV

Ведомость ссылочных и прилагаемых документов.

Обозначение	Наименование	Примечание
Прилагаемые документы		
СО	Спецификации оборудования	
ССО	Сборник спецификаций обору-	
	дования	
ВМ	Ведомость потребности в	
	материалах	
901-7-6.84 Альбом VII	Нестандартизированное оборудование	

Ведомость чертежей основного комплекта

	Лист	Наименование	Примечание
	1	Общие данные	
	2	Вариант подачи газообразного хлора. Прин-	
		ципиальная схема.	
	3	Вариант подачи хлорной воды. Принципиаль-	
		ная схема.	
	4	Планы с расстановкой оборудования.	
		Разрез 1-1	
	5	Склад контейнеров. Насосная. План.	
	6	Склад контейнеров. Насосная. Разрез 1-1;	
		2-2	
	7	Вариант подачи газообразного хлора. Хлордоза-	
		торная. План. Разрез 1-1	
	8	Вариант подачи хлорной воды. Хлордозаторная	
		План. Разрез 1-1	
	9	Вариант подачи хлорной воды. Хлордозаторная	
		Разрез. 2-2	
	10	Схемы X1; X2; X3; X4	
	11	Схемы B10, X4, E2.	
	12	Схема X5	

1. Относительной отм. 0.000 соответствует абсолютная отм. [ ]
2. Трубопроводы хлора монтируются на муфтах с проваркой.
3. Для фланцевых соединений предусмотрены прокладки из фторопласта Ф-4 сорт 1. ГОСТ 10007-80, болты из стали 10Г2.
4. Стальные трубы покрыть эмалью КС-710 серая по ГОСТ 9355-81 по грунтовке ХС-010 ГОСТ 9355-81.
5. После монтажа трубопроводов произвести тщательную заделку отверстий в стенах

Типовой проект разработан в соответствии с действующими нормами и правилами и предусматривает мероприятия, обеспечивающие взрывную, взрывопожарную и пожарную безопасность при эксплуатации здания.

Главный инженер проекта /Сирота/.

Экспликация сооружений

NN п.п.	Наименование	Примечание
1	Хлораторная	
2	Газовыбросная труба	см. альбом V

Альбом III

Типовой проект 901-7-6.84

Согласовано

Взам. инв.№ | Подпись и дата | Инв. № подл.

Инв.№

Привязан:

ТП 901-7-6.84 ТХ

Н.контр.	Машинская		
Провер.	Клецер		
Инжен.	Михеенкова		
Вед.инж.	Левина		
Рук. гр.	Машинская		
ГИП	Сирота		
Нач.отд.	Гольдман		

Хлораторная для обеззараживания питьевых и сточных вод производительностью 12,5кг товарного хлора в час

Стадия	Лист	Листов
Р	1	12

Общие данные

ЦНИИЭП инженерного оборудования г. Москва

Копировал: Хюппенен

Формат А2

19213-03

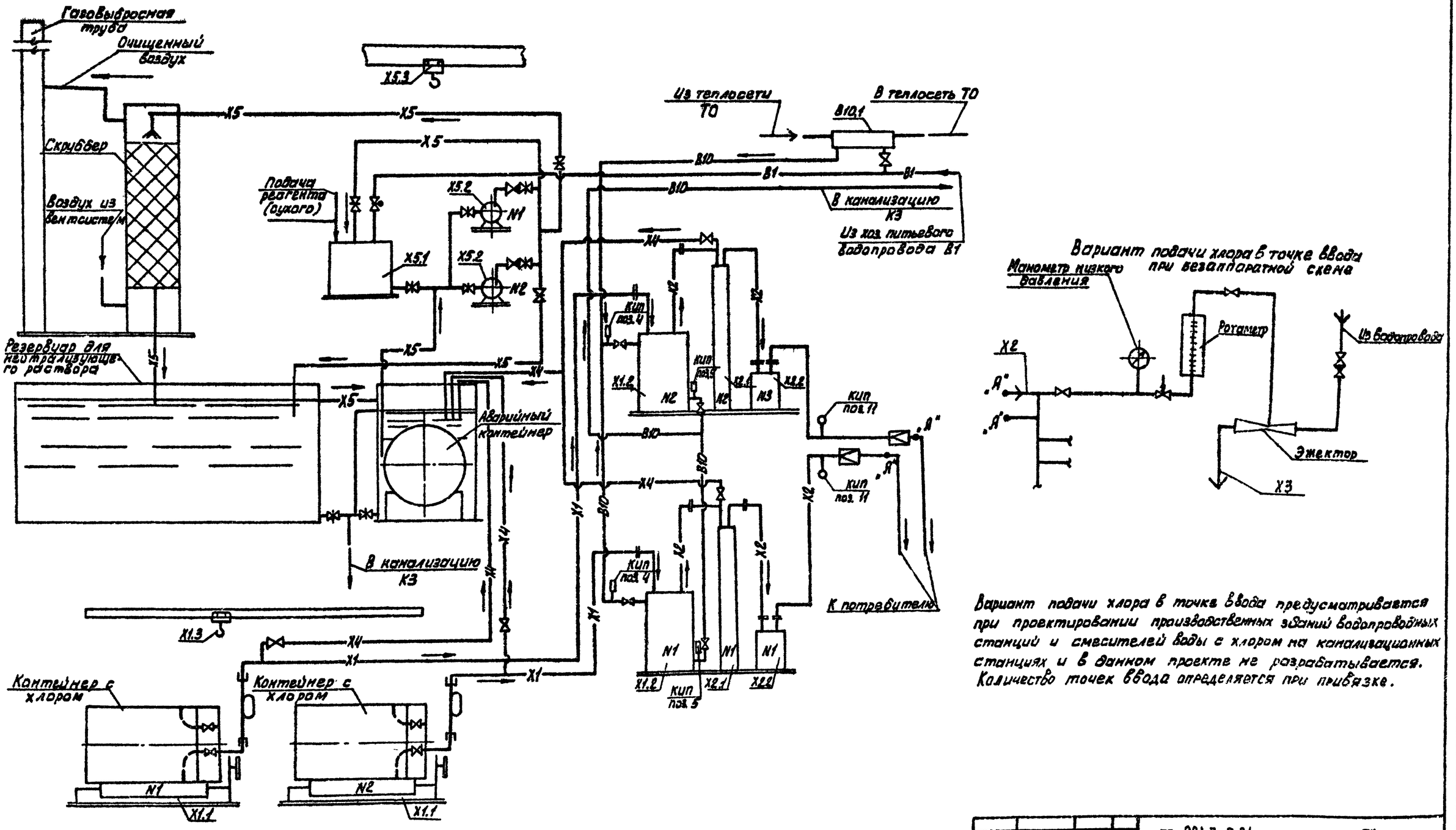

Вариант подачи хлора в точке ввода предусматривается при проектировании производственных зданий водопроводных станций и смесителей воды с хлором на канализационных станциях и в данном проекте не разрабатывается. Количество точек ввода определяется при привязке.

Альбом III

Типовой проект 901-7-6.84

Согласовано

Инв. № подл. | Подпись и дата | Взам. инв. №

				ТП 901-7-6.84		ТХ	
Привязан							
Инв. №	Н. контр.	Машинская		Хлораторная для обеззараживания питьевых и сточных вод производительностью 12,5 кг товарного хлора в час.	Стадия	Лист	Листов
	Провер.	Клецер			Р	2	
	Вед. инж.	Левина					
	Рук. гр.	Машинская		Вариант подачи газообразного хлора. Принципиальная схема.	ЦНИИЭП инженерного оборудования г. Москва		
	ГИП	Сирота					
	Нач. отд.	Гольдман					

19213-03

Копировал: Алешникова

Формат: А2

Альбом III

Типовой проект 901-7-6.84

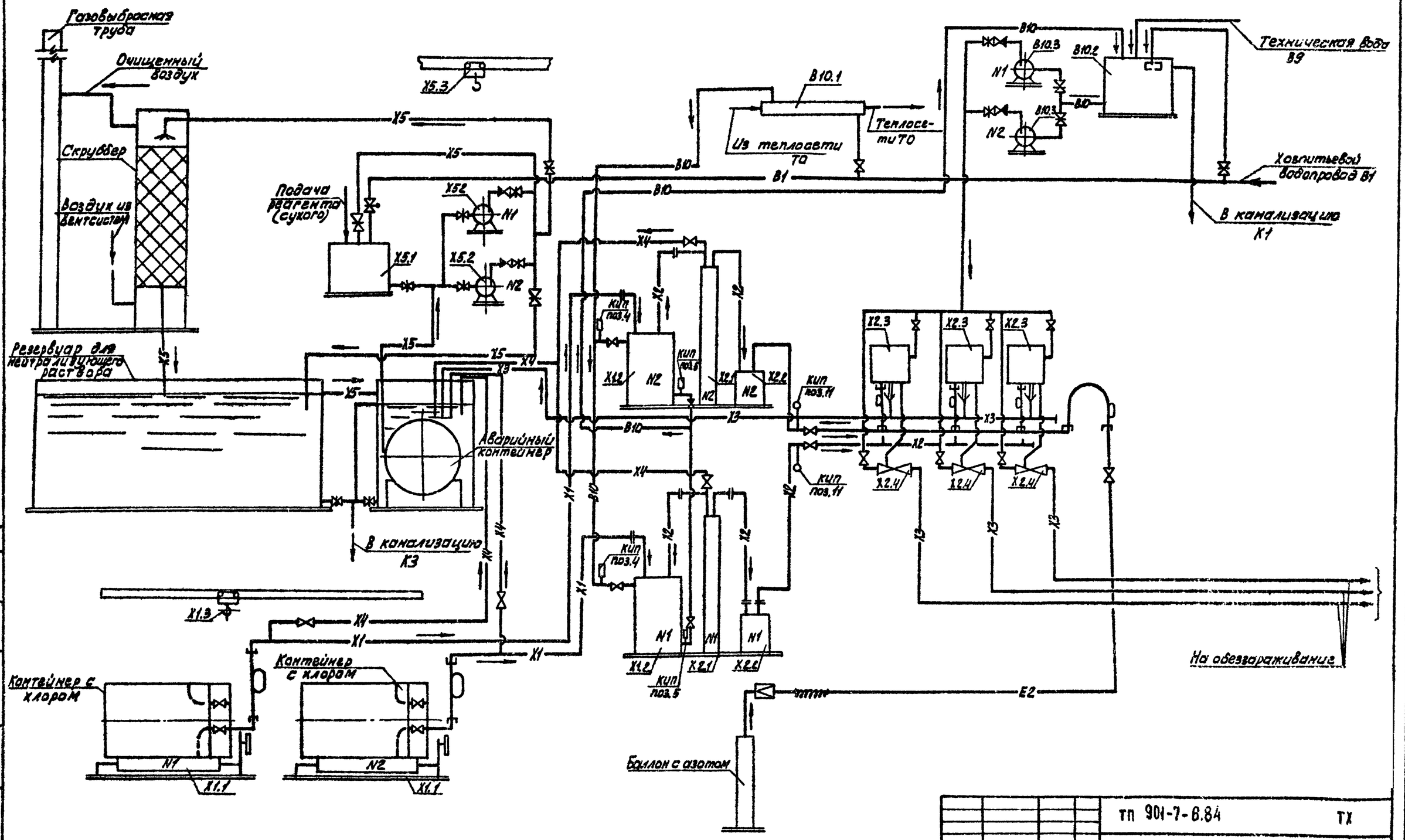

ПРИВЯЗАН				ТП 901-7-6.84	ТХ
	Н. КОНТР	МАШИНСКАЯ		ХЛОРАТОРНАЯ ДЛЯ ОБЕЗЗАРАЖИВАНИЯ ПИТЬЕВЫХ ИСТОЧНЫХ ВОД ПРОИЗВОДИТЕЛЬНОСТЬЮ 12,5 КГ ТОВАРНОГО ХЛОРА В СУТКИ	СТАДИЯ Р / ЛИСТ 3 / ЛИСТОВ
	ПРОВЕР	КЛЕЦЕР			
	ВЕД. ИНЖ	ЛЕВИНА			
	РУК. ГР	МАШИНСКАЯ		ВАРИАНТ ПОДАЧИ ХЛОРНОЙ ВОДЫ ПРИНЦИПИАЛЬНАЯ СХЕМА	ЦНИИЭП инженерного оборудования г. Москва
	ГИП	СИРОТА			
ИНВ. №	НАЧ. ОТД	ГОЛЬДМАН			

19213-03

Копировал: Алешикова

Формат: А2

СОГЛАСОВАНО

ИНВ. № ПОДЛ. | ПОДПИСЬ И ДАТА | ВЗАМ. ИНВ. №

Типовой проект 901-7-6.84 Альбом III

1-1

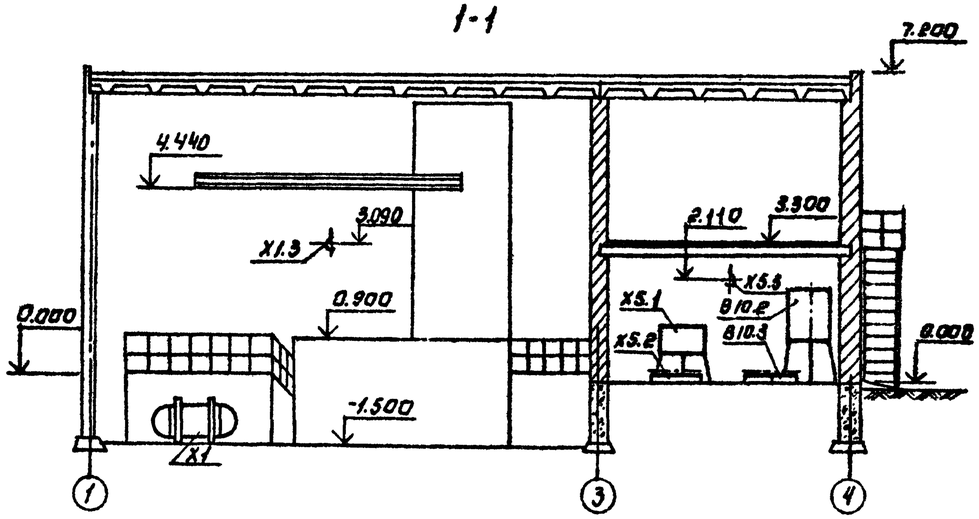

Вариант подачи газообразного хлора.

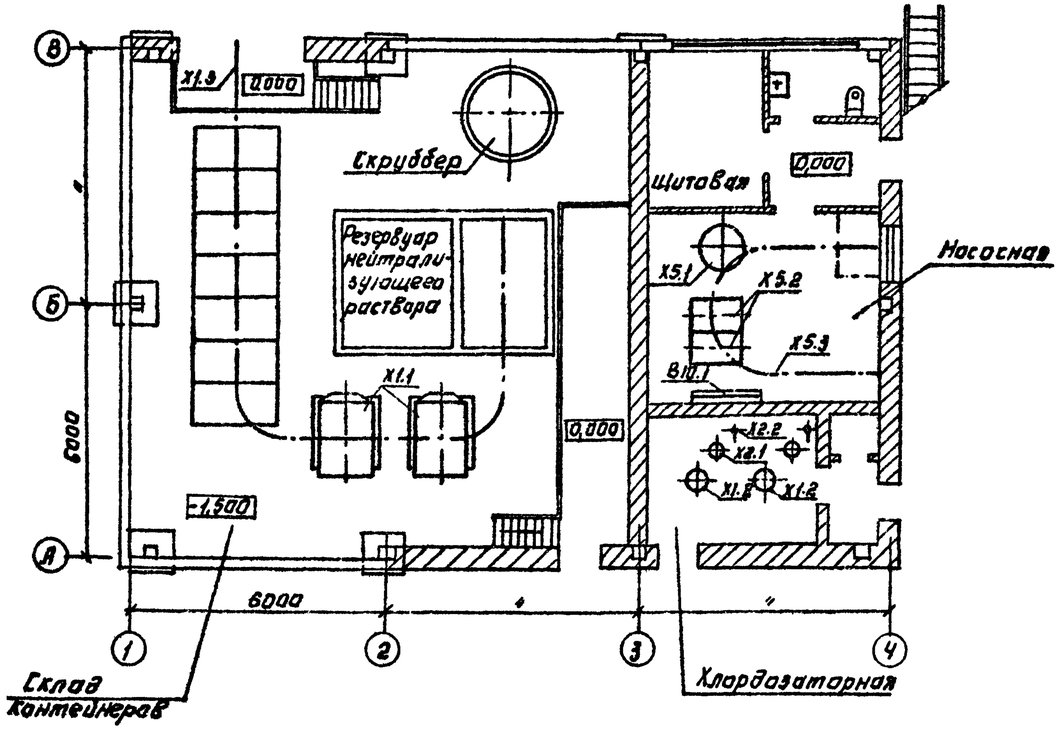

Вариант подачи хлорной воды.

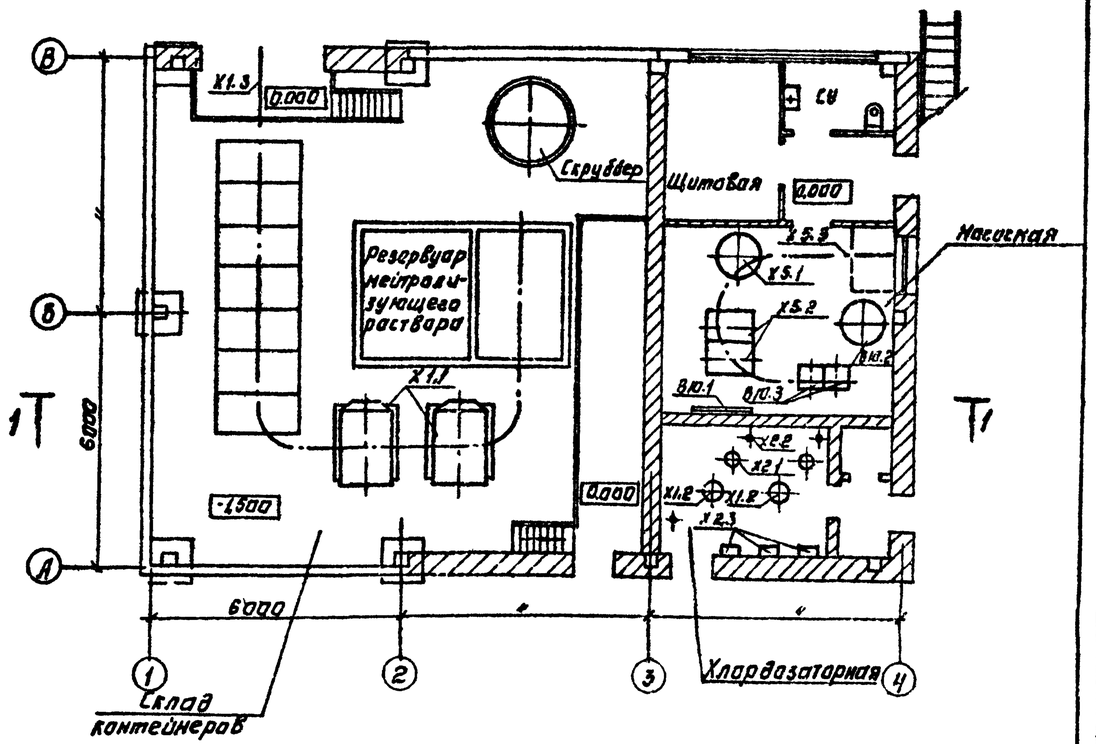

Привязан:				ТП 901-7-6.84		ТХ	
Инв. №	Н. контр.	Машинская		Хлораторная для обеззараживания питьевых и сточных вод производительностью 125 кг товарного хлора в час	Стадия	Лист	Листов
	Провер	Клецер			Р	4	
	Ст. техн	Шерамытова					
	Рук. гр	Машинская		План с расстановкой оборудования. Разрез 1-1	ЦНИИЭП инженерного оборудования г. Москва		
	Гип	Сирота					
	Нач отд	Гольдман					

Копировал: Агинова

Формат: А2

19213-05

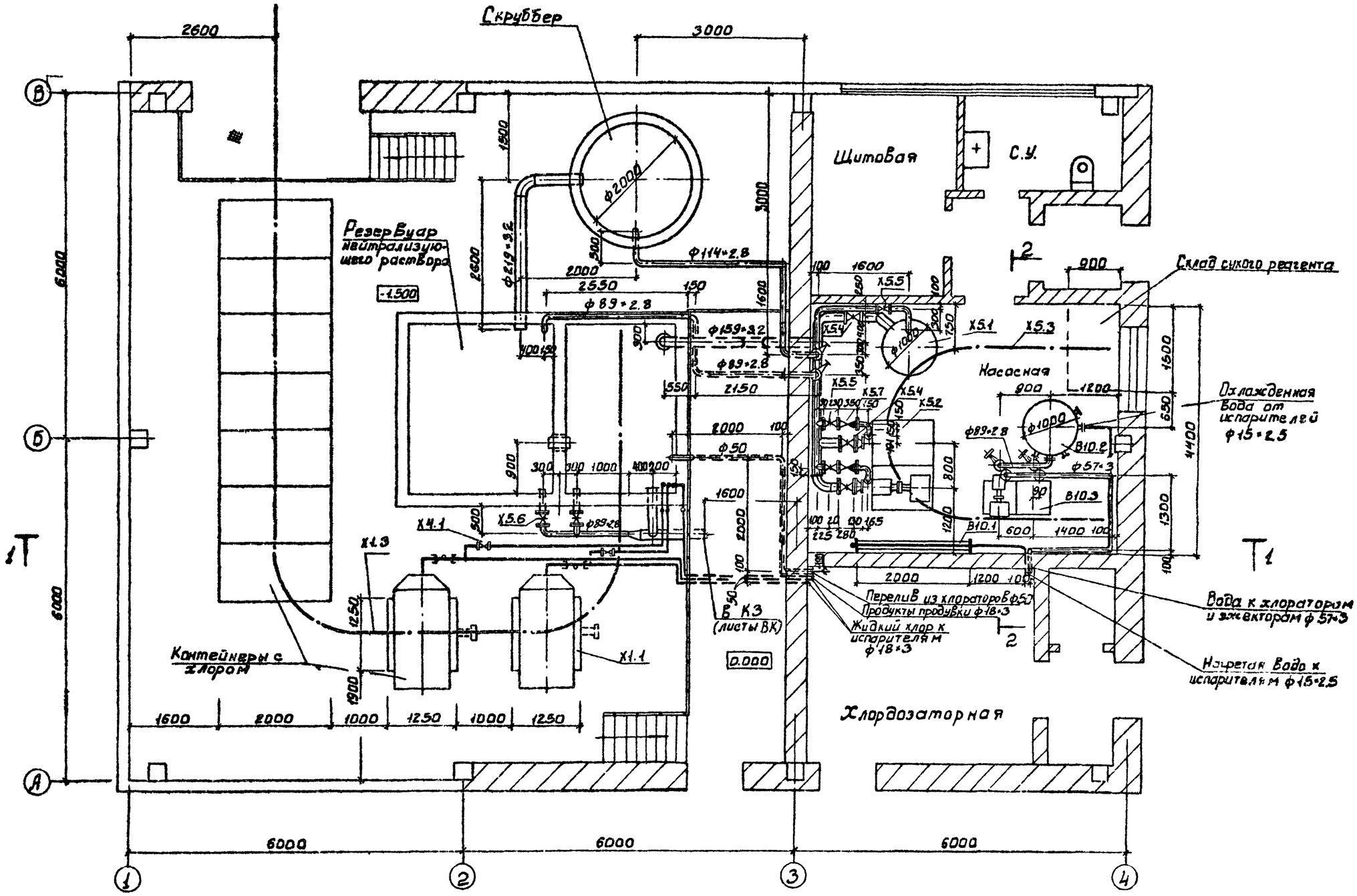

					Т.П. 901-7-8.84		ТХ
Привязан			Н. контр	Машинская	Хлораторная для обеззараживания питьевых и сточных вод производительностью 12.5 кг товарного хлора в час	Стадия	Лист	Листов
			Провер	Левина		Р	5	
			Ст. инж	Клецер				
			Рук. гр	Машинская	Склад контейнеров. Насосная. План	ЦНИИЭП инженерного оборудования г. Москва		
			ГИП	Сирота				
Инв №			Нач. отд	Гольдман				

Альбом III

Типовой проект 901-7-6.84

Согласовано

Взам. инв №

Подпись и дата

Инв. № подл.

Копировал: Боброва

Формат:

19213-03

Альбом III

Типовой проект 901-7-6.84

1-1

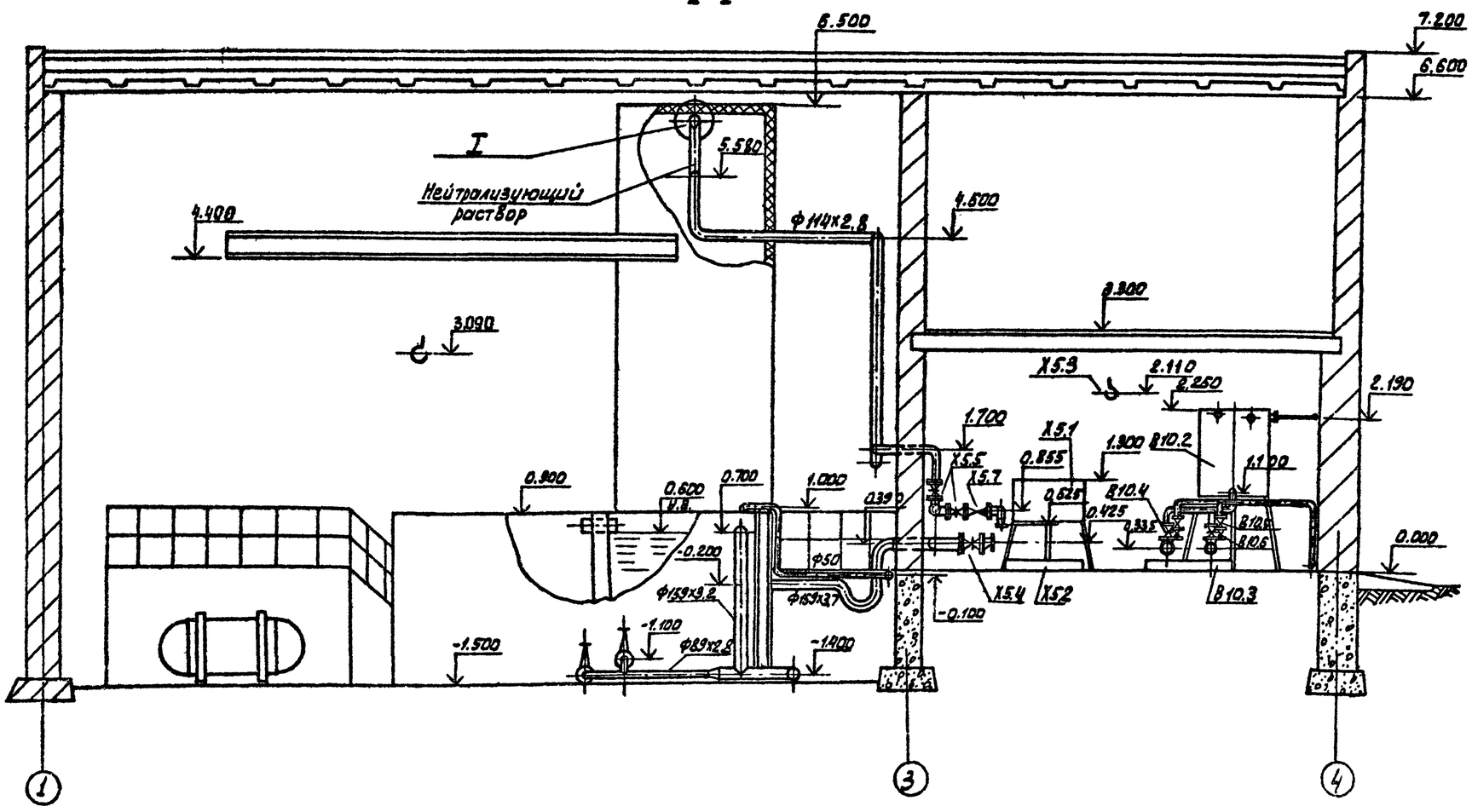

2-2

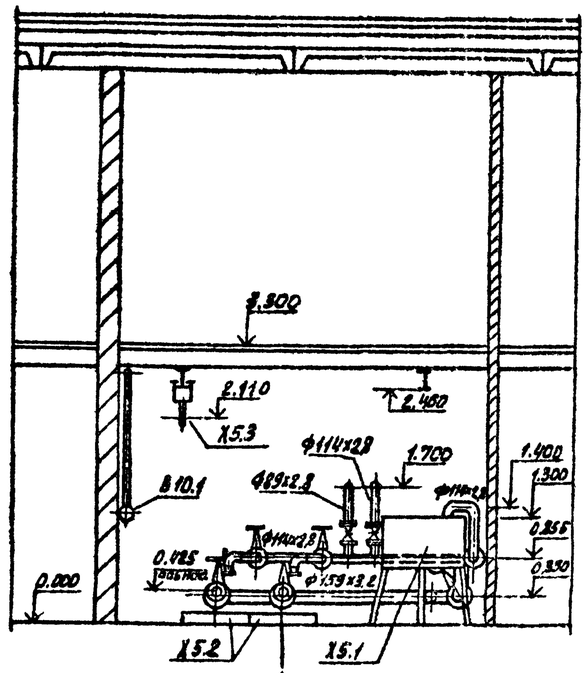

Подвод хозпитьевой и технической воды, а также перелив из бака В 10.2 см. листы марки ВК.

I (повернуто)

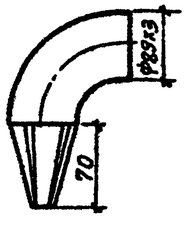

Развертка

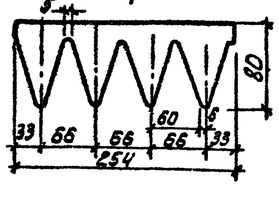

Н. контр.	Машинская		
Провер.	Карцев		
Ст. инж.	Шрайер		
Рук. гр.	Машинская		
ГИП	Скорота		
Нач. отд.	Гольдман		

Привязан

Инв. №

т.п. 901-7-6.84 ТХ

Хлораторная для обеззараживания питьевых и сточных вод производительностью 12,5 кг товарного хлора в час.

Склад контейнеров. Насосная. Разрез 1-1; 2-2

Стадия	Лист	Листов
Р	6	

ЦНИИЭП инженерного оборудования г. Москва

19313-23

Согласовано

Инв. № подл. | Подпись и дата | Взам. инв. №

Копировал: Алешникова

Формат: А2

Альбом III

Типовой проект 901-7-6.84

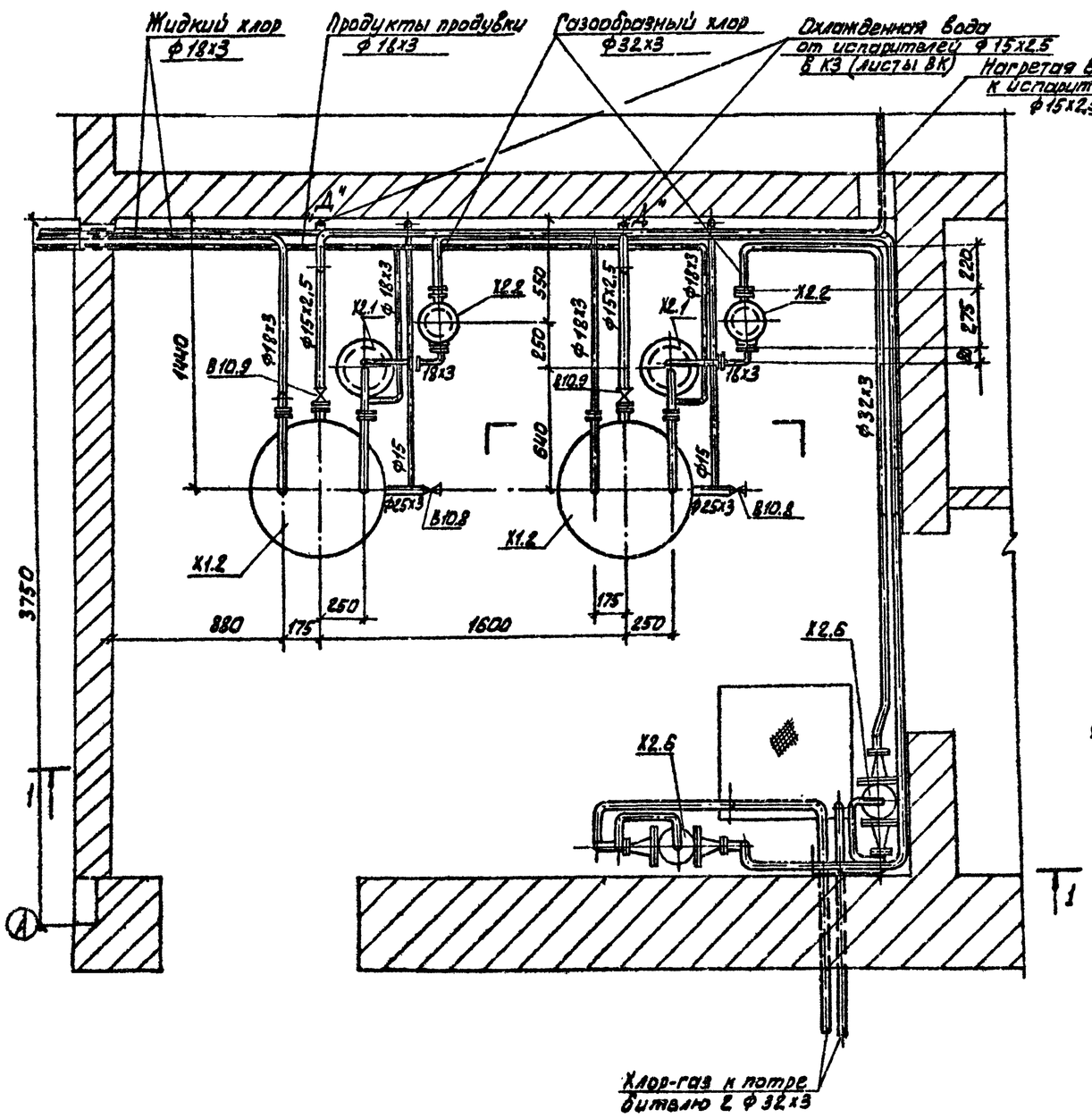

1-1

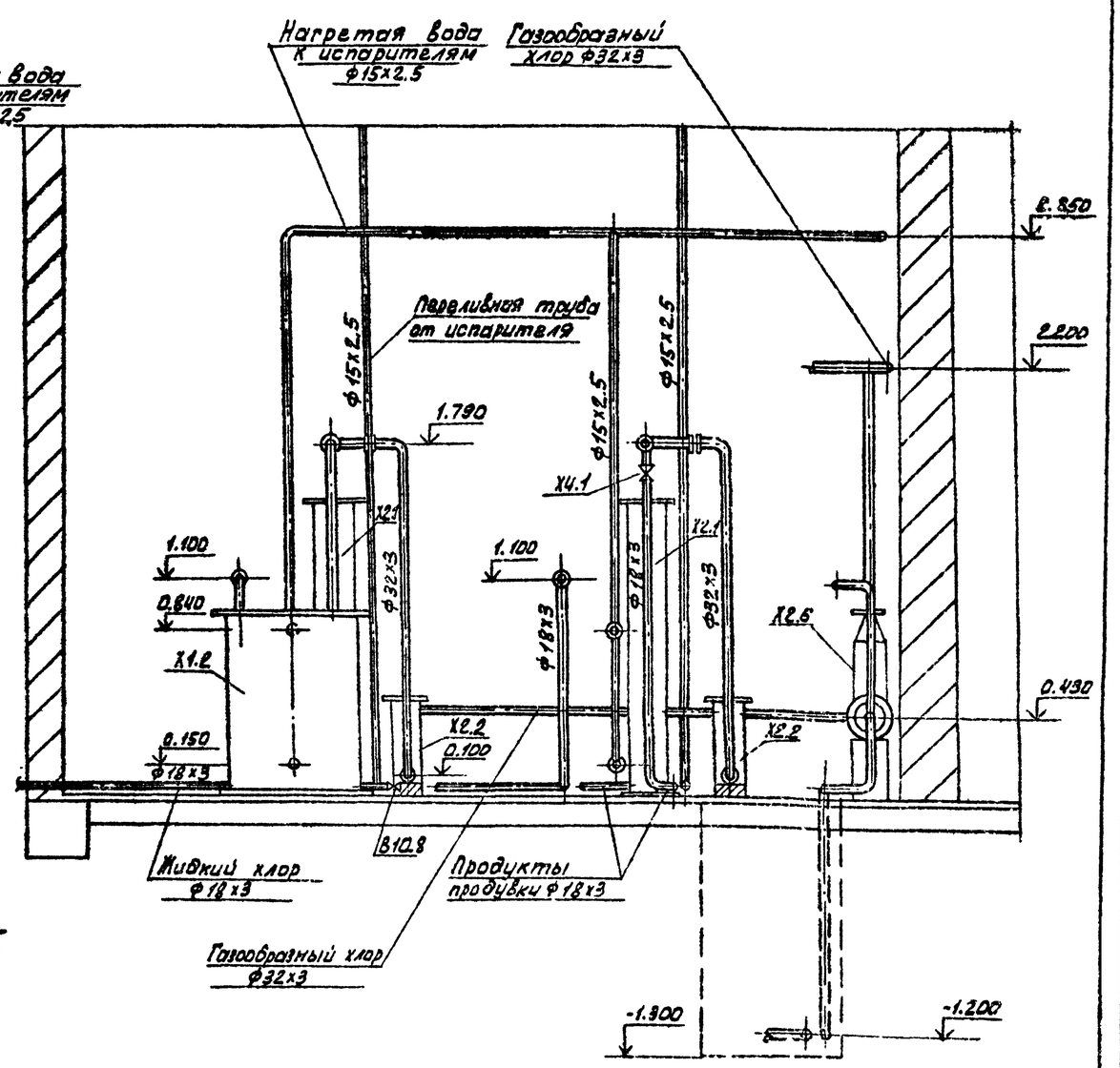

				ТП 901-7-6.84		ТХ	
	Н.контр	Машинская					
Привязан	Провер	Клецер		Хлораторная для обеззараживания питьевых и сточных вод производительностью 12.5 кг товарного хлора в час	Стадия	Лист	Листов
	Инжен.	Михеенкова			Р	7	
	Вед.инж	Левина					
	Рук.гр	Машинская		Вариант подачи газообразного хлора. Хлородозаторная. План. Разрез 1-1	ЦНИИЭП инженерного оборудования г. Москва		
Инв.№	ГИП	Сирота					
	Нач.отд.	Гольдман					

19213-03

Согласовано

Инв.№подл. | Подпись и дата | Взам.инв.№

Копировал Алешникова

Формат А2

Альбом III

Типовой проект 901-7-6.84

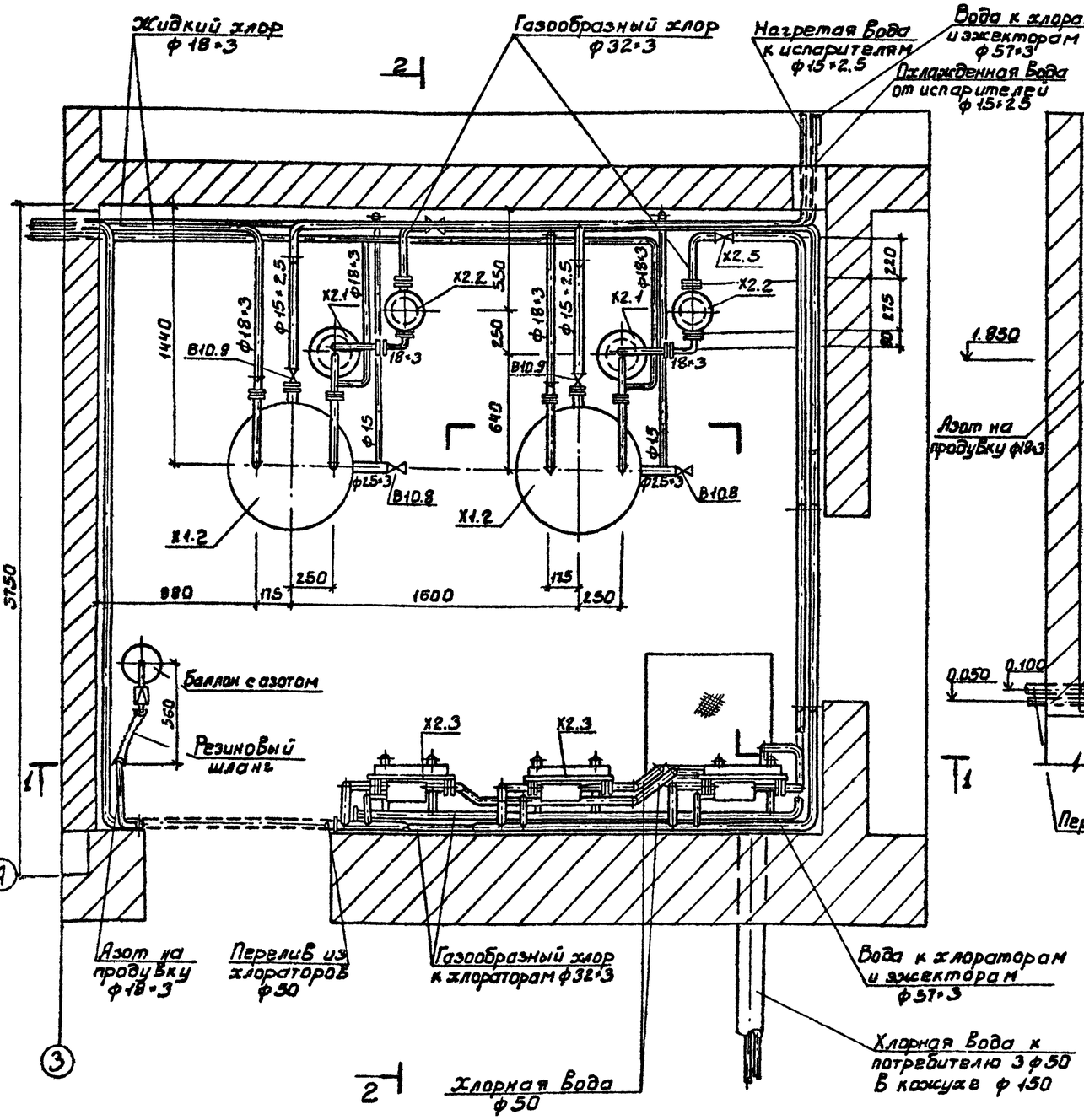

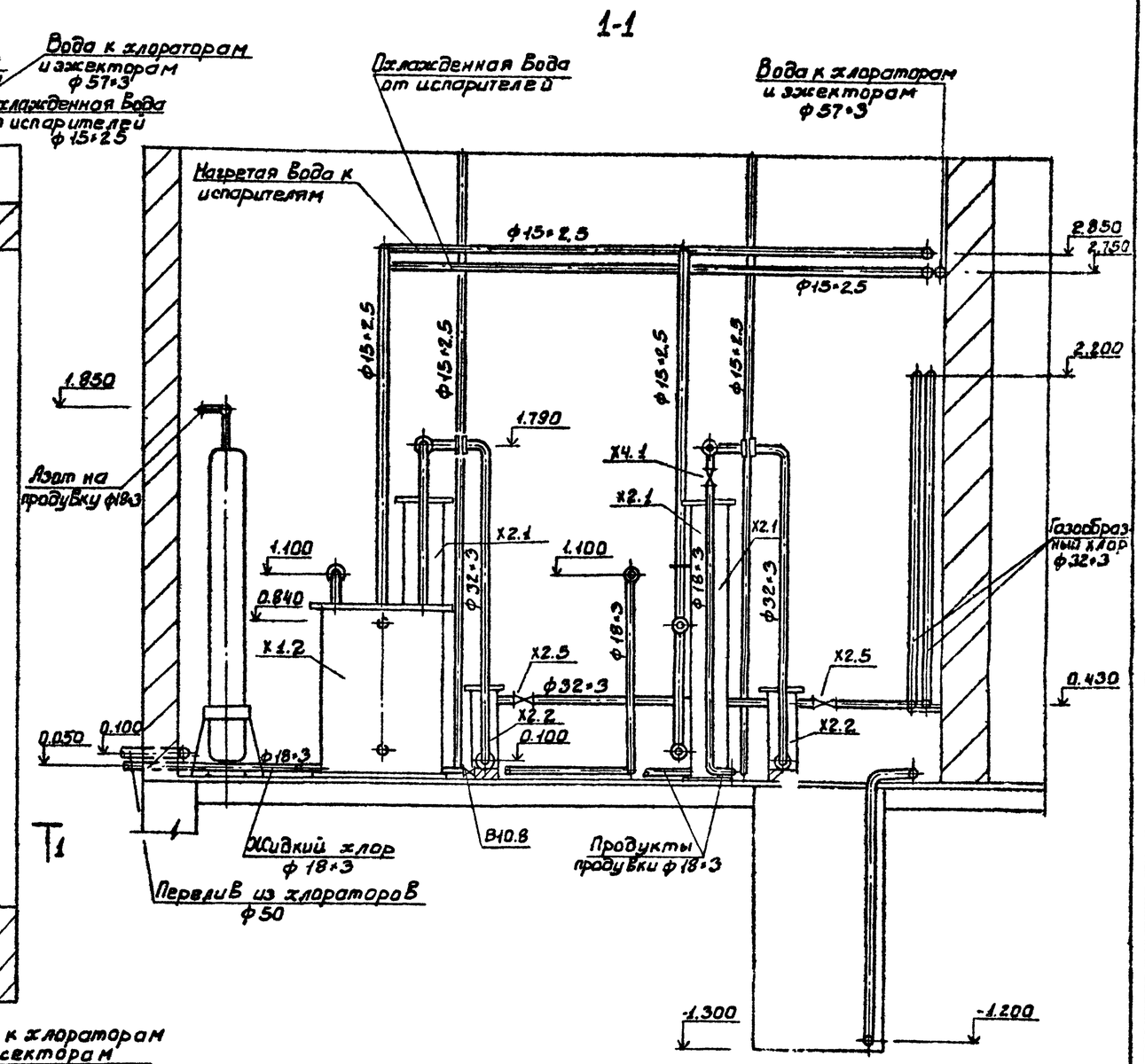

				ТП. 901-7-6.84		ТХ	
Привязан		Н. контр.	Машинская	Хлораторная для обеззараживания питьевых и сточных вод производительностью 12,5 кг товарного хлора в час	Стадия	Лист	Листов
		Провер.	Каецер		Р	8	
		Вед. инж.	Левина				
		Рук. гр.	Машинская	Вариант подачи хлорной воды хлордозаторная. План. Разрез 1-1.	ЦНИИЭП инженерного оборудования г. Москва		
Инв. №		Гл. спец.	Сирота				
		Нач. отд.	Гольдман				

19413-03

Копировал: Боброва

Формат:

Согласовано

Инв. № подл. | Подпись и дата | Взам. инв. №

Альбом III

Типовой проект 901-7-6.84

2-2

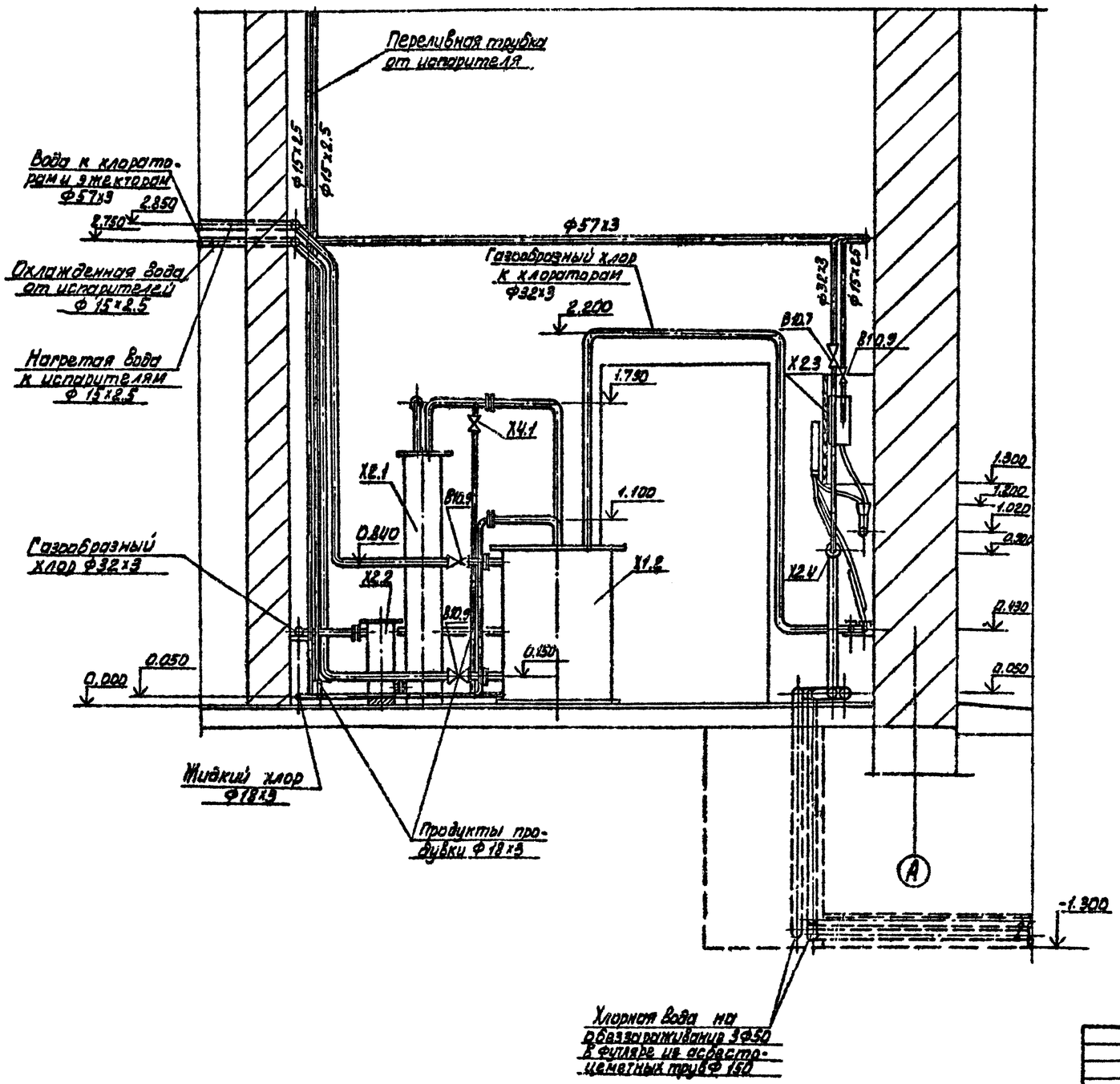

				ТП 901-7-6.84		ТХ	
Н. контр	Машинская			Хлораторная для обеззараживания питьевых и сточных вод производительностью 12,5 кг/ч сварного хлора в час	Стадия	Лист	Листов
Провер	Левина				Р	9	
Ст. инж	Клецер			Вариант подачи хлорной воды. Хлородозаторная. Разрез 2-2	ЦНИИЭП инженерного оборудования г. Москва		
Рук. груп	Машинская						
Гл. инж	Сирота						
Нач. отд	Гольдман						

Привязан

Инв. №

Согласовано

Инв. № подл. | Подпись и дата | Взам. инв. №

Копировал: Алешикова

Формат: А2

Альбом III

Типовой проект 901-7-6.84

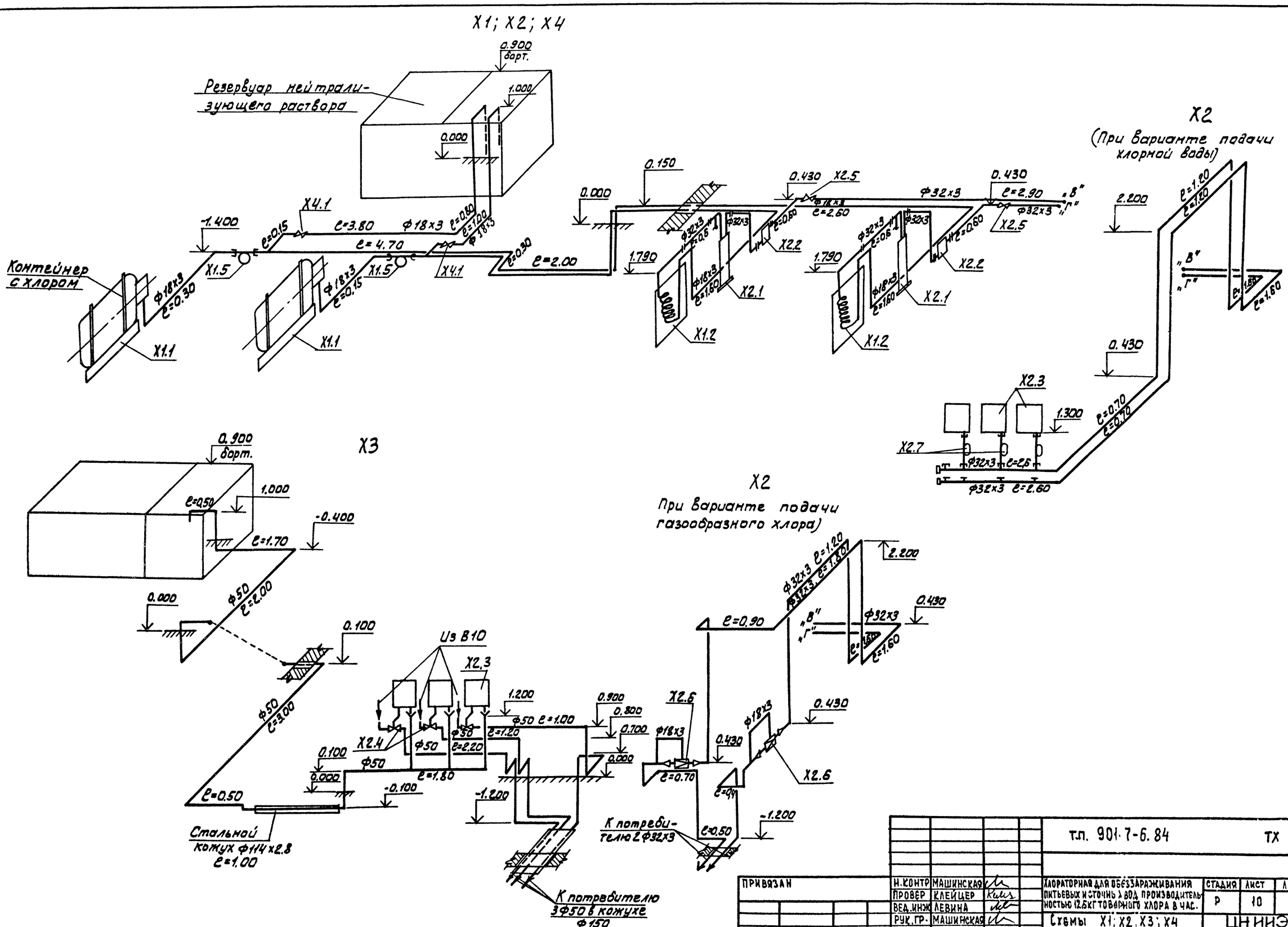

				т.п. 901-7-6.84		ТХ	
Привязан		Н.контр.	Машинская	Хлораторная для обеззараживания питьевых и сточных вод производительностью 12.5 кг товарного хлора в час.	Стадия	Лист	Листов
		Провер.	Клейцер		Р	10	
		Вед.инж.	Левина	Схемы Х1; Х2; Х3; Х4	ЦНИИЭП инженерного оборудования г. Москва		
		Рук.гр.	Машинская				
Инв №		ГИП	Сгрота				
		Нач.отд.	Гольдман				

19213-03

Копировал: Алешикова

Формат: А2

Согласовано

Взам. инв. № | Подпись и дата | Инв. № подл.

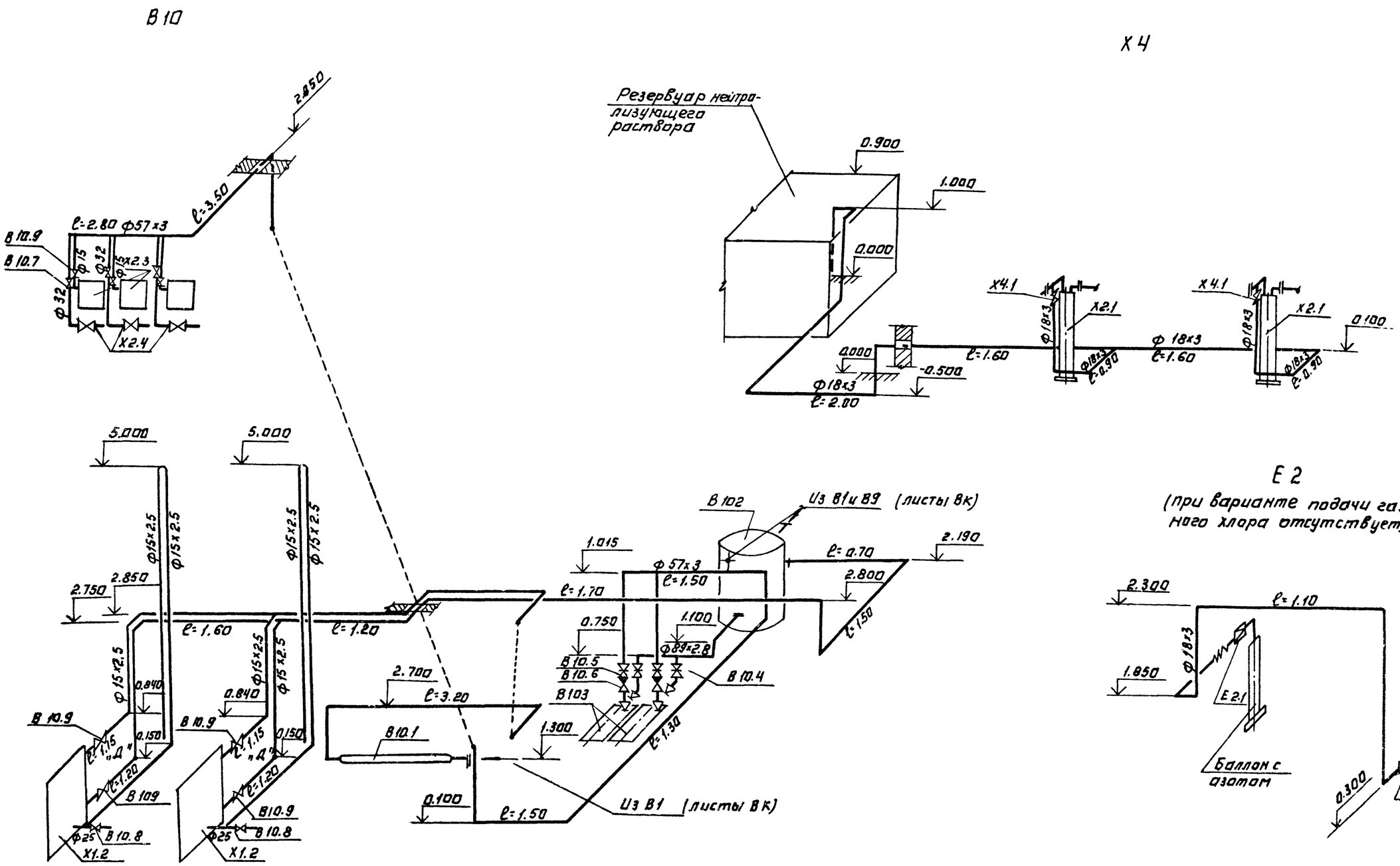

При варианте подачи газообразного хлора оборудование поз. Х2.3, Х2.4; В10.2; В10.3, арматура и трубопроводы на участках между ними, а так же трубопроводов от В 10.2 до т. „Д" отсутствуют. Охлажденная вода от испарителей сбрасывается в канализацию (см. листы ВК)

Н. контр.	Машинская		
Провер.	Каецер		
Ст. инж.	Шраер		
Рук. гр.	Машинская		
ГИП	Сирота		
Нач. отд.	Гольдман		

Привязан.

Инв №

Копировал: Логинова

ТП 901-7-6.84 ТХ

Хлораторная для обеззараживания питьевых и сточных вод производительностью 125 кг/товарного хлора/час

Схемы В10; Х4; Е2

Стадия	Лист	Листов
Р	11	

ЦНИИЭП инженерного оборудования г. Москва

Согласовано.

Инв № подл. | Подпись и дата | Взам. инв №

Формат: А2 19213-03

Типовой проект 901-7-6.84 Альбом III

Х5

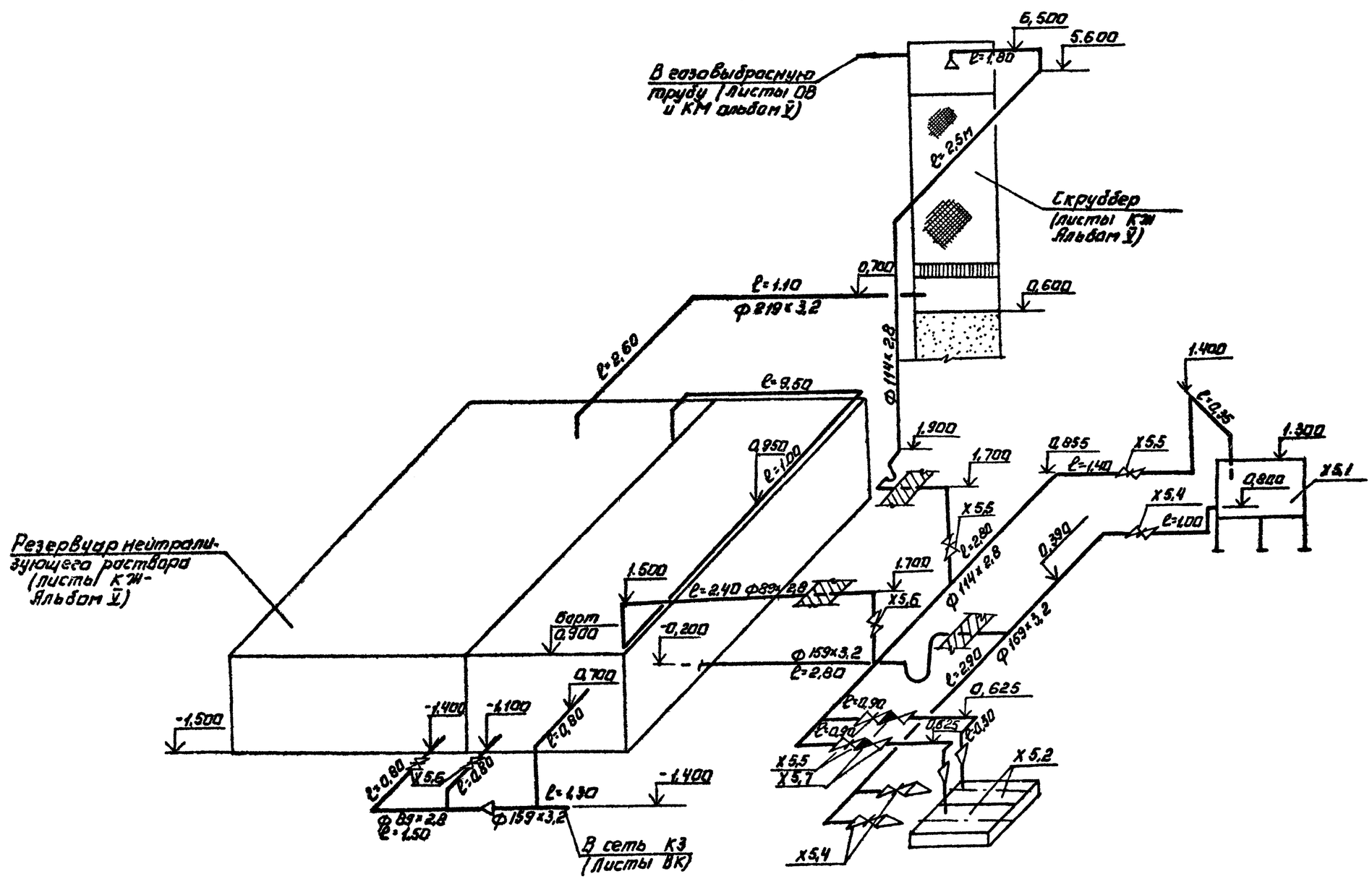

Привязан			Н. контр.	Машинская		ТП 901-7-6.84 ТХ	
			Провер.	Клецер		Хлораторная для обеззараживания питьевых источников вод производительностью 12,5 кг	Стадия: Р; Лист: 12; Листов:
			Вед. инж.	Левина		Схема Х5	ЦНИИЭП инженерного оборудования г. Москва
			Рук. груп.	Машинская			
			ГИП	Сирота			
Инв. №			Нач. отд.	Гольдман			

Копировал: Логинова

Формат: А2 19214-03

Инв. № подл. | Подпись и дата | Взам. инв. №

Альбом III

Типовой проект 901-7-6.84

Ведомость чертежей

Формат	Лист	Наименование	Примечан.
	1	Общие данные	
	2	План. Схемы В9; В1; К1; К3; ТО	

Ведомость ссылочных и прилагаемых документов

Обозначение	Наименование	Примечан.
Ссылочные документы		
Серия 3.904-5 Вып.2	Средства крепления тр-дов	
Прилагаемые документы		
СО	Спецификации оборудования	
ВМ	Ведомость потребности в материалах	

Основные показатели по чертежам водопровода и канализации

Наименование системы	Потребный напор на вводе, м	Расчетные расходы				Установочная мощность эл. двигателей кВт	Примечание
		м³/сут	м³/час	л/с	при пожаре л/с		
Хоз-питьевой	10	6.0	0.45	0.24	—	—	при нормальном режиме
Водопровод	10	6.0	8.15	2.34	—	—	при аварии контейнеров
тех. Водопровод	10	174.0	7.25	2.01	—	—	
Бытовая	—	—	—	1.80	—	—	при подаче хлорной воды
канализация	—	6.0	0.25	1.80	—	—	при подаче газообразного хлора

Данные по производственному водопотреблению и водоотведению

№ потребителя по плану	Наименование потребителя	Количество потребителей	Количество часов работы в сутки	Водопотребление: Требования к качеству воды	Потребный напор в потребителях на вводе, м	Режим водопотребления	Расход воды на одного потребителя, м³/ч	из хозяйственно питьевого водопровода м³/сут	м³/ч	л/с	из производственного водопровода м³/сут	м³/ч	л/с	Водоотведение: Характеристика сточных вод	Режим водоотведения	в бытовую канализацию м³/сут	м³/ч	л/с	в производственную канализацию м³/сут	м³/ч	л/с	Концентрация загрязнений сточных вод после локальных очистных сооружений мг/л	Примечание
	Резервуар нейтрализующего раствора	1	3	питьев	10		7.7	—	7.7	2.1					опорожнение					25.2	7.0	—	см. л. К2
Х5.1	Затворный бак	1																					
В102	Бак разрыва струи	1	24	технич	10		—	—	—	—	174	7.25	2.01		перелив	—	—	2.01					при аварии
Х1.2	Испаритель	1	24												слив охлажденной воды				— / 6.00	— / 0.25	— / 0.07		при подаче хлорной воды; при подаче газообразного хлора
В11.1	Водоподогреватель	1	24	питьев	10		0.25	6.00	0.25	0.07													

Типовой проект разработан в соответствии с действующими нормами и правилами и предусматривает мероприятия, обеспечивающие взрывную, взрывопожарную и пожарную безопасность при эксплуатации здания.

Главный инженер проекта (Сирота)

1. За условную отметку 0.000 принята отметка чистого пола, что соответствует абсолютной отметке
2. Расходы воды уточняются по фактической производительности хлораторной.
3. Сброс воды из испарителей в канализацию (см. схему К3) предусмотрен для варианта подачи газообразного хлора. При подаче хлорной воды охлажденная вода от испарителей возвращается в бак разрыва струи (см. листы ВК)

Н. контр.	Машинская		
Провер.	Клецер		
Вед. инж.	Левина		
Рук. гр.	Машинская		
ГИП	Сирота		
Нач. отд.	Гольдман		

Привязан

Инв. №

ТП 901-7-6.84 ВК

Хлораторная для обеззараживания питьевых и сточных вод производительностью 12.5 кг товарного хлора в час

Общие данные

Стадия	Лист	Листов
Р	1	2

ЦНИИЭП инженерного оборудования г. Москва

19213-03

Согласовано

Инв. № подл. | Подпись и дата | Взам. инв. №

Альбом III

Типовой проект 901-7-6.84

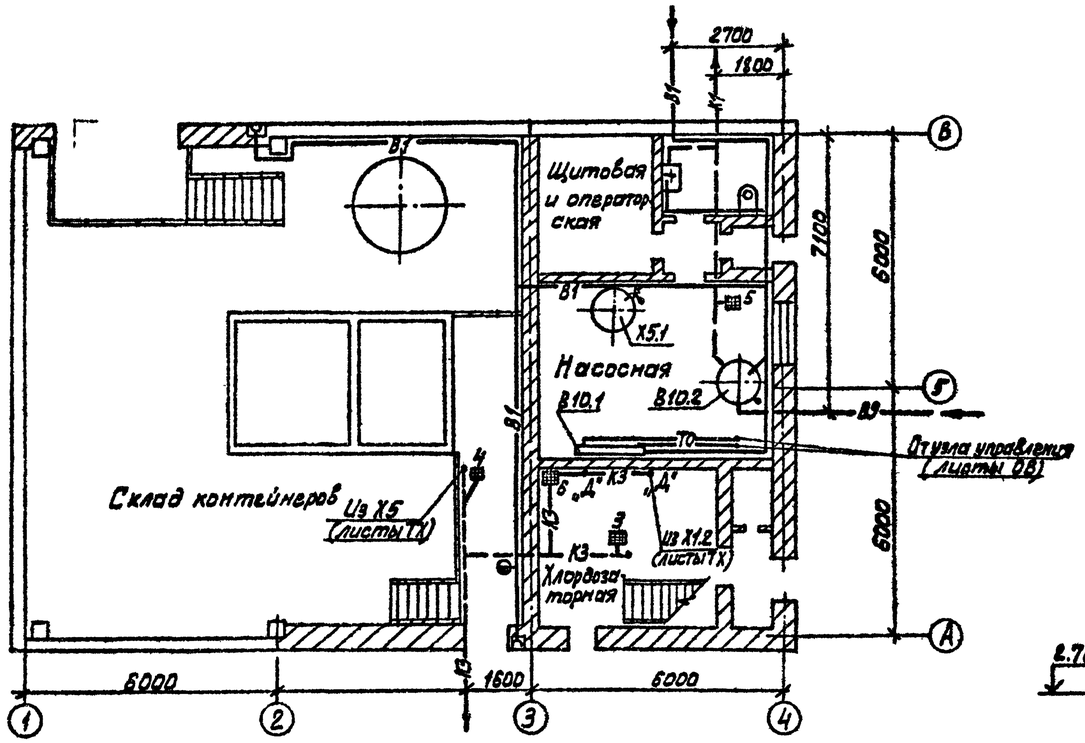

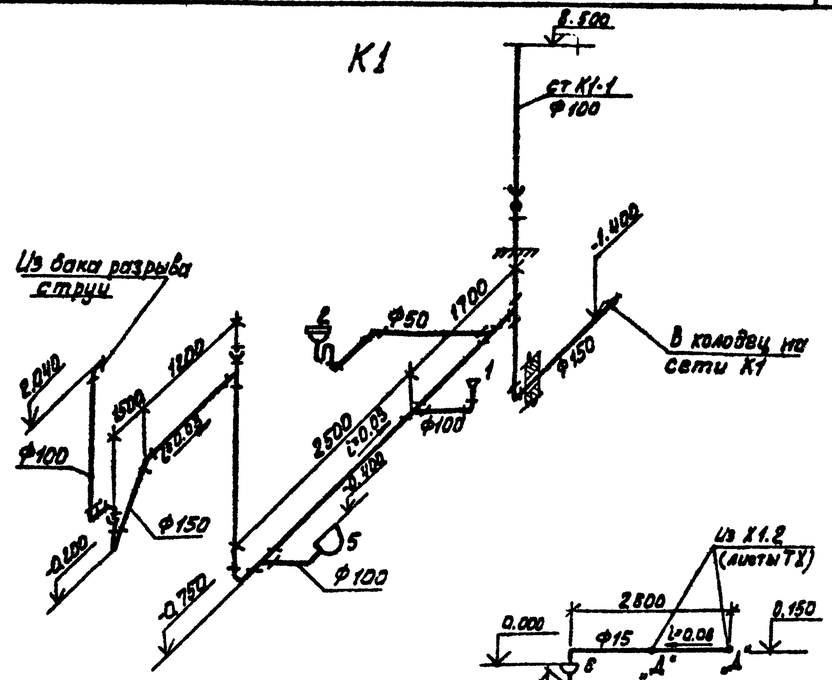

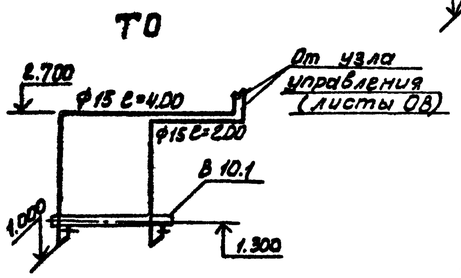

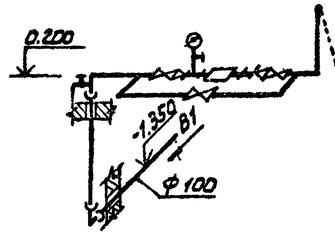

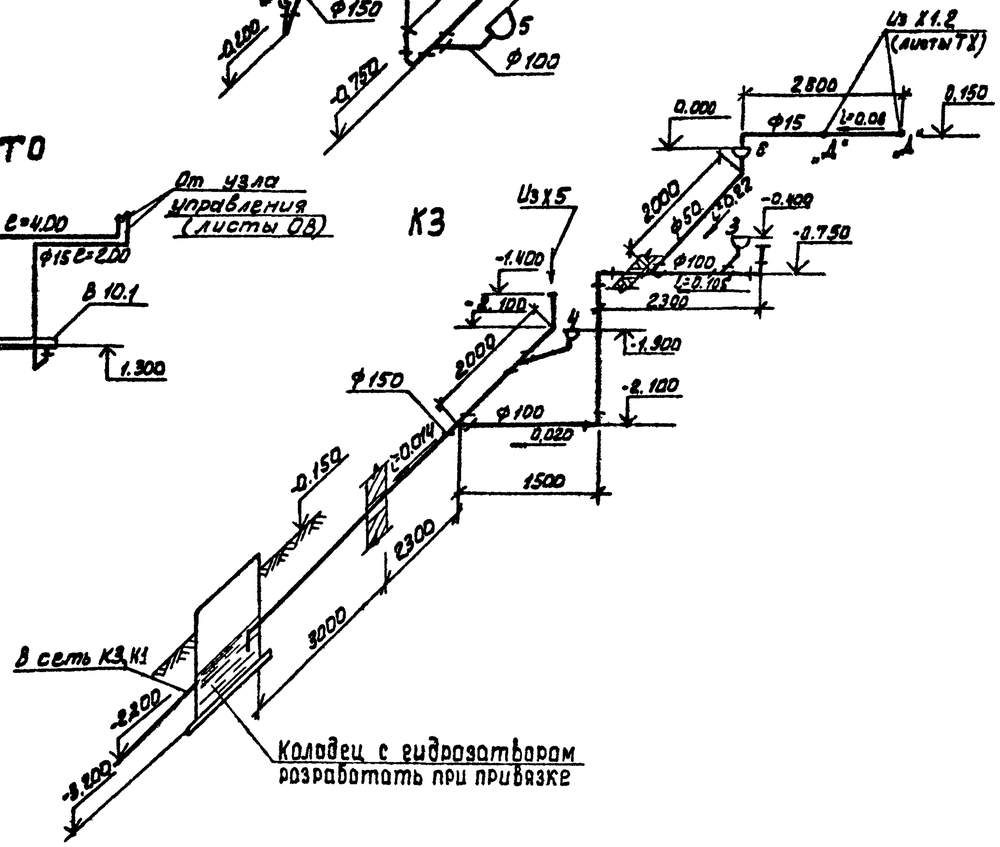

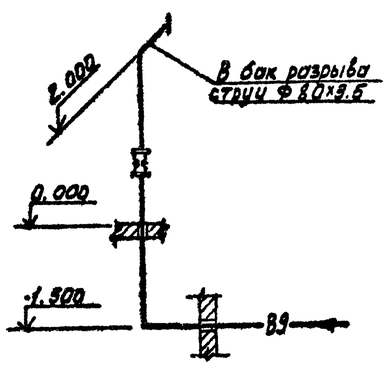

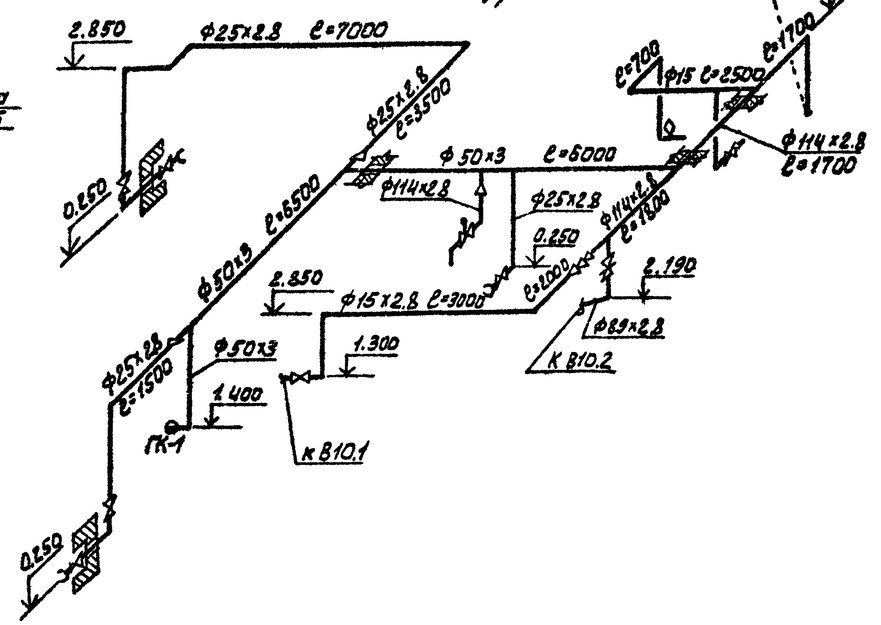

				т.п. 901-7-6.84		ВК	
Привязан							
Инв. №				Н. контр. Машинская	Хлораторная для обеззараживания питьевых и сточных вод, производительностью 12,5 кг товарного хлора в час	Стадия	Лист	Листов
				Провер. Левина		Р	2	
				Ст. инж. Шраер	План Схемы В9; В1; К1; К3; ТО	ЦНИИЭП инженерного оборудования г. Москва		
				Рук. гр. Машинская				
				ГИП Сирота				
				Нач. отд. Гольдман				

19213-03

Согласовано

Инв. № подл. | Подпись и дата | Взам. инв. №

Копировал: Алещикова

Формат: А2

Альбом III

Характеристика отопительно-вентиляционных систем

Обозначение системы	Кол. систем	Наименование обслуживаемого помещения технологического оборудования	Тип, установки агрегата	Вентилятор: Тип исполнение по взрывозащите	Вентилятор: N	Вентилятор: Схема исполнения	Вентилятор: Положение	Вентилятор: L м³/ч	Вентилятор: P кгс/м² / па	Вентилятор: n об/мин	Электродвигатель: Тип, исполнение по взрывозащите	Электродвигатель: N кВт	Электродвигатель: n об/мин	Воздухонагреватель: Тип	Воздухонагреватель: N	Воздухонагреватель: Кол.	Воздухонагреватель: Т-ра нагрева °С от	Воздухонагреватель: Т-ра нагрева °С до	Воздухонагреватель: Расход тепла Вт / ккал/час	Воздухонагреватель: ΔP кгс/м²	Запальник: Тип	Запальник: N	Запальник: Кол.	Запальник: Т-ра нагрева °С от	Запальник: Т-ра нагрева °С до	Запальник: Расход тепла Вт / ккал/час	Запальник: ΔP кгс/м²	Заслонка: Тип	Заслонка: Кол.
П1; П2	2	Склад хлора, хлордозаторная, насосная операторская	А6.3100-1	Ц4-70	6.3	1	„Пр0"	7000	52 / 510	950	4А100L В6	2.2	950	КВБ8-П	8	2	-30	19	126770 / 109000	5.1	КВС6-П	6	1	19	46.8	7730 / 6650	0.5	КВУ 600×1000З привод М30	2
В1	1	Склад хлора, хлордозаторная	А6.3095-2б	Ц4-70	6.3	1	„П0"	6440	110 / 1080	1425	4А100L В4	4	1425	—	—	—	—	—	—	—	—	—	—	—	—	—	—	—	—
В2	1	Склад хлора, хлордозаторная	А6.3115-2	Ц4-70	6.3	1	„П0"	12900	130 / 1273	1430	4А132S4	7.5	1450	—	—	—	—	—	—	—	—	—	—	—	—	—	—	—	—
В3	1	Насосная, операторская	А2.5095-1	Ц4-70	2.5	1	„Пр0"	320	16 / 157	1400	4А A56L4	0.12	1400	—	—	—	—	—	—	—	—	—	—	—	—	—	—	—	—
В4	1	Санузел	Электровентилятор	„Сапфир"	—	—	—	50	—	—	—	0.025	—	—	—	—	—	—	—	—	—	—	—	—	—	—	—	—	—

Общие указания

Проект отопления и вентиляции хлораторной разработан на основании технического задания, архитектурно-строительных чертежей в соответствии со СНиП II-33-75. При разработке проекта приняты расчетные температуры наружного воздуха:

для отопления t_0=-30°С
для вентиляции $t_в$=-19°С.

Внутренние температуры в помещениях приняты по заданию технологов; склад контейнеров - (+5°С), хлордозаторная, насосная, санузлы - (+15°С), щитовая и операторская - (+18°С).

Коэффициенты теплопередачи ограждающих конструкций приняты в соответствии со СНиП II-3-79.

Теплоснабжение.

Источником теплоснабжения является наружная теплосеть. Теплоноситель - вода с параметрами 150-70°С. Присоединение системы вентиляции к наружным сетям - непосредственное. Ввод в здание осуществляется в помещении узла управления.

Отопление.

В помещениях склада контейнеров и хлордозаторной запроектировано воздушное отопление, совмещенное с приточной вентиляцией; в остальных помещениях запроектирована двухтрубная система отопления с верхней разводкой, тупиковая. Все трубопроводы и нагревательные приборы окрашиваются масляной краской за 2 раза.

Вентиляция.

В здании запроектирована приточно-вытяжная система вентиляции с механическим побуждением.

Все металлические воздуховоды окрашиваются масляной краской. Воздуховоды вытяжных систем после вентилятора изолируются изделиями из стекловатопельного волокна. δ=40мм с последующим покрытием по изоляции рулонным стеклопластиком.

Ведомость чертежей основного комплекта

Формат	Лист	Наименование	Примечание
	ОВ-1	Общие данные	
	ОВ-2	Планы на отм. 0.000 и 3.300	
	ОВ-3	Схемы систем вентиляции П1; П2; В1; В2; В3; В4, отопления	
	ОВ-4	Установка систем П1; П2; В1; В2; В3	
		Схема системы теплоснабжения.	

Ведомость ссылочных и прилагаемых документов

Обозначение	Наименование	Примечание
Ссылочные документы		
4.904-69 В.2	Детали крепления санитарно-технических приборов и трубопроводов.	
1.494-25 Вып.1	Подставки под калорифер	
1.494-32	Зонты и дефлекторы вентиляционных систем.	
5.904-10 В.1	Узлы прохода вентиляционных систем через покрытия промышленных зданий	
5.904-3	Гибкие вставки для центробежных вентиляторов.	
3.904-18 В.0; 1	Клапан обратный искробезопасный	
1.494-10	Решетки щелевые регулирующие типа Р	
2.400-4 Вып. 1; 2; 3	Тепловая изоляция трубопроводов	
5.904-4	Двери и люки герметические для вентиляционных камер	
Прилагаемые документы		
ОВН 1	Конфузор	
ОВН 2	Переход	
ОВСО	Спецификация оборудования к основному комплекту чертежей марки ОВ	
ОВ ВМ	Ведомость потребности в материалах	

Основные показатели по чертежам отопления и вентиляции.

Наименование здания (сооружения), помещения	Объем м³	Параметры воды при $t_н$, °С	Расход тепла, Вт / ккал/час: на отопление	на вентиляцию	на горячее водоснабжение	общий	Расход холода ккал/ч	Установленная мощность электродвигателей кВт
Хлораторная	7400	-30°С	13030	126770	2040	141830	—	17,65
			11200	109000	1750	121950	—	

План-схема

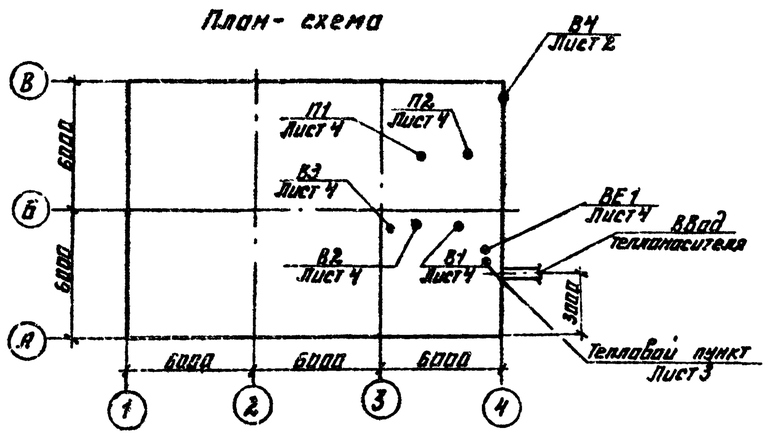

Типовой проект 901-7-6.84

Инв. № подл. | Подпись и дата | Взам. инв. №

Типовой проект разработан в соответствии с действующими нормами и правилами и предусматривает мероприятия, обеспечивающие взрывную, взрывопожарную и пожарную безопасность при эксплуатации здания.

Гл. инженер проекта Нарциссова

Н. контр.	Полтинникова		
Инжен.	Куприна		
Ст. инж.	Орешкина		
ГИП	Нарциссова		
Нач. отд.	Платонов		

Привязан

Инв. №

ТП 901-7-6.84 ОВ

Хлораторная для обеззараживания питьевых и сточных вод производительностью 12,5 кг товарного хлора в час.

Общие данные

Стадия	Лист	Листов
Р	1	4

ЦНИИЭП инженерного оборудования г. Москва

1923-03

Альбом III

Типовой проект 901-7-6.84

План на отм. 0.000

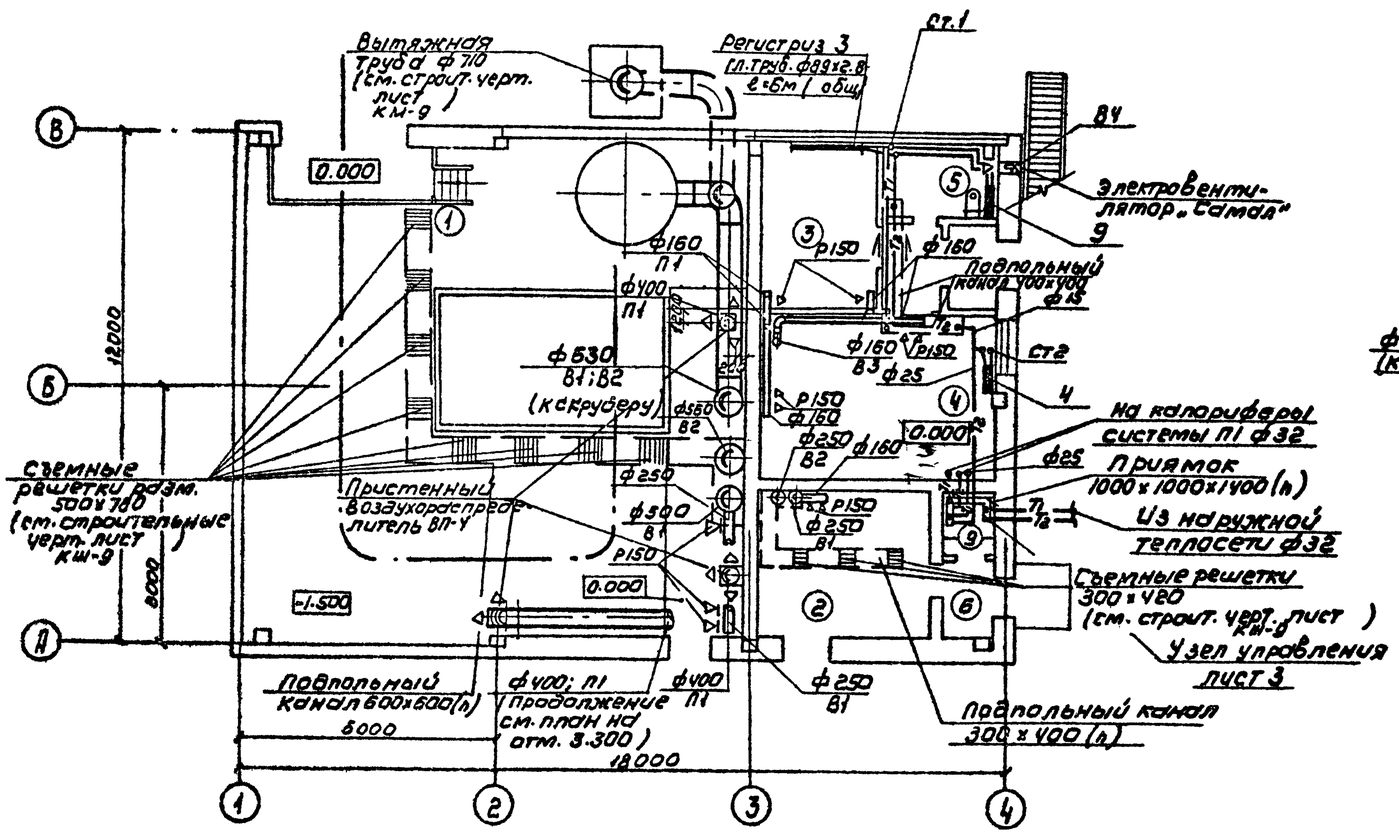

План на отм. 3.300

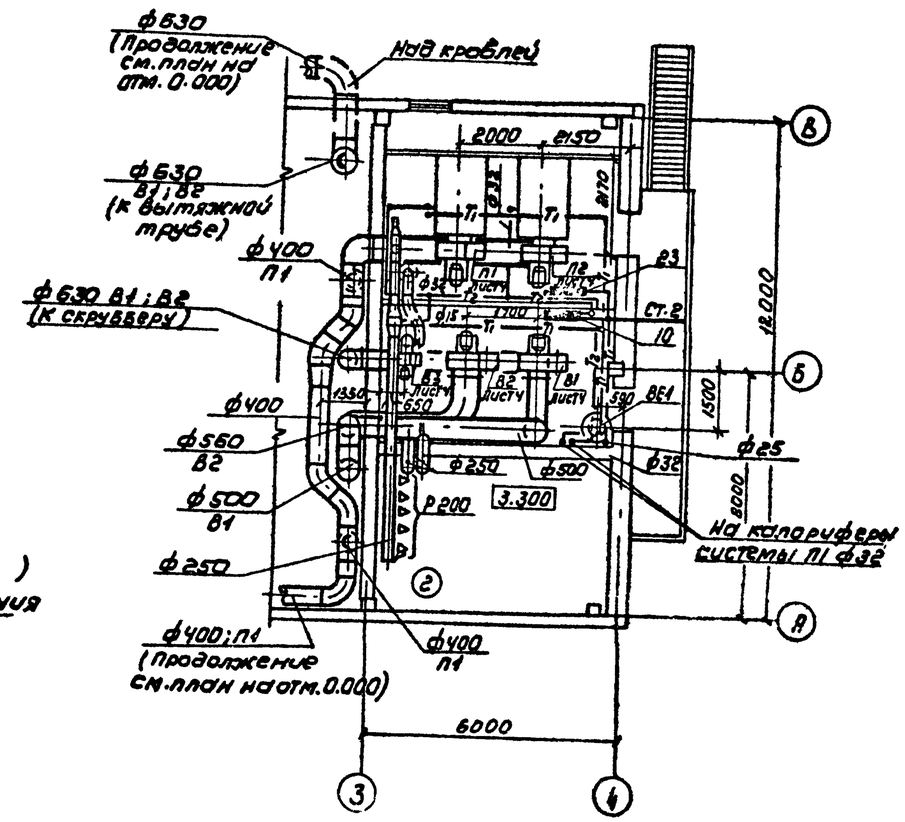

Экспликация помещений

№	Наименование	Категория производств по взрыво- и пож. опасности	Площ. в м²
1	Склад контейнеров	Д	141,7
2	Хлордозаторная	Д	13,9
3	Щитовая и операторская	Д	10,8
4	Насосная	Д	22,4
5	Санузел	–	3.7
6	Тамбур	–	2.6
7	Тамбур хлордозаторной	Д	4.3
8	Коридор	–	3.7
9	Помещение узла управления		
10	Вытяжная венткамера	Д	18.6
11	Приточная венткамера	Д	24,7

1. Диаметры труб системы отопления, не указанные на планах, принять ф=15 мм.
2. Приточную и вытяжную венткамеры см. лист 4.

Согласовано: ПО ЭЛ. Босва; ПО КГ Левина; ПО АСП Антонова

Инв.№ подл. | Подпись и дата | Взам. инв.№

Привязан

Инв.№

Н. контр.	Полтинникова		
Инженер	Кучрина		
Ст. инж.	Орешкина		
Рук. гр.	Полтинникова		
ГИП	Нарциссова		
Нач. отд.	Платонов		

ТП 901-7-6.84 ОВ

Хлораторная для обеззараживания питьевых и сточных вод производительностью 12.5 кг товарного хлора

Планы на отм. 0.000 и 3.300

Стадия	Лист	Листов
Р	2	

ЦНИИЭП инженерного оборудования г. Москва

192-11-03

Копировал: Корчунова

Формат: А2

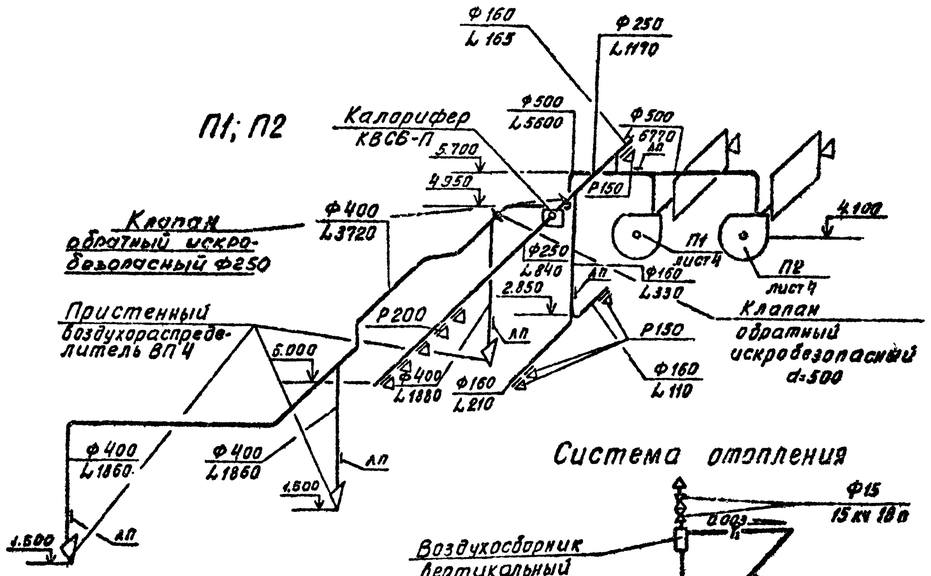

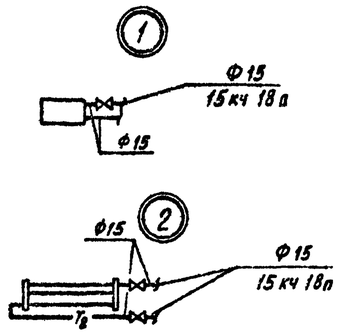

Система отопления

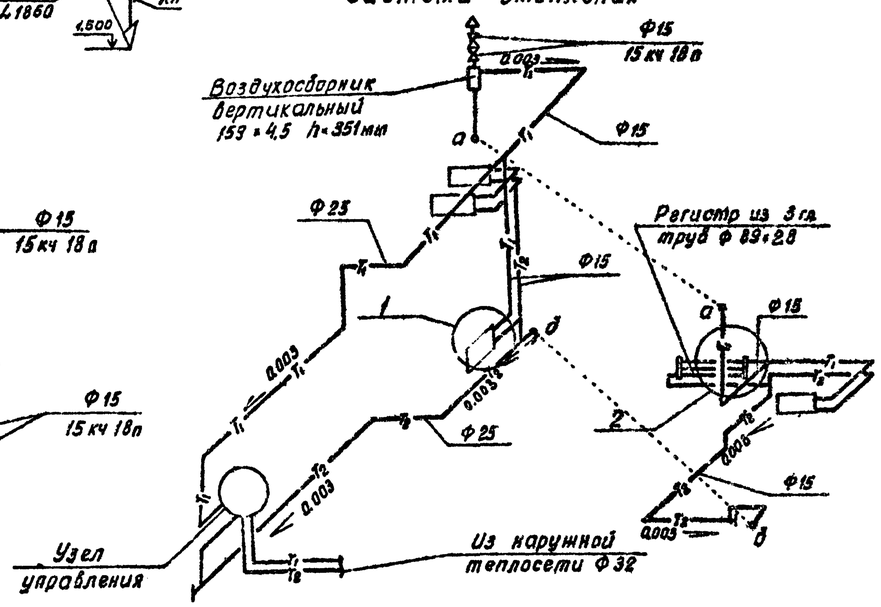

Схема узла управления

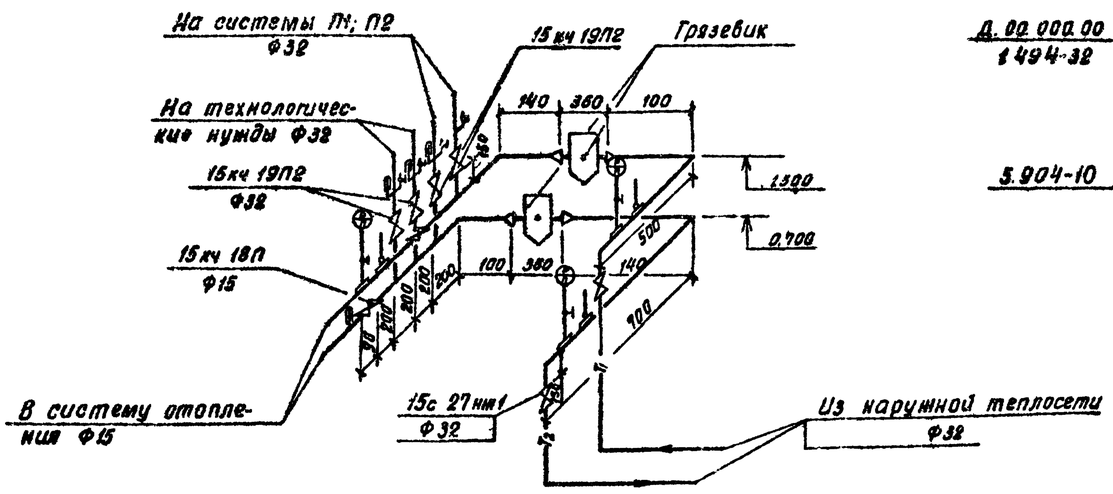

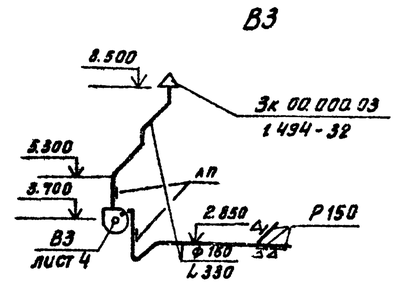

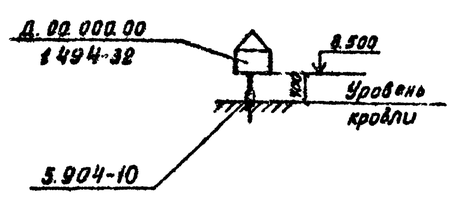

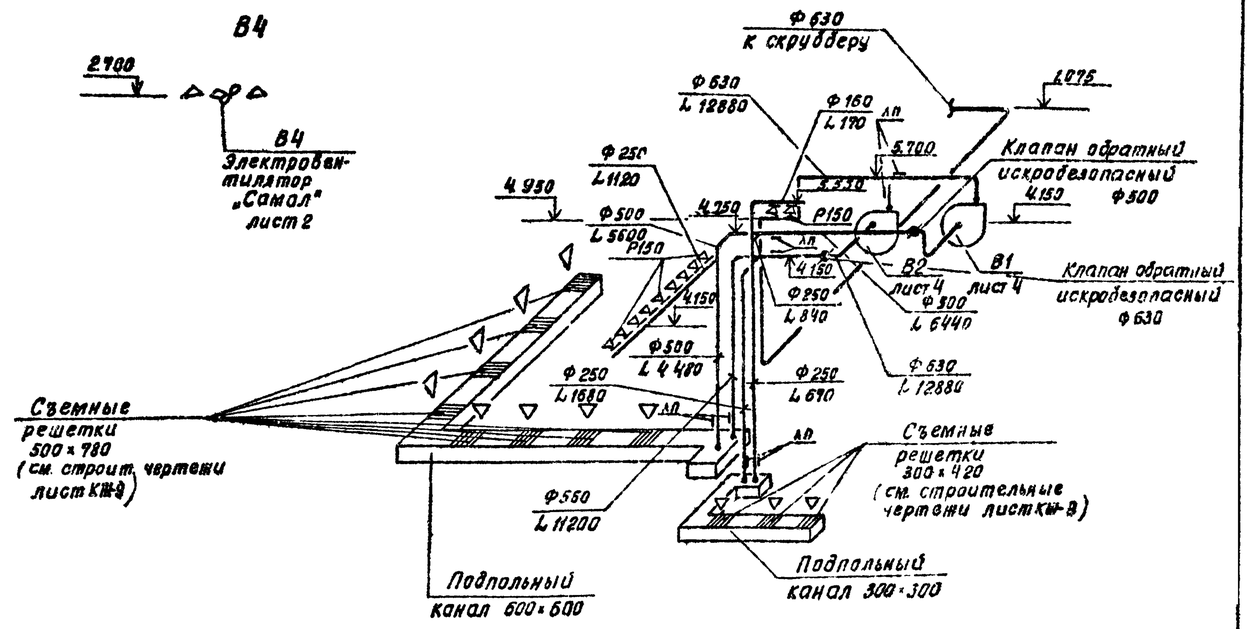

1 Диаметры труб, не указанные на схеме отопления, принять Ф 15 мм.

Привязан:	Н. контр.	Полтинникова		ТП 901-7-6.84		08	
	Инженер	Кучерина		Хлораторная для обеззараживания питьевых и сточных вод производительностью 12,5 кг товарного хлора в час	Стадия	Лист	Листов
	Ст. инж.	Орешкина			Р	3	
	Рук. гр.	Полтинникова		Схемы систем вентиляции П1; П2; В1; В2; В3; В4 отопления.	ЦНИИЭП инженерного оборудования г. Москва		
Инв. №	Нач. отд.	Платонов					

73216-03

Альбом III

Типовой проект 901-7 6.84

Инв. № подл. | Подпись и дата | Взам. инв. №

Копировал Ж.... Формат А2

Альбом III

Типовой проект 901-7-8.84

Разрез 1-1

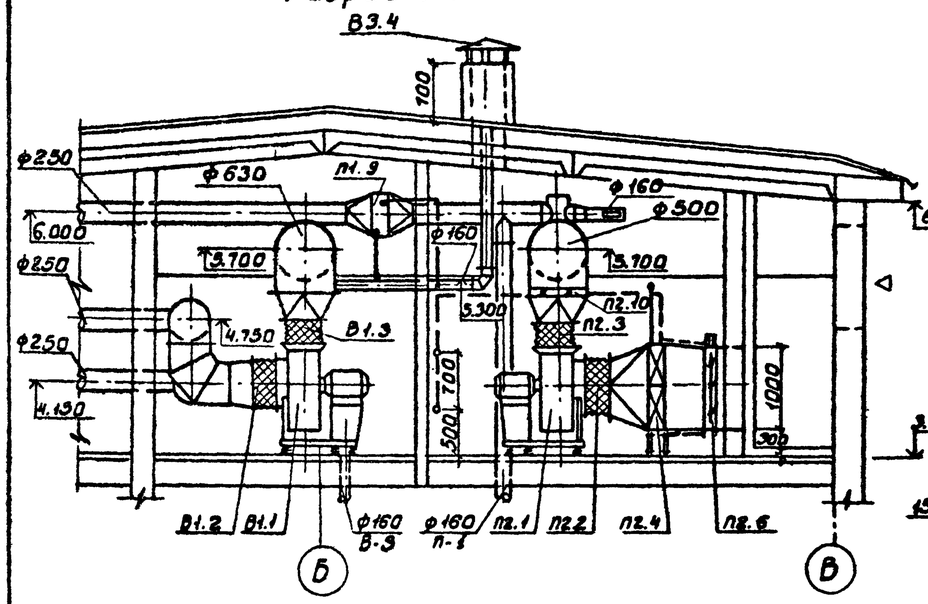

Система теплоснабжения установок П1; П2

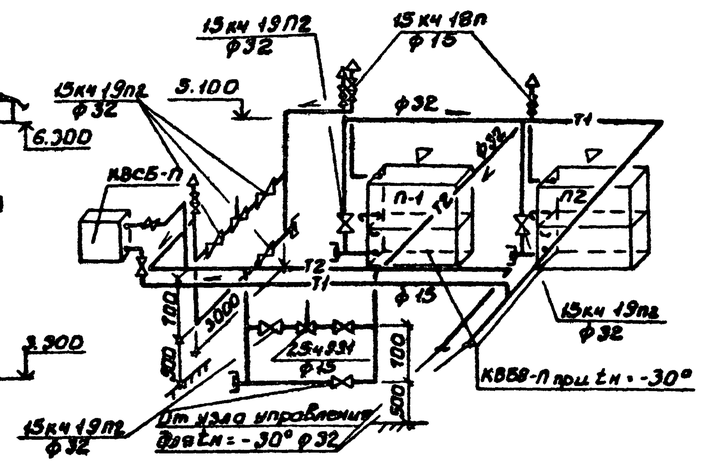

План

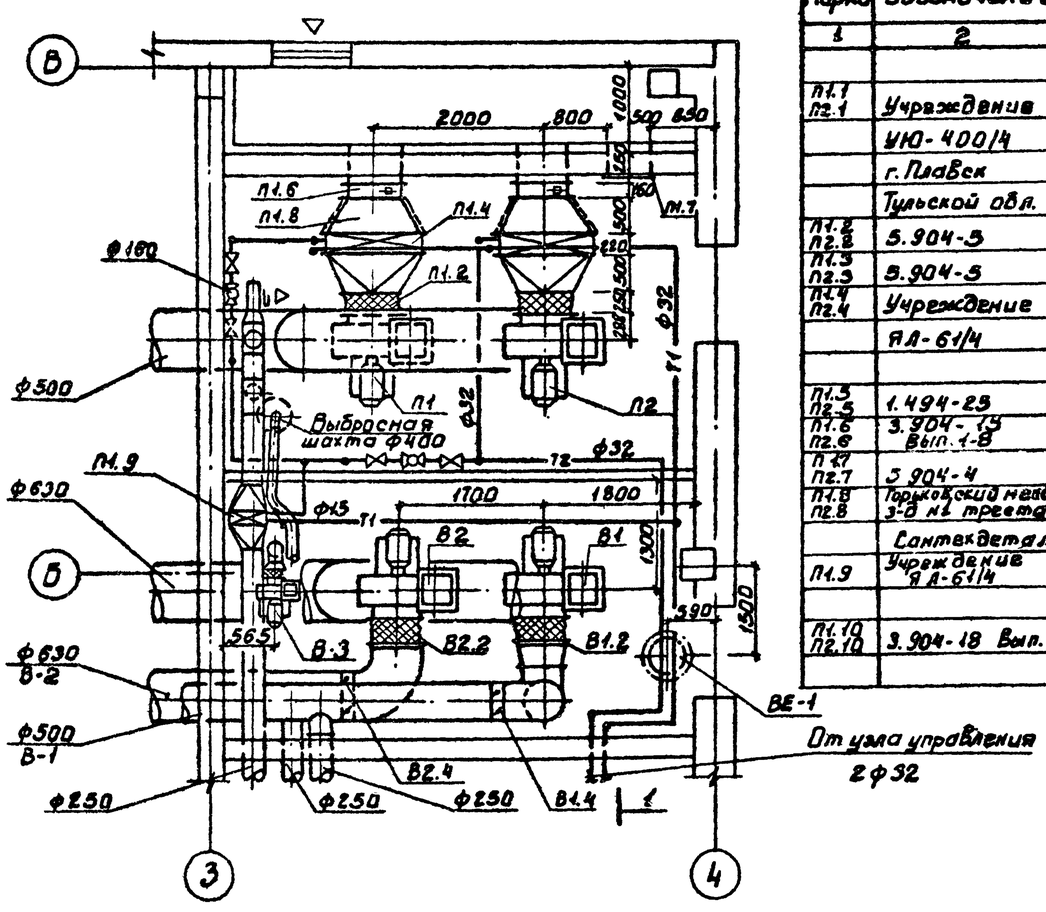

Спецификация отопительно-вентиляционных установок

Марка	Обозначение	Наименование	Кол.	Примеч.
1	2	3	4	5
		П1; П2		
П1.1 П2.1	Учреждение	Вентагрегат А6.3100-1	2	199кг
	УЮ-400/4	а) ц/б вентилятор Ц4-70; №6.3 полож. конс. Пр0°		
	г. Плавск	б) эл. двигат. 4А100L2В; N=2.2кВт n=950 об/мин.		
	Тульской обл.	На виброосновании		
П1.2 П2.2	5.904-5	Гибкая вставка ВВ21	2	9.95кг
П1.3 П2.3	5.904-5	Гибкая вставка ВН14	2	6.26кг
П1.4 П2.4	Учреждение	Калорифер КВБВ-П		
	АЛ-61/4	при tн = -30°	4	96.6кг
П1.5 П2.5	1.494-23	Подставка под калорифер	8	2.1кг
П1.6 П2.6	3.904-13 Вып.1-8	клапан воздушный КВУ600×1000Э	2	57.6кг
П1.7 П2.7	5.904-4	Дверь герметическая Дис0.5×1.25	1	33.6кг
П1.8 П2.8	Горьковский завод 3-д №1 треста	Жалюзийная решетка №1	5	1.0кг
	Сантехдеталь	№2	5	1.2кг
П1.9	Учреждение АЛ-61/4	Калорифер КВС6-П	1	56.2кг
П1.10 П2.10	3.904-18 Вып.0	Клапан обратный ускробезопасный ф500	2	

1	2	3	4	5
		В-1		
В1.1	Учреждение	Вентагрегат А6.3035-2б	1	197кг
	УЮ-400/4	а) ц/б вентилятор Ц4-70, №6.3 полож. конс. Пр0°		
	г. Плавск	б) эл. двигат. 4А100L4В4; N=4кВт n=1425 об/мин.		
	Тульской обл.	На виброосновании.		
В1.2	5.904-5	Гибкая вставка ВВ21	1	9.95кг
В1.3	5.904-5	Гибкая вставка ВН14	1	6.26кг
В1.4	3.904-18 Вып.0	Клапан обратный искробезопасный ф500	1	
		В-2		
В2.1	Учреждение	Вентагрегат А6.3036-2	1	258кг
	УЮ-400/4	а) ц/б вентилятор Ц4-70, №6.3 полож. конс. 0°		
	г. Плавск	б) эл. двигат. 4А132S4 N=7.5кВт n=1450 об/мин.		
	Тульской обл.	На виброосновании		
В2.2	5.904-5	Гибкая вставка ВВ21	1	9.95кг
В2.3	—"—	Гибкая вставка ВН14	1	6.26кг
В2.4	3.904-18 Вып.0	Клапан обратный искробезопасный ф630	1	
		В-3		
В3.1	Учреждение	Вентагрегат А2.3095-1	1	27кг
	УЮ-400/4	а) ц/б вентилятор Ц4-70, №2.5 полож. конс. Пр0°		
	г. Плавск	б) эл. двигат. 4АА71-4; N=0.12кВт n=1400 об/мин.		
	Тульской обл.	На виброосновании		
В3.2	5.904-5	Гибкая вставка ВВ17	1	2.82кг
В3.3	—"—	Гибкая вставка ВН10	1	2.66кг
В3.4	1.494-32	Зонт ЗК.00.000-03	1	7.5кг

Согласовано: Отд. ЛС Глебов; Отд. АД Бондаренко

Инв. № подл. | Подпись и дата | Взам. инв. №

Привязан:

Инв. №

Н. контр.	Полтинникова	
Ст. инж.	Киселева	
Вед. инж.	Крутикова	
ГИП	Нарциссова	
Нач. отд.	Платонов	

ТП 901-7-8.84 ОВ

Лаборатория для обеззараживания питьевых и сточных вод производительностью 125 кг товарного хлора в час.

Установка систем П1, П2, В1, В2, В3. Схема системы теплоснабжения

Стадия	Лист	Листов
Р	4	

ЦНИИЭП инженерного оборудования г. Москва

19213-03

Копировал: Боброва

Формат:

Типовой проект 901-7-6.84

Хлораторная для обеззараживания питьевых и сточных вод производительностью 125 кг товарного хлора в час.

Альбом III

Чертежи общих видов нетиповых конструкций

Привязан

Инв. №

Формат: А

Содержание

Обозначение	Наименование	Примечание
т.п. 901-3 ОВН1	Конфузоры	
т.п. 901-3 ОВН2	Переходы	

Привязан

Инв. №

Н. контр.	Платонникова		ТП 901-7-6.84 ОВН
Нач. отд.	Платонов		Содержание
Гл. спец.	Нарциссова		Стадия / Лист / Листов
Провер.	Платонникова		ЦНИИЭП инженерного оборудования г. Москва
Разраб.	Крутикова		
Чертил	Киселева		

Формат: А

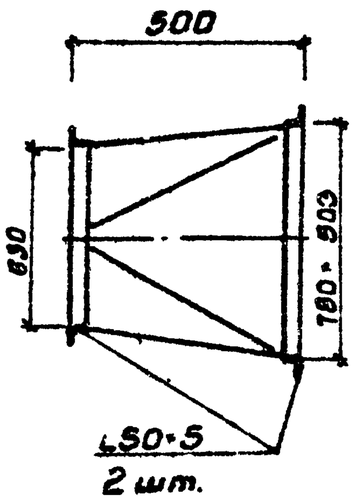

Изготовить из листовой стали δ=1мм ГОСТ 19903-74

Привязан

Инв. №

Н. контр.	Платонникова		ТП 901-7-6.84 ОВН1
Нач. отд.	Платонов		Конфузоры
Гл. спец.	Нарциссова		Стадия / Лист / Листов
Провер.	Платонникова		ЦНИИЭП инженерного оборудования г. Москва
Разраб.	Крутикова		
Чертил	Киселева		

Формат: А

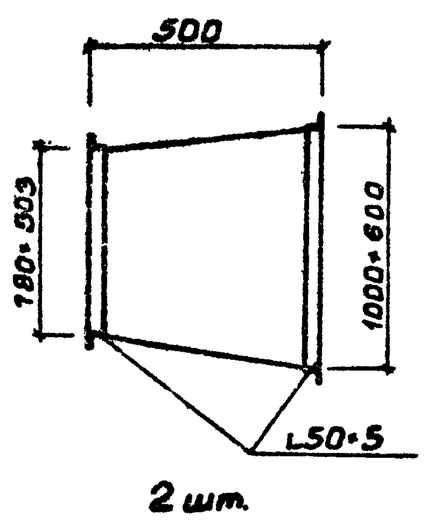

Изготовить из листовой стали δ=1мм ГОСТ 19903-74 предусмотреть шипы под изоляцию.

Привязан

Инв. №

Н. контр.	Платонникова		ТП 901-7-6.84 ОВН 2
Нач. отд.	Платонов		Переходы
Гл. спец.	Нарциссова		Стадия / Лист / Листов
Провер.	Платонникова		ЦНИИЭП инженерного оборудования г. Москва
Разраб.	Крутикова		
Чертил	Киселева		

Формат: А

Госстрой СССР
ЦЕНТРАЛЬНЫЙ ИНСТИТУТ ТИПОВОГО ПРОЕКТИРОВАНИЯ
Свердловский филиал
620062, г.Свердловск-62, ул.Чебышева,4
Заказ № 4829 Инв.№ 19213-03 тираж 110
Сдано в печать 22.09.1987г цена 1-75